AEG

Dunstabzugshaube

DPS362AS

AEG 5000 ExtractionTech Dunstabzugshauben sorgen für frische Luft in deiner Küche
Die AEG 5000 Extraction Tech Dunstabzugshaben verfügen über einen zuverlässigen Motor für eine effektive Geruchsabsaugung bei der Zubereitung deiner Speisen. Die Luft in deiner Küche bleibt frisch und sauber, für ein besseres Kocherlebnis - Tag für Tag

Produktvorteile & Ausstattung

AEG ExtractionTech Dunstabzugshauben: Sorgen für eine frische Kochumgebung
Die ExtractionTech Dunstabzugshaube verfügt über einen zuverlässigen Motor für eine effektive Geruchsabsaugung bei der Zubereitung von Mahlzeiten. So bleibt die Kochumgebung frisch und sauber und sorgt jeden Tag für ein besseres Kocherlebnis.

Pure Illumination: Rückt deine Speisen ins beste Licht
Die energieeffiziente Pure Illumination sorgt für vollständige Sichtbarkeit beim Kochen. Die LED-Leuchten beleuchten die gesamte Kochfläche, sodass jedes Detail bei der Zubereitung deiner Speisen gut sichtbar ist.

Spülmaschinenfestere Fettfilter: Zuverlässige und schnelle Reinigung
Der praktische, zuverlässige Fettfilter sorgt für eine frische Kochumgebung und stellt sicher, dass deine Dunstabzugshaube optimal funktionieren kann. Er lässt sich einfach in der Spülmaschine oder von Hand reinigen.

- Flachschirmhaube, Breite 60 cm
- Frontblende in Edelstahl montiert und gegen Möbelfront auswechselbar
- Leistungswerte im Umluftbetrieb (Max/Min): 215 / 105 m³/h
- Bedienung über Drucktasten
- 3; Micro switch
- LED-Beleuchtung: (Anzahl der Lampen: 2, Gesamte Beleuchtungsleistung: 8 Watt)
- Farbtemperatur: 3000 K
- Anschlusswert: 90 W + 8 W, Anschluss an 220-240 V~
- Anzahl der Motoren: 1
- Motorleistung: 90 W
- 2 Metall-Fettfilter
- Kohleaktivfilter ECFB03ST, PNC 902 986 574, Anzahl 2, als Sonderzubehör erhältlich
- Abluft- und Umluftbetrieb
- Geräuschwerte im Abluftbetrieb (Max./Min.): / dB (A) re 1 pW
- Abluftschlauch: KPIPE150, 942 492 724 als Sonderzubehör erhältlich

AEG

Dunstabzugshaube

DPS362AS

Technische Daten
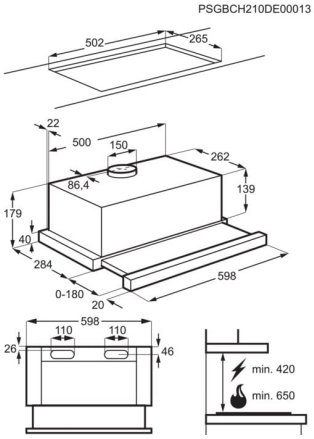
PNC	942 022 703
EAN-Nummer	7332543972371
EPREL Registrierungscode	1277037
Jährlicher Energieverbrauch (kWh/Jahr)	51.6
Energieeffizienzklasse	C (Spektrum A+++ bis D)
Fluiddynamische Effizienzklasse	D
Fluiddynamische Effizienz	14
Beleuchtungseffizienzklasse	E
Beleuchtungseffizienz (lx/W)	10
Klasse für Fettabscheidegrad	D
Fettabscheidegrad (%)	65.1
Gerätebreite (mm)	598
Gerätetiefe (mm)	309
Abluftstutzen (mm)	150
Farbe	Grau
Kohleaktivfilter Bestellnummer	902 986 574
Volt	220-240
Kohleaktivfilter	ECFB03ST
Luftstrom bei max. Leistung im Abluftbetrieb in m³/h	330
Luftstrom bei min. Leistung im Abluftbetrieb in m³/h	150
Geräuschpegel bei max. Leistung im Abluftbetrieb in dB(A)	64
Geräuschpegel bei min. Leistung im Abluftbetrieb in dB(A)	45
Luftstrom bei max. Leistung im Umluftbetrieb in m³/h	215
Luftstrom bei min. Leistung im Umluftbetrieb in m³/h	105
Geräuschpegel bei max. Leistung im Umluftbetrieb in dB(A)	71
Geräuschpegel bei min. Leistung im Umluftbetrieb in dB(A)	58
Leistungsaufnahme im Aus-Zustand (W)	0.01
Farbtemperatur in K	3000
Fernbedienung	nein
Mindestabstand Elektro(cm)	42
Mindestabstand Gas (cm)	65
Bruttogewicht (kg)	7.9
Nettogewicht (kg)	6.9
Verpackung, Höhe (mm)	350
Verpackung, Breite (mm)	640
Verpackung, Tiefe (mm)	215
Verpackungsgewicht Wellpappe in g	1000
Verpackungsgewicht Papier/Karton in g	0
Verpackungsgewicht Holz in g	0