MW 39 WSL

Grill-Mikrowelle (freistehend)

Bauknecht
Für mich und mein Zuhause

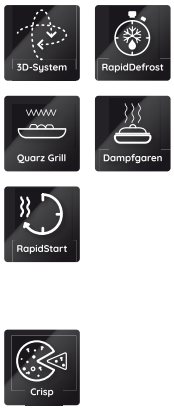

TOP 4
- Crisp-Funktion – knusprige Gerichte in Rekordzeit
- 5 Leistungsstufen
- Dampfgarfunktion
- RapidDefrost Auftaufunktion

WEISS-SILBER

MW 39 WSL
EAN 40 11577 76722 3

BAUART
- Türanschlag links

AUSSTATTUNG
- 3D-System – für gleichmäßige Ergebnisse
- Intelligente Benutzerführung durch TouchControl
- 5 Leistungsstufen
- 13 l Garraum, lackiert
- 24-Stunden LED-Tageszeitanzeige
- Kindersicherung

BETRIEBSARTEN
- **Crisp-Funktion** – knusprige Gerichte in Rekordzeit
- Mikrowelle 700 Watt
- Quarz-Grill 700 Watt
- Dampfgarfunktion
- Kombination Grill und Mikrowelle
- RapidDefrost Auftaufunktion
- Schnellstart-Funktion (Rapid-Start)

ZUBEHÖR
- 1 Crisp-Platte mit Griff
- 1 Dampfgarbehälter
- Grillrost

TECHNISCHE DATEN
- Länge des Anschlusskabels 90 cm
- Garraum-Innenabmessungen (HxBxT): 170x290x290 mm
- Außenmaße (HxBxT): 36x39,2x35,3 cm

WPRO-ZUBEHÖR (OPTIONAL)
- Mikrowellen-Set
  DFL200, EAN 8015250447859
- Mikrowellen-Abdeckhaube
  PLL003, EAN 8015250441420
- Dampfgarbehälter für die Mikrowelle (quadratisch)
  STM008, EAN 8015250310535
- Dampfgarbehälter für die Mikrowelle (oval, 2,5 l)
  STM007, EAN 8015250042702
- Kunststoffmesser für antihaftbeschichtetes Kochgeschirr
  CUT001, EAN 8015250036398

SPEZIFISCHES ZUBEHÖR (OPTIONAL)
- Crisp-Backform groß (Ø26cm)
  AVM280, EAN 8015250040234
- Crisp-Backform klein (Ø19cm)
  AVM190, EAN 8015250040227
- Kunststoffmesser für antihaftbeschichtetes Kochgeschirr
  CUT001, EAN 8015250036398
- Dampfgarbehälter für die Mikrowelle (quadratisch)
  STM008, EAN 8015250310535

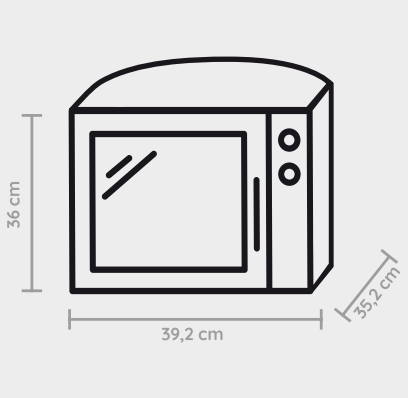

Technische Daten entnehmen Sie bitte dem EU-Produktdatenblatt, oder fordern Sie diese unter https://docs.bauknecht.eu/ an · Liefermöglichkeiten, Änderungen und Irrtümer vorbehalten · Nutzung/Veröffentlichung von Bildern/Texten, auch in anderen Medien, ganz oder teilweise, nur mit Genehmigung des Herausgebers · Stand 07.12.2022