GI643D90X

gorenje Life Simplified

G400 Teilintegrierbarer Geschirrspüler, 60 cm

- FlexUse
- 15 Min SpeedWash
- AutoProgramme
- ConstaDrive Motor
- Total AquaStop
- Selbstreinigender Filter
- GlasProgramm
- Warmwasserans chluss
- Verstellbare Körbe
- EcoProgramm
- 16 Maßgedecke
- Oberer Sprüharm
- Energieklasse D
- Reinigungsmittel spender
- Startverzögerung
- Besteckschublad e
- Einfache Bedienung

Basisinformationen

Geräteart:	**Geschirrspüler**	Energieeffizienzklasse:	**D**
Luftschallemissionsklasse:	**C**	Farbe:	**Edelstahl**
Farbe des Zubehörs:	**Turquoise**	Material Sprüharm:	**Kunststoff**

Effizienz

Reinigungswirkungs-Klasse:	**A**	Trocknungswirkung:	**A**
Motor:	**Einphasen-Asynchronmotor**	Wasserverbrauch im eco Programm:	**11 l**
Maximale Temperatur Wasserzufluss:	**60 °C**	Energieverbrauch im eco Programm:	**0.87 kWh**
Energieeffizienzklasse pro 100 Zyklen:	**87 kWh**	Verbrauch im Standby-Modus:	**0.49 W**
Startverzögerung (W):	**1**		

Steuerung

Steuerung über WLAN möglich:	**Nein**	Steuerung:	**TouchControl**
Anzeige des Spülendes:	**Akustisch und optisch**	Startzeitvorwahl:	**Startzeitvorwahl bis zu 24 h**
3 in 1 Funktion:	**Ja**		

Programme

Programme:	**1h Programm, Kristallgläser, Hygiene-Programm, ECO-Sparprogramm, Automatikprogramme, Intensiv-Programm**	Lieblngsprogramm festlegen:	**Memory-Funktion**
Spültemperatur (°C):	**40/55/60/65/70**	Programmdauer im eco-Programm:	**221 min**

Eigenschaften

Anzahl der Gedecke:	**16 stk.**	Oberkorb System:	**Höhenverstellbarer Oberkorb**
Schiebetür:	**Nein**	Innenbeleuchtung:	**Nein**
Status-LED-Beleuchtung:	**Nein**	Zusätzliche Möglichkeiten:	**Selbstreinigungsprogramm, TotalDry, automatische Türöffnung, Option/Funktion Speedwash**
IonTech:	**Nein**	AutoDose:	**Nein**

Ausstattung

Anzahl Geschirrkörbe:	**3**	Oberkorb:	**2 Glashalter, Messerhalter, Gläserhalterung, Feste Stiftreihen, Foldable/dividable left CupHolder, Umklappbare Weinglashalterung (links), Breiter Gitterboden**
Unterkorb:	**Breiter Gitterboden, Faltbare / teilbare hintere Stiftreihe**	Besteckschublade:	**Dividable and removable**
Unterkorb:	**Ja**		

Sicherheit

Überlaufschutz:	**Vollständig**	Fehlerdiagnosesystem:	**Ja**
Material des Bottichs:	**Edelstahl im Innenraum**		

Technische Daten/Maße
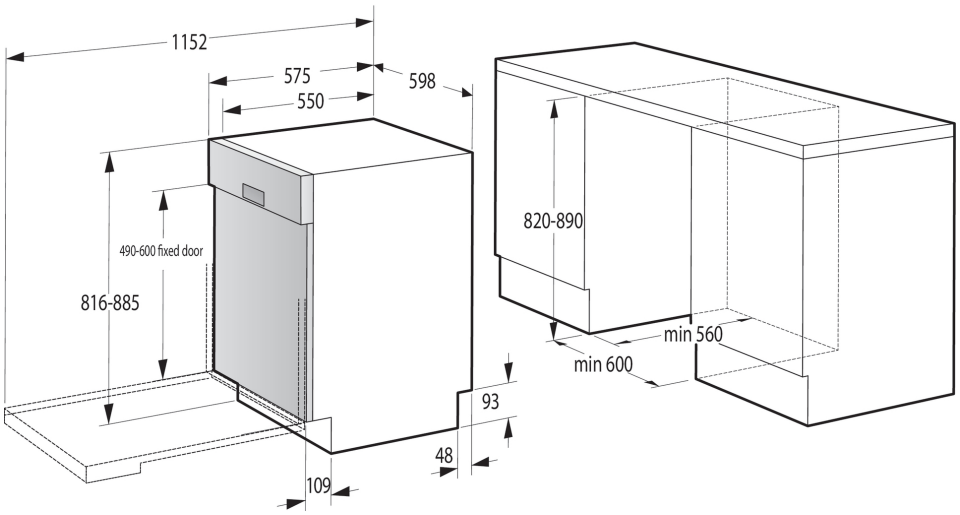
Geräuscheniveau (max.) dB(A):	**45**	Sockelhöhe verstellbar:	**70 mm**
Breite:	**598 mm**	Höhe:	**815 mm**
Tiefe:	**575 mm**	Breite des verpackten Produkts:	**656 mm**
Höhe des verpackten Produkts:	**889 mm**	Tiefe des verpackten Produkts:	**682 mm**
Bruttogewicht:	**38 kg**	Nettogewicht:	**32.5 kg**
Spannung:	**220-240 V**	Artikel-Nr.:	**20011938**
EAN-Nr.:	**3838782723193**	EPREL number:	**2154649**