Serie 8, Dampfgarer, 60 x 45 cm, Schwarz
CDG914XB1

Der Dampfgarer mit digitalem Bedienring und TFT-Touchdisplay: Speisen werden besonders schonend gegart, Aroma und Vitamine bleiben erhalten. Zusätzlich kann Home Connect bei der Bedienung über die App genutzt werden.

- **Der digitale Bedienring**: die einfache und innovative Art, deinen Backofen zu bedienen.
- **TFT-Touchdisplay**: digitaler Bedienring und TFT-Touchdisplay – das innovative Duo für einfachste Bedienung.
- **Dampfgaren für eine sanfte und gesunde Zubereitung von Speisen.**
- **Dampfgaren mit Sous Vide: für eine schonende, gesunde Zubereitung, bei der die Speisen durchgehend feucht bleiben.**
- **Backofenassistent mit Sprachsteuerung: ganz einfach das richtige Programm wählen**

Integriertes Zubehör

gelocht, 1 x Dampfbehälter, ungelocht, Größe L, 1 x Schwamm

Sonderzubehör

HEZ617000	Pizzaform, emailliert
HEZ660050	Verblendleiste für Sockel
HEZ660060	Fachbodenverblendung
HEZ6BMA00	Zwischenbodenset
HEZ915003	Glasbräter 5,4 l

Technische Daten

Steckerart:	Schuko-/Gardy.m.Erdung
Frequenz:	50; 60 Hz
Spannung:	220-240 V
Absicherung:	10 A
Anschlusswert:	1750 W
EAN-Nummer:	4242005325900
Länge Anschlusskabel:	150.0 cm
Nettogewicht:	21.9 kg
Material der Tür:	Glas
Material der Blende:	Glas
Abmessungen des verpackten Gerätes:	520 x 650 x 710 mm
Abmessungen des Gerätes:	455 x 594 x 548 mm
Min. Nischenmaße für Installation (H x B x T):	450-455 x 560-568 x 550 mm
Bauform:	Einbau
Integriertes Zubehör:	1 x Dampfbehälter, gelocht, Größe L, 1 x Dampfbehälter, ungelocht, Größe L, 1 x Schwamm

4 242005 325900

Serie 8, Dampfgarer, 60 x 45 cm, Schwarz
CDG914XB1

Der Dampfgarer mit digitalem Bedienring und TFT-Touchdisplay: Speisen werden besonders schonend gegart, Aroma und Vitamine bleiben erhalten. Zusätzlich kann Home Connect bei der Bedienung über die App genutzt werden.

Backofentyp und Heizart

- Kompaktdampfgarer mit 5 Beheizungsarten: Dampfgaren, Regenerieren, Gären mit Dampf, Auftauen, Sous-vide-Garen
- Temperaturregelung von 30 °C - 100 °C
- Garraumvolumen: 38 l

Zubehörträger / Auszugssystem:

- Einschubebenen: 3

Design

- TouchControl-Bedienung
- Digitaler Bedienring
- Garraum: Edelstahl

Reinigung

- Vollglas-Innentür

Komfort

- Backofenassistent mit Sprachsteuerung (über Amazon Alexa)
- TFT Touchdisplay
- Elektronik-Uhr
- Optische Aufheizkontrolle
- Temperaturvorschlag Ist-Temperaturkontrolle
- Klapptür, Backofentür mit Soft Close, Soft Open
- Bosch Assist: Mit den Automatikprogrammen gelingt die Zubereitung immer. Einfach Gericht auswählen und Gewicht einstellen.
- Backofenbeleuchtung abschaltbar, LED-Innenbeleuchtung
- Leeranzeige Wassertank
- Interne Dampferzeugung
- Kühlgebläse
- Home Connect

Zubehör

- 1 x Dampfbehälter, gelocht, Größe L, 1 x Dampfbehälter, ungelocht, Größe L, 1 x Schwamm

Umwelt und Sicherheit

- Geringe Türtemperatur
- Kindersicherung
- Sicherheitsabschaltung Starttaste Türkontaktschalter

Technische Info

- Länge des Anschlusskabels: 150 cm
- Nennspannung: 220 - 240 V
- Gesamtanschlusswert Elektro: 1.75 kW

Maße

- Gerätemaße (HxBxT): 455 x 594 x 548mm
- Nischenmaße (HxBxT): 455 mm x 560 mm x 550 mm
- „Maße und Einbauhinweise zu diesem Gerät gemäß technischer Zeichnung beachten“

Serie 8, Dampfgarer, 60 x 45 cm, Schwarz
CDG914XB1

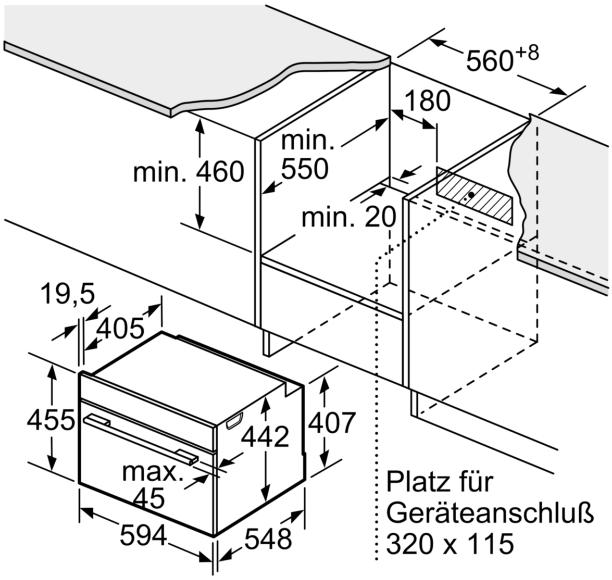

Maße in mm

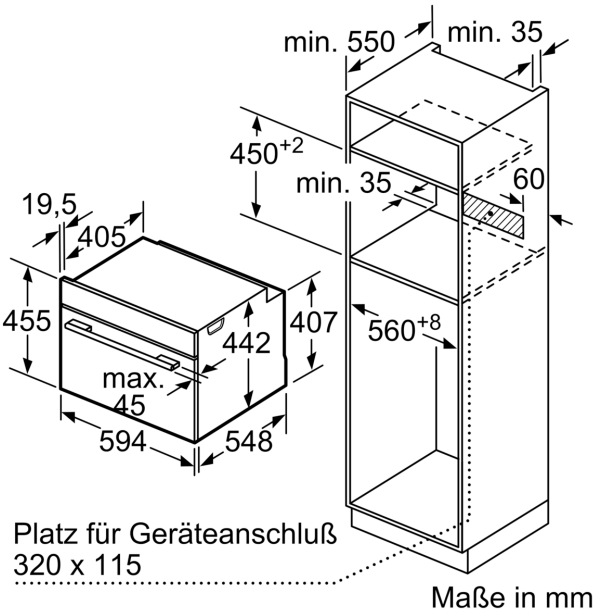

Maße in mm

Einbau mit einem Kochfeld.

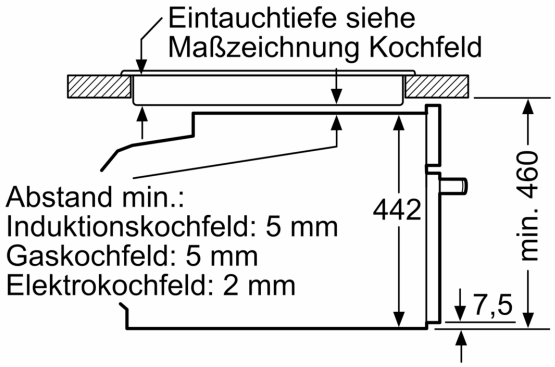

Maße in mm

Wird das Kompaktgerät unter einem Kochfeld eingebaut, muss folgende Arbeitsplatten-stärke (ggf. inkl. Unterkonstruktion) beachtet werden.

Kochfeld-Typ	**min. Arbeitsplattenstärke**	
	aufgesetzt	flächenbündig
Induktionskochfeld	42 mm	43 mm
Vollflächen-Induktionskochfeld	52 mm	53 mm
Gaskochfeld	32 mm	43 mm
Elektrokochfeld	32 mm	35 mm