Serie 4, Kühl-Gefrierkombination mehrtürig, Glasfront, 189.5 x 85.5 cm, Grau
KMC85LEEA

Die No Frost French Door Kühl-Gefrierkombination mit VitaFresh XXL<0°C> und XL Gefrierteil. Auf Wiedersehen zu Abtau-Kopfschmerzen und hallo in der XXL-Welt der Frische.

- **VitaFresh**: hält Lebensmittel in luft- und temperaturkontrollierten Schubladen bei nahe 0 °C länger frisch.
- **XXL-Fassungsvermögen**: mehr Platz für Lebensmittel, wenn du ihn brauchst.
- **LED-Beleuchtung**: So hast du deine Lebensmittel immer perfekt im Blick.
- **Mit der flexiblen Temperaturregelung kannst du Kühl- und Gefrierschrank getrennt voneinander einstellen.**
- **Ablagen aus Sicherheitsglas: Sichere Aufbewahrung deiner Lebensmittel dank besonders stabiler, bruchsicherer Glasablagen.**

Technische Daten

Energieeffizienzklasse: ..... E
Durchschnittlicher Energieverbrauch in Kilowattstunden pro Jahr (kWh/a): ..... 322 kWh/annum
Volumen der Tiefkühlfächer: ..... 223 l
Summe der Volumen der Kaltlagerfächer (EU 2017/1369): ..... 324 l
Geräuschwert: ..... 38 dB(A) re 1 pW
Geräusch-Effizienzklasse: C
Bauform: ..... Freistehend
Dekorrahmen/ - platte: ..... Möglich mit Zubehör
Höhe: ..... 1895 mm
Gerätebreite: ..... 855 mm
Gerätetiefe: ..... 668 mm
Nettogewicht: ..... 115.3 kg
Absicherung: ..... 10 A
Türanschlag: ..... Links und rechts
Spannung: ..... 200-240 V
Frequenz: ..... 50-60 Hz
Länge Anschlusskabel: ..... 240.0 cm
Anzahl Verdichter: 1
Anzahl unabhängiger Kühlkreisläufe: 1
Innenlüfter: ..... Ja
Scharniere wechselbar: ..... Nein
Flaschenregale: ..... Nein
Frostfree System: ..... Kühlschrank und Gefriergerät
Gerätetyp: ..... Freistehend

4 242005 441907

Serie 4, Kühl-Gefrierkombination mehrtürig, Glasfront, 189.5 x 85.5 cm, Grau
KMC85LEEA

Die No Frost French Door Kühl-Gefrierkombination mit VitaFresh XXL<0°C> und XL Gefrierteil. Auf Wiedersehen zu Abtau-Kopfschmerzen und hallo in der XXL-Welt der Frische.

- NoFrost, Kühl-/ Gefrierkombination French Door
- Türen Metallic grey

Leistung und Verbrauch

- Energieeffizienzklasse: E
- Energieverbrauch / Jahr: 322 kWh/a
- Geräuscheffizienzklasse / Geräusch-Wert: C / 38 dB
- Nutzinhalt gesamt: 547 l

Design

- Horizontal integrierter Griff
- LED Beleuchtung

Komfort und Sicherheit

- NoFrost - nie wieder abtauen!
- Super-Taste: SuperKühlen
- Super-Gefrieren
- TouchControl - Elektronische Temperaturregelung, exakt digital ablesbar
- Getrennte Temperaturregelung für Kühl- und Gefrierraum
- Optische Warnanzeige Tür offen

Kühlteil

- Nutzinhalt Kühlfächer: 324 l
- Multi Airflow-System für optimale und gleichmäßige Kälteverteilung
- 2 durchgehender Türabsteller

Frischhaltesystem

- 1 VitaFresh 0 °C Schublade - Fisch und Fleisch bleiben länger frisch, 1 VitaFresh XXL Schublade mit Feuchtigkeitsregulierung - hält Obst und Gemüse vitaminreich und länger frisch

Gefrierteil

- Nutzinhalt Tiefkühlfächer: 223 l
- Gefriervermögen in 24 Std.: 15 kg
- 8 transparente Gefriergut-Schubladen

Technische Informationen

- Gerät auf 4 Rollen, justierbar
- Klimaklasse: SN-T
- 200 - 240 V
- Länge des Anschlusskabel: 240 cm

Maße

- Gerätemaße (H x B x T): 189.5 cm x 85.5 cm x 66.8 cm

Länderspezifische Optionen

- Auf Basis der Ergebnisse der Normprüfung über 24 Std. Tatsächlicher Verbrauch abhängig von Nutzung/Standort des Geräts.

Serie 4, Kühl-Gefrierkombination mehrtürig, Glasfront, 189.5 x 85.5 cm, Grau
KMC85LEEA

Maße in mm

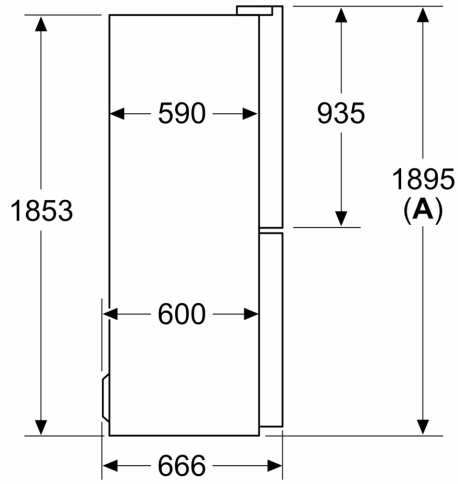

A: Front ist von 1895–1910 mm, bei voll ausgezogenen vorderen Nivellierfüßen, verstellbar

Maße in mm

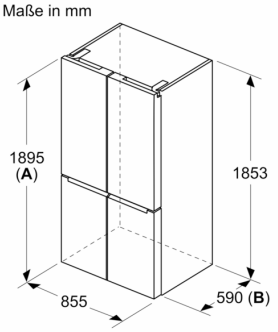

A: Front ist von 1895–1910 mm, bei voll ausgezogenen vorderen Nivellierfüßen, verstellbar

B: 10 mm für feste Abstandshalter auf der Rückseite hinzufügen

Maße in mm

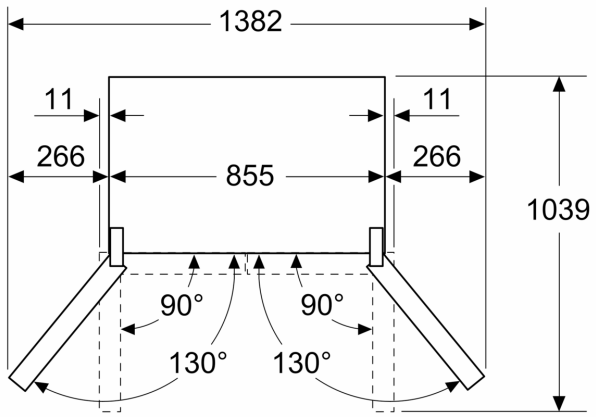

Maße in mm

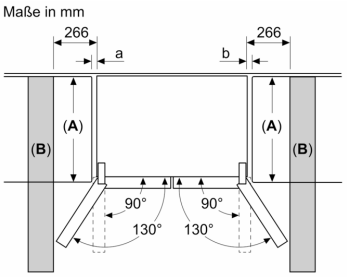

A	a	b
≤ 600	20	20
600 < A ≤ 650	36	36
650 < A ≤ 700	78	78
> 700	266	266

A: Möbel- oder Arbeitsplattentiefe

B: Wand
Schubladen ausziehbar und herausnehmbar bei 90° geöffneter Tür