Serie 8, Einbau-Backofen, 60 x 60 cm, Schwarz
HBG934BB1

A+

Der Einbaubackofen mit digitalem Bedienring und TFT-Touchdisplay, Bosch Assist, Air Fry und Bratenthermometer. Zusätzlich kann Home Connect bei der Bedienung über die App genutzt werden.

- **Der digitale Bedienring**: die einfache und innovative Art, deinen Backofen zu bedienen.
- **TFT-Touchdisplay**: digitaler Bedienring und TFT-Touchdisplay – das innovative Duo für einfachste Bedienung.
- **Heißluft sanft**: spart Energie beim Backen und Braten.
- **Air Fry**: für perfekt gesünder frittierte Lebensmittel.
- **Backofenassistent mit Sprachsteuerung**: ganz einfach das richtige Programm wählen

Technische Daten

Bauform: ..... Einbau
Integriertes Reinigungssystem: ..... Eco Clean-Programm, Hydrolytisch
Min. Nischenmaße für Installation (H x B x T): ... 585-595 x 560-568 x 550 mm
Abmessungen des Gerätes: ..... 595 x 594 x 548 mm
Abmessungen des verpackten Gerätes: ..... 670 x 670 x 680 mm
Material der Blende: ..... Glas
Material der Tür: ..... Glas
Nettogewicht: ..... 39.3 kg
Nettovolumen - Backrohr 1: ..... 71 l
Beheizungsarten: ..Auftauen, Luftfrittieren, Großflächengrill, Heißluft sanft, Heißluft, Kleinflächengrill, Ober-/Unterhitze, Ober-/Unterhitze sanft, Pizzastufe, Sanftgaren, Unterhitze, Umluftgrill, Vorwärmen, Warmhalten
Backofenregelung: ..... elektronisch
Anzahl eingebauter Leuchten: 1
Länge Anschlusskabel: ..... 120.0 cm
EAN-Nummer: 4242005326785
Anzahl der Innenräume: 1
Energieeffizienzklasse: ..... A+
Energieverbrauch pro Ober-/Unterhitze Zyklus: ..... 0.87 kWh/Zyklus
Energieverbrauch pro Heißluft-Zyklus: ..... 0.69 kWh/Zyklus
Energieeffizienzindex: ..... 81.2 %
Anschlusswert: ..... 3600 W
Absicherung: ..... 16 A
Spannung: ..... 220-240 V
Frequenz: ..... 50; 60 Hz
Steckerart: ..... Schuko-/Gardy mit Erdung
Integriertes Zubehör: ..... 1 x Backblech emailliert, 1 x Kombirost, 1 x Universalpfanne

Zubehör

1 x Backblech emailliert, 1 x Kombirost, 1 x Universalpfanne

Sonderzubehör

HEZ327000 Backstein, HEZ32WA00 Kabelloser Speisenthermometer, HEZ531010 Backblech, Keramik antihaft beschichtet, HEZ532010 Universalpfanne, Keramik antihaft, HEZ538000 1-fach Teleskopauszug, ebenenunabhängig, HEZ617000 Pizzaform, emailliert, HEZ629070 Air Fry & Grillblech, HEZ631070 Backblech, emailliert, HEZ632070 Universalpfanne, emailliert, HEZ633001 Deckel für Profipfanne, emailliert, HEZ633070 Profi-Pfanne, emailliert, HEZ633073 Profi-Pfanne, emailliert, HEZ634000 Back- und Bratrost (Standard), HEZ638000 Teleskopüberauszug, ebenenunabhängig, HEZ660060 Fachbodenverblendung, HEZ664000 Back- und Bratrost (Dampf), HEZ6BMA00 Zwischenbodenset, HEZ915003 Glasbräter 5,4 l, HEZG0AS00 Anschlusskabel 3m

4 242005 326785

Serie 8, Einbau-Backofen, 60 x 60 cm, Schwarz
HBG934BB1

Der Einbaubackofen mit digitalem Bedienring und TFT-Touchdisplay, Bosch Assist, Air Fry und Bratenthermometer. Zusätzlich kann Home Connect bei der Bedienung über die App genutzt werden.

Backofentyp und Heizart

- Backofen mit 14 Beheizungsarten: 3D Heißluft, Ober-/Unterhitze, Umluftgrill, Großflächengrill, Kleinflächengrill, Pizzastufe, Unterhitze, Sanftgaren, Auftauen, Vorwärmen, Warmhalten, Heißluft sanft, Ober-/Unterhitze sanft, Air Fry
- Temperaturregelung von 30 °C - 300 °C
- Garraumvolumen: 71 l

Zubehörträger / Auszugssystem:

- Einschubebenen: 5
- 1-fach Teleskopauszug, ebenenunabhängig, mit Stopp-Funktion, Vollauszug

Design

- TouchControl-Bedienung
- Digitaler Bedienring
- Garraum: Email anthrazit

Reinigung

- Eco Clean Direct : Rückwand
- Reinigungsunterstützung (Programm) Reinigungshilfe
- Vollglas-Innentür

Komfort

- Backofenassistent mit Sprachsteuerung (über Amazon Alexa)
- TFT Touchdisplay
- Elektronik-Uhr
- Optische Aufheizkontrolle
- Temperaturvorschlag Ist-Temperaturkontrolle Bratenthermometer
- Klapptür, Backofentür mit Soft Close, Soft Open
- Bosch Assist: Mit den Automatikprogrammen gelingt die Zubereitung immer. Einfach Gericht auswählen und Gewicht einstellen.
- Bratenthermometer
- Schnellaufheizung
- Backofenbeleuchtung abschaltbar, Halogen-Innenbeleuchtung
- Kühlgebläse
- Home Connect

Zubehör

- 1 x Backblech emailliert, 1 x Kombirost, 1 x Universalpfanne

Umwelt und Sicherheit

- Geringe Türtemperatur
- 3-fache Türverglasung
- Kindersicherung
- Sicherheitsabschaltung Restwärmeanzeige Starttaste Türkontaktschalter

Technische Info

- Länge des Anschlusskabels: 120 cm
- Nennspannung: 220 - 240 V
- Gesamtanschlusswert Elektro: 3.6 kW
- Energieeffizienzklasse (gem. EU Nr. 65/2014): A+(auf einer Energieeffizienzklassen-Skala von A+++ bis D)
- Energieverbrauch pro Zyklus im konventionellen Modus:0.87 kWh
- Energieverbrauch pro Zyklus im Umluft-Modus:0.69 kWh
- Zahl der Garräume: 1 Wärmequelle: elektrisch Innenraumvolumen:71 l

Maße

- Gerätemaße (HxBxT): 595 x 594 x 548mm
- Nischenmaße (HxBxT): 595 mm x 560 mm x 550 mm
- „Maße und Einbauhinweise zu diesem Gerät gemäß technischer Zeichnung beachten“

Serie 8, Einbau-Backofen, 60 x 60 cm, Schwarz
HBG934BB1

Einbau von zwei Geräten übereinander

Luftaustausch

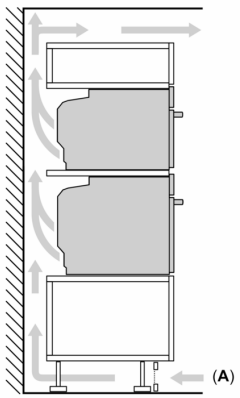

A: Lufteintritt ≥ 200 cm²

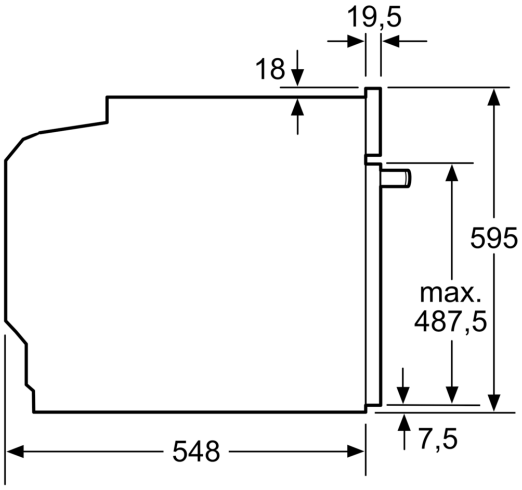

Maße in mm

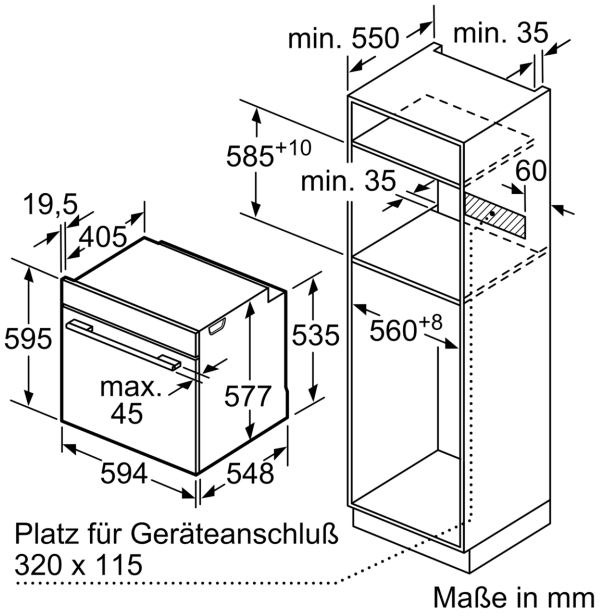

Maße in mm

Wird das Gerät unter einem Kochfeld eingebaut, muss folgende Arbeitsplattenstärke (ggf. inkl. Unterkonstruktion) beachtet werden.

Kochfeld-Typ	**min. Arbeitsplattenstärke**	
	aufgesetzt	flächenbündig
Induktionskochfeld	37 mm	38 mm
Vollflächen-Induktionskochfeld	47 mm	48 mm
Gaskochfeld	30 mm	38 mm
Elektrokochfeld	27 mm	30 mm

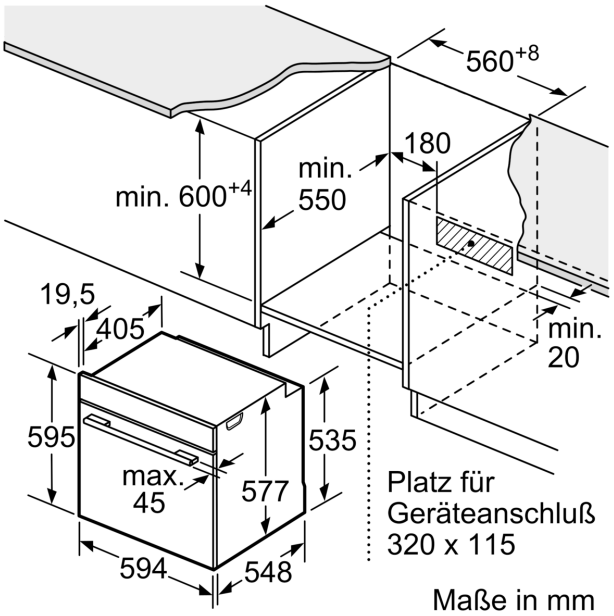
560+8
180
min. 600+4
min. 550
19,5
405
min. 20
595
535
max. 45
577
Platz für Geräteanschluß 320 x 115
594
548
Maße in mm