Serie 6, Einbau-Kühlschrank mit Gefrierfach, 177.5 x 56 cm, Flachscharnier mit Softeinzug KIL82SDD0

Der geräumige Einbaukühlschrank mit extragroßem **** Gefrierfach, VitaFresh XXL <0°C>-System, Alarmfunktion und sanft schließender Tür für optimale Lagerung.

- **VitaFresh XXL <0 °C>**: hält Lebensmittel in extra großen, luft- und temperaturkontrollierten Schubladen länger frisch.
- **Mit der flexiblen Temperaturregelung kannst du Kühl- und Gefrierschrank getrennt voneinander einstellen.**
- **Flex Shelf: bei Bedarf mehr Platz durch ein- und ausklappbare Ablagenebene.**
- **Hochstabile Türeinsätze: extrahoch und flexibel. Für mehr Platz und Stabilität.**
- **LED-Beleuchtung: So hast du deine Lebensmittel immer perfekt im Blick.**

Technische Daten

Energieeffizienzklasse: ..... D
Durchschnittlicher Energieverbrauch in Kilowattstunden pro Jahr (kWh/a): ..... 142 kWh/annum
Volumen der Tiefkühlfächer: ..... 34 l
Volumen der Kaltlagerfächer: ..... 246 l
Geräuschwert: ..... 34 dB(A) re 1 pW
Geräusch-Effizienzklasse: ..... B
Bauform: ..... Einbau
Dekorrahmen/ - platte: ..... Möglich mit Zubehör
Höhe: ..... 1772 mm
Gerätebreite: ..... 558 mm
Gerätetiefe: ..... 548 mm
Min. Nischenmaße für Installation (H x B x T): ..... 1775.0 x 560 x 550 mm
Nettogewicht: ..... 58.2 kg
Absicherung: ..... 10 A
Türanschlag: ..... Rechts wechselbar
Spannung: ..... 220-240 V
Frequenz: ..... 50 Hz
Länge Anschlusskabel: ..... 230.0 cm
Anzahl Verdichter: 1
Anzahl unabhängiger Kühlkreisläufe: 1
Innenlüfter: ..... Ja
Scharniere wechselbar: ..... Ja
Anzahl verstellbarer Ablagen-Kühlteil (Stck): 3
Flaschenregale: ..... Ja
EAN-Nummer: 4242005387786
Marke: ..... Bosch
Internationale Bestellbezeichnung: KIL82SDD0
Produktkategorie: ..... Kühlschrank
Frostfree System: ..... Nein
Gerätetyp: ..... Vollintegriert
Integriertes Zubehör: ..... 3 x Eierablage, 1 x Eiswürfelschale, 1 x Schwerlastsatz

Zubehör

3 x Eierablage, 1 x Eiswürfelschale, 1 x Schwerlastsatz

Sonderzubehör

KSZGGM00 Butterdose

4 242005 387786

Serie 6, Einbau-Kühlschrank mit Gefrierfach, 177.5 x 56 cm, Flachscharnier mit Softeinzug KIL82SDD0

Der geräumige Einbaukühlschrank mit extragroßem **** Gefrierfach, VitaFresh XXL <0°C>-System, Alarmfunktion und sanft schließender Tür für optimale Lagerung.

Leistung und Verbrauch
- Energieeffizienzklasse: D
- Nutzinhalt gesamt: 280 l
- Energieverbrauch / Jahr: 142 kWh/a
- SuperGefrieren: ja
- Geräuscheffizienzklasse / Geräusch-Wert: B / 34 dB

Design
- LED Beleuchtung

Komfort und Sicherheit
- Elektronische Temperaturregelung über LED ablesbar
- 1 Kompressor /1 Kältekreislauf
- Super-Taste: SuperKühlen
- Optisches und akustisches Warnsystem bei geöffneter Tür

Kühlteil
- Nutzinhalt Kühlfächer: 246 l
- 6 Abstellflächen aus Sicherheitsglas, davon 3 höhenverstellbar
- Spezial-Flaschenrost, glanzverchromt
- 2 Flaschenabsteller, 2 Türabsteller
- Abtau-Automatik

Frischhaltesystem
- 1 VitaFresh XXL Schublade mit Feuchtigkeitsregulierung - hält Obst und Gemüse vitaminreich und länger frisch
- MultiBox: transparente Schublade mit Wellenboden, ideal zur Lagerung von Obst und Gemüse 1 VitaFresh <0°C> Schublade - hält Fisch und Fleisch länger frisch

Gefrierteil
- Nutzinhalt Tiefkühlfächer: 34 l
- Gefriervermögen in 24 Std.: 2.5 kg
- 1 Gefrierfach mit Klappe
- Lagerzeit bei Störung : 18 h
- Manuelles Abtauverfahren im Gefrierteil

Maße
- Gerätemaße (H x B x T): 177.2 cm x 55.8 cm x 54.8 cm
- Nischenmaße (H x B x T): 177.5 cm x 56.0 cm x 55.0 cm

Technische Informationen
- Türanschlag rechts, wechselbar
- Höhenverstellbare Füße vorne, Rollen hinten
- 220 - 240 V
- Klimaklasse: SN-ST
- Länge des Anschlusskabel: 230 cm

Zubehör
- 1 x Schwerlastsatz, 3 x Eierablage, 1 x Eiswürfelschale

Länderspezifische Optionen
- Auf Basis der Ergebnisse der Normprüfung über 24 Std. Tatsächlicher Verbrauch abhängig von Nutzung/Standort des Geräts.

Umwelt und Sicherheit

Montage

Sonderzubehör

Serie 6, Einbau-Kühlschrank mit Gefrierfach, 177.5 x 56 cm, Flachscharnier mit Softeinzug
KIL82SDD0

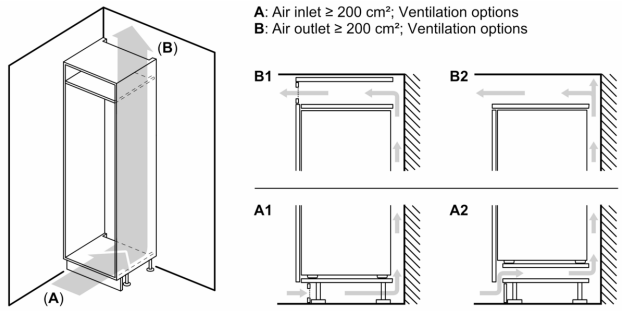

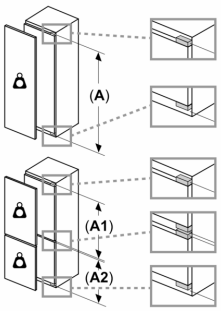

Maximal zulässiges Gewicht der Möbelfronten

Montierte Möbelfronten, die das zulässige Gewicht überschreiten, können zu Beschädigungen und zu Funktionsbeeinträchtigungen der Scharniere führen

Gewicht
A: Gerätetürhöhe inklusive Scharniere in mm

B: Ungedämpftes Scharnier, Möbelfront in kg

C: Gedämpftes Scharnier, Möbelfront in kg

D: Zusätzliche mögliche Last in kg mit Schwerlastsatz

A	B	C	D
1500-1750	22	22	B+5 / C+5
720-1400	19	19	
A1	15	19	
A2	15	19	

Maße in mm

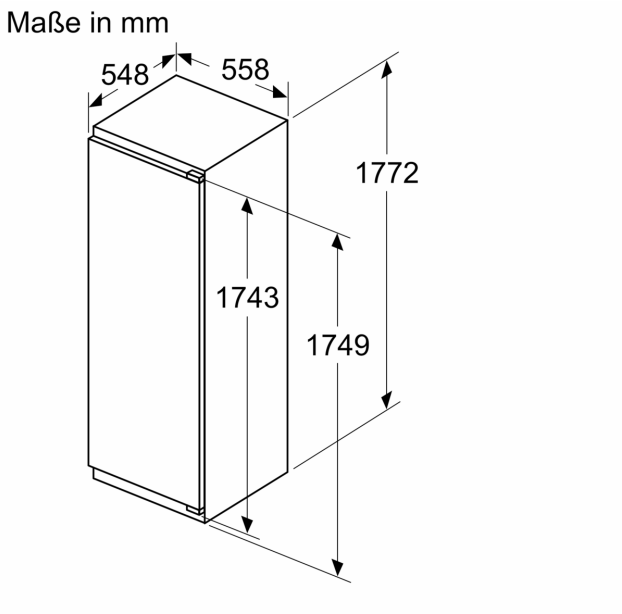

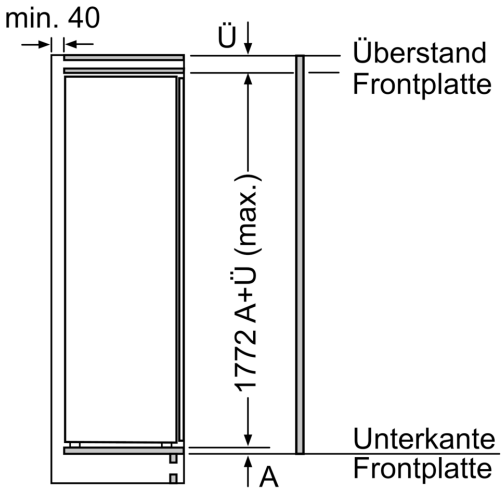

Maße in mm

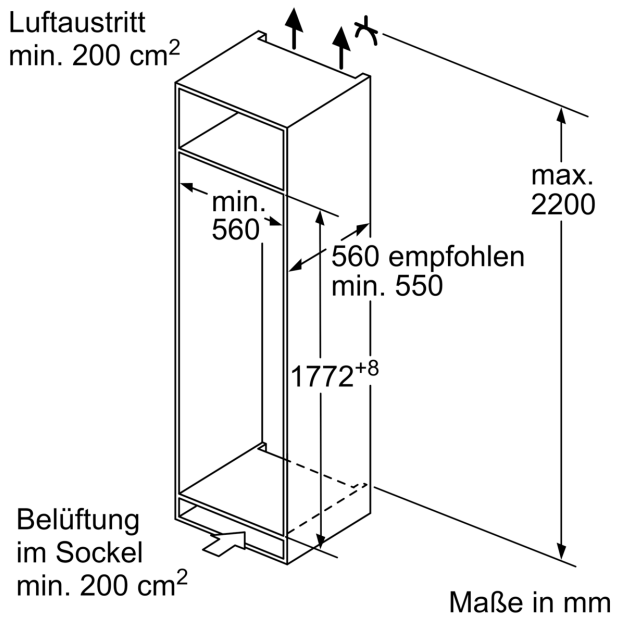

Maße in mm

Maße in mm
Empfehlung Spaltmaße für Flachscharnier

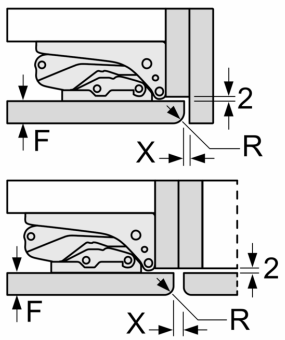

F	R	X
16-19	0-3	2,5
20	0-1	3
	2-3	2,5
21	0-1	3
	2-3	2,5
22	0	4
	1	3,5
	2-3	3

Die in der Tabelle empfohlenen Spaltmasse sind einzuhalten, um eine kollisionsfreie Öffnung der Gerätetüre zu gewährleisten und Beschädigungen am Küchenmöbel zu vermeiden.