GS541C10X

gorenje Life Simplified

G400 Freistehender Geschirrspüler, 45 cm

- 15min SpeedWash
- 15min Schnellwaschgang
- EcoProgramme
- Eco-Programm
- Fast 1h
- GlassProgramme
- Glass Programm
- HalfLoad function
- HotWater Connection
- Warmwasseranschluss
- MultiClack
- MultiClack
- SelfCleaning filter
- Selbstreinigender Filter
- Sliding Detergent Dispenser
- Reinigungsmittelspender
- StartDelay
- Startverzögerung
- Besteckschublade
- dritter Sprüharm

Basisinformationen

Geräteart:	**Geschirrspüler**	Energieeffizienzklasse:	**C**
Luftschallemissionsklasse:	**B**	Farbe:	**Silber**

Effizienz

Reinigungswirkungs-Klasse:	**A**	Trocknungswirkung:	**A**
Motor:	**Einphasen-Asynchronmotor**	Wasserverbrauch im eco Programm:	**8.5 l**
Maximale Temperatur Wasserzufluss:	**60 °C**	Energieverbrauch im eco Programm:	**0.58 kWh**
Energieeffizienzklasse pro 100 Zyklen:	**59 kWh**	Verbrauch im Standby-Modus:	**0.49 W**
Startverzögerung (W):	**1**		

Steuerung

Steuerung:	**Taste**	Anzeige des Spülendes:	**Akustisch und optisch**
Startzeitvorwahl:	**Startzeitvorwahl bis zu 24 h**	3 in 1 Funktion:	**Ja**

Programme

Programme:	**Intensiv-Programm, Gläser-Programm, Automatikprogramme, ECO-Sparprogramm, 1h Programm**	Spültemperatur (°C):	**65/60/55/50/45**
Programmdauer im eco-Programm:	**215 min**		

Eigenschaften

Anzahl der Gedecke:	**10 stk.**	Oberkorb System:	**Klick-Klack-System**
Innenbeleuchtung:	**Nein**	Zusätzliche Möglichkeiten:	**Option/Funktion Speedwash, 1/2 Beladung, TotalDry, automatische Türöffnung**

Ausstattung

Anzahl Geschirrkörbe:	**3**	Oberkorb:	**Griff aus Plastik (Logotyp)**
Unterkorb:	**Griff aus Plastik (Logotyp)**	Besteckschublade:	**Griff aus Plastik (Logotyp)**
Unterkorb:	**Ja**		

Sicherheit

Überlaufschutz:	**Vollständig**	Fehlerdiagnosesystem:	**Ja**
Material des Bottichs:	**Edelstahl im Innenraum**		

Technische Daten/Maße
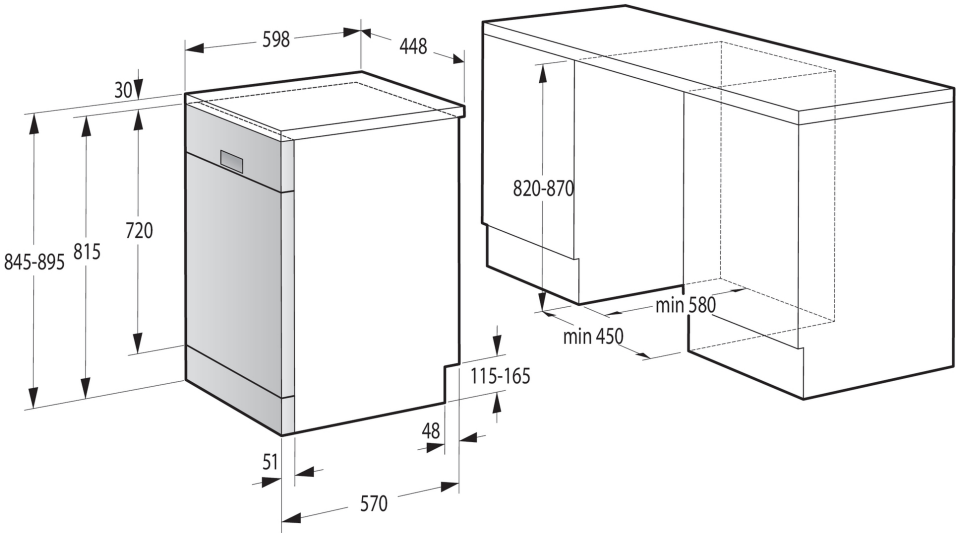
Geräuscheniveau (max.) dB(A):	**44**	Sockelhöhe verstellbar:	**50 mm**
Breite:	**448 mm**	Höhe:	**845 mm**
Tiefe:	**600 mm**	Breite des verpackten Produkts:	**485 mm**
Höhe des verpackten Produkts:	**875 mm**	Tiefe des verpackten Produkts:	**650 mm**
Bruttogewicht:	**45 kg**	Nettogewicht:	**40 kg**
Spannung:	**230 V**	Artikel-Nr.:	**743687**
EAN-Nr.:	**3838782782619**	EPREL number:	**1820486**