AEG

6000 Flex / Autarkes Induktionskochfeld / 60 cm

TO64IM0BXB

AEG Induktionskochfelder der Serie 6000 mit Bridge-Funktion
Die 6000 Flex Induktionskochfelder mit Bridge-Funktion ermöglichen dir ganz einfach die Verwendung von großem Kochgeschirr. Die Bridge-Taste verbindet zwei Kochzonen zu einer großen, so dass auch übergroßes Kochgeschirr optimal erhitzt wird.

Produktvorteile & Ausstattung

DoubleBridge-Funktion: Schaltet bis zu 2 Kochzonen pro Seite zusammen
Die DoubleBridge-Funktion ermöglicht es dir auf zwei Bereichen des Kochfelds zwei Kochzonen zu einer zu verbinden, so dass auch großes und längliches Kochgeschirr optimal erhitzt wird. Für komfortables kochen haben die überbrückten Zonen die gleiche Temperatur- und

DirectTouch-Bedienfeld: Präzises Einstellen jeder Temperaturstufe für jede Kochzone
Das DirectTouch-Bedienfeld bietet für jede Kochzone 14 Temperaturstufen, die präzise und intuitiv per Touchbedienung gewählt werden können.

PowerBoost: Extra schnelles Aufheizen
Überspringe langes Warten einfach per Tasten-Druck. Ob ein großer Topf mit kochendem Wasser oder eine optimal aufgeheizte Grillpfanne, die PowerBoost-Funktion sorgt für einen sofortigen Hitzeschub – so kannst du in kürzester Zeit mit dem Kochen beginnen.

Kochfeld-Timer: Für präzise Kochergebnisse
Der eingebaute Kochfeld-Timer kann auf bis zu einer Stunde eingestellt werden und schaltet das Kochfeld nach Ablauf der Zeit automatisch aus. Für mühelos präzise Ergebnisse.

Perfekter Schutz für deine Kinder dank Kindersicherung
Die Kindersicherung sorgt dafür, dass die Einstellungen des Kochfelds nicht versehentlich geändert werden können, sodass du das Kochfeld sicher verwenden kannst, wenn deine Kinder in der Nähe sind.

- Made in Germany
- Autark-Kochfeld mit oben liegenden Bedienelementen
- Beheizungsart: Induktion
- 4 Induktions-Kochzonen
- 14 Stufen Regulierung der Kochstellen
- UltraFlatrahmen Edelstahl XL
- Direct-Control Kochzonen-Ansteuerung
- Power-Funktion für jede Kochzone
- Pause-Funktion
- Bridge-Funktion – schaltet zwei hintereinanderliegende Kochzonen zusammen
- Elektronische Anzeigen für alle 4 Kochzonen
- 4 elektronische Automatikkochstellen
- Topferkennung
- Öko-Timer
- CountUp-Timer
- Kurzzeitwecker
- OptiHeat Control - 3-stufige Restwärmeanzeige
- OffSound Control
- Kindersicherung
- Verriegelungsfunktion
- Leistungsabhängige Abschaltautomatik
- SlimFit-Design – Geringe Einbautiefe erleichtert die Planung. Kein Einbau eines Schutzbodens erforderlich.
- Glasfarbe: Schwarz

AEG

6000 Flex / Autarkes Induktionskochfeld / 60 cm

TO64IM0BXB

Technische Daten
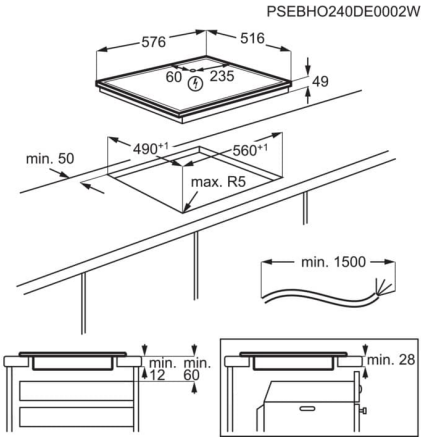
Installation	Autarkes Kochfeld	Volt	220-240/400V2N
Art des Kochfeldes	Induktions-Kochzonen	Product Partner Code	ER
Gerätebreite (cm)	60		
Einbau	aufliegend		
Bedienungsart	Slider Touch		
Anschlusswert (Watt)	7200		
Rahmenart	UltraFlatrahmen Edelstahl XL		
Einbau-Maße	44x560x490		
Anzahl Kochzonen	4		
Farbe	Schwarz		
PNC	949 598 257		
EAN-Nummer	7333394061610		
Gerätebreite (mm)	576		
Gerätetiefe (mm)	516		
Ausschnittmaß Breite (mm)	560		
Ausschnittmaß Tiefe (mm)	490		
Kabellänge (m)	1.5		
Kochzone vorne links, Leistung und Durchmesser	2,3 (3,2) kW / 18x21 cm		
Kochzone hinten links, Leistung und Durchmesser	2,3 (3,2) kW / 18x21 cm		
Kochzone vorne rechts, Leistung und Durchmesser	2,3 (3,2) kW / 18x21 cm		
Kochzone hinten rechts, Leistung und Durchmesser	2,3 (3,2) kW / 18x21 cm