5000 SurroundCook® / Einbaubackofen / WLAN-fähig / Pyrolytische Selbstreinigung / Schwarz

TU5PB41FSB

AEG SurroundCook® Backöfen der Serie 5000
SurroundCook® Backöfen der Serie 5000 bieten dir perfekte Garergebnisse - auf dem gesamten Blech und auf jeder Ebene. Das fortschrittliche Heißluftsystem mit Ringheizkörper verteilt die Hitze gleichmäßig, präzise und hocheffizient im gesamten Garraum und spart dabei bis zu 20 % Zeit und Energie.*

Produktvorteile & Ausstattung

Multilevel Cooking dank Ringheizkörper: Selbes Backergebnis auf allen Ebenen
Multilevel Cooking ermöglicht durch einen zusätzlichen Heizring gleichmäßiges Backen auf bis zu drei Ebenen. Die Heißluft-Funktion verteilt die Hitze gleichmäßig im Garraum, sodass deine Gerichte auf jeder Ebene gleichzeitig dasselbe Garergebnis erzielen.

EXPlore-Display: Übersichtliche Anzeige aller Funktionen
Das EXPlore LED-Display lässt dich einfach eine Vielzahl von Automatikprogrammen und Einstellungen deines Backofens steuern. Die Zeit, die Temperatur und der Garfortschritt deines Gerichts lassen sich übersichtlich ablesen.

Vernetze dich mit deinem Backofen und entdecke eine neue Art, zu kochen.
Für ein noch intuitiveres Kocherlebnis verbinde dich mit der AEG App. Lass dich von Rezepten inspirieren und profitiere von wertvollen Tipps und zusätzlichen Funktionen. Steuere mit der AEG App deinen Backofen ganz einfach von Überall aus mit deinem Smartphone oder Tablet.

Pyrolyse: Selbstreinigung des Backofens. Spart Zeit und Reinigungsmittel
Mit Aktivierung der Pyrolyse-Selbstreinigungsfunktion werden Schmutz, Fett und Essensreste im Ofen in Asche umgewandelt. Anschließend kannst du diese mühelos mit einem feuchten Tuch auswischen.

- Multifunktionsbackofen mit Pyrolyse
- Exklusives schwarzes Elektrohandels-Design
- WLAN-fähiger Backofen, steuerbar über die AEG App
- Pyrolytische Selbstreinigung, 3-stufig
- Pyrolytische Selbstreinigung
- MaxiKlasse™ - Extra großer Garraum (72 Liter)
- EXPlore Display
- 45 Automatikprogramme
- Elektronische Temperaturregelung
- Temperaturbereich von 30°C - 300°C
- Restwärmeanzeige und -nutzung
- Automatische Abschaltung für Backofen
- Leichtreinigungstür und -ausstattung
- Glatte Innenwände aus Longclean-Emaille
- Einhängegitter mit Einschubhilfe
- Grillheizstab
- Kindersicherung
- Kühlgebläse
- Schnellaufheizung zuschaltbar
- 9 Beheizungsarten
- Aufrüstbar mit Teleskopauszügen: TR1LV, TR2LV, TR3LV, TR1LFAV, TR3LFAV, TR1LFV, TR2LFV, TR3LFV
- Zubehör: FlexiRunners™ – Vollauszug (1 Paar), 1 emailliertes Backblech, 1 Kombirost
- Garraumbeleuchtung 40 W Halogen
- Automatische Ventilatorabschaltung bei Türöffnung

5000 SurroundCook® / Einbaubackofen / WLAN-fähig / Pyrolytische Selbstreinigung / Schwarz

TU5PB41FSB

Technische Daten

Farbe	Schwarz
Energieeffizienzklasse	A++
Einbaumaße HxBxT (mm)	590x560x550
Beheizungarten	Unterhitze, Ober-/Unterhitze, Auftauen, Tiefkühlgerichte, Grillstufe 1, Feuchte Umluft, Pizzastufe, Heißluft, Heißluftgrillen
App-Steuerung	WiFi
Anschlusswert (Watt)	3490
Dampf Kategorie	keine
Timer	Elektronikuhr mit Timerfunktionen
Nettovolumen Backraum (L)	72
Reinigung	Pyrolytische Selbstreinigung
Gerätemaße HxBxT (mm)	594x594x568
Bedienung	Pop in / Pop out flat Spin
Maximale Leistung Grill (Watt)	2300
Maximale Leistung Ofen (Watt)	3490
Temperaturbereich	30°C - 300°C
Größe des Backblechs (cm²)	1424
Beleuchtungsart	1, hinten und seitlich, Halogen
Energy efficiency index EEI	61.2
Energieverbrauch konventionell (kWh)	0.93
Energieverbrauch Umluft/Heißluft (kWh)	0.52
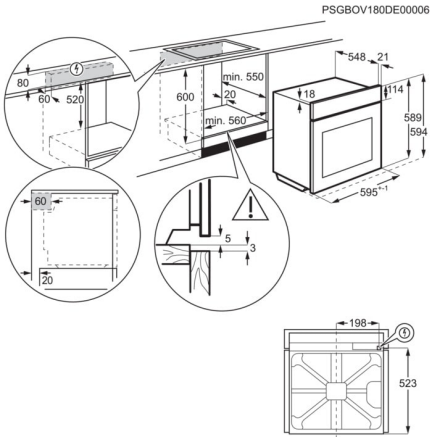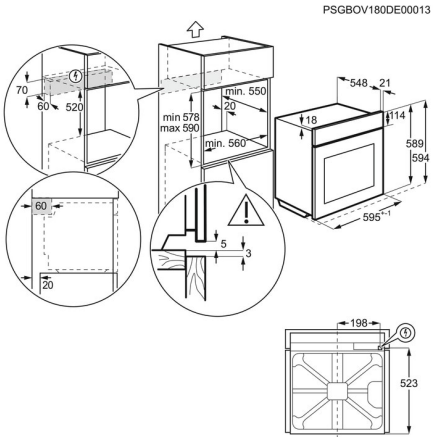
Beleuchtung (Watt)	40
Anschluss	Elektrisch
Bauart	Einbaubackofen
Geräusch (dB(A) re 1 pW)	44
Bruttogewicht (kg)	30.3
Nettogewicht (kg)	29.3
Zubehör	1 emailliertes Backblech
Zubehör	1 Kombirost
Auszüge	Teleskopauszüge
Kabellänge (m)	1.5
Netzstecker	Schuko-Stecker
Maximale Temperatur der Türverglasung in °C	15
Mitgeliefertes Zubehör	FlexiRunners™ – Vollauszug (1 Paar)
Material Innenwände	Grau emailliert
Anzahl der Garräume	1