N 50, UNTERBAU-GESCHIRRSPÜLER, 60 CM, GEBÜRSTETER STAHL
S125EBS03D

Geschirrspüler mit Energielabel A, dank unserer intelligenten Energiesparlösung ohne Kompromisse zu großartigen Ergebnissen.

- √ Flex 1 Korbsystem nachrüstbar: flexible Körbe und zwei Optionen für die 3. Beladungsebene.
- √ Open Dry: automatisches Öffnen der Türe während der Trockenphase für noch trockeneres Geschirr.
- √ Chef 70°C: das Profi-Programm gegen hartnäckige Verschmutzungen.
- √ Geräuschlevel 42 dB: angenehm leises Geschirrspülen bei nur 42 dB.
- √ Favourite: schneller Zugriff auf Ihre Lieblingseinstellungen und -programme.

Z7710X0	Schlauchverlängerung Zu- und Ablauf
Z780BI01	Verblendungsleisten Edelstahl 81,5 cm
Z7863X1	Korbeinsatz f.Langstielgläser
Z7863X8	Kristallglas-Korb
Z7865X1EU	Netzkabel mit EU-Stecker 5m
Z786BH00	Flaschenhalter grau
Z786DB04	Varioschublade für Flex 3 Körbe
Z786RB04	3. Korb für Flex 3 Körbe
Z7870X0	Spülhilfe-Set
Z7871X0	Silberglanzkassette

Energieeffizienzklasse: ....A
Energieverbrauch des Eco 50°C Programm pro 100 Betriebszyklen: ....54 kWh
Höchste Anzahl von Maßgedecken (EU 2017/1369): 13
Wasserverbrauch in Litern im Eco 50°C Programm pro Betriebszyklus (EU 2017/1369): ....9.0 l
Programmdauer (EU 2017/1369): .... 4:30 h
Geräuschwert: .... 42 dB(A) re 1pW
Geräusch-Effizienzklasse: .... B
Bauform: ....Einbau
Höhe der Arbeitsplatte: ....0 mm
Abmessungen des Gerätes: ....815 x 598 x 573 mm
Min. Nischenmaße für Installation (H x B x T): 815-875 x 600 x 550 mm
Tiefe bei geöffneter Tür (90°): .... 1150 mm
Höhenverstellbare Füße: ....Ja - alle von vorne
Höhenverstellung max.: .... 60 mm
Verstellbarer Sockel: .... Horizontal und Vertikal
Nettogewicht: ....36.9 kg
Bruttogewicht: ....39.0 kg
Anschlusswert: .... 2400 W
Absicherung: .... 10 A
Spannung: ....220-240 V
Frequenz: ....50; 60 Hz
Länge Anschlusskabel: .... 175.0 cm
Steckerart: ....Schuko-/Gardy.m.Erdung
Länge Zulaufschlauch: ....165 cm
Länge Ablaufschlauch: ....190 cm
EAN-Nummer: 4242004285717
Gerätetyp: .... Unterbaufähig

4 242004 285717

N 50, UNTERBAU-GESCHIRRSPÜLER, 60 CM, GEBÜRSTETER STAHL
S125EBS03D

Leistung und Verbrauch
- Energieeffizienzklasse[1]: A
- Energie[2] / Wasser[3]: 54 kWh / 9 Liter
- Fassungsvermögen: 13 Maßgedecke
- Programmdauer[4]: 4:30 (h:min)
- Geräusch: 42 dB(A) re 1 pW
- Geräusch-Effizienzklasse: B

Programme und Optionen
- 6 Programme: Eco 50 °C, Auto 45-65 °C, Chef 70 °C, Optimal 60 °C, Super 60 °C, Favorit
- Vorspülen
- 4 Sonderfunktionen: Fernstart, Extra Trocken, Power Zone, Extra Schnell
- EasyClean
- Add-On Funktion über die Home Connect App: HygienePlus, Silence on Demand

Spültechnik und Sensorik
- Open Dry (Eco Trocknung) mit Wärmetauscher
- Aquasensor
- Dosier Assistent
- EfficientSilentDrive
- Reiniger-Automatik
- Selbstreinigendes Sieb mit 3-fach Wellen-Filtersystem
- Innenbehälter/ Boden: Edelstahl/Edelstahl

Korbsysteme
- Flex 1 Korbsystem
- Besteckschublade oder 3. Flex Korb (nur 60 cm) nachrüstbar
- Höhenverstellbarer Oberkorb mit RackMatic® (3-stufig)
- Komfortrollen im Unterkorb
- Korbstopper (Rack Stopper) gegen ein Überrollen des Unterkorbes
- Klappbare Tellerhaltereihen im Oberkorb (2x)
- Klappbare Tellerhaltereihen im Unterkorb (2x)
- Besteckablage im Oberkorb
- VarioBesteckkorb im Unterkorb
- Tassenablage im Oberkorb (2-teilig)

Anzeige und Bedienung
- Bedienblende mit Klartext (deutsch)
- Home Connect-fähig über WLAN
- Restzeitanzeige in Minuten
- Startzeitvorwahl 1-24 Stunden

Technische Informationen und Zubehör
- Aqua Stop: eine Neff Garantie bei Wasserschäden - ein Geräteleben lang*
- Tastensperre
- Integrierter Glasschutz
- Inkl. Sockelblech
- Salzeinfüllhilfe (Trichter)
- Inkl. Dampfschutz für die Arbeitsplatte
- Gerätemaße (H x B x T): 81.5 cm x 59.8 cm x 57.3 cm

[1] auf einer Energieeffizienzklassen-Skala von A bis G

[2] Energieverbrauch kWh/100 Betriebszyklen (im Programm Eco 50 °C)

[3] Wasserverbrauch in Liter pro Betriebsszyklus (im Programm Eco 50 °C)

[4] Programmdauer im Programm Eco 50 °C

* Garantiebedingungen finden Sie unter https://www.neff-home.com/de/service/neff-garantien/herstellergarantie
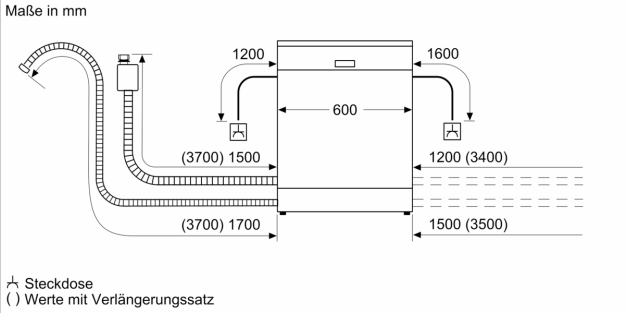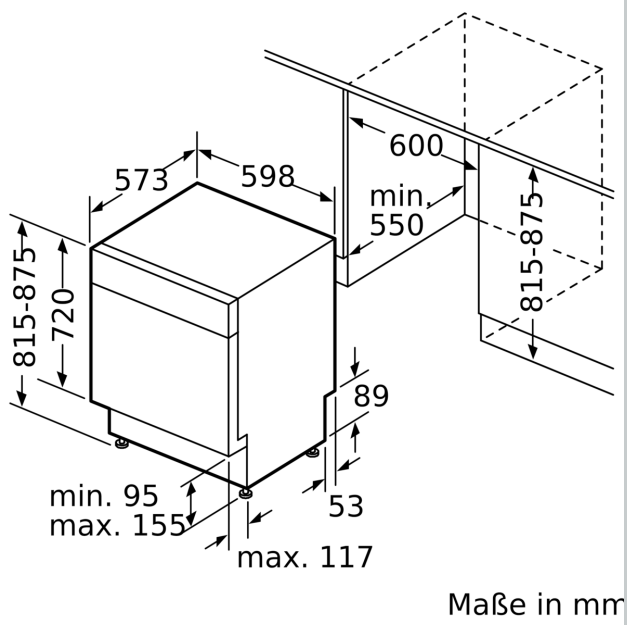
N 50, UNTERBAU-GESCHIRRSPÜLER, 60 CM,
GEBÜRSTETER STAHL
S125EBS03D