SIEMENS

iQ100, Einbau-Backofen, 60 x 60 cm, Edelstahl
HB113FBS1

Zubehör

1 x Kombirost, 1 x Universalpfanne

Sonderzubehör

HZ625071	Grillblech, emailliert
HZ915003	Glasbräter 5,4 L
HZ333001	Deckel für Profi-Pfanne
HZ431002	Backblech, emailliert
HZ438201	2fach Teleskopauszug
HZ438301	3fach Teleskopauszug
HZ317000	Pizzaform, emailliert
HZ327000	Backstein

Verkürzen Sie die Kochzeit dank Schnellaufheizung.

✓ 3D Heißluft: gleichmäßige Hitze auf bis zu drei Ebenen. Für exzellente Ergebnisse.
✓ Schnellaufheizung: schneller zur gewünschten Backtemperatur.

Ausstattung

Technische Daten

Bauform: ..... Einbau
Integriertes Reinigungssystem: ..... Nein
Nischenmaße für Installation mm (HxBxT): ..... 575-597 x 560-568 x 550 mm
Abmessungen des Gerätes (H x B x T): ..... 595x594x548 mm
Abmessungen des verpackten Gerätes: ..... 680x655x680 mm
Material der Blende: ..... Edelstahl + Glaseinleger
Material der Tür: ..... Glas
Nettogewicht: ..... 32.9 kg
Nettovolumen - Backrohr 1: ..... 66 l
Beheizungsarten: ..... Heißluft sanft, Heißluft, Ober-/Unterhitze, Umluftgrill, Vario-Großflächengrill
Länge Anschlusskabel: ..... 120 cm
EAN-Nummer: 4242003809020
Anzahl der Innenräume: 1
Energieeffizienzklasse[1]: ..... A
Energieverbrauch pro Ober-/Unterhitze Zyklus: ..... 0.98 kWh/Zyklus
Energieverbrauch pro Heißluft-Zyklus: ..... 0.79 kWh/Zyklus
Energieeffizienzindex: ..... 95.2 %
Anschlusswert: ..... 3300 W
Absicherung: ..... 16 A
Spannung: ..... 220-240 V
Frequenz: ..... 60; 50 Hz
Steckerart: ..... Schuko-/Gardy mit Erdung
Integriertes Zubehör: ..... 1 x Kombirost, 1 x Universalpfanne

4 242003 809020

[1] Dieses Gerät ist gemäß der Energieeffizienzskala von A+++ bis D klassifiziert

SIEMENS

iQ100, Einbau-Backofen, 60 x 60 cm, Edelstahl
HB113FBS1

Ausstattung

Backofentyp und Heizart
- Backofen mit 5 Beheizungsarten: 3D Heißluft, Ober-/Unterhitze, Umluftgrill, Heißluft Sanft, Vario-Großflächengrill
- Temperaturregelung von 50 °C - 270 °C
- Garraumvolumen: 66 l

Zubehörträger / Auszugssystem:
- Einschubebenen: 5
- Auszug nachrüstbar

Design
- Runde Bedienknebel, versenkbare Drehwähler
- Garraum: Email anthrazit

Reinigung
- Vollglas-Innentür

Komfort
- Elektronikuhr mit LED-Display
- Elektronik-Uhr
- Autostart
- Metallgriff
- Schnellaufheizung: Schnell zur Zieltemperatur ohne höheren Energieverbrauch
- Halogenleuchte
- Kühlgebläse

Zubehör
- Kombirost
- 1 x Universalpfanne

Umwelt und Sicherheit
- Sehr geringe Fenstertemperatur
- 3-fache Türverglasung
- Kindersicherung

Technische Info
- Länge des Anschlusskabels: 120 cm
- Nennspannung: 220 - 240 V
- Gesamtanschlusswert Elektro: 3.3 kW
- Energieeffizienzklasse (gem. EU Nr. 65/2014): A(auf einer Energieeffizienzklassen-Skala von A+++ bis D)
- Energieverbrauch pro Zyklus im konventionellen Modus: 0.98 kWh
- Energieverbrauch pro Zyklus im Umluft-Modus: 0.79 kWh
- Zahl der Garräume: 1
- Wärmequelle: elektrisch
- Innenraumvolumen: 66 l

Maße
- Gerätemaße (HxBxT): 595 x 594 x 548mm
- Nischenmaße (HxBxT): 597 mm x 560 mm x 550 mm
- „Maße und Einbauhinweise zu diesem Gerät gemäß technischer Zeichnung beachten“

SIEMENS

iQ100, Einbau-Backofen, 60 x 60 cm, Edelstahl
HB113FBS1

Maßzeichnungen

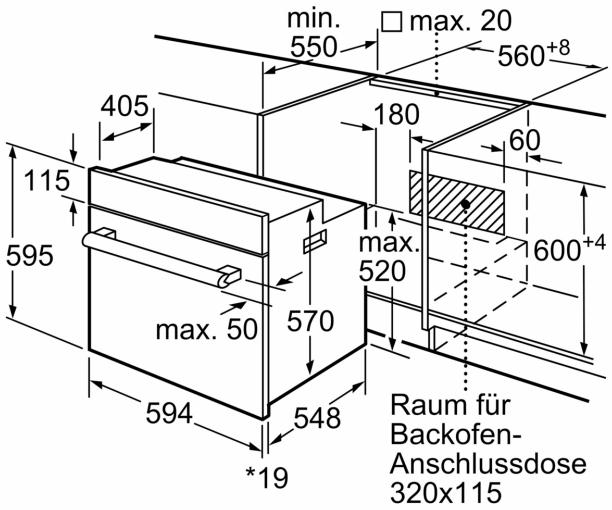

* 20 mm für Metallfronten

Maße in mm

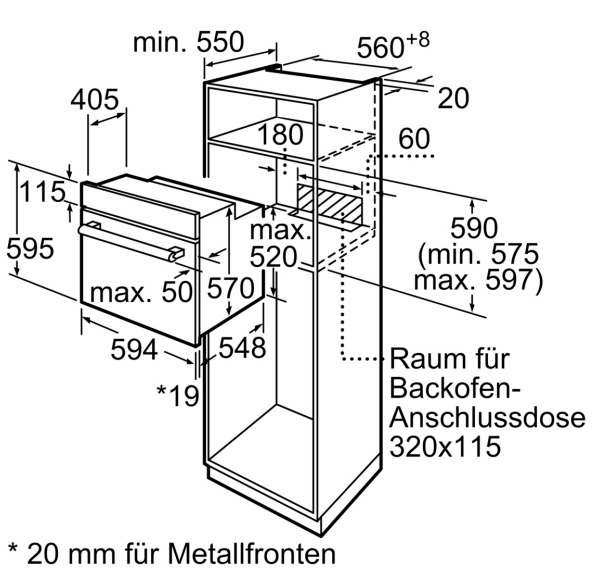

* 20 mm für Metallfronten

Maße in mm

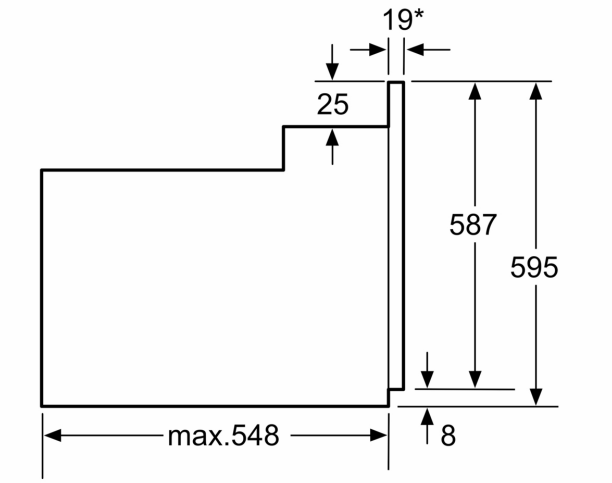

*Bei Metallfronten 20mm

Maße in mm