## Serie 4, Elektro-Kochfeld, 60 cm, Mit Rahmen aufliegend
## PKN645BB2E

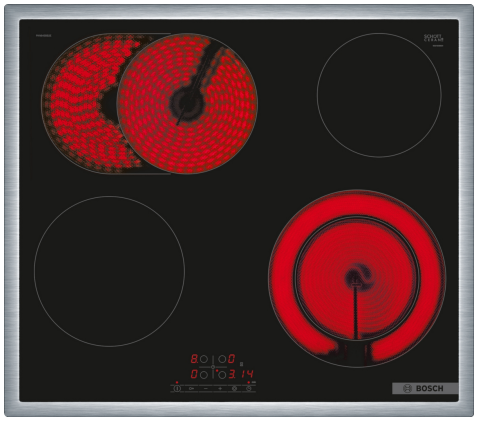

**Sonderzubehör**

| | |
|---|---|
| HEZ32WA00 | Kabelloses Speisenthermometer |
| HEZ390090 | Wok-Set 3-teilig |
| HEZ392617 | Zwischenboden 60cm Touch |
| HEZ9FE280 | Eisenpfanne Ø 18 / 28 cm |
| HEZ9SE030 | 3-er Set best aus 2 Töpfen + 1 Pfanne |

## Das Glaskeramik Elektro-Kochfeld: macht das Kochen und Reinigen besonders einfach.

- **Touch Select**: Auswahl der gewünschten Kochzone und einfaches Einstellen der benötigten Leistungsstufe.
- **Bräterzone**: eine zusätzliche Kochzone für rechteckiges Kochgeschirr, z. B. Bräter.
- **Die 21 cm Kochzone**: erweiterbare Kochzone.
- **Umlaufender Rahmen**: der flache, umlaufende Edelstahlrahmen ist ideal für die Einpassung in einen vorhandenen Arbeitsplattenausschnitt geeignet.
- **Re Start**: Sollte einmal etwas überkochen, schaltet sich das Kochfeld automatisch aus und speichert die zuletzt gewählte Einstellung.

**Technische Daten**

Produktbezeichnung / -familie: .....Kochstelle Glaskeramik
Bauform: ..... Einbau
Energiequelle: ..... Elektrisch
Anzahl der Kochzonen: .....4
Nischenmaße für Installation mm (HxBxT): ... 48 x 560-560 x 490-500 mm
Gerätebreite: .....583 mm
Abmessungen des Gerätes (H x B x T): ..... 48x583x513 mm
Abmessungen des verpackten Gerätes: .....100x750x590 mm
Nettogewicht: .....7.9 kg
Bruttogewicht: .....8.7 kg
Restwärmeanzeige: ..... Getrennt
Lage der Steuerung: .....Vorne
Hauptoberflächenmaterial: ..... Glaskeramik
Oberflächenfarbe: ..... Schwarz, Edelstahl
Rahmenfarbe: .....Edelstahl
EAN-Nummer: ..... 4242005283484
Spannung: .....220-240 V
Frequenz: .....50; 60 Hz

4 242005 283484

# Serie 4, Elektro-Kochfeld, 60 cm, Mit Rahmen aufliegend
# PKN645BB2E

## Das Glaskeramik Elektro-Kochfeld: macht das Kochen und Reinigen besonders einfach.

- 60 cm: Platz für 4 Töpfe oder Pfannen

**Flexibilität der Kochzonen**

- Bräterzone: Extra zuschaltbare Kochzone für großes Bratgeschirr
- Zweikreis-Kochzone: Verwenden Sie normales oder größeres Kochgeschirr für die erweiterbare Kochzone.
- Kochzone vorne links: 180 mm, 2 kW
- Kochzone hinten links: 170 mm, 265 mm, 1.8 kW
- Kochzone hinten rechts: 145 mm, 1.2 kW
- Kochzone vorne rechts: 145 mm, 210 mm, 1 kW

**Benutzerfreundlichkeit**

- Touch Select Bedienung: Steuerung der Leistung über +/- Touch-Tasten.
- 17 Leistungsstufen: Stelle die Hitze mit 17 Leistungsstufen (9 Hauptstufen und 8 Zwischenstufen) präzise ein.
- Timer mit Abschaltfunktion je Kochzone: Schaltet die Kochzone am Ende der eingestellten Zeit aus (z. B. bei gekochten Eiern).
- Wecker: Am Ende der eingestellten Zeit ertönt ein Signal (z. B. beim Pastakochen).

**Zeitersparnis und Effizienz**

- Re Start: Im Falle von unbeabsichtigtem Ausschalten des Kochfeldes bleiben alle Einstellungen erhalten, wenn du innerhalb von 4 Sekunden wieder einschaltest.
- Schnelles Abschalten: Schnelles Abschalten durch längeres Berühren der Bedienfläche der Kochzone.

**Design**

- Rahmen: Umlaufender Edelstahl-Rahmen

**Sicherheit**

- 2-stufige Restwärmeanzeige je Kochzone: Zeigt an, welche Kochzonen noch heiß oder warm sind.
- Kindersicherung: Verhindert eine unbeabsichtigte Aktivierung des Kochfeldes.
- Hauptschalter: Alle Kochzonen auf einmal ausschalten.
- Betriebsanzeigelampe: Zeigt an, ob das Kochfeld heizt.
- Automatische Sicherheitsabschaltung: Aus Sicherheitsgründen schaltet sich das Kochfeld nach einer voreingestellten Zeit ohne Interaktion automatisch ab.

**Installation**

- Maße des Gerätes (HxBxT mm): 48 x 583 x 513
- Erforderliche Nischenmaße (HxBxT mm): 48 x 560 x (490 - 500)
- Minimale Arbeitsplattenstärke: 16 mm
- Gesamtanschlusswert: 7500 W

**Serie 4, Elektro-Kochfeld, 60 cm, Mit Rahmen aufliegend**
**PKN645BB2E**

Maße in mm

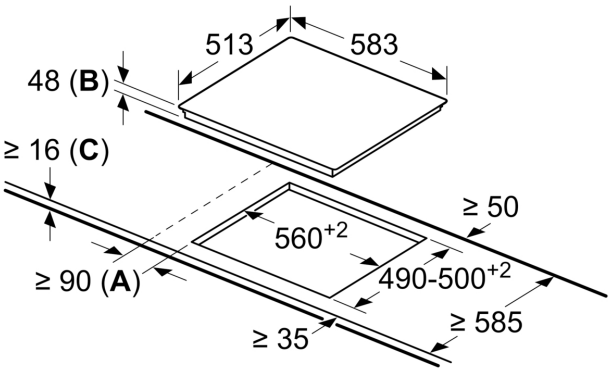


**A**: Mindestabstand vom Muldenausschnitt bis zur Wand
**B**: Eintauchtiefe
**C**: Mit darunter eingebautem Backofen min. 20, möglicherweise mehr; siehe Platzbedarf für den Backofen.