SIEMENS

iQ100, Einbau-Kühl-Gefrier-Kombination mit Gefrierbereich unten, 177.2 x 54.1 cm, Schleppscharnier KI87V5SE0

Sonderzubehör

GS6BZR00	Einlegeschale für Gefriergutschale
KS6BZR00	Flaschenablage
KSGGZM00	Butterdose

Die geräumige Einbau-Kühl-Gefrier-Kombination sorgt für eine optimale Lagerung der Lebensmittel, dank lowFrost ist die Eisbildung im Gefrierbereich erheblich reduziert.

- ✓ lowFrost: spare Energie und Aufwand beim Abtauen durch weniger Eisbildung.
- ✓ freshBox: praktische Aufbewahrung für Obst und Gemüse.
- ✓ Elektronische Temperaturregelung: macht das Einstellen und Überprüfen der Kühlschranktemperatur so einfach wie nie zuvor.
- ✓ autoAirflow: optimale Luftzirkulation und gleichmäßige Kühlung auf allen Ebenen für längere Frische.
- ✓ Geräusch-Effizienzklasse B: die leisen Geräte sind nicht lauter als raschelndes Laub.

Ausstattung

Technische Daten

Energieeffizienzklasse[1]: ..... E
Durchschnittlicher Energieverbrauch in Kilowattstunden pro Jahr (kWh/a) (EU 2017/1369): ..... 216 kWh/annum
Summe der Volumen der Tiefkühlfächer (EU 2017/1369): ..... 70 l
Summe der Volumen der Kaltlagerfächer und Kühlfächer: ..... 200 l
Geräuschwert: ..... 35 dB(A) re 1pW
Geräusch-Effizienzklasse: ..... B
Bauform: ..... Einbau
Dekorrahmen/ - platte: ..... Nicht möglich
Höhe: ..... 1772 mm
Gerätebreite: ..... 541 mm
Gerätetiefe: ..... 548 mm
Nischenmaße für Installation mm (HxBxT): ..... 1775x560x550 mm
Nettogewicht: ..... 51.8 kg
EAN-Nummer: 4242003945940
Absicherung: ..... 10 A
Türanschlag: ..... Rechts wechselbar
Spannung: ..... 220-240 V
Frequenz: ..... 50 Hz
Länge Anschlusskabel: ..... 230 cm
Anzahl Verdichter: 1
Anzahl unabhängiger Kühlkreisläufe: 1
Innenlüfter: ..... Nein
Scharniere wechselbar: ..... Ja
Anzahl verstellbarer Ablagen-Kühlteil (Stck): 4
Flaschenregale: ..... Nein
Frostfree System: ..... Nicht zutreffend
Gerätetyp: ..... Vollintegriert

4 242003 945940

[1] Auf einer Energieeffizienzklassen-Skala von A bis G

SIEMENS

iQ100, Einbau-Kühl-Gefrier-Kombination mit Gefrierbereich unten, 177.2 x 54.1 cm, Schleppscharnier KI87V5SE0

Ausstattung

- Schlepptür-Technik,

Leistung und Verbrauch
- Energieeffizienzklasse: E
- Energieverbrauch / Jahr: 216 kWh/a
- Geräuscheffizienzklasse / Geräusch-Wert: B / 35 dB
- Nutzinhalt gesamt: 270 l

Design
- LED Beleuchtung

Komfort und Sicherheit
- Abtau-Automatik im Kühlteil
- LowFrost - geringere Eisbildung, schnelleres Abtauen
- Elektronische Temperaturregelung über LED ablesbar
- Super-Taste: superKühlen
- superGefrieren mit Eingefrierautomatik
- Akustischer Türalarm bei geöffneter Tür

Kühlteil
- Nutzinhalt Kühlfächer: 200 l
- 5 Abstellflächen aus Sicherheitsglas
- 4 Türabsteller, davon 1 Flaschenabsteller

Frischhaltesystem
- 1 freshBox

Gefrierteil
- Nutzinhalt Tiefkühlfächer: 70 l
- Gefriervermögen in 24 Std.: 3.2 kg
- Lagerzeit bei Störung : 12 h
- 2 transparente Gefriergut-Schubladen

Maße
- Gerätemaße (H x B x T): 177.2 cm x 54.1 cm x 54.8 cm
- Nischenmaße (H x B x T): 177.5 cm x 56.0 cm x 55.0 cm

Technische Informationen
- Einbau-Kühl-Gefrier-Kombination
- Türanschlag rechts, wechselbar
- 220 - 240 V
- Länge des Anschlusskabel: 230 cm
- Klimaklasse: SN-ST

Zubehör
- 1 x Eiswürfelschale

Länderspezifische Optionen
- Auf Basis der Ergebnisse der Normprüfung über 24 Std. Tatsächlicher Verbrauch abhängig von Nutzung/Standort des Geräts.

SIEMENS

iQ100, Einbau-Kühl-Gefrier-Kombination mit Gefrierbereich unten, 177.2 x 54.1 cm, Schleppscharnier KI87V5SE0

Maßzeichnungen

Maße in mm

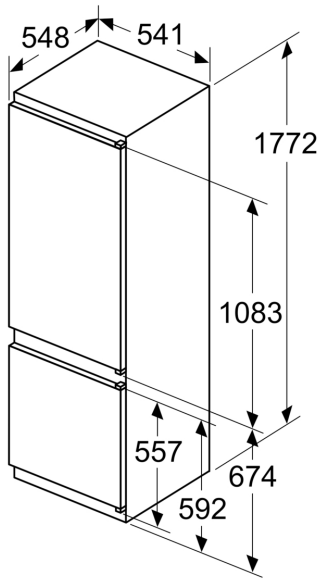

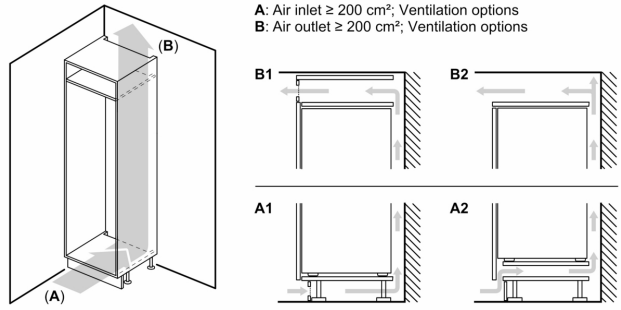

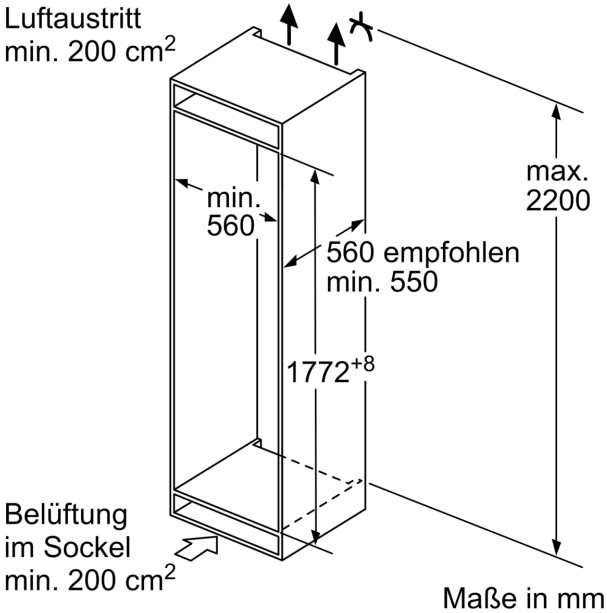

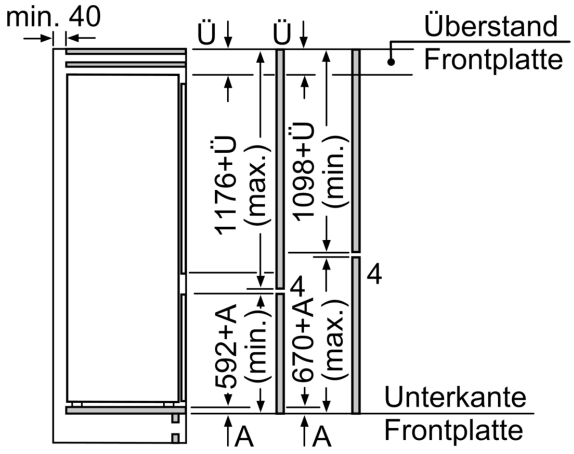

Die angegebenen Möbeltürmaße gelten für eine Türfuge von 4 mm.

Maße in mm