N 50, GESCHIRRSPÜLER VOLLINTEGRIERBAR, 60 CM, XXL, VARIOSCHARNIER FÜR BESONDERE EINBAUSITUATIONEN
S275EBX15E

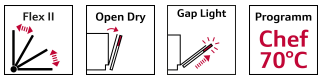

Z7710X0 Schlauchverlängerung Zu- und Ablauf, Z780BI11 Verblendungsleisten Edelstahl 86,5 cm, Z7861X3 Verblendungssatz Hocheinbau 86,5cm Höhe, Z7863X1 Korbeinsatz f.Langstielgläser, Z7863X8 Kristallglas-Korb, Z7864X0 Flex Schublade, Z7865X1EU Netzkabel mit EU-Stecker 5m, Z786BH00 Flaschenhalter grau, Z786DB04 Varioschublade für Flex 3 Körbe, Z786RB04 3. Korb für Flex 3 Körbe, Z7870X0 Spülhilfe-Set, Z7871X0 Silberglanzkassette, Z788BI00 Verbindungsschiene für geteilte Fronten

Geschirrspüler mit Energielabel A, dank unserer intelligenten Energiesparlösung ohne Kompromisse zu großartigen Ergebnissen.

- √ Flex 2 Korbsystem nachrüstbar: flexible Körbe und zwei Möglichkeiten für die 3. Beladungsebene.
- √ Open Dry: automatisches Öffnen der Türe während der Trockenphase für noch trockeneres Geschirr.
- √ Gap Light: ein seitliches Licht zeigt Ihnen, dass der Reinigungsvorgang läuft.
- √ Programme Download: mehr Flexibilität durch zusätzliche Geschirrspülprogramme.
- √ Chef 70°C: das Profi-Programm gegen hartnäckige Verschmutzungen.

Energieeffizienzklasse:	A
Energieverbrauch des Eco 50°C Programm pro 100 Betriebszyklen:	54 kWh
Höchste Anzahl von Maßgedecken (EU 2017/1369):	13
Wasserverbrauch in Litern im Eco 50°C Programm pro Betriebszyklus (EU 2017/1369):	9.0 l
Programmdauer (EU 2017/1369):	4:30 h
Geräuschwert:	42 dB(A) re 1pW
Geräusch-Effizienzklasse:	B
Bauform:	Einbau
Höhe der Arbeitsplatte:	0 mm
Abmessungen des Gerätes:	865 x 598 x 550 mm
Nischenmaße für Installation (H x B x T):	865-925 x 600 x 550 mm
Tiefe bei geöffneter Tür (90°):	1200 mm
Höhenverstellbare Füße:	Ja - alle von vorne
Höhenverstellung max.:	60 mm
Verstellbarer Sockel:	Horizontal und Vertikal
Nettogewicht:	37.6 kg
Bruttogewicht:	39.5 kg
Anschlusswert:	2400 W
Absicherung:	10 A
Spannung:	220-240 V
Frequenz:	50; 60 Hz
Länge Anschlusskabel:	175.0 cm
Steckerart:	Schuko-/Gardy.m.Erdung
Länge Zulaufschlauch:	165 cm
Länge Ablaufschlauch:	190 cm
EAN-Nummer:	4242004285434
Gerätetyp:	Vollintegriert

4 242004 285434

N 50, GESCHIRRSPÜLER VOLLINTEGRIERBAR, 60 CM, XXL, VARIOSCHARNIER FÜR BESONDERE EINBAUSITUATIONEN
S275EBX15E

Leistung und Verbrauch
- Energieeffizienzklasse[1]: A
- Energie[2] / Wasser[3]: 54 kWh / 9 Liter
- Fassungsvermögen: 13 Maßgedecke
- Programmdauer[4]: 4:30 (h:min)
- Geräusch: 42 dB(A) re 1 pW
- Geräusch-Effizienzklasse: B

Programme und Optionen
- 6 Programme: Eco 50 °C, Auto 45-65 °C, Chef 70 °C, Classic 60 °C, Glas 40 °C, Favorit
- Vorspülen
- 4 Sonderfunktionen: Fernstart, Extra Shine, Power Zone, Extra Speed
- EasyClean
- Add-On Funktion über die Home Connect App: HygienePlus, Silence on Demand

Spültechnik und Sensorik
- Open Dry (Eco Trocknung) mit Wärmetauscher
- Aquasensor
- Dosier Assistent
- EfficientSilentDrive
- Reiniger-Automatik
- Selbstreinigendes Sieb mit 3-fach Wellen-Filtersystem
- Innenbehälter/ Boden: Edelstahl/Edelstahl

Korbsysteme
- Flex 2 Korbsystem mit farbigen verstellbaren Elementen
- Besteckschublade oder 3. Flex Korb (nur 60 cm) nachrüstbar
- Höhenverstellbarer Oberkorb mit RackMatic® (3-stufig)
- Leichtlaufrollen im Oberkorb
- Komfortrollen im Unterkorb
- farbige Anti-Rutsch-Beschichtung im Oberkorb
- Korbstopper (Rack Stopper) gegen ein Überrollen des Unterkorbes
- Klappbare Tellerhaltereihen im Oberkorb (6x)
- Klappbare Tellerhaltereihen im Unterkorb (6x)
- Besteckablage im Oberkorb
- VarioBesteckkorb im Unterkorb
- Tassenablage im Oberkorb (2-teilig)
- Tassenablage im Unterkorb (2-teilig)
- Antirutschsicherung weinrot für Gläser im Oberkorb
- Gläseranlagebügel im Unterkorb

Anzeige und Bedienung
- Bedienung von oben
- Bedienblende mit Klartext (englisch)
- Home Connect-fähig über WLAN
- GapLight
- Restzeitanzeige in Minuten
- Startzeitvorwahl 1-24 Stunden
- Akustisches Signal bei Programmende

Technische Informationen und Zubehör
- Aqua Stop: eine Neff Garantie bei Wasserschäden - ein Geräteleben lang*
- mit Varioscharnier (für Sockelhöhe >= 50 mm geeignet)
- Integrierter Glasschutz
- Salzeinfüllhilfe (Trichter)
- Inkl. Dampfschutz für die Arbeitsplatte
- Gerätemaße (H x B x T): 86.5 cm x 59.8 cm x 55.0 cm

[1] auf einer Energieeffizienzklassen-Skala von A bis G

[2] Energieverbrauch kWh/100 Betriebszyklen (im Programm Eco 50 °C)

[3] Wasserverbrauch in Liter pro Betriebsszyklus (im Programm Eco 50 °C)

[4] Programmdauer im Programm Eco 50 °C

* Garantiebedingungen finden Sie unter https://www.neff-home.com/de/service/neff-garantien/herstellergarantie
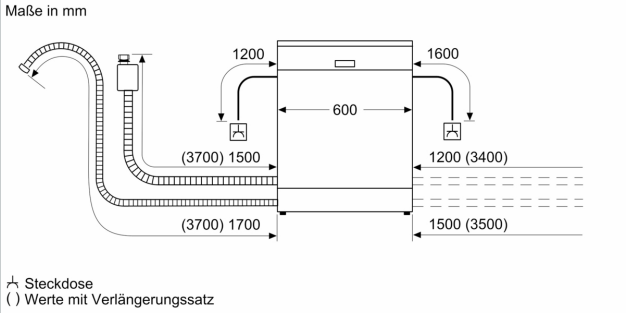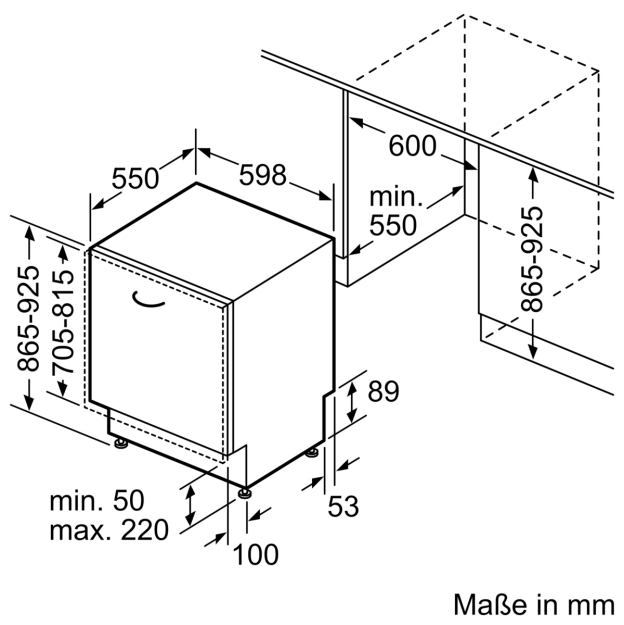
N 50, GESCHIRRSPÜLER VOLLINTEGRIERBAR, 60 CM, XXL, VARIOSCHARNIER FÜR BESONDERE EINBAUSITUATIONEN
S275EBX15E