AEG

3000 Radiant Hob / Herdgebundenes Glaskeramikkochfeld / 60 cm

TA64RA00XB

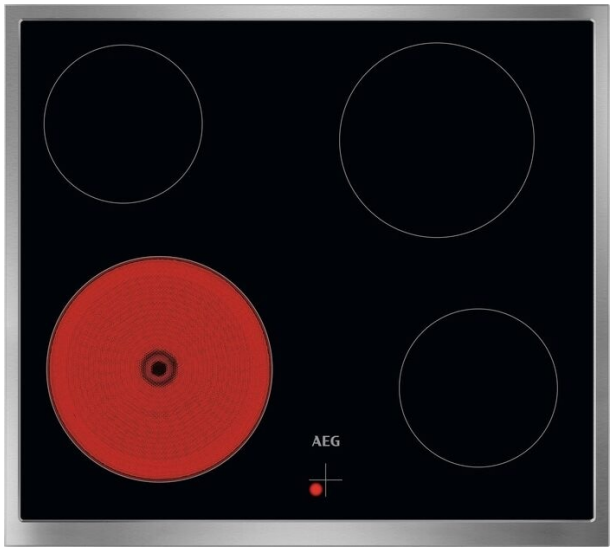

Professionelles Kochen dank extragroßer Kochzone
Das Kochfeld verfügt über eine extragroße Kochzone und bietet dir so mehr Flexibilität beim Kochen mit großen Pfannen oder Töpfen.

Strahlungsbeheiztes-Kochfeld / 60 cm / Edelstahlrahmen

Produktvorteile & Ausstattung

Du siehst sofort, wo dein Kochfeld noch heiß ist.
Dank der Restwärmeanzeige vorne auf dem Kochfeld weißt du immer sofort, welche Bereiche noch abkühlen.

All-in-One-Bedienelemente für Backofen und Kochfeld
Um das Design deiner Küche einheitlich zu halten, sind die Bedienelemente für dieses Kochfeld in die Backofenblende integriert. So sind am Kochfeld selbst keine Bedienelemente nötig.

- Herdgebundenes Kochfeld, kombinierbar mit einem Einbauherd
- Schnellaufglühende Kochzonen
- 4 Strahlungsbeheizte Kochzonen
- Keine Stufen Regulierung der Kochstellen
- UltraFlatrahmen Edelstahl
- Ansteuerung Kochzonen über den Einbauherd
- Restwärmeanzeige für 4 Kochzonen
- No
- Glasfarbe: Schwarz
- Kombinierbar mit allen AEG-Einbauherden

AEG

3000 Radiant Hob / Herdgebundenes Glaskeramikkochfeld / 60 cm

TA64RA00XB

Technische Daten
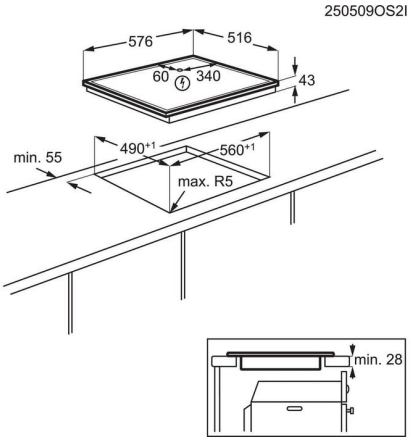
Installation	Herdgebundenes Kochfeld
Art des Kochfeldes	Strahlungsbeheizte Kochzonen
Gerätebreite (cm)	60
Einbau	aufliegend
Bedienungsart	Energieregler
Anschlusswert (Watt)	6500
Rahmenart	UltraFlatrahmen Edelstahl
Einbau-Maße	38x560x490
Anzahl Kochzonen	4
Farbe	Schwarz
PNC	949 493 050
EAN-Nummer	7333394132075
Gerätebreite (mm)	576
Gerätetiefe (mm)	516
Ausschnittmaß Breite (mm)	560
Ausschnittmaß Tiefe (mm)	490
Sonderzubehör, nicht im Lieferumfang	Nein
Kochzone vorne links, Leistung und Durchmesser	2,3 kW / 21 cm
Kochzone hinten links, Leistung und Durchmesser	1,2 kW / 14,5 cm
Kochzone vorne rechts, Leistung und Durchmesser	1,2 kW / 14,5 cm
Kochzone hinten rechts, Leistung und Durchmesser	1,8 kW / 18 cm
Product Partner Code	All Open