Serie | 6

PKM845F11E
Strahlung/Lüftung-Kochfeld, autark

A

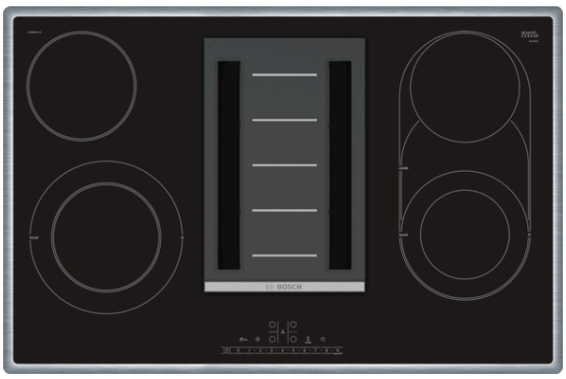

Sonderzubehör

HEZ390011 : Bräter aus Edelstahl mit Glasdeckel
HEZ390012 : Dampfeinsatz für Edelstahlbräter
HEZ390042 : 4-er Set best aus 3 Töpfe + 1 Pfanne
HEZ390090 : Wok-Set 3-teilig
HEZ390511 : Teppan Yaki (klein)
HEZ390512 : Teppan Yaki (groß)
HEZ390522 : Grillplatte

Technische Daten

Gerätetyp :	Kochstelle Glaskeramik
Energiequelle :	Elektro
Nischenmaße (H x B x T) (mm) :	204 x 780-780 x 500-500
Gerätebreite (mm) :	795
Abmessungen des Gerätes (mm) :	204 x 795 x 517
Abmessungen des verpackten Gerätes (mm) :	320 x 760 x 920
Nettogewicht (kg) :	21,2
Bruttogewicht (kg) :	24,0
Restwärmeanzeige :	Ohne
Lage der Steuerung :	Vorne
Hauptoberflächenmaterial :	Glaskeramik
Oberflächenfarbe :	Edelstahl, Schwarz
Rahmenfarbe :	Edelstahl
Approbationszertifikate :	CE, VDE
Länge Anschlusskabel (cm) :	130
Abgedichtete Herdplatte :	Nein
Heizungen mit Booster :	Vorne links, Vorne rechts
Leistung der Kochzone (kW) :	1.2 ; 2.1
Leistung der 3.Kochzone (kW) :	1.2
Leistung der 5.Kochzone (kW) :	1.2
Max. Gebläseleistung-Abluftbetrieb (m3/h) :	536
Gebläseleistung bei Intensivstufe-Umluftbetrieb :	612
Max. Gebläseleistung-Umluftbetrieb (m3/h) :	565
Gebläseleistung bei Intensivstufe-Abluftbetrieb (m^3/h) :	672
Schallleistung (dB(A) re 1 pW) :	70
Geruchsfilter :	Nein
Art der Luftführung :	Umrüstbar
Delay Shut off modes :	30
Art des Fettfilters :	Kassette
Elektroanschlusswert (W) :	8000
Spannung (V) :	220-240
Frequenz (Hz) :	60; 50
Gerätefarbe :	Schwarz
Approbationszertifikate :	CE, VDE
Länge Anschlusskabel (cm) :	130
Nischenmaße (H x B x T) (mm) :	204 x 780-780 x 500-500
Abmessungen des Gerätes (mm) :	204 x 795 x 517
Abmessungen des verpackten Gerätes (mm) :	320 x 760 x 920
Nettogewicht (kg) :	21,2
Bruttogewicht (kg) :	24,0

4 242005 058488

Serie | 6 Mulden mit Dunstabzug

PKM845F11E
Strahlung/Lüftung-Kochfeld, autark

Design:

- umlaufender Rahmen

Ausstattung:

- DirectSelect
- ReStart
- TopControl-Digitalanzeige
- Timer mit Abschaltfunktion je Kochzone
  Kurzzeitwecker

Schnelligkeit:

- PowerBoost-Funktion vorne rechts

Leistung und Größe:

- 1 Zweikreis-Kochzone, 1 CombiZone
- 17 Leistungsstufen

Umwelt und Sicherheit:

- 2 stufige Restwärmeanzeige je Kochzone
- Automatische Sicherheitsabschaltung
  Kindersicherung
  Wischschutzfunktion
- Energieverbrauchsanzeige

Ausstattung Dunstabzug:

Betriebsart und Leistung

- Energie-Effizienzklasse: A (auf einer Energie-Effizienzklassenskala von A++ bis E)
- Durchschnittlicher Energieverbrauch: 50.8 kWh kWh/Jahr
- Lüfter-Effizienzklasse: A
- Fettfilter-Effizienzklasse: B
- Geräusch min./max. Normalstufe: 42/70 dB
- Abluftleistung:
  - min. Normalstufe 169 m3/h
  - max. Normalstufe 551 m3/h
  - Boost-/Intensivstufe 689 m3/h
- Geräuschwerte bei Abluftbetrieb:
  - min. Normalstufe 42 dB(A) re 1 pW (31 db(A) re 20 µPa Schalldruck)
  - max. Normalstufe 70 dB(A) re 1 pW (58 dB(A) re 20 µPa Schalldruck)
  - Boost-/Intensivstufe 75 dB(A) re 1 pW (64 dB(A) re 20 µPa Schalldruck)
- Wahlweise Abluft- oder Umluftbetrieb (Sonderzubehör wird jeweils benötigt)
- Für Abluftbetrieb wird ein Abluftmodul (Sonderzubehör HEZ381401) benötigt
- Für Umluftbetrieb wird ein CleanAir-Umluftmodul (Sonderzubehör HEZ381501) benötigt

Komfort:

- Automatisches Einschalten des Lüftungsystems bei Nutzung einer Kochzone
- 9 Leistungsstufen und 1 Intensivstufe
- Gebläsenachlauf 30 Minuten
- Lufteinlassgitter aus Kunststoff (spülmaschinengeeignet)
- Sicherheitsüberlauftank (spülmaschinengeeignet) mit ca. 2.000ml Aufnahmekapazität und Twist-off Verschluss zur einfachen Entnahme
- Sättigungsanzeige für Edelstahlfettfilter
- Sättigungsanzeige für CleanAir-Geruchsfilter

Maße:

- Anschlusswert: 8 kW
- Spannung: 220 - 240 V
- verbunden an Anschlussleiste
- Länge Anschlußkabel: 180 cm
- Gerätemaße: (H/B/T) 204 x 795 x 517 mm
- Einbaumaße: (H/B/T) 204 x 780-780 x 500-500 mm

Serie | 6 Mulden mit Dunstabzug
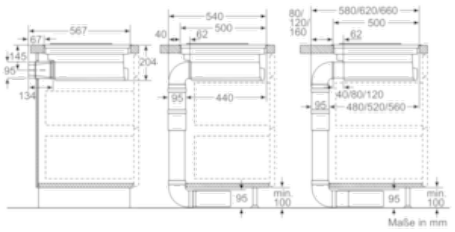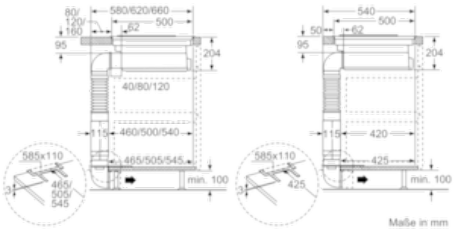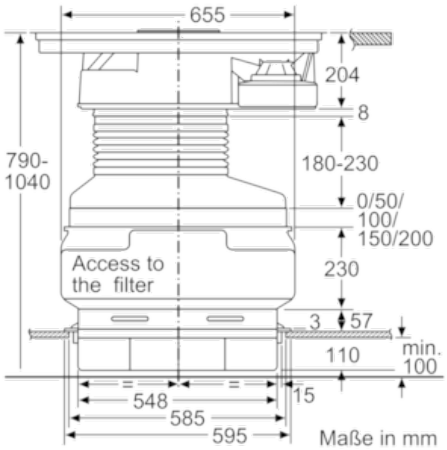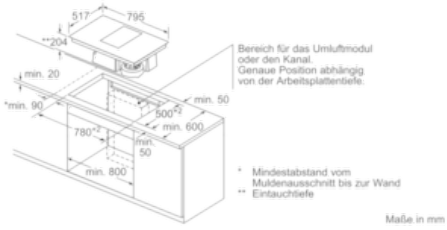
PKM845F11E
Strahlung/Lüftung-Kochfeld, autark