SIEMENS

iQ700, Wärmepumpen-Trockner, 9 kg
WR47B2C40

Der intelligente Trockner bietet hervorragende Leistung bei minimalem Energieverbrauch dank des selbstreinigenden Kondensators, der reversierenden Trommel Plus und der besten Energie-Effizienzklasse A.

- ✓ Energieeffizienzklasse A: maximiere deine Energieeinsparung mit Siemens Wäschetrocknern.
- ✓ Unser schnellster Trockner: spart bis zu 44% Trockenzeit mit varioSpeed Plus.
- ✓ Selbstreinigender Kondensator: dauerhaft hervorragende Trocknungsergebnisse und konstant niedriger Energieverbrauch.
- ✓ Reversierende Trommel Plus: sorgt für hervorragende Ergebnisse durch reduzierte Wäscheverwicklung dank wechselnder Trommelrotation.
- ✓ autoDry: schonendes, präzises Trocknen und Schutz für deine Kleidung.

Sonderzubehör

WZ20610	Trockenkorb
WZ28000	Verbindungssatz mit Auszug
WZDP20D	Podest mit Auszug, Trockner, cubic

Ausstattung

Technische Daten

Bauform: ..... Freistehend
Arbeitsplatte abnehmbar: ..... Nein
Türöffnung: ..... Rechts wechselbar
Länge Anschlusskabel: .....145 cm
Abmessungen des Gerätes (H x B x T): ..... 842x598x627 mm
Nettogewicht: ..... 53.2 kg
Fluorierte Treibhausgase: R290
Hermetisch geschlossene Einrichtung: ..... Ja
EAN-Nummer: 4242003975138
Anschlusswert: ..... 850 W
Absicherung: ..... 10 A
Spannung: .....220-240 V
Frequenz: ..... 50 Hz
Maximale Beladungsmenge: .....9.0 kg
Energieeffizienzklasse[1]: .....A
Gewichteter Energieverbrauch pro Zyklus (EU 2017/1369): ..... 0.79 kWh/Zyklus
Gewichteter Energieverbrauch pro 100 Zyklen (EU 2017/1369): 79 kWh/100 Zyklen
Kondensationseffizienz (EU 2017/1369): ..... 95 %
Programmdauer bei halber Kapazität (EU 2017/1369): 3:15
Programmdauer bei Nennkapazität (EU 2017/1369): 4:25

4 242003 975138

[1] Auf einer Energieeffizienzklassen-Skala von A bis G

SIEMENS

iQ700, Wärmepumpen-Trockner, 9 kg WR47B2C40

Ausstattung

Leistung und Verbrauch

- Energieeffizienzklasse[1]: A
- Stromverbrauch[2]: 79 kWh
- Nennkapazität[3]: 9 kg
- Programmlaufzeit[3]: 4:25 h:min
- Geräuscheffizienzklasse: A (auf einer Skala von A bis D)
- Geräuschwert[3]: 57 dB (A) re 1 pW
- Kondensationseffizienzklasse: A (auf einer Skala von A bis D)
- Kondensationseffizienz[3]: 95%

Programme

- Standardprogramme: Baumwolle, Pflegeleicht
- Reduziert das Verknoten der Wäsche dank der reversierenden Trommel Plus
- Programme via App: Zeitprogramm kalt, Wolle finish
- Spezialprogramme: Baumwolle, Blusen/Hemden, Baumwolle Eco, Extra Fein, Handtücher, Schnell/Mix, Outdoor, Wolle, Super 40, Pflegeleicht, Zeitprogramm warm, Bettwäsche, Hygiene

Optionen

- Home Connect: Fernsteuerung, Energiemanagement, Ferndiagnose, IntelligentDry oder Programm Download. Halten Sie Ihre Hausgeräte dank Firmware-Update immer auf dem neuesten Stand.
- IntelligentDry: Perfekte Trocknungsergebnisse basierend auf dem zuvor verwendeten Waschprogramm
- Unser schnellster Trockner - bis zu 44 %* Trocknungszeit sparen mit varioSpeed Plus
- Option Halbe Beladung: optimiert die Trocknung bei kleineren Wäscheposten
- Knitterschutz 120 min am Programmende
- touchControl-Tasten: Bügeltrocken, Schranktrocken, Schranktrocken+, Fertig in, Knitterschutz, Memory, An/Aus, Fernstart, Schontrocknen, Start / Nachlegen / Pause, SpeedPerfect, 24 h Fertig in

Komfort und Sicherheit

- softDry-Trommelsystem: große Edelstahltrommel, Mitnehmer im Softdesign
- selfCleaning Condenser
- activeAirflow Technologie - erhöhte Luftzirkulation und neues Türdesign für energiesparendes Trocknen
- directTouch Plus: intuitive Bedienung für einfachste Programmwahl
- Pflegt Deine Kleidung dank um bis zu 25 %** niedrigerer Trocknungstemperaturen
- Beladungsempfehlung
- Nachlege-Anzeige
- AutoDry: feuchtegesteuerte Trocknungsprogramme
- Programmwähler mit integriertem Ein-/ Ausschalter
- anti-vibration Design: mehr Stabilität und Laufruhe
- Trommelinnenbeleuchtung: LED
- Kindersicherung
- Signal am Programmende
- Nutzungszähler: Zählt abgeschlossene Programme
- Seitlich öffnende Drehtür, Anschlag rechts, Türanschlag: wechselbar
- Tür chrom-schwarz
- Komfort-Ablaufgarnitur
- unterschiebbar ab 85 cm Nischenhöhe
- Gerätemaße (H x B): 84.2 cm x 59.8 cm
- Gerätetiefe: 62.7 cm
- Gerätetiefe inkl. Tür: 67.5 cm
- Gerätetiefe mit geöffneter Tür: 111.9 cm
- Wärmepumpentechnologie mit umweltfreundlichem Kältemittel R290

[1] Auf einer Energieeffizienzklassen-Skala von A bis G

[2] Gewichteter durchschnittlicher Energieverbrauch für 100 Trocknungszyklen in kWh im Eco Programm

[3] Eco Programm bei voller Beladung

*Vergleich der Laufzeit Baumwolle schranktrocknen mit und ohne aktivierte varioSpeed Plus-Option, gemessen nach IEC 61121:2012. Die Aktivierung der varioSpeed Plus-Option kann zu einem erhöhten Energieverbrauch führen.

**Vergleich der Temperaturempfehlung für sanftes Trocknen gemäß dem internationalen Standard für Textilpflegesymbole ISO 3758:2023 und der Trocknungstemperatur (°C) im Eco-Programm bei voller Ladung (gemäß EU 2023/2533).

SIEMENS

iQ700, Wärmepumpen-Trockner, 9 kg WR47B2C40
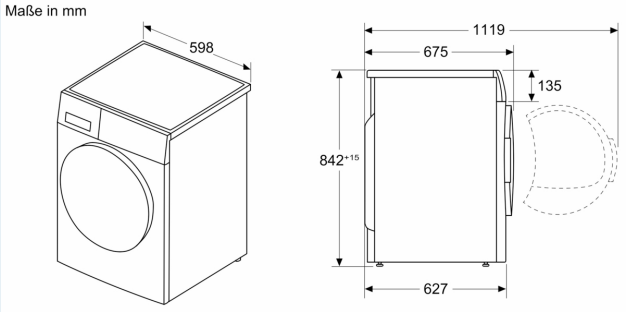
Maßzeichnungen