SIEMENS

iQ300, Wandesse, 60 cm, Mattschwarz
LC65BCC60

- ✓ Angenehm leiser Motor: leiser, leistungsstarker Motor für einen effizienten Dunstabzug.
- ✓ LED Beleuchtung: energieeffiziente Beleuchtung, die dein Kochfeld klar und zuverlässig ausleuchtet.
- ✓ Drucktastensteuerung: einfache und intuitive Steuerung deines Dunstabzugs.
- ✓ Mattes Finish: moderne matte Beschichtung mit weniger sichtbaren Fingerabdrücken.
- ✓ Doppelfiltersystem: zwei Filter entfernen Fett, Dampf und starke Gerüche.

Sonderzubehör

LZ11FBB16	Long-life Clean Air Geruchsfilter (Ers.)
LZ11FBI16	Long-life Clean Air Umluftset
LZ11FBK62	Kaminverlängerung 1000 mm

Ausstattung

Technische Daten

Bauart:	Wandmontage
Länge Anschlusskabel:	130 cm
Geräthehöhe:	60 mm
Mindestabstand zur Kochstelle Elektro:	550 mm
Mindestabstand zur Kochstelle Gas:	650 mm
Nettogewicht:	12.0 kg
Steuerung:	Mechanisch
Anzahl der Leistungsstufen:	3
Lüfterleistung bei höchster Normalstufe Abluft:	594 m³/h
Lüfterleistung bei höchster Normalstufe Umluft:	569 m³/h
Max. Luftmenge:	594 m³/h
Anzahl der Lampen (Stck):	2
Geräusch:	67 dB(A) re 1pW
Durchmesser des Abluftstutzens:	150 mm
Material des Fettfilters:	Metallfettfilter, waschbar
EAN-Nummer:	4242003976241
Anschlusswert:	200 W
Spannung:	220-240 V
Frequenz:	50 Hz
Steckerart:	Schuko-/Gardy mit Erdung
Gerätetyp:	Wandmontage

4 242003 976241

SIEMENS

iQ300, Wandesse, 60 cm, Mattschwarz
LC65BCC60

Ausstattung

Design:
- Box-Design
- Wandmontage
- Wahlweise Abluft- oder Umluftbetrieb

Wichtigste Eigenschaften:
- Energieeffiezienter Kondensatormotor
- 2 x LED 1,5 W
- Farbtemperatur: 3500 K
- Beleuchtungsstärke: 293 lux
- 2 Metallfettfilter

Komfortfunktionen:
- Drucktasten
- 3 Leistungsstufen

Komfort bei der Reinigung:
- Die Oberflächen und Materialien sind glatt und leicht zu reinigen.
- Metall-Fettfilter, spülmaschinengeeignet
- Beschichtete Oberfläche zur Reduzierung von Fingerabdrücken

Abluft Modus:
- Gemäß EN 61591 und EN/IEC 60704-2-13 kann das Gerät im Abluftbetrieb folgende Werte erreichen:
- Leistungsstufe 1: Lüfterleistung 361 m3/h; Geräuschwert 57 dB(A) re1pW
- Leistungsstufe 2: Lüfterleistung 469 m3/h; Geräuschwert 63 dB(A) re1pW
- Leistungsstufe 3: Lüfterleistung 594 m3/h; Geräuschwert 67 dB (A) re1pW
- Energieeffizienzklasse: B (auf einer Energieeffizienzklassen-Skala von A+++ bis D)
- Durchschnittlicher Energieverbrauch: 72 kWh/Jahr*
- Lüfter-Effizienzklasse: B*
- Beleuchtungs-Effizienzklasse: A*
- Fettfilter-Effizienzklasse: B*

Umluft Modus:
- Für den Umluftbetrieb ist ein Long-Life Clean Air Umluftset (Sonderzubehör) erforderlich
- Der Long-Life Clean Air Geruchsfilter absorbiert intensive Gerüche, wie z. B. Fisch, als auch Pollen. Die Lebensdauer kann durch Auffrischen des Filters im Backofen bis zu 4 Mal verlängert werden
- Nach EN 61591und EN/ IEC 60704-2-13 kann das Gerät im Umluftbetrieb mit dem Long-Life Clean Air Umluftset (erhältlich als Sonderzubehör) folgende Werte erreichen:
- Leistungsstufe 1: Lüfterleistung 360 m3/h; Geräuschwert 60 dB(A) re1pW
- Leistungsstufe 2: Lüfterleistung 477 m3/h; Geräuschwert 67 dB(A) re1pW
- Leistungsstufe 3: Lüfterleistung 569 m3/h; Geräuschwert 71 dB (A) re1pW

Technische Daten und Nachhaltigkeit:
- Angaben zum Verbrauch:
- Gesamtanschlusswert: 200 W
- Spannung: 220 - 240 V
- Nachhaltigkeit:
- Made in Germany: hergestellt in einer CO2-neutralen Produktionsanlage
- Umweltfreundliche Verpackung
- Erhältlicher Long-Life Clean Air Geruchsfilter mit bis zu 4-fach verlängerter Lebensdauer

Informationen zur Planung und Installation:
- Geringerer Einbauaufwand dank einfachem Montage-System.
- Gerätemaße Abluft (HxBxT): 635-895 x 598 x 500 mm
- Gerätemaße Umluft (HxBxT): 803-943 x 598 x 500 mm
- Abluftausgang: Ø 150 mm
- Länge Anschlusskabel: 1.3 m mit Stecker

SIEMENS

iQ300, Wandesse, 60 cm, Mattschwarz
LC65BCC60

Maßzeichnungen

Maße in mm
Gerät im Abluftbetrieb

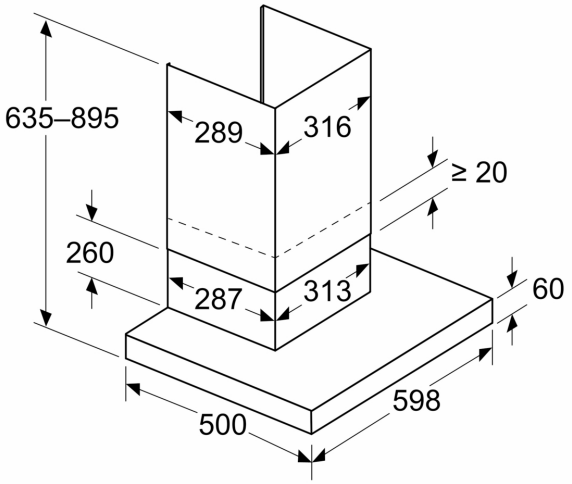

Maße in mm
Ansicht Umluft

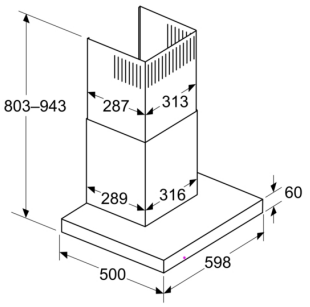

Umluftbetrieb mit Umluftset (Umluftset nur als separates Zubehör erhältlich)

Maße in mm

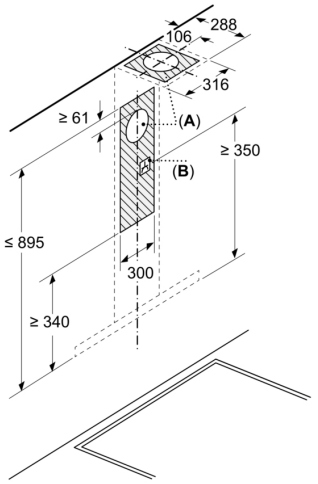

A: Abluft

B: Elektrischer Anschluss
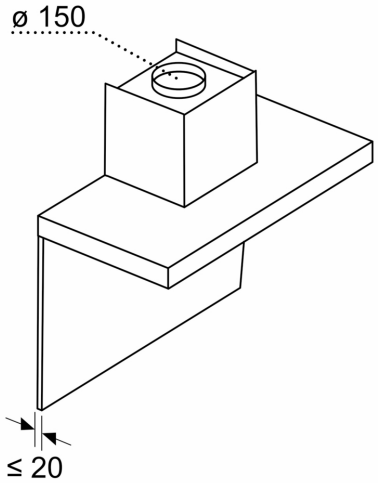
Maße in mm
Wandblendentiefe