N 50, BACKOFEN, 60 X 60 CM, GRAPHITE-GREY
B5ACJ7AG3

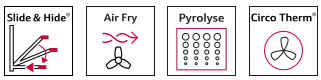

Vergnügliche Interaktion: Slide & Hide® Tür, die sanft verschwindet, um uneingeschränkten Zugang zu ermöglichen, Air Fry und pyrolytische Selbstreinigung.

- √ Slide&Hide®: die voll versenkbare Backofentür.
- √ Air Fry und Air Fry-Backblech: für knusprige Hähnchenflügel und knackiges Gemüse.
- √ Pyrolytische Selbstreinigung mit Easy Clean: Das beste Duo für optimale Reinigung.
- √ LED-Touchsteuerung: intuitive und benutzerfreundliche Navigation per Fingertipp.
- √ CircoTherm®: einzigartiges Heißluftsystem, mit dem Sie auf bis zu drei Ebenen gleichzeitig backen können.

Integriertes Zubehör

1 x Kombirost, 1 x Universalpfanne, 1 x Air Fry & Grillblech

Sonderzubehör

Z11AB15A0 Backblech, Keramik antihaft, Z11AU15A0 Universalpfanne, Keramik antihaft, Z11CR10X0 Back- und Bratrost (Standard), Z11GU20X0 Glaspfanne, Z11TI15X0 VarioClip, Z12CB10A0 Backblech, emailliert, Z12CL10A0 Deckel für Profipfanne, emailliert, Z12CM10A0 Auflaufpfanne, emailliert, Z12CN10A0 Profi-Pfanne, emailliert, Z12CP10A0 Pizzaform, emailliert, Z12CU10A0 Universalpfanne, emailliert, Z1365WX0 Kabelloses Speisenthermometer, Z13CV06S0 Dekorleiste, Z1608BX0 Teleskopüberauszug, ebenenunabhängig, Z1650BE0 2 Universalpfannen, schmales Format, Z1655CA0 Air Fry &Grillblech, Z1913X0 Backstein, Z99RX70X0 Anschlusskabel 3m

Ausstattung

Technische Daten

Bauform: ..... Einbau
Integriertes Reinigungssystem: ..... Pyrolytisch+Hydrolytisch
Nischenmaße für Installation (H x B x T): 585-595 x 560-568 x 550 mm
Abmessungen des Gerätes: ..... 595x594x548 mm
Abmessungen des verpackten Gerätes: ..... 675 x 660 x 690 mm
Material der Blende: ..... Glas
Material der Tür: ..... Glas
Nettogewicht: ..... 39.2 kg
Nettovolumen - Backrohr 1: ..... 71 l
Beheizungsarten: Air Fry, Großflächengrill, Heißluft sanft, Heißluft, Ober-/Unterhitze, Pizzastufe, Umluftgrill
Länge Anschlusskabel: ..... 120 cm
EAN-Nummer: 4242004281320
Anzahl der Innenräume (2010/30/EC): 1
Energieeffizienzklasse: ..... A+
Energieverbrauch pro Ober-/Unterhitze Zyklus (2010/30/EC): 0.94 kWh/Zyklus
Energieverbrauch pro Heißluft-Zyklus (2010/30/EC): ..... 0.69 kWh/Zyklus
Energieeffizienzindex (2010/30/EC): ..... 81.2 %
Anschlusswert: ..... 3600 W
Absicherung: ..... 16 A
Spannung: ..... 220-240 V
Frequenz: ..... 50; 60 Hz
Steckerart: ..... Schuko-/Gardy.m.Erdung
Integriertes Zubehör: ..... 1 x Kombirost, 1 x Universalpfanne, 1 x Air Fry & Grillblech

4 242004 281320

N 50, BACKOFEN, 60 X 60 CM, GRAPHITE-GREY
B5ACJ7AG3

Ausstattung

Backofentyp und Heizart
- Backofen mit 7 Beheizungsarten: Circo Therm®, Ober-/Unterhitze, Thermogrill, Großflächengrill, Pizzastufe, Circo Therm® sanft, Air Fry
- Temperaturregelung von 30 °C - 275 °C
- Garraumvolumen: 71 l

Zubehörträger / Auszugssystem:
- Einschubebenen: 4
- Auszug nachrüstbar

Design
- Graphite-Grey Edition
- LED Touch Control Steuerung
- Garraum: Email anthrazit

Reinigung
- Pyrolytische Selbstreinigung
- Easy Clean (Reinigungshilfe): Leichte Verschmutzungen entfernen mit Wasserdampf und Spülmittel.
- Vollglas-Innentür

Komfort
- Elektronik-Uhr
- Optische Aufheizkontrolle
- Temperaturvorschlag Ist-Temperaturanzeige Automatikprogramme
- 10 Automatikprogramme
- Hide®, die voll versenkbare Backofentür
- Slide®, der mitdrehende Türgriff
- Automatikprogramme: Mit den Automatikprogrammen gelingt die Zubereitung immer. Einfach Gericht auswählen und Gewicht einstellen.
- Schnellaufheizung: Schnell zur Zieltemperatur ohne höheren Energieverbrauch
- Backofenbeleuchtung abschaltbar, Halogenleuchte
- Kühlgebläse

Zubehör
- Air Fry- & Grillblech
- Kombirost 1 x Universalpfanne

Umwelt und Sicherheit
- Sehr geringe Fenstertemperatur
- 4-fache Türverglasung
- Individuell einstellbare Kindersicherung
- Türverriegelung bei Pyrolysebetrieb Automatische Sicherheitsabschaltung Starttaste

Technische Info
- Länge des Anschlusskabels: 120 cm
- Nennspannung: 220 - 240 V
- Gesamtanschlusswert Elektro: 3.6 kW
- Energieeffizienzklasse (gem. EU Nr. 65/2014): A+(auf einer Energieeffizienzklassen-Skala von A+++ bis D)
- Energieverbrauch pro Zyklus im konventionellen Modus:0.94 kWh
- Energieverbrauch pro Zyklus im Umluft-Modus:0.69 kWh
- Zahl der Garräume: 1 Wärmequelle: elektrisch Innenraumvolumen:71 l

Maße
- Gerätemaße (HxBxT): 595 x 594 x 548mm
- Nischenmaße (HxBxT): 595 mm x 560 mm x 550 mm
- „Maße und Einbauhinweise zu diesem Gerät gemäß technischer Zeichnung beachten“
- Um die technische und optische Kompatibilität zu gewährleisten, empfehlen wir Ihnen, Komplementär-Produkte innerhalb der Produktserie N50 zu wählen, um die bestmögliche Einbausituation Ihrer Einbaugeräte zu gewährleisten.
- Für eine optimale horizontale Einbaulösung mit Compakt-Mikrowelle und und Backofen empfehlen wir die Wahl eines Slide&Hide 60 cm Einbaubackofens.

Maßzeichnungen

Wird das Gerät unter einem Kochfeld eingebaut, muss folgende Arbeitsplatten-stärke (ggf. inkl. Unterkonstruktion) beachtet werden.

Kochfeld-Typ	min. Arbeitsplattenstärke	
	aufgesetzt	flächenbündig
Induktionskochfeld	37 mm	38 mm
Vollflächen-Induktionskochfeld	47 mm	48 mm
Gaskochfeld	30 mm	38 mm
Elektrokochfeld	27 mm	30 mm

Maße in mm

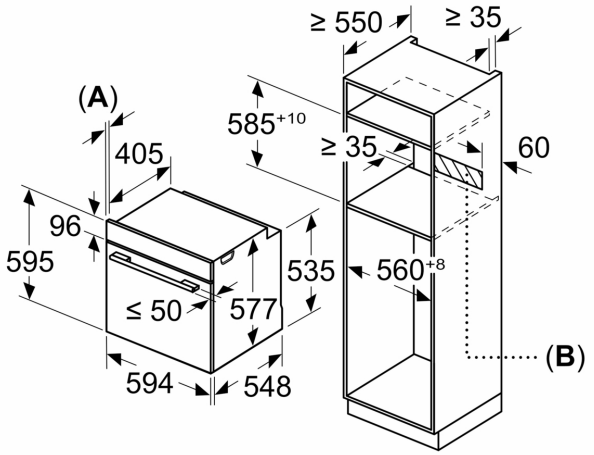

A: 19,5 mm
B: Platz für Geräteanschluss 320 x 115 mm

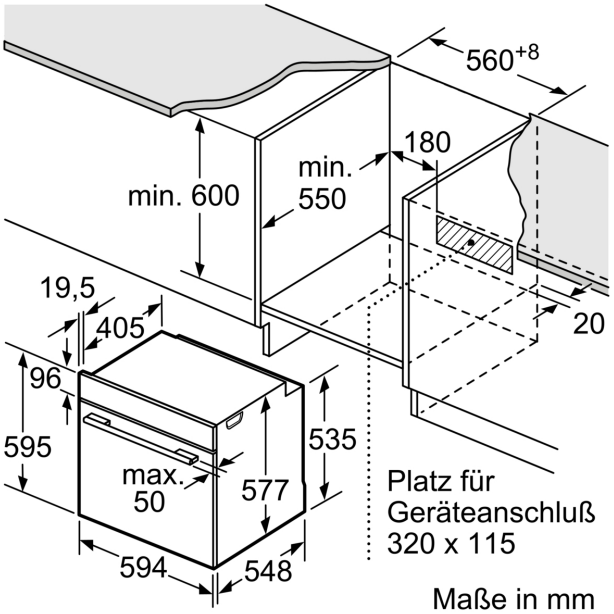

Maße in mm

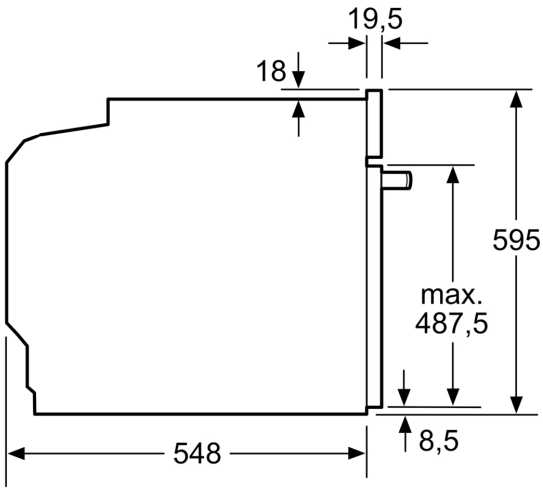

Maße in mm

Maßzeichnungen

Einbau mit einem Kochfeld.

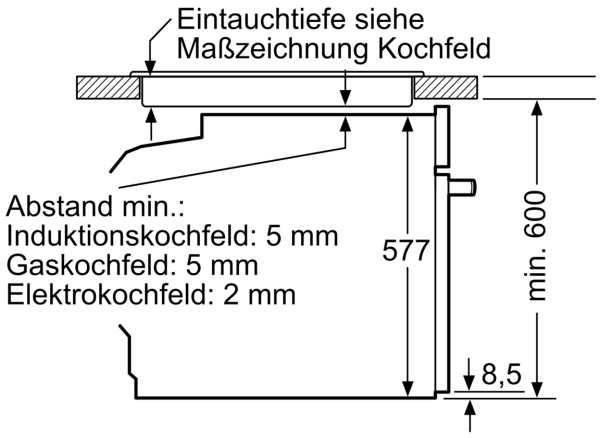

Maße in mm