5000 Induktion / Herdgebundenes Induktionskochfeld / Hob²Hood / 60 cm

TX64IC00XB

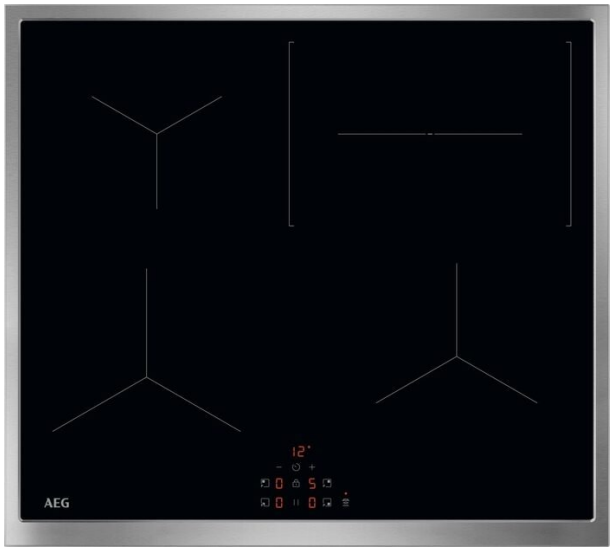

Effizient, leistungsstark und präzise – für effizientes Kochen
Das AEG Fast & Powerful Induktionskochfeld der Serie 5000 heizt doppelt so schnell auf wie ein strahlungsbeheiztes Kochfeld. Es reagiert schnell und präzise auf veränderte Hitzeeinstellungen und ermöglicht so ein effizientes Aufheizen.

Induktions-Kochfeld / 60 cm / Edelstahlrahmen

Produktvorteile & Ausstattung

Schneller und effizienter erhitzen
Das Fast & Powerful Kochfeld kombiniert die Schnelligkeit und Effizienz der Induktionstechnologie mit zusätzlicher PowerBoost-Leistung – für noch schnelleres Erhitzen. Der integrierte Dunstabzug sorgt zugleich für eine frische Küchenatmosphäre.

Hob2Hood: Automatische Steuerung der Dunstabzugshaube
Dank der Hob²Hood-Funktion wird Kochen spürbar komfortabler – denn das Kochfeld übernimmt beim Aktivieren die Steuerung von Dunstabzug und Beleuchtung – vollautomatisch und ideal angepasst an jede Kochaktion.

DirectTouch-Bedienfeld: Präzises Einstellen jeder Temperaturstufe für jede Kochzone
Das DirectTouch-Bedienfeld bietet für jede Kochzone 14 Temperaturstufen, die präzise und intuitiv per Touchbedienung gewählt werden können.

PowerBoost: Extra schnelles Aufheizen
Überspringe langes Warten einfach per Tasten-Druck. Ob ein großer Topf mit kochendem Wasser oder eine optimal aufgeheizte Grillpfanne, die PowerBoost-Funktion sorgt für einen sofortigen Hitzeschub – so kannst du in kürzester Zeit mit dem Kochen beginnen.

Kochfeld-Timer: Für präzise Kochergebnisse
Der eingebaute Kochfeld-Timer kann auf bis zu einer Stunde eingestellt werden und schaltet das Kochfeld nach Ablauf der Zeit automatisch aus. Für mühelos präzise Ergebnisse.

- Made in Germany
- Herdgebundenes Kochfeld, kombinierbar mit einem Einbauherd
- Beheizungsart: Induktion
- 4 Induktions-Kochzonen
- 14 Stufen Regulierung der Kochstellen
- UltraFlatrahmen Edelstahl
- Hob²Hood-Funktion
- Ansteuerung Kochzonen über den Einbauherd
- Ansteuerung Zusatzfunktionen über Touch Control-Berührungssensor
- Power-Funktion für jede Kochzone
- Pause-Funktion
- Elektronische Anzeigen für alle 4 Kochzonen
- 4 elektronische Automatikkochstellen
- Topferkennung
- Öko-Timer
- CountUp-Timer
- Kurzzeitwecker
- OptiHeat Control - 3-stufige Restwärmeanzeige
- OffSound Control
- Kindersicherung
- Verriegelungsfunktion
- Leistungsabhängige Abschaltautomatik
- Glasfarbe: Schwarz

5000 Induktion / Herdgebundenes Induktionskochfeld / Hob²Hood / 60 cm

TX64IC00XB

Technische Daten
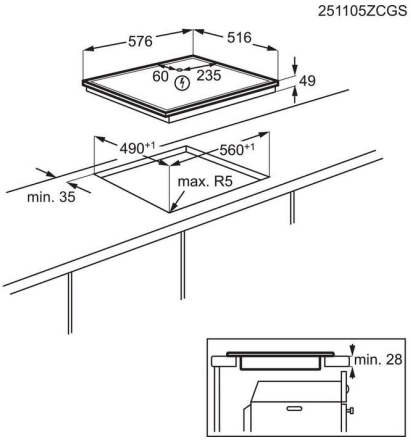
Installation	Herdgebundenes Kochfeld
Art des Kochfeldes	Induktions-Kochzonen
Gerätebreite (cm)	60
Einbau	aufliegend
Bedienungsart	Energieregler
Anschlusswert (Watt)	7350
Rahmenart	UltraFlatrahmen Edelstahl
Einbau-Maße	49x560x490
Anzahl Kochzonen	4
Farbe	Schwarz
PNC	949 598 302
EAN-Nummer	7333394064635
Gerätebreite (mm)	576
Gerätetiefe (mm)	516
Ausschnittmaß Breite (mm)	560
Ausschnittmaß Tiefe (mm)	490
Sonderzubehör, nicht im Lieferumfang	Nein
Kochzone vorne links, Leistung und Durchmesser	2,3 (3,7) kW / 21 cm
Kochzone hinten links, Leistung und Durchmesser	1,4 (2,5) kW / 14,5 cm
Kochzone vorne rechts, Leistung und Durchmesser	1,8 (2,8) kW / 18 cm
Kochzone hinten rechts, Leistung und Durchmesser	2,3 (3,2) kW / 17x26,5 cm
Volt	220-240/400V2N
Product Partner Code	ER