SIEMENS

iQ700, Dampfschublade, 60 x 14 cm, Schwarz, Edelstahl
BD911C1B0

Cooking Assistant

studioLine

- ✓ Dampfschublade - Ultimatives Dampfgaren in Kompaktgröße für köstliche, gesunde Mahlzeiten in jeder Küche.
- ✓ Kompaktes Format - flexible Küchenplanung und vielseitiges Kochen mit zahlreichen Platzierungs- und Kombinationsmöglichkeiten.
- ✓ Dampf-Funktionen - Vielseitige Anwendungen für gesundes, sanftes und natürliches Kochen.
- ✓ cookControl – Vorinstallierte Einstellungen für hervorragende Ergebnisse.
- ✓ Kochassistent – Intuitiv das richtige Programm einstellen.

Ausstattung

Technische Daten

Bauform: ..... Einbau
Abmessungen des Gerätes (H x B x T): ..... 141x594x518 mm
Abmessungen des verpackten Gerätes: ..... 264x655x673 mm
Nischenmaße für Installation mm (HxBxT): ..... 144 x 560 x 550 mm
EAN-Nummer: 4242003975817
Absicherung: ..... 10 A
Spannung: ..... 220-240 V
Frequenz: ..... 50-60 Hz
Steckerart: ..... Schuko-/Gardy mit Erdung
Integriertes Zubehör: ..... 1 x Schwamm, 1 x Dampfkorb

4 242003 975817

iQ700, Dampfschublade, 60 x 14 cm, Schwarz, Edelstahl
BD911C1B0

Ausstattung

- Temperaturregelung von 30 °C - 100 °C
- Dampfschublade mit 5 Beheizungsarten: Dampfgarstufe, Regenerieren mit Dampfzugabe, Gären mit Dampf, Auftauen, Desinfektion

Design
- Garraum Edelstahl
- Gerätefarbe: schwarz

Reinigung
- Entkalkungsprogramm
- Entkalkungsdauer: 32 min
- Leicht zu reinigender Edelstahl-Garraum

Komfort
- LED-Display
- cookControl 10 Programme
- Zusätzliche Automatikprogramme über die Home Connect App
- Garraumvolumen: 10 l
- Glasdeckel mit Rastposition
- Wassertankvolumen: 0.5 l
- Leeranzeige Wassertank
- Zeitanzeige auf der Frontblende
- Interne Dampferzeugung

Zubehör
- Dampfeinsatz
- Schwamm

Umwelt und Sicherheit
- Kindersicherung
- Starttaste
- Türkontaktschalter
- Kindersicherung über Home Connect einstellbar
- Kühlgebläse

Technische Info
- Länge des Anschlusskabels: 120 cm
- Gesamtanschlusswert Elektro: 1.7 kW
- Nennspannung: 220 - 240 V

Maße
- Gerätemaße (HxBxT): 141 x 594 x 518mm
- „Maße und Einbauhinweise zu diesem Gerät gemäß technischer Zeichnung beachten“
- Die Dampfschublade ist kombinierbar mit allen Siemens iQ700 Geräten.
- Die intelligente Dampfschublade mit Home Connect: Steuerbar jederzeit und von überall sowie mit Zugang zu zahlreichen digitalen Services. Vielseitige Dampf-Funktionen für gesundes, schonendes und natürliches Kochen – alles in einem kompakten Design, das selbst in die kleinste Küche passt.

SIEMENS

iQ700, Dampfschublade, 60 x 14 cm, Schwarz, Edelstahl
BD911C1B0

Maßzeichnungen

Maße in mm

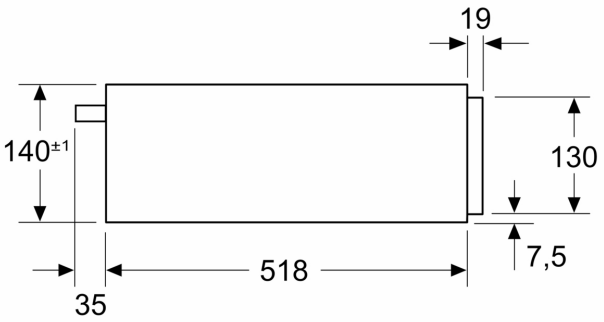

Maße in mm

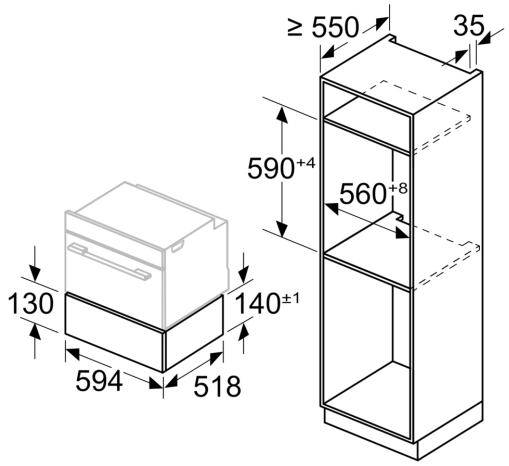

Bei kombinierter Installation mehrerer Elektrogeräte können die Geräte direkt über der Schublade eingebaut werden

Maße in mm

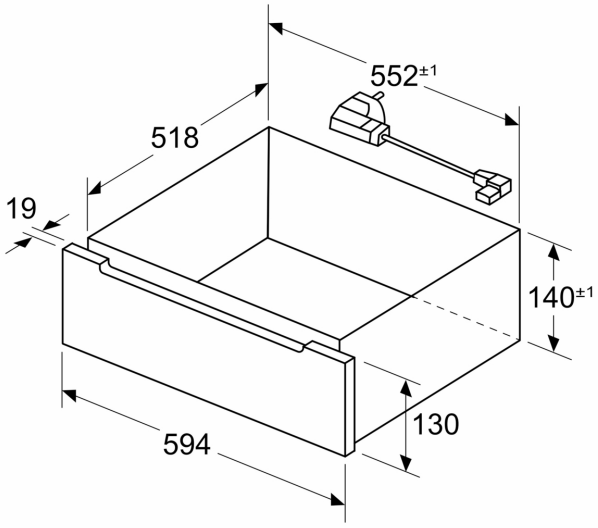

Maße in mm

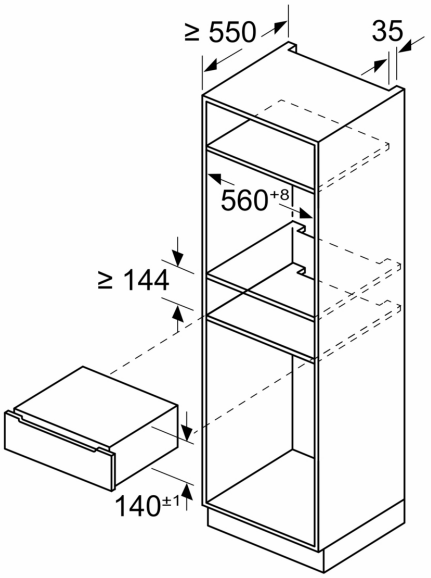

SIEMENS

Maßzeichnungen

Measurements in mm
Installation below a worktop

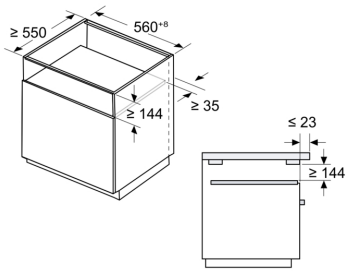

Observe the installation dimensions and the installation instructions when installing below a worktop

A: Electrical connection

Note:

A worktop overhang of up to 50 mm over the drawer is possible, but then the removal of the water tank while the steam drawer is operating is not possible

Measurements in mm
Installation underneath a hob

Observe the installation dimensions and the installation instructions when installing in the unit

If the appliance is installed under a hob, the following minimum dimensions must be adhered to (including substructure, if applicable)

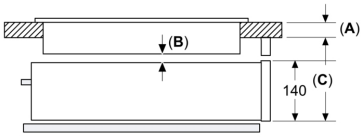

	Tabletop installation or flush installation		Tabletop installation or flush installation
	A	**B**	**C**
Induction hob	30/30	5	200/201
Full surface induction hob	40/40	5	210/211
Gas hob	32/43	5	190/193
Electric hob	30/30	5	190/197

A: Thickness of work surface recommended in the hob installation instructions

B: Required distance between hob and steam drawer

C: Required distance between drawer shelf and bottom of worktop

Note:
Pay attention to the hob installation instructions

Measurements in mm
Installation on walls adjacent to a cabinet

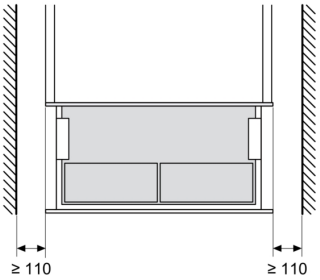

Note:
If the walls on both sides of the cabinet are deeper than the cabinet, a distance of at least 110 mm must be maintained

Any distance smaller than this may affect installation of the appliance