SIEMENS

iQ500, Einbau-Kühlschrank, 177.2 x 55.8 cm, Flachscharnier mit Softeinzug
KI81RSDC0

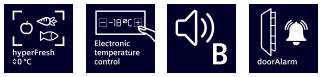

Integriertes Zubehör

1 x Schwerlastsatz

Sonderzubehör

KSGGZM00 Butterdose

Einbaukühlschrank mit hellem LED-Licht, hyperFresh <0°C>-Schublade, superKühlen und sanft schließenden Türen.

- ✓ hyperFresh <0°C>: mehr Platz für Obst und Gemüse. Und eine besonders kalte Umgebung für Fisch und Fleisch.
- ✓ Elektronische Temperaturregelung: macht das Einstellen und Überprüfen der Kühlschranktemperatur so einfach wie nie zuvor.
- ✓ Geräusch-Effizienzklasse B: die leisen Geräte sind nicht lauter als raschelndes Laub.
- ✓ Türalarm: damit die Tür geschlossen und Kälte drinnen bleibt.
- ✓ softClosing: deine Kühlschranktür ist immer ordentlich geschlossen.

Ausstattung

Technische Daten

Energieeffizienzklasse[1]: C
Durchschnittlicher Energieverbrauch in Kilowattstunden pro Jahr (kWh/a) (EU 2017/1369): ..... 73 kWh/Jahr
Summe der Volumen der Tiefkühlfächer: ..... 0 l
Summe der Volumen der Kaltlagerfächer und Kühlfächer: ..... 310 l
Geräuschwert: ..... 34 dB(A) re 1pW
Geräusch-Effizienzklasse: ..... B
Bauform: ..... Einbau
Dekorrahmen/ - platte: ..... Nicht möglich
Höhe: ..... 1772 mm
Gerätebreite: ..... 558 mm
Gerätetiefe: ..... 548 mm
Nischenmaße für Installation (H x B x T): ..... 1775x560x550 mm
Nettogewicht: ..... 64.1 kg
Absicherung: ..... 10 A
Türanschlag: ..... Rechts wechselbar
Spannung: ..... 220-240 V
Frequenz: ..... 50 Hz
Länge Anschlusskabel: ..... 230 cm
Anzahl Verdichter: 1
Anzahl unabhängiger Kühlkreisläufe: 1
Innenlüfter: ..... Ja
Scharniere wechselbar: ..... Ja
Anzahl verstellbarer Ablagen-Kühlteil (Stck): 5
Flaschenregale: ..... Ja
EAN-Nummer: 4242003981160
Marke: ..... Siemens
Internationale Bestellbezeichnung: KI81RSDC0
Gerätetyp: ..... Kühlschrank
Frostfree System: ..... Nicht zutreffend
Gerätetyp: ..... Vollintegriert
Integriertes Zubehör: ..... 1 x Schwerlastsatz

4 242003 981160

[1] auf einer Energieeffizienzklassen-Skala von A bis G

SIEMENS

iQ500, Einbau-Kühlschrank, 177.2 x 55.8 cm, Flachscharnier mit Softeinzug
KI81RSDC0

Ausstattung

- Flachscharnier-Technik, softEinzug mit Türdämpfung

Leistung und Verbrauch
- Energieeffizienzklasse: C
- Energieverbrauch / Jahr: 73 kWh/a
- Geräuscheffizienzklasse / Geräusch-Wert: B / 34 dB
- Nutzinhalt gesamt: 310 l

Design
- LED Beleuchtung

Komfort und Sicherheit
- Elektronische Temperaturregelung über LED ablesbar
- Super-Taste: superKühlen

Kühlteil
- Nutzinhalt Kühlfächer: 310 l
- 7 Abstellflächen aus Sicherheitsglas
- 1 Flex Shelf: teilbare und hochklappbare Glasablage
- verchromter Flaschenrost
- 2 Türabsteller und 2 Flaschenabsteller
- 1 Butterfach

Frischhaltesystem
- 1 hyperFresh <0°C> Schublade - hält Fisch und Fleisch länger frisch
- 1 hyperFresh Box - hält Obst und Gemüse länger frisch
- 1 freshBox

Gefrierteil

Maße
- Gerätemaße (H x B x T): 177.2 cm x 55.8 cm x 54.8 cm
- Nischenmaße (H x B x T): 177.5 cm x 56.0 cm x 55.0 cm

Technische Informationen
- Einbau-Kühlautomat
- 220 - 240 V
- Länge des Anschlusskabel: 230 cm
- Klimaklasse: SN-ST

Zubehör
- 1 x Schwerlastsatz

Länderspezifische Optionen
- Auf Basis der Ergebnisse der Normprüfung über 24 Std. Tatsächlicher Verbrauch abhängig von Nutzung/Standort des Geräts.

SIEMENS

iQ500, Einbau-Kühlschrank, 177.2 x 55.8 cm, Flachscharnier mit Softeinzug
KI81RSDC0

Maßzeichnungen

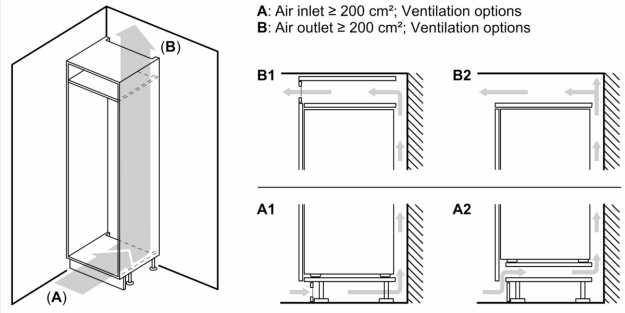

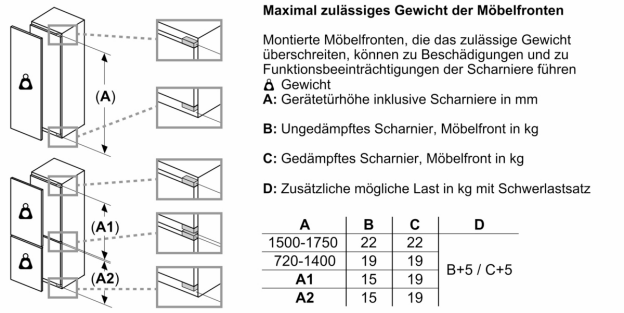

A	B	C	D
1500-1750	22	22	B+5 / C+5
720-1400	19	19	
A1	15	19	
A2	15	19	

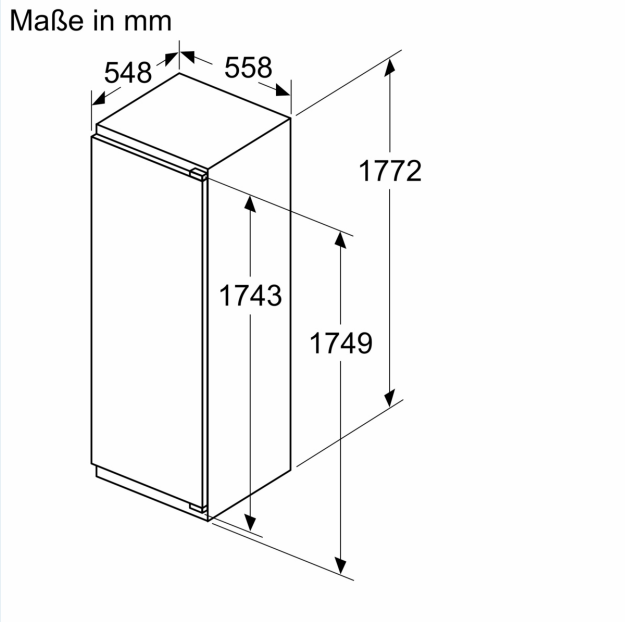

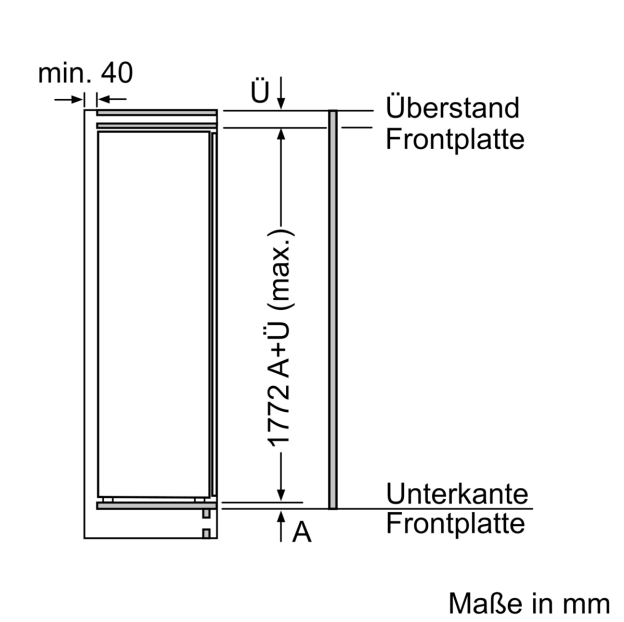

SIEMENS

Maßzeichnungen

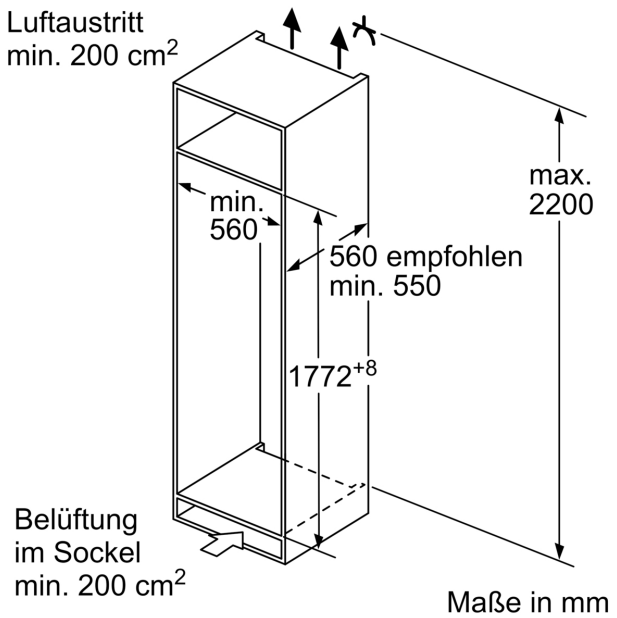

Maße in mm
Empfehlung Spaltmaße für Flachscharnier

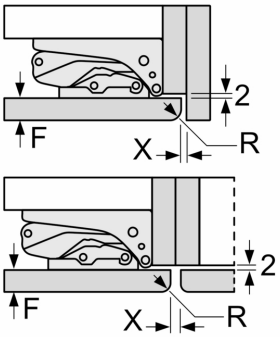

F	R	X
16-19	0-3	2,5
20	0-1	3
	2-3	2,5
21	0-1	3
	2-3	2,5
22	0	4
	1	3,5
	2-3	3

Die in der Tabelle empfohlenen Spaltmasse sind einzuhalten, um eine kollisionsfreie Öffnung der Gerätetüre zu gewährleisten und Beschädigungen am Küchenmöbel zu vermeiden.