SIEMENS

iQ500, Einbau-Kühl-Gefrier-Kombination mit Gefrierbereich unten, 193.5 x 55.8 cm, Flachscharnier mit Softeinzug KI96NSDC0

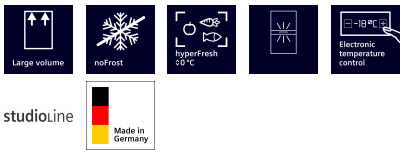

studioLine

Sonderzubehör

KSGGZM00	Butterdose

Die extra große Einbau-Kühl-Gefrierkombination mit 11% mehr Kühlvolumen inklusive hyperFresh <0°C> System, No Frost und Superkühl- und Gefrierfunktionen für optimale Lagerung deiner Lebensmittel.

- ✓ XL-Volumen: 11%✓ mehr Platz für deinen kompletten Wocheneinkauf. [2]
- ✓ noFrost: Nie wieder abtauen.
- ✓ hyperFresh <0°C>: mehr Platz für Obst und Gemüse. Und eine besonders kalte Umgebung für Fisch und Fleisch.
- ✓ freezerLight: clevere Gefrierfachbeleuchtung.
- ✓ Elektronische Temperaturregelung: macht das Einstellen und Überprüfen der Kühlschranktemperatur so einfach wie nie zuvor.

Ausstattung

Technische Daten

Energieeffizienzklasse[1]:	C
Durchschnittlicher Energieverbrauch in Kilowattstunden pro Jahr (kWh/a) (EU 2017/1369):	147 kWh/Jahr
Summe der Volumen der Tiefkühlfächer:	75 l
Summe der Volumen der Kaltlagerfächer und Kühlfächer:	215 l
Geräuschwert:	34 dB(A) re 1pW
Geräusch-Effizienzklasse:	B
Bauform:	Einbau
Dekorrahmen/ - platte:	Nicht möglich
Höhe:	1935 mm
Gerätebreite:	558 mm
Gerätetiefe:	548 mm
Nischenmaße für Installation (H x B x T):	1940x560x550 mm
Nettogewicht:	68.8 kg
EAN-Nummer:	4242003981153
Absicherung:	10 A
Türanschlag:	Rechts wechselbar
Spannung:	220-240 V
Frequenz:	50 Hz
Länge Anschlusskabel:	230 cm
Anzahl Verdichter:	1
Anzahl unabhängiger Kühlkreisläufe:	2
Innenlüfter:	Nein
Scharniere wechselbar:	Ja
Anzahl verstellbarer Ablagen-Kühlteil (Stck):	3
Flaschenregale:	Ja
Frostfree System:	Gefriergeräte
Gerätetyp:	Vollintegriert

4 242003 981153

[1] auf einer Energieeffizienzklassen-Skala von A bis G
[2] Vergleich zwischen einer KI96Nxxx Kühl-Gefrierkombination und einem Modell in Standard-Nischenbreite (KI86Nxxx).

SIEMENS

iQ500, Einbau-Kühl-Gefrier-Kombination mit Gefrierbereich unten, 193.5 x 55.8 cm, Flachscharnier mit Softeinzug KI96NSDC0

Ausstattung

- Flachscharnier-Technik, softEinzug mit Türdämpfung

Leistung und Verbrauch
- Energieeffizienzklasse: C
- Energieverbrauch / Jahr: 147 kWh/a
- Geräuscheffizienzklasse / Geräusch-Wert: B / 34 dB
- Nutzinhalt gesamt: 290 l

Design
- LED Beleuchtung
- LED mit Soft Start im Gefrierbereich

Komfort und Sicherheit
- Abtau-Automatik im Kühlteil
- noFrost - nie wieder abtauen
- Getrennte, elektronische Temperaturregelung, über LED ablesbar
- superGefrieren mit Eingefrierautomatik
- Optische und akustische Warneinrichtung bei geöffneter Tür

Kühlteil
- Nutzinhalt Kühlfächer: 215 l
- 5 Abstellflächen aus Sicherheitsglas
- 1 Flex Shelf: teilbare und hochklappbare Glasablage
- verchromter Flaschenrost
- 2 Türabsteller und 1 Flaschenabsteller
- 1 Butterfach

Frischhaltesystem
- 1 hyperFresh <0°C> Schublade - hält Fisch und Fleisch länger frisch , 1 hyperFresh Box - hält Obst und Gemüse länger frisch

Gefrierteil
- Nutzinhalt Tiefkühlfächer: 75 l
- Gefriervermögen in 24 Std.: 8 kg
- Lagerzeit bei Störung : 11 h
- 3 transparente Gefriergut-Schubladen

Maße
- Gerätemaße (H x B x T): 193.5 cm x 55.8 cm x 54.8 cm
- Nischenmaße (H x B x T): 194.0 cm x 56.0 cm x 55.0 cm

Technische Informationen
- Einbau-Kühl-Gefrier-Kombination
- Türanschlag rechts, wechselbar
- 220 - 240 V
- Länge des Anschlusskabel: 230 cm
- Klimaklasse: SN-ST

Zubehör
- 1 x Eiswürfelschale

Länderspezifische Optionen
- Auf Basis der Ergebnisse der Normprüfung über 24 Std. Tatsächlicher Verbrauch abhängig von Nutzung/Standort des Geräts.

SIEMENS

iQ500, Einbau-Kühl-Gefrier-Kombination mit Gefrierbereich unten, 193.5 x 55.8 cm, Flachscharnier mit Softeinzug KI96NSDC0

Maßzeichnungen

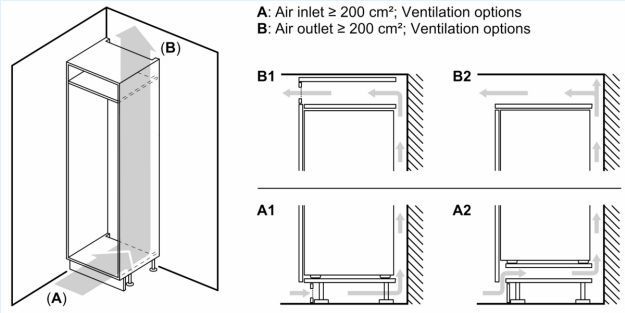

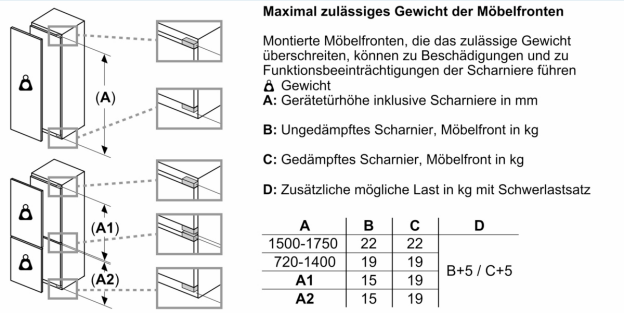

A	B	C	D
1500-1750	22	22	B+5 / C+5
720-1400	19	19	
A1	15	19	
A2	15	19	

Maße in mm

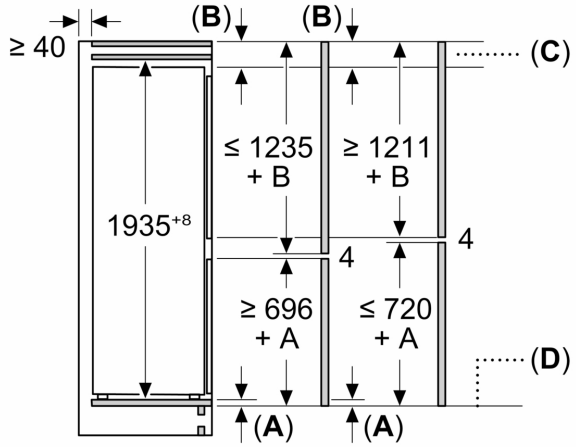

C: Überstand Frontplatte

D: Unterkante Frontplatte

Maße in mm

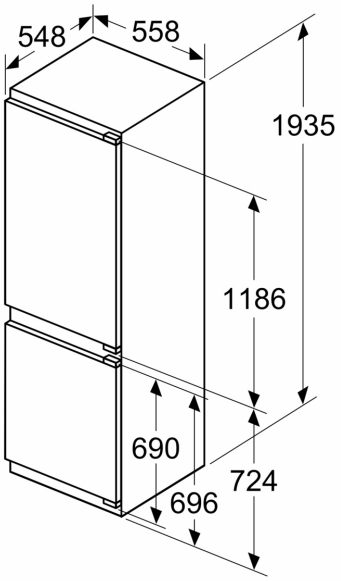

SIEMENS

Maßzeichnungen

Maße in mm

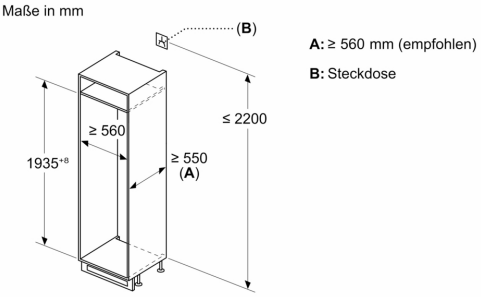

A: ≥ 560 mm (empfohlen)

B: Steckdose

Maße in mm
Empfehlung Spaltmaße für Flachscharnier

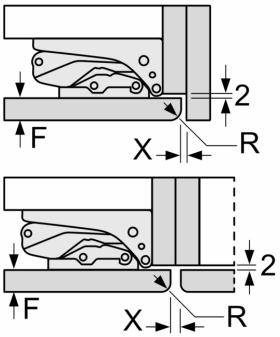

F	R	X
16-19	0-3	2,5
20	0-1	3
	2-3	2,5
21	0-1	3
	2-3	2,5
22	0	4
	1	3,5
	2-3	3

Die in der Tabelle empfohlenen Spaltmasse sind einzuhalten, um eine kollisionsfreie Öffnung der Gerätetüre zu gewährleisten und Beschädigungen am Küchenmöbel zu vermeiden.