Einbaukochfeld

TA64RA07XB

Professionelles Kochen dank extragroßer Kochzone
Das Kochfeld verfügt über eine extragroße Kochzone und bietet dir so mehr Flexibilität beim Kochen mit großen Pfannen oder Töpfen.

Strahlungsbeheiztes-Kochfeld / 60 cm / Edelstahlrahmen

Produktvorteile & Ausstattung

Du weißt immer genau, welche Bereiche deines Kochfelds noch warm sind.
Die Restwärmeanzeige an diesem Kochfeld ist direkt neben den einzelnen Hitzequellen platziert. So weißt du immer, wo das Kochfeld noch heiß ist.

All-in-One-Bedienelemente für Backofen und Kochfeld
Um das Design deiner Küche einheitlich zu halten, sind die Bedienelemente für dieses Kochfeld in die Backofenblende integriert. So sind am Kochfeld selbst keine Bedienelemente nötig.

- 60 cm Glaskeramik Kochfeld
- Herdgebundenes Kochfeld, kombinierbar mit einem Einbauherd
- 4 Strahlungsbeheizte Kochzonen
- Keine Stufen Regulierung der Kochstellen
- Ansteuerung Kochzonen über den Einbauherd
- Ansteuerung Zusatzfunktionen über Touch Control-Berührungssensor
- Schnellaufglühende Kochzonen
- UltraFlatrahmen Edelstahl
- Restwärmeanzeige für 4 Kochzonen
- Glasfarbe: Schwarz
- Kombinierbar mit allen AEG-Einbauherden

AEG

Einbaukochfeld

TA64RA07XB

Technische Daten

Installation	Herdgebundenes Kochfeld
PNC	949 493 053
EAN-Nummer	7333394132600
Einbauhöhe (mm)	38
Gerätebreite (mm)	576
Gerätetiefe (mm)	516
Ausschnittmaß Breite (mm)	560
Ausschnittmaß Tiefe (mm)	490
Rahmenfarbe	Edelstahl
Art des Kochfeldes	Strahlungsbeheizte Kochzonen
Netzstecker	Nein
Anschlusswert (Watt)	7100
Kochzone vorne links, Leistung und Durchmesser	0,8/1,6/2,3 kW / 12/17,5/21 cm
Kochzone hinten links, Leistung und Durchmesser	1,2 kW / 14,5 cm
Kochzone vorne rechts, Leistung und Durchmesser	1,2 kW / 14,5 cm
Kochzone hinten rechts, Leistung und Durchmesser	1,5 (2,4) kW / 17x26,5 cm
Bruttogewicht (kg)	7.96
Nettogewicht (kg)	7.16
Verpackung, Höhe (mm)	118
Verpackung, Breite (mm)	678
Verpackung, Tiefe (mm)	600
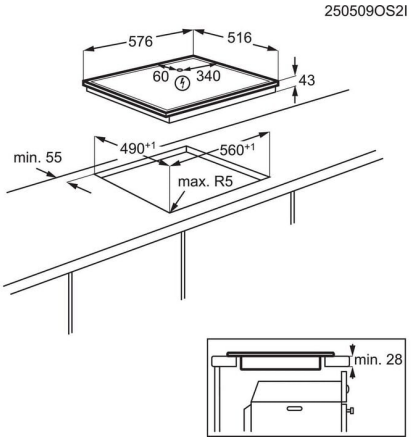
Verpackungsgewicht Wellpappe in g	491
Verpackungsgewicht Polypropylen (PP) in g	3
Verpackungsgewicht Polystyrol (EPS/EPP) in g	281
Herstellungsland	Rumänien