SIEMENS

iQ700, Integrierte Designhaube, 80 cm, Graues Glas mit schwarzer Bedruckung, Mattschwarz LJ89BET65

studioLine

Made in Germany

- ✓ Nahtlose Integration: flächenbündiger Einbau für eine nahezu unsichtbare Installation im Oberschrank.
- ✓ iQdrive Motor: hohe Lüfterleistung, leiser Betrieb und beeindruckende Langlebigkeit.
- ✓ Maximaler Stauraum: die T-förmige Haube ermöglicht eine Belastung von bis zu 10 kg auf jeder Seite.
- ✓ climateControl Plus Sensor: passt den Lüfter automatisch an Luftqualität und Kochfeldaktivität an.
- ✓ Glasschirm: ausklappbarer Glasschirm. Unsichtbar im nicht verwendeten Zustand.

Sonderzubehör

LZ11IBB16	Long-life Clean Air Aktivkohlefilter
LZ11IBJ16	Long-life Clean Air Umluftset
LZ11IBK62	Kaminverlängerung 450-854 mm
LZ11IBN62	Kaminverlängerung 187-360 mm

Ausstattung

Technische Daten

Bauart: ..... Lüfterbaustein/Zwischen-/Unterbaubauhaube
Länge Anschlusskabel: .....130 cm
Nischenmaße für Installation mm (HxBxT): ..... 340mm x 760.0mm x 300mm mm
Geräthehöhe: ..... 60 mm
Mindestabstand zur Kochstelle Elektro: ..... 430 mm
Mindestabstand zur Kochstelle Gas: ..... 650 mm
Nettogewicht: ..... 10.5 kg
Steuerung: .....Elektronisch
Anzahl der Leistungsstufen: .....3-stufig + 2 Intensiv
Lüfterleistung bei höchster Normalstufe Abluft: ..... 426 m³/h
Lüfterleistung bei Intensivstufe Umluft: .....705.0 m³/h
Lüfterleistung bei höchster Normalstufe Umluft: ..... 423 m³/h
Lüfterleistung bei Intensivstufe Abluft: .....898 m³/h
Max. Luftmenge: ..... 426 m³/h
Anzahl der Lampen (Stck): 2
Geräusch: .....57 dB(A) re 1pW
Durchmesser des Abluftstutzens: .....150 / 120 mm
Material des Fettfilters: .....Metallfettfilter, waschbar
EAN-Nummer: 4242003976494
Anschlusswert: ..... 240 W
Spannung: .....220-240 V
Frequenz: .....50; 60 Hz
Steckerart: ..... Schuko-/Gardy mit Erdung
Gerätetyp: ..... Integrierbar

4 242003 976494

SIEMENS

iQ700, Integrierte Designhaube, 80 cm, Graues Glas mit schwarzer Bedruckung, Mattschwarz LJ89BET65

Ausstattung

Design:
- Installation in einen Oberschrank
- Flächenbündiger Einbau zur nahtlosen Integration in Oberschränke.
- Glasscheibe: graues Glas schwarz bedruckt
- Vergrößerter Stauraum: bis zu 10 kg Kapazität auf jeder Seite des Dunstabzugs
- Wahlweise Abluft- oder Umluftbetrieb

Wichtigste Eigenschaften:
- iQdrive Motor: leiser und leistungsstarker Motor
- 2 x LED 3 W mit Farbtemperatur einstellbar
- softLight: die Beleuchtung schaltet sich sanft ein und aus.
- Dimm-Funktion: die Helligkeit der Beleuchtung kann eingestellt werden.
- Farbtemperatur: 3500 K
- Beleuchtungsstärke: 437 lux
- 2 Metallfettfilter

Komfortfunktionen:
- climateControl Sensor: Automatische sensorgestützte Leistungssteuerung für beste Ergebnisse
- Glasscheibe mit Touch-Steuerung für einfache Bedienung und verbesserte Dunstaufnahme.
- Schrank-Schutz: zusätzlicher seitlicher und rückseitiger Schutz gegen Dämpfe
- Lüfter und Beleuchtung werden durch Öffnen und Schließen der Glasscheibe automatisch ein- und ausgeschaltet.
- Die Beleuchtung kann auch bei geschlossener Glasscheibe durch schnelle Handberührung im Kontrollbereich ein- und ausgeschaltet werden.
- Bedienung: touchControl, hintergrundbeleuchtet
- 3 Leistungsstufen + 2 Intensivstufen
- Sättigungsanzeige für Metallfettfilter
- Automatisches Zurücksetzen von Intensiv- auf Normalstufe nach 6 Min.
- Automatischer Gebläsenachlauf

Digitale Funktionen:
- Home Connect: Bedienung, Überprüfung und Einstellung des Dunstabzugs über Smartphone oder Tablet (nur in Ländern, in denen der Home Connect-Service verfügbar ist)
- Die cookConnect System aktiviert den Dunstabzug automatisch beim Kochen, dank der WiFi-Verbindung von Dunstabzug und einem geeignetem Kochfeld.
- Intelligente Dunstabzugsautomatik mit Luftgütesensor: vollautomatischer Dunstabzug, der Kochdaten vom Kochfeld und vom Luftgütesensor kombiniert (funktioniert mit allen aktuellen Induktionskochfeldern mit touchSlider; bei anderen Home Connect-Kochfeldern kann der Dunstabzug direkt vom Kochfeld aus gesteuert werden, sofern ein verbundenes Home Connect-Konto vorhanden ist)
- Sprachsteuerung über gängige Sprachassistenten möglich
- Leistungsprofile: Wähle in der Home Connect App zwischen Standard, Leistung oder Leise, um die Lüfterleistung zu erhöhen oder das Geräusch zu reduzieren.
- Favoriten-Taste: Direkter Zugriff auf Lieblingsfunktionen über eine konfigurierbare Taste (verfügbar mit verbundenem Home Connect-Konto).
- Smart Home Trigger über die Favoritentaste (verfügbar mit verbundenem Home Connect Konto): Öffne das smarte Universum deines Dunstabzugs (Partnerdienst erforderlich).
- LED-Beleuchtung mit einstellbarer Lichttemperatur: Ermöglicht die Anpassung der Lichttemperatur an persönliche Bedürfnisse über die Home Connect App
- Sättigungsanzeige, Einstell- und Rücksetzfunktion für Fettfilter und Geruchsfilter über Home Connect App verfügbar.
- Nachlauffunktion: verfügbar über Home Connect App
- Intervallfunktion: verfügbar über Home Connect App
- Die Home Connect Funktionalität lässt sich durch die Einbindung zahlreicher Anwendungen externer Kooperationspartner (Partnering) beliebig erweitern
- Updatefähiges Gerät (verfügbar mit verbundenem Home Connect-Konto): Halte das Gerät immer auf dem neuesten Stand der Software.

Komfort bei der Reinigung:
- Die Oberflächen und Materialien sind glatt und leicht zu reinigen.
- Metall-Fettfilter, spülmaschinengeeignet
- Beschichtete Oberfläche zur Reduzierung von Fingerabdrücken

Abluft Modus:
- Gemäß EN 61591 und EN/IEC 60704-2-13 kann das Gerät im Abluftbetrieb folgende Werte erreichen:
- Leistungsstufe 1: Lüfterleistung: 239 m3/h; Geräuschwert: 42 dB(A) re1pW
- Leistungsstufe 2: Lüfterleistung: 333 m3/h; Geräuschwert: 50 dB(A) re1pW
- Leistungsstufe 3: Lüfterleistung: 426 m3/h; Geräuschwert: 57 dB(A) re1pW
- Intensivstufe 1: Lüfterleistung: 744 m3/h; Geräuschwert: 71 dB(A) re1pW
- Intensivstufe 2: Lüfterleistung: 898 m3/h; Geräuschwert: 74 dB (A) re1pW
- Energieeffizienzklasse: A+ (auf einer Energieeffizienzklassen-Skala von A+++ bis D)
- Durchschnittlicher Energieverbrauch: 38.6 kWh/Jahr*
- Lüfter-Effizienzklasse: A*
- Beleuchtungs-Effizienzklasse: A*
- Fettfilter-Effizienzklasse: B*

Umluft Modus:
- Für den Umluftbetrieb ist ein Long-Life Clean Air Umluftset (Sonderzubehör) erforderlich
- Der Long-Life Clean Air Geruchsfilter absorbiert intensive Gerüche, wie z. B. Fisch, als auch Pollen. Die Lebensdauer kann durch

SIEMENS

Ausstattung

Auffrischen des Filters im Backofen bis zu 4 Mal verlängert werden

- Gemäß EN 61591 und EN/ IEC 60704-2-13 kann das Gerät im Umluftbetrieb mit Long-Life Clean Air Umluftfilterset (erhältlich als Sonderzubehör) folgende Werte erreichen:
- Leistungsstufe 1: Lüfterleistung 233 m3/h; Geräuschwert 53 dB(A) re1pW
- Leistungsstufe 2: Lüfterleistung 333 m3/h; Geräuschwert 61 dB(A) re1pW
- Leistungsstufe 3: Lüfterleistung 423 m3/h; Geräuschwert 66 dB(A) re1pW
- Intensivstufe 1: Lüfterleistung 634 m3/h; Geräuschwert 75 dB(A) re1pW
- Intensivstufe 2: Lüfterleistung 705 m3/h; Geräuschwert 77 dB (A) re1pW

Technische Daten und Nachhaltigkeit:

- Angaben zum Verbrauch:
- Gesamtanschlusswert: 240 W
- Spannung: 220 - 240 V
- Nachhaltigkeit:
- Made in Germany: hergestellt in einer CO2-neutralen Produktionsanlage
- Umweltfreundliche Verpackung
- Die effizienteste Lüftertechnologie auf dem Markt
- Erhältlicher Long-Life Clean Air Geruchsfilter mit bis zu 4-fach verlängerter Lebensdauer
- climateControl Sensor: Sensorbasierte Leistungssteuerung für beste Ergebnisse mit minimalem Energieverbrauch.

Informationen zur Planung und Installation:

- Für die Installation in einem 80 cm breiten Spezial-Oberschrank.
- Integrierte Designhaube Komfort-Installation: einfaches Montage-System
- Gerätemaße (HxBxT): 340 x 798 x 298 mm
- Einbaumaße (HxBxT): min. 340 mm x 760 mm x min. 300 mm
- Die Wandabschlussleisten zum Einbau in Oberschränke mit einer maximalen Tiefe von bis zu 360 mm liegen dem Gerät bei.
- Für den Einbau in höhere Oberschränke sind Kaminverlängerungen als optionales Zubehör erhältlich.
- Abluftausgang Ø 150 mm (Reduzierstück Ø 120 mm beiliegend)
- Länge Anschlusskabel: 1.3 m mit Stecker
- Lieferung mit Rückstauklappe

SIEMENS

Ausstattung	

SIEMENS

iQ700, Integrierte Designhaube, 80 cm, Graues Glas mit schwarzer Bedruckung, Mattschwarz LJ89BET65

Maßzeichnungen

Maße in mm
Ansicht von oben

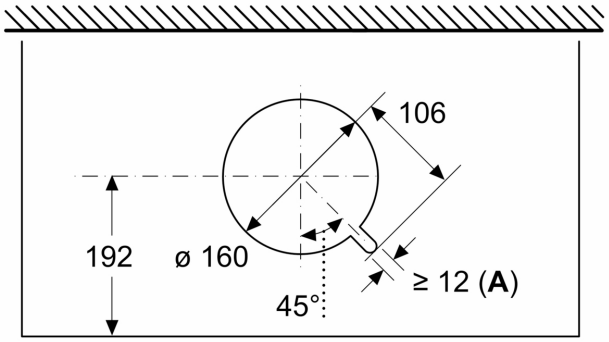

A: Kabeldurchführung

Maße in mm

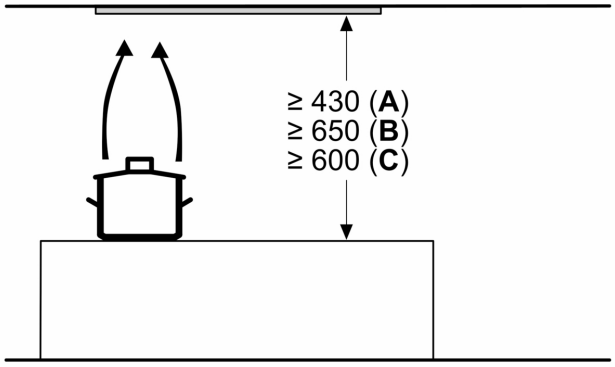

A: Elektro

B: Gas – ab Oberkante Topfträger

C: Elektro – für Australien und Neuseeland

Maße in mm
Einbaubeispiel mit Gewürzregal

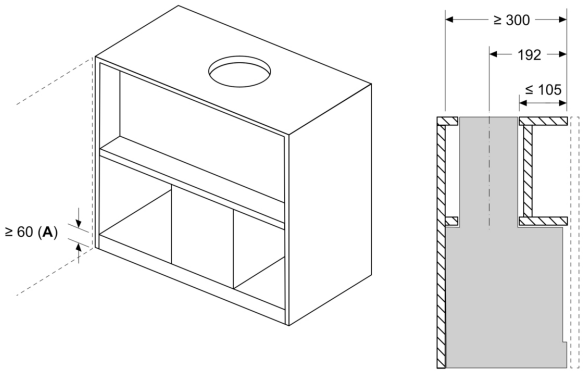

A: Bereich ohne Scharniere

Montagebeispiel in Schränken mit Quertraverse, wenn Einbau mit Kaminverlängerung (Sonderzubehör) nicht möglich

Maße in mm
Ersatzbedarf

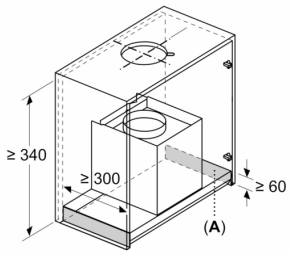

A: Bereich ohne Scharniere

Montageanforderungen für den Austausch bestehender Einbaulösungen durch die integrierte Designhaube ohne Austausch des Schrankes

SIEMENS

Maßzeichnungen

Maße in mm
Frontansicht

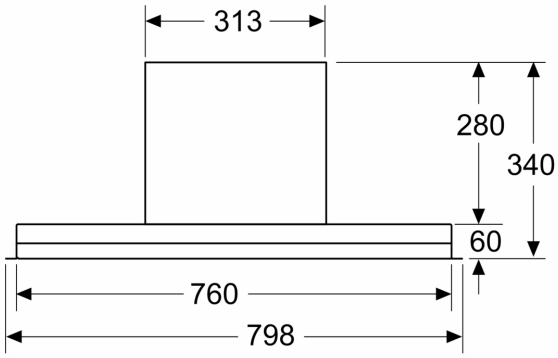

Maße in mm
Einbaubeispiel

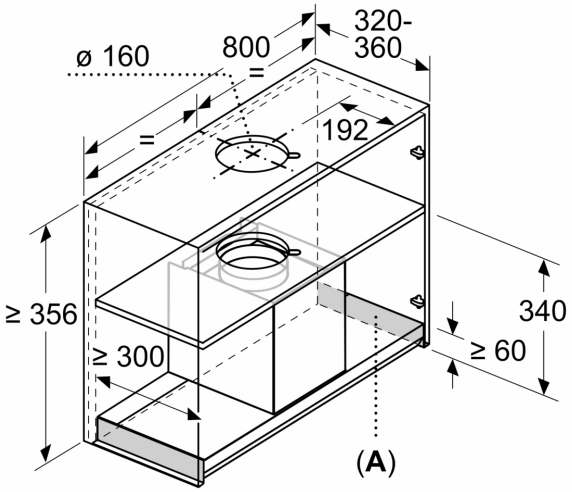

A: Bereich ohne Scharniere

Maße in mm
Einbaubeispiel in Möbelausschnitt

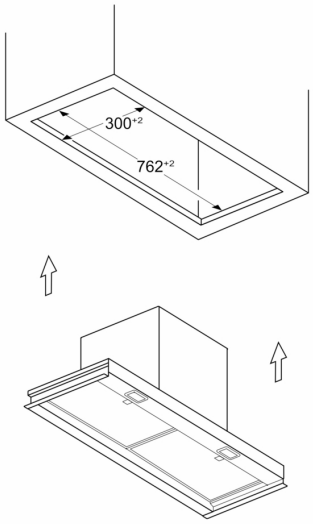

Maße in mm
Seitenansicht

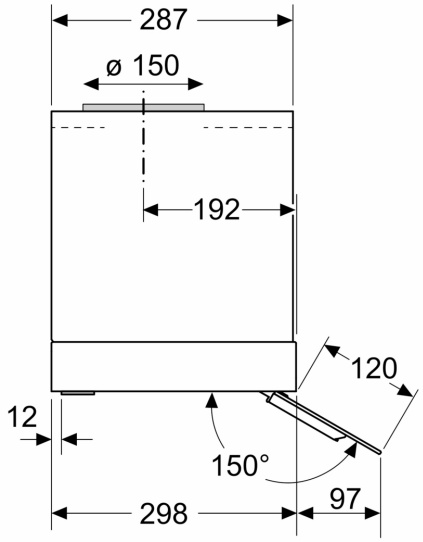

SIEMENS

Maßzeichnungen

Maße in mm

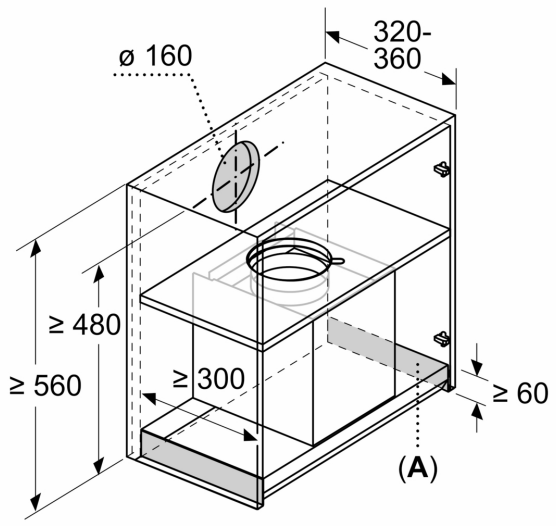

A: Bereich ohne Scharniere