Produktdatenblatt EVOL-S Pro Soda System-Armatur

Art.-Nr. 526254

Vorteile

- 5-in-1 Semi-Profi-Armatur: Kaltes, warmes, sowie gekühltes, veredeltes Wasser still, medium und sprudelnd
- Still, medium, sprudelnd: Kohlensäuregehalt des gefilterten Wassers wählbar über separates Drehrad
- Click & Touch: Einstellung der gefilterten Wassermenge dank präzisem Drehrad und intuitive Touch-Bedienung für bedarfsgerechten Wasserverbrauch
- Separater Auslauf für veredeltes Wasser
- Zweistrahlbrause mit präziser Magnethalterung

Farben

Messing PVD steel

Verfügbare Farben:

PVD steel
satin gold

Planungshinweise

- Dieser Artikel kann nur in Verbindung mit einer Unterschrank-Einheit BLANCO drink.soda WCU verwendet werden. Der Artikel enthält nicht die Wasseraufbereitungseinheit für den Unterschrank.

Lieferumfang

- Auslauf für Mischwasser 360° schwenkbar
- Separater, 180° schwenkbarer Auslauf für veredeltes Wasser
- Hahnlochbohrung mit Ø 35 mm erforderlich
- Keramikscheiben-Kartusche
- Patentierter Strahlregler für deutlich geringere Verkalkung
- Stabilisierungsplatte zur Erhöhung der Standfestigkeit der Küchenarmatur bei Einbau in Spülen aus Edelstahl

Details

Durchflussmenge	9.3 l
Schwenkbereich	360 °

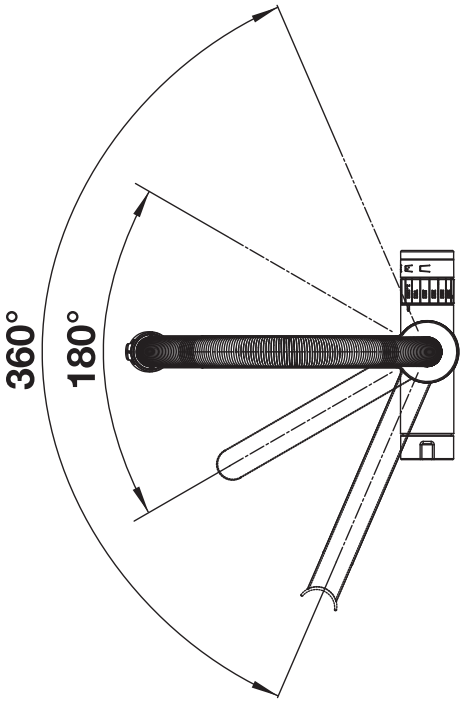

Schwenkbereich

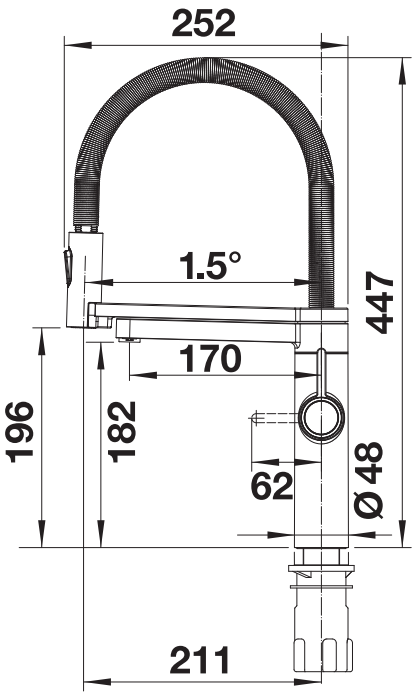

Seitenansicht

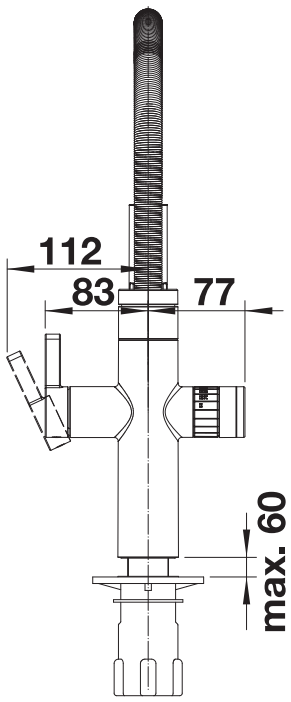

Seitenansicht Hebel