WHU629EW/S

G400 Klassisch Kaminhaube, 60 cm

Basisinformationen

Geräteart:	**Dunstabzugshaube**	Energieeffizienzklasse:	**B**
Bauform:	**Unterbauhaube**	Produktart:	**Klassisch**
Betriebsarten:	**Ab- oder Umluftbetrieb möglich**	Material Gehäuse:	**Metall, lackiert**
Farbe Gehäuse:	**Weiß**		

Effizienz

Klasse für den Fettabscheidegrad:	**C**	Beleuchtungseffizienzklasse:	**B**
Fluiddynamische Effizienzklasse:	**E**	Motorleistung:	**45 W**
Anzahl der Leistungsstufen:	**3**	Anzahl der Beleuchtung:	**1**
Anzahl der Motoren:	**1**	Max. Luftleistung im Abluftbetrieb:	**200 m^3/h**
Max. Luftleistung im Umluftbetrieb:	**60 m^3/h**	Abluftleistung Stufe 1:	**108 m^3/h**
Abluftleistung Stufe 2:	**159 m^3/h**	Abluftleistung Stufe 3:	**200 m^3/h**
Jährlicher Energieverbrauch:	**29.1 kWh**		

Steuerung

Fernsteuerung:	**Nein**

Funktion

Timerfunktion:	**Nein**

Eigenschaften

SmartCurve:	**Nein**	P.A.S-Randabsaugung:	**Nein**
Filtersättigungsanzeige:	**Nein**	Filter:	**Nein**
GentleClose:	**Nein**	Beleuchtung:	**On/Off Licht**

Ausstattung

Beleuchtungsart:	**LED Beleuchtung**	Fettfilter:	**Waschbare Kunststoffe**
Fettfilter waschbar:	**Ja**	Anzahl Fettfilter:	**1**
Externer Motor:	**Nein**		

Zusätzliche Ausstattung

Aktivkohlefilter Nr.:	**784407**

Technische Daten/Maße
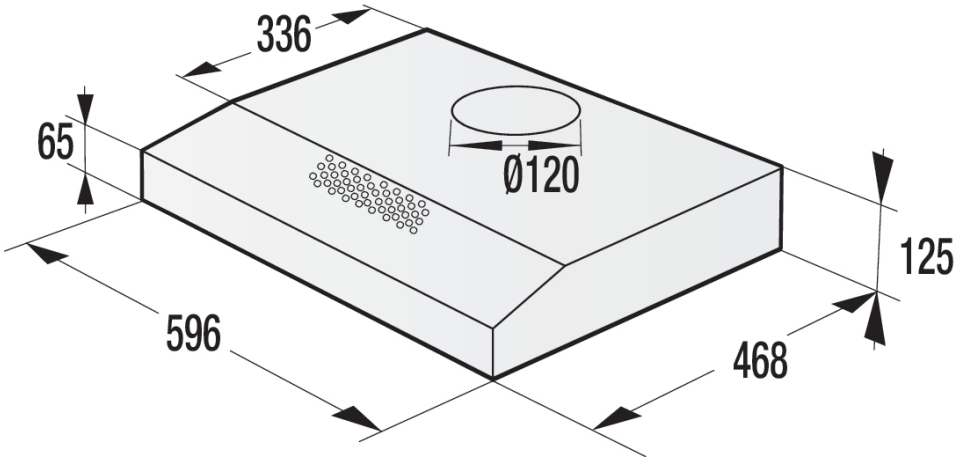
Max. Geräuschpegel:	**64 dB(A)**	Elektro-Anschlusskabel:	**1000 mm**
Breite:	**596 mm**	Höhe:	**125 mm**
Tiefe:	**468 mm**	Breite des verpackten Produkts:	**646 mm**
Höhe des verpackten Produkts:	**178 mm**	Tiefe des verpackten Produkts:	**524 mm**
Bruttogewicht:	**5.5 kg**	Nettogewicht:	**4.8 kg**
Spannung:	**220-240 V**	Frequenz:	**50 Hz**
Anschlusswert:	**49 W**	Artikel-Nr.:	**733030**
EAN-Nr.:	**3838782171550**