TH64E4BG

gorenje Life Simplified

G400 Teleskop Kaminhaube, 60 cm

Spülmaschinenfeste Fettfilter

LedLight

TouchControl

Basisinformationen

Geräteart:	**Dunstabzugshaube**	Energieeffizienzklasse:	**C**
Bauform:	**Anstelle von Schrank**	Produktart:	**Teleskop**
Betriebsarten:	**Ab- oder Umluftbetrieb möglich**	Material Gehäuse:	**Gefärbter Stahl / Glas**
Farbe Gehäuse:	**Schwarz**		

Effizienz

Klasse für den Fettabscheidegrad:	**B**	Beleuchtungseffizienzklasse:	**A**
Fluiddynamische Effizienzklasse:	**D**	Motorleistung:	**131 W**
Anzahl der Leistungsstufen:	**3**	Anzahl der Beleuchtung:	**2**
Anzahl der Motoren:	**1**	Max. Luftleistung im Abluftbetrieb:	**450 m^3/h**
Max. Luftleistung im Umluftbetrieb:	**190 m^3/h**	Abluftleistung Stufe 1:	**220 m^3/h**
Abluftleistung Stufe 2:	**330 m^3/h**	Abluftleistung Stufe 3:	**450 m^3/h**
Jährlicher Energieverbrauch:	**63.6 kWh**		

Steuerung

Steuerung:	**TouchControl**	Fernsteuerung:	**Nein**

Eigenschaften

GentleClose:	**Nein**	Beleuchtung:	**On/Off Licht**

Ausstattung

Beleuchtungsart:	**LED Beleuchtung**	Fettfilter:	**Waschbarem Aluminium mit Polyurethan Schaum**
Anzahl Fettfilter:	**2**	Motortyp:	**Kondensatormotor**

Zusätzliche Ausstattung

Anzahl Kohlefilter:	**1**	Aktivkohlefilter Nr.:	**H10883187**

Technische Daten/Maße

Max. Geräuschpegel:	**71 dB(A)**	Elektro-Anschlusskabel:	**1000 mm**
Breite:	**600 mm**	Höhe:	**170 mm**
Tiefe:	**306 mm**	Breite des verpackten Produkts:	**662 mm**
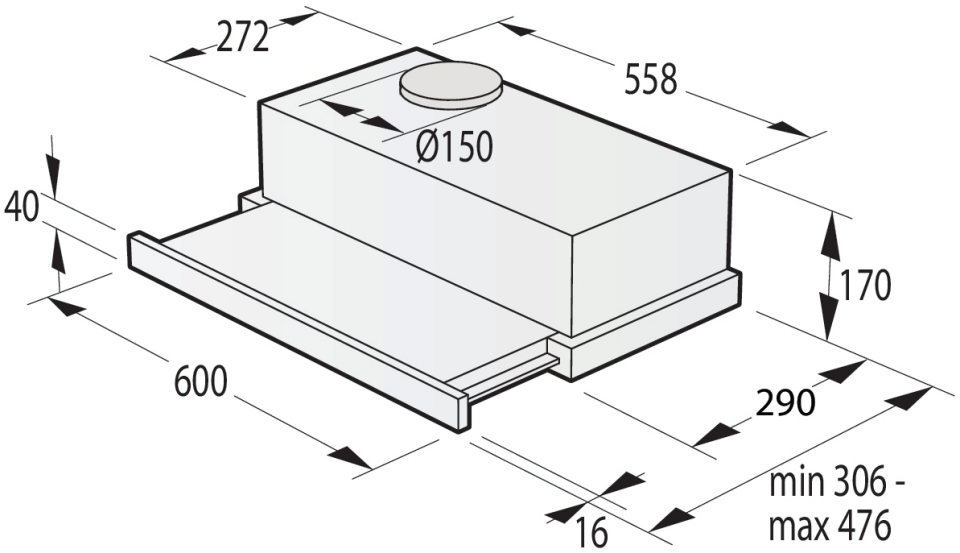
Höhe des verpackten Produkts:	**245 mm**	Tiefe des verpackten Produkts:	**370 mm**
Bruttogewicht:	**8.3 kg**	Nettogewicht:	**7.101 kg**
Spannung:	**220-240 V**	Frequenz:	**50 Hz, 60 Hz**
Anschlusswert:	**135 W**	Artikel-Nr.:	**735445**
EAN-Nr.:	**3838782388484**