GI561D10S

gorenje Life Simplified

G400 Teilintegrierbarer Geschirrspüler, 45 cm

- 15min SpeedWash
- 15min Schnellwaschgang
- EcoProgramme
- Eco-Programm
- Fast 1h
- GlassProgramme
- Glass Programm
- HalfLoad function
- HotWater Connection
- Warmwasseranschluss
- SelfCleaning filter
- Selbstreinigender Filter
- Sliding Detergent Dispenser
- Reinigungsmittelspender
- StartDelay
- Startverzögerung
- ThirdRack
- Besteckschublade
- dritter Sprüharm
- Top SprayShower

Basisinformationen

Geräteart:	**Geschirrspüler**	Energieeffizienzklasse:	**D**
Luftschallemissionsklasse:	**C**	Farbe:	**Silber**

Effizienz

Reinigungswirkungs-Klasse:	**A**	Trocknungswirkung:	**A**
Motor:	**Inverter PowerDrive Motor**	Wasserverbrauch im eco Programm:	**9.5 l**
Maximale Temperatur Wasserzufluss:	**60 °C**	Energieverbrauch im eco Programm:	**0.72 kWh**
Energieeffizienzklasse pro 100 Zyklen:	**72 kWh**	Verbrauch im Standby-Modus:	**0.49 W**
Startverzögerung (W):	**1**		

Steuerung

Steuerung:	**Taste**	Anzeige des Spülendes:	**Akustisch und optisch**
Startzeitvorwahl:	**Startzeitvorwahl bis zu 24 h**	3 in 1 Funktion:	**Ja**

Programme

Programme:	**1h Programm, ECO-Sparprogramm, Automatikprogramme, Gläser-Programm, Intensiv-Programm**	Spültemperatur (°C):	**65/60/55/50/45**
Programmdauer im eco-Programm:	**205 min**		

Eigenschaften

Anzahl der Gedecke:	**11 stk.**	Oberkorb System:	**Manuell**
Innenbeleuchtung:	**Nein**	Zusätzliche Möglichkeiten:	**TotalDry, automatische Türöffnung, Option/Funktion Speedwash, 1/2 Beladung**

Ausstattung

Anzahl Geschirrkörbe:	**3**	Oberkorb:	**Griff aus Plastik (Logotyp)**
Unterkorb:	**Griff aus Plastik (Logotyp)**	Besteckschublade:	**Griff aus Plastik (Logotyp)**
Unterkorb:	**Ja**		

Sicherheit

Überlaufschutz:	**Vollständig**	Fehlerdiagnosesystem:	**Ja**
Material des Bottichs:	**Edelstahl im Innenraum**		

Technische Daten/Maße
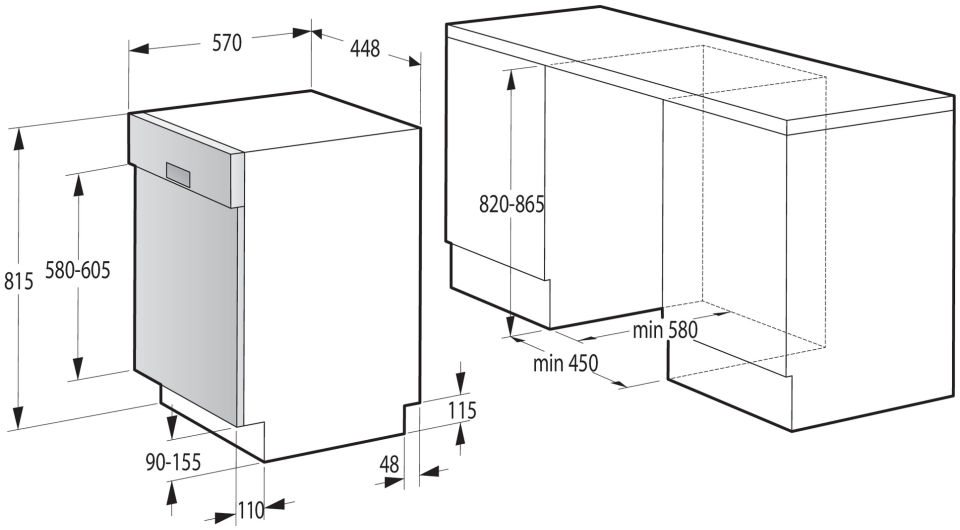
Geräuscheniveau (max.) dB(A):	**45**	Sockelhöhe verstellbar:	**50 mm**
Breite:	**448 mm**	Höhe:	**815 mm**
Tiefe:	**570 mm**	Breite der Nischengröße für die Installation min.:	**450 mm**
Höhe der Nischengröße für die Installation min.:	**820 mm**	Tiefe der Nischengröße für die Installation min.:	**580 mm**
Breite des verpackten Produkts:	**485 mm**	Höhe des verpackten Produkts:	**885 mm**
Tiefe des verpackten Produkts:	**620 mm**	Bruttogewicht:	**38 kg**
Nettogewicht:	**33 kg**	Spannung:	**230 V**
Artikel-Nr.:	**737502**	EAN-Nr.:	**3838782459658**
EPREL number:	**337996**