N 50, Einbau-Kühl-Gefrier-Kombination mit Gefrierbereich unten, 177.2 x 54.1 cm
KI5862SE0S

COOKING PASSION SINCE 1877

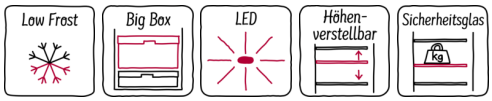

Einbau Kühl-Gefrierkombination mit Fresh Safe 1, hält Obst und Gemüse länger frisch mit perfekter Luftzirkulation im Kühlbereich.

- √ LowFrost: Verringert die Eisbildung im Gefrierteil und es kann schneller abgetaut werden.
- √ Die geräumige Big Box schafft den idealen Platz für allerlei große Lieblingszutaten im Gefrierer
- √ LED-Beleuchtung: Angenehm helles Licht im Kühlraum - durch langlebige LEDs.
- √ Höhenverstellbare Böden schaffen Platz für alle Größen, Höhen und Formen der Lieblingszutaten.
- √ Sicherheitsglas sorgt für sorgenfreies Kühlen von schweren Zutaten

Sonderzubehör

GS6B0BZ0	Einlegeschale für Gefriergutschale
KS6B0RZ0	Flaschenablage

Ausstattung

Technische Daten

Energieeffizienzklasse (EU 2017/1369) : E
Durchschnittlicher Energieverbrauch in Kilowattstunden pro Jahr (kWh/a) (EU 2017/1369) : 229
Summe der Volumen der Tiefkühlfächer (EU 2017/1369) : 84
Summe der Volumen der Kaltlagerfächer (EU 2017/1369) : 183
Luftschallemissionen (EU 2017/1369) : 35
Luftschallemissionsklasse (EU 2017/1369) : B
Bauform : Eingebaut
Dekorrahmen/ - platte : Nicht möglich
Gerätebreite (mm) : 541
Gerätetiefe (mm) : 548
Nischenmaße (H x B x T) (mm) : 1775.0 x 560 x 550
Nettogewicht (kg) : 50,923
Absicherung (A) : 10
Türanschlag : rechts wechselbar
Spannung (V) : 220-240
Frequenz (Hz) : 50
Approbationszertifikate : CE, VDE
Länge Anschlusskabel (cm) : 230
Lagerung bei Stromausfall (h) : 9
Anzahl Verdichter : 1
Anzahl unabhängiger Kühlkreisläufe : 1
Innenlüfter : Nein
Scharniere wechselbar : Ja
Anzahl verstellbarer Ablagen-Kühlteil (Stck) : 3
Flaschenregale : Nein
EAN-Nummer : 4242004251934
Marke : Neff
Internationale Bestellbezeichnung : KI5862SE0S
Frostfree System : Nein
Art der Installation : Vollintegrierbar

4 242004 251934

N 50, Einbau-Kühl-Gefrier-Kombination mit Gefrierbereich unten, 177.2 x 54.1 cm

KI5862SE0S

COOKING PASSION SINCE 1877

Ausstattung

- easy Installation

Leistung und Verbrauch

- Energieeffizienzklasse: E
- Nutzinhalt gesamt: 267 l
- Nutzinhalt Kühlfächer: 183 l
- Nutzinhalt Tiefkühlfächer: 84 l
- Nutzinhalt 4-Sterne-Gefrierfach: 84 l
- Gefriervermögen in 24 Std.: 4.2 kg
- Energieverbrauch / Jahr: 229 kWh/a
- Klimaklasse: SN-ST
- SuperGefrieren: ja
- Geräuscheffizienzklasse / Geräusch-Wert: B / 35 dB
- Lagerzeit bei Störung: 9 h

Design

- LED Beleuchtung

Komfort und Sicherheit

- Elektronische Temperaturregelung über LED ablesbar
- nein
- Supergefrieren mit automatischer Deaktivierung
- Akustischer Alarm Kühlschranktür

Kühlteil

- 4 Abstellflächen aus Sicherheitsglas, davon 3 höhenverstellbar
- 3 Türabsteller, davon 1 Butter-/ Käsefach
- 1 durchgehende Türabsteller
- 3 Türabsteller

Frischhaltesystem

- Obst und Gemüse bleibt in der Frischebox mit Wellenboden frisch.

Gefrierteil

- LowFrost - geringere Eisbildung, schnelleres Abtauen
- 3 transparente Gefriergut-Schubladen, davon 1 BigBox

Maße

- Gerätemaße (H x B x T): 177.2 cm x 54.1 cm x 54.8 cm
- Nischenmaße (H x B x T): 177.5 cm x 56.0 cm x 55.0 cm

Technische Informationen

- Türanschlag rechts, wechselbar
- 220 - 240 V

Zubehör

- 3 x Eierablage, 1 x Eiswürfelschale

Länderspezifische Optionen

- Auf Basis der Ergebnisse der Normprüfung über 24 Std. Tatsächlicher Verbrauch abhängig von Nutzung/Standort des Geräts.

Umwelt und Sicherheit

Montage

Sonderzubehör

N 50, Einbau-Kühl-Gefrier-Kombination mit Gefrierbereich unten, 177.2 x 54.1 cm

KI5862SE0S

COOKING PASSION SINCE 1877
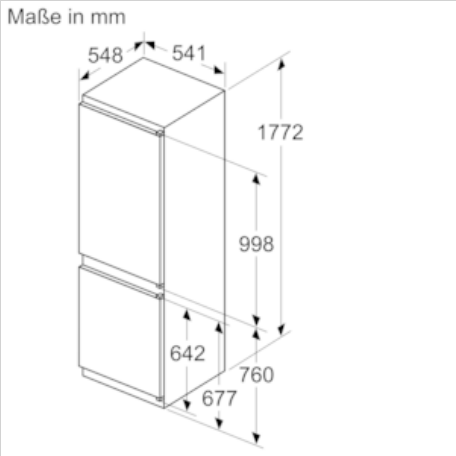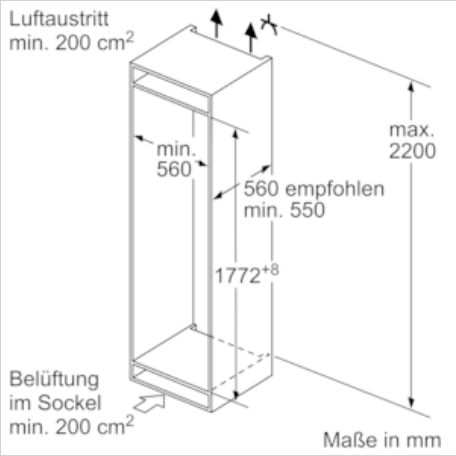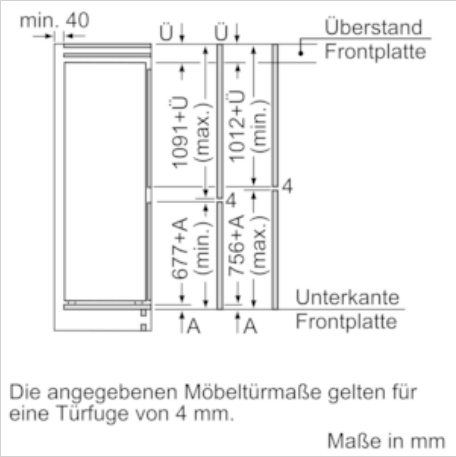
Maßzeichnungen