# BOS6737E13X

gorenje Life Simplified

## G400 Multisystem-Backofen, 60 x 60 cm




AirFry

Pizza-Funktion

Teleskopauszug

Gratin

PerfectGrill

FrozenBake

BigSpace

GentleBake

DC+ System

GentleClose & GentleOpen

Abnehmbare Glastür

FastPreheat

HomeMade Backofenform

## Basisinformationen

| | | | |
|---|---|---|---|
| Geräteart: | **Elektroherd** | Backofen-Art: | **Multifunktion** |
| Energieeffizienzklasse: | **A** | Farbe: | **Edelstahl** |
| Anti-Fingerprint: | **Ja** | Material Innenraum: | **EcoClean Email** |
| Türscharnier: | **GentleClose Türeinzug** | HomeMade Plus Design: | **Ja** |

## Effizienz

| | | | |
|---|---|---|---|
| Backofenvolumen: | **77 l** | Maximale Ofentemperatur: | **300 °C** |
| Größe des größten Backblechs: | **1360 $cm^2$** | | |

## Steuerung

| | | | |
|---|---|---|---|
| Backofensteuerung: | **Temperatursteuerung über Bedienknebel** | Timer: | **IconLED** |
| Knebelform: | **Versenkbare Knebel nicht beleuchtet** | | |

## Beheizungsarten

| | | | |
|---|---|---|---|
| Beheizung: | **Schnellaufheizung** | Beheizung: | **Ober- und Unterhitze mit Ventilator** |
| Beheizung: | **Großflächengrillen mit Ventilator** | Beheizung: | **AirFry** |
| Beheizung: | **Heißluft mit Dampf** | Beheizung: | **Ober- und Unterhitze mit Dampf** |
| Beheizung: | **Großflächengrillen** | Beheizung: | **GentleBake** |
| Beheizung: | **Pizza Funktion** | Beheizung: | **FrozenBake (Auftau-Programm)** |
| Beheizung: | **Auftauen** | Beheizung: | **AquaClean** |
| Beheizung: | **Backofenlicht** | | |

## Eigenschaften

| | | | |
|---|---|---|---|
| Backofenbeleuchtung: | **Oben** | Backofentür: | **Aushängbare Glas-Backofentür** |
| Heizkörper oben: | **Nein** | PerfectGrill: | **Ja** |
| SuperSize: | **Ja** | Gratin: | **Ja** |

## Ausstattung

| | | | |
|---|---|---|---|
| Backofenauszug: | **Einstufige teilweise ausziehbare Teleskopausführung mit Klicksystem** | Backbleche: | **Fettpfanne, Backblech** |

| | | | |
|---|---|---|---|
| Grillrost: | **1 stk.** | Bratenthermometer: | **Nein** |

## Sicherheit

| | | | |
|---|---|---|---|
| Türverglasung: | **Doppelte Türverglasung** | Türverglasung: | **CompactDoor** |
| Thermoelektrische Sicherung: | **Ja** | Kühlgebläse: | **Dynamisches Kühlgebläse mit Nachlaufautomatik (DC+)** |

## Technische Daten/Maße

| | | | |
|---|---|---|---|
| Energieverbrauch (Ventilator): | **0.821 kWh** | Verbrauch im ausgeschalteten Verbrauch: | **0.5 W** |
| Time needed for the appliance to reach the applicable low power mode or condition: | **3 min** | Anschlusswert: | **3.5 kW** |
| Breite: | **595 mm** | Höhe: | **595 mm** |
| Tiefe: | **564 mm** | Breite der Nischengröße für die Installation max.: | **564 mm** |
| Breite der Nischengröße für die Installation min.: | **560 mm** | Höhe der Nischengröße für die Installation max.: | **600 mm** |
| Höhe der Nischengröße für die Installation min.: | **590 mm** | Tiefe der Nischengröße für die Installation min.: | **550 mm** |
| Breite des verpackten Produkts: | **620 mm** | Höhe des verpackten Produkts: | **660 mm** |
| Tiefe des verpackten Produkts: | **675 mm** | Bruttogewicht: | **29.9 kg** |
| Nettogewicht: | **27.9 kg** | Spannung: | **220-240 V** |
| Frequenz: | **50-60 Hz** | Artikel-Nr.: | **738004** |
| EAN-Nr.: | **3838782477102** | EPREL number: | **1230713** |

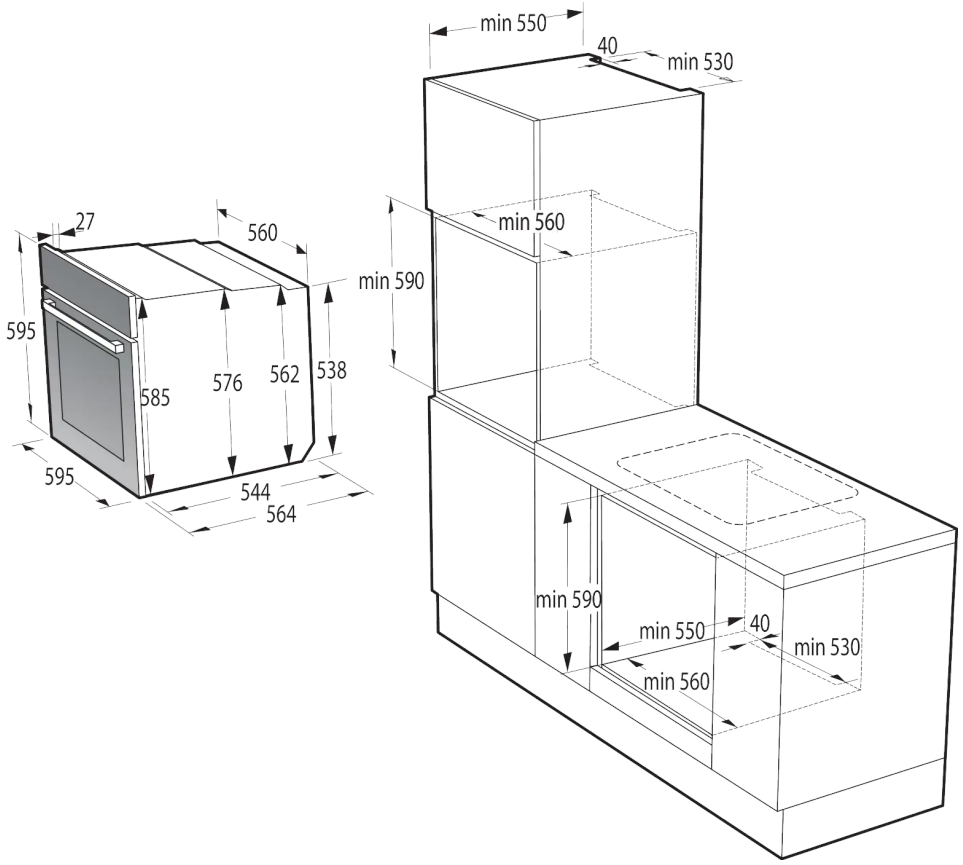
min 550
40
min 530
min 560
min 590
27
560
595
585
576
562
538
595
544
564
min 590
min 550
40
min 530
min 560