GI520E15X

gorenje Life Simplified

G200 Teilintegrierbarer Geschirrspüler, 45 cm

- CutleryBasket
- Besteck Korb
- EcoProgramme
- Eco-Programm
- Fast 1h
- HalfLoad function
- HotWater Connection
- Warmwasseranschluss
- SelfCleaning filter
- Selbstreinigender Filter
- Sliding Detergent Dispenser
- Reinigungsmittelspender
- Total AquaStop

Basisinformationen

Geräteart:	**Geschirrspüler**	Energieeffizienzklasse:	**E**
Luftschallemissionsklasse:	**C**	Farbe:	**Edelstahl**

Effizienz

Reinigungswirkungs-Klasse:	**A**	Trocknungswirkung:	**A**
Motor:	**Einphasen-Asynchronmotor**	Wasserverbrauch im eco Programm:	**9 l**
Maximale Temperatur Wasserzufluss:	**60 °C**	Energieverbrauch im eco Programm:	**0.705 kWh**
Energieeffizienzklasse pro 100 Zyklen:	**70 kWh**	Verbrauch im Standby-Modus:	**0.49 W**
Startverzögerung (W):	**1**		

Steuerung

Anzeige des Spülendes:	**Akustisch und optisch**	3 in 1 Funktion:	**Ja**

Programme

Programme:	**Quick-Schnellprogramm, Intensiv-Programm, ECO-Sparprogramm, Vorspülen/Einweichen, 1h Programm**	Spültemperatur (°C):	**65/60/45/35**
Programmdauer im eco-Programm:	**235 min**		

Eigenschaften

Anzahl der Gedecke:	**9 stk.**	Oberkorb System:	**Manuell**
Schiebetür:	**Nein**	Innenbeleuchtung:	**Nein**
Zusätzliche Möglichkeiten:	**1/2 Beladung**		

Ausstattung

Anzahl Geschirrkörbe:	**2**	Unterkorb:	**Ja**

Sicherheit

Überlaufschutz:	**Vollständig**	Fehlerdiagnosesystem:	**Ja**
Material des Bottichs:	**Edelstahl im Innenraum**		

Technische Daten/Maße

Geräuscheniveau (max.) dB(A):	**47**	Sockelhöhe verstellbar:	**50 mm**
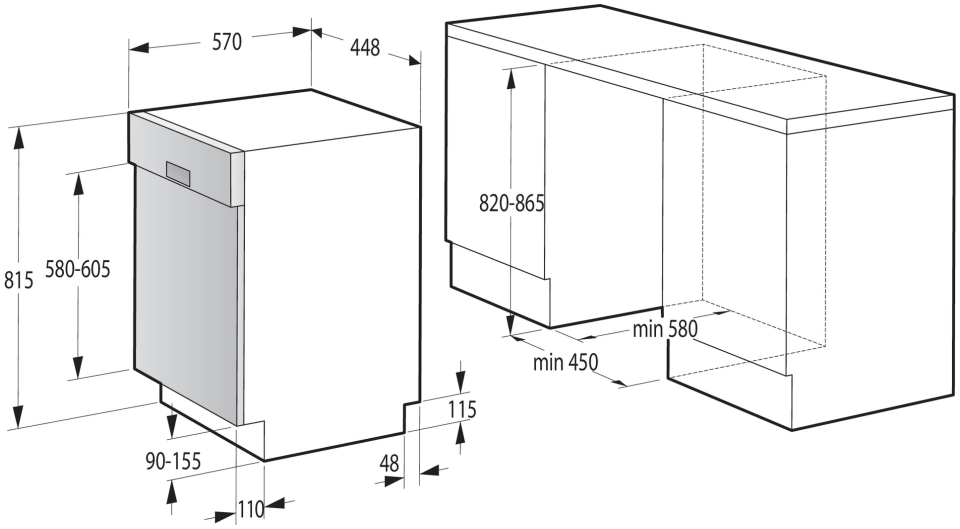
Breite:	**448 mm**	Höhe:	**815 mm**
Tiefe:	**575 mm**	Breite der Nischengröße für die Installation min.:	**450 mm**
Höhe der Nischengröße für die Installation max.:	**865 mm**	Höhe der Nischengröße für die Installation min.:	**820 mm**
Tiefe der Nischengröße für die Installation min.:	**580 mm**	Breite des verpackten Produkts:	**495 mm**
Höhe des verpackten Produkts:	**890 mm**	Tiefe des verpackten Produkts:	**645 mm**
Bruttogewicht:	**36.5 kg**	Nettogewicht:	**31 kg**
Spannung:	**220-240 V**	Artikel-Nr.:	**740035**
EAN-Nr.:	**3838782574443**	EPREL number:	**930567**