BPS6737E14X

gorenje Life Simplified

G400 Multisystem-Backofen, 60 x 60 cm

A+ A+++ ↑ D

AirFry

PyroClean

Pizza-Funktion

Teleskopauszug

Gratin

PerfectGrill

FrozenBake

BigSpace

GentleBake

Quadro Ultra CoolDoor

DC+ System

GentleClose & GentleOpen

Abnehmbare Glastür

FastPreheat

HomeMade Backofenform

Basisinformationen

Geräteart:	**Elektroherd**	Backofen-Art:	**Multifunktion**
Energieeffizienzklasse:	**A+**	Farbe:	**Edelstahl**
Anti-Fingerprint:	**Ja**	Material Innenraum:	**EcoClean Email**
Türscharnier:	**GentleClose Türeinzug**	HomeMade Plus Design:	**Ja**

Effizienz

Backofenvolumen:	**77 l**	Maximale Ofentemperatur:	**300 °C**
Größe des größten Backblechs:	**1360 cm²**		

Steuerung

Backofensteuerung:	**Elektronische Steuerung**	Timer:	**IconLED**
Knebelform:	**Versenkbare Knebel nicht beleuchtet**		

Beheizungsarten

Beheizung:	**Schnellaufheizung**	Beheizung:	**Ober- und Unterhitze mit Ventilator**
Beheizung:	**Großflächengrillen mit Ventilator**	Beheizung:	**AirFry**
Beheizung:	**Heißluft mit Dampf**	Beheizung:	**Ober- und Unterhitze mit Dampf**
Beheizung:	**Großflächengrillen**	Beheizung:	**GentleBake**
Beheizung:	**Pizza Funktion**	Beheizung:	**FrozenBake (Auftau-Programm)**
Beheizung:	**Auftauen**	Beheizung:	**Pyrolyse Selbstreinigung**
Beheizung:	**Backofenlicht**		

Eigenschaften

Backofenbeleuchtung:	**Oben**	Backofentür:	**Aushängbare Glas-Backofentür**
Heizkörper oben:	**Nein**	PerfectGrill:	**Ja**
SuperSize:	**Ja**	Gratin:	**Ja**

Ausstattung

Backofenauszug:	**Einstufige teilweise ausziehbare Teleskopausführung mit Klicksystem**	Backbleche:	**Fettpfanne, Backbleche**
Grillrost:	**1 stk.**	Bratenthermometer:	**Nein**

Sicherheit

Türverglasung:	**3fach verglast**	Türverglasung:	**QUCD (Quadro Ultra Cool Door)**
Kühlgebläse:	**Dynamisches Kühlgebläse mit Nachlaufautomatik (DC+)**		

Reinigung

Pyrolytischer selbstreinigender Backofen:	**Ja**

Technische Daten/Maße

Energieverbrauch (Ventilator):	**0.71 kWh**	Verbrauch im ausgeschalteten Verbrauch:	**0.701 W**
Time needed for the appliance to reach the applicable low power mode or condition:	**3 min**	Anschlusswert:	**3.5 kW**
Breite:	**595 mm**	Höhe:	**595 mm**
Tiefe:	**564 mm**	Breite der Nischengröße für die Installation max.:	**564 mm**
Breite der Nischengröße für die Installation min.:	**560 mm**	Höhe der Nischengröße für die Installation max.:	**600 mm**
Höhe der Nischengröße für die Installation min.:	**590 mm**	Tiefe der Nischengröße für die Installation min.:	**550 mm**
Breite des verpackten Produkts:	**620 mm**	Höhe des verpackten Produkts:	**660 mm**
Tiefe des verpackten Produkts:	**675 mm**	Bruttogewicht:	**36.3 kg**
Nettogewicht:	**34.3 kg**	Spannung:	**220-240 V**
Frequenz:	**50-60 Hz**	Artikel-Nr.:	**738005**
EAN-Nr.:	**3838782477911**	EPREL number:	**1311243**

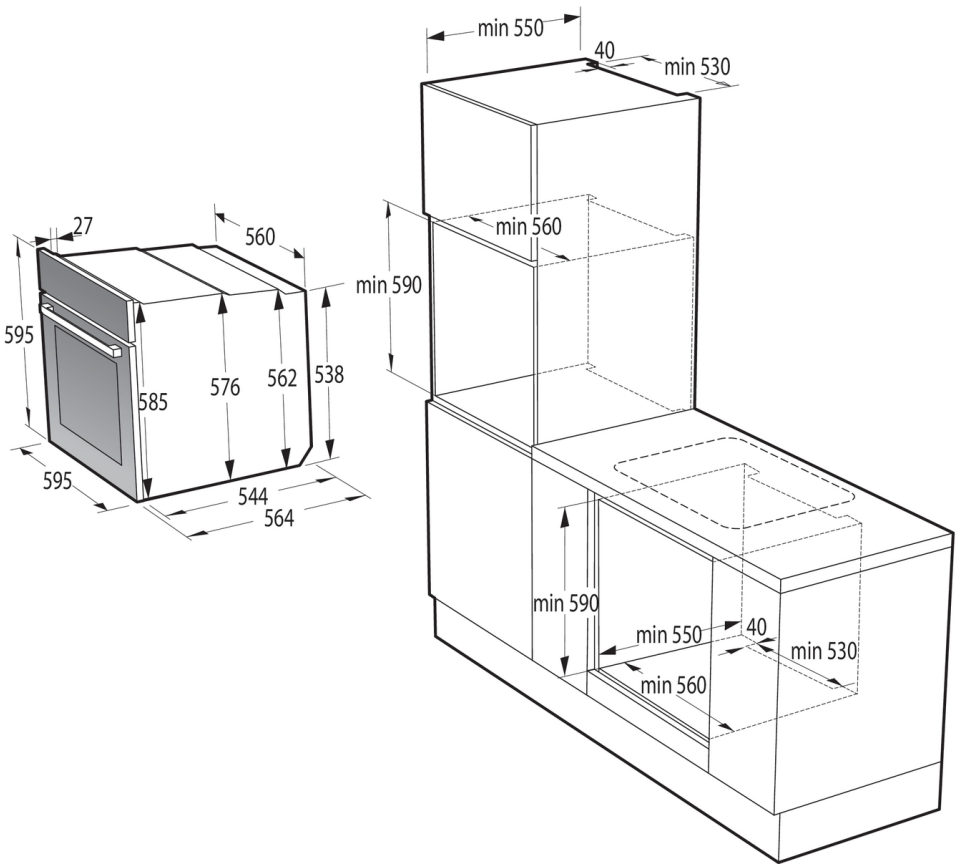
27
560
595
585
576
562
538
595
544
564
min 550
40
min 530
min 560
min 590
min 590
min 550
40
min 530
min 560