cellularline

POWER BANK
ESSENCE TURBO
10000

ISTRPBESSENCEPD10000

(EN) 10000 MAH PORTABLE BATTERY CHARGER

(IT) CARICABATTERIE PORTATILE DA 10000MAH

(FR) CHARGEUR DE BATTERIE PORTABLE 10000 MAH

(DE) PORTABLES AKKU-LADEGERÄT ZU 10000MAH

(ES) CARGADOR DE BATERÍAS PORTÁTIL DE 10000 MAH

(TR) TAŞINABİLİR ŞARJ CİHAZI 10000MAH

(NL) DRAAGBARE BATTERIJLADER VAN 10000MAH

(FI) KANNETTAVA AKKULATURI 10000 MAH

(Ɛ) شاحن متنقل 10000 مللي أمبير-ساعة

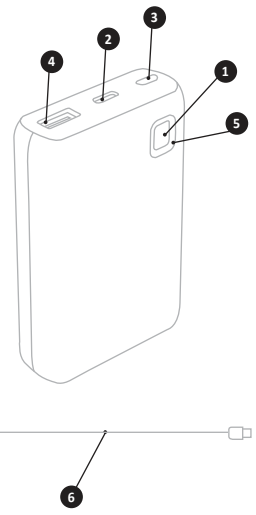

(EN)

Package includes:
- PBESSENCEPD10000
- Charging cable
- Instruction manual

Product description:
1 – Power ON
2 – USB-C input
3 – Micro USB input
4 – USB-A output
5 - LEDs
6 - USB-C to USB-C charging cable

(IT)

Contenuto della confezione:
- PBESSENCEPD10000
- Cavo di ricarica
- Manuale d'istruzioni

Descrizione prodotto:
1 – Power ON
2 – Input USB-C
3 – Input MicroUSB
4 – Output USB-A
5 – Led
6 – Cavo di ricarica USB-C to USB-C

(FR)

Contenu de l'emballage :
- PBESSENCEPD10000
- Câble de charge
- Notice d'instructions

Description produit :
1 – Allumage ON
2 – Entrée USB-C
3 – Entrée Micro USB
4 – Sortie USB-A
5 – Voyant
6 – Câble de charge USB-C à USB-C

(DE)

Packungsinhalt:
- PBESSENCEPD10000
- Ladekabel
- Bedienungsanleitung

Produktbeschreibung:
1 – Power ON
2 – Input USB-C
3 – Input MicroUSB
4 – Output USB-A
5 - LED
6 – USB-C auf USB-C Ladekabel

(ES)

Contenido de la caja:
- PBESSENCEPD10000
- Cable de carga
- Manual d'instrucciones

Descripción del producto:
1 – Botón de encendido
2 – Entrada USB-C
3 – Entrada micro-USB
4 – Salida USB-A
5 – LED
6 – Cable de carga de USB-C a USB-C

(TR)

Ambalaj içeriği:
- PBESSENCEPD10000
- Şarj kablosu
- Kullanım kılavuzu

Ürün açıklaması:
1 – Power ON
2 – Input USB-C
3 – Input MicroUSB
4 – Output USB-A
5 – Led
6 – USB-C'dan USB-C'ye yeniden şarj kablosu

(NL)

Inhoud van de verpakking:
- PBESSENCEPD10000
- Oplaadkabel
- Gebruikershandleiding

Beschrijving product:
1 – Power ON
2 – USB-C-ingang
3 – MicroUSB-ingang
4 – USB-A-uitgang
5 - Led
6 – Laadkabel USB-C-USB-C

(FI)

Pakkauksen sisältö:
– PBESSENCEPD10000
– Latauskaapeli
– Käyttöopas

Tuotteen kuvaus:
1 – Power ON
2 – Input USB-C
3 – Input MicroUSB
4 – Output USB-A
5 – Led-valo
6 - USB-C to USB-C-latausjohto

(Ɛ)

محتويات العبوة:
- PBESSENCEPD10000
- كابل شحن
- دليل التعليمات

وصف المنتج:
1 – تشغيل الطاقة
2 - مدخل يو إس بي-سي «USB-C»
3 - مدخل مايكرو يو إس بي
4 - مخرج يو إس بي-إيه «USB-A»
5 - مؤشر ضوئي
6 - كابل شحن من يو إس بي-إيه «USB-C» إلى يو إس بي-سي «USB-C»

EN - PBESSENCEPD10000 CHARGE
To check the charge level of PBESSENCEPD10000 press the Power On button, the LEDs light up to indicate the remaining charge.
PBESSENCEPD10000 charges by connecting the cable supplied to the USB-C port or by using a Micro USB cable, connecting it to the Micro USB port.

PBESSENCEPD10000 USE
Connect the cable supplied with the device to be charged to the USB-C port or the USB-A port on the PBESSENCE unit and insert the connector into the power port on the device.
If charging does not begin automatically, press the Power On button.
The charge level is displayed on your device.

TECHNICAL SPECIFICATIONS
Capacity: 10000mAh – 37Wh
Input (micro USB): 5 V DC, 2A
Input (USB-C): 5 V DC/2.4 A, 9 V/2 A, 12 V/1.5 A
Output (USB-A): 5 V DC/3 A, 9 V/2 A, 12 V/1.5 A
Output (USB-C): 5 V DC/3 A, 9 V/2.22 A, 12 V/1.67A
Output (USB-A+USB-C): 5 V DC/3A/15W
Max Output Power: 20W
Dimensions: 98 x 62 x 26 mm (L×W×H)
Weight: 225g

ES - CARGA DE PBESSENCEPD10000
Para comprobar el estado de carga de PBESSENCEPD10000, pulse el botón de encendido; los LED indican el estado de carga de la batería.
PBESSENCEPD10000 se carga conectando el cable suministrado al puerto USB-C o utilizando un cable micro-USB, conectándolo al puerto micro-USB.

USO DE PBESSENCEPD10000
Conecte el cable suministrado con el dispositivo que desea cargar al puerto USB-C o al puerto USB-A de PBESSENCE e inserte el conector en la toma de alimentación del dispositivo.
En caso de que la carga no se active automáticamente, pulse el botón de encendido.
El estado de carga puede verse en la pantalla del dispositivo.

ESPECIFICACIONES TÉCNICAS
Capacidad: 10 000mAh – 37 Wh
Input (microUSB): DC 5V,2A
Input (USB-C): DC 5V/2.4A, 9V/2A, 12V/1.5A
Output (USB-A): DC 5V/3A, 9V/2A, 12V/1.5A
Output (USB-C): DC 5V/3A, 9V/2.22A, 12V/1.67A
Output (USB-A+USB-C): DC 5V/3A/15W
Potencia de salida máxima: 20W
Dimensiones: 98 x 62 x 26 mm (Largo×Ancho×Alto)
Peso: 225g

العربية - شحن PBESSENCEPD10000
لفحص حالة شحن PBESSENCEPD10000 اضغط على زر تشغيل الطاقة، وسيشير عمل المؤشرات الضوئية إلى حالة شحن البطارية.
يُشحَن PBESSENCEPD10000 عن طريق توصيل الكابل المرفق بمنفذ اليو إس بي-إيه «USB-C»، أو باستعمال كابل مايكرو يو إس بي وتوصيله بمنفذ المايكرو يو إس بي.

استخدام PBESSENCE
صل الكابل المرفق مع الجهاز المُراد شحنه بمنفذ اليو إس بي-سي «USB-C» أو منفذ اليو إس بي-إيه «USB-A» الخاص بـ PBESSENCE، وأدخل الموصل في مأخذ الإمداد بالطاقة الموجود في الجهاز.
إن لم تبدأ عملية الشحن تلقائيًا، فاضغط على زر تشغيل الطاقة.
تظهر حالة الشحن على شاشة الجهاز الجاري شحنه.
المواصفات الفنية

المواصفات الفنية
السعة: 10000 مللي أمبير-ساعة – 37 واط ساعة
مُدخَل التيار (مايكرو يو إس بي): تيار مستمر 5 فولت، 2 أمبير
مُدخَل التيار (يو إس بي-سي «USB-C»): تيار مستمر 5 فولت/2,4 أمبير، 9 فولت/2 أمبير، 12 فولت/1,5 أمبير
مُخرَج التيار (يو إس بي-إيه «USB-A»): تيار مستمر 5 فولت/3 أمبير، 9 فولت/2 أمبير، 12 فولت/1,5 أمبير
مُخرَج التيار (يو إس بي-سي «USB-C»): تيار مستمر 5 فولت/3 أمبير، 9 فولت/2,22 أمبير، 12 فولت/1,67 أمبير
مُخرَج التيار (يو إس بي-إيه «USB-A» + يو إس بي-سي «USB-C»): تيار مستمر 5 فولت/3 أمبير/15 واط
أقصى قدرة ناتجة: 20 واط
الأبعاد: 98 × 62 × 26 ملم (طول×عرض×ارتفاع)
الوزن: 225 جم

IT - RICARICA DI PBESSENCEPD10000
Per verificare lo stato di carica di PBESSENCEPD10000 premere il tasto Power On, l'accensione dei led indica lo stato di carica della batteria.
PBESSENCEPD10000 si ricarica collegando il cavo in dotazione alla porta USB-C o utilizzando un cavo MicroUSB collegandolo alla porta MicroUSB.

UTILIZZO DI PBESSENCEPD10000
Collegare il cavo in dotazione con il dispositivo da ricaricare alla porta USB-C o alla porta USB-A di PBESSENCE e inserire il connettore nella presa di alimentazione del dispositivo.
Nel caso in cui la ricarica non si attivi automaticamente, premere il tasto Power On.
Lo stato di carica è visualizzabile dal display del dispositivo.

SPECIFICHE TECNICHE
Capacity : 10000mAh – 37Wh
Input (microUSB): DC 5V,2A
Input (USB-C): DC 5V/2.4A, 9V/2A, 12V/1.5A
Output (USB-A): DC 5V/3A, 9V/2A, 12V/1.5A
Output (USB-C): DC 5V/3A, 9V/2.22A, 12V/1.67A
Output (USB-A+USB-C): DC 5V/3A/15W
Max Output Power: 20W
Dimensioni: 98 x 62 x 26 mm (L×W×H)
Peso: 225g

TR - PBESSENCEPD10000 YENİDEN ŞARJ
PBESSENCEPD10000 ürünlerinin şarj durumunu kontrol etmek için Power On tuşuna basın, led'lerin yanması pil şarj durumunu gösterir.
PBESSENCEPD10000, birlikte temin edilen kablo USB-C portuna bağlanarak veya MicroUSB portuna bağlanacak bir MicroUSB kablo kullanılarak yeniden şarj edilir.

PBESSENCEPD10000 KULLANMA
Yeniden şarj edilecek aygıt ile birlikte temin edilen kabloyu PBESSENCE'nin USB-C portuna veya USB-A portuna bağlayın ve konnektörü aygıtın güç besleme prizine takın.
Yeniden şarjın otomatik olarak etkinleşmemesi durumunda, Power On tuşuna basın.
Şarj durumu aygıtın ekranı üzerinde görülebilir.

TEKNIK ÖZELLIKLER
Kapasite: 10000mAh – 37Wh
Input (microUSB): DC 5V,2A
Input (USB-C): DC 5V/2.4A, 9V/2A, 12V/1.5A
Output (USB-A): DC 5V/3A, 9V/2A, 12V/1.5A
Output (USB-C): DC 5V/3A, 9V/2.22A, 12V/1.67A
Output (USB-A+USB-C): DC 5V/3A/15W
Max Output Power: 20W
Ölçüler: 98 x 62 x 26 mm (L×W×H)
Ağırlık: 225g

FR - CHARGE DE PBESSENCEPD10000
Pour vérifier l'état de charge de PBESSENCEPD10000, appuyer sur la touche d'allumage On ; l'allumage des voyants indique l'état de charge de la batterie.
PBESSENCEPD10000 se charge en branchant le câble fourni à cet effet au port USB-C ou en utilisant un câble Micro USB à brancher au port Micro USB.

UTILISATION DE PBESSENCEPD10000
Brancher le câble fourni avec le dispositif au port USB-C ou au port USB-A de PBESSENCE et brancher le connecteur à la prise d'alimentation du dispositif à charger.
Dans le cas où la charge ne serait pas automatiquement activée, appuyer sur la touche d'allumage On.
L'état de charge est indiqué sur l'écran du dispositif.

CARACTÉRISTIQUES TECHNIQUES
Capacité : 10000 mAh – 37 Wh
Input (microUSB): DC 5V,2A
Input (USB-C): DC 5V/2.4A, 9V/2A, 12V/1.5A
Output (USB-A): DC 5V/3A, 9V/2A, 12V/1.5A
Output (USB-C): DC 5V/3A, 9V/2.22A, 12V/1.67A
Output (USB-A+USB-C): DC 5V/3A/15W
Puissance max. sortie : 20W
Dimensions : 98 x 62 x 26 mm (L x l x H)
Poids : 225g

NL - OPLADEN VAN PBESSENCEPD10000
Controleer het laadniveau van de PBESSENCEPD10000 door op de toets Power On te drukken; het progressief oplichten van de leds duidt het laadniveau van de batterij aan.
Laad de PBESSENCEPD10000 op door de bijgeleverde kabel aan te sluiten op de USB-C-poort of door een MicroUSB-kabel aan te sluiten op de MicroUSB-poort.

GEBRUIK VAN PBESSENCEPD10000
Sluit de bij het op te laden apparaat geleverde kabel aan op de USB-C of USB-A poort van de PBESSENCE en steek de stekker in de voedingsaansluiting van het apparaat.
Druk op de Power On-toets indien de oplading niet onmiddellijk start.
Het laadniveau van de batterij wordt weergegeven op de display van het apparaat.

TECHNISCHE KENMERKEN
Capaciteit: 10000mAh – 37Wh
Input (microUSB): DC 5V,2A
Input (USB-C): DC 5V/2.4A, 9V/2A, 12V/1.5A
Output (USB-A): DC 5V/3A, 9V/2A, 12V/1.5A
Output (USB-C): DC 5V/3A, 9V/2.22A, 12V/1.67A
Output (USB-A+USB-C): DC 5V/3A/15W
Max. uitgangsvermogen: 20W
Afmetingen: 98 x 62 x 26 mm (L×B×H)
Gewicht: 225g

DE - AUFLADEN VON PBESSENCEPD10000
Um den Ladezustand von PBESSENCEPD10000 zu überprüfen, die Taste Power On drücken. Die LED zeigen den Ladezustand des Akkus an.
PBESSENCEPD10000 wird geladen, indem das beigefügte Kabel an den USB-C-Port angeschlossen wird, oder mit einem Micro-USB-Kabel über den Micro-USB-Port.

GEBRAUCH VON PBESSENCEPD10000
Das mitgelieferte Kabel an den USB-C-Port oder USB-A-Port des PBESSENCE anschließen und den Stecker an die Ladebuchse des Geräts anschließen.
Falls der Ladevorgang nicht automatisch gestartet wird, die Taste Power On drücken.
Der Ladezustand kann auf dem Display des Geräts angezeigt werden.

TECHNISCHE SPEZIFIKATIONEN
Kapazität: 10000 mAh – 37 Wh
Input (microUSB): DC 5V,2A
Input (USB-C): DC 5V/2.4A, 9V/2A, 12V/1.5A
Output (USB-A): DC 5V/3A, 9V/2A, 12V/1.5A
Output (USB-C): DC 5V/3A, 9V/2.22A, 12V/1.67A
Output (USB-A+USB-C): DC 5V/3A/15W
Maximale Ausgangsleistung: 20W
Abmessungen: 98 x 62 x 26 mm (L×B×H)
Gewicht: 225g

FI - PBESSENCEPD10000 LATAUS
PBESSENCEPD10000 latautason tarkistamiseksi, paina näppäintä Power On, led-valojen sytyminen osoittaa latautasoa.
PBESSENCEPD10000 latautuu liittämällä varustuksiin kuuluva johto USB-C -porttiin tai käyttämällä MicroUSB-johtoa liittämällä se MicroUSB-porttiin.

PBESSENCEPD10000 KÄYTTÖ
Liitä ladattavan laitteen mukana toimitettu johto PBESSENCEn USB-C- tai USB-A-porttiin ja kytke liitin laitteen pistorasiaan.
Jos lataus ei käynnisty automaattisesti, paina Power On -näppäintä.
Latautaso näkyy laitteen näytöllä.

TEKNISET TIEDOT
Kapasiteetti: 10000mAh – 37Wh
Input (microUSB): DC 5V,2A
Input (USB-C): DC 5V/2.4A, 9V/2A, 12V/1.5A
Output (USB-A): DC 5V/3A, 9V/2A, 12V/1.5A
Output (USB-C): DC 5V/3A, 9V/2.22A, 12V/1.67A
Output (USB-A+USB-C): DC 5V/3A/15W
Max Output Power: 20W
Mitat: 98 x 62 x 26 mm (P×L×K)
Paino: 225g

AR -العربية - معلومات حول الضمان القانوني
منتجاتنا مغطاة بضمان قانوني ضد عيوب المطابقة، وفقًا لما تنص عليه القوانين القومية المعمول بها لحماية المستهلك.
للمزيد من المعلومات زر الصفحة التالية:
www.cellularline.com/en/garanzia-legale

EN - This product carries the CE mark in compliance with the provisions of EU directives on electromagnetic compatibility (2014/30/EU), low voltage (2014/35/EU), and RoHS (2011/65/EU) updated by 2015/863/EU.
IT - Questo prodotto è contrassegnato dal marchio CE in conformità con le disposizioni della direttiva compatibilità elettromagnetica (2014/30/EU), bassa tensione (2014/35/EU), ROHS (2011/65/EC) aggiornata dalla 2015/863/EU.
FR - Ce produit est marqué du label CE conformément aux dispositions des directives de compatibilité électromagnétique (2014/30/UE), basse tension (2014/35/UE) et ROHS (2011/65/UE) mise à jour sur la base de la directive 2015/863/UE.
DE - Dieses Produkt ist entsprechend den Vorschriften der Richtlinie über elektromagnetische Verträglichkeit (2014/30/EU), der Niederspannungsrichtlinie (2014/35/EU) und der Richtlinie RoHS (2011/65/EU), die durch die Richtlinie 2015/863/EU aktualisiert wurde, mit der CE-Kennzeichnung versehen.
ES - Este producto lleva el marcado CE de conformidad con las disposiciones de las directivas de compatibilidad electromagnética (2014/30/UE), de baja tensión (2014/35/UE) y ROHS (2011/65/UE), actualizada por la directiva 2015/863/UE.
TR - Bu ürün; Elektromanyetik Uyumluluk Direktifi (2014/30/EU), Alçak Gerilim Direktifi (2014/35/EU) ve 2015/863/EU tarafından güncellenmiş ROHS (2011/65/EU) Direktifi hükümlerine uygun olarak CE işareti ile işaretlenmiştir.
NL - Dit product is gemerkt met de CE-markering in overeenstemming met de bepalingen van de Richtlijn Elektromagnetische Compatibiliteit(2014/30/EU), Laagspanning (2014/35/EU), ROHS (2011/65/EU) geüpdatet door de Richtlijn 2015/863/EU.
FI - Tässä tuotteessa on CE-merkintä sähkömagneettista yhteensopivuutta koskevan direktiivin (2014/30/EU), pienjännitedirektiivin (2014/35/EU) ja direktiivin 2015/863/EU päivittämän RoHS-direktiivin (2011/65/EU) mukaisesti.
العربية - هذا المنتج يحمل علامة CE وفقًا لشروط توجيه التوافق الكهرومغناطيسي (2014/30/EU)، وتوجيه الجهد المنخفض (2014/35/EU)، وتوجيه RoHS (2011/65/EU) المحدث بالتوجيه رقم 2015/863/EU.

EN - INFORMATION ON THE STATUTORY WARRANTY
Our products are covered by a statutory warranty against conformity defects in accordance with applicable national consumer protection laws.
For more information, please see the following page
www.cellularline.com/en/garanzia-legale

IT - INFORMAZIONI SULLA GARANZIA LEGALE
I nostri prodotti sono coperti da garanzia legale per i difetti di conformità secondo quanto previsto dalle leggi nazionali applicabili a tutela del consumatore.
Per ulteriori informazioni consultare la pagina:
www.cellularline.com/it-it/garanzia-legale

FR - INFORMATIONS SUR LA GARANTIE LÉGALE
Nos produits sont couverts par la garantie légale de conformité selon les lois nationales applicables en matière de protection du consommateur.
Pour en savoir plus, consulter la page www.cellularline.com/fr-fr/garanzia-legale

DE - INFORMATIONEN ZUR GESETZLICH VORGESCHRIEBENEN GARANTIE
Unsere Produkte sind gemäß den Vorschriften der örtlichen Verbraucherschutzgesetze durch eine gesetzliche Garantie für Konformitätsmängel gedeckt. Weitere Informationen finden Sie auf der Website www.cellularline.com/de-de/garanzia-legale

ES - INFORMACIÓN SOBRE LA GARANTÍA LEGAL
Nuestros productos están cubiertos por una garantía legal por defectos de conformidad, conforme a lo dispuesto en las leyes nacionales aplicables para la protección del consumidor. Para más información, consulte la página:
www.cellularline.com/es-es/garanzia-legale

TR - YASAL GARANTİ HAKKINDA BİLGİLER
Ürünlerimiz; tüketici korunması ile ilgili yürürlükteki milli kanunlar bağlamında öngörülenlere göre uygunsuzluklara karşı yasal garantiye sahiptir.
Daha fazla bilgi için www.cellularline.com/en/garanzia-legale sayfasına bakınız.

NL - INFORMATIE OVER DE WETTELIJKE GARANTIE
Onze producten vallen onder een wettelijke garantie voor conformiteitsgebreken volgens de toepasbare nationale wetgeving voor consumentenbescherming.
Voor meer informatie kunt u surfen naar de pagina
www.cellularline.com/en/garanzia-legale

FI - LAKISÄÄTEISEEN TAKUUSEEN LIITTYVÄÄ TIETOA
Tuotteillamme on lakisääteinen takuu koskien virheitä, sovellettavien valtakunnallisten kuluttajansuojalakien mukaisesti.
Lisätietoja varten, katso sivu www.cellularline.com/en/garanzia-legale

EN - INSTRUCTIONS FOR THE DISPOSAL OF DEVICES FOR DOMESTIC USE (Applicable in countries in the European Union and those with separate waste collection systems)
This mark on the product or documentation indicates that this product must not be disposed of with other household waste at the end of its life. To avoid any damage to health or the environment due to improper disposal of waste, the user must separate this product from other types of waste and recycle it in a responsible manner to promote the sustainable re-use of the material resources. Domestic users should contact the dealer where they purchased the product or the local government office for all information regarding separate waste collection and recycling for this type of product. Corporate users should contact the supplier and verify the terms and conditions in the purchase contract. This product must not be disposed of along with other commercial waste. This product has a battery than cannot be replaced by the user. Do not attempt to open the device to remove the battery as this could cause malfunctions and seriously damage the product. When disposing of the product, please contact the local waste disposal authority to remove the battery. The battery inside the device was designed to be able to be used during the entire life cycle of the product.
For more information, visit the website http://www.cellularline.com

IT - ISTRUZIONI PER LO SMALTIMENTO DI APPARECCHIATURE PER UTENTI DOMESTICI (Applicabile in paesi dell'Unione Europea e in quelli con sistemi di raccolta differenziata)
Il marchio riportato sul prodotto o sulla sua documentazione indica che il prodotto non deve essere smaltito con altri rifiuti domestici al termine del ciclo di vita. Per evitare eventuali danni all'ambiente o alla salute causati dall'inopportuno smaltimento dei rifiuti, si invita l'utente a separare questo prodotto da altri tipi di rifiuti e di riciclarlo in maniera responsabile per favorire il riutilizzo sostenibile delle risorse materiali.
Gli utenti domestici sono invitati a contattare il rivenditore presso il quale è stato acquistato il prodotto o l'ufficio locale preposto per tutte le informazioni relative alla raccolta differenziata e al riciclaggio per questo tipo di prodotto. Gli utenti aziendali sono invitati a contattare il proprio fornitore e verificare i termini e le condizioni del contratto di acquisto. Questo prodotto non deve essere smaltito unitamente ad altri rifiuti commerciali.
Questo prodotto ha all'interno una batteria non sostituibile dall'utente, non tentare di aprire il dispositivo o rimuovere la batteria, questo può causare malfunzionamenti e danneggiare seriamente il prodotto. In caso di smaltimento del prodotto si prega di contattare il locale ente di smaltimento rifiuti per effettuare la rimozione della batteria.
La batteria contenuta all'interno del dispositivo è stata progettata per poter essere utilizzata durante tutto il ciclo di vita del prodotto.
Per ulteriori informazioni visitare il sito web http://www.cellularline.com

FR - INSTRUCTIONS CONCERNANT L'ÉLIMINATION DES APPAREILS POUR LES UTILISATEURS À DOMICILE (Applicable dans les pays de l'Union Européenne et dans ceux appliquant le système de collecte sélective)
Le symbole figurant sur le produit ou sur la documentation correspondante, indique que le produit ne doit pas être éliminé comme déchet ordinaire au terme de sa durée de vie. Pour éviter d'éventuels dommages à l'environnement ou à la santé dus à l'élimination incorrecte des déchets, nous invitons l'utilisateur à séparer ce produit d'autres type de déchets et de le recycler de façon responsable pour en favoriser la réutilisation des ressources matérielles.
Les particuliers sont priés de prendre contact avec le revendeur du produit ou les services locaux compétents pour obtenir les informations nécessaires quant à la collecte sélective et au recyclage de ce type de produit. Les entreprises sont également priées de contacter leur fournisseur et de vérifier les conditions visées dans le contrat d'achat. Le produit en question ne doit pas être éliminé avec d'autres déchets commerciaux.
Ce produit contient une batterie non remplaçable. N'essayez pas d'ouvrir le produit ou d'enlever la batterie car cela endommagerait le produit. Veuillez contacter le centre de recyclage le plus proche pour collecter la batterie. La batterie contenue à l'intérieur du dispositif a été conçue pour durer autant que le produit.
Pour plus d'informations, veuillez consulter le site web http://www.cellularline.com

DE - ANWEISUNGEN ZUR ENTSORGUNG VON GERÄTEN FÜR PRIVATHAUSHALTE (Betrifft die Länder der Europäischen Union und jene mit Wiederverwertungssystem)
Das auf dem Produkt oder den Unterlagen aufgeführte Zeichen weist darauf hin, dass das Produkt am Ende seiner Betriebszeit nicht mit dem normalen Hausmüll entsorgt werden darf. Damit Umwelt- und Gesundheitsschäden durch das unsachgemäße Entsorgen von Abfall vermieden werden, muss dieses Produkt vom anderen Müll getrennt und verantwortungsvoll recycelt werden. Hierdurch wird die nachhaltige Wiederverwertung von Materialressourcen unterstützt.
Für Informationen zur Abfalltrennung und der Wiederverwertung dieser Art von Produkt, sollten Privatpersonen das Geschäft kontaktieren, in dem das Gerät gekauft wurde, oder die entsprechende Behörde vor Ort. Unternehmen sollten die jeweilige Lieferfirma kontaktieren und die Geschäftsbedingungen des Kaufvertrages diesbezüglich prüfen. Dieses Produkt darf nicht zusammen mit anderen Gewerbeabfällen entsorgt werden.
Die im Produkt enthaltene Batterie kann nicht durch Nutzende ersetzt werden. Daher darf nicht versucht werden, das Gerät zu öffnen und diese herauszunehmen. Es könnten hierdurch Störungen und Schäden am Produkt verursacht werden. Bei der Entsorgung des Produkts muss sich an die örtliche Behörde für Müllentsorgung gewandt werden, um die Batterie zu entfernen. Die Batterie des Geräts ist so konzipiert, dass sie während der gesamten Betriebszeit des Produkts genutzt werden kann. Für weitere Informationen besuchen Sie unsere Internetseite http://www.cellularline.com

ES - INSTRUCCIONES PARA LA ELIMINACIÓN DE APARATOS PARA USO DOMÉSTICO (Aplicable en los países de la Unión Europea y en los que tienen sistemas de recogida diferenciada)
La marca que figura en el producto o en la documentación indica que el producto no debe ser eliminado con otros residuos domésticos cuando finalice su ciclo de vida. Para evitar eventuales daños al medio ambiente o a la salud causados por la eliminación inoportuna de los residuos se invita al usuario a separar este producto de otros tipos de residuos y a reciclarlo de forma responsable para favorecer la reutilización sostenible de los recursos materiales. Se invita a los usuarios domésticos a contactar el distribuidor al que se ha comprado el producto o la oficina local para obtener la información relativa a la recogida diferenciada y al reciclado para este tipo de producto. Se invita a los usuarios empresariales a contactar con su proveedor y verificar los términos y las condiciones del contrato de compra. Este producto no debe ser eliminado con otros residuos comerciales. Este producto lleva en su interior una batería que el usuario no puede sustituir, no intente abrir el dispositivo ni quitar la batería ya que ello podría causar un mal funcionamiento o dañar seriamente el producto. En caso de eliminación del producto le rogamos que contacte el ente local de eliminación de residuos para efectuar la remoción de la batería. La batería que se encuentra en el interior del dispositivo ha sido proyectada para poder ser utilizada durante todo el ciclo de vida del producto.
Para mayor información visite el sitio web http://www.cellularline.com

TR - EVDE KULLANIMA YÖNELİK CİHAZLARIN BERTARAFI İÇİN TALİMATLAR (Avrupa Birliği ülkeleri ile ayrıştırılmış toplama sistemlerine sahip ülkelerde geçerlidir) Ürünün veya belgelerinin üzerinde yer alan bu işaret, kullanım ömrünü tamamladığında söz konusu ürünün diğer ev atıklarıyla birlikte bertaraf edilmemesi gerektiğini gösterir. Atıkların uygunsuz şekilde bertaraf edilmesi sonucunda çevre ve sağlık üzerindeki meydana gelebilecek zararların önlenmesi amacıyla kullanıcının bu ürünü diğer atık tiplerinden ayrı olarak saklaması ve malzeme kaynaklarının sürdürülebilir şekilde yeniden kullanımını özendirmek amacıyla sorumlu bir şekilde geri dönüştürmesi önerilmektedir. Ev kullanıcıları bu tip ürünlerin ayrı toplanması ve geri dönüştürülmesiyle ilgili tüm bilgiler konusunda ürünü satın aldıkları satıcıyla veya bulundukları yerdeki daireyle bağlantı kurmaya davet edilir. Şirket kullanıcıları kendi tedarikçileriyle bağlantı kurmaya ve alım sözleşmesi şart ve koşullarını kontrol etmeye davet edilir. Bu ürün diğer ticari atıklarla birlikte bertaraf edilmemelidir. Bu ürünün içinde kullanıcı tarafından değiştirilemeyen bir batarya bulunur; cihazı açmaya veya bataryayı çıkarmaya çalışmayın, bu uygulama üründe arızalara veya ciddi hasar yol açabilir. Ürünün bertaraf edilmesi halinde bataryanın çıkarılması için bulunduğunuz yerdeki atık bertaraf firmasıyla bağlantı kurmanız rica edilir. Cihazın içinde bulunan batarya, ürünün tüm kullanım ömrü boyunca kullanılabilecek şekilde tasarlanmıştır.
Daha fazla bilgi almak için http://www.cellularline.com web sitesini ziyaret edin.

NL - INSTRUCTIES VOOR DE VERNIETIGING VAN APPARATUUR VOOR HUISHOUDELIJKE GEBRUIKERS
(Van toepassing in de landen van de Europese Unie en in landen met systemen voor gescheiden inzameling)
De op het product of op zijn verpakking afgebeelde markering geeft aan dat het product aan het einde van zijn levensduur niet samen met ander huishoudelijk afval vernietigd mag worden. Om mogelijke schade aan het milieu of de volksgezondheid als gevolg van een ongeschikte vernietiging van afval te voorkomen, wordt de gebruiker verzocht dit product van andere soorten afval te scheiden en het op een verantwoorde wijze te recyclen om een duurzaam hergebruik van de materialen te bevorderen.
De huishoudelijke gebruikers worden verzocht contact op te nemen met de winkel waar ze het product gekocht hebben of met de plaatselijke instantie voor alle informatie inzake de gescheiden inzameling en de recycling voor dit type product. Zakelijke gebruikers worden verzocht contact op te nemen met hun leverancier en de regels en voorwaarden van het koopcontract te controleren. Dit product mag niet samen met ander bedrijfsafval vernietigd worden.
Dit product bevat een batterij die niet door de gebruiker vervangen kan worden; probeer niet het apparaat te openen of de batterij te verwijderen omdat dit storingen en ernstige schade van het product kan veroorzaken. In geval van vernietiging van het product wordt u verzocht contact op te nemen met het plaatselijke afvalverwerkingsbedrijf voor de verwijdering van de batterij. De batterij van het apparaat is ontworpen om te worden gebruikt gedurende de gehele levensduur van het product.
Ga voor meer informatie naar ons website http://www.cellularline.com

FI - OHJEET KOTITALOUSKÄYTÖSSÄ OLEVIEN LAITTEIDEN HÄVITTÄMISESTÄ (Sovellettavissa Euroopan unionin jäsenmaissa ja maissa, joissa on erilliset jätteiden keräysjärjestelmät)
Tuotteessa tai tuotteen asiakirjoissa oleva merkki tarkoittaa, että tuotetta ei saa käyttöiän päätyttyä hävittää yhdessä muiden kotitalousjätteiden kanssa. Jotta jätteiden virheellisestä hävityksestä johtuvat ympäristö- tai terveyshaitat vältettäisiin, käyttäjän on erotettava tämä tuote muista jätetyypeistä ja kierrätettävä se vastuullisesti luonnonvarojen kestävää uudelleenkäyttöä varten. Henkilöasiakkaita kehotetaan ottamaan yhteyttä tuotteen myyneeseen jälleenmyyjään tai paikalliseen asiaankuuluvaan tahoon saadakseen kaikki tarvittavat tiedot tämäntyyppisen tuotteen erillisestä kerräyksestä ja kierrätyksestä. Yritysasiakkaita kehotetaan ottamaan yhteyttä omaan tavarantoimittajaansa ja tarkistamaan myyntisopimuksen ehdot. Tätä tuotetta ei saa hävittää muiden kaupallisten jätteiden seassa.
Käyttäjä ei voi vaihtaa tuotteen sisällä olevaa paristoa. Jos laitetta koetetaan avata tai paristo koetetaan poistaa, vaarana on toimintahäiriöt tai vakavat vauriot. Ota yhteyttä paikalliseen jätteiden hävityskeskukseen poistaaksesi pariston, kun tuote on hävitettävä. Laitteen sisällä oleva paristo on suunniteltu kestämään tuotteen koko käyttöiän ajan.
Jos haluat lisätietoja, käy verkkosivulla http://www.cellularline.com

AR - تعليمات التخلص من الأجهزة للمستخدمين المحليين
(سارية في دول الاتحاد الأوروبي والدول التي بها أنظمة جمع نفايات منفصلة)
تشير العلامة الموجودة على المنتج أو وثائقه إلى انه يجب عدم التخلص من المنتج مع النفايات المنزلية الأخرى في نهاية دورة حياته. لتجنب أي ضرر قد يلحق بالبيئة أو الصحة بسبب التخلص غير السليم من النفايات يطلب من المستخدمين فصل هذا المنتج عن الأنواع الأخرى من النفايات، وإعادة تدويره بشكل مسؤول لتعزيز إعادة الاستخدام المستدام لموارد المواد.
كما يطلب من المستخدمين المحليين الاتصال ببائع التجزئة الذي تم شراء المنتج منه أو بالجهة الرسمية المسؤولة للحصول على جميع المعلومات المتعلقة بالجمع المنفصل وإعادة التدوير لهذا النوع من المنتجات. يُنصح المستخدمون من التجار بالاتصال بالمورد الخاص بهم، ومراجعة شروط وأحكام اتفاقية الشراء. يجب عدم التخلص من هذا المنتج مع النفايات التجارية الأخرى.
يحتوي هذا المنتج على بطارية تستخدم لمرة واحدة، فلا تحاول فتح الجهاز أو إزالة البطارية، فقد يتسبب ذلك في حدوث أعطال وإتلاف المنتج بشكل خطير. في حالة التخلص من المنتج يرجى الاتصال بمكتب التخلص من النفايات المحلي لإزالة البطارية. البطارية الموجودة داخل الجهاز مصممة للاستخدام طوال دورة حياة المنتج.
لمزيد من المعلومات قم بزيارة الموقع http://www.cellularline.com

EN - Use the battery charger only as instructed in the packaging.
Only charge using suitable battery chargers.
Do not connect to damaged or unsafe power outlets.
If the product is not used for long periods of time it must be recharged (at least once every 3 months).
Protect the product from dirt, humidity, overheating and use only in dry environments, avoiding all contact with liquids.
Do not expose to the sun, high temperatures or flames.
If the cable is dropped, ensure it is not damaged before using it again.
Keep far from the reach of children.
Do not twist or crush the cable.
Never tug on the cable, but rather pull on the plug to extract the connectors.
Do not use if the cable or connectors are torn or damaged.
A possible swelling of the battery is not hazardous, but is a sign that the product is at the end of its life cycle.
Do not continue to use it and dispose of it in compliance with local laws.

IT - Utilizzare il caricabatterie solo come indicato nella confezione.
Ricaricare solo con caricabatterie adatti.
Non connettere a prese di corrente danneggiate o poco sicure.
Se il prodotto non viene utilizzato per molto tempo dev'essere ricaricato (almeno ogni 3 mesi).
Proteggere il prodotto da sporcizia, umidità, e surriscaldamento e utilizzarlo solo in ambienti asciutti evitando il contatto con liquidi.
Non esporre al sole, ad alte temperature o al fuoco.
In caso di cadute, assicurarsi che il prodotto sia integro prima di riutilizzarlo.
Tenere fuori dalla portata dei bambini.
Non torcere o schiacciare il cavo.
Non tirare il cavo ma la spina per estrarre i connettori.
Non utilizzare se il cavo o i connettori sono strappati o danneggiati.
Un possibile rigonfiamento della batteria non è pericoloso, è un segnale che il prodotto è alla fine del suo ciclo di vita.
Non continuare a usarlo e smaltirlo secondo le normative locali.

FR- Utiliser le chargeur en suivant les instructions de l'emballage.
Recharger seulement avec des chargeurs compatibles.
Ne jamais brancher à des prises de courant endommagées ou peu fiables.
Recharger l'appareil s'il n'est pas utilisé souvent (au moins tous les 3 mois).
Protéger le produit de la saleté, de l'humidité, de la surchauffe et l'utiliser uniquement dans des endroits secs pour éviter le contact avec des liquides.
Ne pas exposer au soleil,

cellularline

POWER BANK
ESSENCE TURBO
10000

(SV) BÄRBAR BATTERILADDADE OM 10 000 MAH

(DA) BÆRBAR BATTERIOPLADER PÅ 10000MAH

(NO) BÆRBAR BATTERILADER PÅ 10000 MAH

(PT) CARREGADOR DE BATERIAS PORTÁTIL DE 10000MAH

(CS) PŘENOSNÁ NABÍJEČKA 10000 MAH

(SL) PRENOSNI POLNILNIK BATERIJ 10000MAH

(HR) PRIJENOSNI PUNJAČ BATERIJA OD 10000MAH

(BG) ПРЕНОСИМО ЗАРЯДНО УСТРОЙСТВО, 10000 MAH

(EL) ΦΟΡΗΤΟΣ ΦΟΡΤΙΣΤΗΣ ΜΠΑΤΑΡΙΑΣ 10000MAH

(RO) ÎNCĂRCĂTOR PORTABIL DE 10000MAH

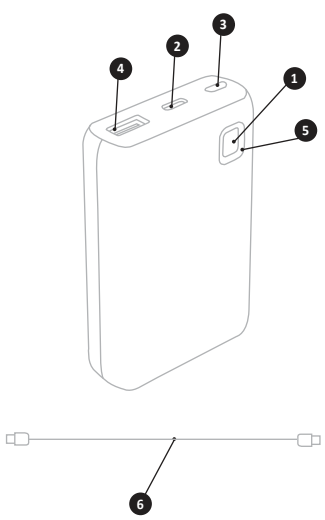

(SV)

Förpackningens innehåll:
PBESSENCEPD10000
- Laddkabel
- Bruksanvisning

Beskrivning av produkten:
1 – Power ON
2 – USB-C-ingång
3 – MicroUSB-ingång
4 – USB-A-utgång
5 – Led
6 - Laddningskabel USB-C till USB-C

(DA)

Æskens indhold:
- PBESSENCEPD10000
- Ladekabel
- Brugsvejledning

Produktbeskrivelse:
1 – Tænd-knap
2 – Indgang USB-C
3 – MicroUSB-indgang
4 – USB-A-udgang
5 – Diode
6 – USB-C til USB-C-ladekabel

(NO)

Innhold i esken:
- PBESSENCEPD10000
- Ladekabel
- Bruksanvisning

Produktbeskrivelse:
1 – Power ON
2 – USB-C input
3 – MicroUSB input
4 – USB-A output
5 – LED
6 – USB-C ladekabel til USB-C

(PT)

Conteúdo da embalagem:
- PBESSENCEPD10000
- Cabo de recarga
- Manual de instruções

Descrição do produto:
1 – Botão Power ON
2 – Entrada USB-C
3 – Entrada Micro USB
4 – Saída USB-A
5 – LED
6 – Cabo de recarga USB-C para USB-C

(CS)

Obsah balení:
- PBESSENCEPD10000
- Nabíjecí kabel
- Návod k obsluze

Popis výrobku:
1 – Zapnutí ON
2 – Vstup USB-C
3 - Vstup MicroUSB
4 – Výstup USB-A
5 – Světelná dioda
6 – Nabíjecí kabel USB-C – USB-C

(SL)

Vsebina ovitka:
- PBESSENCEPD10000
- Kabel za polnjenje
- Navodila za uporabo

Opis izdelka:
1 – Vklop
2 – Vhod USB-C
3 – Vhod MicroUSB
4 – Izhod USB-A
5 – Led
6 – Kabel za polnjenje USB-C na USB-C

(HR)

Sadržaj pakiranja:
- PBESSENCEPD10000
- Kabel za punjenje
- Priručnik s uputama

Opis proizvoda:
1 – Uključivanje napajanja
2 – Ulaz USB-C:
3 – Ulaz Mikro USB:
4 – Izlaz USB-A
5 - LED dioda
6 – Kabel za punjenje USB-C na USB-C

(BG)

Опаковката съдържа:
- PBESSENCEPD10000
- Кабел за зареждане
- Ръководство с инструкции

Описание на продукта:
1 – Включване на захранването (Power ON)
2 – USB-C вход
3 – MicroUSB вход
4 – USB-A порт
5 – Светодиоди
6 – Кабел за зареждане USB-C към USB-C

(EL)

Περιεχόμενο της συσκευασίας:
- PBESSENCEPD10000
- Καλώδιο φόρτισης
- Εγχειρίδιο οδηγιών

Περιγραφή προϊόντος:
1 – Power ON
2 - Είσοδος USB-C
3 - Είσοδος MicroUSB
4 - Έξοδος USB-A
5 – Led
6 – Καλώδιο φόρτισης USB-C σε USB-C

(RO)

Conținutul cutiei:
- PBESSENCEPD10000
- Cablu de reîncărcare
- Manual de instrucțiuni

Descrierea produsului:
1 – Pornire
2 – Intrare USB-C
3 – Intrare MicroUSB
4 – Ieșire USB-A
5 – Led
6 – Cablu de reîncărcare de la USB-C la USB-C

SV - LADDARE FÖR PBESSENCEPD10000
För att bekräfta laddningsstatusen av PBESSENCEPD10000 tryck på knappen Power On. Batteriets laddningsstatus anges genom att lysdioderna gradvis tänds.
PBESSENCEPD10000 laddas genom att ansluta kabeln som medföljer till USB-C-porten eller med MicroUSB-kabeln genom att ansluta den till MicroUSB-porten.

ANVÄNDNING AV PBESSENCEPD10000
Anslut den medföljande kabeln till enheten som ska laddas via USB-C-porten eller USB-A-porten på PBESSENCE och sätt i kontakten i enhetens eluttag.
Om laddningen inte aktiveras automatiskt, tryck på knappen Power On.
Batteriets laddningsstatus visas på enhetens skärm.

TEKNISKA SPECIFIKATIONER
Kapacitet: 5 000/10 000/20 000 mAh – 37Wh
Input (microUSB): DC 5V,2A
Input (USB-C): DC 5V/2.4A, 9V/2A, 12V/1.5A
Output (USB-A): DC 5V/3A, 9V/2A, 12V/1.5A
Output (USB-C): DC 5V/3A, 9V/2.22A, 12V/1.67A
Output (USB-A+USB-C): DC 5V/3A/15W
Max uteffekt: 20W
Mått: 98 x 62 x 26 mm (L×B×H)
Vikt: 225g

DA - OPLADNING AF PBESSENCEPD10000
For at kontrollere opladningen af PBESSENCEPD10000 trykkes på tænd-knappen. Tændingen af dioderne viser batteriets ladestatus.
PBESSENCEPD10000 oplades ved at tilslutte det medfølgende kabel til USB-C-porten eller ved at bruge et MicroUSB-kabel ved at tilslutte det til MicroUSB-porten.

BRUG AF PBESSENCEPD10000
Tilslut kablet, der fulgte med enheden, der skal genoplades, til USB-C-porten eller USB-A-porten på PBESSENCE, og sæt stikket i enhedens strømstik.
Såfremt opladningen ikke starter automatisk, skal man trykke på tænd-knappen.
Ladestatussen vises på enhedens display.

TEKNISKE DATA
Kapacitet: 10000 mAh – 37 Wh
Input (microUSB): DC 5V,2A
Input (USB-C): DC 5V/2.4A, 9V/2A, 12V/1.5A
Output (USB-A): DC 5V/3A, 9V/2A, 12V/1.5A
Output (USB-C): DC 5V/3A, 9V/2.22A, 12V/1.67A
Output (USB-A+USB-C): DC 5V/3A/15W
Maks. udgangseffekt: 20W
Mål: 98 x 62 x 26 mm (L×B×H)
Vægt: 225g

NO - LADE PBESSENCEPD10000
Trykk på "power on" for å sjekke ladetilstanden i PBESSENCEPD10000. LED-lysene tennes og viser batteriets ladetilstand.
PBESSENCEPD10000 lades ved å koble kabelen som følger med til USB-C-porten, eller med en MicroUSB-kabel som kobles til MicroUSB-porten.

BRUKE PBESSENCEPD10000
Koble kabelen som følger med enheten som skal lades til USB-C-porten, eller USB-A-porten i PBESSENCE, og sett kontakten i strømuttaket i enheten.
Trykk på "power-on" hvis lading ikke starter automatisk.
Ladestatus vises på enhetens display.

TEKNISKE SPESIFIKASJONER
Kapasitet: 10000 mAh – 37 Wh
Input (microUSB): DC 5V,2A
Input (USB-C): DC 5V/2.4A, 9V/2A, 12V/1.5A
Output (USB-A): DC 5V/3A, 9V/2A, 12V/1.5A
Output (USB-C): DC 5V/3A, 9V/2.22A, 12V/1.67A
Output (USB-A+USB-C): DC 5V/3A/15W
Maks. utgangseffekt: 20W
Dimensjoner: 98 x 62 x 26 mm (L×B×H)
Vekt: 225gram

PT - RECARGA DO PBESSENCEPD10000
Para verificar o estado de carga do PBESSENCEPD10000, prima o botão Power On. O acendimento dos LEDs indica o estado de carga da bateria.
Recarrega-se o PBESSENCEPD10000 ligando o cabo fornecido à porta USB-C ou utilizando um cabo Micro USB, ligando-o à porta Micro USB.

UTILIZAÇÃO DO PBESSENCEPD10000
Ligue o cabo fornecido com o dispositivo que deve ser recarregado à porta USB-C ou à porta USB-A do PBESSENCE e introduza o conector na tomada de alimentação do dispositivo.
Se a recarga não se ativar automaticamente, prima o botão Power On.
Acompanhe o estado de carga pelo ecrã do dispositivo.

ESPECIFICAÇÕES TÉCNICAS
Capacidade: 10000mAh – 37Wh
Input (microUSB): DC 5V,2A
Input (USB-C): DC 5V/2.4A, 9V/2A, 12V/1.5A
Output (USB-A): DC 5V/3A, 9V/2A, 12V/1.5A
Output (USB-C): DC 5V/3A, 9V/2.22A, 12V/1.67A
Output (USB-A+USB-C): DC 5V/3A/15W
Potência máx. na saída: 20W
Dimensões: 98 x 62 x 26 mm (C×L×A)
Peso: 225g

CS - NABÍJENÍ PBESSENCEPD10000
Pro zobrazení úrovně nabití PBESSENCEPD10000 stiskněte tlačítko Power On, rozsvícení světelných diod označuje stav nabíjení baterie.
PBESSENCEPD10000 lze nabít připojením kabelu z příslušenství k portu USB-C nebo připojením kabelu MicroUSB k portu MicroUSB.

POUŽITÍ PBESSENCEPD10000
Připojte kabel dodaný se zařízením, které chcete nabíjet, do portu USB-C nebo USB-A na PBESSENCE a zasuňte konektor do napájecí zásuvky zařízení.
V případě, že se nabíjení automaticky nezahájí, stiskněte tlačítko Power ON.
Stav nabití baterie se zobrazuje na displeji přístroje.

TECHNICKÉ ÚDAJE
Kapacita: 10000mAh – 37Wh
Input (microUSB): DC 5V,2A
Input (USB-C): DC 5V/2.4A, 9V/2A, 12V/1.5A
Output (USB-A): DC 5V/3A, 9V/2A, 12V/1.5A
Output (USB-C): DC 5V/3A, 9V/2.22A, 12V/1.67A
Output (USB-A+USB-C): DC 5V/3A/15W
Maximální výstupní výkon: 20W
Rozměry: 98 x 62 x 26 mm (D × Š × V)
Hmotnost: 225g

SL - POLNJENJE PBESSENCEPD10000
Za kontrolo stanja napolnjenosti PBESSENCEPD10000 pritisnite tipko Power On, osvetlitev led lučk označuje stanje napolnjenosti baterije.
PBESSENCEPD10000 se polni s priključitvijo kabla iz pribora na vhod USB-C ali z uporabo kabla MicroUSB, ki ga priključite na vhod MicroUSB.

UPORABA PBESSENCEPD10000
Priključite kabel, priložen napravi, ki jo želite polniti, na vtičnico USB-C ali vtičnico USB-A na PBESSENCE in priključite priključek v napajalno vtičnico naprave.
V primeru, da se polnjenje ne aktivira samodejno, pritisnite tipko Power On.
Stanje napolnjenosti baterije je prikazano na zaslonu naprave.

TEHNIČNE SPECIFIKACIJE
Zmogljivost: 10000mAh – 37Wh
Input (microUSB): DC 5V,2A
Input (USB-C): DC 5V/2.4A, 9V/2A, 12V/1.5A
Output (USB-A): DC 5V/3A, 9V/2A, 12V/1.5A
Output (USB-C): DC 5V/3A, 9V/2.22A, 12V/1.67A
Output (USB-A+USB-C): DC 5V/3A/15W
Največja izhodna moč: 20W
Mere: 98 x 62 x 26 mm (D×Š×V)
Teža: 225g

HR -PUNJENJE PBESSENCEPD10000
Za provjeru stanja napunjenosti PBESSENCEPD10000 pritisnite tipku Power On, a progresivno osvjetljenje LED-a označava stanje napunjenosti baterije.
PBESSENCEPD10000 može se puniti spajanjem isporučenog kabela na USB-C priključak ili korištenjem MikroUSB kabela koji ga spaja na MikroUSB priključak.

UPOTREBA PBESSENCEPD10000
Spojite kabel isporučen s uređajem koji želite puniti na USB-C priključak ili USB-A priključak PBESSENCE uređaja i umetnite konektor u strujnu utičnicu uređaja.
U slučaju da se punjenje ne aktivira automatski, pritisnite tipku Power On.
Stanje napunjenosti se prikazuje na zaslonu uređaja.

TEHNIČKE SPECIFIKACIJE
Kapacitet: 10000 mAh – 37 Wh
Input (microUSB): DC 5V,2A
Input (USB-C): DC 5V/2.4A, 9V/2A, 12V/1.5A
Output (USB-A): DC 5V/3A, 9V/2A, 12V/1.5A
Output (USB-C): DC 5V/3A, 9V/2.22A, 12V/1.67A
Output (USB-A+USB-C): DC 5V/3A/15W
Maks. izlazna snaga: 20W
Dimenzije: 98 x 62 x 26 mm (D×Š×V)
Težina: 225g

BG - ЗАРЕЖДАНЕ НА PBESSENCEPD10000
За проверка на състоянието на зареждане на PBESSENCEPD10000 натиснете бутона за включване на захранването, светването на светодиодите показва състоянието на зареждане на батерията.
PBESSENCEPD10000 се зарежда, като свържете доставения кабел към порта USB-C или като използвате кабел MicroUSB за свързване към MicroUSB порта.

ИЗПОЛЗВАНЕ НА PBESSENCE
Свържете кабела от комплекта с порта USB-C или с порта USB-A на PBESSENCE и включете конектора за захранване на зарядното устройство.
В случай че зареждането не започне автоматично, натиснете бутона за включване на захранването.
Състоянието на зареждане се визуализира на дисплея на устройството.

ТЕХНИЧЕСКИ ХАРАКТЕРИСТИКИ
Капацитет: 10000 mAh – 37 Wh
Input (microUSB): DC 5V,2A
Input (USB-C): DC 5V/2.4A, 9V/2A, 12V/1.5A
Output (USB-A): DC 5V/3A, 9V/2A, 12V/1.5A
Output (USB-C): DC 5V/3A, 9V/2.22A, 12V/1.67A
Output (USB-A+USB-C): DC 5V/3A/15W
Максимална изходна мощност: 20W
Размери: 98 x 62 x 26 mm (Д×Ш×В)
Тегло: 225g

EL - ΦΟΡΤΙΣΗ TOY PBESSENCEPD10000
Για να διαπιστώσετε την κατάσταση φόρτισης του PBESSENCEPD10000 πατήστε το κουμπί Power On. Το άναμμα των led δείχνει την κατάσταση φόρτισης της μπαταρίας.
Το PBESSENCEPD10000 φορτίζεται συνδέοντας το παρεχόμενο καλώδιο στη θύρα USB-C ή χρησιμοποιώντας ένα καλώδιο MicroUSB συνδέοντάς το στη θύρα MicroUSB.

ΧΡΗΣΗ TOY PBESSENCEPD10000
Συνδέστε το καλώδιο που παρέχεται με τη συσκευή προς φόρτιση στη θύρα USB-C ή στη θύρα USB-A του PBESSENCE και βάλτε το βύσμα στην πρίζα τροφοδοσίας της συσκευής.
Στην περίπτωση που η φόρτιση δεν ενεργοποιηθεί αυτόματα, πατήστε το κουμπί Power On.
Η κατάσταση φόρτισης εμφανίζεται στην οθόνη της συσκευής.

ΤΕΧΝΙΚΕΣ ΠΡΟΔΙΑΓΡΑΦΕΣ
Χωρητικότητα: 10000mAh – 37Wh
Input (microUSB): DC 5V,2A
Input (USB-C): DC 5V/2.4A, 9V/2A, 12V/1.5A
Output (USB-A): DC 5V/3A, 9V/2A, 12V/1.5A
Output (USB-C): DC 5V/3A, 9V/2.22A, 12V/1.67A
Output (USB-A+USB-C): DC 5V/3A/15W
Max Output Power: 20W
Διαστάσεις: 98 x 62 x 26 mm (M×Π×Y)
Βάρος: 225g

RO - REÎNCĂRCAREA DISPOZITIVULUI PBESSENCEPD10000
Pentru a verifica stadiul de încărcare a dispozitivului PBESSENCEPD10000 apăsați tasta Pornire. Aprinderea ledurilor indică stadiul de încărcare a bateriei.
PBESSENCEPD10000 se reîncarcă prin conectarea cablului din dotare la portul USB-C, sau folosind un cablu MicroUSB și conectându-l la portul MicroUSB.

UTILIZAREA DISPOZITIVULUI PBESSENCEPD10000
Conectați cablul din dotarea dispozitivului ce trebuie reîncărcat la portul USB-C sau la portul USB-A al dispozitivului PBESSENCE și introduceți conectorul în priza de alimentare a dispozitivului.
În cazul în care reîncărcarea nu se activează automat, apăsați tasta Pornire.
Stadiul de încărcare se vizualizează pe afișajul dispozitivului.

SPECIFICAȚII TEHNICE
Capacitate: 10000mAh – 37Wh
Input (microUSB): DC 5V,2A
Input (USB-C): DC 5V/2.4A, 9V/2A, 12V/1.5A
Output (USB-A): DC 5V/3A, 9V/2A, 12V/1.5A
Output (USB-C): DC 5V/3A, 9V/2.22A, 12V/1.67A
Output (USB-A+USB-C): DC 5V/3A/15W
Putere totală de ieșire: 20W
Dimensiuni: 98 x 62 x 26 mm (L×l×Î)
Greutate: 225g

SV - Den här produkten har markerats med CE-märkning i enlighet med bestämmelserna i direktivet om elektromagnetisk kompatibilitet (2014/30/EU), lågspänningsdirektivet (2014/35/EU) och ROHS-direktivet (2011/65/EU) som uppdateras av 2015/863/EU.
DA - Dette produkt er forsynet med CE-mærke i overensstemmelse med bestemmelserne i direktivet om elektromagnetisk kompatibilitet (2014/30/EU) og med lavspændingsdirektivet (2014/35/EU), ROHS (2011/65/EU) opdateret af 2015/863/EU.
NO - Dette produktet er CE-merket i samsvar med bestemmelsene i EMC-direktivet (2014/30/EU), lavstrømsdirektivet (2014/35/EU) og RoHS-direktivet (2011/65/EU), oppdatert ved direktiv 2015/863/EU.
PT - Este produto tem aposta a marca CE que atesta a sua conformidade com as disposições das diretivas relativas à compatibilidade eletromagnética (2014/30/UE), à baixa tensão (2014/35/UE), e da diretiva ROHS (2011/65/UE) atualizada pela diretiva 2015/863/UE.
CS - Tento výrobek je označen značkou CE v souladu s ustanoveními směrnice o elektromagnetické kompatibilitě (2014/30/EU), nízkém napětí (2014/35/EU), ROHS (2011/65/EU), aktualizována směrnicí 2015/863/EU.
SL - Ta izdelek je opremljen z znakom CE v skladu z določili direktive o elektromagnetni združljivosti (2014/30/EU), o nizki napetosti (2014/35/EU), ROHS (2011/65/EU), posodobljeno z 2015/863/EU.
HR - Ovaj proizvod je označen CE oznakom sukladno odredbama Direktive o elektromagnetskoj kompatibilnosti (2014/30/EU), Direktive o niskom naponu (2014/35/EU), ROHS Direktive (2011/65/UE), ažurirane Direktivom 2015/863/EU.
BG - Този продукт е обозначен с маркировка CE в съответствие с разпоредбите на Директивата за електромагнитната съвместимост (2014/30/ЕС), Директивата за ниско напрежение (2014/35/ЕС) и Директивата за ограничаване на опасните вещества (2011/65/ЕС), актуализирани с Директива (ЕС) 2015/863.
EL – Το προϊόν αυτό διακρίνεται από τη σήμανση CE σύμφωνα με τις διατάξεις της οδηγίας για την ηλεκτρομαγνητική συμβατότητα (2014/30/ΕΕ), τη χαμηλή τάση (2014/35/ΕΕ), ROHS (2011/65/ΕΕ) ενημερωμένη από την 2015/863/ΕΕ.
RO - Acest produs este marcat cu marcajul CE, în conformitate cu prevederile directivei compatibilitate electromagnetică (2014/30/UE), joasă tensiune (2014/35/UE), ROHS (2011/65/CE), actualizată prin directiva 2015/863/UE.

SV - INFORMATION OM JURIDISK GARANTI
Våra produkter omfattas av en rättslig garanti för bristande överensstämmelse i enlighet med tillämpliga nationella lagar för att skydda konsumenterna.
För ytterligare information se sidan www.cellularline.com/it-it/garanzia-legale

DA – OPLYSNINGER VEDRØRENDE DEN LOVBESTEMTE GARANTI
Vores produkter er dækket af den lovbestemte garanti, som omfatter overensstemmelsesfejl i henhold til den nationale lovgivning om forbrugerbeskyttelse.
For yderligere oplysninger henvises til siden
www.cellularline.com/it-it/garanzia-legale

NO - INFORMASJON OM RETTSLIG GARANTI
Våre produkter er dekket av lovbestemt garanti for samsvarsfeil i henhold til gjeldende nasjonale lover som beskytter forbrukeren.
Se nettsiden www.cellularline.com/it-it/garanzia-legale for ytterligere informasjon.

PT - INFORMAÇÕES SOBRE A GARANTIA LEGAL
Os nossos produtos estão cobertos por garantia legal para os defeitos de conformidade de acordo com o previsto pelas leis nacionais aplicáveis de defesa do consumidor. Para mais informações, consultar a página
www.cellularline.com/it-it/garanzia-legale

CS –INFORMACE O ZÁKONNÉ ZÁRUCE
Na naše výrobky se vztahuje zákonná záruka na vady shody podle platných vnitrostátních právních předpisů na ochranu spotřebitele.
Další informace naleznete na stránce www.cellularline.com/it-it/garanzia-legale

SL - INFORMACIJE O ZAKONSKI GARANCIJI
Naši izdelki so kriti z zakonsko garancijo za pomanjkljivosti glede skladnosti v skladu z nacionalno zakonodajo, ki se uporablja za varstvo potrošnikov.
Za več informacij glejte na strani www.cellularline.com/it-it/garanzia-legale

HR - INFORMACIJE O JAMSTVU
Naši proizvodi pokriveni su zakonskim jamstvom za nedostatke u skladu s nacionalnim zakonima koji se primjenjuju za zaštitu potrošača.
Više informacija potražite na stranici www.cellularline.com/it-it/garanzia-legale

BG - ИНФОРМАЦИЯ ЗА ЗАКОНОУСТАНОВЕНАТА ГАРАНЦИЯ
Нашите продукти се покриват от законоустановената гаранция за липса на съответствие, както е предвидено в приложимото национално законодателство за защита на потребителя. За пълна информация посетете страницата www.cellularline.com/it-it/garanzia-legale

EL - ΠΛΗΡΟΦΟΡΙΕΣ ΓΙΑ ΤΗ ΝΟΜΙΜΗ ΕΓΓΥΗΣΗ
Τα προϊόντα μας καλύπτονται από νόμιμη εγγύηση για ελλείψεις συμμόρφωσης σύμφωνα με ό,τι προβλέπεται από τους εφαρμοστέους εθνικούς νόμους για την προστασία του καταναλωτή.
Για περαιτέρω πληροφορίες συμβουλευτείτε τη σελίδα
www.cellularline.com/it-it/garanzia-legale

RO - INFORMAȚII PRIVIND GARANȚIA LEGALĂ
Produsele noastre sunt acoperite de garanție legală pentru defecte de conformitate conform prevederilor legilor naționale aplicabile privind protecția consumatorilor.
Pentru informații suplimentare, consultați pagina: https://www.cellularline.com/it-it/garanzia-legale

SV - INSTRUKTIONER FÖR BORTSKAFFANDE AV APPARATER FÖR ANVÄNDARE I PRIVAT HUSHÅLL
(Gäller i EU och andra europeiska länder med separat insamlingssystem)
Denna märkning på produkten eller på dess dokument anger att produkten inte får kastas med andra hushållsavfall i slutet av sin livslängd. För att förhindra möjliga skada på miljön eller hälsoskador, orsakad av felaktig avfallshantering, uppmanas användaren att skilja denna produkt från andra typer av avfall och återvinna den på ansvarigt sätt, för att främja hållbar återvinning av materiella resurser.
Hushållsanvändare ombeds att kontakta antingen den återförsäljare där produkten inköpts, eller den lokala behöriga myndigheten, för all nödvändig information beträffande separat insamling och återvinning för denna typ av produkt. Företagsanvändare ombeds att kontakta den egna leverantören och kontrollera villkoren i köpeavtalet. Denna produkt får inte bortskaffas tillsammans med annat kommersiellt avfall.
Denna produkt har ett batteri inuti, som inte kan bytas ut av användaren, försök inte öppna enheten eller att ta bort batteriet, detta kan orsaka felfunktioner och orsaka allvarliga skador på produkten. Vid avyttring av produkten, vänligen kontakta den lokala myndigheten för avfallshantering för bortskaffande av batteriet. Batteriet som finns inuti enheten är utformat för att användas under produktens hela livscykel.
För ytterligare information konsultera webbplatsenhttp://www.cellularline.com

DA - INSTRUKTIONER FOR BORTSKAFFELSE AF APPARATER TIL BRUGERE I PRIVATE HUSHOLDNINGER
(Gældende for den Europæiske Union og andre europæiske lande med særskilte indsamlingsordninger)
Mærkningen på produktet eller dets dokumentation angiver, at produktet ikke må bortskaffes sammen med andet almindeligt husholdningsaffald, når dets levetid er ophørt. For at forhindre mulige skader på miljøet eller menneskers sundhed på grund af ukontrolleret bortskaffelse af affald, opfordres brugeren til at sortere dette produkt fra andre typer affald og genanvende det på en ansvarlige måde for at fremme bæredygtig brug af materialeressourcer.
Husholdningernes brugere bør enten kontakte den lokale forhandler, hvor produktet er anskaffet, eller de lokale myndigheder for alle oplysninger om særskilt indsamling og genvinding for denne type produkter. Virksomheder opfordres til at kontakte deres leverandør og kontrollere vilkårene og betingelserne i købsaftalen. Dette produkt må ikke bortskaffes sammen med andet kommercielt affald.
Den produktet er udstyret med et batteri, som ikke kan udskiftes af brugeren. Forsøg aldrig at åbne enheden eller fjerne batteriet. Det kan forårsage funktionsfejl og skade produktet alvorligt. I tilfælde af bortskaffelse af produktet bedes du kontakte dit lokale renoveringsfirma om fjernelse af batteriet. Batteriet i produktet er designet til at blive brugt under hele produktets livscyklus.
Du kan finde flere oplysninger på vores hjemmeside http://www.cellularline.com

NO - ANVISNINGER VED AVFALLSHÅNDTERING AV FORBRUKERELEKTRONIKK
(Gjelder for land i EU og land med fungerende systemer for kildesortering)
Merket som er angitt på produktet eller i dokumentasjonen viser at produktet ikke kan kastes sammen med annet husholdningsavfall. For å unngå skader på miljø eller helse som følge av feilaktig avfallshåndtering, anbefaler man brukeren å separere dette produktet fra annet avfall og resirkulere det i henhold til gjeldende bestemmelser for resirkulering av materialressurser.
Husholdninger bes kontakte forhandleren hvor produktet ble kjøpt, eventuelt det nærmeste kildesorteringsanlegget. Her vil man få all informasjon kildesortering og resirkulering av denne type produkter. Firmakunder bes kontakte egen leverandør for informasjon om bestemmelser i kjøpskontrakten. Dette produktet må ikke kasseres sammen med annet avfall fra virksomheten.
Dette produktet inneholder et batteri som ikke kan byttes av kundes. Man må aldri åpne produktet eller fjerne batteriet, da dette kan medføre feilfunksjoner eller skader på produktet. Batteriet må ikke fjernes på egenhånd. Kontakt ditt lokale avfallshåndteringsanlegg for informasjon om dette. Produktets innvendige batteri er blitt utviklet slik at det har varighet for hele produktets livssyklus.
For ytterligere informasjon henvises det til nettsiden http://www.cellularline.com

PT - INSTRUÇÕES PARA A ELIMINAÇÃO DE EQUIPAMENTOS DESTINADAS A UTILIZADORES DOMÉSTICOS (Aplicável nos países da União Europeia e naqueles com sistemas de recolha seletiva)
A marca aposta no produto ou na sua documentação indica que o produto não deve ser eliminado com outros resíduos domésticos no fim do seu ciclo de vida. Para evitar danos ao ambiente ou à saúde causados pela eliminação inadequada dos resíduos, aconselhamos o utilizador a separar este produto do outros tipos de resíduos e reciclá-lo de forma responsável para favorecer a reutilização sustentável dos recursos naturais. Convidamos os utilizadores domésticos a contactar o revendedor do qual adquiriram o produto ou o departamento local competente para solicitar todas as informações relativas à recolha seletiva e à reciclagem para este tipo de produto. Convidamos os utilizadores profissionais a contactar o seu fornecedor e verificar os termos e as condições do contrato de compra. Este produto não deve ser eliminado junto com outros resíduos comerciais. Este produto contém no seu interior uma bateria que não pode ser substituída pelo utilizador. Não tente abrir o dispositivo nem retirar a bateria porque isso pode causar problemas de funcionamento e danificar gravemente o produto. Em caso de eliminação do produto, pedimos que contacte a entidade local responsável pelo tratamento e eliminação de resíduos, para que proceda à remoção da bateria. A bateria contida no interior do dispositivo foi concebida para poder ser utilizada durante todo o ciclo de vida útil do produto. Para mais informações visite o sítio web http://www.cellularline.com

CS - POKYNY PRO LIKVIDACI ZAŘÍZENÍ SOUKROMÝCH UŽIVATELŮ (Použije se ve státech Evropské Unie a v zemích se zavedeným systémem třídění odpadů.)
Značka umístěná na výrobku nebo v jeho dokumentaci znamená, že po ukončení životnosti nesmí být tento výrobek zlikvidován společně s jiným komunálním odpadem. Za účelem zabránění případným škodám na životním prostředí nebo na zdraví způsobeným nesprávnou likvidaci odpadů žádáme uživatele, aby tento výrobek recykloval odpovědným způsobem a odděleně od ostatního odpadu, čímž napomůže udržitelnému využívání materiálních zdrojů. Uživatele - soukromé osoby žádáme, aby kontaktovali prodejce, u něhož výrobek zakoupili, nebo místní úřad určený k poskytování informací týkajících se tříděného odpadu a recyklace tohoto druhu výrobků. Uživatele - podniky žádáme, aby kontaktovali svého dodavatele a zkontrolovali podmínky příslušné kupní smlouvy. Tento výrobek nesmí být likvidován společně s jiným odpadem pocházejícím z obchodní činnosti. Uvnitř tohoto výrobku se nachází baterie, kterou uživatel nemůže vyměnit. Nezkoušejte zařízení otevírat nebo baterii vyjímat - takový postup může způsobit poruchy a vážně poškodit výrobek. V případě likvidace výrobku Vás prosíme, abyste kontaktovali místní zařízení pro likvidaci odpadů, které baterii vyjme. Baterie umístěná ve výrobku byla navržena tak, aby mohla být používána během celé životnosti zařízení. Další informace můžete nalézt na webové stránce http://www.cellularline.com

SL - NAVODILA ZA ODLAGANJE ODPADNE OPREME UPORABNIKOV V ZASEBNIH GOSPODINJSTVIH (uporabljajo v državah Evropske Unije in ostalih s sistemi ločenega zbiranja odpadkov)
Oznaka na izdelku ali njegovi dokumentaciji pomeni, da izdelka ne smete zavreči skupaj z drugimi gospodinjskimi odpadki na koncu življenjskega cikla. Za preprečitev morebitne škode za okolje ali zdravje ljudi zaradi nenadzorovanega odlaganja odpadkov, prosimo uporabnika, da loči ta izdelek od ostalih vrst odpadkov in ga odgovorno reciklira ter s tem spodbuja sonaravno ponovno uporabo materialnih virov. Uporabniki v gospodinjstvih so vabljeni, da stopijo v stik s prodajalcem, pri katerem so izdelek kupili, ali na krajevni upravni organ, za podrobnosti glede ločenega zbiranja in recikliranja za to vrsto izdelka. Poslovni uporabniki so vabljeni, da stopijo v stik z dobaviteljem in preverijo pogoje nakupne pogodbe. Tega izdelka ni dovoljeno odlagati skupaj z drugih industrijskimi odpadki. Ta izdelek ima notranjo baterijo, ki jo ne more zamenjati uporabnik; ne poskušajte odpreti naprave ali odstraniti baterije, ker bi to lahko povzročilo okvaro in resno poškodovalo izdelek. V primeru odstranjevanja tega izdelka se obrnite na lokalno podjetje za odstranjevanje odpadkov, kjer bodo odstranili baterijo. Baterija, ki se nahaja v napravi, je zasnovana tako, da je v uporabi celoten življenjski cikel izdelka. Za dodatne informacije obiščite spletno mesto http://www.cellularline.com

HR - UPUTE ZA ODLAGANJE UREĐAJA ZA KUĆNU UPORABU (Primjenjivo u zemljama Europske unije i onima s posebnim sustavima za odvojeno skupljanje otpada)
Oznaka na proizvodu ili u njegovoj dokumentaciji ukazuje na to da proizvod ne smije biti zbrinut s ostalim kućnim otpadom na kraju svog životnog ciklusa. Kako bi se izbjeglo oštećenje okoliša ili zdravlja uzrokovanog neprikladnim odlaganjem otpada, korisnik se poziva da odvoji ovaj proizvod od ostalih vrsta otpada i odgovorno reciklira kako bi promicao održivu ponovnu upotrebu materijalnih resursa. Korisnici u kućanstvima trebali bi trebali bi kontaktirati prodavača kod kojega ste proizvod kupili ili lokalni ured odgovoran za sve informacije vezane za odvojeno skupljanje i recikliranje za ovu vrstu proizvoda. Poslovni korisnici pozivaju se da se obrate dobavljaču i provjere uvjete i odredbe ugovora o kupnji. Ovaj proizvod ne smije se odlagati zajedno s drugim komercijalnim otpadom. U ovom se proizvodu nalazi baterija koju korisnik ne može zamijeniti; ne pokušavajte otvoriti uređaj ili ukloniti bateriju, jer to može uzrokovati kvarove i ozbiljno oštetiti proizvod. U slučaju zbrinjavanja proizvoda, obratite se lokalnoj organizaciji za zbrinjavanje otpada kako biste uklonili bateriju. Bateriju koja se nalazi unutar uređaja je dizajnirana da se koristi tijekom cijelog životnog ciklusa proizvoda. Za više informacija posjetite web stranicu http://www.cellularline.com

BG - ИНСТРУКЦИИ ЗА ИЗХВЪРЛЯНЕ НА ОБОРУДВАНЕТО ЗА ДОМАШНИ ПОТРЕБИТЕЛИ (Отнася се за страни от Европейския съюз и такива, в които има система за разделно събиране на отпадъци)
Маркировката на продукта или в документацията показва, че продуктът не трябва да се изхвърля с други битови отпадъци в края на експлоатационния цикъл. За избягване на вреди за околната среда или за здравето, причинени от неправилно изхвърляне на отпадъци, се приканва потребителят да разделя този продукт от другите видове отпадъци и да го рециклира така, че да се улесни устойчивата повторна употреба на материалните ресурси. Домашните потребители се приканват да се свържат с търговеца, от когото са придобили продукта, или с местния офис, предвиден за всякаква информация относно разделното събиране и рециклирането на този тип продукт. Бизнес потребителите се приканват да се свържат със своя доставчик и да проверят общите условия на договора за закупуване. Този продукт не трябва да се изхвърля с другите търговски отпадъци. Този продукт включва батерия, която не може да се подмяна от потребителя; не се опитвайте да отворите устройството или да извадите батерията, тъй като това може да причини неизправности и да застрашри сериозно продукта. В случай на изхвърляне на продукта се препоръчва да се свържете с местния център за депониране на отпадъци, за да се извършат изваждането на батерията. Батерията, съдържаща се в устройството, е защитена, за да може да се използва през целия експлоатационен цикъл на продукта. За допълнителна информация посетете уеб сайта http://www.cellularline.com

EL - ΟΔΗΓΙΕΣ ΔΙΑΘΕΣΗΣ ΣΥΣΚΕΥΩΝ ΓΙΑ ΟΙΚΙΑΚΟΥΣ ΚΑΤΑΝΑΛΩΤΕΣ (Εφαρμόζεται σε χώρες της Ευρωπαϊκής Ένωσης και σε εκείνες με συστήματα επιλεκτικής συλλογής)
Το σήμα επί του προϊόντος ή στην τεκμηρίωσή του δείχνει ότι το προϊόν δεν πρέπει να διατεθεί μαζί με άλλα οικιακά απορρίμματα στο τέλος του κύκλου ζωής του. Για να αποφευχθούν πιθανές βλάβες στο περιβάλλον ή στην υγεία από την ανεξέλεγκτη διάθεση των απορριμμάτων, καλείται ο πελάτης να διαχωρίσει το προϊόν αυτό από άλλους τύπους απορριμμάτων και να το ανακυκλώσει με τρόπο υπεύθυνο συμβάλλοντας στη βιώσιμη επαναχρησιμοποίηση των υλικών πόρων. Οι οικιακοί καταναλωτές καλούνται να επικοινωνούν με τον μεταπωλητή από τον οποίο αγοράστηκε το προϊόν ή το τοπικό γραφείο αρμοδίου για όλες τις πληροφορίες σχετικά με την επιλεκτική συλλογή και την ανακύκλωση αυτού του τύπου προϊόντος