PHILIPS

BHD837, BHD839

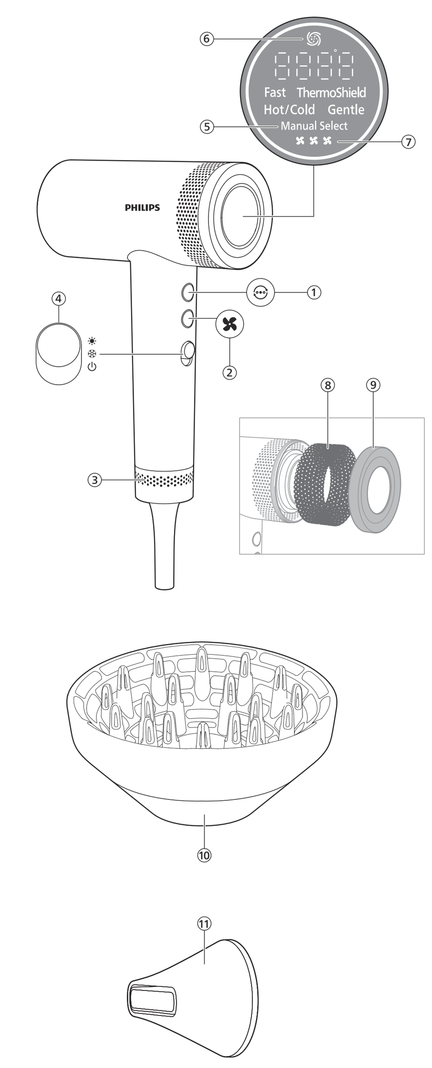

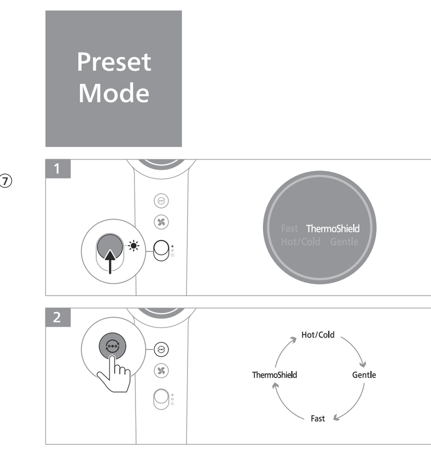

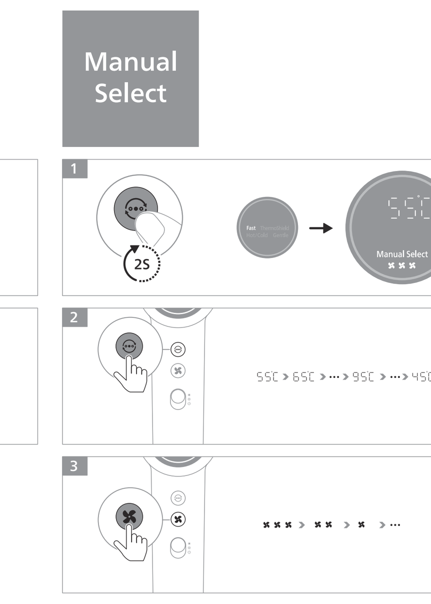

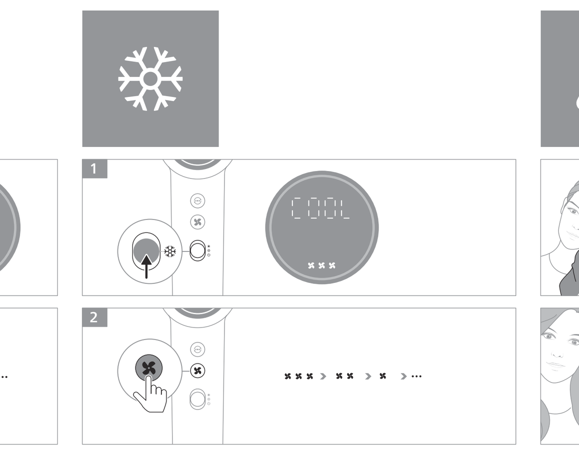

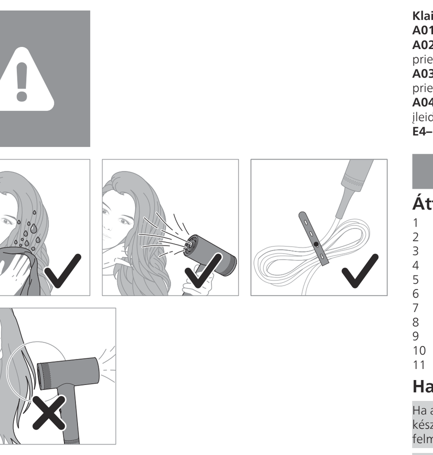

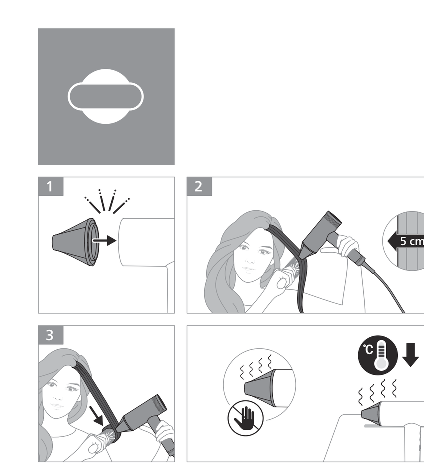

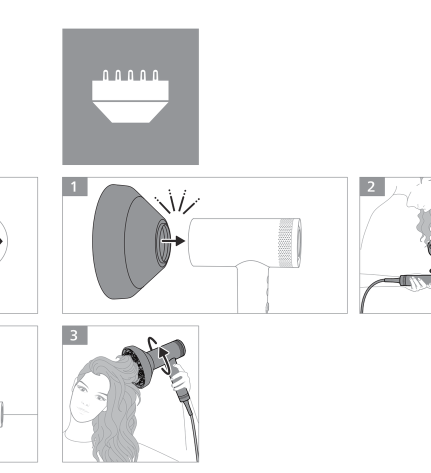

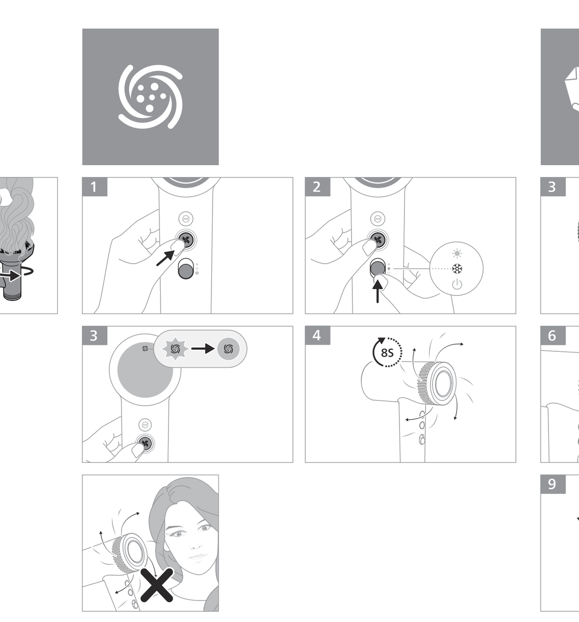

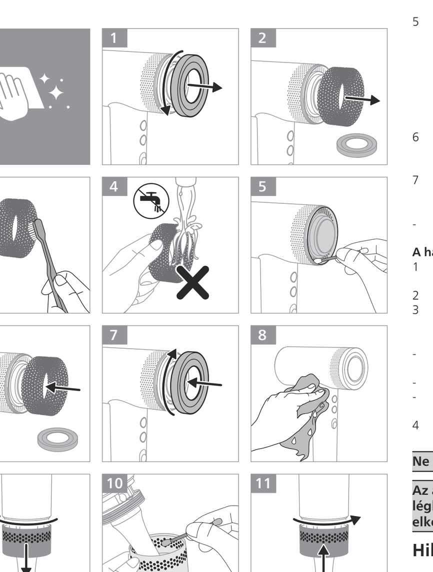

Specifications are subject to change without notice
© 2026 Koninklijke Philips N.V.
All rights reserved.

3000.130.6512.6 (18/03/2026)

English

Overview
1 Manual button
2 Speed button
3 Ring of the handle
4 Power on/off switch
5 Manual Select
6 Auto-clean mode
7 Speed setting
8 Foam
9 Air inlet grille cover
10 Diffuser
11 Nozzle

Dry your hair
When the dryer is plugged in without switching on, it will automatically enter standby mode. The dryer's handle might have some warmth after a while, which is normal and safe to use.

When the appliance is powered on, ions are automatically and continuously dispensed, reducing frizz and providing additional shine.

1 Connect the plug to a power supply socket.
2 Attach the nozzle or diffuser onto the hairdryer for precise drying.

Do not touch/remove the accessory until it cools down.

3 To enhance volume for curls and bouncy style, attach the diffuser onto the hairdryer. Insert the pins into your hair to touch your scalp and make rotating movements.
4 Slide the power on/off button to ☀. Press and hold the mode button ⊙ for 2 seconds to switch between Preset and Manual Select.
5 In Preset mode, press the mode button to select your desired setting according to the instructions as below:
Fast:Dry shower-wet hair quickly.
ThermoShield:Dry your hair at a constant caring temperature.
Hot/Cold:Care for your hair with an alternating hot and cool airflow.
Gentle:Dry your hair at a mild temperature for a gentle experience, especially soothing for your scalp.
6 In Manual Select, you can press mode ⊙ or speed ✤ button momentarily to adjust temperature and speed as preferred.
7 Switch the power on/off button to ❄ and you will see COOL (COOL) on display. Press the speed button as preferred to fix your style.
- The hairdryer comes with memory feature, it can remember the last used settings.

After use:
1 Switch off the appliance and cool down the dryer. Remove the accessory if necessary.
2 Clean the appliance with a damp cloth.
3 It is suggested to use the auto-cleaning mode once a month. To activate the clean mode, PRESS and HOLD the speed button and push the slider to COOL mode until the auto-cleaning mode is activated.
- The auto-cleaning process will last for 8 seconds and then switch to COOL mode automatically.
- Switch off the appliance after the auto-cleaning process is completed.
- To stop the auto-cleaning process, you can switch the slider to OFF position immediately.
4 Unscrew the air inlet grille cover to remove hair and dust, and use a toothbrush to gently clean the foam. Make sure to put the foam back.

Do not rinse the foam under tap water.

When using auto-clean mode, dust may blow out from the air inlet. Keep it away from your eyes to avoid any discomfort.

Troubleshooting
Problem	Cause	Solution
The appliance does not work at all.	The power socket to which the appliance has been connected may be broken.	Check the appliance is plugged in correctly. Check the fuse for this power socket in your home.
	The appliance may have overheated and switched itself off.	Unplug the appliance and let it cool down for a few minutes. Before you switch on the appliance again, check the grilles to make sure they are not blocked by fluff, hair, etc.
	The appliance may not be suitable for the voltage to which it has been connected.	Ensure that the voltage indicated on the type plate of the appliance corresponds to the local power voltage.
There is bad smell for the first-time of use.	The smell may come from the new appliance.	The smell will gradually disappear after a few uses. Please try to dry/style your hair in a well-ventilated room.
There is burning smell when drying/ styling my hair.	If there is some dust or residue left in the appliance, it may be burnt due to the high temperature and produce odor.	Turn off the appliance and wait until it cools down. Check if any residues left. Remove dirt from the air inlet grille and keep it clean regularly.
I hear annoying noise when using auto-clean mode.	The motor setting is different under auto-clean mode.	Use auto-clean mode once a month to avoid blocking.

Error code and solution
A01: Check if the dryer is plugged in correctly.
A02: Try to unplug and then plug in again see if the appliance works properly, or contact Philips for help.
A03: Try to unplug and then plug in again see if the appliance works properly, or contact Philips for help.
A04: Unplug the appliance and clean the dust on air inlet grille of the handle. Turn on the appliance again only when it cools down completely.
E4-E10: Please contact Philips for help.

Azərbaycanca

Ümumi baxış
1 Manual düyməsi
2 Sürət düyməsi
3 Tutacağın halqası
4 Yandırıb/söndürmə
5 Manual Select (Manual Seçim)
6 Avtomatik təmizləmə rejimi
7 Sürət parametri
8 Köpük
9 Hava girişi barmaqlığının örtüyü
10 Diffuzor
11 Ucluq

Saçınızı qurulayın
Quruducu işə salınmadan elektrik şəbəkəsinə qoşulubsa, avtomatik olaraq gözləmə rejimina keçəcək. Bir müddət keçdikdən sonra fenin tutacağı bir qədər isinə bilər, bu, normal haldır və istifadə etmək təhlükəsizdir.

Cihaz işə salındıqda, ionlar avtomatik və davamlı olaraq paylanır, qıvrımları azaldır və saça əlavə parlaqlıq verir.

1 Ştepseli enerji təchizi yuvasına qoşun.
2 Yaxşı qurutmaq üçün fenə başlıq və ya diffuzor taxın.

Aksesuar soyuyana qədər ona toxunmayın/çıxarmayın.

3 Qıvrımların həcmini artırmaq və qabarıq saç forması yaratmaq üçün diffuzoru fenə taxın. Baş dərinizə toxunmaq və dairəvi hərəkətlər etmək üçün sancaqları saçınıza taxın.
4 Yandırıb/söndürmə düyməsini ☀ üzərinə sürüşdürün. Əvvəlcədən qurulmuş və Manual Seçim rejimi arasında keçid etmək üçün ⊙ rejim düyməsini 2 saniyə basıb saxlayın.
5 Əvvəlcədən qurulmuş rejimdə aşağıdakı təlimatlara uyğun olaraq istədiyiniz parametri seçmək üçün rejim düyməsini basın:
Fast (Sürətli):Duşdan sonra nəm saçları cəld qurudun.
ThermoShield (Termoqoruyucu):Saçınızı sabit qulluq temperaturunda qurudun.
Hot/Cold (İsti/Soyuq):Dəyişən isti və sərin hava axını ilə saçlarınıza qulluq edin.
Gentle (Mülayim):Yavaş qurutmaq, xüsusən də baş dərinizi sakitləşdirmək üçün saçlarınızı mülayim temperaturda qurudun.
6 Manuel Seçimdə temperaturu və sürəti istədiyiniz kimi tənzimləmək üçün rejim ⊙ və ya sürət ✤ düyməsinə anlıq olaraq basa bilərsiniz.
7 Yandırıb/söndürmə düyməsini ❄ keçirin və ekranda COOL (SƏRİN) görəcəksiniz. Saça forma vermək üçün istədiyiniz kimi sürət düyməsini basın.
- Fen son istifadə olunan parametrləri yadda saxlamağa imkan verən yaddaş funksiyası ilə təchiz edilmişdir.

İstifadədən sonra:
1 Chazı söndürün və feni soyudun. Lazım gələrsə aksesuarı çıxarın.
2 Cihazı nəm parça ilə təmizləyin.
3 Ayda bir dəfə avtomatik təmizləmə rejimindən istifadə etmək tövsiyə olunur. Təmizləmə rejimini aktivləşdirmək üçün sürət düyməsini BASIB SAXLAYIN və avtomatik təmizləmə rejimi aktivləşdirilənə qədər sürgünü COOL rejiminə itələyin.
- Avtomatik təmizləmə prosesi 8 saniyə davam edəcək və sonra avtomatik olaraq COOL rejiminə keçəcək.
- Avtomatik təmizləmə prosesi başa çatdıqdan sonra cihazı söndürün.
- Avtomatik təmizləmə prosesini dayandırmaq üçün siz dərhal sürüngəci OFF (QEYRİ-AKTİV) vəziyyətinə dəyişə bilərsiniz.
4 Saç və tozu təmizləmək üçün havalandırma giriş barmaqlığının qapağını açın və köpüyü diş fırçası ilə ehtiyatla təmizləyin. Köpüyü geri qoyduğunuzdan əmin olun.

Köpüyü kranın altında yumayın.

Avtomatik təmizləmə rejimindən istifadə edərkən hava girişindən toz çıxa bilər. Hər hansı narahatlıq yaratmaması üçün onu gözlərinizdən uzaq tutun.

Problemin aradan qaldırılması
Problem	Səbəb	Həll
Cihaz ümumiyyətlə işləmir.	Cihazın qoşulduğu elektrik rozetkası xarab ola bilər.	Cihazın düzgün qoşulub-qoşulmadığını yoxlayın. Evinizdəki bu elektrik rozetkasının qoruyucusunu yoxlayın.
	Cihaz həddindən artıq qızıb və öz-özünə sönə bilər.	Cihazı şəbəkədən ayırın və bir neçə dəqiqə soyumasını gözləyin. Cihazı yenidən yandırmazdan əvvəl barmaqlıqları yoxlayaraq onların tük, saç və s. ilə tıxanmadığından əmin olun.
	Cihaz qoşulduğu elektrik rozerkasının gərginliyə uyğun olmaya bilər.	Cihazın örtüyünün üzərində göstərilən gərginliyin yerli güc gərginliyinə uyğun olduğundan əmin olun.
İlk istifadə zamanı pis qoxu yaranır.	Yeni cihazdan qoxu gələ bilər.	Bir neçə istifadədən sonra qoxu tədricən aradan qalxacaq. Saçınızı yaxşı havalandırılan otaqda qurutmağa/forma verməyə çalışın.
Saçlarımı qurudarkən/forma verərkən yanıq qoxusu gəlir.	Cihazda toz və ya qalıqlar olarsa, o, yüksək temperaturdan yanaraq qoxuya səbəb ola bilər.	Cihazı söndürün və soyuyana qədər gözləyin. Hər hansı qalıqların olub-olmadığını yoxlayın. Havalandırmanın giriş barmaqlığından çirki çıxarın və onu müntəzəm olaraq təmizləyin.
Avtomatik təmizləmə rejimindən istifadə edərkən əsəbedici səs eşidirəm.	Avtomatik təmizləmə rejimində mühərrik parametrləri fərqlidir.	Tıxanmanın qarşısını almaq üçün ayda bir dəfə avtomatik təmizləmə rejimindən istifadə edin.

Xəta kodu və həll yolu
A01: Fenin düzgün qoşulub-qoşulmadığını yoxlayın.
A02: Elektrik rozetkasını ayırmağa və yenidən qoşmağa cəhd edin, cihazın düzgün işləyib-işləmədiyini yoxlayın və ya kömək üçün Philips ilə əlaqə saxlayın.
A03: Elektrik rozetkasını ayırmağa və yenidən qoşmağa cəhd edin, cihazın düzgün işləyib-işləmədiyini yoxlayın və ya kömək üçün Philips ilə əlaqə saxlayın.
A04: Cihazı rozetkadan ayırın və tutacağın havalandırma giriş barmaqlığını tozdan təmizləyin. Cihazı yalnız tam soyuduqdan sonra yenidən yandırın.
E4-E10: Kömək üçün Philips ilə əlaqə saxlayın.

Bahasa Indonesia

Ikhtisar
1 Tombol manual
2 Tombol kecepatan
3 Cincin gagang
4 Sakelar on/off (hidup/mati)
5 Manual Select (Pemilihan Manual)
6 Mode bersih otomatis
7 Pengaturan kecepatan
8 Busa
9 Penutup kisi saluran masuk udara
10 Diffuser
11 Nozel

Mengeringkan rambut Anda
Bila konektor alat pengering disambungkan tanpa dinyalakan, alat akan secara otomatis masuk ke mode siaga. Gagang alat pengering mungkin akan terasa hangat setelah beberapa saat. Ini bersifat normal dan alat aman untuk digunakan.

Saat alat menyala, ion secara dikeluarkan secara otomatis dan berkelanjutan, mengurangi kusut dan memberikan kilau tambahan.

1 Hubungkan steker ke soket catu daya.
2 Pasang nozzle atau diffuser ke pengering rambut untuk pengeringan yang presisi.

Jangan menyentuh/melepas aksesori sebelum alat benar-benar dingin.

3 Untuk menambah volume rambut dengan gaya bergelombang dan mengembang, pasang penebar ke pengering rambut. Jepit rambut Anda hingga menyentuh kulit kepala dan lakukan gerakan memutar.
4 Geser tombol on/off ke ☀. Tekan dan tahan tombol mode ⊙ selama 2 detik untuk beralih antara Pilihan Prasetel dan Manual.
5 Di mode Prasetel, tekan tombol mode untuk memilih pengaturan yang diinginkan sesuai dengan instruksi di bawah:
Fast (Cepat):Mengeringkan rambut sehabis keramas dengan cepat.
ThermoShield:Mengeringkan rambut pada suhu perawatan yang konstan.
Hot/Cold (Panas/Dingin):Merawat rambut dengan embusan udara bergantian antara panas dan dingin.
Gentle (Lembut):Mengeringkan rambut pada suhu hangat yang lembut, terutama untuk kenyamanan kulit kepala.
6 Di Pilihan Manual, Anda dapat menekan mode ⊙ atau tombol kecepatan ✤ sejenak untuk mengatur suhu dan kecepatan sesuai keinginan.
7 Geser tombol daya on/off ke ❄ dan akan muncul COOL COOL (SEJUK) pada layar. Tekan tombol kecepatan sesuai keinginan untuk merapikan tatanan rambut.
- Alat pengering rambut dilengkapi dengan fitur memori. Alat ini dapat mengingat pengaturan terakhir yang digunakan.

Setelah menggunakan:
1 Matikan alat dan biarkan sampai suhunya mendingin. Lepaskan aksesori bila perlu.
2 Bersihkan alat dengan kain lembap.
3 Sebaiknya gunakan mode pembersihan otomatis sebulan sekali. Untuk mengaktifkan mode pembersihan, TEKAN dan TAHAN tombol kecepatan dan dorong tombol ke mode COOL (SEJUK) hingga mode pembersihan otomatis diaktifkan.
- Proses pembersihan otomatis akan berlangsung selama 8 detik dan akan beralih ke mode COOL (SEJUK) secara otomatis.
- Matikan alat setelah proses pembersihan otomatis selesai.
- Untuk menghentikan proses pembersihan otomatis, langsung geser tombol ke posisi OFF.
4 Lepas sekrup penutup kisi masukan udara untuk menyingkirkan rambut dan debu, dan gunakan sikat untuk membersihkan busa dengan lembut. Pastikan untuk mengembalikan busa.

Jangan membilas busa di bawah air mengalir.

Saat menggunakan mode pembersihan otomatis, debu dapat keluar dari saluran udara masuk. Jauhkan dari mata Anda untuk menghindari kelilipan.

Mengatasi masalah
Masalah	Penyebab	Solusi
Alat sama sekali tidak berfungsi.	Soket daya yang terhubung dengan alat mungkin rusak.	Periksa apakah alat ditancapkan dengan benar. Periksa sekring untuk soket daya ini di rumah Anda.
	Alat mungkin terlalu panas dan mati otomatis.	Cabut steker alat lalu biarkan dingin selama beberapa menit. Sebelum menghidupkan kembali alat, periksa lubang ram untuk memastikan tidak ada bulu, rambut, dll. yang menyumbat lubang.
	Alat mungkin dihubungkan ke tegangan listrik yang tidak tepat.	Pastikan tegangan listrik yang ditunjukkan pada pelat tipe alat tersebut sesuai dengan tegangan listrik setempat.
Tercium bau tidak sedap saat alat digunakan pertama kali.	Bau ini mungkin dikeluarkan alat yang masih baru.	Bau tersebut akan hilang secara bertahap setelah alat digunakan berulang kali. Coba untuk mengeringkan/ menata rambut di ruangan dengan ventilasi yang baik.
Tercium bau terbakar saat saya mengeringkan/mena-ta rambut.	Jika ada debu atau residu yang tertinggal di dalam alat, residu bisa terbakar karena suhu tinggi dan menimbulkan bau hangus.	Matikan alat dan tunggu sampai dingin. Periksa apakah ada residu yang tertinggal. Bersihkan kotoran pada kisi masukan udara dan selalu bersihkan secara berkala.
Saya mendengar suara yang mengganggu saat menggunakan mode pembersihan otomatis.	Pengaturan motor berbeda-beda saat dalam mode pembersihan otomatis.	Gunakan mode pembersihan otomatis sebulan sekali untuk menghindari penyumbatan.

Kode kesalahan dan solusinya
A01: Periksa apakah steker pengering dipasang ke stopkontak dengan benar.
A02: Coba lepaskan dan sambungkan kembali steker untuk memastikan apakah alat dapat berfungsi dengan baik, atau hubungi Philips untuk meminta bantuan.
A03: Coba lepaskan dan sambungkan kembali steker untuk memastikan apakah alat dapat berfungsi dengan baik, atau hubungi Philips untuk meminta bantuan.
A04: Lepaskan alat dari stop kontak dan bersihkan debu pada kisi masukan udara di bagian gagang. Nyalakan kembali alat hanya setelah benar-benar dingin.
E4-E10: Hubungi Philips untuk meminta bantuan.

Philips
Pengering Rambut
BHD837, BHD839
220-240V~50-60Hz 1400W
Diimpor oleh:
PT Philips Indonesia Commercial
Gedung Cibis Nine Lantai 10
Jl. T.B. Simatupang No. 2 RT. 001 RW. 005
Kel. Cilandak Timur, Kec. Pasar Minggu,
Jakarta Selatan 12560 – Indonesia
Negara Pembuat: China
No. Reg.:IMKG.2599.10.2024

Čeština

Přehled
1 mechanické tlačítko
2 tlačítko otáček
3 kroužek rukojeti
4 vypínač
5 Manual Select (ruční výběr)
6 režim automatického čištění
7 nastavení otáček
8 pěnový díl
9 kryt mřížky pro vstup vzduchu
10 difuzér
11 hubice

Vysoušení vlasů
Pokud je vysoušeč zapojený v síti, ale není zapnutý, přepne se automaticky do pohotovostního režimu. Po nějaké době se rukojeť vysoušeče může trochu zahřát. Je to běžné a nijak to neovlivňuje bezpečnost při používání.

Když je přístroj zapnutý, neustále generuje ionty, které usnadňují rozčesávání a dodávají vlasům lesk.

1 Zapojte zástrčku do zásuvky.
2 Pro dokonalé vysoušení připojte k vysoušeči hubici nebo difuzér.

Nedotýkejte se příslušenství ani je nesnímejte, dokud úplně nevychladne.

3 Chcete-li zvětšit objem a bohatost účesu, připevněte na vysoušeč difuzér. Hroty vsuňte do vlasů a krouživými pohyby se jimi dotýkejte pokožky hlavy.
4 Přesuňte vypínač do polohy ☀. Pokud chcete přepnout mezi režimy předvolby a ručního výběru, stiskněte tlačítko přepínače režimů ⊙ a podržte ho po dobu 2 sekund.
5 Pokud chcete změnit nastavení v předvolbách, stiskněte tlačítko režimu a podle pokynů níže proveďte výběr.
Fast (Rychle): rychlé vysoušení vlasů vlhkých ze sprchy
ThermoShield: sušení vlasů při stálé šetrné teplotě
Hot/Cold (Horko/chlad): ošetření vlasů střídajícími se proudy horkého a chladného vzduchu
Gentle (Jemně): sušení vlasů při mírné teplotě pro dosažení pocitu jemnosti a zejména zklidnění pokožky hlavy
6 V režimu ručního výběru můžete stisknout tlačítko režimu ⊙ nebo otáček ✤ a upravit teplotu i otáčky podle potřeby.
7 Přepněte tlačítko zapnutí/vypnutí do polohy ❄ a na displeji se zobrazí COOL (CHLAD). Stisknutím tlačítka otáček přizpůsobte režim podle potřeby.
- Vysoušeč je vybavený pamětí, takže si pamatuje naposledy použité nastavení.

Po použití:
1 Vypněte přístroj a nechte jej vychladnout. V případě potřeby sejměte příslušenství.
2 Přístroj očistěte vlhkým hadříkem.
3 Jednou za měsíc doporučujeme použít funkci automatického čištění. Pro aktivaci režimu čištění STISKNĚTE a PODRŽTE tlačítko rychlosti a zatlačte posuvník do režimu CHLAD, dokud se neaktivuje režim automatického čištění.
- Proces automatického čištění bude trvat 8 sekund a poté se automaticky přepne do režimu CHLAD.
- Po dokončení procesu automatického čištění přístroj vypněte.
- Hned pro skončení procesu automatického čištění můžete posuvník přepnout do polohy VYPNUTO.
4 Odšroubujte kryt mřížky pro vstup vzduchu a odstraňte vlasy a prach. Zubním kartáčkem šetrně vyčistěte pěnový díl. Nezapomeňte pěnový díl vrátit.

Neoplachujte pěnový díl pod tekoucí vodou.

Při používání režimu automatického čištění může ze vstupu vzduchu vyletovat prach. Držte jej daleko od očí, aby nedošlo k podráždění.

Řešení problémů
Problém	Příčina	Řešení
Přístroj vůbec nefunguje.	Zásuvka, ke které je přístroj připojen, není pravděpodobně pod proudem.	Zkontrolujte, zda je přístroj zapojen správně. Zkontrolujte, zda jsou v pořádku pojistky ve vašem domě.
	Přístroj se mohl přehřát a sám se vypnul.	Odpojte přístroj a nechte ho několik minut vychladnout. Než přístroj znovu zapnete, přesvědčte se, že mřížky vstupu a výstupu vzduchu nejsou ucpané například prachem, vlasy apod.
	Přístroj nemusí být kompatibilní s napětím, ke kterému byl připojen.	Zkontrolujte, zda napětí vyznačené na typovém štítku přístroje odpovídá napětí v elektrické síti.
Při prvním použití je cítit zápach.	Zápach může pocházet z nového přístroje.	Po několika použitích zápach postupně zmizí. Vlasy si vysoušejte/upravujte v dobře větrané místnosti.
Při vysoušení/úpravě vlasů je cítit zápach spáleniny.	Pokud v přístroji zůstal prach či nečistoty, mohou se při vysoké teplotě pálit a produkovat zápach.	Vypněte přístroj a vyčkejte, dokud nevychladne. Zkontrolujte, zda v přístroji nejsou nečistoty. Z mřížky pro vstup vzduchu odstraňte nečistoty a pravidelně ji čistěte.
Při spuštěném režimu automatického čištění je slyšet nepříjemný zvuk.	Nastavení motoru se v režimu automatického čištění liší.	Jednou za měsíc použijte funkci automatického čištění, aby se přístroj neucpával.

Chybový kód a řešení
A01: Zkontrolujte, zda je vysoušeč správně zapojen do sítě.
A02: Vytáhněte zástrčku a znovu ji zapojte. Ověřte, zda přístroj funguje správně. V případě potřeby se obraťte na společnost Philips.
A03: Vytáhněte zástrčku a znovu ji zapojte. Ověřte, zda přístroj funguje správně. V případě potřeby se obraťte na společnost Philips.
A04: Odpojte přístroj a vyčistěte prach z mřížky pro vstup vzduchu na rukojeti. Přístroj opět zapněte až poté, co zcela vychladne.
E4–E10: Obraťte se na společnost Philips.

Dansk

Oversigt
1 Knappen Manuel
2 Hastighedsknap
3 Ring på håndtaget
4 On/off-knap
5 Manual Select (Manuelt valg)
6 Automatisk rengøringstilstand
7 Hastighedsindstilling
8 Skum
9 Dæksel til luftindsugningsgitter
10 Diffuser
11 Mundstykke

Tør dit hår
Når hårtørreren sættes i stikket uden at tænde den, går den automatisk i standbytilstand. Hårtørrerens håndtag kan blive varmt efter et stykke tid. Dette er helt normalt, og det er sikkert at bruge hårtørreren.

Når apparatet er tændt, produceres og frigives der automatisk og kontinuerligt ioner, hvilket reducerer krusning og giver yderligere glans.

1 Sæt stikket i stikkontakten.
2 Sæt mundstykket eller diffuseren på hårtørreren for at opnå præcis og korrekt tørring.

Tilbehøret må ikke berøres/fjernes, før det er kølet ned.

3 Sæt en diffuser på hårtørreren for at give forbedret fylde til krøller og en livlig stil. Sæt diffuseren ind i håret, så den rører din hovedbund, og lav roterende bevægelser med den.
4 Skub tænd/sluk-knappen til stillingen ☀. Hold tilstandsknappen ⊙ nede i 2 sekunder for at skifte mellem Forudindstilling og Manuelt valg.
5 I Forudindstillingstilstand skal du trykke på tilstandsknappen for at vælge din ønskede indstilling i henhold til nedenstående vejledning:
Fast (Hurtig): Tør vådt hår hurtigt efter brusebad.
ThermoShield (Varmedæmpning): Tør dit hår ved en konstant og skånsom temperatur.
Hot/Cold (Varm/kold): Skån dit hår med en luftstrøm, der skifter mellem varm og kold luft.
Gentle (Blidt): Tør dit hår ved en lav temperatur, som giver en blid oplevelse, der er særligt lindrende for din hovedbund.
6 Under Manuelt valg kan du trykke på tilstandsknappen ⊙ eller hastighedsknappen ✤ i kort tid for at justere temperatur og hastighed til det ønskede.
7 Sæt on/off-knappen på ❄, hvorefter der vises COOL (COOL) på displayet. Tryk på hastighedsknappen, alt efter hvilken hårstil du ønsker.
- Hårtørreren har en hukommelsesfunktion, så den kan "huske" de sidst anvendte indstillinger.

Efter brug:
1 Sluk for hårtørreren, og lad den køle af. Fjern om nødvendigt tilbehøret.
2 Rengør hårtørreren med en fugtig klud.
3 Det anbefales at bruge den automatiske rengøringstilstand én gang om måneden. For at aktivere rengøringstilstand skal du TRYKKE på hastighedsknappen og HOLDE den inde og skubbe skyderen til COOL-tilstand, indtil den automatiske rengøringstilstand aktiveres.
- Den automatiske rengøring varer i 8 sekunder, hvorefter der automatisk skiftes til COOL-tilstand.
- Sluk for apparatet, når den automatiske rengøringstilstand er færdig.
- Skub straks skyderen til OFF-position for at stoppe den automatiske rengøringstilstand.
4 Skru dækslet til luftindsugningsgitteret af for at fjerne hår og støv, og rengør skummet forsigtigt med en tandbørste. Sørg for at sætte skummet i igen.

Skyl ikke skummet under vandhanen.

Der kan blæse støv ud af luftindsugningen under brug af den automatiske rengøringstilstand. Hold den væk fra dine øjne for at undgå ubehag.

Fejlfinding
Problem	Årsag	Løsning
Apparatet virker slet ikke.	Måske virker den stikkontakt, som apparatet er sluttet til, ikke.	Kontroller, at apparatet er sat korrekt i stikkontakten. Kontroller sikringen til denne stikkontakt.
	Apparatet kan være blevet overophedet og blevet slukket automatisk.	Tag stikket ud af stikkontakten, og lad apparatet afkøle i et par minutter. Før du tænder apparatet igen, skal du kontrollere gitrene for at sikre, at de ikke er blokeret af fnug, hår osv.
	Apparatet er muligvis ikke egnet til den spænding, som den er blevet sluttet til.	Kontroller, at den angivne netspænding på apparatets typeskilt svarer til den lokale netspænding.
Der er en dårlig lugt, første gang apparatet bruges.	Lugten kan komme fra det nye apparat.	Lugten forsvinder gradvist, når det er blevet brugt et par gange. Prøv at tørre/style dit hår i et lokale med god ventilation.
Der er kommer en brændt lugt, når jeg tørre/styler mit hår.	Hvis der sidder støv eller snavs i apparatet, kan det brænde af pga. den høje temperatur og afgive en lugt.	Sluk for apparatet, og vent, indtil det er kølet ned. Undersøg, om der stadig sidder snavs. Fjern snavset fra luftindsugningsgitteret, og rengør den regelmæssigt.
Hårtørreren siger en irriterende lyd, når jeg bruger automatisk rengøringstilstand.	Motoren har en anden indstilling, når der bruges automatisk rengøringstilstand.	Vi anbefaler, at bruger den automatiske rengøringstilstand én gang om måneden, så du undgår tilstopninger.

Fejlkode og løsning
A01: Tjek, at hårtørreren er sat korrekt i stikkontakten.
A02: Træk stikket ud, og sæt det i igen. Tjek derefter, om hårtørreren fungerer korrekt. Kontakt Philips, hvis den ikke fungerer korrekt.
A03: Træk stikket ud, og sæt det i igen. Tjek derefter, om hårtørreren fungerer korrekt. Kontakt Philips, hvis den ikke fungerer korrekt.
A04: Træk hårtørrerens stik ud af stikkontakten, og fjern støvet fra luftindtagsgitteret på håndtaget. Tænd først for hårtørreren igen, når den er kølet helt af.
E4-E10: Kontakt Philips for at få hjælp.

Deutsch

Übersicht
1 Manuelle Taste
2 Geschwindigkeitstaste
3 Ring des Handstücks
4 Ein-/Ausschalter
5 Manual Select (Manuelle Auswahl)
6 Automatischer Reinigungsmodus
7 Geschwindigkeitseinstellung
8 Schaum
9 Abdeckung Lufteinlassgitter
10 Diffusor
11 Düse

Haare trocknen
Wenn der Trockner an eine Steckdose angeschlossen, aber nicht eingeschaltet ist, befindet er sich automatisch im Standby-Modus. Das Handstück des Trockners kann sich nach einiger Zeit erwärmen. Das ist normal und bedeutet kein Sicherheitsrisiko.

Wenn das Gerät eingeschaltet ist, werden automatisch und kontinuierlich Ionen abgegeben, die die statische Aufladung reduzieren und Ihrem Haar mehr Glanz verleihen.

1 Verbinden Sie das Netzkabel mit einer Steckdose.
2 Stecken Sie die Düse oder den Diffuser auf den Haartrockner, um die Haare gezielt zu trocknen.

Berühren oder entfernen Sie das Zubehör erst, wenn dieses abgekühlt ist.

3 Um das Volumen und die Spannkraft Ihrer Locken zu verbessern, setzen Sie den Diffusor auf den Haartrockner. Setzen Sie die Diffusorfinger in das Haar, sodass sie die Kopfhaut berühren und machen Sie kreisende Bewegungen.
4 Schieben Sie den Ein-/Ausschalter auf ☀. Drücken und halten Sie die Modustaste ⊙ 2 Sekunden lang, um zwischen der Voreinstellung und der manuellen Auswahl zu wechseln.
5 Im Voreinstellungsmodus drücken Sie die Modustaste, um die gewünschte Einstellung entsprechend der folgenden Anweisungen auszuwählen:
Fast (Schnell): Trocknen Sie nasses Haar schnell.
ThermoShield: Trocknen Sie Ihr Haar bei konstanter und schonender Temperatur.
Hot/Cold (Heiß/Kalt): Pflegen Sie Ihr Haar mit einem abwechselnd heißen und kalten Luftstrom.
Gentle (Sanft): Trocknen Sie Ihr Haar bei milder Temperatur für ein sanfteres Erlebnis, insbesondere zum Beruhigen der Kopfhaut.
6 In der manuellen Auswahl können Sie die Modustaste ⊙ oder die Geschwindigkeitstaste ✤ kurz drücken, um die gewünschte Temperatur und Geschwindigkeit einzustellen.
7 Schalten Sie den Ein-/Ausschalter auf ❄, auf dem Display wird COOL COOL (KÜHL) angezeigt. Drücken Sie die Geschwindigkeitstaste wie gewünscht, um Ihre Frisur zu fixieren.
- Der Haartrockner hat eine Memory-Funktion und speichert die zuletzt verwendeten Einstellungen.

Nach der Verwendung:
1 Schalten Sie das Gerät aus, und lassen Sie den Trockner abkühlen. Entfernen Sie das Zubehör, falls erforderlich.
2 Reinigen Sie das Gerät mit einem feuchten Tuch.
3 Es wird empfohlen, einmal im Monat den automatischen Reinigungsmodus zu verwenden. Um den Reinigungsmodus zu aktivieren, DRÜCKEN und HALTEN Sie die Geschwindigkeitstaste, und schieben Sie den Schieberegler zum Modus COOL (KÜHL), bis der automatische Reinigungsmodus aktiviert ist.
- Der automatische Reinigungsprozess dauert 8 Sekunden und wechselt dann automatisch in den Modus COOL (KÜHL).
- Schalten Sie das Gerät ab, nachdem der automatische Reinigungsprozess abgeschlossen ist.
- Um den automatischen Reinigungsprozess zu stoppen, können Sie den Schieberegler sofort in die Position OFF (AUS) schalten.
4 Schrauben Sie die Abdeckung des Lufteinlassgitters ab, um Haare und Staub zu entfernen, und reinigen Sie den Schaumstoff sanft mit einer Zahnbürste. Achten Sie darauf, den Schaumstoff wieder einzusetzen.

Spülen Sie den Schaumstoff nicht unter fließendem Wasser ab.

Bei Verwendung des automatischen Reinigungsmodus kann aus dem Lufteinlass Staub austreten. Halten Sie den Lufteinlass von Ihren Augen fern, um Beschwerden zu vermeiden.

Fehlerbehebung
Problem	Ursache	Lösung
Das Gerät funktioniert nicht.	Möglicherweise ist die Steckdose, an die das Gerät angeschlossen ist, kaputt.	Prüfen Sie, ob das Gerät ordnungsgemäß angeschlossen ist. Prüfen Sie in Ihrem Zuhause die Sicherung für diese Steckdose.
	Das Gerät hat möglicherweise überhitzt und wurde daher ausgeschaltet.	Ziehen Sie den Stecker aus der Steckdose, und lassen Sie das Gerät einige Minuten lang abkühlen. Vergewissern Sie sich vor dem erneuten Einschalten, dass keine Flusen, Haare usw. die Gebläseöffnung blockieren.
	Das Gerät ist möglicherweise nicht für die Spannung geeignet, an die es angeschlossen wurde.	Prüfen Sie, ob die Spannungsangabe auf dem Typenschild des Geräts mit der örtlichen Netzspannung übereinstimmt.
Beim ersten Gebrauch entsteht ein unangenehmer Geruch.	Dieser Geruch kann von dem neuen Gerät stammen.	Der Geruch verschwindet allmählich nach einigen Anwendungen. Bitte versuchen Sie, Ihr Haar in einem gut belüfteten Raum zu trocknen/stylen.
Beim Trocknen/Stylen meiner Haare entsteht Brandgeruch.	Wenn Staub oder Rückstände im Gerät verbleiben, können diese aufgrund der hohen Temperatur verbrannt werden und Geruch erzeugen.	Schalten Sie das Gerät aus, und warten Sie, bis es abgekühlt ist. Prüfen Sie, ob noch Rückstände vorhanden sind. Entfernen Sie Schmutz aus dem Lufteinlassgitter und reinigen Sie es regelmäßig.
Ich höre bei Verwendung des automatischen Reinigungsmodus störende Geräusche.	Die Einstellung des Motors ist im automatischen Reinigungsmodus anders.	Verwenden Sie den automatischen Reinigungsmodus einmal im Monat, um ein Blockieren zu verhindern.

Fehlercode und Lösung
A01: Prüfen Sie, ob der Haartrockner ordnungsgemäß angeschlossen ist.
A02: Stecken Sie den Stecker aus und wieder ein, um zu prüfen, ob das Gerät ordnungsgemäß funktioniert, oder kontaktieren Sie Philips.
A03: Stecken Sie den Stecker aus und wieder ein, um zu prüfen, ob das Gerät ordnungsgemäß funktioniert, oder kontaktieren Sie Philips.
A04: Ziehen Sie das Gerät vom Stromnetz ab und entfernen Sie den Staub auf dem Lufteinlassgitter des Handstücks. Schalten Sie das Gerät erst wieder ein, wenn es komplett abgekühlt ist.
E4-E10: Wenden Sie sich für Abhilfe an Philips.

Eesti

Ülevaade
1 Käsijuhtimisnupp
2 Kiirusnupp
3 Käepideme rõngas
4 Toitelüliti
5 Manual Select (käsitsi valimine)
6 Automaatpuhastuse režiim
7 Kiiruse seadistus
8 Pehme filter
9 Õhu sisselaskeava võrekate
10 Lokkide kohevusotsak
11 Otsak

Juuste kuivatamine
Kui fööni pistik ühendatakse vooluvõrku, aga fööni ei lülitata sisse, läheb see automaatselt ootere,iimile. Mõne aja pärast võib fööni käepide tunduda pisut soe; see on normaalne ja fööni saab ohutult kasutada.

Kui seade on sisse lülitatud, väljuvad automaatselt ja pidevalt ioonid tõendava läike andmiseks ning juuste kähara vähendamiseks.

1 Sisestage pistik elektrivõrgu seinakontakti.
2 Täppiskuivatamiseks kinnitage föönile kas otsak või hajuti.

Ärge puudutage/eemaldage tarvikut enne, kui see on jahtunud.

3 Lokkidele või vetruvatele lokkidele kohevuse andmiseks kinnitage difuusor fööni külge. Asetage otsikud juustesse ja peanahale ning tehke ringlevaid liigutusi.
4 Lükake toite sisse/välja lülitamise nupp asendisse ☀. Eelseadistuse ja käsitsi valimise vahetamiseks vajutage režiiminuppu ⊙ ja hoidke seda 2 sekundit all.
5 Eelseadistusrežiimis vajutage režiimi nuppu, et valida soovitud seadistus vastavalt alltoodud juhistele.
Fast (Kiire):Kuivatage duši all märjaks saanud juukseid kiiresti.
ThermoShield (Termokaitse): Kuivatage juukseid ühtlasel ja hoolduval temperatuuril.
Hot/Cold (Kuum/külm):Hooldage juukseid vahelduvalt kuuma ja külma õhuvooga.
Gentle (Õrnalt):Kuivatage juukseid õrnalt leigel temperatuuril, mis on peanahale eriti rahustav.
6 Kui käsitsi valimise režiimis vajutada üks kord režiimi nuppu ⊙ või kiiruse nuppu ✤, saab reguleerida soovikohaselt temperatuuri ja kiirust.
7 Lülitage toite sisse/välja nupp asendisse ❄ ja ekraanil kuvatakse COOL (jahe). Soengu soovikohaselt fikseerimiseks vajutage kiiruse nuppu.
- Föönil on mälufunktsioon, mis jätab meelde viimati kasutatud seadistuse.

Pärast kasutamist toimige järgmiselt.
1 Lülitage seade välja ja jahutage föön. Vajadusel eemaldage lisatarvik.
2 Puhastage seade niiske lapiga.
3 Soovitatav on kasutada automaatset puhastusrežiimi üks kord kuus. Puhastusrežiimi aktiveerimiseks VAJUTAGE ja HOIDKE kiiruse nuppu all ning lükake liugur JAHUTUS-režiimile, kuni automaatne puhastuse režiim aktiveerub.
- Automaatne puhastusprotsess kestab 8 sekundit ja seejärel lülitub seade automaatselt jahutusrežiimi.
- Pärast automaatse puhastusprotsessi lõppu lülitage seade välja.
- Automaatse puhastusprotsessi peatamiseks võite liuguri koheselt OFF-asendisse lülitada.
4 Keerake lahti õhu sisselaskeava võrekate ning eemaldage karvad ja tolm, seejärel puhastage hambaharjaga õrnalt filter. Veenduge, et panete filtri tagasi.

Ärge loputage filtrit kraani all.

Automaatse puhastusrežiimi kasutamisel võib õhu sisselaskeavast tolmu välja tulla. Hoidke seda silmadest eemal, et vältida ebamugavustunnet.

Veaotsing
Probleem	Põhjus	Lahendus
Seade ei hakka tööle.	Võimalik, et pistikupesa, kuhu seade on ühendatud, on katki.	Kontrollige, kas seade on õigesti elektrivõrku ühendatud. Kontrollige pistikupesa kaitset.
	Seade võib olla ülekuumenenud ja automaatselt välja lülitunud.	Lülitage seade vooluvõrgust välja ja laske mõned minutid jahtuda. Enne kui lülitate seadme uuesti sisse, kontrollige, ega õhuavad pole ebemete, juuste vms tõttu ummistunud.
	Võimalik, et seadme pinge ei vasta kasutatava elektrivõrgu pingele.	Kontrollige, kas pinge, mis on märgitud seadme nimiandmete sildile, vastab kohaliku elektrivõrgu pingele.
Esmakordsel kasutamisel tekkib halb lõhn.	Lõhn võib tulla uuest seadmest.	See lõhn kaob aegamööda mõne kasutuskorra järel. Püüdke oma juukseid kuivatada/stiliseerida hea ventilatsiooniga ruumis.
Juuste kuivatamise/ stiliseerimise ajal on tunda kõrbelõhna.	Kui seadmesse on jäänud tolmu või jääke, võivad need kõrgel temperatuuril ära põleda ja kõrbelõhna tekitada.	Lülitage seade välja ja laske sellel jahtuda. Kontrollige, kas selles on jääke. Eemaldage mustus õhu sisselaskeava võrelt ja puhastage seda regulaarselt.
Automaatpuhastuse režiimi töötamise ajal kõlab häiriv müra.	Mootori seadistus on automaatpuhastuse režiimis erinev.	Ummistuste vältimiseks kasutage automaatpuhastuse režiimi kord kuus.

Veakood ja lahendus
A01: Kontrollige, kas föön on korralikult vooluvõrku ühendatud.
A02: Proovige eemaldada vooluvõrgust ja seejärel uuesti ühendada, et näha kas seade töötab korralikult, või võtke abi saamiseks ühendust Philipsiga.
A03: Proovige eemaldada vooluvõrgust ja seejärel uuesti ühendada, et näha kas seade töötab korralikult, või võtke abi saamiseks ühendust Philipsiga.
A04: lahutage seadme pistik ja puhastage käepidemel olev õhu sissevõtuava võre tolmust. Lülitage seade uuesti sisse alles siis, kui see on täielikult jahtunud.
E4-E10: pöörduge abi saamiseks Philipsi poole.

Español

Descripción general
1 Botón manual
2 Botón de velocidad
3 Anillo del mango
4 Interruptor de encendido/apagado
5 Manual Select (Selección manual)
6 Modo de autolimpieza
7 Posición de velocidad
8 Espuma
9 Cubierta de la rejilla de entrada de aire
10 Difusor
11 Boquilla

Secado del cabello
Cuando el secador está enchufado sin estar encendido, entra automáticamente en modo espera. El mango del secador puede conservar algo de calor al cabo de un tiempo, lo cual es normal y su uso es seguro.

Cuando el aparato está encendido, los iones se emiten de forma automática y constante, reduciendo el encrespado y proporcionando más brillo.

1 Enchufe la clavija a una toma de corriente.
2 Coloca la boquilla o el difusor en el secador para un secado preciso.

No toques ni retires el accesorio hasta que se enfríe.

3 Para dar volumen y vitalidad a los rizos, acopla el difusor al secador. Introduzca las clavijas en el cabello para tocar el cuero cabelludo y haga movimientos rotatorios.
4 Desliza el botón de encendido/apagado a la posición de ☀. Mantén pulsado el botón de modo ⊙ durante 2 segundos para cambiar entre Preset (Preestablecido) y Manual Select (Selección manual).
5 En el modo Preset, pulsa el botón de modo para seleccionar el ajuste que desees según las instrucciones siguientes:
Fast (Rápido):Seca el cabello mojado rápidamente.
ThermoShield (Protección constante):Seca el cabello a una temperatura suave y constante.
Hot/Cold (Caliente/Frío):Cuida tu cabello alternando entre un flujo de aire caliente y frío.
Gentle (Suave):Seca tu cabello a una temperatura tibia para una experiencia suave especialmente relajante para el cuero cabelludo.
6 En Manual Select, puedes pulsar el botón de modo ⊙ o velocidad ✤ momentáneamente para ajustar la temperatura y la velocidad según tus preferencias.
7 Cambia el botón de encendido/apagado a ❄ y aparecerá COOL (FRÍO). Pulsa el botón de velocidad según prefieras para fijar el peinado.
- El secador viene con una función de memoria, de modo que puede recordar los últimos ajustes utilizados.

Después del uso:
1 Apaga el aparato y deja que el secador se enfríe. Quita el accesorio si es necesario.
2 Limpia el aparato con un paño húmedo.
3 Se sugiere utilizar el modo de limpieza automática una vez al mes. Para activar el modo de limpieza, MANTÉN PULSADO el botón de velocidad y pon el control deslizante en el modo COOL (FRÍO) hasta que se active el modo de limpieza automática.
- El proceso de limpieza automática durará 8 segundos y luego cambiará al modo COOL (FRÍO) automáticamente.
- Cuando el proceso de limpieza automática haya terminado, apaga el aparato.
- Para detener el proceso de limpieza automática, puedes poner el control deslizante en la posición de OFF (APAGADO) inmediatamente.
4 Desenrosca la cubierta de la rejilla de entrada de aire para eliminar el pelo y el polvo y usa un cepillo de dientes para limpiar suavemente la espuma. Asegúrate de volver a colocar la espuma en su sitio.

No enjuagues la espuma bajo el grifo.

Cuando se usa el modo de autolimpieza, podría salir polvo por la entrada de aire. Mantenlo lejos de los ojos para evitar molestias.

Solución de problemas
Problema	Causa	Solución
El aparato no funciona.	Puede que la toma de corriente donde está enchufado el aparato esté rota.	Compruebe que el aparato está conectado correctamente. Compruebe el fusible de esta toma de corriente de la casa.
	Puede que el aparato se haya calentado en exceso y se haya apagado automáticamente.	Desenchufa el aparato y deja que se enfríe durante unos minutos. Antes de encender de nuevo el aparato, compruebe las rejillas para asegurarse de que no estén obstruidas con pelusas, pelos, etc.
	Puede que el aparato no sea adecuado para el voltaje al que está conectado.	Compruebe si el voltaje indicado en la placa de modelo se corresponde con el voltaje de red local.
Hay un mal olor la primera vez que se usa.	El olor puede venir del aparato nuevo.	El olor desaparecerá gradualmente después de unos cuantos usos. Trata de secar o moldear tu cabello en una estancia bien ventilada.
Hay un olor a quemado cuando seco o moldeo mi cabello.	Si queda algo de polvo o residuos en el aparato, es posible que se quemen debido a la alta temperatura y que ello produzca olor.	Apaga el aparato y espera hasta que se enfríe. Comprueba si queda algún residuo. Quita la suciedad de la rejilla de entrada de aire y límpiala con regularidad.
Se produce un ruido irritante cuando utilizo el modo de autolimpieza.	La configuración del motor es diferente en el modo de autolimpieza.	Utiliza el modo de autolimpieza una vez al mes para evitar obstrucciones.

Código de error y solución
A01: Comprueba si el secador está conectado correctamente.
A02: Intenta desenchufarlo y volverlo a enchufar para ver si el aparato funciona correctamente o ponte en contacto con Philips para obtener ayuda.
A03: Intenta desenchufarlo y volverlo a enchufar para ver si el aparato funciona correctamente o ponte en contacto con Philips para obtener ayuda.
A04: Desenchufa el aparato y limpia el polvo de la rejilla de entrada de aire del mango. Vuelve a encender el aparato solo cuando se haya enfriado completamente.
E4-E10: Ponte en contacto con Philips para obtener ayuda.

Français

Aperçu
1 Bouton manuel
2 Bouton de vitesse
3 Anneau du manche
4 Interrupteur marche/arrêt
5 Manual Select (Sélection manuelle)
6 Mode nettoyage automatique
7 Réglage de vitesse
8 Mousse
9 Couvercle de la grille d'entrée d'air
10 Diffuseur
11 Embout

Séchage des cheveux
Lorsque le sèche-cheveux est branché sans être allumé, il passe automatiquement en mode veille. Le manche peut être un peu chaud après un moment. C'est normal et vous pouvez l'utiliser de façon sûre.

Lorsque l'appareil est sous tension, des ions sont automatiquement et continuellement diffusés pour réduire les frisottis et offrir plus de brillance.

1 Branchez la fiche sur la prise d'alimentation.
2 Pour un séchage précis, fixez l'embout ou le diffuseur sur le sèche-cheveux.

Attendez que l'appareil ait refroidi avant de toucher/retirer l'accessoire.

3 Pour donner du volume à vos boucles et de la souplesse à vos cheveux, fixez le diffuseur sur le sèche-cheveux. Insérez les picots dans vos cheveux jusqu'au cuir chevelu et effectuez des mouvements circulaires.
4 Poussez le bouton marche/arrêt sur la position ☀. Appuyez ensuite sur le bouton de sélection de mode ⊙ et maintenez-le enfoncé pendant 2 secondes pour basculer entre le réglage prédéfini et la sélection manuelle.
5 En mode Réglage prédéfini, appuyez sur le bouton Mode pour sélectionner le réglage de votre choix conformément aux instructions ci-dessous :
Fast (Rapide) : Permet de sécher rapidement vos cheveux à la sortie de la douche.
ThermoShield (Bouclier thermique) : Séchez vos cheveux à une température constante.
Hot/Cold (Chaud/Froid) : Prenez soin de vos cheveux avec un flux d'air chaud et froid en alternance.
Gentle (Doux) : Séchez vos cheveux à une température modérée, tout en douceur, notamment pour éviter d'agresser le cuir chevelu.
6 En mode Sélection manuelle, vous pouvez appuyer pendant quelques instants sur le bouton de mode ⊙ ou le bouton de vitesse ✤ pour régler la température et la vitesse à votre convenance.
7 Faites glisser le bouton marche/arrêt sur ❄ et vous verrez le symbole COOL (FROID) s'afficher. Appuyez sur le bouton de vitesse pour choisir la vitesse adaptée de façon à fixer votre mise en forme.
- Le sèche-cheveux est équipé d'une fonction de mémorisation des derniers réglages utilisés.

Après utilisation :
1 Éteignez l'appareil et laissez le sèche-cheveux refroidir. Retirez l'accessoire si besoin.
2 Nettoyez l'appareil avec un chiffon humide.
3 Nous vous recommandons d'utiliser le mode nettoyage automatique une fois par mois. Pour activer le mode nettoyage, APPUYEZ sur le bouton de vitesse et MAINTENEZ-LE ENFONCÉ, puis poussez le curseur jusqu'au mode FROID jusqu'à l'activation du mode nettoyage automatique.
- Le processus de nettoyage automatique dure 8 secondes, puis bascule automatiquement sur le mode FROID.
- Une fois le processus de nettoyage automatique terminé, éteignez l'appareil.
- Pour interrompre le processus de nettoyage automatique, vous pouvez directement pousser le curseur jusqu'à la position OFF.
4 Dévissez le couvercle de la grille d'entrée d'air pour enlever les cheveux et la poussière et nettoyez doucement la mousse à l'aide d'une brosse à dents. Veillez à remettre la mousse en place.

Ne la rincez pas sous le robinet.

Lorsque vous utilisez le mode de nettoyage automatique, il se peut que de la poussière s'échappe de la grille d'entrée d'air. Tenez-l'appareil à distance des yeux pour éviter toute gêne.

Dépannage
Problème	Cause	Solution
L'appareil ne fonctionne pas.	La prise sur laquelle l'appareil a été branché est peut-être cassée.	Vérifiez si l'appareil est branché correctement. Vérifiez le fusible relié à cette prise secteur dans votre maison.
	L'appareil était peut-être en surchauffe et s'est arrêté automatiquement.	Débranchez l'appareil et laissez-le refroidir quelques minutes. Avant de remettre l'appareil sous tension, vérifiez que les grilles ne sont pas obstruées par des cheveux, de la poussière, etc.
	L'appareil n'a peut-être pas été connecté sur la tension correcte.	Assurez-vous que la tension indiquée sur l'appareil correspond bien à la tension secteur locale.
Une odeur désagréable se fait sentir lors de la première utilisation.	L'odeur peut provenir du nouvel appareil.	L'odeur se dissipera progressivement au bout de quelques utilisations. Essayez de sécher ou de coiffer vos cheveux dans une pièce fraîche et aérée.
Une odeur de brûlé se fait sentir lorsque je sèche/coiffe mes cheveux.	S'il reste de la poussière ou des résidus dans l'appareil, ceux-ci peuvent brûler en raison de la température élevée et produire une odeur.	Éteignez l'appareil et patientez jusqu'à ce qu'il refroidisse. Vérifiez s'il reste des résidus. Retirez les saletés de la grille d'entrée d'air et nettoyez-la régulièrement.
J'entends un bruit désagréable lorsque j'utilise le mode nettoyage automatique.	En mode nettoyage automatique, le réglage du moteur est différent.	Utilisez le mode nettoyage automatique une fois par mois pour éviter tout blocage.

Codes d'erreur et solutions
A01 : Vérifiez si le sèche-cheveux est branché correctement.
A02 : Essayez de débrancher, puis de rebrancher l'appareil pour voir s'il fonctionne correctement ou contactez Philips pour obtenir de l'aide.
A03 : Essayez de débrancher, puis de rebrancher l'appareil pour voir s'il fonctionne correctement ou contactez Philips pour obtenir de l'aide.
A04 : Débranchez l'appareil et retirez la poussière qui se trouve sur la grille d'entrée d'air du manche. Attendez que l'appareil ait complètement refroidi pour le rallumer.
E4-E10 : Veuillez contacter Philips pour obtenir de l'aide.

Hrvatski

Pregled
1 Gumb za ručni način
2 Gumb za brzinu (Speed)
3 Prsten ručke
4 Prekidač za uključivanje/isključivanje
5 Manual Select (Ručni odabir)
6 Način automatskog čišćenja
7 Postavke brzine
8 Pjena
9 Poklopac rešetke dovoda zraka
10 Nastavak za kovrčanje (e)
11 Usmjerivač

Osušite kosu
Kada se sušilo priključi u struju bez uključivanja, automatski će prijeći u stanje pripravnosti. Ručka sušila može se malo zagrijati nakon nekog vremena, što je normalno i sigurno za uporabu.

Dok je aparat uključen, ioni se automatski i kontinuirano raspršuju, smanjujući statički elektricitet i pružajući dodatni sjaj.

1 Umetnite utikač u utičnicu.
2 Za precizno sušenje na sušilo za kosu pričvrstite mlaznicu ili nastavak za volumen.

Nemojte dirati/uklanjati dodatak dok se potpuno ne ohladi.

3 Ako želite bujnije uvojke i bogatu frizuru, pričvrstite nastavak za volumen na sušilo za kosu. Stavite vrhove nastavka u kosu tako da dodiruju vlasište i pravite kružne pokrete.
4 Pomaknite gumb za uključivanje/isključivanje na ☀. Kako biste prebacivali između unaprijed postavljenog načina i načina ručnog odabira, pritisnite i dvije sekunde držite gumb za način rada ⊙.
5 U unaprijed postavljenom načinu rada pritisnite gumb načina rada kako biste odabrali željenu postavku prema uputama u nastavku:
Fast (Brzo): osušite kosu neposredno nakon tuširanja.
ThermoShield (Toplinska zaštita): sušite kosu pri postojanoj niskoj temperaturi.
Hot/Cold (Toplo/hladno): njegujte kosu naizmjeničnim strujanjem vrućeg i hladnog zraka.
Gentle (Nježno): sušite kosu pri nižoj temperaturi za nježno iskustvo, koje je posebno umirujuće za tjeme.
6 U načinu ručnog odabira možete nakratko pritisnuti gumb za način ⊙ ili gumb za brzinu ✤ kako biste prilagodili željenu temperaturu i brzinu.
7 Prebacite gumb za uključivanje/isključivanje na ❄ i na zaslonu ćete vidjeti poruku COOL (HLADNO). Pritisnite gumb za željenu brzinu kako biste završno oblikovali svoju frizuru.
- Sušilo za kosu isporučuje se za značajkom memorije i može zapamtiti posljednje upotrijebljene postavke.

Nakon uporabe:
1 Isključite uređaj i ohladite sušilo. Uklonite dodatak ako je potrebno.
2 Čistite aparat vlažnom krpom.
3 Preporuča se uporaba načina automatskog čišćenja jednom mjesečno. Za aktiviranje načina čišćenja, PRITISNITE i DRŽITE gumb za brzinu i gurnite klizač na način rada HLAĐENJE dok se ne aktivira način automatskog čišćenja.
- Postupak automatskog čišćenja trajat će osam sekundi, a zatim će se automatski prebaciti u način rada HLAĐENJE.
- Isključite uređaj nakon što se završi postupak automatskog čišćenja.
- Za zaustavljanje postupka automatskog čišćenja možete odmah prebaciti klizač u položaj ISKLJUČENO.
4 Odvijte poklopac rešetke dovoda zraka kako biste uklonili vlasi i prašinu, a pjenu nježno očistite četkicom za zube. Pazite da vratite spužvu.

Nemojte ispirati pjenu pod mlazom vode iz slavine.

Tijekom uporabe načina automatskog čišćenja, prašina može izlaziti iz otvora za zrak. Držite podalje od očiju kako biste izbjegli nelagodu.

Rješavanje problema
Problem	Uzrok	Rješenje
Uređaj uopće ne radi.	Utičnica na koju je aparat priključen možda ne radi.	Provjerite je li aparat ispravno ukopčan. Provjerite osigurač utičnice.
	Uređaj se možda pregrijao i sam se isključio.	Isključite aparat te ga nekoliko minuta ostavite da se ohladi. Prije no što ponovno uključite uređaj provjerite rešetke kako biste se uvjerili da nisu blokirane nakupinama prašine, kose itd.
	Uređaj možda nije prikladan za napon na koji je priključen.	Provjerite odgovara li napon naveden na pločici s oznakom napona vaše lokalne električne mreže.
Prilikom prve uporabe uređaja osjeti se neugodan miris.	Iz novog uređaja može dopirati neugodan miris.	Miris će postupno nestati kroz nekoliko uporaba. Nastojte sušiti/oblikovati kosu u prostoriji s dobrom ventilacijom.
Dok sušim/oblikujem kosu osjetim miris paljenja.	Ako u uređaju postoji nakupljena prašina ili prljavština, prilikom uporabe uređaja dolazi do njena paljenja zbog visoke temperature, što je uzrok tog mirisa.	Isključite uređaj i pričekajte dok se ne ohladi. Provjerite postoje li ikakve nakupine. Uklonite prljavštinu s rešetke dovoda zraka i redovito je čistite.
Čujem neugodnu buku kada upotrebljavam način automatskog čišćenja.	Postavka motora drugačija je u načinu rada automatskog čišćenja.	Upotrebljavajte način automatskog čišćenja jednom mjesečno kako biste izbjegli blokiranje.

Šifre pogrešaka i rješenja
A01: Provjerite je li sušilo ispravno ukopčano.
A02: pokušajte isključiti i zatim ponovno uključiti, provjerite radi li uređaj ispravno ili se obratite tvrtki Philips za pomoć.
A03: pokušajte isključiti i zatim ponovno uključiti, provjerite radi li uređaj ispravno ili se obratite tvrtki Philips za pomoć.
A04: isključite uređaj i očistite prašinu s rešetke dovoda zraka na ručki. Uređaj ponovno uključite tek kada se potpuno ohladi.
E4-E10: obratite se za pomoć tvrtki Philips.

Italiano

Panoramica
1 Pulsante Manual (Manuale)
2 Pulsante Speed (Velocità)
3 Anello dell'impugnatura
4 Interruttore on/off
5 Manual Select (Selezione manuale)
6 Modalità Auto-clean (Pulizia automatica)
7 Impostazione della velocità
8 Schiuma
9 Calotta della griglia di ingresso aria
10 Diffusore
11 Bocchetta

Asciugatura dei capelli
Con la spina asciugacapelli inserita nella presa senza senza attivare l'apparecchio, si passa automaticamente in modalità standby. L'impugnatura dell'asciugacapelli si riscalda con l'uso, il che è normale e la sicurezza dell'apparecchio non viene compromessa.

Quando l'apparecchio è acceso, gli ioni sono rilasciati in maniera automatica e continua per ridurre l'effetto crespo, offrendo maggiore lucentezza.

1 Collegare la spina alla presa di corrente.
2 Per un'asciugatura perfetta, fissare la bocchetta o il diffusore sull'asciugacapelli.

Lasciare raffreddare l'accessorio prima di toccarlo/rimuoverlo.

3 Per riccioli più corposi e donare volume ai capelli, collegare il diffusore all'asciugacapelli. Posizionare il diffusore sui capelli fino a toccare il cuoio capelluto ed eseguite movimenti rotatori.
4 Fare scorrere il pulsante on/off su ☀. Mantenere premuto il pulsante modalità ⊙ per 2 secondi per commutare tra Preset (Preimpostazione) e Manual Select (Selezione manuale).
5 In modalità Preset (Preimpostazione), premere il pulsante modalità per selezionare l'impostazione desiderata, in base alle istruzioni riportate di seguito:
Fast (Rapida): asciugatura veloce dei capelli bagnati.
ThermoShield (Tecnologia termoprotettiva): asciugatura dei capelli a temperatura costante.
Hot/Cold (Caldo/freddo): per la cura dei capelli, alternando aria calda e fredda.
Gentle (Delicata): asciugatura delicata e gradevole al cuoio capelluto, usando una temperatura media.
6 In Manual Select (Selezione manuale), è possibile premere momentaneamente il pulsante modalità ⊙ o velocità ✤ per regolare a piacimento la temperatura e la velocità.
7 Posizionando il pulsante on/off su ❄, apparirà COOL (COOL) (FREDDO) sul display. Premere a piacimento il pulsante della velocità per fissare la piega.
- L'asciugacapelli è dotato di una funzione di memorizzazione che gli consente di ricordare le ultime impostazioni utilizzate.

Dopo l'uso:
1 Spegnere l'apparecchio e lasciarlo raffreddare. Se necessario, rimuovere l'accessorio.
2 Pulire l'apparecchio con un panno umido.
3 Si consiglia di utilizzare la modalità di pulizia automatica una volta al mese. Per attivare la modalità di pulizia, TENERE PREMUTO il pulsante della velocità e spingere il cursore sulla modalità COOL finché non si attiva la modalità di pulizia.
- La procedura di pulizia automatica dura 8 secondi per poi passare automaticamente alla modalità COOL.
- Spegnere l'apparecchio al termine della procedura di pulizia automatica.
- Per arrestare la procedura di pulizia automatica, portare subito il cursore in posizione OFF.
4 Svitare la calotta della griglia di ingresso dell'aria per rimuovere capelli e polvere, quindi mediante spazzolino da denti eliminare i residui. Non dimenticare di reinserire la calotta.

Non lavare la calotta con l'acqua di rubinetto.

Usando la modalità di pulizia automatica, dall'ingresso dell'aria può fuoriuscire polvere. Tenere lontano dagli occhi per evitare problemi.

Risoluzione dei problemi
Problema	Causa	Soluzione
L'apparecchio non funziona.	La presa di corrente utilizzata non funziona.	Verificare che l'apparecchio sia collegato all'alimentazione correttamente. Verificare il fusibile di questa presa di alimentazione di casa.
	Se surriscaldato l'apparecchio si disinserisce automaticamente.	Scollegare l'apparecchio e lasciarlo raffreddare per alcuni minuti. Prima di riattivare l'apparecchio, controllare che le griglie non siano ostruite da lanugine, capelli, ecc.
	Controllare che l'apparecchio sia adatto per la tensione di rete.	Assicurarsi che la tensione indicata sulla targhetta del modello dell'apparecchio corrisponda a quella della rete locale.
Presenza di odore al momento del primo impiego.	L'odore può provenire dall'apparecchio nuovo.	L'odore anomalo scompare progressivamente con l'uso. Si consiglia di procedere all'asciugatura in ambiente ben ventilato.
Presenza di odore di bruciato al momento dell'asciugatura.	Odore dovuto all'alta temperatura risultante dalla bruciatura di polvere o residui sull'apparecchio.	Disinserire l'apparecchio e lasciarlo raffreddare. Verificare l'eventuale presenza di residui. Eliminare la sporcizia dalla griglia di ingresso dell'aria e pulirla periodicamente.
Sento un rumore fastidioso quando utilizzo la modalità di pulizia automatica.	In modalità di pulizia automatica, l'impostazione del motore è diversa.	Utilizzare la modalità di pulizia automatica una volta al mese per evitare l'inceppamento.

Codice di errore e soluzione
A01: Verificare che la spina dell'apparecchio sia inserita correttamente.
A02: Staccare e a reinserire la spina nella presa elettrica. Se l'apparecchio non funziona correttamente rivolgersi all'assistenza Philips.
A03: Staccare e a reinserire la spina nella presa elettrica. Se l'apparecchio non funziona correttamente rivolgersi all'assistenza Philips.
A04: Scollegare l'apparecchio ed eliminare la polvere sulla griglia di ingresso dell'aria dell'impugnatura. Riaccendere l'apparecchio solo dopo averlo lasciato raffreddare completamente.
E4-E10: Contattare Philips per l'assistenza.

Latviešu

Pārskats
1 Manuālas darbības poga
2 Ātruma poga
3 Roktura gredzens
4 Ieslēgšanas/izslēgšanas slēdzis
5 Manual Select (Manuāla atlase)
6 Automātiskās tīrīšanas režīms
7 Ātruma iestatījums
8 Putas
9 Gaisa plūsmas atveres pārsegs
10 Difuzors
11 Uzgalis

Izžāvējiet matus
Ja žāvētājs tiek pievienots, neieslēdzot to, tas automātiski pārslēdzas gaidstāves režīmā. Žāvētājam darbojoties, tā rokturis var sasilt, kas nav darbības traucējums, tādēļ ierīce ir droši lietojama.

Ja ierīce ir ieslēgta, joni tiek automātiski un nepārtraukti izdalīti, samazinot sprogošanos un nodrošinot papildu mirdzumu.

1 Ievietojiet kontaktdakšu elektrības kontaktligzdā.
2 Pievienojiet sprauslu vai difuzoru matu žāvētājam precīzai žāvēšanai.

Nepieskarieties piederumam/nenoņemiet to, ja tas nav pilnībā atdzisis.

3 Lai palielinātu cirtainu un sprogainu matu apjomu, pievienojiet fēnam izkliedētāju. Ievietojiet difuzora pirkstus matos tā, lai tie pieskartos galvas ādai, un veiciet apļveida kustības.
4 Pabīdiet ieslēgšanas/izslēgšanas pogu uz ☀. 2 sekundes turiet nospiestu režīma pogu ⊙, lai ieslēgtu opciju "Sākotnējais iestatījums" vai "Manuāla atlase" un pretēji.
5 Sākotnējā iestatījuma režīmā nospiediet režīma pogu, lai atlasītu vēlamo iestatījumu saskaņā ar norādījumiem zemāk:
Fast (Ātra):Slapju matu ātra žāvēšana.
ThermoShield (Siltumekrāns):Žāvējiet matus ar nemainīgu saudzīgu temperatūru.
Hot/Cold (Karsts/Auksts):Mainīga karsta un auksta gaisa plūsma matu kopšanai.
Gentle (Saudzīgs):Žāvējiet matus vidējā temperatūrā, lai tos saudzīgi koptu un īpaši nomierinātu galvas ādu.
6 Manuālajā režīmā varat nospiest režīma ⊙ vai ātruma ✤ pogu, lai uzreiz pielāgotu temperatūru un ātrumu, kā nepieciešams.
7 Pārslēdziet ieslēgšanas/izslēgšanas pogu uz ❄ un displejā tiks parādīts COOL (Vēss). Pēc nepieciešamības nospiediet ātruma pogu, lai nostiprinātu frizūru.
- Matu žāvētājā ir atmiņas funkcija, kas ļauj saglabāt nesenākos izmantotos iestatījumus.

Pēc lietošanas:
1 Izslēdziet žāvētāju un ļaujiet tam atdzist. Ja nepieciešams, noņemiet piederumu.
2 Notīriet ierīci ar mitru drānu.
3 Reizi mēnesī ieteicams izmantot automātiskās tīrīšanas režīmu. Lai aktivizētu tīrīšanas režīmu, NOSPIEDIET un TURIET ātruma pogu un pabīdiet slīdni uz dzesēšanas režīmu, līdz tiek aktivizēts automātiskās tīrīšanas režīms.
- Automātiskās tīrīšanas process ilgs 8 sekundes, un pēc tam ierīce automātiski pārslēgsies uz dzesēšanas režīmu.
- Izslēdziet ierīci pēc automātiskās tīrīšanas procesa pabeigšanas.
- Lai apturētu automātiskās tīrīšanas procesu, varat nekavējoties pārslēgt slīdni pozīcijā IZSLĒGTS.
4 Atskrūvējiet gaisa plūsmas atveres pārsegu, lai noņemtu matus un putekļus; izmantojiet zobu suku, lai saudzīgi notīrītu putu elementu. Noteikti novietojiet putu elementu atpakaļ.

Neskalojiet putu elementu ar ūdenskrāna ūdeni.

Izmantojot automātiskās tīrīšanas režīmu, no gaisa ieplūdes atveres var izpūst putekļus. Turiet to prom no jūsu acīm, lai izvairītos no diskomforta.

Traucējummeklēšana
Problēma	Iemesls	Risinājums
Ierīce nedarbojas.	Iespējams, ka ir bojāta kontaktligzda, kurai ierīce ir pievienota.	Pārbaudiet, vai ierīce ir pareizi pievienota. Pārbaudiet šis kontaktligzdas drošinātāju savās mājās.
	Iespējams, ierīce ir pārkarsusi un automātiski izslēgusies.	Atvienojiet ierīci no elektrotīkla un ļaujiet tai dažas minūtes atdzist. Pirms atkal ieslēdzat ierīci, pārbaudiet, vai pūkām, matiem u. tml. objekti nenosprosto gaisa plūsmas atveres.
	Iespējams, ierīce nav piemērota spriegumam, kādam tā pievienota.	Pārbaudiet, vai ierīces modeļa plāksnītē norādītais spriegums atbilst elektrotīkla jaudai jūsu mājā.
Lietojot pirmo reizi, jūtama nepatīkama smaka.	Jaunai ierīcei var būt nepatīkama smaka.	Pēc dažām lietošanas reizēm smaka pamazām izzudīs. Mēģiniet žāvēt/veidot matus labi vēdināmā telpā.
Žāvējot/ieveidojot matus, jūtama deguma smaka.	Ja iekārtā palikuši kādi putekļi vai netīrumi, augstas temperatūras ietekmē tie var degt un radīt smaku.	Izslēdziet ierīci un uzgaidiet, līdz tā ir atdzisusi. Pārbaudiet, vai ierīcē ir netīrumi. Izņemiet netīrumus no gaisa plūsmas atveres un regulāri uzturiet atveri tīru.
Izmantojot automātiskās tīrīšanas režīmu, rodas kaitinošs troksnis.	Automātiskās tīrīšanas režīmā motora iestatījums atšķiras.	Reizi mēnesī ieteicams izmantot automātiskās tīrīšanas režīmu, lai nepieļautu nosprostošanos.

Kļūdas kods un risinājums
A01: Pārbaudiet, vai žāvētājs ir pareizi pievienots.
A02: Mēģiniet atvienot un vēlreiz pievienot ierīci, lai noskaidrotu, vai tā darbojas pareizi, vai arī sazinieties ar Philips, lai saņemtu palīdzību.
A03: Mēģiniet atvienot un vēlreiz pievienot ierīci, lai noskaidrotu, vai tā darbojas pareizi, vai arī sazinieties ar Philips, lai saņemtu palīdzību.
A04: Atvienojiet ierīci un iztīriet putekļus no roktura gaisa plūsmas atveres. Ieslēdziet ierīci tikai tad, kad tā pilnībā atdzisusi.
E4-E10: Lūdzu, sazinieties ar Philips, lai saņemtu palīdzību.

Lietuviškai

Apžvalga
1 Rankinio režimo mygtukas
2 Greičio mygtukas
3 Rankenos žiedas
4 Maitinimo įjungimo / išjungimo jungiklis
5 Manual Select (Rankinis valdymas)
6 Automatinis valymo režimas
7 Greičio nustatymas
8 Filtras
9 Oro įleidimo grotelių dangtelis
10 Difuzorius
11 Antgalis

Plaukų džiovinimas
Kai džiovintuvas įjungiamas į elektros tinklą, bet neįjungiamas veikti, jis automatiškai persijungia į budėjimo režimą. Po kurio laiko džiovintuvo rankena gali šiek tiek įkaisti. Tai yra normalu, ir džiovintuvą saugu naudoti.

Kai prietaisas įjungtas, automatiškai ir nuolat išsiskiria jonai, mažinantys plaukų garbanojimąsi ir suteikiantys blizgesio.

1 Įkiškite kištuką į maitinimo lizdą.
2 Kruopščiam džiovinimui prie plaukų džiovintuvo pritvirtinkite antgalį arba difuzorių.

Nelieskite ir nenuimkite priedo, kol jis neatvėso.

3 Norėdami sukurti didesnes garbanas ir stangrų stilių, prijunkite šepetį prie džiovintuvo. Įstatykite šukų dantis į plaukus, kad liestų galvos odą, ir judinkite sukamaisiais judesiais.
4 Pastumkite įjungimo / išjungimo mygtuką ties ☀. Norėdami perjungti iš išankstinio nustatymo į rankinį valdymą, paspauskite ir 2 sek. palaikykite režimo perjungimo mygtuką ⊙.
5 Pasirinkę išankstinio nustatymo režimą, paspauskite režimo mygtuką į pageidaujamą nustatymą, vadovaudamiesi toliau pateiktomis instrukcijomis.
Fast (Greitas): greitai išdžiovinkite šlapius plaukus.
ThermoShield (Apsauga nuo karščio): džiovinkite plaukus taikydami pastovią ir saugią temperatūrą.
Hot/Cold (Karšta / šalta): apsaugokite plaukus, pakaitomis perjungdami karšto ir vėsaus oro srautus.
Gentle (Švelnus): džiovinkite plaukus esant vidutiniškai temperatūrai, kad būtų malonu ir kad galvos oda būtų raminamai veikiama.
6 Pasirinkę rankinį valdymą, galite koreguoti temperatūrą ir greitį paspausdami režimo ⊙ arba greičio ✤ mygtuką.
7 Įjungimo / išjungimo mygtuką nustatę ties ❄, ekranėlyje pamatysite COOL (VĖSU). Paspauskite greičio mygtuką pagal pageidaujamą šukuosenos stilių.
- Plaukų džiovintuvas turi atminties funkciją. Jis užfiksuoja paskutinius naudotus nustatymus.

Po naudojimo:
1 Išjunkite džiovintuvą ir leiskite jam atvėsti. Prireikus nuimkite priedą.
2 Nuvalykite prietaisą drėgna šluoste.
3 Kartą per mėnesį rekomenduojama įjungti automatinio valymo režimą. Kad įjungtumėte valymo režimą, NUSPAUSKITE ir LAIKYKITE greičio mygtuką ir perkelkite slankiklį į režimo VĖSU padėtį, kol bus įjungtas automatinio valymo režimas.
- Automatinio valymo procesas trunka 8 sekundes, tada automatiškai perjungiamas režimas VĖSU.
- Pasibaigus automatinio valymo procesui išjunkite prietaisą.
- Jei norite nutraukti automatinio valymo procesą, galite perkelti slankiklį į IŠJUNGIMO padėtį.
4 Atsuke oro įleidimo grotelių dangteli, paalinkite plaukus ir dulkes bei dantu epeteliu veliai nuvalykite filtra. Butinai vel idekite filtra.

Neskalaukite filtro po tekančiu vandeniu.

Prietaisui veikiant automatinio valymo režimu iš oro įleidimo angos gali būti pučiamos dulkės. Kad apsisaugotumėte nuo nemalonių pojūčių, prietaisą laikykite atokiau nuo akių.

Trikčių diagnostika ir šalinimas
Problema	Priežastis	Sprendimas
Prietaisas neveikia.	Galbūt pažeistas elektros tinklo lizdas, prie kurio prijungtas prietaisas.	Patikrinkite, ar prietaisas tinkamai prijungtas prie tinklo. Patikrinkite namie esantį šio elektros lizdo saugiklį.
	Prietaisas galėjo perkaisti ir išsijungti.	Išjunkite prietaisą iš elektros lizdo ir palikite jį kelioms minutėms, kad atvėstų. Prieš vėl įjungdami prietaisą patikrinkite, ar grotelės neužkimštos pūkais, plaukais ir pan.
	Prietaisas gali nebūti tinkamas įtampai, prie kurios jis prijungtas.	Įsitikinkite, kad ant prietaiso modelio plokštelės nurodyta įtampa sutampa su vietinio elektros tinklo įtampa.
Pirmą kartą naudojant jaučiamas nemalonus kvapas.	Kvapą gali skleisti naujas prietaisas.	Keletą kartų panaudojus kvapas palaipsniui pranyks. Stenkitės plaukus džiovinti / šukuoseną daryti gerai vėdinamoje patalpoje.
Džiovinantis plaukus / darantis šukuoseną jaučiamas degėsių kvapas.	Jeigu prietaise liko dulkių ar likučių, dėl aukštos temperatūros jie gali degti ir skleisti kvapą.	Išjunkite prietaisą ir palaukite, kol jis atvės. Patikrinkite, ar yra likučių. Pašalinkite nešvarumus iš oro įleidimo grotelių ir reguliariai jas valykite.
Naudojant automatinio valymo režimą, sklinda erzinantis garsas.	Įjungus automatinio valymo režimą, variklis veikia kitokiu nustatymu.	Kad prietaisas neužsikištų, automatinio valymo režimą rekomenduojama naudoti kartą per mėnesį.

Klaidos kodas ir sprendimas
A01: Patikrinkite, ar džiovintuvas tinkamai prijungtas prie tinklo.
A02: Pabandykite kištuką ištraukti ir vėl prijungti, taip pat patikrinkite, ar prietaisas veikia tinkamai, arba kreipkitės pagalbos į „Philips".
A03: Pabandykite kištuką ištraukti ir vėl prijungti, taip pat patikrinkite, ar prietaisas veikia tinkamai, arba kreipkitės pagalbos į „Philips".
A04: Atjunkite prietaisą nuo elektros tinklo ir nuvalykite dulkes nuo rankenos oro įleidimo grotelių. Įjunkite prietaisą tik tada, kai jis visiškai atvės.
E4–E10: Kreipkitės pagalbos į „Philips".

Magyar

Áttekintés
1 Manuális gomb
2 Sebességállító gomb
3 Fogantyú gyűrűje
4 Be-/kikapcsológomb
5 Manual Select (Manuális kiválasztás)
6 Automatikus tisztítási mód
7 Sebességbeállítás
8 Hab
9 Légbeömlő rácsfedél
10 Diffúzor
11 Szűkítőfej

Hajszárítás
Ha a hajszárítót bekapcsolás nélkül bedugja a konnektorba, automatikusan készenléti üzemmódba kapcsol. A hajszárító fogantyúja egy idő után kissé felmelegedhet, ami normális és biztonságosan használható.

Ha a készülék be van kapcsolva, automatikusan ionokat bocsát ki, amelyek simaságot és extra ragyogást kölcsönöznek hajának.

1 Csatlakoztassa a dugaszt a tápcsatlakozó aljzatba.
2 Csatlakoztassa a fúvócsövet vagy a diffúzort a hajszárítóra a precíz hajszárítás érdekében.

Ne érintse meg/távolítsa el a tartozékot, amíg le nem hűlt.

3 A haj volumenének és hullámzó stílusának fokozásához csatlakoztassa a diffúzort a hajszárítóra. Illessze a tüskéket a hajába, úgy, hogy hozzáérjenek a fejbőréhez, és végezzen körkörös mozdulatokat.
4 Csúsztassa a be-/kikapcsoló gombot a következőhöz: ☀. Nyomja meg és tartsa lenyomva az üzemmód gombot ⊙ 2 másodpercig az Előbeállítás és a Manuális kiválasztás közötti váltáshoz.
5 Előbeállítás módban nyomja meg az üzemmód gombot a kívánt beállítás kiválasztásához az alábbi utasításoknak megfelelően:
Fast (Gyors): Vizes haj szárítása pillanatok alatt.
ThermoShield (Hőpajzs): Szárítsa haját állandó, kíméletes hőmérsékleten.
Hot/Cold (Meleg/Hideg): Ápolja a haját váltakozó meleg és hideg légáramlással.
Gentle (Kíméletes): Szárítsa a haját alacsonyabb hőmérsékleten a gyengéd élményért, különösen a fejbőr megnyugtatásáért.
6 Manuális kiválasztásnál a hőmérséklet és a sebesség tetszés szerinti beállításához egy pillanatra megnyomhatja a ⊙ üzemmód vagy a ✤ sebességállító gombot.
7 Kapcsolja be/ki a bekapcsoló gombot a ❄ módhoz, és a kijelzőn megjelenik a COOL (HŰVÖS) felirat. Nyomja meg a sebességállító gombot a frizura rögzítéséhez.
- A hajszárító memóriafunkcióval rendelkezik, ezért képes megjegyezni a legutóbb használt beállításokat.

A használatot követően:
1 Kapcsolja ki a készüléket, és hagyja lehűlni a hajszárítót. Szükség esetén távolítsa el a tartozékot.
2 A készülék tisztítását nedves kendővel végezze.
3 Havonta egyszer használja az automatikus tisztítási módot. A tisztító mód aktiválásához TARTSA LENYOMVA a sebességállító gombot, majd tolja a csúszkát HIDEG módba, amíg az automatikus tisztító mód aktiválódik.
- Az automatikus tisztítási folyamat 8 másodpercig tart, majd automatikusan HIDEG módra vált.
- Az automatikus tisztítási folyamat befejezése után kapcsolja ki készüléket.
- Az automatikus tisztítási folyamat leállításához azonnal átállíthatja a csúszkát KI állásba.
4 Csavarja le a légbeömlő rácsfedelet a haj és a por eltávolításához, és egy fogkefével óvatosan tisztítsa meg a habot. Ne felejtse el visszatenni a habot.

Ne öblítse le a habot csapvíz alatt.

Az automatikus tisztítási módban a készülék port fújhat ki a légbeömlő részből. Tartsa távol a szemétől a kellemetlenségek elkerülése érdekében.

Hibakeresés
Probléma	Ok	Megoldás
A készülék egyáltalán nem működik.	Elképzelhető, hogy a fali aljzat, amelyhez a készüléket csatlakoztatta, nem működik megfelelően.	Ellenőrizze, hogy a készülék megfelelően van-e csatlakoztatva. Ellenőrizze az ehhez az aljzathoz tartozó biztosítékot.
	Lehet, hogy a készülék túlmelegedett, és magától kikapcsolt.	Húzza ki a készülék csatlakozódugóját a fali aljzatból, és néhány percig hagyja hűlni. Mielőtt újra bekapcsolná a készüléket, ellenőrizze a szellőzőrácsot, hogy nem akadályozza-e haj, szösz stb. a levegő áramlását.
	Elképzelhető, hogy a készülék nem olyan feszültséggel üzemel, mint amilyenhez csatlakoztatta.	Győződjön meg róla, hogy a készülékre szerelt címkén feltüntetett feszültség értéke megfelel-e a helyi hálózati feszültségnek.
Az első használatkor kellemetlen szag érezhető.	A szag az új készülékből származhat.	A szag néhány használat után fokozatosan megszűnik. Kérjük, jól szellőző helyen szárítsa/formázza a haját.
Égett szag érezhető a hajam szárítása/ formázása során.	Ha por vagy más szennyeződés van a készülékben, akkor a nagy hőmérséklet miatt az eléghet, és kellemetlen szagot eredményezhet.	Kapcsolja ki a készüléket, és várja meg, hogy lehűljön. Nézze meg, hogy vannak-e benne szennyeződések. Távolítsa el a szennyeződéseket a légbeömlő rácsról, és tartsa mindig tisztán.
Idegesítő zajt hallok az automatikus tisztítási üzemmód használatakor.	A motor beállítása automatikus tisztítási üzemmódban eltérő.	Havonta egyszer használja az automatikus tisztítási üzemmódot, hogy elkerülje az eltömődést.

Hibakód és megoldás
A01: Ellenőrizze, hogy a hajszárító megfelelően van-e csatlakoztatva.
A02: Próbálja meg kihúzni, majd újra bedugni, hogy megnézze, hogy a készülék megfelelően működik-e, vagy forduljon a Philipshez segítségért.
A03: Próbálja meg kihúzni, majd újra bedugni, hogy megnézze, hogy a készülék megfelelően működik-e, vagy forduljon a Philipshez segítségért.
A04: Húzza ki a készüléket a konnektorból, és tisztítsa meg a fogantyú légbeömlő rácsán lévő portól. Csak akkor kapcsolja be újra a készüléket, amikor teljesen kihűlt.
E4-E10: Kérjük, forduljon a Philipshez segítségért.

Nederlands

Overzicht
1 Knop voor handmatig
2 Knop voor snelheid
3 Ring van de handgreep
4 Aan-uitschakelaar
5 Manual Select (Handmatig selecteren)
6 Auto-clean-modus
7 Snelheidsstand
8 Schuim
9 Afdekking luchtinlaatrooster
10 Diffuser
11 Blaasmond

Uw haar drogen
Als de stekker van de föhn in het stopcontact zit zonder dat de föhn is ingeschakeld, gaat deze automatisch naar de stand-bymodus. De handgreep van de föhn kan na een tijdje wat warm worden, wat normaal en veilig is voor gebruik.

Als het apparaat is ingeschakeld, worden voortdurend en automatisch ionen uitgegeven voor minder pluizig haar en meer glans.

1 Steek de stekker in een stopcontact.
2 Bevestig het mondstuk of de diffuser op de föhn voor nauwkeurig drogen.

Raak het accessoire niet aan en verwijder het niet totdat het is afgekoeld.

3 Voor meer volume in uw krullen en een veerkrachtig kapsel bevestigt u de diffuser op de föhn. Zorg dat de pinnen uw hoofdhuid in uw haar raken en maak draaiende bewegingen.
4 Schuif de aan/uit-knop naar ☀. Houd de modusknop ⊙ 2 seconden ingedrukt om te schakelen tussen voorgeprogrammeerde en handmatige selectie.
5 Druk in de voorgeprogrammeerde modus op de modusknop om de gewenste instelling te selecteren volgens de onderstaande instructies:
Fast (Snel): nat haar snel drogen.
ThermoShield: uw haar drogen met een constante, verzorgende temperatuur.
Hot/Cold (Warm/koud): uw haar drogen met een afwisselend warme en koude luchtstroom.
Gentle (Zacht): uw haar drogen op een milde temperatuur voor een prettige ervaring, met name om de hoofdhuid te ontzien.
6 In de handmatige selectie kunt u de modusknop ⊙ of snelheidsknop ✤ kort indrukken om de temperatuur en snelheid naar wens aan te passen.
7 Zet de aan/uit-knop op ❄ en u ziet COOL (COOL) op het display. Druk op de snelheidsknop van uw voorkeur om uw kapsel in model te brengen.
- De föhn heeft een geheugenfunctie waarmee de laatst gebruikte instellingen worden onthouden.

Na gebruik:
1 Schakel het apparaat uit en laat de föhn afkoelen. Verwijder indien nodig de accessoire.
2 Maak het apparaat schoon met een vochtige doek.
3 Aanbevolen wordt om de automatische reinigingsmodus één keer per maand te gebruiken. U kunt de reinigingsmodus activeren door de snelheidsknop INGEDRUKT TE HOUDEN en de schuifknop naar de modus KOUD te schuiven, totdat de automatische reinigingsmodus wordt geactiveerd.
- Het automatische reinigingsproces duurt 8 seconden en schakelt daarna automatisch over naar de modus KOUD.
- Schakel het apparaat uit nadat het automatische reinigingsproces is voltooid.
- U kunt het automatische reinigingsproces stoppen door de schuifknop direct in de stand UIT zetten.
4 Schroef de kap van het luchtinlaatrooster los om haar en stof te verwijderen, en gebruik een tandenborstel om het schuim voorzichtig schoon te maken. Zorg ervoor dat u het schuim terugplaatst.

Spoel het schuim niet af met kraanwater.

Bij gebruik van de automatische reinigingsmodus kan er stof uit de luchtinlaat komen. Houd de luchtinlaat uit de buurt van uw ogen, om ongemak te voorkomen.

Problemen oplossen
Probleem	Oorzaak	Oplossing
Het apparaat doet het helemaal niet.	Misschien is het stopcontact waarop het apparaat aangesloten defect.	Controleer of het apparaat juist is aangesloten. Controleer de zekering voor dit stopcontact in uw huis.
	Het apparaat kan oververhit zijn geraakt en zichzelf hebben uitgeschakeld.	Haal de stekker uit het stopcontact en laat het apparaat een paar minuten afkoelen. Controleer voordat u het apparaat weer inschakelt of de luchtroosters niet verstopt zitten met pluizen, haar enz.
	Het apparaat is mogelijk niet geschikt voor de netspanning waarop het is aangesloten.	Controleer of het voltage op het typeplaatje op het apparaat overeenkomt met de plaatselijke netspanning.
Er ontstaat een vieze geur bij het eerste gebruik.	De geur kan afkomstig zijn van het nieuwe apparaat.	De geur verdwijnt geleidelijk nadat het enkele keren is gebruikt. Droog/stijl uw haar in een goed geventileerde ruimte.
Er hangt een brandlucht wanneer ik mijn haar droog/ stijl.	Als er stof of resten in het apparaat achterblijven, kunnen deze door de hoge temperatuur verbranden en een geur produceren.	Schakel het apparaat uit en wacht tot het is afgekoeld. Controleer of er nog resten zijn achtergebleven. Verwijder vuil van het luchtinlaatrooster en maak het regelmatig schoon.
Ik hoor een vervelend geluid wanneer ik de auto-clean-modus gebruik.	De motor staat anders ingesteld in de auto-clean-modus.	Gebruik de auto-clean-modus één keer per maand om verstopping te voorkomen.

Foutcode en oplossing
A01: Controleer of de föhn juist is aangesloten.
A02: Haal de stekker uit het stopcontact en steek deze er weer in om te zien of het apparaat goed werkt, of neem contact op met Philips voor hulp.
A03: Haal de stekker uit het stopcontact en steek deze er weer in om te zien of het apparaat goed werkt, of neem contact op met Philips voor hulp.
A04: Haal de stekker uit het stopcontact en verwijder het stof op het luchtinlaatrooster van de handgreep. Schakel het apparaat pas weer in als het volledig is afgekoeld.
E4-E10: Neem contact op met Philips voor hulp.

Norsk

Oversikt
1 Manuell knapp
2 Hastighetsknapp
3 Håndtaksring
4 Av/på-knapp
5 Manual Select (manuelt valg)
6 Modus for automatisk rengjøring
7 Hastighetsinnstilling
8 Skum
9 Gitterdeksel for luftinntak
10 Diffuser
11 Munnstykke

Tørk håret
Hvis hårføneren er tilkoblet, men ikke slått på, går den automatisk i standby-modus. Håndtaket på hårføneren kan bli litt varmt etter en stund. Dette er normalt og utgjør ingen sikkerhetsrisiko.

Når apparatet er slått på, avgis ioner automatisk og kontinuerlig for å gi ekstra glans og redusere krusing.

1 Koble støpselet til en stikkontakt.
2 Fest munnstykket eller diffuseren på hårføneren for presisjonsføning.

Vent med å berøre/fjerne tilbehøret til er avkjølt.

3 For å øke volumet for krøller og skape spenst, fester du diffuseren på hårføneren. Sett pinnene inn i håret slik at de berører hodebunnen og gjør roterende bevegelser.
4 Skyv av/på-knappen til ☀. Hold inne modusknappen ⊙ i 2 sekunder for å veksle mellom forhåndsinnstilling og manuelt valg.
5 I forhåndsinnstillingsmodus trykker du på modusknappen for å velge ønsket innstilling i tråd med instruksjonene nedenfor:
Fast (Rask): Tørk nyvasket hår raskt.
ThermoShield (Termoskjold): Tørk håret ved en konstant og mer skånsom temperatur.
Hot/Cold (Varm/kald): Veksle mellom varm og kjølig luftstrøm for å ta vare på håret.
Gentle (Skånsom): Tørk håret ved en lavere temperatur som oppleves skånsomt, særlig for hodebunnen.
6 Ved manuelt valg kan du trykke kort på modusknappen ⊙ eller hastighetsknappen ✤ for å stille inn ønsket temperatur og hastighet.
7 Når du setter av/på-knappen til ❄, viser displayet COOL COOL (kjølig). Trykk på hastighetsknappen for å skape frisyren du ønsker.
- Hårføneren har en minnefunksjon som gjør den i stand til å huske de sist brukte innstillingene.

Etter bruk:
1 Slå av hårføneren og la den avkjøle seg. Fjern tilbehøret ved behov.
2 Rengjør apparatet med en fuktet klut.
3 Vi anbefaler at modusen for automatisk rengjøring brukes én gang i måneden. Du aktiverer rengjøringsmodus ved å TRYKKE PÅ og HOLDE inne hastighetsknappen mens du trykker skyvebryteren til COOL-modus til modusen for automatisk rengjøring aktiveres.
- Den automatiske rengjøringen tar 8 sekunder, og deretter veksles det automatisk til COOL-modus.
- Slå av apparatet når den automatiske rengjøringen er fullført.
- For å stoppe den automatiske rengjøringen kan du trykke skyvebryteren midlertidig til OFF (av).
4 Skru av gitterdekselet for luftinntaket for å fjerne hår og støv, og rengjør skummet forsiktig med en tannbørste. Husk å sette skummet tilbake på plass.

Ikke skyll skummet under springen.

Ved bruk av modusen for automatisk rengjøring kan det blåse støv ut av luftinntaket. Hold avstand til øynene for å unngå ubehag.

Feilsøking
Problem	Årsak	Løsning
Apparatet virker ikke i det hele tatt.	Kanskje stikkontakten som apparatet er tilkoblet, ikke fungerer.	Kontroller at apparatet er riktig koblet til. Kontroller sikringen for den aktuelle kontakten.
	Apparatet kan ha slått seg av automatisk pga. overoppheting.	Trekk ut støpselet på apparatet, og la det avkjøles noen minutter. Vent med å slå på apparatet til du har kontrollert at gitrene ikke er tilstoppet av lo, hår osv.
	Spenningen som apparatet er tilkoblet, kan være uegnet.	Kontroller at spenningen som er angitt på merkeplaten, er den samme som den lokale spenningen.
Det kommer vond lukt første gang apparatet brukes.	Lukten kan skyldes at apparatet er nytt.	Lukten forsvinner av seg selv når apparatet har vært brukt noen ganger. Forsøk å tørke/style håret på et sted med god ventilasjon.
Det lukter brent når jeg tørker/styler håret.	Eventuelt støv eller andre rester i apparatet kan bli brent pga. den høye temperaturen, og dermed forårsake lukt.	Slå av apparatet, og vent til det har fått kjølt seg ned. Se etter eventuelle rester. Fjern jevnlig smuss fra luftinntaksgitteret, og hold det rent.
Det kommer en irriterende lyd når jeg bruker modusen for automatisk rengjøring.	Motorinnstillingen er annerledes ved bruk av modusen for automatisk rengjøring.	Bruk modusen for automatisk rengjøring én gang i måneden for å unngå tilstopping.

Feilkode og løsning
A01: Kontroller at hårføneren er riktig tilkoblet.
A02: Trekk ut og sett inn igjen støpselet for å sjekke om apparatet fungerer slik det skal, eller kontakt Philips for å få hjelp.
A03: Trekk ut og sett inn igjen støpselet for å sjekke om apparatet fungerer slik det skal, eller kontakt Philips for å få hjelp.
A04: Koble fra apparatet og fjern støv fra luftinntaksgitteret på håndtaket. Vent til apparatet er helt avkjølt før du slår det på igjen.
E4–E10: Kontakt Philips for å få hjelp.

Oʻzbek

Dastlabki koʻrinish
1 Oddiy usul tugmasi
2 Tezlik tugmasi
3 Dasta halqasi
4 Quvvatni yoqish/oʻchirish kaliti
5 Manual Select (oddiy usulda tanlash)
6 Avtomatik tozalash rejimi
7 Tezlik sozlamasi
8 Porolon
9 Havo kirish panjarasi qoplamasi
10 Diffuzor
11 Uchlik

Sochingizni quriting
Quritkich yoqilmasdan elektr tarmoqqa ulanganida u avtomatik kutish rejimiga kiradi. Quritkich dastasi biroz vaqtdan keyin biroz qizishi mumkin. Bu odatiy holat va undan xavfsiz foydalanish mumkin.

Jihoz yoqilgan vaqtda ionlar avtomatik va davomiy tarzda taqsimlanadi, bu esa qotib qolishning oldini oladi va qoʻshimcha yaltirashni taʼminlaydi.

1 Kabel vilkasini rozetkaga ulang.
2 Aniq quritish uchun soch quritkichga uchlik yoki diffuzorni biriktiring.

Sovimaguncha aksessuarga tegmang/olib tashlamang.

3 Jingalak va qabariqli soch turmagi uchun soch quritkichga diffuzorni oʻrnating. Sochtoʻgnogʻichlarni bosh terisiga tegadigan qilib sochlaringizga kiriting va aylanma harakatlar qiling.
4 ☀ uchun quvvatni yoqish/oʻchirish tugmasini suring. Oldindan oʻrnatilgan va Oddiy usulda tanlash rejimlari orasida almashish uchun rejim tugmasini ⊙ 2 soniya bosib turing.
5 Oldindan oʻrnatilgan rejimida quyidagi koʻrsatmalarga muvofiq kerakli sozlamani tanlash uchun rejim tugmasini bosing:
Fast (Tez):Dushdan chiqqandan keyin hoʻl sochni tezda quritish.
ThermoShield:Sochingizni oʻzgarmas yoqimli haroratda quritish.
Hot/Cold (Issiq/sovuq):Sochingizni oʻzgaruvchi issiq va sovuq havo oqimi bilan parvarishlang.
Gentle (Muloyim):Muloyim soch, ayniqsa, bosh terisini parvarishlash uchun sochingizni oʻrta haroratda quriting.
6 Oddiy usulda tanlashda harorat va tezlikni keraklicha oʻzgartirish uchun rejim ⊙ yoki tezlik ✤ tugmasini bir zum bosishingiz mumkin.
7 Quvvatni yoqish/oʻchirish tugmasini ❄ ga almashtiring va displeyda COOL (SOVUQ) yozuvini koʻrasiz. Turmagingizni qotirish uchun tezlik tugmasini keraklicha bosing.
- Soch turmagi xotira funksiyasi bilan birga taqdim etiladi, u oxirgi ishlatilgan sozlamalarni eslab qolishi mumkin.

Foydalangandan keyin:
1 Jihozni oʻchiring va quritkichni soviting. Zarur boʻlsa, aksessuarni olib tashlang.
2 Jihozni nam mato bilan tozalang.
3 Oyiga bir marta avtomatik tozalash rejimidan foydalanish tavsiya etiladi. Tozalash rejimini faollashtirish uchun tezlik tugmasini BOSIB TURING va avtomatik tozalash rejimi faollashguncha slayderni SOVITISH rejimiga bosing.
- Avtomatik tozalash jarayoni 8 soniya davom etadi va SOVITISH rejimiga avtomatik almashadi.
- Avtomatik tozalash yakunlangandan keyin jihozni oʻchiring.
- Avtomatik tozalash jarayonini toʻxtatish uchun slayderni darhol OʻCHIRISH holatiga almashtirishingiz mumkin.
4 Soch va changdan tozalash uchun havo kirish panjarasini boʻshating va porolonni sekin tozalash uchun tish choʻtkasidan foydalaning. Koʻpikni joyiga qaytarib qoʻying.

Porolonni vodoprovod suvi ostida yuvmang.

Avtomatik tozalash rejimidan foydalanishda havo olish qismidan chang chiqishi mumkin. Noqulaylikning oldini olish uchun uni chetga olib qoʻying.

Muammolarni hal qilish
Muammo	Sababi	Yechim
Jihoz umuman ishlamayapti.	Jihoz tarmoqqa ulangan rozetka buzilgan boʻlishi mumkin.	Jihoz toʻgʻri tiqilganligini tekshiring. Uyingizda bu rozetka uchun qoʻyilgan avtomatni tekshiring.
	Jihoz qizib ketgan va oʻchib qolgan boʻlishi mumkin.	Jihozni tarmoqdan uzing va sovishi uchun unga bir necha daqiqa teginmay turing. Jihozni qayta yoqishdan avval, uning panjaralari soch tolasi, jun yoki boshqa narsalar bilan toʻlib qolmaganiga ishonch hosil qiling.
	Jihoz u ulangan rozetkadagi kuchlanishga mos boʻlmasligi mumkin.	Jihoz korpusida berilgan kuchlanish mahalliy quvvat kuchlanishiga mos kelishiga ishonch hosil qiling.
Ilk marta foydalanganda yomon hid kelyapti.	Yangi jihozdan hid chiqishi mumkin.	Bir necha marta foydalanishdan soʻng hid asta-sekin yoʻqoladi. Sochingizni havo yaxshi aylanadigan xonada quriting/turmaklang.
Sochni quritayotganda/ turmaklayotganda kuygan hid kelyapti.	Agar jihozda chang yoki qoldiq qolib ketgan boʻlsa, ular issiq harorat taʼsirida yonib, yoqimsiz hid chiqarishi mumkin.	Jihozni oʻchiring va sovishini kuting. Qoldiqlar qolganmi yoki yoʻqmi tekshiring. Havo kirish panjarasini kirdan tozalang va uni doimiy ravishda toza saqlang.
Avtomatik tozalash rejimidan foydalanganimda gʻashni keltiruvchi shovqin eshitiladi.	Motor sozlamasi avtomatik tozalash rejimida boshqacha boʻladi.	Tiqilib qolishning oldini olish uchun avtomatik tozalash rejimidan oyiga bir marta foydalaning.

Xatolik kodi va yechim
A01: Quritkich toʻgʻri suqilganligini tekshiring.
A02: Jihoz toʻgʻri ishlayotganini koʻrish uchun qayta uzib-ulang yoki yordam uchun Philipsga murojaat qiling.
A03: Jihoz toʻgʻri ishlayotganini koʻrish uchun qayta uzib-ulang yoki yordam uchun Philipsga murojaat qiling.
A04: Jihozni elektr tarmogʻidan uzing va dastaning havo kirish panjarasidagi changni tozalang. Jihoz toʻliq soviganidan keyingina uni qayta yoqing.
E4-E10: Yordam olish uchun Philips kompaniyasiga murojaat qiling.

Polski

Opis
1 Przycisk obsługi ręcznej
2 Przycisk prędkości
3 Pierścień uchwytu
4 Wyłącznik zasilania
5 Manual Select (Wybór ręczny)
6 Tryb automatycznego czyszczenia
7 Ustawienie prędkości
8 Pianka
9 Osłona kratki wlotu powietrza
10 Dyfuzor
11 Nasadka

Suszenie włosów
Gdy suszarka zostanie podłączona do gniazda zasilania i nie zostanie uruchomiona, automatycznie przejdzie w tryb gotowości. Po pewnym czasie uchwyt suszarki może się nieco nagrzać. Jest to normalne i bezpieczne w użyciu.

Przy włączonym urządzeniu jony są uwalniane automatycznie i bez przerwy. Funkcja jonizacji pozwala zapanować nad skręcającymi się włosami i nadać im dodatkowy blask.

1 Podłącz wtyczkę przewodu zasilającego do gniazdka elektrycznego.
2 W celu precyzyjnego wysuszenia włosów nałóż na suszarkę nasadkę lub dyfuzor.

Nie dotykaj ani nie zdejmuj akcesoriów, dopóki całkowicie nie ostygną.

3 Aby zwiększyć objętość loków i nadać fryzurze sprężystość, zamontuj dyfuzor na suszarce. Wkładaj wypustki dyfuzora we włosy tak, aby dotykały skóry głowy, i wykonuj ruchy obrotowe suszarką.
4 Przesuń przełącznik zasilania do położenia ☀. Aby przełączać między zaprogramowanym ustawieniem i trybem wyboru ręcznego, naciśnij i przytrzymaj przez 2 sekundy przycisk trybu ⊙.
5 W trybie zaprogramowanego ustawienia naciśnij przycisk trybu, aby wybrać żądane ustawienie zgodnie z następującymi instrukcjami:
Fast (Tryb szybki): Szybkie suszenie mokrych włosów.
ThermoShield (Tryb ThermoShield): Suszenie włosów strumieniem powietrza o stałej, bezpiecznej temperaturze.
Hot/Cold (Tryb ciepły/zimny): Pielęgnacja włosów przy użyciu naprzemiennie ciepłego i chłodnego strumienia powietrza.
Gentle (Tryb łagodny): Suszenie włosów strumieniem powietrza o umiarkowanej temperaturze w celu zapewnienia bezpiecznego oddziaływania, szczególnie na skórę głowy.
6 W trybie wyboru ręcznego można krótko nacisnąć przycisk trybu ⊙ lub prędkości ✤, aby dostosować temperaturę lub prędkość.
7 Przesuń przełącznik zasilania do położenia ❄, aż na wyświetlaczu pojawi się COOL (COOL). Naciśnij przycisk prędkości w zależności od potrzeb, aby utrwalić fryzurę.
- Suszarka ma funkcję pamięci ostatnio używanych ustawień.

Po użyciu:
1 Wyłącz suszarkę i poczekaj na jej ostygnięcie. W razie potrzeby zdejmij akcesorium.
2 Wyczyść urządzenie zwilżoną szmatką.
3 Zaleca się używać trybu automatycznego czyszczenia raz w miesiącu. Aby włączyć tryb czyszczenia, NACIŚNIJ i PRZYTRZYMAJ przycisk prędkości i przesuń suwak do trybu COOL (chłodny), aż zostanie włączony tryb automatycznego czyszczenia.
- Procedura automatycznego czyszczenia zajmie 8 sekund, następnie urządzenie automatycznie przełączy się na tryb COOL (chłodny).
- Po zakończeniu automatycznego czyszczenia wyłącz urządzenie.
- Aby zatrzymać automatyczne czyszczenie, przesuń suwak od razu do położenia OFF (Wył.).
4 Odkręć osłonę kratki wlotu powietrza, aby usunąć włosy i kurz, a następnie przy użyciu szczoteczki do zębów delikatnie wyczyść gąbkę. Pamiętaj o włożeniu gąbki z powrotem na miejsce.

Nie płucz gąbki pod bieżącą wodą.

Podczas używania trybu automatycznego czyszczenia z wlotu powietrza może być wywiewany pył. Trzymaj urządzenie z dala od oczu, aby uniknąć dyskomfortu.

Rozwiązywanie problemów
Problem	Przyczyna	Rozwiązanie
Urządzenie nie działa.	Być może gniazdko, do którego podłączono urządzenie, jest zepsute.	Sprawdź, czy urządzenie jest prawidłowo podłączone do gniazdka. Sprawdź bezpiecznik odpowiadający za dane gniazdko elektryczne.
	Urządzenie mogło się przegrzać i wyłączyć automatycznie.	Wyjmij wtyczkę urządzenia z gniazdka elektrycznego i poczekaj kilka minut, aż urządzenie ostygnie. Przed ponownym włączeniem urządzenia sprawdź, czy kratki nie są zatkane kłaczkami kurzu, włosami itp.
	Urządzenie może nie być przeznaczone do zasilania napięciem, do którego zostało podłączone.	Upewnij się, że napięcie wskazane na tabliczce znamionowej urządzenia odpowiada napięciu w domowej instalacji elektrycznej.
Przy pierwszym użyciu występuje nieprzyjemny zapach.	Zapach może pochodzić z nowego urządzenia.	Zapach może stopniowo znikać po kilku użyciach. Staraj się suszyć/ stylizować włosy w dobrze wentylowanym pomieszczeniu.
Podczas suszenia/ stylizacji włosów wydziela się zapach spalenizny.	Jeśli w urządzeniu pozostanie trochę kurzu lub pozostałości, może ono ulec spaleniu pod wpływem wysokiej temperatury i spowodować nieprzyjemny zapach.	Wyłącz urządzenie i poczekaj, aż ostygnie. Sprawdź, czy pozostały jakieś pozostałości. Usuń zabrudzenia z kratki wlotu powietrza i utrzymuj ją w czystości.
Podczas korzystania z trybu automatycznego czyszczenia słyszę irytujący hałas.	W trybie automatycznego czyszczenia ustawienie silnika jest inne.	Aby nie dopuścić do zablokowania, raz w miesiącu uruchamiaj tryb automatycznego czyszczenia.

Kod błędu i rozwiązanie
A01: Sprawdź, czy suszarka jest prawidłowo podłączona do gniazdka.
A02: Spróbuj odłączyć i z powrotem podłączyć urządzenie, aby sprawdzić, czy działa prawidłowo, lub skontaktuj się z firmą Philips w celu uzyskania pomocy.
A03: Spróbuj odłączyć i z powrotem podłączyć urządzenie, aby sprawdzić, czy działa prawidłowo, lub skontaktuj się z firmą Philips w celu uzyskania pomocy.
A04: Odłącz urządzenie i wyczyść z kurzu kratkę wlotu powietrza na uchwycie. Ponownie włącz urządzenie dopiero po jego całkowitym ostygnięciu.
E4-E10: Skontaktuj się z firmą Philips w celu uzyskania pomocy.

Português

Visão geral
1 Botão manual
2 Botão de velocidade
3 Anel da pega
4 Botão ligar/desligar
5 Manual Select (Seleção manual)
6 Modo de limpeza automática
7 Regulação de velocidade
8 Espuma
9 Cobertura da grelha de entrada de ar
10 Difusor
11 Bico concentrador

Secar o cabelo
Quando o secador é ligado à tomada sem estar ligado, entra automaticamente no modo de espera. A pega do secador poderá aquecer após algum tempo, o que é normal e seguro.

Quando o aparelho é ligado, são libertados automaticamente iões de forma contínua, reduzindo o frisado e fornecendo um brilho adicional.

1 Ligue a ficha a uma tomada de corrente elétrica.
2 Para uma secagem precisa, encaixe o bico concentrador ou o difusor no secador.

Não remova nem toque no acessório até este arrefecer.

3 Para aumentar o volume em cabelos encaracolados e dar um estilo solto, encaixe o difusor no secador. Coloque os pinos no cabelo até tocarem no couro cabeludo e efetue movimentos circulares.
4 Deslize o botão para ligar/desligar para ☀. Mantenha premido o botão de modo ⊙ durante 2 segundos para mudar entre Predefinição e Seleção manual.
5 No modo Predefinição, prima o botão de modo para selecionar a regulação pretendida de acordo com as instruções abaixo:
Fast (Rápido): secar rapidamente cabelo acabado de sair do chuveiro.
ThermoShield: secar o cabelo a uma temperatura de cuidado constante.
Hot/Cold (Quente/frio): cuidar do seu cabelo com um fluxo de ar quente e frio alternado.
Gentle (Suave): secar o cabelo com uma temperatura moderada para uma experiência suave, especialmente para o couro cabeludo.
6 No modo Seleção manual, pode premir o botão de modo ⊙ ou velocidade ✤ momentaneamente para ajustar a temperatura e a velocidade de acordo com a sua preferência.
7 Mude o botão para ligar/desligar para ❄ e será apresentado COOL (COOL – FRIO) no visor. Prima o botão de velocidade conforme preferido para modelar o seu penteado.
- O secador de cabelo tem uma funcionalidade de memória, podendo memorizar as últimas regulações utilizadas.

Após a utilização:
1 Desligue o aparelho e deixe o secador arrefecer. Remova o acessório, se necessário.
2 Limpe o aparelho com um pano húmido.
3 Recomendamos a utilização do modo de limpeza automática uma vez por mês. Para ativar o modo de limpeza, MANTENHA PREMIDO o botão de velocidade e empurre a barra deslizante para o modo COOL (FRIO) até que o modo de limpeza automática seja ativado.
- O processo de limpeza automática irá demorar 8 segundos e, em seguida, mudar automaticamente para o modo COOL (FRIO).
- Desligue o aparelho após a conclusão do processo de limpeza automática.
- Para parar o processo de limpeza automática, pode mudar a barra deslizante para a posição OFF (DESLIGADO) imediatamente.
4 Desaperte a cobertura da grelha de entrada de ar para remover cabelos e pó, e utilize uma escova de dentes para limpar suavemente a espuma. Assegure-se de que volta a colocar a espuma.

Não a enxague a espuma com água corrente.

Ao utilizar o modo de limpeza automática, pode sair pó pela entrada de ar. Mantenha-o afastado dos olhos para evitar qualquer desconforto.

Resolução de problemas

Problema	Causa	Solução
O aparelho não funciona.	A tomada de alimentação a que o aparelho foi ligado pode estar avariada.	Verifique se o aparelho está ligado corretamente à tomada. Verifique o fusível desta tomada elétrica em sua casa.
	O aparelho pode ter aquecido excessivamente e desligou-se.	Desligue o aparelho e deixe-o arrefecer durante alguns minutos. Antes de voltar a ligar o aparelho, verifique as grelhas e certifique-se de que não estão bloqueadas com pelos, cabelos, etc.
	O aparelho pode não ser adequado para a voltagem a que foi ligado.	Certifique-se de que a voltagem indicada na placa de identificação do aparelho corresponde à corrente elétrica local.
Existe um odor desagradável na primeira utilização.	O odor pode resultar do facto de o aparelho ser novo.	O odor irá desaparecer gradualmente após algumas utilizações. Tente secar/modelar o cabelo numa sala bem ventilada.
Existe um odor a queimado quando seco/modelo o cabelo.	Caso haja pó ou resíduos no aparelho, podem ficar queimados devido à temperatura elevada e produzir um odor.	Desligue o aparelho e aguarde até que arrefeça. Verifique se ainda existem alguns resíduos. Remova a sujidade da grelha de entrada de ar e limpe-a regularmente.
Ouço um ruído incómodo quando utilizo o modo de limpeza automática.	A regulação do motor é diferente no modo de limpeza automática.	Utilize o modo de limpeza automática uma vez por mês para evitar bloqueios.

Código de erro e solução
A01: Verifique se o secador está ligado corretamente à tomada.
A02: Tente desligar e voltar a ligar a ficha e verifique se o aparelho funciona corretamente, ou contacte a Philips para obter ajuda.
A03: Tente desligar e voltar a ligar a ficha e verifique se o aparelho funciona corretamente, ou contacte a Philips para obter ajuda.
A04: Desligue o aparelho da corrente e limpe o pó na grelha de entrada de ar da pega. Ligue novamente o aparelho apenas quando arrefecer completamente.
E4-E10: Contacte a Philips para obter ajuda.

Română

Prezentare generală
1 Butonul Manual
2 Butonul pentru viteză
3 Inelul mânerului
4 Buton de pornire/oprire
5 Manual Select (Selectare manuală)
6 Modul de curățare automată
7 Setare de viteză
8 Spumă
9 Capacul grilajului orificiului de intrare a aerului
10 Difuzor
11 Cap de coafare

Uscați-vă părul
Atunci când uscătorul este conectat fără a fi pornit, va intra automat în modul standby. Mânerul uscătorului se încălzește după o perioadă de timp, ceea ce este normal și nu prezintă niciun pericol pentru utilizare.

Atunci când aparatul este pornit, se vor genera automat și continuu ioni, reducând aspectul creț și oferind un plus de strălucire.

1 Conectați ștecherul la o priză de alimentare.
2 Pentru uscare precisă, atașați capul de coafare și difuzorul la uscătorul de păr.

Nu atingeți/nu îndepărtați accesoriul până când aceasta nu se răcește.

3 Pentru a mări volumul buclelor și al coafurii, atașați difuzorul la uscătorul de păr. Introduceți vârfurile difuzorului în păr, astfel încât să atingă pielea capului și faceți mișcări circulare.
4 Glisați butonul de pornire/oprire la . Apăsați lung butonul pentru mod , timp de 2 secunde, pentru a comuta între Presetare și Selectare manuală.
5 În modul Presetare, apăsați butonul pentru mod pentru a selecta setarea dorită în funcție de instrucțiunile de mai jos:
Fast (Rapid): Uscați rapid părul ud după duș.
ThermoShield (Scut termic): Uscați-vă părul la temperatură constantă de îngrijire.
Hot/Cold (Fierbinte/rece): Îngrijiți-vă părul cu un flux de aer alternativ fierbinte și rece.
Gentle (Moderat): Uscați-vă părul la o temperatură moderată pentru o experiență delicată, calmantă în mod deosebit pentru pielea capului.
6 În Selectare manuală, puteți apăsa scurt butonul pentru mod sau pentru viteză pentru a regla temperatura și viteza după cum doriți.
7 Comutați butonul de pornire/oprire la și veți vedea COOL (RECE) pe afișaj. Apăsați butonul pentru viteză la setarea dorită, pentru a vă fixa coafura.
- Uscătorul de păr este dotat cu o funcție de memorare și poate reține ultimele setări folosite.

După utilizare:
1 Opriți uscătorul și lăsați-l să se răcească. Îndepărtați accesoriul dacă este necesar.
2 Curățați aparatul cu o lavetă umedă.
3 Este recomandat să folosiți modul de curățare automată cel puțin o dată pe lună. Pentru a activa modul de curățare, APĂSAȚI LUNG butonul de viteză și împingeți glisorul la modul RECE până când modul de curățare automată este activat.
- Procesul de curățare automată va dura 8 secunde, după care dispozitivul va comuta automat la modul RECE.
- Opriți aparatul după finalizarea procesului de curățare automată.
- Pentru a opri procesul de curățare automată, puteți comuta imediat glisorul la poziția OPRIT.
4 Deșurubați capacul grilajului de admisie a aerului pentru a îndepărta firele de păr și praful și folosiți o periuță de dinți pentru a curăța delicat spuma. Asigurați-vă că puneți spuma la loc.

Nu clătiți spuma sub jet de apă de la robinet.

În modul de curățare automată, este posibil ca aparatul să elimine praf prin orificiul de admisie a aerului. Țineți aparatul la distanță de ochi pentru a evita disconfortul.

Depanare

Problemă	Cauză	Soluție
Aparatul nu funcționează deloc.	Probabil că priza electrică la care a fost conectat aparatul este defectă.	Verifică dacă aparatul este conectat corect. Verifică siguranța pentru această priză electrică din locuință.
	Aparatul poate fi supraîncălzit și s-a oprit.	Scoate aparatul din priză și lasă-l să se răcească timp de câteva minute. Înainte de a porni aparatul din nou, verifică grilajul pentru a te asigura că nu este blocat cu puf, păr etc.
	Aparatul poate să nu fie compatibil cu tensiunea prizei la care a fost conectat.	Asigurați-vă că tensiunea indicată pe plăcuța aparatului corespunde tensiunii de alimentare locale.
Există un miros neplăcut la prima utilizare.	Este posibil ca mirosul să provină de la aparatul nou.	Mirosul va dispărea treptat după câteva utilizări. Încercați să vă uscați/coafați părul într-o cameră bine ventilată.
Există un miros de arsură atunci când îmi usuc/coafez părul.	Dacă în aparat rămân praf sau reziduuri, acestea pot fi arse din cauza temperaturii ridicate și pot produce mirosuri.	Opriți aparatul și așteptați până când se răcește. Verificați dacă au rămas reziduuri. Îndepărtați impuritățile din grilajul de admisie a aerului și curățați-l periodic.
Aud un zgomot enervant atunci când folosesc modul de curățare automată.	Setarea motorului este diferită în modul de curățare automată.	Folosiți modul de curățare automată o dată pe lună pentru a evita blocarea.

Cod de eroare și soluție
A01: Verificați dacă uscătorul este conectat corect.
A02: Încercați să deconectați și să reconectați aparatul pentru a verifica dacă acesta funcționează corect sau contactați Philips pentru asistență.
A03: Încercați să deconectați și să reconectați aparatul pentru a verifica dacă acesta funcționează corect sau contactați Philips pentru asistență.
A04: Deconectați aparatul și îndepărtați praful de pe grilajul de admisie a aerului al mânerului. Reporniți aparatul doar după ce acesta se răcește complet.
E4-E10: Contactați Philips pentru asistență.

Shqip

Shikim i përgjithshëm
1 Butoni manual
2 Butoni i shpejtësisë
3 Rrethi i dorezës
4 Butoni i ndezjes/fikjes
5 Manual Select (Zgjedhja manuale)
6 Modaliteti i pastrimit automatik
7 Cilësimi i shpejtësisë
8 Shkuma
9 Një kapak si rrjet për hyrjen e ajrit
10 Difuzori
11 Grykëza

Thani flokët
Kur tharësja është e vendosur në prizë pa qenë e ndezur, do të hyjë automatikisht në modalitetin e pritjes. Doreza e tharëses mund të ketë pak ngrohtësi pas njëfarë kohe, gjë që është normale dhe e sigurt për përdorim.

Kur pajisja është e ndezur, jonet shpërndahen automatikisht dhe në mënyrë të vazhdueshme, duke reduktuar elektrizimin e flokëve dhe duke ofruar më shumë shkëlqim.

1 Fusni spinën në një prizë elektrike.
2 Montoni grykën ose difuzorin te tharësja e flokut për tharje më saktësi.

Mos e prekni/hiqni aksesorin derisa të ftohet.

3 Për të rritur volumin për kaçurrela dhe stil të fryrë, vendosni difuzorin në tharësen e flokëve. Vendosni kapëset në flokë për të prekur skalpin tuaj dhe bëni lëvizje rrotulluese.
4 Rrëshqisni butonin e ndezjes/fikjes në . Shtyp dhe mbaj shtypur butonin e modalitetit për 2 sekonda për të kaluar midis Zgjedhjes së paracaktuar dhe asaj manuale.
5 Në modalitetin e paracaktuar, shtypni butonin e modalitetit për të zgjedhur cilësimin tuaj të dëshiruar sipas udhëzimeve të mëposhtme:
Fast (Shpejt):Thani më shpejtësi flokët e lagur nga dushi.
ThermoShield:Thani flokët në temperaturë konstante që i mbron ato.
Hot/Cold (I ngrohtë/I ftohtë):Kujdesuni për flokët me alternim ajri të ngrohtë dhe të ftohtë.
Gentle (Delikat):Thani flokët në një temperaturë mesatare për një tharje delikate, sidomos qetësuese për skalpin tuaj.
6 Te zgjedhja manuale, mund të shtypni modalitetin ose butonin e shpejtësisë për një çast për të rregulluar temperaturën dhe shpejtësinë sipas preferencës.
7 Kaloni butonin e ndezjes në dhe do të shikoni COOL (FTOHTË) të shfaqur. Shtypni butonin e shpejtësisë si preferoni për të rregulluar stilin tuaj.
- Tharësja vjen me një veçori kujtese, mund të kujtojë cilësimet e fundit të përdorura.

Pas përdorimit:
1 Fikeni pajisjen dhe lëreni tharësen të ftohet. Nëse është e nevojshme, hiqni aksesorin.
2 Pastroni pajisjen me një leckë të lagur.
3 Sugjerohet që të përdorni modalitetin e vetëpastrimit njëherë në muaj. Për të aktivizuar modalitetin e pastrimit, SHTYPNI dhe MBANI butonin e shpejtësisë dhe shtyni rrëshqitësin në modalitetin COOL (I FTOHTË) derisa të aktivizohet modaliteti i vetëpastrimit.
- Procesi i vetëpastrimit do të zgjasë 8 sekonda dhe më pas do të kalojë automatikisht në modalitetin COOL (I FTOHTË).
- Fikeni pajisjen pasi të përfundojë procesi i vetëpastrimit.
- Për të ndaluar procesin e vetëpastrimit, mund ta kaloni rrëshqitësin menjëherë në pozicionin OFF (Fikur).
4 Zhvidhosni kapakun si rrjet të hyrjes së ajrit për të hequr qimet dhe pluhurin dhe përdorni një furçë dhëmbësh për të pastruar butësisht shkumën. Sigurohuni të vendosni shkumën përsëri në vend.

Mos e shpëlani shkumën nën ujin e rubinetit.

Kur përdorni modalitetin e vetëpastrimit, mund të dalë pluhur nga vrima e hyrjes së ajrit. Mbajeni larg syve për të shmangur shqetësimet.

Zgjidhja e problemeve

Problemi	Shkaku	Zgjidhja
Pajisja nuk punon aspak.	Priza elektrike me të cilën është lidhur pajisja mund të jetë thyer.	Sigurohu që pajisja juaj të jetë futur siç duhet. Kontrollo fishën për këtë prizë në shtëpinë tuaj.
	Pajisja mund të jetë mbinxehur dhe të jetë fikur automatikisht.	Hiqni pajisjen nga priza dhe lëreni të ftohet për pak minuta. Përpara se të ndizni sërish pajisjen, kontrolloni vrimat për t'u siguruar që ato nuk janë të bllokuara me push, flokë etj.
	Pajisja mund të mos jetë e përshtatshme për voltazhin me të cilin është lidhur.	Sigurohuni që voltazhi i diktuar në llojin e pjatës së pajisjes korrespondon me voltazhin lokal të fuqisë.
Ka një aromë të keqe herën e parë të përdorimit.	Aroma mund të vijë nga pajisja e re.	Aroma do të largohet gradualisht pas disa përdorimeve. Provoni të thani/stiloni flokët në një dhomë të ajrosur mirë.
Ka një aromë djegieje gjatë tharjes/stilimit të flokëve.	Nëse ka pluhur apo mbetje në pajisje, ato mund të digjen për shkak të temperaturës së lartë dhe të lëshojnë aromë.	Fikeni pajisjen dhe prisni derisa të ftohet. Kontrolloni nëse ka ndonjë mbetje. Hiqni pluhurin nga rrjeta për hyrjen e ajrit dhe mbajeni të pastër rregullisht.
Dëgjoj një zhurmë të bezdisshme kur përdor modalitetin e vetë-pastrimit.	Cilësimi i motorit është i ndryshëm sipas modalitetit të vetë-pastrimit.	Përdorni modalitetin e vetë-pastrimit njëherë në muaj për të shmangur bllokimin.

Kod gabimi dhe zgjidhje
A01: Kontrolloni nëse tharësja është vendosur siç duhet në prizë.
A02: Provoni ta hiqni prizën dhe ta vendosni sërish dhe shikoni nëse pajisja funksionon siç duhet ose kontaktoni Philips për ndihmë.
A03: Provoni ta hiqni prizën dhe ta vendosni sërish dhe shikoni nëse pajisja funksionon siç duhet ose kontaktoni Philips për ndihmë.
A04: Hiqni nga priza pajisjen dhe pastroni pluhurin në rrjetën e hyrjes së ajrit të dorezës. Ndizeni sërish pajisjen vetëm kur të jetë ftohur plotësisht.
E4-E10: Kontaktoni Philips për ndihmë.

Slovenščina

Pregled
1 Gumb za ročni način
2 Gumb za nastavitev hitrosti
3 Obroč ročaja
4 Stikalo za vklop/izklop
5 Manual Select (Ročna izbira)
6 Način samodejnega čiščenja
7 Nastavitev hitrosti
8 Pena
9 Pokrov zračne mreže
10 Razpršilnik
11 Šoba

Sušenje las
Ko je sušilnik priklopljen, vendar ni vklopljen, samodejno preide v stanje pripravljenosti. Ročaj sušilnika se lahko sčasoma nekoliko segreje, kar je običajno in varno za uporabo.

Ko je aparat vklopljen, se samodejno neprekinjeno sproščajo ioni za dodaten lesk in gladke lase.

1 Vtič priključite na omrežno vtičnico.
2 Za natančno sušenje na sušilnik za lase pritrdite nastavek ali razpršilnik.

Ne dotikajte se/odstranjujte nastavka, dokler se popolnoma ne ohladi.

3 Za povečanje volumna kodrov in razkošno pričesko na sušilnik za lase pritrdite razpršilnik. V lase vstavite zobce, da se dotikajo lasišča, in sušilnik premikajte s krožnimi gibi.
4 Potisnite gumb za vklop/izklop v položaj . Pritisnite gumb za izbiro načina in ga pridržite za 2 sekundi, da preklopite med prednastavljenim načinom in načinom ročne izbire.
5 V prednastavljenem načinu pritisnite gumb za izbiro načina, da izberete želeno nastavitev glede na spodnja navodila:
Fast (Hitro): Za hitro sušenje las po prhanju.
ThermoShield (Toplotni ščit): Lase sušite pri stalni negovalni temperaturi.
Hot/Cold (Hladno/toplo): Lase sušite z izmeničnim vročim in hladnim zračnim tokom.
Gentle (Nežno): Lase sušite pri zmerni temperaturi, ker je to zelo prijetno za lasišče.
6 Če želite prilagoditi temperaturo ali hitrost, v načinu ročne izbire na kratko pritisnite gumb za izbiro načina ali hitrost .
7 Preklopite gumb za vklop/izklop v položaj in na zaslonu se prikaže COOL (Hladno). Po potrebi pritisnite gumb za hitrost in utrdite pričesko.
- Sušilnik za lase ima vgrajeno pomnilniško funkcijo, ki omogoča, da si zapomni nazadnje uporabljene nastavitve.

Po uporabi:
1 Izklopite sušilnik in počakajte, da se ohladi. Odstranite nastavek, če je ustrezno.
2 Aparat očistite z vlažno krpo.
3 Priporočamo, da enkrat mesečno uporabite način samodejnega čiščenja. Za vklop načina čiščenja PRITISNITE in DRŽITE gumb za hitrost in potisnite drsnik v način COOL (Hladno), dokler se ne vklopi način samodejnega čiščenja.
- Samodejno čiščenje traja 8 sekund, nato naprava samodejno preklopi v način COOL (Hladno).
- Po končanem samodejnem čiščenju izklopite napravo.
- Če želite ustaviti samodejno čiščenje, lahko drsnik takoj preklopite v položaj OFF (Izklopljeno).
4 Odvijte pokrov zračne mreže, da odstranite lase in prah, in previdno očistite peno z zobno ščetko. Pene ne pozabite namestiti nazaj.

Pene ne izpirajte pod tekočo vodo.

Pri uporabi načina samodejnega čiščenja lahko iz zračnega vstopnega odprtja izpiha prah. Pazite, da ga ne zanese v oči, da se izognete nelagodju.

Odpravljanje težav

Težava	Vzrok	Rešitev
Aparat ne deluje.	Napajalna vtičnica, v katero ste priključili aparat, je mogoče okvarjena.	Preverite, ali je aparat pravilno priključen. Doma preverite varovalko za to napajalno vtičnico.
	Aparat se je morda pregrel in se je sam izklopil.	Izključite aparat iz električnega omrežja in pustite, da se ohladi. Pred vnovičnim vklopom aparata preverite, da zračne mreže niso zamašene s puhom, lasmi itd.
	Aparat mogoče ni primeren za napetost, na katero ste ga priključili.	Napetost, navedena na tipski ploščici aparata, mora ustrezati napetosti lokalnega električnega omrežja.
Ob prvi uporabi se voha neprijeten vonj.	Vonj lahko prihaja iz novega aparata.	Vonj bo postopoma izginil po večkratni uporabi. Poskusite si sušiti/oblikovati lase v dobro prezračenem prostoru.
Pri sušenju/oblikovanju las se voha vonj po zažganem.	Če je v aparatu ostalo nekaj prahu ali ostankov, se lahko zaradi visoke temperature zažgejo in pride do vonjav.	Izklopite aparat in počakajte, da se ohladi. Preverite, ali so ostali kakšni ostanki. Odstranite umazanijo z zračne mreže in mrežo redno čistite.
Med uporabo načina samodejnega čiščenja se sliši neprijeten zvok.	Nastavitev motorja je med načinom samodejnega čiščenja drugačna.	Za preprečitev zamašitve uporabite način samodejnega čiščenja enkrat mesečno.

Koda napake in rešitev
A01: Preverite, ali je sušilnik pravilno priključen.
A02: Odklopite in nato znova priklopite vtič ter preverite, ali aparat deluje pravilno, sicer se za pomoč obrnite na družbo Philips.
A03: Odklopite in nato znova priklopite vtič ter preverite, ali aparat deluje pravilno, sicer se za pomoč obrnite na družbo Philips.
A04: Odklopite aparat in očistite prah z zračne mreže ročaja. Aparat znova vklopite šele, ko se popolnoma ohladi.
E4–E10: Za pomoč se obrnite na družbo Philips.

Slovensky

Prehľad
1 Manuálne tlačidlo
2 Tlačidlo rýchlosti
3 Krúžok na rukoväti
4 Vypínač
5 Manual Select (Manuálny výber)
6 Režim automatického čistenia
7 Nastavenie rýchlosti
8 Pena
9 Kryt mriežky prívodu vzduchu
10 Difuzér
11 Hubica

Sušenie vlasov
Keď je sušič zapojený, ale nie je zapnutý, automaticky prejde do pohotovostného režimu. Rukoväť sušiča sa môže po chvíli zahriať, čo je normálne a bezpečné na používanie.

Keď je zariadenie zapnuté, nepretržite automaticky uvoľňuje ióny, čím redukuje poškodenie a dodáva vlasom ešte viac lesku.

1 Pripojte zástrčku do sieťovej zásuvky.
2 Ak chcete, aby bolo sušenie ešte presnejšie, pripojte na sušič vlasov hubicu alebo difuzér.

Nedotýkajte sa príslušenstva ani ho nesnímajte, kým úplne nevychladne.

3 Ak chcete zväčšiť objem kučier a dodať účesu pružnosť, pripojte k sušiču vlasov difuzér. Zasuňte hroty do vlasov tak, aby sa dotýkali pokožky a robte krúživé pohyby.
4 Posuňte tlačidlo vypínača do polohy . Stlačením a podržaním tlačidla režimu na 2 sekundy prepnete medzi predvoľbou a manuálnym výberom.
5 V režime predvolieb stlačením tlačidla režimu vyberte požadované nastavenie podľa nižšie uvedených pokynov:
Fast (Rýchly): usušiť mokré vlasy zo sprchy rýchlo.
ThermoShield (Tepelná ochrana): usušiť vlasy pri konštantnej ošetrujúcej teplote.
Hot/Cold (Horúci/studený): Starostlivosť o vlasy pomocou striedavého prúdu horúceho a studeného vzduchu.
Gentle (Jemný): Sušenie vlasov pri miernej teplote pre jemný zážitok, najmä na upokojenie pokožky hlavy.
6 V manuálnom výbere môžete na chvíľu stlačiť tlačidlo režimu alebo rýchlosti a upraviť teplotu a rýchlosť podľa potreby.
7 Prepnite tlačidlo vypínača do polohy a na displeji uvidíte COOL (COOL). Ak chcete opraviť svoj štýl, podľa potreby stlačte tlačidlo rýchlosti.
- Sušič vlasov je vybavený pamäťovou funkciou, dokáže si zapamätať posledné použité nastavenia.

Po použití:
1 Vypnite zariadenie a nechajte sušič vychladnúť. V prípade potreby odstráňte príslušenstvo.
2 Zariadenie očistite navlhčenou tkaninou.
3 Odporúča sa používať režim automatického čistenia raz za mesiac. Ak chcete aktivovať režim čistenia, STLAČTE a PODRŽTE tlačidlo rýchlosti a posuňte posúvač do režimu COOL, kým sa neaktivuje režim automatického čistenia.
- Proces automatického čistenia bude trvať 8 sekúnd a potom sa automaticky prepne do režimu COOL.
- Po dokončení procesu automatického čistenia spotrebič vypnite.
- Ak chcete zastaviť proces automatického čistenia, môžete ovládač okamžite prepnúť do polohy vypnutia.
4 Odskrutkujte kryt mriežky prívodu vzduchu a odstráňte vlasy a prach. Pomocou zubnej kefky jemne vyčistite penu. Penu potom vráťte späť.

Penu neoplachujte pod tečúcou vodou.

Pri použití režimu automatického čistenia môže z prívodu vzduchu vychádzať prach. Držte ho mimo očí, aby ste predišli nepríjemným pocitom.

Riešenie problémov

Problém	Príčina	Riešenie
Zariadenie vôbec nefunguje.	Elektrická zásuvka, do ktorej ste spotrebič pripojili, môže byť nefunkčná.	Skontrolujte, či je spotrebič správne pripojený. Skontrolujte v domácnosti poistku tejto elektrickej zásuvky.
	Zariadenie sa mohlo prehriať a samo sa vyplo.	Odpojte zariadenie zo siete a nechajte ho niekoľko minút vychladnúť. Pred opätovným zapnutím zariadenia skontrolujte, či nie sú mriežky upchaté chuchvalcami prachu, vlasmi a pod.
	Zariadenie nemusí byť kompatibilné s napätím, ku ktorému bolo pripojené.	Uistite sa, že napätie uvedené na štítku zariadenia zodpovedá napätiu v miestnej sieti.
Pri prvom použití je cítiť zápach.	Zápach môže pochádzať z nového prístroja.	Po niekoľkých použitiach zápach postupne zmizne. Vlasy si vysušujte/upravujte v dobre vetranej miestnosti.
Pri vysúšaní/úprave vlasov je cítiť zápach spáleniny.	Pokiaľ v prístroji zostal prach či nečistoty, môžu sa pri vysokej teplote páliť a produkovať zápach.	Vypnite prístroj a počkajte, kým nevychladne. Skontrolujte, či v prístroji nie sú nečistoty. Odstráňte nečistoty z mriežky prívodu vzduchu a pravidelne ju udržiavajte v čistote.
Pri používaní režimu automatického čistenia počujem nepríjemný zvuk.	Nastavenie motora je iné v režime automatického čistenia.	Aby ste predišli zablokovaniu, použite režim automatického čistenia raz za mesiac.

Kód chyby a riešenie
A01: Skontrolujte, či je sušič správne pripojený.
A02: Skúste zariadenie odpojiť a potom znova zapojiť a zistiť, či funguje správne. Prípadne požiadajte o pomoc spoločnosť Philips.
A03: Skúste zariadenie odpojiť a potom znova zapojiť a zistiť, či funguje správne. Prípadne požiadajte o pomoc spoločnosť Philips.
A04: Odpojte zariadenie a vyčistite prach na mriežke prívodu vzduchu na rukoväti. Zariadenie znova zapnite až po úplnom vychladnutí.
E4 – E10: Požiadajte o pomoc spoločnosť Philips.

Srpski

Pregled
1 Dugme za ručno
2 Dugme za brzinu
3 Prsten drške
4 Prekidač za uključivanje/isključivanje
5 Manual Select (ručni izbor)
6 Režim automatskog čišćenja
7 Postavka brzine
8 Pena
9 Poklopac rešetke na ulazu za vazduh
10 Dodatak za raspršivanje
11 Mlaznica

Sušenje kose
Kada je fen priključen u struju, ali nije uključen, automatski ulazi u režim pripravnosti. Drška fena može još neko vreme da bude donekle topla, što je uobičajena pojava i bezbedno je za upotrebu.

Kada je aparat uključen, joni se automatski i neprestano generišu radi sprečavanja kovrdžanja i stvaranja dodatnog sjaja.

1 Utikač aparata priključite u utičnicu.
2 Zakačite mlaznicu ili usmerivač vazduha na fen da biste precizno sušili.

Nemojte da dodirujete/uklanjate dodatak dok se ne ohladi.

3 Ako želite bujnije kovrdže i lepršavu frizuru, na fen pričvrstite nastavak za volumen. Stavite vrhove nastavka u kosu tako da dodiruju kožu glave i pravite kružne pokrete.
4 Prevucite dugme za uključivanje/isključivanje na . Pritisnite i zadržite dugme za režim na 2 sekunde da biste se prebacili između unapred podešene postavke i ručnog izbora.
5 U režimu unapred podešene postavke, pritisnite dugme za režim da biste izabrali željenu postavku, u skladu sa uputstvima u nastavku:
Fast (Brzo): Brzo osušite potpuno mokru kosu.
ThermoShield (Toplotni štit): Sušite kosu uz konstantnu, umerenu temperaturu.
Hot/Cold (Vruće/hladno): Sušite kosu naizmeničnim protokom hladnog i toplog vazduha.
Gentle (Nežan intenzitet): Sušenje kose pri srednjoj temperaturi za prijatno iskustvo, posebno za umirivanje kože glave.
6 U režimu ručnog izbora možete da pritisnete dugme za režim ili brzinu na kratko da biste podesili temperaturu i brzinu po želji.
7 Ako prebacite dugme za uključivanje/isključivanje na , videćete na displeju COOL COOL (HLADNO). Pritisnite dugme za brzinu po želji da biste učvrstili frizuru.
- Fen sadrži funkciju memorisanja, pa može da zapamti poslednje korišćeno podešavanje.

Nakon upotrebe:
1 Isključite uređaj i ostavite fen da se ohladi. Uklonite dodatak po potrebi.
2 Aparat očistite vlažnom tkaninom.
3 Preporučuje se da se režim za automatsko čišćenje koristi jednom mesečno. Da biste aktivirali režim za čišćenje, PRITISNITE i DRŽITE dugme za brzinu i pritisnite prekidač na režim COOL (HLADNO) dok se ne aktivira režim automatskog čišćenja.
- Postupak automatskog čišćenja će trajati 8 sekundi, a onda se automatski prebacuje na režim COOL (HLADNO).
- Isključite uređaj kada se završi postupak automatskog čišćenja.
- Da biste zaustavili postupak automatskog čišćenja, možete odmah da pomerite prekidač u položaj OFF (ISKLJUČENO).
4 Odvijte poklopac rešetke na ulazu za vazduh da biste otklonili dlake i prašinu, a pomoću četkice za zube lagano očistite penu. Obavezno vratite penu.

Nemojte da ispirate penu pod mlazom vode.

Kada se koristi režim automatskog čišćenja, prašina može da se izduvava iz otvora za vazduh. Držite otvor na udaljenosti od očiju da biste izbegli osećaj neprijatnosti.

Rešavanje problema

Problem	Uzrok	Rešenje
Aparat uopšte ne radi.	Možda utičnica u koju je priključen aparat ne radi.	Proverite da li je aparat pravilno priključen. Proverite osigurač za tu utičnicu u svom domu.
	Aparat se možda pregrejao i sam isključio	Isključite aparat iz struje i ostavite ga da se hladi nekoliko minuta. Pre nego što ponovo uključite aparat proverite da rešetka nije blokirana prašinom, kosom itd.
	Aparat možda ne odgovara naponu na koji je priključen.	Proverite da li napon naznačen na tipskoj pločici aparata odgovara naponu lokalne električne mreže.
Kod prvog korišćenja oseća se neprijatan miris.	Moguće je da se miris oseća zato što je aparat nov.	Miris će se postepeno izgubiti nakon nekoliko upotreba. Pokušajte da sušite kosu / oblikujete frizuru u dobro provetrenoj prostoriji.
Prilikom oblikovanja kose osećam miris paljevine.	Ukoliko u aparatu ima prašine ili nekih čestica, moguće je da su se zapalile usled visoke temperature i ispuštaju miris.	Isključite aparat i sačekajte dok se ne ohladi. Proverite da li ima nekih čestica. Uklonite prljavštinu iz rešetke na ulazu za vazduh i redovno ga održavajte čistim.
Čujem neprijatan zvuk kada koristim režim automatskog čišćenja.	Postavka motora se razlikuje u režimu automatskog čišćenja.	Koristite režim automatskog čišćenja jednom mesečno da biste sprečili zapušenja.

Šifra greške i rešenje
A01: Proverite da li je fen pravilno priključen.
A02: Pokušajte da isključite utikač iz napajanja i zatim ga ponovo priključite da biste videli da li uređaj radi ispravno ili se obratite kompaniji Philips za pomoć.
A03: Pokušajte da isključite utikač iz napajanja i zatim ga ponovo priključite da biste videli da li uređaj radi ispravno ili se obratite kompaniji Philips za pomoć.
A04: Isključite uređaj iz napajanja i očistite prašinu sa rešetke na ulazu za vazduh na ručki. Ponovo uključite uređaj tek kada se u potpunosti ohladi.
E4-E10: Obratite se kompaniji Philips za pomoć.

Suomi

Yleiskuvaus
1 Manual (Manuaalinen) -painike
2 Speed (Nopeus) -painike
3 Kahvan rengas
4 Virtakytkin
5 Manual Select (Manuaalinen valinta)
6 Automaattipuhdistustila
7 Nopeusasetus
8 Vaahtomuovi
9 Ilmanottoaukon ritilän suojus
10 Diffuusori
11 Suutin

Hiusten kuivaaminen
Kun kuivain on liitetty verkkovirtaan, mutta sen virtaa ei ole kytketty, se siirtyy automaattisesti valmiustilaan. Kuivaimen kahva voi tuntua lämpimältä, mikä on normaalia eikä estä turvallista käyttöä.

Jos laite on päällä, ioneja jaetaan automaattisesti ja jatkuvasti lisäkiiltoa ja sähköisyyden vähentämistä varten.

1 Liitä virtapistoke pistorasiaan.
2 Voit tarkentaa kuivaustulosta kiinnittämällä suuttimen tai diffuusorin hiustenkuivaimeen.

Älä kosketa/irrota lisäosaa, ennen kuin se jäähtyy.

3 Voit lisätä runsautta ja ilmavuutta kiinnittämällä diffuusorin hiustenkuivaimeen. Aseta tappit hiuksiin niin, että ne koskettavat päänahkaa, ja tee laitteella kiertoliikettä.
4 Liu'uta virtapainike kohtaan . Vaihda esiasetuksen ja manuaalisen valinnan välillä pitämällä tilapainiketta painettuna 2 sekuntia.
5 Esiasetustilassa voit valita haluamasi asetuksen alla olevien ohjeiden mukaan painamalla tilapainiketta:
Fast (Nopea): Kuivaa hiukset nopeasti suihkun jälkeen.
ThermoShield (Lämpösuoja): Kuivaa hiukset tasaisessa ja hoitavassa lämpötilassa.
Hot/Cold (Kuuma/viileä): Kuivaa hiukset vuoroin kuumalla ja viileällä ilmavirralla.
Gentle (Hellävarainen): Kuivaa hiukset haalealla lämpötilalla, mikä takaa hellävaraisen kokemuksen ja rauhoittaa päänahkaasi.
6 Manuaalisessa valinnassa voit säätää lämpötilaa ja nopeutta painamalla tila- tai nopeuspainiketta hetken aikaa.
7 Aseta virtapainike kohtaan . Näyttöön tulee COOL (Viileä). Paina nopeuspainiketta ja viimeistele kampaus.
- Hiustenkuivaimessa on viimeksi käytettyjen asetusten muistitoiminto.

Käytön jälkeen:
1 Katkaise laitteen virta ja anna kuivaimen jäähtyä. Irrota lisäosa tarvittaessa.
2 Puhdista laite kostealla liinalla.
3 Automaattipuhdistustilaa suositellaan käytettäväksi kerran kuussa. Ota puhdistustila käyttöön pitämällä nopeuspainiketta painettuna ja siirtämällä liukusäädin Viileä-tilan kohdalle niin, että automaattipuhdistustila käynnistyy.
- Automaattipuhdistus kestää 8 sekuntia, minkä jälkeen laite siirtyy automaattisesti viileennystilaan.
- Katkaise laitteesta virta automaattipuhdistuksen päätyttyä.
- Voit keskeyttää automaattipuhdistuksen siirtämällä liukusäätimen OFF-asentoon.
4 Kierrä ilmanottoaukon ritilän suojusta ja poista hiukset ja pöly. Puhdista vaahtomuovi hellävaraisesti hammasharjalla. Varmista, että laitat vaahtomuovin takaisin.

Älä huuhtele vaahtomuovia juoksevalla vedellä.

Automaattipuhdistustilaa käytettäessä ilmanottoaukosta voi tulla pölyä. Suuntaa se poispäin silmistäsi epämukavuuden välttämiseksi.

Vianmääritys

Ongelma	Syy	Ratkaisu
Laite ei toimi lainkaan.	Laite on ehkä kytketty pistorasiaan, johon ei tule virtaa.	Tarkista, että laite on kytketty oikein. Tarkista pistorasian sulake.
	Laite on ehkä kuumentunut liikaa, jolloin virta on katkennut automaattisesti.	Irrota laite pistorasiasta ja anna sen jäähtyä muutama minuutti. Ennen kuin käynnistät laitteen uudelleen, tarkista, ettei ritilään ole kertynyt esimerkiksi nukkaa tai hiuksia.
	Laitetta ei ehkä ole tarkoitettu käytettäväksi paikallisella verkkojännitteellä.	Varmista, että laitteen tyyppikilvessä mainittu jännite vastaa paikallista verkkojännitettä.
Ensimmäisellä käyttökerralla havaitaan pahaa hajua.	Haju voi tulla uudesta laitteesta.	Haju häviää vähitellen muutaman käyttökerran jälkeen. Kuivaa/muotoile hiukset huoneessa, jossa on hyvä ilmanvaihto.
Hiuksia kuivatessa/muotoillessa haisee palaneelta.	Jos laitteessa on pölyä tai hiuksia, kuumuus voi polttaa ne ja tuottaa hajua.	Katkaise laitteesta virta ja odota, että se jäähtyy. Tarkista, onko laitteessa vielä hiuksia. Poista epäpuhtaudet ilmanottoaukon ritilästä ja puhdista se säännöllisesti.
Automaatti-puhdistustilaa käytettäessä kuuluu ärsyttävää ääntä.	Moottorin asetus on eri automaattipuhdistus-tilassa.	Vältä tukkeutuminen käyttämällä automaattipuhdis-tustilaa kerran kuussa.

Virhekoodi ja ratkaisu
A01: Tarkista, onko kuivain kytketty oikein.
A02: Kokeile, toimiiko laite, jos irrotat pistokkeen ja liität sen uudelleen, tai ota yhteys Philipsiin.
A03: Kokeile, toimiiko laite, jos irrotat pistokkeen ja liität sen uudelleen, tai ota yhteys Philipsiin.
A04: Irrota laitteen pistoke verkkovirrasta ja poista hiukset ja pöly kahvan ilmanottoaukon ritilästä. Kytke laitteen virta vasta, kun se on jäähtynyt täysin.
E4-E10: Ota yhteys Philipsiin.

Svenska

Översikt
1 Manuell knapp
2 Hastighetsknapp
3 Ring på handtaget
4 På-/av-knapp
5 Manual Select (manuellt val)
6 Läge för automatisk rengöring
7 Hastighetsinställning
8 Skumfilter
9 Skydd till luftintagsgallret
10 Volymmunstycke
11 Munstycke

Torka håret
Om hårtorken är ansluten till ett vägguttag utan att startas går den automatiskt in i standbyläge. Hårtorkens handtag kan bli något varmt efter en stund. Det är normalt och hårtorken är fortfarande säker.

När apparaten slås på avges joner automatiskt och kontinuerligt för att minska krullighet och ge extra glans.

1 Sätt i kontakten i ett eluttag.
2 Fäst munstycket eller volymmunstycket på hårtorken för noggrann torkning.

Ta inte bort eller vidrör tillbehören innan det har svalnat.

3 För att öka volymen för lockar och en spänstig frisyr, sätt fast diffusorn på hårtorken. För in taggarna i håret så att de nuddar hårbotten och gör roterande rörelser.
4 Skjut på/av-knappen till . Håll lägesknappen intryckt i 2 sekunder för att växla mellan Snabbval och Manuellt val.
5 I läget Snabbval trycker du på lägesknappen för att välja önskad inställning enligt anvisningarna nedan:
Fast (Snabb): Torka vått hår snabbt.
ThermoShield (värmeskydd): Torka håret med en konstant vårdande temperatur.
ThermoShield (Varm/kall): Ta hand om ditt hår och blås håret med växelvis varm och kall luft.
Gentle (Mild): Torka håret vid en låg temperatur, vilket är särskilt skonsam för din hårbotten.
6 I Manuellt val kan du trycka på lägesknappen eller hastighetsknappen under ett kort ögonblick för att justera temperatur och hastighet.
7 Vrid på/av-knappen till så ser du COOL (KALL) i displayen. Tryck på hastighetsknappen enligt önskemål för att forma din frisyr.
- Hårtorken har en minnesfunktion som gör att den kan komma ihåg de senast använda inställningarna.

Efter användning:
1 Stäng av apparaten och låt hårtorken svalna. Ta bort tillbehöret om det behövs.
2 Rengör apparaten med en fuktig trasa.
3 Vi rekommenderar att du använder läget för automatisk rengöring en gång i månaden. Du aktiverar rengöringsläget genom att TRYCKA och HÅLLA IN hastighetsknappen och skjuta reglaget till läget KALL tills att det automatiska rengöringsläget aktiveras.
- Den automatiska rengöringsprocessen pågår i 8 sekunder och övergår sen automatiskt till läget KALL.
- Stäng av apparaten efter att den automatiska rengöringsprocessen är slutförd.
- Du kan avbryta den automatiska rengöringsprocessen genom att skjuta reglaget direkt till läget AV.
4 Skruva av skyddet till luftintagsgallret för att ta bort hår och damm, och använd en tandborste för att försiktigt rengöra skumfiltret. Kom ihåg att sätta tillbaka skumfiltret.

Skölj inte skumfiltret under rinnande vatten.

När du använder det automatiska rengöringsläget kan det blåsa damm från luftintaget. Håll det borta från ögonen för att undvika obehag.

Felsökning

Problem	Orsak	Lösning
Apparaten fungerar inte alls.	Uttaget som apparaten har anslutits till kanske inte är strömförande.	Kontrollera att apparaten är korrekt ansluten. Kontrollera säkringen för eluttaget.
	Apparaten kan ha blivit överhettad och stängts av.	Dra ut apparatens stickkontakt och låt den svalna ett par minuter. Innan du slår på apparaten igen måste du kontrollera gallret så att det inte har täppts till av damm, hår eller dylikt.
	Apparaten kanske inte är lämplig för den spänning som den har anslutits till.	Kontrollera att den spänning som anges på apparatens märkplåt överensstämmer med den lokala nätspänningen.
Det luktar illa vid första användningen.	Lukten kan komma från den nya apparaten.	Den försvinner gradvis efter ett par användningar. Torka/styla ditt hår i ett välventilerat rum, om möjligt.
Det luktar bränt när jag torkar/stylar mitt hår.	Om det finns damm eller smuts i apparaten kan det brännas på grund av den höga temperaturen och då kan det lukta.	Stäng av apparaten och vänta tills den har svalnat. Kontrollera om det finns smuts kvar. Ta bort smuts från luftintagsgallret och gör det rent regelbundet.
Jag hör ett irriterande ljud när jag använder läget för automatisk rengöring.	Motorinställningen är annorlunda i läget för automatisk rengöring.	Använd läget för automatisk rengöring en gång i månaden så att hårtorken inte täpps till.

Felkod och lösning
A01: Kontrollera att hårtorken är korrekt ansluten.
A02: Prova att dra ur och sätta i kontakten igen för att se om hårtorken fungerar som den ska, eller kontakta Philips för att få hjälp.
A03: Prova att dra ur och sätta i kontakten igen för att se om hårtorken fungerar som den ska, eller kontakta Philips för att få hjälp.
A04: Dra ur kontakten till apparaten och ta bort damm från luftintagsgallret på handtaget. Starta inte apparaten igen förrän den har svalnat helt.
E4-E10: Kontakta Philips för att få hjälp.

Türkçe

Genel Bakış
1 Manuel düğme
2 Hız düğmesi
3 Sapın halkası
4 Güç açma/kapama anahtarı
5 Manual Select (Manuel Seçim)
6 Otomatik temizleme modu
7 Hız ayarı
8 Köpük
9 Hava giriş ızgarası kapağı
10 Difüzör
11 Başlık

Saçınızı kurutma
Kurutma makinesi açılmadan fişe takıldığında otomatik olarak bekleme moduna geçecektir. Kurutma makinesinin sapı bir süre sonra biraz ısınabilir, bu normaldir ve kullanımı güvenlidir.

Cihaz açık olduğunda otomatik olarak sürekli dağıtılan iyonlar, saçınıza ekstra parlaklık verir ve elektriklenmeyi azaltır.

1 Fişi elektrik prizine takın.
2 Hassas kurutma için başlığı veya difüzörü saç kurutma makinesine takın.

Soğuyana kadar aksesuara dokunmayın veya aksesuarı çıkarmayın.

3 Buklelere ve canlı saç stiline hacim vermek için difüzörü saç kurutma makinesine takın. Kafa derinizle temas etmesi için difüzörün uçlarını saçınıza yerleştirin ve dairesel hareketler yapın.
4 Açma/kapama düğmesini sembolüne kaydırın. Ön Ayar ve Manuel Seçim arasında geçiş yapmak için mod düğmesini 2 saniye süreyle basılı tutun.
5 Ön Ayar modunda, aşağıdaki talimatlara göre istediğiniz ayarı seçmek için mod düğmesine basın:
Fast (Hızlı): Islak saçları hızla kurutun.
ThermoShield (TermalKalkan): Saçınızı sabit sıcaklıkta kurutun.
Hot/Cold (Sıcak/Soğuk): Saçınıza dönüşümlü olarak sıcak ve soğuk hava akımı ile bakım yapın.
Gentle (Hassas): Özellikle kafa derinizi rahatlatmak üzere hassas bir deneyim için saçlarınızı orta sıcaklıkta kurutun.
6 Manuel Seçim'de sıcaklığı ve hızı istediğiniz gibi ayarlamak için mod veya hız düğmesine anlık olarak basabilirsiniz.
7 Güç açma/kapama düğmesini konumuna getirdiğinizde ekranda COOL (SOĞUK) ibaresini göreceksiniz. Saç stilinizi sabitlemek amacıyla hız düğmesine istediğiniz gibi basın.
- Saç kurutma makinesinin hafıza özelliği vardır, son kullanılan ayarları hatırlayabilir.

Kullanımdan sonra:
1 Cihazı kapatın ve kurutma makinesini soğutun. Gerekirse aksesuarı çıkarın.
2 Cihazı nemli bir bezle temizleyin.
3 Otomatik temizleme modunun ayda bir kez kullanılması önerilir. Temizleme modunu etkinleştirmek için hız düğmesini BASILI TUTUN ve otomatik temizleme modu etkinleşene kadar kaydırıcıyı SOĞUK moduna doğru itin.
- Otomatik temizleme işlemi 8 saniye sürer ve ardından otomatik olarak SOĞUK moduna geçilir.
- Otomatik temizleme işlemi tamamlandıktan sonra cihazı kapatın.
- Otomatik temizleme işlemini durdurmak için kaydırıcıyı anında KAPALI konumuna getirebilirsiniz.
4 Saç ve tozu temizlemek için hava giriş ızgarası kapağını sökün ve bir diş fırçası kullanarak köpüğü nazikçe temizleyin. Köpüğü geri koyduğunuzdan emin olun.

Köpüğü musluk suyunun altında yıkamayın.

Otomatik temizleme modu kullanılırken hava girişinden toz üflenebilir. Rahatsızlık vermemesi adına gözlerinizden uzak tutun.

Sorun giderme

Sorun	Nedeni	Çözüm
Cihaz çalışmıyor.	Cihazın takıldığı priz çalışmıyor olabilir.	Cihazın prize düzgün takıldığından emin olun. Evinizde bu prizin bağlı olduğu sigortayı kontrol edin.
	Cihaz aşırı ısınıp kendiliğinden kapanmış olabilir.	Cihazın fişini prizden çekerek birkaç dakika soğuması için bekleyin. Cihazı tekrar çalıştırmadan önce, giriş deliklerinin tüy, saç vb. nedeniyle tıkanmadığından emin olun.
	Cihaz, bağlı olduğu gerilime uygun olmayabilir.	Cihazın tip plakasında belirtilen gerilimin yerel güç gerilimiyle uyumlu olduğundan emin olun.
İlk kullanımda kötü bir koku vardı.	Koku yeni cihazdan geliyor olabilir.	Bu koku birkaç kullanımdan sonra azalarak kaybolacaktır. Lütfen saçınızı iyi havalandırılmış bir odada kurutun/şekillendirin.
Saçımı kuruturken/şekillendirirken yanık kokusu geliyor.	Cihazın içinde bir miktar toz veya tortu varsa yüksek sıcaklık nedeniyle yanarak kokuya neden olabilir.	Cihazı kapatın ve soğuyana kadar bekleyin. Herhangi bir tortu olup olmadığını kontrol edin. Hava giriş ızgarasını kirden arındırın ve düzenli olarak temiz tutun.
Otomatik temizleme modunu kullanırken rahatsız edici sesler duyuyorum.	Otomatik temizleme modunda motor ayarı farklıdır.	Tıkanmayı önlemek için ayda bir kez otomatik temizleme modunu kullanın.

Hata kodu ve çözüm
A01: Kurutucunun fişinin doğru şekilde takılıp takılmadığını kontrol edin.
A02: Cihazın düzgün çalışıp çalışmadığını görmek için fişi çekip tekrar takmayı deneyin veya yardım için Philips ile iletişime geçin.
A03: Cihazın düzgün çalışıp çalışmadığını görmek için fişi çekip tekrar takmayı deneyin veya yardım için Philips ile iletişime geçin.
A04: Cihazın fişini çekin ve sapın hava giriş ızgarasındaki tozu temizleyin. Cihazı ancak tamamen soğuduktan sonra tekrar açın.
E4-E10: Yardım için lütfen Philips ile iletişime geçin.

Türkmençe

Umumy syn
1 Elde düwmesi
2 Tizlik düwmesi
3 Tutawajyň halkasy
4 Açýan/öçürýän geçirgiç
5 Manual Select (Elde saýlamak)
6 Awto-arassalamak tertibi
7 Tizlik sazlamasy
8 Köpük
9 Howa giriş gözeneginiň örtügi
10 Diffuzor
11 Nasadka

Saçyňyzy guradyň
Guradyjy açylmazdan toga dakylanynda ol awtomatik usulda garaşýan tertibe geçýär. Guradyjynyň tutawajy belli bir wagtdan soň birneme ýylap biler, bu adaty bolup, howpsuz ulanmak bolýar.

Enjam işledilende goşmaça lowurdy bermek we hüžžermegi azaltmak üçin ionlar awtomatik we yzygiderli görnüşde ýaýradylýar.

1 Wilkany elektrik rozetkasyna dakyň.
2 Takyk guratmak üçin nasadkany ýa-da diffuzory saç guradyja dakyň.

Kömekçi esbap sowaýança oňa degmäň / ony aýyrmaň.

3 Buýralaryň göwrümini we towlanýyraýan timary güýçlendirmek üçin, saç guradyja ýaýradyjyny dakyň. Şpilkalary saç deriňize deger ýaly edip dakyň we pyrlap hereketlendiriň.
4 Açýan/öçürýän düwmäni ýagdaýyna süýşüriň. Deslapdan saýlanan bilen Elde saýlamak arasynda geçirmek üçin iş tertibi düwmesini 2 sekunt basyp saklaň.
5 Deslapdan saýlanan tertibinde isleýän sazlamaňyzy aşakdaky gözükdirijilere görä saýlamak üçin iş tertibi düwmesini basyň:
Fast (Çalt): Suwa düşülenden çyglanan saçy çalt guradyň.
ThermoShield: Saçyňyzy üýtgewsiz mylaýym temperaturada guradyň.
Hot/Cold (Gyzgyn/Sowuk): Gyzgyn we sowuk howa akymynyň çalşyp durmagy bilen saçyňyza ideg ediň.
Gentle (Mylaýym): Mylaýym tejribe üçin, esasanam, kelläňiziň derisiniň rahatlamagy üçin saçyňyzy mylaýym temperaturada guradyň.
6 Elde saýlamak tertibinde temperaturany we tizligi isleýşiňize görä saýlamak üçin iş tertibi düwmesini ýa-da tizlik düwmesini basyp goýberip bilersiňiz.
7 Açýan/öçürýän düwmäni geçiriň, onsoň displeýde COOL (SALKYN) görersiňiz. Stiliňizi timarlamak üçin isleýşiňize görä tizlik düwmesini basyň.
- Saçy guradyjy ýat funksiýasy bilen gelýär, ol iň soňky ulanylan sazlamalary ýatda saklap bilýär.

Ulanyşdan soň:
1 Enjamy öçüriň we guradyjyny sowadyň. Zerur bolsa, kömekçi esbaby aýyryň.
2 Enjamy öl mata bilen arassalaň.
3 Awto-arassalamak tertibini aýda bir gezek ulanmak teklip edilýär. Arassaçylyk tertibini işjeňleşdirmek üçin tizlik düwmesini BASYP SAKLAŇ we awto-arassalamak tertibi işjeňleşýänçä taýgyjy COOL tertibine süýşüriň.
- Awto-arassalamak tertibi 8 sekunt dowam eder, soňra awtomatik usulda COOL tertibine geçer.
- Awto-arassalamak prosesi tamamlanandan soň enjamy öçüriň.
- Awto-arassalamak prosesini duruzmak üçin taýgyjy dessine OFF ornuna geçirip bilersiňiz.
4 Saçy we tozany aýyrmak üçin howa giriş gözeneginiň örtügini towlap açyň hem-de köpügi emaý bilen arassalamak üçin diş çotgasyndan peýdalanyň. Köpügi ýerine dakandygyňyza göz ýetiriň.

Köpügi kranyň aşagyna tutup ýuwmaň.

Awto-arassalama tertibi ulanylanynda howa girelgesinden tozan çykyp biler. Bimaza bolmazlyk üçin ony gözleriňizden uzak tutuň.

Näsazlyklary anyklamak we çözmek

Näsazlyk	Sebäbi	Çözgüt
Enjam hiç hili işlemeýär.	Enjamyň birikdirilen rozetkasynyň döwlen bolmagy mümkin.	Enjamyň toga dogry dakylandygyny barlaň. Öýüňizdäki şu elektrik rozetkasynyň predohranitelini barlaň.
	Enjam çendenaşa gyzyp, öz-özüni öçüren bolup biler.	Elektrik dürtgüji rozetkadan aýryň we enjamyň birnäçe minut sowamagyna maý beriň. Enjamy gaýtadan açmazdan ozal ütük, saç we ş.m. bilen dykylmandygyna göz ýetirmek üçin gözenekleri barlaň.
	Enjamyň öz birikdirilen rozetkasynyň güýjenmesine laýyk gelmeýän bolmagy mümkin.	Enjamyň zawod tagmasynda görkezilen güýjenmäniň ýerli elektrik güýjenmesine gabat gelýändigine göz ýetiriň.
Birinji gezek ulanylanynda ýakymsyz ys çykýar.	Täze enjamdan ys çykyp biler.	Birnäçe gezek ulanylanyndan soň ys ýuwaş-ýuwaşdan ýiter. Saçyňyzy oňat howalandyrlýan otagda guratjak / oňa şekil berjek boluň.
Saçymy guradanymda / oňa şekil berenimde ýanyk ysy çykýar.	Enjamda tozan ýa-da galyndy galan bolsa, ýokary temperatura sebäpli ýanyp we ys çykaryp biler.	Enjamy öçüriň we ol sowaýança garaşyň. Galyndy galyp-galmandygyny barlaň. Howa giriş gözeneginden hapalary ýyzygiderli aýyryň we ony arassa saklaň.
Awto-arassalamak tertibini ulananymda bimaza edýän goh eşidilýär.	Awto-arassalamak tertibinde motor sazlamasy tapawutly bolýar.	Dykylmagyň öňüni almak üçin awto-arassalamak tertibini aýda bir ulanyň.

Säwlik kody we çözgüdi
A01: Guradyjynyň toga dogry dakylandygyny barlaň.
A02: Enjamyň talabalaýyk işleýändigini-işlemeýändigini görmek üçin tokdan aýyryp, täzeden toga dakyp görüň ýa-da kömek üçin Philips kompaniýasyna ýüz tutuň.
A03: Enjamyň talabalaýyk işleýändigini-işlemeýändigini görmek üçin tokdan aýyryp, täzeden toga dakyp görüň ýa-da kömek üçin Philips kompaniýasyna ýüz tutuň.
A04: Enjamy tokdan aýryň we tutawajyň howa giriş gözenegindäki tozany arassalaň. Enjamy diňe haçan-da doly sowanyndan soň gaýtadan açyň.
E4-E10: Kömek üçin Philips bilen habarlaşyň.

Ελληνικά

Επισκόπηση
1 Χειροκίνητο κουμπί
2 Κουμπί ταχύτητας
3 Δακτύλιος της λαβής
4 Διακόπτης ενεργοποίησης/απενεργοποίησης
5 Manual Select (Χειροκίνητη επιλογή)
6 Λειτουργία αυτόματου καθαρισμού
7 Ρύθμιση ταχύτητας
8 Αφρώδες κάλυμμα
9 Κάλυμμα γρίλιας εισόδου αέρα
10 Φυσούνα
11 Στόμιο

Στεγνώστε τα μαλλιά σας
Όταν το σεσουάρ είναι συνδεδεμένο στην πρίζα χωρίς να είναι ενεργοποιημένο, θα μπει αυτόματα σε κατάσταση αναμονής. Η λαβή του σεσουάρ ενδέχεται να είναι θερμή μετά από λίγο, το οποίο είναι φυσιολογικό και ασφαλές στη χρήση.

Όταν η συσκευή ενεργοποιείται, διαχέει αυτόματως και συνεχώς ιόντα στα μαλλιά, για λιγότερο φριζάρισμα και περισσότερη λάμψη.

1 Βάλτε το βύσμα σε μια υποδοχή τροφοδοσίας ρεύματος.
2 Συνδέστε το στόμιο ή τη φυσούνα στο σεσουάρ για πολύ καλό στέγνωμα.

Μην αγγίζετε/αφαιρείτε το εξάρτημα μέχρι να κρυώσει.

3 Για μεγαλύτερο όγκο στις μπούκλες και ανάλαφρο στυλ, προσαρτήστε τη φυσούνα στο σεσουάρ. Εισαγάγετε τις ακίδες της φυσούνας μέσα στα μαλλιά σας ώστε να αγγίζουν την κεφαλή σας και κάντε κυκλικές κινήσεις.
4 Σύρετε το κουμπί ενεργοποίησης/απενεργοποίησης στο . Πατήστε παρατεταμένα το κουμπί λειτουργίας για 2 δευτερόλεπτα για να κάνετε εναλλαγή μεταξύ Προκαθορισμένης και Χειροκίνητης επιλογής.
5 Στην προρυθμισμένη λειτουργία, πιέστε το κουμπί λειτουργίας για να επιλέξετε τη ρύθμιση που προτιμάτε σύμφωνα με τις παρακάτω οδηγίες:
Fast (Γρήγορο):Γρήγορο στέγνωμα βρεγμένων μαλλιών.
ThermoShield (Θερμοασπίδα) :Στεγνώστε τα μαλλιά σας σε μια σταθερή, ήπια θερμοκρασία.
Hot/Cold (Θερμό/Κρύο):Φροντίστε τα μαλλιά σας με εναλλαγή θερμού και κρύου αέρα.
Gentle (Ήπια):Στεγνώστε τα μαλλιά σας σε ήπια θερμοκρασία για μια απαλή εμπειρία, ειδική για τη χαλάρωση του τριχωτού της κεφαλής.
6 Στη χειροκίνητη επιλογή, μπορείτε να πιέσετε το κουμπί λειτουργίας ή ταχύτητας στιγμιαία για να ρυθμίσετε τη θερμοκρασία και την ταχύτητα όπως θέλετε.
7 Γυρίστε το κουμπί ενεργοποίησης/απενεργοποίησης στο και θα δείτε το COOL (COOL) (ΚΡΥΟ) στην οθόνη. Πατήστε το κουμπί ταχύτητας όπως προτιμάτε για να σταθεροποιήσετε το στυλ σας.
- Το σεσουάρ παρέχεται με λειτουργία μνήμης, μπορεί να θυμάται τις τελευταίες ρυθμίσεις που χρησιμοποιήσατε.

Μετά τη χρήση:
1 Απενεργοποιήστε τη συσκευή και αφήστε τη να κρυώσει. Αφαιρέστε το αξεσουάρ εάν χρειάζεται.
2 Καθαρίστε τη συσκευή με ένα υγρό πανί.
3 Συνιστάται να χρησιμοποιείτε τη λειτουργία αυτόματου καθαρισμού μία φορά τον μήνα. Για να ενεργοποιήσετε τη λειτουργία καθαρισμού, ΠΙΕΣΤΕ και κρατήστε ΠΑΤΗΜΕΝΟ το κουμπί ταχύτητας και ωθήστε τον ολισθητήρα στη λειτουργία COOL (ΚΡΥΟ) μέχρι να ενεργοποιηθεί η λειτουργία αυτόματου καθαρισμού.
- Η διαδικασία αυτόματου καθαρισμού θα διαρκέσει για 8 δευτερόλεπτα και μετά μεταβείτε στη λειτουργία COOL (ΚΡΥΟ) αυτόματα.
- Απενεργοποιήστε τη συσκευή αφού έχει ολοκληρωθεί η διαδικασία αυτόματου καθαρισμού.
- Για να σταματήσετε τη διαδικασία αυτόματου καθαρισμού, μπορείτε να κάνετε εναλλαγή του ολισθητήρα στη θέση OFF αμέσως.
4 Ξεβιδώστε το κάλυμμα της γρίλιας εισόδου αέρα για να αφαιρέσετε τρίχες και σκόνη και χρησιμοποιήστε μια οδοντόβουρτσα για να καθαρίσετε απαλά το αφρώδες κάλυμμα. Βεβαιωθείτε πως έχετε τοποθετήσει ξανά πίσω το αφρώδες κάλυμμα.

Μην ξεπλένετε το αφρώδες κάλυμμα κάτω από νερό βρύσης.

Όταν χρησιμοποιείτε τη λειτουργία αυτόματου καθαρισμού, μπορεί να βγει σκόνη από τη γρίλια εισόδου. Κρατήστε τη μακριά από τα μάτια σας ώστε αν αποφύγετε δυσφορία.

Αντιμετώπιση προβλημάτων

Πρόβλημα	Αιτία	Λύση
Η συσκευή δεν λειτουργεί καθόλου.	Δεν υπάρχει παροχή ρεύματος στη πρίζα στην οποία έχει συνδεθεί η συσκευή.	Βεβαιωθείτε ότι η συσκευή έχει συνδεθεί σωστά. Ελέγξτε την ασφάλεια της πρίζας.
	Η συσκευή μπορεί να έχει υπερθερμανθεί και απενεργοποιείται αυτόματα.	Αποσυνδέστε τη συσκευή από την πρίζα και αφήστε τη να κρυώσει για μερικά λεπτά. Πριν ενεργοποιήσετε ξανά τη συσκευή, ελέγξτε τις γρίλιες ώστε να βεβαιωθείτε ότι δεν φράσσονται από χνούδια, τρίχες κ.λπ.
	Ίσως η συσκευή να μην είναι κατάλληλη για την τάση στην οποία έχει συνδεθεί.	Βεβαιωθείτε ότι η τάση που αναγράφεται στην πινακίδα τύπου της συσκευής αντιστοιχεί στην τοπική τάση ρεύματος.
Υπάρχει δυσάρεστη μυρωδιά κατά την πρώτη χρήση.	Η μυρωδιά ίσως έρχεται από τη νέα συσκευή.	Η μυρωδιά θα εξαφανιστεί σταδιακά μετά από μερικές χρήσεις. Να στεγνώνετε/φορμάρετε τα μαλλιά σας σε καλά αεριζόμενο δωμάτιο.
Υπάρχει μια μυρωδιά καψίματος όταν στεγνώνω/φορμάρω τα μαλλιά μου.	Εάν υπάρχει σκόνη ή κάποιο υπόλειμμα στη συσκευή, μπορεί να καεί εξαιτίας της υψηλής θερμοκρασίας και να προκαλέσει δυσάρεστη μυρωδιά.	Απενεργοποιήστε τη συσκευή και περιμένετε μέχρι να κρυώσει. Ελέγξτε εάν υπάρχουν υπολείμματα. Αφαιρέστε τη βρωμιά από τη γρίλια εισόδου αέρα και διατηρήστε τη γρίλια καθαρή σε τακτική βάση.
Ακούω ενοχλητικό θόρυβο όταν χρησιμοποιώ τη λειτουργία αυτόματου καθαρισμού.	Η ρύθμιση του μοτέρ είναι διαφορετική υπό τη λειτουργία αυτόματου καθαρισμού.	Να χρησιμοποιείτε τη λειτουργία αυτόματου καθαρισμού μία φορά τον μήνα ώστε να μη φράξει η συσκευή.

Κωδικός σφάλματος και λύση
A01: Βεβαιωθείτε ότι το σεσουάρ έχει συνδεθεί σωστά.
A02: Προσπαθήστε να βγάλετε τη συσκευή από την πρίζα και μετά να τη συνδέσετε ξανά για να δείτε εάν η συσκευή λειτουργεί σωστά ή επικοινωνήστε με τη Philips για βοήθεια.
A03: Προσπαθήστε να βγάλετε τη συσκευή από την πρίζα και μετά να τη συνδέσετε ξανά για να δείτε εάν η συσκευή λειτουργεί σωστά ή επικοινωνήστε με τη Philips για βοήθεια.
A04: Αφαιρέστε τη συσκευή από την πρίζα και καθαρίστε τη σκόνη από τη γρίλια εισόδου αέρα της λαβής. Ενεργοποιήστε τη συσκευή ξανά μόνο όταν κρυώσει εντελώς.
E4-E10: Επικοινωνήστε με τη Philips για βοήθεια.

Български

Общ преглед
1 Ръчен бутон
2 Бутон за скорост
3 Пръстен на дръжката
4 Ключ за вкл./изкл. на захранването
5 Manual Select (Ръчен избор)
6 Режим за автоматично почистване
7 Настройка на скоростта
8 Пяна
9 Капак на решетка за приток на въздух
10 Дифузер
11 Накрайник

Сушене на косата
Когато сешоарът е свързан към електрическата мрежа, без да е включен, той автоматично преминава в режим на готовност. Дръжката на сешоара може да се нагрее след известно време, което е нормално и сешоарът е безопасен за употреба.

Когато уредът е включен, йоните се отделят автоматично и постоянно, като намаляват хвърченето на косата и придават повече блясък.

1 Включете щепсела в контакта.
2 Прикрепете накрайника или дифузера към сешоара за прецизно изсушаване.

Не докосвайте/сваляйте аксесоара, докато не изстине напълно.

3 За да постигнете по-добър обем за къдрици и игриви прически, поставете дифузера на сешоара. Вмъкнете зъбците в косата си така, че да докосват скалпа Ви и да създават въртеливи движения.
4 Плъзнете бутона за включване/изключване до . Натиснете и задръжте бутона за режим за 2 секунди, за да превключите между „Предварително зададени настройки" и „Ръчен избор".
5 В режим „Предварително зададени настройки" натиснете бутона за режим, за да изберете желаната настройка според инструкциите по-долу:
Fast (Бърза): За бързо подсушаване на косата след душ.
ThermoShield: За изсушаване на косата ви при постоянна, безопасна температура.
Hot/Cold (Топло/Студено): За грижа за косата с редуващи се топъл и студен въздушен поток.
Gentle (Нежна): За изсушаване на косата с умерена температура за нежно усещане, успокояващо за вашия скалп.
6 В „Ръчен избор" можете да натиснете бутона за режим или скорост за кратко, за да регулирате температурата и скоростта според Вашите предпочитания.
7 Превключете бутона за включване/изключване на и ще видите COOL (COOL) на дисплея. Натиснете бутона за скорост според Вашите предпочитания за фиксиране на прическата.
- Сешоарът се доставя с функция за запаметяване, която може да запомня последно използваните настройки.

След употреба:
1 Изключете уреда и изчакайте сешоарът да се охлади. Отстранете аксесоара, ако е необходимо.
2 Почистете уреда с влажна кърпа.
3 Препоръчително е веднъж месечно да използвате автоматичния режим на почистване. За да активирате режима на почистване, НАТИСНЕТЕ и ЗАДРЪЖТЕ бутона за скорост и избутайте плъзгача до режим COOL (ОХЛАЖДАНЕ), докато се активира автоматичният режим на автоматично почистване.
- Процесът на автоматично почистване ще продължи 8 секунди и след това автоматично ще премине към режим COOL (ОХЛАЖДАНЕ).
- Изключете уреда след края на автоматичния процес на почистване.
- За да спрете автоматичния процес на почистване, може веднага да избутате плъзгача до изключена позиция (OFF).
4 Развийте капака на решетката за приток на въздух, за да отстраните космите и праха, и използвайте четка за зъби, за да почистите внимателно порестия филтър. Уверете се, че сте поставили порестия филтър на място.

Не плакнете порестия филтър под течаща вода.

Когато използвате автоматичния режим на почистване, прах отвора за входящ въздух може да излезе прах. Дръжте го далеч от очите си, за да избегнете раздразнение.

Откриване и отстраняване на неизправности

Проблем	Причина	Решение
Уредът не работи изобщо.	Контактът, в който е включен уредът, може да е повреден.	Проверете дали уредът е включен добре в контакта. Проверете бушона за този контакт.
	Уредът може да е прегрял и да се е изключил сам.	Изключете уреда и го оставете да изстива няколко минути. Преди да включите отново уреда, проверете дали решетките не са задръстени с пух, косми и др.
	Уредът може да не е подходящ за напрежението, към което е свързан.	Уверете се, че посоченото на табелката върху уреда напрежение отговаря на напрежението на местната електрическа мрежа.
Усеща се неприятна миризма, когато включите уреда за първи път.	Миризмата може да се дължи на новия уред.	Миризмата постепенно ще изчезне след няколко използвания. Моля, опитайте се да сушите/стилизирате косата си в помещение с добра вентилация.
Усещам миризма на изгоряло, когато суша/стилизирам косата си.	Ако в уреда има останал прах или друго замърсяване, той може да изгаря поради високата температура и да произвежда мирис.	Изключете уреда и изчакайте да изстине. Проверете за останали замърсявания. Отстранете замърсяванията от решетката за приток на въздух и я почиствайте редовно.
Чувам неприятен шум, когато използвам режима за автоматично почистване.	Настройката на мотора е различна при режима за автоматично почистване.	Използвайте режима за автоматично почистване веднъж месечно, за да избегнете блокиране.

Код на грешка и решение
A01: Проверете дали сешоарът е включен добре в контакта.
A02: Опитайте се да извадите и след това да включите отново щепсела и вижте дали уредът работи изправно, или се свържете с Philips за помощ.
A03: Опитайте се да извадите и след това да включите отново щепсела и вижте дали уредът работи изправно, или се свържете с Philips за помощ.
A04: Извадете щепсела на уреда от електрическата мрежа и почистете решетката за приток на въздух на дръжката. Включете уреда отново само когато е изстинал напълно.
E4-E10: Свържете се с Philips за помощ.

Кыргызча

Жалпы маалымат
1 Кол менен баскычы
2 Ылдамдык баскычы
3 Кармагычтын шакекчеси
4 Күйгүзүү/өчүрүү баскычы
5 Manual Select (Кол менен тандоо)
6 Автоматтык тазалоо баскычы
7 Ылдамдык жөндөөсү
8 Көбүк
9 Аба кирүүчү торчосунун мукабасы
10 Диффузор
11 Сопло

Чачыңызды кургатыңыз
Фен күйгүзүлбөй эле токко кошулганда, ал автоматтык түрдө күтүү режимине өтөт. Фендин туткасы бир аздан кийин жылуу болушу мүмкүн, бул нормалдуу жана колдонууга үчүн коопсуз.

Шайман күйгүзүлүп турганда, чачтын тармалдашып калышын азайтып жана кошумча жылтыратуунун камсыздоо үчүн иондор автоматтык түрдө жана үзгүлтүксүз тарап турат.

1 Айрыны электр розеткасына туташтырыңыз.
2 Кылдат кургатуу үчүн фенге саптаманы же диффузорду бекитиңиз.

Жабдуу муздагыча ага тийбеңиз/алып чыгарбаңыз.

3 Тармалдардын көлөмүн жана серпилгич стилди жогорулатуу үчүн фенге диффузорду бекитиңиз. Шиштерин чачыңызга салып баш териңизге тийгизип, айлануучу кыймылдарды жасаңыз.
4 Күйгүзүү/өчүрүү баскычын дегенге сүрүп жылдырыңыз. Алдын ала коюлган жана Кол менен тандоонун ортосунда которулуу үчүн режим баскычын 2 секунд басып туруңуз.
5 Алдын ала коюлган режимде, төмөндөгү көрсөтмөлөргө ылайык каалаган жөндөөнү тандоо үчүн режим баскычын басыңыз:
Fast (Тез): Душтан чыккандан кийин нымдуу чачты тез кургатасыз.
ThermoShield: Чачыңызды туруктуу кам көрүү температурасында кургатасыз.
Hot/Cold (Ысык/муздак): Чачыңызга ысык жана муздак абаны үйлөтүү менен кам көрөсүз.
Gentle (Назик): Чачыңызды орточо температурада кургатып алыңыз, ал өзгөчө баш териңизди тынчтандырат.
6 Кол менен тандоодо температураны жана ылдамдыкты каалагандай тууралоо үчүн режимин же ылдамдык баскычын бир азга бассаңыз болот.
7 Күйгүзүү/өчүрүү баскычын дегенге которуңуз, ошондо дисплейде COOL (МУЗДАТУУ) көрөсүз. Жасалгаңызды оңдоо үчүн ылдамдык баскычын басыңыз.
- Чач кургаткыч эстутум өзгөчөлүгү менен келет, ал акыркы колдонулган жөндөөлөрдү эстей алат.

Колдонуудан кийин:
1 Шайманды өчүрүп, фенди муздатыңыз. Эгер керек болсо, шайманды чыгарыңыз.
2 Шайманды нымдуу кездеме менен тазалаңыз.
3 Автоматтык тазалоо режимин айына бир жолу колдонуу сунушталат. Тазалоо режимин иштетүү үчүн ылдамдык баскычын КОЕ БЕРБЕЙ БАСЫП ТУРУП, автоматтык тазалоо режими иштетилгенге чейин сыдырманы МУЗДАТУУ режимине түртүңүз.
- Автоматтык тазалоо процесси 8 секунда созулуп, МУЗДАТУУ режимине автоматтык түрдө которулат.
- Автоматтык тазалоо процесси аяктагандан кийин шайманды өчүрүңүз.
- Автоматтык тазалоо процессин токтотуу үчүн сыдырманы ӨЧҮК режимине дароо которо аласыз.
4 Чачты жана чаңды кетирүү үчүн аба кирүүчү тордун капкагын бурап, көбүктү акырын тазалоо үчүн тиш щеткасын колдонуңуз. Көбүктү кайра коюңуз.

Крандагы суу астында көбүктү чайкабаңыз.

Автоматтык тазалоо режимин колдонууда аба кирүүчү жерден чаң чыгышы мүмкүн. Ыңгайсыздык жаралбашы үчүн аны көздөрүңүздөн алыс кармаңыз.

Мүчүлүштүктөрдү жоюу

Көйгөй	Себеп	Чечим
Түзмөк эч иштебей жатат.	Шайман сайылып турган кубат булагы бузук болушу мүмкүн.	Шаймандын туура сайылганын текшериңиз. Үйүңүздөгү бул электр розеткасынын сактагычын текшериңиз.
	Шайман өзүнөн өзү ысып кетип, ал өзүн өчүрүп салган болушу мүмкүн.	Шайманды сууруп коюуп, бир нече мүнөт муздата туруңуз. Шайманды кайрадан күйгүзүүдөн мурун, жылытуучу аймактарында була, чач ж.б. нерселер менен бөгөттөлүп калбаганын текшериңиз.
	Шайман сайылып турган кубат булагынын чыңалуусуна шайкеш келбеши мүмкүн.	Шаймандын маалымат тактачасында көрсөтүлгөн чыңалуу жергиликтүү электр чыңалуусуна дал келгенин текшериңиз.
Биринчи жолу колдонуп жатканда, начар жыт пайда болушу мүмкүн.	Жыт жаңы шаймандан келип чыгышы мүмкүн.	Жыт бир нече жолу колдонулгандан кийин өзү эле жоголуп кетет. Чачыңызды жакшы желдетилген бөлмөдө кургатып/жасалгалаганга аракет кылыңыз.
Чачымды кургатып/жасалгалап жатканда, күйүк жыттанып жатат.	Эгер шайманда чаң же кандайдыр бир калдык калган болсо, ал ысык температурадан улам күйүп, жыт пайда кылышы мүмкүн.	Шайманды өчүрүп, ал муздагыча күтүп туруңуз. Калдык барбы же жокпу, текшериңиз. Аба кирүүчү тордогу кирди тазалап, аны дайыма таза кармаңыз.
Автоматтык тазалоо режимин колдонгондо тажатма ызы-чуулардy угам.	Автоматтык тазалоо режиминде мотор жөндөөлөрү башкача болот.	Бөгөттөөнү болтурбоо үчүн айына бир жолу авто-тазалоо режимин колдонуңуз.

Ката коду жана чечими
A01: Фендин туура сайылганын текшериңиз.
A02: Электр булагынан сууруп, кайра сайып көрүңүз, шайман туура иштеп жатканын текшериңиз же жардам үчүн Philips менен байланышыңыз.
A03: Электр булагынан сууруп, кайра сайып көрүңүз, шайман туура иштеп жатканын текшериңиз же жардам үчүн Philips менен байланышыңыз.
A04: Шайманды розеткадан сууруп, туткасындагы аба кирүүчү торундагы чаңды тазалаңыз. Шайман толук муздагандан кийин гана кайра күйгүзүңүз.
E4-E10: Жардам үчүн Philips менен байланышыңыз.
Үй тиричилигинде керектөө үчүн
Өндүрүүчү: «Филипс Консьюмер Лайфстайл Б.В.», Нидерланд, Драхтен, 9206 АД, Туссендиепен 4
Кытайда жасалган

BHD837, BHD839
220-240 V; 50-60 Hz; 1400 W
II класстагы жабдык

Сактоо жана колдонуу шарттары		
Температура		Салыштырма нымдуулук
Иштөө шарттары	Сактоо шарттары	
+10 °C ÷ +30 °C	-25 °C ÷ +60 °C	35 % ÷ 99 %

Македонски

Преглед
1 Рачно копче
2 Копче за брзина
3 Прстен на рачката
4 Прекинувач за вклучување/исклучување
5 Manual Select (Рачно избирање)
6 Режим на автоматско чистење
7 Поставка за брзина
8 Пена
9 Капак на решетка за влез на воздух
10 Дифузер
11 Млазница

Исушете си ја косата
Кога фенот е приклучен без да биде вклучен, тој автоматски ќе влезе во режим на подготвеност. Рачката на фенот може да има некаква топлина по некое време, што е нормално и безбедно за користење.

Кога апаратот е вклучен, јоните автоматски и постојано се испуштаат, што ја намалува наелектризираноста и обезбедува дополнителна сјајност.

1 Поврзете го приклучокот со штекер за електрично напојување.
2 Прикачете ја млазницата или дифузерот на фенот за прецизно сушење.

Немојте да го допирате/отстранувате додатокот сè додека не се излади.

3 За подобрување на волуменот при кадри и еластичен облик, прикачете го дифузерот на фенот. Ставете ги иглите во косата, допирајќи го скалпот, и правете ротирачки движења.
4 Лизгајте го копчето за вклучување/исклучување на . Притиснете и држете го копчето за режим 2 секунди за да менувате помеѓу Однапред поставено и Рачно избирање.
5 Во режимот Однапред поставено, притиснете го копчето за режим за да ја изберете посакуваната поставка согласно упатствата, како што е наведено подолу:
Fast (Брзо):Сушете ја влажната коса по туширање.
ThermoShield:Сушете ја косата на постојано пријатна температура.
Hot/Cold (Топло/ладно):Водете грижа за својата коса со наизменичниот топол и ладен проток на воздух.
Gentle (Нежно):Сушете ја вашата коса на умерена температура за нежно искуство што е особено пријатно за вашиот скалп.
6 Во Рачно избирање можете да притиснете на копчето за режим или брзина веднаш за да ги приспособите температурата и брзината според желбата.
7 Сменете го копчето за вклучување/исклучување на и ќе видите COOL (ЛАДНО) на екранот. Притиснете на копчето за брзина според потребите за да го поправите вашиот стил.
- Фенот доаѓа со меморија функција, може да ги помни поставките што се користеле последниот пат.

По употребата:
1 Исклучете го уредот и изладете го фенот. Отстранете го додатокот, доколку е неопходно.
2 Исчистете го уредот со влажна крпа.
3 Се предлага да го користите режимот на автоматско чистење еднаш месечно. За да го активирате режимот на чистење, ПРИТИСНЕТЕ и ДРЖЕТЕ го копчето за брзина и притиснете го лизгачот на режимот COOL (ЛАДЕЊЕ) сè додека не се активира режимот на автоматско чистење.
- Процесот за автоматско чистење ќе трае 8 секунди, а потоа автоматски ќе се префрли на режимот COOL (ЛАДЕЊЕ).
- Исклучете го уредот откако ќе заврши процесот за автоматско чистење.
- За да го сопрете процесот за автоматско чистење, можете веднаш да го поместите лизгачот во положбата OFF (ИСКЛУЧЕНО).
4 Отшрафете ја решетката за влез на воздух за да ги отстраните влакната и прашината и користете четка за заби за да ја нежно да ја исчистите пената. Осигурете се дека ќе ја вратите пената.

Немојте да ја плакнете пената под чешма.

Кога го користите режимот на автоматско чистење, од отворот за воздух може да се издува прашина. Држете го подалеку од вашите очи за да избегнете каква било непријатност.

Решавање проблеми

Проблем	Причина	Решение
Апаратот воопшто не работи.	Можеби е расипан електричниот приклучок на којшто е поврзан апаратот.	Проверете дали апаратот е правилно приклучен. Проверете го осигурувачот за овој електричен приклучок во вашиот дом.
	Апаратот можеби се прегреал и самиот се исклучил.	Исклучете го апаратот од штекер и оставете го да се олади неколку минути. Пред повторно да го вклучите апаратот, проверете дали решетките се блокирани од туфки, коса, итн.
	Апаратот може да не е соодветен за напонот на којшто бил поврзан.	Осигурете се дека напонот наведен на плочката за типот на апаратот соодветствува на локалниот електричен напон.
При првото користење има лош мирис.	Мирисот може да доаѓа од новиот апарат.	Мирисот постепено ќе исчезне по неколку користења. Обидете се да ја сушите/стилизирате да ја средувате вашата коса во добро проветрена соба.
Има мирис на изгорено кога си ја сушам/стилски си ја средувам косата.	Ако на апаратот има останато прашина или некакви нечистотии, тие може да се изгорат поради високата температура и да создадат мирис.	Исклучете го апаратот и почекајте додека да се излади. Проверете да не се останати некакви нечистотии. Отстранете ги нечистотиите од решетката за влез на воздух и редовно одржувајте ја чиста.
Слушам непријатен звук кога го користам режимот на автоматско чистење.	Поставката на моторот е различна во режим на автоматско чистење.	Користете го режимот на автоматско чистење еднаш месечно за да избегнете блокирање.

Шифра за грешка и решение
A01: Проверете дали фенот е правилно приклучен.
A02: Обидете се да го исклучите, а потоа повторно приклучете го за да видите дали апаратот правилно работи или контактирајте со Philips за помош.
A03: Обидете се да го исклучите, а потоа повторно приклучете го за да видите дали апаратот правилно работи или контактирајте со Philips за помош.
A04: Откачете го уредот и исчистете ја прашината на решетката за влез на воздух на рачката. Повторно вклучувајте го уредот само кога целосно ќе се излади.
E4-E10: Контактирајте со Philips за помош.

Русский

Обзор
1 Кнопка ручного режима
2 Кнопка выбора скорости
3 Кольцо рукоятки
4 Переключатель включения/выключения
5 Manual Select (Режим ручного выбора)
6 Режим автоматической очистки
7 Настройка скорости
8 Губчатый фильтр
9 Крышка вентиляционной решетки забора воздуха
10 Диффузор
11 Насадка

Сушка волос
Если фен подключен к электросети, но сам прибор при этом не включен, он автоматически переходит в режим ожидания. Через некоторое время рукоятка фена может немного нагреться, однако это нормально и безопасно для использования.

Пока прибор включен, автоматически и непрерывно генерируются ионы, что придает волосам дополнительный блеск и уменьшает спутывание.

1 Вставьте вилку в розетку электросети.
2 Присоедините насадку или диффузор к фену для сушки отдельных прядей.

Не прикасайтесь к этому аксессуару и не снимайте его, пока он не остынет.

3 Для придания объема вьющимся волосам и формирования упругих локонов установите диффузор на фен. Погрузите пальчики диффузора глубоко в волосы и совершайте ими круговые движения.
4 Сдвиньте кнопку питания в положение . Для перехода из режима предустановок в режим ручного выбора, нажмите и удерживайте кнопку режима в течение 2 секунд.
5 В режиме предустановок нажмите кнопку режима, чтобы выбрать нужную настройку в соответствии с приведенными ниже инструкциями:
Fast (Быстрый): быстрая сушка мокрых волос после душа.
ThermoShield (Термощит): сушка волос при постоянной щадящей температуре.
Hot/Cold (Горячий/холодный): уход за волосами с чередованием горячего и холодного потока воздуха.
Gentle (Бережный): мягкая и успокаивающая кожу сушка волос при умеренной температуре.
6 В режиме ручного выбора можно кратковременно нажать кнопку режима или скорости , чтобы настроить температуру и скорость в соответствии со своими предпочтениями.
7 Сдвиньте кнопку питания в положение , после чего на дисплее отобразится COOL (ХОЛОДНЫЙ). Нажмите кнопку выбора скорости в соответствии со своими предпочтениями, чтобы закрепить форму прически.
- Фен оснащен функцией памяти, поэтому он может «запоминать» последние использованные настройки.

После завершения пользования прибором:
1 Выключите прибор и дайте фену остыть. При необходимости снимите аксессуар.
2 Протрите прибор влажной тканью.
3 Рекомендуется раз в месяц использовать режим автоматической очистки. Чтобы активировать режим автоматической очистки, НАЖМИТЕ и УДЕРЖИВАЙТЕ кнопку выбора скорости, а затем передвиньте переключатель в режим «COOL» (ХОЛОДНЫЙ), пока не активируется режим очистки.
- Процесс автоматической очистки продлится 8 секунд, после чего устройство автоматически переключится в режим «COOL» (ХОЛОДНЫЙ).
- Выключите прибор после выполнения автоматической очистки.
- Чтобы остановить процесс автоматической очистки, можно сразу перевести переключатель в положение ВЫКЛ.
4 Отвинтите крышку вентиляционной решетки, чтобы удалить волосы и пыль, и используйте зубную щетку, чтобы аккуратно очистить губчатый фильтр. Убедитесь в том, что губчатый фильтр помещен на свое место.

Не промывайте губчатый фильтр под проточной водой.

При использовании режима автоматической очистки из отверстия для забора воздуха может выдуваться пыль. Держите его подальше от глаз, чтобы избежать дискомфорта.

Устранение неисправностей

Проблема	Причина	Решение
Прибор не включается.	Возможно, неисправна электророзетка, к которой подключен прибор.	Проверьте правильность подключения прибора к розетке электросети. Проверьте исправность предохранителя для этой розетки электросети в доме.
	Возможно, прибор перегрелся и автоматически отключился.	Отключите прибор от сети и дайте ему остыть в течение нескольких минут. Перед повторным включением прибора убедитесь, что решетка не засорена пылью, волосами и т.п.
	Возможно, напряжение в сети не подходит для данного прибора.	Проверьте, соответствует ли напряжение, указанное на заводской табличке прибора, напряжению местной электросети.
При первом использовании присутствует неприятный запах.	Запах может исходить от нового прибора.	Запах постепенно исчезнет после нескольких применений. Постарайтесь сушить или укладывать волосы в хорошо проветриваемом помещении.
При сушке или укладке волос ощущается запах гари.	Если в приборе присутствуют остатки пыли или налета, они могут сгореть из-за высокой температуры и вызвать неприятный запах.	Выключите прибор и дайте ему остыть. Проверьте его на наличие остатков загрязнений. Удалите грязь с вентиляционной решетки и регулярно проводите ее очистку.
При использовании режима автоматической очистки слышен раздражающий шум.	В режиме автоматической очистки настройка двигателя отличается.	Используйте режим автоматической очистки раз в месяц, чтобы избежать блокировки устройства.

Код ошибки и устранение проблемы
A01. Проверьте правильность подключения фена к розетке электросети.
A02. Попробуйте вынуть вилку из розетки, а затем снова вставьте ее в розетку, чтобы убедиться, что прибор работает правильно, или обратитесь за помощью в Philips.
A03. Попробуйте вынуть вилку из розетки, а затем снова вставьте ее в розетку, чтобы убедиться, что прибор работает правильно, или обратитесь за помощью в Philips.
A04. Отключите прибор от сети и очистите от пыли вентиляционную решетку рукоятки. Включайте прибор только после того, как он полностью остынет.
E4-E10: Обратитесь в компанию Philips за помощью.
Фен
Для бытовых нужд
Изготовитель: "Филипс Консьюмер Лайфстайл Б.В.", Туссендиепен 4, 9206 АД, Драхтен, Нидерланды
Сделано в Китае

BHD837, BHD839
220-240 В; 50-60 Гц; 1400 Вт
Прибор класса II

Условия хранения, эксплуатации		
Температура		Относительная влажность
Условия эксплуатации	Условия хранения	
+10 °C ÷ +30 °C	-25 °C ÷ +60 °C	35 % ÷ 99 %

Тоҷикӣ

Шарҳ
1 Тугмаи дастӣ
2 Тугмаи суръат
3 Ҳалқаи дастак
4 Фаъолкунак/хомӯшкунаки барқ
5 Manual Select (Интихоби дастӣ)
6 Реҷаи тозакунии худкор
7 Танзими суръат
8 Кафк
9 Сарпӯши панҷараи ҳавогузар
10 Диффузор
11 Сопло

Мӯйи худро хушк кунед
Агар хушккунак ба шабака бе фаъолкунӣ пайваст бошад, он ба таври худкор ба реҷаи интизорӣ мегузарад. Баъд аз камтар вақт дастаки хушккунак камтар тасфида метавонад, ки дар истифода муқаррарӣ ва бехатар мебошад.

Вақте ки таҷҳизот фаъол аст, ионҳо ба таври худкор ва бардавом пахш мешаванд, ҷингилаҳоро кам мекунанд ва дурахши иловагиро медиҳанд.

1 Барқчангакро ба барқваслак васл кунед.
2 Мулҳақа ё ки диффузорро ба хушккунак барои хушккунии аниқ мустаҳкам кунед.

То сард нашуданаш, ба лавозимот нарасед ва онро нагиред.

3 Барои зиёд кардани ҳаҷми ҷингилаҳо ва услуби чандир, ҳавопахшгарро ба мӯхушккунак васл кунед. Сӯзанакҳоро ҳамин тавр дароред, ки онҳо пусти сари шуморо расанд ва пас ҳаракатҳои гардишкунанда тобхӯрӣ кунед.
4 Тугмаи фаъолкунӣ/хомӯшкуниро ба гузаронед. Тугмаи реҷаро барои гузаронидан байни Танзимоти пешакӣ ва Интихоби дастӣ 2 сония пахш карда истед.
5 Дар реҷаи танзимоти пешакӣ барои интихоби танзимоти лозимий мутобиқи дастурамали дар поён овардашуда пахш кунед:
Fast (Зуд):Мӯйи тарро пас аз оббозӣ тез хушк кунед.
ThermoShield:Мӯйи худро дар ҳарорати кофии ҷорӣ хушк кунед.
Hot/Cold (Гарм/Сард):Мӯи худро бо навбат пуфкуни ҳавои гарм ва хунук нигоҳубин кунед.
Gentle (Маҳин):Мӯйҳоро дар ҳарорати мӯътадил барои таъминкунии муоинаи эҳтиёткоронаи оромкунандаи пӯсти сар хушк кунед.
6 Дар Реҷаи Дастӣ, ба тугмаи реҷа ё ки суръат барои танзими ҳарорат ва суръати хости худ пахш карда метавонед.
7 Тугмаи фаъолкунӣ/хомӯшкуниро гузаронед ва шумо дар дисплей COOL (САРД) хоҳед дид. Барои ислоҳкунии услуби худ, ба тугмаи суръат аз рӯи салоҳдиди худ пахш кунед.
- Хушккунак хусусияти хотира дорад, ки барои дар хотир доштани танзимоти охирон истифодашуда имкон медиҳад.

Пас аз истифода:
1 Асбобро хомӯш кунед ва хушккунакро хунук намоед. Ҳангоми зарурият лавозимотро берун кунед.
2 Таҷҳизотро бо матои нам тоза кунед.
3 Як маротиба дар як моҳ истифода бурдани реҷаи тозакунии худкор тавсия дода мешавад. Барои фаъолкунии реҷаи тозакунӣ тугмаи суръатро ПАХШ карда, НИГОҲ ДОРЕД ва слайдерро ба реҷаи САРД то фаъол гардиани реҷаи тозакунии худкор пахш кунед.
- Ҷараёни тозакунии худкор 8 сония давом меёбад ва ба реҷаи COOL ба таври худкор мегузарад.
- Дастгоҳро баъд аз анҷом расидани ҷараёни тозакунии худкор хомӯш кунед.
- Барои қатъ кардани ҷараёни тозакунии худкор, слайдерро дарҳол ба мавқеи OFF гузаронида метавонед.
4 Барои нестқунии мӯйҳо ва чанг сарпӯши панҷараи ҳавогирақро кушода гиред, ва кафкро бо ёрии чӯтки дандоншӯй бодиққат тоза кунед. Кафкро ҳатман баргашта гузоред.

Кафкро зери оби ҷорӣ нашӯед.

Ҳангоми истифодаи реҷаи тозакунии худкор, ифлосӣ метавонад аз панҷараи ҳавоӣ пошида шавад. Барои пешгирии ногуворӣ онро аз чашмон дур нигоҳ доред.

Дарёфти мушкилот

Мушкилот	Сабаб	Роҳи ҳал
Таҷҳизот тамоман кор намекунад.	Эҳтимол, таҷҳизот ба барқваслаки вайроншуда пайваст карда шуд.	Санҷед, ки таҷҳизот ба таври дуруст васл карда шуд. Муҳофизро дар ин пайвандак дар хонаи худ тафтиш кунед.
	Эҳтимол, асбоб аз ҳад зиёд гарм шуда, хомӯш гардида бошад.	Таҷҳизотро аз барқ ҷудо кунед ва ба муддати якчанд дақиқа иҷозат диҳед, ки хунук шавад. Пеш аз такрора фаъол кардани асбоб, панҷараҳоро тафтиш кунед, то ки онҳо бо пар, мӯйҳо ва ғайра пур нашуда бошанд.
	Эҳтимол, таҷҳизот ба волтажи барқваслак мувофиқат намекунад.	Боварӣ ҳосил намоед, ки шиддати дар лавҳаи истеҳсолии асбоб нишондодашуда, ба шиддати шабакаи маҳаллӣ мутобиқ аст.
Ҳангоми истифодабарии якум бӯйи ғализ вуҷуд дорад.	Бӯй аз асбоби нав баромада метавонад.	Бӯй баъд аз якчанд истифодабарӣ тадриҷан гум мешавад. Лутфан, барои хушккунӣ/ородиҳии мӯй дар биное хуб тозашаванда кӯшиш кунед.
Ҳангоми хушккунӣ/ородиҳии мӯй бӯйи сӯхтан эҳсос мешавад.	Агар дар асбоб каме чанг ё ки бақия монда бошад, он аз сабаби ҳарорати баланд сӯхтанаш ва боиси бӯйи ғализ шуданаш мумкин аст.	Асбобро хомӯш карда, сардшавии онро интизор шавед. Тафтиш кунед, оё бақияҳо монда бошанд. Ифлосиро аз панҷараи ҳавогир нест карда, онро мунтазам дар тозагӣ нигоҳ доред.
Ҳангоми истифода аз реҷаи тозакунии худкор мағали дилгиркунанда мешунавам.	Танзимоти муҳаррик дар реҷаи тозакунии худкор фарқ дорад.	Барои пешгирии мамнӯъкунӣ, як маротиба дар як моҳ аз реҷаи тозакунии худкор истифода баред.

Коди хатогӣ ва ҳалли он
A01: Санҷед, ки хушккунанда ба таври дуруст васл карда шудааст.
A02: Барои тафтишкунии кори асбоб, онро хомӯш ва боз фаъол карда бинед, ё ки барои кумак ба ширкати Philips муроҷиат кунед.
A03: Барои тафтишкунии кори асбоб, онро хомӯш ва боз фаъол карда бинед, ё ки барои кумак ба ширкати Philips муроҷиат кунед.
A04: Асбобро аз шабака ҷудо карда, панҷараи ҳавогиракии дастакро аз чанг тоза кунед. Асбобро танҳо баъд аз пурра хунук шудани он фаъол кунед.
E4-E10: Лутфан, барои ёрӣ ба ширкати Philips муроҷиат кунед.

Українська

Загальний огляд
1 Кнопка ручного керування
2 Кнопка швидкості
3 Кільце ручки
4 Перемикач увімкнення/вимкнення
5 Manual Select (Ручний режим)
6 Режим автоматичного очищення
7 Налаштування швидкості
8 Піна
9 Кришка решітки повітрозабірника
10 Дифузор
11 Насадка

Сушіння волосся
Після того, як ви під'єднаєте пристрій у вимкненому стані до розетки, він автоматично перейде в режим очікування. Через деякий час ручка фена може трохи нагрітися – це нормально й безпечно для використання.

Якщо пристрій увімкнено, іони автоматично та постійно розповсюджуються для зменшення скуйовдження і надання додаткового блиску.

1 Вставте вилку в розетку.
2 Щоб забезпечити точне сушіння, прикріпіть до фена насадку або дифузор.

Не чіпайте й не знімайте приладдя, доки воно не охолоне.

3 Для збільшення об'єму завитків і створення пружних кучерів установіть дифузор на фен. Вставте зубці дифузора у волосся, щоб вони торкнулися шкіри, та робіть обертові рухи.
4 Переведіть кнопку "Увімк./Вимк." в положення . Утримуйте кнопку переключення режимів протягом 2 секунд, щоб перемикатися між попередньо встановленим і ручним режимами.
5 Попередньо встановлений режим: натисніть кнопку переключення режимів і виберіть потрібне налаштування відповідно до наведених нижче інструкцій.
Fast (Швидко): швидке висушування волосся після душу.
ThermoShield: висушування волосся за сталої температури.
Hot/Cold (Гаряче/холодне): догляд за волоссям із використанням гарячого й холодного струменів повітря.
Gentle (Делікатно): висушування волосся за помірної температури для лагідного догляду, який особливо дбайливий для шкіри голови.
6 Ручний режим: щоб налаштувати потрібну температуру або швидкість, натисніть і швидко відпустіть кнопку або відповідно.
7 Переведіть кнопку "Увімк./Вимк." в положення , на дисплеї відобразиться напис COOL (COOL). Щоб закріпити зачіску, натисніть кнопку швидкості.
- Фен оснащений функцією пам'яті й може зберігати останні використовувані налаштування.

Після використання:
1 Вимкніть фен і дайте йому охолонути. Зніміть насадку, якщо потрібно.
2 Очистіть пристрій вологою ганчіркою.
3 Рекомендується використовувати режим автоматичного очищення один раз на місяць. Щоб активувати режим очищення, НАТИСНІТЬ і УТРИМУЙТЕ кнопку швидкості й пересуньте повзунок у режим COOL, доки не активується автоочистка.
- Процес автоочистки триватиме 8 секунд, після чого автоматично перемкнеться на режим COOL.
- Вимкніть прилад після завершення процесу автоочистки.
- Щоб зупинити процес автоочистки, негайно перемкніть повзунок у положення OFF.
4 Відкрутіть кришку решітки повітрозабірника, щоб вилучити волосся й пил, і обережно очистіть губчастий фільтр за допомогою щітки. Обов'язково встановіть фільтр на місце.

Не промивайте фільтр під краном.

Під час автоочистки з повітрозабірника може вилітати пил. Тримайте на відстані від очей, щоб уникнути дискомфорту.

Усунення несправностей

Проблема	Причина	Вирішення
Пристрій узагалі не працює.	Можливо, не працює розетка, в яку вставлено пристрій.	Перевірте, чи пристрій підключено належним чином. Перевірте запобіжник для цієї розетки в домі.
	Пристрій міг перегрітися й автоматично вимкнутися.	Від'єднайте пристрій від мережі і дайте йому охолонути кілька хвилин. Перш ніж знову вмикати пристрій, перевірте, чи решітку не забито пухом, волоссям тощо.
	Можливо, пристрій не розрахований на роботу в мережі з таким рівнем напруги.	Перевірте, чи збігається напруга, вказана в таблиці з даними пристрою, із напругою у мережі.
Під час першого використання відчувається неприємний запах.	Запах може виникати через роботу нового пристрою.	Він поступово зникне після кількох використань. Сушіть/укладайте волосся в приміщенні, яке добре провітрюється.
Під час сушіння/укладання волосся відчувається запах гару.	Якщо в пристрої є пил або бруд, унаслідок високої температури він можуть горіти й спричиняти запах.	Вимкніть пристрій і зачекайте, доки він охолоне. Перевірте наявність засмічення. Видаліть бруд із решітки повітрозабірника (її слід регулярно чистити).
Робота пристрою в режимі автоматичного очищення супроводжується неприємним шумом.	У режимі автоматичного очищення використовуються інші налаштування двигуна.	Щоб уникнути блокування двигуна, використовуйте режим автоматичного очищення один раз на місяць.

Код помилки і її вирішення
A01: Перевірте, чи правильно фен підключено до електромережі.
A02: Від'єднайте пристрій від електромережі, а потім знову його під'єднайте, щоб перевірити, чи правильно він працює, або зверніться по допомогу у Philips.
A03: Від'єднайте пристрій від електромережі, а потім знову його під'єднайте, щоб перевірити, чи правильно він працює, або зверніться по допомогу у Philips.
A04: Від'єднайте прилад від джерела живлення й очистіть від пилу решітку повітрозабірника на ручці. Увімкніть пристрій, лише коли він повністю охолоне.
E4-E10: Зверніться по допомогу у Philips.

Қазақша

Жалпы шолу
1 Қолмен басқару түймесі
2 «Жылдамдық» түймесі
3 Тұтқа сақинасы
4 Қосу/өшіру қосқышы
5 Manual Select (Қолмен таңдау)
6 Автоматты тазарту режимі
7 Жылдамдық параметрі
8 Көбік
9 Ауа кіретін тор қақпағы
10 Диффузор
11 Саптама

Шашты кептіру
Кептіргіш қосылмай розеткаға жалғанғанда, ол автоматты түрде күту режиміне өтеді. Кептіргіштің тұтқасы біраз уақыттан кейін жылы болуы мүмкін, бұл қалыпты жағдай және пайдалану үшін қауіпсіз.

Құрал қуат көзіне қосылған кезде, бұйраларды азайтып, қосымша жылтыр бере отырып, иондар автоматты түрде және үздіксіз шығады.

1 Штепсельдік ұшты розеткаға қосыңыз.
2 Дәл кептіру үшін саптаманы немесе диффузорды шаш кептіргішке бекітіңіз.

Қосалқы құралды суығанша ұстамаңыз/алмаңыз.

3 Шашты серіппелі етіп, бұйралардың көлемін арттыру үшін диффузорды шаш кептіргішке орнатыңыз. Диффузордың дөңес жерлерін шашыңызға салып, басыңыздың терісіне жанаса отырып, айналмалы қозғалыстар жасаңыз.
4 Қуат қосу/өшіру түймесін белгішесіне сырғытыңыз. Алдын ала орнатылған параметрлер және қолмен таңдау арасында ауыстыру үшін режим түймесін 2 секунд басып тұрыңыз.
5 Алдын ала орнатылған параметрлер режимінде төмендегі нұсқауларға сәйкес қажетті параметрді таңдау үшін режим түймесін басыңыз:
Fast (Жылдам): ылғал шашты жылдам кептіріңіз.
ThermoShield (Термоқалқан): шашыңызды тұрақты күтім температурасында кептіріңіз.
Hot/Cold (Ыстық/Салқын): ыстық және салқын ауа ағынымен шашыңызды күтіңіз.
Gentle (Жайлы): жұмсақ күтім көрсету және бас терісін тыныштандыру үшін шашыңызды бірқалыпты температурада кептіріңіз.
6 Температура мен жылдамдықты қалауыңызша дереу реттеу үшін Қолмен таңдау параметрінде режим немесе жылдамдық түймесін басуыңызға болады.
7 Қуатты қосу/өшіру түймесін етіп қоссаңыз, дисплейде COOL (САЛҚЫНДАТУ) көрсетіледі. Шаш үлгіңізді бекіту үшін жылдамдық түймесін қалауыңызша басыңыз.
- Шаш кептіргіш жад функциясымен бірге келеді, ол соңғы пайдаланылған параметрлерді есте сақтай алады.

Пайдаланғаннан кейін:
1 Құрылғыны өшіріп, кептіргішті суытыңыз. Керек болса, қосалқы жабдықты алып тазалаңыз.
2 Құрылғыны дымқыл шүберекпен тазалаңыз.
3 Автотазалау режимін айына бір рет қолданған жөн. Тазалау режимін іске қосу үшін жылдамдық түймесін БАСЫП ТҰРЫП, автоматты тазалау режимі қосылғанша жүгірткіні COOL режиміне басыңыз.
- Автоматты тазалау процесі 8 секундқа созылады, содан кейін автоматты түрде COOL режиміне ауысады.
- Автоматты тазалау процесі аяқталғаннан кейін құрылғыны өшіріңіз.
- Автоматты тазалау процесін тоқтату үшін жүгіртпкіні бірден ӨШІРУ күйіне ауыстыруыңызға болады.
4 Шаш пен шаңды кетіру үшін ауа кіретін тордың қақпағын бұрап шығарыңыз және көбікті ақырын тазалау үшін тіс щеткасын пайдаланыңыз. Көбік пайдалануды ұмытпаңыз.

Көбікті ағын сумен шаймаңыз.

Автоматты тазалау режимін пайдаланған кезде ауа кіретін жерден шаң шығуы мүмкін. Қолайсыздыққа тап болмауы үшін оны көзіңізге жақындатпаңыз.

Ақаулықтарды жою

Мәселе	Себебі	Шешімі
Құрал жұмыс істемейді.	Құрылғы қосылған қуат розеткасы бұзылған болуы мүмкін.	Құрылғының дұрыс қосылғанын тексеріңіз. Үйіңіздегі осы қуат розеткасының түйіспесін тексеріңіз.
	Құрал өте қатты қызып кетті де, өзі өшіп қалды.	Құралды ток өзінен ажыратып, бірнеше минут бойы суытыңыз. Құралды қайтадан ток өзіне қосар алдында, ауа торын тексеріп, оның мамықпен, шашпен, немесе т.б. заттармен жабылып қалмағанын тексеріңіз.
	Құрал жергілікті кернеуге сәйкес келмейді.	Құралдың түрі белгіленетін тақтайшасында көрсетілген кернеу мөлшері жергілікті кернеуге сәйкес келетінін тексеріңіз.
Бірінші рет пайдаланған кезде біртүрлі иіс шығады.	Жаңа құрылғыдан иіс шығуы мүмкін.	Бірнеше рет пайдаланғаннан кейін бұл иіс біртіндеп жоғалады. Шашыңызды жақсы желдетілетін бөлмеде кептіруге/сәндеуге тырысыңыз.
Шашты кептірген/сәндеген кезде күйіктің иісі шығады.	Құрылғыда шаң не қалдық қалып кетсе, ол жоғары температура әсерінен күйіп, иіс шығуы мүмкін.	Құрылғыны өшіріңіз де, суығанын күтіңіз. Қалдықтар бар-жоғын тексеріңіз. Ауа кіретін тордағы кірді кетіріңіз және оны үнемі таза ұстаңыз.
Автоматты тазалау режимін пайдаланғанда, ызамды келтіретін шуды естимін.	Мотор параметрі автоматты тазалау режимінде басқаша.	Блокталмауы үшін, автоматты тазалау режимін айына бір рет пайдаланыңыз.

Қате коды және шешім
A01: Кептіргіштің дұрыс қосылғанын тексеріңіз.
A02: Құрылғының дұрыс жұмыс істеп тұрғанын тексеріңіз немесе көмек алу үшін Philips компаниясына хабарласыңыз.
A03: Құрылғының дұрыс жұмыс істеп тұрғанын тексеріңіз немесе көмек алу үшін Philips компаниясына хабарласыңыз.
A04: Құрылғыны розеткадан ажыратыңыз және тұтқаның ауа кіретін торындағы шаңды тазалаңыз. Құрылғы толығымен суыған кезде ғана қайта қосыңыз.
E4-E10: Көмек алу үшін Philips компаниясына хабарласыңыз.
Шаш кептіргіш
Тұрмыстық қажеттіліктерге арналған
Өндіруші: "Филипс Консьюмер Лайфстайл Б.В.", Туссендиепен 4, 9206 АД, Драхтен, Нидерланды.
Қытайда жасалған

BHD837, BHD839
220-240 V; 50-60 Hz; 1400 W
II санатты аспап

Сақтау шарттары, пайдалану		
Температура		Салыстырмалы ылғалдылық
Сақтау пайдалану	Сақтау шарттары	
+10 °C ÷ +30 °C	-25 °C ÷ +60 °C	35 % ÷ 99 %

Հայերեն

Ընդհանուր բնութագիրը
1 Ձեռնարկի կոճակ
2 Արագության կոճակ
3 Բռնակի օղակ
4 Միացման/անջատման փոխանջատիչ
5 Manual Select (Ձեռքով ընտրություն)
6 Ավտոմատ մաքրման ռեժիմ
7 Արագության կարգավորում
8 Փրփուր
9 Օդի ներթողման վանդակացանցի կափարիչ
10 Դիֆուզոր
11 Փողակ

Մազերի չորացում
Երբ վարսահարդարիչը միացված է վարդակից, բայց կոճակից միացված չէ, այն ավտոմատ կերպով կանցնի սպասման ռեժիմի: Վարսահարդարիչի բռնակը կարող է որոշ ժամանակ տաքանալ, ինչը նորմալ է և անվտանգ օգտագործման համար:

Սարքը միացնելուց հետո իոնները սկսում են ավտոմատ կերպով և անընդհատ տարածվել՝ հարթեցնելով գանգուր մազերը և հաղորդելով դրանց լրացուցիչ փայլ:

1 Միացրեք խրոցակը էլեկտրասնուցման ցանցի վարդակին:
2 Ճշգրիտ չորացման համար կցեք գլխադիրը կամ դիֆուզորը ֆենին:

Մի կպեք/հանեք աքսեսուարը, քանի դեռ այն չի սառել:

3 Գանգուրների և ավելի առաձիգ սանրվածքի համար ծավալ ավելացնելու համար ֆենին կցեք դիֆուզորը: Ամրացրեք մազերը դիֆուզորի մեջ այնպես, որ դրանք դիպչեն գլխամաշկին, և կատարեք պտտվող շարժումներ:
4 Սահեցրեք միացման/անջատման կոճակը դեպի . Սեղմեք և 2 վայրկյան պահեք ռեժիմի կոճակը՝ Նախապես սահմանված ռեժիմից Ձեռքով ընտրության ռեժիմին անցնելու համար:
5 Նախապես սահմանված ռեժիմում սեղմեք ռեժիմի կոճակը և ընտրեք ձեր նախընտրած կարգավորումը՝ համաձայն ստորև ներկայացված հրահանգների:
Fast (Արագ): Ցնցուղից հետո արագ չորացնում է թաց մազերը:
ThermoShield (Ջերմապաշտպան): Չորացնում է մազերը հաստատուն խնամող ջերմաստիճանի ներքո:
Hot/Cold (Տաք/Սառը): Պաշտպանեք մազերը՝ փոփոխելով տաք և սառը օդի հոսքերը:
Gentle (Մեղմ): Չորացրեք մազերը մեղմ ջերմաստիճանով՝ ավելի խնայողական հարդարման համար, հատկապես գլխամաշկի մոտ օգտագործելիս:
6 Ձեռքով ընտրության ռեժիմում կարող եք սեղմել ռեժիմի կամ արագության կոճակը՝ ջերմաստիճանն ու արագությունը ըստ ձեր նախընտրության կարգավորելու համար:
7 Դրեք միացման/անջատման կոճակը -ի և ցուցադրիչին կցուցադրվի COOL (ՍԱՌԸ): Ոճավորումը ամրացնելու համար սեղմեք արագության կոճակը:
- Վարսահարդարիչն ունի հիշողության գործառույթ, այն կարող է հիշել վերջին օգտագործված կարգավորումները:

Օգտագործումից հետո:
1 Անջատեք սարքը և թողեք, որ սառչի վարսահարդարիչը: Անհրաժեշտության դեպքում հանեք աքսեսուարը:
2 Մաքրեք սարքը խոնավ լաթով:
3 Խորհուրդ ենք տալիս ամիսը մեկ անգամ օգտագործել ավտոմատ մաքրման ռեժիմը: Մաքրելու ռեժիմն ակտիվացնելու համար ՍԵՂՄԵՔ և ՊԱՀԵՔ արագության կոճակը և սահեցրեք սահիչը ՍԱՌԸ ռեժիմին՝ մինչև ավտոմատ մաքրման ռեժիմն ակտիվանալը:
- Ավտոմատ մաքրման գործընթացը 8 վայրկյան կտևի, այնուհետև ավտոմատ կփոխարկի ՍԱՌԸ ռեժիմին:
- Ավտոմատ մաքրման գործընթացն ավարտելուց հետո անջատեք սարքը:
- Ավտոմատ մաքրման գործընթացը դադարեցնելու համար կարող եք անմիջապես սահիչը դնել ԱՆՋԱՏՎԱԾ դիրքին:
4 Պտուտակահանով հանեք օդի ներթողման վանդակացանցի կափարիչը՝ մազերը և փոշին հեռացնելու համար և ատամի խոզանակի օգնությամբ զգուշորեն մաքրեք փրփուրը: Համոզվեք, որ փրփուրը հետ եք դրել:

Փրփուրը մի լվացեք հոսող ջրի տակ:

Ավտոմատ մաքրման ռեժիմն օգտագործելու ժամանակ փոշի կարող է դուրս գալ օդանցքից: Հեռու պահեք ձեր աչքերից, որպեսզի անհարմարություններ չառաջանան:

Խնդիրների լուծում

Խնդիր	Պատճառ	Լուծում
Սարքը ընդհանրապես չի աշխատում:	Հնարավոր է, որ էլեկտրասնուցման վարդակը, որին սարքը միացված է, անսարք է:	Համոզվեք, որ սարքը ճիշտ է միացված էլեկտրասնուցման ցանցին: Ստուգեք ձեր տան հոսանքի վարդակի ապահովիչը:
	Հնարավոր է, որ սարքը գերտաքացել է և ինքն իրեն անջատվել:	Անջատեք սարքը էլեկտրասնուցման ցանցից և սպասեք մի քանի րոպե, մինչև այն հովանա: Նախքան նորից միացնելը՝ ստուգեք վանդակացանցերը՝ համոզվելու համար, որ դրանք փակված չեն բմբուլով, մազերով և այլն:
	Հնարավոր է, որ սարքի լարումը չի համապատասխանում էլեկտրասնուցման ցանցի լարմանը:	Համոզվեք, որ սարքի տպաքրոի վրա նշված լարումը համապատասխանում է տեղական հոսանքի լարմանը:
Առաջին անգամ օգտագործելիս կարող է վատ հոտ գալ:	Հոտը կարող է գալ նոր սարքից:	Մի քանի անգամ օգտագործելուց հետո հոտն աստիճանաբար կանցնի: Խնդրում ենք չորացնել/հարդարել մազերը լավ օդափոխվող սենյակում:
Իմ մազերը չորացնելիս/հարդարելիս այրվածի հոտ է գալիս:	Եթե սարքում փոշի կամ մնացորդներ են մնացել, դրանք կարող են այրվել բարձր ջերմաստիճանի պատճառով և հոտ առաջացնել:	Անջատեք սարքը և սպասեք մինչև այն սառչի: Ստուգեք, թե արդյոք մնացորդներ են մնացել: Աղտը հանեք օդի մուտքի վանդակացանցից և պարբերաբար մաքրեք այն:
Նյարդայնացնող աղմուկ եմ լսում ավտոմատ մաքրման ռեժիմի միացնելիս:	Շարժիչի կարգավորումը տարբեր է ավտոմատ մաքրման ռեժիմում:	Օգտագործեք ավտոմատ մաքրման ռեժիմը ամիսը մեկ անգամ՝ արգելափակումից խուսափելու համար:

Սխալի կոդ և լուծում
A01. Ստուգեք, թե արդյոք վարսահարդարիչը ճիշտ է միացված հոսանքի աղբյուրին:
A02. Փորձեք անջատել վարդակից, այնուհետև նորից միացնել և տեսնել՝ արդյոք սարքը ճիշտ է աշխատում, կամ դիմեք Philips-ին օգնության համար:
A03. Փորձեք անջատել վարդակից, այնուհետև նորից միացնել և տեսնել՝ արդյոք սարքը ճիշտ է աշխատում, կամ դիմեք Philips-ին օգնության համար:
A04. Անջատեք սարքը վարդակից և մաքրեք բռնակի օդի մուտքի վանդակացանցի փոշին: Կրկին միացրեք սարքը միայն այն ժամանակ, երբ այն ամբողջովին սառչի:
E4-E10. Դիմեք Philips-ին օգնության համար:
Ֆեն
Կենցաղային կարիքների համար
Արտադրող՝ «Ֆիլիպս Քոնսյումեր Լայֆսթայլ Բ.Վ.», Տուսսենդիեպեն 4, 9206 ԱԴ, Դրախտեն, Նիդեռլանդներ
Արտադրված է Չինաստանում

BHD837, BHD839
220-240 V; 50-60 Hz; 1400 W
Սարք II դասի

Պահպանման և օգտագործման պայմաններ		
Ջերմաստիճան՝		Հարաբերական խոնավություն՝
Օգտագործման պայմաններ	Պահպանման պայմանները	
+10 °C ÷ +30 °C	-25 °C ÷ +60 °C	35 % ÷ 99 %

ქართული ენა

მიმოხილვა
1 ხელით მართვის ღილაკი
2 სიჩქარის ღილაკი
3 სახელურის რგოლი
4 ჩართვა/გამორთვის გადამრთველი
5 Manual Select (ხელით არჩევა)
6 ავტო გაწმენდის რეჟიმი
7 სიჩქარის პარამეტრი
8 ქაფმასალა
9 ჰაერის შემშვები გრილის საფარი
10 დიფუზორი
11 საქშენი

გაიშრეთ თმა
როდესაც საშრობი დაკავშირებულია ელექტრო ქსელთან ჩართვის გარეშე, ის ავტომატურად გადავა ლოდინის რეჟიმში. საშრობის სახელური გარკვეული პერიოდის შემდეგ შეიძლება გაცხელდეს, რაც ნორმალურია და უსაფრთხოა გამოსაყენებლად.

როდესაც მოწყობილობა ჩართულია, იონები ავტომატურად და უწყვეტად გამოიყოფა, ამცირებს ჩახვევას და უზრუნველყოფს დამატებით ბზინვარებას.

1 შეაერთეთ შტეპსელი დენის მიმწოდებელ როზეტში.
2 მიამაგრეთ საქშენი ან დიფუზორი თმის საშრობზე ზუსტი შრობისთვის.

არ შეეხოთ აქსესუარს და არ მოხსნათ, სანამ არ გაცივდება.

3 თმის ხვეულების მოცულობის გასაძლიერებლად და ზამბარისებრი ეფექტის დასაყენებლად, თმის საშრობს მიამაგრეთ დიფუზორი. მოათავსეთ თავაკები თქვენს თმაში, ისე, რომ ეხებოდეს თქვენს სკალპს და ამოძრავეთ წრიულად.
4 გადართეთ ჩართვა/გამორთვის ღილაკი ნიშანზე . ხანგრძლივად დააჭირეთ რეჟიმის ღილაკს 2 წამის განმავლობაში წინასწარ დაყენებასა და ხელით არჩევას შორის გადასართავად.
5 წინასწარ დაყენების რეჟიმში, დააჭირეთ რეჟიმის ღილაკს, რათა აირჩიოთ სასურველი პარამეტრი ქვემოთ მოცემული ინსტრუქციის შესაბამისად:
Fast (სწრაფი): სწრაფად გაიშრეთ შხაპის შემდგომ სველი თმა.
ThermoShield (ThermoShield): გაიშრეთ თმა უცვლელი მოვლის ტემპერატურაზე.
Hot/Cold (ცხელი/ცივი): თმის მოვლა მონაცვლეობით ცხელი და ცივი ჰაერის ნაკადით.
Gentle (ნაზი): დამამშვიდებელი ზომიერ ტემპერატურაზე, განსაკუთრებით თავის კანზე, გაიშრეთ თმა ზომიერ ტემპერატურაზე.
6 ხელით არჩევის რეჟიმში შეგიძლიათ წამიერად დააჭიროთ რეჟიმის ან სიჩქარის ღილაკს, რათა სურვილისამებრ დაარეგულიროთ ტემპერატურა და სიჩქარე.
7 გადართეთ ჩართვა/გამორთვის ღილაკი ნიშანზე და დისპლეიზე გამოჩნდება COOL (გრილი). დააჭირე სიჩქარის ღილაკს, ვარცხნილობის დასაფიქსირებლად.
- ფენი აღჭურვილია მეხსიერების ფუნქციით, მას შეუძლია ბოლო გამოყენებული პარამეტრების დამახსოვრება.

გამოყენების შემდეგ:
1 გამორთეთ მოწყობილობა და გააგრილეთ საშრობი. საჭიროების შემთხვევაში მოაცილეთ აქსესუარი.
2 გაწმინდეთ მოწყობილობა სველი ნაჭრით.
3 თვეში ერთხელ რეკომენდებულია ავტომატური წმენდის რეჟიმის გამოყენება. წმენდის რეჟიმის გასააქტიურებლად ხანგრძლივად დააჭირეთ სიჩქარის ღილაკს და ცოცია გადაიყვანეთ გრილების რეჟიმზე, სანამ ავტომატური წმენდის რეჟიმი არ ჩაირთვება.
- ავტომატური წმენდის პროცესი 8 წამს გაგრძელდება და შემდეგ მოწყობილობა ავტომატურად გადაირთვება გრილების რეჟიმზე.
- გამორთეთ მოწყობილობა ავტომატური წმენდის პროცესის დასრულების შემდეგ.
- ავტომატური წმენდის პროცესის შესაჩერებლად, შეგიძლიათ ცოცია მაშინვე გამორთულ პოზიციაზე გადააყენოთ.
4 მოხსენით ჰაერის შემშვები გრილის საფარი თმისა და მტვრის მოსაშორებლად და გამოიყენეთ კბილის ჯაგრისი ქაფმასალის ნაზად გასაწმენდად. არ დაგავიწყდეთ ქაფმასალის ადგილზე დაბრუნება.

არ გაავლოთ ქაფმასალას წყალი ონკანის ქვეშ.

ავტომატური წმენდის რეჟიმის გამოყენებისას, ჰაერის შესასვლელიდან შესაძლოა მტვერი გამოვიდეს. დისკომფორტის თავიდან ასაცილებლად, თვალებთან ახლოს არ დაიჭიროთ.

პრობლემების აღმოფხვრა

პრობლემა	მიზეზი	გადაწყვეტა
მოწყობილობა საერთოდ არ მუშაობს.	დენის როზეტი, რომელშიც მოწყობილობა არის ჩართული, შეიძლება დაზიანდეს.	შეამოწმეთ რამდენად სწორად არის მოწყობილობა შეერთებული. შეამოწმეთ ამ ელექტროროზეტის დნობადი მცველი სახლში.
	შესაძლოა, მოწყობილობა გადახურდა და თავისით გამოირთო.	გამოაერთეთ მოწყობილობა და დაელოდეთ მის გაციებას რამდენიმე წუთის განმავლობაში. მოწყობილობის ხელახლა ჩართვამდე შეამოწმეთ, ხომ არ არის ცხაურებში გაჭედილი ღინღლი, თმა და ა.შ.
	მოწყობილობა შესაძლებელია არ შეესაბამებოდეს ვოლტაჟს, სადაც ის შეერთებულია.	დარწმუნდით, რომ მოწყობილობის ტიპის ფირფიტაზე მითითებული ძაბვა შეესაბამება ადგილობრივი ელექტროენერგიის ძაბვას.
პირველად გამოყენების დროს უსიამოვნო სუნი დგება.	სუნი შეიძლება იწვევდეს ახალი მოწყობილობა.	სუნი თანდათან გაქრება რამდენიმე გამოყენების შემდეგ. სცადეთ თმის გაშრობა/დავარცხნა კარგად განიავებულ ოთახში.
თმის გაშრობის/დავარცხნის დროს დამწვრის სუნი დგება.	თუ მოწყობილობაში მტვერი ან ნარჩენებია, შესაძლოა, ისინი დაიწვას მაღალი ტემპერატურის შედეგად და სუნი წარმოიქმნას.	გამორთეთ მოწყობილობა და დაელოდეთ მის გაგრილებას. შეამოწმეთ, ხომ არ არის ნარჩენები. მოაშორეთ ჭუჭყი ჰაერის შემშვებ გრილიდან და შეინარჩუნეთ ის სუფთა მდგომარეობაში.
მესმის შემაწუხებელი ხმაური ავტომატური გაწმენდის რეჟიმის გამოყენებისას.	ავტომატური გაწმენდის რეჟიმში ძრავის პარამეტრი განსხვავებულია.	გაჭედვის თავიდან ასაცილებლად თვეში ერთხელ რეკომენდებულია ავტომატური გაწმენდის რეჟიმის გამოყენება.

შეცდომის კოდი და გამოსავალი
A01: შეამოწმეთ რამდენად სწორად არის საშრობი შეერთებული.
A02: სცადეთ როზეტიდან გამორთვა და შემდეგ ხელახლა შეერთება, ნახეთ მუშაობს თუ არა მოწყობილობა გამართულად, ან დაუკავშირდით Philips-ს დახმარებისთვის.
A03: სცადეთ როზეტიდან გამორთვა და შემდეგ ხელახლა შეერთება, ნახეთ მუშაობს თუ არა მოწყობილობა გამართულად, ან დაუკავშირდით Philips-ს დახმარებისთვის.
A04: გამორთეთ მოწყობილობა ქსელიდან და გაწმინდეთ მტვერისგან სახელურის ჰაერის შემშვები გრილი. ხელახლა ჩართეთ მოწყობილობა მხოლოდ მისი სრული გაგრილების შემდეგ.
E4-E10: დაუკავშირდით Philips-ს დახმარების მისაღებად.

العربية

نظرة عامة
1 زر الوضع اليدوي
2 زر السرعة
3 حلقة المقبض
4 زر التشغيل/إيقاف التشغيل
5 Manual Select (التحديد اليدوي)
6 وضع التنظيف التلقائي
7 إعداد السرعة
8 الرغوة
9 غطاء شبكة مدخل الهواء
10 مخرج الهواء
11 الفوهة

تجفيف شعرك
عندما يتم توصيل المجفف دون تشغيله، فإنه سيدخل تلقائيًا في وضع الاستعداد. قد تلاحظين دفئًا طفيفًا في مقبض مجفف الشعر بعد الاستخدام لمدة من الوقت، وهو أمر طبيعي وآمن تمامًا.

عندما يكون الجهاز قيد التشغيل، تتوزع الأيونات تلقائيًا وبصورة متواصلة ما يؤدي إلى التقليل من تجعد الشعر وزيادة اللمعان.

1 وصلي مأخذ التوصيل بمقبس وحدة تزويد بالطاقة.
2 أرفقي الفوهة أو مخرج الهواء بمجفف الشعر للحصول على تجفيف دقيق.

لا تقومي بلمس/إزالة الملحق حتى يبرد.

3 لشعر كثيف ومجعد، أرفقي مخرج الهواء في مجفف الشعر. أدخلي الدبابيس في شعرك لتلمس فروة رأسك وقومي بعمل حركات دائرية.
4 بدّلي زر التشغيل/إيقاف التشغيل إلى . اضغطي مع الاستمرار على زر الوضع لمدة ثانيتين للتبديل بين الوضع المعيّن مسبقًا والتحديد اليدوي.
5 في الوضع المعيّن مسبقًا، اضغطي على زر الوضع لتحديد الإعداد المطلوب وفقًا للتعليمات الموضحة أدناه:
Fast (سريع): لتجفيف الشعر المبلل بسرعة.
ThermoShield (واقٍ حراري): جففي شعرك بدرجة حرارة معتدلة وثابتة.
Hot/Cold (ساخن/بارد): اعتني بشعرك عن طريق تدفق الهواء الساخن والبارد بشكل متناوب.
Gentle (لطيف): جففي شعرك بدرجة حرارة معتدلة للاستمتاع بتجربة لطيفة ومهدئة لفروة رأسك بشكل خاص.
6 في التحديد اليدوي، يمكنك الضغط على زر الوضع أو السرعة للحظات لضبط درجة الحرارة والسرعة حسب تفضيلاتك.
7 بدّلي زر التشغيل/إيقاف التشغيل إلى وسيظهر لك COOL كلمة بارد (COOL) على الشاشة. اضغطي على زر السرعة لتسريح شعرك بالأسلوب المفضل لديك.
- يأتي مجفف الشعر مزودًا بميزة الذاكرة، حيث يمكنه تذكر آخر الإعدادات المستخدمة.

بعد الاستخدام:
1 قومي بإيقاف تشغيل الجهاز وترك المجفف يبرد. قومي بإزالة الملحق إذا لزم الأمر.
2 نظفي الجهاز بواسطة قطعة قماش رطبة.
3 يُقترح استخدام وضع التنظيف التلقائي مرة واحدة في الشهر. لتنشيط وضع التنظيف، اضغطي باستمرار على زر السرعة ثم ادفعي شريط التمرير إلى الوضع البارد حتى يتم تنشيط وضع التنظيف التلقائي.
- ستستمر عملية التنظيف التلقائي لمدة 8 ثوانٍ ثم تتحول إلى الوضع البارد تلقائيًا.
- أوقفي تشغيل الجهاز بعد اكتمال عملية التنظيف التلقائي.
- لإيقاف عملية التنظيف التلقائي، يمكنك تحويل شريط التمرير إلى وضع إيقاف التشغيل على الفور.
4 فكي غطاء شبكة مدخل الهواء لإزالة الشعر والغبار، واستخدمي فرشاة أسنان لتنظيف الرغوة برفق. تأكدي من إعادة الرغوة إلى مكانها.

لا تشطفي الرغوة تحت مياه الحنفية.

عند استخدام وضع التنظيف التلقائي، قد يخرج الغبار من مدخل الهواء. احتفظي به بعيدًا عن عينيك لتجنب أي إزعاج.

استكشاف الأخطاء وإصلاحها

المشكلة	السبب	الحل
لا يعمل الجهاز أبدًا.	قد يكون مقبس الطاقة الذي تم توصيل الجهاز به معطلاً.	تأكدي من توصيل الجهاز بالطاقة بصورة صحيحة. تحققي من توافق الصهيرة مع مقبس الطاقة هذا في منزلك.
	قد تكون ارتفعت درجة حرارة الجهاز بصورة كبيرة وتوقف تلقائيًا عن التشغيل.	افصلي الطاقة عن الجهاز واتركيه يبرد لبضع دقائق. وقبل إعادة تشغيل الجهاز، تحققي من الشبكات للتأكد من خلوها من الوبر والشعر وغير ذلك.
	قد لا يتوافق الجهاز مع الجهد الكهربائي الذي تم توصيله به.	تأكدي من أن الجهد الكهربائي المشار إليه على لوح الجهاز يتوافق مع الجهد الكهربائي المحلي.
تظهر رائحة كريهة عند الاستخدام لأول مرة.	قد يكون مصدر الرائحة الجهاز الجديد.	تختفي الرائحة تدريجيًا بعد بضع مرات من الاستخدام. يُرجى محاولة تجفيف/تصفيف شعرك في غرفة جيدة التهوية.
تصدر رائحة احتراق أثناء تجفيف/تصفيف شعري.	إذا كان هناك بعض الغبار أو البقايا عالقة في الجهاز، فقد يحترق بسبب ارتفاع درجة الحرارة وينتج عنه رائحة.	يجب إيقاف تشغيل الجهاز وإمهاله حتى يبرد تمامًا. تحققي من عدم تعلق أي بقايا به. أزيلي الأوساخ من شبكة مدخل الهواء وحافظي على نظافتها بصورة منتظمة.
أسمع ضجيجًا مزعجًا عند استخدام وضع التنظيف التلقائي.	يختلف إعداد المحرك خلال استخدام وضع التنظيف التلقائي.	استخدمي وضع التنظيف التلقائي مرة واحدة في الشهر لتجنب حدوث انسداد.

رمز الخطأ والحل
A01: تحققي من توصيل المجفف بالطاقة بصورة صحيحة.
A02: حاولي فصل الطاقة عن الجهاز ثم قومي بتوصيله مرةً أخرى لمعرفة ما إذا كان الجهاز يعمل بصورة صحيحة، أو اتصلي بشركة Philips للحصول على المساعدة.
A03: حاولي فصل الطاقة عن الجهاز ثم قومي بتوصيله مرةً أخرى لمعرفة ما إذا كان الجهاز يعمل بصورة صحيحة، أو اتصلي بشركة Philips للحصول على المساعدة.
A04: افصلي الطاقة عن الجهاز ثم نظفي الغبار الموجود على شبكة مدخل الهواء الخاصة بالمقبض. لا تشغلي الجهاز مرةً أخرى إلا عندما يبرد تمامًا.
E4-E10: يُرجى الاتصال بشركة Philips للحصول على المساعدة.

فارسی

کلیات
1 دکمه دستی
2 دکمه سرعت
3 حلقه دسته
4 دکمه روشن/خاموش
5 Manual Select (انتخاب دستی)
6 حالت تمیز کردن خودکار
7 تنظیم سرعت
8 فوم
9 پوشش توری ورودی هوا
10 دیفیوزر
11 نازل

موهایت را خشک کن
هنگامی که سشوار بدون روشن شدن به برق وصل می شود، به طور خودکار وارد حالت آماده به کار می شود. دسته سشوار ممکن است بعد از مدتی کمی گرم شود، که استفاده از آن طبیعی و بی خطر است.

هنگام روشن شدن دستگاه، یون‌ها به‌طور خودکار و پیوسته پخش می‌شوند تا وزشدگی‌ها را کاهش دهند و درخشندگی بیشتری ایجاد کنند.

1 دوشاخه را به پریز برق وصل کنید.
2 برای خشک کردن دقیق، نازل یا دیفیوزر را روی سشوار وصل کنید.

لوازم جانبی را تا زمانی که خنک نشده است، لمس نکنید/ خارج نکنید.

3 به منظور افزایش حجم موها برای حالت دادن به صورت فر و مجعد، دیفیوزر را به سشوار وصل کنید. پین‌ها را درون موهای خود وارد کنید تا با پوست سر تماس پیدا کنند و حرکات چرخشی انجام دهید.
4 دکمه روشن/خاموش را فشار دهید به . دکمه حالت را به مدت 2 ثانیه فشار داده و نگه دارید تا بین گزینه Preset و Manual Select تغییر دهید.
5 در حالت Preset، دکمه حالت را فشار دهید تا تنظیمات مورد نظر خود را مطابق دستورالعمل زیر انتخاب کنید:
Fast (سریع):موهای خیس را پس از دوش گرفتن به‌سرعت خشک کنید.
ThermoShield (سپر حرارتی) :موهای خود را در دمای ثابت و محافظت‌کننده خشک کنید.
Hot/Cold (گرم/سرد):موهای خیس را پس از دوش گرفتن به‌سرعت خشک کنید.
Gentle (ملایم):موهای خود را در دمای ملایم خشک کنید تا تجربه‌ای لطیف داشته باشید، که به‌ویژه برای پوست سر آرام‌بخش است..
6 در Manual Select، می‌توانید حالت یا دکمه سرعت را به‌طور لحظه‌ای فشار دهید تا دما و سرعت را به‌صورت دلخواه تنظیم کنید.
7 دکمه روشن/خاموش را روی تنظیم کنید تا COOLکلمه COOL را روی صفحه نمایش ببینید. دکمه سرعت را همانطور که ترجیح می دهید فشار دهید تا استایل خود را درست کنید.
- سشوار دارای ویژگی حافظه است، می تواند آخرین تنظیمات استفاده شده را به خاطر بسپارد.

بعد از استفاده:
1 دستگاه را خاموش کنید و سشوار را خنک کنید. در صورت نیاز، قطعه جانبی را بردارید.
2 دستگاه را با پارچه‌ای نم‌دار تمیز کنید.
3 استفاده از حالت تمیزکاری خودکار یک بار در ماه پیشنهاد می شود. برای فعال کردن حالت تمیزکاری، روی دکمه سرعت فشار دهید و نگه دارید و لغزنده را به حالت COOL ببرید تا حالت تمیزکاری خودکار فعال شود.
- فرآیند تمیزکاری خودکار 8 ثانیه طول می کشد و سپس به طور خودکار به حالت COOL می‌رود.
- پس از پایان فرایند تمیزکاری خودکار، دستگاه را خاموش کنید.
- برای توقف فرآیند تمیزکاری خودکار، می‌توانید فوراً نوار لغزنده را در موقعیت خاموش قرار دهید.
4 درپوش توری ورودی هوا را باز کنید تا موها و گرد و غبار را بیرون بیاورید، و با مسواک به آرامی فوم را تمیز کنید. حتماً فوم را سرجای خود بگذارید.

فوم را زیر شیر آب نشوئید.

هنگام استفاده از حالت تمیزکاری خودکار، ممکن است گرد و غبار از ورودی هوا خارج شود. برای جلوگیری از هرگونه ناراحتی، آن را از چشمانتان دور نگه دارید.

عیب‌یابی

مشکل	دلیل	راهکار
دستگاه اصلاً کار نمی‌کند.	ممکن است پریز برقی که دستگاه به آن وصل شده است شکسته باشد.	بررسی کنید که دستگاه به‌درستی وصل شده باشد. فیوز مربوط به این پریز برق را در خانه‌تان بررسی کنید.
	ممکن است دستگاه بیش از حد گرم و خاموش شده باشد.	دستگاه را از برق بکشید و اجازه دهید چند دقیقه خنک شود. قبل از روشن کردن مجدد دستگاه، توری‌ها را بررسی کنید تا مطمئن شوید با پرز، مو و موارد دیگر مسدود نشده باشند.
	ممکن است دستگاه برای ولتاژی که به آن وصل شده است مناسب نباشد.	اطمینان حاصل کنید که ولتاژ نشان داده شده در صفحه مشخصات دستگاه با ولتاژ برق محلی مطابقت داشته باشد.
در اولین بار استفاده بوی بدی دارد.	ممکن است بو به‌خاطر نویی دستگاه باشد.	پس از چند بار استفاده بو به تدریج از بین می‌رود. لطفاً سعی کنید موهای خود را در اتاق با تهویه مناسب خشک کنید یا حالت دهید.
هنگام خشک کردن / حالت‌دهی به موهایم بوی سوزش می‌آید.	اگر گرد و غبار یا بقایایی در دستگاه باقی مانده باشد، ممکن است در دمای بالا بسوزد و در نتیجه بوهای نامطبوع ایجاد شود.	دستگاه را خاموش کنید و منتظر بمانید تا خنک شود. بررسی کنید که آیا بقایایی باقی مانده است یا خیر. کثیفی ها را از توری ورودی هوا جدا کرده و مرتباً تمیز نگاه دارید.
هنگام استفاده از حالت تمیز کردن خودکار صدای آزاردهنده ای می شنوم.	تنظیمات موتور در حالت تمیز کردن خودکار متفاوت است.	برای جلوگیری از مسدود شدن، ماهی یک بار از حالت تمیز کردن خودکار استفاده کنید.

کد خطا و راه حل
A01: بررسی کنید که سشوار به‌درستی وصل شده باشد.
A02: سعی کنید دوشاخه را جدا کنید و سپس دوباره وصل کنید ببینید آیا دستگاه به‌درستی کار می‌کند، یا خیر یا برای کمک با Philips تماس بگیرید.
A03: سعی کنید دوشاخه را جدا کنید و سپس دوباره وصل کنید ببینید آیا دستگاه به‌درستی کار می‌کند، یا خیر یا برای کمک با Philips تماس بگیرید.
A04: دستگاه را از برق بکشید و گرد و غبار روی توری ورودی هوای دسته را تمیز کنید. فقط زمانی که دستگاه کاملاً خنک شد دوباره آن را روشن کنید.
E4-E10: لطفاً برای کمک با فیلیپس تماس بگیرید.