QUALITÄT UND KOMPETENZ seit 1919

Steba GERMANY

220-240 V~; 50-60 Hz; 2.800 W

Deluxe Grillcenter VG 7000 Devil's Choice

D GB F NL DK Montageanleitung 2
Gebrauchsanweisung 25
Instructions for use 34
Mode d´emploi 42
Gebruiksaanwijzing 51
Brugsanvisning 60

www.steba.com

Montageanleitung VG 7000

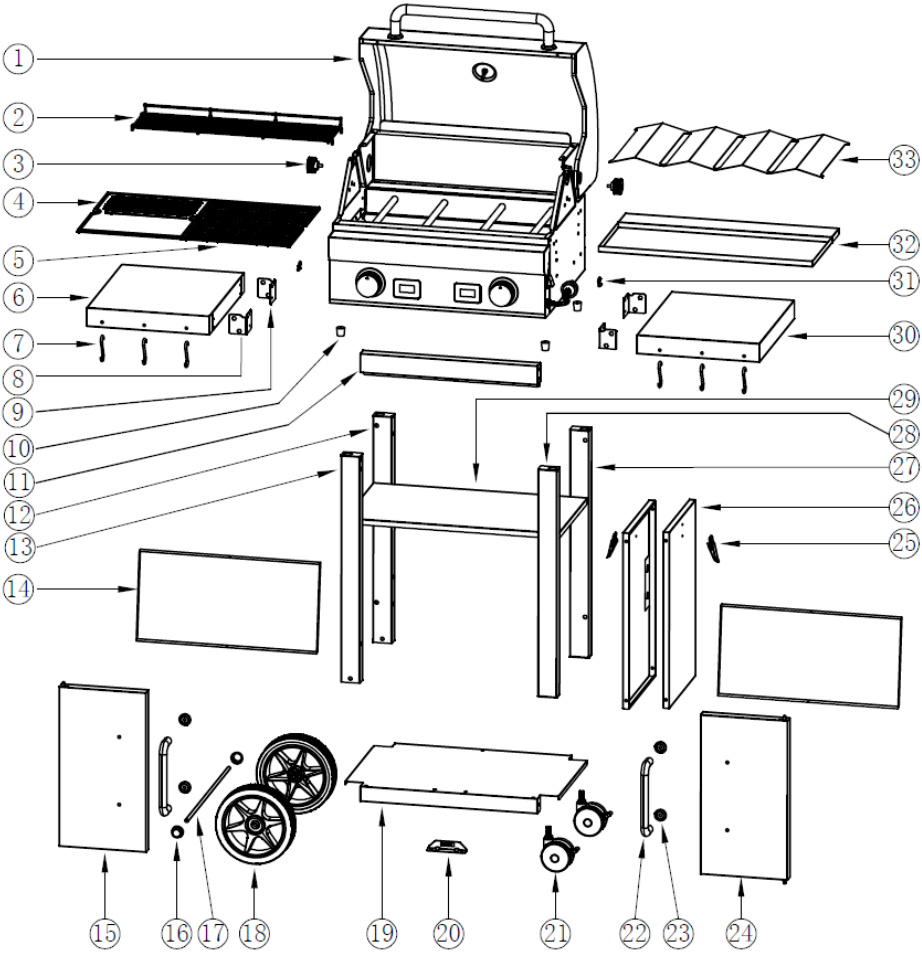

Packliste

Nr.	Bezeichnung	Anzahl	Nr.	Bezeichnung	Anzahl
1	BBQ Grill	1	**17**	Achse	1
2	Ablagerost	1	**18**	Rad	2

3	Tragegriff	2	**19**	Bodenplatte	1
4	Grillplatte, geschlossen	1	**20**	Türmagnet	1
5	Grillplatte, offen	1	**21**	Bremsrollen	2
6	Ablage links	1	**22**	Türgriff	2
7	Haken	6	**23**	Griffunterlage	4
8	Befestigungswinkel 1	2	**24**	Tür rechts	1
9	Befestigungswinkel 2	2	**25**	Spannverschluss	2
10	Gerätefuß	4	**26**	Seitenwand	2
11	Vordere Traverse	1	**27**	Hinteres Vierkant-Rohr rechts	1
12	Hinteres Vierkant-Rohr links	1	**28**	Vorderes Vierkant-Rohr rechts	1
13	Vorderes Vierkant-Rohr links	1	**29**	Einlegeboden	1
14	Rückwand	2	**30**	Ablage rechts	1
15	Tür links	1	**31**	Verschlusshaken	2
16	Radkappe	2	**32**	Fettauffangblech	1
			33	Reflektorbleche	4
AA	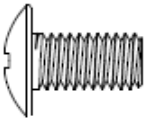 M4x10	19	**BB**	M6x12	30
CC	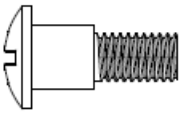 M6x10	8	**DD**	M4x18	4
EE	M4	16	**FF**		8
GG	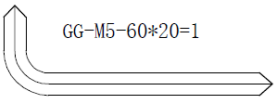	1			

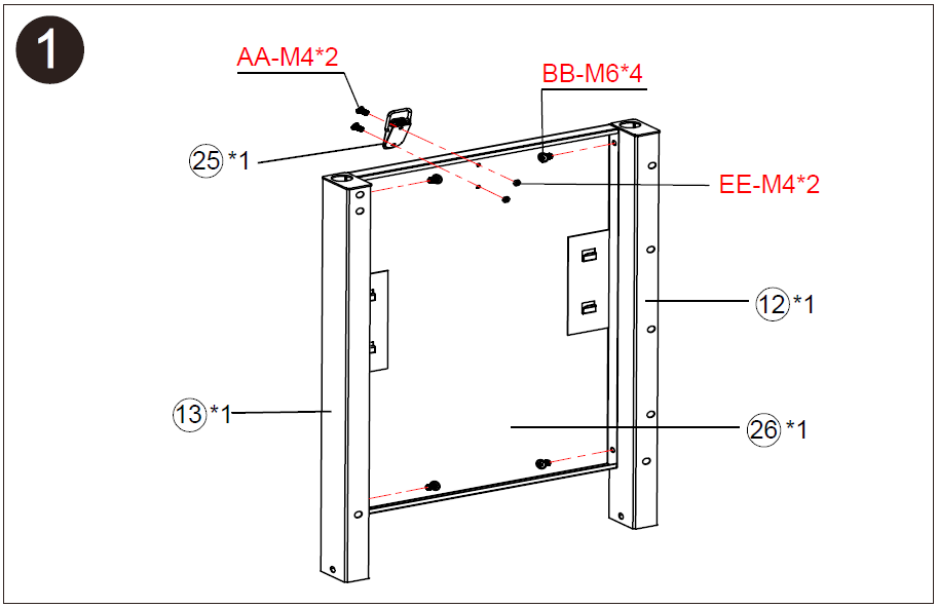

DE: Die beiden Vierkantrohre (13 vorne & 14 hinten) mit 4 Schrauben BB am Seitenteil (26) festschrauben. Die großen Löcher am Rohrende müssen noch oben zeigen. Den Spannverschluss (25) mit 2 Schrauben AA und 2 Muttern EE an der Außenseite montieren.

EN: Screw the two square tubes (13 in front & 14 at rear) onto the side panel (26) using 4 screws BB. The large holes at the end of the tube must point towards the top. Mount the tension lock (25) on the outside with 2 screws AA and 2 nuts EE.

FR: Vissez les deux tubes carré (13 à l'avant et 14 à l'arrière) au partie latéral (26) à l'aide de 4 vis BB. Les grands trous à la fin du tube doivent toujours pointer vers le haut. Montez le verrou de tension (25) à l'extérieur avec 2 vis AA et 2 écrous EE.

NL : Schroef de twee buizen (13 aan de voorkant en 14 aan de achterkant) op het zijpaneel (26) met 4 BB-schroeven. De grote gaten aan het uiteinde van de buis moeten naar boven wijzen. Monteer het spanslot (25) aan de buitenzijde met 2 schroeven AA en 2 moeren EE.

DK : Skru de to firkantet rør (13 foran og 14 bagpå) på sidepanelet (26) med 4 skruer BB. De store huller for enden af røret skal pege mod toppen. Monter spændingslåsen (25) på ydersiden med 2 skruer AA og 2 møtrikker EE.

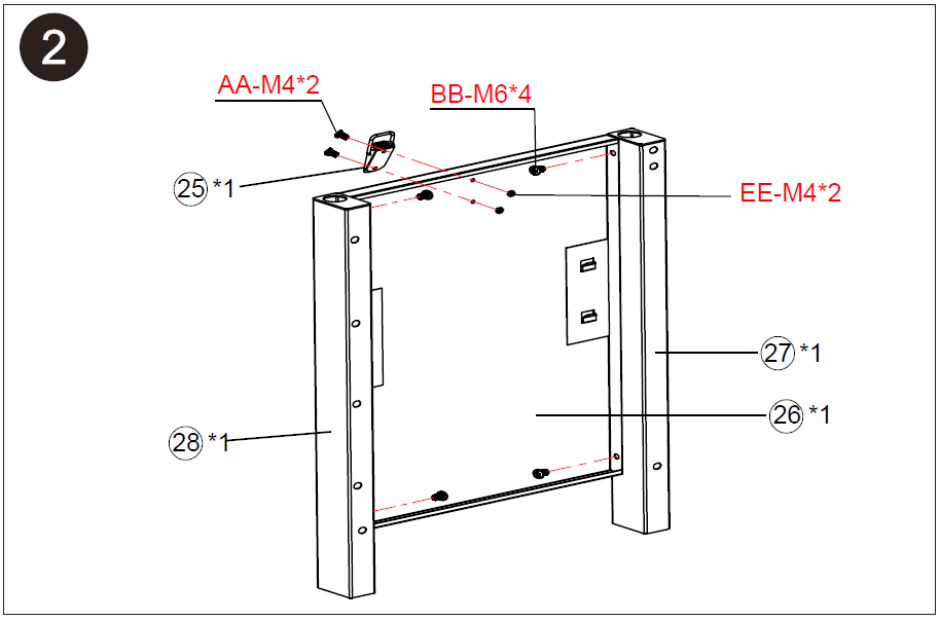

DE: Die beiden Vierkantrohre (28 vorne & 27 hinten) mit 4 Schrauben BB am Seitenteil (26) festschrauben. Die großen Löcher am Rohrende müssen noch oben zeigen. Den Spannverschluss (25) mit 2 Schrauben AA und 2 Muttern EE an der Außenseite montieren.

EN: Screw the two square tubes (28 in front & 27 at rear) onto the side panel (26) using 4 screws BB. The large holes at the end of the tube must point towards the top. Mount the tension lock (25) on the outside with 2 screws AA and 2 nuts EE.

FR: Vissez les deux tubes carré (28 à l'avant et 27 à l'arrière) au partie latéral (26) à l'aide de 4 vis BB. Les grands trous à la fin du tube doivent toujours pointer vers le haut. Montez le verrou de tension (25) à l'extérieur avec 2 vis AA et 2 écrous EE.

NL : Schroef de twee buizen (28 aan de voorkant en 27 aan de achterkant) op het zijpaneel (26) met 4 BB-schroeven. De grote gaten aan het uiteinde van de buis moeten naar boven wijzen. Monteer het spanslot (25) aan de buitenzijde met 2 schroeven AA en 2 moeren EE.

DK : Skru de to firkantet rør (28 foran og 27 bagpå) på sidepanelet (26) med 4 skruer BB. De store huller for enden af røret skal pege mod toppen. Monter spændingslåsen (25) på ydersiden med 2 skruer AA og 2 møtrikker EE.

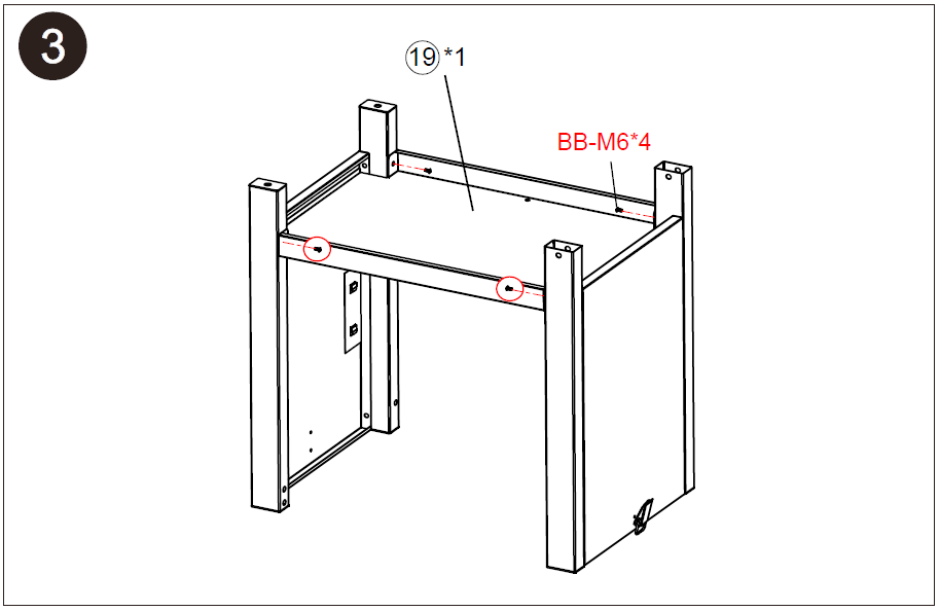

DE: Die beiden Seitenteile mit 4 Schrauben BB an der Bodenplatte (19) festschrauben.

EN: Screw the two side panels onto the base plate (19) using 4 screws BB.

FR: Vissez les deux parties latérales à la plaque de base (19) à l'aide de 4 vis BB.

NL : Schroef de twee zijpanelen op de basisplaat (19) met 4 BB-schroeven.

DK : Skru de to sidepaneler på bundpladen (19) med 4 skruer BB.

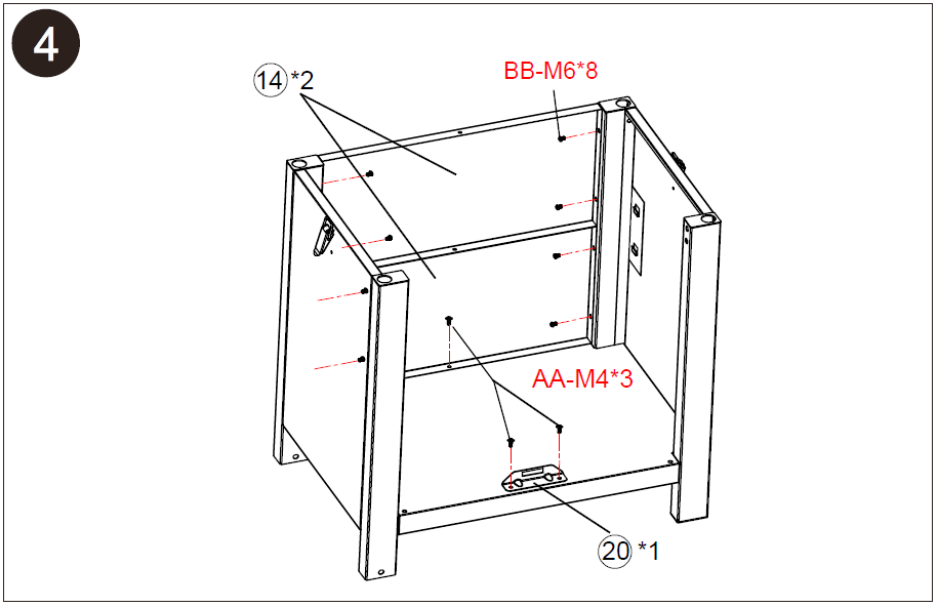

DE: Das Gehäuse auf die Füße stellen und die beiden Rückwände (14) mit 8 Schrauben BB festschrauben. Die untere Rückwand mit 1 Schraube AA an der Bodenplatte festschrauben. Den Türmagnet (20) mit 2 Schrauben AA an der Bodenplatte festschrauben. Darauf achten, dass der Magnet nach vorne zeigt.

EN: Place the housing on its feet and screw the two rear panels (14) tight with 8 screws BB. Screw the lower rear panel onto the base plate using 1 screw AA. Screw the door magnet (20) onto the base plate with 2 screws AA. Make sure the magnet is facing forward.

FR: Placer le boîtier sur ses pieds et visser les deux panneau arrière (14) avec 8 vis BB. Vissez le panneau arrière inférieur sur la plaque de base à l'aide d'1 vis AA. Vissez l'aimant de porte (20) sur la plaque de base avec 2 vis AA. Assurez-vous que l'aimant est orienté vers l'avant.

NL : Plaats de behuizing op zijn poten en schroef de twee achterpaneel (14) vast met 8 BB-schroeven. Schroef het onderste achterpaneel met 1 schroef AA op de bodemplaat. Schroef de deurmagneet (20) op de basisplaat met 2 schroeven AA. Zorg ervoor dat de magneet naar voren is gericht.

DK : Placer huset på fødderne, og skru de to bagpaneler (14) fast med 8 skruer BB. Skru det nederste bagpanel fast på bundpladen med 1 skrue AA. Skru dørmagneten (20) fast på bundpladen med 2 skruer AA. Sørg for, at magneten vender fremad.

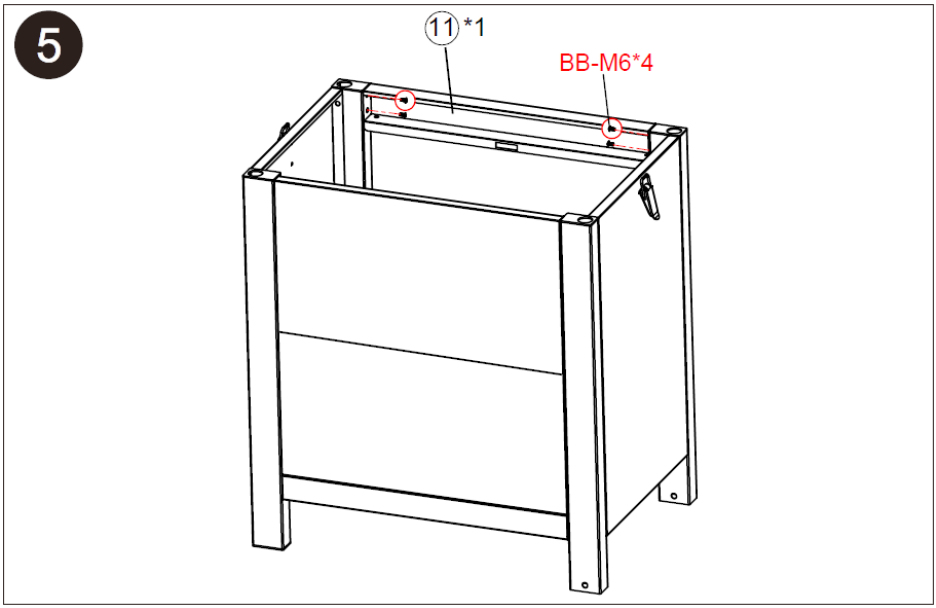

DE: Die vordere Traverse (11) mit 4 Schrauben BB am Gehäuse festschrauben.

EN: Screw the front traverse (11) onto the housing with 4 screws BB.

FR: Vissez la traverse avant (11) sur le boîtier avec 4 vis BB.

NL : Schroef de voorste dwarsbalk (11) op de behuizing met 4 BB-schroeven.

DK : Skru den forreste tværstiver (11) på huset med 4 skruer BB.

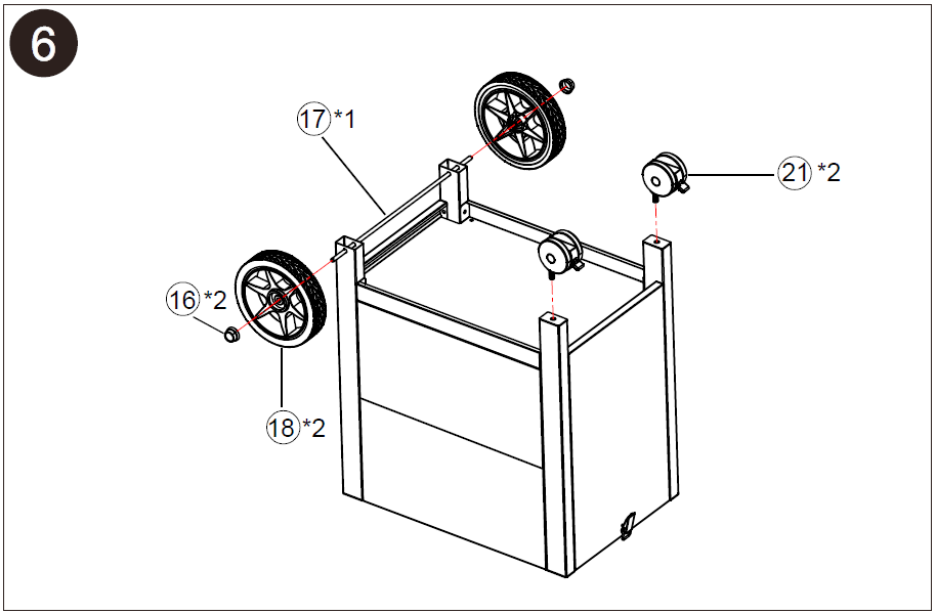

DE: Die beiden Bremsrollen (21) festschrauben. Die Achse (17) durch die Rohrenden schieben. Die Räder (18) auf die Achse stecken und zum Schluss die beiden Radkappen (16) hörbar einlicken.

EN: Screw the two brake rollers (21) tight. Push the axle (17) through the tube ends. Place the wheels (18) on the axle and finally, audibly click the two wheel covers (16) into place.

FR: Vissez fermement les deux rouleaux de frein (21). Poussez l'essieu (17) à travers les fins du tubes. Placez les roues (18) sur l'essieu et enfin, encliquetez de manière audible les deux enjoliveurs (16).

NL : Schroef de twee remwielen (21) vast. Duw de as (17) door de buisuiteinden. Plaats de wielen (18) op de as en klik ten slotte de twee wieldoppen (16) hoorbaar op hun plaats.

DK : Skru de to bremseruller (21) fast. Skub akslen (17) gennem rørenderne. Sæt hjulene (18) på akslen og klik til sidst hørligt de to hjulkapsler (16) på plads.

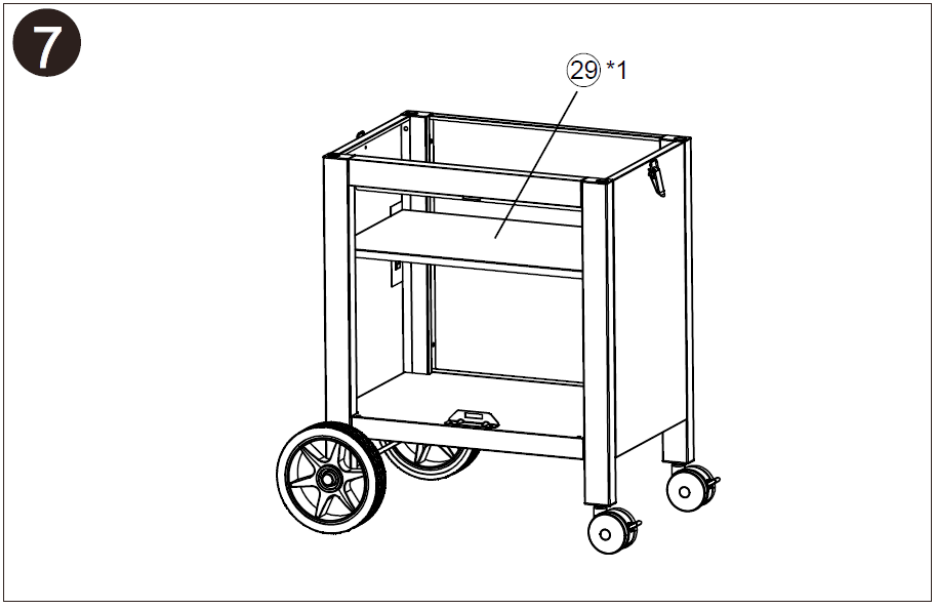

DE: Den Einlegeboden (29) auf der gewünschten Höhe einlegen.
EN: Insert the shelf (29) at the desired height.
FR: Insérez la tablette (29) à la hauteur souhaitée.
NL: Plaats de plank (29) op de gewenste hoogte.
DK : Indsæt hylden (29) i den ønskede højde.

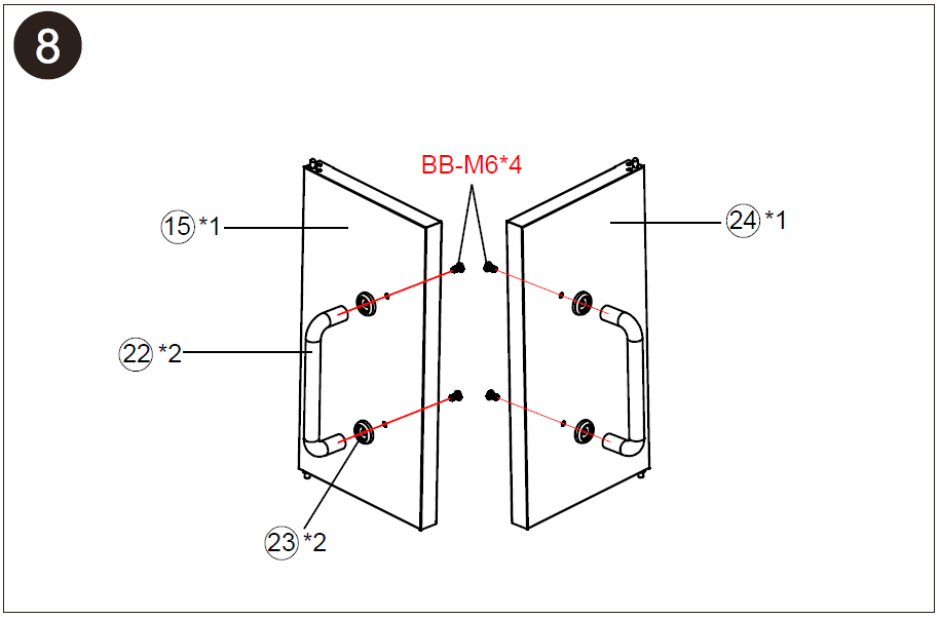

DE: Die beiden Griffe (22) mit 4 Griffunterlagen (23) und 4 Schrauben BB an den beiden Türen (15 & 24) festschrauben.

EN: Screw the two handles (22) onto the two doors (15 & 24) using 4 handle pads (23) and 4 screws BB.

FR: Vissez les deux poignées (22) sur les deux portes (15 & 24) à l'aide de 4 patins de poignée (23) et 4 vis BB.

NL: Schroef de twee handgrepen (22) op de twee deuren (15 & 24) met behulp van 4 handgreepkussentjes (23) en 4 schroeven BB.

DK : Skru de to håndtag (22) på de to døre (15 & 24) med 4 håndtagspuder (23) og 4 skruer BB.

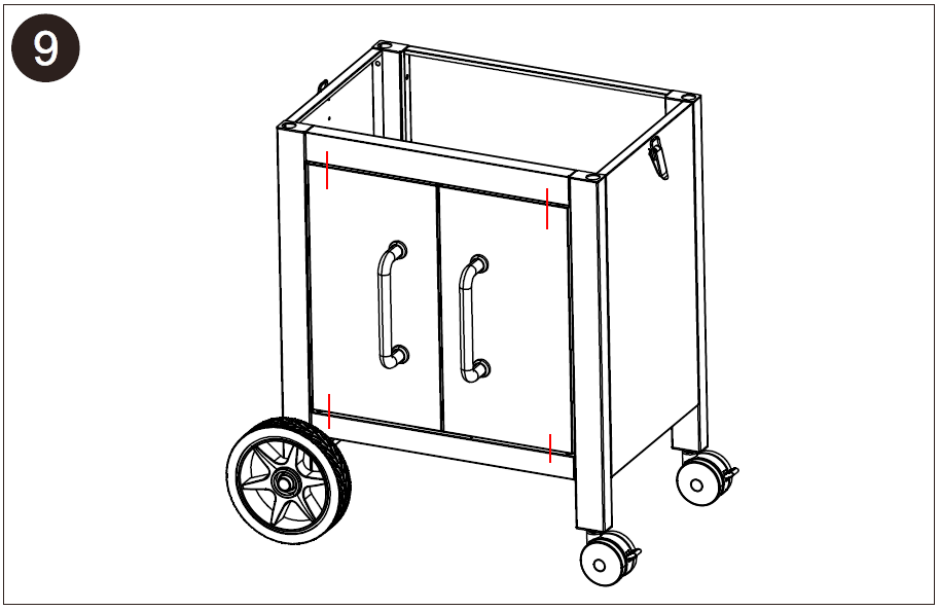

DE: Die Türen mit dem festen Bolzen nach unten einhängen. Anschließend den gefederten Bolzen nach unten drücken und einrasten lassen.

EN: Hang the doors with the fixed bolt facing down. Then press the spring-loaded bolt downwards and lock it into place.

FR: Accrochez les portes avec le boulon fixe vers le bas. Appuyez ensuite sur le boulon à ressort et verrouillez-le en place.

NL: Hang de deuren met de vaste grendel naar beneden. Druk vervolgens de verende grendel en vergrendel deze.

DK : Hæng dørene med den faste bolt nedad. Tryk derefter den fjederbelastede bolt, og lås den på plads.

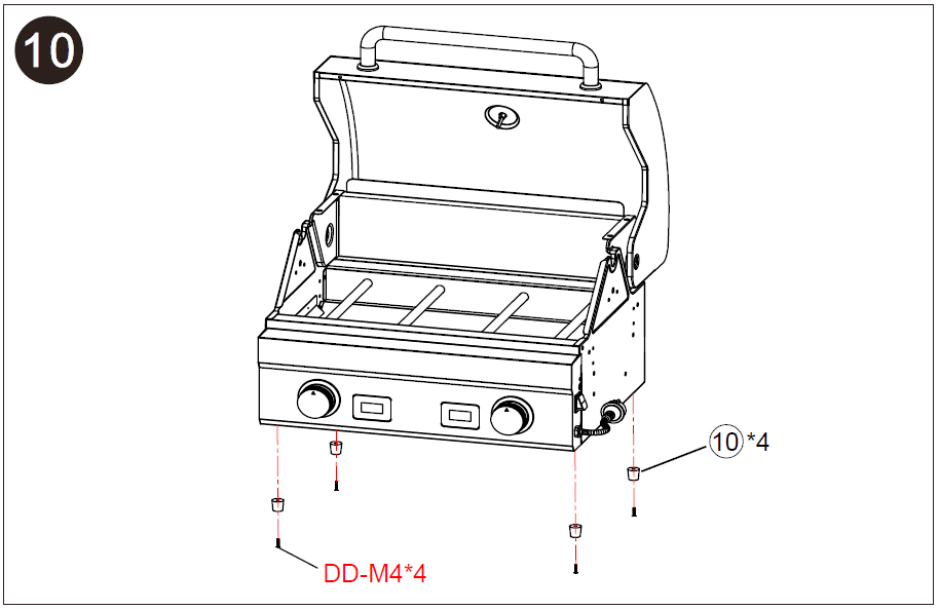

DE: Die 4 Gerätefüße (10) mit 4 Schrauben DD am Gerät festschrauben.

EN: Screw the 4 device feet (10) onto the device with 4 screws DD.

FR: Vissez les 4 pieds de l’appareil (10) sur l’appareil à l’aide de 4 vis DD.

NL: Schroef de 4 apparaatvoeten (10) met 4 schroeven DD op het apparaat.

DK : Skru de 4 apparatfødder (10) på apparatet med 4 skruer DD.

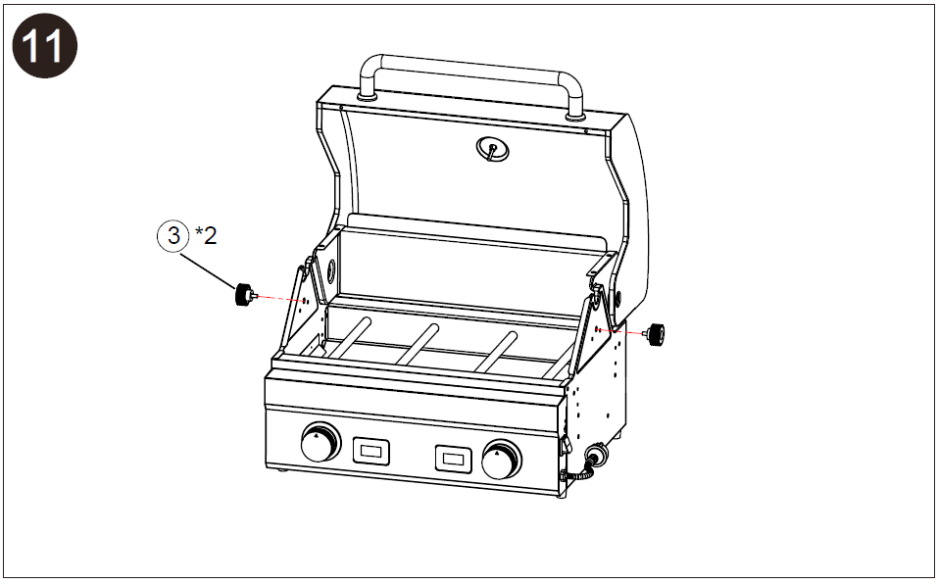

DE: Die beiden Tragegriffe (3) links und rechts am Gehäuse festschrauben.

EN: Screw the two carrying handles (3) onto the housing on the left and right.

FR: Vissez les deux poignées de transport (3) sur le boîtier à gauche et à droite.

NL: Schroef de twee draaggrepen (3) links en rechts op de behuizing.

DK : Skru de to bærehåndtag (3) fast på huset til venstre og højre.

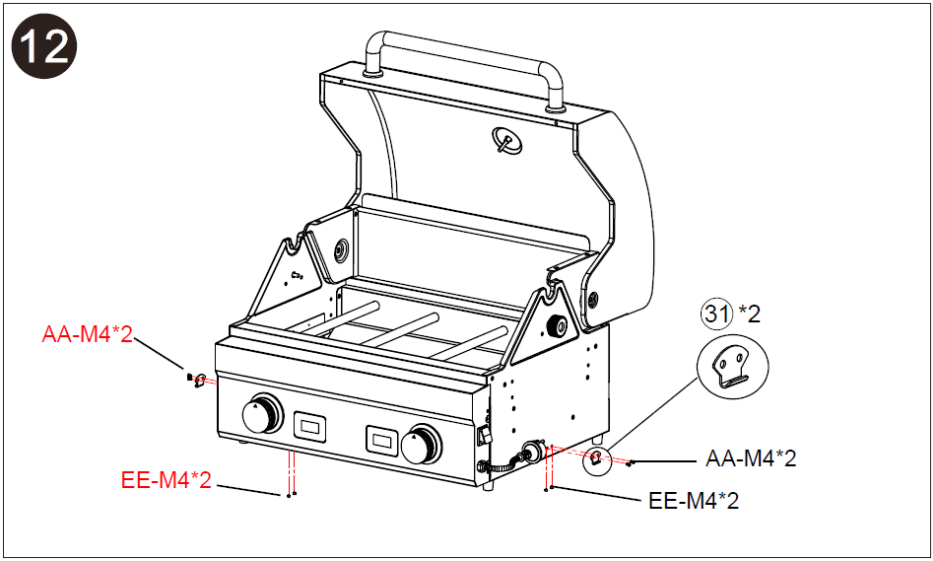

DE: Die beiden Haken (31) für den Spannverschluss mit je 2 Schrauben AA und 2 Muttern EE am Grill festschrauben.

EN: Screw the two hooks (31) for the tension lock onto the grill with 2 AA screws and 2 EE nuts each.

FR: Vissez les deux crochets (31) pour le verrouillage de tension sur le gril avec chacun 2 vis AA et 2 écrous EE.

NL: Schroef de twee haken (31) voor de spanvergrendeling op de grill met elk 2 AA-schroeven en 2 EE-moeren.

DK : Skru de to kroge (31) til spændingslåsen på grillen med 2 AA-skruer og 2 EE-møtrikker hver.

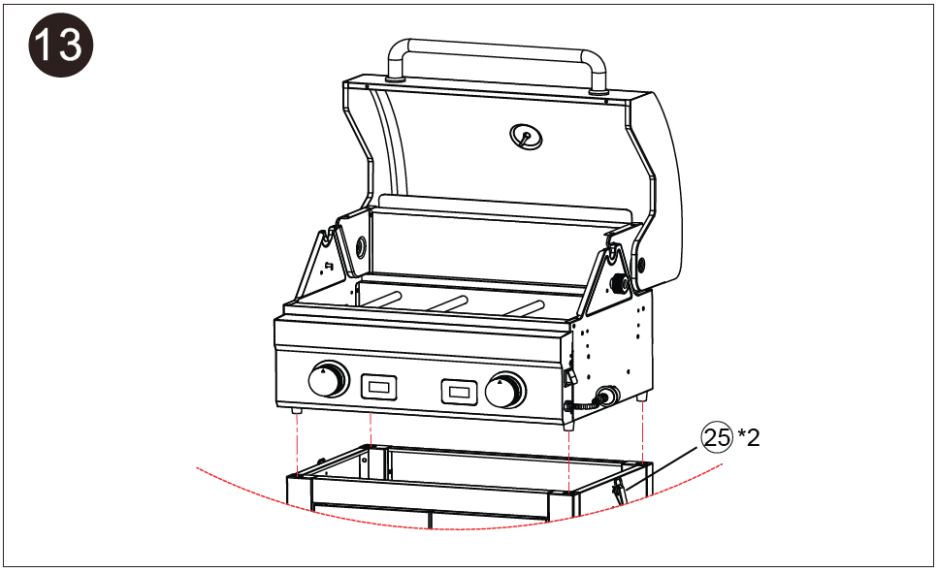

DE: Achtung! Das Gerät ist sehr schwer. Das Gerät sicher in den Löchern platzieren und mit den Verschlusshaken fixieren.

EN: Danger! The device is very heavy. Place the device securely in the holes and secure it with the locking hooks.

FR: Danger! L'appareil est très lourd. Placez solidement l'appareil dans les trous et fixez-le avec les crochets de verrouillage.

NL: Gevaar! Het apparaat is erg zwaar. Plaats het apparaat stevig in de gaten en zet het vast met de vergrendelingshaken.

DK : Vær opmærsom på at enheden er meget tung. Placer enheden sikkert i hullerne, og fastgør den med låsekrogene.

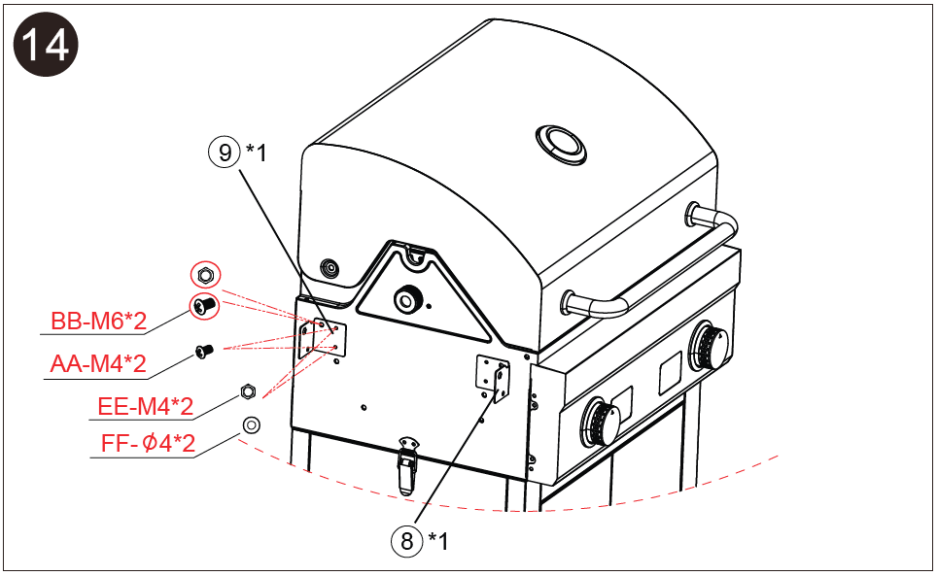

DE: Die aus Transportgründen am Grill montierten 2 Schrauben BB, mit Unterlegscheiben FF und Muttern EE demontieren. Den Befestigungswinkel 1 (8) und den Befestigungswinkel 2 (9) jeweils mit 1 Schraube BB und 2 Schrauben AA, sowie den zugehörigen Unterlegscheiben und Muttern festschrauben.

EN: Remove the 2 screws BB, with washers FF and nuts EE that were mounted on the grill for transport reasons. Screw the mounting bracket 1 (8) and the mounting bracket 2 (9) tight with 1 screw BB and 2 screws AA each, as well as the associated washers and nuts.

FR: Retirez les 2 vis BB, avec les rondelles FF et les écrous EE qui étaient montés sur la grille pour des raisons de transport. Vissez l'équerre de fixation 1 (8) et l'équerre de fixation 2 (9) avec 1 vis BB et 2 vis AA chacun, ainsi que les rondelles et écrous associés.

NL: Verwijder de 2 schroeven BB, met ringen FF en moeren EE die om transportredenen op de grill waren gemonteerd. Schroef de montagebeugel 1 (8) en de montagebeugel 2 (9) vast met 1 schroef BB en 2 schroeven AA, evenals de bijbehorende ringen en moeren.

DK: Fjern de 2 skruer BB, med skiver FF og møtrikker EE, der var monteret på grillen af transporthensyn. Skru monteringsbeslaget 1 (8) og monteringsbeslaget 2 (9) tæt med 1 skrue BB og 2 skruer AA hver, samt tilhørende skiver og møtrikker.

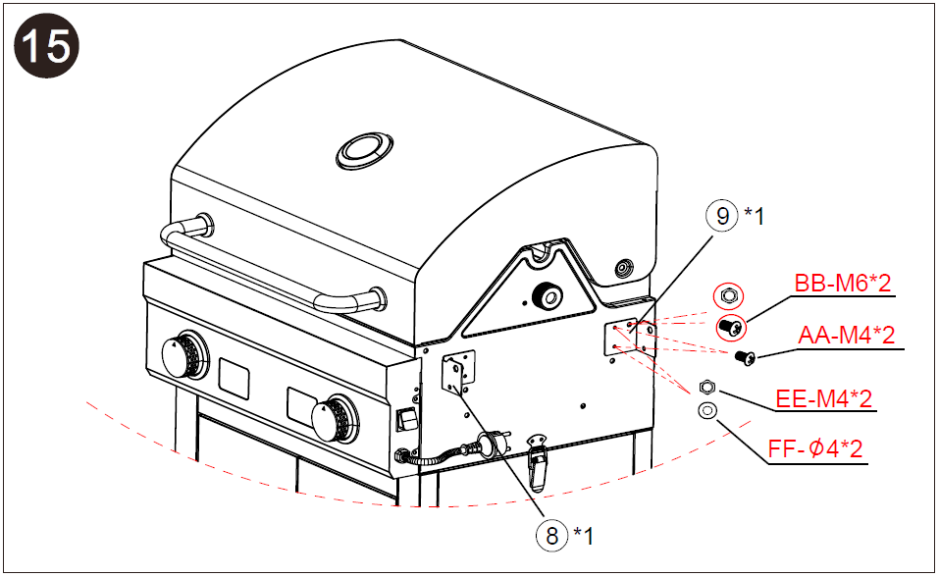

DE: Die aus Transportgründen am Grill montierten 2 Schrauben BB, mit Unterlegscheiben FF und Muttern EE demontieren. Den Befestigungswinkel 1 (8) und den Befestigungswinkel 2 (9) jeweils mit 1 Schraube BB und 2 Schrauben AA, sowie den zugehörigen Unterlegscheiben und Muttern festschrauben.

EN: Remove the 2 screws BB, with washers FF and nuts EE that were mounted on the grill for transport reasons. Screw the mounting bracket 1 (8) and the mounting bracket 2 (9) tight with 1 screw BB and 2 screws AA each, as well as the associated washers and nuts.

FR: Retirez les 2 vis BB, avec les rondelles FF et les écrous EE qui étaient montés sur la grille pour des raisons de transport. Vissez l'équerre de fixation 1 (8) et l'équerre de fixation 2 (9) avec 1 vis BB et 2 vis AA chacun, ainsi que les rondelles et écrous associés.

NL: Verwijder de 2 schroeven BB, met ringen FF en moeren EE die om transportredenen op de grill waren gemonteerd. Schroef de montagebeugel 1 (8) en de montagebeugel 2 (9) vast met 1 schroef BB en 2 schroeven AA, evenals de bijbehorende ringen en moeren.

DK: Fjern de 2 skruer BB, med skiver FF og møtrikker EE, der var monteret på grillen af transporthensyn. Skru monteringsbeslaget 1 (8) og monteringsbeslaget 2 (9) tæt med 1 skrue BB og 2 skruer AA hver, samt tilhørende skiver og møtrikker.

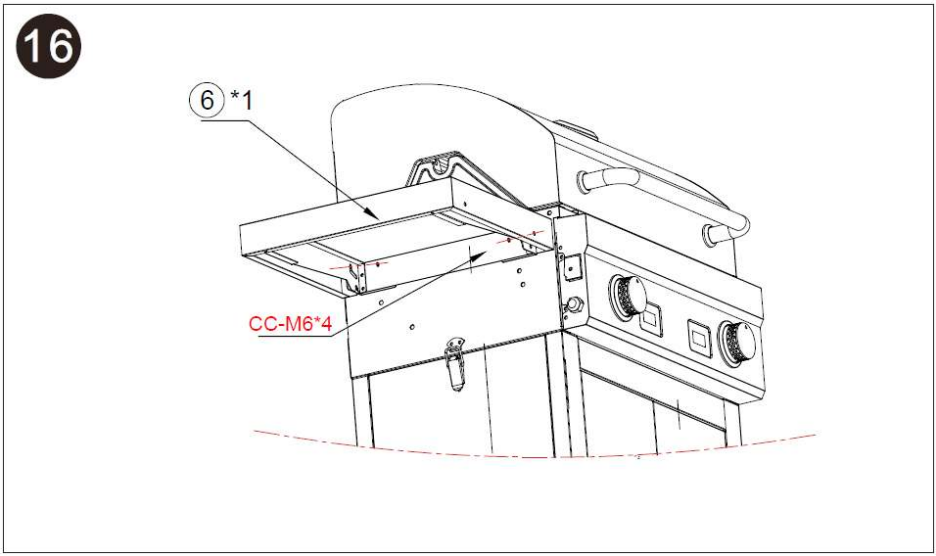

DE: Die linke Ablage (6) einhängen, aufklappen und mit 4 Bundschrauben CC fest-schrauben.

EN: Hang the left shelf (6), open it and screw it tight with 4 collar screws CC.

FR: Accrochez la tablette gauche (6), ouvrez-la et vissez-la fermement avec 4 vis à collet CC.

NL: Hang de linker plank (6) op, open hem en schroef hem vast met 4 kraagschroeven CC.

DK : Hæng venstre hylde (6), åbn den og skru den fast med 4 kraveskruer CC.

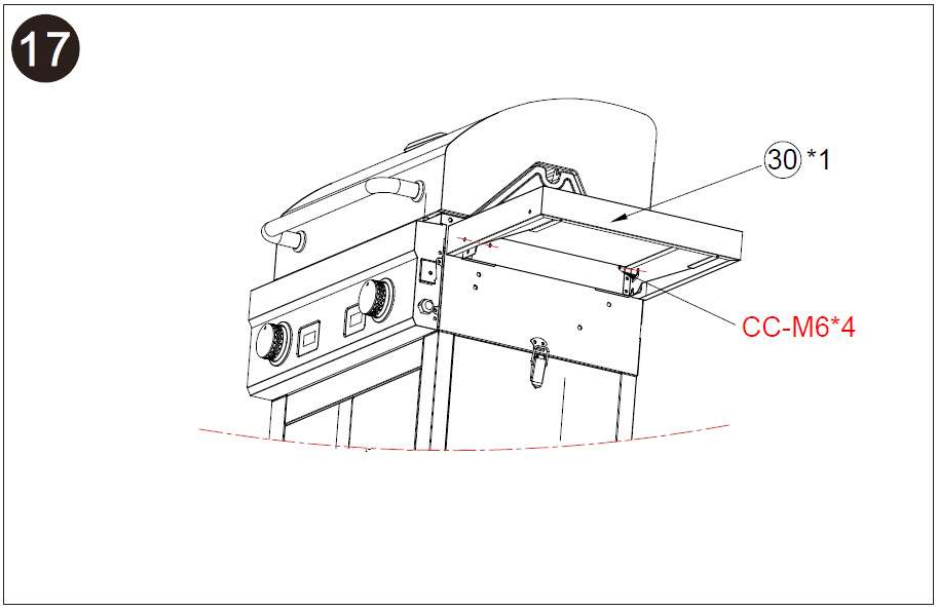

DE: Die rechte Ablage (30) einhängen, aufklappen und mit 4 Bundschrauben CC fest-schrauben.

EN: Hang the left shelf (30), open it and screw it tight with 4 collar screws CC.

FR: Accrochez la tablette gauche (30), ouvrez-la et vissez-la fermement avec 4 vis à collet CC.

NL: Haak de rechter legplank (30) in, klap deze open en schroef vast met 4 kraag-schroeven CC.

DK: Hæng den højre hylde (30), åbn den og skru den fast med 4 kraveskruer CC.

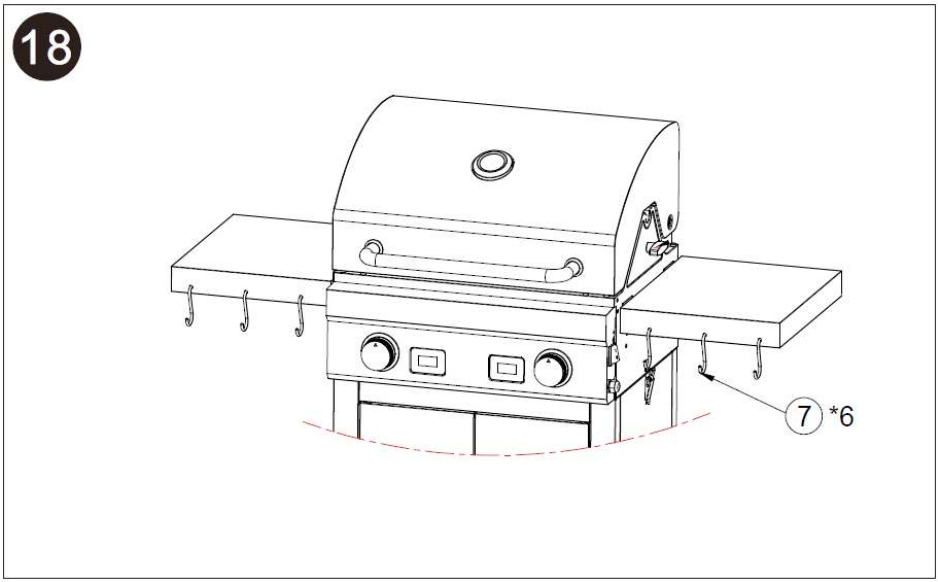

DE: Die 6 Haken (7) durch die Löcher der Ablage aufhängen.

EN: Hang the 6 hooks (7) through the holes in the shelf.

FR: Accrochez les 6 crochets (7) à travers les trous de la tablette.

NL: Hang de 6 haken (7) door de gaten in de plank.

DK: Hæng de 6 kroge (7) gennem hullerne i hylden.

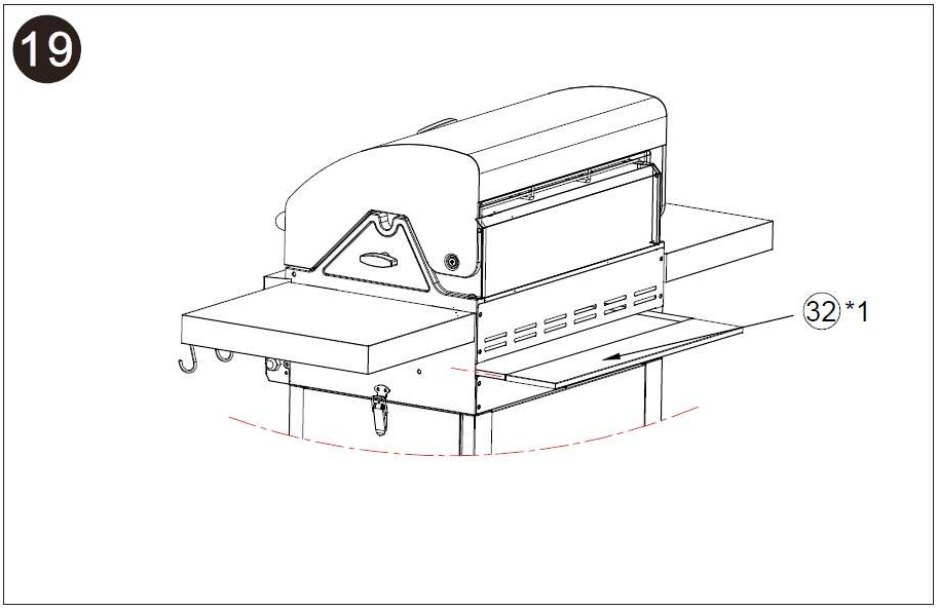

DE: Das Fettauffangblech (32) an der Rückseite einschieben.

EN: Slide in the fat collecting tray (32) at the back.

FR: Poussez le bac récepteur de graisse (32) à l’arrière.

NL: Schuif de vetopvangbak (32) aan de achterkant naar binnen.

DK: Skub fedtopsamlingsbakken (32) i bagpå.

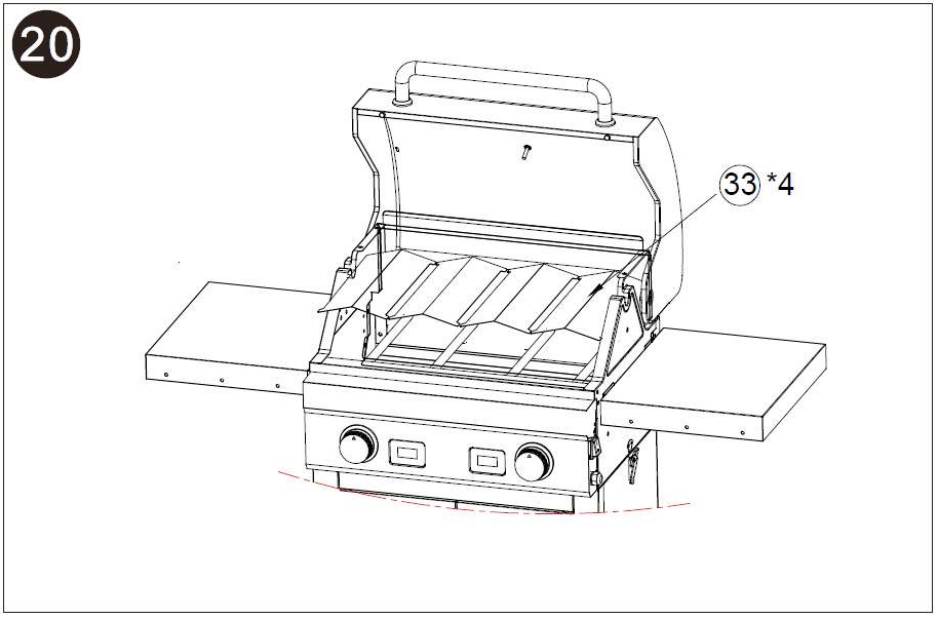

DE: Die 4 Reflektorbleche (33) nebeneinander unter die Heizkörper legen.

EN: Place the 4 reflector plates (33) next to each other under the radiators.

FR: Placez les 4 tôles réfléchissantes (33) côte à côte sous les radiateurs.

NL: Plaats de 4 reflectorplaten (33) naast elkaar onder de radiatoren.

DK: Placer de 4 reflektorplader (33) ved siden af hinanden under varmelegemet.

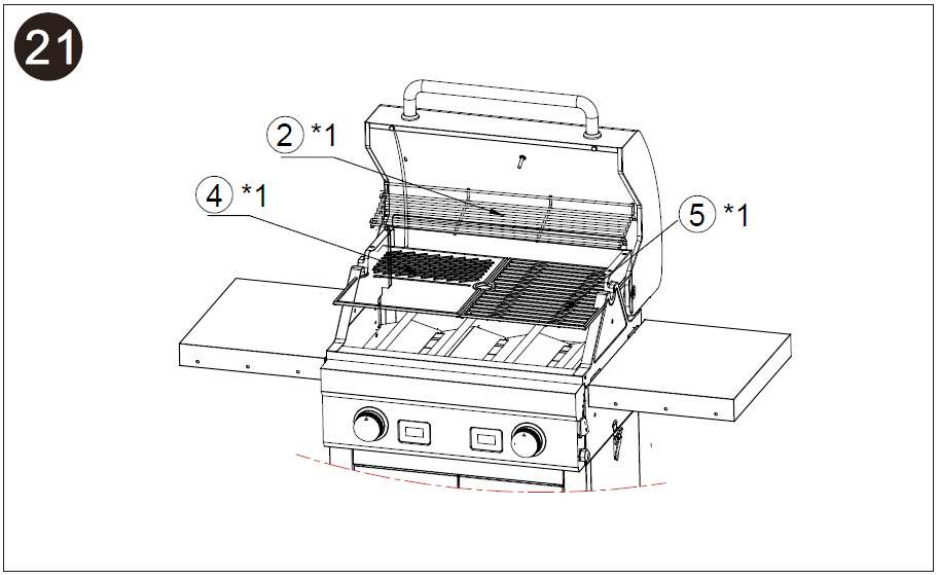

DE: Die beiden Grillplatten (4 & 5) einlegen und den Ablagerost (2) aufstecken.

EN: Insert the two grill plates (4 & 5) and attach the wire rack (2).

FR: Insérez les deux plaques de gril (4 & 5) et fixez la grille de rangement (2).

NL: Plaats de twee grillplaten (4 & 5) en bevestig het rooster (2).

DK: Indsæt de to grillplader (4 & 5), og fastgør risten (2).

1)
2)
3)
4)
5)
6)
7)
8)
9)

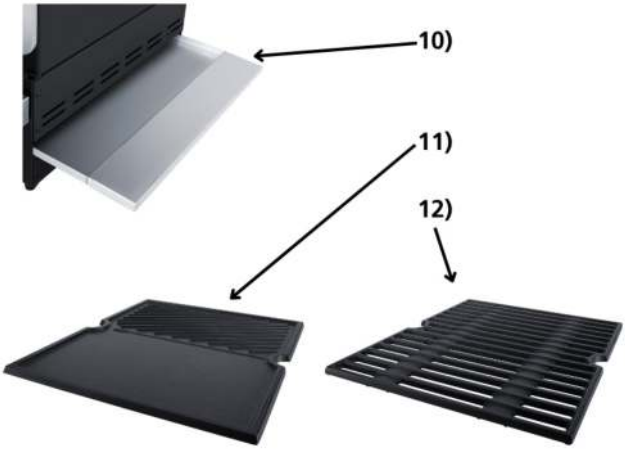
10)
11)
12)

1) Deckelgriff
2) Deckel mit Thermometer
3) Ablagerost
4) Wegklappbare Ablagen
5) Innovativer stufenloser Leistungsregler mit Display
6) Grillwagen
7) Räder
8) Ein-/Ausschalter
9) Räder mit Feststellung
10) Fettauffang an der Rückseite
11) Geschlossen Grillplatte (Power Rost)
12) Offene Grillplatte

Allgemein

Dieses Gerät ist nur für den Gebrauch im Haushalt, jedoch nicht im Gewerbe bestimmt. Bitte lesen Sie die Gebrauchsanweisung aufmerksam durch und bewahren Sie diese sorgfältig auf. Bei Weitergabe des Gerätes an andere Personen ist die Gebrauchsanweisung mit zu übergeben. Benutzen Sie das Gerät wie angegeben und beachten Sie die Sicherheitshinweise. Für Schäden oder Unfälle, die durch Nichtbeachtung entstehen, wird keine Haftung übernommen. Entfernen Sie jegliches Verpackungsmaterial und alle Aufkleber (außer dem Typenschild). Waschen Sie alle Teile gründlich (siehe Reinigung).

Sicherheitshinweise

- **Heiße Oberfläche!** Es besteht Verbrennungsgefahr bei Berühren der Oberfläche im laufenden Betrieb.
- Gerät nur gemäß Angaben auf dem Typenschild anschließen und betreiben.
- Nur benutzen, wenn Zuleitung und Gerät keine Beschädigungen aufweisen. Vor jedem Gebrauch überprüfen!
- Berühren Sie den Netzstecker nicht mit nassen Händen.
- Schließen Sie den Netzstecker nur an eine ordnungsgemäß geerdete und gut zugängliche Steckdose an.

- Das Gerät sollte über eine Fehlerstrom-Schutzeinrichtung (RCD) betrieben werden, die einen Auslösestrom von nicht mehr als 30 mA hat.
- Um den Netzstecker zu ziehen, immer am Stecker – nie am Kabel – ziehen.
- Stecker ziehen nach jedem Gebrauch oder im Fehlerfall.
- Reißen Sie nicht an der Netzanschlussleitung. Scheuern Sie diese nicht an Kanten und klemmen Sie diese nicht ein.
- Zuleitung von heißen Teilen fernhalten.
- ⚠ Das Gerät kann von Kindern ab 8 Jahren sowie von Personen mit reduzierten physischen, sensorischen oder mentalen Fähigkeiten oder Mangel an Erfahrung und/oder Wissen benutzt werden, wenn sie beaufsichtigt oder bezüglich des sicheren Gebrauchs des Gerätes unterwiesen wurden und die daraus resultierenden Gefahren verstanden haben. Reinigung und Benutzer-Wartung dürfen nicht durch Kinder durchgeführt werden, es sei denn sie sind älter als 8 Jahre und beaufsichtigt.
- Kinder jünger als 8 Jahre sind vom Gerät und der Anschlussleitung fernzuhalten.
- Kinder sollten beaufsichtigt werden, um sicherzustellen, dass sie nicht mit dem Gerät oder dem Verpackungsmaterial spielen (z.B. Plastiktüten).
- Das Gerät darf nicht mit einer Zeitschaltuhr oder mit einem separaten Fernwirksystem betrieben werden!
- Lassen Sie das Gerät während des Betriebes niemals ohne Aufsicht.
- ⚠ Dies ist ein Elektrogerät! Niemals im Regen oder auf nassem Untergrund betreiben.
- ⚠ Das Gerät darf nicht mit Holzkohle oder ähnlichen Brennstoffen betrieben werden.
- Bewahren Sie das Gerät nicht im Freien oder einem feuchten Raum auf.
- **Tauchen Sie das Gerät niemals ins Wasser oder spritzen Sie es nicht mit einem Schlauch ab!**

- Benutzen Sie das Gerät niemals nach einer Fehlfunktion, z.B. wenn es heruntergefallen ist oder auf eine andere Weise beschädigt wurde.
- Der Hersteller übernimmt keine Verantwortung bei falschem oder unsachgemäßem Gebrauch, der durch die Nichtbeachtung der Gebrauchsanleitung zustande kommt.
- Um Gefährdungen zu vermeiden dürfen Reparaturen am Gerät, wie z.B. eine beschädigte Zuleitung austauschen, nur durch einen Kundendienst ausgeführt werden. Es dürfen nur original Ersatzteile verwendet werden.
- Benutzen Sie das Gerät nur im zusammengebauten Zustand.
- Gerät wird heiß, nur nach dem Abkühlen transportieren. Den Deckel vor dem Transport immer schließen.
- Das Gerät nur für die in der Bedienungsanleitung beschriebenen Zwecke benutzen.
- Den Rost nicht mit Alufolie einwickeln (Hitzestau).
- Keine Materialien wie Papier, Pappe, Plastik etc. in das Gerät geben.
- Dieses Gerät ist dazu bestimmt im Haushalt und ähnlichen Anwendungen verwendet zu werden wie beispielsweise:
    - in Küchen für Mitarbeiter in Läden, Büros und anderen gewerblichen Bereichen
    - in landwirtschaftlichen Anwesen und von Kunden in Hotels, Motels und anderen Wohneinrichtungen
    - in Frühstückspensionen.
- **Vor dem ersten Gebrauch:** Alle Teile – außer dem Heizkörper- gründlich reinigen und trocknen. Um den Neugeruch zu beseitigen, das Gerät ca. 15 min. aufheizen lassen. Das Gerät kann in den ersten Minuten leicht qualmen.
- **Vorsicht! Gerät wird heiß. Verbrennungsgefahr!** Während des Betriebes kann die Temperatur der berührbaren Oberflächen sehr heiß sein! Gerät auf eine ebene nicht empfindliche Unterlage stellen und mindestens 70cm Abstand zu brennbaren Materialien (z.B. Gardinen) einhalten.

- Das Gerät niemals ohne die Fettauffangwanne betreiben!
- Wird im Haus gegrillt muss eine ausreichende Belüftung vorhanden sein.
- Fett und Grillgut können spritzen und tropfen. Stellen Sie das Gerät deshalb nicht direkt auf empfindliche Oberflächen wie z.B. polierte Tischplatten, Parkett, Teppichboden oder Terrassenfliesen.
- Bei Verwendung eines Verlängerungskabels muss dieses einen Querschnitt von 1,5mm² haben. Kabeltrommeln sind abzuwickeln.
- Bei einer GS-geprüften 16 A Mehrfach-Steckerleiste darf diese wegen Brandgefahr nicht mit mehr als 3680 Watt belastet werden.
- Achten Sie drauf, dass Kinder nicht am Kabel ziehen oder eine Stolperfalle entsteht.
- Das Gerät ist bei nicht vorhandener Aufsicht und vor dem Zusammenbau, dem Auseinandernehmen oder Reinigen stets vom Netz zu trennen.
- **Hygiene:** Darauf achten, dass das Gerät wegen Bakterien- oder Schimmelbefall immer gereinigt werden soll.

Reinigung

- Fettrückstände müssen aus hygienischen Gründen und wegen Brandgefahr entfernt werden.
- Ziehen Sie das Fettauffangblech an der Rückseite des Gerätes heraus und reinigen Sie es.
- Heizen Sie das Gerät nach dem Grillen für ca. 15 Minuten auf höchster Stufe mit geschlossenem Deckel auf. Dadurch verbrennen Ölrückstände und Angebranntes.
- ⚠ **Achtung!** Dabei kann sich starker Rauch entwickeln! Darum sollte dies im Freien durchgeführt werden.
- ⚠ **Achtung! Vor jeder Reinigung Netzstecker ziehen und das Gerät abkühlen lassen.**
- **Gerät nicht in Wasser tauchen.**

- Die emaillierten Grillplatten mit Küchenpapier abreiben. Falls nötig, in warmen Seifenwasser einweichen und mit einem weichen Schwamm reinigen.
- Das Gehäuse und den Innenraum mit einem feuchten Tuch mit Spülmittel säubern und trocknen.
- Die Edelstahlreflektoren und das Fettauffangblech können in heißem Seifenwasser gereinigt und dann getrocknet werden. Die Reflektoren können sich auf Grund der großen Hitze verfärben.

Arbeitsplatz

Wichtig:

Verwendung als Tischgrill: Das Gerät niemals auf oder neben eine heiße Oberfläche stellen (z.B. Herdplatte), sondern nur auf einer ebenen, stabilen und temperaturbeständigen Unterlage betreiben. Es ist immer darauf zu achten, dass sich keine entflammbaren Gegenstände in der Nähe befinden. Das Gerät nicht an die Tischkante stellen, damit es nicht von Kindern berührt werden kann oder bei Berührung herunterfällt.

Verwendung mit Grillwagen: auf eine ebene Fläche stellen und gegen Wegrollen sichern.

Ein/Ausschalter

Das Gerät an das Stromnetz anschließen. Dann den seitlichen Ein/Ausschalter betätigen, das Display leuchtet.

Nach Beendigung des Grillens den Schalter wieder ausstellen.

Display & Leistungsregler

Das Display zeigt bei eingeschaltetem Gerät die Leistung pro Seite in Prozent an. 100 % = 1.400 Watt.

Durch das Einstellen der Leistung mit dem stufenlosen Leistungsregler wird eine kontinuierliche Wärmeversorgung gewährleistet.

Die Leistung kann für jeden Grillbereich (geschlossene Grillplatte oder Grillrost) individuell eingestellt werden.

Folgende Einstellungen entsprechen den Circa-Temperaturen bei geschlossenem Deckel:

Einstellung in %	Temperatur geschlossene Grillplatte in °C	Temperatur Grillrost in °C	Innenraumtemperatur Ablagerost in °C
30	65	50	45
40	125	105	80
50	200	140	120
60	250	185	165
70	320	220	190
80	330	240	220
90	345	255	235
100	380	260	240

Maximaler Stromverbrauch bei 1 Stunde Betriebsdauer entspricht ca. 2,8 KW.

Thermometer

Das Thermometer zeigt die Rundumhitze an, nicht aber die Temperatur auf den Platten.

Vorbereitung zum Grillen

Wenn das Gerat zum ersten Mal benutzt wird, müssen alle Teile mit einem feuchten Tuch abgewischt werden. Anschließend sollte das Gerät mit geschlossenem Deckel bei maximaler Temperatur ca. 15 Minuten aufgeheizt werden, um evtl. Produktionsöle zu entfernen. Es kann hierbei leicht qualmen.
Je nach Bedarf können die rechte und linke Platte getrennt voneinander benutzt werden.

Die Reflektoren und das Fettauffangblech müssen immer eingeschoben sein, damit die Aufstellflächen nicht beschädigt werden.
Die Grillplatten dürfen nicht mit Alufolie abgedeckt werden, da sich sonst das Gerät überhitzen könnte.
Um Schäden zu vermeiden, nicht auf den Grillplatten schneiden!
Die Heizkörper glühen technisch bedingt unterschiedlich rot!

Grillen

Vor dem Grillen sollten die Platten dünn mit hitzebeständigem Öl bestrichen werden, um ein Ankleben zu vermeiden (z.B. Sonnenblumenöl – es dürfen keine nativen Öle verwendet werden!).
Die besten Grillergebnisse erzielt man bei geschlossenem Deckel, da man hierbei eine Rundumhitze erzeugt. Die Temperatur erhöht sich bei geschlossenem Deckel um ca. 30°C. Dadurch reduziert sich der Energieverbrauch!
Das Gerät kann links oder rechts, einzeln oder zusammen betrieben werden. Man kann z. B. auf dem Rost bei Stufe 225°C - 250°C je Seite vorgrillen und auf dem Power-Rost (geschlossene Platte) mit Stufe 300°C fertiggrillen.
Bei stark fetthaltigen Lebensmitteln können sich einzelne Fettspritzer entzünden. Bitte achten Sie darauf, dass sich auf den Platten oder in der Fettauffangschale nicht zu viel Fett befindet. Stark verschmutzte Teile können sich entzünden!

Einige Hinweise zum Grillen

Im Interesse Ihrer Gesundheit:

- Hackfleisch muss sofort verarbeitet werden
- Gebratenes Geflügel vom Rohfleisch trennen, nicht roh essen und immer vollständig durchgaren.
- Gepökeltes Fleisch oder Wurst soll nicht zu stark gegrillt werden
- Stärkehaltige Lebensmittel (z.B. Brot, Kartoffeln) nicht zu dunkel werden lassen

Zubehör (nicht im Lieferumfang enthalten)

- Drehspieß
- Abdeckhaube

Korrekte Entsorgung dieses Produkts:

Ausgediente Geräte sofort unbrauchbar machen.

Innerhalb der EU weist dieses Symbol darauf hin, dass dieses Produkt nicht über den Hausmüll entsorgt werden darf. Altgeräte enthalten wertvolle recyclingfähige Materialien, die einer Wiederverwertung zugeführt werden sollten und um der Umwelt bzw. der menschlichen Gesundheit nicht durch unkontrollierte Müllbeseitigung zu schaden. Bitte entsorgen Sie Altgeräte deshalb über geeignete Sammelsysteme oder senden Sie das Gerät zur Entsorgung an die Stelle, bei der Sie es gekauft haben. Diese wird dann das Gerät der stofflichen Verwertung zuführen.

Verpackungs-Entsorgung

Wenn möglich heben Sie die Verpackung auf um im Falle einer Garantie das Gerät zurückschicken zu können. Verpackungsmaterial nicht einfach wegwerfen, sondern der Wiederverwertung zuführen. Papier-, Pappe- und Wellpappeverpackungen bei Altpapiersammelstellen abgeben. Kunststoffverpackungsteile und Folien sollten ebenfalls in die dafür vorgesehenen Sammelbehälter gegeben werden.

In den Beispielen für die Kunststoffkennzeichnung steht: PE für Polyethylen, die Kennziffer 02 für PE-HD, 04 für PE-LD, PP für Polypropylen, PS für Polystyrol.

Kundenservice:

Sollte Ihr Gerät wider Erwarten einmal den Kundendienst benötigen, wenden Sie sich bitte an nachfolgende Anschrift. Wir werden dann im Garantiefall die Abholung veranlassen. Das Gerät muss transportfähig verpackt sein.

Unfreie Pakete können nicht angenommen werden!

STEBA Elektrogeräte GmbH & Co KG
Pointstr. 2, 96129 Strullendorf / Germany
Vertrieb-Tel.: 09543 / 449-17 / -18,
Service-Tel.: 09543 / 449-44, Fax: 09543 / 449-19
E-Mail: elektro@steba.com Internet: http://www.steba.com

Achtung! Elektrogeräte dürfen nur durch Elektro-Fachkräfte repariert werden, da durch unsachgemäße Reparaturen erhebliche Folgeschäden entstehen können.

1)
2)
3)
4)
5)
6)
7)
8)
9)

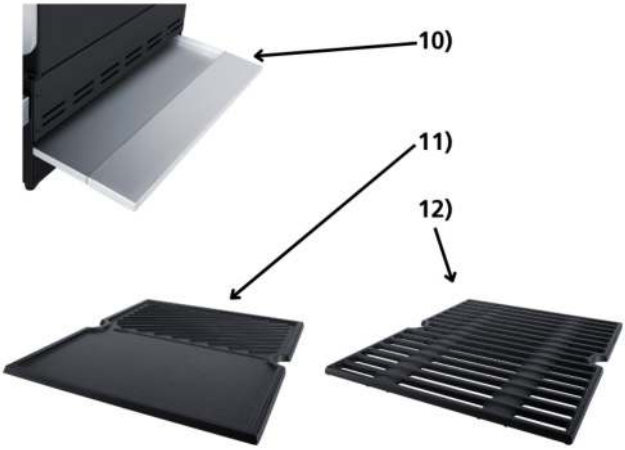
10)
11)
12)

1) Lid handle
2) Lid with thermometer
3) Wire grill
4) Trays, can be folded
5) Innovative infinitely variable power control with display
6) Grill table
7) Wheels
8) On/Off Button
9) Wheels with brake
10) Fat collector bowl
11) Closed grill plate (power plate)
12) Open grill plate

Generally

This appliance is for private use only and must not be used commercially. Please read the instruction manual carefully and keep it at a safe place. When the appliance is given to another person the instruction manual should be passed to that person, too. Only use the appliance as described in the instruction manual and pay attention to the safety information. No liability for damages or accidents will be accepted, which are caused by not paying attention to the instruction manual. Remove all packaging and sticker (except the rating label). Wash up all parts carefully (see cleaning).

Safety information

- **Hot surface!** There is danger of burning when touching the surface during operation.
- Connect and operate the appliance in accordance with the specifications shown on the rating label.
- Do not use if the plug cord is damaged. Verify before every use.
- Do not plug with wet hands.
- Connect the power plug to a properly installed and easily accessible socket only.
- The device should be operated via a residual current device (RCD) that has a tripping current of no more than 30 mA.

- To unplug the power plug, always pull the plug – not the cable.
- Plug off the appliance after each use or in case of failure.
- Do not pull at the cord. Don’t pull it over edges and don’t bend it too much.
- Keep the cord away from hot parts.
- ⚠ The appliance can be used by children aged 8 and above and persons with limited physical, sensory or mental capabilities or lack of experience/knowledge, provided that are supervised or have been provided with instruction in the safe use of the appliance and have understood the resulting dangers. Children must not use the packaging as a toy. Cleaning and user maintenance must not be carried out by children unless they are 8 years or older and are supervised.
- Children under the age of 8 must be kept away from the appliance and the connecting cable.
- Children should be supervised to ensure that they do not play with the appliance or packaging material (e.g. Plastic Bags).
- The appliance must not be operated using a timer or a separate remote system!
- Never leave the appliance unattended when in use.
- ⚠ This is an electrical device! Never operate in the rain or on wet surfaces.
- ⚠ The device must not be operated with charcoal or similar fuels.
- Do not leave the appliance outdoors or in a damp area.
- **Never immerse the device in water or spray it with a hose!**
- Never use the device after a malfunction, e.g. if it felt down or has been damaged in any other manner.
- The manufacturer is not liable for damage which is occurring due to the usage of the appliance in a different way as described or a mistake in the handling has been made.
- To prevent injury, repairs such as replacing a damaged cord, should only be carried out by a customer service. Only original spare parts have to be used.

- Only use the device when completely assembled.
- The device gets hot, only transport after it cooled down. Always close the lid before transport.
- Only use the device as described in this manual.
- You must not wrap the grill with tin foil (accumulation of heat).
- You must not put any materials such as paper, cardboard, plastic etc. into the appliance.
- This appliance is intended to be used in household and similar applications such as:
    - o staff kitchen areas in shops, offices and others working environments
    - o by clients in hotels, motels and other residential type environments
    - o bed and breakfast type environments.
- **Before initial use:** clean all parts – except the heating elements - carefully and leave to dry. Heat up the device for about 15 min. to eliminate the smell of newness. The device may smoke slightly in the first few minutes.
- **Attention! Housing gets hot. Danger of burns!** Do not place the appliance on a sensitive surface (e.g. painted furniture) and keep a distance of at least 70cm to burnable materials.
- Never operate the device without the fat collecting tray!
- If you grill indoors, there must be sufficient ventilation.
- Fat and grilled food can splash and drip. Therefore, do not place the device directly on sensitive surfaces such as polished table tops, parquet, carpet or patio tiles.
- If an extension cable is used, it has to have a cross-section of 1,5mm². A cable drum must always be unwound.
- If a GS-tested 16 A multi-pin extension is used, it may not be charged with more than 3680 watts due to fire hazard.
- Make sure that children do not tease the cable or that a trip hazard occurs.
- The device must always be disconnected from the power supply if it is not supervised and before assembling, disassembling or cleaning.

- **Hygiene**: Please always clean the device to avoid bacteria and mold formation.

Cleaning

- Fat residue must be removed for hygienic reasons and because of the risk of fire.
- Pull out the fat collecting tray at the back of the device and clean it.
- After grilling, heat the device for approx. 15 minutes at the highest level with the lid closed. This causes oil residues and burnt items to burn off.
- ⚠ **Danger!** This can produce heavy smoke! That's why this should be done outdoors.
- ⚠ **Attention! Pull the plug before cleaning and allow the device to cool down.**
- **Never immerse the unit into water.**
- Rub the enamelled grill plates with kitchen paper. If necessary, soak in warm, soapy water and clean with a soft sponge.
- Clean and dry the housing and interior with a damp cloth with detergent.
- The stainless steel reflectors and the grease tray can be cleaned in hot, soapy water and then dried. The reflectors can become discoloured due to the high heat.

Workplace

Important:

Use as a table grill: Never place this device on or next to hot surfaces (e.g. hot stoves). Only use it on a even, stable and a heat resisting surface. It is important that no inflammable items are near to the device. Do not place the device on the edge of the table so that it cannot be touched by children or fall down when touched.

Use with grill table: place on a flat surface and secure against rolling away.

On/off switch

Connect the device to the power supply. Then press the on/off switch on the side, the display lights up.
When you have finished grilling, turn the switch off again.

Display & power control

When the device is switched on, the display shows the power per each side in percent. 100% = 1,400 watts.
By adjusting the power with the stepless power regulator, a continuous heat supply is ensured.
The power can be adjusted individually for each grill area (closed grill plate or grill grate).

The following settings correspond to the approximate temperatures with the lid closed:

Setting in %	Temperature closed grill plate in °C	Temperature open grill plate in °C	Interior temperature on wire grill in °C
30	65	50	45
40	125	105	80
50	200	140	120
60	250	185	165
70	320	220	190
80	330	240	220
90	345	255	235
100	380	260	240

Maximum power consumption for 1 hour of operation corresponds to approx. 2.8 KW.

Thermometer

The thermometer shows the all-round heat, but not the temperature on the plates.

Preparation for grilling

When using the device for the first time, all parts must be wiped with a damp cloth. The device should then be heated up with the lid closed at maximum temperature for approx. 15 minutes in order to remove any production oils. It can smoke slightly. Depending on your needs, the right and left plates can be used separately.

The reflectors and the fat collecting plate must always be pushed in so that the installation surfaces are not damaged.

The grill plates must not be covered with aluminium foil, otherwise the device could overheat.

To avoid damage, do not cut on the grill plates!

For technical reasons, the radiators glow in different reds!

Grilling

Before grilling, the plates should be oiled lightly with heat-resistant oil to prevent sticking (e.g. sunflower oil - no native oils may be used!).

The best grilling results are achieved with the lid closed, as this creates all-round heat. The temperature increases by approx. 30°C when the lid is closed. This reduces energy consumption!

The device can be operated left or right side individually or together. You can e.g. pre-grill on the open plate at a setting of 225°C - 250°C on each side and finish grilling on the power grate (closed plate) at a setting of 300°C.

If foods contain a lot of fat, individual splashes of fat can catch fire. Please make sure that there is not too much fat on the plates or in the fat drip tray. Heavily soiled parts can catch fire!

Some tips on grilling

- In the interest of your health:
- Minced meat must be processed immediately
- Separate fried poultry from raw meat, do not eat raw and always cook completely.
- Cured meat or sausage should not be grilled too much
- Do not allow starchy foods (e.g. bread, potatoes) to become too dark

Accessories (not included)

- Rotisserie
- Cover

Correct Disposal of this product

This marking indicates that this product should not be disposed with other household wastes throughout the EU. To prevent possible harm to the environment or human health from uncontrolled waste disposal, recycle it responsibly to promote the sustainable reuse of material resources. To return your used device, please use the return and collection systems or contact the retailer where the product was purchased. They can take this product for environmental safe recycling.

Packaging disposal: Do not throw away the package materials. Please put it in the recycling bin.

Gift box: Paper, should be put to the old paper collection point. Plastic packaging material and foils should be collected in the special collection containers.

Service and Repair:

If the appliance must be repaired, please get in touch with your trader or with the manufacturer:

STEBA Elektrogeräte GmbH & Co KG
Pointstr. 2, 96129 Strullendorf / Germany
Distribution-Tel.: 09543 / 449-17 / -18,
Service-Tel.: 09543 / 449-44, Fax: 09543 / 449-19
e-Mail: elektro@steba.com Internet: http://www.steba.com

1)
2)
3)
4)
5)
6)
7)
8)
9)

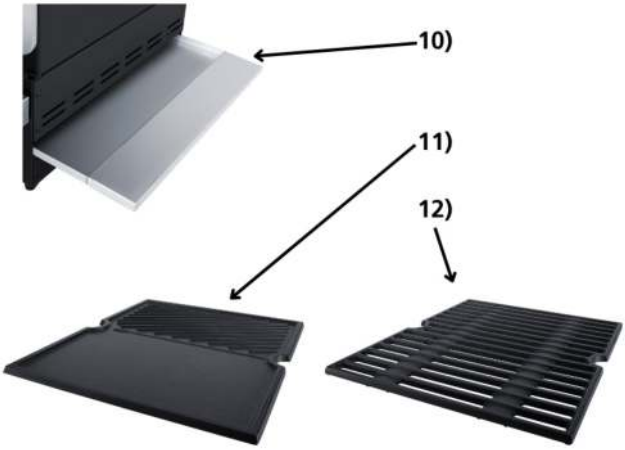
10)
11)
12)

1) Poignée du couvercle
2) Couvercle avec thermomètre
3) Rack de stockage
4) Tablettes rabattables
5) Réglage de la puissance en continu innovant avec affichage
6) Barbecue mobil
7) Roues
8) Interrupteur marche/arrêt
9) Roues avec mécanisme de verrouillage
10) Bac récepteur de graisse à l'arrière
11) Plaque de gril fermée (Power plaque)
12) Plaque du gril

Généralement

Cet appareil est conçu pour un usage privé et non commercial. Veuillez lire attentivement le mode d'emploi et gardez-le soigneusement. En cas de remise de l'appareil à une tierce personne, n'oubliez pas de joindre le mode d'emploi. N'utilisez l'appareil que selon les indications et respectez les consignes de sécurité. Nous déclinons toute responsabilité en cas de dommages ou d'accidents résultant du non-respect des indications du mode d'emploi. Enlever tout matériel d'emballage et tous les autocollants (sauf la plaque signalétique). Nettoyez toutes les pièces (voir nettoyage).

Consignes de sécurité

- **Surface chaude !** Il y a un risque de brûlure en touchant la surface pendant le fonctionnement.
- L'appareil doit être branché et utilisé conformément aux indications de la plaque signalétique.
- Un dérochage du plaque signalétique n'est pas autorisé pour des raisons de sécurité.
- Contrôler avant chaque utilisation, que l'appareil ou le câble d'alimentation en courant n'est pas endommagé.
- Ne touchez jamais la fiche d'alimentation avec des mains mouillées.

- Connectez la fiche d'alimentation seulement à une prise de courant correctement installée et facilement accessible.
- L'appareil doit fonctionner via un dispositif à courant résiduel (RCD) dont le courant de déclenchement ne dépasse pas 30 mA.
- Pour débranchez la fiche d'alimentation, tirez toujours la fiche – pas le câble.
- Retirer la prise après chaque utilisation ou en cas de disfonctionnement.
- N'arracher pas la prise et ne l'endommager pas. Ne coincer pas le câble d'alimentation.
- Tenir le câble d'alimentation éloigné des parties chaudes.
- ⚠ L'appareil peut être utilisé par des enfants à partir de 8 ans ainsi que par des personnes atteintes de déficiences physiques, sensorielles ou mentales, ou manquant d'expérience et/ou de connaissances, si elles sont surveillées ou ont été instruites de la manière d'utiliser l'appareil en toute sécurité et qu'elles en ont compris les dangers potentiels. Le nettoyage et l'entretien de l'appareil ne doivent pas être réalisés par des enfants, sauf s'ils sont âgés de plus de 8 ans et exécutent ces opérations sous surveillance.
- Tenir l'appareil et le cordon d'alimentation hors de portée des enfants de moins de 8 ans.
- Veillez á ce que des enfants ne jouent pas avec l'emballage (par exemple sac en plastique).
- L´appareil ne doit pas fonctionner avec une minuterie ou avec un système séparé de télécommande !
- Ne laissez jamais l'appareil sans surveillance lors de son fonctionnement.
- ⚠ C'est un appareil électrique ! Ne travaillez jamais sous la pluie ou sur des surfaces mouillées.
- ⚠ L'appareil ne doit pas être utilisé avec du charbon de bois ou des combustibles similaires.
- N'entreposez pas l'appareil à l'extérieur ou dans une pièce humide.

- **Ne plonger jamais l'appareil dans l'eau ou asperger pas avec un tuyau d'arrosage.**
- N'utilisez jamais l'appareil après un fonctionnement défaillant, par ex. s'il est tombé ou s'il a été endommagé d'une autre manière.
- Le fabricant ne sera pas tenu responsable en cas de mauvaise utilisation ou d'utilisation inappropriée par non-respect du mode d'emploi.
- Pour éviter tout danger, les réparations sur l'appareil, notamment le remplacement d'un câble endommagé, ne peuvent être réalisées que par un service après-vente autorisé. Seulement les pièces détachées original peuvent être utiliser.
- N'utilisez l'appareil qu'une fois assemblé.
- L'appareil chauffe beaucoup, ne le transporte donc qu'après refroidissement. Fermer le couvercle avant le transport.
- N'utilisez l'appareil que pour les applications décrites dans le mode d'emploi.
- N'enveloppez jamais le gril avec papier alu (choc thermique).
- Ne placez aucun des matériaux que le papier, carton, plastique etc. dans l'appareil.
- Cet appareil est conçu pour un usage privé et similaires telles que :
    - dans les cuisines pour les employés dans les magasins, bureaux et autres zones industrielles
    - dans les propriétés agricoles et par les clients des hôtels, motels et autres établissements résidentiels
    - dans chambres d'hôtes
- **Avant la première utilisation :** toutes les pièces – en dehors des résistances – doivent être nettoyées et séchées minutieusement. Pour éliminer l'odeur du neuf, faites chauffer l'appareil pendant environ 15 minutes. L'appareil peut fumer légèrement au cours des premières minutes.

- **Attention ! L´extérieur de l´appareil devient chauds. Risque de brûlures**. Pendant le fonctionnement, la température des surfaces touchables peut être très chaude ! Ne pas déposez l'appareil sur une surface sensible et le posez de sorte qu'il ait au moins 70 cm de place libre des matières inflammables.
- N'utilisez jamais l'appareil sans le bac de récupération des graisses !
- Si vous faites des grillades à l'intérieur, il doit y avoir une ventilation suffisante.
- Les aliments gras et grillés peuvent éclabousser et couler. Par conséquent, ne placez pas l'appareil directement sur des surfaces sensibles telles que des dessus de table polis, du parquet, de la moquette ou des dalles de terrasse.
- Si vous utilisez une rallonge, celle-ci doit avoir une section de 1,5 mm².
- Si vous utilisez une multiprise testée pas GS avec 16 A, il est interdit de le charger avec plus de 3680 watts en raison d'un danger incendie.
- Si vous utilisez une rallonge, faire attention que les enfants ne le tirent pas où trébucher sur le câble.
- Tirez la fiche d'alimentations toujours si l'appareil est sans surveillance, avant le montage, le démontage, ou le nettoyage.
- **Hygiène :** Assurez-vous que l'appareil doit être nettoyé toujours pour éviter le formation les bactéries ou de moisissures.

Nettoyage

- Les résidus de graisse doivent être éliminés pour des raisons d'hygiène et d'incendie.
- Retirez le bac récupérateur de graisse situé à l'arrière de l'appareil et nettoyez-le.
- Après la cuisson, faites chauffer l'appareil pendant environ 15 minutes au niveau le plus élevé avec le couvercle fermé. Cela provoque la combustion des résidus d'huile et des objets brûlés.

- ⚠ **Attention !** Cela peut produire une épaisse fumée ! C'est pourquoi cela devrait être fait à l'extérieur.
- ⚠ **Toujours débrancher l´appareil et le laisser complétement refroidir avant de le nettoyer.**
- **Ne jamais plonger l'appareil dans l'eau**.
- Frottez les plaques émaillées du gril avec du papier absorbant. Si nécessaire, trempez-le dans de l'eau tiède savonneuse et nettoyez-le avec une éponge douce.
- Nettoyer et sécher le boîtier et l'intérieur avec un chiffon humide imbibé de détergent.
- Les réflecteurs en acier inoxydable et le bac à graisse peuvent être nettoyés à l'eau chaude savonneuse puis séchés. Les réflecteurs peuvent se décolorer en raison de la chaleur élevée.

Plan de travail

Important :

Utilisation comme grill de table : Ne jamais placer l'appareil sur une surface chaude ou à côté (par exemple plaque de cuisson d'une cuisinière). Faire fonctionnez seulement sur un support plan, stable et thermorésistant. Veiller à ce que des objets inflammables ne se trouvent pas à proximité. Ne placez pas l'appareil sur le bord de la table afin qu'il ne puisse pas être touché par les enfants ou qu'il ne tombe pas lorsque vous le touchez.

Utilisation avec le barbecue mobil : placez-les sur une surface plane et sécurisez-les pour éviter qu'ils ne roulent.

Bouton marche/arrêt

Branchez l'appareil. Ensuite, appuyez sur l'interrupteur marche/arrêt latéral, l'écran s'allume.

Lorsque vous avez fini de griller, éteignez à nouveau l'interrupteur.

Affichage et contrôleur de puissance

Lorsque l'appareil est allumé, l'écran affiche la performance par côté en pourcentage. 100 % = 1.400 watts.

En ajustant la puissance avec le régulateur de puissance en continu, un apport de chaleur continu est assuré.

La puissance peut être réglée individuellement pour chaque zone de gril (plaque de gril fermée ou grille).

Les réglages suivants correspondent aux températures approximatives avec le couvercle fermé :

Réglage en %	Température plaque fermée en °C	Température plaque gril en °C	Température intérieure du rack de stockage en °C
30	65	50	45
40	125	105	80
50	200	140	120
60	250	185	165
70	320	220	190
80	330	240	220
90	345	255	235
100	380	260	240

La consommation électrique maximale pour 1 heure de fonctionnement correspond à environ 2,8 KW.

Thermomètre

Le thermomètre indique la chaleur ambiante, mais pas la température sur les plaques.

Préparation pour faire griller

D'abord première usage, essuyez l'appareil avec un chiffon humide. Puis, préchauffer l'appareil à thermostat au maximum avec couvercle fermé pour 15 minutes. L'appareil peut facilement fumer.
Selon vos besoins, les plaques droite et gauche peuvent être utilisées séparément.
Les réflecteurs et la plaque récupératrice de graisse doivent toujours être enfoncés afin de ne pas endommager les surfaces d'installation.
Les plaques du gril ne doivent pas être recouvertes de papier d'aluminium, sinon l'appareil pourrait surchauffer.
Pour éviter tout dommage, ne coupez pas les plaques du gril !
Pour des raisons techniques, les radiateurs brillent dans des rouges différents !

Les grillades

Avant de griller, les plaques doivent être légèrement enduites d'huile résistante à la chaleur pour éviter qu'elles ne collent (par exemple de l'huile de tournesol - aucune huile indigène ne peut être utilisée !).
Les meilleurs résultats de grillade sont obtenus avec le couvercle fermé, car cela crée une chaleur ambiante. La température augmente d'environ 30°C lorsque le couvercle est fermé. Cela réduit la consommation d'énergie !
L'appareil peut être utilisé à gauche ou à droite, individuellement ou ensemble. Vous pouvez par exemple prégriller sur la grille à une température de 225°C - 250°C de chaque côté et terminer la cuisson sur la plaque power (plaque fermée) à une température de 300°C.
Si les aliments contiennent beaucoup de graisse, des éclaboussures individuelles de graisse peuvent prendre feu. Assurez-vous qu'il n'y a pas trop de graisse sur les assiettes ou dans le bac collecteur de graisse. Les pièces très sales peuvent prendre feu !

Quelques conseils pour griller

- Dans l'intérêt de votre santé :
- La viande hachée doit être traitée immédiatement
- Séparer la volaille rôtie at la viande crue, manger jamais cru et toujours cuire entièrement
- Viande et saucisson saumurée ne devraient pas être trop grillés
- Féculents (p.ex. pain, les pommes de terre) ne doit pas être grillés trop sombre

Accessoires (non inclus)

- Rôtisserie
- Couverture

Evacuation correcte de ce produit:

Mettre les appareils usagés immédiatement au rebut.
Au sein de l'UE, ce symbole indique que le produit ne doit pas être jeté avec les déchets ménagers. Les anciens appareils contiennent des matériaux de valeur recyclables qui doivent être valorisés afin d'éviter toute atteinte à l'environnement ou à la santé humaine due à une élimination incorrecte des déchets. Les anciens appareils doivent par conséquent être mis au rebut via des systèmes de collecte appropriés ou ramenés à cet effet au point de vente où ils ont été achetés. Les appareils seront alors confiés à un centre de recyclage des matériaux.

Élimination de l'emballage
Ne pas jeter l'emballage avec les déchets ménagers, mais avec les déchets recyclables. Jeter les emballages en papier, carton et carton ondulé aux points de collecte de vieux papiers. Les composants d'emballage en plastique et les films doivent également être jetés dans les conteneurs prévus à cet effet.

Exemples d'identification des plastiques :
PE pour le polyéthylène, code 02 pour le PEHD, 04 pour le PEBD, PP pour le polypropylène, PS pour le polystyrène.

Service après-vente

Si, contre toute attente, l'appareil doit être confié au service après-vente, nous contacter aux coordonnées suivantes. En cas de garantie applicable, nous nous chargeons de l'enlèvement de l'appareil. L'appareil doit être correctement emballé pour le transport.

Les paquets non affranchis ne pourront pas être pris en charge !

STEBA Elektrogeräte GmbH & Co KG
Pointstr. 2, 96129 Strullendorf / Allemagne
tél. service commercial : 09543 / 449-17 / -18, tél. S.A.V. : 09543 / 449-44, fax : 09543 / 449-19 e-mail : elektro@steba.com Internet : http://www.steba.com

Attention ! Les appareils électriques doivent être réparés exclusivement par des électriciens qualifiés, les réparations non conformes pouvant entraîner des conséquences graves.

1)
2)
3)
4)
5)
6)
7)
8)
9)

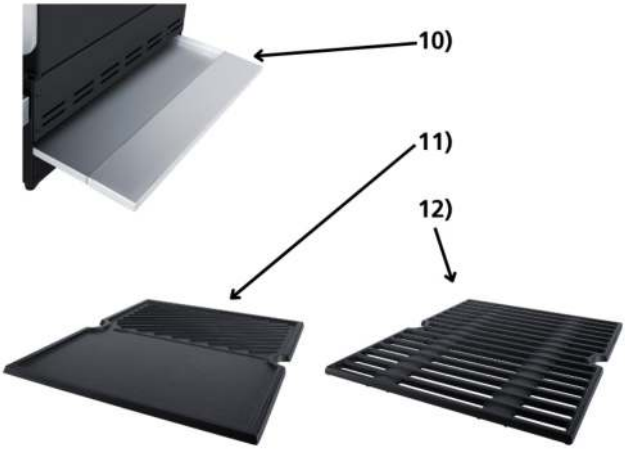
10)
11)
12)

1) Dekselgreep
2) Deksel met thermometer
3) Draadgrill
4) Bakjes, kunnen worden ingeklapt
5) Innovatieve traploze vermogensregeling met display
6) Grill Tafel
7) Wielen
8) Aan/uit-knop
9) Wielen met rem
10) Vetopvangschaal
11) Gesloten grillplaat (power plate)
12) Open grillplaat

Algemeen

Dit apparaat is uitsluitend bedoeld voor privé gebruik en niet geschikt voor commerciële doeleinden. Lees de handleiding zorgvuldig en bewaar deze op een veilige plaats. Wanneer het apparaat aan iemand anders wordt gegeven, zorg ervoor dat de handleiding ook wordt meegegeven aan deze persoon. Gebruik het apparaat alleen zoals beschreven in de handleiding en let op de veiligheidsinformatie. Geen aansprakelijkheid voor schade of ongelukken wordt geaccepteerd welke worden veroorzaakt door het niet opvolgen van de instructies uit de handleiding. Verwijder alle verpakking en stickers voor gebruik (behalve het product label). Was alle onderdelen zorgvuldig af (zie Reinigen).

Veiligheidsinformatie

- **Heet oppervlak!** Er bestaat gevaar voor verbranding wanneer u het oppervlak aanraakt tijdens gebruik.
- Sluit het apparaat aan en gebruik het in overeenstemming met de specificaties op het etiket.
- Niet gebruiken wanneer het snoer of stekker is beschadigd. Controleer dit voor elk gebruik.
- Sluit niet aan met natte handen.
- Sluit de stekker alleen aan op een correct geïnstalleerd en gemakkelijk toegankelijk stopcontact.

- Het apparaat moet worden bediend via een aardlekschakelaar (RCD) met een uitschakelstroom van maximaal 30 mA.
- Trek altijd aan de stekker en niet aan het snoer om deze uit het stopcontact te verwijderen.
- Haal de stekker na elk gebruik of in het geval van storing uit het stopcontact
- Trek niet aan het snoer. Trek het snoer niet over randen en buig het niet te veel.
- Houd het snoer uit de buurt van hete oppervlakken.
- ⚠ Het apparaat kan worden gebruikt door kinderen van 8 jaar en ouder en door personen met beperkte fysieke, sensorische of mentale capaciteiten of gebrek aan ervaring/ kennis, op voorwaarde dat er toezicht gehouden wordt of instructies hebben gekregen over veilig gebruik van het apparaat en bewust zijn van de gevaren die hierbij komen kijken. Kinderen mogen de verpakking niet als speelgoed gebruiken. Reiniging en gebruikersonderhoud mogen niet door kinderen worden uitgevoerd, tenzij ze 8 jaar of ouder zijn en onder toezicht staan.
- Kinderen onder de 8 jaar moeten uit de buurt van het apparaat en de stroomkabel worden gehouden.
- Kinderen moeten onder toezicht staan om ervoor te zorgen dat ze niet met het apparaat of verpakkingsmateriaal spelen (bijvoorbeeld plastic zakken)
- Het apparaat mag niet worden bediend met behulp van een externe timer of een afzonderlijk system op afstand.
- Laat het apparaat nooit onbeheerd achter tijdens gebruik.
- ⚠ Dit is een elektrisch apparaat! Nooit gebruiken in de regen of op natte oppervlakken.
- ⚠ Het apparaat mag niet worden gebruikt met houtskool of soortgelijke brandstoffen.
- Laat het apparaat niet buiten of in een vochtige ruimte achter.
- **Dompel het apparaat nooit in water en spuit deze niet af met een tuinslang.**

- Gebruik het apparaat nooit na een storing, bijvoorbeeld als het gevallen is of op een andere manier beschadigd is geraakt.
- De fabrikant is niet aansprakelijk voor de schade die ontstaat door gebruik van het apparaat op een andere manier dan beschreven, of een fout in het gebruikt.
- Om letsel te voorkomen mogen reparaties zoals het vervangen van een beschadigd snoer alleen worden uitgevoerd door een reparatiedienst. Alleen originele onderdelen mogen worden gebruikt.
- Gebruik het apparaat alleen als het volledig gemonteerd is.
- Het apparaat wordt heet, verplaats deze alleen wanneer hij afgekoeld is. Sluit het deksel voor transport.
- Gebruik het apparaat alleen zoals beschreven is in deze handleiding.
- U mag de grill niet omwikkelen met aluminiumfolie (ophoping van warmte).
- Plaats geen materialen zoals papier, karton, plastic enz. In het apparaat.
- Dit apparaat is bedoeld om te gebruiken voor huishoudelijk setting, zoals:
    - personeelskeukens in winkels, kantoren en andere werkomgevingen
    - door gasten in hotels, motels en andere type woonomgevingen
    - bed & breakfast-achtige omgevingen.
- **Voor het eerste gebruik:** reinig alle delen – behalve de verwarmingselementen – zorgvuldig en laat deze drogen. Verwarm het apparaat gedurende 15 minuten om de geur van nieuwheid te elimineren. Het apparaat kan de eerste paar minuten licht roken.
- **Let op! Apparaat is heet. Gevaar voor verbranding!** Aanraakbare oppervlakken worden heet tijdens gebruik! Plaats het apparaat op een vlak en ongevoelig oppervlak en houd een afstand van minimaal 70 centimeter tot brandbare materialen.

- Gebruik het apparaat nooit zonder de vetopvangschaal!
- Als u binnenshuis grilt, moet er voldoende ventilatie zijn.
- Vet en gegrild voedsel kunnen spatten en druppelen. Plaats het apparaat daarom niet direct op gevoelige oppervlakken zoals gepolijste tafelbladen, parket, tapijt of terrastegels.
- Wanneer er een verlengkabel wordt gebruikt, moet deze een doorsnede van 1,5 mm² hebben. De verlengkabel moet altijd worden afgerold.
- Als een GS-geteste 16 A multi-pin extensie wordt gebruikt, wordt deze met niet meer dan 3680 watt belast wegens brandgevaar.
- Zorg ervoor dat kinderen niet met de kabel kunnen spelen of erover struikelen.
- Het apparaat moet altijd worden losgekoppeld van de stroomvoorziening als het niet onder toezicht staat en voor montage, demontage of reiniging.
- **Hygiëne:** Maak altijd het apparaat schoon om bacteriën en schimmelvorming te voorkomen.

Reiniging

- Vetresten moeten worden verwijderd om hygiënische en brandgevaarlijke redenen.
- Trek de vetopvangbak aan de achterkant van het apparaat naar buiten en maak hem schoon.
- Verwarm het apparaat na het grillen ongeveer 15 minuten op de hoogste stand met gesloten deksel. Hierdoor verbranden olieresten en aangebrande items.
- ⚠ **Gevaar!** Dit kan zware rook produceren! Daarom moet dit buiten gebeuren.
- ⚠ **Let op! Haal de stekker uit het stopcontact voordat u hem schoonmaakt en laat hem eerst afkoelen.**
- **Dompel het apparaat nooit onder in water.**
- Wrijf de geëmailleerde grillplaten schoon met keukenpapier. Dompel ze indien nodig in warm zeepwater en maak ze schoon met een zachte spons.

- Reinig en droog de behuizing en het interieur met een vochtige doek met afwasmiddel.
- De roestvrijstalen reflectoren en de vetopvangbak kunnen worden gereinigd in een heet sopje en vervolgens worden gedroogd. De reflectoren kunnen verkleuren door de hoge hitte.

Plaatsing

Belangrijk:

Gebruik als tafelgrill: Plaats dit apparaat nooit op of naast hete oppervlakken (bijvoorbeeld hete kachels). Gebruik het alleen op een gelijk, stabiele en hittebestendig oppervlak. Het is belangrijk dat er geen ontvlambare items zijn in de buurt van het apparaat. Plaats het apparaat niet op de rand van een tafel of werkblad zodat het niet door kinderen kan worden aangeraakt, of vallen als u het aanraakt.

Gebruik met grilltafel: plaats op een vlakke ondergrond en zet vast tegen wegrollen.

Aan/Uit-schakelaar

Sluit het apparaat aan op het lichtnet. Druk vervolgens op de aan/uit-schakelaar aan de zijkant, het display licht op.

Schakel het apparaat uit na het grillen.

Display & stroomregeling

Wanneer het apparaat is ingeschakeld, geeft het display het vermogen per zijde in procenten weer. 100% = 1,400 watt.

Door het vermogen aan te passen met de traploze vermogensregelaar wordt een continue warmtetoevoer gegarandeerd.

Het vermogen kan afzonderlijk worden ingesteld voor elk grillgedeelte (gesloten grillplaat of grillrooster).

De volgende instellingen komen overeen met de temperaturen bij gesloten deksel:

Instellen in %	Temperatuur gesloten grillplaat °C	Temperatuur open grillplaat °C	Binnentemperatuur op draadgrill in °C
30	65	50	45
40	125	105	80
50	200	140	120
60	250	185	165
70	320	220	190
80	330	240	220
90	345	255	235
100	380	260	240

Het maximale stroomverbruik voor 1 uur werking komt overeen met ongeveer 2,8 KW.

Thermometer

De thermometer geeft de algehele warmte aan, maar niet de temperatuur van de platen.

Grill voorbereidingen

Als het apparaat voor de eerste keer wordt gebruikt, dienen alle onderdelen met een vochtige doek te worden gereinigd. Vervolgens moet het apparaat worden voorverwarmd gedurende 15 minuten met gesloten deksel op maximale temperatuur om eventuele productieresten te verwijderen. Dit zou wat rook kunnen veroorzaken.
Afhankelijk van je behoeften kunnen de rechter- en linkerplaat afzonderlijk worden gebruikt.

De vet opvangbakje en de reflectoren moeten worden aangebracht zodat het oppervlakte niet beschadigd.

De grillplaten mogen niet worden afgedekt met aluminiumfolie, anders kan dit leiden tot oververhitting.

Om schade te voorkomen, niet snijden op de grillplaten!

De verwarming gloed verschillende rode, om technische redenen.

Grillen

Olie de grillplaten licht voor gebruik. Dit maakt het draaien van het voedsel makkelijker (bijvoorbeeld zonnebloemolie, gebruik geen geperste oliën zoals olijfolie!)

De beste resultaten worden verkregen wanneer de deksel gesloten is, omdat hiermee een algehele constante warmte gecreëerd wordt. Wanneer de deksel gesloten is stijgt de temperatuur met ongeveer 30°C. Dit vermindert het energieverbruik!

Het apparaat kan alleen met de linkerzijde, rechterzijde of beide zijden samen worden bediend. U kunt voorgrillen op de linkerplaat, en het bijvoorbeeld op de rechter power grillplaat van 300°C afwerken.

Zorg er voor dat er niet te veel vet op de platen of in de lekbakjes ontstaat. Sterke vervuiling kan ontbranden.

Enkele tips voor het grillen

- In het belang van uw gezondheid:
- Gehakt/gemalen vlees moet onmiddellijk worden verwerkt
- Eet vlees van gevogelte niet rauw en grill altijd totdat deze volledig gaar is
- Gedroogd vlees en worst moet niet te lang worden gegrild
- Zetmeelrijke voedingsmiddelen (bijvoorbeeld brood, aardappelen) mogen niet te donker worden gegrild

Accessoires (niet inbegrepen)

- Rotisserie
- Deksel

Correcte afvalverwijdering van dit product

Versleten apparaten onmiddellijk onbruikbaar maken.

Binnen de Europese Unie duidt dit symbool erop dat dit product niet samen met huishoudelijk afval verwijderd mag worden. Oude apparaten bevatten waardevolle, recycleerbare materialen, die aan recycling onderworpen moeten worden om het milieu c.q. de menselijke gezondheid niet door een ongecontroleerde afvalverwijdering te schaden. Gelieve oude apparaten daarom via geschikte inzamelsystemen te verwijderen of het apparaat met het oog op de afvalverwijdering terug naar de afzender (waar u het product gekocht hebt) te zenden. De afzender zal dan het apparaat aan een stoffelijke recycling onderwerpen.

Evacuatie van de verpakking

Verpakkingsmateriaal niet gewoon wegwerpen, maar aan recycling onderwerpen. Verpakkingen van papier, karton en gegolfd karton in verzamelcentra voor oud papier afgeven. Onderdelen van kunststofverpakkingen en folie dienen eveneens in de daarvoor bestemde verzamelbakken gedeponeerd te worden.

In de voorbeelden voor de kunststofbenaming staat: PE voor polyethyleen, het kencijfer 02 voor PE-HD, 04 voor PE-LD, PP voor polypropyleen, PS voor polystyreen.

Klantenserviceafdeling:

Indien uw apparaat tegen de verwachting in dan toch al eens de klantenserviceafdeling nodig heeft, gelieve u dan tot onderstaand adres te richten. Wij zullen dan in geval van garantie voor de afhaling zorgen. Het apparaat moet transporteerbaar verpakt zijn.

Ongefrankeerde pakjes kunnen niet aanvaard worden!

STEBA Elektrogeräte GmbH & Co KG
Pointstr. 2, 96129 Strullendorf / Germany
Verkopen-Tel.: 09543 / 449-17 / -18,
Service-Tel.: 09543 / 449-44, Fax: 09543 / 449-19
e-Mail: elektro@steba.com Internet: http://www.steba.com

Opgelet! Elektrische apparaten mogen uitsluitend door vakkundig geschoolde elektriciens gerepareerd worden, omdat er door ondeskundige reparaties aanzienlijke gevolgschade kan ontstaan.

1)
2)
3)
4)
5)
6)
7)
8)
9)

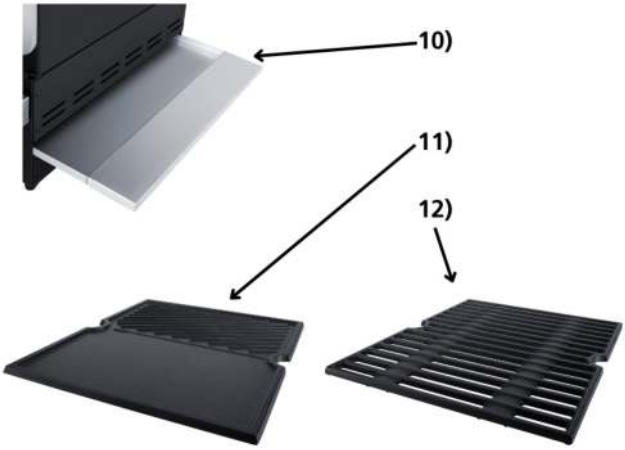
10)
11)
12)

1) Håndtag
2) Låg med termometer
3) Opbevaringsrist
4) Sammenklappelige hylder
5) Innovativ trinløs strømregulator med display
6) Grillvogn
7) Hjul
8) Tænd/sluk-knap
9) Hjul med låsemekanisme
10) Fedtopsamler bagpå
11) Lukket grillplade (Elrist)
12) Grillrist

Generelt

Dette apparat er kun beregnet til anvendelse i private husholdninger. Læs brugsanvisningen grundigt og gem den omhyggeligt. Hvis apparatet gives videre til andre personer, skal brugsanvisningen følge med. Benyt apparatet som beskrevet og overhold sikkerhedsinstruktionerne. Producenten påtager sig intet ansvar for skader og ulykker, som skyldes manglende overholdelse af sikkerhedsinstruktionerne. Fjern alt emballage og alle etiketter (undtagen typeskiltet). Vask alle dele grundigt (se rengøring).

Sikkerhedsinstruktioner

- **Varm overflade!** Der er risiko for forbrændinger ved røring af overfladen under drift.
- Apparatet må kun tilsluttes og anvendes ifølge oplysninger på typeskiltet.
- Apparatet må benyttes, hvis tilslutningskablet og maskinen er uden beskadigelser. Det skal kontrolleres hver gang maskinen skal benyttes.
- Apparatet må ikke røres med våde hænder.
- Må kun tilsluttes en stikkontakt med jordforbindelse i overensstemmelse med typeskiltet og stikkontakten skal være lettilgængelig.
- Apparatet skal betjenes via en fejlstrøms enhed (RCD), der har en udløsningsstrøm på højst 30 mA.

- For at udtage stikket fra stikkontakten, træk altid i stikket- og aldrig i kablet.
- Træk stikket ud af stikkontakten, hver gang maskinen har været brugt, og i tilfælde af at der indtræder en fejl.
- Træk eller hiv aldrig i ledningen ved stikkontakten. Undgå at gnide ledningen langs kanter og sørg for, at den ikke kommer i klemme.
- Hold strømforsyningen væk fra varme dele.
- ⚠ Apparatet kan bruges af børn fra 8 år og opefter samt personer med nedsat følsomhed, fysiske eller mentale handicap, eller personer, som ikke er i stand til at betjene apparatet, medmindre de overvåges eller instrueres i brugen af apparatet og forstår de farer som er forbundet dermed. Lad aldrig børn lege med apparatet eller emballagen. Rengøring og vedligeholdelse af apparatet må ikke foretages af børn, medmindre de er fyldt 8 år og overvåges af en voksen.
- Apparatet og ledningen skal opbevares utilgængeligt for børn under 8 år.
- Børn skal overvåges af en voksen for at sikre, at de ikke leger med apparatet eller emballagen (f.eks. plastposer).
- Apparatet må ikke betjenes med en timer eller et separat fjernstyringssystem!
- Apparatet må ikke anvendes uden opsyn.
- ⚠ Dette er et elektrisk apparat! Benyt det aldrig i regnvejr eller på våde overflader.
- ⚠ Apparatet må ikke bruges med trækul eller andre lignende brændstoffer.
- Opbevar ikke i det fri eller i et fugtigt rum.
- **Nedsænk ikke apparatet i vand eller sprøjt med en haveslange.**
- Benyt aldrig grillen efter en fejlfunktion, fx hvis den er faldet ned eller på anden måde blevet beskadiget.
- Producenten påtager sig intet ansvar for skader på grund af forkert anvendelse af grillen som følge af manglende overholdelse af instruktionerne i brugsanvisningen.

- For at undgå farlige situationer må eventuelle reparationer af grillen kun udføres af et serviceværksted. Der må kun anvendes originale reservedele.
- Anvend kun apparatet, når det er samlet.
- Apparatet bliver varmt, må kun transporteres efter afkøling. Luk låget før transport.
- Apparatet må kun bruges til de formål, der er beskrevet i brugermanualen.
- Du må ikke pakke risten ind i alufolie.
- Indsæt ingen materialer som papir, pap, plastik osv. i apparatet.
- Dette apparat er beregnet til brug i husholdnings- og af:
    - personale køkkenområder i butikker, kontorer og andre arbejdsmiljøer
    - af kunder i hoteller, moteller og andre boliger type miljøer
    - bed and breakfast miljøer
- **Inden første anvendelse:** Alle dele- undtaget varmeelementet- rengøres grundigt og tørres derefter. For at fjerne lugten af „ny apparat", opvarmes apparatet i ca. 15 min. Apparatet kan muligvis ryge en smule de første par minutter.
- **Forsigtig! Apparatet bliver varmt. Fare for forbrændinger!** Under anvendelse kan temperaturen på overfladen blive meget varm! Apparatet placeres på en jævn, varmebestandig overflade og placeres ca. 70 cm fra brandbare materialer (f.eks. gardiner).
- Betjen aldrig apparatet uden fedtopsamlingsbakken!
- Grilles der indendørs, skal der være tilstrækkelig ventilation.
- Fedt og grillet mad kan sprøjte og dryppe. Placer derfor ikke apparatet direkte på følsomme overflader som polerede bordplader, parketgulve, tæpper eller terrassefliser.
- Ved brug af et forlængerkabel skal det have et tværsnit på 1,5 mm². Ledningen på en kabeltromle altid være rullet helt ud.
- Ved anvendelse af et GS- godkendt 16 A multi forlængerkabel, må denne ikke belastes med mere end 3680 watt. Der er fare for brand!

- Vær opmærksom på, at børn ikke trækker i kablet og at ingen snubler over kablet.
- Apparatet skal altid afbrydes fra elnettet, hvis tilsyn ikke er til stede, og inden montering, demontering eller rengøring.
- **Hygiejne:** Grundet bakterier og mug, er det vigtigt, at apparatet altid rengøres!

Rengøring

- Fedtrester skal, af hygiejniske årsager og grundet faren for brand, fjernes.
- Træk fedtopsamlingsbakken ud på bagsiden af apparatet og rengør den.
- Efter brug opvarmes apparatet i ca. 15 minutter på højeste niveau med låget lukket. Dette får olierester og brændte genstande til at brænde af.
- ⚠ **Vigtigt!** Dette kan medføre kraftig røg! Derfor skal det gøres udendørs.
- ⚠ **Advarsel! Inden hver rengøring skal stikket udtages fra stikkontakten og apparatet skal afkøle!**
- **Apparatet må ikke nedsænkes i vand.**
- Tør de emaljerede grillplader af med køkkenulle. Læg dem eventuelt i blød i varmt sæbevand og rengør med en blød svamp.
- Rengør indvendig med en fugtig klud tilsat lidt rengøringsmiddel og tør efter.
- De varmereflekterende stålplader og fedtopsamlingsbakken kan rengøres i varmt sæbevand og derefter tørres. De varmereflekterende stålplader kan blive misfarvede pga. den høje varme.

Placering af apparatet

Vigtig

Bruges som bordgrill: Placer aldrig apparatet på eller ved siden af en varm overflade (f.eks. kogeplade), men kun på en jævn, stabil og varmebestandig bordskåner. Det er altid vigtigt at sikre, at der ikke er brændbare genstande i nærheden. Placer ikke enhe-

den på kanten af bordet, så børn ikke kan komme til den, og for at den ikke falder ned ved berøring.
Bruges med grillvognen: Placeres på en flad overflade og sørg for, at den ikke ruller væk.

Tænd/sluk knap

Slut enheden til en strømforsyning. Tryk derefter på tænd/sluk knappen på siden, displayet lyser.
Sluk for apparatet igen efter benyttelse.

Display & strømregulator

Når apparatet er tændt, viser displayet ydeevnen pr. side i procent. 100 % = 1.400 watt.
Ved at justere effekten med den trinløse strømregulator sikres en kontinuerlig varmeforsyning.
Effekten kan justeres individuelt for hvert grillområde (lukket grillplade eller grillrist).

Følgende indstillinger svarer til ca. temperaturer med lukket låg:

Indstilling i %	Temperatur lukket grillpllade i °C	Temperatur grillrist in °C	Indvendig temperatur opbevaringsrist i °C
30	65	50	45
40	125	105	80
50	200	140	120
60	250	185	165
70	320	220	190
80	330	240	220
90	345	255	235
100	380	260	240

Maksimalt strømforbrug for 1 times drift svarer til ca. 2,8 kwh.

Termometer

Termometeret viser den overordnede varme, men ikke temperaturen på pladerne.

Grillforberedelser

Hvis enheden er i brug for første gang, bør alle dele aftørres med en fugtig klud. Derefter skal enheden forvarmes i omkring 15 minutter med låget lukket på maksimal temperatur, for at brænde mulige rester af fra produktionen. Dette kan medføre lidt røg.

Afhængig af ens behov kan højre og venstre plade bruges separat.

Fedtbakkern samt interne reflektorer, skal isættes således at overfladen ikke bliver beskadiget.

Grillpladerne må ikke tildækkes med aluminiumsfolie, ellers kan dette medføre overophedning.

For at undgå skader, skær ikke på grillpladerne!

Opvarmningen glød forskellige røde, af tekniske årsager!

Grillning

Oliér grillpladerne lidt før brug. Dette gør det nemmere at vende maden (f.eks. solsikkeolie – vegetabilske olier må ikke anvendes!).

De bedste resultater opnås, når låget er lukket, da det skaber en kontinuerlig varme. Hvis låget er lukket, stiger temperaturen med ca. 30°C. Dette reducerer energiforbruget!

Apparatet kan betjenes med venstre og højre side enkeltvis, eller samtidig. Du kan f.eks. forvarme på venstre plade, og slutte med at grille på power pladen med 300°C.

Sørg for, at der ikke er for meget fedt på pladerne eller i fedtbakken. Stærkt tilsnavsede dele kan antændes!

Nogle instruktioner til at grille

- Af hensyn til dit helbred
- Hakket kød skal behandles omgående
- Adskil stegt fjerkræ fra råt kød. Aldrig spis råt kød, og grill altid indtil det er færdiggrillet
- Saltet kød og pølser skal ikke grilles for meget.
- Stivelsesholdige fødevarer (f.eks. brød, kartofler) må ikke grilles for mørkt.

Tilbehør (ikke inkluderet i leveringen)

- Rotisseri
- Grill overtræk

Korrekt bortskaffelse af dette produkt:

Nedslidte maskiner skal straks tages ud af brug.

Inden for den Europæiske Union, indikerer dette symbol, at produktet ikke må bortskaffes sammen med andet husholdningsaffald. Elektronisk affald indeholder værdifulde og genanvendelige materialer, som burde blive genbrugt for ikke at skade naturen eller menneskers sundhed igennem ukontrolleret affaldshåndtering. Sørg derfor altid for at aflevere elektronisk affald på en genbrugsstation eller sende det til bortskaffelse hos forhandleren. Denne sørger herefter for at maskinenens komponenter genbruges.

Bortskaffelse af emballage: Smid aldrig blot emballagen ud, men bortskaf det på korrekt og ansvarlig vis til genanvendelse.

Emballage:

- Aflever papir-, pap- og bølgepapemballage på genbrugsstationen.
- Forpakningsdele af plastik og folie skal ligeledes afleveres i den dertil indrettede opsamlingsbeholder

I eksemplerne på mærkning af plastmaterialer står: PE for polyethylen, kodenummer 02 for PE-HD, 04 for PE-LD, PP for polypropylen, PS for polystyrol.

Kundeservice:

Hvis din maskine mod forventning får brug for service, bedes du kontakte os på følgende adresse. Vi afhenter apparatet hvis den stadig er dækket af garantien. Apparatet skal pakkes ind til transport.

Ufrankerede pakker modtages ikke!

STEBA Elektriske Apparater ApS & Co K/S
Pointstr. 2, 96129 Strullendorf / Germany
Salgstelefon: 09543 / 449-17 / -18, servicetelefon: 09543 / 449-44, fax: 09543 / 449-19
e-Mail: elektro@steba.com Internet: http://www.steba.com

Advarsel! For at undgå væsentlige skader, der kan opstå som følge af ukyndig reparation, må elektroniske apparater kun repareres af autoriserede el-reparatører.

Garantie-Bedingungen

Dieses Gerät ist nur für den Gebrauch im Haushalt bestimmt. Schäden am Gerät, die bei bestimmungsgemäßem Gebrauch auf Werksfehler zurückzuführen sind und uns unverzüglich nach Feststellung und innerhalb der Garantiezeit nach Lieferung an den Endabnehmer mitgeteilt wurden, beheben wir nach Maßgabe der folgenden Bedingungen. Um Ihren Anspruch geltend zu machen, ist der original Verkaufsbeleg mit Verkaufsdatum beizulegen.

Eine Garantiepflicht wird nicht ausgelöst durch geringfügige Abweichungen von der Soll-Beschaffenheit, die für Wert- und Gebrauchstauglichkeit des Gerätes unerheblich sind sowie für Schäden aus nicht normalen Umweltbedingungen. Die Garantie erstreckt sich ausschließlich auf Mängel, welche auf Material- oder Herstellungsfehler zurückzuführen sind. Die Behebung von uns als garantiepflichtig anerkannter Mängel erfolgt dadurch, dass die mangelhaften Teile durch einwandfreie Teile ersetzt werden.

Von der Garantie ausgeschlossen sind:
- Normaler Verschleiß
- Gebrauchsschäden an der Beschichtung
- Glasbruch
- Unsachgemäße Anwendung, wie Überlastung oder nicht zugelassene Zubehörteile
- Beschädigung durch Fremdeinwirkung, Gewaltanwendung oder Fremdkörper
- Schaden durch Nichtbeachtung der Gebrauchsanleitung z. B. falsche Netzspannung

Geräte, für die unter Bezugnahme auf diese Garantie eine Mangelbeseitigung beansprucht wird, sind an uns sachgemäß verpackt, gereinigt, mit Fehlerangabe und einschließlich Kaufbeleg einzusenden. Ersetzte Teile gehen in unser Eigentum über. Der Garantieanspruch ist nicht übertragbar und erlischt bei unsachgemäßem Gebrauch oder Zweckentfremdung, wenn Reparaturen oder Eingriffe von dritter Seite vorgenommen wurden; und zwar unabhängig davon, ob die Beanstandung hierauf beruht. Garantieleistungen bewirken weder eine Verlängerung der Garantiefrist noch setzen sie eine neue Garantiefrist in Lauf. Die Garantiefrist für eingebaute Ersatzteile endet zum gleichen Zeitpunkt wie die Garantiefrist für das ganze Gerät.

Kann der Mangel nicht beseitigt werden oder wird die Nachbesserung von uns abgelehnt oder unzumutbar verzögert, wird auf Wunsch des Endabnehmers innerhalb der gesetzlichen Garantiezeit ab Kauf- bzw. Lieferdatum entweder kostenfreier Ersatz geliefert oder der Minderwert vergütet oder das Gerät gegen Erstattung des Kaufpreises zurückgenommen.

Weitergehende Ansprüche, insbesondere solche auf Ersatz außerhalb des Gerätes entstandener Schäden sind ausgeschlossen.

Irrtümer und technische Änderungen vorbehalten, keine Haftung für Übersetzungsfehler

Steba Elektrogeräte GmbH & Co. KG

Pointstraße 2, D-96129 Strullendorf
Elektro@steba.com

www.steba.com

Zentrale: Tel.: 09543-449- 0
Fax: 09543-449-19
Vertrieb: Tel.: 09543-449-17
Tel.: 09543-449-18

Art. Nr. 480-14019 Stand 11/2023