Shark

POWERPRO Cordless Vacuum

IZ380EU Series

BRUGERVEJLEDNING

GEBRAUCHSANWEISUNG

INSTRUCTIONS

INSTRUCCIONES

INSTRUCTIONS ET GARANTIE SHARK

ISTRUZIONI

INSTRUCTIES

INSTRUKSJONER

OHJEET

INSTRUKTIONER

sharkclean.eu

TAK

for dit køb af Shark® Anti Hair Wrap & DuoClean Cordless batteristøvsuger

TIP: Du kan finde model- og serienummeret på QR-koden på mærkaten, som sidder under støvbeholderen.

REGISTRER DIT INDKØB

Scan QR-koden med en mobilenhed

NOTER DISSE OPLYSNINGER

Modelnummer: _____

Købsdato (behold kvitteringen): _____

Forretning, hvor apparatet er købt: _____

TEKNISKE SPECIFIKATIONER

Spænding: 21.6 V ⎓

LÆS DEN GRUNDIGT, OG GEM DEN TIL FREMTIDIGE OPSLAG.

Brugervejledningen er designet til at hjælpe dig med at få en fuld forståelse af din nye Shark DuoClean batteristøvsuger.

INDHOLDSFORTEGNELSE

Vigtige Sikkerhedsanvisninger 4

Lær Din Shark® Batteristøvsuger At Kende. 6

Dit Litium-Ion Power Pack-Batteri 7

Led Batterikapacitet- Og Opladningsindikatorer 7

Genanvendelse af Litium-Ion-Batteriet 7

Opladning Af Batteriet 8

Strømindstillinger 9

Rengøringstilstande 10

Brug af Flexology®-Skaftet 11

Flexology® Rækkevidde 11

Flexology® Opbevaring. 11

Vedligeholdelse af Din Støvsuger 12

Tømning af Støvbeholder. 12

Fjernelse og Rengøring af Støvbeholderen 12

Rensning af Filtre. 13

Gulvmundstykke 14

Tjek For Tilstopninger. 15

Fejlfinding 16

Yderligere Tilbehør Findes På Sharkaccessories.eu 17

Garanti 18

Batterigaranti 19

Denne mærkning angiver, at dette produkt ikke må bortskaffes sammen med andet husholdningsaffald i EU. For at forhindre mulig skade på miljøet eller folkesundheden fra ukontrolleret bortskaffelse af affald, skal det genbruges ansvarligt for at fremme bæredygtig genanvendelse af materialekilder. Ved aflevering af dit brugte apparat bedes du anvende returnerings- og indsamlingssystemerne eller kontakte den forhandler, hvor dette produkt blev købt. De kan sørge for, at produktet bliver genanvendt på en miljømæssig sikker måde.

VIGTIGE SIKKERHEDSANVISNINGER

KUN BEREGNET TIL HJEMMEBRUG • LÆS VENLIGST ALLE INSTRUKTIONER, INDEN DU BRUGER DENNE STØVSUGER.

For at reducere risikoen for stød og utilsigtet betjening skal du afbryde strømmen og fjerne litium-ionbatteri, inden fejlfinding påbegyndes.

BEMÆRK: Hvis du har tæpper, som er sarte eller lavet af uld, i særdeleshed med luv, skal du først prøve støvsugeren på et sted, der ikke er synligt, for at sikre at de roterende børsteruller ikke beskadiger eller trævler tæppefibrene op.

⚠ ADVARSEL

MINDSK FARE FOR BRAND, ELEKTRISK STØD ELLER PERSONSKADER:

1 Denne støvsuger består af et motoriseret mundstykke, skaft og håndholdt støvsuger. Disse komponenter indeholder elektriske forbindelser, ledninger og bevægelige dele, som kan udgøre en fare for brugeren.

2 Inden hver brug skal du omhyggeligt efterse alle dele for eventuelle skader. Hvis en del er beskadiget, så stop med at bruge den.

3 Brug kun identiske reservedele.

4 Denne støvsuger indeholder ingen dele, der kan vedligeholdes af kunden.

5 Må kun bruges som beskrevet i denne vejledning. Brug **IKKE** støvsugeren til andre formål end dem, der er beskrevet i denne vejledning.

6 Med undtagelse af filtrene og støvopsamleren **MÅ DU IKKE** udsætte nogen dele af støvsugeren for vand eller andre væsker.

7 Hold apparatet og dets ledning uden for børns rækkevidde. Apparatet må ikke bruges af børn. **LAD IKKE** apparatet bruges som legetøj. Det er nødvendigt at overvåge apparatet nøje, hvis det anvendes i nærheden af børn.

ALMINDELIG BRUG

8 Dette apparat kan bruges af personer med nedsatte fysiske og mentale evner, nedsat følesans eller manglende erfaring og viden, hvis de har fået vejledning eller instruktion i brug af apparatet på en sikker måde og forstår de involverede risici. Rengøring og vedligeholdelse må ikke udføres af børn.

9 Sluk altid støvsugeren, før du forbinder eller fjerner nogen nuværende strømslanger, motoriserede mundstykker, opladere, batterier eller andre elektriske eller mekaniske dele.

10 Håndtér **IKKE** stikket eller støvsugeren med våde hænder.

11 **MÅ IKKE** bruges, hvis støvbeholder, filtre og børsterulle ikke er på plads.

12 Brug kun Shark®-filtre og -tilbehør. I modsat fald ugyldiggøres garantien.

13 **UNDGÅ** at indsætte genstande i mundstykket eller tilbehørsåbningerne. **MÅ IKKE** bruges, hvis åbningerne er blokeret. Hold apparatet fri for støv, fnug, hår og andet, som mindsker luftstrømningen.

14 Anvend **IKKE**, hvis mundstykkets eller tilbehørets luftstrøm er begrænset. Sluk for støvsugeren, hvis luftvejene eller motoriseret gulvstykke er tilstoppet. Fjern tilstopningen, før apparatet tændes igen.

15 Hold mundstykket og alle støvsugeråbninger væk fra hår, ansigt, fingre, utildækkede fødder eller løst tøj.

16 **UNDGÅ BRUG**, hvis støvsugeren ikke fungerer, som den skal, er blevet tabt, beskadiget, efterladt udenfor eller er blevet nedsænket i vand.

17 Vær ekstra forsigtig når der rengøres på trapper.

18 **UNDGÅ** at efterlade støvsugeren uden opsyn, når den er tændt.

19 Sørg for, at støvsugeren er i konstant bevægelse over gulvtæpper for at undgå at skade tæppets fibre.

20 **Støvsugeren MÅ IKKE** placeres på ustabile overflader som f.eks. stole eller borde.

21 **Støvsug IKKE**:
- **a)** Væsker
- **b)** Store genstande
- **c)** Hårde eller skarpe genstande (glas, søm, skruer eller mønter)
- **d)** Store mængder støv (herunder støv fra gipsvægge, aske fra pejs eller gløder).
  UNDGÅ at bruge støvsugeren som tilbehør til elværktøj for støvopsamling.
- **e)** Osende eller brændende genstande (varmt kul, cigaretskodder eller tændstikker)
- **f)** Brandfarlige eller brændbare materialer (lightervæske, benzin eller petroleum)
- **g)** Giftige materialer (blegemiddel, ammoniak eller afløbsrens)

22 **BRUG IKKE** på følgende områder:
- **a)** Underbelyste områder
- **b)** Våde eller fugtige overflader
- **c)** Udendørs områder
- **d)** Steder, der er indelukket og kan indeholde eksplosive eller giftige dampe (lightervæske, benzin, petroleum, maling, malingsfortyndere, mølbekæmpelsesmidler eller brændbart støv)

23 Sluk for støvmaskinen, inden den sættes i eller fjernes fra oplader.

24 Sluk for støvsugeren, før du foretager nogen tilpasning, rengøring, vedligeholdelse eller fejlfinding.

25 Ved rengøring eller rutinemæssig vedligeholdelse må du **IKKE** klippe andet end hår, fiber eller snor, der er viklet rundt om børsterullen.

26 Lad ALLE filtre lufttørre helt, før de sættes i støvsugeren, for at forhindre væske i at komme ind i de elektriske dele.

27 **UNDGÅ** at ændre eller forsøge at reparere støvsugeren eller batteriet selv, med mindre som angivet i denne manual. **UNDGÅ** at bruge batteriet eller støvsugeren, hvis de er blevet ændrede eller beskadigede. Beskadigede eller ændrede batterier kan udvise utilregnelig adfærd og forårsage brand, eksplosion eller risiko for skade.

28 Sluk for alle knapper, før stikket trækkes ud.

29 Sluk altid for støvsugeren, inden det motoriserede mundstykke eller håndmundstykker sættes på eller tages af.

BATTERIPAKKE

30 Batteriet er støvsugerens strømkilde. Læs omhyggeligt og følg alle instruktioner om opladning.

31 For at forhindre utilsigtet start skal du sørge for, at støvsugeren er slukket, før du samler den op eller bærer den. **UNDGÅ** at bære apparatet, mens du har fingeren på startknappen.

32 Brug kun virksomhedsnavn på opladere-opladere DK25A-248080H-V, YLS0243A-E248080 Brug af forkert oplader kan resultere i manglende opladning og/eller usikre forhold. Brug kun Shark-batteri XSBT600EU.

33 Hold batteriet væk fra metalgenstande som f.eks. papirclips, mønter, nøgler, søm og skruer. Hvis batteriets poler kortsluttes, øges risikoen for brand eller forbrændinger.

34 Ved forkert brug kan der udstødes væske fra batteriet. Undgå kontakt med denne væske, da den kan forårsage irritation eller forbrændinger. Hvis der finder kontakt sted, skal du skylle med vand. Hvis væsken kommer i kontakt med øjnene, skal der søges lægehjælp.

35 Batteriet bør ikke opbevares ved temperaturer under 3 °C eller over 40 °C for at sikre en lang batterilevetid.

36 **UNDGÅ** at oplade batteriet ved temperaturer under 5 °C eller over 40 °C.

37 Opbevar apparatet indendørs. **UNDGÅ** at bruge eller opbevare det under 3 °C (37.4°F). Sørg for, at apparatet har opnået stuetemperatur inden brug.

38 **UNDGÅ** at udsætte batteriet for ild eller temperaturer over 130 °C, da dette kan forårsage eksplosion.

GEM DISSE ANVISNINGER

LÆR DIN SHARK® BATTERISTØVSUGER AT KENDE

1. Sæt skaftet i gulvmundstykket, og tryk det ind, indtil det klikker sikkert på plads.
2. Sæt den håndholdte støvsuger ind i toppen af skaftet, og tryk, indtil den klikker sikkert på plads.

For korrekt betjening skal du sikre dig, at alle komponenter er helt tilsluttet og klikket på plads.

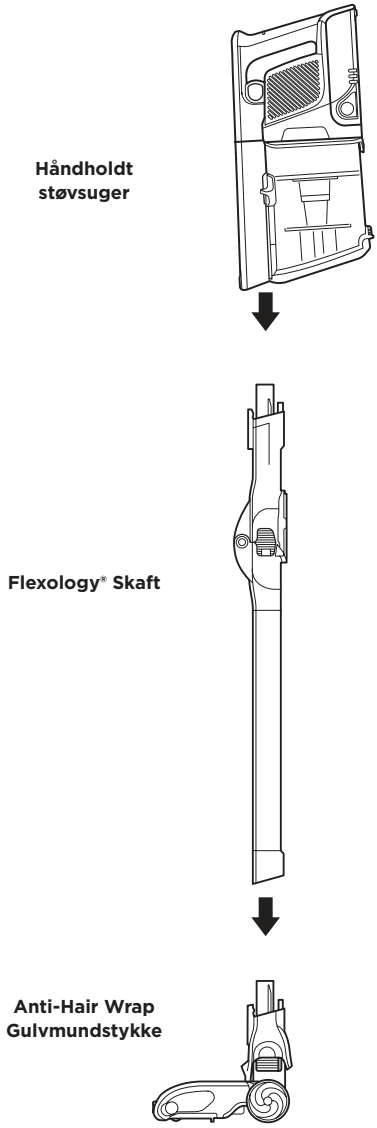

ADVARSEL: Støvsugeren kan ikke stå oprejst af sig selv. Se side 11 for instruktion om opbevaring.

DIT LITIUM-ION POWER PACK-BATTERI

Litium-Ion-batteriet er ikke fuldt opladt ved levering. Oplad helt før brug. Ved første brug skal du køre batteriet ned, indtil det er helt afladt. Dette vil konditionere batteriet.

LED BATTERIKAPACITET- OG OPLADNINGSINDIKATORER

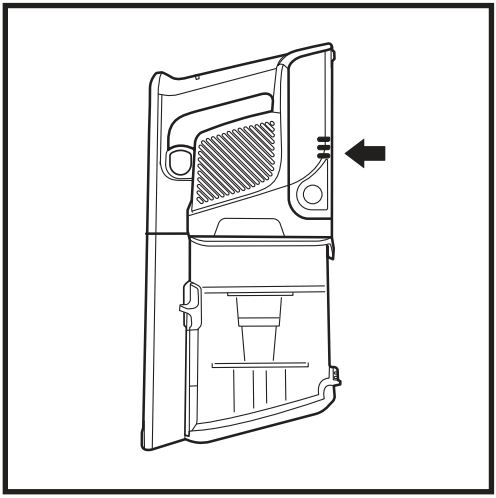

Oplader

- Lav ladning
- Middel ladning
- Næsten fuldt
- Fuld ladning

BEMÆRK: *En komplet opladning tager omkring 3 timer.*

I brug

- Fuld ladning
- Middel ladning
- Lav ladning
- Næsten tom
- Ingen ladning

GENANVENDELSE AF LITIUM-ION-BATTERIET

Dette produkt anvender et genopladeligt og genbrugeligt litium-ion-batteri. Når batteriet ikke længere kan holde opladningen, skal det fjernes fra støvsugeren og genanvendes. **UNDGÅ** at brænde eller kompostere batteriet.

Når dit Litium-Ion-batteri skal udskiftes, så bortskaf eller indlevér det til genanvendelse i overensstemmelse med lokale bestemmelser eller forskrifter. I nogle områder er det ulovligt at smide brugte litium-ionbatterier i skraldespanden eller i husholdningsaffaldet. Returner brugte batterier til en godkendt genbrugsstation eller til forhandleren med henblik på genanvendelse. Kontakt din lokale genbrugsstation for at få oplysninger om, hvor du kan aflevere dit brugte batteri.

BEMÆRK: En komplet opladning tager omkring 3 timer. Lithium-Ion Power Pack, som alle Lithium-Ion-batterier, falder naturligvis i kapacitet over tid fra 100 % kapacitet, som der er i et nyt batteri.

OPLADNING AF BATTERIET

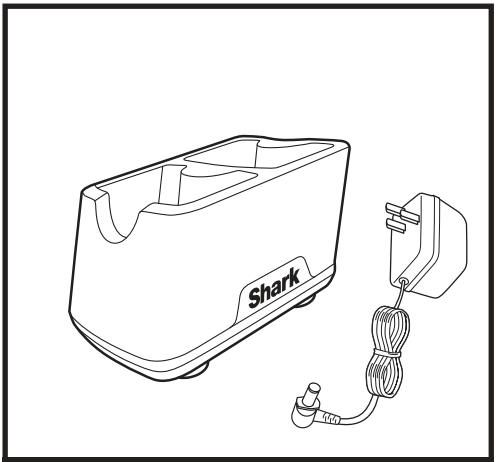

OPLADER TIL LITIUM-ION POWER PACK

Sæt **Lithium Ion Power Pack-opladeren** i stikkontakten.

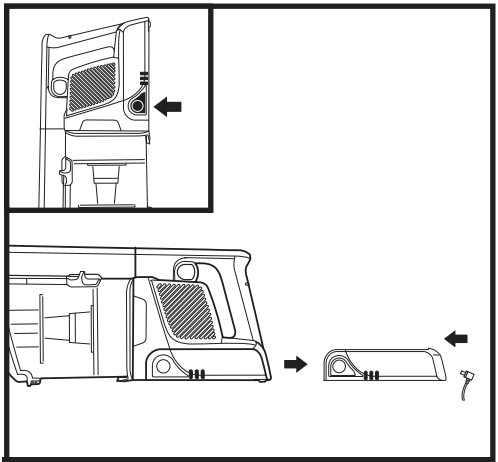

I HÅNDHOLDT STØVSUGER

For at fjerne batteriet fra støvsugeren skal du trykke på udløserknappen på batteriet og skubbe det ud af håndtag-rummet. For at genindsætte det, skal du skubbe batteriet tilbage på sin plads, indtil det klikker på plads.

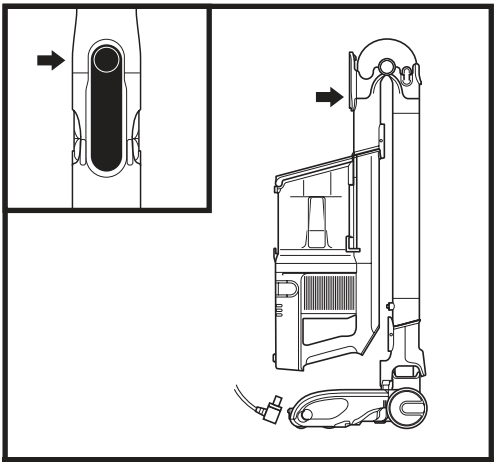

FLEXOLOGY® OPBEVARINGSTILSTAND

For at fjerne batteriet fra støvsugeren skal du trykke på udløserknappen på batteriet og skubbe det ud af håndtag-rummet. For at genindsætte det, skal du skubbe batteriet tilbage på sin plads, indtil det klikker på plads.

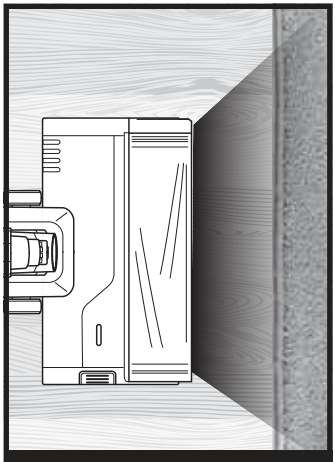

FLOORDETECT

Børsterulle og støvsuger reagerer på overfladen, og den ændrer og justerer automatisk for at optimere din rengøring.

STRØMINDSTILLINGER (ION POWER)

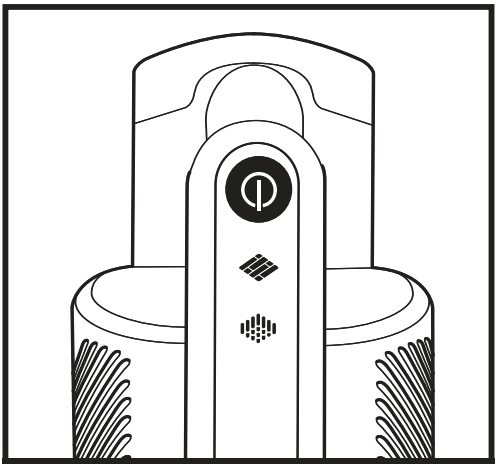

SLUKKET

Tryk på knappen for at tænde og slukke.

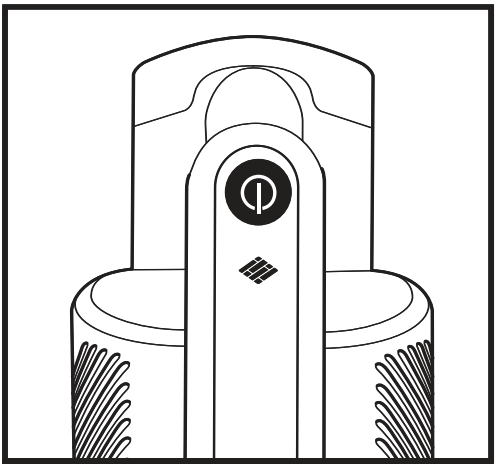

HÅRDT GULV-INDSTILLING

Hårdt Gulv/Små tæpper
Brug denne indstilling til at rengøre gulve og små tæpper.

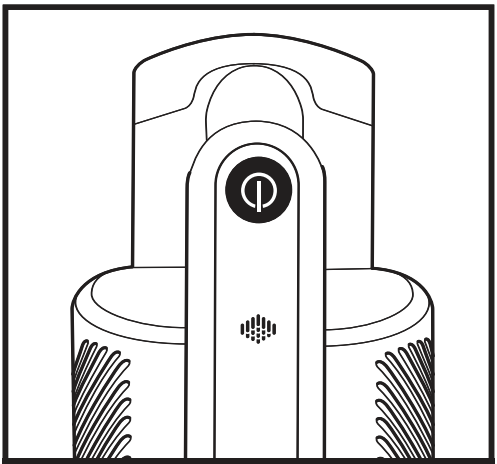

TÆPPEINDSTILLING

Tæppe
Brug denne indstilling til at samle snavs op under overfladen på dine tæpper.

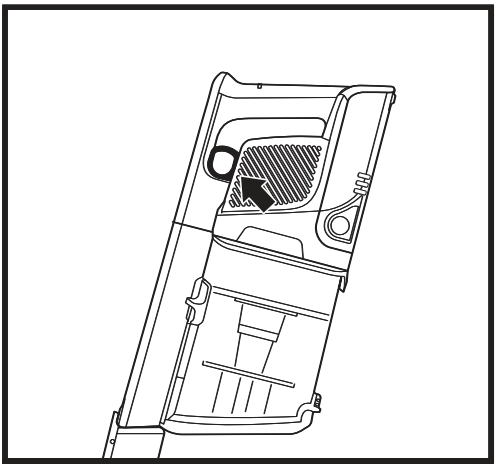

BOOST-TILSTAND

For ekstra sugestyrke, træk i **Trigger** på den håndholdte støvsuger. Slip den for at vende tilbage til normal sugestyrke.

RENGØRINGSTILSTANDE

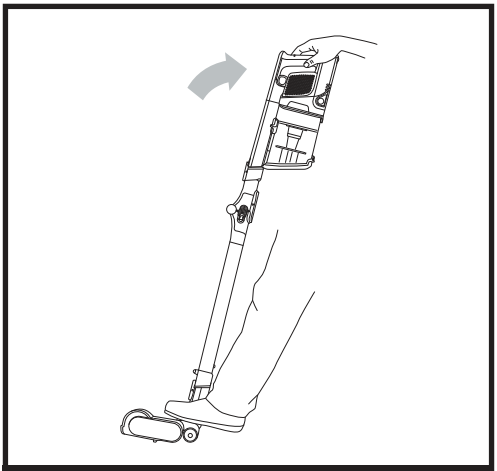

OPREJST MED FLEXOLOGY® SKAFT

For at rengøre gulve skal du placere foden på gulvmundstykket og vippe den håndholdte støvsuger tilbage.

BEMÆRK: Børsterullen aktiveres kun, når den håndholdte støvsuger og skaftet er vippet tilbage.

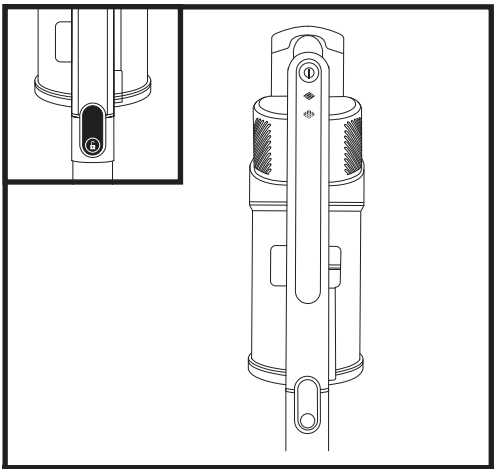

OVER-GULV MED HÅNDHOLDT

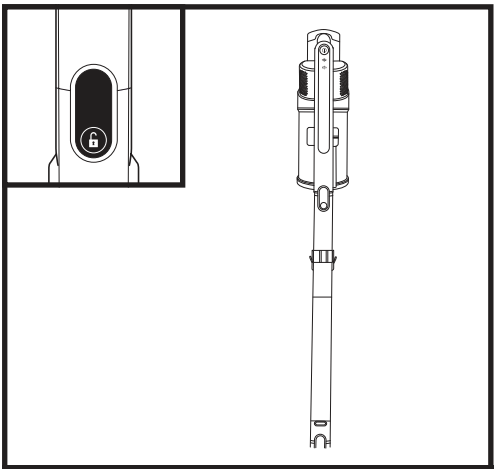

OVER-GULV MED SKAFT

Tryk på udløserknappen for at frigøre den håndholdte støvsuger fra skaftet. Fremragende til rengøring af trapper og møbler og andre områder over gulvet med tilbehør.

Stil støvsugeren lodret og tryk på mundstykkets frikoblingsknap, hvor bunden af skaftet møder mundstykket. Løft opad for at løsne.

Fremragende til rengøring af fodlister, loftsventilatorer, vindueskarme og andre vanskelige områder.

BEMÆRK: Alt tilbehør er kompatibelt med både skaftet og den håndholdte støvsuger.

BRUG AF FLEXOLOGY®-SKAFTET

FLEXOLOGY® RÆKKEVIDDE

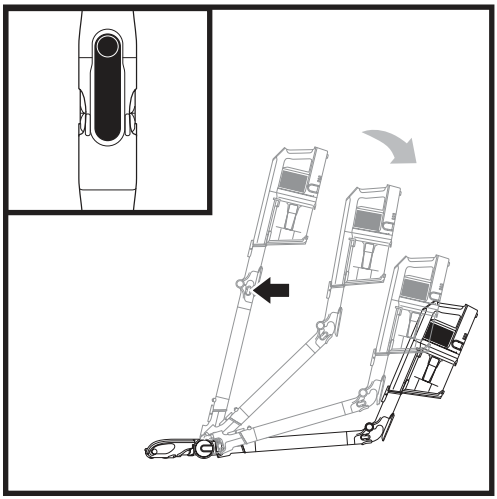

Tryk på **Flexology® skaftets lås** på bagsiden af skaftet og juster vinklen.

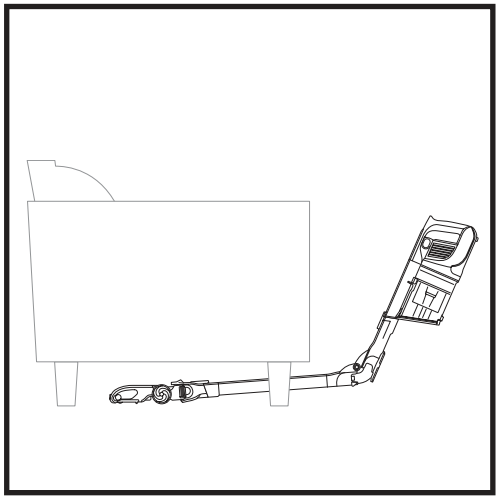

Justér skaftet til en lavere vinkel for let at rengøre under møbler.

FLEXOLOGY® OPBEVARING

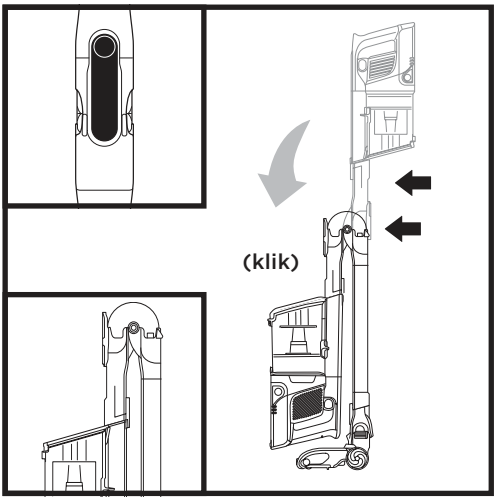

For at sætte støvsugeren i opbevarings tilstand, tryk på låsen, mens den håndholdte støvsuger foldes fremad, indtil skaftet klikker og låses.

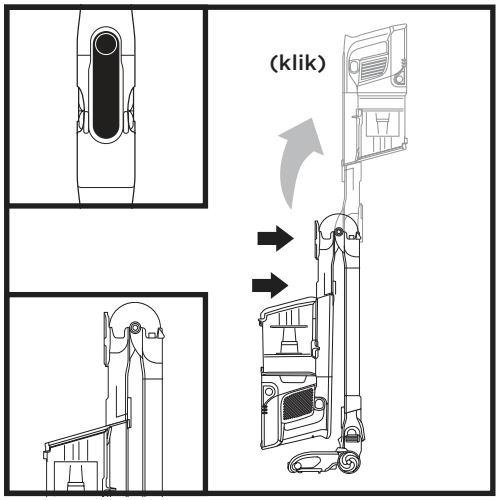

For at få støvsugeren ud af opbevaringstilstand, skal du løfte den håndholdte støvsuger indtil skaftet klikker og låses på plads.

VEDLIGEHOLDELSE AF DIN STØVSUGER

TØMNING AF STØVBEHOLDER

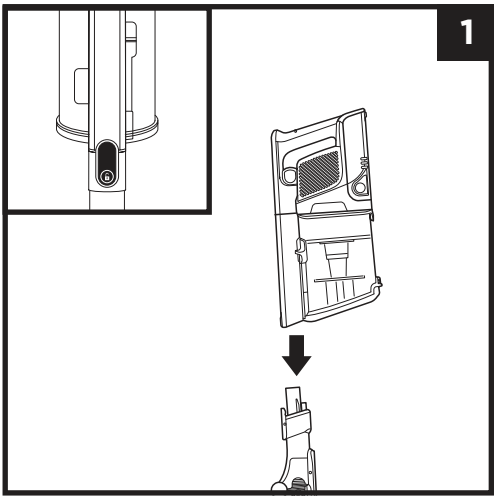

Tryk på handvac-frikoblingsknappen, og frigør den håndholdte støvsuger fra skaftet.

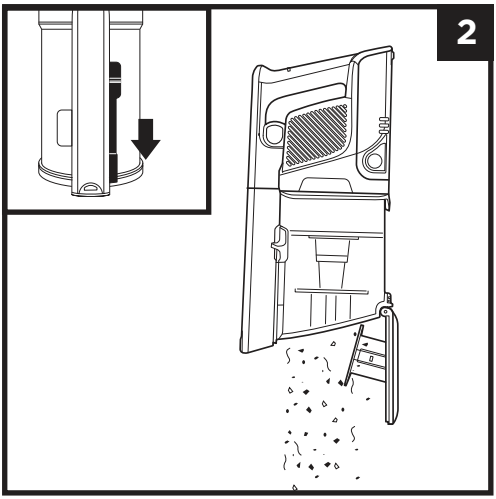

For at tømme **Støvbeholderen,** når den er fastgjort til den håndholdte støvsuger, skal du placere støvbeholderen over en skraldespand og skubbe **Lid Release** fremad.

FJERNELSE OG RENGØRING AF STØVBEHOLDEREN

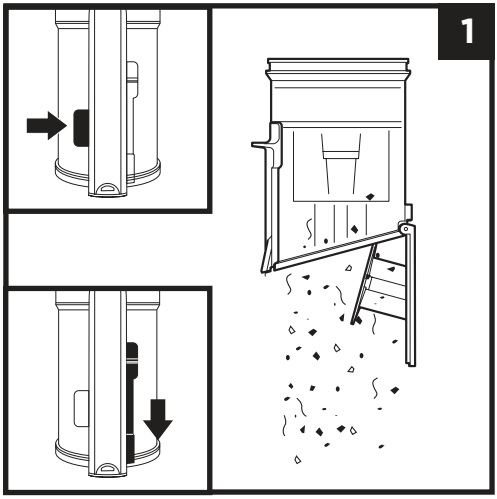

For at fjerne støvbeholderen fra den håndholdte støvsuger, tryk på **Frigør Støvbeholder** knappen nær mundstykket på den håndholdte støvsuger. Vip støvbeholderen og løft op for at fjerne den.

For at tømme støv og snavs skal du holde støvbeholderen over skraldspanden og derefter skubbe **Lid Release** fremad.

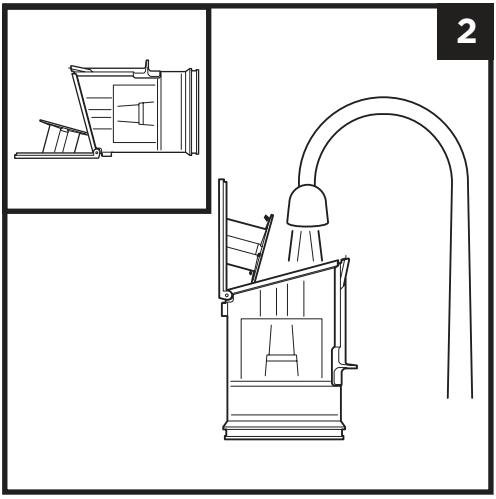

Fjern snavs fra støvskærmen ved at banke forsigtigt på den eller tør den af med en tør klud efter behov. For at rengøre det indre af støvbeholderen skal du skylle den med vand. Lad lufttørre i mindst 24 timer inden genindsætning.

VEDLIGEHOLDELSE AF DIN STØVSUGER

RENSNING AF FILTRE

For at rengøre filtre skal du kun skylle dem med vand. Lad alle filtre lufttørre helt i 24 timer, før de sættes i støvsugeren, for at forhindre fugtighed i at komme ind i de elektriske dele. Rengør filtrene før motoren mindst en gang om måneden og filtrene efter motoren mindst en gang om året. Bank løst snavs af filteret mellem vask efter behov. Hyppigere rengøring kan undertiden være nødvendigt hvis støvsugere anvendes ofte.

VIGTIGT: ANVEND IKKE sæbe ved rensning af filtrene. Brug kun vand.

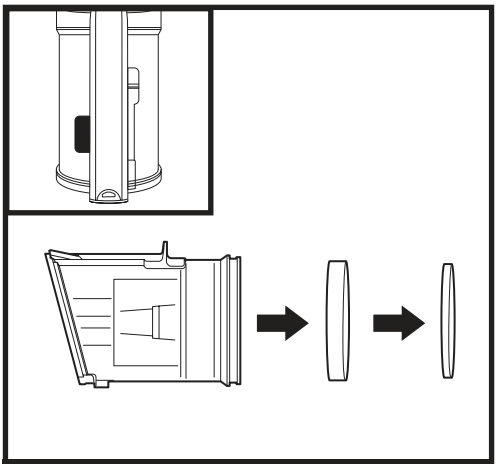

FILTER FORAN MOTOREN

Tryk på frikoblingsknappen til støvbeholderen, og fjern støvbeholderen. Træk skum- og filt-filtrene ud af bagsiden på støvbeholderen.

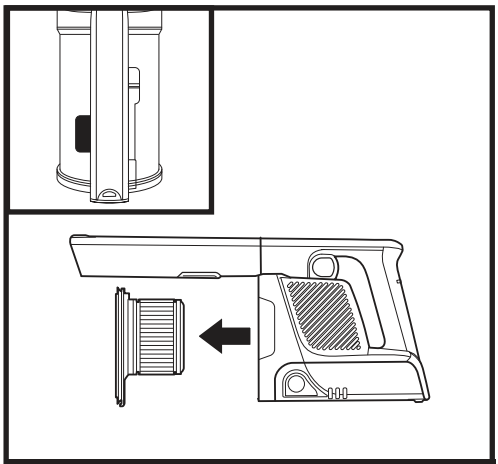

EFTER MOTOR FILTER

Fjerne støvbeholderen. Træk filteret efter motoren ud af den håndholdte motor.

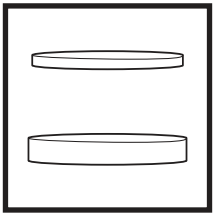

Filt og skum filtersæt foran motoren

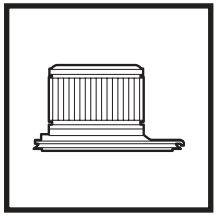

Filter bag motoren

BEMÆRK: Du kan besøge **sharkclean.eu for at bestille udskiftningsdele og filtre.**

GULVMUNDSTYKKE

Hvis du støder på en hård eller skarp genstand eller bemærker, at lyden fra støvsugeren ændrer sig, tjek for blokeringer eller objekter i børsterullen.

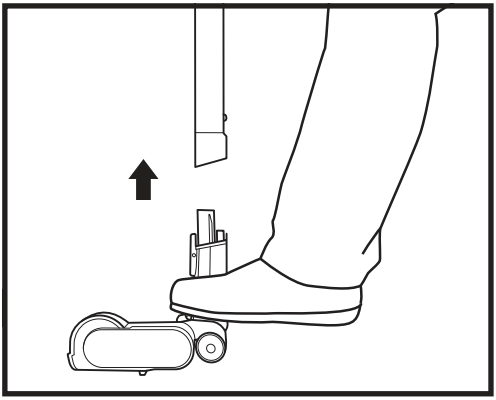

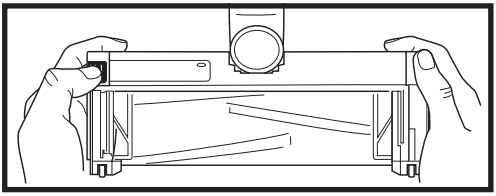

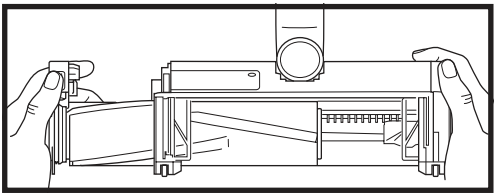

1. Sluk for støvsugeren.
2. Brug en mønt og drej mod uret for at åbne, og løft derefter dækslet af for at tilgå børsterullen.
3. Fjern blokeringer fra luftvejen.
4. Skift dækslet ved at skubbe indsatser ind i åbningerne, og tryk så fast nedefter på alle sider, før du drejer låsene med uret for at låse. Du vil høre et klik, når låsene er sikrede.

VEDLIGEHOLDELSE AF DIN STØVSUGER

TJEK FOR TILSTOPNINGER

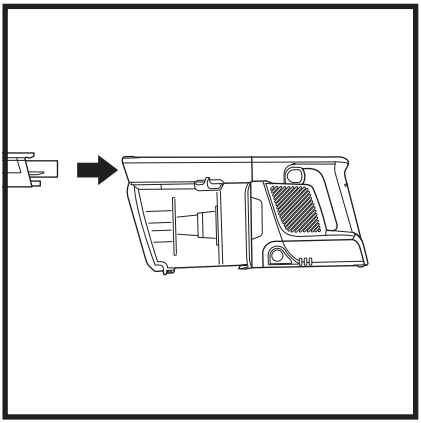

Kontroller for blokeringer i den håndholdte støvsuger:

1. Sluk for støvsugeren.
2. Fjern den håndholdte støvsuger fra skaftet.
3. Kontroller alle indgangsåbninger til støvbeholderen, og fjern eventuelt snavs eller blokering.

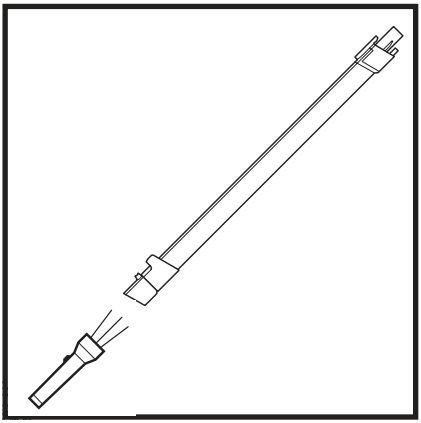

Kontroller for blokeringer i skaftet:

Flexology® Skaft:

1. Sluk for støvsugeren.
2. Fjern den håndholdte støvsuger og guldmundstykket fra skaftet.
3. Kontroller tilstopningen på Flexology®-delen af skaftet ved at klemme tapperne på hver side af slangen og løfte slangen ud for adgang til skaftet.
4. Fjern eventuelt snavs og blokeringer.

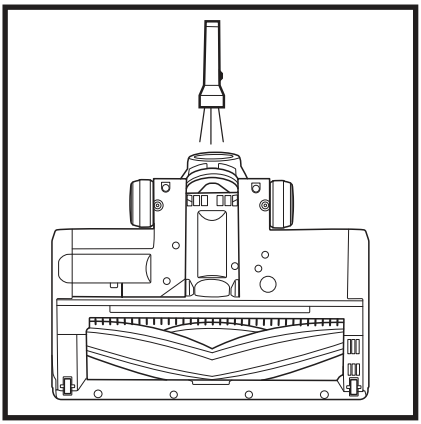

Kontroller for blokeringer i gulvmundstykket:

1. Sluk for støvsugeren.
2. Frigør skaftet.
3. Brug kanten af en mønt til at åbne de tre låse i bunden af gulvmundstykket (se side 12).
4. Fjern dækslet, og vip nakken på gulvmundstykket tilbage.
5. Kontroller alle åbninger, og fjern eventuelt snavs eller blokering.
6. Udskift dækslet ved at trykke hårdt ned på alle sider, og drej låsene med uret.

FEJLFINDING

ADVARSEL: For at reducere risikoen for stød og utilsigtet betjening skal du afbryde strømmen og fjerne Lithium-Ion Power Pack-batteriet, inden fejlfinding påbegyndes.

Støvsugeren suger ikke snavs op. Ingen eller let sugning. Mundstykkelys er rødt. (Se afsnittet Kontrol for blokeringer for at få flere oplysninger.)

- Kontroller filtrene for at se, om de har brug for rengøring. Følg anvisningerne for skylning og fuldstændig lufttørring af filtrene, inden de sættes ind i støvsugeren igen.
- Støvbeholderen kan være fuld. Tøm støvbeholderen.
- Kontroller det gulvmundstykket for tilstopninger, og fjern dem efter behov.
- Fjern snor, tæppefibre og hår, der kan være snøret rundt om børsterullen.
- Kontroller forbindelsen mellem den håndholdte støvsuger og skaftet for tilstopninger; fjern tilstopningerne, hvis det er nødvendigt. Hvis problemet fortsætter, skal du kontakte kundeservice.
- Kontroller tilstopningsadgang til skaftet for eventuelle blokeringer og fjern eventuelt snavs.

Støvsugeren løfter løse tæpper.

- Sørg for, at du ikke starter Boost-tilstanden. Vær forsigtig, når løse tæpper eller gulvtæpper med fint syede kanter støvsuges.
- Sluk for apparatet for at frigøre børsterullen, og genstart ved at trykke på Power-knappen.

Børsterullen drejer ikke.

- Sluk støvsugeren med det samme. Fjern eventuelle blokeringer, før støvsugeren tændes igen. Sørg for, at den håndholdte støvsuger vippes langt tilbage, så børsterullen går i indgreb. Hvis børsterullen stadig ikke roterer, bedes du kontakte kundeservice.
- Hvis der er lamper på gulvmundstykket og de ikke lyser, er der et problem med forbindelsen mellem den håndholdte støvsuger, skaftet og mundstykket. Prøv at frakoble delene og sætte dem sammen igen. Hvis lamperne stadig ikke lyser, bedes du kontakte kundeservice.

Støvsugeren slukker af sig selv.

Der kan være en række årsager til, at støvsugeren slukker af sig selv, herunder tilstopninger, problemer med batteriet og overophedning. Hvis støvsugeren slukker af sig selv, skal du udføre følgende trin:

1. Tænd for støvsugeren, og kontroller batteriindikatorlamperne, der er placeret på den håndholdte del af støvsugeren. Hvis der er behov for genopladning, skal du tilslutte, mens støvsugeren er slukket.
2. Tøm støvbeholderen og rene filtre (Se afsnittene om Tømning af støvbeholderen og Rengøring filtre).
3. Tjek skaft, tilbehør og åbninger, og fjern eventuelle tilstopninger.
4. Lad enheden og batteriet køle af i mindst 45 minutter, indtil de igen har stuetemperatur.
5. Genstart med tænd / sluk-kontakten.

BEMÆRK: Hvis støvsugeren stadig ikke fungerer korrekt, bedes du kontakte kundeservice.

Batteriindikatorlys på den håndholdte støvsuger blinker.

- Den nederste LED-lampe blinker (Fig. A): Batteriet skal oplades.
- Den øverste og nederste LED-lampe blinker (fig. B): Batteriets temperatur er ikke optimalt, så opladningen afbrydes derfor midlertidigt. Lad batteriet være tilsluttet, så genoptages opladningen snart.
- Hvis de øverste to eller de nederste to LED-lamper blinker (Fig. C, Fig. D), bedes du ringe til kundeservice.

Fig. A

Fig. B

Fig. C

Fig. D

FEJLFINDINGSGUIDE

	Problem	Fejlkode
Motor	Motoren vil ikke starte	Boost-ikonet blinker hvidt på håndstøvsugerens display.
	Motoren er overophedet	Boost- og tæppe-ikonerne blinker hvidt på håndstøvsugerens display.
	Motoren får overspænding	Boost- og bart gulv-ikonerne blinker hvidt på håndstøvsugerens display.
	Motoren kortslutter	Tæppe- og bart gulv-ikonerne blinker hvidt på håndstøvsugerens display.
	Motoren kører for hurtigt	På håndstøvsugerens display blinker skiftevis boost-ikonet og bart gulv-ikonet hvidt.
	Systemkommunikationsfejl	På håndstøvsugerens display blinker skiftevis bart gulv-ikonet og tæppe-ikonet hvidt.
Mundstykke	Mundstykket er overophedet	Tæppe-ikonet blinker hvidt på håndstøvsugerens display.
	Mundstykket kortslutter	Bart gulv-ikonet blinker hvidt på håndstøvsugerens display.

YDERLIGERE TILBEHØR FINDES PÅ SHARKACCESSORIES.EU

- **A 8” Sprækkemundstykke**
- **B 12” sprækkemundstykke**
- **C 18” Fleksibelt sprækkemundstykke**
- **D Fleksibel slange**
- **E Børste sprækkemundstykke**
- **F Støvbørste**
- **G Multi-Vinkel Støvbørste**
- **H Anti-Allergi Støvbørste**
- **I Værktøj til møbler**
- **J Bredt værktøj til møbler**
- **K Multi-værktøj til dyrehår**
- **L Motoriseret værktøj til dyrehår**
- **M Flexology® under-møbler-skaft**
- **N Home & Car Sæt**
- **O Præcisions støvsuger**
- **P Påmonteret værktøjsklemme**
- **Q Tilbehørspose**
- **R Lithium-Ion-Batteri**
- **S Lithium-Ion Power Pack-oplader**
- **T Ledning til opladning**

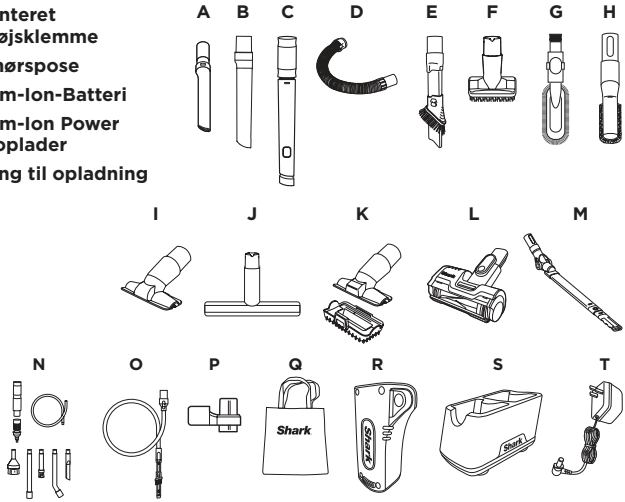

BEMÆRK: Ikke alt tilbehør følger med alle enheder. Se den vedlagte hurtigstartguide for konfiguration af din enhed. For at bestille yderligere ekstraudstyr, besøg **sharkaccessories.com**.

FEM (5) ÅRS BEGRÆNSET GARANTI

Forbrugere, der køber et produkt i Europa, drager fordel af de juridiske rettigheder i forbindelse med produktets kvalitet (de "lovbestemte rettigheder"). Du kan gøre disse rettigheder gældende over for forhandleren. Hos Shark® er vi dog så sikre på kvaliteten af vores produkter, at vi giver den oprindelige ejer af produktet en ekstra producentgaranti på op til fem år (2 år som standard plus 3 år ved registrering). Disse vilkår og betingelser gælder udelukkende vores fabriksgaranti – dine lovbestemte rettigheder påvirkes ikke.

Vilkårene nedenunder beskriver betingelserne og omfanget af vores garanti. Den påvirker ikke dine lovbestemte rettigheder eller din forhandlers forpligtelser og din kontrakt med dem.

Litium ION batteripakken er ikke dækket af den 5-årige garanti (se garanti for batteri nedenfor)

Shark®-garantier

Et husholdningsapparat som en støvsuger udgør en stor investering. Dit nye apparat skal fungere korrekt så længe som muligt. Garantien, der følger med apparatet, er vigtig at tage i betragtning, da den afspejler, hvor megen tiltro producenten har til produktet og fabrikationskvaliteten.

Alle Shark®-apparater har garanti, der omfatter gratis dele og arbejdskraft. Du kan også finde online-support på **www.sharkclean.eu**

Hvordan registrerer jeg min udvidede Shark®-garanti?

Du kan registrere din garanti online inden for 28 dage efter købet. For at spare tid skal du vide følgende om dit apparat:

• Dato for købet af apparatet (kvittering eller leveringsseddel)

Hvis du vil registrere online, skal du gå ind på www.sharkclean.eu/register-guarantee. Produkter, der købes direkte fra Shark®, registreres automatisk.

VIGTIGT

• Både den 2-årige garanti og den udvidede 3-års-garanti dækker kun produktet fra købsdatoen.

• Gem altid kvitteringen. Kvitteringen skal bruges til at bekræfte de oplysninger, du har givet os, hvis der skulle være behov for at bruge garantien. Hvis en gyldig kvittering ikke kan fremvises, kan det gøre din garanti ugyldig.

Hvad er fordelene ved at registrere min gratis Shark®-garanti?

Når du registrerer din garanti, har vi dine oplysninger ved hånden, hvis der nogensinde skulle være behov for at komme i kontakt med hinanden. Hvis du takker ja til at modtage mails fra os, kan du også modtage tips og råd om, hvordan du får det bedste ud af din Shark®-støvsuger, og få de seneste nyheder om ny Shark®-teknologi og lanceringer.

Registreres garantien online, får du straks bekræftelse på, at vi har modtaget dine oplysninger.

I hvor lang tid har nye Shark®-apparater garanti?

Vores tiltro til vores design og kvalitetskontrol betyder, at din nye Shark® støvsuger er garanteret i alt op til fem år (2 år plus 3 år ved registrering).

Hvad dækker den gratis Shark®-garanti?

Reparation eller udskiftning (efter Sharks vurdering) af dit Shark®-apparat, inklusive alle dele og al arbejdskraft. En Shark®-garanti er et tillæg til dine forbrugerrettigheder.

Hvad dækker den gratis Shark®-garanti ikke?

1. Blokeringer - for detaljer om, hvordan du fjerner blokeringen af din støvsuger, se venligst instruktionerne.
2. Normalt slid på børsterulle, sikring, bånd, batterier, slange osv.
3. Utilsigtet skade, fejl forårsaget af uagtsom brug eller pleje, forkert brug, forsømmelse, skødesløs betjening eller håndtering af støvsugeren, som ikke er i overensstemmelse med Shark®-anvisningerne, der følger med dit apparat.
4. Brug af støvsugeren til andet end normal husholdningsbrug.
5. Brug af dele, der ikke er samlet eller installeret i overensstemmelse med brugsanvisningerne.
6. Brug af dele og tilbehør, der ikke er ægte Shark® komponenter.
7. Fejlinstallering (bortset fra når installeringen er udført af Shark®).
8. Reparationer og ændringer gennemført af andre end Shark® eller deres repræsentanter.
9. Litium-ionbatteriet. Se nedenfor for garanti på batteri.

Hvad sker der, når garantien udløber?

Shark® fremstiller ikke produkter, så de kun holder i begrænset tid. Vi ved, at vores kunder kan ønske at reparere deres støvsugere, efter at garantien er udløbet. I så fald bedes du ringe til vores kundeservice på gratis telefon.

Hvor kan jeg købe originale Shark®-reservedele og -tilbehør?

Shark®-dele og tilbehør er udviklet af de samme teknikere, der også har udviklet Shark®-støvsugeren.
Du finder et komplet udvalg af Shark®-dele, reservedele og tilbehør til alle Shark®-apparater på www.sharkclean.eu. Husk, at skader forårsaget af brug af ikke-originale Shark®-dele ikke er omfattet af din garanti.

TO (2) ÅRS BEGRÆNSET GARANTI PÅ BATTERIET

Forbrugere, der køber et produkt i Europa, drager fordel af de juridiske rettigheder i forbindelse med produktets kvalitet (de "lovbestemte rettigheder"). Du kan gøre disse rettigheder gældende over for forhandleren. Hos Shark® er vi dog så sikre på kvaliteten af vores produkter, at vi giver dig en yderligere producentgaranti på to år for batteriet. Disse vilkår og betingelser gælder udelukkende vores fabriksgaranti – dine lovbestemte rettigheder påvirkes ikke.

Alle Shark®-apparater har garanti, der omfatter gratis dele og arbejdskraft. Du kan finde onlinesupport på www.sharkclean.eu/register-guarantee

VIGTIGT

- Producentgarantien dækker dit batteri i 2 år fra leveringsdatoen.
- Behold altid kvitteringen. Kvitteringen skal bruges til at bekræfte de oplysninger, du har givet os, hvis der skulle være behov for at bruge garantien. Hvis en gyldig kvittering ikke kan fremvises, kan det gøre din garanti ugyldig.

Hvor længe dækker garantien for nye Shark®-batterier?

Vores tiltro til vores design og kvalitetskontrol betyder, at batteriet i din nye Shark®-støvsuger er garanteret i to år i alt.

Hvad dækker den gratis Shark®-garanti?

Reparation eller udskiftning af dit Shark-apparat (efter Sharks valg angående udskiftning eller reparation) inklusive alle dele og alt arbejde. En Shark®-garanti er et tillæg til dine forbrugerrettigheder.

Hvad dækker den gratis Shark®-garanti ikke?

1. Normal slitage på dele, der kræver regelmæssig vedligeholdelse og/eller udskiftning for at sikre, at dit apparat fungerer korrekt.
2. Utilsigtet beskadigelse, fejl forårsaget af uforsigtig brug eller pleje, misbrug, forsømmelse, uforsigtig brug eller håndtering af støvsugeren, der ikke er i overensstemmelse med Shark®-brugsanvisningen, der blev leveret med apparatet.
3. Brug af batteriet til andre formål end normal husholdningsbrug.
4. Brug af dele, der ikke er samlet eller installeret i overensstemmelse med brugsanvisningen.
5. Brug af dele og tilbehør, der ikke er Shark®-reservedele.
6. Fejlinstallering (bortset fra når installeringen er udført af Shark®).

Hvor kan jeg købe originale Shark®-reservedele og -tilbehør?

Shark®-dele og tilbehør er udviklet af de samme teknikere, der også har udviklet Shark®-støvsugeren.
Du finder et komplet udvalg af Shark®-dele, reservedele og tilbehør til alle Shark®-apparater på www.Sharkclean.eu. Husk, at skader forårsaget af brug af ikke-originale Shark®-dele ikke er omfattet af garantien.

VIELEN DANK

für Ihren Kauf des kabellosen Staubsaugers Shark® Anti Hair Wrap & DuoClean

TIPP: Sie finden die Modell- sowie Seriennummer und den QR-Code auf dem Etikett unter dem Staubbehälter.

REGISTRIEREN SIE IHREN KAUF

Scannen Sie den QR-Code mit einem Mobilgerät

BEWAHREN SIE DIE FOLGENDEN INFORMATIONEN GUT AUF

Modellnummer: _____

Kaufdatum (Beleg aufbewahren): _____

Gekauft bei: _____

TECHNISCHE DATEN

Spannung: 21.6 V ⎓

BITTE AUFMERKSAM DURCHLESEN UND ZUR INFORMATION AUFBEWAHREN.

Diese Bedienungsanleitung hilft Ihnen dabei, alle Funktionen und Merkmale des neuen kabellosen Shark DuoClean Staubsaugers zu verstehen.

INHALT

Wichtige Sicherheitshinweise 22

Merkmale und Funktionen Ihres Kabellosen Shark Staubsaugers 24

Der Lithium-Ionen-Akku 25

Led-Akkustand- und Ladeanzeige 25

Recycling Ihres Lithium-Ionen-Akkus 25

Akku Aufladen 26

Leistungs-Einstellungen 27

Reinigungsarten 28

Handhabung Des Flexology®-Rohrs 29

Flexology®-Reichweite 29

Flexology®-Aufbewahrung 29

Wartung des Staubsaugers 30

So Leeren Sie den Staubbehälter 30

Entnehmen und Reinigen des Staubbehälters 30

Reinigung Der Filter 31

Bodendüse 32

Überprüfung auf Blockaden 33

Fehlerbehebung 34

Weitere Zubehörteile Verfügbar auf Sharkaccessories.eu 35

Garantie 36

Garantie des Akkus 37

Die entsprechende Markierung zeigt an, dass dieses Produkt in der EU nicht mit dem normalen Haushaltsmüll entsorgt werden darf. Indem Sie sicherstellen, dass dieses Gerät korrekt entsorgt wird, helfen Sie mit, potentiellen negativen Folgen für die Umwelt und die menschliche Gesundheit vorzubeugen, und Sie tragen verantwortlich dazu bei, dass Materialien nachhaltig wiederverwendet werden. Benutzen Sie bitte für die Rückgabe des Altgeräts entsprechende Rückgabe- und Sammelsysteme oder kontaktieren Sie den Einzelhändler, bei dem Sie das Gerät gekauft haben. Diese können dieses Produkt für ein umweltfreundliches Recycling zurücknehmen.

WICHTIGE SICHERHEITSHINWEISE

NUR IM HAUSHALT VERWENDEN • BITTE LESEN SIE ALLE ANWEISUNGEN VOR DEM GEBRAUCH DIESES STAUBSAUGERS.

Um Stromschläge oder unbeabsichtigtes Einschalten zu vermeiden, schalten Sie das Gerät vor der Wartung aus und entfernen Sie den Ionen-Akku.

HINWEIS: Bei empfindlichen Teppichen oder Wollteppichen, insbesondere bei Schlingenpolteppichen, probieren Sie den Staubsauger bitte zuerst an einer unauffälligen Stelle aus, um sicherzustellen, dass die rotierenden Bürstenrollen die Teppichfasern nicht beschädigen oder herausziehen.

⚠ WARNHINWEIS:

SO VERRINGERN SIE DAS BRAND-, ELEKTROSCHOCK-, VERLETZUNGS- ODER BESCHÄDIGUNGSRISIKO:

1 Dieser Staubsauger besteht aus einer motorisierten Düse, einem Rohr und einem Handstaubsauger. Diese Komponenten enthalten elektrische Anschlüsse, elektrische Leitungen und bewegliche Teile, von denen eine Gefahr für den Benutzer ausgehen kann.

2 Inspizieren Sie sämtliche Komponenten vor der Verwendung auf Schäden. Ist eine Komponente beschädigt, dürfen Sie den Staubsauger nicht verwenden.

3 Verwenden Sie ausschließlich identische Ersatzteile.

4 Der Staubsauger beinhaltet keine Wartungsteile.

5 Gebrauchen Sie das Gerät nur wie in diesem Handbuch beschrieben. Verwenden Sie den Staubsauger **AUSSCHLIESSLICH** für die in diesem Handbuch angegebenen Zwecke.

6 Mit Ausnahme der Filter und des Staubbehälters dürfen Teile des Staubsaugers **NICHT** mit Wasser oder anderen Flüssigkeiten in Kontakt kommen.

7 Kinder dürfen keinen Zugriff auf das Gerät und das Kabel haben. Das Gerät darf nicht von Kindern verwendet werden. **DIESES PRODUKT DARF NICHT** als Spielzeug verwendet werden. Falls das Gerät in der Nähe von Kindern betrieben werden soll, müssen diese unbedingt strikt beaufsichtigt werden.

ALLGEMEINER GEBRAUCH

8 Dieses Gerät kann unter Aufsicht oder nach ausreichender Einweisung von Personen mit verminderten physischen, sensorischen oder geistigen Fähigkeiten oder einem Mangel an Erfahrung und Kenntnissen verwendet werden, wenn sie die damit verbundenen Risiken kennen. Reinigung und durch den Anwender vorzunehmende Wartungsarbeiten dürfen von Kindern nicht vorgenommen werden.

9 Schalten Sie den Staubsauger jedes Mal aus, wenn Sie stromführende Schläuche, motorisierte Düsen, Ladegeräte, Akkus oder andere elektrische oder mechanische Teile anschließen bzw. entfernen.

10 Berühren Sie Stecker oder Staubsauger **NIE** mit nassen Händen.

11 Verwenden Sie das Gerät **NIE** ohne Staubbehälter, Filter und Bürstenrolle.

12 Verwenden Sie ausschließlich Filter und Zubehör der Marke Shark®. Ansonsten erlischt die Garantie.

13 Stecken Sie **KEINE** Gegenstände in die Düse oder Zubehöröffnungen. Benutzen Sie das Gerät **NICHT**, wenn eine Öffnung verstopft ist; halten Sie Öffnungen immer frei von Staub, Fusseln, Haaren und allem, was den Luftstrom einschränken könnte.

14 Benutzen Sie das Gerät **NICHT**, wenn der Luftstrom von Düse oder Zubehör eingeschränkt ist. Falls Luftpfade oder die Motorbodendüse blockiert sind, schalten Sie den Staubsauger aus. Entfernen Sie alle Blockaden, bevor Sie das Gerät wieder in Betrieb nehmen.

15 Halten Sie die Düse und alle Öffnungen des Staubsaugers von Haaren, Gesicht, Fingern, bloßen Füßen oder loser Kleidung fern.

16 Benutzen Sie das Gerät **NICHT**, falls der Staubsauger nicht ordnungsgemäß funktioniert bzw. fallen gelassen oder beschädigt, in Wasser getaucht oder im Freien stehen gelassen wurde.

17 Seien Sie besonders vorsichtig, wenn Sie Stufen reinigen.

18 Lassen Sie den Staubsauger **NICHT** unbeaufsichtigt, während er eingeschaltet ist.

19 Halten Sie den Staubsauger, solange er eingeschaltet ist, auf Teppichen immer in Bewegung, damit es zu keinen Schäden an den Teppichfasern kommt.

20 Stellen Sie den Staubsauger **NICHT** auf instabile Oberflächen wie Stühle oder Tische.

21 Verwenden Sie das Gerät **NICHT**, um Folgendes aufzusaugen:
- **a)** Flüssigkeiten
- **b)** Große Gegenstände
- **c)** Harte oder spitze Gegenstände (Glas, Nägel, Schrauben oder Münzen)
- **d)** Große Mengen an Staub (Trockenbaumaterial, Kaminasche oder Glut). **NICHT** als Aufsatz für Werkzeugmaschinen zur Staubaufnahme verwenden.
- **e)** Rauchende oder brennende Gegenstände (heiße Kohlen, Zigarettenkippen oder Streichhölzer)
- **f)** Entzündliche oder brennbare Materialien (Feuerzeugflüssigkeit, Benzin oder Kerosin)
- **g)** Giftige Materialien (Chlorbleiche, Ammoniak oder Rohrreiniger)

22 Verwenden Sie das Gerät **NICHT** in folgenden Bereichen:
- **a)** In schwach beleuchteten Bereichen
- **b)** Auf feuchten oder nassen Oberflächen
- **c)** In Außenbereichen
- **d)** In Bereichen, die abgeschlossen sind und möglicherweise explosive oder toxische Gase oder Dämpfe enthalten (Flüssigkeit von Feuerzeugen, Benzin, Kerosin, Lack, Farbverdünner, Mottenschutzmittel oder entflammbarer Staub)

23 Schalten Sie den Staubsauger aus, bevor Sie das Ladegerät anschließen oder trennen.

24 Schalten Sie den Staubsauger aus, bevor sie ihn anpassen, reinigen oder warten bzw. Probleme beheben.

25 Schneiden Sie beim Reinigen bzw. routinemäßigen Warten **AUSSCHLIESSLICH** Haare, Fasern oder Fäden, die sich um die Bürstenrolle gelegt haben.

26 Lassen Sie alle Filter vollständig an der Luft trocknen, bevor Sie diese wieder in den Staubsauger einsetzen, damit keine Flüssigkeiten in die elektrischen Teile gesaugt werden.

27 Versuchen Sie **NICHT**, den Staubsauger bzw. den Akku selbst zu verändern oder zu reparieren, es sei denn, der Vorgang wird in diesem Handbuch beschrieben. Verwenden Sie den Akku oder Staubsauger **NICHT**, wenn er verändert oder beschädigt wurde. Beschädigte oder veränderte Akkus können zu unvorhersagbarem Verhalten und somit zu Bränden, Explosionen und Verletzungsrisiken führen.

28 Stellen Sie nach dem Gebrauch alle Bedienelemente ab, bevor Sie den Stecker herausziehen.

29 Schalten Sie das Gerät stets aus, bevor Sie die motorisierte Düse oder das motorisierte Handwerkzeug anbringen oder entfernen.

AKKU-PACK

30 Der Akku dient als Stromquelle für den Staubsauger. Lesen Sie alle Anweisungen zum Aufladen, und befolgen Sie sie genau.

31 Um ein versehentliches Starten zu verhindern, stellen Sie sicher, dass der Staubsauger ausgeschaltet ist, bevor Sie ihn hochheben oder tragen. Berühren Sie beim Tragen des Geräts **NICHT** den Ein-/Ausschalter.

32 Verwenden Sie nur folgende Ladegeräte von Charger company name: DK25A-248080H-V, YLS0243A-E248080 Die Verwendung eines falschen Ladegeräts könnte dazu führen, dass das Gerät nicht auflädt und/oder gefährliche Situationen entstehen. Verwenden Sie ausschließlich den Shark Akku XSBT600EU.

33 Halten Sie den Akku fern von allen metallischen Objekten wie Büroklammern, Münzen, Schlüsseln, Nägeln oder Schrauben. Das Kurzschließen der Akkuklemmen kann zu Bränden und Verbrennungen führen.

34 Bei falscher Handhabung könnten Flüssigkeiten aus dem Akku austreten. Kontakt mit solchen Flüssigkeiten muss unbedingt vermieden werden, da er zu Reizungen und Verbrennungen führen kann. Bei Kontakt unbedingt gründlich mit Wasser abwaschen. Sollte die Flüssigkeit in die Augen geraten, suchen Sie unverzüglich einen Arzt auf.

35 Um eine lange Lebensdauer des Akkus zu gewährleisten, sollte der Akku nicht bei Temperaturen unter 3 °C oder über 40 °C aufbewahrt werden.

36 Laden Sie den Akku **NICHT** bei Temperaturen unter 5 °C oder über 40 °C auf.

37 Lagern Sie das Gerät nicht im Freien. Verwenden oder lagern Sie das Gerät **NICHT** bei Temperaturen unter 3 °C. Stellen Sie vor Gebrauch sicher, dass das Gerät Zimmertemperatur hat.

38 Setzen Sie den Akku **NIE** Flammen oder Temperaturen über 130 °C aus, da dies zu einer Explosion führen kann.

DIESE GEBRAUCHSANWEISUNG GUT AUFBEWAHREN

MERKMALE UND FUNKTIONEN IHRES KABELLOSEN SHARK® STAUBSAUGERS

1. Befestigen Sie das Rohr mit der Bodendüse, drücken Sie diese ein, bis Sie einen Klick hören und die beiden Teile miteinander einrasten.
2. Befestigen Sie den Handstaubsauger am oberen Teil des Rohrs, indem Sie ihn drücken bis Sie ein hörbares Klicken vernehmen und dieser einrastet.

Stellen Sie für einen ordnungsgemäßen Betrieb sicher, dass alle Komponenten miteinander verbunden und die Verbindungen fest eingerastet sind.

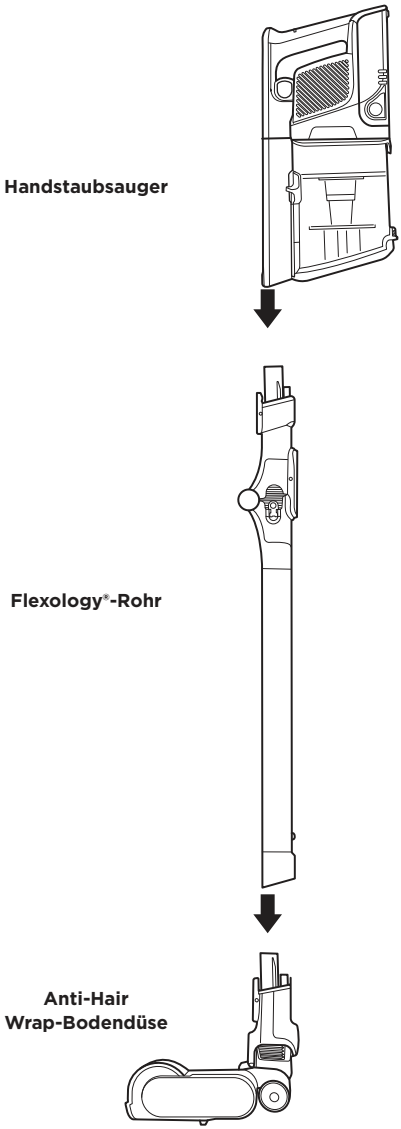

WARNUNG: Dieser Staubsauger steht nicht von allein. Hinweise zur Aufbewahrung finden Sie auf Seite 11.

DER LITHIUM-IONEN-AKKU

Der Lithium-Ionen-Akku wird nicht vollständig geladen mitgeliefert. Laden Sie ihn vor dem erstmaligen Gebrauch vollständig auf. Lassen Sie beim ersten Gebrauch den Akku so lange im Staubsauger, bis er vollständig entleert ist. Auf diese Weise wird der Akku konditioniert.

LED-AKKUSTAND- UND LADEANZEIGE

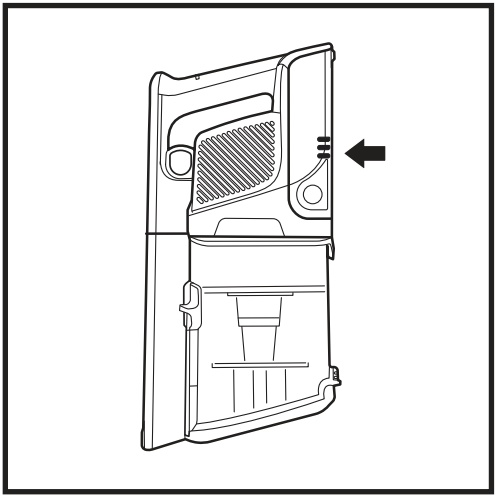

Wird geladen

- Niedrige Ladung
- Halb geladen
- Fast voll
- Voll geladen

HINWEIS: *Ein kompletter Ladevorgang dauert etwa 3 Stunden.*

In Verwendung

- Voll geladen
- Halb geladen
- Niedrige Ladung
- Fast leer
- Leer

RECYCLING IHRES LITHIUM-IONEN-AKKUS

In diesem Produkt kommt ein wiederaufladbarer und wiederverwertbarer Akku zum Einsatz. Wenn der Akku nicht mehr geladen werden kann, sollte er aus dem Staubsauger entfernt und recycelt werden. Den Akku **NICHT** verbrennen oder kompostieren.

Sollten Sie Ihren Lithium-Ionen-Akku austauschen müssen, entsorgen oder recyceln Sie ihn gemäß den örtlichen Vorschriften. In einigen Gegenden ist es illegal, Lithium-Ionen-Akkus im Hausmüll oder in festen Siedlungsabfällen zu entsorgen. Bringen Sie zum Recycling verbrauchter Akkus diese zu einer autorisierten Recyclinganlage oder zum Hersteller. Kontaktieren Sie Ihre örtliche Recyclingzentrum für weitere Informationen zur Entsorgung von verbrauchten Akkus.

HINWEIS: Ein kompletter Ladevorgang dauert etwa 3 Stunden. Die Leistungsfähigkeit des Lithium-Ionen-Akkus wird im Laufe der Zeit unter die 100 Prozent des neuen Akkus sinken, dies ist bei Lithium-Ionen-Akkus ein normaler Vorgang.

AKKU AUFLADEN

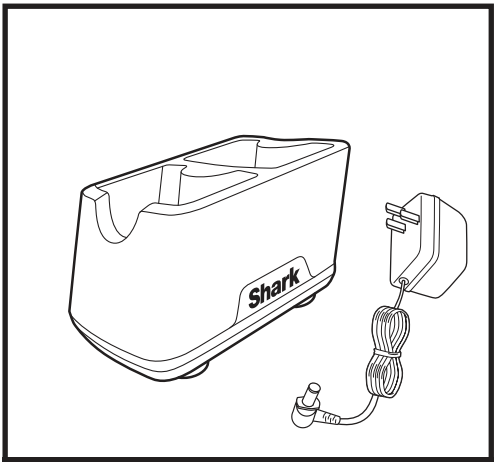

LADEGERÄT FÜR DEN LITHIUM-IONEN-AKKU

Stecken Sie das **Ladegerät für den Lithium-Ionen-Akku** in eine Steckdose.

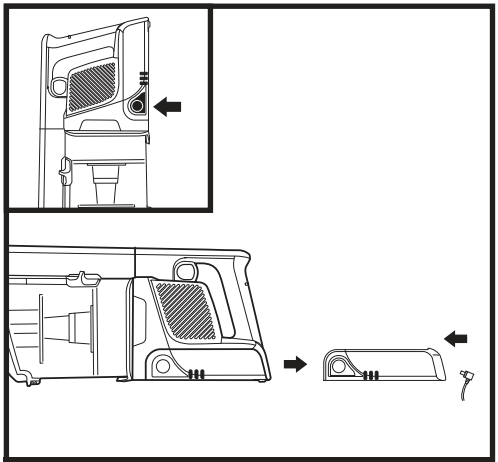

IM HANDSTAUBSAUGER

Um den Akku aus dem Staubsauger zu entfernen, drücken Sie die Entriegelungstaste am Akku und schieben Sie ihn aus dem Grifffach heraus. Um den Akku wieder einzusetzen, schieben Sie ihn in das Fach, bis er einrastet.

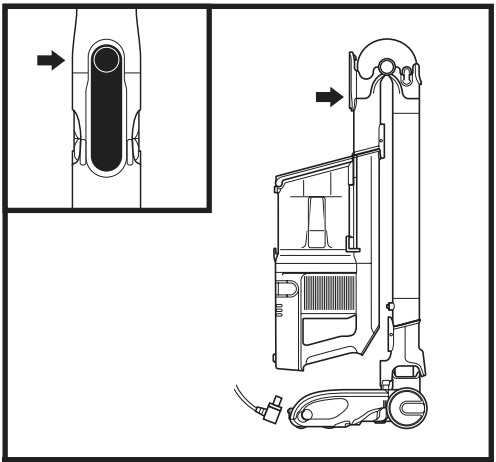

FLEXOLOGY® AUFBEWAHRUNGSMODUS

Um den Akku aus dem Staubsauger zu entfernen, drücken Sie die Entriegelungstaste am Akku und schieben Sie ihn aus dem Grifffach heraus. Um den Akku wieder einzusetzen, schieben Sie ihn in das Fach, bis er einrastet.

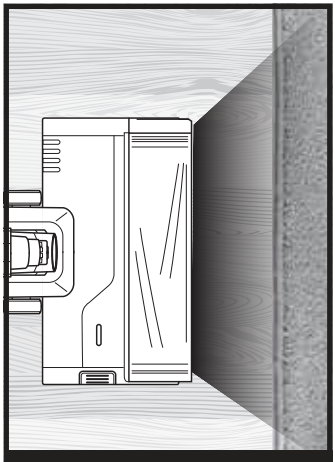

FLOORDETECT

De borstelrol en stofzuiger reageren op veranderingen in het oppervlak en passen zich automatisch aan om uw stofzuigsessies te optimaliseren.

LEISTUNGS-EINSTELLUNGEN (ION POWER)

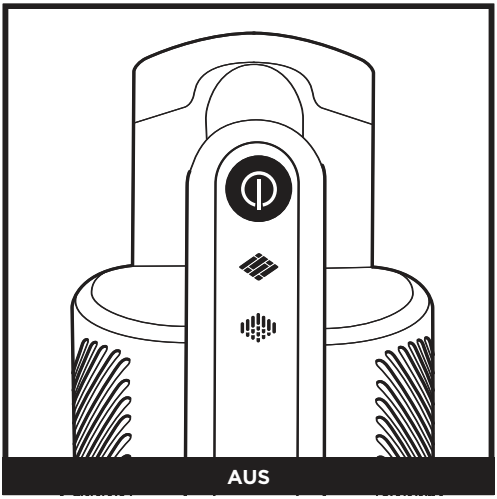

AUS

Drücken Sie die Taste, um das Gerät ein- bzw. auszuschalten.

HARTBODENEINSTELLUNG

Hartboden/kleine Vorleger Verwenden Sie diese Einstellung, um Hartböden und kleine Vorleger zu reinigen.

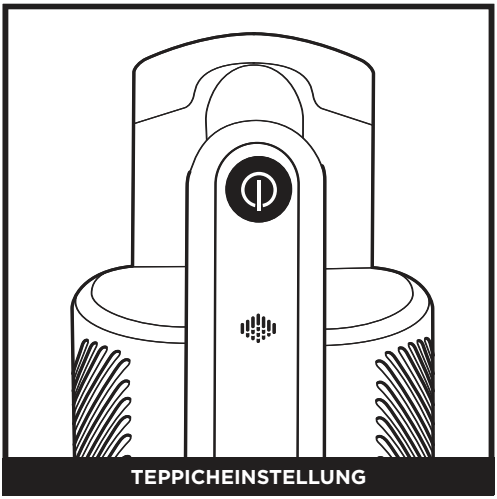

TEPPICHEINSTELLUNG

Teppich
Verwenden Sie diese Einstellung, um Schmutzteilchen aufzunehmen, die sich unter der Oberfläche Ihrer Teppiche befinden.

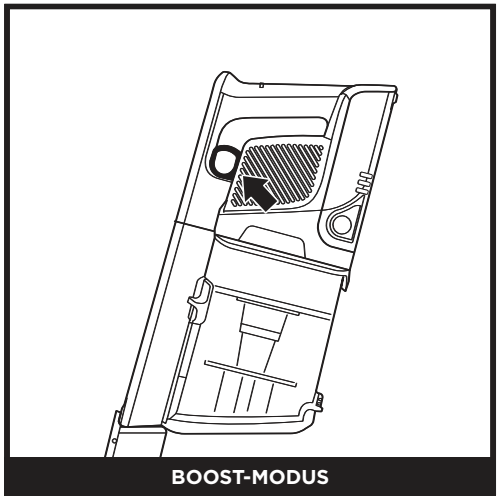

BOOST-MODUS

Für eine weitere Erhöhung der Leistung ziehen Sie den **Auslöser** am Handstaubsauger. Lassen Sie ihn wieder los, um auf Standardleistung zurückzuschalten.

REINIGUNGSARTEN

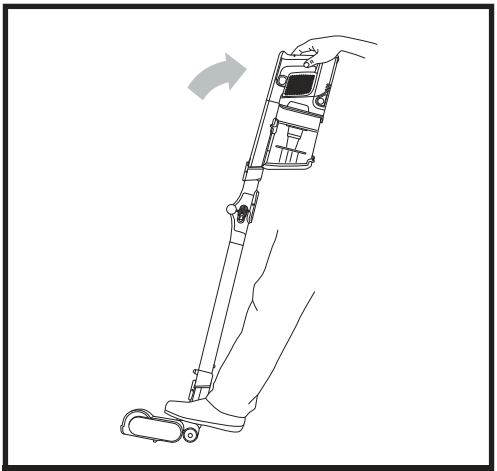

AUFRECHT MIT FLEXOLOGY®-ROHR

Zum Reinigen von Böden stellen Sie einen Fuß auf die Bodendüse und neigen Sie den Handstaubsauger zurück.

HINWEIS: Die Bürstenrolle erhält nur Bodenkontakt, wenn der Handstaubsauger und das Rohr nach hinten geneigt sind.

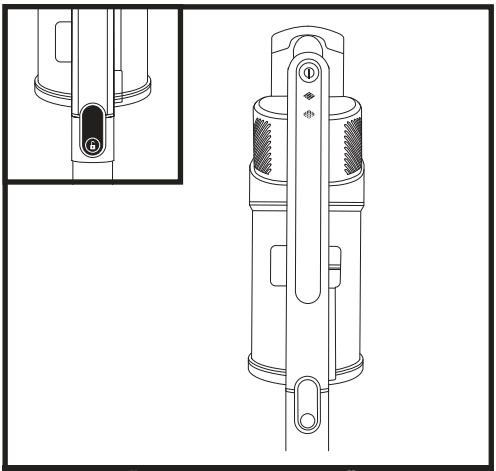

ÜBERFLUR HANDGERÄT

Drücken Sie den Knopf zum Entriegeln des Rohres, um dieses aus dem Handstaubsauger zu entfernen. Sehr gut geeignet für das Reinigen mit Zubehör von Treppen, Möbeln und anderen Bereichen über dem Boden.

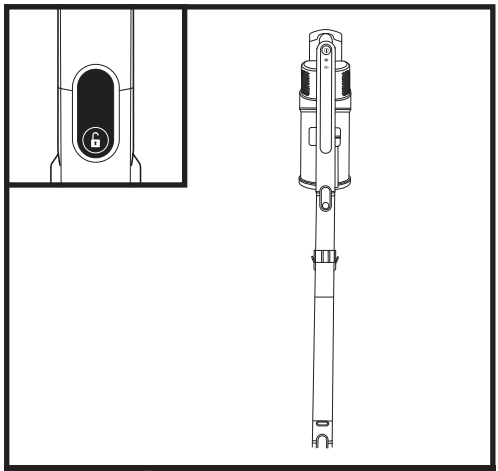

ÜBERFLUR MIT ROHR

Stellen Sie den Staubsauger in eine aufrechte Position und drücken Sie an der Verbindungsstelle zwischen Rohr und Düse auf den Knopf zum Entriegeln der Düse. Heben Sie den Staubsauger an, um die Verbindung zu lösen.

Sehr gut geeignet für die Reinigung von Fußleisten, Deckenventilatoren, Fensterbänken und anderen schwer zugänglichen Bereichen.

HINWEIS: Alle Zubehörteile passen sowohl an das Rohr als auch direkt an den Handstaubsauger.

HANDHABUNG DES FLEXOLOGY®-ROHRS

FLEXOLOGY®-REICHWEITE

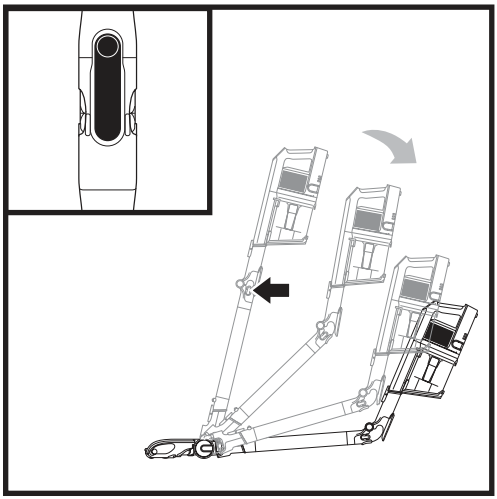

Drücken Sie auf die **Entriegelungstaste für das Flexology®-Rohr** auf der Rückseite des Rohrs und stellen Sie den Winkel ein.

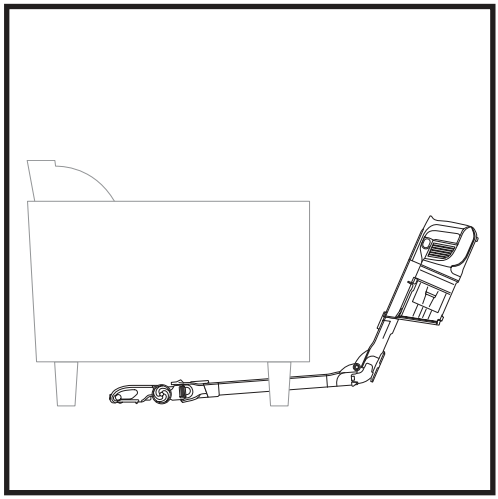

Stellen Sie einen kleineren Neigungswinkel für das Rohr ein, um leicht unter Möbeln reinigen zu können.

FLEXOLOGY®-AUFBEWAHRUNG

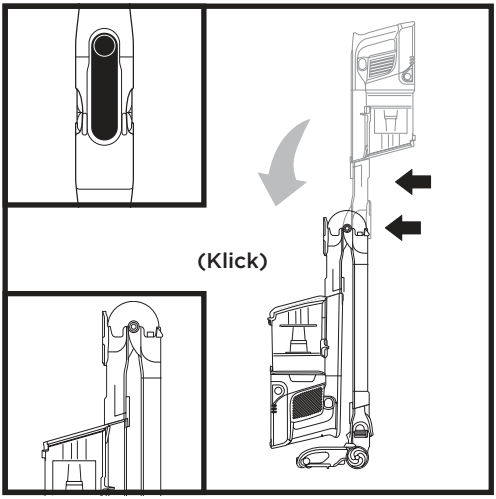

Um den Staubsauger in den Aufbewahrungsmodus zu versetzen, drücken Sie auf die Entriegelungstaste und klappen Sie dabei den Handstaubsauger nach vorn, bis das Rohr klickt und einrastet.

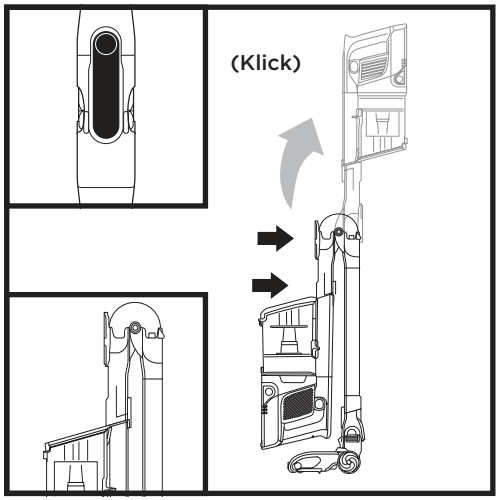

Um den Staubsauger aus dem Aufbewahrungsmodus zu nehmen, heben Sie den Handstaubsauger an, bis das Rohr klickt und fest einrastet.

SO LEEREN SIE DEN STAUBBEHÄLTER

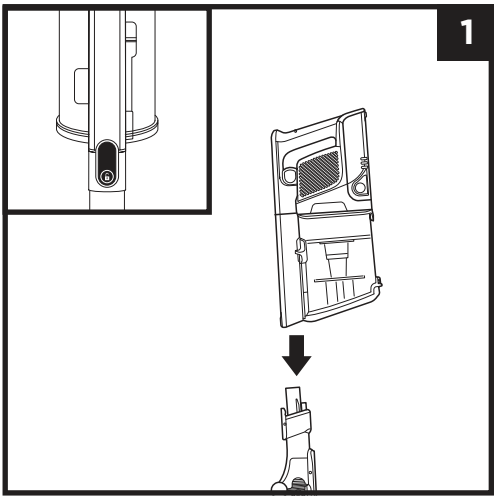

Drücken Sie den Knopf zum Abnehmen des Handstaubsaugers, um diesen vom Rohr zu trennen.

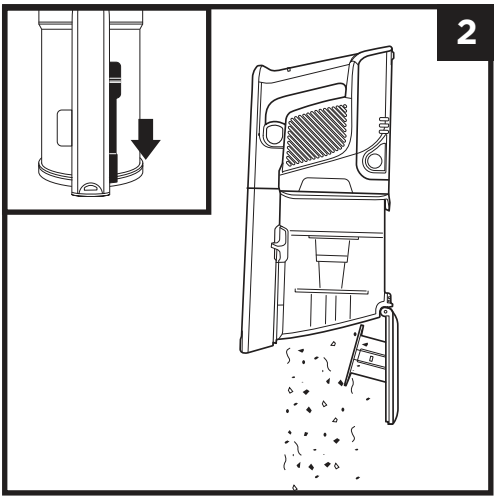

Zum Leeren des **Staubbehälters** während sich dieser am Handstaubsauger befindet, positionieren Sie den Staubbehälter über einen Mülleimer und schieben den Schieber zum **Entriegeln des Deckels** vorwärts.

ENTNEHMEN UND REINIGEN DES STAUBBEHÄLTERS

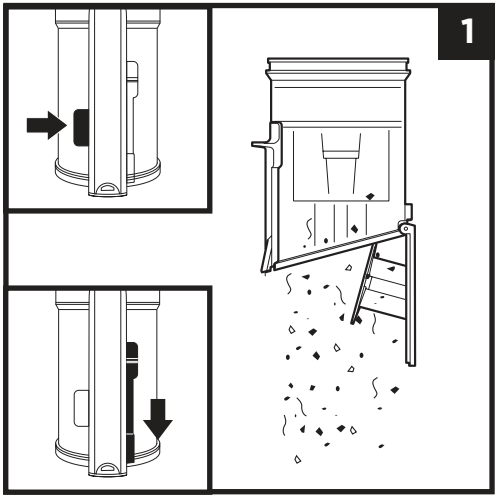

Zur Entnahme des Staubbehälters aus dem Handstaubsauger drücken Sie auf den **Entriegelungsknopf für den Staubbehälter** in der Nähe der Handstaubsaugerdüse. Kippen Sie den Staubbehälter und heben Sie ihn zur Entnahme an.

Um Staub und Schmutz aus dem Staubbehälter auszuschütten, halten Sie den Behälter über einen Mülleimer und schieben Sie dann den Schieber zum **Entriegeln des Deckels** vorwärts.

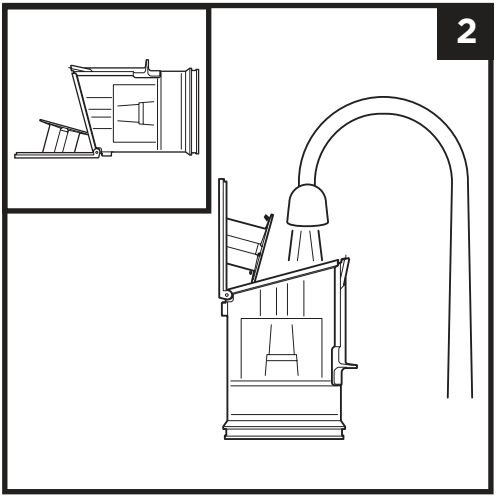

Entfernen Sie Schutz durch leichtes Klopfen oder gegebenenfalls Abwischen mit einem trockenen Tuch aus dem Staubgitter. Um den Staubbehälter innen zu reinigen, spülen Sie ihn mit Wasser aus. Legen Sie ihn auf die Seite und lassen ihn mindestens 24 Stunden lang an der Luft trocknen, bevor Sie ihn wieder einsetzen.

WARTUNG DES STAUBSAUGERS

REINIGUNG DER FILTER

Zur Reinigung der Filter spülen Sie diese nur mit Wasser aus. Lassen Sie alle Filter mindestens 24 Stunden lang vollständig an der Luft trocknen, bevor Sie diese wieder in den Staubsauger einsetzen, damit keine Flüssigkeiten in die elektrischen Teile kommen. Reinigen Sie die Filter vor dem Motor mindestens einmal im Monat und die Filter nach dem Motor mindestens einmal im Jahr. Klopfen Sie bei Bedarf zwischen den einzelnen Reinigungen den losen Schmutz einfach ab. Bei intensivem Gebrauch kann gegebenenfalls eine häufigere Reinigung erforderlich sein.

WICHTIG: VERWENDEN SIE KEINE Seife zur Reinigung der Filter. Verwenden Sie nur Wasser.

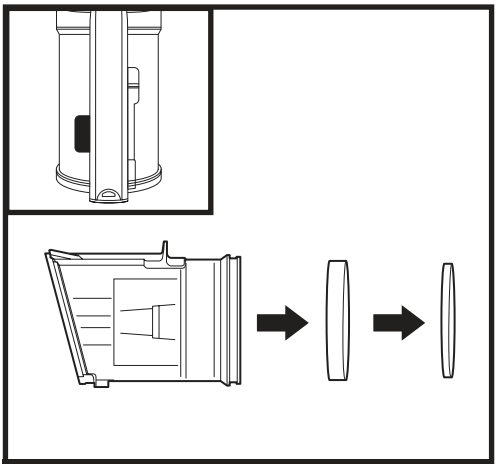

FILTER VOR MOTOR

Drücken Sie auf den Knopf zum Entriegeln des Staubbehälters und entnehmen Sie diesen. Nehmen Sie die Schaumstoff- und Filzfilter auf der Rückseite des Staubbehälter heraus.

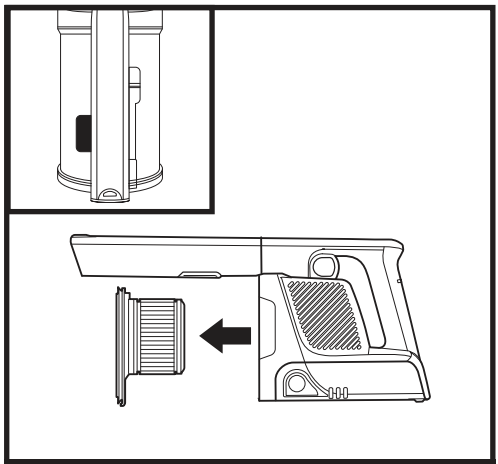

FILTER NACH MOTOR

Entnehmen Sie den Staubbehälter. Entnehmen Sie den Filter nach dem Motor aus dem Handstaubsauger.

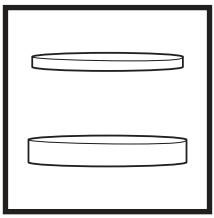

Schaumstoff- und Filzfiltersatz vor dem Motor

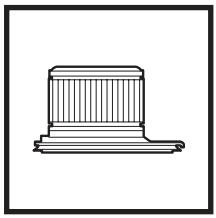

Filter nach Motor

HINWEIS: Zum Bestellen von Filtern und anderen Ersatzteilen besuchen Sie **sharkclean.eu**

BODENDÜSE

Wenn Sie beim Staubsaugen über einen harten oder spitzen Gegenstand fahren oder während des Saugens eine Geräuschänderung feststellen, prüfen Sie den Staubsauger auf Blockaden oder Gegenstände, die sich in der Bürstenrolle verfangen haben.

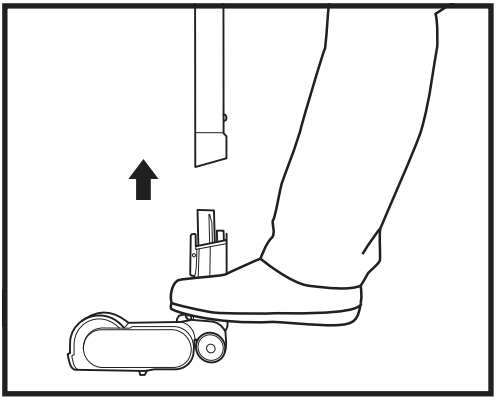

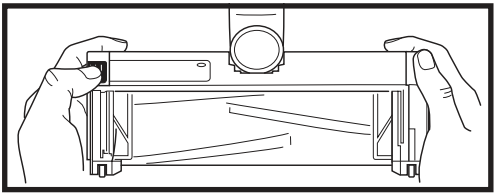

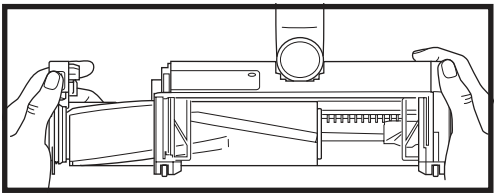

1. Schalten Sie den Staubsauger aus.
2. Drehen Sie die Verschlüsse mit einer Münze gegen den Uhrzeigersinn, um sie zu öffnen, und heben Sie die Abdeckung ab, um auf die Bürstenrolle zuzugreifen.
3. Prüfen Sie den Luftweg auf Blockaden.
4. Bringen Sie die Abdeckung wieder an, indem Sie sie in die vorgesehenen Schlitze schieben, alle Seiten fest nach unten drücken und dann die Verschlüsse zum Verschließen im Uhrzeigersinn drehen. Sie hören ein Klicken, wenn die Verschlüsse eingerastet sind.

WARTUNG DES STAUBSAUGERS

ÜBERPRÜFUNG AUF BLOCKADEN

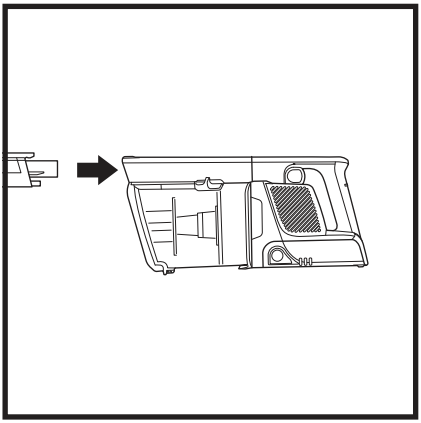

Überprüfen des Handstaubsaugers auf Blockaden:

1. Schalten Sie den Staubsauger aus.
2. Nehmen Sie den Handstaubsauger vom Rohr ab.
3. Überprüfen Sie alle Ansaugöffnungen zum Staubbehälter und entfernen Sie ggf. Schutz und Blockaden.

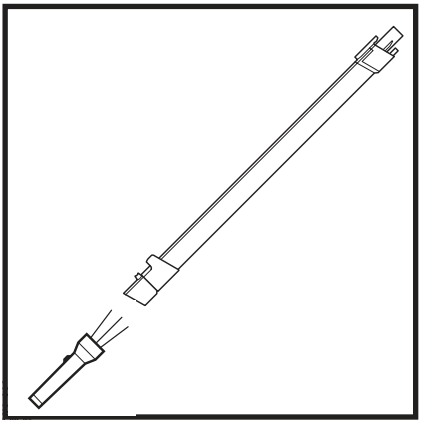

Überprüfen des Rohrs auf Blockaden:

Flexology®-Rohr:

1. Schalten Sie den Staubsauger aus.
2. Nehmen Sie den Handstaubsauger und die Bodendüse vom Rohr ab.
3. Überprüfen Sie die Verstopfungsklappe im Flexology®-Abschnitt des Rohrs, indem Sie auf die Laschen auf beiden Seiten des Schlauchs drücken und den Schlauch herausnehmen, um auf das Rohr zugreifen zu können.
4. Beseitigen Sie Schmutz und Blockaden.

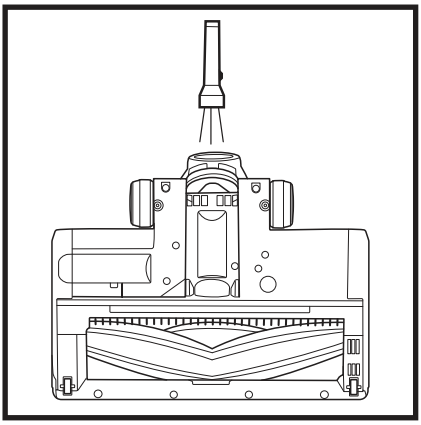

Überprüfen der Bodendüse auf Blockaden:

1. Schalten Sie den Staubsauger aus.
2. Nehmen Sie das Rohr ab.
3. Verwenden Sie die Kante einer Münze, um die drei Verriegelungen auf der Unterseite der Bodendüse zu öffnen (siehe Seite 12).
4. Entfernen Sie die Abdeckung und kippen Sie den Hals der Bodendüse nach hinten.
5. Überprüfen Sie alle Ansaugöffnungen zum Staubbehälter und entfernen Sie Schutz und Blockaden.
6. Bringen Sie die Abdeckung wieder an, indem Sie alle Seiten fest nach unten drücken und dann die Verschlüsse im Uhrzeigersinn drehen.

FEHLERBEHEBUNG

WARNHINWEIS: Um Stromschläge oder unbeabsichtigtes Einschalten zu vermeiden, schalten Sie das Gerät vor der Wartung aus und entfernen Sie den Lithium-Ionen-Akku.

Der Staubsauger saugt keinen Schmutz auf. Kein Saugstrom oder nur ein leichter Saugstrom. Die Anzeige an der Düse leuchtet rot. (Nähere Informationen finden Sie im Abschnitt Überprüfung auf Blockaden.)

- Überprüfen Sie die Filter, um zu sehen, ob diese gereinigt werden müssen. Folgen Sie den Anweisungen zum Spülen und vollständigen Lufttrocknen der Filter, bevor Sie diese wieder in den Staubsauger einsetzen.
- Staubbehälter ist evtl. voll; leeren Sie den Staubbehälter.
- Prüfen Sie die Bodendüse auf Blockaden, und entfernen Sie diese ggf.
- Entfernen Sie alle Fäden, Teppichfasern oder Haare, die sich um die Bürstenrolle verfangen haben.
- Überprüfen Sie die Verbindung zwischen Handstaubsauger und Rohr auf Blockaden. Entfernen Sie diese ggf. Wenn das Problem weiterhin besteht, kontaktieren Sie bitte den Kundendienst.
- Öffnen Sie die Verstopfungsklappe im Rohr und vergewissern Sie sich, dass keine Blockade vorliegt, beseitigen Sie ggf. Schmutz.

Staubsauger hebt Stoff- oder Teppichteile oder Läufer hoch.

- Stellen Sie sicher, dass der Boost-Modus nicht zugeschaltet ist. Bitte saugen Sie vorsichtig über Stoff- und Teppichteile oder Läufer mit empfindlichen genähten Kanten.
- Schalten Sie das Gerät aus, um die Bürstenrolle abzunehmen, und starten Sie das Gerät mit dem Netz-/Wahlschalter erneut.

Bürstenrolle dreht sich nicht.

- Schalten Sie den Staubsauger sofort aus. Entfernen Sie alle Blockaden, bevor Sie den Staubsauger wieder anschalten. Achten Sie darauf, dass der Handstaubsauger weit genug nach hinten geneigt ist, damit die Bürstenrolle Bodenkontakt hat. Wenn sich die Bürstenrolle noch immer nicht dreht, wenden Sie sich bitte an den Kundendienst.
- Wenn sich an der Bodendüse Anzeigen befinden, die nicht aufleuchten, besteht ein Verbindungsfehler zwischen dem Handstaubsauger, dem Rohr und der Düse. Lösen Sie die Verbindung und schließen Sie dann die Teile wieder an. Wenn die Anzeigen dann noch immer nicht leuchten, kontaktieren Sie bitte den Kundendienst.

Der Staubsauger schaltet sich selbsttätig aus.

Der Staubsauger kann sich in verschiedenen Fällen selbsttätig ausschalten, zum Beispiel bei Blockaden, Problemen mit dem Akku und Überhitzung. Wenn der Staubsauger sich selbsttätig ausschaltet, führen Sie folgende Schritte durch:

1. Schalten Sie den Staubsauger ein und überprüfen Sie die Anzeigeleuchten des Akkus, die sich am Handgerät des Staubsaugers befinden. Wenn ein Aufladen erforderlich ist, schalten Sie dazu den Staubsauger aus.
2. Leeren Sie den Staubbehälter und reinigen Sie die Filter (Siehe Abschnitte Leeren des Staubbehälters und Reinigen der Filter).
3. Überprüfen Sie Rohr, Zubehör sowie Ansaugöffnungen, und entfernen Sie sämtliche Blockaden.
4. Lassen Sie das Gerät und den Akku mindestens 45 Minuten lang abkühlen, bis sie wieder Zimmertemperatur erreicht haben.
5. Starten Sie erneut mit Netz-/Wahlschalter.

HINWEIS: Sollte der Staubsauger noch immer nicht ordnungsgemäß funktionieren, kontaktieren Sie den Kundendienst.

Anzeigeleuchten des Akkus am Handstaubsauger blinken.

- Untere LED-Leuchte blinkt (Abb. A): Akku muss geladen werden.
- Obere und untere LED-Leuchten blinken (Abb. B): Die Temperatur des Akkus ist nicht optimal; daher wurde der Ladevorgang temporär unterbrochen. Lassen Sie den Akku eingesetzt, und der Ladevorgang wird alsbald wieder fortgesetzt.
- Wenn die oberen zwei oder die unteren zwei LED-Leuchten blinken (Abb. C, Abb. D), kontaktieren Sie bitte den Kundendienst.

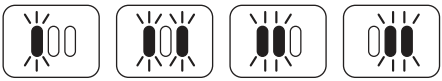

Abb. A Abb. B Abb. C Abb. D

STÖRUNG – WAS TUN? ABHILFEMASSNAHMEN

Problem		Fehlercode
Motor	Motor startet nicht	Boost-Symbol blinkt weiß auf der Anzeige des Handstaubsaugers.
	Motor überhitzt	Boost-Symbol und Teppich-Symbol blinken weiß auf der Anzeige des Handstaubsaugers.
	Motor Überstrom	Boost-Symbol und Boden-Symbol blinken weiß auf der Anzeige des Handstaubsaugers.
	Motor Kurzschluss	Teppich-Symbol und Boden-Symbol blinken weiß auf der Anzeige des Handstaubsaugers.
	Motor Überdrehzahl	Boost-Symbol und Boden-Symbol blinken abwechselnd weiß auf der Anzeige des Handstaubsaugers.
	Systemkommunika-tionsfehler	Boden-Symbol und Teppich-Symbol blinken abwechselnd weiß auf der Anzeige des Handstaubsaugers.
Düse	Düse überhitzt	Teppich-Symbol blinkt weiß auf der Anzeige des Handstaubsaugers.
	Düse Kurzschluss	Boden-Symbol blinkt weiß auf der Anzeige des Handstaubsaugers.

WEITERE ZUBEHÖRTEILE VERFÜGBAR AUF SHARKACCESSORIES.EU

- **A 8” Fugendüse**
- **B 12” Fugendüse**
- **C 18” Flexible Fugendüse**
- **D Flexibler Schlauch**
- **E Bürsten-Fugendüse**
- **F Staubbürste**
- **G Staubbürste mit verstellbarem Winkel**
- **H Antiallergen-Staubbürste**
- **I Polsteraufsatz**
- **J Breiter Polsteraufsatz**
- **K Haustieraufsatz**
- **L Motorisierter Aufsatz für Tierhaare**
- **M Flexology® Rohr für Reinigung unter Geräten**
- **N Kit für Details in Haus und Fahrzeug**
- **O Präzisionsfugendüse**
- **P Am Gerät befestigte Aufsatz-Halterung**
- **Q Zubehörtasche**
- **R Lithium-Ionen-Akku**
- **S Ladegerät für Lithium-Ionen-Akku**
- **T Ladekabel**

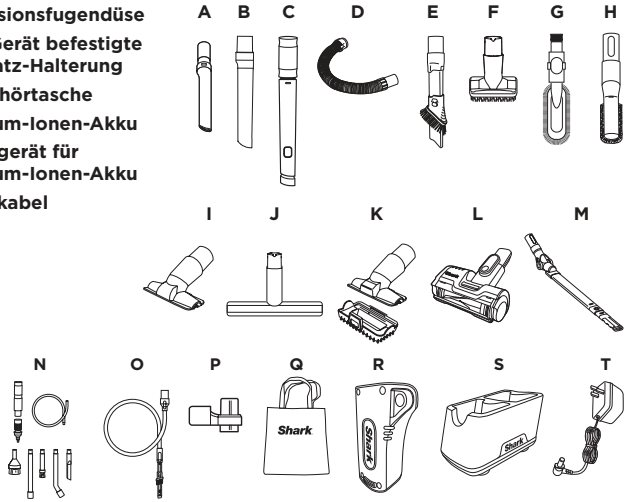

HINWEIS: Nicht alle Geräte weisen das komplette Zubehör auf. Informationen zur Konfiguration Ihres Geräts finden Sie in der beigelegten Schnellstartanleitung. Wenn Sie weiteres Zubehör bestellen möchten, besuchen Sie **sharkaccessories.com**.

FÜNF (5) JAHRE EINGESCHRÄNKTE GARANTIE IZ280EU-SERIE

Wenn Sie als Verbraucher ein Produkt in Deutschland kaufen, erhalten Sie automatisch Ihre gesetzlichen Gewährleistungsrechte hinsichtlich der Mangelfreiheit des jeweiligen Produktes. Sie können diese gesetzlichen Rechte Ihrem Einzelhändler, bei dem Sie das Produkt erworben haben, gegenüber geltend machen oder uns gegenüber, sofern Sie das Produkt direkt bei Shark® erworben haben. Die Inanspruchnahme dieser gesetzlichen Rechte ist unentgeltlich.

Allerdings haben wir bei Shark® so großes Vertrauen in die Qualität unserer Produkte, dass wir Ihnen eine zusätzliche Herstellergarantie von fünf (5) Jahren bieten (2 Jahr standardmäßig plus 3 Jahre bei erfolgter Registrierung). Diese Garantie schränkt Ihre gesetzlichen Rechte aus dem Kaufvertrag mit dem Einzelhändler, bei dem Sie das Produkt erworben haben, oder die Verpflichtungen Ihres Einzelhändlers aus dem Kaufvertrag mit ihm nicht ein. Das gilt auch gegenüber uns, wenn Sie das Produkt direkt von Shark® erworben haben.

Nachfolgend werden die Bedingungen und der Umfang unserer Herstellergarantie beschrieben, die SharkNinja Germany GmbH, Rotfeder-Ring 9, 60327 Frankfurt am Main (Deutschland)gibt.

Shark®-Garantie

Ein Haushaltsgerät bedeutet eine beträchtliche Investition. Ihr neues Gerät sollte daher so lange wie möglich funktionieren. Die Garantie spielt dabei eine wichtige Rolle und spiegelt wider, wie viel Vertrauen der Hersteller in sein Produkt und die Herstellungsqualität hat.

Wie lang ist die Garantie auf unsere Produkte?

Da wir großes Vertrauen in unser Design und die Qualitätskontrolle setzen, ist die Garantie für Ihr Produkt für eine Dauer von von fünf (5) Jahren bieten (2 Jahr standardmäßig plus 3 Jahre bei erfolgter Registrierung).

Wo ist die Garantie räumlich gültig?

Bitte beachten Sie, dass die zweiJahres-Garantie für alle Produkte Geltung hat, die bei einem Händler (online und offline) mit Sitz in der EU gekauft wurden.

Wie mache ich die Garantie geltend?

Die Registrierung der Garantie ist keine Voraussetzung für die Geltendmachung der zwei standardmäßig gewährten zwei-Jahres-Garantie. Nach erfolgter Registrierung gewähren wir Ihnen aber drei (3) weitere Jahre Garantie. Wenden Sie sich hierzu bitte an unseren Kundendienst. Unsere Kundendienst-Helpline (0800 000 9063) ist von Montag bis Freitag von 9.00 bis 18.00 Uhr für Sie da. Der Anruf ist kostenlos, und Sie werden sofort zu einem Mitarbeiter von uns durchgestellt. Halten Sie hierzu auch bitte Ihren Kaufbeleg bereit. Bitte bewahren Sie den Kaufbeleg immer auf. Wenn ein Garantiefall eintritt, brauchen wir den Kaufbeleg, um zu prüfen, ob die Informationen, die Sie uns gegeben haben, korrekt sind. Wenn Sie keinen gültigen Kaufbeleg vorlegen können, verlieren Sie dadurch Ihren Garantieanspruch.

Sie können unserem Kundendienst auch eine E-Mail an kundendienst-de@sharkninja.com schicken. Bitte fügen Sie auch hier eine Kopie Ihres Kaufbeleges bei und schildern Sie uns Ihren Garantiefall so detailliert wie möglich.

Wenn Sie uns mit einem Garantieanspruch kontaktieren, werden wir in erster Linie entsprechende Fehlerbehebungsmaßnahmen mit Ihnen durchführen und, je nach Ergebnis, den weiteren Verlauf mit Ihnen besprechen. In den meisten Fällen werden wir Ihnen Ersatzteile schicken oder Ihr Gerät komplett ersetzen, falls der Fehler nicht mit einem Ersatzteil gelöst werden kann.

Sie erhalten auch Online-Unterstützung unter **www.sharkclean.eu**

Wie registriere ich meine Garantie?

Sie können Ihre Garantie innerhalb von 28 Tagen ab dem Kaufdatum online registrieren.

Um Zeit zu sparen, halten Sie bitte die folgenden Informationen zu Ihrem Gerät bereit:

- Modellnummer
- Seriennummer (falls verfügbar)
- Kaufdatum des Produkts (Kauf- oder Lieferbeleg)

Um sich zu registrieren, besuchen Sie bitte **www.sharkclean.eu**

Welche Vorteile habe ich von der Registrierung meiner Garantie?

Wenn Sie Ihre Garantie aber registrieren, können Sie auch unseren Newsletter mit Tipps, Ratschlägen und Gewinnspielen abonnieren. Über den Newsletter erhalten Sie aktuelle Nachrichten zu neuen Technologien und Produkten von Shark. Wenn Sie Ihre Garantie online registrieren, erhalten Sie sofort eine Bestätigung, dass Ihre Daten bei uns eingegangen sind.

Details zu unserer Datenschutzrichtlinie finden Sie unter **www.sharkclean.eu**

Was wird durch die Garantie abgedeckt?

Reparatur oder Ersatz Ihres Produkts (nach Wahl von uns), einschließlich aller Teile und der Arbeitszeit bei Konstruktions-, Material- und Verarbeitungsfehlern (inklusive Transport- und Versandkosten).

Was wird durch die Garantien nicht abgedeckt?

- Normaler Verschleiß.
- Versehentliche Beschädigungen, Fehler, verursacht durch fahrlässigen Gebrauch oder nachlässige Pflege, Fehlbedienung, Vernachlässigung, achtlose oder unsachgemäße Handhabung des Küchengerätes, die nicht in Übereinstimmung mit den Anweisungen in der mitgelieferten Bedienungsanleitung von Shark® zu Ihrem Gerät erfolgt.
- Gebrauch des Küchengerätes zu anderen Zwecken als dem normalen Gebrauch im Haushalt.
- Der Gebrauch von Teilen, die nicht in Übereinstimmung mit den Anweisungen in der Bedienungsanleitung montiert oder installiert wurden.
- Verwendung von Teilen und Zubehör, die keine Originalkomponenten von Shark® sind.
- Fehlerhafte Installation (außer, wenn die Installation von Shark® durchgeführt wurde).
- Wenn Reparaturen oder Änderungen, die nicht von Shark® und seinen Handelsvertretern oder Vertragshändlern, sondern von Dritten durchgeführt wurden, es sei denn, Sie können nachweisen, dass die Reparaturen oder Änderungen, die von anderen durchgeführt wurden, nicht mit dem Mangel zusammenhängen, für den Sie die erweiterte Garantie ausüben.

Was geschieht, wenn meine Garantie ausläuft?

Shark® stellt keine Geräte her, die nur für eine begrenzte Zeit funktionieren. Wir wissen es zu schätzen, wenn Kunden ihr Küchengerät auch nach Ablauf der Garantiefrist reparieren lassen möchten. Bitte kontaktieren Sie in diesem Falle unsere Kundendienst-Helpline unter der Rufnummer (Deutschland: +49 800 0009063, Österreich: +43 800 002105), und fragen Sie nach unserem Kundenprogramm für abgelaufene Garantien.

Wo kann ich Originalersatzteile und Originalzubehör von Shark® kaufen?

Ersatzteile und Zubehör von Shark® werden von denselben Ingenieuren entwickelt, die auch Ihr Shark-Küchengerät entwickelt haben. Die vollständige Palette der Ersatz- und Zubehörteile von Shark® für alle Shark-Geräte finden Sie unter www.SharkClean.eu.

ZWEI (2) JAHRE EINGESCHRÄNKTE AKKU-GARANTIE

Wenn Sie als Verbraucher ein Produkt in Deutschland kaufen, erhalten Sie automatisch Ihre gesetzlichen Gewährleistungsrechte hinsichtlich der Mangelfreiheit des jeweiligen Produktes. Sie können diese gesetzlichen Rechte Ihrem Einzelhändler, bei dem Sie das Produkt erworben haben, gegenüber geltend machen oder uns gegenüber, sofern Sie das Produkt direkt bei Shark® erworben haben. Die Inanspruchnahme dieser gesetzlichen Rechte ist unentgeltlich. Allerdings haben wir bei Shark® so großes Vertrauen in die Qualität unserer Produkte, dass wir Ihnen eine zusätzliche Herstellergarantie von zwei (2) Jahren bieten. Diese Garantie schränkt Ihre gesetzlichen Rechte aus dem Kaufvertrag mit dem Einzelhändler, bei dem Sie das Produkt erworben haben, oder die Verpflichtungen Ihres Einzelhändlers aus dem Kaufvertrag mit ihm nicht ein. Das gilt auch gegenüber uns, wenn Sie das Produkt direkt von Shark® erworben haben. Nachfolgend werden die Bedingungen und der Umfang unserer Herstellergarantie beschrieben, die SharkNinja Germany GmbH, Rotfeder-Ring-9, 60327 Frankfurt am Main (Deutschland) gibt.

Jedes Shark®-Gerät besitzt eine Garantie auf kostenlose Teile und Arbeitszeit. Unsere Kundendienst-Helpline (0800 000 9063) ist von Montag bis Freitag von 9.00 bis 17.00 Uhr für Sie da. Der Anruf ist kostenlos, und Sie werden sofort zu einem Mitarbeiter von Shark® durchgestellt. Online-Support finden Sie auch unter www.Sharkclean.eu.

WICHTIG

- Die Herstellergarantie für den Akku gilt für zwei (2) Jahre ab dem Lieferdatum.
- Bitte bewahren Sie den Kaufbeleg immer auf. Wenn ein Garantiefall eintritt, benötigen wir Ihren Kaufbeleg, um zu prüfen, ob die Informationen, die Sie uns gegeben haben, korrekt sind. Ohne gültigen Kaufbeleg kann Ihr Garantieanspruch erlöschen.

Wie lang ist die Garantiezeit für Akkus der neuen Shark-Geräte?
Da wir großes Vertrauen in unsere Konstruktion und Qualitätskontrolle setzen, beträgt die Garantie für den Akku / die Akkus Ihres neuen Shark-Staubsaugers insgesamt zwei Jahre.

Die Garantiebedingungen zur Inanspruchnahme der Garantie für den „SHARK® Kabelllosen Staubsauger IP1000/ IP3000 gelten entsprechend.

Deutschland: +49 800 0009063
Österreich: +43 800 002105

THANK YOU

for purchasing the Shark® Anti Hair Wrap & DuoClean Cordless Vacuum

TIP: You can find the model and serial numbers on the QR code label which is located on the bottom of the dust cup.

REGISTER YOUR PURCHASE

Scan QR code using mobile device

RECORD THIS INFORMATION

Model Number: _____

Date of Purchase (Keep receipt): _____

Store of Purchase: _____

TECHNICAL SPECIFICATIONS

Voltage: 21.6V ⎓

PLEASE READ CAREFULLY AND KEEP FOR FUTURE REFERENCE.

This instruction manual is designed to help you get a complete understanding of your new Shark DuoClean Cordless Vacuum.

CONTENTS

Important Safety Instructions 40

Getting To Know Your Shark Cordless Vacuum 42

Your Lithium Ion Power Pack Battery 43

Led Battery Power And Charging Indicators 43

Recycling Your Lithium Ion Power Pack Battery 43

Charging The Battery 44

Power Settings 45

Cleaning Modes 46

Using the Flexology® wand 47

Flexology® Reach 47

Flexology® Storage 47

Maintaining Your Vacuum 48

Emptying The Dust Cup 48

Removing and Cleaning The Dust Cup 48

Cleaning The Filters 49

Floor Nozzle 50

Checking For Blockages 51

Troubleshooting 52

Additional Accessories Available on Sharkaccessories.eu 53

Warranty 54

Battery Warranty 55

This marking indicates that this product should not be disposed with other household wastes. To prevent possible harm to the environment or human health from uncontrolled waste disposal, recycle it responsibly to promote the sustainable reuse of material sources. To return your used device, please use the return and collection systems or contact the retailer where this product was purchased. They can take this product for environmentally safe recycling.

IMPORTANT SAFETY INSTRUCTIONS

FOR HOUSEHOLD USE ONLY • PLEASE READ ALL INSTRUCTIONS BEFORE USING THIS VACUUM.

To reduce the risk of shock and unintended operation, turn off power and remove the ION Power Pack battery before servicing.

NOTE: If you have delicate or wool carpets, particularly loop pile, please try the vacuum on a hidden area first to ensure the spinning brush-rolls do not damage or unpick carpet fibres.

⚠ WARNING

REDUCE THE RISK OF FIRE, ELECTRIC SHOCK, INJURY, OR PROPERTY DAMAGE:

1 This vacuum consists of a motorised nozzle, wand, and handheld vacuum. These components contain electrical connections, electrical wiring, and moving parts that potentially present risk to the user.

2 Before each use, carefully inspect all parts for any damage. If a part is damaged, discontinue use.

3 Use only identical replacement parts.

4 This vacuum contains no serviceable parts.

5 Use only as described in this manual. **DO NOT** use the vacuum for any purpose other than those described in this manual.

6 With the exception of the filters and dust cup, **DO NOT** expose any parts of the vacuum to water or other liquids.

7 Keep the appliance and its cord out of reach of children. Do not allow the appliance to be used by children. **DO NOT** allow to be used as a toy. Close supervision is necessary when used near children.

GENERAL USE

8 This appliance can be used by persons with reduced physical, sensory or mental capabilities or lack of experience and knowledge if they have been given supervision or instruction concerning use of the appliance in a safe way and understand the hazards involved. Cleaning and user maintenance shall not be made by children.

9 Always turn off the vacuum before connecting or disconnecting any current carrying hoses, motorised nozzles, chargers, batteries, or other electrical or mechanical parts.

10 **DO NOT** handle plug or vacuum with wet hands.

11 **DO NOT** use without dust cup, filters, and brush-roll in place.

12 Only use Shark® branded filters and accessories. Failure to do so will void the warranty.

13 **DO NOT** put any objects into nozzle or accessory openings. **DO NOT** use with any opening blocked; keep free of dust, lint, hair, and anything that may reduce airflow.

14 **DO NOT** use if nozzle or accessory airflow is restricted. If the air paths or the motorised floor nozzle become blocked, turn the vacuum off. Remove all obstructions before you turn on the unit again.

15 Keep nozzle and all vacuum openings away from hair, face, fingers, uncovered feet, or loose clothing.

16 **DO NOT** use if vacuum is not working as it should, or has been dropped, damaged, left outdoors, or dropped into water.

17 Use extra care when cleaning on stairs.

18 **DO NOT** leave the vacuum unattended while powered on.

19 When powered on, keep the vacuum moving over the carpet surface at all times to avoid damaging the carpet fibers.

20 **DO NOT** place vacuum on unstable surfaces such as chairs or tables.

21 **DO NOT** use to pick up:
- **a)** Liquids
- **b)** Large objects
- **c)** Hard or sharp objects (glass, nails, screws, or coins)
- **d)** Large quantities of dust (including drywall, fireplace ash, or embers). **DO NOT** use as an attachment to power tools for dust collection.
- **e)** Smoking or burning objects (hot coals, cigarette butts, or matches)
- **f)** Flammable or combustible materials (lighter fluid, gasoline, or kerosene)
- **g)** Toxic materials (chlorine bleach, ammonia, or drain cleaner)

22 **DO NOT** use in the following areas:
- **a)** Poorly lit areas
- **b)** Wet or damp surfaces
- **c)** Outdoor areas
- **d)** Spaces that are enclosed and may contain explosive or toxic fumes or vapors (lighter fluid, gasoline, kerosene, paint, paint thinners, mothproofing substances, or flammable dust)

23 Turn off the vacuum before plugging in or unplugging the charger.

24 Turn off the vacuum before any adjustment, cleaning, maintenance or troubleshooting.

25 During cleaning or routine maintenance, **DO NOT** cut anything other than hair, fibers, or string wrapped around the brush-roll.

26 Allow all filters to air-dry completely before replacing in the vacuum to prevent liquid from being drawn into electric parts.

27 **DO NOT** modify or attempt to repair the vacuum or the battery yourself, except as indicated in this manual. **DO NOT** use the battery or vacuum if it has been modified or damaged. Damaged or modified batteries may exhibit unpredictable behavior resulting in fire, explosion or risk of injury.

28 Turn off all controls before unplugging.

29 Always turn off this appliance before connecting or disconnecting motorised nozzle or hand tool.

BATTERY PACK

30 The battery is the power source for the vacuum. Carefully read and follow all charging instructions.

31 To prevent unintentional starting, ensure the vacuum is powered off before picking up or carrying the vacuum. **DO NOT** carry the appliance with your finger on the power switch.

32 Use only Dong Kun chargers DK25A-248080H-V, YLS0243A-E248080. Use of an incorrect charger may result in no charging, and/or unsafe conditions. Use only Shark battery XSBT600EU.

33 Keep the battery away from all metal objects such as paper clips, coins, keys, nails, or screws. Shorting the battery terminals increases the risk of fire or burns.

34 Under abusive conditions, liquid may be ejected from the battery. Avoid contact with this liquid, as it may cause irritation or burns. If contact occurs, flush with water. If liquid contacts eyes, seek medical help.

35 Battery should not be stored at temperatures below 37.4°F (3°C) or above 104°F (40°C) to maintain long-term battery life.

36 **DO NOT** charge battery at temperatures below 40°F (5°C) or above 104°F (40°C).

37 Store the appliance indoors. **DO NOT** use or store it below 37.4°F (3°C). Ensure the appliance is at room temperature before operating.

38 **DO NOT** expose the battery to fire or temperatures above 265°F (130°C) as it may cause explosion.

SAVE THESE INSTRUCTIONS

GETTING TO KNOW YOUR SHARK® CORDLESS VACUUM

1. Insert the wand into the floor nozzle, pressing it in until it clicks securely into place.
2. Insert the handheld vacuum into the top of the wand, pressing it in until it clicks securely into place.

For proper operation, ensure all components are completely connected and clicked into place..

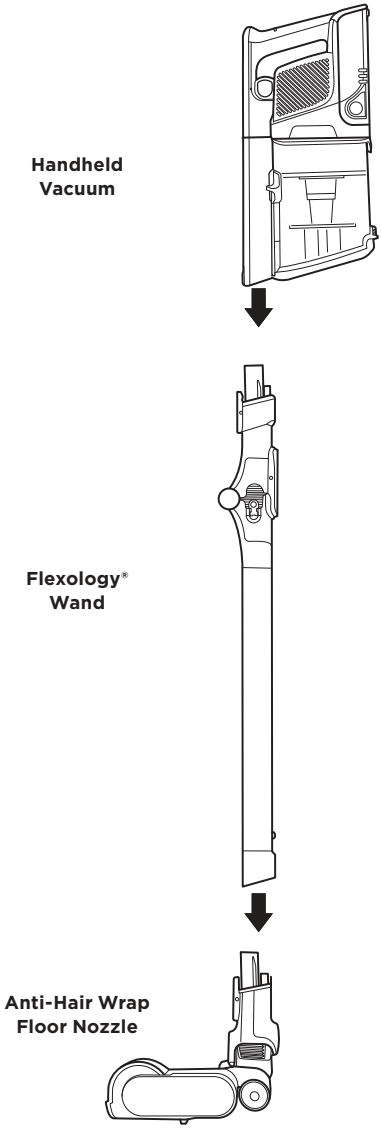

WARNING: This vacuum does not stand up on its own. For storage instruction please refer to page 11.

YOUR LITHIUM ION POWER PACK BATTERY

The Lithium Ion Power Pack battery does not come fully charged. Prior to first use, charge completely. During first use, run the battery down until it is completely out of power. This will condition the battery.

LED BATTERY POWER AND CHARGING INDICATORS

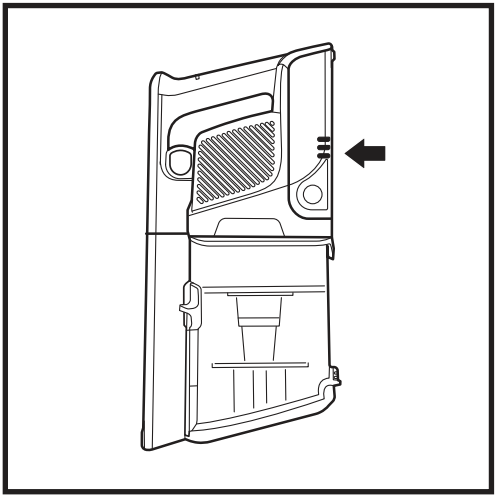

Charging

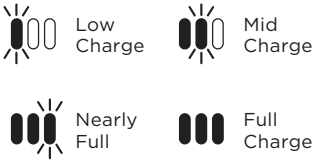

NOTE: *Full charge takes approximately 3 hours.*

In Use

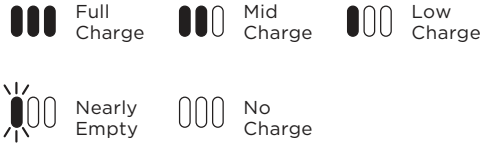

RECYCLING YOUR LITHIUM ION POWER PACK BATTERY

This product uses a lithium-ion rechargeable and recyclable battery. When the battery no longer holds a charge, it should be removed from the vacuum and recycled. **DO NOT** incinerate or compost the battery.

When your Lithium ION Power Pack Battery needs to be replaced, dispose of it or recycle it in accordance with local regulations. In some areas, it is illegal to place spent lithium-ion batteries in the bin or in a municipal solid waste stream. Return spent power packs to an authorised recycling center or to retailer for recycling. Contact your local recycling center for information on where to drop off the spent power pack.

NOTE: A complete charge takes approximately 3 hours. The Lithium Ion Power Pack, like all lithium-Lithium Ion batteries, will naturally decrease in capacity over time from the 100% capacity of a new battery.

CHARGING THE BATTERY

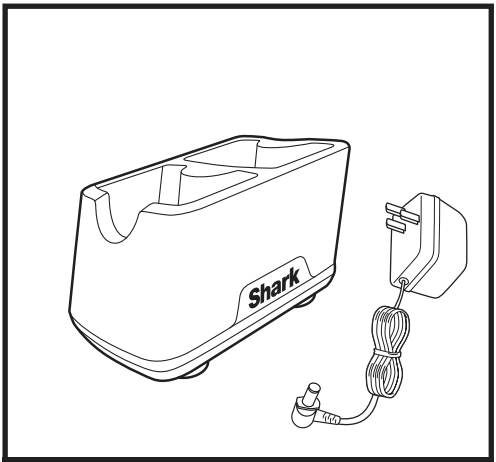

LITHIUM ION POWER PACK CHARGER

Plug the **Lithium Ion Power Pack Charger** into a wall socket.

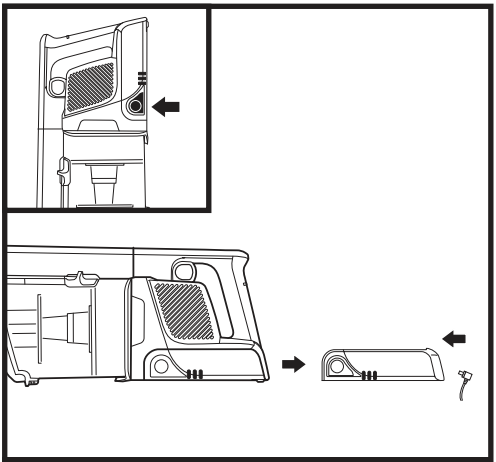

IN HANDHELD VACUUM

To remove the battery from the vacuum, press the release button on the battery and slide out of the handle compartment. To reinstall, slide the Battery back into the compartment until it clicks into place.

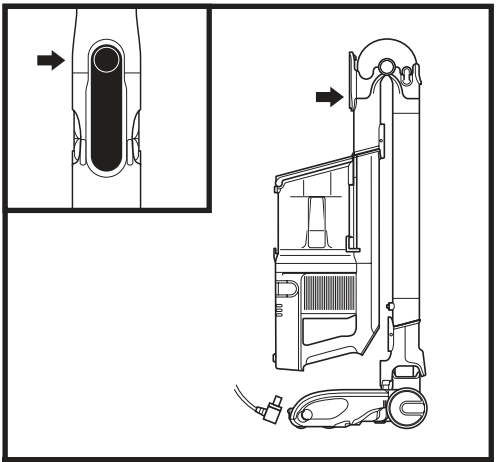

FLEXOLOGY® STORAGE MODE

To remove the battery from the vacuum, press the release button on the battery and slide out of the handle compartment. To reinstall, slide the Battery back into the compartment until it clicks into place.

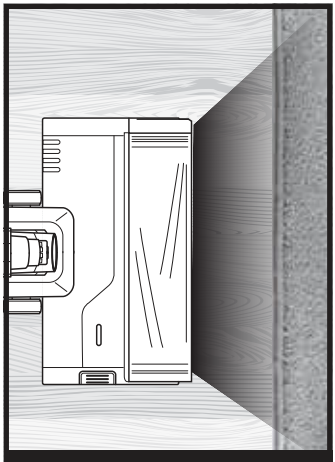

FLOORDETECT

Brushroll and vacuum respond to surface changes and automatically adjust to optimize your clean.

ION POWER SETTINGS

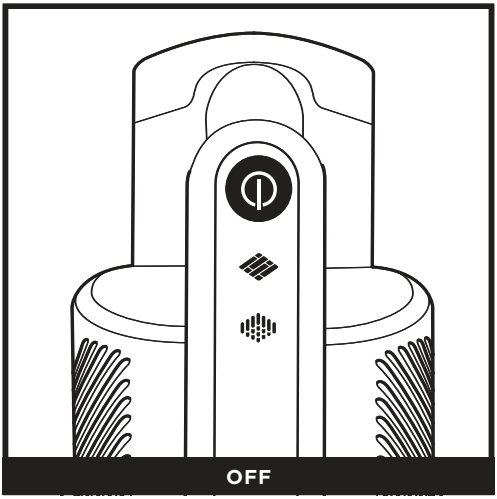

OFF

Press button to turn power on or off.

HARD FLOOR SETTING

Hard Floor/Small Area Rugs
Use this setting to clean floors and small area rugs.

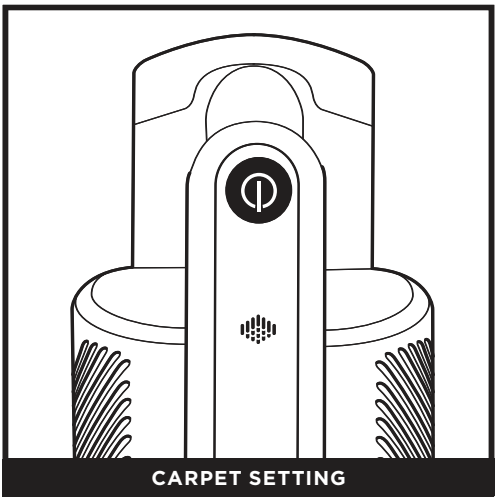

CARPET SETTING

Carpet
Use this setting to pick up debris below the surface of your carpets.

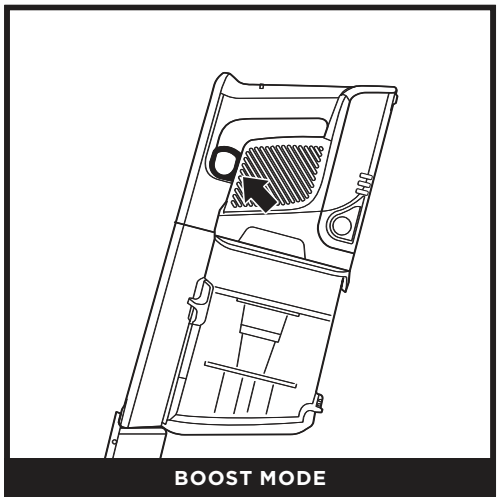

BOOST MODE

For an added boost in power, pull the **Trigger** on the handheld vacuum. Release it to return to standard power.

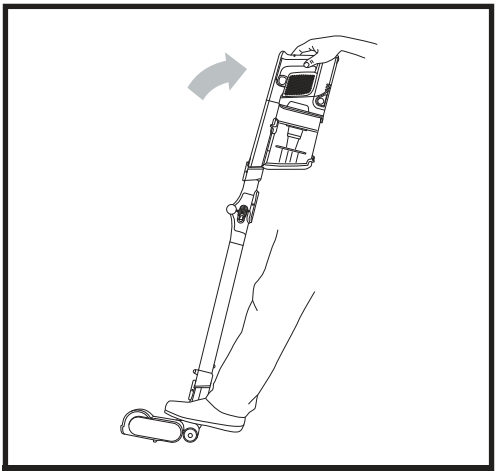

UPRIGHT WITH FLEXOLOGY® WAND

To clean floors, place foot on floor nozzle and tilt handheld vacuum back.

NOTE: Brush-roll will only engage when the handheld vacuum and wand are tilted back.

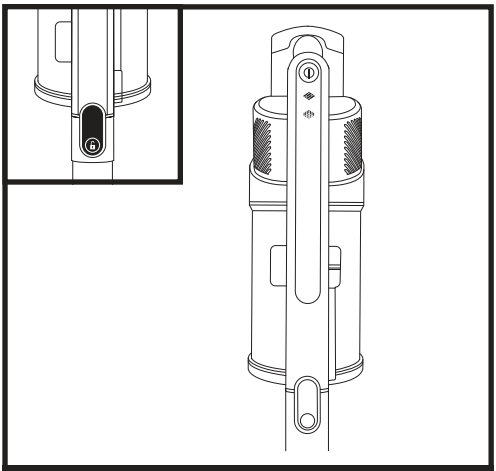

ABOVE-FLOOR HANDHELD

Press the wand release button to lift the handheld vacuum off the wand. Great for cleaning stairs and furniture, and other above floor areas with accessories.

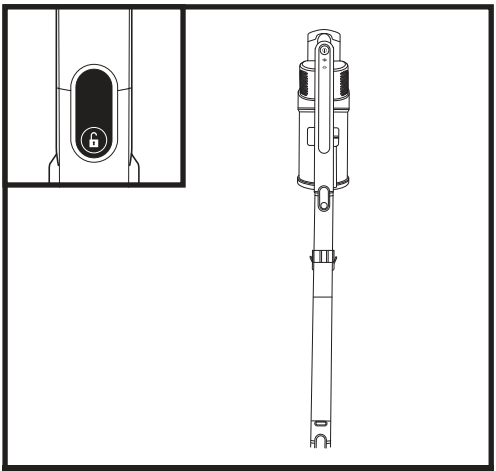

ABOVE-FLOOR WITH WAND

Stand the vacuum upright and press the nozzle release button where the bottom of the wand meets the nozzle. Lift upward to detach.

Great for cleaning baseboards, ceiling fans, window sills, and other hard-to-access areas.

NOTE: All accessories are compatible with both the wand and the handheld vacuum.

USING THE FLEXOLOGY® WAND

FLEXOLOGY® REACH

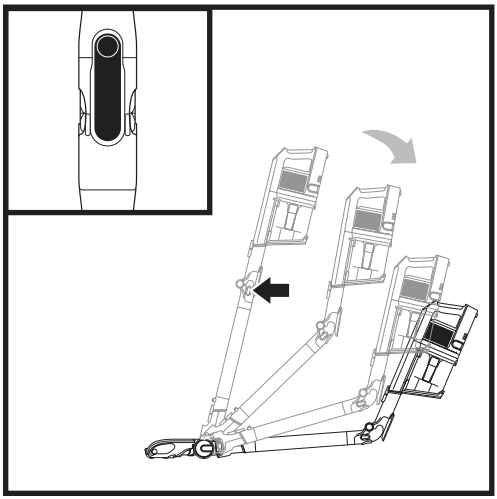

Press the **Flexology® Wand Unlock Latch** on the back of the wand then adjust the angle.

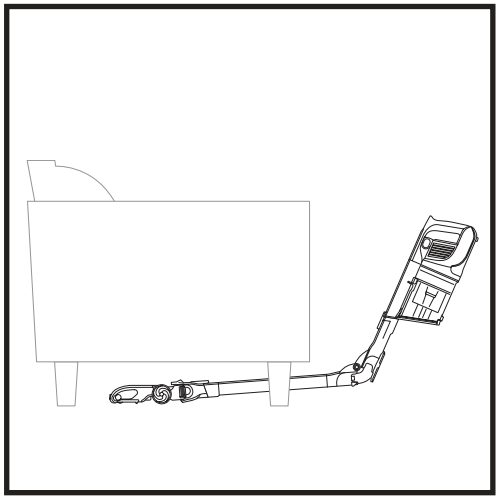

Adjust the wand to a lower angle to easily clean under furniture.

FLEXOLOGY® STORAGE

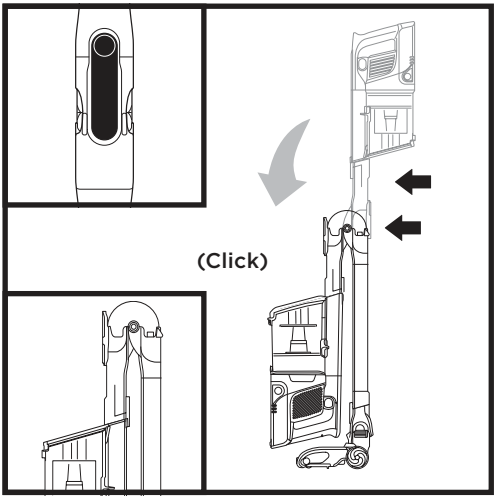

To put the vacuum in storage mode, press the unlock latch while folding the handheld vacuum forward until the wand clicks and locks.

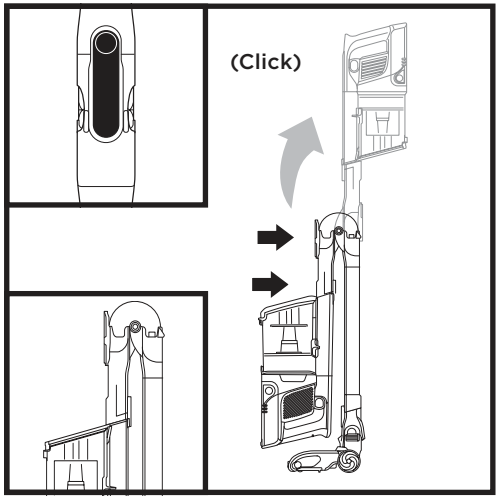

To take the vacuum out of storage mode, lift up the handheld vacuum until the wand clicks and locks in place.

EMPTYING THE DUST CUP

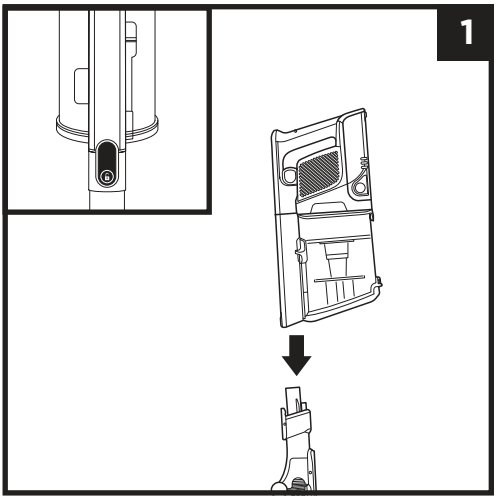

Press the handvac release button and disconnect the handheld vacuum from the wand.

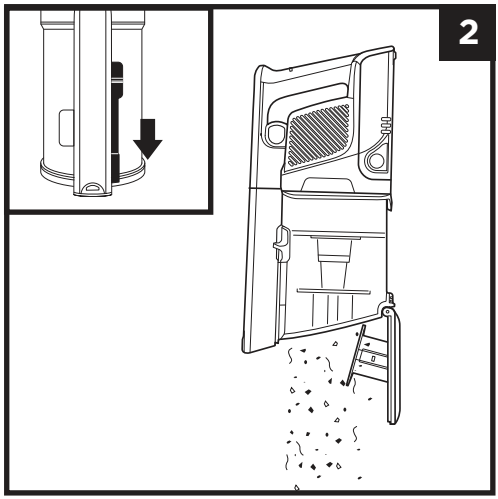

To empty the **Dust Cup** while it is attached to the handheld vacuum, position the dust cup over a trash receptacle and slide the **Lid Release** slider forward.

REMOVING AND CLEANING THE DUST CUP

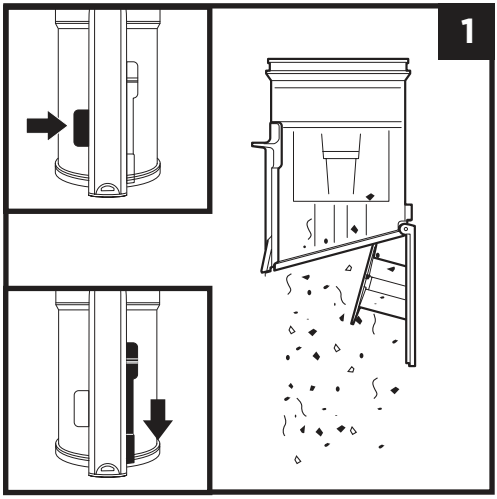

To remove the dust cup from the handheld vacuum, press the **Dust Cup Release** button near the handheld vacuum nozzle. Tilt the dust cup and lift off to remove.

To empty dust and debris, hold the dust cup over the trash, then slide the **Lid Release** slider forward.

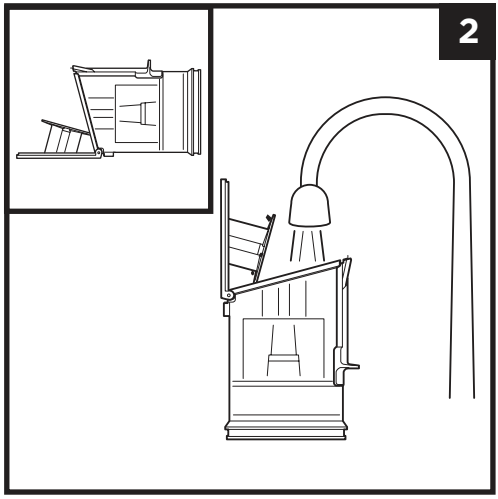

Remove debris from the dust screen by tapping it gently or wiping it with a dry cloth as needed. To clean the interior of the dust cup, rinse it with water. Place it on its side to air-dry for at least 24 hours before reinstalling.

MAINTAINING YOUR VACUUM

CLEANING THE FILTERS

To clean filters, rinse them with water only. Allow all filters to air-dry completely for at least 24 hours before reinstalling to prevent liquid from being drawn into electric parts. Clean the pre-motor filters at least once a month and post-motor filter at least once a year. Tap off loose dirt between washes when needed. More frequent cleaning may sometimes be necessary with heavy use.

IMPORTANT: DO NOT use soap when cleaning the filters. Use water only.

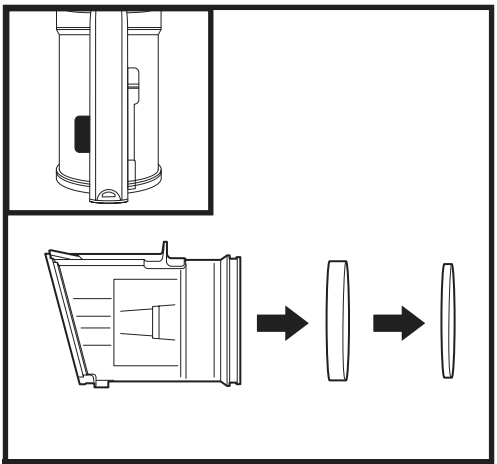

PRE-MOTOR FILTER

Press the dust cup release button and remove the dust cup. Pull the foam and felt filters out of the back of the dust cup.

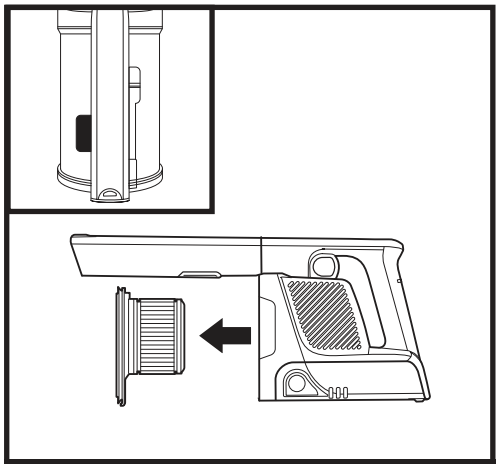

POST-MOTOR FILTER

Remove the dust cup. Pull the post-motor filter out of the handheld vacuum.

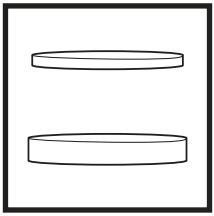

Pre-Motor Foam and Felt Filter Kit

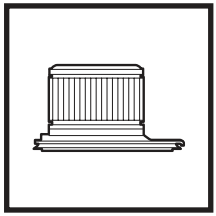

Post-Motor Filter

NOTE: To order filters and other parts, visit **sharkclean.eu**

FLOOR NOZZLE

If you run over a hard or sharp object or notice a noise change while vacuuming, check for blockages or objects caught in the brush-roll.

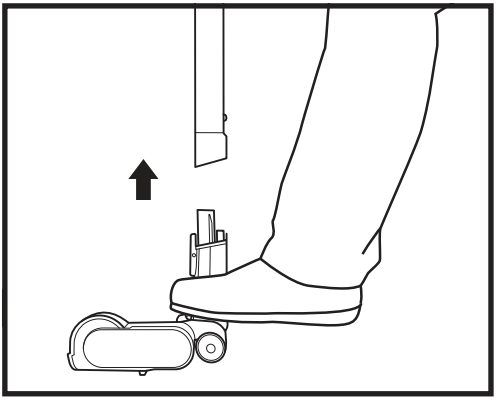

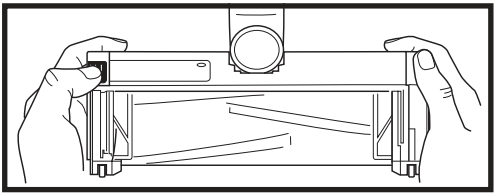

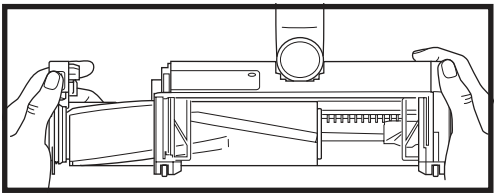

1. Turn off the vacuum.
2. Using a coin, turn locks counterclockwise to open, then lift off cover to access brush-roll.
3. Clear airway of blockages.
4. Replace cover by sliding inserts into slots, then pressing down firmly on all sides before turning locks clockwise to close. There will be an audible click once the locks are secured.

MAINTAINING YOUR VACUUM

CHECKING FOR BLOCKAGES

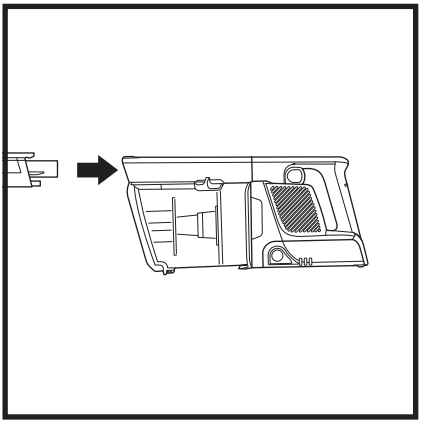

Checking for Blockages in the Handheld Vacuum:

1. Turn off vacuum.
2. Remove the handheld vacuum from the wand.
3. Check all intake openings to the dust cup and remove any debris or blockage.

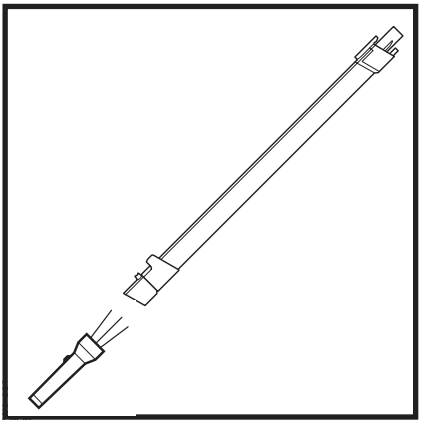

Checking for Blockages in the Wand:

Flexology® Wand:

1. Turn off vacuum.
2. Remove the handheld vacuum and floor nozzle from the wand.
3. Check the clog access on the Flexology® portion of the wand by pinching the tabs on either side of the hose and lifting the hose out for wand access.
4. Clear any debris and blockages.

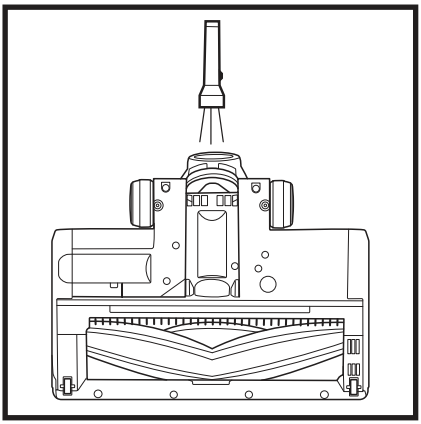

Checking for Blockages in the Floor Nozzle:

1. Turn off vacuum.
2. Detach the wand.
3. Use the edge of a coin to open the three locks on the bottom of the floor nozzle (see page 12).
4. Remove the cover and tilt back the neck of the floor nozzle.
5. Check the opening and remove any debris or blockage.
6. Replace cover by firmly pressing down on all sides and turn the locks clockwise.

TROUBLESHOOTING

WARNING: To reduce the risk of shock and unintended operation, turn off power and remove the Lithium Ion Power Pack battery before servicing.

Vacuum is not picking up debris. No suction or light suction. Nozzle light is red. (Refer to Checking for Blockages section for more information.)

- Check filters to see if they need cleaning. Follow instructions for rinsing and completely air-drying the filters before reinserting in the vacuum.
- Dust cup may be full; empty dust cup.
- Check floor nozzle for blockages; clear blockages if required.
- Remove any string, carpet fibers, or hair that may be wrapped around the brush-roll.
- Check connection between handheld vacuum and wand for blockages; clear blockages if required. If the issue persists, please contact Customer Service.
- Check clog access in wand for any blockages and clear any debris.

Vacuum lifts area rugs.

- Make sure you are not engaging boost mode. Take care when vacuuming area rugs or rugs with delicately
  sewn edges.
- Turn off the unit to disengage the brush-roll and restart with the power/selector switch.

Brush-roll does not spin.

- Immediately turn off the vacuum. Remove any blockages before turning the vacuum back on. Make sure the handheld vacuum is tilted back far enough for the brush-roll to engage. If the brush-roll still does not spin, please contact Customer Service.
- If the floor nozzle has headlights and they are not illuminated, there is a connection issue between the handheld vacuum, wand, and nozzle. Try disconnecting and reattaching the pieces. If the headlights still do not illuminate, please contact Customer Service.

Vacuum turns off on its own.

There are several possible reasons for the vacuum turning off on its own, including blockages, battery issues, and overheating. If vacuum turns off on its own, perform the following steps:

1. Turn on the vacuum and check the battery indicator lights located on the handheld portion of the vacuum. If recharging is needed, plug in while vacuum is in the off position.
2. Empty dust cup and clean filters (See Emptying the Dust Cup and Cleaning the Filters sections).
3. Check wand, accessories, and inlet openings and remove any blockages.
4. Allow unit and battery to cool for at least 45 minutes, until they return to room temperature.
5. Restart with power/selector switch.

NOTE: If vacuum still does not operate properly, contact Customer Service.

Battery Indicator Lights on handheld vacuum are flashing.

- Bottom LED light is flashing (Fig. A): Battery needs to be charged.
- Top and bottom LED lights are flashing (Fig. B): Battery temperature is not optimal, so charging is temporarily paused. Leave battery plugged in and charging will resume soon.
- If top 2 or bottom 2 LED lights are flashing (Fig. C, Fig. D), call Customer Service.

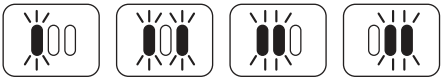

Fig. A Fig. B Fig. C Fig. D

TROUBLE SHOOTING GUIDE

Problem		Error Code
Motor	Motor Won't Start	Boost icon is flashing white on hand vacuum display.
	Motor Overheat	Boost icon is flashing white and Carpet icon is flashing white on hand vacuum display.
	Motor Overcurrent	Boost icon is flashing white and Bare Floor icon is flashing white on hand vacuum display.
	Motor Short	Carpet and Bare Floor icons are flashing white on hand vacuum display.
	Motor Overspeed	The hand vacuum display alternates between the Boost icon flashing white and Bare Floor icon flashing white.
	System Comm Error	The hand vacuum display alternates between the Bare Floor icon flashing white and Carpet icon flashing white.
Nozzle	Nozzle Overheat	The Carpet icon flashes white on hand vacuum display.
	Nozzle Short	The Bare floor icon flashes white on hand vacuum display.

ADDITIONAL ACCESSORIES AVAILABLE ON SHARK® ACCESSORIES.EU

- **A 8" Crevice Tool**
- **B 12" Crevice Tool**
- **C 18" Flexi Crevice Tool**
- **D Flexible Hose**
- **E Duster Crevice Tool**
- **F Dusting Brush**
- **G Multi-Angle Dusting Brush**
- **H Anti-Allergen Dust Brush**
- **I Upholstery Tool**
- **J Wide Upholstery Tool**
- **K Pet Multi-Tool**
- **L Motorised Pet Tool**
- **M Flexology® Under-Appliance Wand**
- **N Home & Car Detail Kit**
- **O Precision Duster**
- **P Onboard Tool Clip**
- **Q Accessory Bag**
- **R Lithium Ion Battery**
- **S Lithium Ion Power Pack Charger**
- **T Charging Cord**

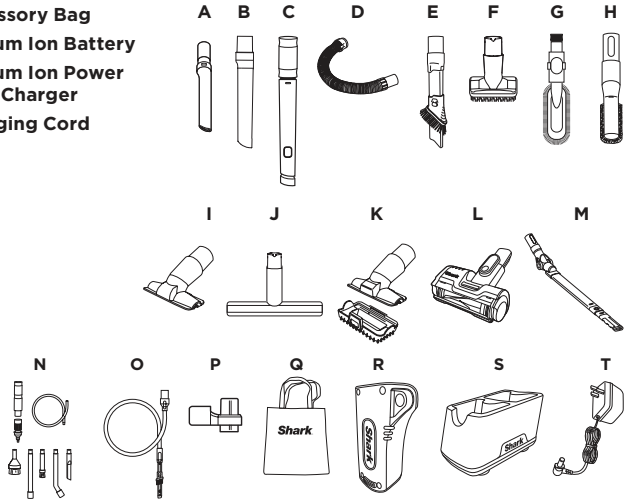

NOTE: Not all accessories come with all units. Please see the enclosed Quick Start Guide for your unit's configuration. To order additional accessories, visit **sharkaccessories.com**.

Shark | NINJA

FIVE (5) YEAR LIMITED WARRANTY

When a consumer buys a product in Europe, they get the benefit of legal rights relating to the quality of the product (your "statutory rights"). You can enforce these rights against your retailer. However, at Shark® we are so confident about the quality of our products that we give the original product owner an additional manufacturer's guarantee of up to five years (2 year standard plus 3 on registration). These terms and conditions relate to our manufacturer's guarantee only - your statutory rights are unaffected.

The conditions below describe the prerequisites and scope of our guarantee. They do not affect your statutory rights or the obligations of your retailer and your contract with them.

The Lithium ION power pack is not covered by the 5 year guarantee (see battery guarantee below)

Shark® Guarantees

A household appliance like a vacuum cleaner constitutes a sizeable investment. Your new machine needs to work properly for as long as possible. The guarantee it comes with is an important consideration - and reflects how much confidence the manufacturer has in its product and manufacturing quality.

Every Shark® machine comes with a free parts and labour guarantee. You'll find online support at **www.sharkclean.eu**

How do I register my extended Shark® guarantee?

You can register your guarantee online within 28 days of purchase. To save time, you'll need the following information about your machine:

• Date you purchased the machine (receipt or delivery note)

To register online, please visit www.sharkclean.eu/register-guarantee. Products purchased directly from Shark® are automatically registered.

IMPORTANT

• Both the 2 years and the extended 3 years guarantee will only cover your product from the date of purchase.

• Please keep your receipt at all times. Should you need to use your guarantee we will need your receipt to verify the information you have supplied to us is correct. The inability to produce a valid receipt may invalidate your guarantee.

What are the benefits of registering my free Shark® guarantee?

When you register your guarantee we'll have your details to hand if we ever need to get in touch. If you further agree to receive communications from us, you can also receive tips and advice on how to get the best out of your Shark® vacuum and hear the latest news about new Shark® technology and launches.

If you register your guarantee online, you'll get instant confirmation that we've received your details.

How long are new Shark® machines guaranteed for?

Our confidence in our design and quality control means that your new Shark® vacuum cleaner is guaranteed for a total of up to five years (2 years plus 3 years on registration).

What is covered by the free Shark® guarantee?

Repair or replacement (at Shark's discretion) of your Shark® machine, including all parts and labour. A Shark® guarantee is in addition to your legal rights as a consumer.

What is not covered by the free Shark® guarantee?

1. Blockages - for details of how to unblock your vacuum cleaner, please refer to the instructions.
2. Normal wear and tear such as brush bar, fuse, belt, batteries, hose etc.
3. Accidental damage, faults caused by negligent use or care, misuse, neglect, careless operation or handling of the vacuum cleaner which is not in accordance with the Shark® instructions supplied with your machine.
4. Use of the vacuum cleaner for anything other than normal domestic household purposes.
5. Use of parts not assembled or installed in accordance with the operating instructions.
6. Use of parts and accessories which are not Shark® Genuine Components.
7. Faulty installation (except where installed by Shark®).
8. Repairs or alterations carried out by parties other than Shark® or its agents.
9. The Lithium ION power pack battery. Please see below for battery guarantee.

What happens when my guarantee runs out?

Shark® does not design products to last for a limited time. We do appreciate that there may be a desire for our customers to want to repair their vacuum cleaners after the guarantee has lapsed. In this case please contact our Freephone customer service help line.

Where can I buy genuine Shark® spares and accessories?

Shark® spares and accessories are developed by the same engineers who developed your Shark® vacuum.
You'll find a full range of Shark® spares, replacement parts and accessories for all Shark® machines at www.sharkclean.eu.
Please remember that damage caused by use of non-Shark® spares is not covered under your guarantee.

TWO (2) YEAR LIMITED BATTERY GUARANTEE

When a consumer buys a product in Europe, they get the benefit of legal rights relating to the quality of the product (your "statutory rights"). You can enforce these rights against your retailer. However, at Shark® we are so confident about the quality of our products that we give you an additional manufacturer's guarantee of two years for the battery. These terms and conditions relate to our manufacturer's guarantee only - your statutory rights are unaffected.

Every Shark® machine comes with a free parts and labour guarantee. You'll find online support at www.sharkclean.eu/register-guarantee

IMPORTANT

- The manufacturer's guarantee covers your battery for 2 years starting on the date of delivery.
- Please keep your receipt at all times. Should you need to use your guarantee we will need your receipt to verify the information you have supplied to us is correct. The inability to produce a valid receipt may invalidate your guarantee.

How long are new Shark® batteries guaranteed for?

Our confidence in our design and quality control means that your new Shark® vacuum cleaner battery is guaranteed for a total of two years.

What is covered by the free Shark® guarantee?

Repair or replacement of your Shark® machine (at Shark's discretion to decide whether to replace or repair) including all parts and labour. A Shark® guarantee is in addition to your legal rights as a consumer.

What is not covered by the free Shark® guarantee?

1. Normal wear and tear of parts which require regular maintenance and/or replacement to ensure the proper functioning of your unit.
2. Accidental damage, faults caused by negligent use or care, misuse, neglect, careless operation or handling of the vacuum cleaner which is not in accordance with the Shark® Instructions supplied with your machine.
3. Use of the battery for anything other than normal domestic household purposes.
4. Use of parts not assembled or installed in accordance with the instructions.
5. Use of parts and accessories which are not Shark® spares.
6. Faulty installation (except where installed by Shark®).

Where can I buy genuine Shark® spares and accessories?

Shark® spares and accessories are developed by the same engineers who developed your Shark® vacuum.
You'll find a full range of Shark® spares, replacement parts and accessories for all Shark® machines at www.Sharkclean.eu.
Please remember that damage caused by use of non-Shark® spares is not covered under guarantee.

GRACIAS

por adquirir la aspiradora sin cable Shark® Anti Hair Wrap & DuoClean

CONSEJO: Puede encontrar el modelo y el número de serie en la etiqueta del código QR que se encuentra en la parte inferior del depósito de polvo.

REGISTRE SU PRODUCTO

Escanee el código QR utilizando un dispositivo móvil

REGISTRE ESTA INFORMACIÓN

Código del modelo: _____

Fecha de compra (guarde el comprobante): _____

Tienda de la compra: _____

ESPECIFICACIONES TÉCNICAS

Tensión: 21.6V ⎓

LEA ESTE DOCUMENTO CON ATENCIÓN Y GUÁRDELO PARA FUTURAS CONSULTAS.

Este manual de instrucciones ha sido diseñado para ayudarle a entender perfectamente el funcionamiento de su nueva aspiradora sin cable Shark DuoClean.

ÍNDICE

Instrucciones de Seguridad Importantes 58

Familiarícese con la Aspiradora Sin Cable Shark 60

La Batería de Iones De Litio. 61

Indicadores Led de Funcionamiento y Carga de la Batería 61

Reciclaje de la Batería de Iones Litio. 61

Carga de La Batería. 62

Ajustes de Funcionamiento 63

Modos De Limpieza 64

Uso del Tubo Flexology® 65

Alcance del Tubo Flexology® 65

Flexology® Storage 65

Mantenimiento de la Aspiradora 66

Vaciado del Depósito de Polvo. 66

Retirar y Limpiar el Depósito de Polvo 66

Limpieza De Los Filtros 67

Cabezal 68

Búsqueda de Obstrucciones 69

Resolución de Problemas. 70

Accesorios Adicionales Disponibles En Sharkaccessories.eu 71

Garantía 72

Garantía de la Batería 73

Esta marca indica que este producto no debe eliminarse con otros residuos domésticos en la UE. Con el objetivo de evitar posibles daños medioambientales o para la salud humana ocasionados por la eliminación de residuos no controlados, recicle el aparato de forma responsable para promover la reutilización sostenible de las fuentes de materiales. Para devolver cualquier dispositivo usado, use los sistemas de recogida y devolución o póngase en contacto con el vendedor donde adquirió este producto. Puede entregar este producto para un reciclado seguro para el medio ambiente.

INSTRUCCIONES DE SEGURIDAD IMPORTANTES

SOLO PARA USO DOMÉSTICO • LEE TODAS LAS INSTRUCCIONES ANTES DE USAR LA ASPIRADORA.

Para reducir el riesgo de descargas eléctricas y puestas en marcha accidentales, apaga la aspiradora y retira la unidad de alimentación de iones de litio antes de tratar de reparar cualquier fallo o realizar cualquier tarea de mantenimiento en la aspiradora.

NOTA: Si tienes alfombras delicadas o de lana, especialmente de rizo, prueba primero a aspirar un área que no se vea para asegurarte de que los cepillos giratorios no dañan las fibras de la alfombra ni se enganchan en ellas.

⚠ ADVERTENCIA

PARA REDUCIR EL RIESGO DE INCENDIO, DESCARGA ELÉCTRICA, LESIONES O DAÑOS A LA PROPIEDAD, SIGA LAS SIGUIENTES INSTRUCCIONES:

1 Esta aspiradora consta de un cabezal motorizado, un tubo y una aspiradora manual. Estos componentes contienen conexiones eléctricas, cableado eléctrico y piezas móviles que constituyen un posible riesgo para el usuario.

2 Antes de usar el aparato, inspeccione minuciosamente todas las piezas por si presentasen daños. Si alguna pieza está dañada, no siga utilizando el aparato.

3 Utilice exclusivamente recambios idénticos.

4 Esta aspiradora no contiene piezas cuyo mantenimiento pueda realizar el usuario.

5 Utilice el aparato exclusivamente como se indica en este manual. **NO** utilice la aspiradora para fines diferentes de los que se describen en este manual.

6 A excepción de los filtros y el depósito de polvo, **NO** ponga en contacto con agua u otros líquidos ninguna pieza de la aspiradora.

7 Mantenga el aparato y su cable fuera del alcance de los niños. No permita que los niños utilicen el aparato. **NO** permita que se utilice como juguete. Extreme la supervisión cuando utilice el aparato cerca de los niños.

USO GENERAL

8 Este aparato pueden utilizarlo personas con facultades físicas, sensoriales o intelectuales disminuidas, o que carezcan de la experiencia y los conocimientos debidos, siempre que sea bajo supervisión y si han recibido instrucciones para utilizar el aparato de manera segura, además de entender los riesgos posibles. Los niños no deben realizar la limpieza y el mantenimiento.

9 Apague siempre la aspiradora antes de conectar o desconectar cualquier manguera con corriente, cabezal motorizado, cargador, batería u otras piezas eléctricas o mecánicas.

10 **NO** manipule el enchufe ni la aspiradora con las manos mojadas.

11 **NO** utilice el aparato sin haber colocado antes en su sitio el depósito para el polvo, los filtros y el cepillo giratorio.

12 Utilice solo filtros y accesorios de la marca Shark®. De no hacerlo, se anulará la garantía.

13 **NO** introduzca ningún objeto en las aberturas del cabezal o de los accesorios. **NO** utilice el aparato si tiene alguna abertura obstruida; mantenga las aberturas libres de polvo, pelusa, cabellos y todo lo que pueda reducir el flujo de aire.

14 **NO** la utilice si la circulación del aire en el cabezal o el accesorio es limitada. Si se obstruyen los pasos de aire o el cabezal motorizado, apague la aspiradora. Desatasque las piezas antes de volver a utilizar la aspiradora.

15 Mantenga el cabezal y todas las aberturas de la aspiradora alejados del cabello, la cara, los dedos, los pies descalzos y la ropa suelta.

16 **NO** utilice la aspiradora si no funciona correctamente, o si se ha caído, ha sufrido daños, se ha dejado a la intemperie o se ha sumergido en agua.

17 Tenga mucho cuidado durante su uso en escaleras.

18 **NO** deje la aspiradora sin vigilar mientras esté encendida.

19 Cuando esté encendida, mueva constantemente la aspiradora sobre la alfombra para evitar dañar las fibras textiles.

20 **NO** coloque la aspiradora sobre superficies inestables como sillas o mesas.

21 **NO** la utilice para recoger:
- **a)** Líquidos
- **b)** Objetos de gran tamaño
- **c)** Objetos duros o afilados (cristales, clavos, tornillos o monedas)
- **d)** Grandes cantidades de polvo (polvo de tabiques secos, cenizas de chimeneas o ascuas).
  NO lo utilice como accesorio de herramientas eléctricas para la recogida de polvo.
- **e)** Objetos humeantes o en combustión (brasas, colillas de cigarrillos o cerillas)
- **f)** Materiales inflamables o combustibles (líquido para encender fuego, gasolina o queroseno)
- **g)** Materiales tóxicos (lejía clorada, amoniaco o desatascadores de desagües)

22 **NO** lo use en las siguientes áreas:
- **a)** Zonas mal iluminadas
- **b)** Superficies húmedas o mojadas
- **c)** Lugares al aire libre
- **d)** Espacios cerrados o que puedan contener humos o vapores explosivos o tóxicos (líquido para encender fuego, gasolina, queroseno, pintura, diluyentes de pintura, antipolillas o polvo inflamable)

23 Apague la aspiradora antes de enchufar o desenchufar el cargador.

24 Apague la aspiradora antes de realizar cualquier tarea de ajuste, limpieza, mantenimiento o de solucionar cualquier problema.

25 Durante las tareas de limpieza o mantenimiento rutinario, corte **ÚNICAMENTE** el cabello, las fibras o las hebras que se hayan podido enredar en el cepillo giratorio.

26 Deje que se sequen al aire completamente todos los filtros antes de volver a colocarlos en la aspiradora para impedir que entre líquido en las piezas eléctricas.

27 **NO** altere ni intente reparar la aspiradora ni la batería usted mismo, a excepción de las indicaciones de este manual. **NO** utilice la batería ni la aspiradora si se ha alterado o dañado. Las baterías dañadas o alteradas suponen un comportamiento imprevisible que podría derivar en fuego, explosiones o riesgo de lesiones.

28 Desactive todos los mandos antes de desenchufar el aparato.

29 Apague siempre este aparato antes de conectar o desconectar el cabezal o la herramienta de mano motorizados.

BATERÍA

30 Esta aspiradora recibe alimentación por medio de la batería. Lea y siga cuidadosamente todas las instrucciones de carga.

31 Para evitar que la aspiradora se ponga en marcha accidentalmente, asegúrese de que esté apagada antes de cogerla o transportarla. **NO** transporte el aparato con el dedo sobre el botón de encendido.

32 Utilice solo cargadores de Nombre de la empresa de cargadores DK25A-248080H-V, YLS0243A-E248080. El uso de un cargador incorrecto puede resultar en que la carga no funcione y/o en condiciones inseguras. Utilice solo la batería de Shark XSBT600EU.

33 Mantenga la batería alejada de objetos metálicos como clips, monedas, llaves, clavos o tornillos. El cortocircuito de los terminales de la batería aumenta el riesgo de incendio o quemaduras.

34 En caso de uso abusivo, la batería puede expulsar líquido. Evite el contacto con el líquido, ya que puede provocar irritaciones o quemaduras. Si se produce contacto, enjuáguese con agua. Si el líquido entra en contacto con los ojos, busque ayuda médica.

35 La batería no se debe almacenar a temperaturas inferiores a 3 ºC (37,4 ºF) ni por encima de 40 ºC (104 ºF) para mantener su vida útil.

36 **NO** cargue la batería a temperaturas inferiores a 5 ºC (40 ºF) ni superiores a 40 ºC (104 ºF).

37 Guarde el aparato en interiores. **NO** lo utilice o almacene a temperaturas inferiores a 3 °C (37,4 °F). Asegúrese de que el aparato se encuentra a temperatura ambiente antes de ponerlo en funcionamiento.

38 **NO** exponga la batería al fuego ni a temperaturas superiores a 130 °C (265 °F), ya que podría explotar.

GUARDE ESTAS INSTRUCCIONES

FAMILIARÍCESE CON LA ASPIRADORA SIN CABLE SHARK

1. Inserte el tubo en el cabezal, presionándolo hasta que haga clic y esté acoplado correctamente en su lugar.
2. Inserte la aspiradora manual en la parte superior del tubo, presionándola hasta que haga clic y esté correctamente en su lugar.

Para que el aparato funcione correctamente, asegúrese de que todas las piezas estén bien conectadas y encajadas.

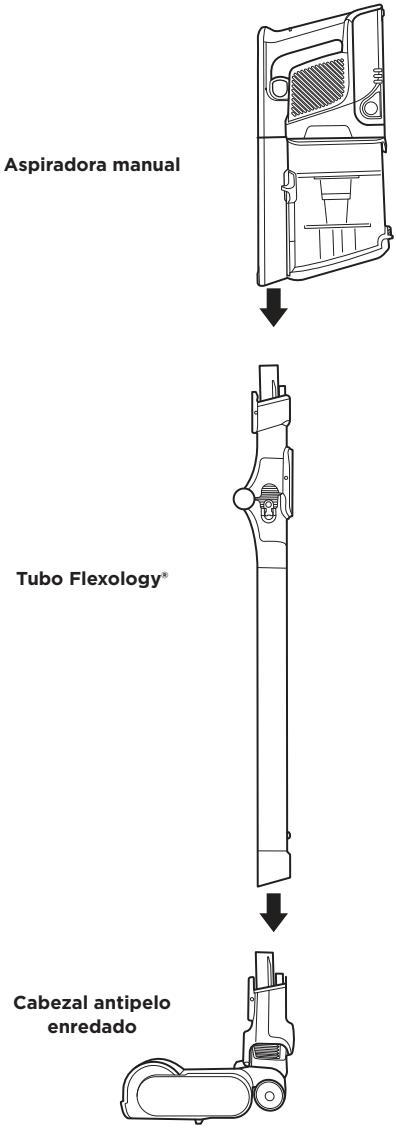

ADVERTENCIA: Esta aspiradora no se mantiene de pie por sí sola. Consulte las instrucciones para guardarla en la página 11.

LA BATERÍA DE IONES DE LITIO

La batería de iones de litio no se suministra totalmente cargada. Antes de usar la aspiradora por primera vez, cárguela por completo. Durante el primer uso, agote la batería completamente hasta que se apague. De esta forma, la preparará.

INDICADORES LED DE FUNCIONAMIENTO Y CARGA DE LA BATERÍA

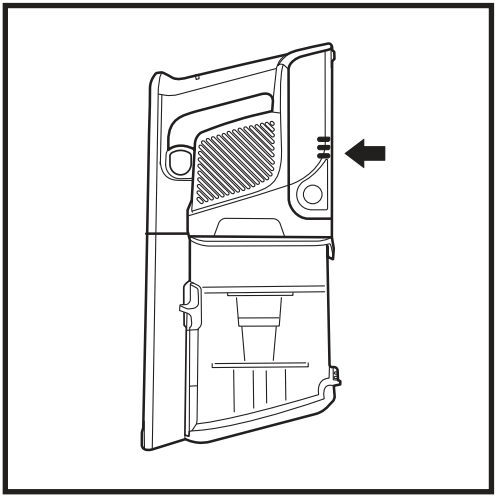

En carga

- Carga baja
- Media carga
- Casi llena
- Carga completa

NOTA: *Tarda aproximadamente 3 horas en cargarse por completo.*

En uso

- Carga completa
- Media carga
- Carga baja
- Casi vacía
- Sin carga

RECICLAJE DE LA BATERÍA DE IONES LITIO

Este producto utiliza una batería de iones de litio recargable y reutilizable. Cuando la batería ya no se cargue, deberá retirarla de la aspiradora y reciclarla. **NO** incinere la batería ni fabrique compost con ella.

Cuando sea necesario sustituir la batería de iones de litio, elimínela o recíclela de conformidad con la normativa local. En algunas zonas, es ilegal tirar las baterías de iones de litio gastadas a la basura o a un contenedor de residuos sólidos municipal. Devuelva las baterías usadas a un centro de reciclaje autorizado o a un minorista de reciclaje. Póngase en contacto con su centro de reciclaje para solicitar información sobre dónde tirar las baterías usadas.

NOTA: Tarda aproximadamente 3 horas en cargarse por completo. La capacidad de las baterías de iones de litio suele disminuir con el paso del tiempo con respecto a la capacidad de una batería nueva.

CARGA DE LA BATERÍA

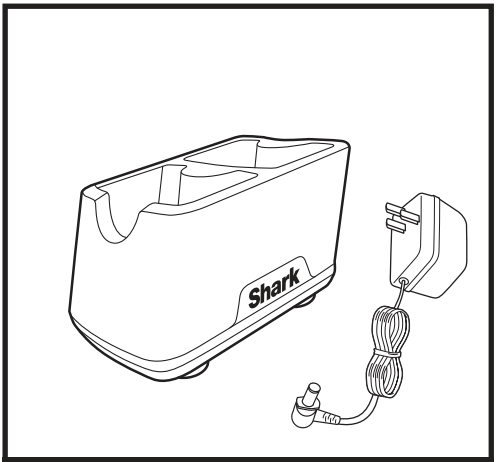

CARGADOR DE LA BATERÍA DE IONES DE LITIO

Enchufe el **cargador de la batería de iones de litio** a una toma de corriente.

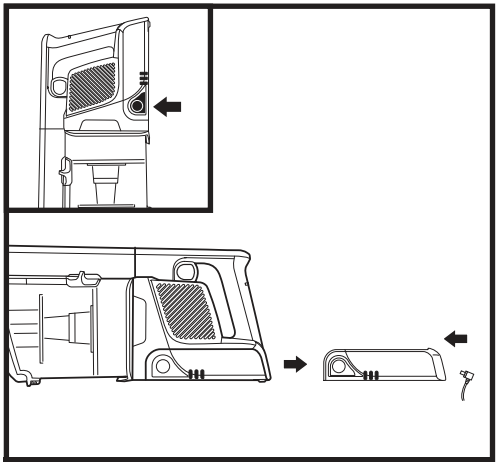

EN LA ASPIRADORA MANUAL

Para retirar la batería de la aspiradora, pulsa el botón de desenganche de la batería y deslízala fuera del compartimento del mango. Para volver a instalarla, vuelve a deslizar la batería en el compartimento hasta que encaje en su sitio.

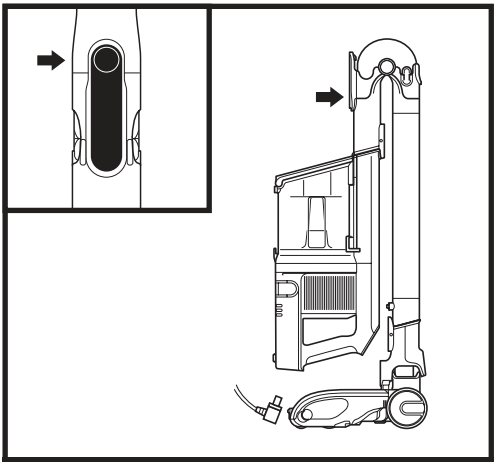

MODO FLEXOLOGY® STORAGE (ALMACENAMIENTO)

Para retirar la batería de la aspiradora, pulsa el botón de desenganche de la batería y deslízala fuera del compartimento del mango. Para volver a instalarla, vuelve a deslizar la batería en el compartimento hasta que encaje en su sitio.

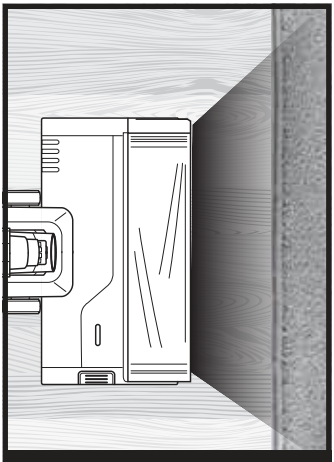

FLOORDETECT

El cepillo giratorio y la aspiradora detectan los diferentes tipos de superficies y se ajusten automáticamente para optimizar la limpieza.

AJUSTES DE FUNCIONAMIENTO (ION POWER)

APAGADA

Pulsa el botón para encender o apagar el producto.

AJUSTE “HARD FLOOR” (SUELO DURO)

Suelo duro/zonas enmoquetadas pequeñas
Utilice este ajuste para limpiar suelos y zonas enmoquetadas pequeñas.

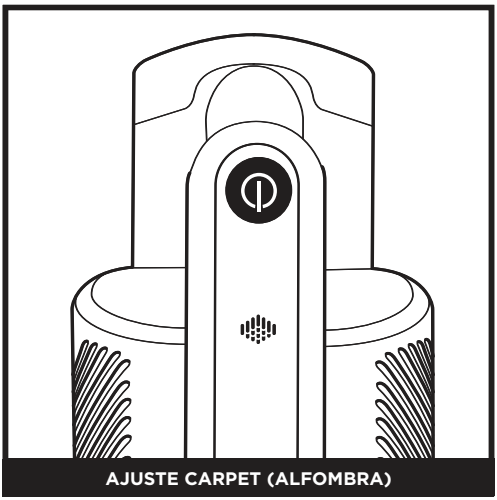

AJUSTE CARPET (ALFOMBRA)

Alfombra
Utilice este ajuste para eliminar residuos bajo la superficie de sus alfombras.

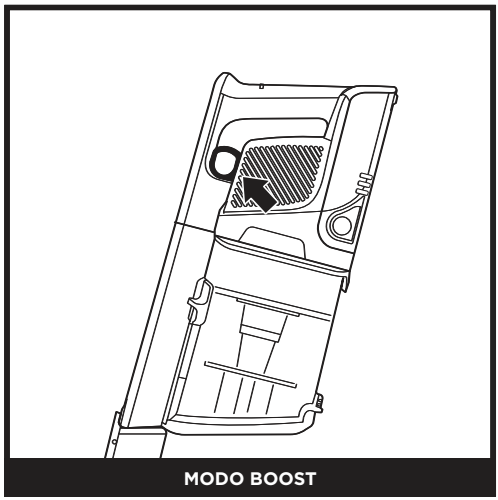

MODO BOOST

Para disfrutar de potencia adicional, presione el **gatillo** de la aspiradora manual. Suéltelo para recuperar la potencia normal.

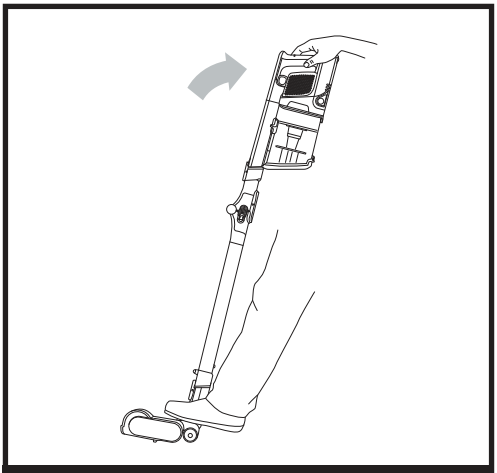

VERTICAL CON EL TUBO FLEXOLOGY®

Para aspirar suelos, coloque el pie sobre el cabezal e incline la aspiradora manual hacia atrás.

NOTA: El cepillo giratorio solo se acopla si la aspiradora manual y el tubo se inclinan hacia atrás.

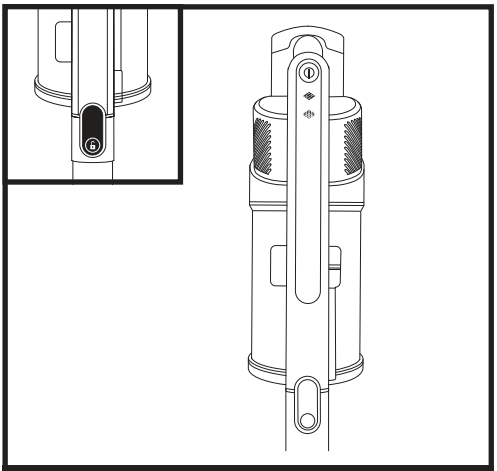

SITIOS ELEVADOS CON LA ASPIRADORA MANUAL

Pulse el botón de desenganche del tubo para separarlo de la aspiradora manual. Ideal para limpiar escaleras, mobiliario y demás sitios elevados con accesorios.

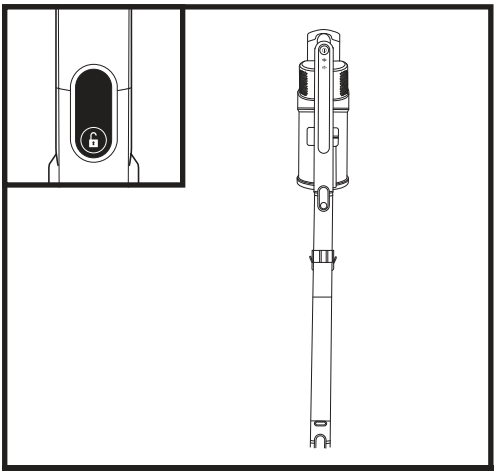

SITIOS ELEVADOS CON EL TUBO

Con la aspiradora en posición vertical, pulse el botón de desenganche del cabezal, situado donde la parte inferior del tubo se une a la boquilla. Levántelo para desengancharlo.

Ideal para limpiar zócalos, ventiladores de techo, alféizares y demás sitios de difícil acceso.

NOTA: Todos los accesorios son compatibles tanto con el tubo como con la aspiradora manual.

USO DEL TUBO FLEXOLOGY®

ALCANCE DEL TUBO FLEXOLOGY®

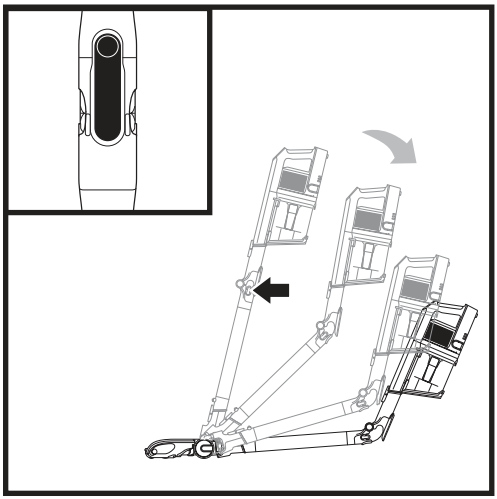

Pulse el **pestillo de desbloqueo del tubo Flexology®** de la parte trasera del tubo y ajuste el ángulo.

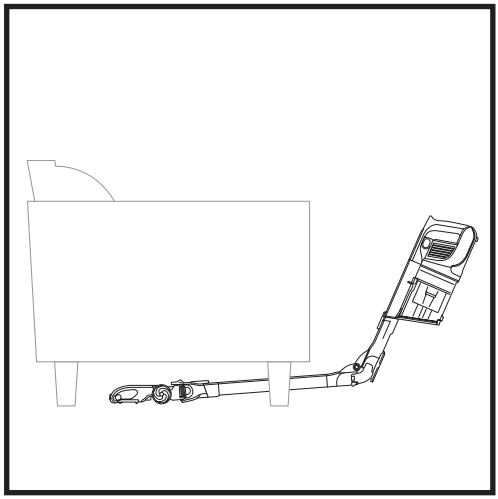

Ajuste el tubo en un ángulo menor para limpiar fácilmente debajo de los muebles.

FLEXOLOGY® STORAGE

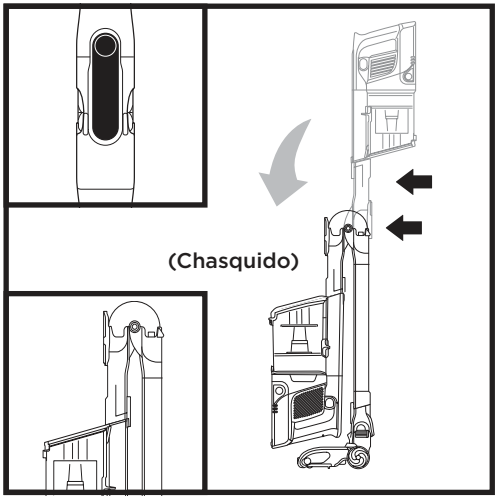

Para poner la aspiradora en modo de almacenamiento, pulse el pestillo de desbloqueo mientras pliega la aspiradora manual hacia delante hasta que el tubo haga clic y se enganche.

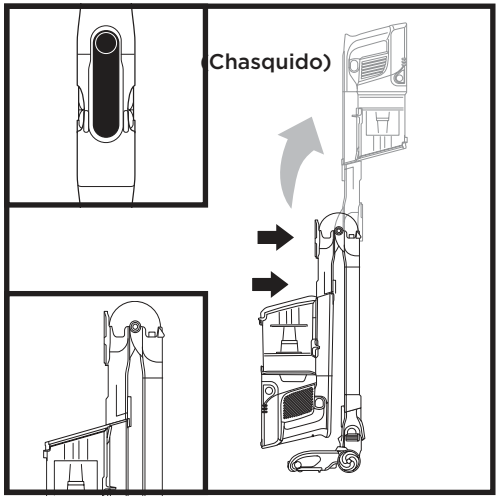

Para sacar la aspiradora del modo de almacenamiento, levante la aspiradora manual hasta que el tubo emita un chasquido y se enganche.

VACIADO DEL DEPÓSITO DE POLVO

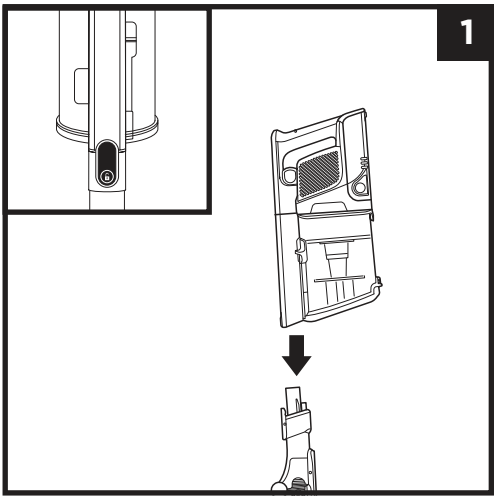

Pulse el botón de desenganche de la aspiradora manual para separarla del tubo.

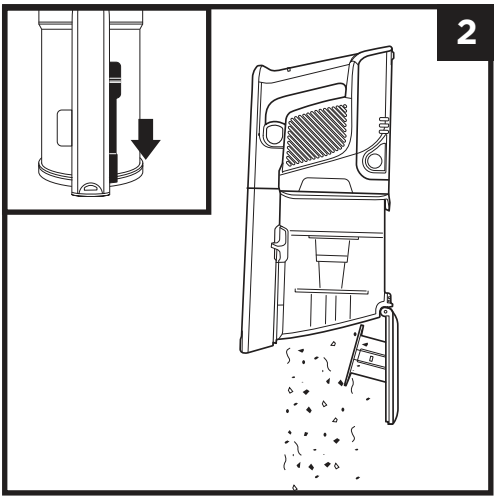

Para vaciar el **depósito de polvo** mientras sigue acoplado a la aspiradora manual, colóquelo sobre un cubo de basura y mueva hacia delante el **deslizador de la tapa**.

RETIRAR Y LIMPIAR EL DEPÓSITO DE POLVO

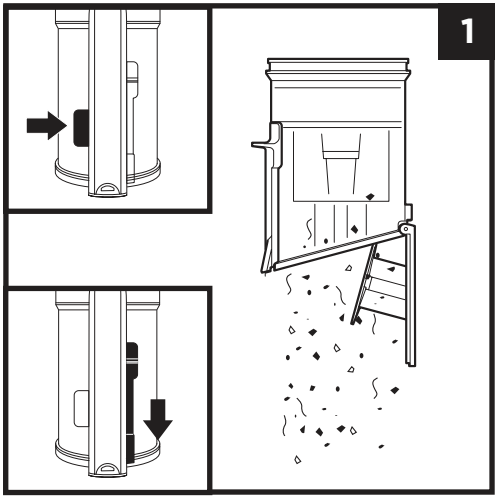

Para retirar el depósito de polvo de la aspiradora manual, pulse el botón de **desenganche del depósito de polvo**, situado junto al cabezal de la aspiradora manual. Incline el depósito de polvo y levántelo para retirarlo.

Para retirar el polvo y los residuos, coloque el depósito sobre el cubo de basura y mueva hacia delante el **deslizador de la tapa.**

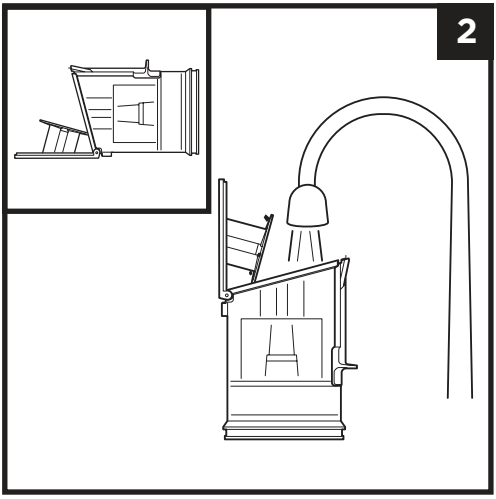

Elimine los residuos del filtro de polvo dándole unos golpecitos o limpiándolo con un paño seco, según convenga. Para limpiar el interior del depósito de polvo, enjuáguelo con agua. Póngalo de lado para que se seque al aire durante al menos 24 horas antes de volver a instalarlo.

MANTENIMIENTO DE LA ASPIRADORA

LIMPIEZA DE LOS FILTROS

Para limpiar los filtros, enjuáguelos únicamente con agua. Deje que todos los filtros se sequen completamente al aire durante al menos 24 horas antes de volver a instalarlos para evitar que entre líquido en las piezas eléctricas. Limpie los filtros previos al motor al menos una vez al mes y el filtro posterior al motor al menos una vez al año. Dé golpecitos para sacar la suciedad del filtro entre lavados, según sea necesario. Un uso intensivo puede requerir una limpieza más frecuente.

IMPORTANTE: NO utilice jabón para limpiar los filtros. Use agua únicamente.

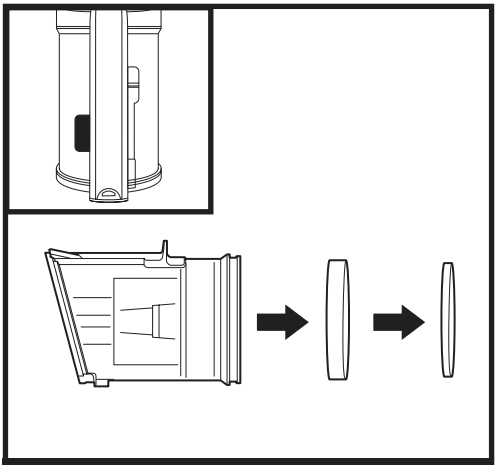

FILTRO PREVIO AL MOTOR

Pulse el botón de desenganche del depósito de polvo y retírelo. Saque los filtros de espuma y fieltro de la parte trasera del depósito de polvo.

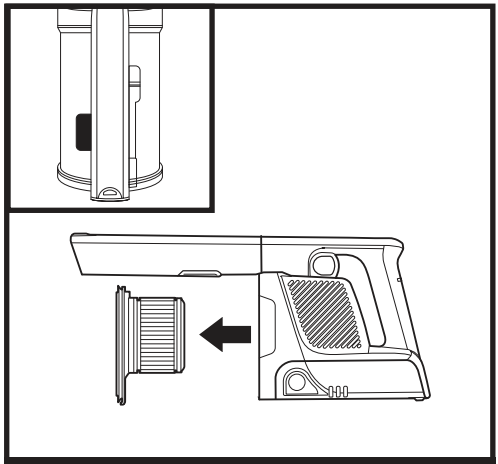

FILTRO POSTERIOR AL MOTOR

Retire el depósito de polvo. Saque el filtro posterior al motor de la aspiradora manual.

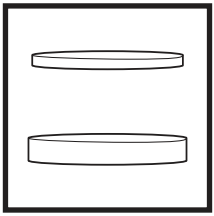

Filtros de espuma y fieltro previos al motor

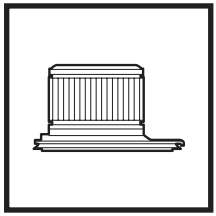

Filtro posterior al motor

NOTA: Para solicitar filtros y otros repuestos, visite **sharkclean.eu**

CABEZAL

Si pasa por encima de un objeto duro o afilado o nota un cambio de ruido mientras aspira, compruebe si hay obstrucciones u objetos atrapados en el cepillo giratorio.

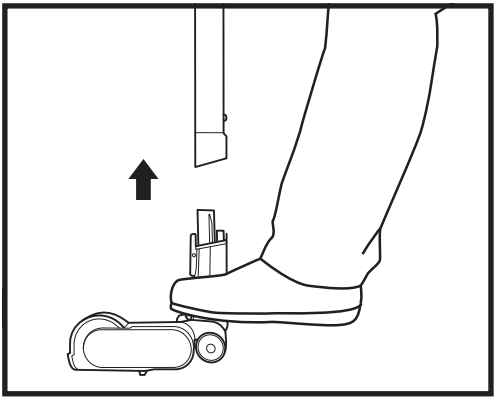

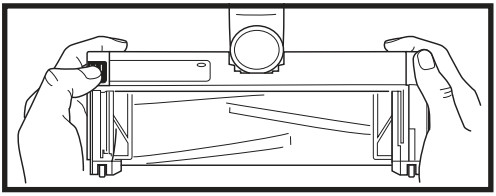

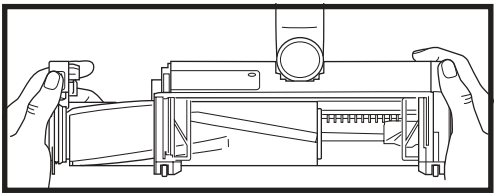

1. Apague la aspiradora.
2. Con una moneda, gire las fijaciones en el sentido contrario a las agujas del reloj para abrirlas y, a continuación, levante la tapa para acceder al cepillo giratorio.
3. Quite las obstrucciones del paso de aire.
4. Vuelva a colocar la tapa deslizando las inserciones en las ranuras y, a continuación, presione firmemente ambos lados antes de girar las fijaciones en el sentido de las agujas del reloj para cerrarlas. Se oirá un clic una vez que las fijaciones estén fijadas.

MANTENIMIENTO DE LA ASPIRADORA

BÚSQUEDA DE OBSTRUCCIONES

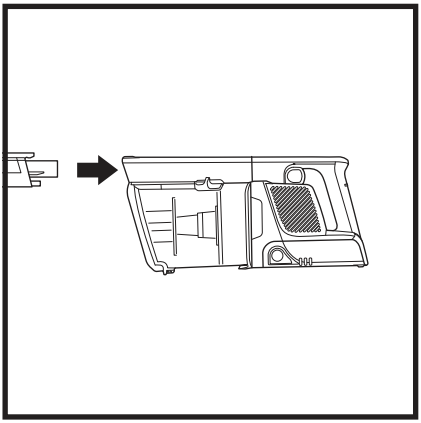

Búsqueda de obstrucciones en la aspiradora manual:

1. Apague la aspiradora.
2. Separe la aspiradora manual del tubo.
3. Compruebe todas las aberturas de entrada al depósito de polvo y elimine los residuos u obstrucciones.

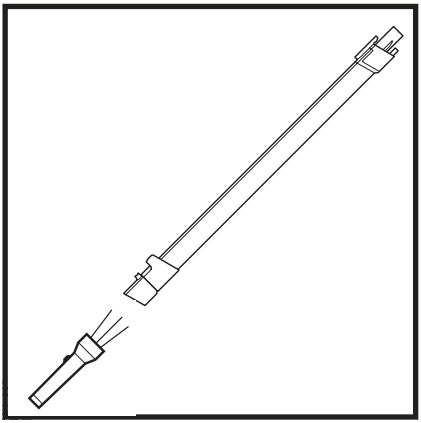

Búsqueda de obstrucciones en el tubo:

Tubo Flexology®:

1. Apague la aspiradora.
2. Separe la aspiradora manual y el cabezal del tubo.
3. Compruebe el acceso a la porción Flexology® presionando las lengüetas de cada lado de la manguera y levantándola para acceder al tubo.
4. Retire los residuos y obstrucciones.

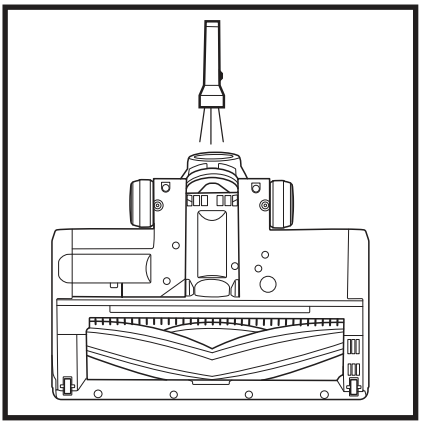

Búsqueda de obstrucciones en el cabezal:

1. Apague la aspiradora.
2. Desmonte el tubo.
3. Use el canto de una moneda para abrir las tres fijaciones de la parte inferior del cabezal (véase página 12).
4. Retire la tapa e incline hacia atrás el cuello del cabezal.
5. Compruebe la abertura y elimine los residuos u obstrucciones.
6. Vuelva a colocar la tapa presionándola firmemente por todas partes y gire las fijaciones en el sentido de las agujas del reloj.

RESOLUCIÓN DE PROBLEMAS

ADVERTENCIA: Para reducir el riesgo de golpes y arranques accidentales, apague la alimentación eléctrica y retire la batería de iones de litio antes de solucionar cualquier fallo.

La aspiradora no recoge la suciedad. Aspiración nula o reducida. La luz del cabezal es roja. (Consulte la sección Comprobación de bloqueos para más información.)

- Revise los filtros para comprobar si hay que limpiarlos. Lave los filtros, déjelos secar por completo al aire y móntelos nuevamente en la aspiradora.
- Es posible que el depósito de polvo esté lleno. Vacíelo.
- Compruebe si el cabezal está obstruido y retire las obstrucciones, si las hay.
- Elimine cualquier hilo, fibra de alfombra o cabello que pueda estar enredado alrededor del cepillo giratorio.
- Compruebe que nada bloquea la conexión entre la aspiradora manual y el tubo; elimine las obstrucciones si es necesario. Si el problema persiste, póngase en contacto con el Servicio de Atención al Cliente.
- Compruebe si el acceso al tubo está atascado y elimine los posibles residuos.

La aspiradora levanta la alfombra.

- Asegúrese de que el modo Boost no está activado. Tenga cuidado al aspirar alfombras sueltas o que tengan costuras delicadas.
- Apague la máquina para que el cepillo giratorio suelte la alfombra y enciéndala otra vez con el interruptor de encendido/selector.

El cepillo giratorio no gira.

- Apague la aspiradora inmediatamente. Elimine cualquier obstrucción antes de volver a encenderla. Asegúrese de que la aspiradora manual está lo suficientemente inclinada como para que el cepillo giratorio se acople. Si el cepillo giratorio no gira, póngase en contacto con el Servicio de Atención al Cliente.
- Si el cabezal incluye luces y estas no se iluminan, existe un problema de conexión entre la aspiradora manual, el tubo y el cabezal. Intente desconectar y volver a colocar las piezas. Si las luces siguen sin iluminarse, póngase en contacto con el Servicio de Atención al Cliente.

La aspiradora se apaga sola.

Hay varias posibles razones por las que la aspiradora puede apagarse sola, como obstrucciones, problemas con la batería y sobrecalentamiento. Si la aspiradora se apaga sola, realice alguno de los siguientes pasos:

1. Encienda la aspiradora y compruebe los indicadores luminosos de la porción manual de la aspiradora. Si necesita recargarla, apague y enchufe la aspiradora.
2. Vacíe el depósito de polvo y limpie los filtros (consulte las secciones de Vaciado del depósito para el polvo y Limpieza de los filtros).
3. Compruebe el tubo, los accesorios y las entradas de aire, y elimine cualquier bloqueo.
4. Deje que la unidad y la batería se enfríen durante al menos 45 minutos hasta que vuelvan a estar a temperatura ambiente.
5. Vuélvala a encender con el interruptor de encendido/selector.

NOTA: Si la aspiradora sigue sin funcionar adecuadamente, póngase en contacto con el Servicio de Atención al Cliente.

Los indicadores luminosos de la batería de la aspiradora manual parpadean.

- La luz LED inferior parpadea (Fig. A): Hay que cargar la batería.
- Las luces LED superior e inferior parpadean (Fig. B): La temperatura de la batería no es óptima, por lo que la carga se ha pausado temporalmente. Deje la batería conectada y la carga se reanudará en breve.
- Si las dos luces de arriba o las dos luces de abajo parpadean (Fig. C, Fig. D), póngase en contacto con el Servicio de Atención al Cliente.

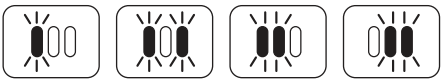

Fig. A Fig. B Fig. C Fig. D

GUÍA DE RESOLUCIÓN DE PROBLEMAS

	Problema	Código de error
Motor	El motor no se enciende	El icono del modo Boost (Aumentar) parpadea en blanco en la pantalla de la aspiradora manual.
	Sobrecalentamiento del motor	El icono del modo Boost (Aumentar) parpadea en blanco y el icono Carpet (Alfombra o moqueta) parpadea en blanco en la pantalla de la aspiradora manual.
	Exceso de corriente del motor	El icono del modo Boost (Aumentar) parpadea en blanco y el icono Bare Floor (Suelo sin revestimientos) parpadea en blanco en la pantalla de la aspiradora manual.
	Cortocircuito del motor	Los iconos Carpet (Alfombra o moqueta) y Bare Floor (Suelo sin revestimientos) parpadean en blanco en la pantalla de la aspiradora manual.
	Exceso de velocidad del motor	La pantalla de la aspiradora manual alterna entre el icono del modo Boost (Aumentar) y el icono Bare Floor (Suelo sin revestimiento) que parpadean en blanco.
	Error de comunicación del sistema	La pantalla de la aspiradora manual alterna entre el icono Bare Floor (Suelo sin revestimiento) y el icono Carpet (Alfombra o moqueta) que parpadean en blanco.
Cabezal	Sobrecalentamiento del cabezal	El icono Carpet (Alfombra o moqueta) parpadea en blanco en la pantalla de la aspiradora manual.
	Cortocircuito del cabezal	El icono Bare floor (Suelo sin revestimientos) parpadea en blanco en la pantalla de la aspiradora manual.

ACCESORIOS ADICIONALES DISPONIBLES EN SHARKACCESSORIES.EU

- **A Boquilla de 8”**
- **B Boquilla de 12”**
- **C Boquilla flexible de 18”**
- **D Tubo flexible**
- **E Boquilla limpiasuelos**
- **F Cepillo para polvo**
- **G Cepillo multiángulo para polvo**
- **H Cepillo antialérgico para polvo**
- **I Cabezal para tapicerías**
- **J Cabezal ancho para tapicerías**
- **K Cabezal para limpiar pelo de animales en diversas superficies**
- **L Cabezal motorizado para pelo de animales**
- **M Tubo Flexology® para limpiar bajo superficies**
- **N Kit de limpieza de detalles para casa y el coche**
- **O Boquilla de precisión**
- **P Clip para accesorios**
- **Q Bolsa para accesorios**
- **R Batería de iones de litio**
- **S Cargador de la batería de iones de litio**
- **T Cable del cargador**

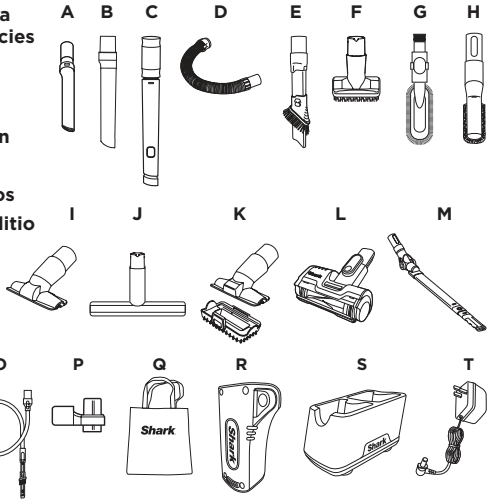

NOTA: No todos los accesorios se suministran con todos los modelos. Consulte la configuración de su unidad en la Guía de inicio rápido adjunta. Para solicitar otros accesorios, visite **sharkaccessories.com**.

GARANTÍA LIMITADA DE HASTA CINCO (5) AÑOS

Cuando una persona adquiere un producto en Europa, está amparada por derechos legales en lo que respecta a la calidad de dicho producto. Usted puede hacer valer esos derechos ante su proveedor. No obstante, en Shark confiamos tanto en la calidad de nuestros productos que le ofrecemos una garantía adicional del fabricante de hasta cinco años (2 años como garantía estándar y otros 3 años más al registrarse). Estos términos y condiciones se aplican solamente a la garantía del fabricante; sus derechos legales no se verán afectados.

A continuación, se detallan los requisitos previos y el alcance de nuestra garantía. Dichas condiciones no afectan a sus derechos legales, a las obligaciones de su proveedor ni a los acuerdos que usted haya estipulado con él.

La unidad de alimentación de iones de litio no está cubierta por la garantía de cinco años (consultar abajo la garantía de la batería).

Las condiciones y el alcance de nuestra garantía del fabricante, proporcionada por SharkNinja Germany GmbH, Rotfeder-Ring 9, 60327 Frankfurt am Main (Alemania), se describen a continuación.

Garantías de Shark®

Un aparato electrodoméstico como una aspiradora es una inversión considerable. El nuevo aparato debe funcionar correctamente el mayor tiempo posible. La garantía que lo acompaña es un compromiso importante y refleja el grado de confianza del fabricante en la calidad de sus productos.

Todos los aparatos Shark están respaldados por una garantía gratuita contra defectos de materiales o mano de obra. Puede obtener ayuda en línea en
www. Sharkclean.eu.

¿Cómo debo registrar mi garantía ampliada Shark®?

Puede registrar su garantía en línea en un plazo de 28 días a partir de la fecha de compra. Para ahorrar tiempo, le informamos de que necesitará los siguientes datos de su máquina:

• Fecha de compra (factura, recibo o albarán)

Para registrarse en línea, visite www.Sharkclean.eu/register-guarantee.Los productos adquiridos directamente a Shark se registran automáticamente.

IMPORTANTE

• Tanto la garantía de 2 años como la prórroga de 3 años (previo registro) son válidas a partir de la fecha de compra.

• Conserve su recibo de compra. Si decide ampliar la garantía, necesitaremos el documento para comprobar que la información que nos ha suministrado es correcta. En caso de no disponer del documento de compra, la garantía podría quedar anulada.

Cuáles son los beneficios de registrar mi garantía gratuita Shark®?

Al registrarse, nos permite disponer de sus datos por si necesitamos contactar con usted. Si acepta que le enviemos comunicaciones, también puede recibir consejos para optimizar el uso de su aspiradora Shark e información sobre nuevos lanzamientos y tecnologías Shark.

Si registra su garantía en línea, recibirá inmediatamente la confirmación de que hemos recibido sus datos.

¿Cuánto duran las garantías de las máquinas nuevas Shark®?

La confianza en nuestro diseño y en nuestro control de calidad nos permite ofrecer una garantía para su nueva aspiradora Shark de hasta cinco años (2 años como garantía estándar y otros 3 años más al registrarse).

¿Qué cubre la garantía gratuita Shark®?

Reparación o sustitución de su máquina Shark (a discreción del fabricante), incluyendo todas las piezas y la mano de obra. La garantía Shark es adicional a sus derechos legales como consumidor.

¿Qué aspectos no cubre la garantía gratuita Shark®?

1. Obstrucciones: Consulte en el manual de uso cómo desatascar la aspiradora.
2. Desgaste y deterioro normales de los componentes (eje del cepillo, fusibles, correas, tubo, etc.).
3. Daño accidental y fallos debidos a uso o mantenimiento incorrecto, descuido, maniobras imprudentes o manipulación de la aspiradora que no respete lo indicado en el manual de uso Shark suministrado con la máquina.
4. Uso de la aspiradora para fines distintos de la limpieza normal del hogar.
5. Montaje de componentes o accesorios en contradicción con las instrucciones.
6. Fallos debido al uso de piezas y accesorios que no sean componentes Shark originales.
7. Instalación incorrecta (salvo que la haya efectuado Shark).
8. Reparaciones o modificaciones realizadas por personas ajenas a Shark o al servicio de asistencia autorizado.
9. La unidad de alimentación de iones de litio. Consulte la página siguiente para obtener más información sobre la garantía de la batería.

¿Qué sucede cuando vence la garantía?

Shark no diseña sus productos para que duren solo un tiempo limitado. Somos conscientes de que es posible que los clientes deseen reparar sus aspiradoras una vez que haya vencido la garantía. Puede obtener ayuda en línea en www. Sharkclean.eu.

¿Dónde puedo adquirir recambios y accesorios originales Shark®?

Los recambios y accesorios Shark están diseñados por los mismos ingenieros que desarrollan las aspiradoras Shark. Puede ver el catálogo de recambios, piezas de repuesto y accesorios originales para todos los aparatos de Shark en www.Sharkclean.eu.

Recuerde que la garantía no cubre los daños causados por el uso de recambios que no sean de Shark.

Teléfono gratuito de Atención al cliente: **+34 900 839 453**

GARANTÍA LIMITADA DE LA BATERÍA DE DOS (2) AÑOS

Cuando una persona adquiere un producto en Europa, está amparada por derechos legales en lo que respecta a la calidad de dicho producto. Usted puede hacer valer esos derechos ante su proveedor. No obstante, Shark® confía tanto en la calidad de sus productos que le ofrece una garantía adicional del fabricante de dos años para las baterías. Estos términos y condiciones se aplican solamente a la garantía del fabricante; sus derechos legales no se verán afectados.

Las condiciones y el alcance de nuestra garantía del fabricante, proporcionada por SharkNinja Germany GmbH, Rotfeder-Ring 9, 60327 Frankfurt am Main (Alemania), se describen a continuación.

Todas las baterías Shark® están respaldadas por una garantía gratuita que cubre defectos de materiales y mano de obra. Puede obtener ayuda en línea en
www. Sharkclean.eu.

IMPORTANTE

- La garantía del fabricante cubre la batería durante dos años, a partir de la fecha de compra.
- Conserve su recibo de compra. Si necesita hacer uso de la garantía, necesitaremos el recibo para comprobar que la información que nos ha suministrado es correcta. En caso de no disponer del documento de compra, la garantía podría quedar anulada.

¿Durante cuánto tiempo cubre la garantía a las baterías Shark nuevas?

La confianza en nuestro diseño y en nuestro control de calidad nos permite garantizar la batería de su nueva aspiradora Shark® durante un total de dos años.

¿Qué cubre la garantía gratuita Shark®?

La reparación o sustitución de su batería Shark® (queda a discreción del fabricante si se debe sustituir o reparar), incluidas todas las piezas y la mano de obra. La garantía Shark® es adicional a sus derechos legales como consumidor.

¿Qué aspectos no cubre la garantía gratuita Shark®?

1. Desgaste normal de las piezas que requieren un mantenimiento o una sustitución regulares para asegurar el funcionamiento adecuado de la unidad.
2. Daños accidentales y fallos debidos a uso o mantenimiento incorrecto, descuido, maniobras imprudentes o manipulación de la batería que no respete lo indicado en las instrucciones de Shark® suministradas con el aparato.
3. Uso de la batería para cualquier propósito distinto al de alimentar la aspiradora Shark® con la que se entrega.
4. Montaje de componentes o accesorios en contradicción con las instrucciones.
5. Uso de piezas o accesorios que no sean originales de Shark®.
6. Instalación incorrecta (salvo que la haya efectuado Shark®).

¿Dónde puedo adquirir baterías Shark® originales?

Las baterías Shark® están diseñadas por los mismos ingenieros que desarrollan las aspiradoras Shark®. Encontrará una gama completa de baterías de repuesto para todos los aparatos Shark® en www.Sharkclean.eu. Recuerde que la garantía no cubre los daños causados por el uso de baterías que no sean originales Shark®. No obstante, sus derechos legales no se verán afectados.

MERCI

d'avoir choisi cet Aspirateur sans fil anti-enroulement Shark® DuoClean

CONSEIL : Vous trouverez les numéros de modèle et de série sur l'étiquette du code QR située derrière le réservoir à poussière.

ENREGISTREZ VOTRE ACHAT

Scannez le code QR avec un appareil mobile

NOTER CES DONNÉES

Numéro de modèle : _____

Date de l'achat (garder un justificatif d'achat) : _____

Magasin d'achat : _____

CARACTÉRISTIQUES TECHNIQUES

Tension d'alimentation : 21.6V ⎓

VEUILLEZ LIRE ATTENTIVEMENT ET CONSERVER POUR CONSULTATION ULTÉRIEURE.

Ce manuel d'utilisation a été conçu pour vous aider à comprendre complètement le fonctionnement de votre nouvel aspirateur sans fil Shark DuoClean.

TABLE DES MATIÈRES

Consignes de Sécurité Importantes **76**

Descriptif Technique de Votre Aspirateur Sans Fil Shark **78**

Votre Batterie Lithium-Ion **79**

Témoins Led de Puissance et de Chargement de la Batterie 79

Recyclage de la Batterie Lithium-Ion 79

Chargement de la Batterie **80**

Réglages de Puissance **81**

Modes de Nettoyage **82**

Utilisation du Tube Flexology® **83**

Accessibilité Avec le Tube Flexology® 83

Rangement du Tube Flexology® 83

Maintenance de Votre Aspirateur **84**

Vidage du Réservoir À Poussière 84

Démontage et Nettoyage du Réservoir À Poussière 84

Nettoyage des Filtres 85

Brosse de Sol 86

Contrôle des Obstructions 87

Résolution des Problèmes 88

Accessoires Complémentaires Disponibles Sur Sharkaccessories.eu **89**

Garantie **90**

Garantie de la Batterie **91**

Ce marquage indique que ce produit ne doit pas être jeté avec d'autres déchets ménagers dans toute l'UE. Pour prévenir d'éventuels dommages sur l'environnement ou la santé résultant de la décharge non contrôlée des déchets, recyclez l'appareil de manière responsable afin de favoriser la réutilisation rationnelle des matériaux. Pour renvoyer votre appareil usagé, utilisez les systèmes de retour et de collecte, ou contactez le détaillant chez qui ce produit a été acheté. Ceux-ci peuvent procéder au recyclage du produit en toute sécurité.

CONSIGNES DE SÉCURITÉ IMPORTANTES

APPAREIL DESTINÉ UNIQUEMENT À UN USAGE DOMESTIQUE • VEILLER À LIRE TOUTES LES INSTRUCTIONS AVANT D'UTILISER CET ASPIRATEUR.

Pour réduire les risques de choc et de démarrage intempestif, mettre l'appareil hors tension et retirer la batterie ION avant de procéder à l'entretien.

REMARQUE : Si vous avez des tapis fragiles ou en laine, notamment en laine bouclée, essayer l'aspirateur sur une zone cachée en premier pour vous assurer que les brosses rotatives n'endommagent ni ne défassent les fibres du tapis.

⚠ AVERTISSEMENT

RÉDUIRE LES RISQUES D'INCENDIE, DE CHOCS ÉLECTRIQUES, DE BLESSURES OU DE DOMMAGES MATÉRIELS :

1 Cet aspirateur contient une brosse motorisée, un tube et un aspirateur portatif. Ces composants contiennent des raccordements électriques, une installation électrique et des pièces mobiles pouvant exposer l'utilisateur à des risques.

2 Avant chaque utilisation, bien vérifier qu'aucune pièce n'est endommagée. Si une pièce est endommagée, cesser d'utiliser l'appareil.

3 Utiliser uniquement des pièces de rechange identiques aux pièces originales.

4 Cet aspirateur ne comporte aucune pièce réparable.

5 Utiliser l'appareil exclusivement comme décrit dans cette notice. **NE PAS** utiliser l'aspirateur à des fins autres que celles décrites dans cette notice.

6 À l'exception des filtres et du réservoir à poussière, **NE PAS** exposer les pièces de l'aspirateur à de l'eau ou à d'autres liquides.

7 Tenir l'appareil et son cordon d'alimentation hors de la portée des enfants. Ne pas laisser l'appareil entre les mains d'enfants. **CET APPAREIL NE DOIT PAS** être utilisé comme un jouet. Redoubler de vigilance en cas d'utilisation de l'appareil à proximité d'enfants.

UTILISATION

8 Cet appareil peut être utilisé par des personnes dont les capacités mentales, sensorielles ou physiques sont réduites, ou présentant un manque d'expérience et de connaissances, à condition qu'elles soient surveillées ou aient reçu des instructions sur la manière d'utiliser l'appareil en toute sécurité, et qu'elles comprennent les risques liés à son utilisation. Le nettoyage et la maintenance par l'utilisateur ne doivent pas être effectués par des enfants.

9 Toujours éteindre l'aspirateur avant d'installer ou de retirer tout câble d'alimentation électrique, brosse motorisée, chargeur, batterie, ou autre pièce électrique ou mécanique.

10 **NE PAS** manipuler la prise ou l'aspirateur avec les mains mouillées.

11 **NE PAS** utiliser sans mettre en place le réservoir à poussière, les filtres et la brosse.

12 Utiliser uniquement des filtres et accessoires de la marque Shark®. Le non respect de cette consigne entraîne l'annulation de la garantie.

13 **NE PAS** introduire d'objets dans la brosse ou les accessoires d'aspiration. **NE PAS** utiliser l'appareil si une ouverture est bouchée ; enlever la poussière, les peluches, les poils et tout ce qui peut gêner le passage de l'air.

14 **NE PAS** utiliser si l'air ne circule pas correctement dans la brosse ou les accessoires. Si les passages d'air ou la brosse de sol motorisée sont bouchés, éteindre l'aspirateur. Déboucher les passages d'air avant de rallumer l'aspirateur.

15 Ne pas approcher la brosse et les ouvertures de l'aspirateur des cheveux, du visage, des doigts, des pieds nus ou des vêtements amples.

16 **NE PAS** utiliser si l'aspirateur ne fonctionne pas correctement, s'il est tombé par terre ou dans de l'eau, a été endommagé ou laissé à l'extérieur.

17 Redoubler de prudence lors du nettoyage d'escaliers.

18 **NE PAS** laisser l'aspirateur sans surveillance lorsqu'il est sous tension.

19 Lorsqu'il est allumé, déplacer constamment l'aspirateur sur la surface du tapis pour éviter d'endommager les fibres du tapis.

20 **NE PAS** poser l'aspirateur sur des surfaces instables, comme des chaises ou des tables.

21 **NE PAS** utiliser pour aspirer :
- **a)** les liquides ;
- **b)** de gros objets ;
- **c)** des objets durs ou tranchants, comme du verre, des clous, des vis ou des pièces de monnaie) ;
- **d)** de grosses quantités de poussière (notamment, poussière de plâtre, cendres, braises).
  NE PAS utiliser comme accessoire pour alimenter des outils destinés à la collecte de la poussière.
- **e)** des objets fumants ou en cours de combustion (cendres chaudes, mégots de cigarettes ou allumettes) ;
- **f)** des produits inflammables ou combustibles (essence à briquet, carburant ou kérosène) ;
- **g)** des solutions toxiques (eau de javel, ammoniac ou nettoyant pour canalisations).

22 **NE PAS** utiliser dans les zones suivantes :
- **a)** zones peu éclairées ;
- **b)** surfaces humides ou mouillées ;
- **c)** zones extérieures ;
- **d)** espaces fermés pouvant contenir des vapeurs ou fumées explosives ou toxiques (essence à briquet, carburant, kérosène, peinture, diluants à peinture, produits antimites ou poussières inflammables)

23 Éteindre l'aspirateur avant de brancher ou de débrancher l'aspirateur.

24 Éteindre l'aspirateur avant tout ajustement, nettoyage, entretien ou dépannage.

25 Lors du nettoyage ou de l'entretien de routine, **NE PAS** couper autre chose que les poils, les fibres ou les fils enroulés autour de la brosse rotative.

26 Laisser tous les filtres sécher complètement à l'air avant de les remettre dans l'aspirateur afin d'éviter que le liquide soit aspiré dans les pièces électriques.

27 **NE PAS** modifier ou tenter de réparer l'aspirateur ou la batterie par vous-même, sauf comme indiqué dans cette notice.
NE PAS utiliser la batterie ou l'aspirateur s'ils ont été modifiés ou endommagés. Des batteries endommagées ou modifiées peuvent présenter des comportements imprévisibles entraînant des incendies, des explosions ou des risques de blessures.

28 Éteindre toutes les commandes avant de débrancher l'appareil.

29 Toujours mettre hors tension cet appareil avant de connecter ou de déconnecter la brosse motorisée ou l'outil manuel.

BATTERIE

30 La batterie représente la source d'alimentation de l'aspirateur. Lire et suivre attentivement toutes les instructions relatives au chargement.

31 Pour éviter la mise sous tension involontaire, toujours éteindre l'aspirateur avant de le soulever ou de le porter. **NE PAS** déplacer l'appareil en posant votre doigt sur le commutateur marche/arrêt.

32 Utiliser uniquement les chargeurs Nom de l'entreprise commercialisant les chargeurs DK25A-248080H-V, YLS0243A-E248080 L'utilisation d'un mauvais chargeur peut entraîner une absence de chargement et/ou des conditions dangereuses. Utiliser seulement une batterie Shark XSBT600EU.

33 Tenir la batterie à l'abri des objets métalliques tels que les trombones, les pièces de monnaie, les clés, les clous ou les vis. Court-circuiter les bornes de la batterie augmente le risque d'incendie ou de brûlures.

34 Dans des conditions abusives, du liquide peut être éjecté de la batterie. Éviter tout contact avec ce liquide, car il peut provoquer des irritations ou des brûlures. En cas de contact, laver la zone à l'eau. En cas de contact avec les yeux, demander de l'aide médicale.

35 Pour conserver une longue durée de vie, la batterie ne doit pas être stockée à une température inférieure à 3 °C (37,4 °F) ou supérieure à 40 °C (104 °F).

36 **NE PAS** charger la batterie à une température inférieure à 5 °C (40 °F) ou supérieure à 40 °C (104 °F).

37 Ranger l'appareil à l'intérieur. **NE PAS** l'utiliser ou le stocker dans des endroits où la température est inférieure à 3 °C (37,4 °F). S'assurer que l'appareil est à température ambiante avant toute utilisation.

38 **NE PAS** exposer la batterie au feu ou à une température supérieure à 130 °C (265 °F) car elle risque d'exploser.

CONSERVER CES INSTRUCTIONS

DESCRIPTIF TECHNIQUE DE VOTRE ASPIRATEUR SANS FIL SHARK

1. Insérer le tube dans la brosse de sol et l'emboîter jusqu'à entendre un déclic de verrouillage.
2. Insérer l'aspirateur portatif en haut du tube et l'emboîter jusqu'à ce qu'un clic retentisse pour le fixer.

Afin que l'appareil fonctionne au mieux de ses capacités, veiller à ce que l'ensemble des pièces soient parfaitement connectées et encliquetées entre elles.

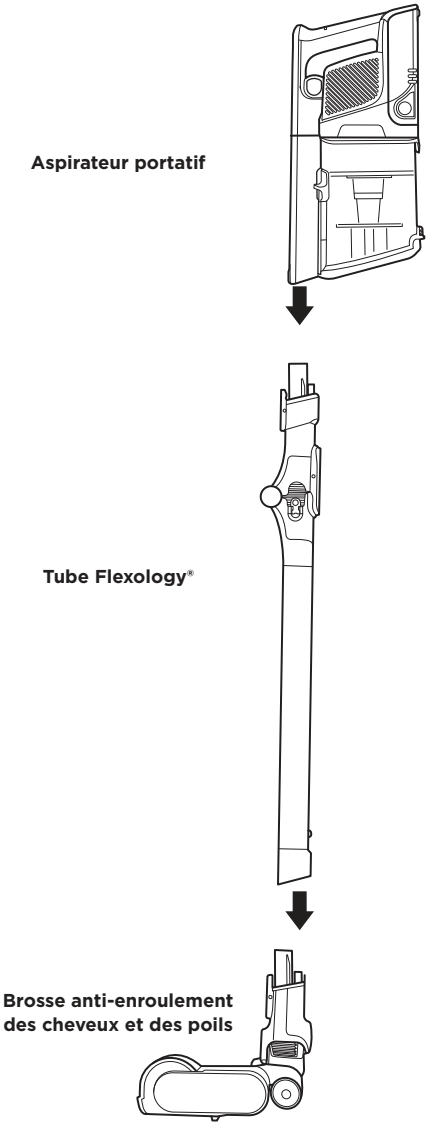

AVERTISSEMENT : cet aspirateur ne tient pas debout. Pour plus d'informations sur le rangement, voir page 11.

VOTRE BATTERIE LITHIUM-ION

La batterie lithium-ion n'est pas livrée totalement chargée. Avant la première utilisation, la charger complètement. Lors de la première utilisation, utiliser la batterie jusqu'à ce qu'elle soit complètement épuisée. Cela contribue à préparer la batterie.

TÉMOINS LED DE PUISSANCE ET DE CHARGEMENT DE LA BATTERIE

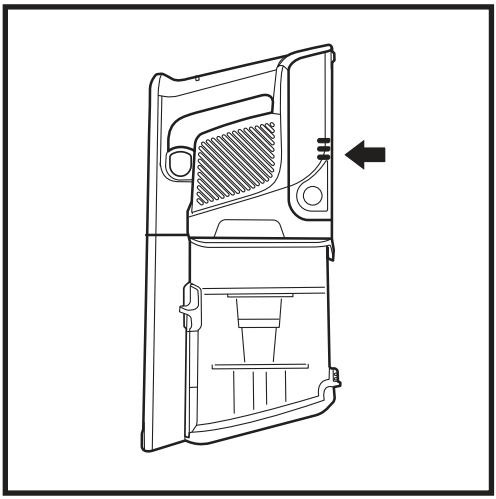

Chargement en cours

- Charge faible
- Moitié de la charge
- Presque chargé
- Charge complète

REMARQUE : *une charge complète prend environ 3 heures.*

En cours d'utilisation

- Charge complète
- Moitié de la charge
- Charge faible
- Presque vide
- Vide

RECYCLAGE DE LA BATTERIE LITHIUM-ION

Ce produit utilise une batterie lithium-ion rechargeable et recyclable. Lorsque la batterie ne tient plus une charge, elle doit être retirée de l'aspirateur et recyclée. **NE PAS** incinérer ni composter la batterie.

Lorsqu'il faut remplacer la batterie lithium-ion, la jeter ou la recycler conformément aux réglementations locales. Dans certaines régions, il est interdit de jeter les batteries lithium-ion dans la poubelle ou dans un flux de déchets solides municipal. Déposez ou envoyez les batteries épuisées dans un centre de recyclage agréé ou chez un revendeur pour le recyclage. Contactez votre centre de recyclage local pour plus d'informations sur les centres où déposer votre batterie épuisée.

Remarque : une charge complète prend environ 3 heures. Comme toutes les batteries lithium-ion, la batterie de cet appareil est à 100 % de ses capacités lorsqu'elle est neuve puis perd progressivement en capacité au fil du temps.

CHARGEMENT DE LA BATTERIE

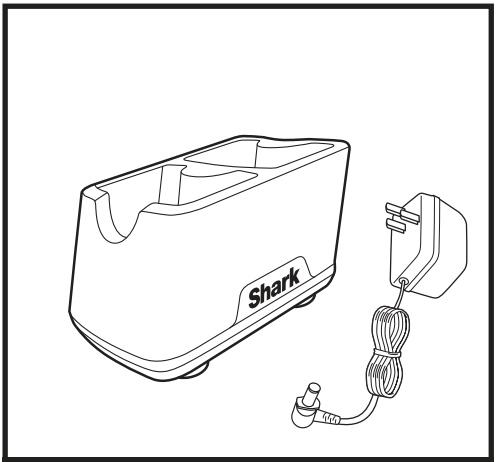

CHARGEUR DE BATTERIE LITHIUM-ION

Brancher le **chargeur de la batterie lithium-ion sur une prise de courant**.

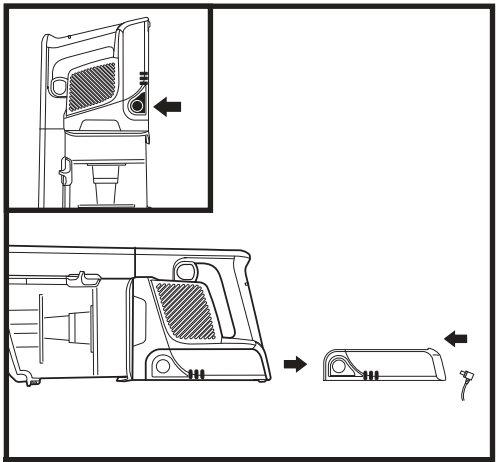

DANS L'ASPIRATEUR PORTATIF

Pour retirer la batterie de l'aspirateur, appuyez sur le bouton de déverrouillage de la batterie et faites-la glisser hors du compartiment de la poignée. Pour remettre la batterie en place, poussez-la dans le compartiment de la poignée jusqu'à entendre un déclic.

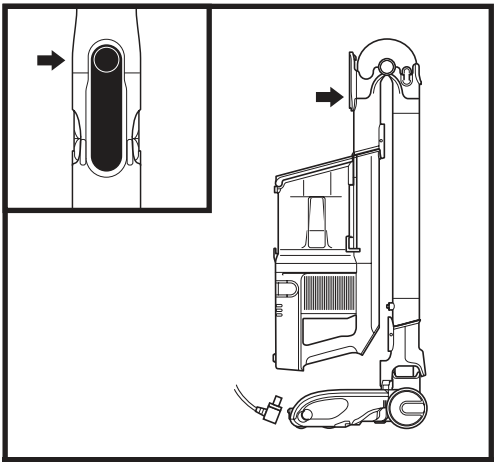

MODE DE RANGEMENT FLEXOLOGY®

Pour retirer la batterie de l'aspirateur, appuyez sur le bouton de déverrouillage de la batterie et faites-la glisser hors du compartiment de la poignée. Pour remettre la batterie en place, poussez-la dans le compartiment de la poignée jusqu'à entendre un déclic.

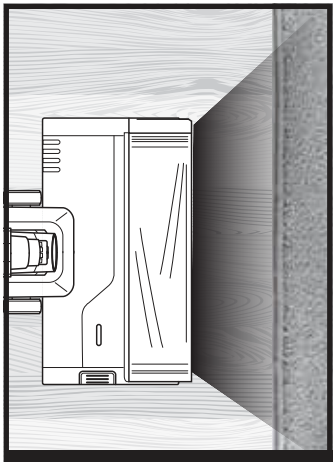

FLOORDETECT

La spazzola e l'aspirapolvere rilevano i cambiamenti di superficie e si adattano automaticamente per ottimizzare la pulizia.

RÉGLAGES DE PUISSANCE (ION POWER)

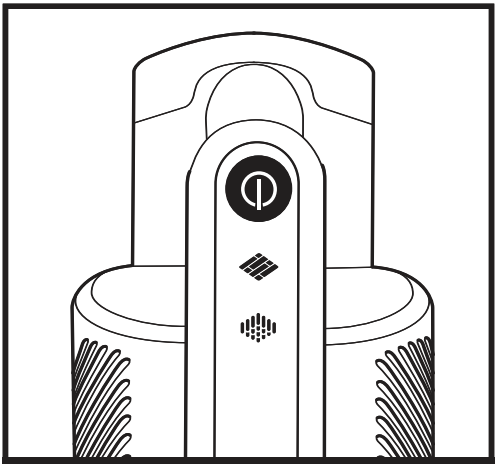

ÉTEINT

Appuyer sur le bouton pour allumer ou éteindre l'appareil.

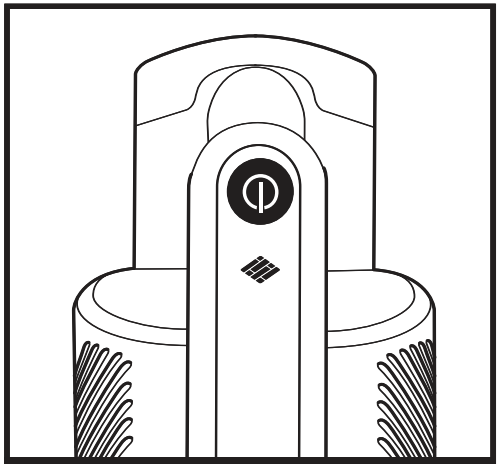

RÉGLAGE POUR LES PLANCHERS

Planchers/petits tapis
Utiliser ce réglage pour le nettoyage des planchers et des petits tapis.

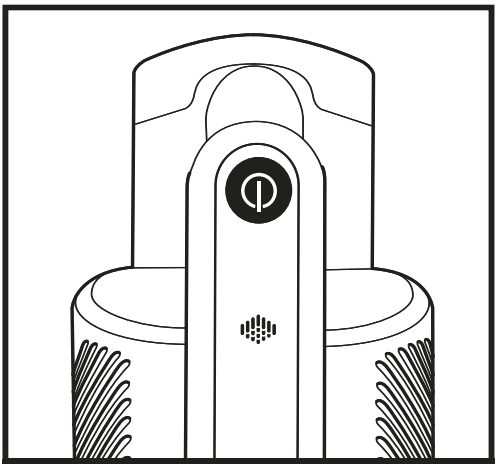

RÉGLAGE POUR LES MOQUETTES

Moquette
Utiliser ce réglage pour aspirer des saletés situées en dessous de la surface des tapis.

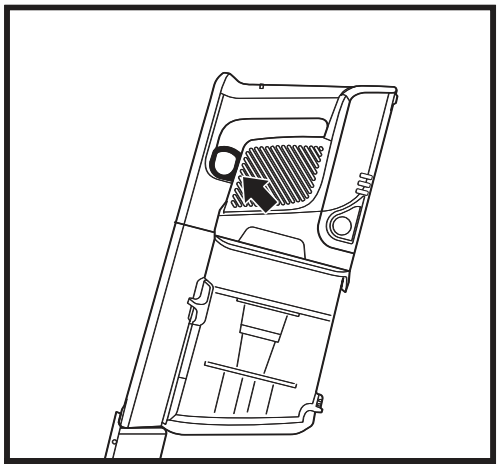

MODE BOOST

Pour un surcroît de puissance d'aspiration, tirer sur la **gâchette** de l'aspirateur portatif. Pour revenir au réglage de puissance normal, relâcher la gâchette.

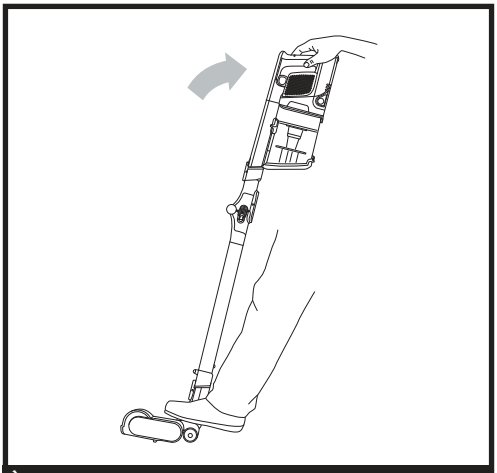

À LA VERTICALE AVEC LE TUBE FLEXOLOGY®

Pour passer l'aspirateur par terre, mettre le pied sur la brosse de sol et basculer l'aspirateur portatif vers l'arrière.

REMARQUE : La brosse rotative ne peut s'enclencher que si le tube et l'aspirateur portatif sont basculés en arrière.

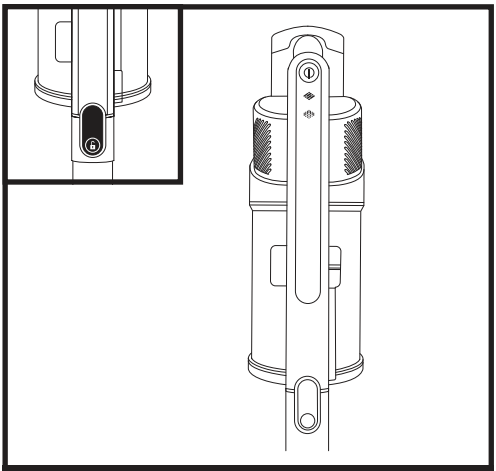

AU-DESSUS DU SOL SANS LE TUBE

Appuyer sur le bouton de déverrouillage du tube pour détacher l'aspirateur portatif. Ce réglage convient parfaitement au nettoyage des escaliers et des meubles, et autres endroits en hauteur avec des accessoires.

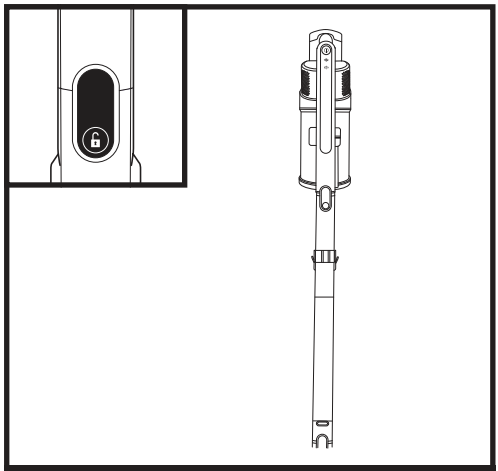

AU-DESSUS DU SOL AVEC LE TUBE

Mettre l'aspirateur à la verticale et appuyer sur le bouton de déverrouillage à l'endroit de jonction entre l'embout et l'extrémité inférieure du tube. Détacher en tirant vers le haut.

Ce réglage convient parfaitement au nettoyage des plinthes, des ventilateurs de plafond, des rebords de fenêtres et des autres endroits difficiles d'accès.

REMARQUE : tous les accessoires sont compatibles avec le tube et l'aspirateur portatif.

UTILISATION DU TUBE FLEXOLOGY®

ACCESSIBILITÉ AVEC LE TUBE FLEXOLOGY®

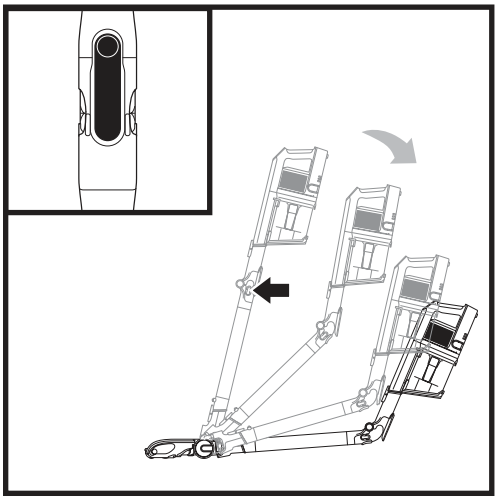

Appuyer sur le loquet de déverrouillage du tube Flexology® situé au dos, puis ajuster l'angle.

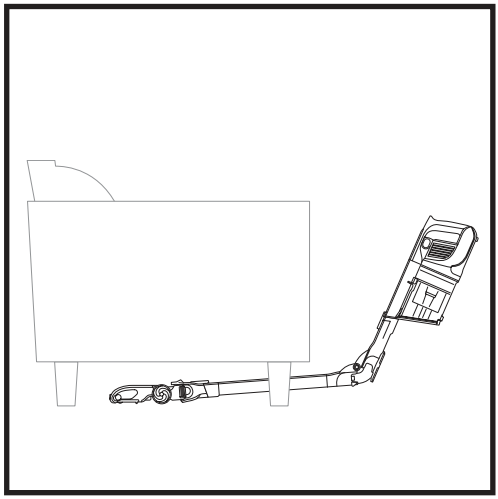

Un réglage d'angle plus réduit du tube permet de passer facilement l'aspirateur sous les meubles.

RANGEMENT DU TUBE FLEXOLOGY®

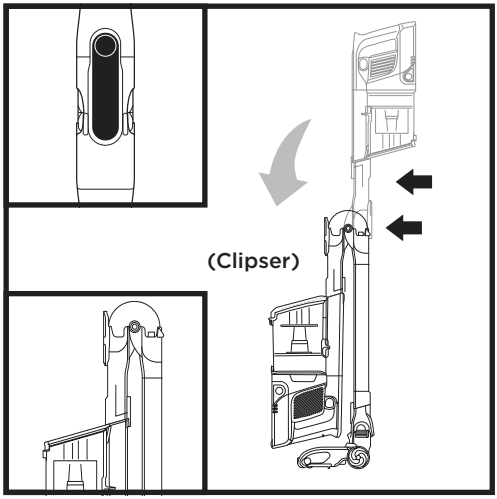

Pour mettre l'aspirateur en mode rangement, appuyer sur le loquet de déverrouillage tout en repliant l'aspirateur vers l'avant jusqu'à ce que le tube s'encliquette et se verrouille.

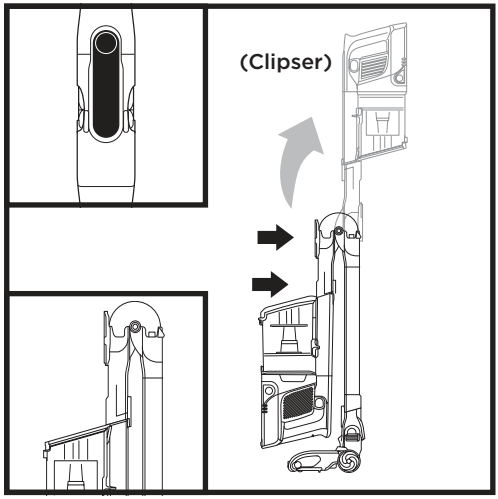

Pour sortir l'aspirateur du mode rangement, soulever l'aspirateur portatif jusqu'à ce que le tube s'encliquette et se verrouille.

VIDAGE DU RÉSERVOIR À POUSSIÈRE

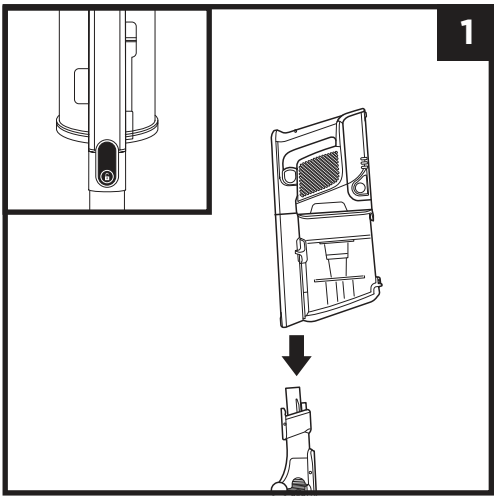

Appuyer sur le bouton de déverrouillage de l'aspirateur portatif puis détacher celui-ci du tube.

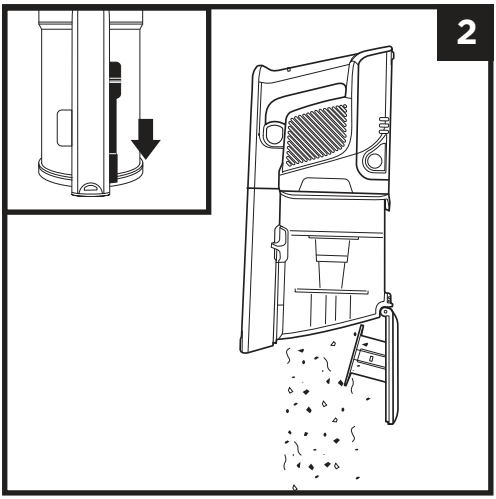

Pour vider le **réservoir à poussière** alors que celui-ci est fixé à l'aspirateur portatif, le positionner au-dessus d'une poubelle puis pousser le bouton coulissant de **déverrouillage du couvercle** vers l'avant.

DÉMONTAGE ET NETTOYAGE DU RÉSERVOIR À POUSSIÈRE

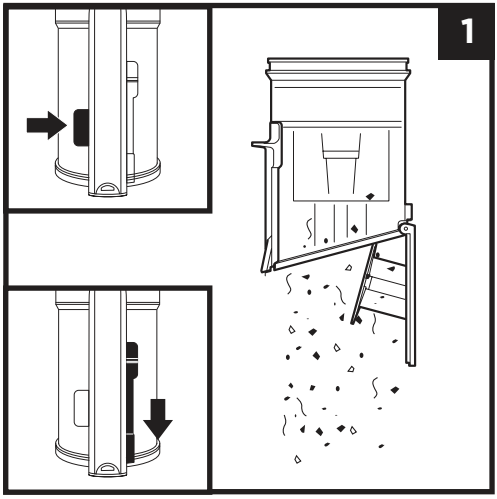

Pour enlever le réservoir à poussière de l'aspirateur portatif, appuyer sur son bouton de **déverrouillage** situé à proximité de l'embout de l'aspirateur portatif. Incliner et retirer le réservoir à poussière en tirant dessus.

Pour vider le réservoir à poussière de son contenu, le tenir au-dessus d'une poubelle, puis pousser vers l'avant le bouton coulissant de **déverrouillage du couvercle**.

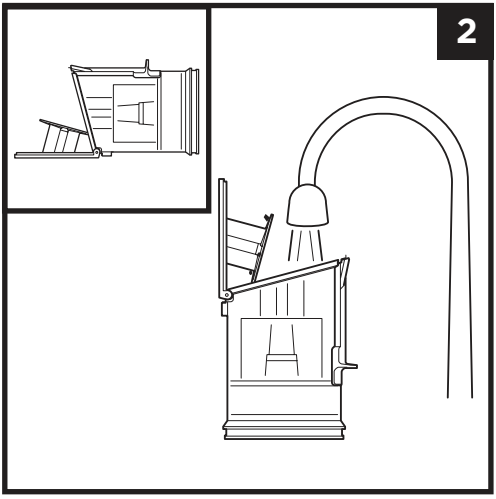

Nettoyer le tamis anti-poussière des saletés déposées en le tapotant délicatement ou en l'essuyant avec un chiffon sec, le cas échéant. Pour nettoyer l'intérieur du réservoir à poussière, le rincer à l'eau. Laisser sécher sur le côté à l'air libre pendant au moins 24 heures avant de le réinstaller.

MAINTENANCE DE VOTRE ASPIRATEUR

NETTOYAGE DES FILTRES

Pour nettoyer les filtres, les rincer à l'eau seulement. Laisser les filtres sécher à l'air pendant au moins 24 heures avant de les remettre dans l'aspirateur afin d'éviter que le liquide ne soit aspiré dans les pièces électriques.Nettoyer les filtres en amont du moteur au moins une fois par mois, et le filtre en aval du moteur au moins une fois par an. Si le filtre est sale entre deux lavages, le tapoter délicatement pour éliminer la saleté. Il peut être nécessaire de les nettoyer plus souvent, en fonction de la fréquence d'utilisation de l'appareil.

IMPORTANT : NE PAS utiliser de savon lors du nettoyage des filtres. Utiliser uniquement de l'eau.

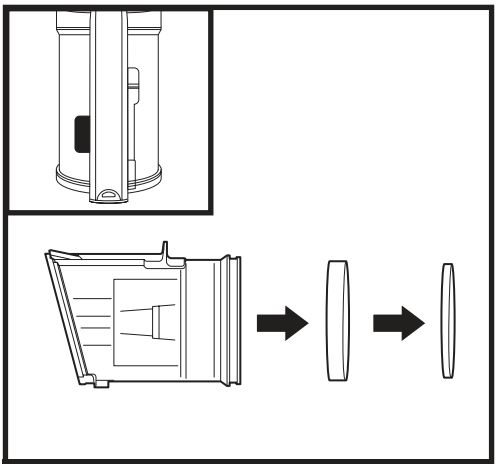

FILTRE EN AMONT DU MOTEUR

Appuyer sur le bouton de déverrouillage du réservoir à poussière, puis le retirer. Sortir les filtres en mousse et en feutre situés à l'arrière du réservoir.

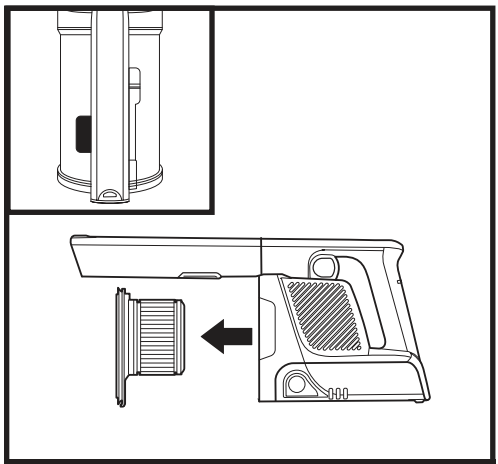

FILTRE en aval du moteur

Retirer le réservoir. Sortir le filtre en aval du moteur de l'aspirateur portatif.

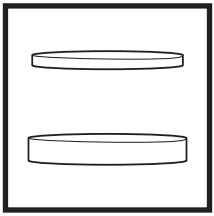

Kit de filtrage en amont du moteur (mousse et feutre)

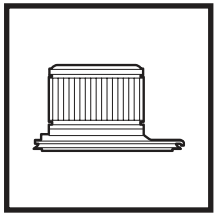

Filtre en aval du moteur

REMARQUE : pour commander des pièces de rechange et des filtres, consulter **sharkclean.eu.**

BROSSE DE SOL

Si vous aspirez un objet dur ou tranchant, ou si vous remarquez un changement dans le bruit que fait votre aspirateur, assurez-vous que la brosse rotative n'est pas coincée par des saletés ou objets.

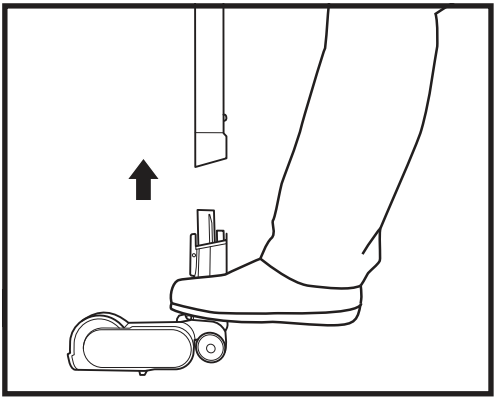

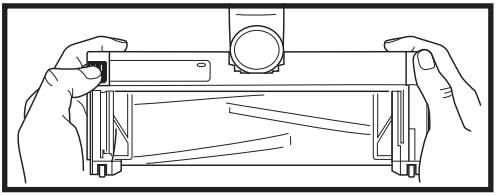

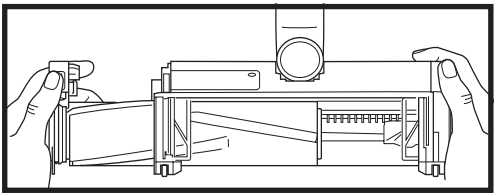

1. Mettre l'aspirateur hors tension.
2. À l'aide d'une pièce de monnaie, faire tourner les verrous dans le sens inverse des aiguilles d'une montre pour ouvrir le couvercle, puis le retirer pour accéder à la brosse rotative.
3. Dégager le tuyau de toute obstruction.
4. Remettre le couvercle en glissant les inserts dans les fentes, puis en appuyant fermement sur les côtés avant de refermer en tournant les verrous dans le sens des aiguilles d'une montre. Vous devez entendre un clic une fois les verrous refermés.

MAINTENANCE DE VOTRE ASPIRATEUR

CONTRÔLE DES OBSTRUCTIONS

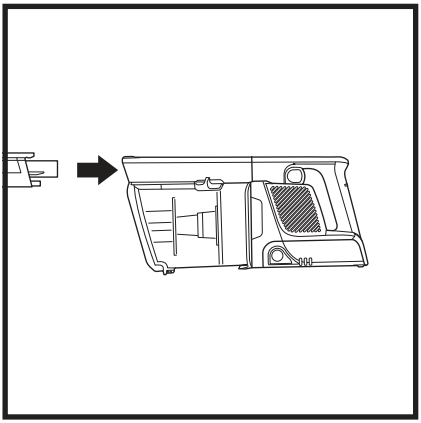

En cas d'obstruction de l'aspirateur portatif :

1. Mettre l'aspirateur hors tension.
2. Enlever l'aspirateur portatif du tube.
3. Examiner l'ensemble des ouvertures d'entrée du réservoir à poussière, et enlever toutes les éventuelles saletés à l'origine du blocage.

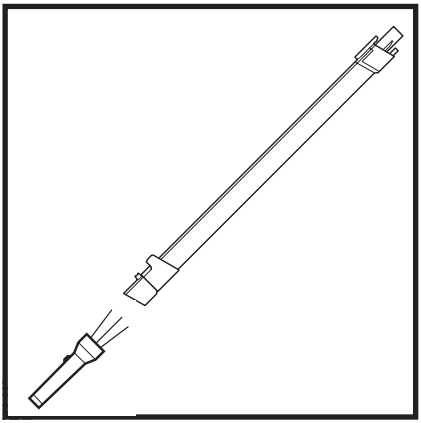

En cas d'obstruction du tube :

Tube Flexology® :

1. Mettre l'aspirateur hors tension.
2. Enlever l'aspirateur portatif et la brosse de sol du tube.
3. Vérifier l'accès au bouchon sur la partie Flexology® du tube en enfonçant les ergots de part et d'autre du tuyau puis en sortant celui-ci pour accéder au tube.
4. Enlever tous les éventuels bouchons de saletés.

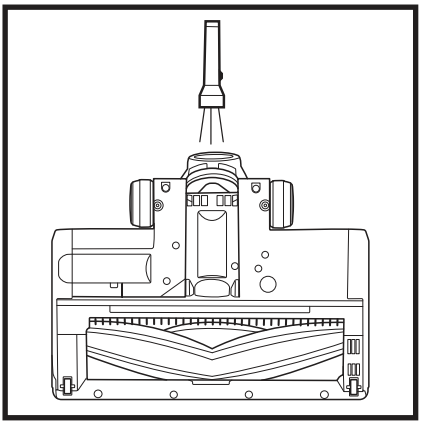

En cas d'obstruction de la brosse de sol :

1. Mettre l'aspirateur hors tension.
2. Retirer le tube.
3. À l'aide d'une pièce, ouvrir les trois verrous situés en dessous de la brosse de sol (voir page 12).
4. Enlever le couvercle et basculer le col de la brosse vers l'arrière.
5. Examiner l'ouverture et enlever les éventuelles saletés à l'origine du blocage.
6. Remettre en place le couvercle en appuyant fortement sur chaque côté puis en tournant les verrous dans le sens des aiguilles d'une montre.

RÉSOLUTION DES PROBLÈMES

AVERTISSEMENT : afin de réduire le risque de choc et de démarrage intempestif, mettre hors tension l'appareil et retirer la batterie lithium-ion avant de procéder à l'entretien.

L'aspirateur n'aspire pas les débris. L'aspiration est faible ou nulle. La lampe de la brosse est rouge. (voir section Contrôle des obstructions pour plus d'informations.)

- Vérifier les filtres pour voir s'ils ont besoin d'être nettoyés. Suivre les instructions pour rincer et sécher complètement les filtres à l'air libre avant de les réinsérer dans l'aspirateur.
- Contrôler si le réservoir à poussière est plein ; si nécessaire, le vider.
- Vérifier si la brosse de sol présente d'éventuelles obstructions ; éliminer les obstructions si nécessaire.
- Éliminer les fils, les fibres de moquettes, les cheveux et tout ce qui peut être enroulé autour de la brosse rotative.
- Vérifier si le raccord entre l'aspirateur portatif et le tube présente d'éventuelles obstructions ; éliminer les obstructions si nécessaire. Si le problème persiste, contacter le service d'assistance à la clientèle.
- Vérifier l'accès aux bouchons dans le tube pour voir si celui-ci est obstrué, et enlever les éventuelles saletés.

L'aspirateur soulève les tapis.

- Veiller à ne pas engager le mode Boost. Aspirer délicatement les moquettes et les tapis avec des bordures cousues fragiles.
- Éteindre l'appareil pour dégager la brosse rotative et redémarrer avec le bouton-sélecteur marche/arrêt.

La brosse rotative ne tourne pas.

- Éteindre immédiatement l'aspirateur. Enlever tous les éventuels bouchons avant de remettre en marche l'aspirateur. Veiller à basculer l'aspirateur portatif suffisamment en arrière pour permettre l'installation de la brosse rotative. Si la brosse rotative ne tourne toujours pas, contacter le service d'assistance à la clientèle.
- Si la brosse de sol a des lampes et si celles-ci ne s'allument pas, il y a un problème de raccordement entre l'aspirateur portatif, le tube et la brosse. Tenter de démonter puis de remonter ces pièces. Si les lampes ne s'allument toujours pas, veuillez contacter le service d'assistance à la clientèle.

L'aspirateur s'éteint tout seul.

L'aspirateur peut s'éteindre tout seul pour plusieurs raisons : des obstructions, une batterie défectueuse ou une surchauffe. Si l'aspirateur s'éteint tout seul, procéder comme suit :

1. Allumer l'appareil et regarder les témoins lumineux de batterie situés sur la partie portative de l'aspirateur. Si un chargement est nécessaire, éteindre l'appareil puis brancher le chargeur.
2. Vider le réservoir à poussière et nettoyer les filtres (voir section Vidage du réservoir à poussière et Nettoyage des filtres).
3. Vérifier le tube, les accessoires et les ouvertures d'admission pour éliminer les éventuelles obstructions.
4. Laisser l'appareil et la batterie refroidir pendant 45 minutes minimum jusqu'à ce qu'ils reviennent à une température ambiante.
5. Redémarrer l'appareil avec le bouton-sélecteur marche/arrêt

REMARQUE : Si l'aspirateur ne fonctionne toujours pas correctement, veuillez contacter le service d'assistance à la clientèle.

Les témoins lumineux de batterie de l'aspirateur portatif clignotent.

- Le dernier indicateur LED clignote (Fig. A) : La batterie a besoin d'être chargée.
- Le premier et le dernier indicateurs LED clignotent (Fig. B) : La température de la batterie n'est pas optimale ; le chargement est provisoirement suspendu. Laisser la batterie branchée ; le chargement reprendra dans quelques minutes.
- Si les 2 premiers ou les 2 derniers indicateurs LED clignotent (Fig. C, Fig. D), veuillez contacter le service d'assistance à la clientèle.

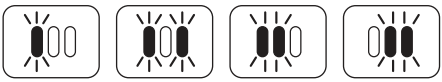

Fig. A Fig. B Fig. C Fig. D

GUIDE DE DÉPANNAGE

Problème		Code d'erreur
Moteur	Le moteur ne démarre pas	L'icône Boost clignote en blanc sur l'écran de l'aspirateur à main.
	Surchauffe du moteur	L'icône Boost clignote en blanc et l'icône Tapis clignote en blanc sur l'écran de l'aspirateur à main.
	Surintensité du moteur	L'icône Boost clignote en blanc et l'icône Sol nu clignote en blanc sur l'écran de l'aspirateur à main.
	Court-circuit du moteur	Les icônes Tapis et Sol nu clignotent en blanc sur l'écran de l'aspirateur à main.
	Vitesse excessive du moteur	L'écran de l'aspirateur à main alterne entre l'icône Boost qui clignote en blanc et l'icône Sol nu qui clignote en blanc.
	Erreur comm. système	L'écran de l'aspirateur à main alterne entre l'icône Sol nu qui clignote en blanc et l'icône Tapis qui clignote en blanc.
Tête d'aspiration	Surchauffe de la tête d'aspiration	L'icône Tapis clignote en blanc sur l'écran de l'aspirateur à main.
	Court-circuit de la tête d'aspiration	L'icône Sol nu clignote en blanc sur l'écran de l'aspirateur à main.

ACCESSOIRES COMPLÉMENTAIRES DISPONIBLES SUR SHARKACCESSORIES.EU

- **A Embout plat 8"**
- **B Embout plat 12"**
- **C Embout plat Flexi 18"**
- **D Tuyau flexible**
- **E Épousseteur plat**
- **F Épousseteur**
- **G Épousseteur multi-angle**
- **H Épousseteur anti-allergène**
- **I Embout pour tissus d'ameublement**
- **J Embout large pour tissus d'ameublement**
- **K Multi-outil pour animaux**
- **L Outil motorisé pour animaux**
- **M Tube inférieur Flexology®**
- **N Kit maison et voiture**
- **O Épousseteur de précision**
- **P Clip à outil embarqué**
- **Q Sac d'accessoires**
- **R Batterie Li-ion**
- **S Chargeur de batterie Li-ion**
- **T Câble de chargement**

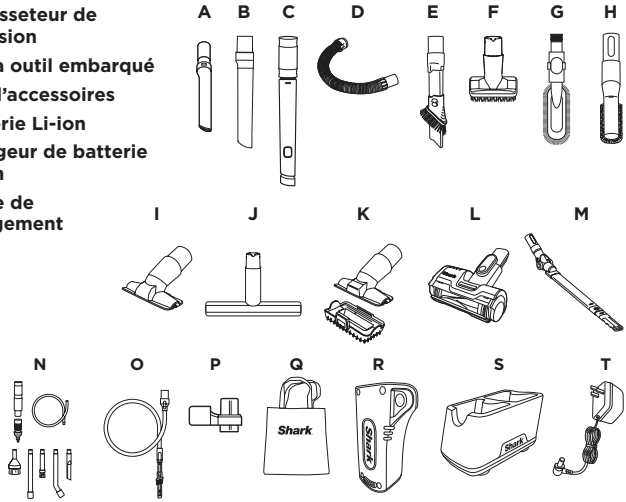

REMARQUE : tous les accessoires ne sont pas fournis avec tous les appareils. Voir le Guide de démarrage rapide ci-joint pour la configuration de votre appareil. Pour commander des accessoires supplémentaires, consulter **sharkaccessories.com**.

CONTRAT DE GARANTIE COMMERCIALE LIMITÉE DE (5) ANS

Lorsqu'un client achète en France, il bénéficie des droits légaux relatifs à la conformité du produit («vos droits légaux» : garantie légale de conformité de 2 ans à compter de la délivrance et garantie légale des vices cachés de 2 ans à compter de la découverte du vice). Le client peut faire valoir ces droits à l'encontre de son détaillant. Toutefois, Shark® a une grande confiance quant à la qualité de ses produits et fournit donc au propriétaire initial du produit une garantie fabricant supplémentaire pouvant aller jusqu'à cinq ans (2 ans de garantie standard et 3 ans de garantie supplémentaire lors de l'enregistrement). Ces conditions s'appliquent uniquement à notre garantie commerciale. Vos droits légaux ne sont pas affectés.

Nos conditions de garantie sont les suivantes. Elles ne portent aucunement atteinte à vos droits légaux ou aux obligations de votre détaillant à votre égard.

La batterie lithium-ion n'est pas couverte par la garantie de cinq ans (voir la garantie relative à la batterie à la page suivante).

Garantie Shark®

Un appareil électroménager, tel qu'un aspirateur, constitue un gros investissement. Votre nouvel appareil doit donc fonctionner correctement le plus longtemps possible. La garantie fournie avec l'appareil reflète la confiance dont le fabricant fait preuve à l'égard de ses produits et témoigne de la qualité de la fabrication.

Ce produit Shark® est fourni avec une garantie légale gratuite conformément à vos droits légaux (conformité et vices cachés). Vous trouverez une assistance en ligne sur **www.sharkclean.eu**

Comment puis-je enregistrer mon extension de garantie commerciale Shark® ?

Vous pouvez enregistrer votre garantie commerciale en ligne dans un délai de 28 jours après la date d'achat de votre produit. Pour gagner du temps, préparez les données suivantes de votre appareil :

• Date d'achat de l'appareil (reçu ou bon de livraison)

• Pour l'enregistrement en ligne, accédez à www.sharkclean.eu/register-guarante. Les produits achetés directement auprès de Shark® sont automatiquement enregistrés.

IMPORTANT

• La garantie couvre votre Produit pendant 2 ans à partir de la délivrance (garantie légale de conformité) ou de la date d'achat (garantie commerciale parallèle Shark)».

• Il est indispensable de conserver le justificatif d'achat. Pour utiliser la garantie, vous devez présenter votre justificatif d'achat afin que nous puissions vérifier vos droits. L'impossibilité de présenter un justificatif d'achat valable peut annuler la garantie.

Quels sont les avantages de l'enregistrement de ma garantie commerciale gratuite Shark® ?

Si vous enregistrez votre garantie, nous disposons de vos coordonnées au cas où nous aurions besoin de vous contacter. Si vous êtes toujours d'accord pour recevoir des communications de notre part, vous pouvez également bénéficier d'astuces et de conseils qui vous aideront à tirer le meilleur parti de votre aspirateur Shark®, ainsi que rester informé(e) sur les nouvelles technologies et les nouveaux produits Shark®.

Si vous enregistrez votre garantie en ligne, vous recevez immédiatement la confirmation de la réception de vos coordonnées.

Quelle est la durée de la garantie commerciale des nouveaux appareils Shark® ?

Compte tenu de la qualité de nos produits, votre nouvel aspirateur Shark® bénéficie d'une commerciale garantie de maximum cinq à partir de la date d'achat (2 ans + une extension de garantie de 3 ans lors de l'enregistrement auprès de Shark®).

Qu'est-ce qui est couvert par la garantie commerciale gratuite Shark® ?

La réparation ou le remplacement de votre appareil Shark® (à la discrétion de Shark®), y compris les pièces et la main-d'œuvre. La garantie Shark® s'ajoute à vos droits légaux en tant que consommateur.

Qu'est ce qui n'est pas couvert par la garantie commerciale gratuite Shark® ?

1. Les obstructions : pour savoir comment déboucher votre aspirateur, consultez la Notice d'utilisation.
2. L'usure normale de certains composants, comme la barre porte-brosse, le fusible, la courroie, les batteries, le tuyau, etc.
3. Les dommages accidentels, les défauts causés par des négligences, un manque d'entretien, une mauvaise utilisation ou une manipulation inappropriée de l'aspirateur ; soit toute utilisation non conforme à la Notice d'utilisation Shark® fournie avec votre appareil.
4. L'utilisation de l'aspirateur à des fins autres que l'usage domestique normal.
5. L'utilisation de pièces n'ayant pas été assemblées ou installées conformément aux instructions d'utilisation.
6. L'utilisation de pièces et d'accessoires qui ne sont pas des composants d'origine Shark®.
7. Les installations défectueuses (sauf si elles ont été réalisées par Shark®).
8. Les réparations ou les altérations réalisées par des personnes autres que le personnel de Shark® ou ses agents.
9. La batterie lithium-ion. Consultez la page suivante pour la garantie de la batterie.

Que se passe-t-il lorsque ma garantie commerciale arrive à échéance ?

Shark® conçoit des produits destinés à durer longtemps. Toutefois, il se peut que certains de nos clients veuillent faire réparer leurs aspirateurs après la fin de la garantie (Ligne d'assistance générale : +33 800908874). Dans ce cas, veuillez contacter notre service téléphonique gratuit d'assistance à la clientèle et demander des renseignements sur notre programme d'interventiVous trouverez une assistance en ligne sur **www.sharkclean.eu**

Où puis-je acheter des pièces de rechange et des accessoires d'origine Shark® ?

Les pièces de rechange et les accessoires Shark® sont développés par les mêmes ingénieurs qui ont conçu votre aspirateur Shark®. Vous trouverez une gamme complète de pièces de rechange et d'accessoires Shark® pour tous les appareils Shark® sur www.sharkclean.eu.

Veuillez noter que la garantie ne couvre pas les dommages résultant de l'utilisation d'autres pièces détachées que les pièces détachées Shark®.

GARANTIES LÉGALES

Cette garantie commerciale s'applique sans préjudice du droit du consommateur de bénéficier de la garantie légale de conformité, dans les conditions prévues aux articles L217-3 et suivants du code de la consommation et de celle relative aux vices cachés, dans les conditions prévues aux articles 1641 à 1648 et 2232 du code civil.

Le consommateur dispose d'un délai de deux ans à compter de la délivrance du bien pour obtenir la mise en œuvre de la garantie légale de conformité en cas d'apparition d'un défaut de conformité. Durant ce délai, le consommateur n'est tenu d'établir que l'existence du défaut de conformité et non la date d'apparition de celui-ci.

Lorsque le contrat de vente du bien prévoit la fourniture d'un contenu numérique ou d'un service numérique de manière continue pendant une durée supérieure à deux ans, la garantie légale est applicable à ce contenu numérique ou ce service numérique tout au long de la période de fourniture prévue. Durant ce délai, le consommateur n'est tenu d'établir que l'existence du défaut de conformité affectant le contenu numérique ou le service numérique et non la date d'apparition de celui-ci.

La garantie légale de conformité emporte obligation pour le professionnel, le cas échéant, de fournir toutes les mises à jour nécessaires au maintien de la conformité du bien.

La garantie légale de conformité donne au consommateur droit à la réparation ou au remplacement du bien dans un délai de trente jours suivant sa demande, sans frais et sans inconvénient majeur pour lui.

Si le bien est réparé dans le cadre de la garantie légale de conformité, le consommateur bénéficie d'une extension de six mois de la garantie initiale.

Si le consommateur demande la réparation du bien, mais que le vendeur impose le remplacement, la garantie légale de conformité est renouvelée pour une période de deux ans à compter de la date de remplacement du bien.

Le consommateur peut obtenir une réduction du prix d'achat en conservant le bien ou mettre fin au contrat en se faisant rembourser intégralement contre restitution du bien, si :

1° Le professionnel refuse de réparer ou de remplacer le bien ;

2° La réparation ou le remplacement du bien intervient après un délai de trente jours ;

3° La réparation ou le remplacement du bien occasionne un inconvénient majeur pour le consommateur, notamment lorsque le consommateur supporte définitivement les frais de reprise ou d'enlèvement du bien non conforme, ou s'il supporte les frais d'installation du bien réparé ou de remplacement ;

4° La non-conformité du bien persiste en dépit de la tentative de mise en conformité du vendeur restée infructueuse.

Le consommateur a également droit à une réduction du prix du bien ou à la résolution du contrat lorsque le défaut de conformité est si grave qu'il justifie que la réduction du prix ou la résolution du contrat soit immédiate. Le consommateur n'est alors pas tenu de demander la réparation ou le remplacement du bien au préalable.

Le consommateur n'a pas droit à la résolution de la vente si le défaut de conformité est mineur.

Toute période d'immobilisation du bien en vue de sa réparation ou de son remplacement suspend la garantie qui restait à courir jusqu'à la délivrance du bien remis en état.

Les droits mentionnés ci-dessus résultent de l'application des articles L. 217-1 à L. 217-32 du code de la consommation.

Le vendeur qui fait obstacle de mauvaise foi à la mise en œuvre de la garantie légale de conformité encourt une amende civile d'un montant maximal de 300 000 euros, qui peut être porté jusqu'à 10 % du chiffre d'affaires moyen annuel (article L. 241-5 du code de la consommation).

Le consommateur bénéficie également de la garantie légale des vices cachés en application des articles 1641 à 1649 du code civil, pendant une durée de deux ans à compter de la découverte du défaut. Cette garantie donne droit à une réduction de prix si le bien est conservé ou à un remboursement intégral contre restitution du bien. »

Ligne d'assistance générale : +33 800908874

GARANTIES LÉGALES LIMITÉES À DEUX (2) ANS

Indépendamment de la garantie commerciale, le vendeur reste tenu de la garantie légale de conformité et de la garantie légale des vices cachés.

Article L 217-4 du Code de la consommation : “Le vendeur est tenu de livrer un bien conforme au contrat et répond des défauts de conformité existant lors de la délivrance.

Il répond également des défauts de conformité résultant de l'emballage, des instructions de montage ou de l'installation lorsque celle-ci a été mise à sa charge par le contrat ou a été réalisée sous sa responsabilité.”

Article L 217-5 du Code de la consommation : “Pour être conforme au contrat, le bien doit :

1° Être propre à l'usage habituellement attendu d'un bien semblable et, le cas échéant :

- correspondre à la description donnée par le vendeur et posséder les qualités que celui-ci a présentées à l'acheteur sous forme d'échantillon ou de modèle ;
- présenter les qualités qu'un acheteur peut légitimement attendre eu égard aux déclarations publiques faites par le vendeur, par le producteur ou par son représentant, notamment dans la publicité ou l'étiquetage ;

2° Ou présenter les caractéristiques définies d'un commun accord par les parties ou être propre à tout usage spécial recherché par l'acheteur, porté à la connaissance du vendeur et que ce dernier a accepté.”

Article L 217-12 du Code de la consommation : “L'action résultant du défaut de conformité se prescrit par deux ans à compter de la délivrance du bien.”

Article L 217-16 du Code de la consommation : “Lorsque l'acheteur demande au vendeur, pendant le cours de la garantie commerciale qui lui a été consentie lors de l'acquisition ou de la réparation d'un bien meuble, une remise en état couverte par la garantie, toute période d'immobilisation d'au moins sept jours vient s'ajouter à la durée de la garantie qui restait à courir. Cette période court à compter de la demande d'intervention de l'acheteur ou de la mise à disposition pour réparation du bien en cause, si cette mise à disposition est postérieure à la demande d'intervention.”

Article 1641 du Code civil : “Le vendeur est tenu de la garantie à raison des défauts cachés de la chose vendue qui la rendent impropre à l'usage auquel on la destine, ou qui diminuent tellement cet usage que l'acheteur ne l'aurait pas acquise, ou n'en aurait donné qu'un moindre prix, s'il les avait connus.”

Article 1648, al.1er du Code civil : “L'action résultant des vices rédhibitoires doit être intentée par l'acquéreur dans un délai de deux ans à compter de la découverte du vice.”

REMARQUES

GRAZIE

per avere acquistato l'aspirapolvere senza fili Shark® con tecnologia DuoClean e sistema anti-grovigli

SUGGERIMENTO:
potete trovare il numero modello e il codice di serie sulla targhetta del codice QR situata sul fondo del contenitore raccoglipolvere.

REGISTRATE IL VOSTRO ACQUISTO

Leggere il codice QR con il cellulare

REGISTRARE I SEGUENTI DATI

Numero modello: _____

Data di acquisto (conservare lo scontrino fiscale): _____

Negozio di acquisto del prodotto: _____

SPECIFICHE TECNICHE

Tensione: 21.6V ⎓

VI PREGHIAMO DI LEGGERE ATTENTAMENTE IL MANUALE D'USO E DI CONSERVARLO PER FUTURO RIFERIMENTO.

Il presente manuale d'uso ha lo scopo di aiutarvi ad acquisire una conoscenza completa del vostro nuovo aspirapolvere senza fili Shark DuoClean.

SOMMARIO

Importanti Istruzioni di Sicurezza 94

Presentazione del Vostro Aspirapolvere Senza Fili Shark. 96

La Vostra Batteria Agli Ioni ai Litio 97

Indicatori di Ricarica e Alimentazione Della Batteria Led 97

Come Riciclare la Vostra Batteria Agli Ioni di Litio. 97

Ricaricare la Batteria 98

Impostazioni di Potenza. 99

Modalità di Pulizia 100

Utilizzare Il Bastone Flexology® 101

Raggio D'azione di Flexology® 101

Sistemazione a Riposo di Flexology®. 101

Manutenzione Dell'aspirapolvere 102

Svuotamento del Contenitore Raccoglipolvere 102

Rimozione e Pulizia del Contenitore Raccoglipolvere 102

Pulizia dei Filtri. 103

Bocchetta per Pavimenti 104

Verifica Delle Ostruzioni. 105

Risoluzione dei Problemi 106

Accessori Aggiuntivi Disponibili su Sharkaccessories.eu 107

Garanzia. 108

Garanzia Della Batteria. 109

Questo marchio indica che il prodotto non deve essere smaltito con altri rifiuti domestici in tutta l'UE. Per evitare eventuali danni all'ambiente o alla salute dell'uomo causati dallo smaltimento incontrollato dei rifiuti, riciclare il prodotto in maniera responsabile allo scopo di favorire il riutilizzo sostenibile delle risorse materiali. Per restituire il dispositivo usato, utilizzare i sistemi di restituzione e raccolta o contattare il rivenditore presso cui il prodotto è stato acquistato. Il rivenditore può ritirare questo prodotto e garantire un riciclaggio sicuro per l'ambiente.

IMPORTANTI ISTRUZIONI DI SICUREZZA

SOLO PER USO DOMESTICO • LEGGERE TUTTE LE ISTRUZIONI PRIMA DI UTILIZZARE QUESTO ASPIRAPOLVERE.

Per ridurre il rischio di scosse e di funzionamento accidentale, spegnere l'unità e rimuovere la batteria agli ioni di litio prima di qualsiasi intervento di assistenza.

NOTA: in caso di tappeti delicati o in lana, in particolare bouclé, provare prima l'aspirapolvere su un'area nascosta per assicurarsi che le spazzole rotanti non danneggino o scuciano le fibre.

⚠ ATTENZIONE

PER RIDURRE IL RISCHIO DI INCENDIO, SCOSSA ELETTRICA, LESIONI O DANNI MATERIALI, RISPETTARE LE SEGUENTI AVVERTENZE:

1 L'aspirapolvere è composto da una bocchetta motorizzata, un bastone, e un aspirapolvere a mano. Tali componenti contengono parti mobili e collegamenti e cavi elettrici che possono comportare rischi per l'utilizzatore.

2 Prima di ogni utilizzo, controllare tutte le parti per individuare eventuali danni. In caso di danneggiamento di una delle parti, interrompere l'utilizzo.

3 Utilizzare solo pezzi di ricambio originali.

4 Questo aspirapolvere contiene parti non riparabili.

5 Utilizzare solo come descritto nel presente manuale. **NON** utilizzare l'aspirapolvere per scopi diversi da quelli descritti nel presente manuale.

6 Ad eccezione dei filtri e del contenitore raccoglipolvere **NON** esporre alcuna delle parti dell'aspirapolvere ad acqua o altri liquidi.

7 Tenere l'apparecchio e il relativo cavo fuori dalla portata dei bambini. Non consentire ai bambini di utilizzare l'apparecchio. **NON** consentire l'utilizzo come giocattolo. Prestare estrema attenzione quando lo si utilizza in prossimità di bambini.

UTILIZZO GENERALE

8 Questo apparecchio può essere utilizzato da persone con capacità fisiche, sensoriali o mentali ridotte o prive di esperienza e conoscenze solo sotto supervisione oppure dopo aver ricevuto istruzioni adeguate sull'uso del dispositivo, sulla sicurezza e sui possibili pericoli. La manutenzione e la pulizia non devono essere effettuate da bambini.

9 Spegnere sempre l'aspirapolvere prima di collegare o scollegare tutti i tubi percorsi da corrente, bocchette motorizzate, caricabatterie, batterie o altre parti elettriche o meccaniche.

10 **NON** maneggiare la spina o l'aspirapolvere con le mani bagnate.

11 **NON** utilizzare senza aver posizionato il contenitore raccoglipolvere, i filtri e la spazzola a rullo.

12 Utilizzare solo filtri e accessori di marchio Shark®. In caso contrario, la garanzia sarà nulla.

13 **NON** inserire alcun oggetto nella bocchetta o nelle aperture degli accessori. **NON** utilizzare se vi sono delle aperture ostruite; tenerle libere da polvere, pelucchi, peli, capelli e qualsiasi cosa che possa ridurre il flusso d'aria.

14 **NON** utilizzare se la bocchetta o l'accessorio che emana il flusso d'aria sono ostacolati. Se i passaggi dell'aria o la bocchetta per pavimenti sono ostruiti, spegnere l'aspirapolvere. Prima di riaccenderlo, rimuovere tutte le ostruzioni.

15 Tenere la bocchetta e tutte le aperture lontano da capelli, viso, dita, piedi scalzi o indumenti larghi.

16 **NON** utilizzare l'aspirapolvere se non funziona correttamente, se è caduto, se presenta danni, se è stato lasciato all'aperto o se è caduto in acqua.

17 Prestare particolare attenzione quando si puliscono le scale.

18 **NON** lasciare l'aspirapolvere incustodito quando è acceso.

19 Quando l'aspirapolvere è in funzione ed è utilizzato sulla superficie di moquette e tappeti, tenerlo sempre in movimento per evitare di danneggiarne le fibre.

20 **NON** collocare l'aspirapolvere su superfici instabili come sedie o tavoli.

21 **NON** utilizzare per aspirare:
- **a)** Liquidi
- **b)** Oggetti di grandi dimensioni
- **c)** Oggetti duri o appuntiti (vetro, chiodi, viti o monete)
- **d)** Quantità consistenti di polvere (polvere di gesso, cenere di camino o braci). **NON** utilizzare come accessorio per alimentare strumenti per la raccolta della polvere.
- **e)** Oggetti fumanti o che bruciano (carboni ardenti, mozziconi di sigarette o fiammiferi)
- **f)** Materiali infiammabili o combustibili (liquido per accendini, benzina o cherosene)
- **g)** Materiali tossici (candeggina, ammoniaca o acido muriatico.)

22 **NON UTILIZZARE** nelle seguenti aree:
- **a)** Aree con scarsa illuminazione
- **b)** Superfici umide o bagnate
- **c)** Aree esterne
- **d)** Spazi chiusi che possono contenere esplosivi oppure fumi o vapori tossici (liquidi per accendini, benzina, cherosene, vernici, diluenti, sostanze antitarme o polveri infiammabili)

23 Spegnere l'aspirapolvere prima di inserire o rimuovere la batteria e prima di inserire o di staccare la spina del caricabatterie.

24 Spegnere l'aspirapolvere prima di qualsiasi operazione di regolazione, pulizia, manutenzione o risoluzione dei problemi.

25 Durante la pulizia o la manutenzione ordinaria, **NON** tagliare nulla ad eccezione di capelli, fibre o fili attorcigliati attorno alla spazzola.

26 Lasciare asciugare completamente tutti i filtri prima di reinserirli nell'aspirapolvere per prevenire il versamento di liquidi all'interno delle parti elettriche.

27 **NON** modificare o provare a riparare l'aspirapolvere o la batteria in modo autonomo, salvo se indicato nel presente manuale. **NON** utilizzare la batteria o l'aspirapolvere se sono stati modificati o danneggiati. Le batterie danneggiate o modificate possono comportarsi in modo imprevedibile e causare incendi, esplosioni o rischi di lesioni.

28 Spegnere tutti i comandi prima di scollegare l'apparecchio dalla presa elettrica.

29 Spegnere sempre l'apparecchio prima di collegare o scollegare la bocchetta motorizzata.

BATTERIA

30 La batteria è la fonte di alimentazione dell'aspirapolvere. Leggere e seguire con cura tutte le istruzioni per la ricarica.

31 Per prevenirne l'accensione involontaria, assicurarsi che l'aspirapolvere sia spento prima di sollevarlo o trasportarlo. **NON** trasportare l'apparecchio con il dito sull'interruttore di accensione.

32 Utilizzare solo caricabatterie Nome azienda caricabatteria DK25A-248080H-V, YLS0243A-E248080 L'utilizzo di un caricabatterie non corretto può non caricare l'apparecchio e/o creare situazioni pericolose. Utilizzare solo la batteria Shark XSBT600EU.

33 Tenere la batteria lontano da oggetti metallici come graffette, monete, chiavi, chiodi o viti. Il cortocircuito tra i morsetti della batteria aumenta il rischio di incendi o ustioni.

34 Un uso improprio della batteria potrebbe causare la fuoriuscita del liquido interno. Evitare il contatto con il liquido in quanto potrebbe causare irritazione o ustioni. In caso di contatto, sciacquare con acqua. In caso di contatto con gli occhi, consultare un medico.

35 Per assicurare una lunga durata della batteria, non conservarla a temperature inferiori a 3 °C e superiori a 40 °C.

36 **NON** caricare la batteria a temperature inferiori a 5 °C o superiori a 40 °C.

37 Conservare l'apparecchio in luogo chiuso. **NON** utilizzare o conservare al di sotto di 3 °C. Accertarsi che l'apparecchio sia a temperatura ambiente prima di procedere all'utilizzo.

38 **NON** esporre la batteria al fuoco o a temperature superiori a 130 °C in quanto potrebbe esplodere.

CONSERVARE QUESTE ISTRUZIONI

PRESENTAZIONE DEL VOSTRO ASPIRAPOLVERE SENZA FILI SHARK

1. Inserire il bastone nella bocchetta per pavimenti premendo fino a quando si innesta in sede con uno scatto.
2. Inserire l'aspirapolvere portatile nella parte superiore del bastone premendo fino a quando si innesta in sede con uno scatto.

Per un funzionamento corretto, garantire che tutti i componenti siano collegati e scattati in posizione.

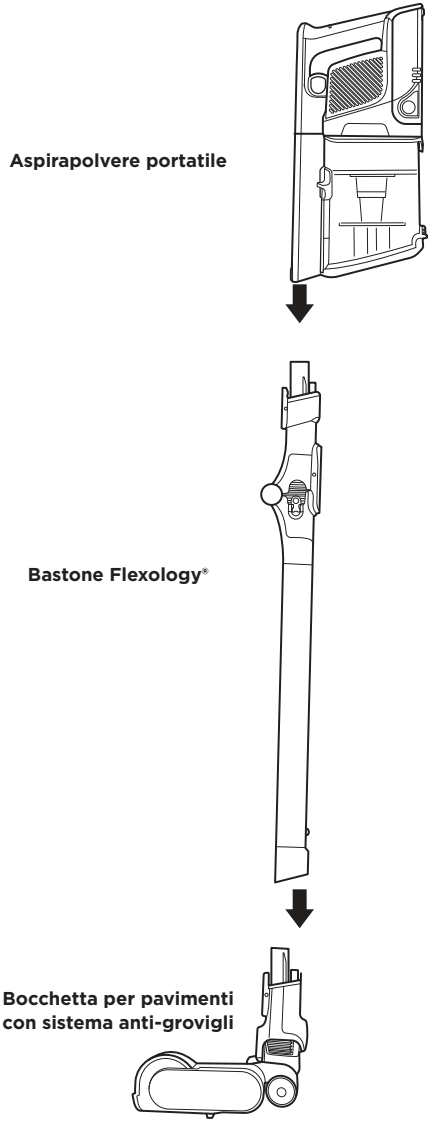

AVVERTENZA: questo aspirapolvere non rimane in posizione verticale da solo. Per le istruzioni di sistemazione a riposo fare riferimento a pagina 11.

LA VOSTRA BATTERIA AGLI IONI DI LITIO

La batteria agli ioni di litio viene fornita solo parzialmente carica. Caricare completamente prima del primo utilizzo. Durante il primo utilizzo, scaricare completamente la batteria. Questo preparerà la batteria.

INDICATORI DI RICARICA E ALIMENTAZIONE DELLA BATTERIA LED

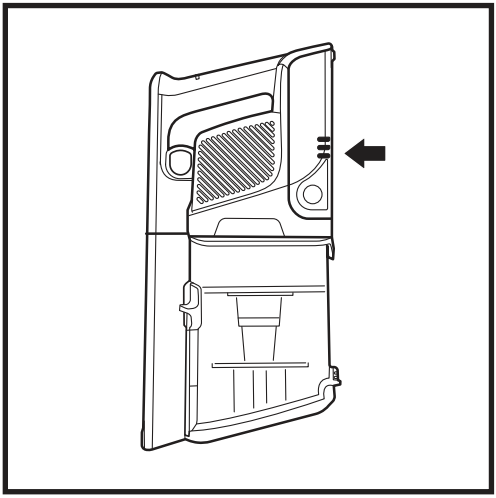

Ricarica in corso

NOTA: *una ricarica completa richiede circa 3 ore.*

In uso

COME RICICLARE LA VOSTRA BATTERIA AGLI IONI DI LITIO

Questo prodotto usa una batteria agli ioni di litio ricaricabile e riutilizzabile. Quando non mantiene la carica, la batteria deve essere rimossa dall'aspirapolvere e riciclata. **NON** bruciare o compostare la batteria.

Se la batteria agli ioni di litio deve essere sostituita, smaltirla o riciclarla secondo le normative locali. In alcuni Paesi non è consentito lo smaltimento delle batterie agli ioni di litio nel cassonetto o nella pattumiera. In questo caso la batteria dovrà essere conferita in discarica o a un rivenditore autorizzato per il riciclo. Vi invitiamo a contattare i servizi ecologici locali per richiedere informazioni sullo smaltimento della batteria esausta.

NOTA: una ricarica completa richiede circa 3 ore. La capacità della batteria agli ioni di litio, come tutte le batterie al litio/agli ioni di litio, diminuirà naturalmente nel tempo, a partire da una capacità del 100%.

RICARICARE LA BATTERIA

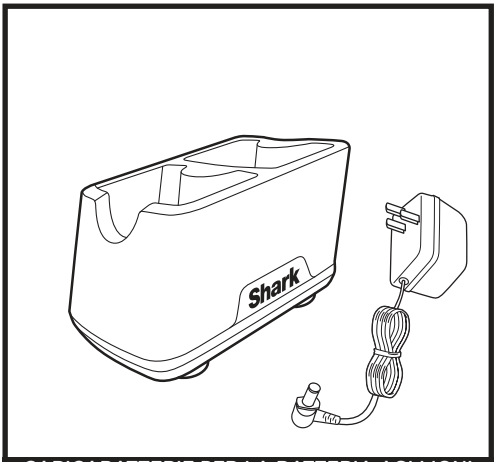

CARICABATTERIE PER LA BATTERIA AGLI IONI DI LITIO

Inserire la spina **dell'alimentatore della batteria agli ioni di litio** in una presa a muro.

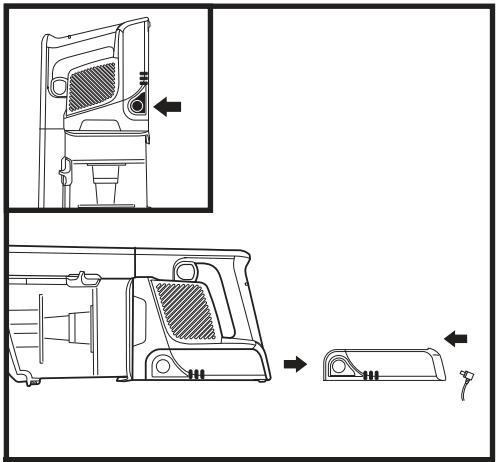

ASPIRAPOLVERE PORTATILE

Per rimuovere la batteria dall'aspirapolvere, premere il relativo pulsante di rilascio e sfilare la batteria dal vano dell'impugnatura. Per reinstallare la batteria, farla scorrere nel vano finché non scatta in posizione.

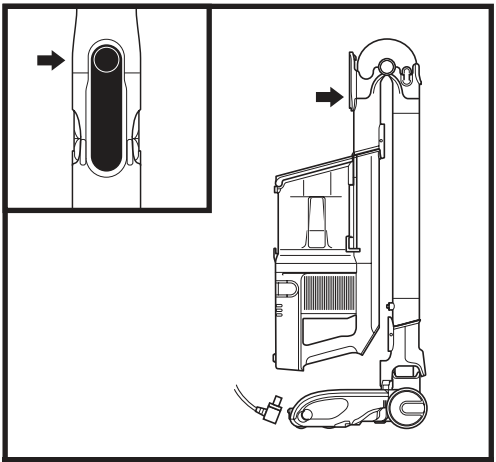

SISTEMAZIONE A RIPOSO DI FLEXOLOGY®

Per rimuovere la batteria dall'aspirapolvere, premere il relativo pulsante di rilascio e sfilare la batteria dal vano dell'impugnatura. Per reinstallare la batteria, farla scorrere nel vano finché non scatta in posizione.

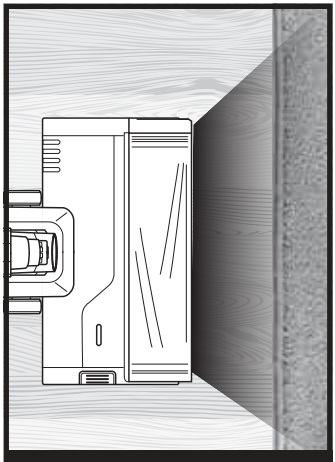

FLOORDETECT

Le rouleau-brosse et l'aspirateur s'ajustent automatiquement aux différentes surfaces pour garantir un nettoyage optimal.

IMPOSTAZIONI DI POTENZA (ION POWER)

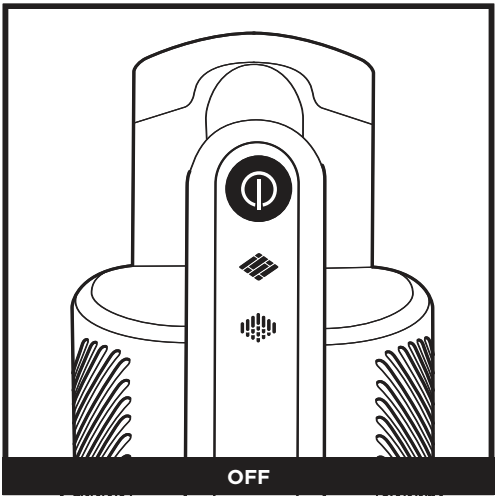

OFF

Premere il pulsante per accendere o spegnere.

IMPOSTAZIONE PAVIMENTI DURI

Pavimenti duri/Tappeti di piccole dimensioni
Utilizzare questa impostazione per la pulizia di pavimenti e tappeti di piccole dimensioni.

IMPOSTAZIONE MOQUETTE

Moquette
Utilizzare questa impostazione per raccogliere i detriti sotto alla superficie delle vostre moquette.

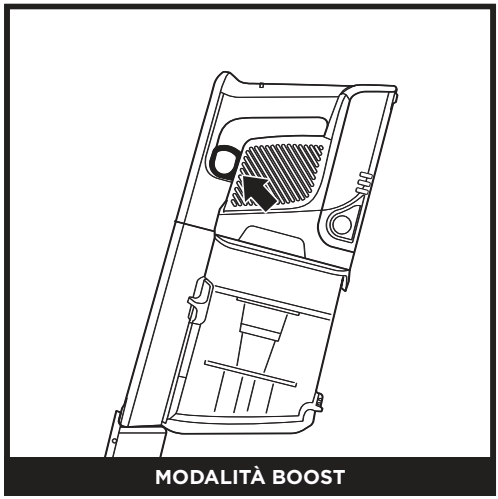

MODALITÀ BOOST

Per un aumento ulteriore di potenza, tirare l'**attivatore** sull'aspiratore portatile. Rilasciarlo per ritornare alla potenza normale.

MODALITÀ DI PULIZIA

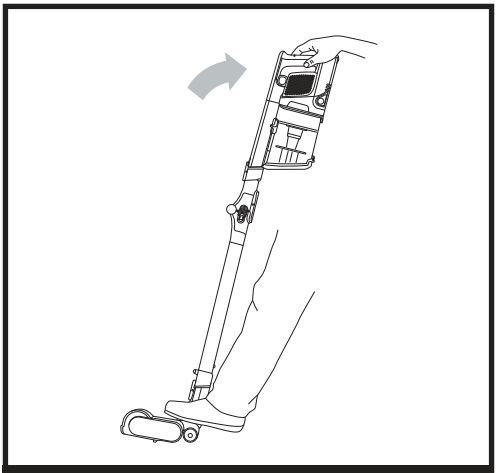

POSIZIONE VERTICALE CON BASTONE FLEXOLOGY®

Per la pulizia dei pavimenti, mettere il piede sulla bocchetta per pavimenti e inclinare all'indietro l'aspirapolvere

NOTA: il rullo morbido si attiverà solo quando l'aspiratore portatile e il bastone verranno inclinati all'indietro.

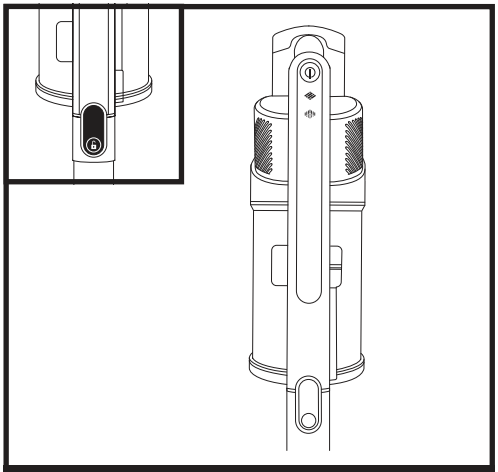

ZONE SOPRAELEVATE CON L'ASPIRAPOLVERE PORTATILE

Premere il pulsante di rilascio del bastone per staccare l'aspirapolvere portatile dal bastone. Ottima modalità per la pulizia di scale e arredi, e altre zone sopraelevate del pavimento con accessori.

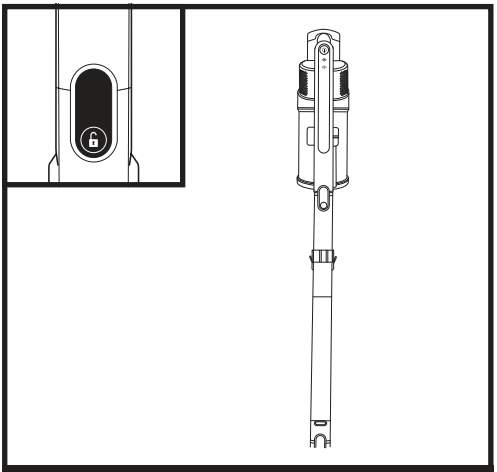

ZONE SOPRAELEVATE CON L'ASPIRAPOLVERE CON BASTONE

Mantenere l'aspirapolvere in posizione eretta e premere il pulsante di rilascio della bocchetta dove il pulsante del bastone incontra la bocchetta. Sollevare per rimuovere.

Ottima modalità per la pulizia di battiscopa, ventilatori a soffitto, davanzali e altre aree di difficile accesso.

NOTA: tutti gli accessori sono compatibili sia con il bastone che con l'aspirapolvere portatile.

UTILIZZARE IL BASTONE FLEXOLOGY®

RAGGIO D'AZIONE DI FLEXOLOGY®

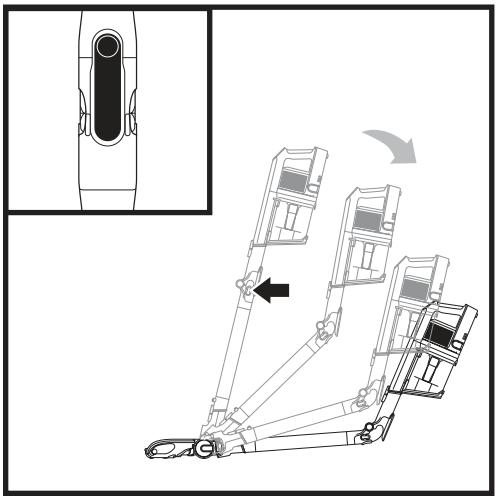

Premere il **fermo per sbloccare il bastone Flexology®** nella parte posteriore del bastone, poi regolare l'angolo.

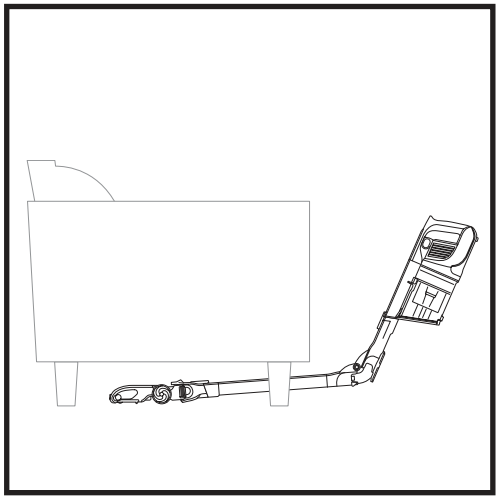

Regolare il bastone a un angolo minore per pulire facilmente sotto agli arredi.

SISTEMAZIONE A RIPOSO DI FLEXOLOGY®

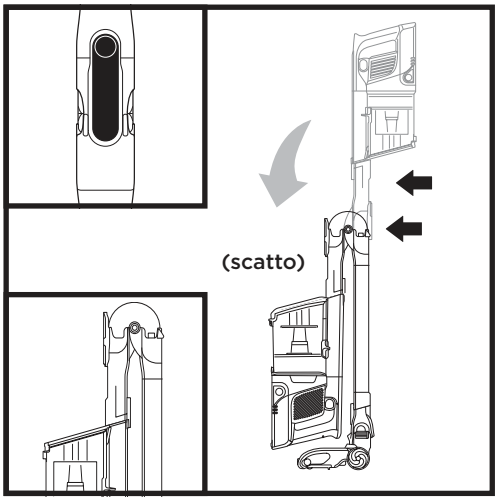

Per sistemare a riposo l'aspirapolvere, premere il fermo Sblocca mentre si chiude l'aspirapolvere portatile in avanti fino a quando il bastone si innesta e si blocca.

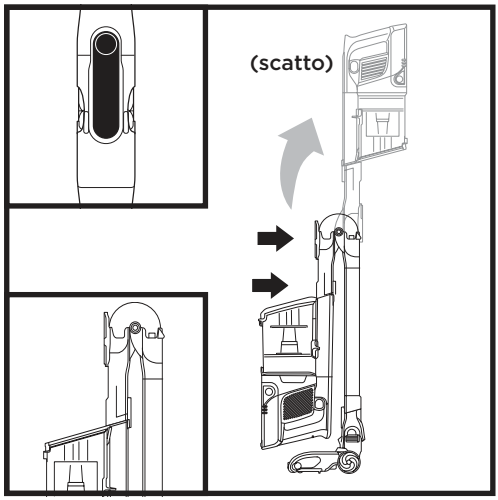

Per togliere l'aspirapolvere dalla sistemazione a riposo, sollevare l'aspirapolvere portatile fino a quando scatta e si blocca in posizione.

SVUOTAMENTO DEL CONTENITORE RACCOGLIPOLVERE

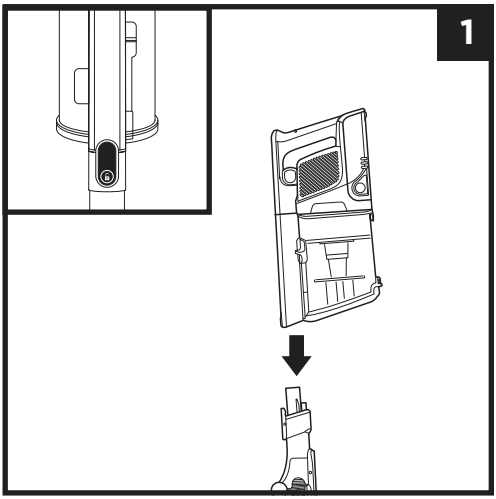

Premere il pulsante di rilascio dell'aspirapolvere portatile e staccare l'aspirapolvere portatile dal bastone.

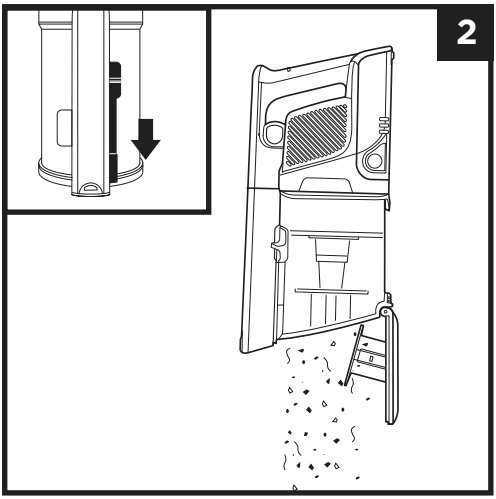

Per svuotare il **contenitore raccoglipolvere** mentre è attaccato all'aspirapolvere portatile, posizionare il contenitore raccoglipolvere sopra a un vano portarifiuti e fare scorrere in avanti la barra di scorrimento **di rilascio del coperchio**.

RIMOZIONE E PULIZIA DEL CONTENITORE RACCOGLIPOLVERE

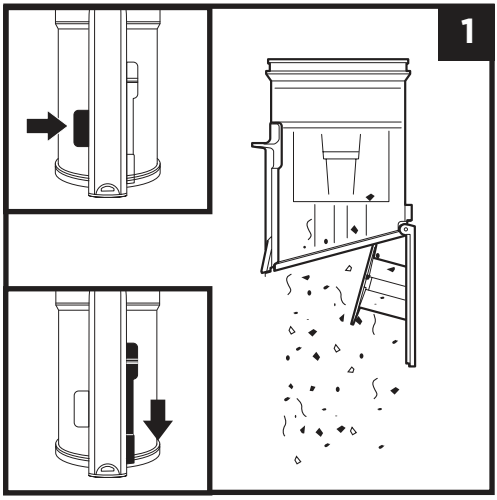

Per rimuovere il contenitore raccoglipolvere dall'aspirapolvere portatile, premere il pulsante di **rilascio del contenitore raccoglipolvere** vicino alla bocchetta. Inclinare il contenitore raccoglipolvere e sollevarlo per staccarlo.

Per svuotarlo da polvere e detriti, tenere il contenitore raccoglipolvere sopra al cestino, poi fare scorrere in avanti la barra di scorrimento **di rilascio del coperchio**.

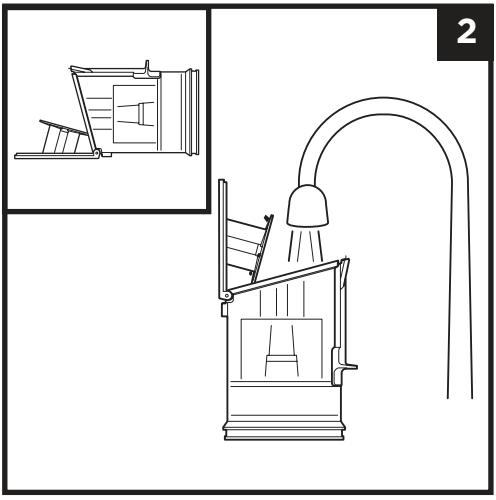

Rimuovere i detriti dalla griglia antipolvere picchiettando su di essa in modo delicato oppure spolverando con un panno asciutto secondo necessità. Per pulire la parte interna del contenitore raccoglipolvere, risciacquarlo con acqua. Posizionarlo lateralmente per farlo asciugare all'aria per almeno 24 ore prima di reinstallarlo.

MANUTENZIONE DELL'ASPIRAPOLVERE

PULIZIA DEI FILTRI

Per pulire i filtri, sciacquarli solo con acqua. Lasciare asciugare completamente tutti i filtri all'aria per almeno 24 ore prima di installarli di nuovo per prevenire il versamento di liquidi all'interno delle parti elettriche. Pulire i filtri pre-motore almeno una volta al mese e i filtri post-motore almeno una volta all'anno. Tra un lavaggio e l'altro, picchiettare per rimuovere la sporcizia attaccata sul filtro, quando necessario. L'uso intenso può talvolta comportare la necessità di effettuare lavaggi più frequenti.

IMPORTANTE: NON utilizzare sapone per la pulizia dei filtri. Utilizzare soltanto acqua.

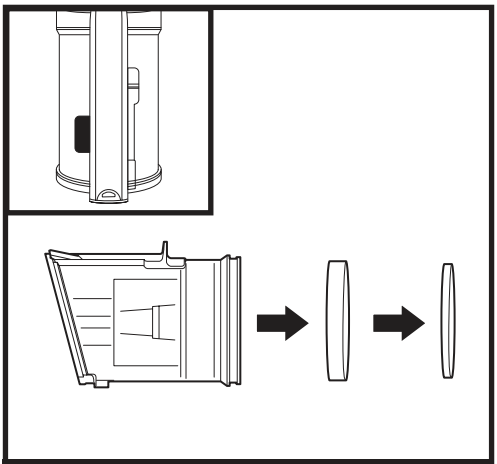

FILTRO PRE-MOTORE

Premere il pulsante di rilascio del contenitore raccoglipolvere e rimuoverlo. Tirare fuori i filtri in schiuma e in feltro dalla parte posteriore del contenitore raccoglipolvere.

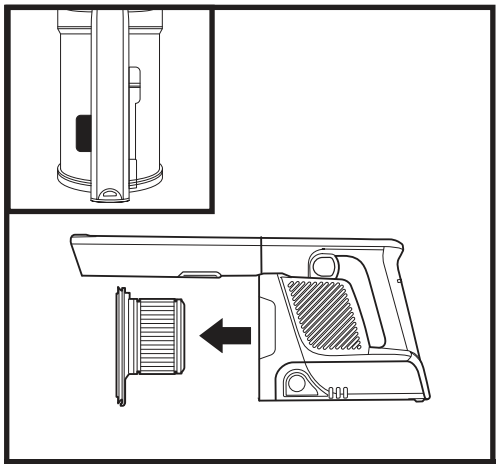

FILTRO post-motore

Rimuovere il contenitore raccoglipolvere. Tirare fuori il filtro post-motore dall'aspirapolvere portatile.

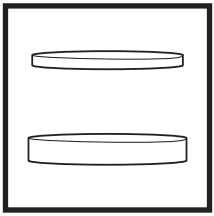

Kit filtri pre-motore in schiuma e in feltro

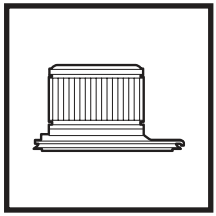

Filtro post-motore

NOTA: per ordinare i filtri e altri pezzi, visitare **sharkclean.eu**

BOCCHETTA PER PAVIMENTI

Se si passa con l'aspirapolvere sopra un oggetto duro o appuntito o si nota un cambiamento nel rumore, controllare se ci sono ostruzioni oppure oggetti incastrati nella spazzola.

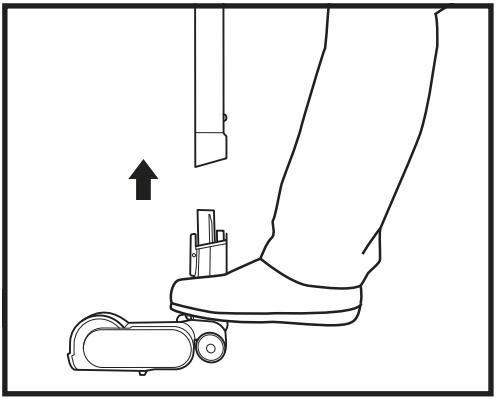

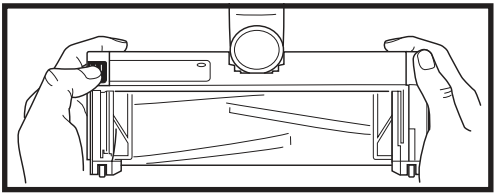

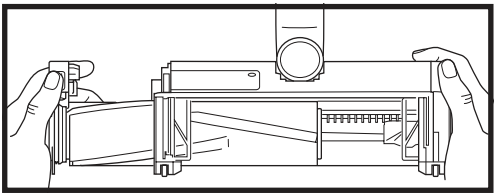

1. Spegnere l'aspirapolvere.
2. Con l'aiuto di una moneta, ruotare i fermi in senso antiorario per l'apertura, quindi sollevare il coperchio per accedere alla spazzola a rullo.
3. Liberare il passaggio dell'aria dai blocchi.
4. Riposizionare il coperchio facendo scorrere gli inserti nelle fessure, quindi premere saldamente su tutti i lati prima di girare i fermi in senso orario per chiudere. Si udrà un clic quando si assicurano i fermi.

MANUTENZIONE DELL'ASPIRAPOLVERE

VERIFICA DELLE OSTRUZIONI

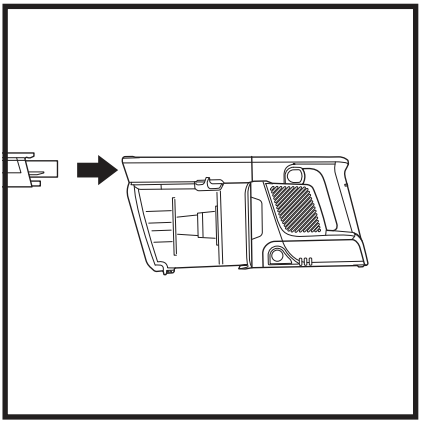

Verifica delle ostruzioni nell'aspirapolvere portatile:

1. Spegnere l'aspirapolvere.
2. Rimuovere l'aspirapolvere portatile dal bastone.
3. Verificare tutte le aperture di ingresso del contenitore raccoglipolvere e rimuovere eventuali detriti od ostruzioni.

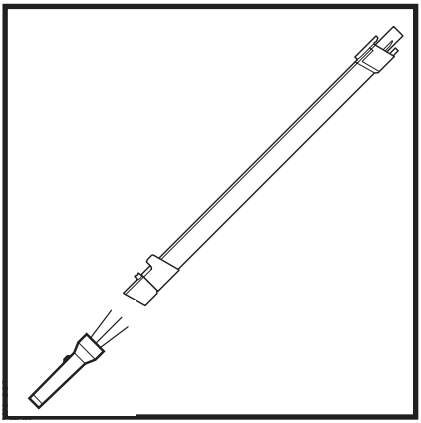

Verifica delle ostruzioni nel bastone:

Bastone Flexology®:

1. Spegnere l'aspirapolvere.
2. Rimuovere l'aspirapolvere portatile e la bocchetta per pavimenti dal bastone.
3. Verificare la presenza di intasamento nell'accesso della parte Flexology® del bastone tenendo strette le linguette su entrambi i lati del tubo e sollevando il tubo per rimuoverlo dall'accesso del bastone.
4. Rimuovere eventuali detriti e ostruzioni.

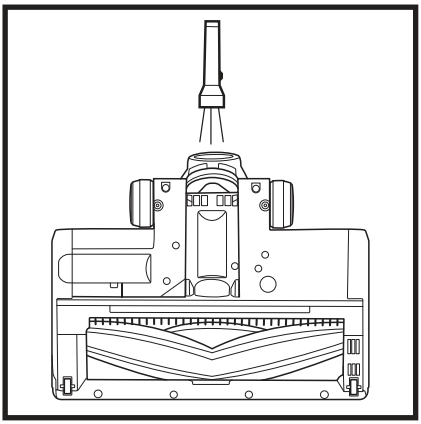

Verificare che la bocchetta per pavimenti non abbia fermi:

1. Spegnere l'aspirapolvere.
2. Rimozione del bastone.
3. Servirsi del bordo di una moneta per aprire i tre fermi nella parte inferiore della bocchetta per pavimenti (vedere pagina 12).
4. Rimuovere il coperchio e inclinare all'indietro il collo della bocchetta per pavimenti.
5. Verificare l'apertura e rimuovere eventuali detriti od ostruzioni.
6. Riposizionare il coperchio premendo verso il basso con fermezza da tutti i lati e ruotare i fermi in senso orario.

RISOLUZIONE DEI PROBLEMI

AVVERTENZA: per ridurre il rischio di scossa e di azionamento accidentale, spegnere e rimuovere la batteria agli ioni di litio prima di qualsiasi intervento di assistenza.

L'aspirapolvere non raccoglie i detriti. Nessuna aspirazione o scarsa aspirazione. La spia della bocchetta è rossa. (Per ulteriori informazioni, consultare il capitolo Verifica delle ostruzioni.)

- Controllare i filtri per verificare se necessitino di pulizia. Seguire le istruzioni per risciacquare e asciugare completamente i filtri all'aria prima di rimontarli nell'aspirapolvere.
- Il contenitore raccoglipolvere potrebbe essere pieno; svuotare il contenitore.
- Controllare la bocchetta per pavimenti per verificare che non vi siano ostruzioni; se necessario, eliminarle.
- Rimuovere eventuali fili, fibre di tappeti o capelli che potrebbero essersi attorcigliati alla spazzola.
- Verificare che non vi siano ostruzioni tra l'aspirapolvere portatile e il bastone; se necessario eliminarle. Se il problema persiste, contattare il servizio assistenza clienti.
- Verificare la presenza di intasamento nell'accesso al bastone e pulire eventuali detriti.

L'aspirapolvere solleva i tappeti.

- Assicurarsi di non attivare la modalità Boost. Fare attenzione quando si aspirano dei tappeti o tappetini che presentano bordi con cuciture delicate.
- Spegnere l'unità per liberare la spazzola e riavviarla con l'interruttore/selettore scorrevole di accensione.

La spazzola non gira.

- Spegnere l'aspirapolvere immediatamente. Rimuovere le eventuali ostruzioni prima di riaccendere l'aspirapolvere. Assicurarsi che l'aspirapolvere portatile venga sufficientemente inclinato all'indietro perché si inneschi la spazzola. Se la spazzola non gira, contattare il Servizio Clienti.
- Se la bocchetta per pavimenti presenta delle spie che non si accendono, significa che c'è un problema di collegamento tra l'aspirapolvere portatile, il bastone e la bocchetta. Provare a staccare e riposizionare tali componenti. Se le luci rimangono ancora spente, contattare il servizio di assistenza clienti.

L'aspirapolvere si spegne da solo.

L'aspirapolvere potrebbe spegnersi da solo per vari motivi inclusi ostruzioni, problemi legati alla batteria e surriscaldamento. Se l'aspirapolvere si spegne da solo, seguire i seguenti passaggi:

1. Accendere l'aspirapolvere e verificare le spie della batteria nella parte portatile dell'aspirapolvere. Se è necessaria una ricarica, attaccare l'alimentazione mentre l'aspirapolvere è in posizione di spegnimento.
2. Svuotare il contenitore raccoglipolvere e pulire i filtri (vedere i capitoli Svuotamento del contenitore raccoglipolvere e Pulizia dei filtri).
3. Controllare che non siano presenti ostruzioni nel bastone, negli accessori e nelle aperture di ingresso.
4. Lasciare raffreddare la batteria per almeno 45 minuti, finché non ritorna a temperatura ambiente.
5. Riavviare l'interruttore/selettore.

NOTA: se l'aspirapolvere non funziona ancora correttamente, contattare il servizio di assistenza clienti.

Le spie della batteria sull'aspirapolvere portatile lampeggiano.

- La spia LED inferiore lampeggia (Fig. A): La batteria necessita di ricarica.
- Le spie LED superiori e inferiori lampeggiano (Fig. B): La temperatura della batteria non è ottimale e la ricarica è stata temporaneamente sospesa. Lasciare la batteria collegata all'alimentazione; la ricarica riprenderà a breve tempo.
- Se le 2 spie LED superiori o inferiori lampeggiano (Fig. C, Fig. D), chiamare il servizio di assistenza clienti.

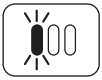
Fig. A

Fig. B

Fig. C

Fig. D

GUIDA ALLA RISOLUZIONE DEI PROBLEMI

Problema		Codice errore
Motore	Il motore non si avvia	L'icona della modalità Boost lampeggia in bianco sul display dell'aspirabriciole.
	Surriscaldamento del motore	L'icona della modalità Boost e l'icona del tappeto lampeggiano in bianco sul display dell'aspirabriciole.
	Sovracorrente nel motore	L'icona della modalità Boost e l'icona del pavimento lampeggiano in bianco sul display dell'aspirabriciole.
	Cortocircuito del motore	L'icona del tappeto e l'icona del pavimento lampeggiano in bianco sul display dell'aspirabriciole.
	Sovravelocità del motore	L'icona della modalità Boost e l'icona del pavimento lampeggiano alternatamente in bianco sul display dell'aspirabriciole.
	Errore comunicazi-one sistema	L'icona del pavimento e l'icona del tappeto lampeggiano alternatamente in bianco sul display dell'aspirabriciole.
Bocchetta	Surriscaldamento della bocchetta	L'icona del tappeto lampeggia in bianco sul display dell'aspirabriciole.
	Cortocircuito della bocchetta	L'icona del pavimento lampeggia in bianco sul display dell'aspirabriciole.

ACCESSORI AGGIUNTIVI DISPONIBILI SU SHARKACCESSORIES.EU

- **A Accessorio a lancia da 8"**
- **B Accessorio a lancia da 12"**
- **C Accessorio a lancia flessibile da 18"**
- **D Tubo flessibile**
- **E Accessorio a lancia raccoglipolvere**
- **F Spazzola spolverante**
- **G Spazzola spolverante multi-angolo**
- **H Spazzola spolverante anti-allergeni**
- **I Accessorio per tappezzeria**
- **J Accessorio per tappezzeria estesa**
- **K Strumento multiplo per animali domestici**
- **L Accessorio motorizzato per animali domestici**
- **M Bastone per pulire sotto gli elettrodomestici Flexology®**
- **N Kit dettagli casa e auto**
- **O Spolveratore di precisione**
- **P Clip strumento a bordo**
- **Q Borsa per gli accessori**
- **R Batteria agli ioni di litio**
- **S Caricabatterie per la batteria agli ioni di litio**
- **T Cavo per la ricarica**

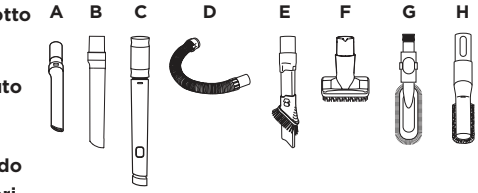

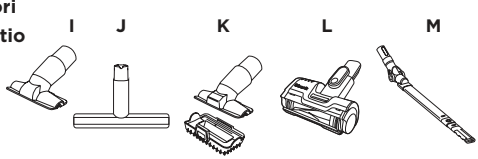

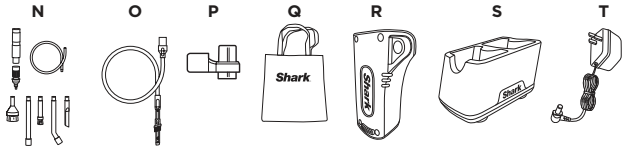

NOTA: non tutti gli accessori sono in dotazione per tutte le unità. Consultare la Guida rapida annessa per la configurazione della propria unità. Per ordinare accessori supplementari, visitare **sharkaccessories.com**.

GARANZIA LIMITATA DI CINQUE (5) ANNI

Quando un consumatore acquista un prodotto in Europa, questi beneficia dei diritti legali relativi alla qualità del prodotto (i "diritti di legge"). L'utente può far valere tali diritti nei confronti del proprio rivenditore. Nonostante ciò, la fiducia di Shark® nella qualità dei propri prodotti è tale da portarla ad offrire al loro proprietario originale un'ulteriore garanzia del produttore della durata massima di cinque anni (2 anni standard, più 3 anni dalla registrazione). I presenti termini e condizioni si riferiscono solo alla nostra garanzia del produttore; i diritti di legge del cliente rimangono inalterati.

Le condizioni che seguono descrivono i prerequisiti e il campo di applicazione della nostra garanzia. Non alterano in alcun modo i diritti di legge o gli obblighi di legge del rivenditore né il contratto del cliente con lo stesso.

La batteria agli ioni di litio non è coperta dalla garanzia di 5 anni (si prega di fare riferimento più avanti per la garanzia della batteria).

Garanzie Shark®

Un elettrodomestico come un aspirapolvere rappresenta un investimento considerevole. Il nuovo apparecchio deve funzionare correttamente per il maggior tempo possibile. La garanzia di cui è provvisto è un fattore importante e riflette il grado di fiducia che il produttore ha nella qualità del proprio prodotto e del processo di produzione.

Tutti gli apparecchi Shark® sono dotati di una garanzia gratuita relativa a ricambi e manodopera. Potrete anche ricevere assistenza online visitando il sito **www.sharkclean.eu**

Come è possibile registrare l'estensione di garanzia Shark®?

È possibile registrare la propria garanzia online entro 28 giorni dall'acquisto. Per procedere velocemente alla registrazione, informiamo i clienti che sono necessarie le seguenti informazioni relative all'apparecchio:

• Data di acquisto dell'apparecchio (scontrino fiscale o bolla di consegna)

Per la registrazione online, visitare www.sharkclean.eu/register-guarantee. I prodotti acquistati direttamente da Shark® vengono registrati automaticamente.

IMPORTANTE

• Sia la garanzia di 2 anni sia la garanzia estesa di 3 anni copriranno il prodotto solo a partire dalla data di acquisto.

• Conservare sempre il relativo scontrino fiscale. Se si desidera far uso della propria garanzia, sarà necessario lo scontrino fiscale per verificare che le informazioni fornite siano corrette. Qualora non sia possibile fornire uno scontrino fiscale valido, la garanzia può essere invalidata.

Quali sono i vantaggi della registrazione della garanzia gratuita Shark®?

Registrando la garanzia, il cliente metterà a disposizione dell'azienda i propri dati per eventuali necessità di contatto e assistenza. Inoltre, acconsentendo alla ricezione di comunicazioni da parte nostra, il cliente riceverà anche consigli e suggerimenti su come sfruttare le potenzialità dell'aspirapolvere Shark® ed eventuali aggiornamenti sulle ultime novità sulle tecnologie Shark®.

Registrando la garanzia online, il cliente riceverà una conferma immediata della ricezione dei dati.

Per quanto tempo sono garantiti gli apparecchi Shark® nuovi?

Grazie alla fiducia che riponiamo nella nostra progettazione e nel nostro controllo qualità, le scope elettriche Shark® nuove sono garantite per un totale di cinque anni (2 anni più 3 anni dalla registrazione).

Che cosa copre la garanzia gratuita Shark®?

La riparazione o la sostituzione dell'apparecchio Shark® (a discrezione di Shark), inclusi tutti i ricambi e la manodopera.
La garanzia Shark® va ad aggiungersi ai diritti di legge del consumatore.

Che cosa non copre la garanzia gratuita Shark®?

1. Ostruzioni: per i dettagli su come sbloccare l'aspirapolvere, consultare le istruzioni.
2. La normale usura di componenti come barra della spazzola, fusibile, cinghia, batterie, tubo flessibile, ecc.
3. Danni accidentali, guasti causati da negligenza nell'utilizzo o nella cura, uso improprio, incuria, azionamento o movimentazione non corretti dell'aspirapolvere non conformi alle istruzioni di Shark® in dotazione all'apparecchiatura.
4. Utilizzo dell'aspirapolvere per scopi diversi dal normale impiego domestico.
5. Utilizzo di componenti non assemblati o installati in conformità alle istruzioni d'uso.
6. Utilizzo di componenti e accessori diversi dai componenti originali Shark®.
7. Installazione non corretta (tranne se eseguita da Shark®).
8. Riparazioni o modifiche eseguite da soggetti diversi da Shark® o dai suoi agenti.
9. Il caricabatterie per la batteria agli ioni di litio. Si prega di fare riferimento sotto per la garanzia della batteria.

Che cosa accade allo scadere della garanzia?

I prodotti Shark® non sono progettati per durare per un tempo limitato. Siamo consapevoli che i nostri clienti hanno interesse a voler riparare i propri aspirapolvere dopo la scadenza delle garanzie. In questo caso è possibile contattare il nostro Servizio Clienti al numero verde.

Telefono gratuito servizio clienti: (800) 961655

Dove posso acquistare ricambi e accessori originali Shark®?

I ricambi e gli accessori Shark® sono progettati dagli stessi ingegneri che hanno sviluppato l'aspirapolvere Shark®.
È possibile trovare una gamma completa di pezzi di ricambio, componenti sostitutivi e accessori Shark® per tutte le apparecchiature Shark® sul sito www.sharkclean.eu.Si ricorda che i danni causati dall'uso di ricambi non originali Shark® non sono coperti dalla garanzia.

GARANZIA PER LA BATTERIA LIMITATA DI DUE (2) ANNI

Quando un consumatore acquista un prodotto in Europa, questi beneficia dei diritti legali relativi alla qualità del prodotto (i “diritti di legge”). L’utente può far valere tali diritti nei confronti del proprio rivenditore. Tuttavia, Shark® nutre completa fiducia nella qualità dei propri prodotti tanto da offrire al cliente un’ulteriore garanzia del produttore della durata di due anni per la batteria. I presenti termini e condizioni si riferiscono solo alla nostra garanzia del produttore; i diritti di legge del cliente rimangono inalterati.

Tutti gli apparecchi Shark® sono dotati di una garanzia gratuita relativa a ricambi e manodopera. È inoltre possibile ricevere assistenza online visitando il sito www.sharkclean.eu/register-guarantee

IMPORTANTE

- La garanzia del produttore copre la batteria per 2 anni a partire dalla data di consegna.
- Conservare sempre il relativo scontrino fiscale. Se si desidera far uso della propria garanzia, sarà necessario lo scontrino fiscale per verificare che le informazioni fornite siano corrette. Qualora non sia possibile fornire uno scontrino fiscale valido, la garanzia può essere invalidata.

Per quanto tempo sono garantite le nuove batterie Shark®?

Grazie alla fiducia che riponiamo nella progettazione e nel nostro controllo qualità, la batteria dell’aspirapolvere Shark® è garantita per un totale di due anni.

Che cosa copre la garanzia gratuita Shark®?

La riparazione o la sostituzione dell’elettrodomestico Shark® (Shark decide per la sostituzione o la riparazione), inclusi tutti i ricambi e la manodopera. La garanzia Shark® va ad aggiungersi ai diritti di legge del consumatore.

Che cosa non copre la garanzia gratuita Shark®?

1. Normale usura dei componenti che richiedono manutenzione regolare e/o sostituzione per garantire il corretto funzionamento dell’unità.
2. Danni accidentali, guasti causati da negligenza nell’utilizzo o nella cura, uso improprio, incuria, azionamento o movimentazione non corretti dell’aspirapolvere non conformi alle istruzioni di Shark® in dotazione all’apparecchiatura.
3. Utilizzo della batteria per scopi diversi dal normale impiego domestico.
4. Utilizzo di componenti non assemblati o installati secondo le istruzioni.
5. Utilizzo di componenti e accessori diversi dai ricambi Shark®.
6. Installazione non corretta (tranne se eseguita da Shark®).

Dove posso acquistare ricambi e accessori originali Shark®?

I ricambi e gli accessori Shark® sono progettati dagli stessi ingegneri che hanno sviluppato l’aspirapolvere Shark®.
È possibile trovare una gamma completa di pezzi di ricambio, componenti sostitutivi e accessori Shark® per tutte le apparecchiature Shark® sul sito www.sharkclean.eu. Si ricorda che i danni causati dall’uso di ricambi non originali Shark® non sono coperti dalla garanzia.

HARTELIJK BEDANKT

voor uw aankoop van de Shark® antihaarbehuizing en draadloze DuoClean stofzuiger

TIP: U kunt het modelnummer en de serienummer op de sticker met de QR-code vinden die zich onderop de stofbak bevindt.

REGISTREER UW AANKOOP

Scan de QR-code met een mobiel apparaat

SCHRIJF DEZE INFORMATIE OP

Modelnummer: _____

Aankoopdatum (aankoopbewijs bewaren): _____

Winkel waar u het product heeft gekocht: _____

TECHNISCHE SPECIFICATIES

Spanning: 21.6V ⎓

ZORGVULDIG DOORLEZEN EN BEWAREN VOOR TOEKOMSTIG GEBRUIK.

Deze bedieningshandleiding is ontworpen om u te helpen bij het gebruik van uw nieuwe Shark DuoClean draadloze stofzuiger

INHOUD

Belangrijke Veiligheidsinstructies 112

Uw Shark Draadloze Stofzuiger Leren Kennen 114

Uw Lithium-Ionbatterij 115

Led-Batterij Voedings- en Oplaadindicatoren 115

Uw Lithium-Ionbatterij Recyclen 115

De Batterij Opladen. 116

Stroom-Instellingen 117

Reinigingsmodi 118

De Flexology®-Buis Gebruiken. 119

Flexology®-Bereik 119

Flexology®-Opslag. 119

Uw Stofzuiger Onderhouden. 120

De Stofbak Legen 120

De Stofbak Verwijderen en Reinigen. 120

De Filters Reinigen 121

Vloermondstuk. 122

Controleren Op Verstoppingen 123

Problemen Oplossen. 124

Extra Accessoires Verkrijgbaar Op Sharkaccessories.eu. 125

Garantie 126

Garantie Batterij 127

Deze markering geeft aan dat dit product in de EU niet bij het overige huisvuil gegooid mag worden. Om schade aan het milieu of de gezondheid van de mens te voorkomen door ongecontroleerd weggooien van afval, dient u het afval op een verantwoordelijke manier te recyclen om het duurzame hergebruik van materialen te bevorderen. Om uw gebruikte apparaat retour te sturen, dient u het retour- en verzamelsysteem te gebruiken of contact op te nemen met de winkelier waar u dit product heeft gekocht. Zij kunnen dit product innemen om het milieuvriendelijk te recyclen.

BELANGRIJKE VEILIGHEIDSINSTRUCTIES

ALLEEN VOOR THUISGEBRUIK • LEES ALLE INSTRUCTIES VOORDAT U DEZE STOFZUIGER GEBRUIKT.

Om het risico op elektrische schok en onbedoeld gebruik te verminderen, schakel het apparaat uit en verwijder de lithium-ionbatterij alvorens het onderhoud uit te voeren.

OPMERKING: Als u delicate of wollen tapijten heeft, met name een lussenpool tapijt, probeer de stofzuiger dan eerst op een verborgen gebied om ervoor te zorgen dat draaiende borstelharen tapijtvezels niet beschadigen of verwijderen.

⚠ WAARSCHUWING

OM HET RISICO OP BRAND, ELEKTRISCHE SCHOKKEN, LETSEL OF MATERIËLE SCHADE TE BEPERKEN:

1 Deze stofzuiger bestaat uit een gemotoriseerd mondstuk, buis en handstofzuiger. Deze onderdelen bevatten elektrische verbindingen, elektrische bedrading en bewegende delen die een risico voor de gebruiker kunnen vormen.

2 Controleer vóór elk gebruik zorgvuldig alle onderdelen op eventuele schade. Als een onderdeel beschadigd is, stop dan met gebruiken.

3 Gebruik alleen identieke vervangende onderdelen.

4 Deze stofzuiger bevat niet te repareren onderdelen.

5 Gebruik het apparaat alleen zoals beschreven in deze handleiding. Gebruik de stofzuiger **NIET** voor andere doeleinden dan die beschreven in deze handleiding.

6 Met uitzondering van de filters en stofbak, stel **GEEN** onderdelen van de stofzuiger bloot aan water of andere vloeistoffen.

7 Houd dit apparaat en het snoer uit de buurt van kinderen. Laat kinderen het apparaat niet gebruiken. Laat het apparaat **NIET** gebruiken als speelgoed. Nauwlettend toezicht is noodzakelijk wanneer het apparaat in de buurt van kinderen wordt gebruikt.

ALGEMEEN GEBRUIK

8 Dit apparaat kan worden gebruikt door personen met beperkte fysieke, zintuiglijke of verstandelijke vermogens of gebrek aan ervaring en kennis, mits deze personen het apparaat onder toezicht gebruiken of instructies hebben gekregen over veilig gebruik van het apparaat en zij begrijpen welke gevaren ermee gepaard gaan. Schoonmaken en onderhouden dient niet door kinderen te worden uitgevoerd.

9 Schakel altijd de stofzuiger uit voordat u geleidende slangen, gemotoriseerde mondstukken, laders, batterijen of andere elektrische of mechanische onderdelen aansluit of loskoppelt.

10 Pak de stekker of stofzuiger **NIET** met natte handen vast.

11 Gebruik het apparaat **NIET** als de stofbak, filters en borstelrol niet op hun plek zitten.

12 Gebruik alleen filters en accessoires van het merk Shark®. Het niet naleven hiervan zorgt ervoor dat de garantie vervalt.

13 Plaats **GEEN** voorwerpen in de openingen van het mondstuk of de accessoires. Gebruik het apparaat **NIET** als een opening verstopt is; houd vrij van stof, pluisjes, haar en alles wat de luchtstroom kan verminderen.

14 **NIET** gebruiken wanneer de luchtstroom door het mondstuk of een accessoire is geblokkeerd. Als de luchtstromen of het gemotoriseerde vloermondstuk verstopt raken, schakelt u de stofzuiger uit. Verwijder alle obstructies voordat u het apparaat weer inschakelt.

15 Houd het mondstuk en alle openingen van de stofzuiger uit de buurt van haar, gezicht, vingers, blote voeten of losse kleding.

16 Gebruik de stofzuiger **NIET** als deze niet correct werkt, is gevallen, beschadigd is, buiten heeft gestaan of in water is gevallen.

17 Wees extra voorzichtig bij het reinigen van trappen.

18 Laat de stofzuiger **NIET** onbeheerd achter terwijl hij aan staat.

19 Als de stofzuiger is ingeschakeld, blijf dan altijd over het oppervlak van het tapijt bewegen, om schade aan de vezels van het tapijt te voorkomen.

20 Plaats de stofzuiger **NIET** op instabiele oppervlakken zoals stoelen of tafels.

21 Gebruik de stofzuiger **NIET** voor het opzuigen van:
- **a)** Vloeistoffen
- **b)** Grote voorwerpen
- **c)** Harde of scherpe voorwerpen (glas, spijkers, schroeven of munten)
- **d)** Grote hoeveelheden fijn stof (waaronder van gipsplaten, as van een open haard of gloeiende kolen).
  Sluit de stofzuiger **NIET** aan op elektrisch gereedschap om stof op te zuigen.
- **e)** Rokende of brandende voorwerpen (hete kolen, sigarettenpeuken of lucifers)
- **f)** Ontvlambare of brandgevaarlijke materialen (aanstekervloeistof, benzine of lampolie)
- **g)** Giftige materialen (bleek, ammoniak of gootsteenontstopper)

22 Gebruik de stofzuiger **NIET** in de volgende omgevingen:
- **a)** Slecht verlichte ruimten
- **b)** Natte of vochtige oppervlakken
- **c)** Buiten
- **d)** Ruimtes die afgesloten zijn en mogelijk explosieve of giftige dampen of gassen bevatten (aanstekervloeistof, benzine, kerosine, verf, verfverdunners, middelen tegen motten of ontvlambaar stof)

23 Schakel de stofzuiger uit voordat u de oplader aansluit of loskoppelt.

24 Schakel de stofzuiger uit voordat u een aanpassing doet, schoonmaakt, onderhoudt of problemen oplost.

25 Verwijder tijdens het schoonmaken of het routine-onderhoud **GEEN** materiaal behalve haren, vezels, of draden die om de borstelrol zijn gewikkeld.

26 Laat alle filters volledig aan de lucht drogen voordat u ze terugplaatst in de stofzuiger, om te voorkomen dat er vloeistof in de elektrische onderdelen terechtkomt.

27 **NIET** de stofzuiger of batterij aanpassen of proberen te repareren, anders dan zoals aangegeven in deze handleiding. **NIET** de batterij of stofzuiger gebruiken als deze is aangepast of beschadigd. Beschadigde of aangepaste batterijen kunnen onvoorspelbaar gedrag vertonen wat resulteert in brand, ontploffing of letselgevaar.

28 Schakel alle bedieningselementen uit voor het loskoppelen.

29 Schakel dit apparaat altijd uit voordat u het gemotoriseerde mondstuk of het handgereedschap aansluit of loskoppelt.

BATTERIJ

30 De batterij is de voedingsbron van de stofzuiger. Lees en volg zorgvuldig alle oplaadinstructies.

31 Om onbedoeld starten te voorkomen, moet u ervoor zorgen dat de stofzuiger is uitgeschakeld voordat u deze oppakt of draagt. Draag het apparaat **NIET** met uw vinger op de aan- en uitschakelaar.

32 Gebruik alleen Naam van bedrijf die de oplader fabriceert-opladers DK25A-248080H-V, YLS0243A-E248080 Een verkeerde oplader gebruiken kan ervoor zorgen dat de stofzuiger niet oplaadt en/of er kunnen gevaarlijke omstandigheden ontstaan. Gebruik alleen Shark-batterij XSBT600EU.

33 Houd de batterij uit de buurt van alle metalen voorwerpen, zoals paperclips, munten, sleutels, spijkers of schroeven. Kortsluiting tussen de accucontacten verhoogt het risico op brand of brandwonden.

34 Bij verkeerd gebruik kan er vloeistof uit de batterij lopen. Voorkom contact met de vloeistof, want deze kan irritatie of brandwonden veroorzaken. Bij contact met water afspoelen. Bij contact met de ogen direct medische hulp zoeken.

35 Om de levensduur van de batterij te handhaven mag de batterij niet worden bewaard bij temperaturen lager dan 3°C (37,4°F) of hoger dan 40°C (104°F).

36 Laad de batterij **NIET** op bij temperaturen onder 5°C (40°F) of boven 40°C (104°F).

37 Bewaar het apparaat binnenshuis. Gebruik of bewaar het **NIET** bij een temperatuur lager dan 3°C (37,4°F). Zorg dat het apparaat op kamertemperatuur is voordat u het gebruikt.

38 Stel de batterij **NIET** bloot aan vuur of temperaturen boven 130°C (265°F) omdat dit een explosie kan veroorzaken.

BEWAAR DEZE HANDLEIDING

1. Duw de buis in het vloermondstuk tot deze op zijn plaats vastklikt.
2. Plaats de handstofzuiger in de bovenkant van de buis en druk tot deze op zijn plaats klikt.

Voor een goede werking dient u ervoor te zorgen dat alle componenten volledig aangesloten en op hun plaats geklikt zijn.

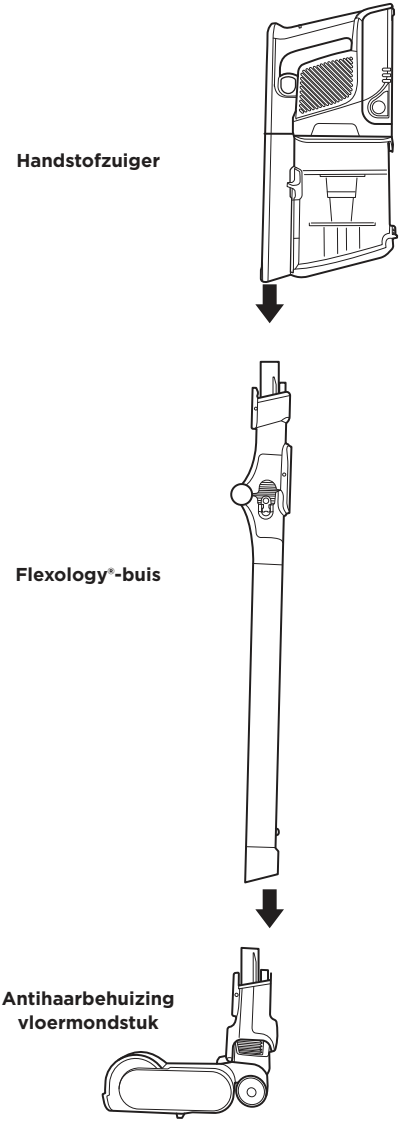

WAARSCHUWING: De stofzuiger kan niet zelfstandig blijven staan. Raadpleeg voor instructies over opslag pagina 11.

UW LITHIUM-IONBATTERIJ (ION POWER)

De lithium-ionbatterij is niet volledig opgeladen. Voor eerste gebruik eerst volledig opladen. Laat de batterij tijdens het eerste gebruik volledig leeglopen. Dit conditioneert de batterij.

LED-BATTERIJ VOEDINGS- EN OPLAADINDICATOREN

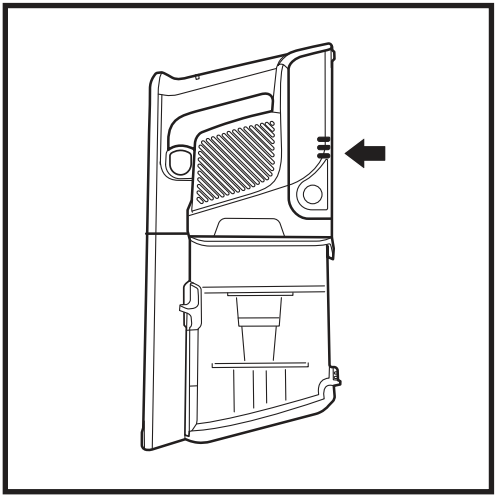

Aan het opladen

- Batterijlading laag
- Half opgeladen
- Bijna vol
- Volledig opgeladen

OPMERKING: *Het volledig opladen duurt ongeveer 3 uur.*

In Gebruik

- Volledig opgeladen
- Half opgeladen
- Batter-ijlading laag
- Bijna leeg
- Batterij leeg

UW LITHIUM-IONBATTERIJ RECYCLEN

Dit product maakt gebruik van een oplaadbare en recyclebare lithium-ionbatterij. Als de batterij niet meer oplaadt, moet deze uit de stofzuiger worden verwijderd en worden gerecycled. **Verbrand of composteer de batterij** NIET.

Wanneer uw lithium-ionbatterij vervangen moet worden, moet u deze in overeenstemming met de plaatselijke voorschriften weggooien of recycleren. In sommige gebieden is het verboden om gebruikte lithium-ionbatterijen in de prullenbak of bij het vaste stadsafval te gooien. Retourneer oude batterijen bij een geautoriseerd reclycingcentrum of winkelier voor recycling. Neem contact op met uw lokale recylingcentrum voor meer informatie over waar u de oude batterij kunt inleveren.

OPMERKING: Het volledig opladen duurt ongeveer 3 uur. Het vermogen van de lithium-ionbatterij zal, zoals dat van alle lithium-ionbatterijen, na verloop van tijd afnemen ten opzichte van de 100% capaciteit van een nieuwe batterij.

DE BATTERIJ OPLADEN

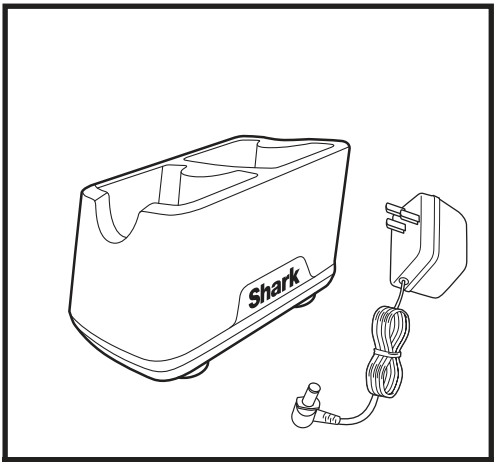

LITHIUM-IONBATTERIJ OPLADER

Sluit de **Lithium-ionbatterij oplader** aan op het stopcontact.

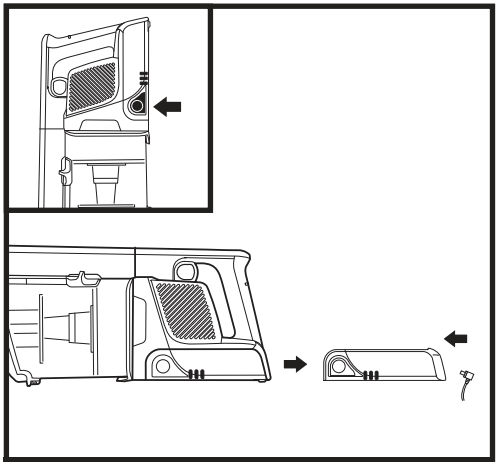

IN HANDSTOFZUIGER

Om de accu uit de stofzuiger te verwijderen, drukt u op de ontgrendelknop op de accu en schuift u deze uit het handvatcompartiment. Als u de accu wilt terugplaatsen, schuift u deze in het vak in het handvat tot de accu vastklikt.

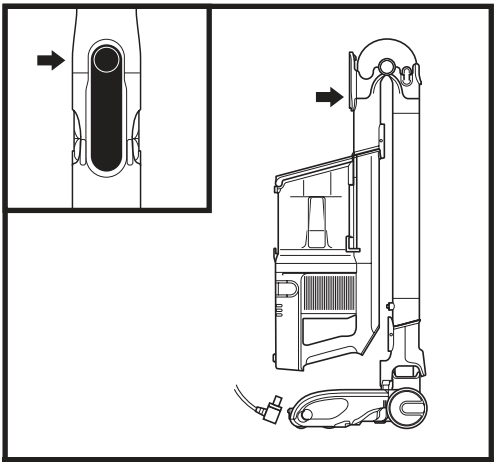

FLEXOLOGY®-OPSLAGMODUS

Om de accu uit de stofzuiger te verwijderen, drukt u op de ontgrendelknop op de accu en schuift u deze uit het handvatcompartiment. Als u de accu wilt terugplaatsen, schuift u deze in het vak in het handvat tot de accu vastklikt.

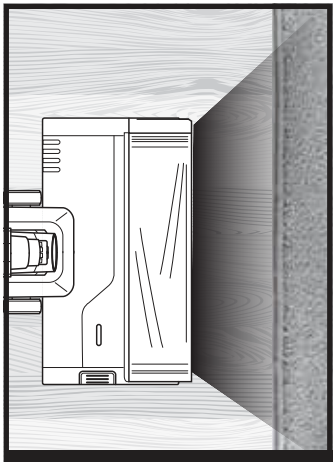

FLOORDETECT

De borstelrol en stofzuiger reageren op veranderingen in het oppervlak en passen zich automatisch aan om uw stofzuigsessies te optimaliseren.

STROOM-INSTELLINGEN

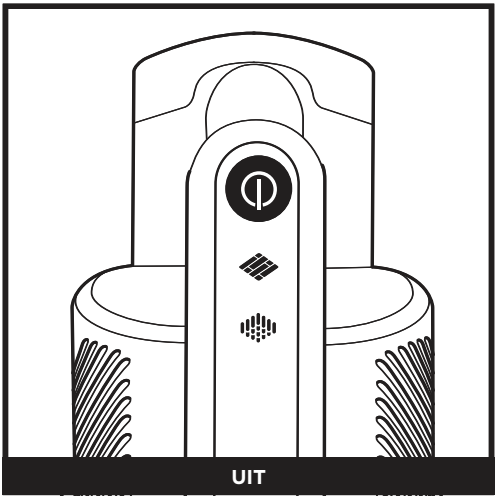

UIT

Tryck på knappen för att slå på eller av strömmen.

HARDE VLOEREN-INSTELLING

Harde vloer/kleine vloerkleden
Gebruik deze instelling om vloeren en kleine vloerkleden te reinigen.

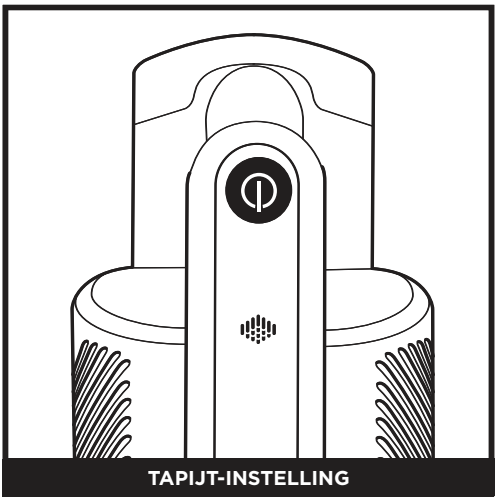

TAPIJT-INSTELLING

Tapijt
Gebruik deze instelling om vuil onder het oppervlak van uw tapijten op te zuigen.

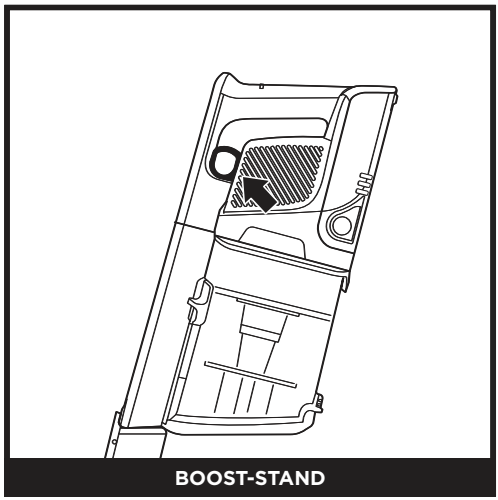

BOOST-STAND

Voor extra vermogen kunt u aan de **trekker** op de handstofzuiger trekken. Laat hem los om terug te keren naar het standaardvermogen.

REINIGINGSMODI

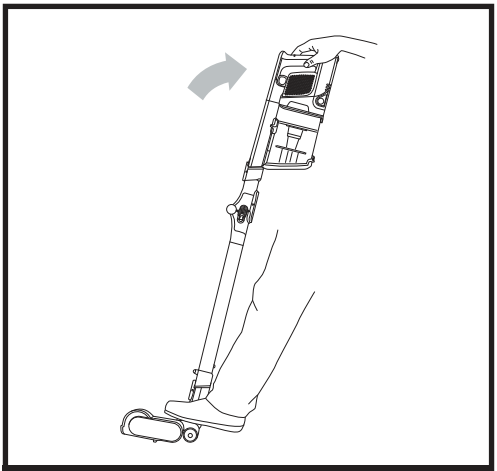

RECHTOP MET FLEXOLOGY®-BUIS

Om vloeren te reinigen, plaatst u uw voet op het vloermondstuk en kantelt u de handstofzuiger naar achteren.

OPMERKING: De borstelrol wordt alleen ingeschakeld wanneer de handstofzuiger en de buis naar achteren zijn gekanteld.

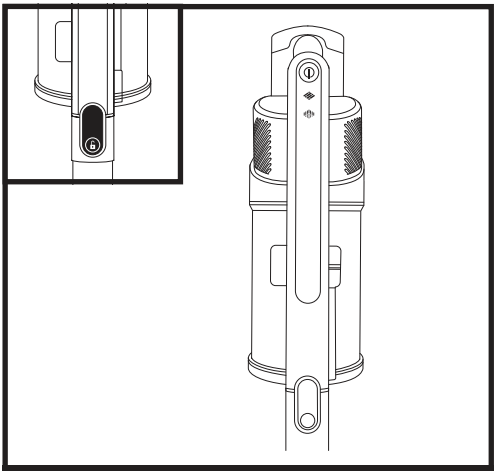

HANDSTOFZUIGER MET STAND VOOR WANDEN EN PLAFONDS

Druk op de ontgrendelknop van de buis om de handstofzuiger los te koppelen. Geweldig voor het reinigen van trappen en meubels en andere zones boven de vloer met accessoires.

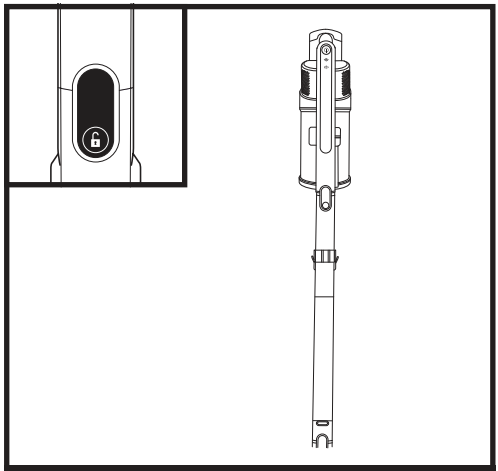

STAND VOOR WANDEN EN PLAFONDS MET BUIS

Zet de stofzuiger rechtop en druk op de ontgrendelingsknop van de zuigmond op de plaats waar de onderkant van de buis en de zuigmond bij elkaar komen. Trek naar boven om los te koppelen.

Ideaal voor het reinigen van plinten, plafondventilatoren, vensterbanken en andere moeilijk toegankelijke plaatsen.

OPMERKING: Alle accessoires zijn compatibel met zowel de buis als de handstofzuiger.

DE FLEXOLOGY®-BUIS GEBRUIKEN

FLEXOLOGY®-BEREIK

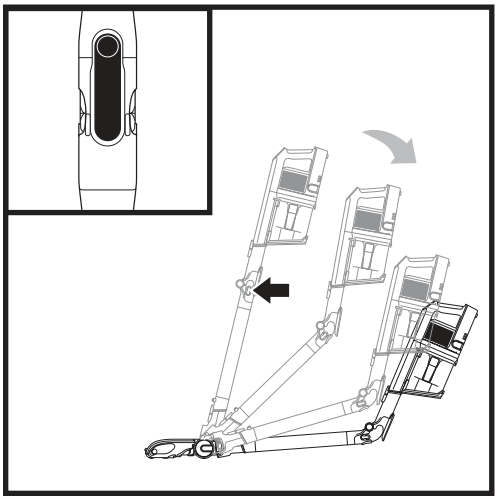

Druk op de **ontgrendelingsknop van de Flexology®-buis** op de achterkant van de buis en pas vervolgens de hoek aan.

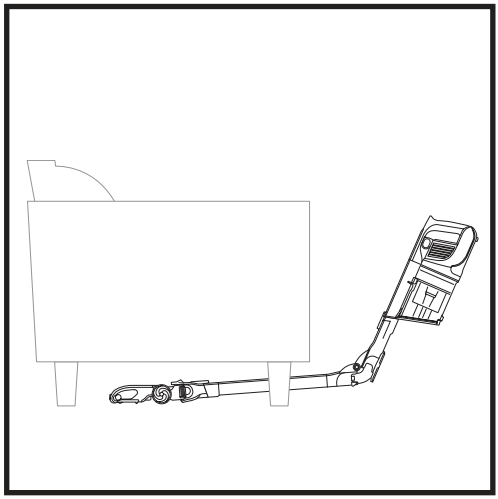

Stel de buis in op een lagere hoek om eenvoudig onder meubels schoon te kunnen maken.

FLEXOLOGY®-OPSLAG

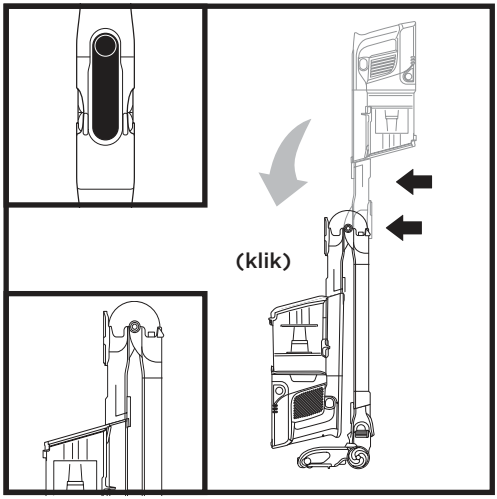

Om de stofzuiger in de opslagmodus te zetten, drukt u op de ontgrendelknop terwijl u de handstofzuiger naar voren klapt totdat de buis vastklikt en vergrendelt.

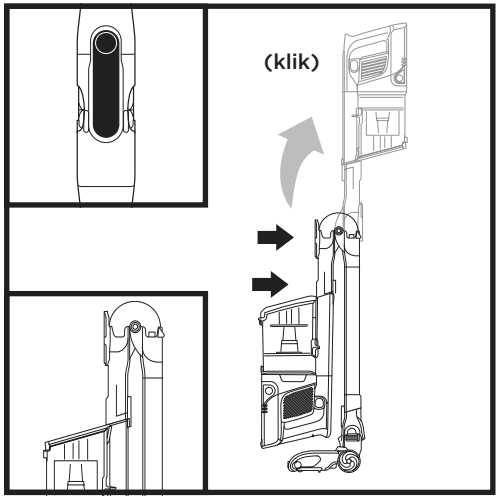

Om de stofzuiger van de opslagmodus te halen, moet u de handstofzuiger omhoog tillen totdat de buis vastklikt en vergrendelt.

DE STOFBAK LEGEN

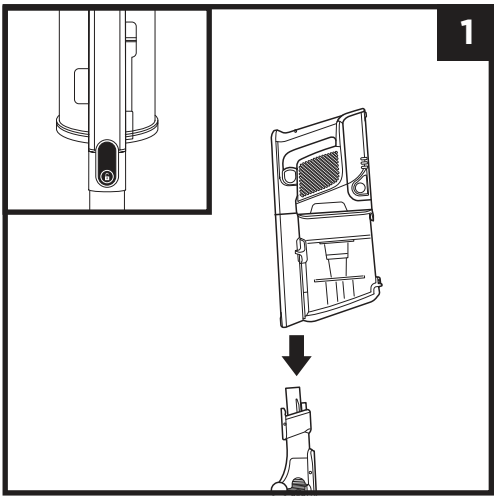

Druk op de ontgrendelingsknop van de handstofzuiger en koppel de handstofzuiger los van de buis.

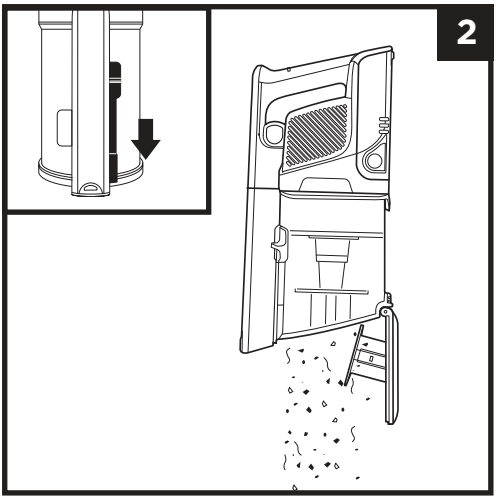

Om de **stofbak** te legen terwijl deze aan de handstofzuiger is bevestigd, plaatst u de stofbak boven een vuilnisbak en schuift u de **ontgrendelingsschuif van het deksel** naar voren.

DE STOFBAK VERWIJDEREN EN REINIGEN

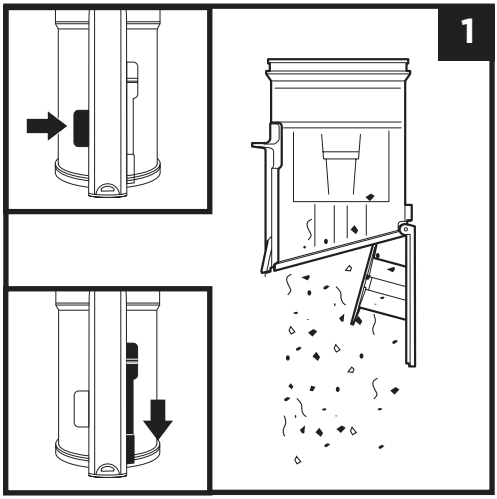

Om de stofbak uit de handstofzuiger te verwijderen, moet u op de **ontgrendelingsknop van de stofbak** in de buurt van de zuigmond van de handstofzuiger drukken. Om hem te verwijderen moet u de stofbak kantelen en hem eraf halen.

Om stof en vuil te verwijderen, houdt u de stofbak over de vuilnisbak en schuift u de **ontgrendelingsschuif van het deksel** naar voren.

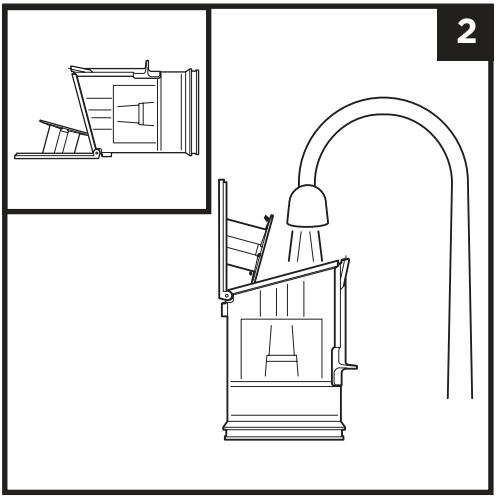

Verwijder het vuil van het stofscherm door er voorzichtig op te tikken of het er met een droge doek af te vegen. Om de binnenkant van de stofbak te reinigen kunt u deze met water afspoelen. Plaats op zijn kant om hem gedurende ten minste 24 uur aan de lucht te laten drogen voordat hij opnieuw geïnstalleerd wordt.

UW STOFZUIGER ONDERHOUDEN

DE FILTERS REINIGEN

Om de filters te reinigen, dient u ze alleen met water af te spoelen. Laat alle filters gedurende ten minste 24 uur volledig aan de lucht drogen voordat u ze terugplaatst, om te voorkomen dat er vloeistof in de elektrische onderdelen terechtkomt. Reinig de voormotorfilters minimaal een keer per maand en het namotorfilter minimaal een keer per jaar. Tik tijdens het wassen het losse vuil er zo nodig af. Bij intensief gebruik is het soms nodig om vaker te reinigen.

BELANGRIJK: GEBRUIK GEEN zeep bij het reinigen van de filters. Gebruik alleen water.

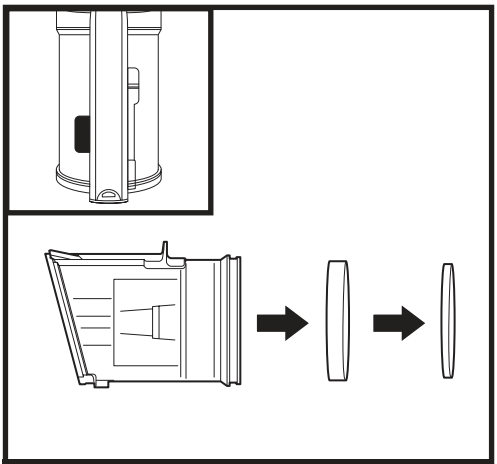

FILTER VOORMOTOR

Druk op de ontgrendelknop op de stofbak en verwijder de stofbak. Trek de schuim- en viltfilters uit de achterkant van de stofbak.

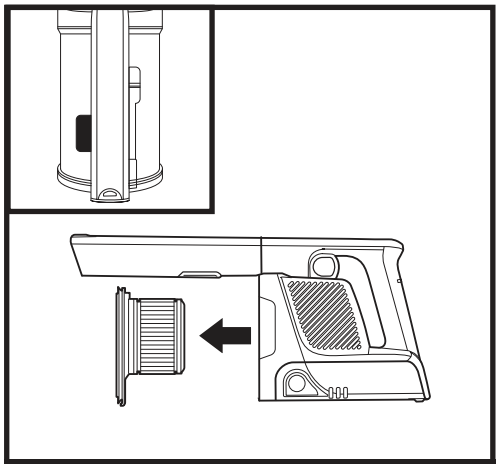

FILTER namotor

Verwijder de stofbak. Trek het namotorfilter uit de handstofzuiger.

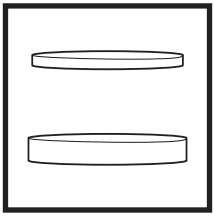

Voormotor schuim- en viltfilterkit

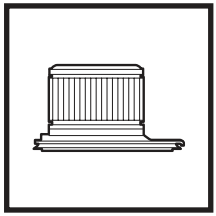

Namotorfilter

OPMERKING: Voor het bestellen van filters en andere onderdelen, bezoek **sharkclean.eu**

VLOERMONDSTUK

Als u over een hard of scherp voorwerp rijdt of tijdens het stofzuigen een verandering in het geluid opmerkt, controleer dan of er verstoppingen zijn of dat er objecten vastzitten in de borstelrol.

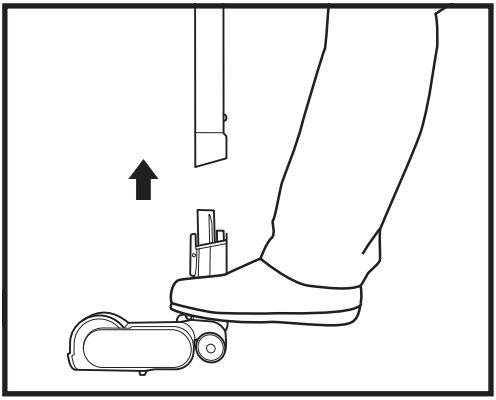

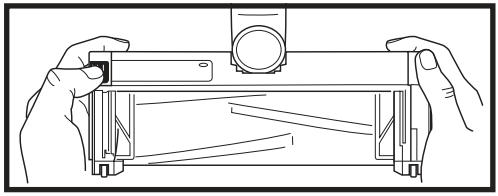

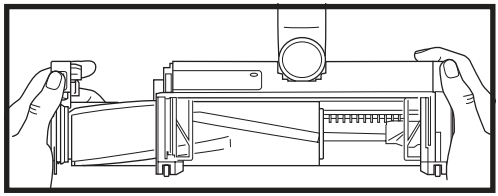

1. Zet de stofzuiger uit.
2. Draai met een munt de sloten tegen de klok in open en til vervolgens het deksel op om toegang te krijgen tot de borstelrol.
3. Verwijder de verstoppingen.
4. Plaats het deksel terug door de inzetstukken in de gleuven te schuiven en druk vervolgens alle kanten stevig naar beneden voordat u de sloten met de klok mee draait om ze te sluiten. U zult een klik horen zodra de sloten zijn vergrendeld.

UW STOFZUIGER ONDERHOUDEN

CONTROLEREN OP VERSTOPPINGEN

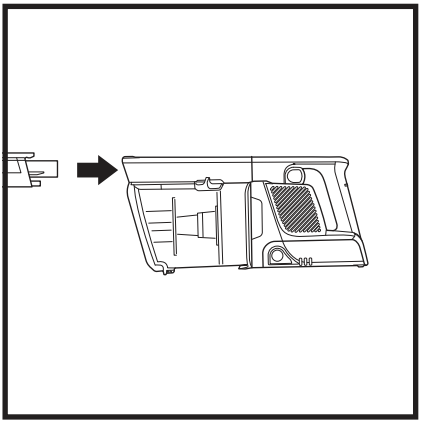

De handstofzuiger controleren op verstoppingen:

1. Schakel de stofzuiger uit.
2. Verwijder de handstofzuiger van de buis.
3. Controleer alle toevoeropeningen naar de stofbak en verwijder eventueel vuil of verstoppingen.

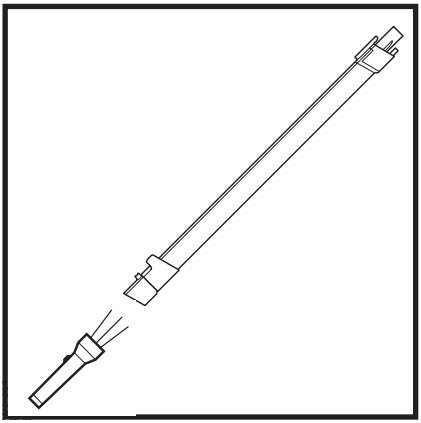

De buis controleren op verstoppingen:

Flexology®-buis:

1. Schakel de stofzuiger uit.
2. Verwijder de handstofzuiger en het vloermondstuk van de buis.
3. Controleer de verstopping van het Flexology®-gedeelte van de buis door in de lipjes aan weerszijden van de slang te knijpen en de slang eruit te tillen voor toegang tot de buis.
4. Verwijder eventueel aanwezig vuil en verstoppingen.

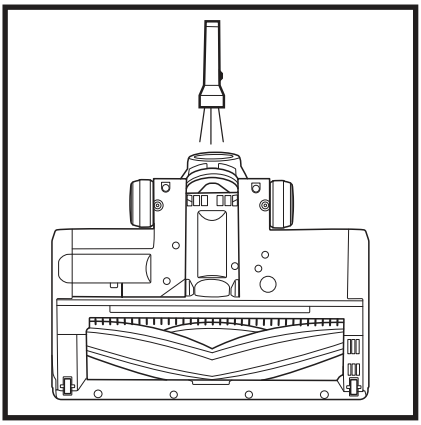

Het vloermondstuk controleren op verstoppingen:

1. Schakel de stofzuiger uit.
2. Verwijder de buis.
3. Gebruik de rand van een munt om de drie sloten aan de onderkant van het vloermondstuk te openen (zie pagina 12).
4. Verwijder het deksel en kantel de hals van het vloermondstuk naar achteren.
5. Controleer alle openingen en verwijder eventueel aanwezig vuil of verstoppingen.
6. Plaats het deksel terug door het aan alle zijden stevig in te drukken en draai de sloten met de klok mee.

PROBLEMEN OPLOSSEN

WAARSCHUWING: Om het risico op elektrische schok en onbedoeld gebruik te verminderen, schakel het apparaat uit en verwijder de lithium-ionbatterij alvorens het onderhoud uit te voeren.

De stofzuiger zuigt geen vuil op. Geen zuiging of lichte zuiging. Licht van mondstuk is rood. (Raadpleeg de sectie Controleren op verstoppingen voor meer informatie.)

- Controleer of de filters moeten worden gereinigd. Volg de instructies voor het spoelen en volledig aan de lucht drogen van de filters, voordat u ze in de stofzuiger terugplaatst.
- De stofbak kan vol zijn, maak de stofbak leeg.
- Controleer het vloermondstuk op verstoppingen; verwijder de verstoppingen indien nodig.
- Verwijder alle draden, tapijtvezels of haren die rondom de borstel kunnen zijn gewikkeld.
- Controleer de verbinding tussen de handstofzuiger en de buis op verstoppingen; los zo nodig de verstoppingen op. Neem contact op met de klantenservice als dit probleem zich blijft voordoen.
- Controleer de buisopening op verstoppingen en verwijder eventueel vuil.

De stofzuiger zuigt het tapijt omhoog.

- Zorg ervoor dat u de boost-stand niet inschakelt. Regel de zuigkracht bij het stofzuigen van vloerkleden of tapijten met fijn genaaide randen.
- Schakel het apparaat uit om de borstelrol te deactiveren en schakel het opnieuw in met de vermogen-/selectieschakelaar.

Borstelrol draait niet.

- Schakel de stofzuiger onmiddellijk uit. Verwijder eventuele verstoppingen voordat u de stofzuiger weer inschakelt. Zorg ervoor dat de handstofzuiger ver genoeg naar achteren is gekanteld zodat de borstelrol kan vastklikken. Als de borstelrol nog steeds niet ronddraait, neem dan contact op met de klantenservice.
- Als het vloermondstuk koplampen heeft en deze geen licht geven, is er een verbindingsprobleem tussen de handstofzuiger, de buis en het mondstuk. Probeer uit te schakelen en de onderdelen opnieuw te plaatsen. Neem contact op met de klantenservice als de koplampen nog steeds niet gaan branden.

De stofzuiger schakelt vanzelf uit.

Er zijn verschillende mogelijke redenen waarom de stofzuiger zelf uitschakelt, o.a. verstoppingen, problemen met de batterij en oververhitting. Als de stofzuiger zichzelf uitschakelt, moet u het volgende doen:

1. Schakel de stofzuiger in en controleer de batterij-indicatielampjes op het handgedeelte van de stofzuiger. Als hij moet worden opgeladen, steek hem dan in het stopcontact terwijl de stofzuiger in de uit-stand staat.
2. Leeg de stofbak en reinig de filters (Zie secties De stofbak legen en De filters reinigen).
3. Controleer de buis, accessoires en inlaatopeningen en verwijder eventuele verstoppingen.
4. Laat het apparaat en de batterij ten minste 45 minuten afkoelen tot ze weer op kamertemperatuur zijn.
5. Start opnieuw op met de vermogen-/selectieschakelaar.

OPMERKING: Als de stofzuiger nog steeds niet goed werkt, neem dan contact op met de klantenservice.

Batterij-indicatielampjes op de handstofzuiger knipperen.

- Onderste led-lampje knippert (fig. A): De batterij moet worden opgeladen.
- Bovenste en onderste led-lampjes knipperen (fig. B): De temperatuur van de batterij is niet optimaal, dus wordt het opladen tijdelijk gestaakt. Laat de batterij in de oplader en het opladen zal snel hervat worden.
- Neem contact op met de klantenservice als de bovenste 2 of onderste 2 ledlampjes knipperen (afb. C, D).

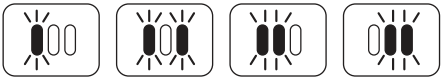

Fig. A Fig. B Fig. C Fig. D

HANDLEIDING VOOR HET OPLOSSEN VAN PROBLEMEN

Probleem		Foutcode
Motor	Motor start niet	Het pictogram Boost (Boost) knippert wit op het display van de handstofzuiger.
	Motor oververhit	Het pictogram Boost (Boost) knippert wit en het pictogram Carpet (Tapijt) knippert wit op het display van de handstofzuiger.
	Motor overstroom	Het pictogram Boost (Boost) knippert wit en het pictogram Bare Floor (Onbedekte vloer) knippert wit op het display van de handstofzuiger.
	Motor kortsluiting	De pictogrammen Carpet (Tapijt) en Bare Floor (Onbedekte vloer) knipperen wit op het display van de handstofzuiger.
	Motor te snel	Op het display van de handstofzuiger worden afwisselend het pictogram Boost (Boost) wit knipperend en het pictogram Bare Floor (Onbedekte vloer) wit knipperend weergegeven.
	Systeem-communi-catiefout	Op het display van de handstofzuiger worden afwisselend het pictogram Bare Floor (Onbedekte vloer) wit knipperend en het pictogram Carpet (Tapijt) wit knipperend weergegeven.
Mondstuk	Mondstuk oververhit	Het pictogram Carpet (Tapijt) knippert wit op het display van de handstofzuiger.
	Mondstuk kortsluiting	Het pictogram Bare Floor (Onbedekte vloer) knippert wit op het display van de handstofzuiger.

EXTRA ACCESSOIRES VERKRIJGBAAR OP SHARKACCESSORIES.EU

- **A 8” Spleetzuigmond**
- **B 12” Spleetzuigmond**
- **C 18” Flexibele spleetzuigmond**
- **D Flexibele slang**
- **E Stofspleetzuigmond**
- **F Stofborstel**
- **G Stofborstel voor meerdere hoeken**
- **H Anti-allergie stofborstel**
- **I Bekledingshulpstuk**
- **J Breed bekledingshulpstuk**
- **K Huisdier multi-hulpstuk**
- **L Gemotoriseerd huisdieren hulpstuk**
- **M Flexology®-buis voor onder apparaten**
- **N Huis en auto detailkit**
- **O Precisie stofdoek**
- **P Interne hulpmiddelenklem**
- **Q Accessoirezak**
- **R Lithium-ionbatterij**
- **S Lithium-ionbatterij oplader**
- **T Oplaadsnoer**

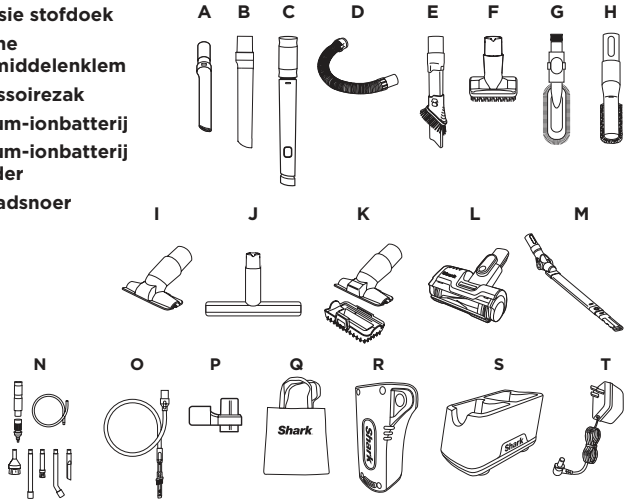

OPMERKING: Niet alle accessoires worden bij alle apparaten geleverd. Raadpleeg de bijgevoegde beknopte handleiding voor de configuratie van uw apparaat. Ga naar **sharkaccessories.com** voor het bestellen van aanvullende accessoires.

BEPERKTE GARANTIE VAN VIJF (5) JAAR

Als een klant een product in Europa koopt, kan hij/zij aanspraak maken op juridische rechten t.a.v. de kwaliteit van het product (uw "juridische rechten"). U kunt uw winkelier aan deze rechten houden. Bij Shark® zijn we echter zo overtuigd van de kwaliteit van onze producten, dat wij u tot vijf jaar extra fabrieksgarantie geven (2 jaar standaard plus 3 jaar als u zich registreert). Deze voorwaarden hebben alleen betrekking op onze fabrieksgarantie - uw wettelijke rechten blijven hierbij gelden.

De onderstaande voorwaarden beschrijven de vereisten en omvang van onze garantie. Zij hebben geen invloed op uw wettelijke rechten of de verplichtingen van de verkoper van het product en uw overeenkomst met hen.

De Lithium-Ionbatterij valt niet onder de garantie van 5 jaar (zie batterijgarantie hieronder).

Shark®-garanties

Een huishoudelijk apparaat, zoals een stofzuiger, vormt een aanzienlijke investering. Uw nieuwe apparaat moet het zo lang mogelijk goed doen. De garantie bij het apparaat is een belangrijke indicator en laat zien hoeveel vertrouwen de fabrikant in zijn product heeft en in de kwaliteit hiervan.

Ieder apparaat van Shark® wordt geleverd met garantie die onderdelen en arbeidskosten dekt. U kunt ook online ondersteuning krijgen door de website **www.sharkclean.eu** te bezoeken.

Hoe registreer ik mijn uitgebreide Shark®-garantie?

U kunt uw garantie binnen 28 dagen na aankoop online registreren. Om tijd te besparen, heeft u de volgende informatie over uw apparaat nodig:

• Datum van aankoop van het apparaat (aankoopbewijs).

Om online te registreren, gaat u naar www.sharkclean.eu/register-guarantee. Producten die rechtstreeks bij Shark® zijn gekocht, worden automatisch geregistreerd.

BELANGRIJK

• Zowel de eerste 2 jaar als de verlengde garantie van 3 jaar dekken alleen uw product vanaf de datum van aankoop.

• Bewaar altijd uw aankoopbewijs. Wilt u gebruik maken van uw garantie, dan hebben wij uw aankoopbewijs nodig om te controleren of de door u verstrekte informatie aan ons correct is. Als u geen geldig aankoopbewijs kunt voorleggen, kan uw garantie vervallen.

Wat zijn de voordelen van het registreren van mijn gratis Shark®-garantie?

Als u uw garantie registreert, hebben wij uw gegevens bij de hand, in het geval wij contact met u op moeten nemen. U kunt ook tips en adviezen ontvangen over hoe u het meest optimale resultaat kunt halen uit uw stofzuiger van Shark® en op de hoogte worden gehouden van de laatste technologieën en introducties van Shark®.

Als u uw garantie online registreert, krijgt u onmiddellijk een bevestiging dat wij uw gegevens hebben ontvangen.

Hoelang krijg ik garantie op een nieuw apparaat van Shark®?

Door het vertrouwen dat wij in ons ontwerp en de kwaliteit van ons product hebben, geven wij bij aankoop van een nieuwe stofzuiger van Shark® in totaal vijf jaar garantie (2 jaar plus een verlengde garantie van 3 jaar bij registratie).

Wat valt er onder de gratis garantie van Shark®?

Reparatie of vervanging van uw Shark®-apparaat (naar eigen goeddunken van Shark), inclusief alle onderdelen en arbeid. Een garantie van Shark® is een aanvulling op uw wettelijke rechten als klant.

Wat valt er niet onder de gratis garantie van Shark®?

1. Verstoppingen – Lees de instructies voor details over het ontstoppen van uw stofzuiger.
2. Normale slijtage zoals de borstelstaaf, zekering, riem, batterijen, slang enz.
3. Onbedoelde schade, fouten veroorzaakt door nalatig gebruik en onderhoud, verkeerd gebruik, nalatigheid, onachtzame bediening of gebruik van de stofzuiger, die niet overeenkomen met wat er in de Instructies van Shark® bij de machine staat.
4. Het gebruik van de stofzuiger voor andere doeleinden dan standaard huishoudelijke activiteiten.
5. Het gebruik van onderdelen niet gemonteerd of geïnstalleerd overeenkomstig de bedieningsinstructies.
6. Het gebruik van niet-originele onderdelen en accessoires van Shark®.
7. Verkeerde installatie (m.u.v. als het door Shark® is geïnstalleerd.).
8. Reparaties of wijzigingen uitgevoerd door derden, anders dan Shark® of vertegenwoordigers daarvan.
9. DeLithium-ionbatterij. Kijk hieronder voor batterijgarantie.

Wat gebeurt er als mijn garantie verstreken is?

Shark® ontwikkelt geen producten die maar een beperkte tijd meegaan. Wij snappen dat klanten hun stofzuiger mogelijk willen laten repareren nadat de garantie is verstreken. Neem in dit geval contact op met de gratis helpdesk van onze klantenservice.

Waar kan ik originele onderdelen en hulpstukken van Shark® kopen?

Onderdelen en accessoires van Shark® zijn ontworpen door dezelfde engineers die uw Shark®-stofzuiger hebben gemaakt. U vindt een uitgebreid assortiment Shark®-onderdelen, -vervangingsonderdelen en -accessoires voor alle apparaten van Shark® op www.sharkclean.eu. Houd er rekening mee dat schade die is veroorzaakt door het gebruik van niet-originele Shark®-reserveonderdelen niet onder de garantie valt.

Shark | NINJA

TWEE (2) JAAR BEPERKTE BATTERIJGARANTIE

Als een klant een product in Europa koopt, kan hij/zij aanspraak maken op juridische rechten t.a.v. de kwaliteit van het product (uw “juridische rechten”). U kunt uw winkelier aan deze rechten houden. Echter, bij Shark® zijn we zo overtuigd van de kwaliteit van onze producten, dat wij u een extra fabrieksgarantie geven van twee jaar op de batterij. Deze voorwaarden hebben alleen betrekking op onze fabrieksgarantie - uw wettelijke rechten blijven hierbij gelden.

Ieder apparaat van Shark® wordt geleverd met garantie die onderdelen en arbeidskosten dekt. U kunt ook online ondersteuning vinden op www.sharkclean.eu/register-guarantee

BELANGRIJK

- De fabrieksgarantie dekt uw accu gedurende 2 jaar vanaf de datum van levering.
- Bewaar altijd uw aankoopbewijs. Wilt u gebruik maken van uw garantie, dan hebben wij uw aankoopbewijs nodig om te controleren of de door u verstrekte informatie aan ons correct is. Als u geen geldig aankoopbewijs kunt voorleggen, kan uw garantie vervallen.

Hoe lang vallen de nieuwe batterijen van Shark® onder garantie?

Door het vertrouwen dat wij in ons ontwerp en de kwaliteit van onze producten hebben, geven wij in totaal twee jaar garantie op de batterij van uw nieuwe Shark®-stofzuiger.

Wat valt er onder de gratis garantie van Shark®?

Reparatie of vervanging van uw Shark® apparaat (naar eigen goeddunken van Shark®), inclusief alle onderdelen en arbeid. Een garantie van Shark® is een aanvulling op uw wettelijke rechten als klant.

Wat valt er niet onder de gratis garantie van Shark®?

1. Normale slijtage van onderdelen die regelmatig onderhoud en/of vervanging vereisen om de goede werking van uw apparaat te garanderen.
2. Onbedoelde schade, fouten veroorzaakt door nalatig gebruik en onderhoud, verkeerd gebruik, nalatigheid, onachtzame bediening of gebruik van de stofzuiger, die niet overeenkomen met wat er in de instructies van Shark® bij de machine staat.
3. Het gebruik van de accu voor andere doeleinden dan de standaard huishoudelijke activiteiten.
4. Het gebruik van onderdelen die niet gemonteerd of geïnstalleerd zijn overeenkomstig de bedieningsinstructies.
5. Het gebruik van onderdelen en accessoires die niet van Shark® zijn.
6. Verkeerde installatie (m.u.v. als het door Shark® is geïnstalleerd.).

Waar kan ik originele onderdelen en hulpstukken van Shark® kopen?

Onderdelen en accessoires van Shark® zijn ontworpen door dezelfde engineers die uw Shark®-stofzuiger hebben ontwikkeld. U vindt een uitgebreid assortiment Shark®-onderdelen, -vervangingsonderdelen en -accessoires voor alle apparaten van Shark® op www.Sharkclean.eu. Houd er rekening mee dat schade die is veroorzaakt door het gebruik van niet-originele Shark®-reserveonderdelen niet onder de garantie valt.

TAKK

for at du kjøpte Shark® Anti Hair Wrap & DuoClean trådløs støvsuger

TIPS: Du finner modellnummeret og datokoden på QR-kodeetiketten som befinner seg bak støvkoppen.

REGISTRER KJØPET DITT

Skann QR-koden med en mobilenhet

ARKIVER DENNE INFORMASJONEN

Modellnummer: _____

Kjøpsdato (ta vare på kvitteringen): _____

Butikken du kjøpte den i: _____

TEKNISKE SPESIFIKASJONER

Spenning: 21.6V ⎓

LES NØYE OG OPPBEVAR DEN FOR FREMTIDIG REFERANSE.

Denne bruksanvisningen er ment til å hjelpe deg med å få en fullstendig forståelse av din nye Shark DuoClean trådløse støvsuger.

INNHOLD

Viktige Sikkerhetsinstruksjoner 130

Bli Kjent Med Din Shark Trådløse Støvsuger 132

Litium Ion Power Pack-Batteriet. 133

Led-Batterikapasitet og Ladeindikatorer 133

Resirkulering Av Litium Ion Power Pack-Batteriet 133

Lading Av Batteriet 134

Power-Innstillinger 135

Rengjøringsmodus 136

Hvordan Du Bruker Flexology®-Skaftet 137

Flexology®-Rekkevidde. 137

Flexology®-Lagring 137

Vedlikeholde Støvsugeren 138

Tømming Av Støvkopp 138

Fjerne og Rengjøre Støvkoppen. 138

Rengjøre Filtrene 139

Gulvmunnstykke 140

Hvordan du Ser Etter Blokkeringer 141

Feilsøking 142

Mer Tilbehør er Tilgjengelig På Sharkaccessories.eu 143

Garanti 144

Batterigaranti 145

Dette merket indikerer at produktet ikke skal kasseres sammen med annet husholdningsavfall i EU. For å forhindre potensiell skade av miljøet eller menneskelig helse fra ukontrollert kassering av avfall, skal det resirkuleres på en ansvarlig måte for å fremme bærekraftig gjenbruk av materielle ressurser. For å returnere din brukte enhet, bruk retur- og innsamlingssystemene, eller kontakt forhandleren der produktet ble kjøpt. De kan ta imot dette produktet for miljømessig trygg resirkulering.

VIKTIGE SIKKERHETSINSTRUKSJONER

SKAL KUN BRUKES I HJEMMET • LES ALLE INSTRUKSJONER FØR BRUK AV DENNE STØVSUGEREN.

For å redusere risikoen for støt og utilsiktet bruk må du skru av strømmen og koble fra ION-batteripakken før reparasjoner.

MERK: Hvis du har ømtålige tepper eller ulltepper, særlig med løkkevev, bør du prøve støvsugeren på et lite synlig område først for å sikre at de roterende børsterullene ikke skader eller napper ut teppefibre.

⚠ ADVARSEL

FOR Å REDUSERE RISIKOEN FOR BRANN, ELEKTRISK STØT PERSONSKADE ELLER SKADE PÅ EIENDOM:

1 Denne støvsugeren består av et motorisert munnstykke, skaft og håndholdt støvsuger. Disse komponentene inneholder elektriske koblinger, elektriske ledninger og bevegelige deler som kan utgjøre en risiko for brukeren.

2 Kontroller alle deler nøye for eventuelle skader før hver bruk. Hvis en del er skadet, skal den ikke brukes.

3 Bruk kun identiske reservedeler.

4 Denne støvsugeren inneholder ingen deler som det kan utføres vedlikehold på.

5 Bruk kun som beskrevet i denne håndboken. **IKKE** bruk støvsugeren til noe annet formål enn de beskrevet i denne håndboken.

6 Med unntak av filtre og støvkopp må du **IKKE** utsette noen deler av støvsugeren for vann eller andre væsker.

7 Hold apparatet og ledningen utilgjengelig for barn. La ikke barn bruke apparatet. **SKAL IKKE** tillates å bli brukt som et leketøy. Vær ekstra oppmerksom når apparatet brukes i nærheten av barn.

GENERELL BRUK

8 Dette apparatet kan brukes av personer med reduserte fysiske, sensoriske eller mentale evner eller mangel på erfaring og kunnskap, hvis de har tilsyn eller gis veiledning om bruken av apparatet på en sikker måte og forstår de involverte farene. Rengjøring og vedlikehold må ikke utføres av barn.

9 Slå alltid av støvsugeren før du kobler til eller fra bæreslanger, motoriserte munnstykker, ladere, batterier eller andre elektriske eller mekaniske deler.

10 **IKKE** håndter støpsel eller støvsuger med våte hender.

11 **IKKE** bruk uten at støvkopp, filter og børsterull er på plass.

12 Bruk kun Shark®-merkede filtre og tilbehør. Å unnlate å gjøre dette vil gjøre garantien ugyldig.

13 **IKKE** stikk gjenstander inn i munnstykke eller tilbehørsåpninger. **IKKE** bruk med noen av åpningene blokkert – hold åpningene frie for støv, lo, hår og annet som kan redusere luftstrømmen.

14 **IKKE** bruk hvis luftstrøm til munnstykke eller tilbehør er begrenset. Hvis luftbanene eller det motoriserte gulvmunnstykket blir blokkert, må støvsugeren slås av. Fjern alle hindringer før du slår enheten på igjen.

15 Hold munnstykket og alle støvsugeråpninger borte fra hår, ansikt, fingre, utildekte føtter eller løse klær.

16 **IKKE** bruk hvis støvsugeren ikke fungerer som den skal eller den har blitt mistet i gulvet, skadet, satt igjen utendørs eller blitt mistet i vann.

17 Vær ekstra forsiktig når du støvsuger i trapper.

18 **IKKE** forlat støvsugeren uten tilsyn når strømmen er på.

19 Hold alltid støvsugeren i bevegelse over tepper mens den er på for å unngå skade på teppefibrene.

20 **IKKE** plasser støvsugeren på ustabile overflater, som bord eller stoler.

21 **IKKE** bruk til å plukke opp:
- **a)** Væsker
- **b)** Store gjenstander
- **c)** Harde eller skarpe objekter (glass, spikre, skruer eller mynter)
- **d)** Store mengder støv (inkludert gipsstøv, peisaske eller glør). **IKKE** bruk som tillegg til elektroverktøy til å samle opp støv.
- **e)** Rykende eller brennende objekter (varmt kull, sigarettsneiper eller fyrstikker)
- **f)** Brennbare eller lettantennelige materialer (lightervæske, bensin eller parafin)
- **g)** Giftige stoffer (klorin, ammoniakk eller slukrens)

22 **IKKE** bruk i følgende områder:
- **a)** Dårlig belyste områder
- **b)** Våte eller fuktige overflater
- **c)** Utendørsområder
- **d)** Områder som er innelukket, og som kan inneholde eksplosive eller giftige gasser eller damp (lightervæske, bensin, parafin, malingstynner, møllbestandige substanser eller brennbart støv)

23 Skru av støvsugeren før du kobler til eller fra laderen.

24 Slå av støvsugeren før justering, rengjøring, vedlikehold eller feilsøking.

25 Under rengjøring eller rutinemessig vedlikehold må du **IKKE** klippe noe annet enn hår, fibre eller snor som er tvunnet rundt børsterullen.

26 La alle filtre lufttørke helt før de settes tilbake i støvsugeren for å hindre at væske trekkes inn i de elektriske delene.

27 **IKKE** endre eller forsøke å reparere støvsugeren eller batteriet selv, bortsett fra som indikert i denne håndboken. **IKKE** bruk batteriet eller støvsugeren dersom de har blitt modifisert eller skadet. Skadede eller modifiserte batterier kan utvise uforutsigbar oppførsel som kan føre til brann, eksplosjon eller fare for skade.

28 Slå av alle kontroller før frakobling.

29 Slå alltid av dette apparatet før du kobler til eller fra motorisert munnstykke eller håndverktøy.

BATTERIPAKKE

30 Batteriet er strømkilden til støvsugeren. Les og følg alle ladeinstruksjoner grundig.

31 For å forhindre utilsiktet start, kontroller at støvsugeren er slått av før du plukker den opp eller bærer den. **IKKE** bær apparatet med fingeren på strømbryteren.

32 Bruk kun Navn på ladeselskap-ladere DK25A-248080H-V, YLS0243A-E248080 Bruk av en feil lader kan resultere i ingen oppladning og/eller utrygge forhold. Bruk kun Shark-batteri XSBT600EU.

33 Hold batteriet vekk fra metallgjenstander som binders, mynter, nøkler, spikre eller skruer. Å kortslutte batteriterminalene øker faren for brann eller brannskader.

34 Ved feil bruk kan væske lekke ut fra batteriet. Unngå kontakt med denne væsken, da den kan føre til irritasjon eller brannskader. Hvis kontakt likevel skulle skje, skal du skylle med vann. Skaff medisinsk hjelp dersom væsken kommer i kontakt med øynene.

35 Batteriet skal ikke oppbevares ved temperaturer under 37,4 °F (3 °C) eller over 104 °F (40 °C) for å gi batteriet lang levetid.

36 **IKKE** lad batteriet i temperaturer under 40 °F (5 °C) eller over 104 °F (40 °C).

37 Oppbevar apparatet innendørs. **IKKE** bruk eller oppbevar apparatet under 37,4 °F (3 °C). Sørg for at apparatet har romtemperatur før du bruker det.

38 **IKKE** eksponer batteriet for brann eller temperaturer over 265 °F (130 °C) da dette kan føre til eksplosjoner.

TA VARE PÅ DISSE INSTRUKSJONENE

BLI KJENT MED DIN SHARK® TRÅDLØSE STØVSUGER

1. Sett skaftet inn i gulvmunnstykket, og press det inn til du hører at det klikker på plass.
2. Sett den håndholdte støvsugeren inn i toppen av skaftet, og press den inn til du hører at den klikker på plass.

Påse at alle komponenter er riktig tilkoblet og klikket på plass for riktig drift av støvsugeren.

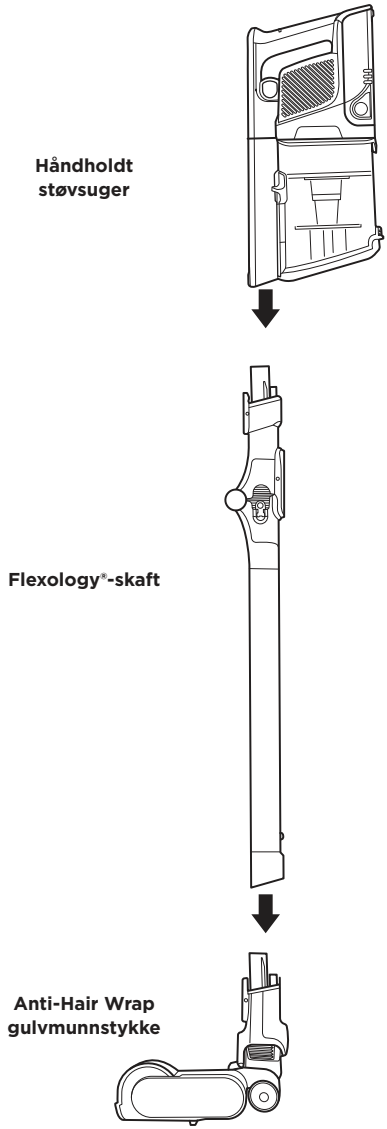

ADVARSEL: Denne støvsugeren står ikke oppreist på egen hånd. For lagringsinstrukser, henvis til side 11.

LITIUM ION POWER PACK-BATTERIET

Litium Ion Power Pack-batteriet er ikke fulladet ved levering. Lad det helt opp før du bruker det første gang. Kjør batteriet helt ut ved førstegangsbruk. Dette vil klargjøre batteriet.

LED-BATTERIKAPASITET OG LADEINDIKATORER

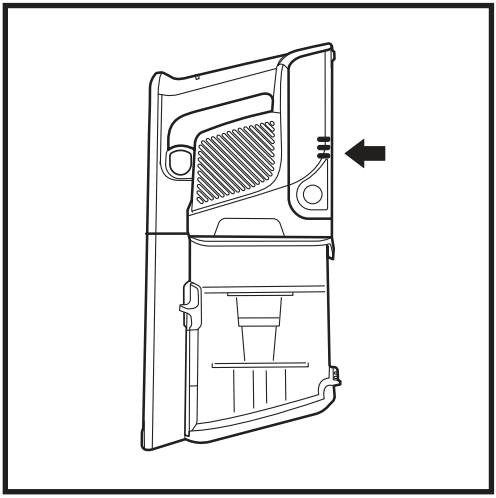

Lader

- Lavt batteri
- Halvfullt batteri
- Nesten fullt
- Fullt batteri

MERK: *En full opplading tar ca 3 timer.*

I bruk

- Fullt batteri
- Halvfullt batteri
- Lavt batteri
- Nesten tomt
- Ingen batteri

RESIRKULERING AV LITIUM ION POWER PACK-BATTERIET

Dette produktet bruker oppladbare og gjenbrukbare litium-ion-batterier. Når batteriet ikke lenger greier å holde på ladningen, bør det fjernes fra støvsugeren og resirkuleres. **IKKE** brenn eller kast batteriet.

Når Litium-ION-batteriet må byttes ut, skal det kastes eller resirkules i samsvar med lokale bestemmelser eller forskrifter. Noen områder har et forbud mot å kaste brukte litium-ion-batterier i søpla eller via kommunal disponering av fast avfall. Returner brukte batterier til et autorisert resirkuleringssenter eller til en forhandler for å resirkulere dem. Kontakt ditt lokale resirkuleringssenter for mer informasjon om hvor du kan kaste det brukte batteriet.

MERK: En full opplading tar ca 3 timer. Kapasiteten til Litium-Ion Power Pack, som med alle litium-Ion-batterier, vil synke over tid fra 100 % ny batterikapasitet.

LADING AV BATTERIET

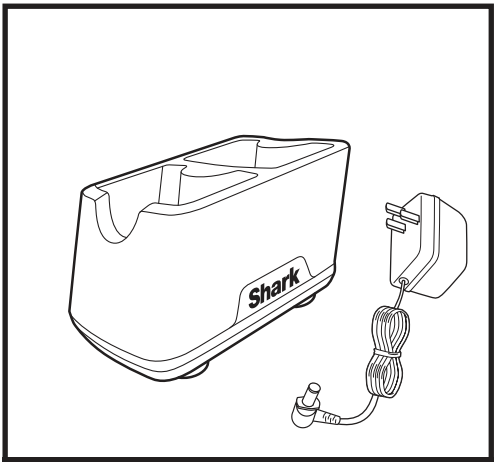

LADER FOR LITIUM-ION-POWER PACK-BATTERI

Plugg **laderen til litium-Ion Power Pack** til en stikkontakt.

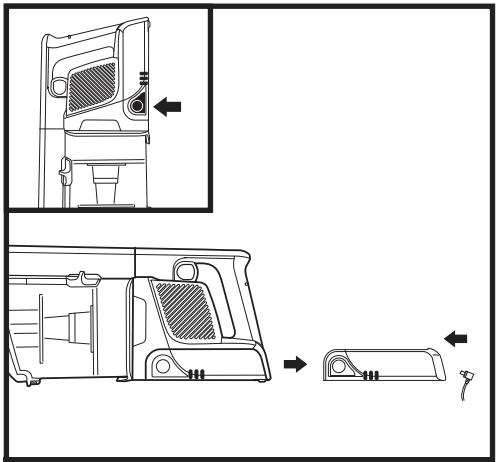

HÅNDHOLDT STØVSUGER

For å fjerne batteriet fra støvsugeren, trykk på utløserknappen på batteriet og skyv det ut av håndtaksrommet. For å installere på nytt, skyv batteriet inn i rommet igjen til det klikker på plass.

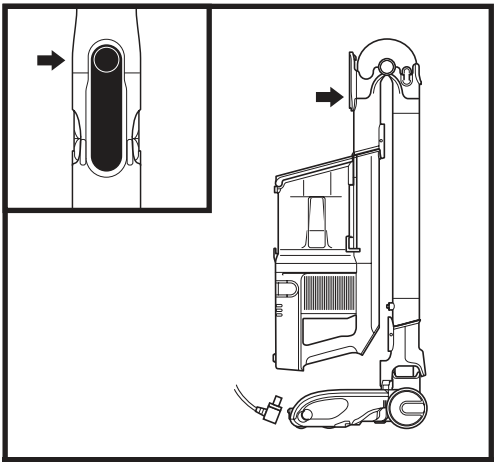

FLEXOLOGY® LAGRINGSMODUS

For å fjerne batteriet fra støvsugeren, trykk på utløserknappen på batteriet og skyv det ut av håndtaksrommet. For å installere på nytt, skyv batteriet inn i rommet igjen til det klikker på plass.

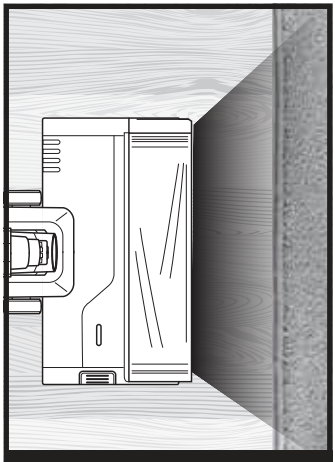

FLOORDETECT

Børsterull og støvsuger reagerer på endringer i overflaten og justeres automatisk for å optimalisere rengjøringen din.

POWER-INNSTILLINGER (ION POWER)

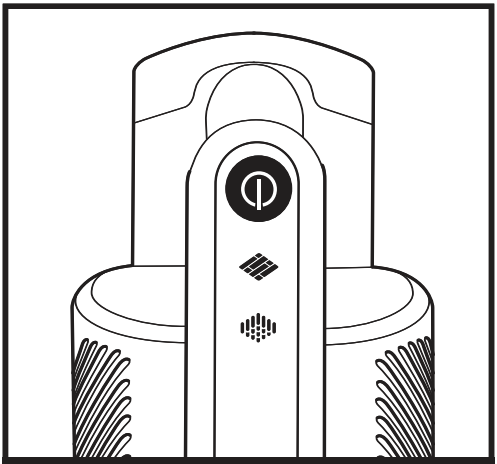

AV

Trykk på knappen for å slå strøm på eller av.

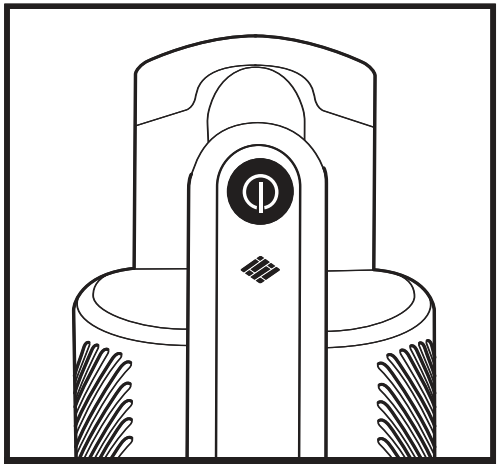

HARD FLOOR-INNSTILLING

Hard Floor/Small Area Rugs
Bruk denne innstillingen til å rengjøre gulv og mindre gulvtepper.

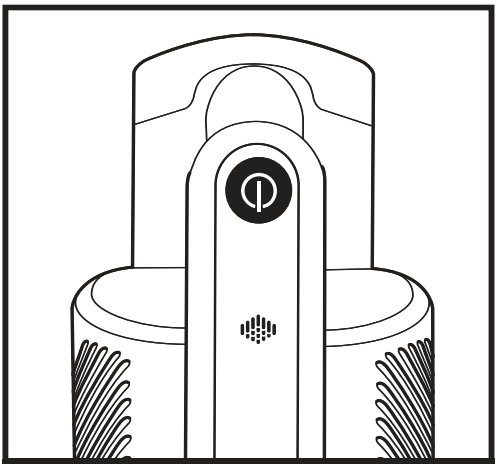

CARPET-INNSTILLING

Carpet
Bruk denne innstillingen for å suge opp partikler under overflaten på teppene.

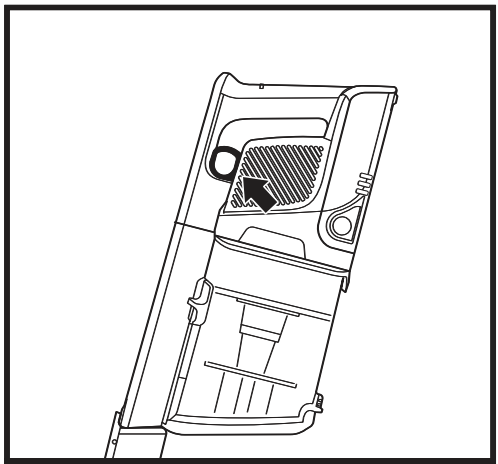

BOOST MODE

For ekstra sugekraft, trekk **Trigger**-funksjonen på den håndholdte støvsugeren. Slipp tilbake til standard sugekraft.

RENGJØRINGSMODUS

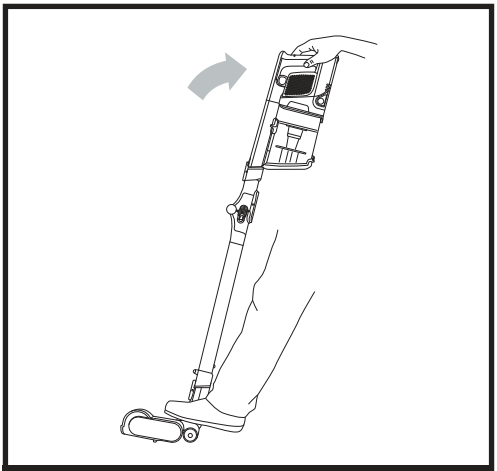

STÅENDE MED FLEXOLOGY®-SKAFTET

For å rengjøre gulv, plasser foten på gulvmunnstykket og len støvsugeren bakover.

MERK: Børsterullen vil kun aktiveres når den håndholdte støvsugeren og skaftet er lent bakover.

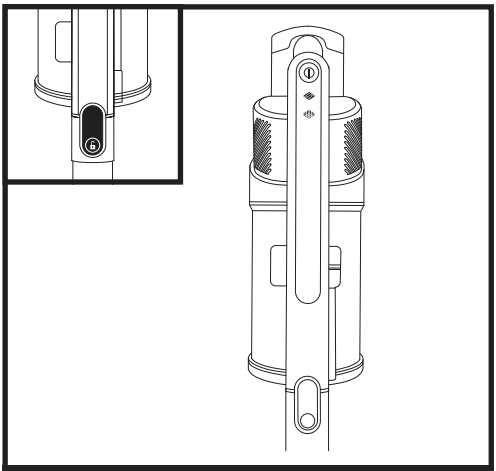

PÅ GULV MED HÅNDHOLDT

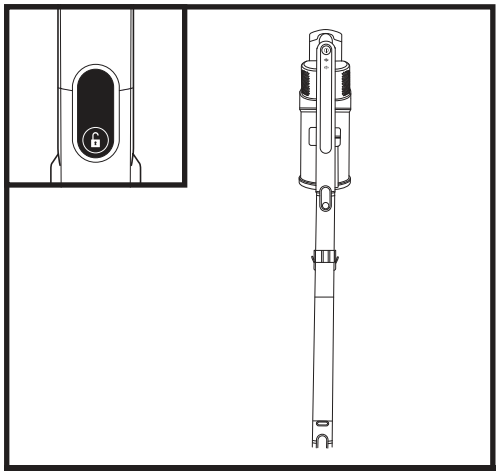

PÅ GULV MED SKAFT

Trykk på skaftets utløserknapp for å løse ut den håndholdte støvsugeren fra skaftet. Praktisk for renhold av trapper og møbler, og andre gulvområder med tilbehør.

Sett støvsugeren oppreist og trykk på gulvmunnstykkets utløserknapp hvor underdelen av skaftet møter munnstykket. Løft oppover for å koble fra.

Flott for renhold av listekanter, vifter, vinduskarmer og andre områder med vanskelig tilkommelighet.

MERK: Alt tilbehør passer både skaftet og den håndholdte støvsugeren.

HVORDAN DU BRUKER FLEXOLOGY®-SKAFTET

FLEXOLOGY®-REKKEVIDDE

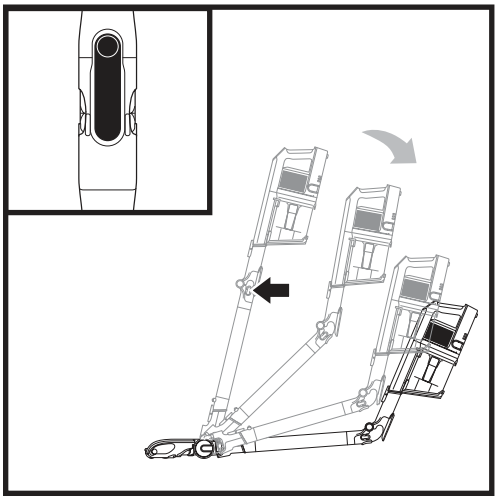

Trykk på **Flexology®-utløserhaken på skaftet** på baksiden av skaftet å justere vinkelen.

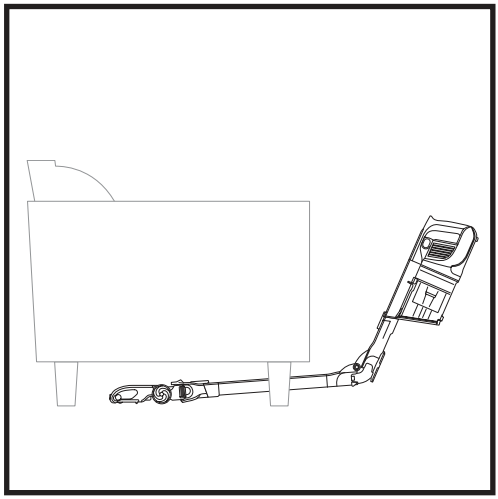

Juster skaftet til en lavere vinkel for å enkelt rengjøre under møblene.

FLEXOLOGY®-LAGRING

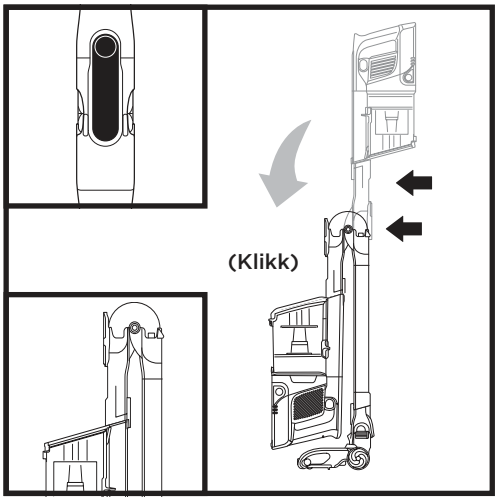

For å plassere støvsugeren i lagringsmodus, trykk på utløserhaken mens du lener den håndholdte støvsugeren fremover til skaftet klikker og låses.

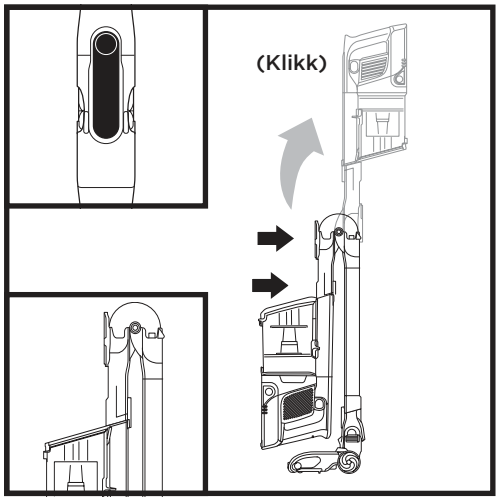

For å ta støvsugeren ut av lagringsmodus, løft den håndholdte støvsugeren til skaftet klikker og låses på plass.

TØMMING AV STØVKOPP

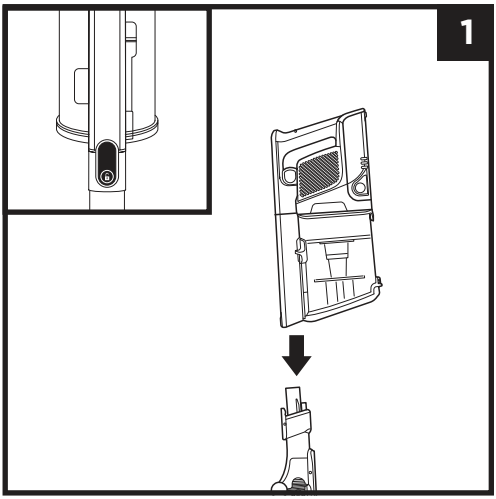

Trykk på utløserknappen på toppen av støvsugeren for å koble den fra skaftet.

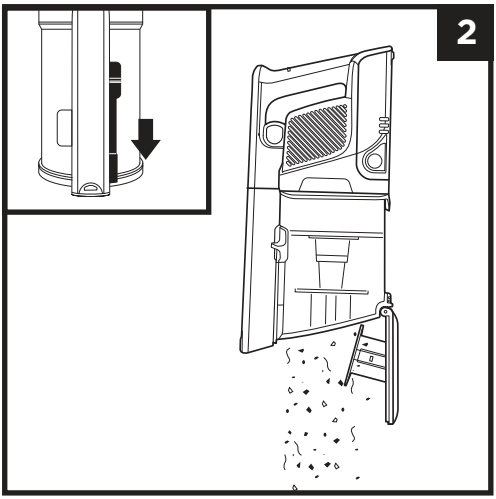

For å tømme **støvkoppen** mens den er festet til den håndholdte støvsugeren, sett støvkoppen over søppelbøtten og gli **Lid Release**-knappen fremover.

FJERNE OG RENGJØRE STØVKOPPEN

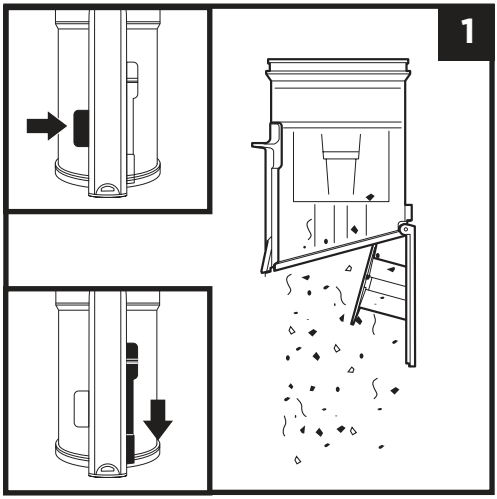

For å fjerne støvkoppen fra støvsugeren, trykk på **Dust Cup Release**-knappen nær munnstykket for den håndholdte støvsugeren. Vipp støvkoppen og løft den av for å fjerne.

For å tømme støv og partikler, hold støvkoppen over søppelbøtten og gli **Lid Release**-knappen fremover.

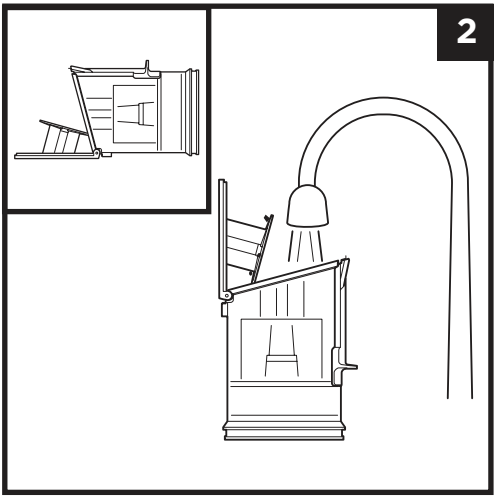

Fjern partikler fra støvskjermen ved å banke den forsiktig eller gni den med en tørr klut om nødvendig. For å rengjøre støvkoppen innvendig, kan du rengjøre med vann. Plasser den på siden og la den lufttørke i minst 24 timer før den settes tilbake.

VEDLIKEHOLDE STØVSUGEREN

RENGJØRE FILTRENE

For å rengjøre filtrene, rens dem med rent vann. La alle filtrene lufttørke i minst 24 timer før du setter dem tilbake i støvsugeren for å hindre at væske trekkes inn i de elektriske delene. Rengjør før-motor-filtrene minst én gang per måned og etter-motor-filtrene minst en gang i året. Kakk løst smuss ved behov fra gang til gang. Hyppigere rengjøring kan være nødvendig ved tyngre bruk.

VIKTIG: IKKE bruk såpe når du rengjør filtrene. Bruk kun vann.

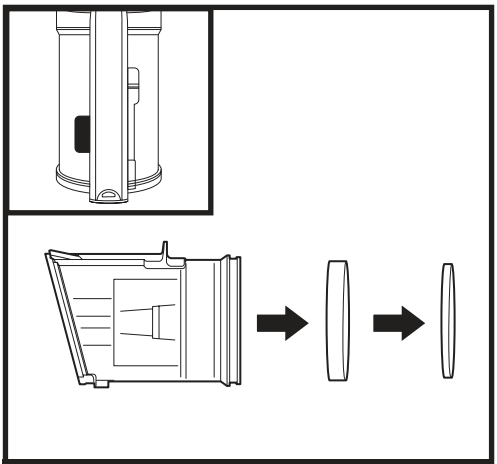

FØR-MOTOR-FILTER

Trykk støvkoppens utløserknapp og fjern den. Trekk ut filtrene for skum og filt bak på støvkoppen.

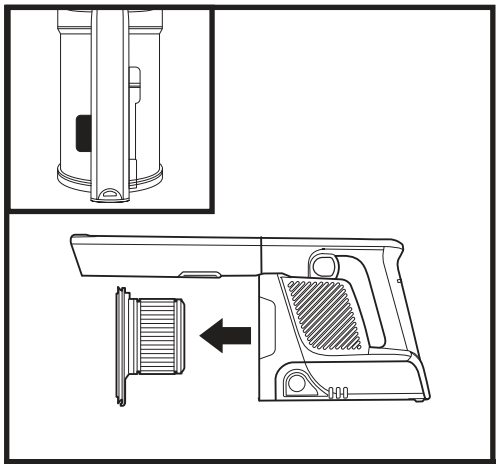

ETTER-MOTOR-FILTER

Fjern støvkoppen. Trekk etter-motor-filtrene ut av den håndholdte støvsugeren.

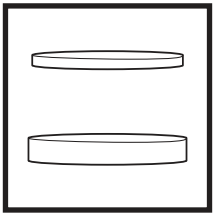

Skum- og filt-filtersett for før-motor

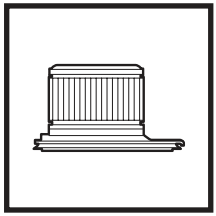

Etter-motor-filter

MERK: For å bestille reservedeler og filtre, besøk **sharkclean.eu**

GULVMUNNSTYKKE

Hvis du kjører over en hard eller skarp gjenstand, eller merker støyendring mens du støvsuger, må du se etter blokkeringer eller objekter som er fanget i børsterullen.

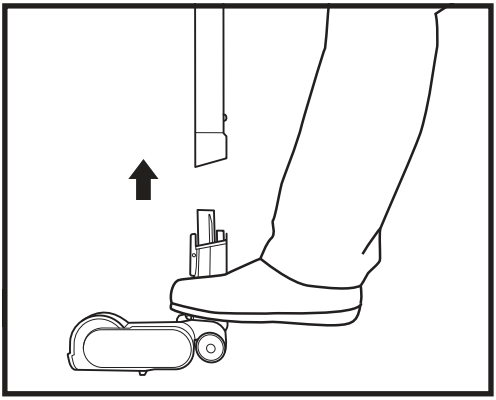

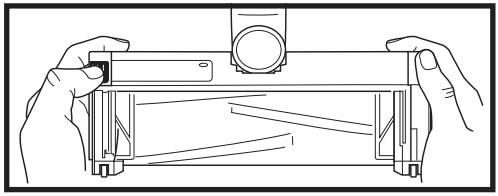

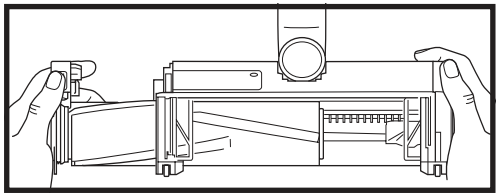

1. Slå av støvsugeren.
2. Bruk en mynt og drei låsene mot klokken for å åpne, og løft av dekselet for å få tilgang til børsterullen.
3. Fjern eventuelle blokkeringer av luftveien.
4. Bytt dekselet ved å skyve innsatsene på plass, og trykk deretter fast på alle sider før du dreier låsene med klokken. Du vil høre et tydelig klikk når låsene er sikret.

VEDLIKEHOLDE STØVSUGEREN

HVORDAN DU SER ETTER BLOKKERINGER

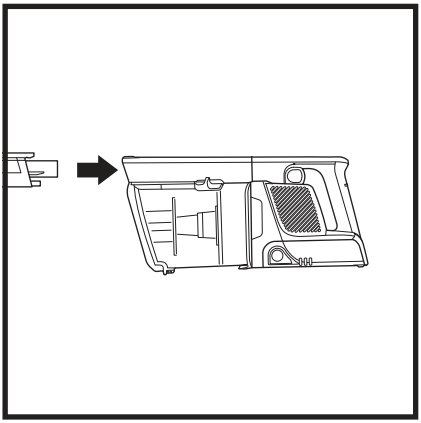

Se etter blokkeringer i den håndholdte støvsugeren:

1. Slå av støvsugeren.
2. Fjern støvsugeren fra skaftet.
3. Sjekk alle inntaksåpningene til støvkoppen og fjern partikler eller blokkeringer.

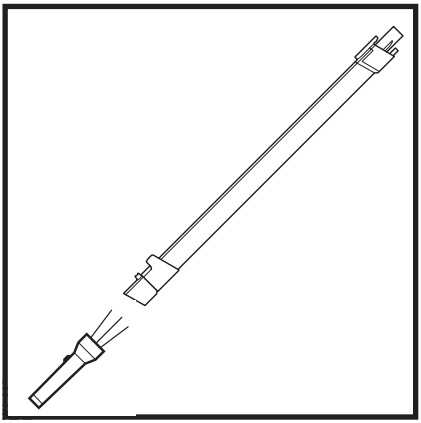

Se etter blokkeringer i skaftet:

Flexology®-skaft:

1. Slå av støvsugeren.
2. Fjern den håndholdte støvsugeren og gulvmunnstykket fra skaftet.
3. Sjekk tilgangen til blokkeringen på Flexology®-delen av skaftet ved å klype på hakene på hver side av slangen og løfte slangen ut for tilgangen til skaftet.
4. Se etter partikler og blokkeringer.

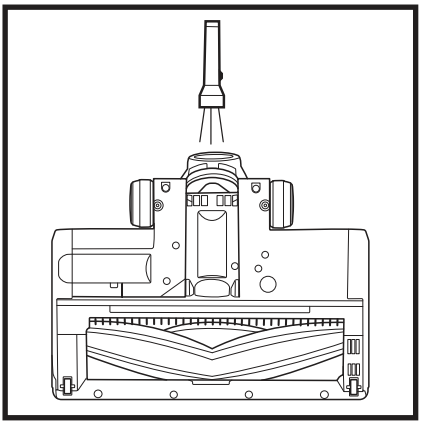

Se etter blokkeringer i gulvmunnstykket:

1. Slå av støvsugeren.
2. Koble fra skaftet.
3. Bruk kanten av en mynt til å åpne de tre låsene nederst på gulvmunnstykket (se side 12).
4. Fjern dekselet og len gulvmunnstykket bakover.
5. Sjekk åpningen og fjern partikler eller blokkeringer.
6. Erstatt dekselet ved å trykke ned på alle sider og snu låsene med klokken.

FEILSØKING

ADVARSEL: For å redusere risikoen for støt og utilsiktet bruk må du skru av strømmen og koble fra litium–ion-power pack-batteriet før reparasjoner.

Støvsugeren plukker ikke opp rusk. Suger ikke eller suger lite. Lyset for munnstykket er rødt. (Henvis til Sjekk for blokkeringer-delen for mer informasjon)

- Sjekk filtrene for å se om de må rengjøres. Følg instruksjonene for skylling og la filtrene lufttørke helt før de settes tilbake i støvsugeren.
- Støvkoppen kan være full: Tøm støvkoppen.
- Sjekk gulvmunnstykket for blokkeringer og fjern blokkeringer om nødvendig.
- Fjern tråder, teppefibre eller hår som kan være pakket rundt børsterullen.
- Sjekk om det er blokkeringer i koblingen mellom den håndholdte støvsugeren og skaftet, og fjern eventuelle blokkeringer. Hvis problemet vedvarer, kan du kontakte kundeservice.
- Sjekk skaftet for blokkeringer og fjern partikler og rusk.

Støvsugeren løfter gulvtepper.

- Pass på at du ikke aktiverer boost-modus. Vær forsiktig når du støvsuger løse tepper eller matter med delikate, sydde kanter.
- Slå av enheten for å løsne børsterullen og start igjen med strøm-/valgbryteren.

Børsterullen roterer ikke.

- Skru av støvsugeren. Fjern blokkeringer før du skrur støvsugeren på igjen. Påse at den håndholdte støvsugeren er tilbakelent nok til å aktivere børsterullen. Hvis børsterullen ikke spinner, kontakt Kundeservice.
- Hvis hovedlyset på gulvmunnstykket ikke lyser, er det en koblingsfeil mellom den håndholdte støvsugeren, skaftet og munnstykket. Prøv å koble dem fra hverandre og sette dem sammen igjen. Hvis hovedlyset fremdeles ikke lyser, kan du kontakte kundeservice.

Støvsugeren slår seg av av seg selv.

Det finnes flere mulige grunner til at støvsugeren slår seg av av seg selv, inkludert blokkeringer, problemer med batteriet og overoppheting. Hvis støvsugeren slår seg av av seg selv, gjør du følgende:

1. Skru på støvsugeren og sjekk batteriindikatorlysene på den håndholdte delen av støvsugeren. Hvis man må lade opp batteriet, må støvsugeren plugges i mens den er skrudd av.
2. Tøm støvkoppen og rengjør filtre (se delene for Tømme støvkoppen og Rengjøre filtre).
3. Sjekk skaftet, tilbehøret og åpninger og fjern eventuelle blokkeringer.
4. La enheten og batteriet avkjøles i minst 45 minutter, til de har romtemperatur igjen.
5. Start på nytt med strøm-/valgbryteren.

MERK: Hvis støvsugeren fremdeles ikke fungerer som den skal, kan du kontakte kundeservice.

Batteriindikatorene på den håndholdte støvsugeren blinker.

- Det nederste LED-lyset blinker (fig. A): Batteriet må byttes.
- De øverste og nederste LED-lysene blinker (fig. B): Batteriet holder ikke optimal temperatur, så lading er satt på pause for øyeblikket. La batteriet være plugget inn, så vil ladingen fortsette om en liten stund.
- Hvis de 2 øverste eller de 2 nederste LED-lysene blinker (fig. C, fig. D), må du ringe kundeservice.

Fig. A

Fig. B

Fig. C

Fig. D

FEILSØKINGSVEILEDNING

Problem		Feilkode
Motor	Motoren vil ikke starte	Boost-ikonet blinker hvitt på håndstøvsugerens display.
	Motoren er overopphetet	Boost-ikonet blinker hvitt og teppeikonet blinker hvitt på håndstøvsugerens display.
	Overstrøm på motor	Boost-ikonet blinker hvitt og bart gulv-ikonet blinker hvitt på håndstøvsugerens display.
	Motorkortslutning	Teppe- og bart gulv-ikonene blinker hvitt på håndstøvsugerens display.
	Overhastighet på motor	Håndstøvsugerens display veksler mellom at Boost-ikonet blinker hvitt og bart gulv-ikonet blinker hvitt.
	Kommunikasjonsfeil i system	Håndstøvsugerens display veksler mellom at bart gulv-ikonet blinker hvitt og teppeikonet blinker hvitt.
Munnstykke	Overopphetet munnstykke	Teppeikonet blinker hvitt på håndstøvsugerens display.
	Kortslutning på munnstykke	Bart gulv-ikonet blinker hvitt på håndstøvsugerens display.

MER TILBEHØR ER TILGJENGELIG PÅ SHARKACCESSORIES.EU

- **A 8” sprekkverktøy**
- **B 12” sprekkverktøy**
- **C 18” Fleksi-sprekkverktøy**
- **D Fleksibel slange**
- **E Støv-sprekkverktøy**
- **F Støvbørste**
- **G Multi–vinkel støvbørste**
- **H Allergivennlig støvbørste**
- **I Stoffverktøy**
- **J Bredt stoffverktøy**
- **K Multi-verktøy for kjæledyr**
- **L Motorisert verktøy for kjæledyr**
- **M Flexology® skaft til under hvitevarer**
- **N Hjem & bil-sett**
- **O Presisjonsstøvverktøy**
- **P Om bord-verktøysklips**
- **Q Tilbehørspakke**
- **R Litium-Ion-batteri**
- **S Litium-Ion Power Pack-lader**
- **T Ladekabel**

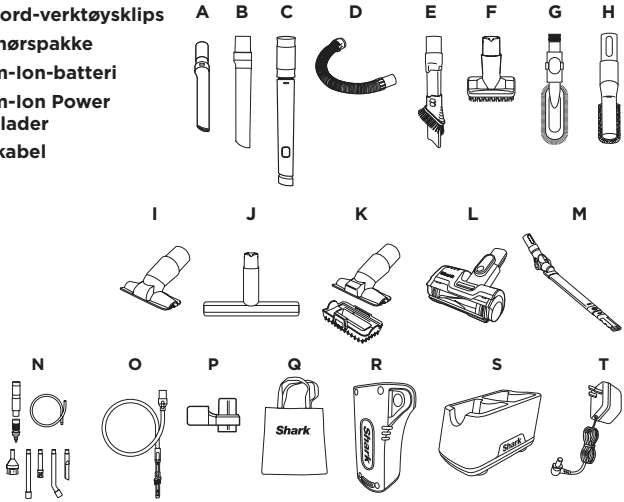

MERK: Ikke alt tilbehør leveres med alle enheter. Se vedlagt Hurtigveileder for enhetskonfigurasjon. Hvis du ønsker å bestille ytterligere tilbehør, gå til **sharkaccessories.com**.

FEM (5) ÅRS BEGRENSET GARANTI

Når forbrukere kjøper produkter i Europa, nyter de godt av lovbestemte rettigheter relatert til produktets kvalitet (dine «lovfestede rettigheter»). Du kan håndheve disse rettighetene hos forhandleren din. Men hos Shark® har vi stor tro på kvaliteten på produktene våre, og vi gir derfor den opprinnelige produkteieren en ekstra produsentgaranti på inntil fem år (2 år som standard pluss 3 år når du registrerer deg). Disse vilkårene og betingelsene gjelder kun for produsentgarantien vår – dine lovfestede rettigheter påvirkes ikke.

Betingelsene nedenfor beskriver forutsetningene for og omfanget av garantien vår. De påvirker ikke dine lovfestede rettigheter eller forhandlerens forpliktelser og din kontrakt med dem.

Litium-ION-batteripakken er ikke dekket av 5-års garantien (se batterigaranti nedenfor)

Shark®-garantier

Et husholdningsapparat som en støvsuger utgjør en betydelig investering. Din nye maskin må fungere riktig så lenge som mulig. Garantien den kommer med er en viktig faktor – og viser hvor stor tillit produsenten har til produktet sitt og sin produksjonskvalitet.

Hver Shark®-maskin leveres med en gratis dele- og arbeidskraftsgaranti. Du finner også online støtte på **www.sharkclean.eu**

Hvordan registrerer jeg min utvidede Shark®-garanti?

Du kan registrere garantien din på nettet innen 28 dager etter kjøpet. For å spare tid trenger du følgende informasjon om maskinen:

- Kjøpsdato for maskinen (kvittering eller følgeseddel)

For å registrere på nett, gå til www.sharkclean.eu/register-guarantee. Merk at produkter kjøpt direkte fra Shark® blir automatisk registrert.

VIKTIG

- Både den 2-årige og den utvidede 3-årige garantien dekker produktet ditt kun fra kjøpsdatoen.
- Ta vare på kvitteringen. Hvis du må benytte deg av garantien, må vi ha kvitteringen for å bekrefte at informasjonen du har oppgitt til oss er korrekt. Manglende evne til å fremlegge en gyldig kvittering kan føre til at garantien ugyldiggjøres.

Hva er fordelene med å registrere min gratis Shark®-garanti?

Etter at du har registrert garantien din, har vi personopplysningene dine tilgjengelig hvis vi trenger å kontakte deg. Hvis du videre godtar å motta kommunikasjon fra oss, kan du også få tips og råd om hvordan du best utnytter din Shark®-støvsuger samt oppdateringer om vår nye Shark®-teknologi og nye lanseringer.

Hvis du registrerer garantien på nett, får du umiddelbart bekreftelse på at vi har mottatt personopplysningene dine.

Hvor lenge er nye Shark®-maskiner garantert for?

Vår tillit til designet vårt og kvalitetskontroll betyr at din nye Shark®-støvsuger dekkes av garanti i totalt opptil 5 år (2 år pluss 3 år ved registrering).

Hva dekkes av den gratis Shark®-garantien?

Reparasjon eller bytte (etter Sharks skjønn) av Shark®-maskinen din, inkludert alle deler og arbeid. En Shark®-garanti kommer i tillegg til dine lovfestede rettigheter som forbruker.

Hva dekkes ikke av den gratis Shark®-garantien?

1. Blokkeringer – referer til instruksjonene for informasjon om hvordan du fjerner blokkeringer i støvsugeren din.
2. Normal slitasje på f.eks. børstestang, sikring, belte, batterier, slange osv.
3. Utilsiktet skade, feil forårsaket av uaktsom bruk eller vedlikehold, uforsiktig bruk eller enhver annen håndtering av støvsugeren som ikke er i samsvar med Shark®-instruksjonene som fulgte med maskinen din.
4. Bruk av støvsugeren til alt annet enn normale husholdningsformål.
5. Bruk av deler som ikke er satt sammen eller montert i henhold til instruksjonene.
6. Bruk av deler eller tilbehør som ikke er originale Shark®-komponenter.
7. Feilaktig montering (unntatt når monteringen ble utført av Shark®).
8. Reparasjoner og endringer utført av andre enn Shark® eller deres representanter.
9. Litium-ION-batteripakke. Se nedenfor for batterigaranti.

Hva skjer når garantien min utløper?

Shark® designer ikke produkter for at de skal vare i en begrenset tidsperiode. Vi forstår at kunder kan ha et ønske om å reparere støvsugerne sine etter at garantien er utløpt. I dette tilfellet ber vi deg om å kontakte vår gratis kundeservicetelefon.

Hvor kan jeg kjøpe originale Shark®-reservedeler og tilbehør?

De samme ingeniørene som har utviklet din Shark®-støvsuger har også utviklet vårt utvalg av Shark®-reservedeler og -tilbehør. Du finner et komplett utvalg av reservedeler fra Shark® og tilbehør for alle Shark®-maskiner på www.sharkclean.eu. Husk at skade forårsaket av bruk av reservedeler som ikke er fra Shark® ikke dekkes av garantien din.

TO (2) ÅRS BEGRENSET BATTERI-GARANTI

Når forbrukere kjøper produkter i Europa, nyter de godt av lovbestemte rettigheter relatert til produktets kvalitet (dine «lovfestede rettigheter»). Du kan håndheve disse rettighetene hos forhandleren din. Hos Shark® har vi imidlertid så stor tiltro til kvaliteten på produktene våre at vi gir deg en ekstra produsentgaranti på to år for batteriet. Disse vilkårene og betingelsene gjelder kun for produsentgarantien vår – dine lovfestede rettigheter påvirkes ikke.

Hver Shark®-maskin leveres med en gratis dele- og arbeidskraftsgaranti. Du finner også kundestøtte på nett på www.sharkclean.eu/register-guarantee

VIKTIG

- Produsentgarantien dekker batteriet ditt i 2 år fra den dagen du mottok produktet.
- Ta vare på kvitteringen din til enhver tid. Hvis du må benytte deg av garantien, må vi ha kvitteringen for å bekrefte at informasjonen du har oppgitt til oss er korrekt. Manglende evne til å fremlegge en gyldig kvittering kan føre til at garantien ugyldiggjøres.

Hvor lenge varer garantien på nye Shark®-batterier?

Vår tillit til designet og kvalitetskontrollen vår betyr at batteriet i din nye Shark®-støvsuger er garantert i totalt to år.

Hva dekkes av den gratis Shark®-garantien?

Reparasjon eller bytte av en Shark®-maskin (etter Sharks eget skjønn når det gjelder bytte eller reparasjon), inkludert alle deler og arbeid. En Shark®-garanti kommer i tillegg til dine lovfestede rettigheter som forbruker.

Hva dekkes ikke av den gratis Shark®-garantien?

1. Normal slitasje på deler som krever regelmessig vedlikehold og/eller utskifting for å sikre at enheten fungerer tilfredsstillende.
2. Utilsiktet skade, feil forårsaket av uaktsom bruk eller vedlikehold, uforsiktig bruk eller enhver annen håndtering av støvsugeren som ikke er i samsvar med Shark®-instruksjonene som fulgte med maskinen din.
3. Bruk av batteriet til alt annet enn normale husholdningsformål.
4. Bruk av deler som ikke er satt sammen eller installert i henhold til instruksjonene.
5. Bruk av deler eller tilbehør som ikke er originale fra Shark.
6. Feilaktig montering (unntatt når monteringen ble utført av Shark®).

Hvor kan jeg kjøpe originale Shark®-reservedeler og tilbehør?

De samme ingeniørene som har utviklet din Shark®-støvsuger har også utviklet vårt utvalg av Shark®-reservedeler og -tilbehør. Du finner et komplett utvalg av reservedeler fra Shark® og tilbehør for alle Shark®-maskiner på www.Sharkclean.eu. Husk at skade forårsaket av bruk av reservedeler som ikke er fra Shark®, ikke dekkes av garantien din.

KIITOS

johdottoman Shark® Anti Hair Wrap & DuoClean -pölynimurin ostamisesta

VINKKI: Malli- ja sarjanumero löytyvät QR-koodimerkinnästä pölysäiliön pohjassa.

REKISTERÖI OSTOKSESI

Skannaa QR-koodi mobiililaitteella

KIRJAA MUISTIIN SEURAAVAT TIEDOT

Mallinumero: _____

Ostopäivä (säilytä kuitti): _____

Ostoliike: _____

TEKNISET TIEDOT

Jännite: 21.6V ⎓

LUE OPAS HUOLELLISESTI JA SÄILYTÄ SE TULEVAA TARVETTA VARTEN.

Tämän käyttöoppaan tarkoituksena on auttaa sinua ymmärtämään täydellisesti uuden johdottoman Shark DuoClean -pölynimurisi toiminta

SISÄLTÖ

Tärkeitä Turvallisuusohjeita 148

Tutustu Johdottomaan Shark-Pölynimuriisi 150

Litiumioniakku 151

Akun Virran Ja Latauksen Led-Merkkivalot 151

Litiumioniakun Kierrätys. 151

Akun Lataaminen. 152

Teho-Asetukset 153

Puhdistustilat 154

Flexology®-Varren Käyttö. 155

Flexologyn Yltävyys 155

Flexologyn Säilytys 155

Imurin Huolto 156

Pölysäiliön Tyhjentäminen 156

Pölysäiliön Irrottaminen Ja Puhdistaminen 156

Suodattimien Puhdistaminen 157

Lattiasuulake 158

Tukosten Tarkastus 159

Vianmääritys. 160

Muita Lisävarusteita on Saatavilla Sivustolla Sharkaccessories.eu 161

Takuu 162

Akun Takuu 163

Tämä merkintä kertoo, että laitetta ei tule hävittää kotitalousjätteen mukana missään EU:n alueella. Valvomattoman jätteiden hävittämisen aiheuttaman mahdollisen ympäristö- tai terveyshaitan välttämiseksi laite tulee kierrättää vastuullisesti kestävän materiaaliresurssien uudelleenkäytön edistämiseksi. Käytä käytettyä laitetta palauttaessasi palautus- ja keräysjärjestelmiä tai ota yhteyttä tämän tuotteen myyjään. Myyjä voi vastaanottaa tuotteen, jotta se kierrätetään ympäristölle turvallisella tavalla.

TÄRKEITÄ TURVALLISUUSOHJEITA

VAIN SISÄKÄYTTÖÖN • OLE HYVÄ JA LUE KAIKKI OHJEET ENNEN IMURIN KÄYTTÖÄ.

Sähköiskuvaaran pienentämiseksi ja tahattoman käynnistyksen välttämiseksi laite on sammutettava ja ION Power Pack -akku poistettava ennen huoltoa.

HUOMAUTUS: Jos sinulla on herkkiä mattoja tai villamattoja, erityisesti silmukkanukkamattoja, kokeile imuria ensin piiloon jäävällä alueella varmistaaksesi, että pyörivät harjatelat eivät vahingoita tai irrota maton kuituja.

⚠ VAROITUS

TULIPALON, SÄHKÖISKUN TAI HENKILÖ- JA OMAISUUSVAHINKOJEN VAARAN VÄLTTÄMISEKSI:

1 Tämä imuri sisältää moottoroidun suulakkeen, varren ja varsi-imurin. Näissä osissa on sähköliitäntöjä, sähköjohtoja sekä liikkuvia osia, joista voi aiheutua vaaraa käyttäjälle.

2 Tarkista aina ennen käyttöä kaikki osat vahingoittumisen varalta. Jos jokin osa vahingoittuu, lopeta käyttö.

3 Käytä ainoastaan alkuperäisen kaltaisia varaosia.

4 Imurissa ei ole huollettavia osia.

5 Käytä laitetta ainoastaan tämän oppaan ohjeiden mukaisesti.
ÄLÄ käytä laitetta muuhun kuin tässä ohjeessa kuvattuun käyttöön.

6 Suodattimia ja pölypussia lukuun ottamatta **ÄLÄ** altista mitään imurin osia vedelle tai muille nesteille.

7 Pidä laite ja sen johdot lasten ulottumattomissa. ÄLÄ anna lasten käyttää laitetta. **EI** saa käyttää leikkikaluna. Tarkkaa valvontaa vaaditaan, kun laitetta käytetään lasten lähellä.

YLEISKÄYTTÖ

8 Laitetta voivat käyttää henkilöt, joiden fyysinen, sensorinen tai henkinen toimintakyky on rajoittunut tai joilla ei ole kokemusta tai tietoa laitteen käytöstä, jos heitä valvotaan tai heille annetaan laitteen turvalliseen käyttöön liittyviä ohjeita ja he ymmärtävät laitteen käyttöön liittyvät vaarat. Lapset eivät saa suorittaa puhdistusta tai huoltoa.

9 Sammuta imurin virta aina ennen minkään sähköä johtavien letkujen, moottoroitujen suulakkeiden, latureiden, akkujen tai muiden sähkötoimisten tai mekaanisten osien liittämistä tai irrottamista.

10 **ÄLÄ** käsittele pistoketta tai imuria märin käsin.

11 **ÄLÄ** käytä ilman paikoilleen asetettua pölysäiliötä, suodattimia ja harjateloja.

12 Käytä vain Shark®-merkkisiä suodattimia ja varusteita. Muussa tapauksessa takuu ei ole voimassa.

13 **ÄLÄ** työnnä mitään esineitä suulakkeen tai varusteiden aukkoihin. **ÄLÄ** käytä imuria, jos jokin aukko on tukittu.
Pidä aukot puhtaina pölystä, nukasta, hiuksista ja muusta sellaisesta, joka voisi estää ilman virtauksen.

14 **ÄLÄ** käytä, jos suulakkeen tai varusteen ilmanvirtaus on estynyt. Jos moottoroidun lattiasuulakkeen ilmaväylät tukkeutuvat, sammuta imuri ja poista akku. Poista kaikki tukokset, ennen kuin käynnistät imurin uudelleen.

15 Pidä suulake ja kaikki imurin aukot poissa hiusten, kasvojen, sormien, paljaiden jalkojen ja löysien vaatteiden läheltä.

16 **ÄLÄ** käytä imuria, jos se ei toimi oikein tai se on pudonnut, vaurioitunut, jätetty ulos tai pudonnut veteen.

17 Ole erityisen varovainen, kun imuroit portaita.

18 **ÄLÄ** jätä imuria virta päällä ilman valvontaa.

19 Kun imuri on käynnissä, liikuta sitä koko ajan maton päällä, jotta maton kuidut eivät vahingoitu.

20 **ÄLÄ** laita pölynimuria epävakaalle alustalle, esimerkiksi tuolille tai pöydälle.

21 **ÄLÄ** käytä seuraavien keräämiseen:
- **a)** nesteet
- **b)** isokokoiset esineet
- **c)** kovat tai terävät esineet (lasi, naulat, ruuvit tai kolikot)
- **d)** suuret pölymäärät (kipsilevyn pöly, takan tuhka tai hiilet)
  ÄLÄ käytä käyttövoimana muiden työkalujen muuttamiseksi pölyn keräämisvälineiksi.
- **e)** savuavat tai palavat esineet (kuumat hiilet, tupakannatsat tai tulitikut)
- **f)** palavat tai syttyvät aineet (sytytinneste, bensiini tai kerosiini)
- **g)** myrkylliset aineet (kloorivalkaisuaine, ammoniakki tai viemärinpuhdistusaine).

22 **ÄLÄ** käytä seuraavilla alueilla:
- **a)** huonosti valaistut alueet
- **b)** märät tai kosteat pinnat
- **c)** ulkotilat
- **d)** suljetut tilat, joissa saattaa olla räjähdysherkkiä tai myrkyllisiä kaasuja tai höyryjä (sytytinnestettä, bensiiniä, kerosiinia, maalia, ohennetta, koinsuoja-ainetta tai helposti syttyvää pölyä).

23 Sammuta imurin virta ennen laturin liittämistä ja irrottamista.

24 Sammuta imurin virta ja poista akku ennen säätöjä, puhdistusta, huoltoa tai vianmääritystä.

25 **ÄLÄ** leikkaa puhdistaessasi tai huoltaessasi mitään muuta kuin harjan ympäri mahdollisesti kiertyneitä hiuksia, kuituja tai lankoja.

26 Anna kaikkien suodattimien kuivua täysin ennen niiden asettamista takaisin imuriin estääksesi nesteen joutumisen sähkökäyttöisiin osiin.

27 **ÄLÄ** muokkaa tai yritä korjata imuria tai akkua itse, paitsi niin kuin tässä ohjekirjassa kehotetaan. **ÄLÄ** käytä akkua tai imuria, jos sitä on muokattu tai se on vahingoittunut. Vahingoittuneet tai muokatut akut saattavat käyttäytyä ennalta-arvaamattomasti ja aiheuttaa tulipalon, räjähdyksen tai loukkaantumisvaaran.

28 Kytke kaikki säätimet pois päältä, ennen kuin irrotat laitteen pistorasiasta.

29 Sammuta laitteen virta aina ennen moottoroidun suulakkeen liittämistä tai käsityökalun irrottamista.

AKKU

30 Akku on imurin virtalähde. Lue kaikki latausohjeet huolellisesti ja noudata niitä.

31 Vahinkokäynnistyksen estämiseksi varmista, että imurin virta on sammutettu ennen imurin nostamista tai kantamista. **ÄLÄ** kanna laitetta siten, että sormesi on virtakytkimen päällä.

32 Käytä vain Laturiliikkeen nimi latureita DK25A-248080H-V, YLS0243A-E248080 Väärän laturin käyttäminen voi johtaa siihen, ettei laite lataudu ja/tai ei-turvallisiin olosuhteisiin. Käytä vain Shark-akkua XSBT600EU.

33 Pidä akku poissa metalliesineiden, kuten paperiliitinten, kolikoiden, avainten, naulojen ja ruuvien läheisyydestä. Akun napojen oikosulkeminen lisää tulipalon ja palovammojen vaaraa.

34 Vääränlaisissa olosuhteissa akusta voi purkautua nestettä. Vältä kosketusta tämän nesteen kanssa, sillä siitä voi aiheutua ärsytystä tai palovammoja. Jos kosketus tapahtuu, huuhtele vedellä. Jos nestettä joutuu silmiin, hakeudu lääkäriin.

35 Akkua on säilytettävä 3–40 °C:n lämpötilassa akun pitkän käyttöiän ylläpitämiseksi.

36 **ÄLÄ** lataa akkua alle 5 °C:n tai yli 40 °C:n lämpötiloissa.

37 Säilytä laitetta sisätiloissa. **ÄLÄ** käytä tai säilytä laitetta alle 3 °C:n lämpötilassa. Varmista ennen käyttöä, että laite on huoneenlämpöinen.

38 **ÄLÄ** altista akkua tulelle tai yli 130 °C:n lämpötilalle, koska siitä voi aiheutua räjähdys.

SÄILYTÄ NÄMÄ OHJEET

TUTUSTU JOHDOTTOMAAN SHARK-PÖLYNIMURIISI

1.Laita varsi lattiasuulakkeeseen ja paina sitä, kunnes se napsahtaa kiinni paikalleen.
2. Laita rikkaimuri varren yläpäähän ja paina sitä, kunnes se napsahtaa kiinni paikalleen.

Varmista, että kaikki osat on liitetty kunnolla ja napsautettu paikoilleen, jotta laite toimii asianmukaisesti.

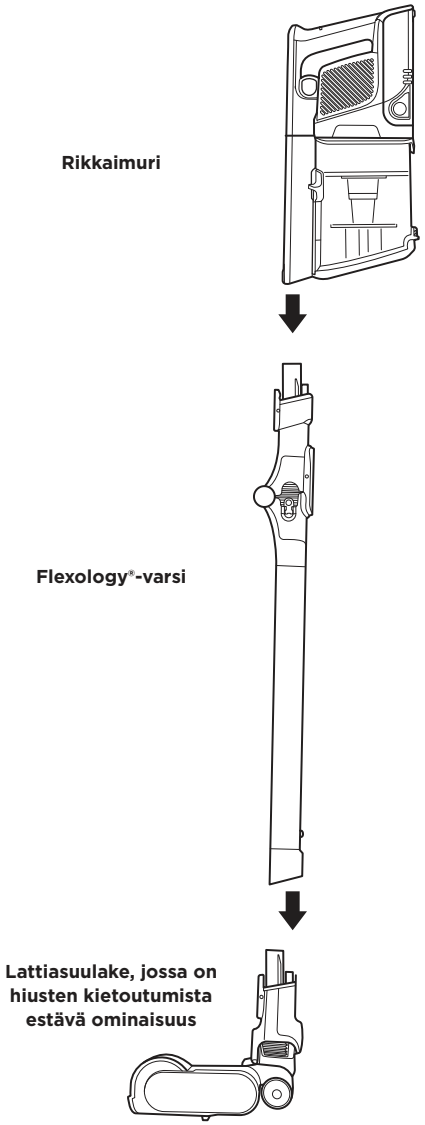

VAROITUS: Tämä pölynimuri ei pysy pystyasennossa itsestään. Säilytysohjeet ovat sivulla 11.

LITIUMIONIAKKU

Litiumioniakkua ei toimiteta täyteen ladattuna. Lataa akku täysin ennen imurin ensimmäistä käyttökertaa. Kuluta akku täysin tyhjäksi ensimmäisen käyttökerran aikana. Tämä viimeistelee akun.

AKUN VIRRAN JA LATAUKSEN LED-MERKKIVALOT

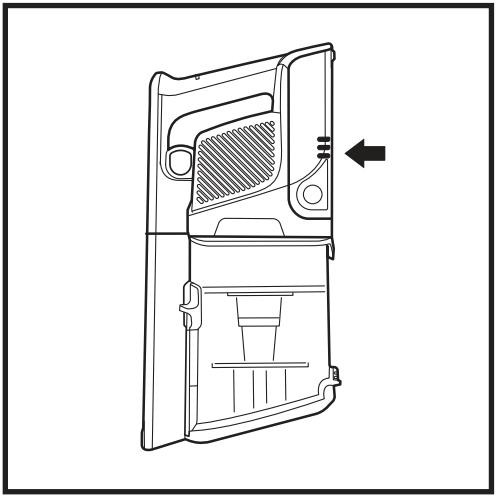

Lataa

Alhainen lataus

Keskitason lataus

Lähes täynnä

Täyteen lataus

HUOMAUTUS: *Akun täyteen lataamiseen kuluu noin 3 tuntia.*

Käytössä

Täyteen lataus

Keskitason lataus

Alhainen lataus

Lähes tyhjä

Ei akkuvirtaa

LITIUMIONIAKUN KIERRÄTYS

Tässä tuotteessa käytetään ladattavia ja kierrätettäviä litiumioniakkuja. Kun akku ei enää pidä virtaa, se täytyy poistaa imurista ja kierrättää. **ÄLÄ** polta tai kompostoi akkua.

Kun litiumioniakku on tarpeen vaihtaa, hävitä tai kierrätä se paikallisten määräysten mukaisesti. Joillakin alueilla on laitonta jättää käytettyjä litiumioniakkuja roska-astiaan tai kunnalliseen kiinteän jätteen keräykseen. Palauta käytetyt akut kierrätettäviksi valtuutettuun kierrätyskeskukseen tai jälleenmyyjälle. Kysy paikallisesta kierrätyskeskuksesta, minne käytetty akku tulee viedä.

HUOMAUTUS: Akun täyteen lataaminen kestää noin 3 tuntia. Kaikkien litiumioniakkujen tavoin tämän litiumioniakun kapasiteetti vähenee uuden akun 100 %:n kapasiteetista luonnollisesti ajan kuluessa.

AKUN LATAAMINEN

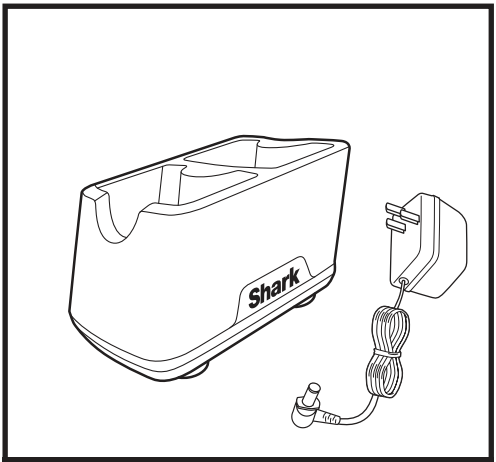

LITIUMIONIAKUN LATURI

Kytke **litiumioniakun laturi** pistorasiaan.

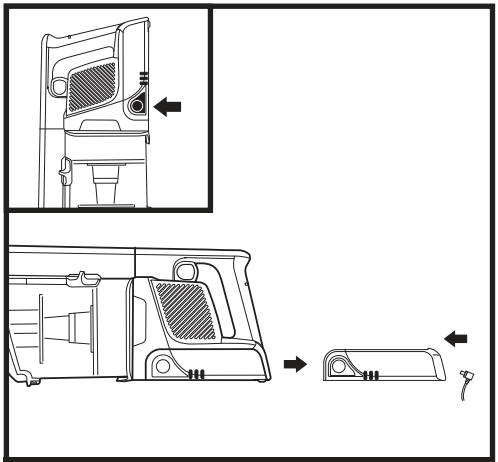

RIKKAIMURISSA

Ota akku imurista painamalla akun vapautuspainiketta ja liu'uttamalla akku sitten kädensijassa olevasta lokerosta. Akku asennetaan takaisin paikalleen liu'uttamalla akkua lokeroon, kunnes se napsahtaa paikoilleen.

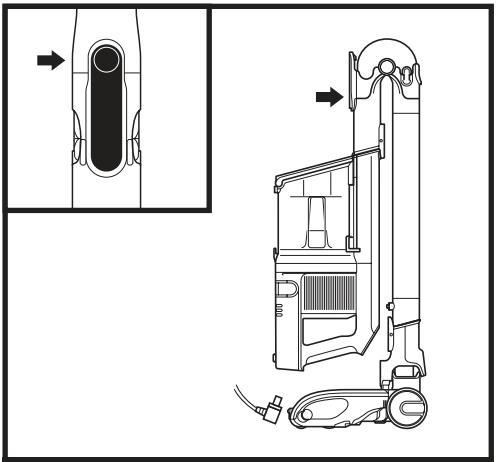

FLEXOLOGYN® SÄILYTYSTILA

Ota akku imurista painamalla akun vapautuspainiketta ja liu'uttamalla akku sitten kädensijassa olevasta lokerosta. Akku asennetaan takaisin paikalleen liu'uttamalla akkua lokeroon, kunnes se napsahtaa paikoilleen.

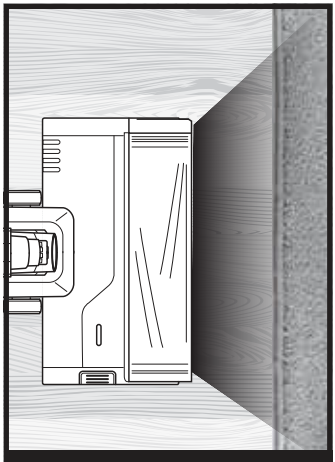

FLOORDETECT

Harjatela ja imuri reagoivat pinnan muutoksiin ja säätyvät automaattisesti optimoiden puhdistuksen.

TEHO-ASETUKSET (ION POWER)

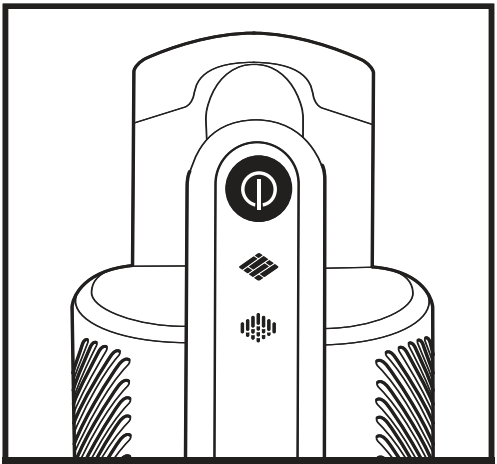

POIS PÄÄLTÄ

Paina painiketta kytkeäksesi virran päälle tai pois päältä.

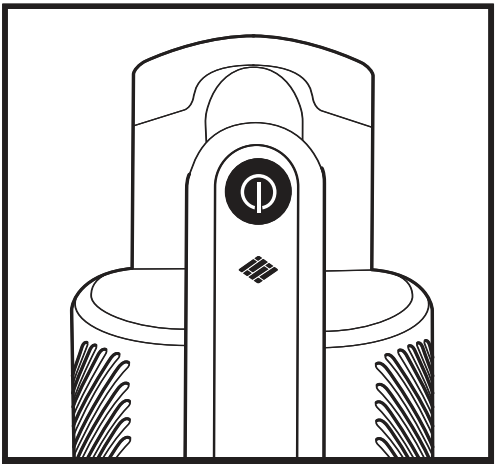

KOVAN LATTIAN ASETUS

Kova lattia / pienen alueen matot
Käytä tätä asetusta lattioiden ja pienten alueiden mattojen puhdistamiseen.

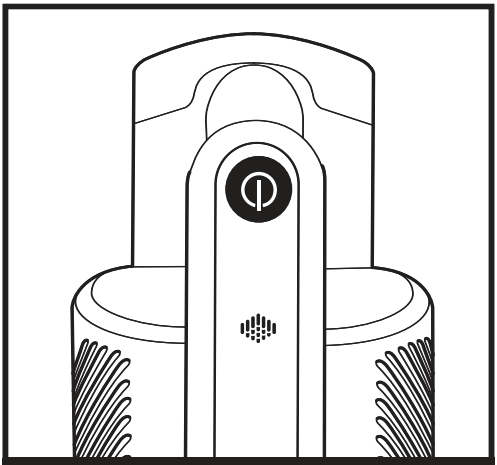

MATTO-ASETUS

Matto
Käytä tätä asetusta roskien poistamiseen mattojen pinnan alapuolelta.

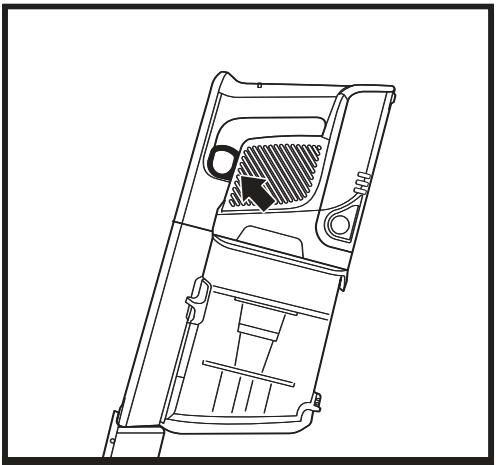

TEHONLISÄYSTILA

Voit lisätä tehoa vetämällä rikkaimurin **kytkimestä.** Voit palauttaa tehon perustasolle vapauttamalla kytkimen.

PUHDISTUSTILAT

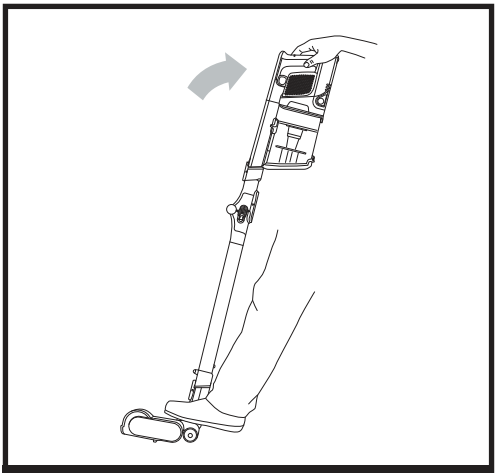

PYSTYASENNOSSA FLEXOLOGY®-VARRELLA

Kun haluat puhdistaa lattiat, aseta jalka lattiasuulakkeen päälle ja kallista rikkaimuria taaksepäin.

HUOMAUTUS: Harjatela alkaa toimia vain, kun rikkaimuria ja vartta kallistetaan taaksepäin.

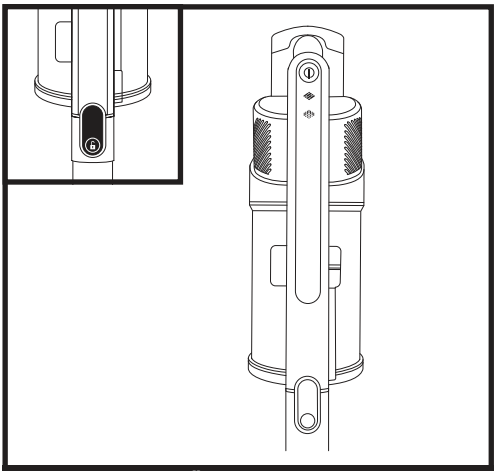

LATTIATASON YLÄPUOLELLA RIKKAIMURILLA

Paina varren vapautinpainiketta ja nosta rikkaimuri irti varresta. Erinomainen portaiden, huonekalujen ja muiden lattiatason yläpuolella olevien alueiden puhdistamiseen lisävarusteilla.

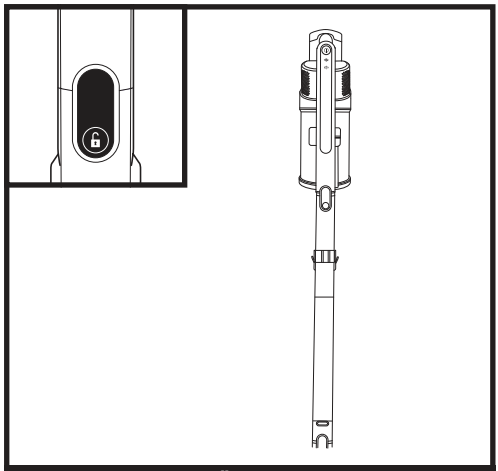

LATTIATASON YLÄPUOLELLA VARRELLA

Pidä imuria pystyasennossa ja paina varren alaosan ja suulakkeen välistä suulakkeen vapautuspainiketta. Irrota nostamalla ylöspäin.

Erinomainen jalkalistojen, kattotuulettimien, ikkunanpuitteiden ja muiden vaikeapääsyisten alueiden puhdistamiseen.

HUOMAUTUS: Kaikki lisävarusteet ovat yhteensopivia sekä varren että rikkaimurin kanssa.

FLEXOLOGY®-VARREN KÄYTTÖ

FLEXOLOGYN YLTÄVYYS

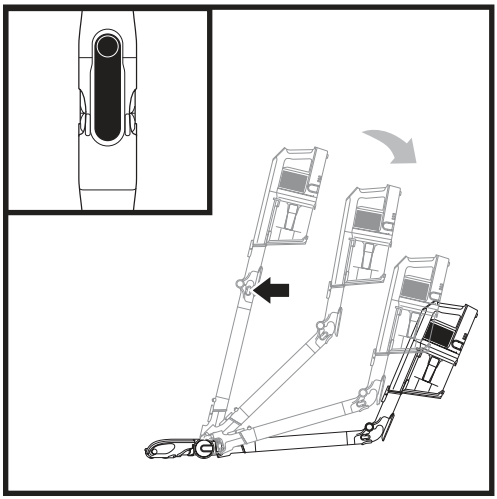

Paina **Flexology®-varren lukituksen avaussalpaa** varren takaosasta ja säädä sitten kulmaa.

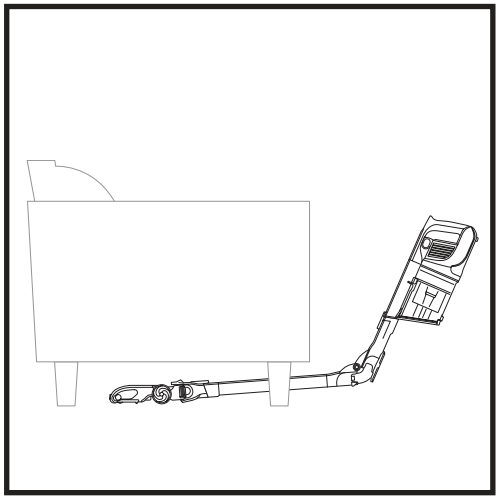

Säädä varsi alempaan kulmaan, jotta voit puhdistaa helposti huonekalujen alta.

FLEXOLOGYN SÄILYTYS

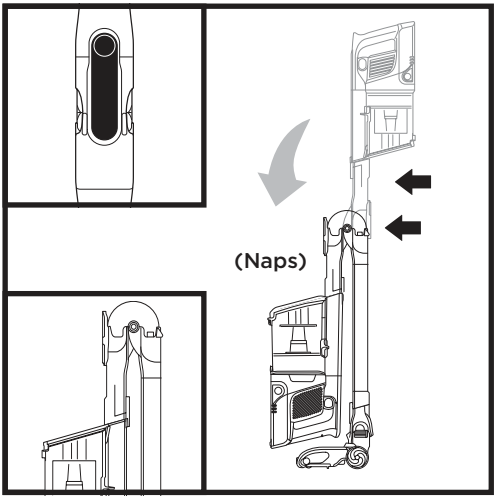

Voit asettaa imurin säilytystilaan painamalla lukituksen avaussalpaa samalla, kun taitat rikkaimuria eteenpäin, kunnes varsi lukittuu paikoilleen napsahtaen.

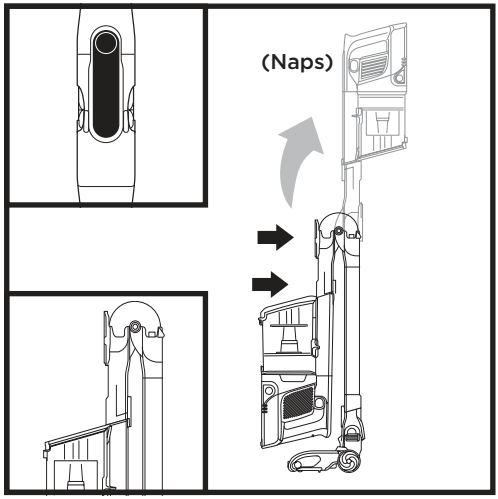

Voit poistaa imurin säilytystilasta nostamalla rikkaimuria ylöspäin, kunnes varsi lukittuu paikoilleen napsahtaen.

PÖLYSÄILIÖN TYHJENTÄMINEN

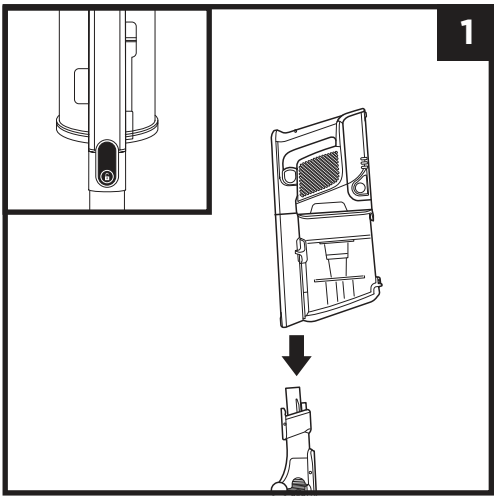

Paina rikkaimurin vapautinpainiketta ja irrota se varresta.

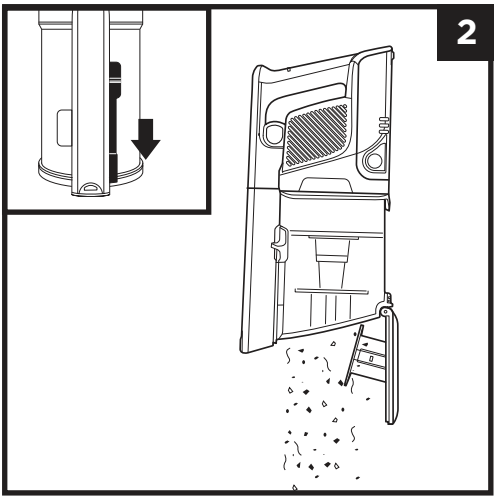

Tyhjennä **pölysäiliö** sen ollessa kiinnitettynä rikkaimuriin pitämällä pölysäiliötä roskakorin yläpuolella ja liu'uttamalla **kannen vapautuskytkin** eteenpäin.

PÖLYSÄILIÖN IRROTTAMINEN JA PUHDISTAMINEN

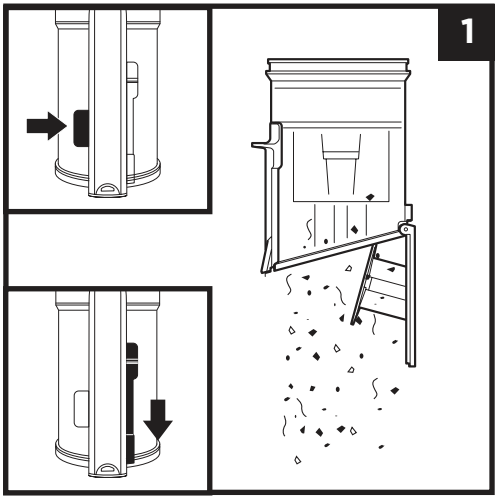

Irrota pölysäiliö rikkaimurista painamalla **pölysäiliön vapautinpainiketta** rikkaimurin suulakkeen läheltä. Kallista pölysäiliötä ja irrota se nostamalla.

Poista pölyt ja roskat pitämällä pölysäiliötä roskakorin yläpuolella ja liu'uttamalla **kannen vapautuskytkin** eteenpäin.

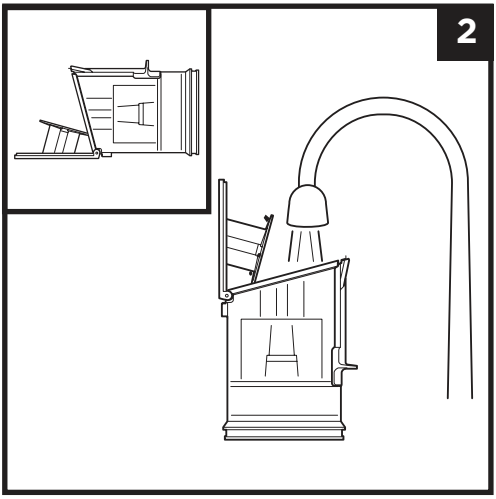

Poista roskat pölyverkosta napauttamalla sitä kevyesti tai pyyhkimällä se kuivalla liinalla tarpeen mukaan. Voit puhdistaa pölysäiliön sisäosan huuhtelemalla sen vedellä. Aseta se kyljelleen ja anna ilmakuivua vähintään 24 tuntia ennen sen asettamista takaisin paikalleen.

IMURIN HUOLTO

SUODATTIMIEN PUHDISTAMINEN

Puhdista suodattimet huuhtelemalla ne pelkästään vedellä. Anna kaikkien suodattimien ilmakuivua vähintään 24 tuntia ennen niiden asettamista takaisin imuriin estääksesi nesteen joutumisen sähkökäyttöisiin osiin. Puhdista moottorin esisuodattimet vähintään kerran kuukaudessa ja moottorin jälkisuodatin vähintään kerran vuodessa. Poista irtolika tarvittaessa pesujen välillä naputtelemalla suodattimia. Vaativammassa käytössä ne on ehkä puhdistettava useammin.

TÄRKEÄÄ: ÄLÄ käytä saippuaa, kun puhdistat suodattimia. Käytä vain vettä.

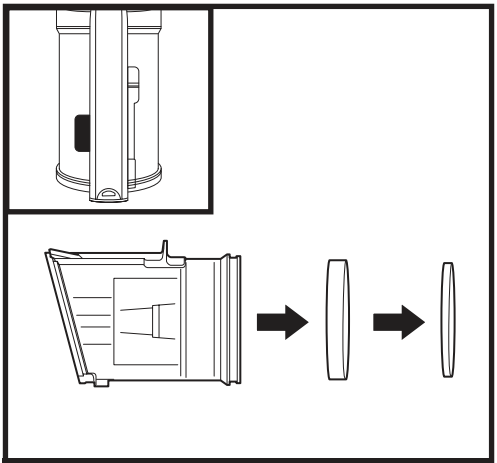

MOOTTORIN ESISUODATIN

Paina pölysäiliön vapautinpainiketta ja irrota pölysäiliö. Vedä vaahtomuovi- ja huopasuodattimet ulos pölysäiliön takaosasta.

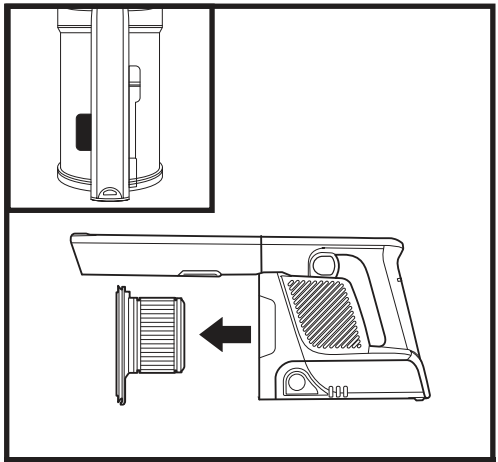

MOOTTORIN JÄLKISUODATIN

Irrota pölysäiliö. Vedä moottorin jälkisuodatin ulos rikkaimurista.

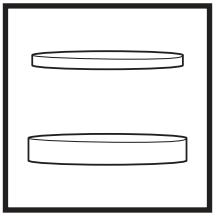

Moottorin vaahto-muovi- ja huopaesi-suodattimet

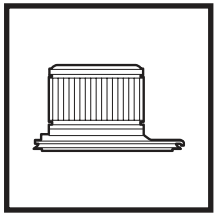

Moottorin jälkisuodatin

HUOMAUTUS: Tilaa suodattimia ja muita osia osoitteesta **sharkclean.eu**

LATTIASUULAKE

Jos liikutat imuria kovan tai terävän esineen yli tai huomaat muutoksia imurin äänessä imuroinnin aikana, tarkista, onko harjasuulakkeessa tukoksia tai onko siihen tarttunut esineitä.

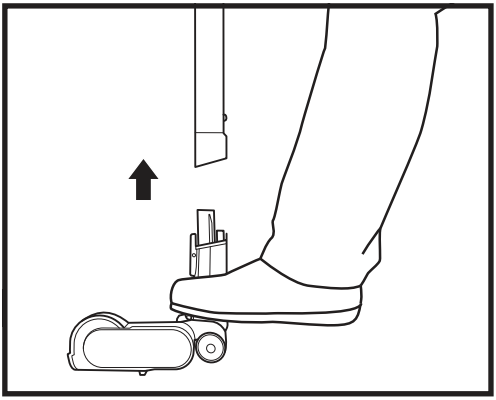

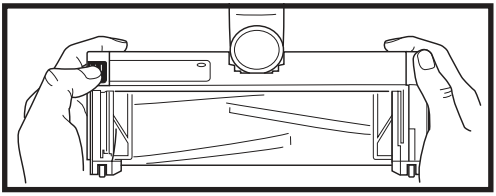

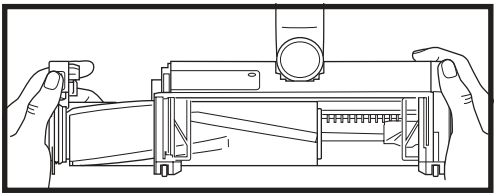

1. Sammuta imuri.
2. Avaa lukot kääntämällä lukkoja vastapäivään kolikkoa apuna käyttäen, ja nosta sitten kansi päästäksesi käsiksi harjatelaan.
3. Poista tukokset ilma-aukosta.
4. Kiinnitä kansi takaisin paikoilleen liu'uttamalla tapit aukkoihin ja painamalla sitten tiukasti alas kaikilta sivuilta. Sulje kääntämällä lukkoja myötäpäivään. Kuuluu napsahdusääni, kun lukot lukkiutuvat.

IMURIN HUOLTO

TUKOSTEN TARKASTUS

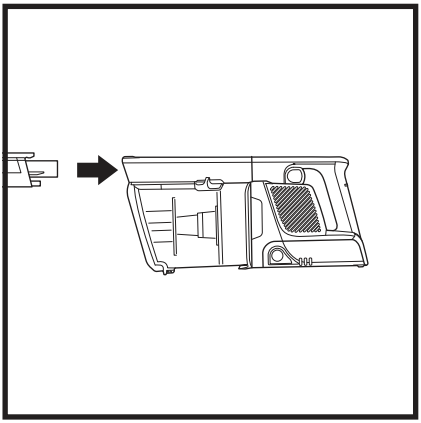

Rikkaimurin tukosten tarkastus:

1. Sammuta imuri.
2. Irrota rikkaimuri varresta.
3. Tarkista kaikki pölysäiliön imuaukot ja poista mahdolliset roskat tai tukokset.

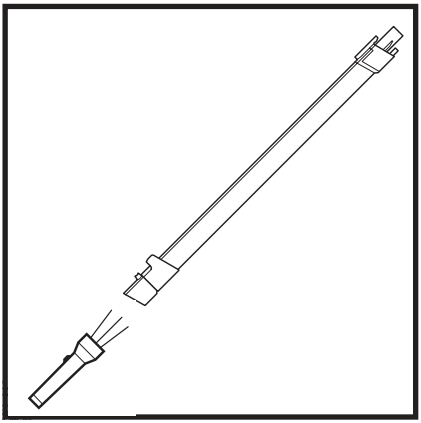

Varren tukosten tarkastus:

Flexology®-varsi:

1. Sammuta imuri.
2. Irrota rikkaimuri ja lattiasuulake varresta.
3. Tarkista varren Flexology®-osan tukosten poistoaukko puristamalla letkun kummallakin puolella olevia kielekkeitä ja nostamalla letku ulos varren tarkastamiseksi.
4. Poista mahdolliset roskat ja tukokset.

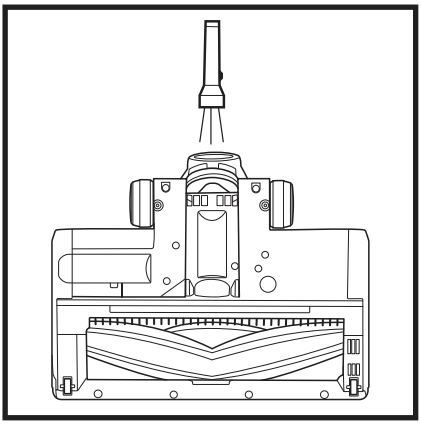

Lattiasuulakkeen tukosten tarkastus:

1. Sammuta imuri.
2. Irrota varsi.
3. Avaa lattiasuulakkeen pohjassa olevat kolme lukkoa kolikon reunaa apuna käyttäen (katso sivu 12).
4. Poista kansi ja kallista lattiasuulakkeen kaulaa taaksepäin.
5. Tarkasta aukko ja poista mahdolliset roskat tai tukokset.
6. Kiinnitä kansi paikoilleen painamalla sitä napakasti alas kaikilta sivuilta ja käännä lukkoja myötäpäivään.

VIANMÄÄRITYS

VAROITUS: Sähköiskuvaaran pienentämiseksi ja tahattoman käynnistyksen välttämiseksi laite on sammutettava ja litiumioniakku on poistettava ennen huoltoa.

Imuri ei imuroi roskia. Imutehoa ei ole lainkaan tai se on heikko. Suulakkeen valo on punainen. (Lisätietoja on Tukosten tarkastus -osassa.)

- Tarkista, onko suodattimet puhdistettava. Noudata huuhteluohjeita ja anna suodattimien kuivua täysin kuiviksi, ennen kuin laitat ne takaisin paikoilleen.
- Pölysäiliö saattaa olla täynnä. Tyhjennä pölysäiliö.
- Tarkista, onko lattiasuulake tukossa. Poista tukokset tarvittaessa.
- Poista harjatelan ympärille mahdollisesti kietoutuneet langanpätkät, nukka tai hiukset.
- Tarkista, onko rikkaimurin ja varren välisessä liitännässä tukoksia. Poista tukokset tarvittaessa. Jos ongelma jatkuu, ota yhteyttä asiakaspalveluun.
- Tarkista, onko varren tukosten poistoaukossa tukoksia ja poista mahdolliset roskat.

Imuri nostaa maton ilmaan.

- Varmista, ettet kytke tehon lisäystilaa päälle. Ole varovainen, kun imuroit irtomattoja tai mattoja, joiden reunaompeleet voivat purkautua.
- Sammuta imuri harjatelan irrottamiseksi ja käynnistä imuri uudelleen virta-/valintakytkimellä.

Harjatela ei pyöri.

- Sammuta imuri välittömästi. Poista mahdolliset tukokset ja käynnistä imuri sitten uudelleen. Varmista, että rikkaimuri on kallistettuna riittävän taakse, jotta harjatela kiinnittyy paikoilleen. Jos harjatela ei edelleenkään pyöri, ota yhteyttä asiakaspalveluun.
- Jos lattiasuulakkeessa on etuvalot, eivätkä ne pala, rikkaimurin, varren ja suulakkeen välillä on liitäntäongelma. Kytke osat irti ja liitä ne uudelleen. Elleivät etuvalot edelleenkään pala, ota yhteyttä asiakaspalveluun.

Imuri sammuu itsestään.

Imuri voi sammua itsestään useista eri syistä, mukaan lukien tukokset, akkuongelmat ja ylikuumeneminen. Jos imuri sammuu itsestään, toimi seuraavasti:

1. Käynnistä imuri ja tarkista akun merkkivalot, jotka sijaitsevat imurin käsiosassa. Jos akkua on ladattava, kytke se imurin ollessa sammutettuna.
2. Tyhjennä pölysäiliö ja puhdista suodattimet (katso Pölysäiliön tyhjennys ja Suodatinten puhdistus -osat).
3. Tarkista varsi, varusteet ja imuaukot ja poista mahdolliset tukokset.
4. Anna laitteen ja akun jäähtyä vähintään 45 minuutin ajan, kunnes ne palautuvat huoneenlämpötilaan.
5. Käynnistä uudelleen virta-/valintakytkimestä.

HUOMAUTUS: Ellei imuri edelleenkään toimi oikein, ota yhteyttä asiakaspalveluun.

Rikkaimurin akun merkkivalot vilkkuvat.

- Alin LED-valo vilkkuu (kuva A): Akku tulee ladata.
- Ylin ja alin LED-valo vilkkuvat (kuva B): Akun lämpötila ei ole paras mahdollinen, joten lataus on keskeytetty väliaikaisesti. Jätä akku kiinni virtalähteeseen. Lataus alkaa taas pian.
- Jos kaksi ylintä tai alinta LED-valoa vilkkuvat (kuvat C ja D), ota yhteyttä asiakaspalveluun.

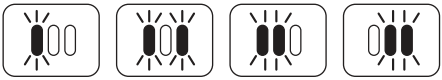

Kuva A Kuva B Kuva C Kuva D

OHJEITA VIANMÄÄRITYKSEEN

Ongelma		Virhekoodi
Moottori	Moottori ei käynnisty	Boost-kuvake (Boost) vilkkuu valkoisena varsi-imurin näytöllä.
	Moottori ylikuumentunut	Boost-kuvake (Boost) vilkkuu valkoisena ja Carpet-kuvake (Matto) vilkkuu valkoisena varsi-imurin näytöllä.
	Moottorin ylijännite	Boost-kuvake (Boost) vilkkuu valkoisena ja Bare Floor -kuvake (Paljas lattia) vilkkuu valkoisena varsi-imurin näytöllä.
	Moottorin oikosulku	Carpet- (Matto) ja Bare Floor -kuvakkeet (Paljas lattia) vilkkuvat valkoisena varsi-imurin näytöllä.
	Moottorin ylikierrokset	Varsi-imurin näytöllä vilkkuvat vuorotellen valkoisena Boost-kuvake (Boost) ja Bare Floor -kuvake (Paljas lattia).
	Järjestelmän viestintävirhe	Varsi-imurin näytöllä vilkkuvat vuorotellen valkoisena Bare Floor -kuvake (Paljas lattia) ja Carpet-kuvake (Matto).
Suulake	Suulakkeen ylikuumeneminen	Carpet-kuvake (Matto) vilkkuu valkoisena varsi-imurin näytöllä.
	Suulakkeen oikosulku	Bare Floor -kuvake (Paljas lattia) vilkkuu valkoisena varsi-imurin näytöllä.

MUITA LISÄVARUSTEITA ON SAATAVILLA SIVUSTOLLA SHARKACCESSORIES.EU

- **A 8”:n rakosuulake**
- **B 12”:n rakosuulake**
- **C 18”:n joustava rakosuulake**
- **D Joustava letku**
- **E Rakosuulake**
- **F Harjasuulake**
- **G Monikulmainen harjasuulake**
- **H Antiallergeeninen harjasuulake**
- **I Tekstiilisuulake**
- **J Leveä tekstiilisuulake**
- **K Monitoimisuulake lemmikkien karvojen poistamiseen**
- **L Moottoroitu suulake lemmikkien karvojen poistamiseen**
- **M Kodinkoneiden alle ulottuva Flexology®-varsi**
- **N Kodin ja auton yksityiskohtien puhdistussarja**
- **O Tarkka pölynpoistotyökalu**
- **P Välineen kiinnitin**
- **Q Lisävarustekassi**
- **R Litiumioniakku**
- **S Litiumioniakun laturi**
- **T Latausjohto**

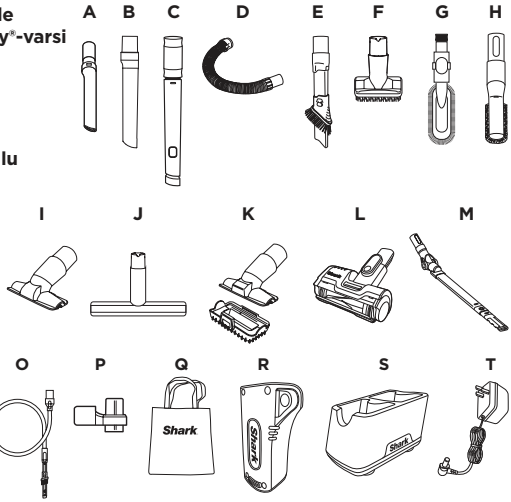

HUOMAUTUS: Kaikki varusteet eivät sisälly kaikkiin laitteisiin. Tarkista laitteesi kokoonpano mukana toimitetusta pikaoppaasta. Voit tilata lisävarusteita osoitteesta **sharkaccessories.com**.

VIIDEN (5) VUODEN RAJOITETTU TAKUU

Kun asiakas ostaa tuotteen Euroopassa, hänellä on laitteen laatua koskevat lailliset oikeudet (lakisääteiset oikeudet). Voit käyttää näitä oikeuksia jälleenmyyjää vastaan. Shark® on kuitenkin niin vakuuttunut tuotteidensa laadusta, että yhtiö myöntää tuotteen alkuperäiselle omistajalle ylimääräisen valmistajan takuun jopa viideksi vuodeksi (2 vuotta automaattisesti ja 3 lisävuotta, kun rekisteröit tuotteen). Nämä ehdot koskevat vain valmistajan takuuta, eivätkä ne vaikuta lakisääteisiin oikeuksiisi.

Alla esitetyissä ehdoissa kuvataan myöntämämme takuun edellytykset ja laajuus. Ne eivät vaikuta lakisääteisiin oikeuksiisi tai oman jälleenmyyjäsi velvollisuuksiin eivätkä jälleenmyyjän kanssa solmimaasi sopimukseen.

Viiden (5) vuoden takuu ei koske litiumioniakkua (katso akun takuuta koskevat tiedot alta).

Shark®-takuun sisältö

Imurin kaltainen kodinkone on melko suuri investointi. Uuden laitteesi on toimittava kunnolla mahdollisimman kauan. Kodinkoneelle myönnettävä takuu on huomionarvoinen asia ja kertoo valmistajan luottamuksesta omaan tuotteeseensa ja valmistuksen laatuun.

Jokainen Shark®-laite sisältää maksuttoman varaosa- ja korjaustyötakuun. Asiakastukea on saatavana myös verkon kautta osoitteessa **www.sharkclean.eu**

Miten rekisteröin Shark®-lisätakuun?

Voit rekisteröidä takuun verkossa 28 päivän kuluessa tuotteen ostamisesta. Tarvitset seuraavat tiedot laitteestasi:

• Laitteen ostopäivämäärä (kuitista tai lähetysilmoituksesta)

Voit rekisteröidä takuun verkkosivulla www.sharkclean.eu/register-guarantee. Suoraan Sharkilta® ostetut tuotteet rekisteröidään automaattisesti.

TÄRKEÄÄ

• Sekä kahden vuoden takuu että kolmen vuoden lisätakuu alkavat laitteen ostopäivämäärästä.

• Säilytä kuitti aina tallessa. Mikäli sinun täytyy hyödyntää takuuta, tarvitsemme kuitin tarkistaaksemme, että antamasi tiedot ovat oikein. Asianmukaisen kuitin puuttuminen saattaa mitätöidä takuun.

Mitä etua on maksuttoman Shark®-takuun rekisteröinnistä?

Rekisteröityäsi takuusi meillä on yhteystietosi siltä varalta, että joudumme jostain syystä ottamaan sinuun yhteyttä. Jos suostut vastaanottamaan muuta viestintää meiltä, voit myös saada vinkkejä ja neuvoja siihen, miten voit hyödyntää Shark®-imuriasi parhaalla mahdollisella tavalla, sekä tietoa uusista Shark®-tekniikoista ja -tuotteista.

Rekisteröidessäsi takuun verkossa saat heti vahvistuksen tietojesi vastaanottamisesta.

Miten pitkä on uusien Shark®-laitteiden takuuaika?

Koska luotamme suunnitteluumme ja laadunvalvontaamme, myönnämme uudelle Shark®-imurillesi yhteensä viiden vuoden takuun (2 vuotta sekä 3 vuoden lisätakuu).

Mitä maksuton Shark®-takuu kattaa?

Shark®-laitteen korjaus ja vaihto (Sharkin harkinnan mukaisesti) mukaan lukien kaikki osat ja työ. Shark®-takuu on lisäys kuluttajan lakisääteisiin oikeuksiin.

Mitä maksuton Shark®-takuu ei kata?

1. Tukokset – ohjeet imurin tukosten poistamisesta löydät käyttöohjeista.
2. Normaali kuluminen, kuten harjatela, sulake, hihna, akut, letku jne.
3. Tapaturmaiset vahingot ja viat, jotka aiheutuvat imurin huolimattomasta käytöstä, väärinkäytöstä, laiminlyönnistä, varomattomasta käytöstä tai käsittelystä, joka ei ole laitteen mukana toimitettujen Shark®-käyttöohjeiden mukaista.
4. Imurin käyttö muuhun tarkoitukseen kuin normaaliin kotitalouskäyttöön.
5. Sellaisten osien käyttö, joita ei ole koottu tai asennettu käyttöohjeiden mukaisesti.
6. Muiden kuin alkuperäisten Shark®-varaosien ja -varusteiden käyttö.
7. Virheellinen asennus (paitsi, jos asennuksen on tehnyt Shark®).
8. Muiden kuin Sharkin® tai sen edustajien tekemät korjaukset tai muutokset.
9. Litiumioniakku. Katso akun takuuta koskevat tiedot jäljempää.

Mitä tapahtuu takuuajan päätyttyä?

Shark® ei suunnittele tuotteitaan kestämään vain rajoitetun ajan verran. Ymmärrämme, että asiakkaamme haluavat korjauttaa pölynimurinsa myös takuuajan päätyttyä. Tällaisessa tapauksessa voit soittaa asiakaspalvelumme maksuttomaan numeroon.

Mistä voin ostaa alkuperäisiä Shark®-varaosia ja -lisävarusteita?

Shark®-varaosat ja -varusteet ovat samojen asiantuntijoiden kehittämiä kuin Shark®-imuri.
Kaikkien Shark®-laitteiden Shark®-varaosat sekä vaihto-osat ja lisävarusteet löytyvät sivustolta www.sharkclean.eu.
Huomaathan, että takuu ei kata muiden kuin Shark®-varaosien käytöstä aiheutuneita vahinkoja.

KAHDEN (2) VUODEN RAJOITETTU TAKUU AKULLE

Kun asiakas ostaa tuotteen Euroopassa, hänellä on laitteen laatua koskevat lailliset oikeudet (lakisääteiset oikeudet). Voit käyttää näitä oikeuksia jälleenmyyjää vastaan. Me Sharkilla® olemme kuitenkin niin vakuuttuneita tuotteidemme laadusta, että myönnämme akulle valmistajan lisätakuun kahden vuoden ajalle. Nämä ehdot koskevat vain valmistajan takuuta, eivätkä ne vaikuta lakisääteisiin oikeuksiisi.

Jokainen Shark®-laite sisältää maksuttoman varaosa- ja korjaustyötakuun. Asiakastuki löytyy myös verkosta osoitteessa www.sharkclean.eu/register-guarantee

TÄRKEÄÄ

- Valmistaja antaa akulle 2 vuoden takuun toimituspäivästä alkaen.
- Säilytä kuitti tallessa koko takuuajan. Mikäli sinun täytyy hyödyntää takuuta, tarvitsemme kuitin tarkistaaksemme, että antamasi tiedot ovat oikein. Asianmukaisen kuitin puuttuminen saattaa mitätöidä takuun.

Kuinka pitkiä uusien Shark®-akkujen takuut ovat?

Koska luotamme suunnitteluumme ja laadunvalvontaamme, myönnämme uuden Shark-imurisi akulle yhteensä kahden vuoden takuun.

Mitä maksuton Shark®-takuu kattaa?

Shark®-laitteen korjaus ja vaihto (Shark päättää, korjataanko vai vaihdetaanko laite), mukaan lukien kaikki osat ja työ. Shark®-takuu on lisäys kuluttajan lakisääteisiin oikeuksiin.

Mitä maksuton Shark®-takuu ei kata?

1. Sellaisten osien normaali kuluminen, jotka edellyttävät säännöllistä huoltoa ja/tai vaihtoa laitteen asianmukaisen toiminnan varmistamiseksi.
2. Tapaturmaiset vahingot ja viat, jotka aiheutuvat imurin huolimattomasta käytöstä, väärinkäytöstä, laiminlyönnistä, varomattomasta käytöstä tai käsittelystä, joka ei ole laitteen mukana toimitetun Shark®-käyttöohjeiden mukaista.
3. Akun käyttö muuhun kuin normaaliin kotitalouskäyttöön.
4. Sellaisten osien käyttö, joita ei ole koottu tai asennettu näiden ohjeiden mukaisesti.
5. Muiden kuin Shark®-varaosien ja -lisävarusteiden käyttö.
6. Virheellinen asennus (paitsi, jos asennuksen on tehnyt Shark®).

Mistä voin ostaa alkuperäisiä Shark®-varaosia ja -lisävarusteita?

Shark®-varaosat ja -varusteet ovat samojen asiantuntijoiden kehittämiä kuin Shark®-imuri. Kaikkien Shark®-laitteiden Shark®-varaosat sekä vaihto-osat ja lisävarusteet löytyvät verkkosivulta www.Sharkclean.eu. Huomaathan, että takuu ei kata muiden kuin Shark®-varaosien käytöstä aiheutuneita vahinkoja.

TACK

för ditt köp av Shark® Anti Hair Wrap och sladdlösa dammsugaren DuoClean

TIPS: Modellnummer och datumkod anges på QR-kodetiketten som sitter på undersidan av dammbehållaren.

REGISTRERA DITT KÖP

Skanna QR-kod med mobilenhet

NOTERA DENNA INFORMATION

Modellnummer: _____

Inköpsdatum (behåll kvittot): _____

Inköpsställe: _____

TEKNISKA SPECIFIKATIONER

Spänning: 21.6V ⎓

LÄS INSTRUKTIONERNA NOGGRANT OCH BEHÅLL DEM FÖR FRAMTIDA BRUK.

Den här bruksanvisningen är avsedd att hjälpa dig att få all information du behöver om Shark DuoClean, din nya sladdfria dammsugare.

INNEHÅLL

Viktig Säkerhetsinformation 166

Lär Känna din Sladdlösa Shark-Dammsugare 168

Ditt Litiumjonbatteripaket 169

Led-Batteriets Ström- och Laddningsindikatorer 169

Återanvänd Ditt Litiumjonbatteripaket 169

Ladda Batteriet 170

Ströminställningar 171

Rengöringslägen 172

Använd Flexology®-Röret 173

Flexology®-Räckvidd 173

Flexology®-Förvaring 173

Underhålla Dammsugaren 174

Tömma Dammbehållaren 174

Lossa och Rengöra Dammbehållaren 174

Rengöra Filtren 175

Golvmunstycke 176

Letar Efter Blockeringar 177

Felsökning 178

Ytterligare Tillbehör Finns Tillgängliga På Sharkaccessories.eu 179

Garanti 180

Batterigaranti 181

Denna märkning anger att produkten inte får kasseras med annat hushållsavfall inom EU. För att förhindra eventuella skador på miljön eller människors hälsa till följd av okontrollerad avfallshantering, ska apparaten återvinnas ansvarsfullt för att främja en hållbar återanvändning av material. För att återlämna en använd enhet kan du använda dig av befintliga retur- och insamlingssystem, eller kontakta den återförsäljare där produkten köptes. De kan lämna produkten till miljösäker återvinning.

VIKTIG SÄKERHETSINFORMATION

ENDAST FÖR HUSHÅLLSBRUK • LÄS ALLA INSTRUKTIONER INNAN DU ANVÄNDER DENNA DAMMSUGARE.

För att undvika risk för elstötar och oavsiktlig påslagning, slå av strömmen och plocka bort ION Power Pack-batteriet innan underhåll utförs.

OBS! Om du har ömtåliga mattor eller yllemattor, särskilt med öglelugg, pröva först att dammsuga på en dold yta för att kontrollera att de roterande borstvalsarna inte skadar eller sprättar upp mattfibrerna.

⚠ VARNING

MINSKA RISK FÖR ELDSVÅDA, ELEKTRISK STÖT ELLER SKADA PÅ EGENDOM:

---

1 Dammsugaren består av ett motoriserat munstycke, rör, och manuellt dammsugaraggregat. Dessa delar innehåller elektriska kopplingar och ledningar och rörliga delar som kan utsätta användaren för risker.

2 Kontrollera alla delar före varje användning med avseende på skador. Avbryt användningen om en del är skadad.

3 Använd endast identiska utbytesdelar.

4 Dammsugaren innehåller inga reparerbara delar.

5 Använd endast som beskrivs i bruksanvisningen. Använd **INTE** dammsugaren för något annat ändamål än de som beskrivs i denna handbok.

6 Utöver filter ska **INGA** delar av dammsugaren utsättas för vatten eller andra vätskor.

7 Förvara apparaten och dess nätsladd oåtkomligt för barn. Låt inte barn använda apparaten. **TILLÅT INTE** att denna används som en leksak. Noggrann övervakning krävs när apparaten används i närheten av barn.

ALLMÄN ANVÄNDNING

8 Utrustningen kan användas av personer med nedsatt fysisk, sensorisk eller mental förmåga, eller personer som saknar erfarenhet och kunskap, om de har fått instruktioner om hur apparaten ska användas på ett säkert sätt och förstår de faror som är inblandade. Låt inte barn utföra rengöring och underhåll.

9 Stäng alltid av dammsugaren innan du ansluter eller kopplar från slangar, motoriserade munstycken, laddare, batterier eller andra elektriska eller mekaniska delar som är strömförande.

10 Vidrör **INTE** stickkontakten eller dammsugaren med våta händer.

11 Använd **INTE** utan att dammkopp, filter och dammrullar sitter fast.

12 Använd endast Shark®-filter och tillbehör. Underlåtande att göra det kommer att häva garantin.

13 Placera **INTE** några föremål i munstycket eller tillbehörsöppningarna. **ANVÄND INTE** med öppningar blockerade, och håll ren från damm, ludd, hår eller annat som kan reducera luftflödet.

14 Får **INTE** användas om luftflödet i munstycke eller tillbehör begränsas. Stäng av dammsugaren och ta bort batteriet om luftvägarna eller det motoriserade golvmunstycket är blockerat. Avlägsna alla hinder innan du sätter på dammsugaren igen.

15 Håll inte munstycke och sugöppningar nära hår, ansikte, fingrar, fötter eller lösa kläder.

16 Apparaten får **INTE** användas om den inte fungerar riktigt eller har tappats, skadats, lämnats utomhus eller hamnat i vatten.

17 Var extra försiktig vid städning av trappor.

18 Lämna **INTE** dammsugaren utan tillsyn medan den är påslagen.

19 Håll hela tiden dammsugaren i rörelse över mattan för att undvika skador på mattfibrerna när den är påslagen.

20 **PLACERA INTE** dammsugaren på instabila ytor, t.ex. stolar eller bord.

21 **FÅR INTE** användas för upptagning av:
- **a)** Vätskor
- **b)** Stora föremål
- **c)** Hårda eller vassa föremål (glas, spik, skruv eller mynt)
- **d)** Stora dammängder (inklusive gipsdamm, aska eller kol). Använd **INTE** som tillbehör på elverktyg för dammuppsamling.
- **e)** rykande eller brinnande föremål (glödande kol, cigarettfimpar eller tändstickor)
- **f)** Brandfarligt eller brännbart material (t.ex. tändvätska, bensin eller fotogen)
- **g)** Toxiska material (klorinblekmedel, ammoniak eller pulvertvättmedel)

22 **ANVÄND INTE** på följande platser:
- **a)** Dåligt upplysta områden
- **b)** Våta eller fuktiga ytor
- **c)** Utomhus
- **d)** Områden som är förslutna och kan innehålla explosiva eller toxiska ångor eller gaser (lättare vätska, gasolin, kerosen, färg, thinner, malmedel, eller antändbart damm)

23 Stäng av dammsugaren innan du kopplar in eller drar ur laddaren.

24 Stäng av dammsugaren före justeringar, rengöring, underhåll eller felsökning.

25 Vid rengöring eller rutinunderhåll: KLIPP **INTE** något annat än hår, fibrer eller trådar som har lindats omkring borstrullen.

26 Låt alla filter lufttorka helt innan de sätts tillbaka i dammsugaren så att vatten inte dras in i elektriska komponenter.

27 **Försök INTE** modifiera eller reparera dammsugen eller batteriet själv utöver vad som anges i denna handbok. Använd **INTE** batteriet eller dammsugaren om de modifierats eller skadats. Skadade eller modifierade batterier kan bete sig oförutsägbart, vilket kan resultera i eldsvådor, explosioner eller risk för personskada.

28 Stäng av alla kontroller innan du drar ut enhetens sladd.

29 Stäng alltid av apparaten före montering eller demontering av ett motordrivet munstycke.

BATTERIPAKET

30 Batteriet är dammsugarens strömkälla. Läs noggrant och följ alla laddningsinstruktioner.

31 Se till att dammsugaren är avstängd innan du plockar upp eller bär den, för att den inte ska startas oavsiktligt. Flytta **INTE** på apparaten med fingret på strömbrytaren.

32 Använd endast Charger company name-laddare DK25A-248080H-V, YLS0243A-E248080 Användning av en felaktig laddare kan resultera i att den inte laddas, och/eller osäkra förhållanden. Använd bara Shark-batteri XSBT600EU.

33 Håll batteriet åtskilt från metallföremål, t.ex. gem, mynt, nycklar, spikar eller skruvar. Om batteriets terminaler kortsluts höjer det risken för brand eller brännskador.

34 Om batteriet missbrukas kan vätska läcka ut. Undvik kontakt med denna vätska då den kan orsaka irritation eller brännskador. Om kontakt uppstår, skölj med vatten. Om vätskan kommer i kontakt med ögonen, sök läkarhjälp.

35 Batteriet bör inte förvaras vid lägre temperaturer än 3 °C eller högre temperaturer än 40 °C för att bevara ett långt batteriliv.

36 Ladda **INTE** batteriet vid temperaturer lägre än 10 °C eller högre än 40 °C.

37 Förvara apparaten inomhus. Använd och förvara **INTE** under 3 °C. Se till att apparaten har nått rumstemperatur före användning.

38 Utsätt **INTE** batteriet för eld eller temperatur över 130 °C eftersom det kan resultera i explosion.

SPARA DESSA INSTRUKTIONER

LÄR KÄNNA DIN SLADDLÖSA SHARK-DAMMSUGARE

1. Sätt i röret i golvmunstycket och tryck ner tills det klickar på plats.
2. Sätt i den handhållna dammsugaren i toppen av röret och tryck ner tills den klickar på plats.

Se för säker drift till att alla komponenter är helt anslutna och har klickat på plats.

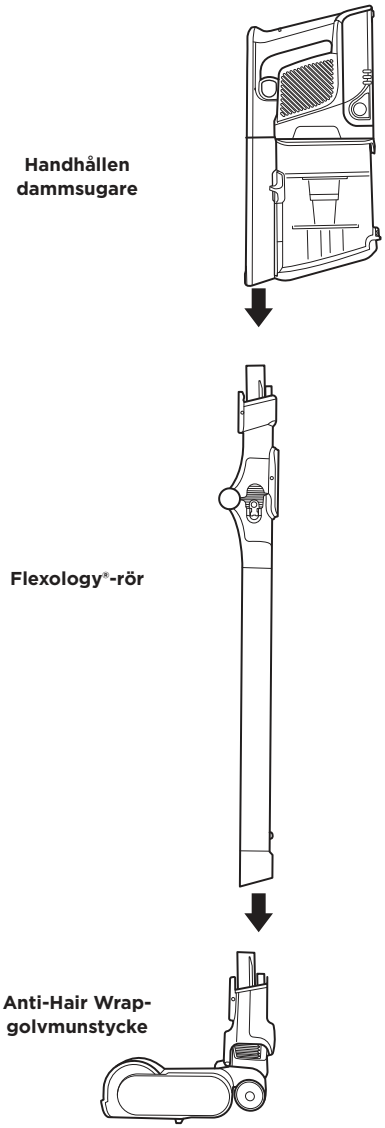

VARNING: Dammsugaren står inte upprätt av sig själv. Se sida 11 för förvaringsinstruktioner.

DITT LITIUMJONBATTERIPAKET

Litiumjonbatteripaketet är inte fulladdat vid inköpet. Innan du använder det ska du ladda det tills det blir fullt. Använd batteriet tills det är helt dränerat vid första användningen. Detta kommer att försätta batteriet i god kondition.

LED-BATTERIETS STRÖM- OCH LADDNINGSINDIKATORER

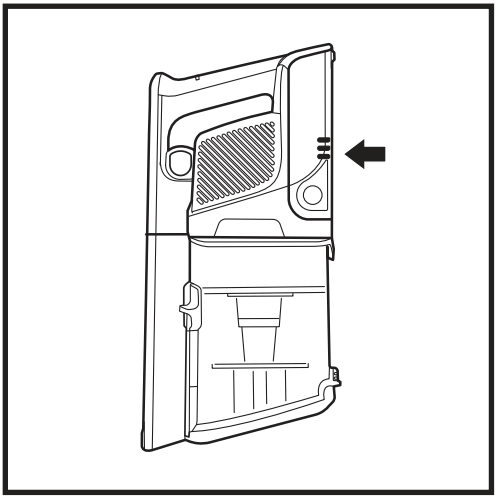

Laddar

Lågladdat

Halvladdat

Nästan fulladdat

Fulladdat

OBS: *En full laddning tar cirka 3 timmar.*

Används

Fulladdat

Halvladdat

Lågladdat

Nästan urladdat

Urladdat

ÅTERANVÄND DITT LITIUMJONBATTERIPAKET

Denna produkt använder ett uppladdningsbart och återvinningsbart litium-jonbatteri. När det inte längre går att ladda batteriet bör det tas ut ur dammsugaren och återvinnas. **BATTERIET FÅR INTE** förbrännas eller komposteras.

När det är dags att byta ut litiumjonbatteripaketet ska det kasseras eller återvinnas enligt lokala förordningar och bestämmelser. På vissa platser är det olagligt att placera använda litiumjonbatterier i papperskorgen eller i den kommunala sophanteringen. Återlämna använda batteripaket till ett behörigt återanvändningscenter eller en återförsäljare för återanvändning. Kontakta ditt lokala återanvändningscenter för information om var använda batteripaket kan lämnas in.

OBS!: En full laddning tar cirka 3 timmar. Litiumjonbatteripajetet kommer, liksom alla litiumjonbatterier, naturligt att tappa kapacitet över tid från den 100 %-iga kapaciteten hos ett nytt batteri.

LADDA BATTERIET

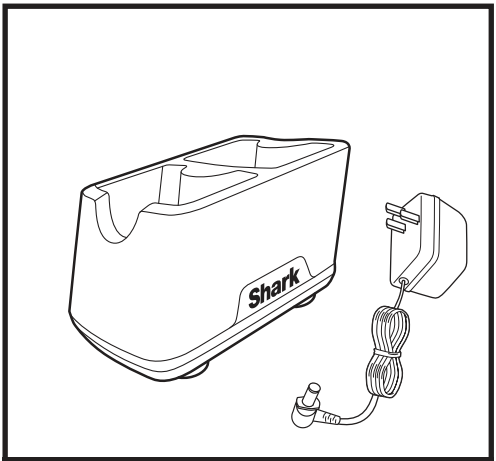

LADDARE FÖR LITIUMJONBATTERIPAKETET

Koppla in **laddaren för litiumjonbatteripaketet** i ett vägguttag.

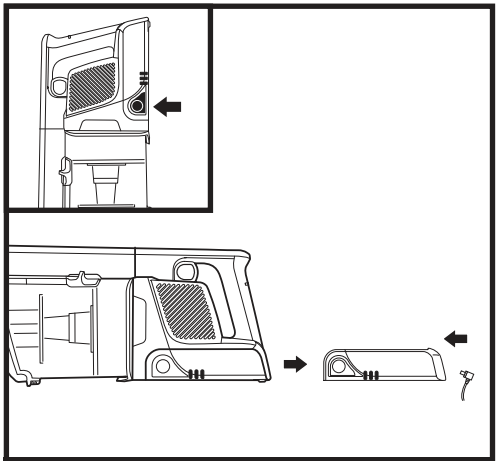

I HANDHÅLLEN DAMMSUGARE

För att avlägsna batteriet från dammsugaren, tryck på frigöringsknappen på batteriet och dra ut det ur batterifacket på handtaget. För att sätta tillbaka batteriet, skjut tillbaka det in i facket tills det klickar på plats.

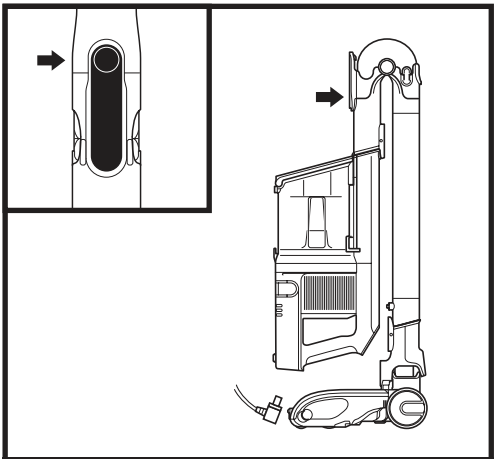

FLEXOLOGY®-FÖRVARINGSLÄGE

För att avlägsna batteriet från dammsugaren, tryck på frigöringsknappen på batteriet och dra ut det ur batterifacket på handtaget. För att sätta tillbaka batteriet, skjut tillbaka det in i facket tills det klickar på plats.

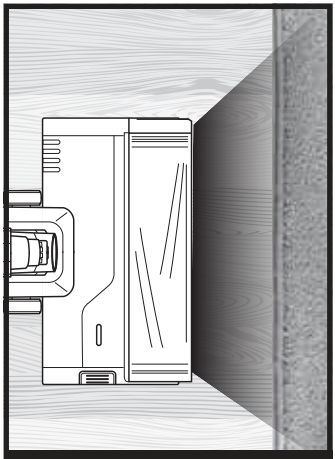

FLOORDETECT

Borstvals och vakuum reagerar på förändrade ytor och justeras automatiskt för att optimera rengöringen.

STRÖMINSTÄLLNINGAR (ION POWER)

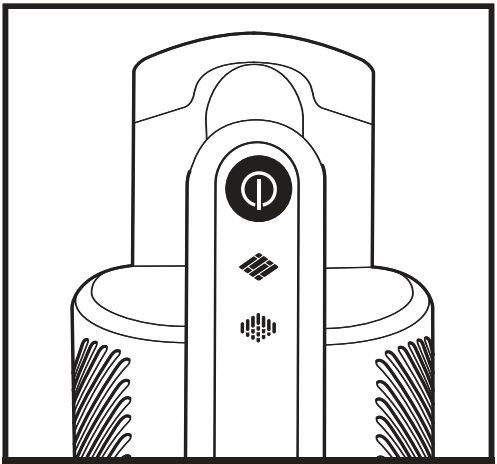

AV

Druk op de aan-/uitknop om in of uit te schakelen.

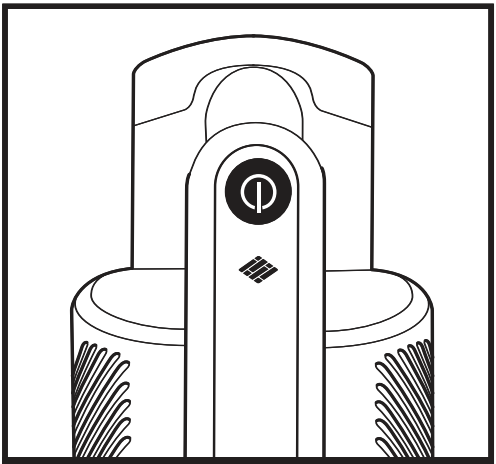

INSTÄLLNING FÖR HÅRT GOLV

Hårt golv/små mattbeklädda ytor
Använd den här inställningen för att rengöra golv och små mattbeklädda ytor.

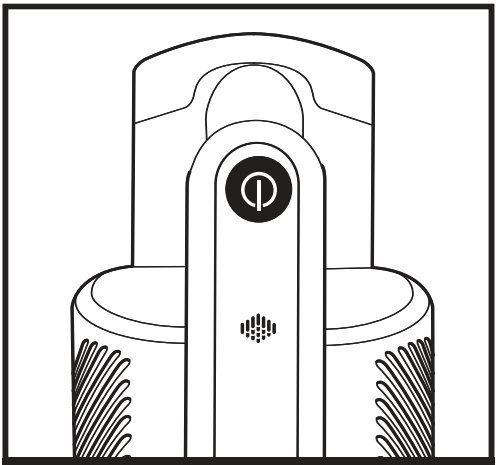

MATTINSTÄLLNING

Matta
Använd den här inställningen för djupgående dammsugning av dina mattor.

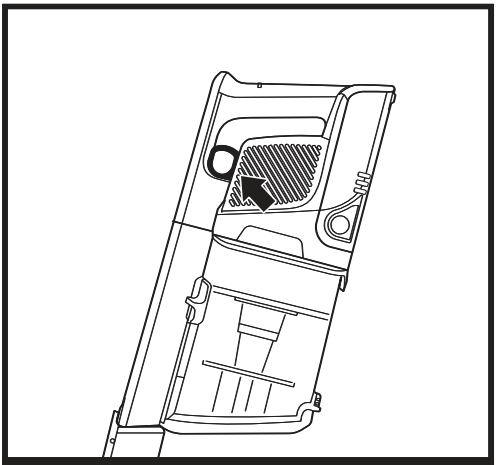

BOOST-LÄGE

Dra i **utlösaren** på den handhållna dammsugaren för extra kraft. Släpp den för att återgå till vanlig kraft.

RENGÖRINGSLÄGEN

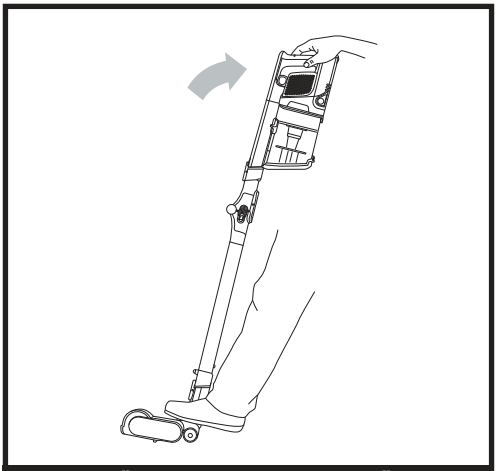

UPPRÄTT MED FLEXOLOGY®-RÖRET

Placera foten på golvmunstycket och luta den handhållna dammsugaren bakåt för att rengöra golv.

OBS: Rullborsten kommer endast att aktiveras när dammsugaren med rör är lutade bakåt.

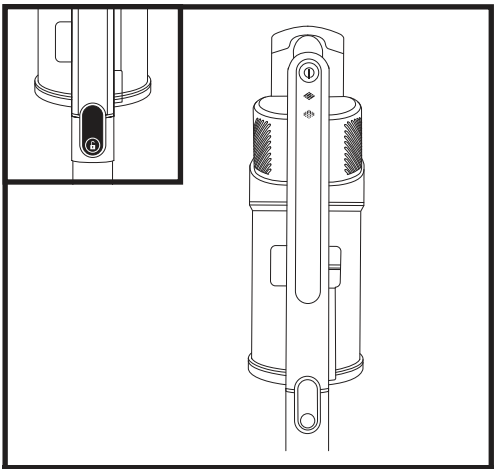

OVAN GOLV HANDHÅLLET

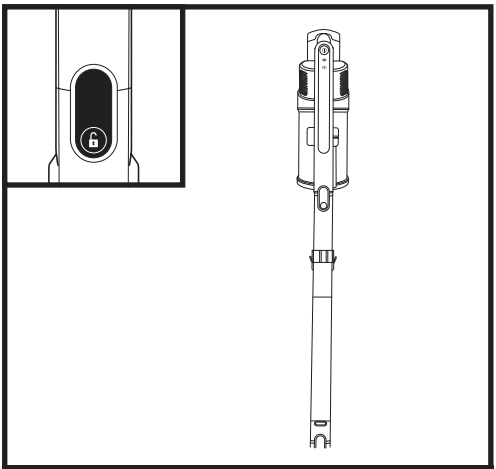

OVAN GOLV MED RÖR

Tryck på knappen för att frigöra röret för att lossa den handhållna dammsugaren från röret. Utmärkt för att rengöra trappor och möbler och annat ovanför golvnivån med tillbehör.

Ställ dammsugaren upprätt och tryck på knappen för att frigöra munstycket där nederdelen av röret möter munstycket. Lyft uppåt för att lossa.

Utmärkt för att rengöra golvlister, takfläktar, fönsterbrädor och andra svåråtkomliga platser.

OBS: Alla tillbehör är kompatibla med både röret och den handhållna dammsugaren.

ANVÄND FLEXOLOGY®-RÖRET

FLEXOLOGY®-RÄCKVIDD

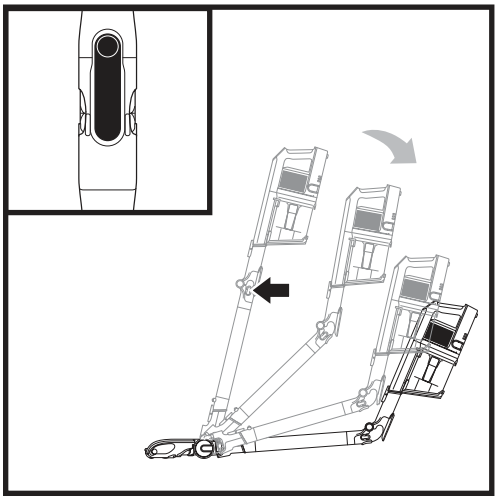

Tryck på **Flexology®-haken för att lossa röret** på rörets baksida och justera vinkeln.

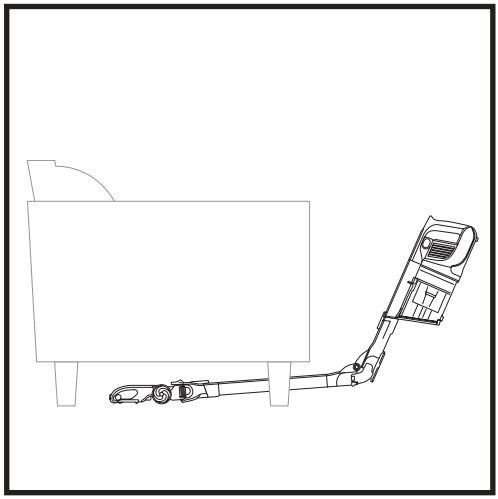

Justera röret till en mindre vinkel för att enkelt kunna rengöra under möbler.

FLEXOLOGY®-FÖRVARING

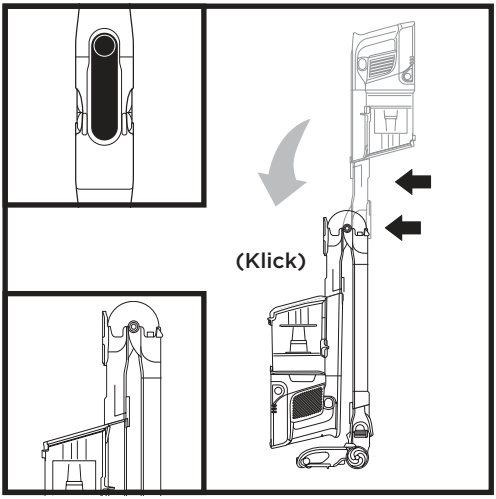

För att försätta dammsugaren i förvaringsläge trycker du på upplåsningshaken samtidigt som du viker dammsugaren framåt tills röret klickar och låses på plats.

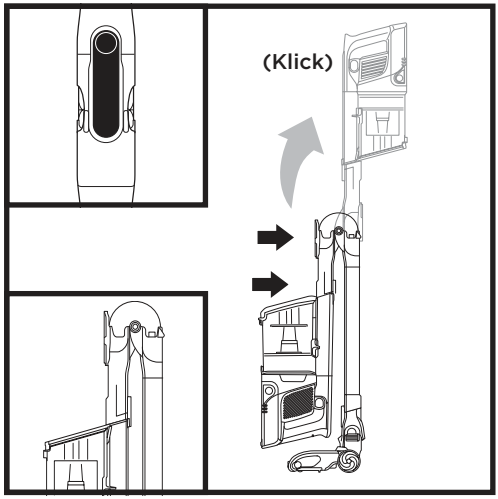

Vill du att dammsugaren ska lämna förvaringsläget lyfter du den handhållna dammsugaren uppåt tills röret klickar och låses på plats.

TÖMMA DAMMBEHÅLLAREN

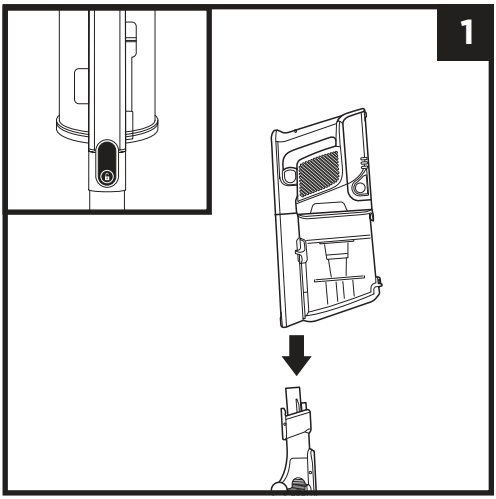

Tryck på knappen för att lossa handhållna dammsugaren och koppla loss den från röret.

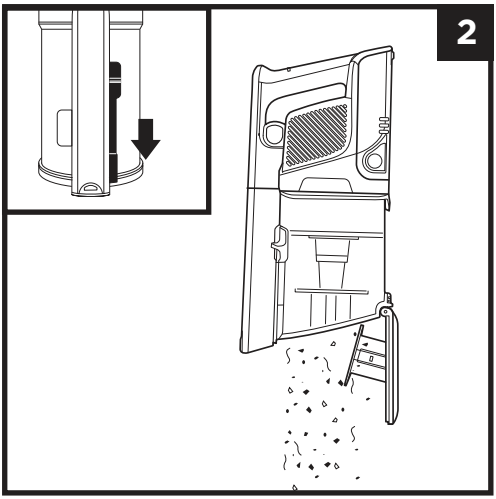

För att tömma **dammbehållaren** när den sitter fast i den handhållna dammsugaren placerar du den över en papperskorg och skjuter reglaget för att **lossa locket** framåt.

LOSSA OCH RENGÖRA DAMMBEHÅLLAREN

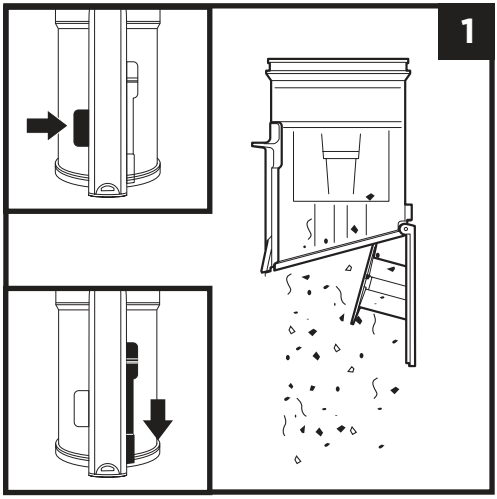

Tryck på knappen för att **frigöra dammbehållaren** nära munstycket på den handhållna dammsugaren om du vill avlägsna dammbehållaren från den. Luta dammbehållaren och lyft av den.

För att tömma dammbehållaren på skräp håller du den över en papperskorg och skjuter **skjutreglaget framåt för att lossa locket**.

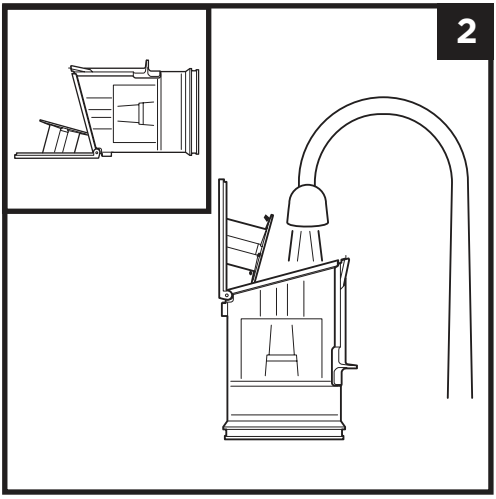

Avlägsna skräp från dammfiltret genom att knacka försiktigt på det eller vid behov torka av det med en torr trasa. Rengör dammbehållarens insida genom att skölja den med vatten. Lägg den på sidan och lufttorka den i minst 24 timmar innan den monteras igen.

UNDERHÅLLA DAMMSUGAREN

RENGÖRA FILTREN

Skölj filtren med enbart vatten för att rengöra dem. Låt alla filter lufttorka i minst 24 timmar innan de monteras igen så att vatten inte sugs in i elektriska komponenter. Rengör förmotorns filter minst en gång i månaden och eftermotorns filter minst en gång om året. Knacka loss smuts från filtret mellan tvättarna vid behov. Frekventare rengöring kan ibland behövas vid tyngre användning.

VIKTIGT: ANVÄND INTE rengöringsmedel vid rengöring av filtren. Använd endast vatten.

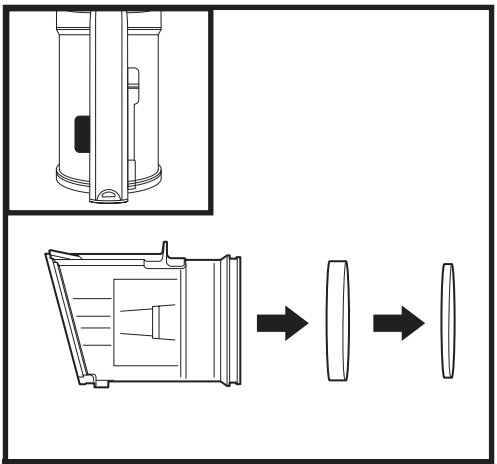

FÖRMOTORFILTER

Tryck på knappen för att lossa dammbehållaren och avlägsna den. Dra ut filtren av skum och filt på baksidan av dammbehållaren.

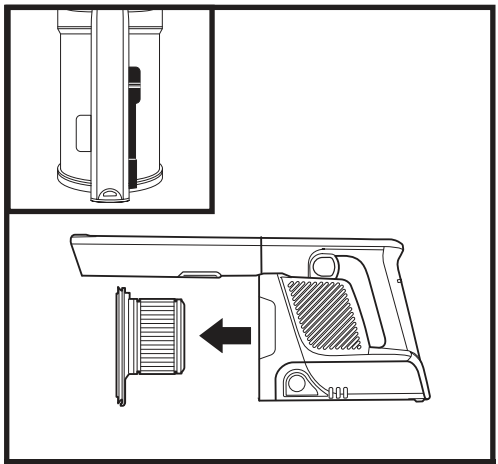

FÖRMOTORFILTER

Avlägsna dammbehållaren. Dra ut förmotorns filter ur den handhållna dammsugaren.

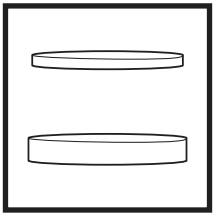

Förmotorns filt- och skumfilterkit

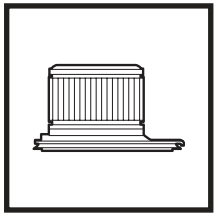

Eftermotorfilter

OBS: Besök **sharkclean.eu för att beställa filter och andra delar**

GOLVMUNSTYCKE

Kontrollera om något blockerar eller har fastnat i rullborsten om du kör över ett vasst föremål eller hör att ljudet ändrar sig när du dammsuger.

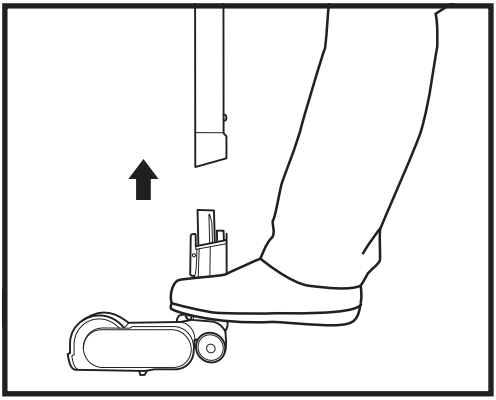

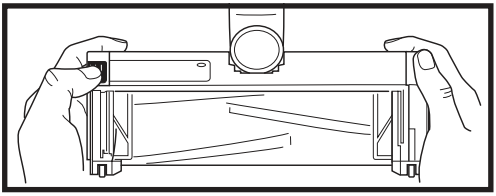

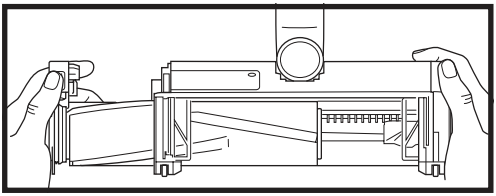

1. Stäng av dammsugaren.
2. Använd ett mynt för att vrida låset moturs och öppna. Lyft sedan av höljet för att komma åt rullborsten.
3. Rengör luftkanalerna.
4. Byt ut höljet genom att skjuta in det i spåren och trycka ner det ordentligt på alla sidor innan du vrider låset medurs för att stänga. Det hörs ett ljudligt klick när låsen säkras.

UNDERHÅLLA DAMMSUGAREN

LETAR EFTER BLOCKERINGAR

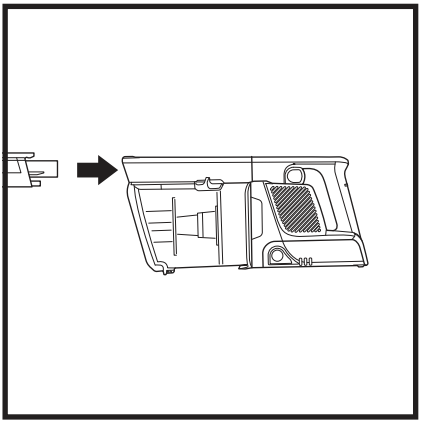

Kontrollera om den handhållna dammsugaren är blockerad:

1. Stäng av dammsugaren.
2. Avlägsna den handhållna dammsugaren från röret.
3. Kontrollera alla inlopp på dammbehållaren och avlägsna eventuellt skräp eller annat som blockerar.

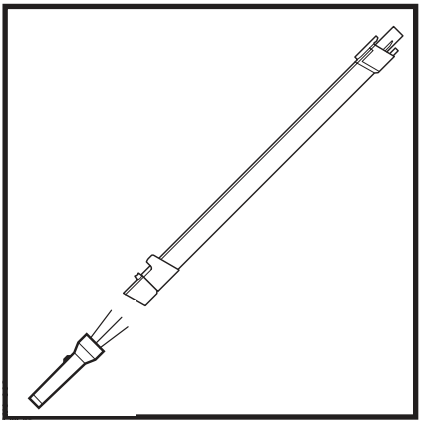

Kontrollera om röret är blockerat:

Flexology®-röret:

1. Stäng av dammsugaren.
2. Avlägsna den handhållna dammsugaren och golvmunstycket från röret.
3. Kontrollera tilltäppningsluckan på Flexology®-delen av röret genom att nypa flikarna på båda sidor av slangen och lyfta ut slangen för att komma åt röret.
4. Rensa bort skräp och blockeringar.

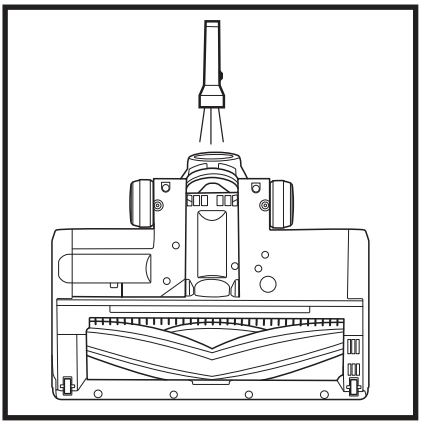

Leta efter blockeringar i golvmunstycket

1. Stäng av dammsugaren.
2. Lossa röret.
3. Använd ett mynt för att öppna de tre låsen längst ner på golvmunstycket (se sida 12).
4. Avlägsna höljet och luta munstyckets hals tillbaka.
5. Kontrollera öppningen och avlägsna eventuellt skräp eller annat som blockerar.
6. Sätt tillbaka höljet genom att trycka ner ordentligt på alla sidor och vrid låsen medurs.

FELSÖKNING

VARNING: För att undvika risk för elstötar och oavsiktlig påslagning, slå av strömmen och plocka bort litiumjonbatteripaketet innan underhåll utförs.

Dammsugaren suger inte upp skräp. Ingen eller svag sugeffekt. Munstyckets lampa lyser rött. (Se avsnittet Leta efter blockering för mer information)

- Kontrollera om filtren behöver rengöras. Följ anvisningarna för sköljning och fullständig lufttorkning innan de sätts tillbaka i dammsugaren.
- Dammsugarbehållaren kan vara full. Töm dammsugarbehållaren.
- Kontrollera golvmunstycket för blockeringar. Ta bort eventuella blockeringar.
- Avlägsna trådar, mattfiber eller hår som kan vara lindade runt borstvalsen.
- Kontrollera om blockeringar har uppstått i anslutningen mellan röret och den handhållna dammsugaren och avlägsna blockeringarna vid behov. Om problemet kvarstår, kontakta kundtjänst.
- Kontrollera tilltäppningsluckan på röret för blockeringar och rensa bort skräp.

Dammsugningen lyfter mattor.

- Se till att inte aktivera boost-läget. Var försiktig när du dammsuger mattor eller mattor med känsliga kanter.
- Stäng av enheten för att lösgöra rullborsten och starta om med strömbrytaren.

Borstvalsen snurrar inte.

- Stäng genast av dammsugaren. Ta bort eventuella blockeringar innan dammsugaren sätts på igen. Se till att den handhållna dammsugaren är tillbakalutad långt nog för att borstvalsen ska fungera. Kontakta kundtjänst om den fortfarande inte snurrar.
- Om golvmunstycket har lampor och de inte tänds föreligger ett kopplingsfel mellan handenheten, röret och munstycket. Försök att koppla bort och återanslut delarna. Om lamporna fortfarande inte tänds, kontakta kundtjänst.

Dammsugaren stänger av sig själv.

Det kan finnas flera skäl till att dammsugaren stänger av sig själv, inklusive blockeringar, problem med batteriet och överhettning. Om dammsugaren stänger av sig själv, vidta följande steg:

1. Sätt igång dammsugaren och kontrollera batteriindikatorerna på den handhållna delen av dammsugaren. Koppla in dammsugaren frånslagen om den behöver laddas.
2. Töm dammbehållaren och rengör filtren (se avsnitten Tömma dammbehållaren och Rengöra filtren).
3. Kontrollera och ta bort eventuella blockeringar i rör, tillbehör och inloppsöppningar.
4. Låt enheten och batteriet svalna av i minst 45 minuter tills de återgår till rumstemperatur.
5. Starta om med strömbrytaren.

OBS: Om dammsugaren fortfarande inte fungerar som den ska, kontakta kundtjänst.

Batteriindikatorerna på den handhållna dammsugaren blinkar.

- Den nedre lysdioden blinkar (Bild A): Batteriet behöver laddas.
- Den övre och den nedre lysdioden blinkar (Bild B): Batteriets temperatur är inte optimal så laddning har avbrutits tillfälligt. Lämna batteriet inkopplat i uttaget så startas laddningen snart igen.
- Om de övre två eller de undre två lysdioderna blinkar (Bild C, bild D), ring till kundtjänst.

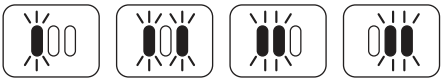

Bild A Bild B Bild C Bild D

FELSÖKNINGSGUIDE

Problem		Felkod
Motor	Motorn startar inte	Boost-ikonen (Boost) blinkar vitt på handdammsugarens display.
	Motorn är överhettad	Boost-ikonen (Boost) blinkar vitt och Carpet-ikonen (Matta) blinkar vitt på handdammsugarens display.
	För hög motorspänning	Boost-ikonen (Boost) blinkar vitt och Bare Floor-ikonen (Kalt golv) blinkar vitt på handdammsugarens display.
	Kortslutning i motorn	Ikonerna för Carpet (Matta) och Bare Floor (Kalt golv) blinkar vitt på handdammsugarens display.
	För hög motorhastighet	Handdammsugarens display växlar mellan Boost-ikonen (Boost) som blinkar vitt och Bare Floor-ikonen (Kalt golv) som blinkar vitt.
	Systemkommunikationsfel	Handdammsugarens display växlar mellan ikonen för Bare Floor (Kalt golv) som blinkar vitt och ikonen för Carpet (Matta) som blinkar vitt.
Munstycke	Munstycket är överhettat	Ikonen för Carpet (Matta) blinkar vitt på handdammsugarens display.
	Kortslutning i munstycket	Ikonen för Bare Floor (Kalt golv) blinkar vitt på handdammsugarens display.

YTTERLIGARE TILLBEHÖR FINNS TILLGÄNGLIGA PÅ SHARKACCESSORIES.EU

- **A 8” spaltmunstycke**
- **B 12” spaltmunstycke**
- **C 18” Flexi-spaltmunstycke**
- **D Flexibel slang**
- **E Spaltmunstyckstillbehör**
- **F Dammborste**
- **G Flervinklad dammborste**
- **H Anti-allergendammborste**
- **I Klädselverktyg**
- **J Brett klädselverktyg**
- **K Multiverktyg för husdjur**
- **L Motoriserat verktyg för husdjur**
- **M Flexology®-rör att använda under apparater**
- **N Hem- och bilrengöringskit**
- **O Precisionsdammverktyg**
- **P Ombordverktygsklämma**
- **Q Tillbehörsväska**
- **R Litiumjonbatteri**
- **S Laddare för litiumjonbatteripaketet**
- **T Laddningssladd**

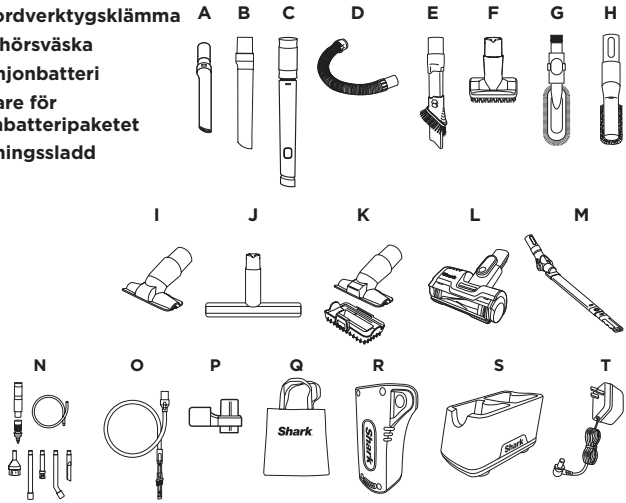

OBS: Det är inte alla tillbehör som medföljer alla enheter. Se den medföljande snabbguiden för att konfigurera din enhet. Besök **sharkaccessories.com** för att beställa fler tillbehör.

FEM (5) ÅRS BEGRÄNSAD GARANTI

När en kund köper en produkt i Europa får de fördelar av lagliga rättigheter som hänför sig till kvaliteten på produkten (dina ”lagstadgade rättigheter”). Du kan hävda dessa rättigheter mot din återförsäljare.
Vi på Shark® är dock så säkra på våra produkters kvalitet, att vi ger den ursprungliga produktägaren en extra fabriksgaranti på upp till fem år (två år som standard plus tre år när du registrerar dig). Dessa villkor gäller endast vår fabriksgaranti. Dina lagstadgade rättigheter påverkas inte.

Villkoren nedan beskriver förutsättningarna för och omfattningen av vår garanti. De påverkar inte dina lagstadgade rättigheter eller återförsäljarens skyldigheter och ej heller ditt avtal med återförsäljaren.

Litium-jon-batteripaketet täcks inte av den 5-åriga garantin (se batterigarantin nedan)

Shark®-garantier

En hushållsapparat som en dammsugare är en stor investering. Din nya apparat ska fungera korrekt under en lång tid. Den medföljande garantin återspeglar tillverkarens förtroende för sin produkt- och tillverkningskvalitet.

Varje apparat från Shark® levereras med en kostnadsfri garanti på delar och arbete. Du kan också hitta hjälp online på **www.sharkclean.eu**

Hur registrerar jag min utökade Shark®-garanti?

Du kan registrera din garanti online inom 28 dagar från inköp. För att spara tid, ha följande information om din apparat tillhands:

• Datum då du köpte maskinen (kvitto eller följesedel)

För registrering online, besök www.sharkclean.eu/register-guarantee. Produkter som köpts direkt från Shark® registreras automatiskt.

VIKTIGT

• Både tvåårsgarantin och den förlängda treårsgaranti år på din produkt gäller från inköpsdatumet.

• Spara alltid kvittot. Skulle du behöva använda din garanti behöver vi kvittot för att bekräfta att den information du ger oss är korrekt. Om du inte kan uppvisa ett giltigt kvitto kan garantin förverkas.

Vilka är fördelarna med att registrera produkten för kostnadsfri Shark®-garanti?

När du registrerar din produkt har vi dina uppgifter till hands om vi behöver ta kontakt. Om du dessutom går med på att ta emot meddelanden från oss kan du också få tips och råd om hur du får största möjliga nytta av din Shark®-dammsugare samt få reda på de senaste nyheterna från Shark® om dess nya tekniska lösningar och lanseringar.

Om du registrerar din garanti online, får du genast en bekräftelse om att vi har tagit emot dina uppgifter.

Under hur lång tid gäller garantin för nya Shark®-apparater?

Vår tilltro till vår design och kvalitetskontroll innebär att din nya Shark®-dammsugare har en garanti på sammanlagt fem år (två år plus tre år förlängd garanti vid registrering).

Vad täcks av den kostnadsfria Shark®-garantin?

Reparation eller byte av din Shark®-apparat (enligt Sharks gottfinnande), inklusive alla delar och arbete.
En Shark®-garanti gäller utöver dina lagliga rättigheter som köpare.

Vad täcks inte av den kostnadsfria Shark®-garantin?

1. Blockeringar – för beskrivning av hur du avlägsnar blockeringar på din dammsugare, se bruksanvisningen.
2. Normalt slitage såsom borstrulle, säkring, drivrem, batterier, slang osv.
3. Oavsiktlig skada, fel orsakade av oaktsamhet, missbruk, felaktig användning, försummelse, vårdslös användning eller hantering av dammsugaren i strid mot medföljande bruksanvisning från Shark®.
4. Användning av dammsugaren för något annat än normala hushållsändamål.
5. Användning av delar som inte har monterats eller installerats i enlighet med bruksanvisningen.
6. Användning av andra reservdelar och tillbehör som inte är Shark® originaldelar.
7. Felaktig installation (om den inte har utförts av Shark®).
8. Reparationer eller ändringar som utförts av andra parter än Shark® eller dess ombud.
9. Litium-jon-batteripaketet. Batteriets garanti finns nedan.

Vad händer när min garanti går ut?

Shark® utvecklar inte produkter som bara håller en begränsad tid. Vi välkomnar våra kunder som önskar reparation av sina dammsugare efter garantitiden. Kontakta i så fall vår kundtjänst via den kostnadsfria hjälplinjen.

Var kan jag köpa äkta Shark® originalreservdelar och tillbehör?

Shark® reservdelar och tillbehör utvecklas av samma ingenjörer som har utvecklat din Shark®-dammsugare. Du hittar ett fullständigt sortiment av Shark® reservdelar och tillbehör för alla Shark®-maskiner på www.sharkclean.eu.Kom ihåg att skador som orsakas av användning av reservdelar som inte kommer från Shark® inte täcks av din garanti.

Shark NINJA

TVÅ (2) ÅRS BEGRÄNSAD BATTERIGARANTI

När en kund köper en produkt i Europa får de fördelar av lagliga rättigheter som hänför sig till kvaliteten på produkten (dina ”lagstadgade rättigheter”). Du kan hävda dessa rättigheter mot din återförsäljare. Hos Shark® är vi dock så säkra på kvaliteten hos våra produkter att vi ger dig en extra tillverkargaranti på två år för batteriet. Dessa villkor gäller endast vår fabriksgaranti. Dina lagstadgade rättigheter påverkas inte.

Varje apparat från Shark® levereras med en kostnadsfri garanti på delar och arbete. Du kan få support online på www.sharkclean.eu/register-guarantee

VIKTIGT

- Fabriksgarantin täcker din produkt under två (2) år från och med leveransdagen.
- Behåll ditt kvitto hela tiden. Skulle du behöva använda din garanti behöver vi kvittot för att bekräfta att den information du ger oss är korrekt. Om du inte kan uppvisa ett giltigt kvitto kan garantin förverkas.

Hur länge gäller garantin för nya Shark®-batterier?

Vår tilltro till vår design och kvalitetskontroll innebär att ditt nya Shark®-dammsugarbatteri har en garanti på sammanlagt två år.

Vad täcks av den kostnadsfria Shark®-garantin?

Reparation eller ersättning av din Shark®-apparat (Shark avgör efter eget gottfinnande om den ska ersättas eller repareras), inklusive reservdelar och arbete. En Shark®-garanti gäller utöver dina lagliga rättigheter som köpare.

Vad täcks inte av den kostnadsfria Shark®-garantin?

1. Normalslitage av delar som kräver regelbundet underhåll och/eller byte så att din enhet ska fungera som den ska.
2. Oavsiktlig skada, fel orsakade av oaktsamhet, missbruk, felaktig användning, försummelse, vårdslös användning eller hantering av dammsugaren i strid mot medföljande bruksanvisning från Shark®.
3. Användning av batteriet för något annat än normala hushållsändamål.
4. Användning av delar som inte har monterats eller installerats i enlighet med dessa instruktioner.
5. Användning av andra reservdelar och tillbehör än originaldelar från Shark®.
6. Felaktig installation (om den inte har utförts av Shark®).

Var kan jag köpa äkta Shark® originalreservdelar och tillbehör?

Shark® reservdelar och tillbehör utvecklas av samma ingenjörer som har utvecklat din Shark®-dammsugare. Du hittar ett fullständigt sortiment av reservdelar och tillbehör från Shark® för alla Shark®-maskiner på www.Sharkclean.eu. Kom ihåg att skador som orsakas av användning av reservdelar som inte kommer från Shark® inte täcks av garantin.

OBRIGADO
pela aquisição do Aspirador sem fios Shark® Anti Hair Wrap & DuoClean®

SUGESTÃO: pode encontrar os números do modelo e de série na etiqueta de código QR, localizada na parte inferior do depósito do pó.

Para beneficiar da extensão de garantia do seu produto, basta **registar a compra** em:

sharkclean.eu/register-guarantee

+44 (0)800 862 0453

Faça a leitura do código QR com o telemóvel

Tenha em atenção que os produtos adquiridos diretamente à Shark® são registados automaticamente.

REGISTE ESTAS INFORMAÇÕES

Número do modelo: _____

Data de compra (guarde o recibo): _____

Loja da compra: _____

ESPECIFICAÇÕES TÉCNICAS

Tensão: 21,6 V⎓

LEIA COM ATENÇÃO E GUARDE PARA CONSULTAS FUTURAS.

Este manual de instruções foi concebido para que possa compreender melhor o seu novo Aspirador sem fios da Shark.

Se tiver dúvidas, ligue para a linha de Apoio ao Cliente através do telefone +44 (0)800 862 0453.

ÍNDICE

Instruções de segurança importantes 4

Montagem do seu aspirador Shark® 6

Utilização da sua bateria de iões de lítio 7
Indicadores LED de carga e alimentação da bateria 7
Reciclar o seu conjunto da bateria de iões de lítio 7

Carregar o seu conjunto da bateria de iões de lítio 8

Utilizar a tecnologia de resposta inteligente 9

Modos de limpeza 10

Utilização do tubo telescópico Flexology® 11
Alcance do Flexology® 11
Arrumação do Flexology® 11

Manutenção do seu aspirador 12
Esvaziar o depósito de pó 12
Remoção e limpeza do depósito de pó 12
Limpeza dos filtros 13
Manutenção do bocal de pavimento 14
Verificação de obstruções 15

GUIA de resolução de problemas 16

Acessórios adicionais disponíveis 17

Garantia 18

Garantia da bateria 19

Este símbolo indica que o produto não deve ser eliminado juntamente com o restante lixo doméstico. Para evitar possíveis danos para o ambiente ou para a saúde humana devido à eliminação não controlada de resíduos, recicle-o de forma responsável para promover a reutilização sustentável dos materiais de origem. Para devolver o seu aparelho usado, use os sistemas de devolução e recolha ou contacte o revendedor onde o produto foi adquirido. Estes podem encaminhar o produto para uma reciclagem ecológica e segura.

INSTRUÇÕES DE SEGURANÇA IMPORTANTES

APENAS PARA USO DOMÉSTICO • LEIA TODAS AS INSTRUÇÕES ANTES DE USAR O ASPIRADOR.

Para reduzir o risco de choque e o funcionamento não intencional, desligue da corrente e remova o conjunto da bateria de iões de lítio antes de proceder à manutenção.

NOTA: Se tiver carpetes ou tapetes delicados ou de lã, especialmente do tipo ondulado, experimente primeiro o aspirador numa área escondida, para garantir que os rolos de escova giratórios não danificam nem desfiam as fibras da carpete ou do tapete.

⚠ AVISO

PARA REDUZIR O RISCO DE INCÊNDIO, CHOQUE ELÉTRICO, FERIMENTOS OU DANOS MATERIAIS:

O BOCAL DE PAVIMENTO, O TUBO TELESCÓPICO E O ASPIRADOR PORTÁTIL CONTÊM LIGAÇÕES ELÉTRICAS:

1. Este aspirador é composto por um bocal motorizado, tubo telescópico e aspirador portátil. Estes componentes contêm ligações elétricas, fios elétricos e peças móveis, que apresentam um potencial risco para o utilizador.

2. Antes de cada utilização, verifique cuidadosamente todas as peças para identificar possíveis danos. Se uma peça estiver danificada, interrompa a utilização.

3. Utilize apenas peças sobresselentes idênticas.

4. Este aspirador não contém peças que possam ser reparadas.

5. Utilize apenas conforme as instruções deste manual. **NÃO** use o aspirador para qualquer outra finalidade além das descritas neste manual.

6. À exceção dos filtros e do depósito do pó, **NÃO** exponha quaisquer peças do aspirador ao contacto com a água ou outros líquidos.

7 **NÃO** permita que o aparelho seja usado por crianças. Mantenha o aparelho e o cabo fora do alcance das crianças. **NÃO** permita que seja usado como um brinquedo. É necessária uma supervisão atenta quando usado perto de crianças.

USO GERAL

8 Este aparelho pode ser usado por pessoas com capacidades físicas, sensoriais ou mentais reduzidas, ou com falta de experiência e conhecimentos, caso tenham supervisão ou tenham recebido instruções sobre como usar o aparelho em segurança e compreendam os perigos envolvidos. A limpeza e manutenção não devem ser feitas por crianças.

9 Desligue sempre o aspirador antes de ligar ou desligar quaisquer cabos elétricos, bocais motorizados, carregadores, baterias ou quaisquer outras peças elétricas ou mecânicas.

10 **NÃO** manuseie a ficha ou o aspirador com as mãos molhadas.

11 **NÃO** utilize sem o depósito do pó, filtros e o rolo de escovas no devido lugar.

12 Use apenas filtros e acessórios da marca Shark®. Os danos causados por filtros e acessórios que não sejam da Shark podem não ser cobertos pela garantia.

13 **NÃO** coloque quaisquer objetos no bocal ou aberturas dos acessórios. **NÃO** utilize se alguma abertura estiver bloqueada; mantenha-as livre de poeira, cotão, pelos e qualquer outro elemento que possa reduzir o fluxo de ar.

14 **NÃO** use se o bocal ou o acessório de fluxo de ar estiver obstruído. Se as passagens de ar ou o bocal motorizado para pavimento ficarem obstruídos, desligue o aspirador. Retire todas as obstruções antes de ligar a unidade novamente.

15 Mantenha o bocal e todas as aberturas do aspirador longe do cabelo, da cara, dos dedos, de pés descobertos ou de roupas largas.

16 **NÃO** utilize se o aspirador não estiver a funcionar corretamente ou tiver caído, se tiver sido danificado ou deixado ao ar livre, ou ainda se tiver caído na água.

17 Tenha especial atenção ao limpar escadas.

18 **NÃO** deixe o aspirador sem supervisão enquanto estiver ligado.

19 Quando ligado, mantenha o aspirador sempre em movimento sobre a superfície da carpete, para evitar danificar as fibras da mesma.

20 Se tiver carpetes ou tapetes delicados ou de lã, especialmente do tipo ondulado, experimente primeiro o aspirador numa área escondida, para garantir que os rolos de escova giratórios não danificam nem desfiam as fibras da carpete ou do tapete.

21 **NÃO** utilize para recolher:
a) Líquidos
b) Objetos grandes
c) Objetos duros ou afiados (vidro, pregos, parafusos ou moedas)
d) Grandes quantidades de poeira (poeira de pladur, bem como cinzas ou brasas de lareira). **NÃO** use como acessório para recolher pó de ferramentas elétricas.
e Objetos com fumo ou a arder (carvão quente, pontas de cigarro ou fósforos)
f) Materiais inflamáveis ou combustíveis (combustível de isqueiro, gasolina ou querosene)
g) Materiais tóxicos (lixívia, amoníaco ou desentupidor de ralos)

22 **NÃO** use nas seguintes áreas:
a) Áreas mal iluminadas
b) Superfícies molhadas ou húmidas
c) Áreas exteriores
d) Espaços fechados e que possam conter gases ou vapores explosivos ou tóxicos (combustível de isqueiro, gasolina, querosene, tinta, diluentes, substâncias de tratamento contra traças ou poeira inflamável)

23 Desligue o aspirador antes de ligar ou desligar o carregador.

24 Desligue o aspirador antes de qualquer ajuste, limpeza, manutenção ou resolução de problemas.

25 Durante a limpeza ou manutenção de rotina, **NÃO** corte qualquer coisa que não sejam cabelos, fibras ou fios enrolados no rolo da escova.

26 Deixe que todos os filtros sequem completamente antes de voltar a colocá-los no aspirador, para evitar que o líquido entre nas peças elétricas.

27 **NÃO** modifique ou tente reparar o aspirador ou a bateria, exceto conforme indicado neste manual. **NÃO** use a bateria ou o aspirador se tiverem sido modificados ou danificados. As baterias danificadas ou modificadas podem apresentar um comportamento imprevisível, que pode dar origem a incêndio, explosão ou causar risco de ferimentos.

28 Desligue todos os controlos antes de desligar da tomada.

29 Desligue sempre o aparelho antes de ligar ou desligar o bocal motorizado ou um acessório manual.

CONJUNTO DA BATERIA

30. A bateria é a fonte de alimentação do aspirador. Leia atentamente e siga todas as instruções de carregamento.

31. Para evitar o funcionamento não intencional, certifique-se de que o aspirador está desligado antes de pegar nele ou de o transportar. **NÃO** transporte o aparelho com o dedo no interruptor de alimentação.

32. Utilize apenas o carregador fornecido com a unidade. DK25A-248080H-B ou YLS0243A-U248080. A utilização de um carregador incorreto pode originar uma falha no carregamento e/ou condições de insegurança. Um carregador adequado para um determinado tipo de conjunto de bateria pode criar um risco de incêndio quando utilizado com outro.

33. Mantenha a bateria longe de todos os objetos de metal, como clipes de papel, moedas, chaves, pregos ou parafusos. Colocar os terminais da bateria em curto-circuito aumenta o risco de incêndio ou queimaduras.

34. Em condições de utilização abusiva, a bateria pode ejetar líquidos. Evite o contacto com este líquido, uma vez que pode causar irritação ou queimaduras. Se houver contacto, lave com água. Se os líquidos entrarem em contacto com os olhos, procure assistência médica.

35. A bateria não deve ser guardada a temperaturas abaixo de 3 °C (37,4 °F) ou acima de 40 C (104 °F), de modo a prolongar ao máximo a sua vida útil.

36. **NÃO** carregue a bateria a temperaturas abaixo de 5 °C (40 °F) ou acima de 40 °C (104 °F). Se a carregar de forma inadequada ou a temperaturas fora deste intervalo, pode danificar a bateria e aumentar o risco de incêndio.

37. Guarde o aparelho dentro de casa. **NÃO** o utilize ou guarde abaixo de 3 ºC (37,4 °F). Certifique-se de que o aparelho está à temperatura ambiente antes de o utilizar.

38. **NÃO** exponha a bateria ao fogo ou a temperaturas acima de 130 °C (265 °F), uma vez que isso pode causar uma explosão.

39. Utilize os aparelhos apenas com conjuntos de baterias especificamente designados. A utilização de quaisquer outros conjuntos de baterias pode criar um risco de ferimentos e incêndio.

40. Desligue o conjunto da bateria do aparelho antes de fazer quaisquer ajustes, trocar acessórios ou guardar o aparelho. Estas medidas de segurança preventivas reduzem o risco de arranque acidental do aparelho.

41. Para a série IZ380, utilize apenas a bateria Shark XSBT600EU.

GUARDE ESTAS INSTRUÇÕES

1. Introduza o tubo telescópico no bocal para pavimentos, pressionando até ele encaixar no seu lugar com um clique.
2. Introduza o aspirador portátil na parte de cima do tubo telescópico, pressionando até ele encaixar no seu lugar com um clique.

Para um funcionamento adequado, certifique-se de que todos os componentes estão totalmente ligados e encaixados no seu lugar.

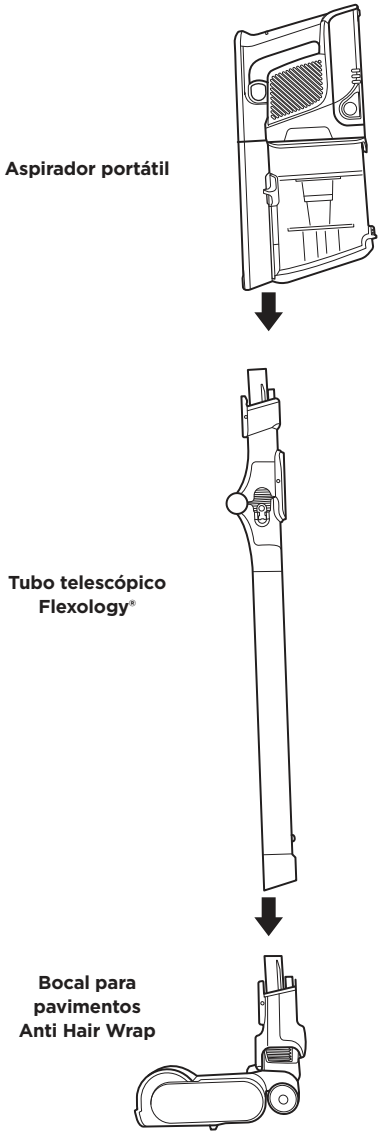

AVISO: este aspirador não fica na posição vertical por si só. Para obter instruções de arrumação, consulte a página 11.

UTILIZAÇÃO DA SUA BATERIA DE IÕES DE LÍTIO

O conjunto de alimentação com bateria de iões de lítio não vem completamente carregado. Antes da primeira utilização, carregue totalmente a bateria. Durante a primeira utilização, gaste a bateria até ficar completamente sem carga. Isto fará o condicionamento adequado da bateria.

INDICADORES LED DE CARGA E ALIMENTAÇÃO DA BATERIA

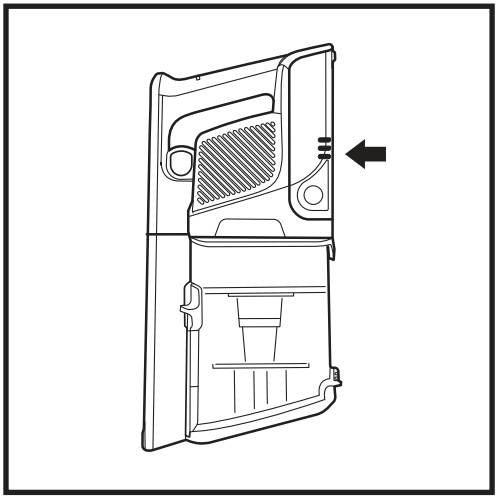

A carregar

- Pouca carga
- Meia carga
- Quase cheia
- Carga completa

NOTA: *Um carregamento total demora aproximadamente 3 horas.*

Em utilização

- Carga completa
- Meia carga
- Pouca carga
- Quase vazia
- Bateria sem carga

RECICLAR O CONJUNTO DA BATERIA DE IÕES DE LÍTIO

Este produto usa uma bateria de iões de lítio recarregável e reciclável. Quando já não for possível carregar a bateria, deve ser retirada do aspirador e reciclada. **NÃO** incinere nem coloque a bateria na compostagem.

Quando o conjunto de alimentação com bateria de iões de lítio tiver de ser substituído, descarte-o ou recicle-o de acordo com os regulamentos locais. Em algumas regiões, é ilegal colocar baterias de iões de lítio inutilizadas nos caixotes de lixo ou no circuito de resíduos sólidos. Entregue os conjuntos de alimentação com baterias usadas num centro de reciclagem autorizado ou num revendedor para reciclagem. Contacte o seu centro de reciclagem local para obter informações sobre onde entregar a unidade de alimentação usada.

NOTA: um carregamento total leva aproximadamente 3 horas. A capacidade do conjunto da bateria de iões de lítio, tal como todas as baterias de iões de lítio, irá diminuir naturalmente com o tempo, desde os 100% de capacidade de uma bateria nova.

CARREGAR O CONJUNTO DA BATERIA DE IÕES DE LÍTIO

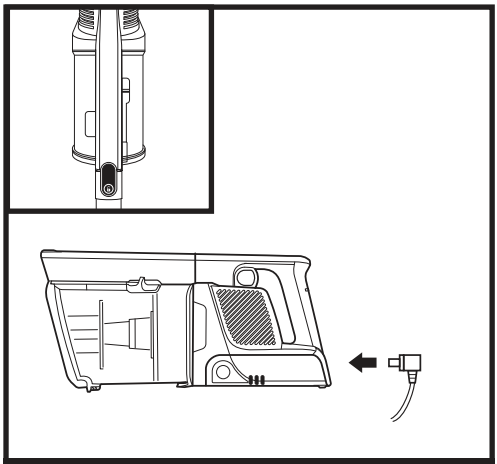

NO ASPIRADOR PORTÁTIL

Retire o aspirador portátil do tubo telescópico premindo o botão de **Wand Release (libertação)** e puxando para cima. Ligue o carregador à porta de carregamento no aspirador portátil.

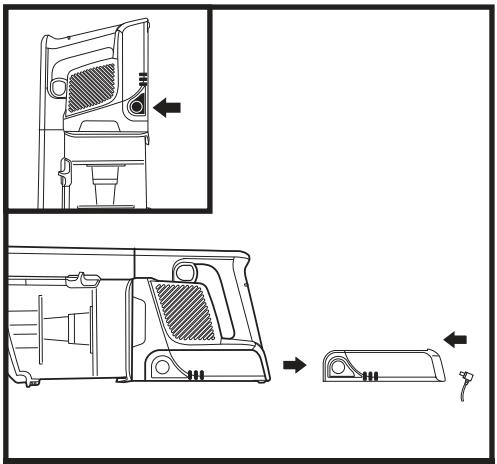

FORA DO ASPIRADOR

Para retirar a bateria do aspirador, prima o botão de libertação na bateria e faça-a deslizar para fora do compartimento da pega. Para voltar a instalar, deslize a bateria para o compartimento da pega até sentir o “clique” de encaixe no devido lugar.

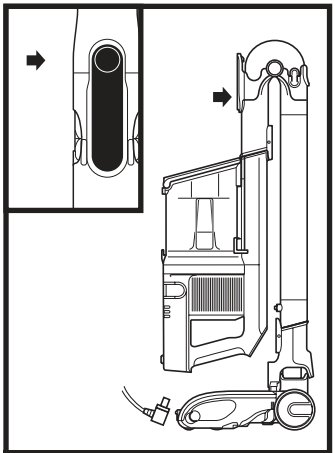

MODO DE ARMAZENAMENTO FLEXOLOGY®

Para colocar o aspirador no modo de armazenamento, pressione a patilha de **desbloqueio** dobrando simultaneamente o aspirador portátil para a frente até que o tubo telescópico encaixe com um clique. Ligue o carregador à porta de carregamento no aspirador portátil.

FLOORDETECT

O rolo de escovas e o aspirador respondem às mudanças de superfície e ajustam-se automaticamente para otimizar a limpeza.

UTILIZAR A TECNOLOGIA DE RESPOSTA INTELIGENTE

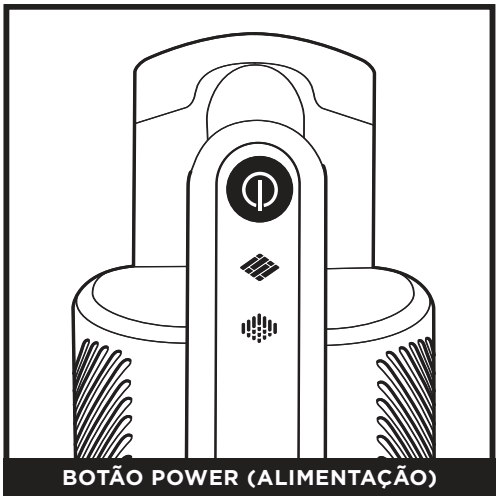

BOTÃO POWER (ALIMENTAÇÃO)

Prima o botão para ligar ou desligar a alimentação.

DEFINIÇÃO DE PISO DESCOBERTO

Piso descoberto/tapetes de pequena dimensão
O ícone de Bare Floor ilumina-se automaticamente quando limpa pisos descobertos ou tapetes.

DEFINIÇÃO PARA CARPETES

Carpetes
O ícone de carpete será automaticamente apresentado quando limpar detritos abaixoda superfície das suas carpetes.

MODO BOOST (POTÊNCIA EXTRA)

Para ativar o Modo Boost de potência extra, puxe o **Gatilho** no aspirador portátil. Liberte-o para regressar ao Modo de alimentação por iões.

O Modo Boost (Potência extra) está disponível nas definições de Carpete e Pavimento rígido

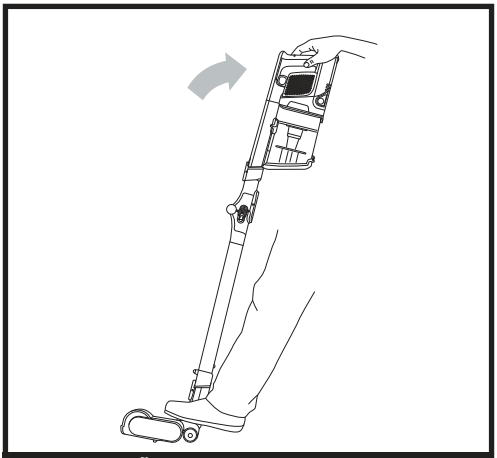

POSIÇÃO VERTICAL COM O TUBO TELESCÓPICO FLEXOLOGY®

Para limpeza dos pavimentos, coloque o pé no bocal para pavimento e incline o aspirador portátil para trás.

NOTA: os rolos de escova só engatam quando o aspirador portátil e o tubo telescópico são inclinados para trás.

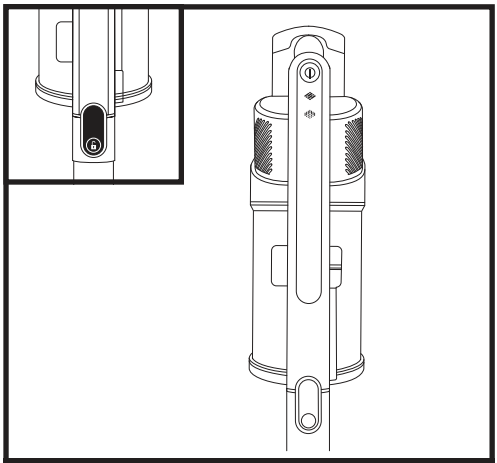

SUPERFÍCIES NUM NÍVEL SUPERIOR COM O ASPIRADOR PORTÁTIL

Pressione o botão de libertação do tubo telescópico para levantar o aspirador portátil soltando-o do tubo. Excelente para limpar escadas, móveis e outras áreas num nível acima do chão com acessórios.

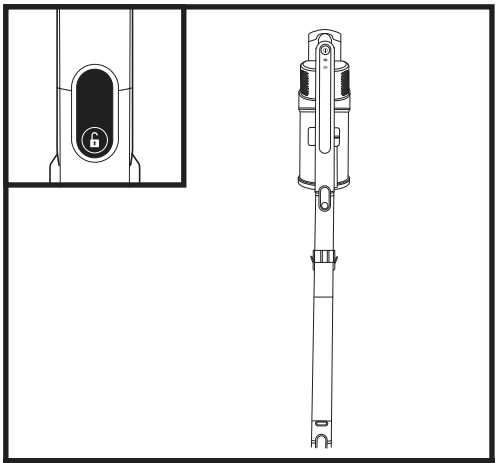

SUPERFÍCIES NUM NÍVEL SUPERIOR COM O TUBO TELESCÓPICO

Coloque o aspirador na vertical e pressione o botão de libertação do bocal onde a parte inferior do tubo telescópico se junta ao bocal. Levante para cima para os separar.

Excelente para uma limpeza em rodapés, ventiladores de teto, peitoris de janela e outras áreas de difícil acesso.

NOTA: todos os acessórios são compatíveis tanto com o tubo telescópico como com o aspirador portátil.

UTILIZAÇÃO DO TUBO TELESCÓPICO FLEXOLOGY®

ALCANCE DO FLEXOLOGY®

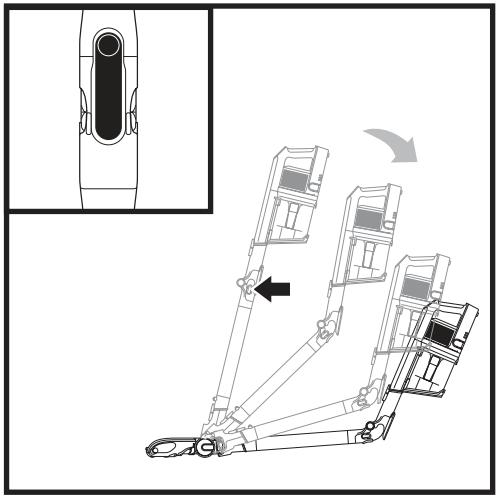

Pressione a **patilha de desbloqueio do tubo telescópico Flexology®** na parte de trás do tubo e, em seguida, ajuste o ângulo.

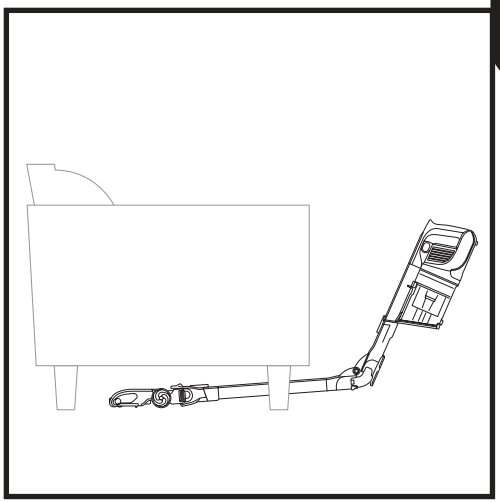

Ajuste o tubo telescópico para um ângulo inferior para limpar facilmente por baixo da mobília.

ARRUMAÇÃO DO FLEXOLOGY®

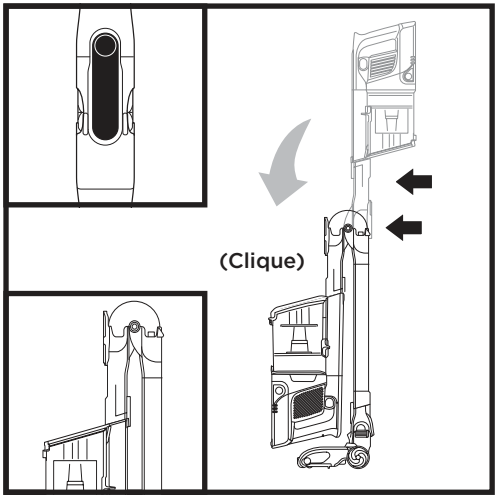

Para colocar o aspirador no modo de guardar, pressione a patilha de desbloqueio dobrando simultaneamente o aspirador portátil para a frente até que o tubo telescópico encaixe no lugar com um clique.

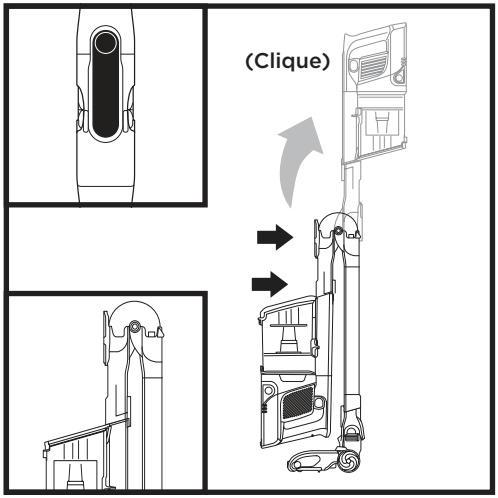

Para retirar o aspirador do modo de guardar, levante o aspirador portátil até que o tubo telescópico encaixe no lugar com um clique.

NOTA: tenha cuidado sempre que dobrar ou desdobrar o tubo telescópico para garantir que não entala os dedos no mecanismo.

ESVAZIAR O DEPÓSITO DO PÓ

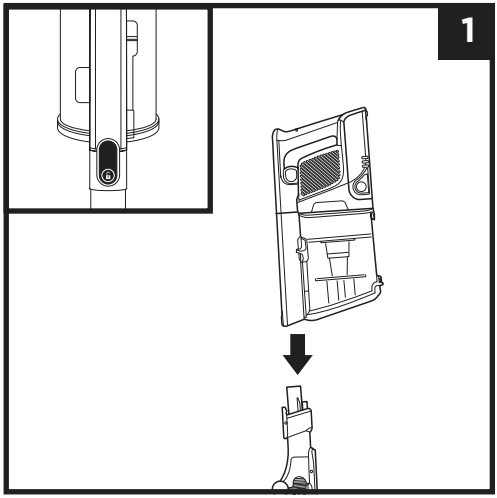

Prima o botão de libertação do aspirador e solte o aspirador portátil do tubo telescópico.

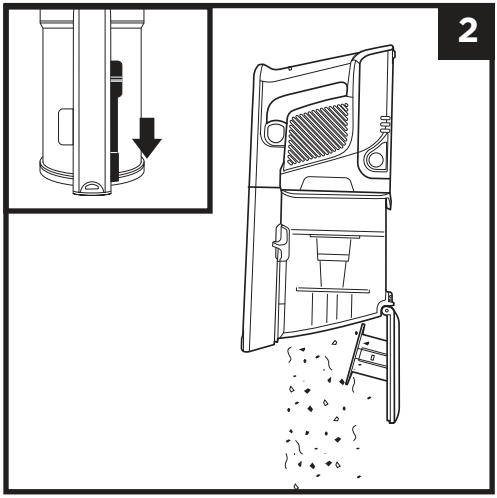

Para esvaziar o **Depósito do pó** enquanto estiver ligado ao aspirador portátil, coloque o depósito do pó sobre um caixote do lixo e faça deslizar a patilha de **libertação da tampa** para a frente.

REMOVER E LIMPAR O DEPÓSITO DE PÓ

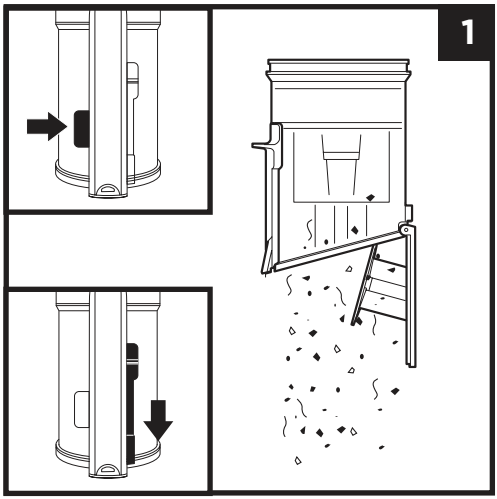

Para remover o depósito de pó do aspirador portátil, prima o botão de **Dust Cup Release (Libertação do depósito de pó)** junto ao bocal do aspirador portátil. Incline o depósito de pó e levante-o para fora para o remover.

Para esvaziar o pó e os detritos, segure o depósito do pó sobre o caixote do lixo e, em seguida, faça deslizar a lingueta de **libertação da tampa** para a frente.

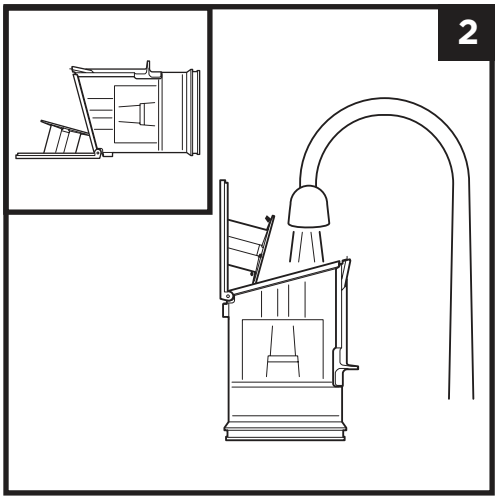

Retire os detritos do filtro de pó batendo nele suavemente ou limpando-o com um pano seco, conforme necessário. Para limpar o interior do depósito de pó, lave-o com água. Coloque-o de lado para secar ao ar durante, pelo menos, 24 horas antes de voltar a instalá-lo.

LIMPEZA DOS FILTROS

Para limpar os filtros, lave-os apenas com água. Deixe todos os filtros secar ao ar completamente durante, pelo menos, 24 horas antes de os voltar a instalar, para evitar que as peças elétricas contactem com líquidos. Limpe os filtros pré-motor pelo menos uma vez por mês e os filtros pós-motor pelo menos uma vez por ano. Remova a sujidade solta entre lavagens sempre que necessário. Uma limpeza mais frequente pode, por vezes, ser necessária quando houver uma utilização intensiva.

IMPORTANTE: NÃO use detergente ao limpar os filtros. Use apenas água.

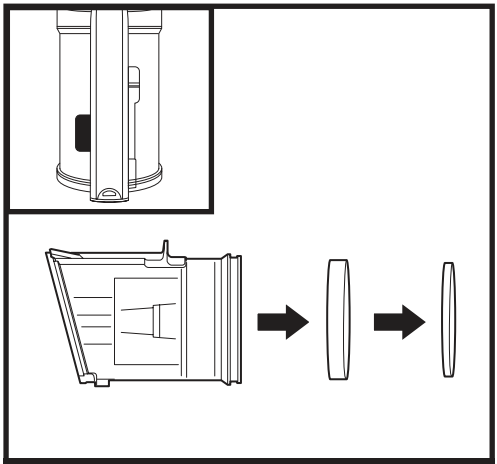

FILTRO PRÉ-MOTOR

Prima o botão de libertação do depósito de pó e remova-o. Puxe os filtros de espuma e de feltro para fora da parte de trás do depósito de pó.

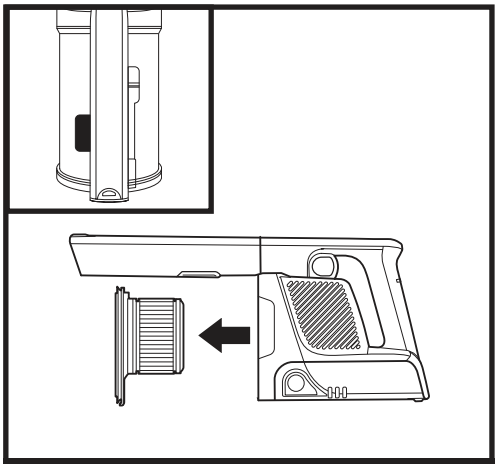

FILTRO pós-motor

Retire o depósito de pó. Puxe o filtro pós-motor para fora do aspirador portátil.

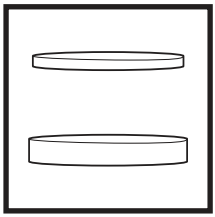

Conjunto do filtro pré-motor de espuma e feltro

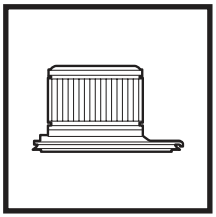

Filtro pós-motor

NOTA: para encomendar filtros e outras peças, visite **sharkclean.eu**

MANUTENÇÃO DO BOCAL

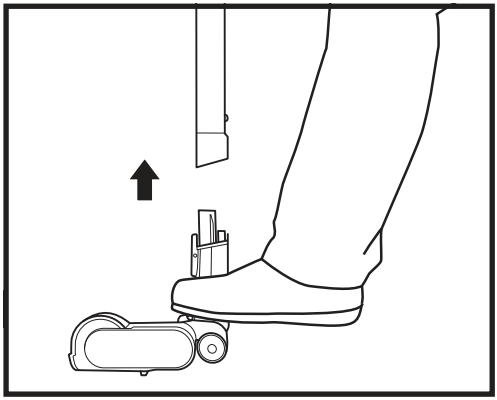

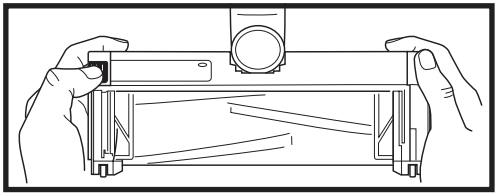

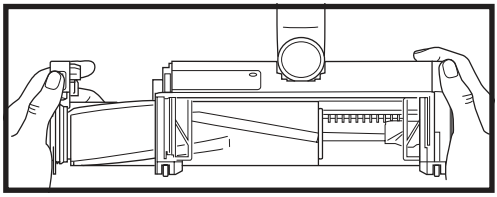

1. Desligue o aspirador.
2. Prima o botão de desbloqueio do bocal para o separar do tubo telescópico.
3. Prima o botão de desbloqueio do rolo de escovas e faça-o deslizar para fora do bocal.
4. Limpe todas as obstruções e retire quaisquer detritos do rolo de escovas e do bocal de pavimento.
5. Retire os detritos soltos e limpe o rolo de escova com uma toalha seca. Se necessário, lave o rolo de escovas à mão, utilizando apenas água, e deixe-o secar completamente ao ar livre durante, pelo menos, 24 horas.
6. Quando o rolo de escova estiver seco, volte a instalá-lo, introduzindo-o no bocal até ouvir um estalido.

VERIFICAR SE EXISTEM OBSTRUÇÕES

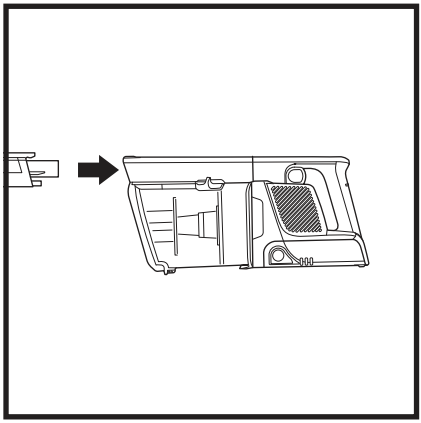

Verificação de obstruções no aspirador portátil:

1. Desligue o aspirador.
2. Retire o aspirador portátil do tubo telescópico.
3. Verifique todas as aberturas de entrada para o depósito do pó e retire quaisquer detritos ou obstruções.

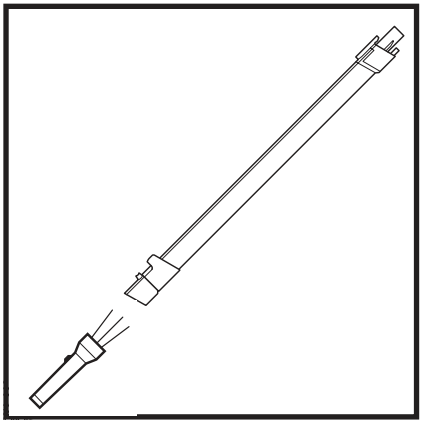

Verificação de obstruções no tubo telescópico:

Tubo telescópico Flexology®:

1. Desligue o aspirador.
2. Retire o aspirador portátil e o bocal para pavimento do tubo telescópico.
3. Verifique o acesso a obstruções na secção Flexology® do tubo telescópico apertando as patilhas de ambos os lados da mangueira e levantando a mangueira para fora para aceder ao tubo.
4. Elimine os detritos e obstruções.

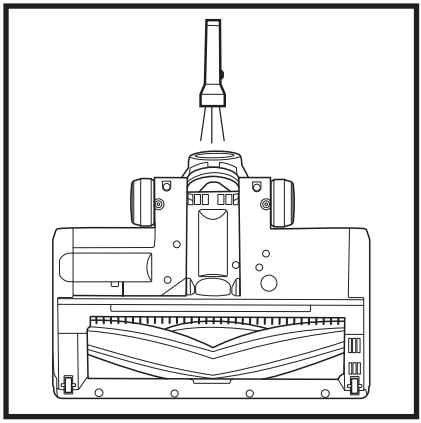

Verificação de obstruções no bocal de pavimento:

1. Desligue o aspirador.
2. Separe o tubo telescópico do bocal de pavimento.
3. Prima o botão de libertação do rolo de escova e deslize-o para fora do bocal.
4. Limpe todas as obstruções e remova quaisquer detritos do rolo de escovas e do bocal de pavimento.
5. Faça deslizar o rolo de escovas de volta para o bocal, certificando-se de que tudo está alinhado e no lugar

AVISO: para reduzir o risco de choque e funcionamento não intencional, desligue-o da corrente e remova o conjunto de alimentação com bateria de iões de lítio antes de proceder à manutenção.

O aspirador não está a apanhar detritos. Sem sucção ou apenas sucção ligeira. A luz do bocal está vermelha. (Consulte a secção de Verificação de obstruções para obter mais informações.)

- Verifique os filtros para ver se precisam de limpeza. Siga as instruções para enxaguar e secar completamente os filtros ao ar antes de voltar a instalá-los no aspirador.
- O depósito de pó pode estar cheio; esvazie-o.
- Verifique se há obstruções no bocal do pavimento e limpe as obstruções, se necessário.
- Remova quaisquer fios, fibras de alcatifa ou cabelos que possam estar enrolados no rolo de escova.
- Verifique se há obstruções na ligação entre o aspirador portátil e o tubo telescópico e limpe as obstruções se necessário. Se o problema persistir, contacte o Apoio ao Cliente.
- Verifique o acesso a obstruções no tubo telescópico para detetar quaisquer obstruções e limpar os detritos.

O aspirador levanta áreas dos tapetes.

- Certifique-se de que não está a usar o Modo Boost de potência extra. Tenha atenção ao aspirar os tapetes de pequenas dimensões ou tapetes que tenham extremidades com costuras delicadas.
- Desligue a unidade para desengatar o rolo de escova e reinicie com o interruptor/seletor de alimentação.

O rolo de escova não roda.

- Desligue imediatamente o aspirador. Retire quaisquer obstruções antes de ligar o aspirador novamente. Certifique-se de que o aspirador portátil está suficientemente inclinado para trás para que o rolo de escova seja acionado. Se o rolo de escova ainda não rodar, contacte o Apoio ao Cliente.
- Se o bocal do pavimento tiver luzes e estas não acenderem, é porque há um problema de ligação entre o aspirador portátil, o tubo e o bocal. Tente desligar e voltar a ligar as peças. Se as luzes de iluminação continuarem a não acender, contacte o Apoio ao Cliente.

O aspirador desliga-se sozinho.

Há várias razões possíveis para o aspirador se desligar sozinho, incluindo obstruções, problemas de bateria e sobreaquecimento. Se o aspirador se desligar sozinho, siga os seguintes passos:

1. Ligue o aspirador e verifique as luzes indicadoras da bateria situadas no aspirador portátil. Se for necessário recarregar, ligue o aspirador à corrente enquanto está desligado.
2. Esvazie o depósito o pó e limpe os filtros (consulte a seção Esvaziar o depósito do pó e Limpar os filtros).
3. Verifique o tubo telescópico, acessórios e aberturas de entrada e retire quaisquer obstruções.
4. Deixe a unidade e a bateria arrefecerem durante, pelo menos, 45 minutos, até que voltem à temperatura ambiente.
5. Reinicie com o interruptor/seletor de alimentação.

NOTA: Se o aspirador continuar a não funcionar corretamente, contacte o Apoio ao Cliente.

As luzes indicadoras da bateria no aspirador portátil estão a piscar.

- O LED inferior está a piscar (Fig. A): A bateria precisa de ser carregada.
- Os LED superior e inferior estão a piscar (Fig. B): A temperatura da bateria não é a correta, pelo que o carregamento está temporariamente interrompido. Deixe a bateria ligada e o carregamento será retomado em breve.
- Se os 2 LED superiores ou os 2 inferiores estiverem a piscar (Fig. C, Fig. D), contacte o Apoio ao Cliente.

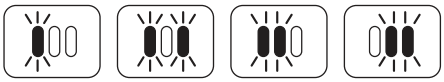

Fig. A Fig. B Fig. C Fig. D

GUIA DE RESOLUÇÃO DE PROBLEMAS

Problema		Código de erro
Motor	O motor não arranca	O ícone de Boost (Potência extra) aparece em branco intermitente no visor do aspirador portátil.
	Sobreaquecimento do motor	O ícone de Boost (Potência extra) e o ícone de Carpet (Carpete) aparece em branco intermitente no visor do aspirador portátil.
	Sobrecorrente do motor	O ícone de Boost (Potência extra) e o ícone de Bare Floor (Piso descoberto) aparece em branco intermitente no visor do aspirador portátil.
	Curto-circuito no motor	O ícone de Carpet (Carpete) e o de Bare Floor (Piso descoberto) aparecem em branco intermitente no visor do aspirador portátil.
	Excesso de velocidade do motor	O visor do aspirador portátil alterna entre o ícone de Boost (Potência extra) e o ícone de Bare Floor (Piso descoberto) em branco intermitente.
	Erro de comunicação do sistema	O visor do aspirador portátil alterna entre o ícone de Bare Floor (Piso descoberto) e o ícone de Carpet (Carpete) em branco intermitente.
Bocal	Sobreaquecimento do bocal	O ícone de Carpet (Carpete) aparece em branco intermitente no visor do aspirador portátil.
	Curto-circuito no bocal	O ícone de Bare Floor (Piso descoberto) aparece em branco intermitente no visor do aspirador portátil.

ACESSÓRIOS ADICIONAIS DISPONÍVEIS EM SHARKACCESSORIES.EU

A **Ferramenta para fendas de 8”**
B **Ferramenta para fendas de 12”**
C **Ferramenta Flexi para fendas de 18”**
D **Mangueira flexível**
E **Espanador para fendas**
F **Escova para limpar o pó**
G **Escova multiangular para o pó**
H **Escova antialérgica para o pó**
I **Ferramenta para estofos**
J **Ferramenta larga para estofos**
K **Multiferramenta para animais de estimação**
L **Ferramenta motorizada para animais de estimação**
M **Tubo telescópico Flexology® para debaixo de móveis**
N **Kit de limpeza para casa e carro**
O **Espanador de precisão**
P **Clip para fixação de ferramentas**
Q **Bolsa de acessórios**
R **Bateria de iões de lítio**
S **Carregador da bateria de iões de lítio**
T **Cabo de carregamento**

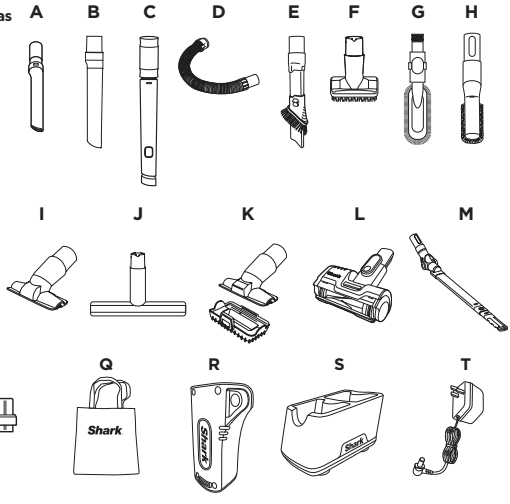

NOTA: Nem todos os acessórios são fornecidos com todas as unidades. Consulte o Guia de Início Rápido incluído para conhecer a configuração da sua unidade. Para encomendar acessórios adicionais, visite **sharkaccessories.eu**.

GARANTIA LIMITADA DE CINCO (5) ANOS

Quando um consumidor compra um produto no Reino Unido, obtém o benefício dos direitos legais relacionados com a qualidade do produto (os seus "direitos legais"). Pode exigir o cumprimento destes direitos pelo seu revendedor. No entanto, na Shark®, temos tanta confiança na qualidade dos nossos produtos que disponibilizamos ao proprietário do produto uma garantia adicional do fabricante de até cinco anos (1 ano como é norma, acrescido de 4 anos quando efetua o registo). Estes termos e condições referem-se apenas à nossa garantia de fabricante – os seus direitos legais permanecem inalterados.

As condições abaixo descrevem os pré-requisitos e o âmbito da nossa garantia. Não afetam os seus direitos legais, nem as obrigações do seu revendedor, nem o seu contrato com o mesmo.

O conjunto de baterias de iões de lítio não está coberto pela garantia de 5 anos (veja a garantia da bateria na página seguinte).

Garantias da Shark®

Um eletrodoméstico como um aspirador constitui um investimento considerável. O seu novo aparelho tem de trabalhar corretamente, o máximo de tempo possível. A garantia que o acompanha é um aspeto importante a considerar – e reflete a confiança que o fabricante tem no seu produto e na qualidade de fabrico.

Cada aparelho Shark® inclui uma garantia gratuita para peças e mão de obra. A nossa linha de Apoio ao Cliente (+44 (0)800 862 0453) funciona das 9h00 às 18h00, de segunda a sexta-feira. A chamada é gratuita e será encaminhada diretamente para um representante Shark®. Também pode encontrar apoio online em **www.sharkclean.eu**

Como registo a garantia alargada Shark®?

Pode registar a garantia online até 28 dias após a compra. Para poupar tempo, irá precisar das seguintes informações sobre o seu aparelho:

• Data da compra do aparelho (recibo ou nota de entrega)

Para se registar online, visite www.sharkclean.eu/register-guarantee. Os produtos adquiridos diretamente à Shark® são registados automaticamente.

IMPORTANTE

- Tanto a garantia padrão de 12 meses como a garantia alargada de 4 anos cobrem o produto apenas a partir da data de compra.
- Guarde sempre o seu recibo. Caso tenha de prolongar a sua garantia, vamos precisar do recibo para verificar se as informações que nos disponibilizou estão corretas. A não apresentação de um recibo válido pode invalidar a sua garantia.

Quais são os benefícios de registar a minha garantia Shark gratuita?

Quando registar a sua garantia, teremos os seus dados disponíveis se necessitarmos de entrar em contacto consigo. Se também concordar em receber comunicações nossas, pode receber dicas e conselhos sobre como aproveitar ao máximo o seu aspirador Shark® e conhecer as últimas novidades sobre lançamentos e novas tecnologias da Shark.

Se registar a sua garantia online, receberá uma confirmação instantânea de que recebemos os seus dados.

Qual é a duração da garantia dos aparelhos Shark® novos?

A nossa confiança no design e controlo de qualidade significa que o seu novo aspirador Shark® tem uma garantia de até cinco anos (12 meses acrescidos de uma extensão de garantia de 4 anos).

O que está abrangido pela garantia Shark® gratuita?

A reparação ou substituição do seu aparelho Shark® (ao critério da Shark), incluindo todas as peças e mão de obra. Uma garantia Shark® complementa os seus direitos legais enquanto consumidor.

O que não está abrangido pela garantia Shark® gratuita?

1. Obstruções – para obter pormenores sobre como desobstruir o seu aspirador, consulte o Manual de Instruções.
2. Desgaste normal, como acontece na barra da escova, no fusível, na cinta, na mangueira e noutros componentes.
3. Danos acidentais, avarias causadas por uso negligente ou falta de cuidado, má utilização, desleixo, utilização ou manuseamento descuidado do aspirador que não cumpram as instruções Shark® fornecidas com o aparelho.
4. A utilização do aspirador para qualquer outro fim que não seja o uso doméstico normal.
5. Utilização de peças não montadas ou não instaladas de acordo com as instruções de funcionamento.
6. A utilização de peças e acessórios que não sejam componentes Shark® genuínos.
7. Instalação incorreta (exceto quando a mesma for efetuada pela Shark®).
8. Reparações ou alterações realizadas por terceiros que não sejam a Shark® ou os seus agentes.
9. O conjunto de baterias de iões de lítio. Consulte a garantia da bateria na página seguinte.

O que acontece quando a minha garantia acaba?

A Shark® não cria produtos para terem uma duração limitada. Compreendemos que os nossos clientes podem pretender reparar o seu aspirador após o fim da validade da garantia. Neste caso, contacte a nossa linha gratuita de apoio ao cliente e solicite informações sobre o nosso programa de garantia através do +44 (0)800 862 0453.

Onde posso comprar peças sobresselentes e acessórios genuínos Shark®?

As peças sobresselentes e acessórios Shark® são desenvolvidos pelos mesmos engenheiros que desenvolveram o seu aparelho Shark®. Encontrará uma ampla gama Shark de peças sobresselentes, peças de reposição e acessórios para todos os aparelhos Shark em www.sharkclean.eu.

Lembre-se de que os danos causados pela utilização de peças sobresselentes que não sejam da marca Shark® não estão cobertos pela sua garantia.

Shark | NINJA

GARANTIA LIMITADA DE DOIS (2) ANOS DA BATERIA

Quando um consumidor compra um produto no Reino Unido, obtém o benefício dos direitos legais relacionados com a qualidade do produto (os seus "direitos legais"). Pode exigir o cumprimento destes direitos pelo seu revendedor. No entanto, na Shark®, estamos tão confiantes na qualidade dos nossos produtos, que disponibilizamos uma garantia adicional do fabricante para a bateria de até dois anos (1 ano como padrão, mais 1 mediante registo). Estes termos e condições referem-se apenas à garantia do nosso fabricante – os seus direitos legais não são afetados.

A garantia cobre as peças e a mão de obra. A nossa linha de Apoio ao Cliente (+44 (0)800 862 0453) funciona das 9h00 às 18h00, de segunda a sexta-feira. A chamada é gratuita e será encaminhada diretamente para um representante Shark®. Também pode encontrar assistência online em www.sharkclean.eu.

Como posso registar a minha garantia alargada Shark®?

Pode registar a garantia online até 28 dias após a compra. Para poupar tempo, irá precisar das seguintes informações sobre o seu aparelho:

- Número do modelo
- Data da compra do aparelho (recibo ou nota de entrega)

Para se registar online, visite www.sharkclean.eu/register-guarantee. Os produtos adquiridos diretamente à Shark® são registados automaticamente.

IMPORTANTE

- A garantia do fabricante cobre a sua bateria durante 12 meses (ou 2 anos, se registado) a partir da data de entrega.
- Guarde sempre o seu recibo. Caso necessite de utilizar a sua garantia (padrão de 1 ano ou com a extensão de 1 ano adicional), necessitaremos do seu recibo para verificar se as informações que nos disponibilizou estão corretas. A não apresentação de um recibo válido pode invalidar a sua garantia.

Qual é a duração da garantia das baterias Shark® novas?

A nossa confiança na nossa conceção e controlo de qualidade significa que a sua nova bateria de aspirador Shark®. tem uma garantia total de dois anos (12 meses, mais uma garantia alargada de 1 ano).

O que está abrangido pela garantia Shark® gratuita?

Reparação ou substituição da sua bateria Shark® (fica ao critério da Shark a decisão sobre a substituição ou reparação), incluindo todas as peças e mão-de-obra. Uma garantia Shark® complementa os seus direitos legais enquanto consumidor.

O que não está abrangido pela garantia Shark® gratuita?

1. Desgaste normal de peças que requerem manutenção e/ou substituição regular para garantir o funcionamento adequado do aparelho.
2. Danos acidentais, falhas causadas por utilização ou cuidados negligentes, utilização incorreta, negligência, operação descuidada ou manuseamento da bateria que não esteja de acordo com as Instruções Shark® fornecidas com a sua máquina.
3. Utilização da bateria para qualquer coisa que não seja alimentar o aspirador Shark® com o qual foi fornecida.
4. Utilização de peças não montadas ou não instaladas de acordo com as instruções de funcionamento.
5. A utilização de peças e acessórios sobresselentes que não sejam Shark®.
6. Instalação incorreta (exceto quando a mesma for efetuada pela Shark®).

Onde posso comprar baterias Shark® genuínas?

As baterias Shark® são concebidas pelos mesmos engenheiros que conceberam o seu aspirador Shark®. Encontrará uma ampla gama Shark® de peças sobresselentes, peças de reposição e acessórios para todos os aparelhos Shark® em www.sharkclean.eu. Lembre-se de que os danos causados pela utilização de peças sobresselentes que não sejam da marca Shark® não estão cobertos pela sua garantia.

DZIĘKUJEMY
za zakup produktu Shark® Anti Hair Wrap & DuoClean® Cordless Vacuum

WSKAZÓWKA: Model i numery seryjne można znaleźć na etykiecie z kodem QR na spodzie pojemnika na kurz.

Aby skorzystać z rozszerzonej gwarancji na produkt, po prostu **zarejestruj swój zakup** na stronie:

sharkclean.eu/register-guarantee

+44 (0)800 862 0453

Zeskanuj kod QR za pomocą urządzenia mobilnego

Produkty zakupione bezpośrednio w Shark® są rejestrowane automatycznie.

ZAPISZ TE INFORMACJE

Numer modelu: _____

Data zakupu (zachowaj paragon): _____

Miejsce zakupu: _____

DANE TECHNICZNE

Napięcie: 21,6 V⎓

PRZECZYTAJ UWAŻNIE I ZACHOWAJ DO WYKORZYSTANIA W PRZYSZŁOŚCI.

Ta instrukcja obsługi ma na celu pomóc w pełnym zapoznaniu się z nowym odkurzaczem bezprzewodowym Shark.

Jeśli masz jakiekolwiek pytania, zadzwoń na linię obsługi klienta pod numer +44 (0)800 862 0453.

SPIS TREŚCI

Ważne instrukcje dotyczące bezpieczeństwa 4

Montaż Odkurzacza Shark® 6

Korzystanie z baterii litowo-jonowej 7
Wskaźniki LED stanu baterii i ładowania 7
Recykling baterii litowo-jonowej 7

Ładowanie baterii litowo-jonowej 8

Korzystanie z technologii inteligentnego reagowania 9

Tryby sprzątania 10

Korzystanie z końcówki Flexology® 11
Flexology® – zasięg 11
Flexology® – przechowywanie 11

Konserwacja odkurzacza 12
Opróżnianie pojemnika na kurz 12
Usuwanie i czyszczenie pojemnika na kurz 12
Czyszczenie filtrów 13
Konserwacja końcówki do podłóg 14
Sprawdzanie niedrożności 15

Rozwiązywanie problemów 16

Dodatkowe dostępne akcesoria 17

Gwarancja 18

Gwarancja na baterię 19

To oznaczenie wskazuje, że tego produktu nie należy wyrzucać z innymi odpadami domowymi. Aby zapobiec ewentualnym szkodom dla środowiska lub zdrowia wynikającym z niekontrolowanego usuwania odpadów, poddaj to urządzenie recyklingowi w sposób odpowiedzialny, promując zrównoważone ponowne wykorzystanie źródeł surowców. Aby zwrócić to urządzenie, skorzystaj z systemu zwrotów i odbioru lub skontaktuj się z jego sprzedawcą. Sprzedawca może oddać ten produkt do recyklingu.

WAŻNE INSTRUKCJE DOTYCZĄCE BEZPIECZEŃSTWA

TYLKO DO UŻYTKU DOMOWEGO • PRZED UŻYCIEM ODKURZACZA PRZECZYTAJ WSZYSTKIE INSTRUKCJE.

Aby zmniejszyć ryzyko porażenia prądem i niezamierzonego działania, przed serwisowaniem należy wyłączyć zasilanie i wyjąć zasilacz ION.

UWAGA: W przypadku delikatnych lub wełnianych dywanów, zwłaszcza z okrywą pętelkową, należy najpierw wypróbować odkurzacz na niewidocznym fragmencie, aby upewnić się, że obracające się szczotki rolkowe nie uszkodzą ani nie porwą włókien dywanu.

⚠ OSTRZEŻENIE

ABY OGRANICZYĆ RYZYKO POŻARU, PORAŻENIA PRĄDEM, OBRAŻEŃ CIAŁA LUB USZKODZENIA MIENIA:

KOŃCÓWKA DO PODŁÓG, RURA I ODKURZACZ RĘCZNY ZAWIERAJĄ POŁĄCZENIA ELEKTRYCZNE:

1. Ten odkurzacz składa się z końcówki z silnikiem, rury i odkurzacza ręcznego. Komponenty te zawierają połączenia elektryczne, przewody elektryczne i ruchome części, które potencjalnie stanowią zagrożenie dla osoby użytkującej.

2. Przed każdym użyciem należy dokładnie sprawdzić wszystkie części pod kątem uszkodzeń. Jeśli część jest uszkodzona, należy zaprzestać jej używania.

3. Należy używać wyłącznie identycznych części zamiennych.

4. Odkurzacz nie zawiera części do serwisowania.

5. Należy używać wyłącznie w sposób opisany w niniejszej instrukcji. **NIE WOLNO** używać odkurzacza do celów innych niż opisane w niniejszej instrukcji.

6. Z wyjątkiem filtrów i pojemnika na kurz, **NIE WOLNO** wystawiać żadnych części odkurzacza na działanie wody lub innych płynów.

7 **NIE WOLNO** pozwalać na używanie tego urządzenia przez dzieci. Przechowuj urządzenie i jego przewód z dala od dzieci.**NIE WOLNO** pozwalać na używanie go jako zabawki. W przypadku używania w obecności dzieci konieczny jest ścisły nadzór.

UŻYTKOWANIE OGÓLNE

8 Urządzenia tego mogą używać osoby o ograniczonej sprawności ruchowej, sensorycznej i umysłowej, a także osoby bez doświadczenia i odpowiedniej wiedzy, jeśli pozostają pod nadzorem lub zostały poinstruowane o jego bezpiecznym użytkowaniu i zdają sobie sprawę ze związanych z tym zagrożeń. Czyszczenie i konserwacja nie mogą być przeprowadzane przez dzieci.

9 Zawsze należy wyłączać odkurzacz przed podłączeniem lub odłączeniem jakichkolwiek węży przewodzących prąd, końcówek z silnikiem, ładowarek, baterii lub innych części elektrycznych lub mechanicznych.

10 **NIE WOLNO** dotykać wtyczki ani odkurzacza mokrymi rękami.

11 **NIE WOLNO** używać bez założonego pojemnika na kurz, filtrów i szczotki rolkowej.

12 Używaj tylko filtrów i akcesoriów marki Shark®. Uszkodzenia spowodowane przez filtry i akcesoria inne niż Shark mogą nie być objęte gwarancją.

13 **NIE WOLNO** wkładać żadnych przedmiotów do otworów dyszy ani akcesoriów. **NIE** używaj, jeśli jakiekolwiek otwory są zablokowane; utrzymuj w czystości bez kurzu, włókien, włosów i wszystkiego, co może ograniczać nadmuch.

14 **NIE WOLNO** używać, jeśli przepływ powietrza dyszy lub akcesoriów jest ograniczony. Jeśli tory powietrza lub silnikowa końcówka do podłóg zostaną zablokowane, należy wyłączyć odkurzacz. Przed ponownym włączeniem jednostki należy usunąć wszystkie zatory.

15 Dyszę i wszystkie otwory odkurzacza należy trzymać z dala od włosów, twarzy, palców, odkrytych stóp lub luźnej odzieży.

16 **NIE WOLNO** używać odkurzacza, jeśli nie działa prawidłowo, upadł, uległ uszkodzeniu, pozostawał na zewnątrz lub wpadł do wody.

17 Podczas sprzątania schodów należy zachować szczególną ostrożność.

18 **NIE WOLNO** pozostawiać włączonego odkurzacza bez nadzoru.

19 Włączony odkurzacz należy cały czas przesuwać po powierzchni dywanu, aby uniknąć uszkodzenia włókien dywanu.

20 W przypadku delikatnych lub wełnianych dywanów, zwłaszcza z okrywą pętelkową, należy najpierw wypróbować odkurzacz na niewidocznym fragmencie, aby upewnić się, że obracające się szczotki rolkowe nie uszkodzą ani nie porwą włókien dywanu.

21 **NIE WOLNO** używać do zbierania:
a) płynów
b) dużych przedmiotów
c) twardych lub ostrych przedmiotów (szkła, gwoździ, śrub lub monet)
d) dużych ilości pyłu (w tym z płyt gipsowo-kartonowych, popiołu z kominka lub żaru). **NIE** używaj jako końcówki do narzędzi elektrycznych do zbierania kurzu.
e) Palące się lub tlące obiekty (gorące węgle, niedopałki papierosów czy zapałki)
f) Palne lub łatwopalne materiały (płyn do zapalniczek, benzyna lub nafta)
g) Toksyczne materiały (wybielacz chlorowy, amoniak lub udrażniacz do rur)

22 **NIE WOLNO** używać w następujących miejscach:
a) Słabo oświetlone miejsca
b) Mokre lub wilgotne powierzchnie
c) Obszary na zewnątrz
d) Przestrzenie zamknięte, które mogą zawierać opary lub gazy wybuchowe lub trujące (płyn do zapalniczek, benzyna, nafta, farby, rozcieńczalniki do farb, środki przeciw molom lub łatwopalny pył)

23 Wyłącz odkurzacz przed podłączeniem lub odłączeniem ładowarki.

24 Przed regulacją, czyszczeniem, konserwacją lub rozwiązywaniem problemów należy wyłączyć odkurzacz.

25 Podczas czyszczenia lub rutynowej konserwacji **NIE WOLNO** ciąć niczego poza włosami, włóknami lub sznurkiem owiniętymi wokół szczotki rolkowej.

26 Przed włożeniem wszystkich filtrów do odkurzacza należy pozostawić je do całkowitego wyschnięcia, aby zapobiec zassaniu cieczy do części elektrycznych.

27 **NIE WOLNO** samodzielnie modyfikować ani próbować naprawiać odkurzacza lub baterii, z wyjątkiem przypadków wskazanych w niniejszej instrukcji. **NIE WOLNO** używać baterii lub odkurzacza, jeśli został on zmodyfikowany lub uszkodzony. Uszkodzone lub zmodyfikowane baterie mogą zachowywać się w nieprzewidywalny sposób, powodując pożar, wybuch lub ryzyko obrażeń.

28 Przed odłączeniem od sieci należy wyłączyć wszystkie elementy sterujące.

29 Przed podłączeniem lub odłączeniem końcówki z silnikiem lub narzędzia ręcznego należy zawsze wyłączyć urządzenie.

BATERIA

30. Bateria jest źródłem zasilania odkurzacza. Dokładnie przeczytaj wszystkie instrukcje dotyczące ładowania i postępuj zgodnie z nimi.

31. Aby zapobiec przypadkowemu uruchomieniu, przed podniesieniem lub przeniesieniem odkurzacza należy upewnić się, że jest on wyłączony. **NIE WOLNO** przenosić urządzenia z palcem na przycisku zasilania.

32. Używaj tylko ładowarki dostarczonej z urządzeniem. DK25A-248080H-B lub YLS0243A-U248080. Niewłaściwa ładowarka może nie ładować i/lub stwarzać niebezpieczne warunki. Ładowarka, która może być odpowiednia dla jednego typu baterii, może stwarzać ryzyko pożaru, gdy jest używana z inną baterią.

33. Baterię należy trzymać z dala od wszelkich metalowych przedmiotów, takich jak spinacze do papieru, monety, klucze, gwoździe lub śruby. Zwarcie terminali baterii zwiększa ryzyko pożaru lub poparzeń.

34. W skrajnych warunkach z baterii może wydobywać się ciecz. Należy unikać kontaktu z tą cieczą, ponieważ może ona powodować podrażnienia lub oparzenia. Jeśli dojdzie do kontaktu, należy spłukać wodą. W przypadku kontaktu cieczy z oczami należy zwrócić się o pomoc medyczną.

35. Baterii nie należy przechowywać w temperaturze poniżej 3°C (37,4°F) lub powyżej 40°C (104°F), aby zapewnić jej długotrwałą żywotność.

36. **NIE WOLNO** ładować baterii w temperaturze poniżej 5°C (40°F) lub powyżej 40°C (104°F). Ładowanie nieprawidłowe lub w temperaturach wykraczających poza określony zakres może uszkodzić baterię i zwiększyć ryzyko pożaru.

37. Urządzenie należy przechowywać w pomieszczeniu. **NIE WOLNO** używać ani przechowywać go w temperaturze poniżej 3°C (37,4°F). Przed uruchomieniem urządzenia należy upewnić się, że ma ono temperaturę pokojową.

38. **NIE WOLNO** wystawiać baterii na działanie ognia lub temperatury powyżej 130°C (265°F), ponieważ może to spowodować wybuch.

39. Urządzeń należy używać wyłącznie ze specjalnie do tego przeznaczonymi bateriami. Użycie innych baterii może stwarzać ryzyko obrażeń i pożaru.

40. Przed regulacją, wymianą akcesoriów lub przechowywaniem urządzenia należy odłączyć od niego baterię. Takie środki zapobiegawcze zmniejszają ryzyko przypadkowego uruchomienia urządzenia.

41. Z serią IZ380 należy używać wyłącznie baterii Shark XSBT600EU.

ZACHOWAJ TĘ INSTRUKCJĘ

MONTAŻ ODKURZACZA SHARK®

1. Włóż rurę do końcówki do podłóg, wciskając ją, aż zatrzaśnie się na swoim miejscu.
2. Włóż odkurzacz ręczny na górę rury, wciskając go aż do zatrzaśnięcia.

Do prawidłowego działania wszystkie komponenty muszą być w pełni podłączone i zatrzaśnięte na swoich miejscach.

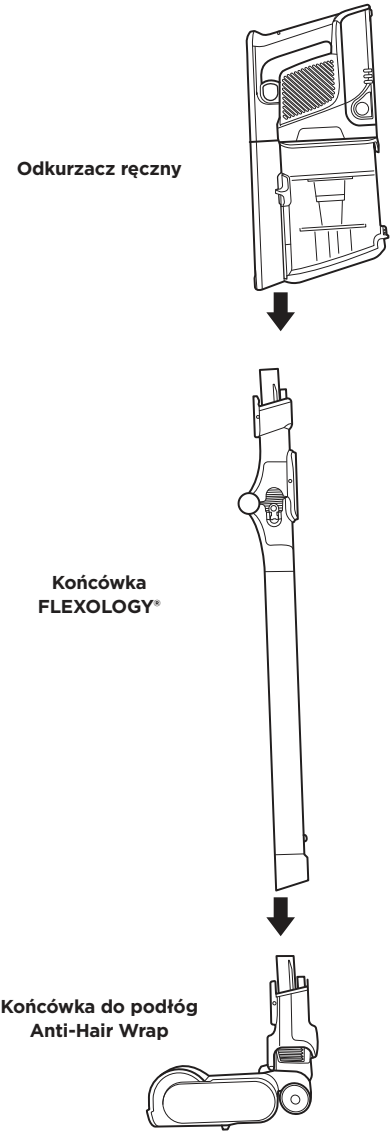

OSTRZEŻENIE: Ten odkurzacz nie stoi samodzielnie. Instrukcje dotyczące przechowywania znajdują się na stronie 11.

KORZYSTANIE Z BATERII LITOWO-JONOWEJ

Bateria litowo-jonowa nie jest w pełni naładowana. Przed pierwszym użyciem naładuj ją całkowicie. Podczas pierwszego użycia, rozładuj baterię do końca. To przygotuje baterię do eksploatacji.

WSKAŹNIKI LED STANU BATERII I ŁADOWANIA

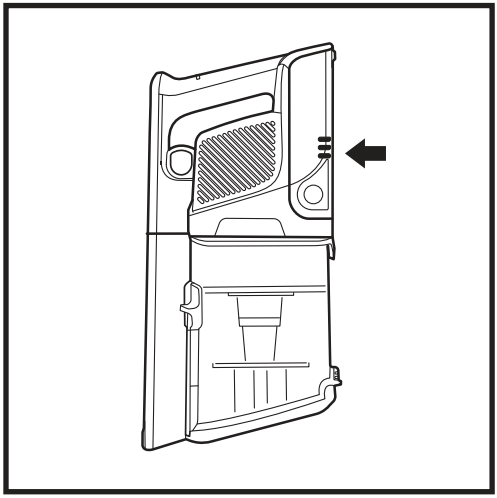

Ładowanie

Niski poziom naładowania

Średni poziom naładowania

Prawie pełne naładowanie

Pełne naładowanie

UWAGA: *Ładowanie do pełna trwa około 3 godzin.*

Podczas używania

Pełne naładowanie

Średni poziom naładowania

Niski poziom naładowania

Prawie wyczerpana bateria

Nienaładowana bateria

RECYKLING BATERII LITOWO-JONOWEJ

Ten produkt wykorzystuje ładowalną i nadającą się do recyklingu baterię litowo-jonową. Gdy baterii nie daje się już ładować, należy ją wyjąć z odkurzacza i poddać recyklingowi. **NIE** spalaj ani nie kompostuj baterii.

Gdy bateria litowo-jonowa wymaga wymiany, należy ją zutylizować lub poddać recyklingowi zgodnie z lokalnymi przepisami. W niektórych regionach umieszczanie zużytych baterii litowo-jonowych w koszu na śmieci lub w strumieniu stałych odpadów komunalnych jest nielegalne. Zużyty zasilacz należy zwrócić do autoryzowanego punktu recyklingu lub do sprzedawcy detalicznego w celu recyklingu. Skontaktuj się z lokalnym centrum recyklingu, aby uzyskać informacje o tym, gdzie można oddać zużyty zasilacz.

UWAGA: Ładowanie do pełna trwa około 3 godzin. Bateria urządzenia, podobnie jak wszystkie baterie litowo-jonowe, z czasem naturalnie traci pojemność względem początkowej 100-procentowej pojemności nowej baterii.

ŁADOWANIE BATERII LITOWO-JONOWEJ

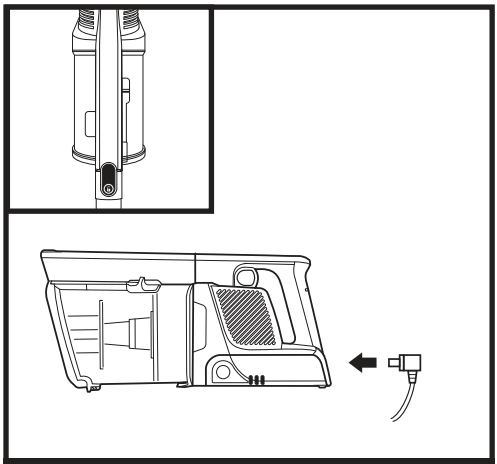

W ODKURZACZU RĘCZNYM

Zdejmij odkurzacz ręczny z końcówki przez naciśnięcie przycisku **Wand Release (Zwalnianie końcówki)** i podniesienie do góry. Podłącz ładowarkę do portu ładowania w odkurzaczu ręcznym.

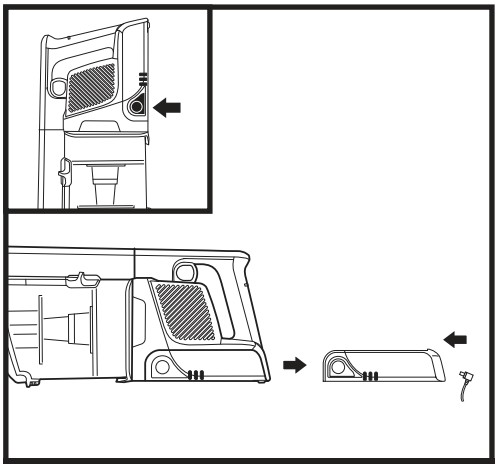

POZA ODKURZACZEM

Aby usunąć baterię z odkurzacza, naciśnij przycisk release (zwalniający) na baterii i wysuń komorę uchwytu. Aby ponownie ją zainstalować, wsuń baterię z powrotem do komory, aż zatrzaśnie się na swoim miejscu..

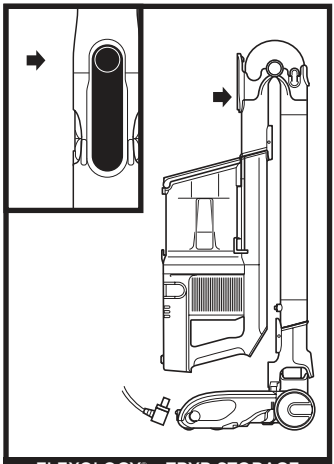

FLEXOLOGY® – TRYB STORAGE (PRZECHOWYWANIE)

Aby przełączyć odkurzacz w tryb storage (przechowywanie), naciśnij **zatrzask odblokowujący**, jednocześnie składając odkurzacz ręczny do przodu, aż końcówka kliknie i zablokuje się. Podłącz ładowarkę do portu ładowania w odkurzaczu ręcznym.

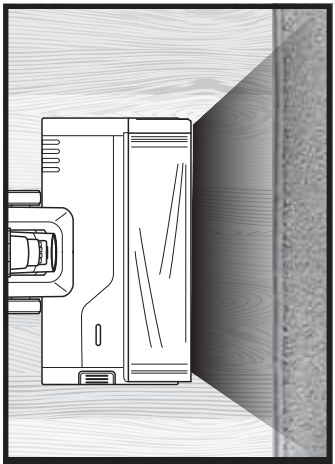

FLOORDETECT

Szczotka i odkurzacz reagują na zmiany powierzchni i automatycznie dostosowują się, aby zoptymalizować czyszczenie.

KORZYSTANIE Z TECHNOLOGII INTELIGENTNEGO REAGOWANIA

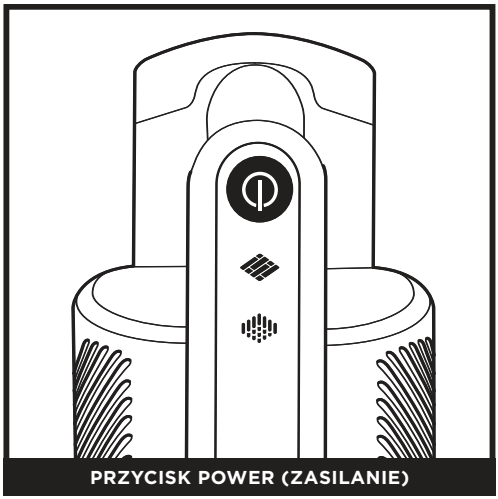

PRZYCISK POWER (ZASILANIE)

Naciśnij przycisk, aby włączyć lub wyłączyć zasilanie.

USTAWIENIE FLOOR SETTING (ODKRYTE PODŁOGI)

Odkryte podłogi / małe dywaniki
Ikona odkrytej podłogi automatycznie zaświeci się, gdy czyścisz gołe podłogi lub małe dywaniki.

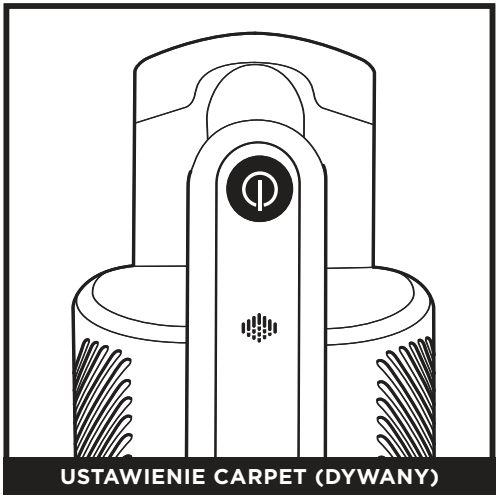

USTAWIENIE CARPET (DYWANY)

Dywan
Ikona dywanu pojawi się automatycznie podczas czyszczenia zanieczyszczeń poniżej powierzchni dywanów.

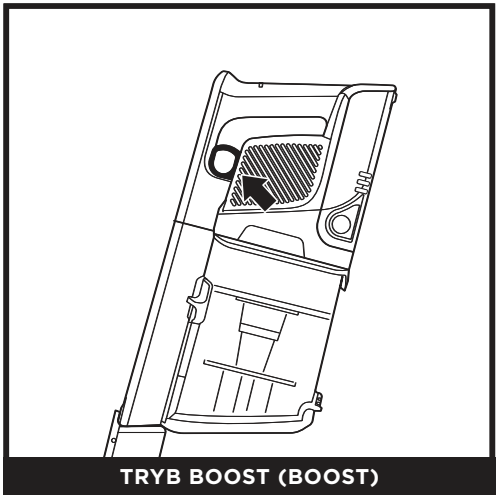

TRYB BOOST (BOOST)

Aby zwiększyć moc, pociągnij za **Spust** na odkurzaczu ręcznym. Puść go, aby powrócić do trybu Ion Power (Zasilanie Ion).

Tryb Boost (Boost) jest dostępny zarówno w ustawieniu Carpet (Dywany), jak i Hard Floor (Twarde podłogi)

TRYBY SPRZĄTANIA

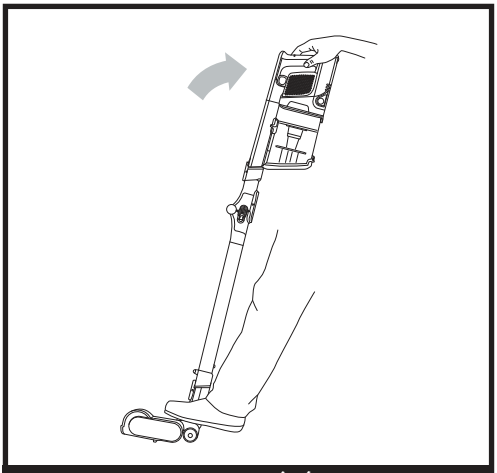

ODKURZACZ PIONOWY Z KOŃCÓWKĄ FLEXOLOGY®

Aby czyścić podłogi, postaw stopę na końcówce do podłóg i przechyl odkurzacz ręczny do tyłu.

UWAGA: Szczotka rolkowa załączy się dopiero, gdy odkurzacz ręczny oraz końcówka zostaną przechylone do tyłu.

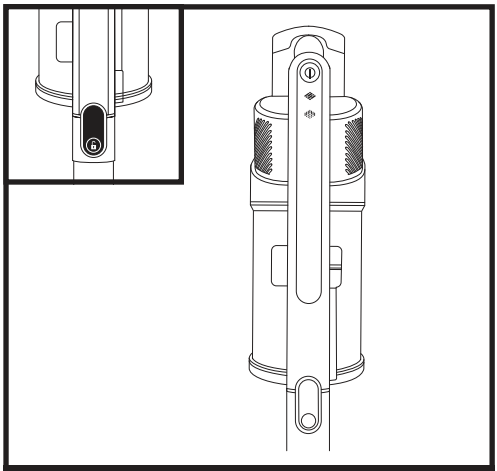

NAD PODŁOGĄ W TRYBIE RĘCZNYM

Naciśnij przycisk release (zwalniający) końcówki i podnieś odkurzacz ręczny z końcówki. Świetne rozwiązanie do dokładnego czyszczenia schodów, mebli i innych miejsc powyżej podłogi z wykorzystaniem akcesoriów.

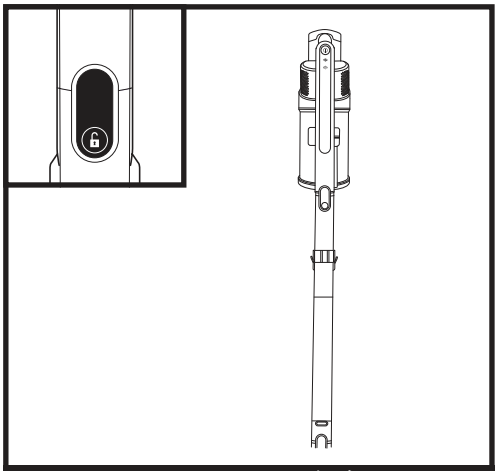

NAD PODŁOGĄ Z KOŃCÓWKĄ

Postaw odkurzacz pionowo i naciśnij przycisk release (zwalniający) dyszę znajdujący się w miejscu styku dolnej części końcówki z dyszą. Podnieś do góry, aby oddzielić.

Świetne do czyszczenia listew przypodłogowych, wentylatorów sufitowych, parapetów i innych trudno dostępnych miejsc.

UWAGA: Wszystkie akcesoria pasują zarówno do końcówki, jak i odkurzacza ręcznego.

KORZYSTANIE Z KOŃCÓWKI FLEXOLOGY®

FLEXOLOGY® – ZASIĘG

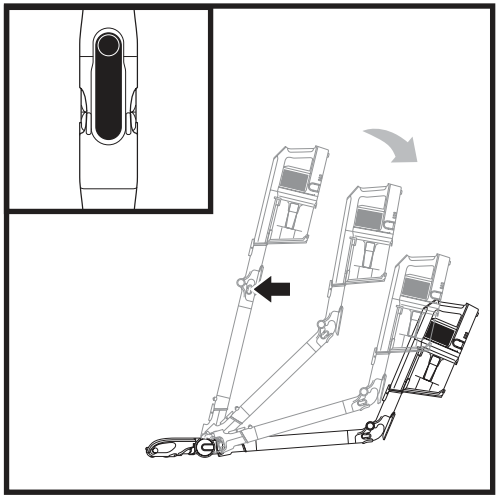

Naciśnij **zatrzask odblokowujący końcówkę FLEXOLOGY®** znajdujący się z tyłu niej, a następnie dostosuj kąt.

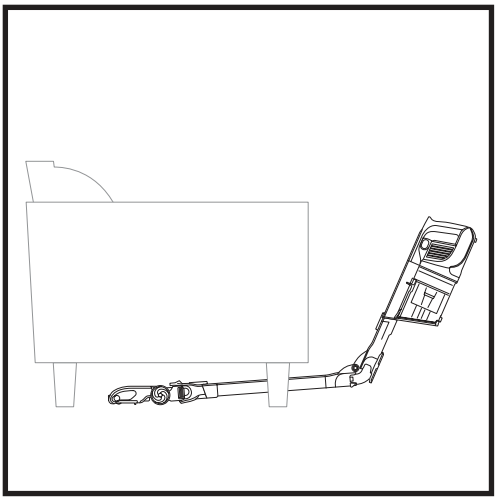

Dostosuj końcówkę do niższego kąta, aby łatwo czyścić pod meblami.

FLEXOLOGY® – PRZECHOWYWANIE

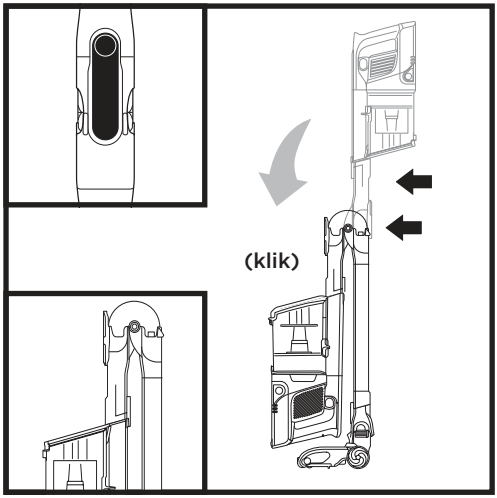

Aby przełączyć odkurzacz w tryb storage (przechowywanie), naciśnij zatrzask odblokowujący, jednocześnie składając odkurzacz ręczny do przodu, aż końcówka kliknie i zablokuje się.

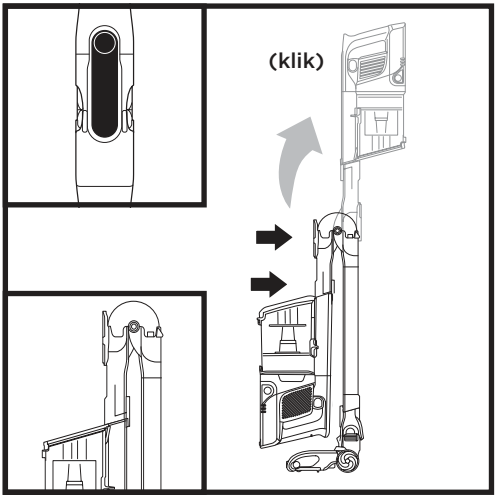

Aby wyprowadzić odkurzacz z trybu storage (przechowywanie), podnieś odkurzacz ręczny, aż końcówka kliknie i zablokuje się na miejscu.

UWAGA: Zachowaj ostrożność przy składaniu lub rozkładaniu końcówki, aby uniknąć uszkodzenia palców w mechanizmie.

OPRÓŻNIANIE POJEMNIKA NA KURZ

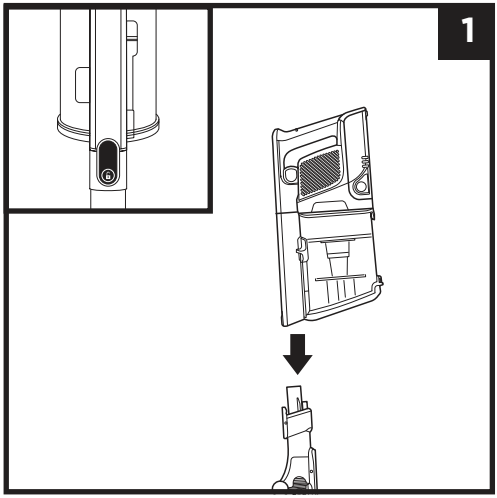

Naciśnij przycisk release (zwalniający) odkurzacz ręczny i odłącz go od końcówki.

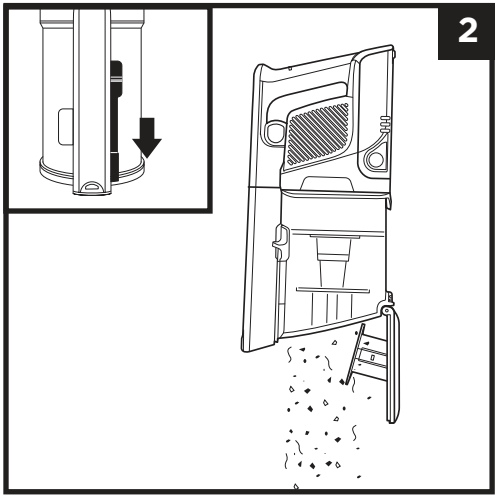

Aby opróżnić **Pojemnik na kurz**, gdy jest on zamocowany do odkurzacza ręcznego, ustaw pojemnik na kurz nad koszem na śmieci i przesuń suwak **Lid Release (Zwalnianie pokrywy)** do przodu.

WYJMOWANIE I CZYSZCZENIE POJEMNIKA NA KURZ

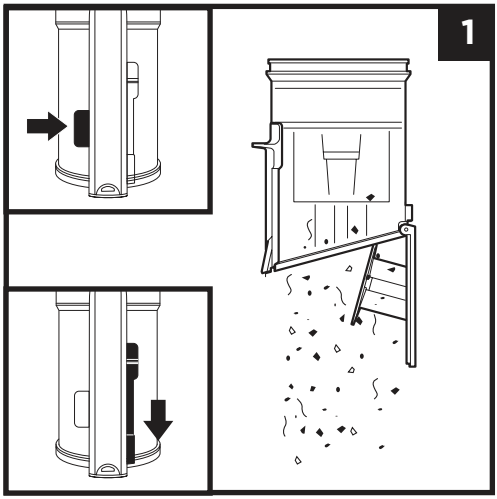

Aby zdjąć pojemnik na kurz z odkurzacza ręcznego, naciśnij **przycisk release (zwalniający) pojemnik na kurz** obok dyszy odkurzacza ręcznego. Przechyl pojemnik na kurz i podnieś go, aby go zdjąć.

Aby opróżnić pojemnik na kurz i zanieczyszczenia, przytrzymaj go nad koszem, a następnie przesuń do przodu suwak **Lid Release (Zwalnianie pokrywy)**.

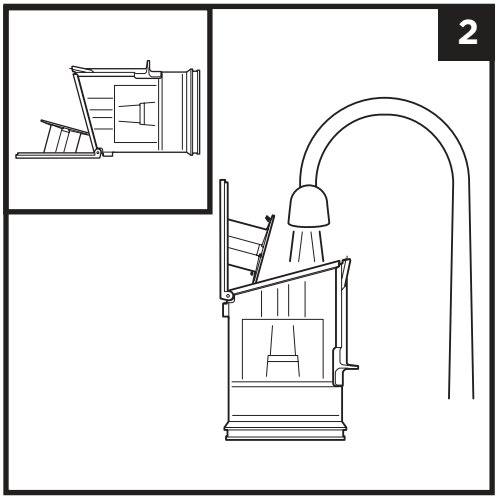

Usuń zanieczyszczenia z osłony przeciwkurzowej, delikatnie ją postukując lub wycierając suchą ściereczką w razie potrzeby. Aby wyczyścić wnętrze pojemnika na kurz, opłucz go wodą. Umieść go na boku z otwartą pokrywą, aby wysechł przez co najmniej 24 godziny przed ponownym montażem.

KONSERWACJA ODKURZACZA

CZYSZCZENIE FILTRÓW

Aby wyczyścić filtry, przepłucz je samą wodą. Przed ponownym założeniem pozostaw wszystkie filtry do całkowitego wyschnięcia na powietrzu, aby zapobiec zassaniu cieczy do części elektrycznych. Czyść filtry przedsilnikowe przynajmniej raz w miesiącu, a filtr za silnikiem przynajmniej raz w roku. W razie potrzeby strzepuj luźny brud między myciami. Przy intensywnym użytkowaniu konieczne może być częstsze czyszczenie.

WAŻNE: NIE UŻYWAJ mydła do czyszczenia filtrów. Używaj wyłącznie wody.

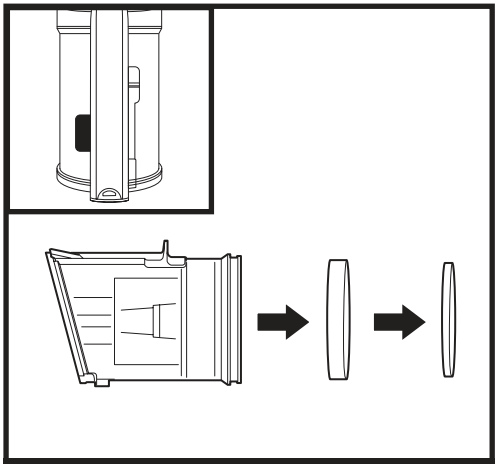

FILTR PRZED SILNIKIEM

Naciśnij przycisk release (zwalniający) pojemnik na kurz i zdejmij pojemnik. Wyciągnij filtr piankowo-filcowy z tyłu pojemnika na kurz.

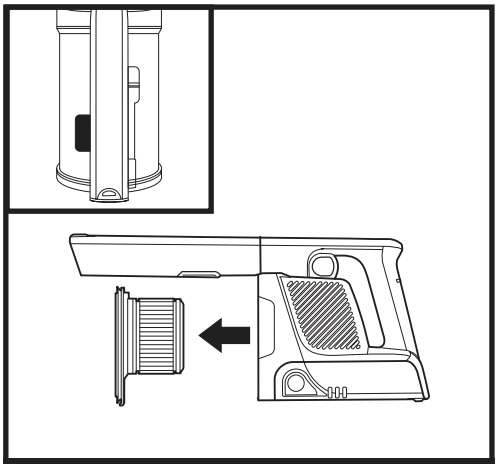

FILTR ZA SILNIKIEM

Zdejmij pojemnik na kurz. Wyciągnij filtr za silnikiem z odkurzacza ręcznego.

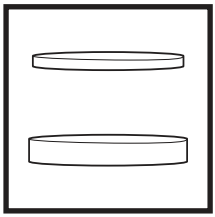

Zestaw filtrów piankowych i filcowych przed silnikiem

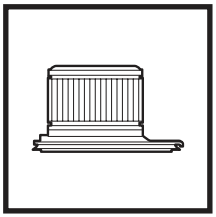

Filtr za silnikiem

UWAGA: Aby zamówić filtry i inne części, odwiedź **sharkclean.eu**

KONSERWACJA DYSZY

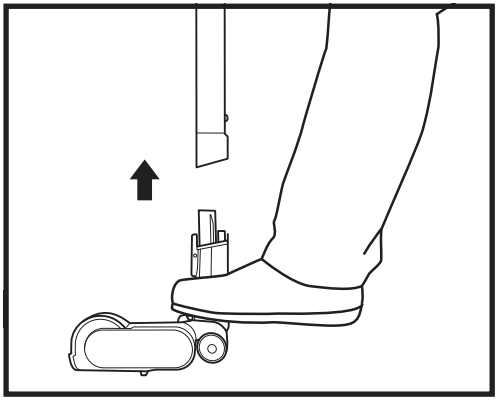

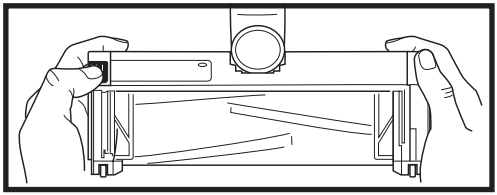

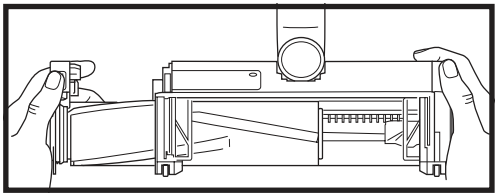

1. Wyłącz odkurzacz.
2. Naciśnij przycisk release (zwalniający) dyszę, aby odłączyć dyszę od rury.
3. Naciśnij przycisk release (zwalniający) szczotkę rolkową i wysuń ją z dyszy.
4. Usuń wszelkie niedrożności i brud ze szczotki rolkowej i końcówki do podłóg.
5. Strzep luźny brud i wytrzyj szczotkę rolkową do czysta suchym ręcznikiem. W razie potrzeby szczotkę rolkową umyj ręcznie, używając wyłącznie wody, a następnie pozostaw do całkowitego wyschnięcia na powietrzu przez co najmniej 24 godziny.
6. Po wyschnięciu szczotki rolkowej zamontuj ją ponownie, wkładając do dyszy aż do zatrzaśnięcia.

SPRAWDZANIE ZATORÓW

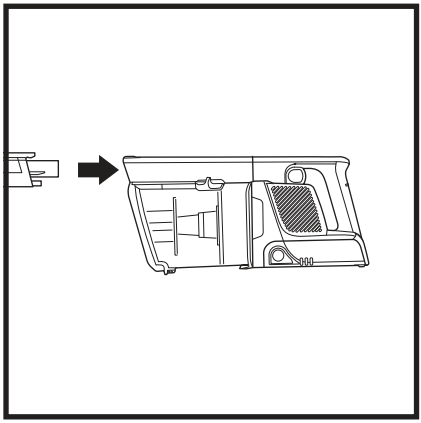

Sprawdzanie niedrożności w odkurzaczu ręcznym:

1. Wyłącz odkurzacz.
2. Odłącz odkurzacz ręczny od końcówki.
3. Sprawdź wszystkie otwory wlotowe do pojemnika na kurz i usuń wszelki brud lub niedrożności.

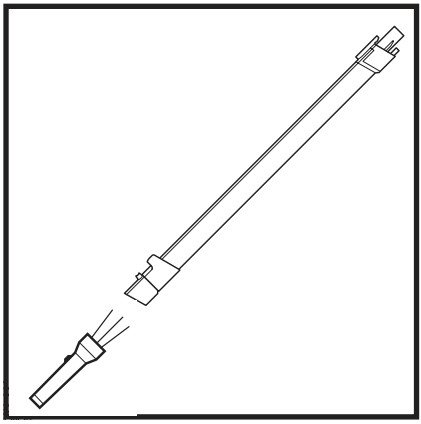

Sprawdzanie niedrożności w końcówce:

Końcówka FLEXOLOGY®:

1. Wyłącz odkurzacz.
2. Usuń odkurzacz ręczny i końcówkę do podłóg z rury.
3. Sprawdź otwór rewizyjny w części Flexology® rury, ściskając zaczepy po obu stronach węża i podnosząc wąż, aby uzyskać dostęp do rurki.
4. Usuń niedrożności i brud.

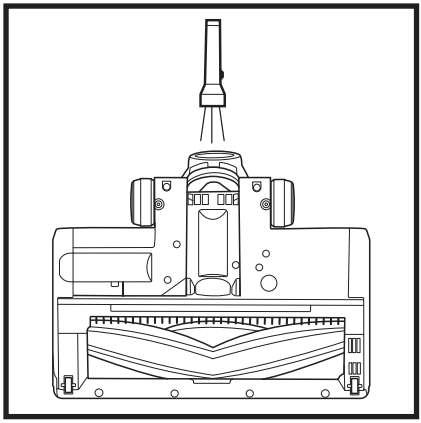

Sprawdzanie niedrożności w końcówce do podłóg:

1. Wyłącz odkurzacz.
2. Odłącz rurę od końcówki do podłóg.
3. Naciśnij przycisk release (zwalniający) szczotkę rolkową i wysuń ją z dyszy.
4. Usuń wszelkie niedrożności i brud ze szczotki rolkowej i końcówki do podłóg.
5. Wsuń szczotkę rolkową z powrotem do dyszy, zwracając uwagę, aby wszystko było wyrównane i na swoim miejscu.

OSTRZEŻENIE: Aby zmniejszyć ryzyko porażenia prądem i niezamierzonego działania, przed serwisowaniem należy wyłączyć zasilanie i wyjąć baterię litowo-jonową

Odkurzacz nie zbiera brudu. Brak ssania lub lekkie ssanie. Światło dyszy jest czerwone. (Więcej informacji, patrz sekcja Sprawdzanie niedrożności).

- Sprawdź, czy filtry nie wymagają czyszczenia. Przed ponownym zamontowaniem filtrów postępuj zgodnie z instrukcjami dotyczącymi ich płukania i całkowitego suszenia na powietrzu.
- Pojemnik na kurz może być pełny; opróżnij go.
- Sprawdź końcówkę do podłóg pod kątem niedrożności; w razie potrzeby usuń niedrożności.
- Usuń wszelkie sznurki, włókna dywanu lub włosy owinięte wokół szczotki rolkowej.
- Sprawdź połączenie między odkurzaczem ręcznym a końcówką pod kątem niedrożności; w razie potrzeby usuń niedrożności. Jeśli problem nie ustępuje, prosimy o kontakt z Działem Obsługi Klienta.
- Sprawdź otwór rewizyjny w końcówce pod kątem jakichkolwiek niedrożności i usuń wszelkie zanieczyszczenia.

Odkurzacz podnosi dywaniki.

- Upewnij się, czy nie jest włączony tryb Boost (Boost). Zachowaj ostrożność podczas odkurzania dywanów lub dywaników z delikatnymi krawędziami.
- Wyłącz urządzenie, aby zwolnić szczotkę rolkową i uruchom ponownie przełącznikiem zasilania / wyborem trybu.

Szczotka rolkowa nie obraca się.

- Natychmiast wyłącz odkurzacz. Przed ponownym włączeniem odkurzacza usuń wszelkie niedrożności. Upewnij się, że odkurzacz ręczny jest wystarczająco odchylony do tyłu, aby szczotka rolkowa mogła się poruszać podczas pracy. Jeśli szczotka rolkowa nadal się nie obraca, skontaktuj się z obsługą klienta.
- Jeśli końcówka do podłóg jest wyposażona w reflektory i nie świecą się one, oznacza to problem z połączeniem między odkurzaczem ręcznym, końcówką i dyszą. Spróbuj odłączyć i ponownie podłączyć części. Jeśli reflektory nadal się nie świecą, skontaktuj się z obsługą klienta.

Odkurzacz wyłącza się samoczynnie.

Istnieje kilka możliwych przyczyn samoczynnego wyłączania się odkurzacza, w tym niedrożność, problemy z baterią i przegrzanie. Jeśli odkurzacz wyłączy się samoczynnie, wykonaj następujące czynności:

1. Włącz odkurzacz i sprawdź wskaźnik naładowania baterii na elemencie odkurzacza trzymanym w dłoni. Jeśli konieczne jest ładowanie, podłącz zasilanie, gdy odkurzacz jest wyłączony.
2. Opróżnij pojemnik na kurz i wyczyść filtry (patrz sekcja Opróżnianie pojemnika na kurz i Czyszczenie filtra).
3. Sprawdź końcówkę, akcesoria i otwory wlotowe i usuń wszelkie niedrożności.
4. Pozostaw jednostkę i baterię do ostygnięcia na co najmniej 45 minut, aż osiągną temperaturę pokojową.
5. Zrestartuj za pomocą przełącznika zasilania/wyboru.

UWAGA: Jeśli odkurzacz nadal nie działa prawidłowo, skontaktuj się z Działem Obsługi Klienta.

Wskaźniki naładowania baterii na odkurzaczu ręcznym migają.

- Dolna dioda LED miga (Rys. A): Bateria wymaga naładowania.
- Górne i dolne lampki LED migają (Rys. B): Temperatura baterii nie jest optymalna, ładowanie jest tymczasowo wstrzymane. Pozostaw baterię podłączoną, ładowanie wkrótce zostanie wznowione.
- Jeśli migają górne 2 lub dolne 2 lampki LED (Rys. C, Rys. D), zadzwoń do Działu Obsługi Klienta.

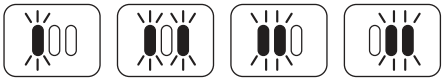

Rys. A Rys. B Rys. C Rys. D

ROZWIĄZYWANIE PROBLEMÓW

Problem		Kod błędu
Silnik	Silnik nie uruchamia się	Ikona Boost (Boost) miga na biało na wyświetlaczu ręcznego odkurzacza.
	Przegrzanie silnika	Ikona Boost (Boost) oraz ikona Carpet (Dywany) migają na biało na wyświetlaczu ręcznego odkurzacza.
	Przeciążenie prądowe silnika	Ikona Boost (Boost) oraz ikona BareFloor (Odkryte podłogi) migają na biało na wyświetlaczu ręcznego odkurzacza.
	Krótkie spięcie silnika	Ikony Carpet (Dywany) i Bare Floor (Odkryte podłogi) migają na biało na wyświetlaczu ręcznego odkurzacza.
	Nadmierna prędkość silnika	Wyświetlacz ręcznego odkurzacza przełącza się między migającą na biało ikoną Boost (Boost) a migającą na biało ikoną Bare Floor (Odkryte podłogi).
	Błąd komunikacji systemowej	Wyświetlacz ręcznego odkurzacza przełącza się między migającą na biało ikoną Bare Floor (Odkryte podłogi) a migającą na biało ikoną Carpet (Dywany).
Dysza	Przegrzanie dyszy	Ikona Carpet (Dywany) miga na biało na wyświetlaczu odkurzacza ręcznego.
	Krótkie spięcie dyszy	Ikona Bare Floor (Odkryte podłogi) miga na biało na wyświetlaczu odkurzacza ręcznego.

DODATKOWE AKCESORIA DOSTĘPNE NA EUROPEJSKIEJ STRONIE MARKI SHARK® Z AKCESORIAMI

A Końcówka do szczelin 8"
B Końcówka do szczelin 12"
C Elastyczna końcówka do szczelin 18"
D Elastyczny Wąż
E Końcówka do szczelin z miotełką
F Szczotka do kurzu
G Szczotka do odkurzania pod wieloma kątami
H Antyalergiczna szczotka do kurzu
I Końcówka do tapicerki
J Szeroka końcówka do tapicerki
K Uniwersalna końcówka do sierści
L Silnikowa końcówka do sierści
M Końcówka Flexology® do sprzątania pod urządzeniami
N Zestaw do detali domowych i samochodowych
O Precyzyjna miotełka
P Klips na narzędzia montowane na odkurzaczu
Q Torba na akcesoria
R Bateria litowo-jonowa
S Ładowarka do akumulatora litowo-jonowego
T Przewód ładujący

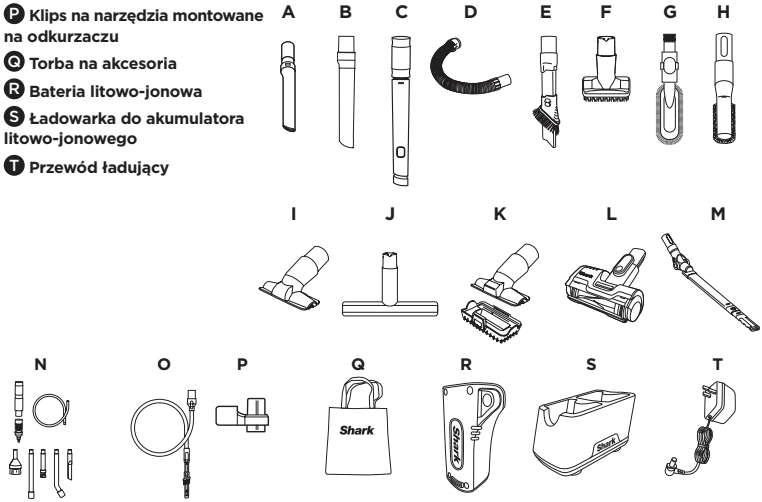

UWAGA: Nie wszystkie akcesoria są w zestawie ze wszystkimi jednostkami. Proszę zapoznać się z załączoną Skróconą instrukcją obsługi dotyczącą konfiguracji urządzenia. Aby zamówić dodatkowe akcesoria, odwiedź stronę **www.sharkclean.eu**.

PIĘĆ (5) LAT OGRANICZONEJ GWARANCJI

Przy zakupie produktu w UE przysługują Ci prawa związane z jakością produktu („prawa ustawowe"). Można wyegzekwować te prawa od swojego sprzedawcy. W firmie Shark® jesteśmy jednak tak pewni jakości naszych produktów, że właścicielowi produktu udzielamy dodatkowej gwarancji producenta na nawet pięć lat (1 rok standardowo oraz kolejne 4 lata po rejestracji). Te warunki dotyczą tylko naszej gwarancji producenta – nie mają wpływu na prawa ustawowe kupującego.

Poniższe warunki opisują warunki wstępne i zakres naszej gwarancji. Nie wpływają na prawa ustawowe kupującego ani na obowiązki sprzedawcy lub zawartą z nim umowę.

Zasilacz litowo-jonowy nie jest objęty 5-letnią gwarancją (zapoznaj się z gwarancją na baterię na następnej stronie).

Gwarancje Shark®

Urządzenie domowe, takie jak parownica, stanowi znaczną inwestycję. Twój nowy sprzęt powinien działać poprawnie jak najdłużej. Gwarancja na produkt jest ważnym elementem zakupu, ponieważ odzwierciedla pewność producenta co do samego produktu i jakości jego produkcji.

Każde urządzenie Shark® jest objęte darmową gwarancją na części i robociznę. Nasza infolinia działu obsługi klienta (+44 (0)800 862 0453) jest czynna od poniedziałku do piątku w godzinach 9:00–18:00. Połączenie jest bezpłatne i przekierujemy Cię bezpośrednio do przedstawiciela firmy Shark®. Wsparcie znajdziesz też online na stronie **www.sharkclean.eu**

Jak zarejestrować rozszerzoną gwarancję Shark®?

Gwarancję możesz zarejestrować online w ciągu 28 dni od zakupu. Aby zaoszczędzić czas, przygotuj poniższe informacje na temat urządzenia:

- Data zakupu urządzenia (paragon lub dowód dostawy)

Aby zarejestrować się online, odwiedź proszę www.sharkclean.eu/register-guarantee Produkty zakupione bezpośrednio w Shark® są rejestrowane automatycznie.

WAŻNE

- Zarówno 12-miesięczna, jak i rozszerzona 4-letnia gwarancja obejmuje wyłącznie produkt od daty zakupu.
- Prosimy o zachowanie paragonu. Jeśli w przyszłości zechcesz skorzystać z przedłużonej gwarancji, będziemy potrzebować paragonu, aby sprawdzić poprawność przekazanych nam informacji. Brak ważnego paragonu może spowodować unieważnienie gwarancji.

Jakie są korzyści z zarejestrowania bezpłatnej gwarancji Shark®?

Gdy zarejestrujesz swoją gwarancję, będziemy mieli Twoje dane pod ręką, jeśli kiedykolwiek będziemy musieli się z Tobą skontaktować. Jeśli wyrazisz zgodę na otrzymywanie od nas wiadomości, możesz też otrzymywać wskazówki i porady na temat optymalnego wykorzystania odkurzacza Shark® oraz najbardziej aktualne informacje o nowych technologiach i premierach Shark.

Jeśli zarejestrujesz gwarancję online, natychmiast potwierdzimy otrzymanie Twoich danych.

Jak długo nowe urządzenia Shark® są objęte gwarancją?

Jesteśmy pewni naszych projektów i kontroli jakości, dlatego na nowy odkurzacz Shark® udzielamy gwarancji na okres do pięciu lat (12 miesięcy plus 4-letnia rozszerzona gwarancja po rejestracji).

Co obejmuje bezpłatna gwarancja Shark®?

Naprawę lub wymianę urządzenia Shark® (według uznania Shark), w tym wszystkie części i robociznę. Gwarancja Shark® stanowi uzupełnienie Twoich ustawowych praw jako konsumenta.

Czego nie obejmuje bezpłatna gwarancja Shark®?

1. Niedrożności – aby uzyskać szczegółowe informacje na temat odblokowywania odkurzacza, zapoznaj się z Instrukcją Obsługi.
2. Normalnego zużycia takich części jak szczotka, bezpiecznik, pasek, wąż itp.
3. Przypadkowych uszkodzeń, usterek spowodowanych niedbałym użytkowaniem lub pielęgnacją, niewłaściwym korzystaniem, zaniedbaniem, nieostrożną obsługą lub nieodpowiednim obchodzeniem się niezgodnym z instrukcjami Shark® dostarczonymi wraz z urządzeniem.
4. Używania odkurzacza do celów innych niż zwykłe użytkowanie w gospodarstwie domowym.
5. Użycia części, które złożono lub zamontowano niezgodnie z instrukcjami obsługi.
6. Stosowania części i akcesoriów, które nie są oryginalnymi komponentami Shark®.
7. Wadliwej instalacji (z wyjątkiem przypadków instalacji dokonanej przez Shark®).
8. Napraw ani modyfikacji dokonywanych przez podmioty inne niż firma Shark® lub jej przedstawiciele.
9. Baterii litowo-jonowej. Gwarancja na baterię, patrz następna strona.

Co się stanie po wygaśnięciu gwarancji?

Shark® nie projektuje produktów, które są sprawne przez ograniczony czas. Rozumiemy, że nasi klienci mogą chcieć naprawiać odkurzacze po wygaśnięciu gwarancji. W takim przypadku prosimy o kontakt z naszą bezpłatną infolinią działu obsługi klienta w sprawie naszego programu pozagwarancyjnego pod numerem +44 (0)800 862 0453.

Gdzie mogę kupić oryginalne części zamienne i akcesoria Shark®?

Części zamienne i akcesoria Shark® są opracowywane przez tych samych inżynierów, którzy opracowali Twój odkurzacz Shark®. Pełny zakres części zamiennych, elementów wymiennych i akcesoriów do wszystkich urządzeń Shark® znajdziesz na stronie www.sharkclean.eu.

Pamiętaj, że uszkodzenia spowodowane użyciem części zamiennych innych niż Shark® nie są objęte gwarancją.

DWA (2) LATA OGRANICZONEJ GWARANCJI NA BATERIĘ

Przy zakupie produktu w UE przysługują Ci prawa związane z jakością produktu („prawa ustawowe"). Można wyegzekwować te prawa od swojego sprzedawcy. Jednak w Shark® jesteśmy tak pewni jakości naszych produktów, że dajemy Ci dodatkową gwarancję producenta na baterie do dwóch lat (1 rok w standardzie plus 1 rok po rejestracji). Niniejsze warunki dotyczą wyłącznie gwarancji producenta – Twoje prawa ustawowe pozostają nienaruszone.

Gwarancja obejmuje części i robociznę. Nasza infolinia działu obsługi klienta (+44 (0)800 862 0453) jest czynna od poniedziałku do piątku w godzinach 9:00–18:00. Połączenie jest bezpłatne i przekierujemy Cię bezpośrednio do przedstawiciela firmy Shark®. Wsparcie znajdziesz też online na stronie www.sharkclean.eu

Jak zarejestrować rozszerzoną gwarancję Shark®?

Gwarancję możesz zarejestrować online w ciągu 28 dni od zakupu. Aby zaoszczędzić czas, przygotuj poniższe informacje na temat urządzenia:

- Numer modelu
- Data zakupu urządzenia (na podstawie paragonu lub dowodu dostawy)

Aby zarejestrować się online, odwiedź proszę www.sharkclean.eu/register-guarantee Produkty zakupione bezpośrednio w Shark® są rejestrowane automatycznie.

WAŻNE

- Gwarancja producenta obejmuje baterię przez 12 miesięcy (lub 2 lata, jeśli jest zarejestrowana) od daty zakupu.
- Zachowaj paragon przez cały czas użytkowania produktu. Jeśli w przyszłości zechcesz skorzystać z gwarancji (standardowo 1 rok lub dodatkowo 1 ok przedłużenia), będziemy potrzebować paragonu, aby sprawdzić poprawność przekazanych nam informacji. Brak ważnego paragonu może spowodować unieważnienie gwarancji.

Jak długo obowiązuje gwarancja na nowe baterie Shark®?

Nasza pewność w projektowaniu i kontroli jakości oznacza, że bateria Twojego nowego odkurzacza Shark® jest objęta gwarancją przez łącznie dwa lata (12 miesięcy plus przedłużona gwarancja na 1 rok).

Co obejmuje bezpłatna gwarancja Shark®?

Naprawę lub wymianę baterii Shark® (według uznania Shark), w tym wszystkie części i robociznę. Gwarancja Shark® jest uzupełnieniem Twoich praw konsumenckich.

Czego nie obejmuje bezpłatna gwarancja Shark®?

1. Normalnego zużycia części, które wymagają regularnej konserwacji i/lub wymiany dla zapewnienia prawidłowego funkcjonowania jednostki.
2. Przypadkowych uszkodzeń, usterek spowodowanych niedbałym użytkowaniem lub nienależytą uwagą, niewłaściwym korzystaniem, zaniedbaniem, nieostrożną obsługą lub obchodzeniem się z baterią niezgodnie z instrukcją obsługi Shark®, którą dołączono do tego sprzętu.
3. Używania baterii do innych celów niż zasilanie odkurzacza Shark®, z którym została dostarczona.
4. Użycia części, które złożono lub zamontowano niezgodnie z instrukcjami obsługi.
5. Stosowania części i akcesoriów, które nie są częściami zamiennymi Shark®.
6. Wadliwej instalacji (z wyjątkiem przypadków instalacji dokonanej przez Shark®).

Gdzie mogę kupić oryginalne baterie Shark®?

Baterie Shark® są opracowywane przez tych samych inżynierów, którzy opracowali Twój odkurzacz Shark®. Pełny zakres części zamiennych, elementów wymiennych i akcesoriów do wszystkich urządzeń Shark® znajdziesz na stronie www.sharkclean.eu. Pamiętaj, że uszkodzenia spowodowane użyciem części zamiennych innych niż Shark® nie są objęte gwarancją.

NOTES

NOTES

ENGLISH

Illustrations may differ from actual product. We are constantly striving to improve our products; therefore the specifications contained herein are subject to change without notice.

FLEXOLOGY and SHARK are registered trademarks of SharkNinja Operating LLC.

PRINTED IN CHINA

FRANÇAIS

Les illustrations peuvent être différentes du produit réel. Nous nous efforçons constamment d'améliorer nos produits ; par conséquent, les spécifications contenues dans ce manuel peuvent être modifiées sans préavis.

FLEXOLOGY et SHARK est une marque déposée d'Euro-Pro Europe Limited.

IMPRIMÉ EN CHINE

ESPAÑOL

Las ilustraciones podrán diferir del producto real. Nos esforzamos continuamente para mejorar nuestros productos, por lo tanto, las especificaciones incluidas en la presente guía están sujetas a cambios sin aviso previo.

FLEXOLOGY y SHARK es una marca comercial registrada de Euro-Pro Europe Limited.

IMPRESO EN CHINA

DEUTSCH

Die Abbildungen können vom tatsächlichen Produkt abweichen. Im ständigen Bemühen um die fortlaufende Verbesserung unserer Produkte behalten wir uns Änderungen der hierin enthaltenen Spezifikationen ohne Ankündigung vor.

FLEXOLOGY und SHARK sind eingetragene Marken von SharkNinja Operating LLC.

GEDRUCKT IN CHINA

DANSK

Illustrationer kan variere fra det faktiske produkt. Vi bestræber os hele tiden på at forbedre vores produkter, hvorfor specifikationerne i denne manual kan blive ændret uden varsel.

FLEXOLOGY og SHARK er et registreret varemærke tilhørende Euro-Pro Europe Limited.

TRYKT I KINA

PORTUGUÊS

As ilustrações podem diferir do produto real.

Melhoramos continuamente os nossos produtos.

Assim, as especificações aqui contidas estão sujeitas a alterações sem aviso prévio.

©2024 SharkNinja Operating LLC. FLOOR DETECT e SHARK são marcas registadas na União Europeia da

SharkNinja Operating LLC.

ITALIANO

Le illustrazioni potrebbero differire dal prodotto effettivo. Ci impegniamo costantemente al fine di migliorare i nostri prodotti; pertanto, le specifiche descritte nel presente documento possono essere soggette a modifica senza preavviso.

FLEXOLOGY e SHARK è un marchio registrato di Euro-Pro Europe Limited.

STAMPATO IN CINA

NEDERLANDS

Afbeeldingen kunnen afwijken van het daadwerkelijke product. Wij streven er constant naar om onze producten te verbeteren; daarom zijn de specificaties in dit document onderhevig aan wijzigingen zonder voorafgaande kennisgeving.

FLEXOLOGY en SHARK is een geregistreerd handelsmerk van Euro-Pro Europe Limited.

GEDRUKT IN CHINA

NORSK

Bilder kan avvike fra det faktiske produktet. Vi tilstreber kontinuerlig å forbedre produktene våre; derfor kan spesifikasjonene heri bli endret uten videre varsel.

FLEXOLOGY og SHARK er et registrert varemerke som tilhører Euro-Pro Europe Limited.

TRYKKET I KINA

SUOMI

Kuvat saattavat näyttää erilaiselta kuin varsinainen tuote. Pyrimme jatkuvasti parantamaan tuotteitamme. Siksi tässä annetut tiedot voivat muuttua milloin tahansa ilman erillistä ilmoitusta. Shark® on Euro-Pro Europe Limitedin rekisteröity tavaramerkki.

FLEXOLOGY ja SHARK on SharkNinja Operating LLCin rekisteröity tavaramerkki.

PAINETTU KIINASSA

SVENSKA

Det som visas på bilderna kan skilja sig från den faktiska produkten. Vi strävar ständigt efter att förbättra våra produkter och därför kan specifikationerna i detta dokument ändras utan föregående meddelande.

FLEXOLOGY och SHARK är ett registrerat varumärke som tillhör Euro-Pro Europe Limited.

TRYCKT I KINA

POLSKI

Ilustracje mogą różnić się od rzeczywistego produktu. Nieustannie staramy się ulepszać nasze produkty, dlatego specyfikacje podane w tym dokumencie mogą ulec zmianie bez powiadomienia.

SHARK jest zarejestrowanym znakiem towarowym Shark Ninja Operating LLC.

© 2024 SharkNinja Operating LLC. WYDRUKOWANO W CHINACH

SharkNinja Europe Ltd, 1st/2nd Floor Building 3150, Thorpe Park, Century Way, Leeds, England, LS15 8ZB
www.sharkclean.co.uk

SharkNinja Germany GmbH, Rotfeder-Ring 9, 60327 Frankfurt am Main, Germany
www.sharkclean.eu

© 2024 SharkNinja Operating LLC
IZ380EU_Series_IB_MP_250113