Hisense

life reimagined

BENUTZERHANDBUCH

Bevor Sie dieses Gerät in Betrieb nehmen, lesen Sie bitte dieses Handbuch aufmerksam durch und bewahren Sie es zum späteren Nachschlagen auf.

DE

Deutsch

Inhalt

Vielen Dank, dass Sie sich für Hisense entschieden haben. Damit Sie viel Freude an Ihrer neuen Kühl-Gefrierkombination haben, lesen Sie bitte die mitgelieferte Anleitung aufmerksam durch. Sie enthält wichtige Informationen zu Installation und Betrieb. Bewahren Sie diese Anleitung zum späteren Nachschlagen griffbereit auf.

Sicherheits- und Warnhinweise 01
Neues Gerät installieren 13
Beschreibung des Geräts 16
Elektronische Bedienelemente 17
Täglicher Gebrauch 22
Tür umsetzen 24
Reinigung und Pflege 28
Hilfreiche Hinweise und Tipps 30
Fehlersuche 31
Gerät entsorgen 35

Sicherheits- und Warnhinweise

Um Ihre Sicherheit und die ordnungsgemäße Verwendung des Geräts zu gewährleisten, lesen Sie diese Anleitung bitte aufmerksam durch. Sie enthält wichtige Sicherheitshinweise und Anleitungen. Bevor Sie das Gerät installieren und in Betrieb nehmen, machen Sie sich mit der Bedienung und den Sicherheitsfunktionen vertraut, um Unfälle zu vermeiden. Bewahren Sie diese Anleitung griffbereit auf, und sorgen Sie dafür, dass ein neuer Besitzer der Kühl-Gefrierkombination die Anleitung erhält, falls das Gerät den Besitzer oder den Standort wechselt, um eine ordnungsgemäße Anleitung zur Verwendung und Sicherheit zu erhalten. Der Hersteller haftet nicht für Schäden, die durch die Nichtbeachtung dieser Bedienungsanleitung entstehen.

Sicherheit von Kindern und schutzbedürftigen Personen

Gemäß EN-Norm
Dieses Gerät kann von Kindern ab 8 Jahren sowie von Personen mit verringerten physischen, sensorischen oder geistigen Fähigkeiten oder Mangel an Erfahrung und Wissen benutzt werden, wenn sie beaufsichtigt oder bezüglich des sicheren Gebrauchs des Geräts unterwiesen wurden und die daraus resultierenden Gefahren verstehen. Kinder dürfen nicht mit dem Gerät spielen. Die Reinigung und Wartung durch den Benutzer darf nicht von Kindern ohne Aufsicht durchgeführt werden.

Sicherheits- und Warnhinweise

Sicherheit von Kindern und schutzbedürftigen Personen

Entsprechend IEC-Norm
Dieses Gerät ist nicht dafür bestimmt, durch Personen (einschließlich Kinder) mit eingeschränkten physischen, sensorischen oder geistigen Fähigkeiten oder mangels Erfahrung und mangels Wissens verwendet zu werden, es sei denn, sie werden durch eine für ihre Sicherheit zuständige Person beaufsichtigt oder erhielten von ihr Anweisungen, wie das Gerät zu verwenden ist.
Halten Sie sämtliches Verpackungsmaterial von Kindern fern, um Erstickungsrisiken zu vermeiden.
Wenn Sie das Gerät entsorgen, ziehen Sie den Netzstecker, schneiden Sie das Netzkabel in der Nähe des Geräts ab und entfernen Sie die Tür, um Stromschlag bzw. die Gefahr des Einschließens für Kinder zu vermeiden.
Wenn Sie ein älteres Gerät ersetzen, vergewissern Sie sich, dass der Riegel oder die Federsperre des alten Geräts, sofern vorhanden, außer Betrieb gesetzt ist, um ein versehentliches Einschließen zu verhindern.

Sicherheits- und Warnhinweise

Allgemeine Sicherheitshinweise

- **WARNUNG**
  Dieses Gerät ist für den Einsatz im privaten Haushalt und in ähnlichen Umgebungen vorgesehen, wie z. B.:
  1. Personalküchen in Geschäften, Büros und anderen Arbeitsumgebungen;
  2. Bauernhöfe, Hotels, Motels und andere Wohnumgebungen;
  3. Bed & Breakfast-Einrichtungen;
  4. Catering und ähnliche Nicht-Einzelhandelsanwendungen.
- **WARNUNG**
  Nur mit Trinkwasser auffüllen.
- **WARNUNG**
  Bewahren Sie in diesem Gerät keine explosiven Stoffe auf, wie z. B. Spraydosen mit entflammbaren Treibgasen.
- **WARNUNG**
  Wenn das Netzkabel beschädigt ist, muss es durch den Hersteller oder eine qualifizierte Person ersetzt werden, um Gefahren zu vermeiden.
- **WARNUNG**
  Achten Sie darauf, dass die Lüftungsöffnungen des Geräts nicht blockiert werden, um einen ordnungsgemäßen Luftstrom zu gewährleisten.

Sicherheits- und Warnhinweise

Allgemeine Sicherheitshinweise

- **WARNUNG**
  Beschleunigen Sie das Abtauen nicht mit mechanischen Vorrichtungen oder anderen Mitteln, die nicht vom Hersteller empfohlen sind.
- **WARNUNG**
  Der Kältemittelkreislauf darf nicht beschädigt werden.
- **WARNUNG**
  Verwenden Sie keine elektrischen Geräte im Kühlschrank, die nicht vom Hersteller zugelassen sind.
- **WARNUNG**
  Das Kältemittel und die Isoliergase sind brennbar. Entsorgen Sie das Gerät bei einem autorisierten Fachbetrieb. Setzen Sie das Gerät nicht offenen Flammen aus.
- **WARNUNG**
  Achten Sie darauf, dass das Netzkabel beim Aufstellen des Geräts nicht eingeklemmt oder beschädigt wird.

Sicherheits- und Warnhinweise

Allgemeine Sicherheitshinweise

- **WARNUNG**
  Verwenden Sie keine Mehrfachsteckdosen oder Netzteile hinter dem Gerät.

Leuchtmittel auswechseln

- **WARNUNG**
  Versuchen Sie nicht, Leuchtmittel selbst auszutauschen. Wenn das LED-Licht beschädigt ist, wenden Sie sich an die Kunden-Hotline, um Hilfe zu erhalten. Dies gilt nur für Kühlschränke, die mit Leuchtmitteln ausgestattet sind.

Kältemittel

Das Gerät enthält Isobuten (R600a), ein natürliches, umweltfreundliches, aber brennbares Gas. Beschädigen Sie den Kältemittelkreislauf nicht während des Transports und der Installation. Das Kältemittel (R600a) ist brennbar.

Kältemittel

- **WARNUNG**
  Kühlschränke und Gefrierschränke enthalten Kältemittel und Gase im Kältemittelkreislauf. Diese Stoffe müssen fachgerecht entsorgt werden, da sie zu Augenverletzungen oder Entzündungen führen können. Vergewissern Sie sich vor der ordnungsgemäßen Entsorgung, dass die Rohrleitungen des Kältemittelkreislaufs nicht beschädigt sind.

WARNUNG
Feuergefahr / brennbare Materialien

Wenn der Kältemittelkreislauf beschädigt wird:

- Von offenen Flammen und Zündquellen fernhalten.
- Achten Sie darauf, dass der Bereich um das Gerät gut belüftet ist.

Es ist gefährlich, dieses Produkt in irgendeiner Weise zu verändern.

Eine Beschädigung des Netzkabels kann zu einem Kurzschluss, Feuer oder Stromschlag führen.

Sicherheits- und Warnhinweise

Elektrische Sicherheit

1. Verlängern Sie das Netzkabel nicht.
2. Überprüfen Sie den Netzstecker regelmäßig auf Beschädigung. Ein beschädigter Stecker kann sich überhitzen und ein Brandrisiko darstellen.
3. Der Netzstecker muss jederzeit leicht zugänglich sein.
4. Ziehen Sie nicht am Netzkabel, um den Netzstecker zu ziehen.
5. Wenn die Steckdose locker ist, verwenden Sie sie nicht, um Stromschlag und Feuer zu vermeiden.
6. Betreiben Sie das Gerät keinesfalls ohne die Abdeckung der Innenbeleuchtung.
7. Diese Kühl-Gefrierkombination darf nur mit einer einphasigen Wechselstromquelle von 220 - 240 V/50 Hz betrieben werden. Wenn die örtlichen Spannungsschwankungen diesen Bereich überschreiten, verwenden Sie zur Sicherheit einen Wechselspannungsregler von mindestens 350 W. Schließen Sie die Kühl-Gefrierkombination an einer geeigneten Schutzkontaktsteckdose an.

Täglicher Gebrauch

- Die Lagerung von brennbaren Gasen oder Flüssigkeiten in der Kühl-Gefrierkombination kann zu Explosionen führen.
- Verwenden Sie keine elektrischen Geräte im Inneren der Kühl-Gefrierkombination, wie z. B. Eismaschinen oder Mixer.
- Ziehen Sie den Netzstecker direkt aus der Steckdose, anstatt am Kabel zu ziehen.
- Bringen Sie keine heißen Gegenstände in die Nähe der Kunststoffteile des Geräts.
- Dieses Gerät ist nicht zum Einbau bestimmt.
- Achten Sie darauf, dass die Lebensmittel nicht direkt mit dem Luftauslass an der Rückwand in Berührung kommen.
- Befolgen Sie die Hinweise des Herstellers zur Lagerung von verpackter Tiefkühlkost.
- Befolgen Sie die Empfehlungen des Herstellers zur Lagerung, wie in dieser Anleitung angegeben.
- Frieren Sie keine kohlensäurehaltigen oder sprudelnden Getränke ein, da diese explodieren und die Kühl-Gefrierkombination beschädigen können.

Sicherheits- und Warnhinweise

- Achten Sie darauf, dass die Lebensmittel nicht direkt mit dem Luftauslass an der Rückwand in Berührung kommen.
- Befolgen Sie die Hinweise des Herstellers zur Lagerung von verpackter Tiefkühlkost.
- Befolgen Sie die Empfehlungen des Herstellers zur Lagerung, wie in dieser Anleitung angegeben.
- Frieren Sie keine kohlensäurehaltigen oder sprudelnden Getränke ein, da diese explodieren und die Kühl-Gefrierkombination beschädigen können.
- Der Verzehr von gefrorenen Lebensmitteln direkt aus dem Gefrierschrank kann zu Erfrierungen führen.
- Setzen Sie das Gerät nicht direkter Sonneneinstrahlung aus.
- Halten Sie das Gerät von offenen Flammen fern, um Feuer zu vermeiden.
- Dieses Gerät ist zur Lagerung von Lebensmitteln und Getränken im Haushalt bestimmt, wie in dieser Bedienungsanleitung beschrieben. Das Gerät ist schwer. Seien Sie vorsichtig, wenn Sie es bewegen.
- Berühren Sie das Gerät nicht mit nassen Händen und nehmen Sie keine Gegenstände mit nassen Händen aus dem Gefrierschrank, um Hautverletzungen zu vermeiden.
- Stellen oder lehnen Sie sich nicht auf den Boden, die Schubladen oder die Türen der Kühl-Gefrierkombination.

- Einmal aufgetaute Tiefkühlkost sollte nicht wieder eingefroren werden.
- Der Verzehr von Eiscreme direkt aus dem Gefrierschrank kann zu Erfrierungen im Mund oder an den Lippen führen.
- Um Verletzungen und Geräteschäden zu vermeiden, überladen Sie die Türablagen und die Schubfächer nicht.
- Installieren Sie einen externen Temperatursensor, um die Gerätetemperatur effektiver zu regulieren.
- Das WLAN-Modul befindet sich oben im Steuergerät. Um Signalstörungen zu vermeiden, stellen Sie keine großen Metallgegenstände oder Flüssigkeitsbehälter in unmittelbare Nähe der Kühl-Gefrierkombination.
- Lassen Sie die Tür nicht für längere Zeit offenstehen. Dadurch kann sich die Temperatur im Inneren des Geräts erheblich erhöhen.
- Reinigen Sie regelmäßig Oberflächen und Abflusssysteme, die mit Lebensmitteln in Berührung kommen.
- Bewahren Sie rohes Fleisch und rohen Fisch in geeigneten Behältern auf, damit sie nicht mit anderen Lebensmitteln in Berührung kommen oder auf diese tropfen.
- Wenn Sie das Gerät längere Zeit nicht verwenden, schalten Sie es aus, tauen Sie es ab, reinigen Sie es, trocknen Sie es und lassen Sie die Tür offen, um Schimmel zu vermeiden.

Sicherheits- und Warnhinweise

Vorsicht! Pflege und Reinigung

- Trennen Sie das Gerät vor Reinigung und Wartung vom Stromnetz.
- Reinigen Sie das Gerät nicht mit Metallgegenständen, Dampfreinigern, ätherischen Ölen, organischen Lösungs- oder Scheuermitteln.
- Verwenden Sie keine scharfen Gegenstände zum Abtauen des Gefrierschranks. Verwenden Sie stattdessen einen Kunststoffschaber.

Wichtige Installationshinweise

- Befolgen Sie alle mitgelieferten Anleitungen zum elektrischen Anschluss genau. Überprüfen Sie das Gerät nach dem Auspacken auf eventuelle Schäden.
- Verwenden Sie das Gerät nicht, wenn es beschädigt ist. Melden Sie eventuelle Schäden sofort dem Verkäufer und bewahren Sie die Verpackung auf.
- Warten Sie mindestens vier Stunden, bevor Sie das Gerät anschließen, damit das Kältemittel in den Kompressor zurückfließen kann.
- Sorgen Sie für eine ausreichende Luftzirkulation um das Gerät, um Überhitzung zu vermeiden. Befolgen Sie die Installationshinweise zur ordnungsgemäßen Belüftung.
- Stellen Sie das Gerät mit der Rückseite nicht zu nah an einer Wand auf und achten Sie darauf, dass keine heißen Teile (wie der Kompressor) berührt werden oder ihnen zu nahe gekommen wird, um Feuer zu vermeiden.

- Stellen Sie das Gerät nicht in unmittelbarer Nähe von Heizkörpern oder Herden auf.
- Achten Sie darauf, dass der Netzstecker nach der Installation zugänglich bleibt.
- Sendefrequenzband und maximal zulässige Sendeleistung im Betriebsfrequenzband: 2400 - 2483,5 MHz, ≤20 dBm.
- Halten Sie einen Mindestabstand von 20 cm zwischen dem Strahler des Geräts und Ihrem Körper ein.

Wartung

- Elektrische Wartungsarbeiten dürfen nur von einem qualifizierten Elektriker durchgeführt werden.
- Dieses Gerät darf nur von autorisierten Kundendienstbetrieben unter Verwendung von Originalersatzteilen gewartet werden.

1. Wenn das Gerät frostfrei ist.
2. Wenn das Gerät ein Gefrierfach enthält.

Hinweis

Kinder im Alter von 3 bis 8 Jahren dürfen die Kühl-Gefrierkombination nur unter Aufsicht be- und entladen (nur EU).

Neues Gerät installieren

Bevor Sie Ihr Gerät in Betrieb nehmen, beachten Sie bitte einige wichtige Hinweise.

Belüftung des Geräts

Eine gute Belüftung um Ihr Gerät herum erhöht nicht nur die Kühlleistung, sondern spart auch Energie. Achten Sie darauf, dass um das Gerät herum ausreichend Platz vorhanden ist, damit die Wärme entweichen kann.

Tipp:

Für freistehende Installationen: Lassen Sie an der Rückseite 50 - 70 mm Platz, oben mindestens 100 mm und an jeder Seite 100 mm. Vergewissern Sie sich, dass vorn ausreichend Platz vorhanden ist, damit die Türen in einem Winkel von 105° geöffnet werden können. Beachten Sie die nachstehenden Abbildungen.

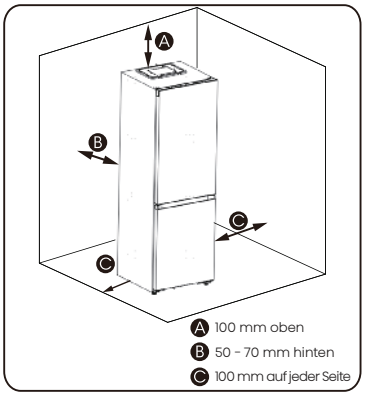

Freistehend

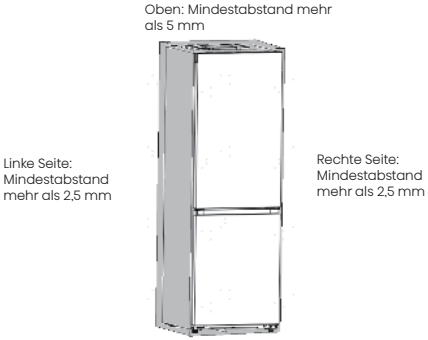

Abmessungen (mm): 595 × 600 × 1856

Eingebaut

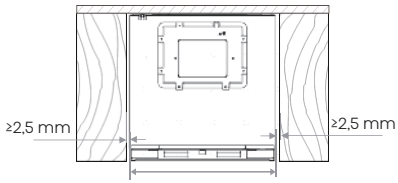

Berücksichtigen Sie den Türabstand und den gesamten Platz, der zum vollständigen Öffnen der Tür benötigt wird.

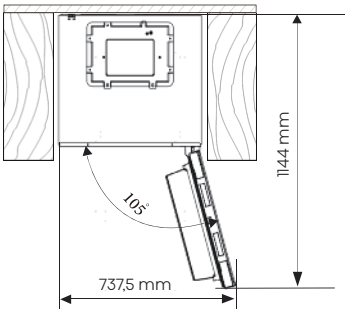

Der gesamte Platz, der für die Kühl-Gefrierkombination benötigt wird, um die Tür bei Einbau vollständig zu öffnen

Hinweis

Eingebaut steigt der Energieverbrauch erheblich.

Neues Gerät installieren

Maße (mm)

W	W1	D	D1
595	142,5	600	1156

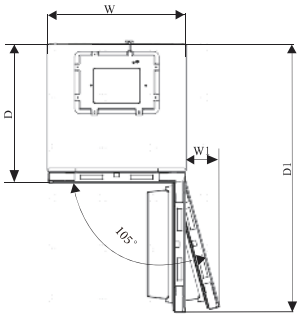

Hinweis

Das Gerät arbeitet effizient in den Klimaklassen SN bis ST. Die Leistung kann nachlassen, wenn das Gerät über einen längeren Zeitraum außerhalb des angegebenen Temperaturbereichs betrieben wird.

Klimaklasse	Umgebungstemperatur
SN	+10°C bis +32°C
N	+16°C bis +32°C
ST	+16°C bis +38°C
T	+16°C bis +43°C

Stellen Sie das Gerät an einem trockenen, schattigen Ort auf, der vor direkter Sonneneinstrahlung und Wärmequellen geschützt ist, um Schäden zu vermeiden.

Nivellieren

- Stellen Sie die unteren Füße mit einem geeigneten Schraubenschlüssel ein, um eine gute Ausrichtung und Luftzirkulation zu gewährleisten.
- Um selbstschließende Türen zu ermöglichen, neigen Sie das Gerät durch Verstellen der Füße etwa 15 mm oder 0,5° nach hinten.
- Heben Sie die Füße an, bevor Sie das Gerät bewegen, damit es frei rollen kann. Nivellieren Sie das Gerät nach dem Umsetzen erneut.

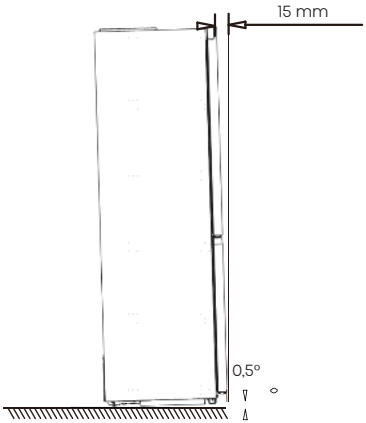

Neues Gerät installieren

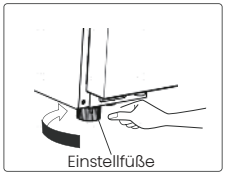

Warnung

- Stellen Sie die Kühl-Gefrierkombination auf einer ebenen, harten Fläche auf, die bündig mit dem umliegenden Fußboden und stark genug ist, um die voll beladene Kühl-Gefrierkombination zu tragen.
- Verwenden Sie die Rollen nur, um die Kühl-Gefrierkombination vorwärts oder rückwärts zu bewegen. Eine seitliche Bewegung kann sowohl den Boden als auch die Rollen beschädigen.

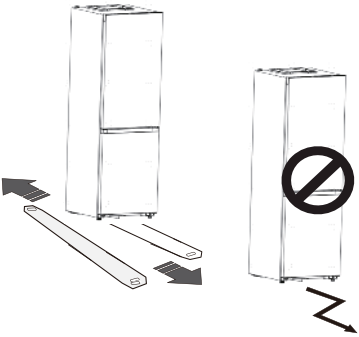

Beschreibung des Geräts

Übersicht

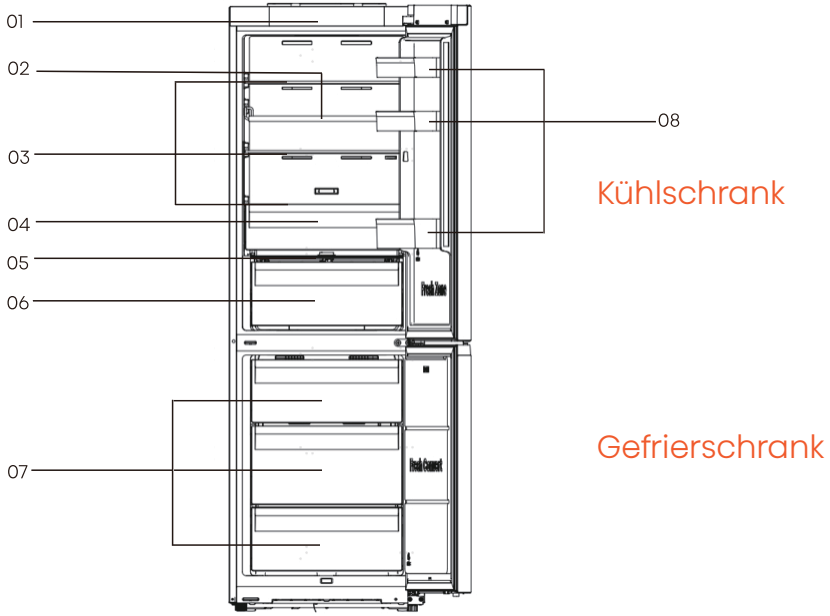

1. Elektronisches Steuergerät
2. Flexibles Weinregal
3. Ablagefächer
4. Frischeschublade
5. Abdeckung der Gemüseschublade
6. Gemüseschublade
7. Gefrierschubladen
8. Türablage

Hinweis

Aufgrund der kontinuierlichen Produktentwicklung kann Ihre Kühl-Gefrierkombination geringfügige Abweichungen von dieser Anleitung aufweisen. Die Funktionen und Gebrauchshinweise bleiben jedoch dieselben. Um eine optimale Energieeffizienz zu erreichen, setzen Sie alle Zubehörteile wie oben gezeigt ein.

Elektronische Bedienelemente

Sie können auf alle Funktionen und Einstellungen über das Bedienfeld zugreifen, das sich oben im Inneren des Kühlschranks befindet. Das Display vereinfacht die Einstellung der Funktionen und macht sie benutzerfreundlich.

Bedienelemente und Display

Befolgen Sie die nachstehenden Bedienungshinweise, um die verschiedenen Funktionen und Einstellungen im Bedienfeld Ihres Geräts zu nutzen. Beim ersten Einschalten leuchten die Symbole im Display auf. Wenn keine Tasten gedrückt werden und die Türen geschlossen bleiben, schaltet sich die Hintergrundbeleuchtung nach einer Minute aus.

Elektronische Bedienelemente (oben)

1. Ein/Aus

Power

Zum Ausschalten des Geräts halten Sie „Ein/Aus“ für 3 Sekunden gedrückt. Halten Sie „Ein/Aus“ für 3 Sekunden gedrückt, um in den Standby-Modus zu wechseln.

Im Standby-Modus wird im Display „- -“ angezeigt.

WICHTIG!

Lagern Sie keine Lebensmittel in der Kühl-Gefrierkombination, wenn sie für längere Zeit ausgeschaltet ist. Ziehen Sie den Netzstecker, wenn sie längere Zeit nicht benutzt wird.

HINWEIS

Der Kühlschrank wird im Standby-Modus ausgeschaltet.

2. Energie sparen

Eco

Tippen Sie auf „Eco“ Eco, um die Energiesparfunktion zu aktivieren, damit leuchtet das Symbol „“ auf. Bei dieser Einstellung wird die Temperatur des Kühlschranks automatisch auf 6°C und die des Gefrierschranks auf -17°C eingestellt.

Um den Eco-Modus zu verlassen, tippen Sie entweder „Temp“ Temp. Temp. oder „Eco“ Eco an, damit wird der Kühlschrank auf seine vorherige Temperatureinstellung zurückgesetzt.

3. Super Cool

Super Cool

Diese Funktion hält die eingestellte Temperatur des Kühlschranks bei hohem Verbrauch, großen Lebensmittelladungen oder unter wärmeren Bedingungen aufrecht.

Elektronische Bedienelemente

Die Super Cool-Funktion senkt die Temperatur im Kühlschrank.

1. Tippen Sie auf „Super Cool“, um diese Funktion zu aktivieren. Das Symbol „“ leuchtet auf, und die Temperatur für den Kühlschranks wird als 2°C angezeigt.

2. Diese Funktion schaltet sich nach 6 Stunden automatisch ab.

3. Um Super Cool manuell auszuschalten, tippen Sie erneut „Super Cool“ oder links „Temp“ an, womit der Kühlschrank auf seine vorherige Temperatureinstellung zurückkehrt.

4. Kühlschranktemperatur

Temp. Tippen Sie mehrfach links auf „Temp“, um die Temperatureinstellungen von 8°C abwärts bis 2°C zu durchlaufen.

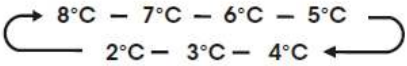

HINWEIS

Mit jedem Tastendruck verringert sich die Temperatureinstellung um 1°C.

5. Gefrierschranktemperatur

Temp. Tippen Sie mehrfach rechts auf „Temp“, um die Temperatureinstellungen von -14°C abwärts bis -24°C zu durchlaufen.

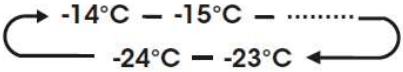

HINWEIS

Mit jedem Tastendruck verringert sich die Temperatureinstellung um 1°C.

Temperaturen einstellen

Mit der Einstellung einer Temperatur wird ein Durchschnittswert für den gesamten Bereich festgelegt, wobei die tatsächliche Temperatur je nach Lebensmittelmenge, Platzierung und Raumtemperatur variiert.

Empfohlene Temperatureinstellungen

Kühlschrank: 4°C

Gefrierschrank: -18°C

6. Super Freeze

Super Freeze Diese Funktion senkt die Gefrierschranktemperatur schnell ab, damit die Lebensmittel schneller gefrieren und Frische, Vitamine und Nährstoffe länger erhalten bleiben.

1. Tippen Sie auf „Super Freeze“, um diese Funktion zu aktivieren. Das Symbol „“ leuchtet auf, und die Gefrierschranktemperatur wird auf -28°C eingestellt.

2. Diese Funktion schaltet sich nach 52 Stunden automatisch ab.

3. Um Super Freeze manuell zu deaktivieren, tippen Sie erneut auf „Super Freeze“ oder rechts auf „Temp“, womit der Gefrierschrank auf seine vorherige Temperatureinstellung zurückkehrt.

HINWEIS

Vermeiden Sie die Verwendung von Super Freeze mit Flaschen- oder Dosengetränken (insbesondere kohlensäurehaltigen Getränken) im Gefrierschrank. Sie können platzen.

7. Alarm

Alarm

Alarm bei hoher Temperatur:

Wenn die Innentemperatur zu hoch ansteigt, ertönt ein Alarm, der durch das Symbol „⚠“ angezeigt wird.

Im Betrieb wird die Innentemperatur des Geräts 24 Stunden nach dem Einschalten ermittelt. Wenn die Temperatur für 4 Stunden hoch bleibt, wird der Alarm ausgelöst.

Alarm stummschalten:

Tippen Sie auf „Alarm“, um den Ton stumm zu schalten. Das Symbol „⚠“ leuchtet, bis die Temperatur unter die Alarmschwelle fällt. Ein erloschenes Symbol „⚠“ zeigt an, dass der Hohe-Temperatur-Alarm beendet ist.

Wenn der Alarm nicht deaktiviert wird, ertönt er dreimal pro Minute, wobei das Alarmsymbol eingeschaltet bleibt. Der Alarm wird nach 10 Minuten beendet.

Alarm bei offener Tür:

Bleibt eine Tür länger als 1 Minute offen, wird dieser Alarm ausgelöst. In der ersten und zweiten Minute ertönt er fünfmal, ab der dritten Minute nur noch einmal. Der Alarm wird nach 10 Minuten beendet.

Tippen Sie auf eine beliebige Taste, um den Alarmton im Voraus zu deaktivieren. Schließen Sie die Tür, um den Alarm vollständig zu deaktivieren.

Demo-Modus

Der Demo-Modus ist für den Einzelhandel gedacht und verhindert, dass die Kühl-Gefrierkombination abkühlt. Um den Demo-Modus zu aktivieren, halten Sie gleichzeitig „Ein/Aus“ und „Wi-Fi“ für 3 Sekunden gedrückt, bis Sie drei Signaltöne hören. Das Display zeigt „OF“ an und der Demo-Modus ist aktiv.

Das Display zeigt „OF“ an, wenn für 10 Sekunden keine Taste angetippt wird, anderenfalls zeigt es die aktuelle Temperatureinstellung an.

Um den Demo-Modus zu beenden, halten Sie gleichzeitig „Ein/Aus“ und „Wi-Fi“ für 3 Sekunden gedrückt, bis Sie drei Signaltöne hören.

8. Wi-Fi

Wi-Fi

Kühl-Gefrierkombination mit dem WLAN verbinden

ConnectLife-App

ConnectLife ist eine intelligente App, mit der Sie über Ihr Handy oder Tablet mit Ihren intelligenten Geräten kommunizieren können.

Installation

1. Öffnen Sie den Apple App Store (iOS) oder den Google Play Store (Android) auf Ihrem Handy.

2. Suchen Sie nach „ConnectLife". Suchen Sie nach der App mit dem folgenden Symbol:

3. Laden Sie die ConnectLife-App von Connect Life, LLC herunter und installieren Sie sie.

Alternativ scannen Sie den QR-Code mit Ihrem Handy oder Tablet, um die ConnectLife-App zu installieren.

HINWEIS

- Die WLAN-Signalstärke kann durch die Entfernung zwischen Ihrem Gerät und dem WLAN-Router beeinflusst werden. Wenn die Geräte zu weit voneinander entfernt sind, kann die Kopplung fehlschlagen oder länger dauern.
- Das Gerät unterstützt nur 2,4-GHz-WLAN-Netzwerke. Die SSID des WLAN-Netzwerks muss sichtbar sein.
- Die Leistung Ihres Netzwerks kann durch die WLAN-Umgebung, einschließlich anderer verbundener Geräte, beeinflusst werden.
- Externe Faktoren, wie z. B. die Umgebung Ihres Heimnetzwerks oder Ihr Internetanbieter, können zu Unterbrechungen der WLAN-Verbindung Ihres Geräts führen.

Kühl-Gefrierkombination verbinden

Melden Sie sich nach der Installation von ConnectLife an oder erstellen Sie ein Konto und:

1. Vergewissern Sie sich, dass das Gerät eingeschaltet ist und das Display leuchtet. Das Gerät ist bereit, wenn das Display leuchtet.

2. Halten Sie „Wi-Fi“ für 3 Sekunden gedrückt, bis Sie einen Signalton hören. Das WLAN-Symbol „ “ leuchtet für einige Sekunden und beginnt dann zu blinken.

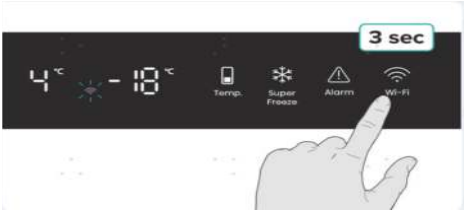

3. Öffnen Sie bei aktivierter Bluetooth®-Funktion auf Ihrem Gerät ConnectLife. Warten Sie auf das Pop-up, das anzeigt, dass ein neues Gerät erkannt wurde. Tippen Sie auf die Schaltfläche im Pop-up-Fenster und folgen Sie den Anleitungen, um fortzufahren.

4. Wenn kein Pop-up-Fenster erscheint, tippen Sie auf „Gerät hinzufügen“ oder „+“ in der App.

5. Wählen Sie „Kühl-Gefrierkombination“ aus der Geräteliste.

6. Befolgen Sie die Anleitungen in der App, um Ihre Kühl-Gefrierkombination zu verbinden. Sobald dies geschehen ist, wird die Kühl-Gefrierkombination auf Ihrem Bildschirm angezeigt.

HINWEIS

- Das Gerät bleibt für bis zu 5 Minuten im Kopplungsmodus.
- Um die Netzwerkeinstellungen zurückzusetzen, halten Sie „Wi-Fi“ für 6 Sekunden gedrückt. Sie hören zwei Signaltöne, sobald das Gerät zurückgesetzt wurde.
- Nach dem Zurücksetzen wechselt das Gerät automatisch in den Kopplungsmodus.
- Das leuchtende WLAN-Symbol zeigt die erfolgreiche Netzwerkverbindung an.

Täglicher Gebrauch

Ihr Gerät wird mit Zubehör geliefert, das im Abschnitt „Beschreibung des Geräts“ aufgeführt ist. Befolgen Sie diese Anleitung, um sich über die korrekte Verwendung des Zubehörs zu informieren. Wir empfehlen, sie vor der Verwendung des Geräts aufmerksam zu lesen.

Türablage

- Eignet sich zur Aufbewahrung von Eiern, Getränken in Dosen, Flaschen und verpackten Lebensmitteln usw. Überlasten Sie die Ablage nicht mit schweren Gegenständen.
- Die Türablagen können auf verschiedene Höhen eingestellt werden, um Ihrem Bedarf zu entsprechen. Nehmen Sie die Gegenstände aus der Türablage, bevor Sie die Position verstellen.

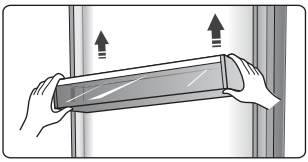

- Alle Türablagen sind zur einfachen Reinigung abnehmbar.

Einlegeböden

- Die Einlegeböden lassen sich zur einfachen Reinigung herausnehmen.

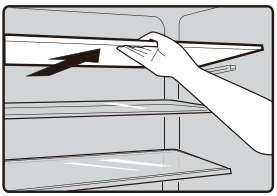

Flexibles Weinregal

- Das Regal ist zur Lagerung von Flaschen gedacht und kann zur Reinigung herausgenommen werden.

Hinweis: Legen Sie die Flaschen nicht direkt vor die Lüftungsschlitze des Windkanals, um ein Einfrieren zu verhindern.

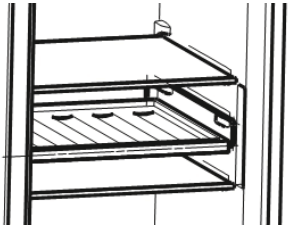

0°C-Frischhaltefach

- Dieses Schubfach bietet eine kühlere Temperatur zur Aufbewahrung leicht verderblicher Lebensmittel wie Fisch und Fleisch. Sie können die Temperatur mit dem Schieberegler einstellen: Wenn Sie ihn ganz nach links schieben, gleicht sich die Temperatur des Fachs an die Temperatur des Kühlschranks an. Wenn Sie ihn ganz nach rechts schieben, ist das Fach 5°C kühler. In der nachstehenden Tabelle finden Sie Empfehlungen zur Lagerung.

Kühlschranktemperatur, Einstellung	Schieberegler	Lebensmittel	Dauer der Lagerung
2°C	Ganz links	Obst	<2 Wochen
2°C	Ganz rechts	Fisch und Fleisch	<3 Tage
5°C	Ganz links	Gemüse	<5 Tage
5°C	Ganz rechts	Fisch und Fleisch	<3 Tage
8°C	Ganz links	Gemüse	<5 Tage
8°C	Ganz rechts	Obst	<2 Wochen

Hinweis: Sowohl die Umgebungstemperatur als auch die eingestellte Temperatur wirken sich auf die Temperatur des 0°C-Frischhaltefachs aus, die innerhalb eines bestimmten Bereichs schwanken kann. Es ist normal, dass Flüssigkeiten gefrieren, wenn die Temperatur im Schubfach unter Null fällt.

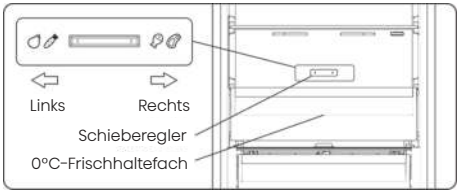

Täglicher Gebrauch

Gemüseschublade

- Dieses Schubfach ist ideal zur Aufbewahrung von Obst und Gemüse.

Gemüseschubfach und Feuchtigkeitsregelung

- Stellen Sie die Luftfeuchtigkeit durch Drehen des Einstellknopfs an der Abdeckung des Gemüseschubfachs ein. Drehen Sie den Einstellknopf nach links, um die Luftfeuchtigkeit zu erhöhen und die Frische von Obst und Gemüse zu verlängern. Wenn Sie ihn nach rechts drehen, wird die Luftfeuchtigkeit verringert. Das Schubfach dient dazu, die Feuchtigkeit im Gemüse zu erhalten.

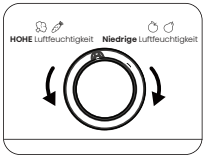

Gefrierschubladen

- Sie dienen zur Aufbewahrung von Lebensmitteln, die eingefroren werden müssen, z. B. Fleisch, Fisch, Eiscreme usw.

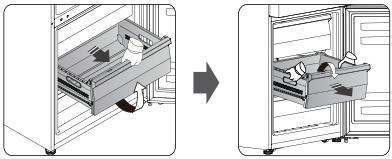

- Um eine Gefrierschublade herauszunehmen, heben Sie den vorderen Teil leicht an, ziehen Sie die Schublade nach vorn, senken sie ab und ziehen sie dann mit beiden Händen heraus.

Tür umsetzen

Sie können die Tür von der rechten Seite (wie geliefert) auf die linke Seite umsetzen, um Ihr Gerät in einen bestimmten Raum einzupassen.

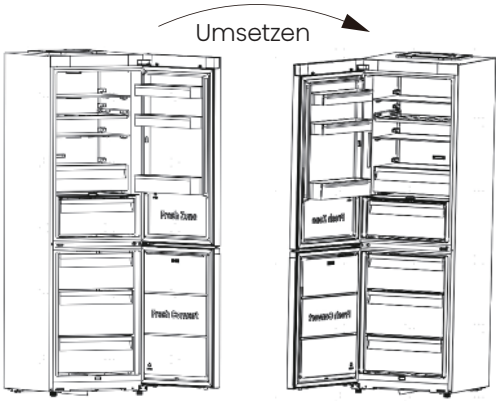

WARNUNG

Vergewissern Sie sich, dass die Kühl-Gefrierkombination vom Stromnetz getrennt ist, bevor Sie beginnen, um elektrische Gefahren zu vermeiden.

Benötigte Werkzeuge (nicht mitgeliefert):

Nicht mitgeliefert	
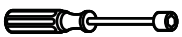	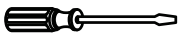
8 mm Steckschlüssel	Schraubendreher mit dünner Klinge
Kreuzschlitzschraubendreher	Engländer
Spachtel	

Benötigte Teile (mitgeliefert):

Mitgeliefert	
Eckabdeckkappe (links oben)	Eckabdeckkappe (rechts oben)
1	1
Eckabdeckkappe (Tür links)	Eckabdeckkappe (Tür rechts)
1	1
linkes oberes Scharnierteil	4 mm Innensechskantschlüssel
1	1

HINWEIS

Legen Sie die Kühl-Gefrierkombination auf weichen Schaumstoff oder ähnliches Material, um Schäden zu vermeiden. Stellen Sie die Kühl-Gefrierkombination aufrecht. Nehmen Sie alle Ablagen heraus, um Schäden zu vermeiden, und schließen Sie die Tür. Möglicherweise müssen Sie die Kühl-Gefrierkombination auf den Rücken legen, um Zugang zum Boden zu erhalten.

1. Öffnen Sie bei aufrecht stehender Kühl-Gefrierkombination die Tür und hebeln Sie mit einem dünnen Schraubendreher vorsichtig die Eckabdeckkappen rechts, links, rechts oben und links oben von der Tür ab und bewahren Sie diese Abdeckungen für spätere Verwendung im Zubehörbeutel auf.

HINWEIS: Um Kratzer auf der Oberfläche die Kühl-Gefrierkombination zu vermeiden, legen Sie ein Handtuch unter die Hebefläche.

Tür umsetzen

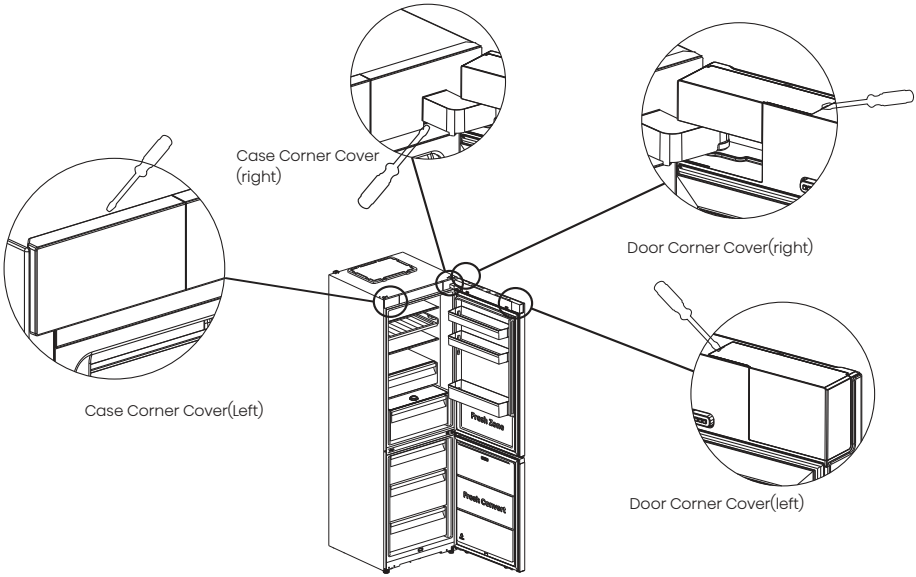

2. Lösen Sie die beiden Schrauben, mit denen das rechte obere Scharnier befestigt ist, mit einem 4-mm-Innensechskantschlüssel (stützen Sie die Tür ab, um Beschädigungen zu vermeiden).

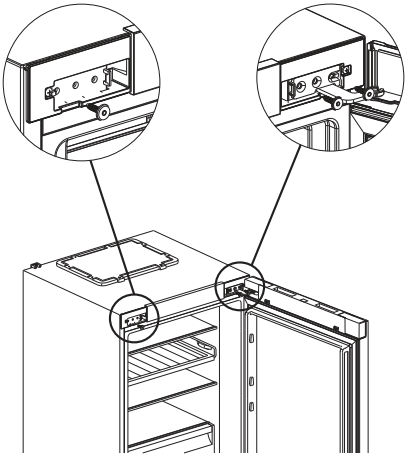

3. Nehmen Sie die obere Tür ab und legen Sie sie mit der Frontplatte nach oben auf eine ebene Fläche. Lösen Sie 2 Schrauben, nehmen Sie den Stopper, den Türanschlag und die Schafthülse ab und setzen Sie sie mit denselben Schrauben auf der linken Seite wieder ein.

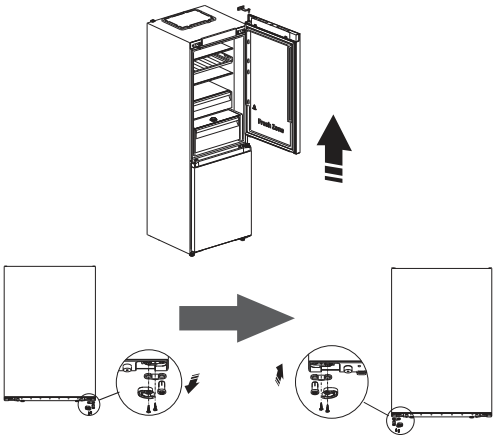

Tür umsetzen

4. Lösen Sie die Schrauben am mittleren Scharnier, um es zu entfernen. Entfernen Sie dann die untere Tür.

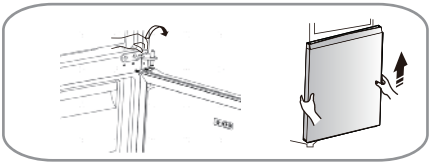

5. Legen Sie die untere Tür mit der Frontplatte nach oben auf eine ebene Fläche. Lösen Sie 2 Schrauben, nehmen Sie den Stopper, den Türanschlag und die Schafthülse ab und setzen Sie sie mit denselben Schrauben auf der linken Seite wieder ein.

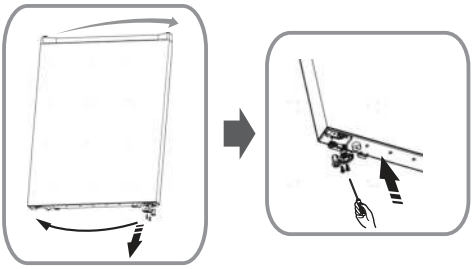

6. Wechseln Sie die Abdeckungen der Schraubenlöcher auf der mittleren Abdeckplatte von links nach rechts (wie in der nachstehenden Abbildung gezeigt).

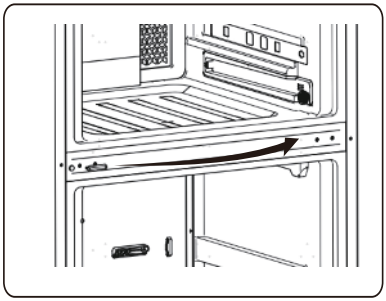

7. Legen Sie die Kühl-Gefrierkombination auf eine weiche Schaumstoffverpackung oder ähnliches Material. Entfernen Sie die Einstellfüße und schrauben Sie dann das untere Scharnier ab. Wechseln Sie die Abdeckungen der Schraubenlöcher auf der unteren Abdeckplatte von links nach rechts. Schrauben Sie schließlich den unteren Scharnierschaft ab und setzen Sie ihn in die Aussparung auf der gegenüberliegenden Seite ein.

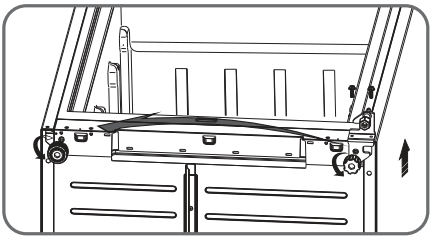

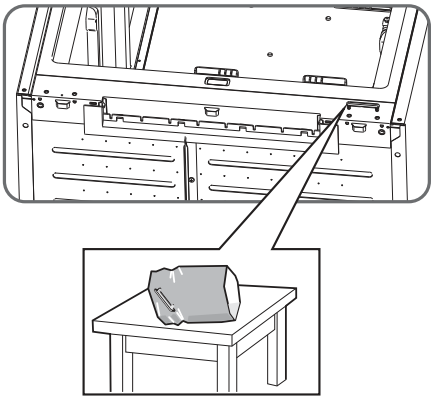

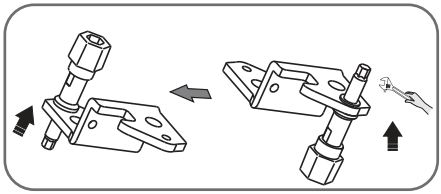

Tür umsetzen

8. Bringen Sie das untere Scharnier auf der linken Seite wieder an und befestigen Sie es mit speziellen Flanschschrauben. Bringen Sie die Einstellfüße wieder auf der anderen Seite an und befestigen Sie sie ebenfalls.

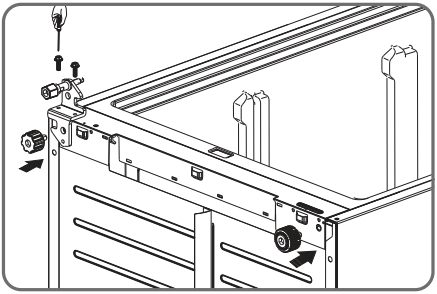

9. Richten Sie die untere Türposition so aus, dass die untere Aussparung mit dem unteren Scharnierschaft übereinstimmt. Drehen Sie das mittlere Scharnier um 180°, stellen Sie seine Position entsprechend ein und bauen Sie es dann ein.

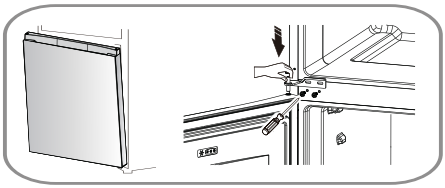

10. Richten Sie die obere Tür korrekt aus. Richten Sie die untere Aussparung der oberen Tür mit dem oberen Schaft des mittleren Scharniers und die obere Aussparung mit dem oberen Schaft des linken Scharniers aus. Richten Sie das linke obere Scharnier auf die korrekte Position aus und befestigen Sie es mit 2 Schrauben.

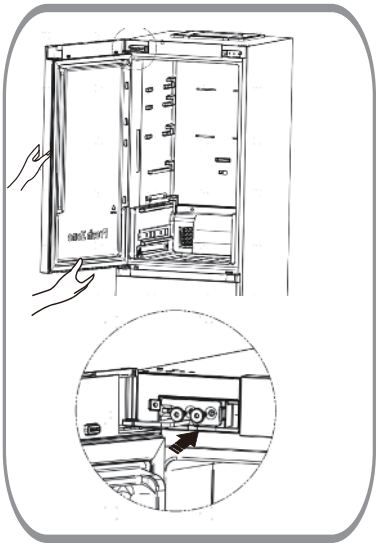

11. Bringen Sie die Eckabdeckkappen (Tür rechts, Tür links, rechts oben und links oben), die sich im Zubehörbeutel befinden, wieder an.

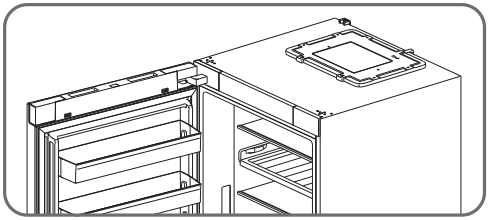

Reinigung und Pflege

- Reinigen Sie das Gerät, einschließlich aller äußeren und inneren Zubehörteile, regelmäßig - mindestens alle zwei Monate - um die hygienischen Anforderungen zu erfüllen.

Warnung

- Trennen Sie die Kühl-Gefrierkombination vor der Reinigung vom Stromnetz, Stromschlaggefahr! Schalten Sie das Gerät aus und ziehen Sie den Netzstecker, bevor Sie es reinigen.

Außenreinigung

Eine regelmäßige Reinigung erhält das Aussehen Ihrer Kühl-Gefrierkombination.

- Wischen Sie das elektronische Bedienfeld und das Display mit einem sauberen, weichen Tuch ab.
- Befeuchten Sie das Tuch, anstatt das Gerät direkt zu besprühen. Damit wird vermieden, dass sich die Feuchtigkeit auf einen bestimmten Bereich konzentriert.
- Reinigen Sie die Türen, Griffe und Schrankoberflächen mit einem milden Reinigungsmittel und wischen Sie sie anschließend mit einem weichen Tuch trocken.

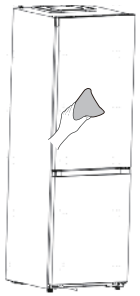

Warnung

- Verwenden Sie keine scharfen Gegenstände, um Kratzer auf der Oberfläche zu vermeiden.
- Verwenden Sie keine scharfen Chemikalien wie Verdünner, Auto-Reinigungsmittel, Chlor-haltige Mittel, ätherische Öle oder organische Lösungsmittel wie Benzol. Sie können die Oberfläche des Geräts beschädigen und stellen ein Feuerrisiko dar.

Innenreinigung

- Reinigen Sie den Innenraum regelmäßig, vor allem, wenn die Lebensmittelvorräte gering sind. Nehmen Sie Schubfächer und Einlegeböden für eine gründliche Reinigung heraus.
- Wischen Sie den Innenraum mit verdünnter Natronlauge aus und spülen Sie ihn dann mit warmem Wasser und einem ausgedrückten Schwamm oder Tuch ab. Vergewissern Sie sich, dass alles vollständig getrocknet ist, bevor Sie die Einlegeböden und Schubfächer wieder einsetzen.
- Trocknen Sie alle Oberflächen und herausnehmbaren Teile gründlich, bevor Sie sie wieder einsetzen.

Reinigung und Pflege

- Trotz der Abtauautomatik kann sich im Gefrierschrank Reif bilden, wenn die Tür häufig geöffnet oder zu lange offen gelassen wird.
- Tauen Sie bei starkem Reif ab, wenn der Gefrierschrank nahezu leer ist:
  1. Leeren Sie den Gefrierschrank, ziehen Sie den Netzstecker der Kühl-Gefrierkombination und öffnen Sie die Tür. Lüften Sie den Raum, um das Abtauen zu beschleunigen.
  2. Reinigen Sie den Gefrierschrank nach dem Abtauen wie empfohlen.

Warnung

- Verwenden Sie keine scharfen Gegenstände zum Abtauen des Gefrierschranks.
- Schalten Sie das Gerät nicht ein und schließen Sie es erst dann am Stromnetz an, wenn der Innenraum vollständig trocken ist.

Abtauen

Gefrierschrank

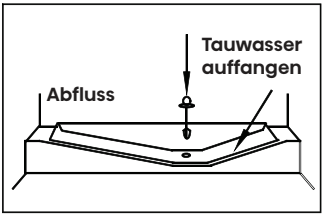

- Dieses Fach wird automatisch abgetaut.

Türdichtungen reinigen

- Halten Sie die Türdichtungen sauber. Verhindern Sie, dass sie am Gehäuse festkleben, was zu Rissen führen kann. Reinigen Sie die Dichtungen mit einem milden Reinigungsmittel und warmem Wasser, spülen Sie sie ab und trocknen Sie sie anschließend gründlich.

LED-Leuchtmittel auswechseln

- Dieses Gerät ist mit einem energiesparenden LED-Leuchtmittel der Klasse G ausgestattet, das sich an der Oberseite des Kühlschranks befindet.
- Gehen Sie zum Auswechseln wie folgt vor:

1. Ziehen Sie den Netzstecker.

2. Drücken Sie die Abdeckung der Beleuchtung nach oben, um sie zu entfernen.

3. Halten Sie die LED-Abdeckung fest und ziehen Sie sie heraus, während Sie auf die Verriegelung des Steckers drücken.

4. Setzen Sie die neue LED ein und achten Sie darauf, dass sie ordnungsgemäß einrastet.

Warnung

Tauschen Sie das LED-Leuchtmittel nicht selbst aus! Wenden Sie sich an den Kundendienst, wenn es beschädigt ist.

Hilfreiche Hinweise und Tipps

Tipps zum Energiesparen

Wir empfehlen, die folgenden Tipps zu beherzigen, um Energie zu sparen.

- Lassen Sie die Tür nicht lange offenstehen, um Energie zu sparen.
- Halten Sie das Gerät von Wärmequellen wie direkter Sonneneinstrahlung oder Herdplatten fern.
- Stellen Sie angemessene Temperaturen ein.
- Bewahren Sie keine warmen Lebensmittel oder verdunstende Flüssigkeiten im Gerät auf.
- Stellen Sie das Gerät in einem gut belüfteten, trockenen Raum auf. Lesen Sie den Abschnitt „Neues Gerät installieren".
- Behalten Sie die ursprüngliche Anordnung der Schubladen, Frischefächer und Einlegeböden bei, die auf maximale Energieeffizienz ausgelegt ist.

Tipps zum Kühlen von frischen Lebensmitteln

- Stellen Sie keine heißen Lebensmittel direkt in den Kühl- oder Gefrierschrank; dadurch erhöht sich die Innentemperatur und es wird mehr Energie verbraucht.
- Decken Sie Lebensmittel mit starkem Geruch ab oder wickeln Sie sie ein.
- Ordnen Sie die Lebensmittel so an, dass die Luft frei um sie herum zirkulieren kann.

Tipps zum Kühlen

- Wickeln Sie Fleisch aller Art in Plastikfolie ein und legen Sie es auf die Glasablage über dem Gemüsefach. Halten Sie sich an die von den Herstellern angegebenen Aufbewahrungszeiten und Verfalldaten der Lebensmittel.
- Gekochte Lebensmittel, kalte Speisen usw. müssen verpackt sein und können auf jeden Regalboden gestellt werden.
- Obst und Gemüse:

  Lagern Sie Obst und Gemüse im dafür vorgesehenen Schubfach.
- Butter und Käse:

  Verwenden Sie luftdichte Folien oder Kunststoffverpackungen.
- Milchflaschen:

  Milchflaschen sollten verschlossen in den Türablagen aufbewahrt werden.

Tipps zum Einfrieren

- Lassen Sie das Gerät vor Erstgebrauch oder nach Nichtbenutzung mindestens für 2 Stunden auf höchster Stufe laufen.
- Frieren Sie Lebensmittel in kleinen Portionen ein, damit sie schnell und gründlich gefrieren und bequem aufgetaut werden können.
- Verwenden Sie luftdichte Alufolie oder Polyethylen-Verpackungen.
- Vermeiden Sie den Kontakt zwischen ungefrorenen und bereits gefrorenen Lebensmitteln, um ein teilweises Auftauen zu verhindern.

Hilfreiche Hinweise und Tipps

- Beschriften und datieren Sie tiefgefrorene Artikel für eine effektive Bestandsverwaltung.

Tipps zum Kühlen von frischen Lebensmitteln

- Vergewissern Sie sich, dass der Einzelhändler die tiefgefrorenen Lebensmittel ordnungsgemäß gelagert hat.
- Verbrauchen Sie aufgetaute Lebensmittel schnell und frieren Sie sie nicht wieder ein.
- Beachten Sie die vom Hersteller angegebene Lagerzeit.

Gerät ausschalten

- Wenn Sie das Gerät für einen längeren Zeitraum ausschalten müssen, gehen Sie wie folgt vor, um Schimmelbildung zu vermeiden.

  1. Entfernen Sie alle Lebensmittel.
  2. Ziehen Sie den Netzstecker.
  3. Reinigen und trocknen Sie den Innenraum gründlich.
  4. Lassen Sie die Türen zur Belüftung etwas geöffnet.

Fehlersuche

Wenn Sie ein Problem mit Ihrem Gerät haben, führen Sie die folgenden Überprüfungen durch, bevor Sie den Kundendienst anfordern. Sie können einige einfache Überprüfungen gemäß diesem Abschnitt durchführen, bevor Sie den Kundendienst rufen.

Warnung

Versuchen Sie nicht, das Gerät selbst zu reparieren. Wenn das Problem auch nach Durchführung der nachstehenden Überprüfungen weiterhin besteht, wenden Sie sich an einen qualifizierten Elektriker, den autorisierten Kundendienst oder den Händler, bei dem Sie das Gerät gekauft haben.

Problem	Mögliche Ursache und Lösungsvorschlag
Das Gerät funktioniert nicht ordnungsgemäß	Vergewissern Sie sich, dass das Netzkabel fest in die Steckdose steckt.
	Überprüfen Sie die Sicherung und tauschen Sie sie aus, oder setzen Sie den Schutzschalter zurück, falls erforderlich.

Fehlersuche

Problem	Mögliche Ursache und Lösungsvorschlag
Das Gerät funktioniert nicht ordnungsgemäß	Die Umgebungstemperatur ist zu niedrig. Stellen Sie die Innentemperatur auf einen kälteren Wert ein.
	Der Gefrierschrank darf während des Abtauzyklus oder kurz nach dem Start nicht laufen, um den Kompressor zu schützen.
Unangenehme Gerüche	Reinigen Sie das Innere des Geräts.
	Überprüfen Sie auf geruchsintensive Lebensmittel, Behälter oder Verpackungsmaterialien.
Geräusche aus dem Gerät	Zu den normalen Geräuschen gehören: • Betriebsgeräusche des Kompressors. • Luftzirkulationsgeräusche von Lüftermotoren. • Gluckerndes Geräusch, als würde Wasser kochen. Knacken während des automatischen Abtauens. • Klicken, bevor der Kompressor anläuft.
	Wenn Sie ungewöhnliche Geräusche hören: • Vergewissern Sie sich, dass die Kühl-Gefrierkombination waagerecht steht. • Halten Sie das Gerät von den Wänden fern. • Flaschen oder Behälter stoßen aneinander.
Der Motor läuft ununterbrochen	Dies kann unter verschiedenen Bedingungen auftreten: • Die Temperatur ist kälter als nötig eingestellt. • Es wurde kürzlich eine große Menge warmer Lebensmittel eingebracht. • Hohe Umgebungstemperaturen. • Die Türen werden häufig oder für längere Zeit geöffnet. • Das Gerät wurde neu installiert oder nach einem Stillstand wieder in Betrieb genommen.

Fehlersuche

Problem	Mögliche Ursache und Lösungsvorschlag
Reifbildung	Vergewissern Sie sich, dass die Luftauslässe frei sind und dass um die gelagerten Lebensmittel herum genügend Platz zur Luftzirkulation vorhanden ist. • Überzeugen Sie sich davon, dass sich die Tür vollständig schließen lässt. Informationen zum Entfernen von Reif finden Sie im Abschnitt „Reinigung und Pflege“.
Innenraum zu warm	Häufiges oder längeres Öffnen der Türen; • Ein Hindernis hindert eine Tür daran, geschlossen zu werden; • Um das Gerät herum ist nicht genügend Freiraum vorhanden.
Innenraum zu kalt	Erhöhen Sie die Temperatur gemäß dem Kapitel „Bedienelemente und Display“.
Die Türen lassen sich nicht leicht schließen	Vergewissern Sie sich, dass die Kühl-Gefrierkombination für selbstschließende Türen leicht nach hinten geneigt ist (10 - 15 mm). Überprüfen Sie, ob ein Hindernis vorhanden ist.
Wasser tropft auf den Boden	Die Wasserwanne, die sich am hinteren Boden der Kühl-Gefrierkombination befindet, ist möglicherweise nicht korrekt ausgerichtet; der Ablaufstutzen, der sich unter der Oberseite des Kompressors befindet, könnte falsch ausgerichtet sein und das Wasser nicht effizient in die Wanne leiten. Möglicherweise ist der Ablauf verstopft, oder der Anschluss ist nicht vollständig eingerastet. • Möglicherweise müssen Sie die Kühl-Gefrierkombination von der Wand abnehmen, um die Wanne, den Ablauf und das Verbindungsstück zu überprüfen. • Wenn die Kühl-Gefrierkombination über einen längeren Zeitraum ausgeschaltet war, kann der angesammelte Reif schmelzen, sodass Wasser auf den Boden gelangt.
Das Licht funktioniert nicht	• Das LED-Leuchtmittel ist beschädigt. Tauschen Sie das LED-Leuchtmittel aus und beachten Sie dabei den Abschnitt „Reinigung und Pflege“. • Das Betriebssystem hat die Beleuchtung ausgeschaltet, weil die Tür zu lange offenstand. Schließen Sie die Tür und öffnen Sie sie erneut, um die Beleuchtung wieder zu aktivieren.

Fehlersuche

Problem	Mögliche Ursache und Lösungsvorschlag
Eiswürfel werden nicht ausgegeben	• Haben Sie nach dem Anschluss an die Wasserversorgung 10 Stunden gewartet, bevor Eiswürfel bereitet wurden? Wenn das Wasser nicht ausreichend abgekühlt ist, kann die Eiswürfelbereitung länger dauern, z. B. bei Erstgebrauch. • Ist der Wasserzulauf angeschlossen und geöffnet? • Haben Sie die Eiswürfelbereitung manuell ausgeschaltet? Überprüfen Sie, ob Sie den Modus „Würfel“ (Cubed) oder „Zerstoßen“ (Crushed) eingeschaltet haben. • Ist das Eis im Eisbehälter oder im Eisschacht blockiert? • Ist die Temperatur des Gefrierschranks zu hoch? Versuchen Sie, die Temperatur des Gefrierschranks niedriger einzustellen.
Der Wasserspender funktioniert nicht	• Ist der Wasserbehälter ordnungsgemäß installiert? • Vergewissern Sie sich, dass ausreichend Wasser im Wasserbehälter vorhanden ist. • Ist die Wasserleitung gebrochen oder verbogen? Vergewissern Sie sich, dass die Wasserleitung nicht verstopft ist. • Ist die Temperatur des Wasserbehälters zu niedrig? Versuchen Sie, im Display eine wärmere Einstellung zu wählen. • Arbeitet die Wasserpumpe?
Sie hören Wasser in der Kühl-Gefrierkombination sprudeln.	• Das ist normal. Das Blubbern kommt vom Kältemittel, das im Inneren zirkuliert.
Das Gerät kann nicht mit dem WLAN-Netzwerk verbunden werden	• Das WLAN-Passwort wurde falsch eingegeben. Vergewissern Sie sich, dass das Passwort korrekt ist, und stellen Sie die Verbindung erneut her. • Die Frequenz des heimischen WLAN-Routers ist nicht 2,4 GHz. Das Gerät unterstützt nur 2,4-GHz-Verbindungen. Richten Sie eine eigene 2,4-GHz-WLAN-SSID ein und verbinden Sie. • Der Router und das Gerät sind zu weit voneinander entfernt, was die Ursache für die schlechte Netzwerkverbindung ist. Stellen Sie den Router näher an das Gerät oder installieren Sie einen WLAN-Adapter (Range Extender).

Gerät entsorgen

Sie dürfen dieses Gerät nicht mit dem normalen Hausmüll entsorgen.

Verpackungsmaterialien

Wiederverwertbare Materialien sind mit dem Recycling-Symbol gekennzeichnet. Entsorgen Sie die Verpackung verantwortungsbewusst.

Vor dem Entsorgen des Geräts

1. Ziehen Sie den Netzstecker.
2. Schneiden Sie das Netzkabel ab.

Warnung

Kühlschränke und Gefrierschränke enthalten Kältemittel und Gase im Kältemittelkreislauf.

Diese Stoffe müssen fachgerecht entsorgt werden, da sie zu Augenverletzungen oder Entzündungen führen können. Vergewissern Sie sich vor der ordnungsgemäßen Entsorgung, dass die Rohrleitungen des Kältemittelkreislaufs nicht beschädigt sind.

	Korrekte Entsorgung
	Dieses Symbol weist darauf hin, dass dieses Produkt in der Europäischen Union nicht mit dem Hausmüll entsorgt werden darf. Um mögliche Schäden für die Umwelt und die menschliche Gesundheit durch unkontrollierte Abfallentsorgung zu vermeiden, recyceln Sie es bitte verantwortungsvoll und fördern Sie damit die nachhaltige Wiederverwendung von Materialressourcen. Nutzen Sie die dafür vorgesehenen Rückgabe- und Sammelsysteme oder wenden Sie sich an den Händler, bei dem Sie das Produkt gekauft haben, um es umweltgerecht zu recyceln.

Gerät entsorgen

Befolgen Sie die nachstehenden Hinweise, um zu gewährleisten, dass Ihre Lebensmittel sicher und nicht verunreinigt werden:

- Lassen Sie die Tür nicht für längere Zeit offenstehen. Dadurch kann sich die Temperatur im Inneren des Geräts erheblich erhöhen.
- Reinigen Sie regelmäßig Oberflächen und Abflusssysteme, die mit Lebensmitteln in Berührung kommen.
- Bewahren Sie rohes Fleisch und rohen Fisch in geeigneten Behältern auf, damit sie nicht mit anderen Lebensmitteln in Berührung kommen oder auf diese tropfen.
- Verwenden Sie Zwei-Sterne-Gefrierfächer zur Lagerung von tiefgefrorenen Lebensmitteln, zur Zubereitung von Eiscreme und Eiswürfeln.
- Frische Lebensmittel sollten nicht in Ein-, Zwei- oder Drei-Sterne-Fächern eingefroren werden.

Nr.	Typ	Soll-Lagertem-peratur [°C]	Geeignete Lebensmittel
1	Kühlschrank	+2 bis +8	Eier, gekochte Speisen, verpackte Lebensmittel, Obst, Gemüse, Milchprodukte, Kuchen, Getränke und andere nicht einfrierbare Lebensmittel.
2	(***)*-Gefrierfach	≤-18	Meeresfrüchte (Fisch, Garnelen, Schalentiere), Süßwasserprodukte und Fleisch (am besten innerhalb von 3 Monaten verbrauchen, um Nährstoff- und Geschmackseinbußen zu vermeiden). Geeignet für gefrorene frische Lebensmittel.
3	***-Gefrierfach	≤-18	Meeresfrüchte (Fisch, Garnelen, Schalentiere), Süßwasserprodukte und Fleisch (am besten innerhalb von 3 Monaten verbrauchen, um Nährstoff- und Geschmackseinbußen zu vermeiden). Nicht geeignet für gefrorene frische Lebensmittel.
4	Wein	+5 bis +20	Rotwein, Weißwein, Schaumwein usw.

Nr.	Typ	Soll-Lagertem-peratur [°C]	Geeignete Lebensmittel
5	**-Gefrierfach	≤-12	Meeresfrüchte (Fisch, Garnelen, Schalentiere), Süßwasserprodukte und Fleisch (am besten innerhalb von 2 Monaten verbrauchen, um Nährstoff- und Geschmackseinbußen zu vermeiden). Nicht geeignet für gefrorene frische Lebensmittel.
6	*-Gefrierfach	≤-6	Meeresfrüchte (Fisch, Garnelen, Schalentiere), Süßwasserprodukte und Fleisch (am besten innerhalb von 1 Monat verbrauchen, um Nährwert- und Geschmackseinbußen zu vermeiden). Nicht geeignet für gefrorene frische Lebensmittel.
7	0 Sterne	-6 bis 0	Frisches Schweinefleisch, Rindfleisch, Fisch, Hühnerfleisch und bestimmte verpackte verarbeitete Lebensmittel: Am besten am Tag des Kaufs oder innerhalb von 3 Tagen verzehren. Teilweise verpackte/umhüllte/ eingekapselte verarbeitete Lebensmittel (nicht einfrierbare Lebensmittel).
8	Kühlung	-2 bis +3	Frisches/gefrorenes Schweine-, Rind- und Hühnerfleisch, Süßwasserprodukte (innerhalb von 7 Tagen verbrauchen, wenn unter 0°C; innerhalb von 2 Tagen, wenn über 0°C). Meeresfrüchte halten sich am besten bis zu 15 Tage unter 0°C und sollten nicht über 0°C gelagert werden.
9	Frische Lebensmittel	0 bis +4	Frisches Schweine-, Rind-, und Hühnerfleisch, Fisch sowie gekochte Lebensmittel (innerhalb von 3 Tagen verbrauchen, am besten noch am selben Tag).

Gerät entsorgen

Hinweis

Lagern Sie die Lebensmittel entsprechend den Fachbezeichnungen und Temperaturen Ihrer Kühl-Gefrierkombination.

- Wenn Sie das Gerät längere Zeit nicht verwenden, schalten Sie es aus, tauen Sie es ab, reinigen Sie es, trocknen Sie es und lassen Sie die Tür offen, um Schimmel zu vermeiden.

Wasserspender reinigen (Modelle mit Wasserspender):

- Reinigen Sie den Wasserbehälter nach 48 Stunden Nichtbenutzung und spülen Sie das an die Wasserversorgung angeschlossene Wassersystem, wenn es 5 Tage lang nicht benutzt wurde.

Warnung

Verpacken Sie Lebensmittel in Tüten und Flüssigkeiten in versiegelten Flaschen oder verschlossenen Behältern, um die Sauberkeit zu gewährleisten und ein Verschütten in der Kühl-Gefrierkombination zu vermeiden.

Hisense

life reimagined

MANUAL DE FUNCIONAMIENTO DEL USUARIO

Antes de poner en funcionamiento esta unidad, lea este manual detenidamente y consérvelo para futuras consultas.

ES

Español

Índice

Gracias por elegir Hisense. Con el fin de que disfrute de su nuevo refrigerador al máximo, lea cuidadosamente las instrucciones. Contienen información importante acerca de la instalación y el funcionamiento. Mantenga este manual a mano para futuras consultas.

Información de seguridad y advertencia 01
Instalación de su nuevo aparato 13
Descripción del aparato 16
Controles electrónicos 17
Uso del aparato 22
Inversión del sentido de giro de la puerta 24
Limpieza y cuidado 28
Sugerencias y consejos 30
Solución de problemas 31
Desecho del aparato 35

Información de seguridad y advertencia

A fin de garantizar su seguridad y el uso adecuado, lea este manual detenidamente. Contiene lineamientos de seguridad e instrucciones importantes. Antes de instalar y poner en funcionamiento el dispositivo, le animamos a familiarizarse con su funcionamiento y las características de seguridad para evitar cualquier percance. Mantenga estas instrucciones a mano, y si el refrigerador cambia de dueño o ubicación, asegúrese de que el propietario las reciba para guiarlo acerca del uso y la seguridad. El fabricante no será responsable de los daños que surjan por no seguir las instrucciones.

Seguridad para niños y personas vulnerables

De acuerdo con la norma europea (EN)
A esta aparato lo pueden usar niños de 8 años y más, y personas con capacidades físicas, sensoriales y mentales reducidas, o que carecen de experiencia y conocimiento, si están supervisados o si han recibido las instrucciones acerca del uso seguro del aparato, y si entienden los riesgos existentes. Los niños no deben jugar con el aparato. La limpieza y el mantenimiento por parte del usuario no debe ser hecho por los niños sin la supervisión adecuada.

Información de seguridad y advertencia

Seguridad para niños y personas vulnerables

De acuerdo con las normas IEC

El aparato no está destinado al uso por parte de personas (incluido niños) con discapacidad física, sensorial o mental, o por personas que carecen de experiencia y conocimiento, a menos que tengan supervisión o hayan recibido instrucciones respecto del uso del aparato por parte de una persona responsable de su seguridad.

Mantenga todos los materiales de empaque lejos del alcance de los niños para evitar riesgos de asfixia.

Cuando deseche el aparato, desconéctelo, corte el cable de alimentación cerca del aparato, y retire la puerta para evitar un choque eléctrico o el riesgo de que los niños queden atrapados.

Cuando reemplace un aparato más viejo, asegúrese de que el pasador y el resorte de bloqueo, si existen, queden inoperantes para evitar que alguien quede atrapado adentro accidentalmente.

Información de seguridad y advertencia

Seguridad general

- **ADVERTENCIA**
  Este aparato está diseñado para hogares residenciales y entornos similares, como por ej.:
  1. Áreas de cocina para el personal en negocios, oficinas y otros ambientes laborales;
  2. Casas rurales, hoteles, moteles y otros entornos residenciales;
  3. Entornos de alojamiento y desayuno;
  4. Catering y aplicaciones no minoristas similares.
- **ADVERTENCIA**
  Se debe llenar con agua potable únicamente.
- **ADVERTENCIA**
  No guarde sustancias explosivas, como por ej., latas de aerosol con propelentes inflamables, en este aparato.
- **ADVERTENCIA**
  Si el cable de alimentación está dañado, debe ser reemplazado por el fabricante, o una persona cualificada para evitar riesgos.
- **ADVERTENCIA**
  Mantenga las ventilaciones del aparato sin obstrucciones para asegurar un flujo de aire apropiado.

Información de seguridad y advertencia

Seguridad general

- **ADVERTENCIA**
  Queda prohibido acelerar el proceso de descongelación mediante el uso de dispositivos mecánicos u otros medios no recomendados por el fabricante.

- **ADVERTENCIA**
  No dañe el circuito refrigerante.

- **ADVERTENCIA**
  No utilice aparatos eléctricos dentro del refrigerador a menos que estén aprobados por el fabricante.

- **ADVERTENCIA**
  Los gases refrigerantes y de aislamiento son inflamables. Deseche el aparato en un centro autorizado. Evite la exposición a las llamas.

- **ADVERTENCIA**
  Asegúrese de que el cable de alimentación no quede atrapado o dañado cuando ubica el aparato.

Información de seguridad y advertencia

Seguridad general

- **ADVERTENCIA**
  Evite el uso de tomacorrientes portátiles múltiples o fuentes de alimentación detrás del aparato.

Reemplazo de las lámpara de iluminación

- **ADVERTENCIA**
  No intente reemplazar las lámparas de iluminación por su cuenta. Si la luz LED esta dañada, póngase en contacto con la línea de atención al cliente para asesoramiento. Esto solo aplica a los refrigeradores que están equipados con lámparas.

Refrigerante

El aparato contiene isobuteno (R600a), un gas natural respetuoso con el ambiente, pero inflamable. Evite dañar el circuito refrigerante durante el transporte y la instalación. El refrigerante (R600a) es inflamable.

Refrigerante

- **ADVERTENCIA**
  Los refrigeradores contienen refrigerante y gases en el circuito refrigerante. Estos materiales se deben desechar de manera profesional ya que pueden causar lesiones oculares o ignición. Asegúrese de que la tubería del circuito refrigerante no esté dañada antes del desecho adecuado.

ADVERTENCIA
Riesgo de incendio / materiales inflamables

Si el circuito refrigerante se daña:

- Manténgalo alejado de llamas abiertas y fuentes de ignición.
- Asegúrese de que el área alrededor del aparato esté bien ventilada.

Es peligroso modificar este producto de cualquier manera.

El daño al cable de alimentación podría dar lugar a un cortocircuito, incendio o choque eléctrico.

Información de seguridad y advertencia

Seguridad eléctrica

1. No extienda el cable de alimentación.
2. Inspeccione el enchufe de forma regular para corroborar si está dañado. Un enchufe dañado puede sobrecalentarse, lo que plantea un riesgo de incendio.
3. El enchufe de alimentación siempre debe estar accesible.
4. Evite tirar del cable de alimentación para desconectar el enchufe del toma.
5. Si el toma de la pared está flojo, no lo use para evitar el riesgo de choque eléctrico o incendio.
6. Queda prohibido operar el aparato sin la cubierta de iluminación interior.
7. Este refrigerador debe ser propulsado solo por una fuente de energía de CA monofásica de 220 ~ 240 V/50 Hz. Si las fluctuaciones de tensión local exceden este rango, utilice un regulador tensión de CA de al menos 350 W por seguridad. Conecte el refrigerador a un tomacorriente dedicado con un cable de puesta a tierra.

Información de seguridad y advertencia

Uso diario

- El almacenamiento de gases o líquidos inflamables en el refrigerador puede causar explosiones.
- Evite el uso de dispositivos eléctricos dentro del refrigerador, como por ej., máquinas para hacer helado o mezcladoras.
- Cuando desconecte, tire del enchufe directamente desde el toma en lugar de tirar del cable.
- Evite colocar elementos calientes cerca de las piezas plásticas del aparato.
- Este aparato no está destinado a una instalación integrada.
- No permita que los productos alimenticios toquen directamente la salida de aire en la pared posterior.
- Siga las instrucciones del fabricante para almacenar alimentos congelados pre-envasados.
- Siga las recomendaciones de almacenamiento del fabricante como se especifica en este manual.
- No congele bebidas carbonatadas o gaseosas, ya que pueden explotar y dañar la heladera.

Información de seguridad y advertencia

- El consumo de alimentos congelados directamente del congelador puede causar congelación.
- No coloque el aparato a la luz solar directa.
- Mantenga el aparato lejos de llamas abiertas para evitar riesgo de incendio.
- Este aparato está diseñado para almacenar alimentos y bebidas en un entorno doméstico, como se detalla en este manual de instrucciones. El aparato es pesado. Tenga precaución cuando lo mueve.
- No toque ni retire elementos del congelador con las manos húmedas para evitar daño a la piel.
- Nunca se pare ni se apoye sobre la base, las gavetas o las puertas de la heladera.

Información de seguridad y advertencia

- Una vez descongelado, el alimento congelado no se debe volver a congelar.
- Comer hielo directamente del congelador puede provocar congelación en la boca o los labios.
- Para evitar lesiones o daño al aparato, evite sobrecargar los anaqueles de la puerta y las gavetas.
- Instale un sensor de temperatura externo para ayudar a regular la temperatura del aparato de manera más efectiva.
- El módulo WiFi está ubicado en la caja de control en la parte superior. Para evitar interferencia de señal, evite colocar objetos metálicos grandes o contenedores de líquidos cerca.
- Evite dejar la puerta abierta durante periodos extensos. Esto puede elevar significativamente la temperatura dentro del aparato.
- Limpie regularmente las superficies y los sistemas de drenaje que están en contacto con los alimentos.
- Almacene la carne y pescado crudos en recipientes adecuados para evitar el contacto con otros alimentos o que goteen sobre ellos.
- Si no se usa durante periodos extensos, apague el aparato, descongele, limpie, seque y deje la puerta abierta para evitar el moho.

Información de seguridad y advertencia

¡Precaución! Cuidado y limpieza

- Desconecte el aparato de la fuente de alimentación antes de realizar la limpieza y el mantenimiento.
- No limpie el aparato con objetos metálicos, limpiadores a vapor, aceite etéreos, solventes orgánicos o limpiadores abrasivos.
- No utilice objetos filosos para descongelar el compartimiento del congelador. Utilice una espátula plástica en su lugar.

Instrucciones importantes para la instalación

- Siga todas las instrucciones que se proporcionan para la conexión eléctrica detenidamente. Inspeccione el aparato para corroborar que no hay daño al desempaquetar.
- No use el aparato si está dañado. Informe cualquier daño al vendedor de inmediato, y guarde los elementos de empaque.
- Espere al menos cuatro horas antes de conectar el aparato para estar seguro de que el refrigerante vuelve al compresor.
- Asegure una circulación de aire adecuada alrededor del aparato para evitar el sobrecalentamiento. Siga los lineamientos de instalación para una ventilación apropiada.

Información de seguridad y advertencia

- No posicione la parte trasera del aparato demasiado cerca de la pared, asegúrese de que no toque o que no esté demasiado cerca de piezas calientes (como por ej., el compresor) para reducir el riesgo de incendio.
- No coloque el aparato cerca de radiadores o cocinas.
- Asegúrese de que el enchufe quede accesible después de la instalación.
- Banda(s) de frecuencia de transmisión y potencia de transmisión máx. permitida en las banda(s) de frecuencia operativa: 2400-2483,5 Mhz inferior o igual a 20 dbm.
- Mantenga un mínimo de distancia de 20 cm entre el radiador del aparato y su cuerpo.

Servicio de mantenimiento

- El servicio de mantenimiento eléctrico solo debe ser realizado por un electricista cualificado.
- Solo los centros de servicio autorizados deben realizar el mantenimiento de este producto, usando repuestos originales.

1. Si el aparato no necesita ser descongelado.
2. Si el aparato contiene un compartimiento congelador.

Nota

Los niños de 3 a 8 años de edad solo deben cargar y descargar la heladera bajo supervisión. (Solo se aplica en la región europea).

Instalación de su nuevo aparato

Antes de comenzar con su aparato, le presentamos algunos consejos importantes para tener en cuenta.

Ventilación del aparato

Una buena ventilación alrededor del aparato no solo impulsa la eficiencia de enfriamiento, sino además conserva la energía. Asegúrese de que haya un amplio espacio alrededor para que pueda salir el calor.

Consejo:

Para instalaciones no integradas: Deje 50-70 mm de espacio en la parte posterior, al menos 100 mm en la parte superior y 100 mm en cada lado. Asegúrese de que haya suficiente espacio en frente para que se puedan abrir las puertas en un ángulo de 105º. Remítase a los diagramas a continuación.

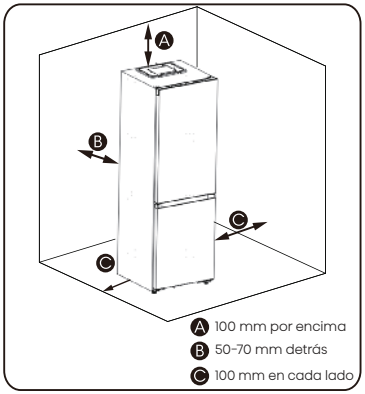

En el estado no integrado

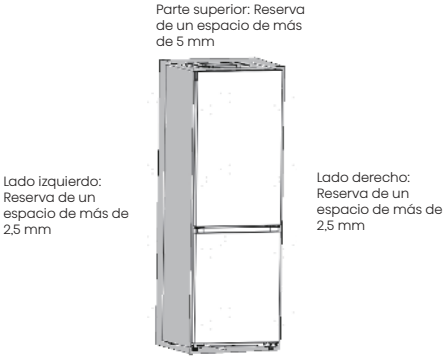

Dimensiones (mm): 595*600*1856

En el estado integrado

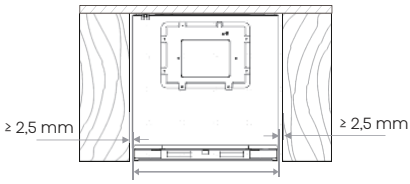

Tome en cuenta el espacio libre para la puerta y el espacio total necesario para abrir la puerta por completo.

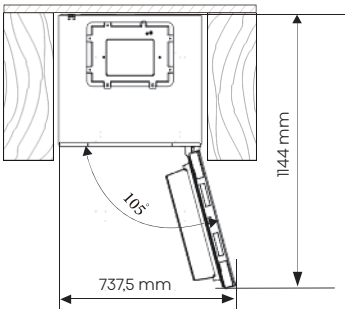

El espacio total necesario para abrir completamente la puerta del refrigerador en el estado integrado

Nota

En el estado integrado, el consumo de energía aumentará significativamente.

Instalación de su nuevo aparato

Información relevante (mm)

W	W1	D	D1
595	142,5	600	1156

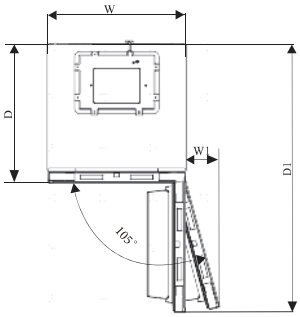

Nota

El aparato funciona de manera eficiente en las clases climáticas que van desde SN a ST. El rendimiento puede disminuir si se deja fuera del rango de temperatura especificado durante periodos extensos.

Clase climática	Temperatura ambiente
SN	+10°C a +32°C
N	+16°C a +32°C
ST	+16°C a +38°C
T	+16°C a +43°C

Coloque el aparato en un lugar seco, sombreado, lejos de la luz solar directa y de fuentes de calor para evitar que se dañe.

Nivelación

- Ajuste los pies inferiores con una llave de ajuste adecuada para la nivelación y circulación de aire apropiada.
- A fin de habilitar puertas de cierre automático, incline la parte trasera superior aproximadamente 15 mm o 0,5° ajustando los pies.
- Levante los pies antes de mover el aparato para permitir que ruede libremente. Vuelva a nivelar el aparato después de reubicarlo.

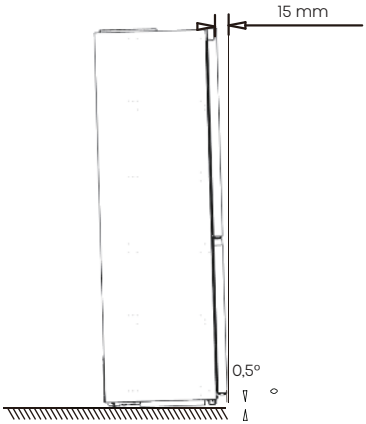

Instalación de su nuevo aparato

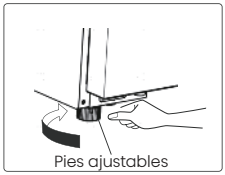

Advertencia

- Instale el refrigerador sobre una superficie nivelada, dura que esté al ras con pisos circundantes y lo suficientemente fuerte como para soportar un refrigerador totalmente cargado.
- Utilice las rueditas para mover el refrigerador hacia delante y hacia atrás únicamente. El movimiento de costado puede dañar tanto el piso como las rueditas.

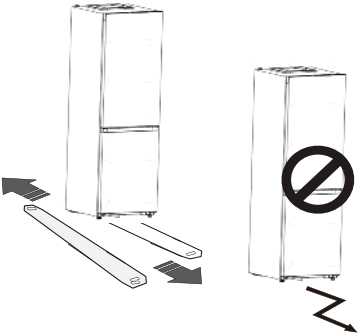

Descripción del aparato

Visión general del aparato

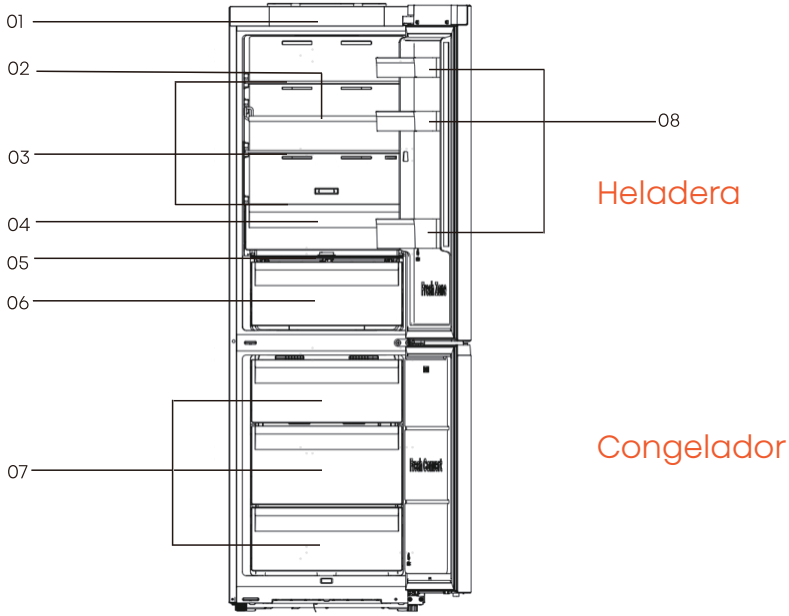

1. Control electrónico
2. Anaquel para vinos flexible
3. Estantes de almacenamiento
4. Gaveta para productos frescos
5. Cubierta de la gaveta para vegetales
6. Gaveta para vegetales
7. Gavetas del congelador
8. Anaquel de la puerta

Nota

Su refrigerador puede tener mínimas diferencias con este manual debido al continuo desarrollo del producto. No obstante, sus funciones e instrucciones de uso permanecen iguales.
Para una eficiencia de energía óptima, reinstale todos los componentes como se muestra anteriormente.

Controles electrónicos

Puede acceder a todas las funciones y ajustes a través del panel de control ubicado en la parte superior interior de la heladera. El tablero de visualización simplifica los ajustes característicos, haciéndolos fáciles de usar.

Controles de visualización

Siga estos lineamientos operativos para utilizar las diversas funciones y ajustes en el panel de control del aparato. Después del encendido inicial, los íconos del panel de visualización se iluminarán. Si no se presionan los botones y las puertas permanecen cerradas, la luz de fondo se apagará después de un minuto.

Control electrónico (ubicado en la parte superior del aparato)

1. Alimentación

Power

Para interrumpir el uso, presione y sostenga el botón «Encendido» durante 3 segundos para apagar el aparato. Presione y sostenga el botón «Encendido» durante 3 segundos para alternar al modo en espera.

La pantalla mostrará «--» en el modo en espera.

¡IMPORTANTE!

Evite guardar alimentos en el refrigerador cuando está apagado durante largos periodos. Desconéctelo si no va a usarlo durante un largo tiempo.

NOTA

La función del refrigerador se detiene en el modo en espera.

2. Eco

Eco

Presione el botón «Eco» para activar la función de ahorro de energía , y el ícono « » se iluminará. Este ajuste fija la temperatura de la heladera en 6°C y la del congelador en -17°C, automáticamente.

Para salir del modo Eco, presione o bien el botón «Temp» , o «Eco» , volviendo el refrigerador a su temperatura anterior.

3. Sobreenfriamiento

Super Cool

Esta característica mantiene la temperatura establecida de la heladera durante el alto uso, grandes cargas de comestibles o en condiciones más cálidas.

La característica de sobreenfriamiento reduce la temperatura en el compartimiento de la heladera.

1. Presione el botón «Sobreenfriamiento» para activar esta función. El ícono «» se iluminará, y el indicador de temperatura de la heladera mostrará 2°C.

2. Esta característica se apagará automáticamente después de 6 horas.

3. Para apagar manualmente el sobreenfriamiento, presione el botón «Sobreenfriamiento» o el botón «Temp» izquierdo, el cual vuelve a la heladera al ajuste de temperatura anterior.

4. Temperatura del compartimiento de la heladera

Temp. Presione el botón «Temp» izquierdo de manera repetida para recorrer los ajustes de temperatura desde 8°C hacia abajo hasta 2°C.

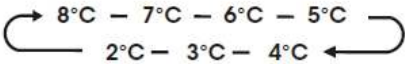

NOTA

Cada vez que presiona, la temperatura disminuye en 1°C.

5. Temperatura del compartimiento del congelador

Temp. Presione el botón «Temp» derecho de manera repetida para recorrer los ajustes de temperatura desde -14°C hacia abajo hasta -24°C.

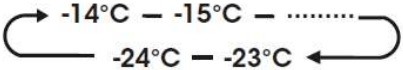

NOTA

Cada vez que presiona, la temperatura disminuye en 1°C.

Ajuste de las temperaturas del compartimiento

Al establecer una temperatura se configura un promedio para todo el compartimiento, con la variación de las temperaturas reales basado en la cantidad de alimentos, la colocación y la temperatura ambiente del lugar.

Ajustes de la temperatura recomendados

Compartimiento de la heladera: 4°C

Compartimiento del congelador: -18°C

6. Súper congelación

Super Freeze Esta característica disminuye rápidamente la temperatura del congelador para congelar los alimentos más rápido, conservando la frescura, las vitaminas y los nutrientes por más tiempo.

1. Presione el botón «Súper congelación» para activar esta función. El ícono «» se iluminará, y la temperatura del congelador se fija en -28°C.

2. Esta característica se apagará automáticamente después de 52 horas.

3. Para apagar manualmente la función de Súper congelación, presione el botón «Súper congelación» o el botón «Temp» derecho, el cual vuelve el congelador al ajuste de temperatura anterior.

NOTA

Evite usar la función Súper congelación con bebidas en botella o en latas (especialmente bebidas carbonatadas) dentro del congelador. Pueden explotar.

7. Alarma

Alarm

Alarma de alta temperatura:

Suena una alarma si la temperatura interior sube demasiado, lo que se indica mediante el ícono «⚠» iluminado.

En el modo no en espera, la temperatura dentro del aparato se detecta después de 24 horas de encendido. Si la temperatura permanece alta durante 4 horas, la alarma se activará.

Silenciamiento de la alarma:

Presione el botón Alarma para silenciar el sonido. El ícono «⚠» permanecerá iluminado hasta que la temperatura caiga por debajo del umbral de la alarma. El ícono «⚠» extinto indica el fin de la alarma de alta temperatura.

Si la alarma no se silencia, sonará 3 veces por minuto, y el ícono alarma permanecerá encendido. La alarma se detendrá después de 10 minutos.

Alarma de puerta abierta:

Si deja abierta una puerta durante más de 1 minuto se activará la alarma. Sonará 5 veces en el primero y segundo minuto, y hará biip solo una vez a partir del tercer minuto. La alarma se detendrá después de 10 minutos.

Puede presionar cualquier botón para silenciar el sonido de la alarma con antelación. Cierre la puerta para eliminar la alarma por completo.

Modo demo

El modo demo está diseñado con fines de exposición comercial, lo que evita que el refrigerador se enfríe. Para activar el modo demo, presione y sostenga los botones «Encendido» y «WiFi» simultáneamente durante 3 segundos hasta que oiga tres sonidos biip. La pantalla indicará «OF» para mostrar que el modo demo está activo.

La pantalla muestra «OF» si no se presionan botones durante 10 segundos; de lo contrario, muestra la temperatura actual.

Para salir del modo demo, presione y sostenga los botones «Encendido» y «WiFi» simultáneamente durante 3 segundos hasta que oiga tres sonidos biip.

8. Wi-Fi

Conexión del refrigerador a WiFi

Wi-Fi Aplicación ConnectLife

ConnectLife es una aplicación inteligente que le permite comunicarse con sus aparatos inteligentes mediante el uso de un teléfono inteligente o tableta.

Instalación

1. Abra la tienda de aplicaciones Apple (IOS) o la tienda de Google Play (Android) en su teléfono inteligente.

2. Busque «ConnectLife». Busque la aplicación con el siguiente ícono:

3. Descargue e instale la aplicación ConnectLife que proporcionó ConnectLife, LLC.

Alternativamente, escanee el código QR con su teléfono inteligente o tableta para instalar la aplicación ConnectLife.

NOTA

- La intensidad de la señal WiFi puede verse afectada por la distancia entre su aparato y el enrutador WiFi. Si están muy lejos uno de otro el emparejamiento podría fallar o tomar mucho tiempo.
- El aparato soporta redes WiFi de 2,4 GHz únicamente. El SSID de la red WiFi debe estar visible.
- El rendimiento de su red puede verse influenciado por el entorno inalámbrico, que incluye otros dispositivos conectados.
- Factores externos como por ej., el entorno de red doméstica o el proveedor de servicios de Internet pueden causar interrupciones a la conexión WiFi de su aparato.

Controles electrónicos

Conexión del refrigerador

Después de instalar ConnectLife, inicie sesión o proceda a crear una cuenta y:

1. Asegúrese de que el aparato esté encendido y el panel de visualización esté iluminado. Estará listo cuando el panel se ilumine.

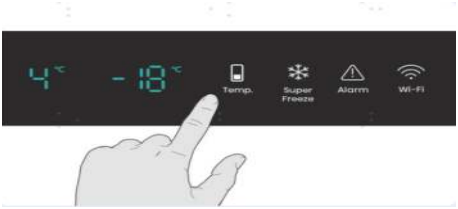

2. Presione y sostenga el botón Wi-Fi durante 3 segundos hasta que oiga un biip. La luz de WiFi «» permanece iluminada durante unos segundos y luego empezará a destellar.

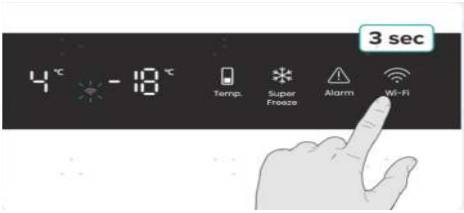

3. Con el bluetooth habilitado en su dispositivo, abra ConnectLife. Espere que emerja la indicación de que se ha detectado un nuevo aparato. Toque el botón en la ventana emergente y siga las instrucciones para proceder.

4. Si no emerge una ventana, toque manualmente «Agregar aparato» o «+» en la aplicación.

5. Elija «Refrigerador» de la lista de dispositivos.

6. Siga las instrucciones en la aplicación para conectar su refrigerador. Una vez finalizado, el refrigerador se visualizará en su pantalla.

NOTA

- El aparato permanecerá en el modo de emparejamiento durante hasta 5 minutos.
- Para restablecer los ajustes de red, presione y sostenga el botón WiFi durante 6 segundos. Oirá dos biips una vez que el aparato se haya restablecido.
- Después del restablecimiento, el aparato accederá automáticamente al modo de emparejamiento.
- Una luz de WiFi sólida indica una conexión de red buena.

Uso del aparato

Su aparato viene con accesorios como se indica en la sección «Descripción del aparato». Siga estas instrucciones para conocer acerca de la forma correcta de usarlos. Se recomienda que lea las instrucciones detenidamente antes de usar el aparato.

Anaquel de la puerta

- Es adecuado para guardar huevos, líquidos enlatados, bebidas en botella y alimentos envasados, etc. Evite sobrecargar los anaqueles con elementos pesados.
- Los anaqueles de la puerta se pueden ajustar a varias alturas para satisfacer sus necesidades de uso. Retire los elementos del estante antes de ajustar su posición.

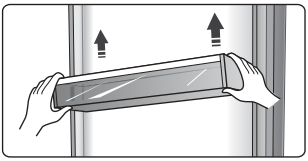

- Todos los anaqueles de la puerta son desmontables para una fácil limpieza.

Estantes de almacenamiento

- Los estantes de almacenamiento son removibles para una fácil limpieza.

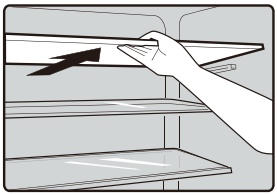

Anaquel para vinos flexible

- Diseñado para guardar botellas, es removible para limpieza.

Nota: Evite colocar botellas directamente en frente de las ventilaciones de aire en el canal de viento para evitar la congelación.

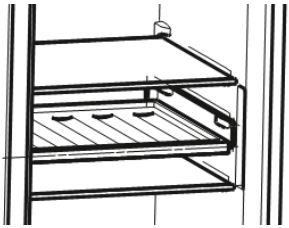

Caja fresca 0°C

- Esta gaveta ofrece una temperatura más fría para almacenar alimentos perecederos como pescado y carne. Puede ajustar la temperatura con la barra de desplazamiento: si la mueve hacia el extremo izquierdo la temperatura de la gaveta coincidirá con el resto de la heladera, mientras que si la desliza hacia el extremo derecho la gaveta se enfriará 5°C más. Consulte la tabla a continuación para conocer las recomendaciones de almacenamiento.

Establecer la temperatura de la heladera	Barra de desplazamiento	Alimentos	Periodo de almacenamiento
2°C	Extremo izquierdo	Frutas	< 2 semanas
2°C	Extremo derecho	Pescado y carne	< 3 días
5°C	Extremo izquierdo	Vegetales	< 5 días
5°C	Extremo derecho	Pescado y carne	< 3 días
8°C	Extremo izquierdo	Vegetales	< 5 días
8°C	Extremo derecho	Frutas	< 2 semanas

Nota: Tanto la temperatura ambiente como la temperatura establecida afectan la temperatura de la caja 0°C, la cual puede variar en un determinado rango. Es normal que los líquidos se congelen si la temperatura de la caja cae por debajo de cero.

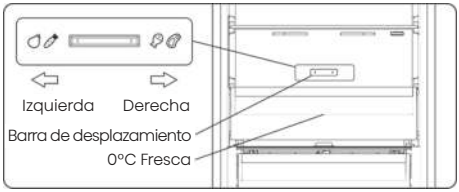

Gaveta para vegetales

- Esta gaveta es ideal para guardar frutas y vegetales.

Cajón de verduras y control de humedad

- Gire la perilla sobre la cubierta del cajón de verduras para ajustar la humedad. Al girar la perilla hacia la izquierda aumenta la humedad, lo que prolonga la frescura de las frutas y los vegetales. Al girarla hacia la derecha reduce la humedad. Se utiliza para preservar la humedad en los vegetales.

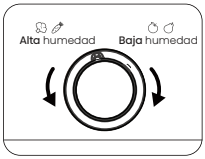

Gaveta del congelador

- Se utiliza para almacenar alimentos que deben ser congelados, que incluyen carne, pescado y helado, etc.

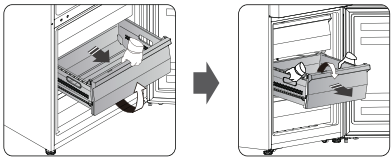

- Para retirar la gaveta del congelador, levante la parte frontal levemente, tire hacia adelante, luego bájela y tire hacia afuera con ambas manos.

Inversión del sentido de giro de la puerta

Puede invertir el sentido de giro de la puerta desde el lado derecho (como se presenta) hacia el lado izquierdo para colocar su aparato en un espacio específico.

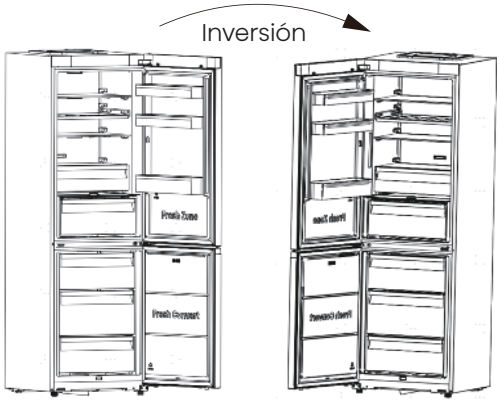

ADVERTENCIA

Asegúrese de que el refrigerador esté desenchufado antes de comenzar este proceso a fin de evitar riesgos eléctricos.

Necesitará las siguientes herramientas (no se proporcionan):

No se proporcionan	
Llave con trinquete de 8 mm	Destornillador plano de hoja delgada
Destornillador en forma de cruz	Llave de ajuste
Espátula	

Necesitará las siguientes piezas (que se proporcionan):

Se proporciona	
Cubierta de la esquina (izquierda superior)	Cubierta de la esquina (derecha superior)
1	1
Cubierta de la esquina (izquierda de la puerta)	Cubierta de la esquina (derecha de la puerta)
1	1
Parte de bisagra izquierda superior	Llave Allen de 4 mm
1	1

NOTA

Coloque el refrigerador sobre una espuma suave o un material similar para evitar daños. Mantenga el refrigerador de forma vertical. Retire todos los anaqueles para evitar daños, y cierre la puerta. Puede ser necesario colocar el refrigerador sobre su parte posterior para acceder a la base.

1. Con el refrigerador en posición vertical, abra la puerta y use un destornillador plano de hoja delgada para sacar cuidadosamente las cubiertas de la esquina desde la parte derecha, izquierda, derecha superior e izquierda superior de la puerta, guarde estas cubiertas en la bolsa de accesorios para usarlas más tarde.

NOTA: Para evitar que se raye la superficie del refrigerador, coloque una toalla de tela debajo del área de retiro.

Inversión del sentido de giro de la puerta

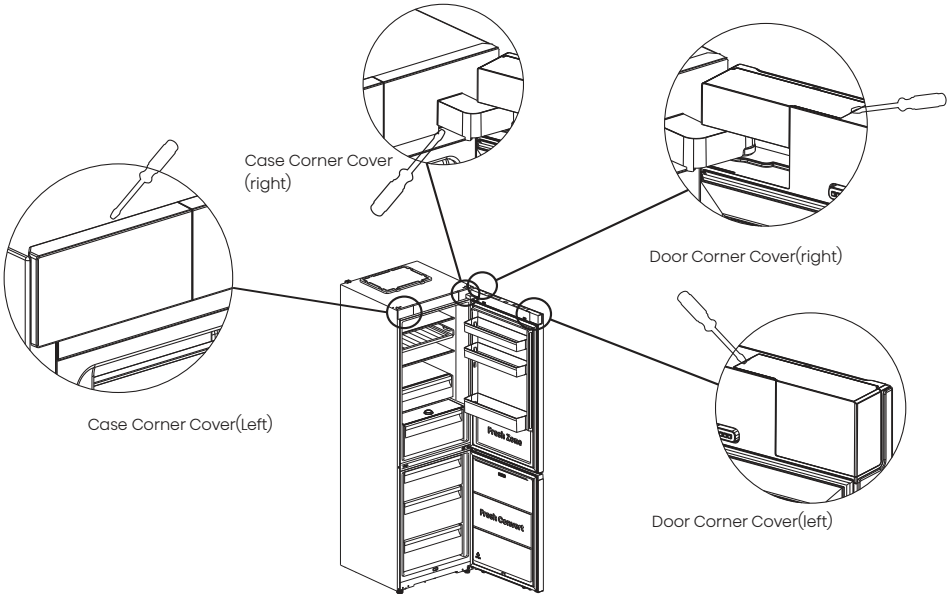

2. Con una llave Allen de 4 mm desatornille los dos tornillos que aseguran la bisagra derecha superior. (Soporte la puerta para evitar que se dañe).

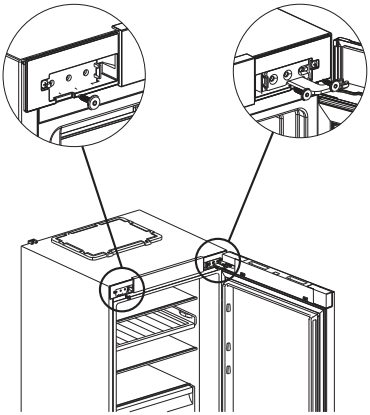

3. Retire la puerta superior y colóquela sobre una superficie suave con el panel mirando hacia arriba. Afloje 2 tornillos, separe el tope, la traba de la puerta y el manguito del eje, vuelva a instalarlos del lado izquierdo usando los mismos tornillos.

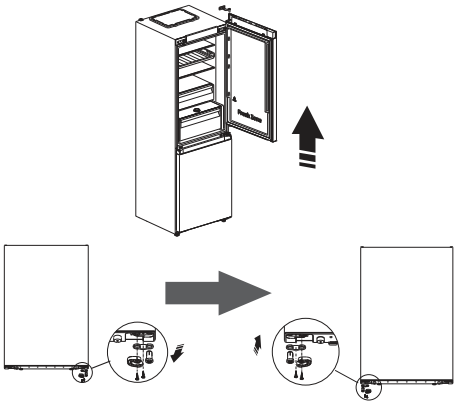

Inversión del sentido de giro de la puerta

4. Afloje los tornillos en la bisagra del medio para retirarla. A continuación retire la puerta inferior.

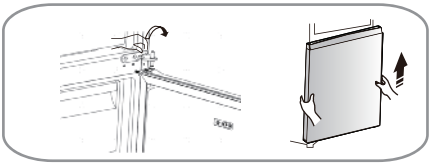

5. Coloque la puerta inferior sobre una superficie suave con el panel mirando hacia arriba. Afloje 2 tornillos, separe el tope, la traba de la puerta y el manguito del eje, vuelva a instalarlos del lado izquierdo usando los mismos tornillos.

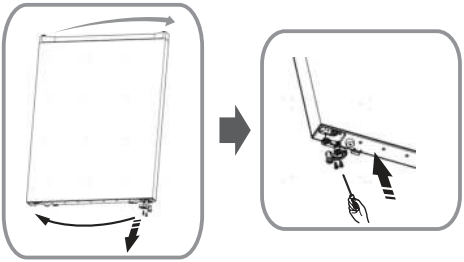

6. Cambie los tacos para tapar los tornillos en la placa de cubierta del medio de la izquierda a la derecha (como se muestra en la figura a continuación).

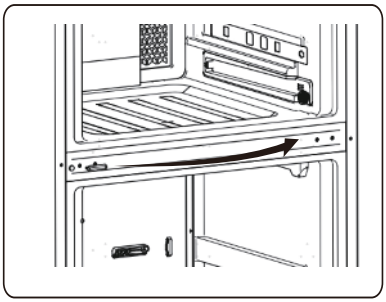

7. Coloque el refrigerador sobre una espuma suave de embalaje o un material similar. Retire los pies inferiores ajustables, luego desatornille y retire la bisagra inferior. Cambie los tacos para tapar los tornillos en la placa de cubierta inferior de la izquierda a la derecha. Finalmente, desatornille el eje de la bisagra inferior y vuelva a posicionarlo en el orificio sobre el lado opuesto.

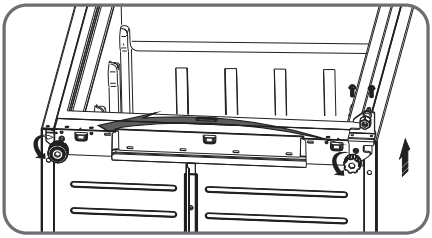

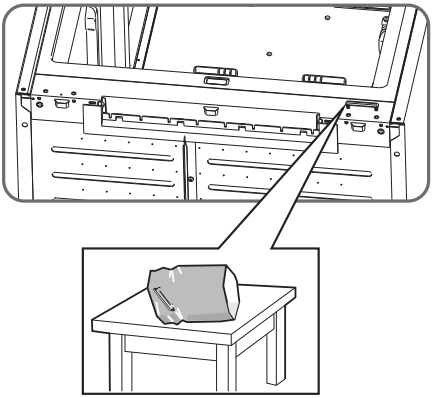

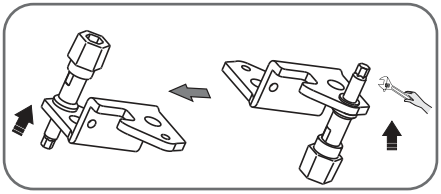

Inversión del sentido de giro de la puerta

8. Vuelva a colocar la bisagra inferior en el lado izquierdo y asegúrela con los tornillos roscados especiales. Vuelva a instalar los pies inferiores ajustables en el otro lado y asegúrelos también.

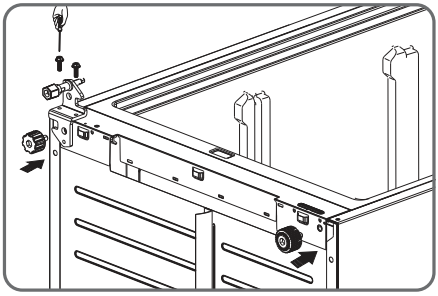

9. Ajuste la posición de la puerta inferior para alinear el orificio inferior con el eje de la bisagra inferior. Gire la bisagra del medio 180º, ajuste su posición de manera apropiada, y vuelva a instalarla.

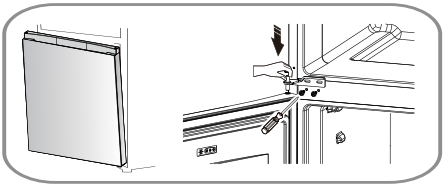

10. Coloque la puerta superior correctamente. Alinee el orificio inferior de la puerta superior con el eje superior de la bisagra del medio, y el orificio superior con el eje de la bisagra izquierda superior. Ajuste la bisagra izquierda superior a la posición apropiada y asegúrela con 2 tornillos.

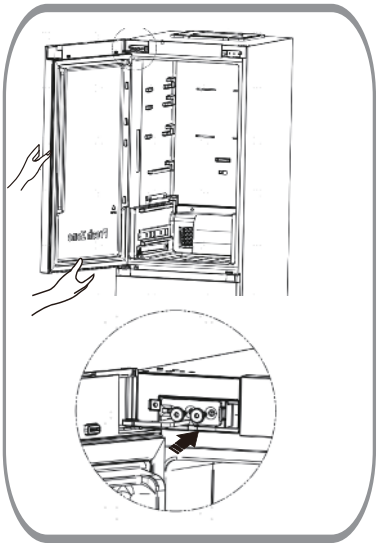

11. Vuelva a instalar las cubiertas de la esquina (derecha de la puerta, izquierda de la puerta, superior derecha y superior izquierda) que están guardadas en la bisagra de accesorios.

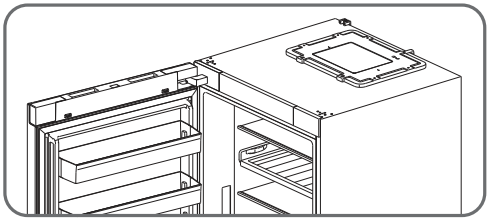

Limpieza y cuidado

- Para mantener la higiene, limpie el aparato, incluso todos los accesorios externos e internos, de forma regular, al menos una vez cada dos meses.

Advertencia

- Asegúrese de desconectar el refrigerador de la fuente de alimentación antes de la limpieza para evitar un choque eléctrico. Apague el aparato y desenchúfelo del toma antes de la limpieza.

Limpieza exterior

La limpieza regular mantiene el aspecto de su refrigerador.

- Limpie el panel digital y el panel de visualización con un paño limpio y suave.
- Humedezca el paño con agua en lugar de pulverizar agua directamente sobre el aparato. Esto evita que la humedad se concentre en el área.
- Limpie las puertas, las manijas y las superficies de los gabinetes con un detergente suave y luego seque con un paño suave.

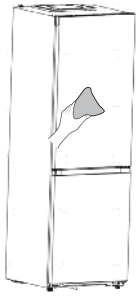

Advertencia

- No utilice objetos filosos para evitar rayar la superficie.
- No utilice productos químicos duros como por ej., diluyente, detergente para auto, lejía, aceites etéreos o solventes orgánicos como por ej. benceno. Pueden dañar la superficie del aparato y exponerlo a un riesgo de incendio.

Limpieza interior

- Limpie el interior de forma regular, especialmente cuando hay pocos alimentos en el interior; retire las gavetas y los estantes para realizar una limpieza completa.
- Limpie el interior con una solución diluida de bicarbonato de sodio, enjuague con agua tibia mediante el uso de una esponja o un paño retorcido. Asegúrese de que todo esté totalmente seco antes de volver a insertar los estantes y las gavetas.
- Seque todas las superficies y los componentes removibles completamente antes de colocarlos nuevamente.

Limpieza y cuidado

- A pesar de la descongelación automática, el compartimiento del congelador puede desarrollar escarchas si la puerta se abre con frecuencia o se deja abierta demasiado tiempo.
- Para la escarcha gruesa, descongele cuando el congelador esté casi vacío:
  1. Vacíe el congelador, desenchufe el refrigerador y abra la puerta. Ventile el cuarto para acelerar la descongelación.
  2. Una vez descongelado, limpie el congelador como se recomienda.

Advertencia

- No utilice objetos filosos para descongelar el compartimiento del congelador.
- No encienda el aparato ni lo enchufe en el tomacorriente hasta que el interior esté completamente seco.

Descongelación

Compartimiento del congelador

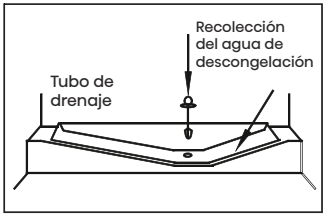

- Este compartimiento se descongela automáticamente.

Limpieza de las juntas de la puerta

- Mantenga las juntas de la puerta limpias. Evite que se adhieran al gabinete, lo que podría provocar rasgaduras. Limpie las juntas con un detergente suave y agua tibia, enjuague y séquelas completamente después de la limpieza.

Reemplazo de la luz LED

- Este aparato está equipado con una luz LED clase G de bajo consumo, ubicada en la parte superior del compartimiento de la heladera.
- Siga estos pasos para el reemplazo:

1. Desenchufe el aparato.
2. Presione la cubierta de la luz hacia arriba para retirarla.
3. Sostenga la cubierta LED y tire hacia afuera mientras presiona el pasador del conector.
4. Instale la nueva LED, asegúrese de que encaje en el lugar correctamente.

Advertencia

¡No reemplace la luz LED por su cuenta! Póngase en contacto con servicios al cliente para asesoramiento si está dañada.

Sugerencias y consejos

Consejos para el ahorro de energía

Se recomienda que siga los consejos a continuación para ahorrar energía.

- Minimice el tiempo en que tiene la puerta abierta para ahorrar energía.
- Mantenga el aparato lejos de las fuentes de calor, como la luz solar directa o cocinas.
- Establezca las temperaturas apropiadas.
- No almacene alimentos calientes o líquido vaporoso en el aparato.
- Instale el aparato en un área seca, bien ventilada. Consulte la sección «Instalación de su nuevo aparato».
- Mantenga la conformación original de las gavetas, los cajones para verduras y los estantes, la cual está diseñada para una eficiencia de energía máxima.

Sugerencias para la refrigeración de alimentos frescos

- Evite colocar alimentos calientes directamente en la heladera o en el congelador, esto eleva la temperatura interna y consume más energía.
- Cubra o envuelva los alimentos con olor fuerte.
- Disponga los alimentos de modo que el aire pueda circular libremente alrededor de ellos.

Sugerencias para refrigeración

- Envuelva todo tipo de carne en envoltorios de polietileno y colóquelos sobre el estante de vidrio encima de la gaveta de vegetales. Adhiera a los alimentos el tiempo de almacenamiento y las fechas de vencimiento que proporcionan los fabricantes.
- Alimentos cocinados, platos fríos, etc.:

  Deben estar empaquetados y pueden ser colocados sobre cualquier estante.
- Frutas y vegetales:

  Guarde las frutas y los vegetales en la gaveta designada.
- Manteca y queso:

  Use papel de aluminio hermético o una envoltura de plástico.
- Botellas de leche:

  Las botellas de leche deben estar con tapa y guardadas en los anaqueles de la puerta.

Consejos de congelación

- Permita que el aparato opere durante al menos 2 horas a alta temperatura antes del uso inicial o después de un periodo sin usar.
- Congele los alimentos en pequeñas porciones para una congelación rápida y completa, y una conveniente descongelación.
- Use papel de aluminio hermético o envolturas de polietileno.
- Evite el contacto entre los alimentos sin congelar y los que ya están congelados para evitar una descongelación parcial.

Sugerencias y consejos

- Etiquete y feche los elementos congelados para una gestión efectiva del inventario.

Sugerencias para la refrigeración de alimentos frescos

- Verifique que el comerciante haya almacenado los alimentos congelados de manera apropiada.
- Una vez descongelados, consuma los alimentos rápidamente y no los vuelva a congelar.
- Siga el periodo de almacenamiento del fabricante.

Apagado del aparato

- Si necesita apagar el aparato durante un periodo extenso, siga estos pasos para evitar la formación de moho.

  1. Retire todos los alimentos.
  2. Desenchufe el aparato.
  3. Limpie y seque el interior completamente.
  4. Deje las puertas levemente abiertas para ventilación.

Solución de problemas

Si experimenta un problema con su aparato, realice las siguientes verificaciones antes de llamar al servicio técnico. Puede llevar a cabo algunas verificaciones fáciles de acuerdo con esta sección antes de llamar al servicio técnico.

Advertencia

No intente reparar el aparato por su cuenta. Si persisten los problemas después de realizar las verificaciones mencionadas, póngase en contacto con un electricista cualificado, un proveedor de servicios autorizado o el comerciante donde compró el aparato.

Problema	Posible causa y solución
El aparato no funciona bien	Asegúrese de que el cable de alimentación esté bien enchufado en el tomacorriente.
	Compruebe y reemplace el fusible o restablezca el disyuntor si fuera necesario.

Solución de problemas

Problema	Posible causa y solución
El aparato no funciona bien	La temperatura ambiente es demasiado baja. Ajuste la temperatura de la cámara hasta un entorno más frío.
	El congelador puede no funcionar durante el ciclo de descongelación o muy poco después de comenzar para salvaguardar el compresor.
Olores desagradables	Limpie el interior del aparato.
	Verifique los alimentos olorosos, los recipientes o las envolturas.
Ruido desde el aparato	Los sonidos normales incluyen: • Ruidos que realiza el compresor. • El ruido por la circulación de aire desde los motores del ventilador. • Ruido de burbujeo como si el agua estuviera hirviendo. Estallido durante la descongelación automática. • Crujido antes de que comience el compresor.
	Si oye ruidos inusuales: • Asegúrese de que el refrigerador esté nivelado. • Mantenga el aparato lejos de las paredes. • Las botellas o los recipientes se golpean uno contra otro.
El motor funciona continuamente	Esto puede ocurrir en varias condiciones: • La temperatura es más fría que la necesaria. • Se ha agregado gran cantidad de alimentos calientes. • Temperaturas ambiente elevadas. • Las puertas se abren con frecuencia o durante largos periodos. • El aparato está recién instalado o se reinició después de estar apagado.

Solución de problemas

Problema	Posible causa y solución
Formación de escarcha	Asegúrese de que las salidas de aire no estén obstruidas y de que haya suficiente espacio alrededor de los alimentos almacenados para que circule el aire. • Asegúrese de que la puerta esté bien cerrada. Consulte la sección «Limpieza y cuidado» para la eliminación de escarcha.
El interior está demasiado caliente.	Se abre la puerta con frecuencia o por periodo prolongados; • Un obstáculo evita que la puerta se cierre; • Se deja insuficiente espacio alrededor del aparato.
El interior está demasiado frío	Aumente la temperatura siguiendo el capítulo «Controles de visualización».
Las puertas no se cierran con facilidad	Asegúrese de que el refrigerador esté levemente inclinado hacia atrás (10-15 mm) para que las puertas se cierren solas. Verifique si no hay una obstrucción.
Gotea agua sobre el piso	La bandeja de agua, ubicada en la parte inferior trasera del gabinete, podría no estar bien nivelada, la boquilla de drenaje, ubicada debajo de la parte superior del compresor, podría estar mal alineada, lo que impide que el agua corra bien dentro de la bandeja. Puede haber un bloqueo en la boquilla de agua, o es posible que el conector no esté totalmente conectado. • Tendrá que retirar el refrigerador distante de la pared para verificar la bandeja, la boquilla y el conector. • Si el refrigerador se apagó durante un periodo extenso, el hielo acumulado podría derretirse, lo que provoca que se derrame agua en el piso.
La luz no está funcionando	• La luz LED puede estar dañada. Reemplace las luces LED consultando la sección “Limpieza y cuidado”. • El sistema de control ha deshabilitado las luces ya que la puerta se dejó abierta durante un tiempo prolongado. Cierre y vuelva a abrir la puerta para reactivar las luces.

Solución de problemas

Problema	Posible causa y solución
No se está distribuyendo hielo	• ¿Esperó 10 horas después de conectar el suministro de agua antes de hacer hielo? Si no está lo suficientemente frío, puede llevar más tiempo para que se haga el hielo, como es el caso de la primer vez de uso. • ¿Está el grifo de agua conectado y abierto? • ¿Detuvo manualmente la función de hacer hielo? Asegúrese de haber activado el modo de hielo en cubitos o triturado. • ¿Hay hielo bloqueado dentro del cubo de hielo o vertedor de hielo? • ¿Es la temperatura del congelador demasiado cálida? Intente poner más fría la temperatura del congelador.
El dispensador de agua no está funcionando	• ¿Está la caja de almacenamiento de agua bien instalada? • Asegúrese de que haya suficiente agua en la caja de almacenamiento de agua. • ¿Está el tubo de agua roto o torcido? Asegúrese de que el tubo de agua no esté bloqueado. • ¿Está la temperatura de la caja de almacenamiento de agua demasiado baja? Intente seleccionar un ajuste más cálido en el panel de visualización. • ¿Está funcionando la bomba de agua?
Puede oír el burbujeo del agua en el refrigerador.	• Esto es normal. El burbujeo viene del líquido refrigerante que circula en el interior.
No puedo conectar el aparato a la red WiFi	• La contraseña de Wifi que ingresó es incorrecta. Asegúrese de que la contraseña sea correcta y conecte nuevamente. • La frecuencia del enrutador de WiFi doméstico no es 2,4 GHz. El aparato solo soporta una conexión de 2,4 GHz. Configure un SSID de WiFi de 2,4 GHz y conecte el aparato ahí. • El enrutador y el aparato están muy separados uno de otro, lo que causa que la red sea débil. Mueva el enrutador más cerca del aparato, o instale una extensión de WiFi.

Desecho del aparato

El desecho de este aparato con los residuos domésticos regulares está prohibido.

Materiales de empaque

Los materiales reciclables están marcados con el símbolo de reciclado. Eliminación del empaque de forma responsable.

Antes del desecho del aparato

1. Desenchufe el aparato del tomacorriente.
2. Corte el cable de alimentación.

Advertencia

Los refrigeradores contienen refrigerante y gases en el circuito refrigerante.

Estos materiales se deben desechar de manera profesional ya que pueden causar lesiones oculares o ignición. Asegúrese de que la tubería del circuito refrigerante no esté dañada antes del desecho adecuado.

	Desecho apropiado
	Este símbolo indica que este producto no debe ser desechado con otros residuos domésticos en la Unión Europea. Para evitar un potencial daño al ambiente o a la salud humana debido a la eliminación de residuos descontrolada, realice el reciclado de manera responsable, promoviendo la reutilización sustentable de los recursos materiales. Utilice sistemas de devolución y recolección designados, o póngase en contacto con el comerciante a quien le compró el producto para conocer un reciclado seguro para el medioambiente.

Desecho del aparato

Para garantizar que los alimentos permanezcan seguros y sin contaminación, siga estos lineamientos:

- Evite dejar la puerta abierta durante periodos extensos. Esto puede elevar significativamente la temperatura dentro del aparato.
- Limpie regularmente las superficies y los sistemas de drenaje que están en contacto con los alimentos.
- Almacene la carne y pescado crudos en recipientes adecuados para evitar el contacto con otros alimentos o que goteen sobre ellos.
- Utilice compartimientos del congelador de dos estrellas para almacenar alimentos precongelados, hacer helado y cubitos de hielo.
- Los alimentos frescos no deben ser congelados en compartimientos de una, dos o tres estrellas.

Orden	Tipo de compartimientos	Temperatura de almacenamiento objetivo [°C]	Alimentos apropiados
1	Heladera	+2~+8	Huevos, alimentos cocinados, elementos envasados, frutas, vegetales, productos lácteos, tortas, bebidas y otros alimentos no congelables.
2	(***)*-Congelador	≤-18	Mariscos (pescado, langostino, moluscos), productos de agua dulce y carne (mejor consumirlo dentro de los 3 meses para evitar pérdida de nutrientes y sabor). Adecuado para alimentos frescos congelados.
3	***-Congelador	≤-18	Mariscos (pescado, langostino, moluscos), productos de agua dulce y carne (mejor consumirlo dentro de los 3 meses para evitar pérdida de nutrientes y sabor). No adecuado para alimentos frescos congelados.
4	Vino	+5~+20	Vino tinto, vino blanco, vino espumoso, etc.

Desecho del aparato

Orden	Tipo de compartimientos	Temperatura de almacenamiento objetivo [°C]	Alimentos apropiados
5	**-Congelador	≤-12	Mariscos (pescado, langostino, moluscos), productos de agua dulce y carne (mejor consumirlo dentro de los 2 meses para evitar pérdida de nutrientes y sabor). No adecuado para alimentos frescos congelados.
6	*-Congelador	≤-6	Mariscos (pescado, langostino, moluscos), productos de agua dulce y carne (mejor consumirlo dentro de 1 mes para evitar pérdida de nutrientes y sabor). No adecuado para alimentos frescos congelados.
7	0-estrella	-6~0	Cerdo fresco, carne de res, pescado, pollo y determinados alimentos procesados envasados: Mejor consumirlos el día de la compra o dentro de 3 días. Alimentos procesados parcialmente empaquetados / envueltos / encapsulados (alimentos no congelables).
8	Frío	-2~+3	Cerdo fresco/congelado, carne de res, pollo, productos de agua dulce (consumir dentro de 7 días si están por debajo de 0°C; dentro de 2 días si están por encima de 0°C). Los mariscos es mejor mantenerlos por debajo de 0°C durante hasta 15 días y no se deben almacenar por encima de 0°C.
9	Alimentos frescos	0~+4	Cerdo fresco, carne de res, pescado, pollo y alimentos cocinados (consumir dentro de 3 días, lo ideal sería el mismo día).

Desecho del aparato

Nota

Almacene los alimentos de acuerdo con las designaciones y las temperaturas del compartimiento de su refrigerador.

- Si no se usa durante periodos extensos, apague el aparato, descongele, limpie, seque y deje la puerta abierta para evitar el moho.

Limpieza del dispensador de agua (para modelos con dispensadores de agua):

- Limpie los tanques de agua después de 48 horas de estar sin uso, y enjuague el sistema de agua conectado a un suministro de agua si está sin uso durante 5 días.

Advertencia

Empaque los alimentos en bolsas, y los líquidos en botellas cerradas o recipientes con tapas para mantener la limpieza y evitar derrames dentro del refrigerador.

Hisense

life reimagined

USER'S OPERATION MANUAL

Before operating this unit, please read this manual thoroughly, and retain for future reference

EN

English

Contents

Thank you for choosing Hisense. We are sure you will find your new refrigerator a pleasure to use. However, before you use the appliance, we recommend that you carefully read the instructions, which provide details about installing and using the product. Please keep this manual for future reference.

Safety and warning information 01
Installing your new appliance 13
Description of the appliance 16
Display controls 17
Using your appliance 22
Reverse the door 24
Cleaning and care 28
Helpful hints and tips 30
Troubleshooting 32
Disposal of the appliance 35

Safety and warning information

For your safety and correct usage before installing and first using the appliance, read this user manual carefully, including its hints and warnings. To avoid unnecessary mistakes and accidents, it is important to make sure that all people using the appliance are thoroughly familiar with it operation and safety features. Save these instructions and be sure that they remain with the appliance if it is moved or sold, so that anyone using it throughout its life, will be properly informed on its usage and safety notices. For the safety of life and property, keep the precautions of these user's instructions as the manufacturer is not responsible for damages caused by omission.

Safety for children and others who are vulnerable people

According to EN standard

This appliance can be used by children aged from 8 years and above and persons with reduced physical, sensory or mental capabilities or lack of experience and knowledge if they have been given supervision or instruction concerning use of the appliance in a safe way and understand the hazards involved. Children shall not play with the appliance. Cleaning and user maintenance shall not be made by children without supervision.

Safety for children and others who are vulnerable people

According to IEC standard

This appliance is not intended for use by persons (including children) with reduced physical, sensory or mental capabilities, or lack of experience and knowledge, unless they have been given supervision or instruction concerning use of the appliance by a person responsible for their safety.

Keep all packaging away from children as there is risk of suffocation.

If you are discarding the appliance, pull the plug out of the socket, cut the connection cable (as close to the appliance as you can) and remove the door to prevent children playing from suffering an electric shock or from closing themselves inside it.

If this appliance, featuring a magnetic door seals, is to replace an older appliance having a spring lock (latch) on the door or lid, be sure to make the spring lock unusable before you discard the old appliance. This will prevent it from becoming a death trap for a child.

Safety and warning information

General safety

- **WARNING**
  This appliance is intended to be used in household and similar applications such as 1.staff kitchen areas in shops, offices and other working environments; 2.farm houses and by clients in hotels, motels and other residential type environments;
  1. bed and breakfast type environments;
  2. catering and similar non-retail applications.
- **WARNING**
  Fill with potable water only.
- **WARNING**
  Do not store explosive substances such as aerosol cans with a flammable propellant in this appliance.
- **WARNING**
  If the supply cord is damaged, it must be replaced by the manufacturer, its service agent or similarly qualified persons in order to avoid a hazard.
- **WARNING**
  Keep ventilation openings, in the appliance enclosure or in the built-in structure, clear of obstruction.

Safety and warning information

General safety

- **WARNING**
  Do not use mechanical devices or other means to accelerate the defrosting process, other than those recommended by the manufacturer.
- **WARNING**
  Do not damage the refrigerant circuit.
- **WARNING**
  Do not use electrical appliances inside the food storage compartments of the appliance, unless they are of the type recommended by the manufacturer.
- **WARNING**
  The refrigerant and insulation blowing gas are flammable. When disposing of the appliance, do so only at an authorized waste disposal centre. Do not expose to flame.
- **WARNING**
  When positioning the appliance, ensure the supply cord is not trapped or damaged.

Safety and warning information

General safety

- **WARNING**
  Do not locate multiple portable socket-outlets or portable power supplies at the rear of the appliance.

Replacing the illuminating lamps

- **WARNING**
  The illuminating lamps must not be replaced by the user! If the illuminating lamps is damaged, contact the customer helpline for assistance. This warning is only for refrigerators that contain illuminating lamps.

Refrigerant

The refrigerant isobutene (R600a) is contained within the refrigerant circuit of the appliance, a natural gas with a high level of environmental compatibility, which is nevertheless flammable. During transportation and installation of the appliance, ensure that none of the components of the refrigerant circuit becomes damaged. The refrigerant (R600a) is flammable.

Refrigerant

- **WARNING**
  Refrigerators contain refrigerant and gases in the insulation. Refrigerant and gases must be disposed of professionally as they may cause eye injuries or ignition. Ensure that tubing of the refrigerant circuit is not damage prior to proper disposal.

WARNING
Risk of fire / flammable materials

If the refrigerant circuit should be damaged:
1. Avoid opening flames and sources of ignition.
2. Thoroughly ventilate the room in which the appliance is situated.

It is dangerous to alter the specifications or modify this product in any way.
Any damage to the cord may cause a short circuit, fire, and/or electric shock.

Safety and warning information

Electrical safety

1. The power cord must not be lengthened.
2. Make sure that the power plug is not crushed or damaged. A crushed or damaged power plug may overheat and cause a fire.
3. Make sure that you can access the main plug of the appliance.
4. Do not pull the main cable.
5. If the power plug socket is loose, do not insert the power plug. There is a risk of electric shock or fire.
6. You must not operate the appliance without the interior lighting lamp cover.
7. The fridge is only applied with power supply of single phase alternating current of 220~240V/50Hz. If fluctuation of voltage in the district of user is so large that the voltage exceeds the above scope, for safety sake, be sure to apply A. C. Automatic voltage regulator of more than 350W to the fridge. The fridge must employ a special power socket instead of common one with other electric appliances. Its plug must match the socket with ground wire.

Safety and warning information

Daily use

- Do not store flammable gas or liquids in the appliance, There is a risk of an explosion.
- Do not operate any electrical appliances in the appliance (e. g. electric ice cream makers, mixers etc.).
- When unplugging always pull the plug from the mains socket, do not pull on the cable.
- Do not place hot items near the plastic components of this appliance.
- This refrigerating appliance is not intended to be used as a built-in appliance.
- Do not place food products directly against the air outlet on the rear wall.
- Store pre-packed frozen food in accordance with the frozen food manufacture's instructions.
- The appliances manufactures storage recommendations should be strictly adhered to. Refer to relevant instructions for storage.
- Do not place carbonated or fizzy drinks in the freezer compartment as it creates pressure on the container, which may cause it to explode, resulting in damage to the appliance.

Safety and warning information

- Frozen food can cause frost burns if consumed straight from the freezer compartment.
- Do not place the appliance in direct sunlight.
- Keep burning candles, lamps and other items with naked flames away from the appliance so that do not set the appliance on fire.
- The appliance is intended for keeping food stuff and/or beverages in normal household as explained in this instruction booklet. The appliance is heavy. Care should be taken when moving it.
- Do not remove nor touch items from the freezer compartment if your hands are damp/wet,as this could cause skin abrasions or frost/freezer burns.
- Never use the base, drawers, doors etc. to stand on or as supports.

- Frozen food must not be refrozen once it has been thawed out.
- Do not consume ice popsicles or ice cubes straight from the freezer as this can cause freezer burn to the mouth and lips.
- To avoid items falling and causing injury or damage to the appliance, do not overload the door racks or put too much food in the crisper drawers.
- In order to sense the temperature near the appliance and make the appliance run better, add temperature sensor outside the box of appliance.
- The WiFi module is installed in the control box at the top of appliance. In order to avoid interference and cause weak signal, it is recommended to cancel large-area metal products or water-containing drinks around the top of the box.
- Opening the door for long periods can cause a significant increase of the temperature in the compartments of the appliance.
- Clean regularly surfaces that can come in contact with food and accessible drainage systems.
- Store raw meat and fish in suitable containers in the refrigerator, so that it is not in contact with or drip onto other food.
- If the refrigerating appliance is left empty for long periods, switch off, defrost, clean, dry, and leave the door open to prevent mould developing within the appliance.

Caution! Care and cleaning

- Before maintenance, switch off the appliance and disconnect the mains plug from the mains socket.
- Do not clean the appliance with metal objects, steam cleaner, ethereal oils, organic solvents or abrasive cleansers. Do not use sharp objects to remove frost from the appliance.
- Use a plastic scraper.

Installation Important

- For electrical connection carefully, follow the instructions given in this manual. Unpack the appliance and check if there are damages on it.
- Do not connect the appliance if it is damaged. Report possible damages immediately to the place you bought it. In this case retain packing.
- It is advisable to wait at least four hours before connecting the appliance to allow the oil to flow back in the compressor.
- Adequate air circulation should be around the appliance, lacking this leads to overheating. To achieve sufficient ventilation, follow the instructions relevant to installation.
- Wherever possible the back of the product should not be too close to a wall to avoid touching or catching warm parts (compressor, condenser) to prevent the risk of fire, follow the instructions relevant to installation.
- The appliance must not be locate close to radiators or cookers.

- Make sure that the mains plug is accessible after the installation of the appliance.
- Transmitting frequency band(s) and max allowed transmitting power in the operating frequency band(s): 2400-2483.5MHz, less than or equal t 20dbm.
- This equipment should be installed and operated with minimum distance 20cm between the radiator & your body.

Service

- Any electrical work required to do the servicing of the appliance should be carried out by qualified electrician or competent person.
- This product must be serviced by an authorized Service Center, and only genuine spare parts must be used.
  1. If the appliance is Frost Free.
  2. If the appliance contains freezer compartment.

Note

Children aged from 3 to 8 years are allowed to load and unload refrigerating appliances. (This clause applies only to the EU region.)

Installing your new appliance

Before using the appliance for the first time, you should be aware of the following tips.

Ventilation of appliance

In order to improve efficiency of the cooling system and save energy, it is necessary to maintain good ventilation around the appliance for the dissipation of heat. For this reason, sufficient clear space should be available around the refrigerator.

Suggest:

It is advisable for there to be 50-70mm of space from the back to the wall, at least 100mm from its top, at least 100mm from its side to the wall and a clear space upfront to allow the freezer door to open 130°and refrigerator door to open 135°. See in follow diagrams. Please refer to the diagrams below.

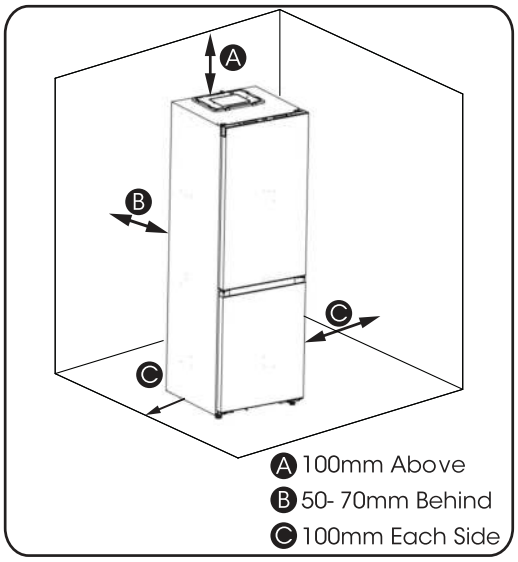

In the non-build-in status

Product size(mm) : 595*600*1856

In the build-in status

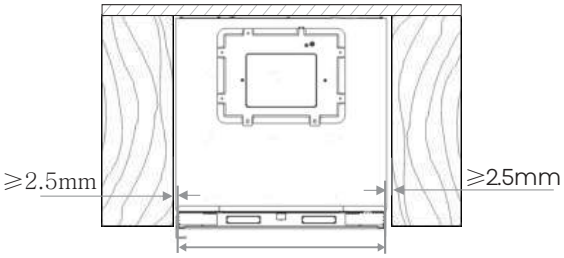

Door closing status for refrigerator in the build-in status

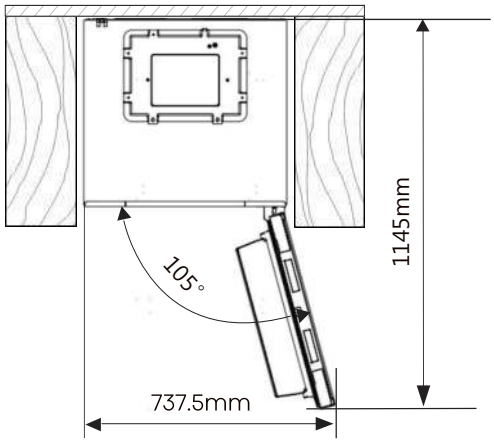

The total space required for the refrigerator to fully open the door in the build-in status

Note

In the build-in status,energy consumption will increase significantly.

Installing your new appliance

Relevant information (mm)

W	W1	D	D1	D2
595	142.5	600	627	1156

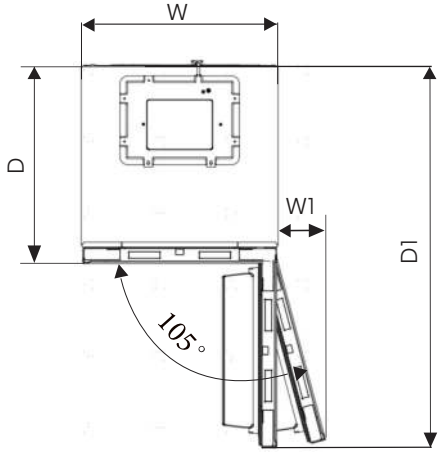

Note

This appliance performs well in the climate class from SN to ST. It may not work properly if being left at a temperature above or below the indicated range for a long period.

Climate class	Ambient temperature
SN	+10°C to +32°C
N	+16°C to +32°C
ST	+16°C to +38°C
T	+16°C to +43°C

Stand your appliance in a dry place to avoid high moisture damage. Keep the appliance out of direct sunlight, rain or frost. Stand the appliance away from heat sources such as stoves, fires or heaters.

Leveling of appliance

- For sufficient leveling and air circulating in the lower rear section of the appliance, the bottom feet may need to be adjusted. Please use a suitable spanner.
- To allow the doors to self-close, tilt back the top backwards at about 15mm or 0.5° by turning the adjustable feet.
- Whenever you want to move the appliance, remember to turn the feet back up, so that the appliance can roll freely. Reinstall the appliance when relocating.

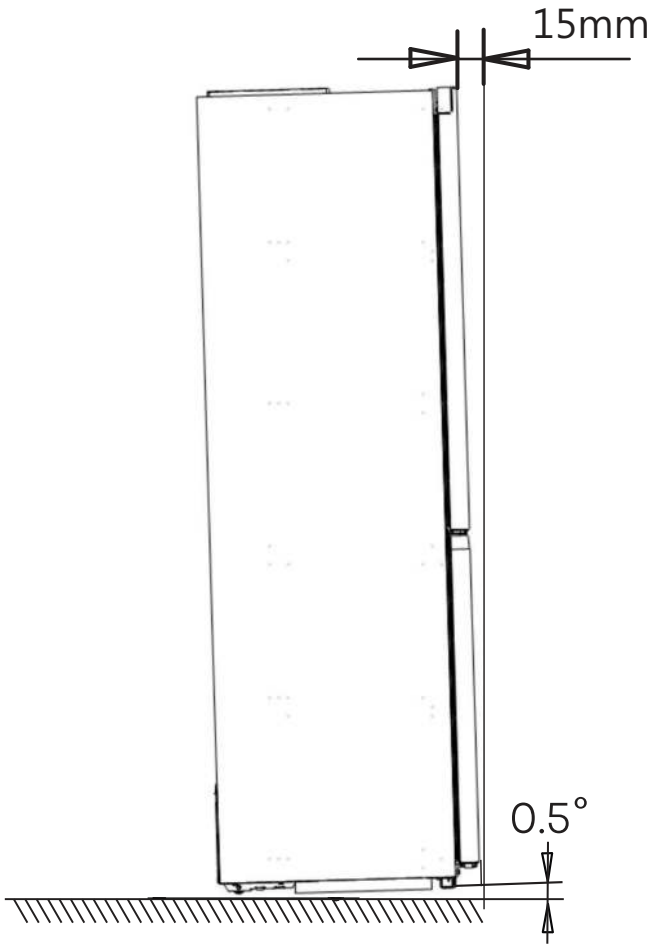

Installing your new appliance

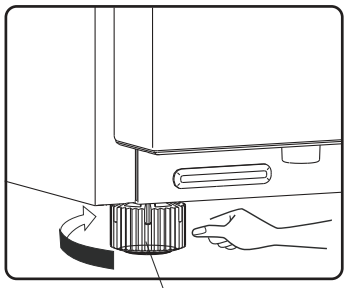

adjustabel bottom feet

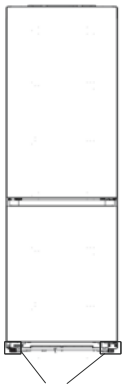

adjustable blttom feet

Warning

- For proper installation, this refrigerator must be placed on a level surface of hard material that is the same height as the rest of the flooring, This surface should be strong enough to support a fully loaded
- refrigerator.
  The rollers, which are not castors, should be only used for forward or backward movement. Moving the refrigerator sideways may damage your floor and the rollers.

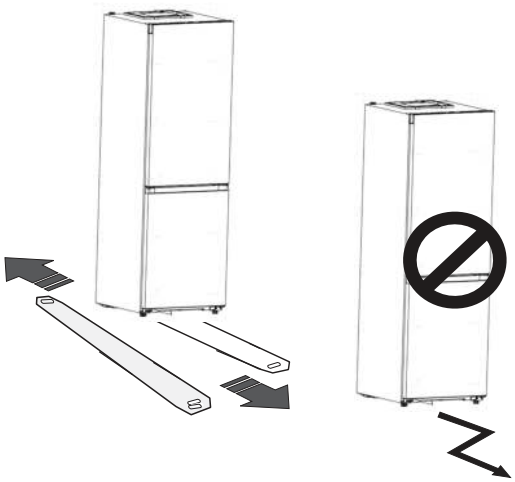

Description of the appliance

View of the appliance

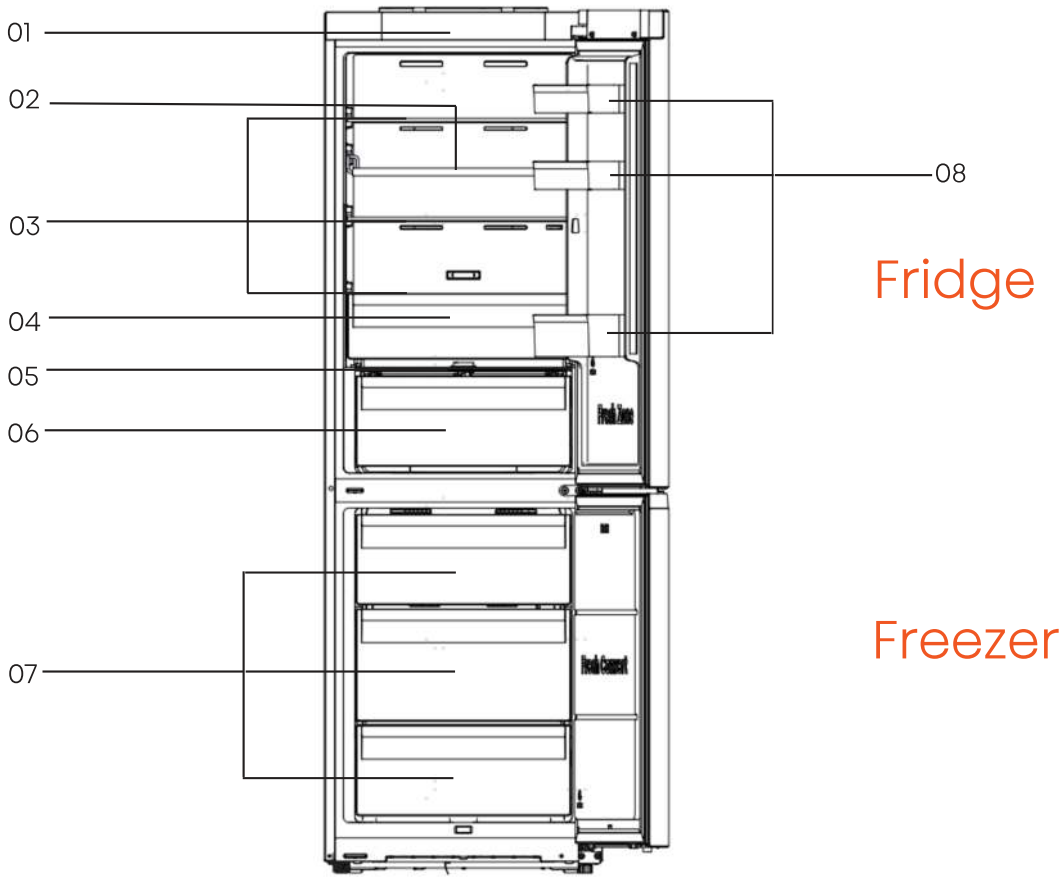

1. Electronic control
2. Flexible wine rack
3. Storage shelves
4. 0°C Fresh Box
5. Vegetable drawer cover
6. Vegetable drawer
7. Freezer drawers
8. Door rack

Note

Due to constant development of our products, your refrigerator may be slightly different from this instruction manual, but its functions and usage remain the same.
To get the best energy efficiency of this product, please place all shelves, drawers on their original position as the illustration above.

Display controls

All functions and controls of the unit are accessible from a control panel conveniently located on the roof of the cabinet. A display circuit board allows easy configuration of features and settings in a simple and intuitive manner.

Display Controls

Use your appliance according to the following control regulations, your appliance has the corresponding functions and models as the display panels showed in the pictures below. When the appliance is powered on for the first time, the backlighting of the icons on display panel starts working. If no button have been pressed and the doors are closed,the backlighting will turn off after one minute .

Electronic Control(located at the top of appliance)

1. Power

Power 3sec

If you want to stop using it, you can turn the appliance off by pressing "Power" button for 3 seconds.

Press and hold "Power" button for 3 seconds to turn the standby function on or off.

When the standby function is on, the display panel will show "--".

Important!

Do not store any food in the fridge during this time. If you will not use the refrigerator for a long time, please pull the plug.

Note

When the standby function is on, the refrigerator stopps cooling and the light is off.

2. Eco

Eco

Press the "Eco" button to turn on the energy saving function, the "" icon will be illuminated.

When the Eco function is on, the temperature of fridge is automatically switched to 6°C and the temperature of freezer is automatically switched to -17°C.

When Eco function is on, you can switch it by pressing the "Temp" or "Eco" button and the refrigerator temperature setting will revert back to the previous setting.

3.Super Cool

Super Cool / Freeze

The Super Cool feature helps to keep food stored in the refrigerator at the setting temperature during periods of high usage, large grocery

loads, or temporarily warm room temperatures. The Super Cool feature lowers the temperature in the fridge compartment.

1. Press the "Super Cool" button to activate this function. The " " icon will be illuminated the fridge temperature indicator will display 2°C.
2. Super cool will automatically turn off after 6 hours.
3. When super cool function is on, you can turn it off by pressing the "Super Cool" button or left "Temp" button.

To manually turn off the Super Cool function, the fridge temperature setting will revert back to the previous setting.

4. Fridge Compartment Temperature

Temp.

Press the left "Temp" button repeatedly to cycle through the available temperature settings from 8°C to 2°C.

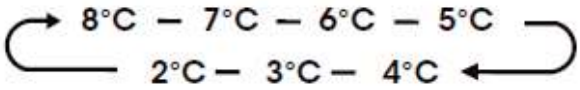

Note

Each press of the button decreases the setting by one degree.

5. Freezer Compartment Temperature

Temp.

Press the right "Temp" button repeatedly to cycle through the available temperature settings from -14°C to -24°C.

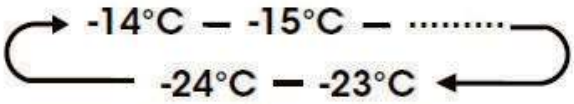

Note

Each press of the button decreases the setting by one degree.

Setting Compartment Temperatures

When you set a temperature, you are setting an average temperature for the entire compartment. The actual compartment temperatures may vary from the temperatures displayed depending on the amount and placement of stored food, and the surrounding room temperature.

Setting Compartment Temperatures

Fridge Compartment: 4°C
Freezer Compartment: -18°C

6. Super Freeze

Super Cool / Freeze

Super Freeze will quickly lower the temperature within the freezer so food will freeze faster than usual.

This feature also helps to keep vitamins and nutrition of fresh food fresh for longer period.

1. Press the "super Freeze" button to activate this function. The " " icon will be illuminated and the temperature for the freezer is set to -28°C.
2. Super freezer will automatically turn off after 52 hours.
3. When Super Freeze function is on, you can turn it off by pressing the "Super Freeze" button or pressing the right "Temp" button.

To manually turn off the Super freezer function, the freezer temperature setting will revert back to the previous setting.

Display controls

Note

When you select the Super Freeze function, ensure there are no bottled or canned drinks (especially carbonated drinks) in the freezer compartment. Bottles and cans may explode.

6. Alarm

Alarm

High temperature alarm:

If the temperature inside the appliance is too high, an alarm will sound to alert you and the " " icon will illuminated.

In non-standby function, the temperature inside the box is detected after 24 hours of powering on. If the temperature remains too high for 4 hours, the high temperature alarm will be triggered.

Switching off the alarm:

If you want to switch off the acoustic alarm, briefly press the "Alarm" button. The " " icon will remain illuminated until the actual temperature in the appliance drops below the alarm level.

When the appliance reaches an adequate temperature, then the " icon will extinguished, high temperature alarm cleared. If you have not cancelled the high temperature alarm, the " icon will remain illuminated, and the buzzer will sound three times per minute. After more than 10 minutes, the alarm will stop.

7. Door Open Alarm:

If a door is open for longer than 1 minutes, an alarm will sound to alert you. The alarm will sound 5 times every minute in the first and second minutes. Starting from the third minute, the alarm will sound once per second. If the alarm beeps for a long time, the buzzer will stop after 10 minutes of opening the door. Press any button to cancel the dooralarm, which makes the buzzer sound stop. Also the door alarm can be stopped by closing the door. When the door has been closed, open the door again will restart the timer of door open alarm.

8.Demo mode

Demo mode is for store display, and it prevents the refrigerator from generating cool air. In this of Cooling off Mode, the refrigerator may seem like it is working but it will not make cool air.

To switch on demo mode, press and hold "Power" And "Wi-Fi" buttons at same time for three seconds and the buzzer beeps 3 times. the display panel will show "OF" the Demo mode has been turned on.

If there is no button operation for 10 seconds, it will keep display "OF", otherwise it will display the set temperature.

To switch off demo mode, press and hold "Power" And "Wi-Fi" buttons at same time for three seconds and the buzzer beeps 3 times.

10.Wi-Fi

Wi-Fi
3sec

Connecting your refrigerator to Wi-Fi

Connect Life app

Connect Life is a smart home app that allows you to communicate with your smart appliances using a smartphone or tablet.

Installation

1.Open the Apple App Store (IOS) or tGoogle Play Store (Android) on your smartphone.

2.Search for the “ConnectLife ” app You will see an app with the following icon:

3. Download and install the ConnectLife app provided by Connect Life, LLC. Alternatively, you can scan the following QR code with your smart phone or tablet to find the ConnectLife app:

Note

- The distance between your appliance and the Wi-Fi router can impact the performance. If they are too far apart pairing your appliance might fail or take longer.
- The appliance supports 2.4 GHz Wi-Fi networks only. The Wi-Fi network SSID must be visible.
- The surrounding wireless environment (other connected devices) can affect the performance of your network.
- Your appliance Wi-Fi connection may experience interruptions due to external factors such as your home network environment or Internet service provider.

Display controls

Connecting your refrigerator

After installing the Connectlife app, sign in or create an account and follow these steps:

1.Ensure the appliance is powered on and the display panel is active. You'll know it's ready when the panel lights up.

2.Press and hold the Wi-Fi button for 3 seconds until you hear a beep and see the“ ”light flashing after it constantly on for a few seconds.

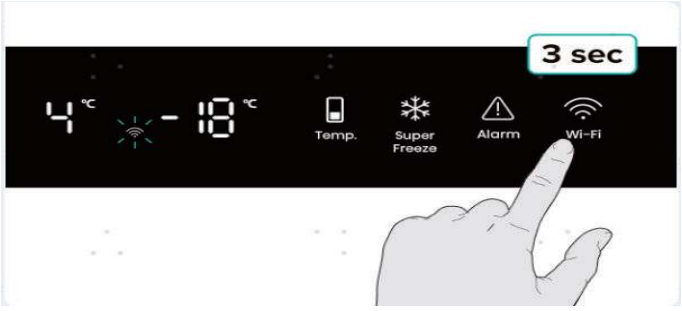

3.Ensure Bluetooth is enabled on your phone and open the ConnectLife app. Look for the pop-up indicating that a new appliance has been found. Tap the button on the pop-up and follow the instructions to proceed.

4.If a pop-up doesn't appear, tap the button called “Add appliance” or “+” in the app.

5.Locate “Refrigerator” in the device list and select it.

6.Follow the instructions in the app connect your refrigerator. Once the setup is complete, your refrigerator will appear on your home screen.

Note

- The appliance will remain in pairin mode for a maximum of 5 minutes.
- The factory reset your network settings, press and hold the Wi-Fi button for 6 seconds. You will hear two beeps once the appliance is reset.
- After resetting, the appliance will automatically go into pairing mode.
- A solid Wi-Fi light indicates theappliance is successfully connected to the home network.

Using your appliance

Your appliance has the accessories as the"Description of the appliance" showed in general, with this part instruction you can have the right way to use them. We recommend that you read them carefully before using the appliance.

Door rack

It is suitable for the storage of eggs,
- canned liquid, bottled drinks and packed food, etc. Do not place too many heavy things in the racks.

The door racks can be placed at different
- heights according to your requirements. Please take food out of the shelf before lifting vertically to reposition.

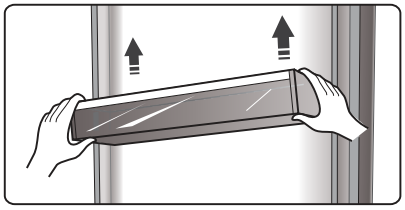

- All the door racks are completely removable for cleaning.

Storage shelves

- The storage shelves can be taken out to be cleaned.

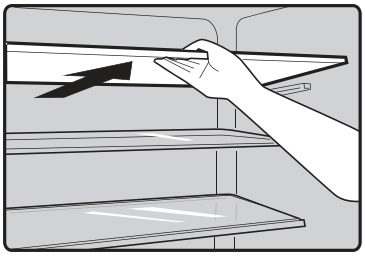

Flexible wine rack

- It is for storing bottled wine or drinks, and it can be taken out to clean.

Note: Do not place the bottled wine or drinks directly in front of the air outlet on the wind channel, which may cause it to freeze.

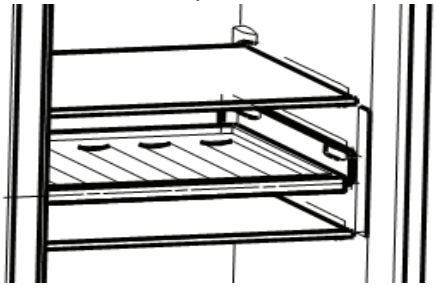

0℃ Fresh Box

- In this drawer you can get a lower temperature to store fish, meat and other erodible food temporarily. You can move the slide bar to set the temperature of this drawer. When the slide bar is moved to the far left, the drawer will be the same temperature as the other part of the fresh compartment, and when the slide bar is moved to the far right, the drawer will be about 5 lower than the other part of the fresh compartment. There are some commendations in the below table which you can consult.

Fridge temp. set	Slide bar	Food	Storage period
2℃	Leftmost	Fruits	< 2 weeks
2℃	Rightmost	Fish & meat	< 3 days
5℃	Leftmost	Vegetables	< 5 days
5℃	Rightmost	Fish & meat	< 3 days
8℃	Leftmost	Vegetables	< 5 days
8℃	Rightmost	Fruits	< 2 weeks

Note: Due to the environment temperature and setting temperature both influence the temperature of 0 box (drawer), the actual temperature may change in a certain range. The temperature of this drawer may lower than zero, so it is normal that liquid in this drawer was frozen.

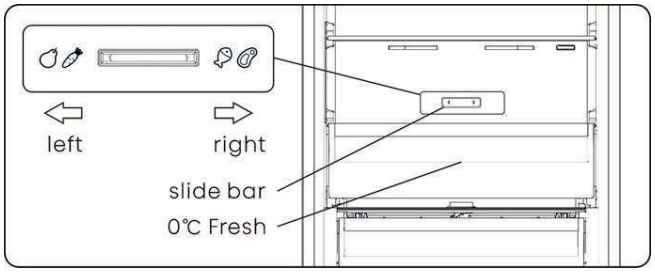

Vegetable drawer

- The vegetable drawer is suitable for storage of vegetables and fruit, etc.

Crisper and Humidity control

- You can rotate the knob on the crisper cover to keep different humidity in the crisper. Push the knob to the left, you will keep a higher humidity which can storage vegetable and fruit long and fresh, to the right will be lower humidity. It is for controlling the temperature of the crisper and avoiding the vegetable losing moisture.

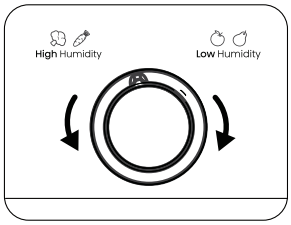

Freezer drawer

- It is used to store food which need to be frozen, including meat, fish and ice cream, etc.

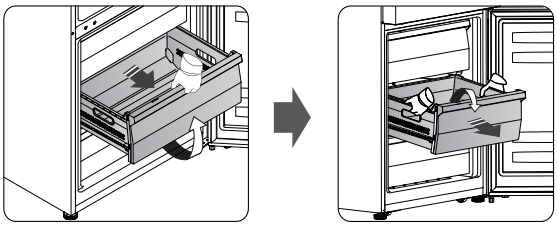

- To remove the freezer drawer, tilt up the front of the drawer and pull forward, then tilt the drawer downwards, and remove it forward with both hands.

Reverse the door

The side in which the door opens can be changed from the right side (as supplied) to the left side, if the installation site allows for it.

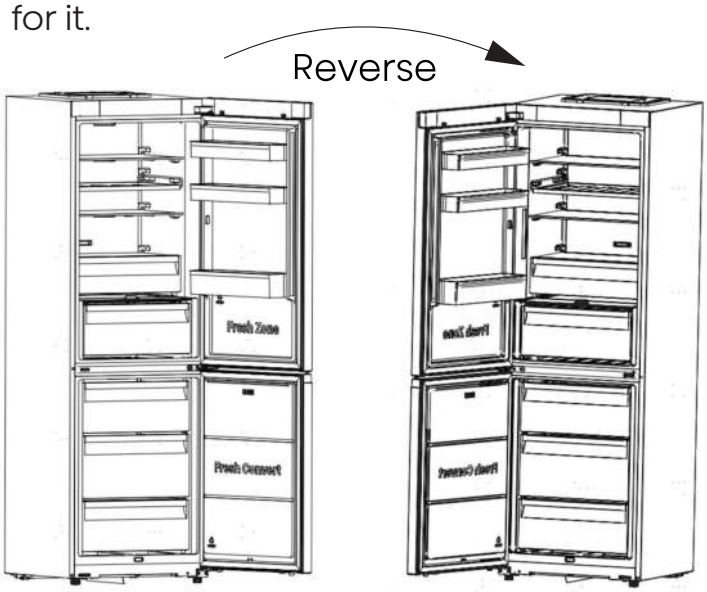

WARNING

When reversing the door,theappliance must not be connected tothe mains.Ensure that the plug is removed from the mains socket.

The tools you will need(Not provided):

Not provided	
8mm socket driver	Thin-blade screwdriver
Cross-shaped screwdriver	Adjustable Wrench
Putty knife	

The parts you will need(provide):

Provided	
Case Corner Cover(left)	Case Corner Cover(right)
1	1
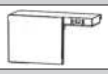	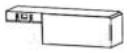
Door Corner Cover(left)	Door Corner Cover(right)
1	1
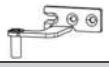	
left upper hinge part	4mm Allen Wrench
1	1

Note

You should rest the appliance on soft foam packaging or similar materil to avoid damage. If required you may lay the refrigerator on its back in order to gain access to the base.

1.Stand the refrigerator upright, open the door, use a thin-blade screwdriver to pry off the Door Corner cover(right), the Door Corner cover(left),the Case cover(right) and the Case cover(left),and then put the corner covers in the accessory bag for backup.

NOTE: you should needto pad the pry area with cloth towel to avoid scratching the top of the refrigerator.

Reverse the door

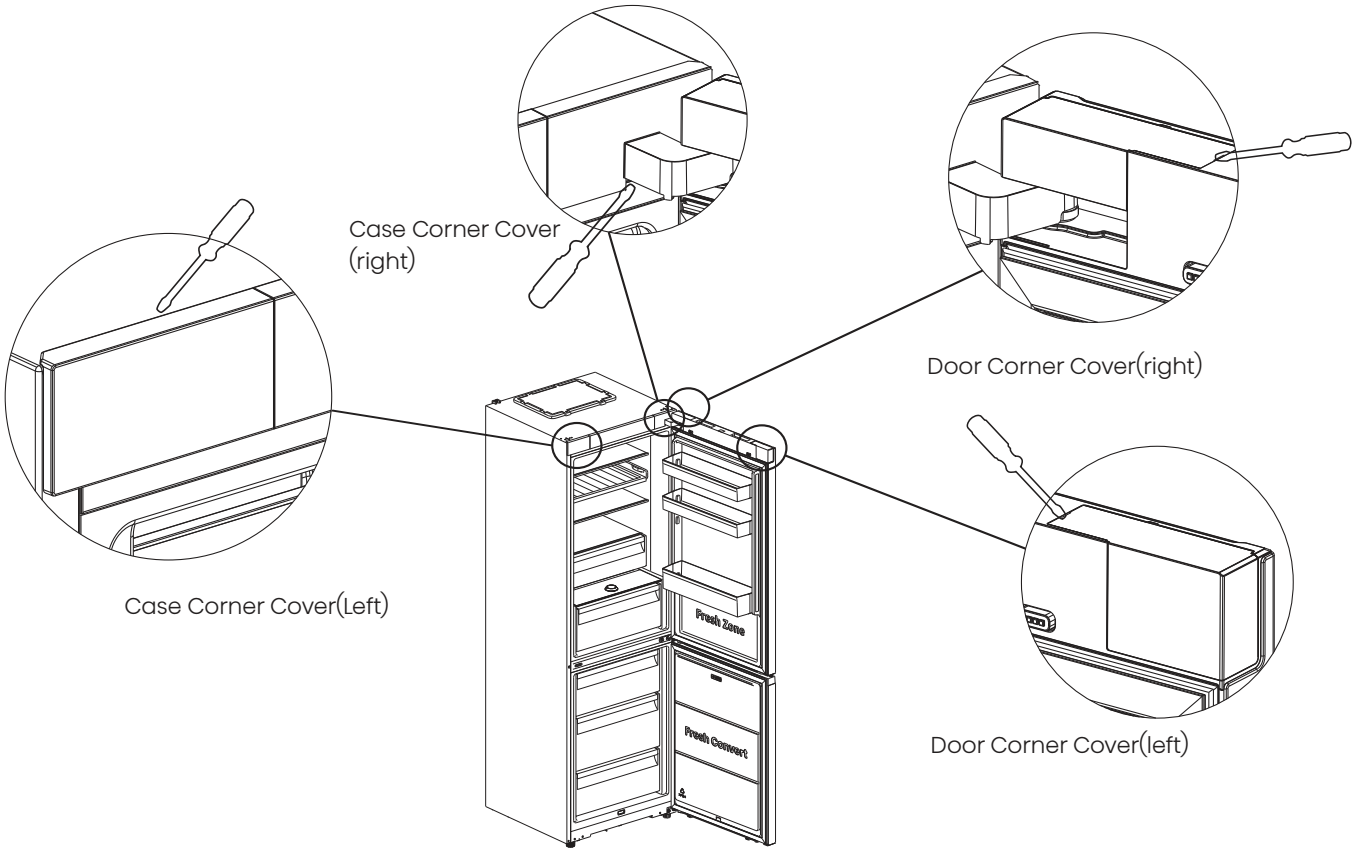

2.Using the 4mm Allen Wrench to remove the two screws on the right side that hold the right upper hinge part in place and the screw on the left side.(Please support the door when you doing it.)

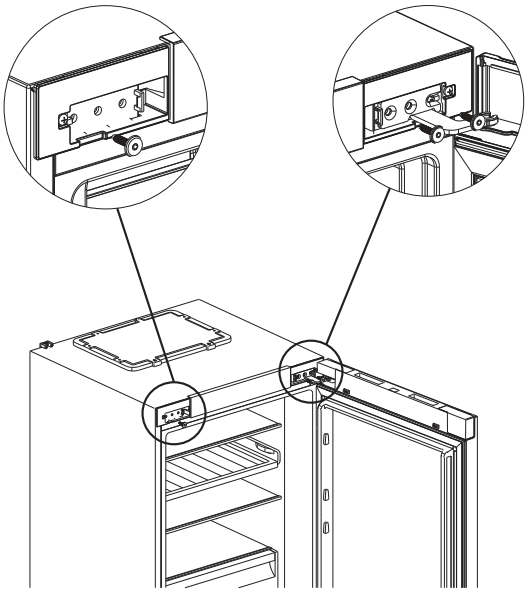

3.Remove the door and place it on a smooth surface with its panel upwards.Loose 2 self-tapping screws , detach the stopper,the door backstop and the shaft sleeve, then install the stopper , the door backstop and the shaft sleeve to the left side with 2 self-tapping screws .

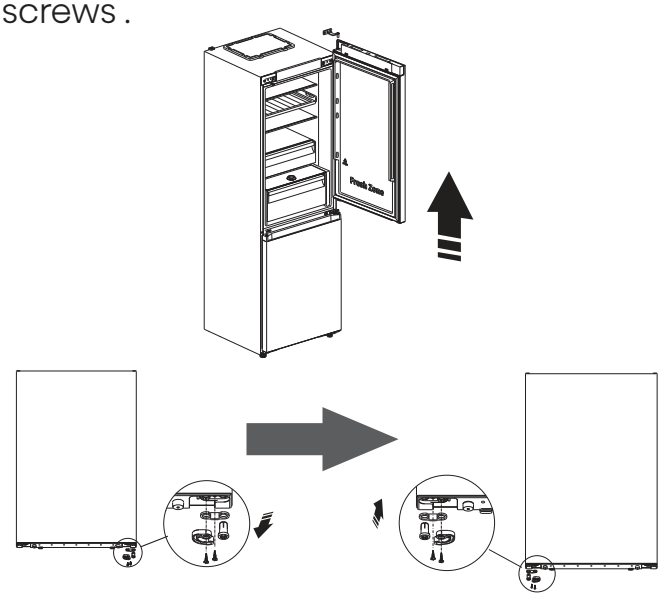

Reverse the door

4.Loose screws used to fix the middle hinge and remove middle hinge part. Then remove the lower door.

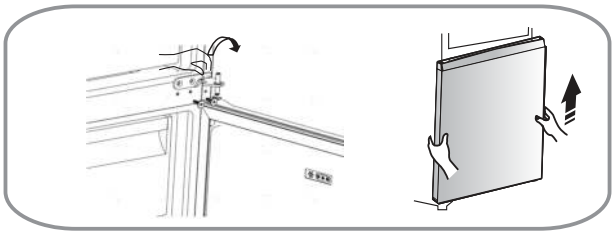

5. Place the lower door on a smooth surface with its panel upward. Loose 2 self-tapping screws , detach the stopper,the door backstop and the shaft sleeve, then install the stopper,the door backstop and the shaft sleeve to the left side with 2 self-tapping screws .

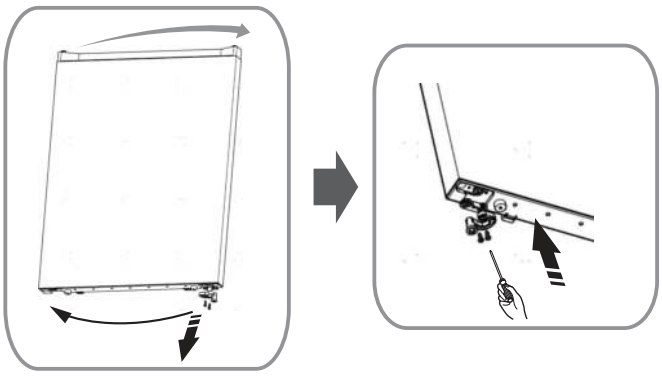

6. Change screw hole covers on middle cover plate from left to right (as shown in figure below).

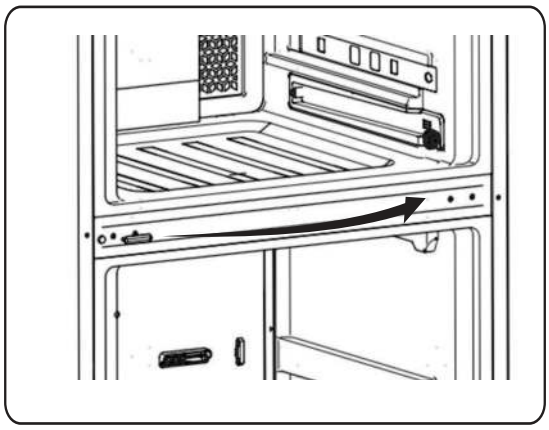

7. Lay the refrigerator on soft foam packaging or similar material. Remove the adjustable bottom feet parts, then remove the lower hinge part by unscrewing the screws . Change screw hole covers on lower cover plate from left to right .Finally unscrew the bottom hinge axis and remove it to the hole which is other side and screw it.

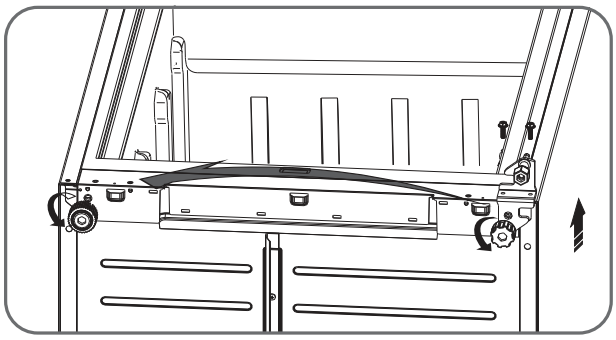

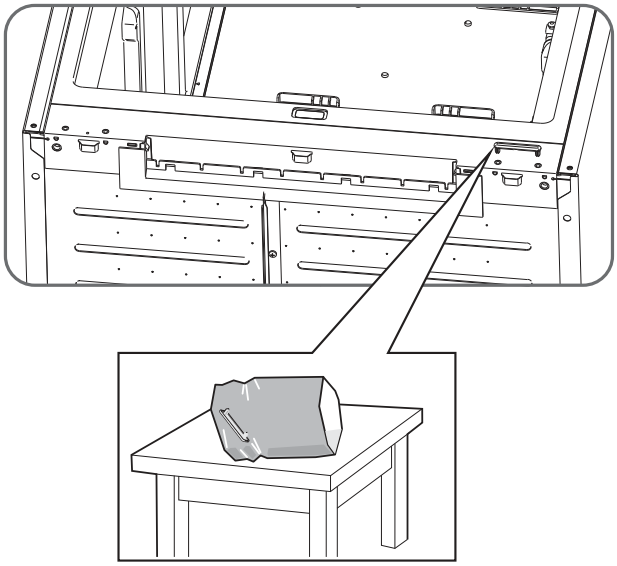

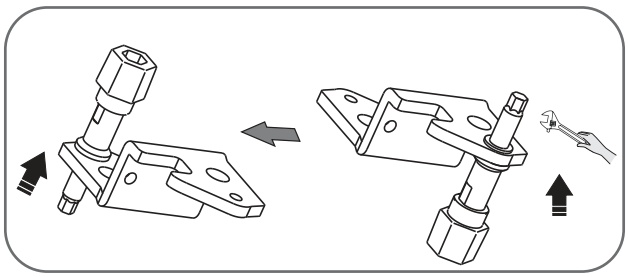

Reverse the door

8.Replace the lower hinge part to theleft side and fixing it with the specialflange screws. Replace the adjustablebottom feet part to another side and fixing it.

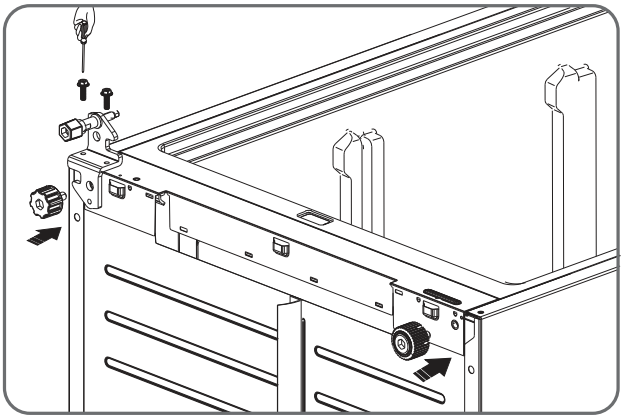

9. Move the lower door and adjust position to align lower hole site and lower hinge axis. Turn the middle hinge by 180°, adjust the middle hinge to the appropriate position and then install it.

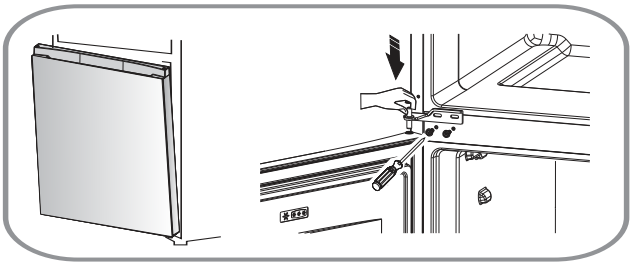

10.Transfer the upper door to appropriate position. Align the lower hole of the upper door with the upper hinge shaft of the middle hinge,then align the upper hole of the upper door with the hinge shaft of the left upper hinge.Finally adjust the left upper hinge to the appropriate position and then install it with 2 screws.

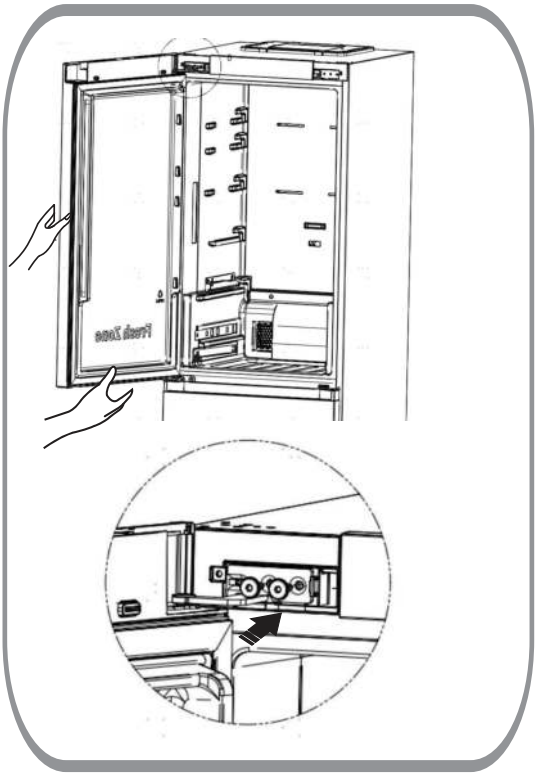

11.Reinstall the kok cover(door right), the kok cover(door left),the kok cover(right upper) and the kok cover(left upper) which are taken from the accessory bag.

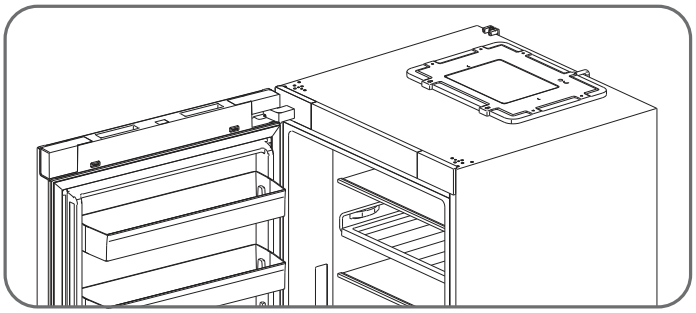

Cleaning and care

- For hygienic reasons the appliance (including exterior and interior accessories) should be cleaned regularly (at least every two months).

Warning

- The appliance must not be connected to the mains during cleaning. Danger of electrical shock! Before cleaning switch the appliance off and remove the plug from the mains socket.

Exterior cleaning

To maintain good appearance of your appliance, you should clean it regularly.

- Wipe the digital panel and display panel with a clean, soft cloth.
- Spray water onto the cleaning cloth instead of spraying directly on the surface of the appliance. This helps ensure an even distribution of moisture to the surface.
- Clean the doors, handles and cabinet surfaces with a mild detergent and then wiped dry with a soft cloth.

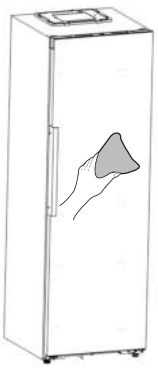

Warning

- Do not use sharp objects as they are likely to scratch the surface.
- Do not use Thinner, Car detergent Clorox, ethereal oil, abrasive cleansers or organic solvent such as Benzene for cleaning. They may damage the surface of the appliance and may cause fire.

Interior cleaning

- You should clean the appliance interior regularly. It will be easier to can remove the drawers and shelves for a more thorough clean.
- Wipe the inside of the freezer with a weak solution of bicarbonate of soda, and then rinse with warm cloth. Wipe completely dry before replacing the shelves and baskets.
- Thoroughly dry all surfaces and removable parts before putting them back into place.

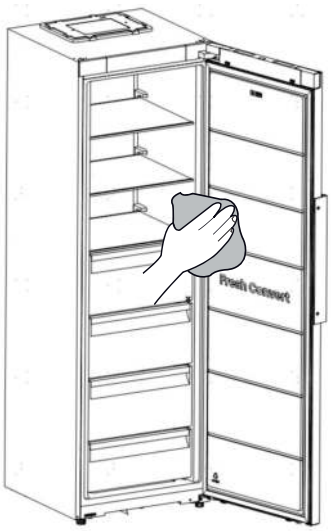

Cleaning and care

- Although this appliance automatically defrosts, a layer of frost may occur on the freezer compartment's interior walls if the freezer door is opened frequently or kept open too long.
- If the frost is too thick, choose a time when the freezer is nearly empty and proceed as follow:
  1.Remove existing food and accessories baskets, unplug the appliance from the mains power and leave the doors open. Ventilate the room thoroughly to accelerate the process.
  2. When defrosting is completed, clean your freezer as described above.

Warning

- Do not use sharp objects to remove frost from the freezer compartment.
- Only after the interior is completely dry should the appliance be swit ched back on and plugged back into the mains socket.

Defrosting

Freezer compartment

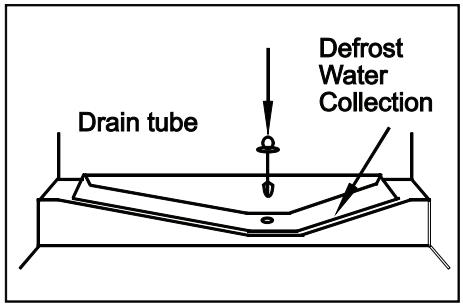

This compartment defrosts automatically

Door seals cleaning

- Take care to keep door seals clean. Sticky food and drinks can cause seals to stick to the cabinet and tear when you open the door. Wash the seals with a mild detergent and warm water. Rinse and dry them thoroughly after cleaning.
- This product contains a light source of energy efficiency class G on the top of the refrigerating chamber.
- To replace the LED light, the belowsteps can be followed:

Replacing the LED light

1.Unplug your appliance.
2.Remove light coverby pushing up and out.
3.Hold the LED coverwith one hand and pull it with the other hand while pressing the connector latch.
4.Replace LED light and snap it

Warning

The LED light must not be replaced by the user! If damaged, contact the customer heipline for assistance.

Helpful hints and tips

Energy saving tips

We recommend that you follow the tips to save energy.

- Try to avoid keeping the door open for long periods in order to conserve energy.
- Ensure the appliance is away from any sources of heat (Direct sunlight, electric oven or cooker etc.)
- Don't set the temperature colder than necessary.
- Don't store warm food or evaporating liquid in the appliance.
- Place the appliance in a well ventilated, humidity free room. Please refer to the installing your new appliance chapter.
- The description of appliance diagram shows the correct combination for the drawers, crisper and shelves, do not adjust the combination as this is designed to be the most energy efficient configuration.

Hints for fresh food refrigeration

- Do not place hot food directly into the refrigerator or freezer, the internal temperature will increase resulting in the compressor having to work harder and will consume more energy.
- Do cover or wrap the food, particularly if it has a strong flavor.
- Place food properly so that air can circulate freely around it.

Hints for refrigeration

- Meat (all Types) Wrap in polythene food: wrap and place on the glass shelf above the vegetable drawer. Always follow food storage times and use by dates suggested by manufacturers.
- Cooked food, cold dishes, etc:
  They should be covered and may be placed on any shelf.
- Fruit and vegetables:
  They should be stored in the special drawer provided.
- Butter and cheese:
  Should be wrapped in airtight foil or plastic film wrap.
- Milk bottles:
  Should have a lid and be stored in the door racks.

Hints for freezing

- When first starting-up or after a period out of use, let the appliance run at least 2 hours on the higher settings before putting food in the compartment.
- Prepare food in small portions to enable it to be rapidly and completely frozen and make it possible to subsequently thaw only the quantity required.
- Wrap up the food in aluminum foil or polyethylene food wraps which are airtight.
- Do not allow fresh, unfrozen food to touch the food which is already frozen to avoid patrial defrosting.

Helpful hints and tips

- It is recommended to label and date each frozen package in order to keep track of the storage time.

Hints for fresh food refrigeration

- Ensure that frozen food has been stored correctly by the food retailer .
- Once defrosted, food will deteriorate rapidly and should not be re-frozen.
- Do not exceed the storage period indicated by the food manufacturer.

Switching off your appliance

- If the appliance needs to be switched off for an extended period, the following steps should be taken to prevent mould on the appliance.
  1. Remove all food.
  2. Remove the power plug from the mains socket.
  3. Clean and dry the interior thoroughly.
  4. Ensure that all the doors are wedged open slightly to allow air to circulate.

Troubleshooting

If you experience a problem with your appliance or are concerned that the appliance is not functioning correctly, you can carry out some easy checks before calling for service, please see below. You can carry out some easy checks according to this section before calling for service.

Warning

Don't try to repair the appliance yourself. If the problem persists after you have made the checks mentioned below, contact a qualified electrician, authorized service engineer or the shop where you purchased the product.

Problem	Possible cause & Solution
Appliance is not working correctly	Check whether the power cord is plugged into the power outlet properly.
	Check the fuse or circuit of your power supply, replace if necessary.

Troubleshooting

Problem	Possible cause & Solution
Appliance is not working correctly	The ambient temperature is too low. Try setting the chamber temperature to a colder level to solve this problem.
	It is normal that the refrigerator is not operating during the automatic defrost cycle, or for a short time after the appliance is switched on to protect the compressor.
Odours from the compartments	The interior may need to be cleaned.
	Some food, containers or wrapping cause odours.
Noise from the appliance	The sounds below are quite normal: • Compressor running noises. • Air movement noise from the small fan motor in the freezer compartment or other compartments. • Gurgling sound similar to water boiling. Popping noise during automatic defrosting. • Clicking noise before the compressor starts.
	Other unusual noises are due to the reasons below and may need you to check and take action: • The cabinet is not level. • The back of appliance touches the wall. • Bottles or containers knocking against each other.
The motor runs continuously	It is normal to frequently hear the sound of the motor, it will need to run more when in following circumstances: • Temperature setting is set colder than necessary. • Large quantity of warm food has recently been stored within the appliance. • The temperature outside the appliance is too high. • Doors are kept open too long or too often. • After your installing the appliance or it has been switched off for a long time.

Troubleshooting

Problem	Possible cause & Solution
A layer of frost occurs in the compartment	Check that the air outlets are not blocked by food and ensure food is placed within the appliance to allow sufficient ventilation. • Ensure the door can be fully closed . To remove the frost, please refer to the cleaning and care chapter.
Temperature inside is too warm	You may have left the doors open too long or too frequently; • Or the doors are kept open by some obstacle; • Or the appliance is located with insufficient clearance at the sides, back and top.
Temperature inside is too cold	Increase the temperature by following the “Display controls” chapter.
Doors can’t be closed easily	Check whether the top of the refrigerator is tilted back by 10-15mm to allow the doors to self close, or if something inside is preventing the doors from closing.
Water drips on the floor	The water pan (located at the rear bottom of the cabinet) may not be properly leveled, or the draining spout underneath the top of the compressor depot may not be properly positioned to direct water into this pan, or the water spout is blocked , or the water is not fully inserted into the connector. • You may need to pull the refrigerator away from the wall to check the pan and spout and connector. • Check if the refrigerator is power-off for a long time, this may cause the ice in the bucket to melt into water, and flow to the floor.
The light is not working	• the LED light may be damaged. Refer to replace LED lights in cleaning and care chapter. • the control system has disabled the lights due to the door being kept open too long, close and reopen the door to reactivate the lights.

Troubleshooting

Problem	Possible cause & Solution
Ice is not dispensing	• Did you wait for 10 hours after installation of the water supply line before making ice? if it is not sufficiently cool, it may take longer to make ice, such as when first installed. • Is the water line connected and the water valve open? • Did you manually stop the ice making function? Make sure you have set the Cubed or Crushed mode on. • Is there any ice blocked within the ice maker bucket or ice chute? • Is the freezer temperature too warm? Try setting the freezer temperature lower.
Water dispenser is not functioning	• Is the water storage box installed accurately? Make sure • there is enough water in the water storage box. • Is water line broke or bent? Make sure the water line is unblocked and clear of any obstruction. • Is the water storage box frozen for the refrigerator temperature is too low? Try selecting a warmer setting on the display panel. • Is the water pump working?
You can hear water bubbling in the refrigerator	• This is normal. The bubbling comes from the refrigerant coolant liquid circulating through the refrigerator.
Unable to connect appliance to WiFi network	• The password for home Wi-Fi network was entered incorrectly. Make sure the password is correct and connect again. • The home Wi-Fi router frequency is not 2.4GHz.The appliance only supports 2.4GHz radio frequency. Set up a dedicated 2.4GHz Wi-Fi SSID and connect the appliance to it. • The router and appliance kept far apart causing the poor network. Consider either moving the router closer to the appliance or purchasing Wi-Fi range extender and installing it.

Disposal of the appliance

It is prohibited to dispose of this appliance as household waste.

Packaging materials

Packaging materials with the recycle symbol are recyclable. Dispose of the packaging into a suitable waste collection container to recycle it.

Before disposal of the appliance

1. Pull out the mains plug from the mains socket.
2. Cut off the power cord and discard with the mains plug

Warning

Refrigerators contain refrigerant and gases in the insulation.
Refrigerant and gases must be disposed of professionally as they may cause eye injuries or ignition. Ensure that tubing of the refrigerant circuit is not damage prior to proper disposal.

	Correct Disposal of this product
	This marking indicates that this product should no be disposed with other household wastes throughout the EU. To prevent possible harm to the environment or human health from uncontrolled waste disposal, recycle it responsibly to promote the sustainable reuse of material resources. To return your used device, please use the return and collection systems or contact the retailer where the product was purchased. They can take this product for environmental safe recycling.

Disposal of the appliance

To avoid contamination of food, please respect the fllwing instructions

- Opening the door for long periods can cause a significant increase of the temperature in the compartments of the appliance.
- Clean regularly surfaces that can come in contact with food and accessible drainag esystems.
- Store raw meat and fish in suitable containers in the refrigerator, so that it is not in contact with or drip onto other food.
- Two-star frozen-food compartments are suitable for storing pre-frozen food, storing or making ice cream and making ice cubes.
- One-, two- and three-star compartments are not suitable for the freezing of fresh food.

Order	Compartments type	Target storage temp.[°C]	Appropriate food
1	Fridge	+2~+8	Eggs, cooked food, packaged food, fruits and vegetables, dairy products, cakes, drinks and other foods which are not suitable for freezing.
2	(***)*-Freezer	≤-18	Seafood (fish, shrimp, shellfish), freshwater aquatic products and meat products (recommended for 3 months ,the longer the storage time, the worse the taste and nutrition), suitable for frozen fresh food.
3	***-Freezer	≤-18	Seafood (fish, shrimp, shellfish), freshwater aquatic products and meat products (recommended for 3 months, the longer the storage time, the worse the taste and nutrition),are not suitable for frozen fresh food.
4	Wine	+5~+20	Red wine, white wine, sparkling wine etc.

Disposal of the appliance

Order	Compartments type	Target storage temp.[°C]	Appropriate food
5	**-Freezer	⩽-12	Seafood (fish, shrimp, shellfish), freshwater aquatic products and meat products (recommended for 2 months, the longer the storage time, the worse the taste and nutrition), are not suitable for frozen fresh food.
6	*-Freezer	⩽-6	Seafood (fish, shrimp, shellfish), freshwater aquatic products and meat products (recommended for 1 month, the longer the storage time, the worse the taste and nutrition), are not suitable for frozen fresh food.
7	0-star	-6~0	Fresh pork, beef, fish, chicken, some packaged processed foods, etc. (Recommended to eat within the same day, preferably not later than 3 days). Partially packed/wrapped up encapsulated processed foods (non-freezable foods).
8	chill	-2~+3	Fresh/frozen pork, beef, chicken, freshwater aquatic products, etc.(7 days below 0 °C and above 0 °C is recommended for consumption within that day, preferably no more than 2 days). Seafood (less than 0°C for 15 days, it is not recommended to store above 0°C).
9	Fresh Food	0~+4	Fresh pork, beef, fish, chicken, cooked food, etc. (Recommended to eat within the same day, preferably no more than 3 days).

Disposal of the appliance

Note

please store different foods according to the compartments or target storage temperature of your purchased products.

- If the refrigerating appliance is left empty for long periods, switch off, defrost, clean, dry, and leave the door open to prevent mould developing within the appliance.

Water dispenser cleaning (special for water dispenser products):

- Clean water tanks if they have not been used for 48 h; flush the water system connected to a water supply if water has not been drawn for 5 days.

Warning

Food needs to be packed in bags before putting into the refrigerator, and liquids need to be packed in bottles or capped containers to avoid the problem that the product design structure is not easy to clean.

Hisense

life reimagined

MANUEL D'UTILISATION

Avant d'utiliser cet appareil, veuillez lire attentivement ce manuel et le conserver pour toute référence future.

FR

Français

Table des matières

Merci d'avoir choisi Hisense. Pour vous assurer de profiter pleinement de votre nouveau réfrigérateur, veuillez lire attentivement les instructions fournies. Elles contiennent des informations importantes sur l'installation et le fonctionnement de votre appareil. Conservez ce manuel pour toute référence ultérieure.

Informations et avertissements de sécurité....01
Installation de votre nouvel appareil....13
Description de l'appareil....16
Contrôles électroniques....17
Utilisation de votre appareil....22
Inversez la porte....24
Nettoyage et entretien....28
Conseils et astuces utiles....30
Dépannage....31
Mise au rebut de l'appareil....35

Informations et avertissements de sécurité

Pour garantir votre sécurité et une utilisation correcte, veuillez lire attentivement ce manuel. Il contient des consignes et instructions de sécurité importantes. Avant d'installer et d'utiliser l'appareil, familiarisez-vous avec son fonctionnement et ses caractéristiques de sécurité pour éviter tout incident. Conservez ces instructions à portée de main et, si le réfrigérateur change de propriétaire ou de lieu, veillez à ce que le nouveau propriétaire les reçoive pour qu'il puisse bénéficier de conseils appropriés sur l'utilisation et la sécurité. Le fabricant n'est pas responsable des dommages résultant du non-respect de ces instructions.

Sécurité des enfants et des personnes vulnérables

Conformément à la norme EN
Cet appareil peut être utilisé par des enfants à partir de 8 ans et par des personnes dont les capacités physiques, sensorielles ou mentales sont réduites ou qui manquent d'expérience et de connaissances, à condition qu'elles soient supervisées ou qu'elles aient reçu des instructions concernant l'utilisation de l'appareil en toute sécurité et qu'elles comprennent les risques encourus. Les enfants ne doivent pas jouer avec l'appareil. Le nettoyage et l'entretien par l'utilisateur ne doivent pas être effectués par des enfants sans surveillance.

Informations et avertissements de sécurité

Sécurité des enfants et des personnes vulnérables

Conformément à la norme IEC
Cet appareil n'est pas destiné à être utilisé par des personnes (y compris des enfants) ayant des capacités physiques, sensorielles ou mentales réduites, ou un manque d'expérience et de connaissances, à moins qu'elles aient reçu une supervision ou des instructions concernant l'utilisation de l'appareil par une personne responsable de leur sécurité.
Gardez tous les matériaux d'emballage hors de portée des enfants pour éviter les risques d'étouffement.
Lors de la mise au rebut de l'appareil, débranchez-le, coupez le cordon d'alimentation à proximité de l'appareil et retirez la porte pour éviter tout risque de choc électrique ou de blessure pour les enfants.
Lors du remplacement d'un ancien appareil, veillez à ce que le loquet ou le verrou à ressort de l'ancien appareil, le cas échéant, soit mis hors service afin d'éviter tout risque d'événement accidentel.

Informations et avertissements de sécurité

Sécurité générale

- **AVERTISSEMENT**
  Cet appareil est conçu pour les foyers résidentiels et les environnements similaires, tels que :
  1. Coins cuisine du personnel dans les magasins, bureaux et autres environnements de travail ;
  2. Fermes, hôtels, motels et autres environnements résidentiels ;
  3. Chambres d'hôtes ;
  4. Restauration et autres applications similaires non destinées à la vente au détail.
- **AVERTISSEMENT**
  Remplissez uniquement avec de l'eau potable.
- **AVERTISSEMENT**
  Ne stockez pas dans cet appareil de substances explosives, telles que des bombes aérosols contenant des gaz propulseurs inflammables.
- **AVERTISSEMENT**
  Si le cordon d'alimentation est endommagé, il doit être remplacé par le fabricant ou par une personne qualifiée afin d'éviter tout risque.
- **AVERTISSEMENT**
  Veillez à ce que les orifices de ventilation de l'appareil ne soient pas obstrués afin d'assurer une bonne circulation de l'air.

Informations et avertissements de sécurité

Sécurité générale

- **AVERTISSEMENT**
  Accélérer le processus de dégivrage à l'aide de dispositifs mécaniques ou d'autres moyens non recommandés par le fabricant est interdit.
- **AVERTISSEMENT**
  N'endommagez pas le circuit réfrigérant.
- **AVERTISSEMENT**
  N'utilisez pas d'appareils électriques à l'intérieur du réfrigérateur sans préconisation expresse du fabricant.
- **AVERTISSEMENT**
  Les gaz réfrigérants et isolants sont inflammables. Mettez l'appareil au rebut dans un centre agréé. Évitez l'exposition aux flammes.
- **AVERTISSEMENT**
  Veillez à ce que le cordon d'alimentation ne soit pas coincé ou endommagé lorsque vous placez l'appareil.

Informations et avertissements de sécurité

Sécurité générale

- **AVERTISSEMENT**
  Évitez d'utiliser plusieurs prises ou blocs d'alimentation portables derrière l'appareil.

Remplacement des lampes d'éclairage

- **AVERTISSEMENT**
  N'essayez pas de remplacer vous-même les lampes d'éclairage. Si la lumière LED est endommagée, contactez le service après-vente pour obtenir de l'aide. Cette mesure concerne uniquement les réfrigérateurs équipés de lampes.

Réfrigérant

L'appareil contient de l'isobutène (R600a), un gaz naturel, écologique, mais inflammable. Évitez d'endommager le circuit réfrigérant pendant le transport et l'installation. Le réfrigérant (R600a) est inflammable.

Réfrigérant

- **AVERTISSEMENT**
  Les réfrigérateurs contiennent du réfrigérant et des gaz dans le circuit réfrigérant. Ces matériaux doivent être éliminés par des professionnels, car ils peuvent provoquer des lésions oculaires ou un incendie. Assurez-vous que la tuyauterie du circuit de réfrigération n'est pas endommagée avant de procéder à une élimination appropriée.

AVERTISSEMENT
Risque d'incendie / matériaux inflammables

Si le circuit frigorifique est endommagé :

- Tenir à l'écart des flammes nues et des sources de combustion.
- S'assurer que la zone autour de l'appareil est bien ventilée.

Il est dangereux de modifier ce produit de quelques manières que ce soit.

Tout dommage du cordon d'alimentation pourrait entraîner un court-circuit, un incendie ou un choc électrique.

Informations et avertissements de sécurité

Sécurité électrique

1. Ne rallongez pas le cordon d'alimentation.
2. Inspectez régulièrement la fiche d'alimentation pour déceler tout dommage. Une fiche endommagée peut surchauffer, présentant un risque d'incendie.
3. La prise d'alimentation principale doit toujours être facilement accessible.
4. Évitez de tirer sur le câble d'alimentation pour débrancher la fiche de la prise.
5. Si la prise murale est desserrée, ne l'utilisez pas afin d'éviter tout risque d'électrocution ou d'incendie.
6. Faire fonctionner l'appareil sans le couvercle de l'éclairage intérieur est interdit.
7. Ce réfrigérateur doit être alimenté uniquement par une source d'alimentation CA monophasée de 220 ~ 240 V/50 Hz. Si les fluctuations de la tension locale dépassent cette plage, utilisez un régulateur de tension CA d'au moins 350 W pour votre sécurité. Branchez le réfrigérateur sur une prise de courant dédiée avec un fil de mise à la terre.

Utilisation quotidienne

- Le stockage de gaz ou de liquides inflammables dans le réfrigérateur peut provoquer des explosions.
- Évitez d'utiliser des appareils électriques à l'intérieur du réfrigérateur, tels que des sorbetières ou des mixeurs.
- Lors du débranchement, retirez la fiche directement de la prise au lieu de tirer sur le câble.
- Évitez de placer des objets chauds à proximité des parties en plastique de l'appareil.
- Cet appareil n'est pas destiné à une installation encastrée.
- Ne laissez pas les produits alimentaires toucher directement la sortie d'air située sur la paroi arrière.
- Suivez les instructions du fabricant pour conserver les aliments surgelés préemballés.
- Suivez les recommandations du fabricant en matière de stockage, comme indiqué dans le présent manuel.
- Ne congelez pas les boissons gazeuses, car elles risquent d'exploser et d'endommager le réfrigérateur.

Informations et avertissements de sécurité

- La consommation d'aliments surgelés directement sortis du congélateur peut provoquer des engelures.
- Ne placez pas l'appareil en plein soleil.
- Gardez l'appareil à l'écart des flammes nues pour éviter tout risque d'incendie.
- Cet appareil est conçu pour conserver des aliments et des boissons dans un environnement domestique, comme détaillé dans ce manuel d'utilisation. L'appareil est lourd. Soyez prudent lorsque vous le déplacez.
- Ne touchez pas et ne retirez pas les articles du congélateur avec les mains mouillées afin d'éviter des lésions cutanées.
- Ne vous tenez jamais debout et ne vous appuyez jamais sur la base, les tiroirs ou les portes du réfrigérateur.

- Une fois décongelés, les aliments congelés ne doivent pas être recongelés.
- Manger de la glace directement du congélateur peut entraîner des engelures sur la bouche ou les lèvres.
- Pour éviter de vous blesser ou d'endommager l'appareil, évitez de surcharger les balconnets et les bacs à légumes.
- Installez une sonde de température externe pour mieux réguler la température de l'appareil.
- Le module Wi-Fi est situé dans le boîtier de commande en haut. Pour éviter les interférences du signal, évitez de placer de gros objets métalliques ou des récipients liquides à proximité de l'appareil.
- Évitez de laisser la porte ouverte pendant de longues périodes. La température à l'intérieur de l'appareil pourrait augmenter de manière significative.
- Nettoyez régulièrement les surfaces et les systèmes d'évacuation qui entrent en contact avec les denrées alimentaires.
- Conservez la viande et le poisson crus dans des récipients appropriés afin d'éviter tout contact avec d'autres aliments ou tout écoulement sur ceux-ci.
- En cas de non-utilisation prolongée, éteignez l'appareil, dégivrez-le, nettoyez-le, séchez-le et laissez la porte ouverte pour éviter les moisissures.

Informations et avertissements de sécurité

Attention ! Propreté et nettoyage

- Débranchez l'appareil de l'alimentation électrique avant le nettoyage ou l'entretien.
- Ne nettoyez pas l'appareil avec des objets métalliques, un nettoyeur à vapeur, des huiles éthérées, des solvants organiques ou des nettoyants abrasifs.
- N'utilisez pas d'objets pointus pour dégivrer le compartiment du congélateur. Utilisez plutôt un grattoir en plastique.

Instructions importantes pour l'installation

- Suivez attentivement toutes les instructions fournies de branchement électrique. Vérifier que l'appareil n'est pas endommagé lors de son déballage.
- N'utilisez pas l'appareil s'il est endommagé. Signalez immédiatement tout dommage au vendeur et conservez l'emballage.
- Attendez au moins quatre heures avant de brancher l'appareil pour vous assurer que le réfrigérant est bien retombé dans le compresseur.
- Veillez à ce que l'air circule correctement autour de l'appareil afin d'éviter toute surchauffe. Suivez les instructions d'installation pour une ventilation correcte.
- Ne placez pas l'arrière de l'appareil trop près du mur, en

veillant à ce qu'il ne touche pas ou ne s'approche pas trop des parties chaudes (telles que le compresseur), afin de réduire le risque d'incendie.

- Ne placez pas l'appareil à proximité de radiateurs ou de cuisinières.
- Assurez-vous que la fiche d'alimentation reste accessible après l'installation.
- Bande(s) de fréquences d'émission et puissance d'émission maximale autorisée dans la ou les bandes de fréquences de fonctionnement : 2400-2483,5 MHz, inférieur ou égal à 20 dBm.
- Maintenez une distance minimale de 20 cm entre le serpentin de l'appareil et votre corps.

Entretien

- L'entretien électrique doit uniquement être effectué par un électricien qualifié.
- Seuls les centres de service agréés doivent réparer ce produit en utilisant des pièces de rechange d'origine.

  1. Si l'appareil est autodégivrant.
  2. Si l'appareil est doté d'un compartiment congélateur.

Remarque

Les enfants âgés de 3 à 8 ans peuvent uniquement charger et décharger le réfrigérateur sous surveillance. (Valable uniquement dans l'UE.)

Installation de votre nouvel appareil

Avant de commencer à utiliser votre appareil, veuillez garder à l'esprit quelques conseils importants.

Ventilation de l'appareil

Une bonne ventilation autour de votre appareil améliore non seulement l'efficacité du refroidissement, mais elle permet également d'économiser de l'énergie. Assurez-vous de disposer d'un espace suffisant autour de l'appareil pour permettre à la chaleur de s'échapper.

Conseil :

Pour les installations non encastrées : Laissez un espace de 50 à 70 mm à l'arrière de l'appareil, et au moins 100 mm en haut et 100 mm de chaque côté. Assurez-vous de disposer d'un espace suffisant devant pour que les portes puissent s'ouvrir jusqu'à un angle de 105°. Reportez-vous aux schémas ci-dessous.

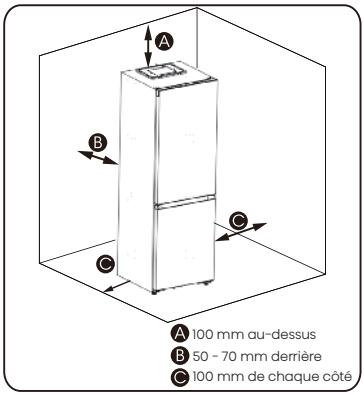

Pour les installations non encastrées

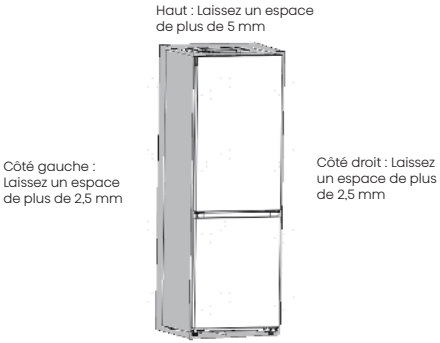

Dimensions (mm) : 595*600*1856

Pour les installations encastrées

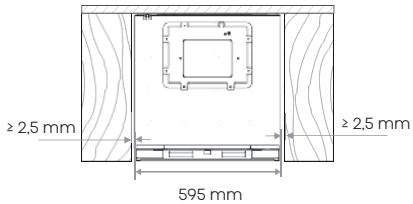

Tenez compte du dégagement de la porte et de l'espace total nécessaire pour l'ouvrir complètement.

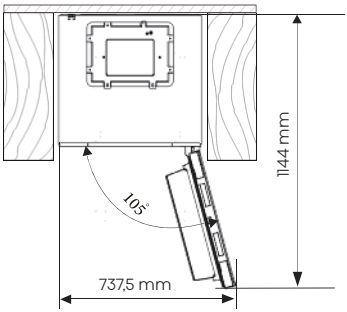

L'espace total requis pour que le réfrigérateur ouvre complètement la porte en mode encastré

Remarque

Lors d'une installation encastrée, la consommation d'énergie augmentera considérablement.

Installation de votre nouvel appareil

Informations pertinentes (mm)

W	W1	D	D1
595	142,5	600	1156

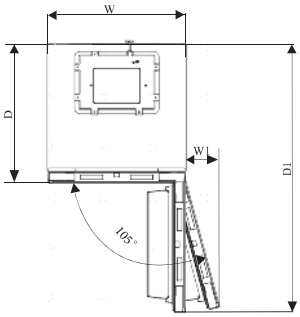

Remarque

L'appareil fonctionne efficacement dans les classes climatiques de SN à ST. Les performances peuvent diminuer si l'appareil est placé pendant des périodes prolongées en dehors de la plage de températures préconisées.

Classe climatique	Température ambiante
SN	De +10 °C à +32 °C
N	De +16 °C à +32 °C
ST	De +16 °C à +38 °C
T	De +16 °C à +43 °C

Placez l'appareil dans un endroit sec et ombragé, à l'abri de la lumière directe du soleil et des sources de chaleur, afin d'éviter qu'il ne soit endommagé.

Mise a niveau

- Réglez les pieds inférieurs à l'aide d'une clé adéquate pour assurer une bonne mise à niveau et une bonne circulation de l'air.
- Pour permettre la fermeture automatique des portes, inclinez le haut vers l'arrière d'environ 15 mm ou 0,5° en réglant les pieds.
- Soulevez les pieds avant de déplacer l'appareil pour qu'il puisse rouler librement. Remettre l'appareil à niveau après l'avoir déplacé.

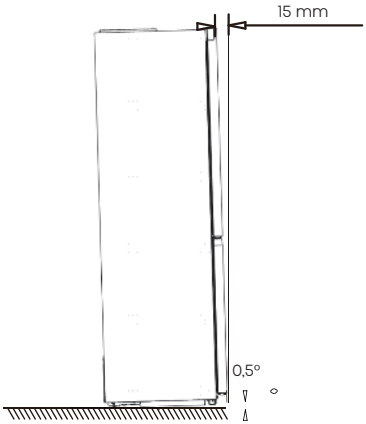

Installation de votre nouvel appareil

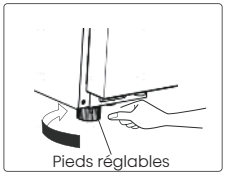

Avertissement

- Installez le réfrigérateur sur une surface plane et dure, affleurant les sols environnants, et suffisamment solide pour supporter un réfrigérateur entièrement chargé.
- Utilisez les roulettes uniquement pour déplacer le réfrigérateur vers l'avant ou vers l'arrière. Les mouvements latéraux peuvent endommager le sol et les roulettes.

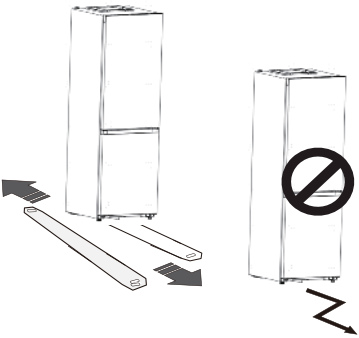

Description de l'appareil

Vue d'ensemble de l'appareil

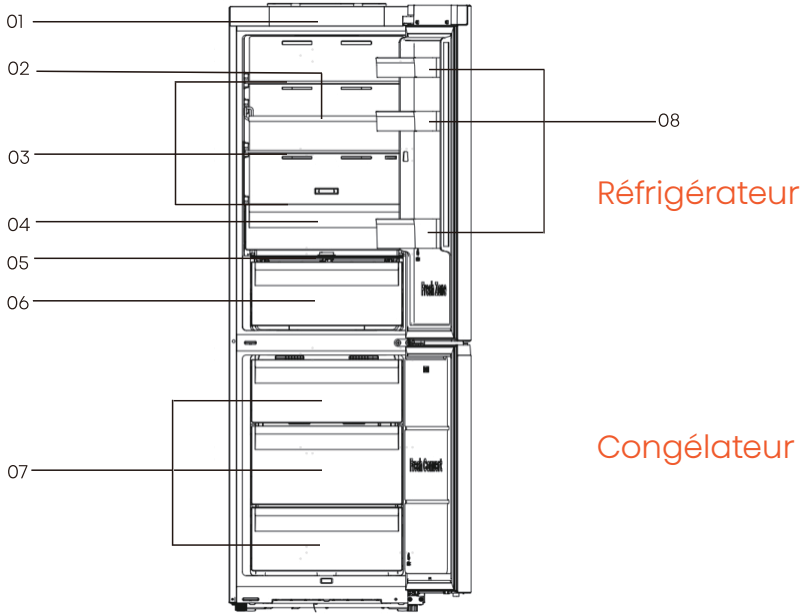

1. Contrôle électronique
2. Porte-bouteilles flexible
3. Étagères de rangement
4. Bac fraîcheur
5. Couvercle du bac à légumes
6. Bac à légumes
7. Bacs du congélateur
8. Balconnets

Remarque

Votre réfrigérateur peut présenter des différences mineures par rapport à ce manuel en raison du développement permanent du produit. Cependant, ses fonctions et instructions d'utilisation restent les mêmes.
Pour une efficacité énergétique optimale, réinstallez tous les composants comme indiqué ci-dessus.

Contrôles électroniques

Vous pouvez accéder à toutes les fonctions et à tous les réglages par le biais du panneau de commande situé en haut et à l'intérieur du réfrigérateur. Le tableau d'affichage simplifie les réglages des fonctions pour une facilité d'utilisation.

Contrôles de l'affichage

Suivez ces instructions pour utiliser les différentes fonctions et réglages du panneau de commande de votre appareil. Lors de la mise sous tension initiale, les icônes du panneau d'affichage s'allumeront. Si aucune touche n'est actionnée et que les portes restent fermées, le rétroéclairage s'éteint au bout d'une minute.

Contrôle électronique (situé en haut de l'appareil)

1. Alimentation

Power

Pour cesser d'utiliser l'appareil, appuyez sur la touche « Alimentation » pendant trois secondes pour l'éteindre. Appuyez sur la touche « Alimentation » et maintenez-la enfoncée pendant trois secondes pour mettre l'appareil en mode veille.

L'écran affiche « -- » en mode veille.

IMPORTANT !

Évitez de conserver les aliments au réfrigérateur lorsqu'il est éteint pendant de longues périodes. Débranchez l'appareil lorsqu'il n'est pas utilisé pendant une longue période.

REMARQUE

La fonction réfrigérateur s'arrête en mode veille.

2. Éco

Eco

Appuyez sur la touche « Éco » Eco pour activer la fonction d'économie d'énergie,'et l'icône « » s'allumera. Ce réglage permet d'ajuster automatiquement la température du réfrigérateur à 6 °C et celle du congélateur à -17 °C.

Pour quitter le mode Éco, appuyez sur la touche « Temp » Temp. Temp. o « Eco » Eco, ce qui ramène le réfrigérateur à son réglage de température précédent.

3. Super froid

Super Cool

Cette fonction permet de maintenir la température réglée du réfrigérateur en cas d'utilisation intensive, de chargements importants de nourriture ou lors d'une élévation de la température extérieure.

Contrôles électroniques

La fonction Super froid réduit la température du compartiment réfrigérateur.

1. Appuyez sur la touche « Super froid » pour activer cette fonction. L'icône « » s'allumera et l'indicateur de température du réfrigérateur affichera 2 °C.

2. Cette fonction s'éteindra automatiquement après 6 heures.

3. Pour désactiver manuellement la fonction Super froid, appuyez sur la touche « Super froid » ou sur la touche gauche « Temp », ce qui ramène le réfrigérateur à son réglage de température précédent.

4. Température du compartiment réfrigérateur

Temp. Appuyez plusieurs fois sur la touche « Temp » de gauche pour faire défiler les réglages de température de 8 °C à 2 °C.

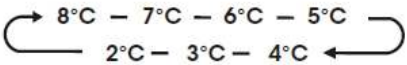

REMARQUE

Chaque pression sur la touche diminue le réglage de la température de 1 °C.

5. Température du compartiment congélateur

Temp. Appuyez plusieurs fois sur la touche « Temp » de droite pour faire défiler les réglages de température de -14 °C à -24 °C.

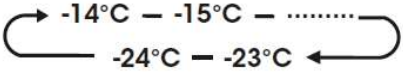

REMARQUE

Chaque pression sur la touche diminue le réglage de la température de 1 °C.

Réglage des températures du compartiment

Le réglage d'une température configure une moyenne pour l'ensemble du compartiment, car les températures réelles varient en fonction de la quantité de nourriture, de l'emplacement et de la température ambiante de la pièce.

Réglage recommandé des températures

Compartiment réfrigérateur : 4 °C

Compartiment congélateur : -18 °C

6. Super congélation

Super Freeze Cette fonction permet d'abaisser rapidement la température du congélateur pour une congélation plus rapide des aliments, préservant ainsi leur fraîcheur, leurs vitamines et leur valeur nutritive plus longtemps.

1. Appuyez sur la touche « Super congélation » pour activer cette fonction. L'icône « » s'allumera et la température du congélateur sera réglée sur -28 °C.

2. Cette fonction s'éteindra automatiquement après 52 heures.

3. Pour désactiver manuellement la fonction Super congélation, appuyez sur la touche « Super congélation » ou sur la touche « Temp » de droite. Le congélateur passera à son réglage de température précédent.

REMARQUE

Évitez d'utiliser la fonction Super congélation avec des boissons en bouteille ou en conserve (en particulier des boissons gazeuses) à l'intérieur du congélateur. Elles pourraient exploser.

7. Alarme

Alarm

Alarme haute température :

Une alarme se déclenche si la température intérieure devient trop élevée, et l'icône « ⚠ » s'illumine.

En mode hors veille, la température à l'intérieur de l'appareil est détectée après 24 heures de mise sous tension. Si la température reste élevée pendant 4 heures, l'alarme se déclenchera.

Arrêter le son de l'alarme :

Appuyez sur la touche Alarme pour éteindre le son de l'alarme. L'icône « ⚠ » reste allumée jusqu'à ce que la température redescende en dessous du seuil d'alarme. Une icône « ⚠ » éteinte indique la fin de l'alarme haute température.

Si l'alarme n'est pas désactivée, elle retentira 3 fois par minute, et l'icône d'alarme reste allumée. L'alarme s'arrêtera après 10 minutes.

Alarme de porte ouverte :

Le fait de laisser une porte ouverte pendant plus d'une minute déclenche cette alarme. Elle retentira cinq fois pendant la première et la deuxième minute, puis une seule fois à partir de la troisième minute. L'alarme s'arrêtera après 10 minutes.

Vous pouvez appuyer sur n'importe quelle touche pour désactiver le son de l'alarme à l'avance. Fermez la porte pour arrêter complètement l'alarme.

Mode démo

Le mode démo est destiné à la vente au détail et empêche le réfrigérateur de refroidir. Pour activer le mode démo, maintenez enfoncées simultanément les touches « Alimentation » et « Wi-Fi » pendant trois secondes jusqu'à ce que vous entendiez trois bips. L'écran indiquera « OF » pour indiquer que le mode démo est actif.

L'écran affiche « OF » si aucune touche n'est enfoncée pendant 10 secondes. Dans le cas contraire, il affiche le réglage actuel de la température.

Pour quitter le mode démo, maintenez enfoncées simultanément les touches « Alimentation » et « Wi-Fi » pendant trois secondes jusqu'à ce que vous entendiez trois bips.

8. Wi-Fi

Wi-Fi

Connexion de votre réfrigérateur au Wi-Fi

Application ConnectLife

ConnectLife est une application intelligente qui vous permet de communiquer avec vos appareils intelligents à l'aide d'un smartphone ou d'une tablette.

Installation

1. Ouvrez l'Apple App Store (iOS) ou le Google Play Store (Android) sur votre smartphone.

2. Recherchez « ConnectLife ». Recherchez l'application avec l'icône suivante :

3. Téléchargez et installez l'application ConnectLife fournie par ConnectLife, LLC.

Vous pouvez également scanner le code QR avec votre smartphone ou votre tablette pour installer l'application ConnectLife.

REMARQUE

- La force du signal Wi-Fi peut être affectée par la distance entre votre appareil et le routeur Wi-Fi. S'ils sont trop éloignés, l'association peut échouer ou prendre plus de temps.
- L'appareil est uniquement compatible avec les réseaux Wi-Fi de 2,4 GHz. Le SSID du réseau Wi-Fi doit être visible.
- Les performances de votre réseau peuvent être affectées par l'environnement Wi-Fi, y compris par d'autres appareils connectés.
- Des facteurs externes tels que l'environnement de votre réseau domestique ou votre fournisseur d'accès à Internet peuvent provoquer des interruptions de la connexion Wi-Fi de votre appareil.

Connecter votre réfrigérateur

Après avoir installé l'application ConnectLife, connectez-vous ou créez un compte et :

1. Assurez-vous que l'appareil est sous tension et que le panneau d'affichage est allumé. L'appareil est prêt lorsque le panneau s'allume.

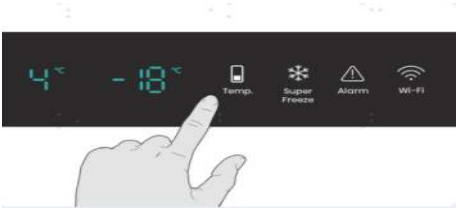

2. Appuyez sur la touche Wi-Fi et maintenez-la enfoncée pendant trois secondes jusqu'à ce que vous entendiez un bip. Le voyant Wi-Fi « » reste allumé pendant quelques secondes puis commence à clignoter.

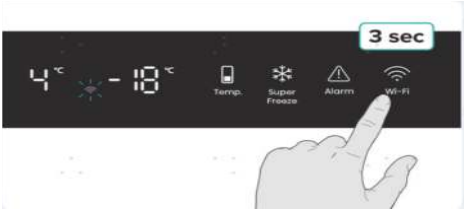

3. Lorsque le Bluetooth est activé sur votre appareil mobile, ouvrez l'application ConnectLife. Attendez la fenêtre contextuelle indiquant qu'un nouvel appareil a été détecté. Appuyez sur la touche dans la fenêtre contextuelle et suivez les instructions pour continuer.

4. Si aucune fenêtre contextuelle n'apparaît, appuyez manuellement sur « Ajouter un appareil » ou « + » dans l'application.

5. Choisissez « Réfrigérateur » dans la liste des appareils.

6. Suivez les instructions de l'application pour connecter votre réfrigérateur. Une fois terminé, l'icône du réfrigérateur s'affichera sur votre écran.

REMARQUE

- L'appareil restera en mode d'association pendant 5 minutes maximum.
- Pour réinitialiser les paramètres réseau, maintenez enfoncée la touche Wi-Fi pendant six secondes. Vous entendrez deux bips lorsque l'appareil sera réinitialisé.
- Après la réinitialisation, l'appareil entrera automatiquement en mode d'association.
- Un voyant Wi-Fi fixe indique une connexion au réseau réussie.

Utilisation de votre appareil

Votre appareil est livré avec les accessoires indiqués dans la rubrique « Description de l'appareil ». Suivez ces instructions pour apprendre à les utiliser correctement. Nous vous recommandons de les lire attentivement avant d'utiliser l'appareil.

Balconnets

- Ils permettent de stocker des œufs, des liquides en cannette, des boissons en bouteille, des aliments emballés, etc. Évitez de surcharger les supports avec des objets lourds.
- Les balconnets peuvent être ajustés à différentes hauteurs pour répondre à vos besoins de stockage. Retirez les articles du balconnet avant de régler sa position.

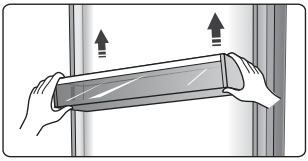

- Tous les balconnets de porte sont amovibles pour un nettoyage facile.

Étagères de rangement

- Les étagères de rangement sont amovibles pour un nettoyage facile.

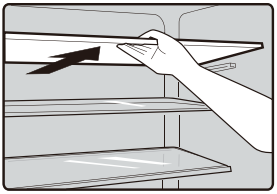

Porte-bouteilles flexible

- Conçu pour le rangement des bouteilles, il est amovible pour le nettoyage facile.

Remarque : Évitez de placer les bouteilles directement devant les orifices d'aération de la soufflerie afin d'éviter qu'elles ne gèlent.

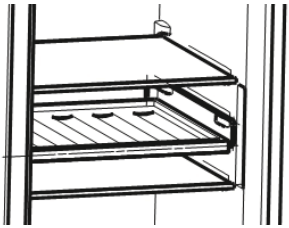

Bac fraîcheur 0 °C

- Ce bac offre une température plus fraîche pour conserver les aliments périssables comme le poisson et la viande. Vous pouvez régler la température à l'aide de la barre coulissante : en la déplaçant vers l'extrême gauche, la température du bac correspond à celle du reste du réfrigérateur, tandis qu'en la déplaçant vers l'extrême droite, le bac est plus froid de 5 °C. Référez-vous au tableau ci-dessous pour connaître les recommandations en matière de stockage.

Réglage temp. du réfrigérateur	Barre coulissante	Nourriture	Période de stockage
2 °C	Extrême gauche	Fruits	< 2 semaines
2 °C	Extrême droit	Poisson et viande	< 3 jours
5 °C	Extrême gauche	Légumes	< 5 jours
5 °C	Extrême droit	Poisson et viande	< 3 jours
8 °C	Extrême gauche	Légumes	< 5 jours
8 °C	Extrême droit	Fruits	< 2 semaines

Remarque : La température ambiante et la température réglée affectent la température du bac à 0 °C, qui peut varier dans une certaine fourchette. Il est normal que les liquides gèlent si la température du bac descend en dessous de zéro.

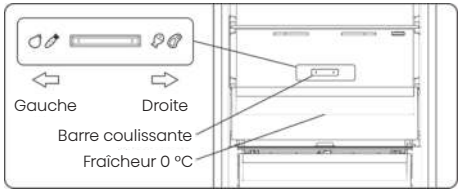

Bac à légumes

- Ce bac est idéal pour conserver les fruits et légumes.

Bac à légumes et contrôle de l'humidité

- Tournez le bouton du couvercle du bac à légumes pour régler l'humidité. Tourner le bouton vers la gauche augmente l'humidité, prolongeant ainsi la fraîcheur des fruits et légumes. Le tourner à droite réduit l'humidité. Il est utilisé pour préserver l'humidité des légumes.

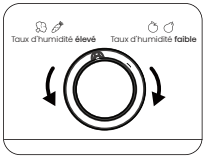

Bac du congélateur

- Il est utilisé pour conserver les aliments qui doivent être congelés, notamment la viande, le poisson, les glaces, etc.

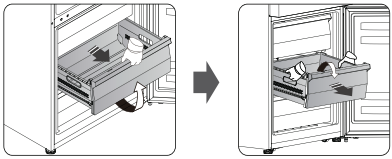

- Pour retirer le bac du congélateur, soulevez légèrement la partie avant, tirez-la vers l'avant, puis abaissez-la et retirez le bac avec les deux mains.

Inversez la porte

Vous pouvez inverser la porte du côté droit (telle qu'elle est fournie) vers le côté gauche afin d'adapter votre appareil à un espace spécifique.

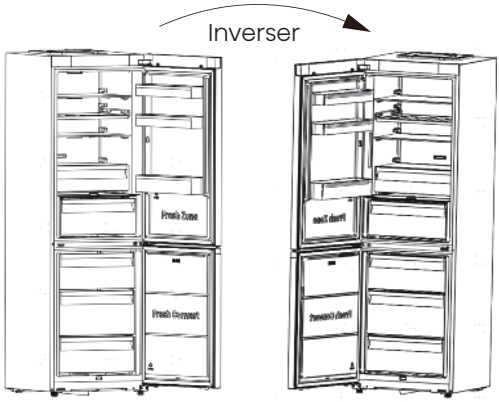

AVERTISSEMENT

Assurez-vous que le réfrigérateur est débranché avant de commencer ce processus pour éviter tout risque électrique.

Outils nécessaires (non fournis) :

Non fourni	
Tournevis de 8 mm de diamètre	Tournevis à lame fine
Tournevis cruciforme	Clé à molette
Couteau à mastic	

Pièces nécessaires (fournies) :

Fournis	
Couvercle de coin (supérieur gauche)	Couvercle de coin (supérieur droite)
1	1
Couvercle de coin (porte gauche)	Couvercle de coin (porte droite)
1	1
partie supérieure gauche de la charnière	Clé Allen de 4 mm
1	1

REMARQUE

Placez le réfrigérateur sur de la mousse souple ou un matériau similaire pour éviter de l'endommager. Placez le réfrigérateur à la verticale. Sortez tous les bacs pour éviter de les endommager et fermez la porte. Il peut être nécessaire de coucher le réfrigérateur sur le dos pour accéder à la base.

1. Avec le réfrigérateur en position verticale, ouvrez la porte et utilisez un tournevis à lame fine pour retirer avec précaution les couvercles de coin des parties droite, gauche, supérieure droite et supérieure gauche de la porte, puis rangez ces couvercles dans le sac d'accessoires pour une utilisation ultérieure.

REMARQUE : Pour éviter de rayer la surface du réfrigérateur, placez une serviette en tissu sous la zone à soulever.

Inversez la porte

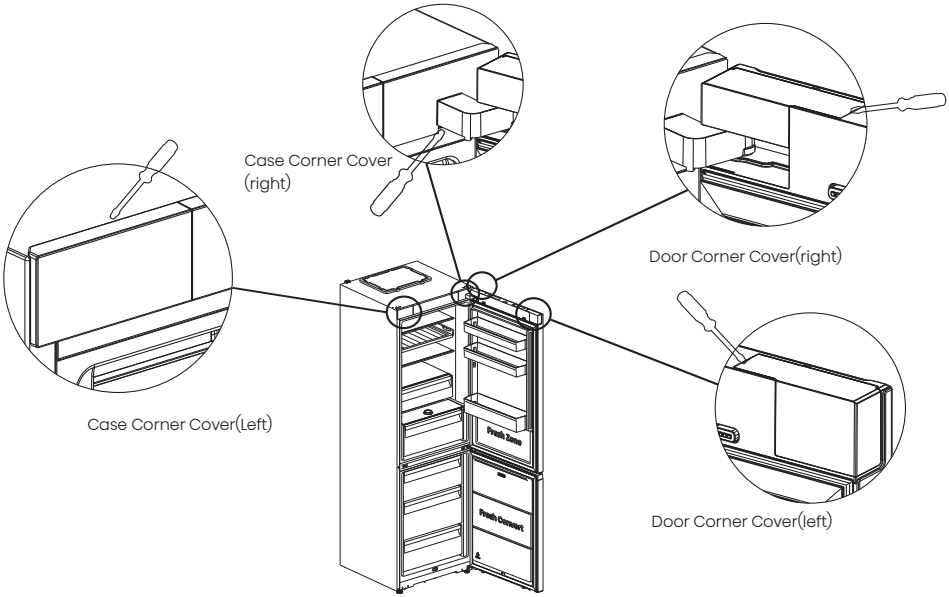

2. À l'aide d'une clé Allen de 4 mm, dévissez les deux vis de fixation de la charnière supérieure droite. (Soutenez la porte pour éviter de l'endommager).

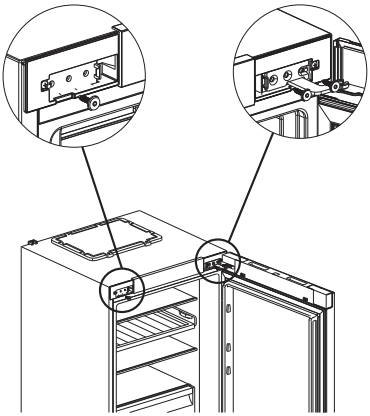

3. Retirez la porte supérieure et placez-la sur une surface lisse, panneau vers le haut. Desserrez les deux vis, détachez la butée, le limiteur et la chemise d'arbre, puis réinstallez-les sur le côté gauche à l'aide des mêmes vis.

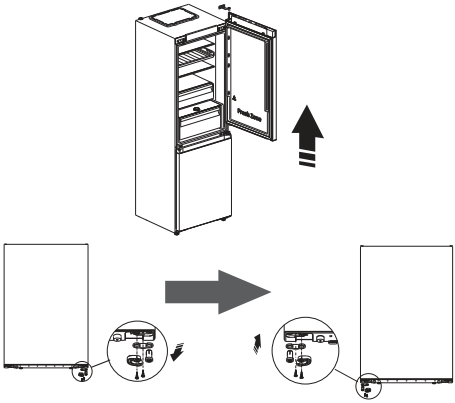

Inversez la porte

4. Desserrez les vis de la charnière centrale pour la retirer. Retirez ensuite la porte inférieure.

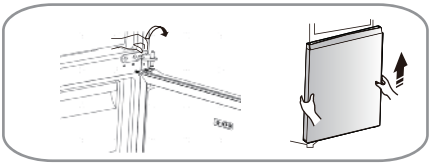

5. Placez la porte inférieure sur une surface lisse, panneau vers le haut. Desserrez les deux vis, détachez la butée, le limiteur et la chemise d'arbre, puis réinstallez-les sur le côté gauche à l'aide des mêmes vis.

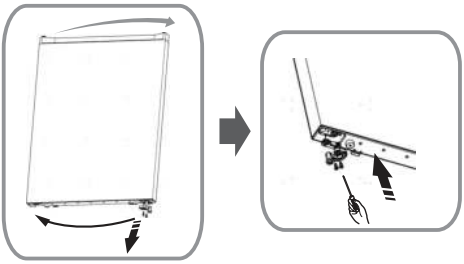

6. Changer les couvercles des trous de vis sur la plaque de couverture centrale de gauche à droite (comme indiqué sur la figure ci-dessous).

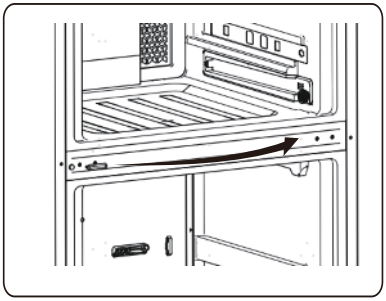

7. Posez le réfrigérateur sur un matériau d'emballage en mousse souple ou similaire. Retirez les pieds inférieurs réglables, puis dévissez et retirez la charnière inférieure. Remplacez les couvercles des trous de vis sur la plaque de couverture inférieure de gauche à droite. Enfin, dévissez l'arbre de la charnière inférieure et repositionnez-le dans le trou du côté opposé.

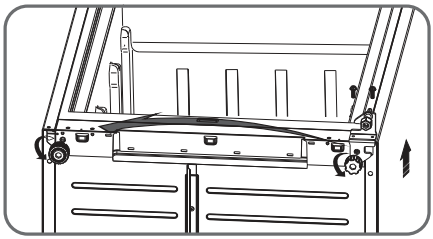

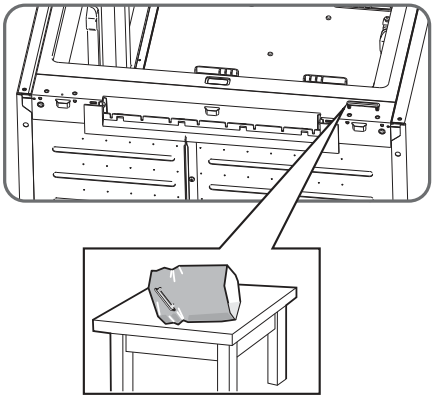

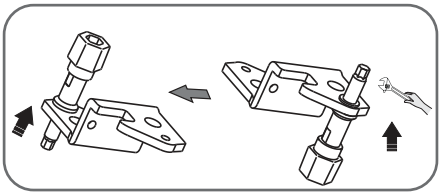

Inversez la porte

8. Remettez en place la charnière inférieure sur le côté gauche et fixez-la à l'aide de vis à collerette spéciales. Réinstallez les pieds réglables de l'autre côté et fixez-les également.

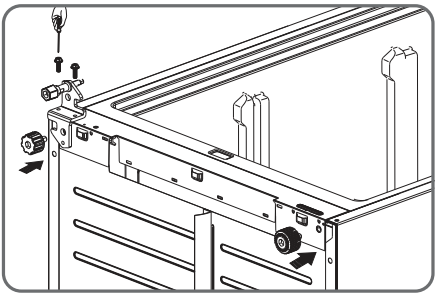

9. Réglez la position de la porte inférieure pour aligner le trou inférieur avec l'arbre de la charnière inférieure. Tournez la charnière centrale de 180°, réglez sa position de manière appropriée, puis installez-la.

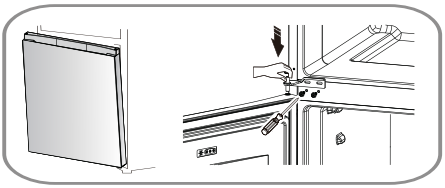

10. Placez correctement la porte supérieure. Alignez le trou inférieur de la porte supérieure sur l'arbre supérieur de la charnière centrale et le trou supérieur sur l'arbre de la charnière supérieure gauche. Réglez la charnière supérieure gauche dans la bonne position et fixez-la à l'aide de deux vis.

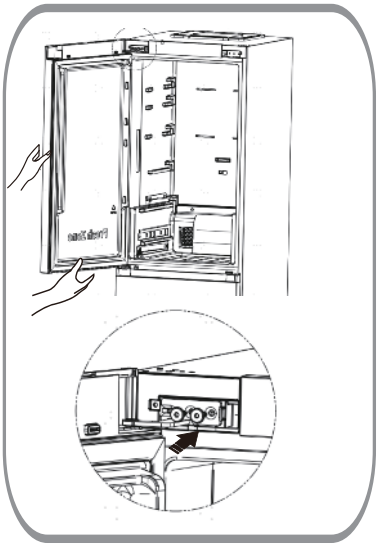

11. Réinstallez les couvercles de coin (porte droite, porte gauche, supérieur droite et supérieur gauche) conservés dans le sac d'accessoires.

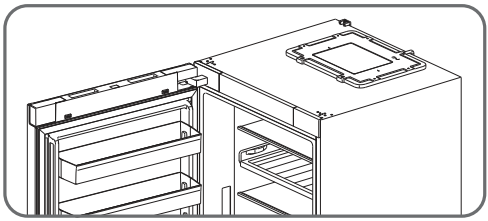

Nettoyage et entretien

- Pour préserver l'hygiène, nettoyez régulièrement l'appareil, y compris tous les accessoires externes et internes, au moins une fois tous les deux mois.

Avertissement

- Assurez-vous que le réfrigérateur est déconnecté de l'alimentation électrique avant de le nettoyer pour éviter tout risque d'électrocution ! Éteignez l'appareil et débranchez-le de la prise de courant avant de le nettoyer.

Nettoyage extérieur

Un nettoyage régulier permet de préserver l'aspect de votre réfrigérateur.

- Essuyez le panneau numérique et le panneau d'affichage avec un chiffon propre et doux.
- Humidifiez le chiffon avec de l'eau au lieu de vaporiser directement de l'eau sur l'appareil. Cela permet d'éviter que l'humidité ne se concentre sur une seule zone.
- Nettoyez les portes, les poignées et les surfaces de l'appareil avec un détergent doux, puis essuyez-les avec un chiffon doux.

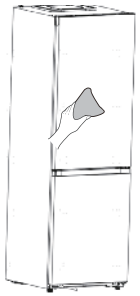

Avertissement

- N'utilisez pas d'objets pointus pour éviter de rayer la surface.
- N'utilisez pas de produits chimiques agressifs tels que diluants, détergents pour voitures, Clorox, huiles éthérées ou solvants organiques tels que le benzène. Ils peuvent endommager la surface de l'appareil et présenter un risque d'incendie.

Nettoyage intérieur

- Nettoyez l'intérieur régulièrement, surtout lorsque les stocks de nourriture sont bas. Retirez les bacs et les étagères pour un nettoyage en profondeur.
- Essuyez l'intérieur avec une solution diluée de bicarbonate de soude, puis rincez à l'eau tiède avec une éponge ou un chiffon essoré. Assurez-vous que tout est bien sec avant de remettre en place les étagères et les bacs.
- Séchez soigneusement toutes les surfaces et tous les éléments amovibles avant de les remettre en place.

- Malgré le dégivrage automatique, le compartiment congélateur peut se couvrir de givre si la porte est fréquemment ouverte ou si elle reste ouverte trop longtemps.
- En cas de givre épais, décongelez le congélateur lorsqu'il est presque vide :
  1. Videz le congélateur, débranchez le réfrigérateur et ouvrez la porte. Aérez la pièce pour accélérer le dégivrage.
  2. Une fois décongelé, nettoyez le congélateur comme recommandé.

Avertissement

- N'utilisez pas d'objets pointus pour dégivrer le compartiment du congélateur.
- N'allumez pas l'appareil et ne le branchez pas sur la prise de courant tant que l'intérieur n'est pas complètement sec.

Dégivrage

Compartiment congélateur

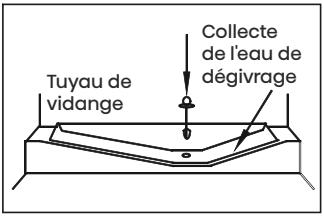

- Ce compartiment se dégivre automatiquement.

Nettoyage des joints de porte

- Veillez à ce que les joints de la porte soient propres. Empêchez-les de coller au meuble, ce qui pourrait entraîner des déchirures. Nettoyez les joints à l'aide d'un détergent doux et d'eau tiède, puis rincez-les et séchez-les soigneusement.

Remplacement de la lampe LED

- Cet appareil est équipé d'un éclairage LED à faible consommation d'énergie de classe G, situé dans la partie supérieure du compartiment réfrigérateur.
- Suivez les étapes suivantes pour le remplacement :

1. Débranchez votre appareil.
2. Appuyez sur le couvercle de l'éclairage vers le haut pour le retirer.
3. Tenez le couvercle de la LED et tirez-le tout en appuyant sur le loquet du connecteur.
4. Installez la nouvelle LED en veillant à ce qu'elle s'enclenche correctement.

Avertissement

Ne remplacez pas la lampe LED par vous-même ! Contactez le service après vente pour obtenir de l'aide si elle est endommagée.

Conseils et astuces utiles

Conseils pour économiser de l'énergie

Nous vous recommandons de suivre les conseils ci-dessous pour économiser l'énergie.

- Réduisez les durées d'ouverture des portes pour économiser de l'énergie.
- Gardez l'appareil à l'écart des sources de chaleur, comme la lumière directe du soleil ou les cuisinières.
- Réglez les températures appropriées.
- Ne conservez pas de nourriture chaude ou de liquide en cours d'évaporation dans l'appareil.
- Installez l'appareil dans un endroit sec et bien ventilé. Reportez-vous à la section « Installation de votre nouvel appareil ».
- Conservez la configuration originale des tiroirs, bacs à légumes et étagères, qui est conçue pour une efficacité énergétique maximale.

Conseils pour la réfrigération des aliments frais

- Évitez de placer des aliments chauds directement dans le réfrigérateur ou le congélateur. Cela augmente la température interne et consomme plus d'énergie.
- Couvrez ou emballez les aliments qui dégagent de fortes odeurs.
- Disposez les aliments de manière à ce que l'air puisse circuler librement autour d'eux.

Conseils pour la réfrigération

- Enveloppez les viandes de toutes sortes dans du polyéthylène et placez-les sur l'étagère en verre située au-dessus du bac à légumes. Respectez les durées de conservation et les dates de péremption des aliments indiquées par les fabricants.
- Aliments cuits, plats froids, etc. :

  Ils doivent être emballés et peuvent être placés sur n'importe quelle étagère.
- Fruits et légumes :

  Conservez les fruits et les légumes dans le bac prévu à cet effet.
- Beurre et fromage :

  Utiliser une feuille d'aluminium ou un film plastique hermétique.
- Bouteilles de lait :

  Les bouteilles de lait doivent être bouchées et rangées dans les balconnets de la porte.

Conseils pour la congélation

- Laissez l'appareil fonctionner pendant au moins 2 heures sur un réglage élevé avant de l'utiliser pour la première fois ou après une période de non-utilisation.
- Congelez les aliments en petites portions pour une congélation rapide et complète et une décongélation pratique.
- Utilisez des feuilles d'aluminium ou des sachets en polyéthylène étanches à l'air.
- Évitez le contact entre les aliments non congelés et les articles déjà congelés afin d'éviter une décongélation partielle.

Conseils et astuces utiles

- Étiquetez et datez les produits congelés pour une gestion efficace des stocks.

Conseils pour la réfrigération des aliments frais

- Vérifiez que le détaillant a correctement stocké les aliments congelés.
- Une fois décongelés, consommez les aliments rapidement et ne les recongelez pas.
- Respectez la période de stockage indiquée par le fabricant.

Éteindre votre appareil

- Si vous devez éteindre l'appareil pendant une longue période, suivez les étapes suivantes pour éviter le développement de moisissures.

  1. Retirer toute la nourriture.

  2. Débranchez l'appareil.

  3. Nettoyez et séchez soigneusement l'intérieur.

  4. Laissez les portes légèrement ouvertes pour permettre la ventilation.

Dépannage

Si vous rencontrez un problème avec votre appareil, procédez aux vérifications suivantes avant de faire appel au service après-vente. Vous pouvez effectuer quelques contrôles simples comme indiqué dans cette section avant de faire appel au service après-vente.

Avertissement

N'essayez pas de réparer l'appareil vous-même. Si les problèmes persistent après avoir effectué les vérifications ci-dessous, contactez un électricien qualifié, un fournisseur de services agréé ou le détaillant auprès duquel vous avez acheté l'appareil.

Problème	Cause possible et solution
L'appareil ne fonctionne pas correctement	Assurez-vous que le cordon d'alimentation est bien branché dans la prise de courant.
	Vérifiez et remplacez le fusible ou réinitialisez le disjoncteur, le cas échéant.

Dépannage

Problème	Cause possible et solution
L'appareil ne fonctionne pas correctement	La température ambiante est trop basse. Réglez la température de la pièce conformément à un environnement froid.
	Le congélateur peut ne pas fonctionner pendant le cycle de dégivrage ou peu après le démarrage afin de protéger le compresseur.
Odeurs désagréables	Nettoyez l'intérieur de l'appareil.
	Vérifiez la présence d'aliments, de récipients ou de matériaux d'emballage odorants.
Bruits de l'appareil	Les sons normaux sont les suivants : • Bruits de fonctionnement du compresseur. • Bruit de circulation d'air provenant des moteurs des ventilateurs. • Gazouillis comme si l'eau était en train de bouillir. Bruit d'éclatement pendant le dégivrage automatique. • Cliquetis avant le démarrage du compresseur.
	Si vous entendez des bruits inhabituels : • Assurez-vous que le réfrigérateur est à niveau. • Éloignez l'appareil des murs. • Les bouteilles ou récipients s'entrechoquent.
Le moteur fonctionne en continu	Ce phénomène peut se produire dans plusieurs situations : • La température est réglée plus froide que nécessaire. • Une grande quantité d'aliments chauds a été ajoutée récemment. • Températures ambiantes élevées. • Les portes sont ouvertes fréquemment ou pendant de longues périodes. • L'appareil a été nouvellement installé ou a redémarré après avoir été éteint.

Dépannage

Problème	Cause possible et solution
Formation de givre	Veillez à ce que les sorties d'air ne soient pas obstruées et à ce qu'il y ait suffisamment d'espace autour des aliments stockés pour que l'air puisse circuler. • Assurez-vous que la porte peut être complètement fermée. Reportez-vous à la section « Nettoyage et entretien » pour l'élimination du givre.
L'intérieur de l'appareil est trop chaud	Ouvertures des portes fréquentes ou prolongées ; • Un obstacle empêche la fermeture de la porte ; • L'espace libre autour de l'appareil est insuffisant.
L'intérieur de l'appareil est trop froid	Augmentez la température comme indiqué dans le chapitre « Contrôles de l'affichage ».
Les portes ne se ferment pas facilement	Assurez-vous que le réfrigérateur est légèrement incliné vers l'arrière (10-15 mm) pour assurer la fermeture automatique des portes. Vérifiez la présence d'une obstruction.
Des gouttes d'eau sur le sol	Le bac à eau, situé à l'arrière de l'armoire, peut ne pas être correctement nivelé ; le bec de vidange, situé sous la partie supérieure du compresseur, peut être mal aligné et ne pas guider efficacement l'eau dans le bac. Il se peut que le bec verseur soit bloqué ou que le connecteur ne soit pas complètement enclenché. • Il peut être nécessaire d'éloigner le réfrigérateur du mur pour vérifier le bac, le bec et le connecteur. • Si le réfrigérateur est resté éteint pendant une période prolongée, la glace accumulée risque de fondre et de provoquer des écoulements d'eau sur le sol.
La lumière ne fonctionne pas	• La lumière LED peut être endommagée. Remplacer les lampes LED en se référant à la section « Nettoyage et entretien ». • Le système de contrôle a désactivé les lumières, car la porte est restée ouverte trop longtemps. Fermez et rouvrez la porte pour réactiver les lumières.

Dépannage

Problème	Cause possible et solution
La glace n'est pas distribuée	• Avez-vous attendu 10 heures après le raccordement à l'alimentation en eau avant de fabriquer de la glace ? S'il n'est pas suffisamment froid, il peut prendre plus de temps pour produire de la glace, par exemple lors de la première utilisation. • Le robinet d'eau est-il branché et maintenu ouvert ? • Avez-vous arrêté manuellement la fonction de fabrication de glace ? Assurez-vous que vous avez activé le mode Cubes ou Pilée. • Y a-t-il de la glace bloquée dans le seau à glace ou dans la goulotte à glace ? • La température du congélateur est-elle trop élevée ? Essayez de régler la température du congélateur à un niveau plus froid.
Le distributeur d'eau ne fonctionne pas	• Le réservoir d'eau est-il correctement installé ? • Assurez-vous qu'il y a suffisamment d'eau dans le réservoir d'eau. • La conduite d'eau est-elle cassée ou déformée ? Assurez-vous que la conduite d'eau n'est pas obstruée. • La température du réservoir d'eau est-elle trop basse ? Essayez de sélectionner un réglage plus chaud sur le panneau d'affichage. • La pompe à eau fonctionne-t-elle ?
On entend l'eau bouillonner dans le réfrigérateur	• C'est un processus normal. Les bulles proviennent du liquide réfrigérant qui circule à l'intérieur.
Impossible de connecter l'appareil au réseau Wi-Fi	• Le mot de passe Wi-Fi a été saisi de manière incorrecte. Assurez-vous que le mot de passe est correct et reconnectez-vous. • La fréquence du routeur Wi-Fi domestique n'est pas de 2,4 GHz. L'appareil prend uniquement en charge les connexions à 2,4 GHz. Configurez un SSID Wi-Fi 2,4 GHz dédié et connectez-y l'appareil. • Le routeur et l'appareil sont trop éloignés l'un de l'autre, ce qui est à l'origine du mauvais fonctionnement du réseau. Rapprochez le routeur de l'appareil ou installez un prolongateur de portée Wi-Fi.

Mise au rebut de l'appareil

Il est interdit de jeter cet appareil avec les ordures ménagères.

Matériaux d'emballage

Les matériaux recyclables sont marqués du symbole de recyclage. Jetez l'emballage de manière responsable.

Avant la mise au rebut des appareils ménagers

1. Débranchez l'appareil de la prise de courant.
2. Coupez le cordon d'alimentation.

Avertissement

Les réfrigérateurs contiennent du réfrigérant et des gaz dans le circuit réfrigérant.

Ces matériaux doivent être éliminés par des professionnels, car ils peuvent provoquer des lésions oculaires ou un incendie. Assurez-vous que la tuyauterie du circuit de réfrigération n'est pas endommagée avant de procéder à une élimination appropriée.

	Mise au rebut correcte
	Ce symbole indique que ce produit ne doit pas être jeté avec les autres déchets ménagers dans l'Union européenne. Afin d'éviter toute atteinte potentielle à l'environnement ou à la santé humaine due à une élimination incontrôlée des déchets, nous vous invitons à les recycler de manière responsable, en promouvant la réutilisation durable des ressources matérielles. Utilisez les systèmes de retour et de collecte prévus à cet effet ou contactez le détaillant où vous avez acheté le produit pour un recyclage respectueux de l'environnement.

Mise au rebut de l'appareil

Pour que vos aliments restent sains et non contaminés, suivez les conseils suivants :

- Évitez de laisser la porte ouverte pendant de longues périodes. La température à l'intérieur de l'appareil pourrait augmenter de manière significative.
- Nettoyez régulièrement les surfaces et les systèmes d'évacuation qui entrent en contact avec les denrées alimentaires.
- Conservez la viande et le poisson crus dans des récipients appropriés afin d'éviter tout contact avec d'autres aliments ou tout écoulement sur ceux-ci.
- Utilisez les compartiments de congélation à deux étoiles pour conserver les aliments surgelés, faire de la crème glacée et des glaçons.
- Les aliments frais ne doivent pas être congelés dans les compartiments à une, deux ou trois étoiles.

Ordre	Type de compartiments	Température de stockage cible [°C]	Aliments appropriés
1	Réfrigérateur	+2~+8	Œufs, aliments cuits, produits emballés, fruits, légumes, produits laitiers, gâteaux, boissons et autres aliments non congelables.
2	(***)*-Congélateur	≤-18	Produits de la mer (poissons, crevettes, crustacés), produits d'eau douce et viande (à consommer de préférence dans les trois mois pour éviter une dégradation des qualités nutritionnelles et gustatives). Convient aux aliments frais congelés.
3	***-Congélateur	≤-18	Produits de la mer (poissons, crevettes, crustacés), produits d'eau douce et viande (à consommer de préférence dans les trois mois pour éviter une dégradation des qualités nutritionnelles et gustatives). Ne convient pas aux aliments frais congelés.
4	Vin	+5~+20	Vin rouge, vin blanc, vin mousseux, etc.

Mise au rebut de l'appareil

Ordre	Type de compartiments	Température de stockage cible [°C]	Aliments appropriés
5	**-Congélateur	≤-12	Produits de la mer (poissons, crevettes, crustacés), produits d'eau douce et viande (à consommer de préférence dans les deux mois pour éviter une dégradation des qualités nutritionnelles et gustatives). Ne convient pas aux aliments frais congelés.
6	*-Congélateur	≤-6	Produits de la mer (poissons, crevettes, crustacés), produits d'eau douce et viande (à consommer de préférence dans un mois pour éviter une dégradation des qualités nutritionnelles et gustatives). Ne convient pas aux aliments frais congelés.
7	0-étoile	-6~0	Porc frais, bœuf, poisson, poulet et certains aliments transformés emballés : À consommer de préférence le jour de l'achat ou dans les trois jours. Aliments transformés partiellement enveloppés/ emballés/encapsulés (aliments non congelables).
8	Frais	-2~+3	Porc, bœuf, poulet, produits d'eau douce frais/congelés (à consommer dans les sept jours si la température est inférieure à 0 °C ; dans les deux jours si la température est supérieure à 0 °C). Les produits de la mer se conservent mieux à une température inférieure à 0 °C pendant 15 jours maximum et ne doivent pas être stockés à une température supérieure à 0 °C.
9	Aliments frais	0~+4	Viande fraîche de porc, de bœuf, de poisson, de poulet et aliments cuits (à consommer dans les trois jours, idéalement le jour même).

Mise au rebut de l'appareil

Remarque

Conservez les aliments en respectant les désignations des compartiments et les températures indiquées dans votre réfrigérateur.

- En cas de non-utilisation prolongée, éteignez l'appareil, dégivrez-le, nettoyez-le, séchez-le et laissez la porte ouverte pour éviter les moisissures.

Nettoyage du distributeur d'eau (pour les modèles équipés d'un distributeur d'eau) :

- Nettoyez les réservoirs d'eau après 48 heures de non-utilisation et rincez le système d'eau connecté à une source d'approvisionnement en eau s'il n'a pas été utilisé pendant cinq jours.

Avertissement

Emballez les aliments dans des sacs et les liquides dans des bouteilles scellées ou des récipients fermés afin de maintenir la propreté et d'éviter les déversements à l'intérieur du réfrigérateur.

Hisense

life reimagined

MANUALE D'USO

Le raccomandiamo di leggere attentamente questo manuale d'uso e di conservarlo per futuro riferimento.

IT

Italiano

Sommario

Grazie per aver scelto Hisense. Per poter godere appieno del vostro nuovo frigorifero, vi invitiamo a leggere attentamente le istruzioni fornite, che contengono importanti informazioni sull'installazione e sul funzionamento. Tenere il presente manuale a portata di mano per future consultazioni.

Informazioni e avvertenze sulla sicurezza 01
Installazione del nuovo apparecchio 13
Descrizione dell'apparecchio 16
Controlli elettronici 17
Utilizzo dell'apparecchio 22
Inversione dello sportello 24
Pulizia e cura 28
Suggerimenti e consigli utili 30
Risoluzione delle anomalie 31
Smaltimento dell'apparecchio 35

Informazioni e avvertenze sulla sicurezza

Per garantire la vostra sicurezza e il corretto utilizzo, leggere attentamente il presente manuale, che contiene importanti linee guida e istruzioni di sicurezza. Prima di installare e mettere in funzione il dispositivo, è necessario familiarizzare con il suo funzionamento e le sue caratteristiche di sicurezza in modo da evitare qualsiasi incidente. Tenere a portata di mano le presenti istruzioni e, in caso di cambio di proprietà o di ubicazione del frigorifero, accertarsi che il nuovo proprietario le riceva per avere indicazioni corrette sull'uso e sulla sicurezza. Il produttore non è responsabile per quanto riguarda eventuali danni derivanti dall'inosservanza delle presenti istruzioni.

Sicurezza dei bambini e delle persone vulnerabili

In base alla norma EN
Il presente apparecchio non è concepito per l'utilizzo da parte di bambini di 8 anni o di età superiore o persone con capacità fisiche, sensoriale o mentali ridotte, senza la necessaria esperienza e competenza e senza la supervisione o le indicazioni di una persona responsabile per la loro sicurezza. Accertarsi che i bambini non giochino con l'apparecchio. La pulizia e la manutenzione non devono essere eseguito da bambini senza supervisione.

Informazioni e avvertenze sulla sicurezza

Sicurezza dei bambini e delle persone vulnerabili

In base alla norma IEC
Il presente apparecchio non è destinato all'uso da parte di persone (compresi i bambini) con ridotte capacità fisiche, sensoriali o mentali, o con mancanza di esperienza e conoscenza, a meno che non abbiano ricevuto supervisione o istruzioni sull'uso dell'apparecchio da parte di una persona responsabile della loro sicurezza.
Tenere tutti i materiali di imballaggio lontano dai bambini per evitare rischi di soffocamento.
Al momento di smaltire l'apparecchio, staccare la spina, tagliare il cavo di alimentazione vicino all'apparecchio e rimuovere lo sportello per evitare scosse elettriche o rischi di intrappolamento per i bambini.
Al momento di sostituire un vecchio apparecchio, accertarsi che la chiusura o la serratura a molla del vecchio apparecchio, se presente, sia resa inoperante per evitare l'intrappolamento accidentale.

Informazioni e avvertenze sulla sicurezza

Sicurezza generale

- **AVVERTENZA**
  Il presente apparecchio è progettato per abitazioni e ambienti simili, come ad esempio:
  1. aree adibite a cucina per il personale in negozi, uffici e altri ambienti di lavoro;
  2. agriturismi, alberghi, motel e altri ambienti residenziali;
  3. bed and breakfast;
  4. tipo di ristorazione e commercio al dettaglio e simile.
- **AVVERTENZA**
  Riempire solo con acqua potabile.
- **AVVERTENZA**
  Non conservare nel presente apparecchio sostanze esplosive, come bombolette spray con propellenti infiammabili.
- **AVVERTENZA**
  Se il cavo di alimentazione è danneggiato, deve essere sostituito dal produttore, dal produttore o da una persona qualificata per evitare rischi.
- **AVVERTENZA**
  Mantenere le bocchette d'aria dell'apparecchio libere da ostacoli per garantire un flusso d'aria adeguato.

Informazioni e avvertenze sulla sicurezza

Sicurezza generale

- **AVVERTENZA**
  È vietato accelerare il processo di sbrinamento utilizzando dispositivi meccanici o altri mezzi non raccomandati dal produttore.
- **AVVERTENZA**
  Non danneggiare il circuito del refrigerante.
- **AVVERTENZA**
  Non utilizzare apparecchi elettrici all'interno del frigorifero se non approvati dal produttore.
- **AVVERTENZA**
  Il refrigerante e i gas isolanti sono infiammabili. Smaltire l'apparecchio presso un centro autorizzato. Evitare di esporre l'apparecchio alle fiamme.
- **AVVERTENZA**
  Accertarsi che il cavo di alimentazione non rimanga incastrato o danneggiato al momento di posizionare l'apparecchio.

Informazioni e avvertenze sulla sicurezza

Sicurezza generale

- **AVVERTENZA**
  Evitare di utilizzare prese o alimentatori portatili multipli dietro l'apparecchio.

Sostituzione delle lampade di illuminazione

- **AVVERTENZA**
  Non tentare di sostituire le lampade illuminanti da soli. Se la lampada a LED è danneggiata, contattare il servizio di assistenza clienti per ricevere assistenza. Questo vale solo per i frigoriferi dotati di lampade.

Refrigerante

L'apparecchio contiene isobutene (R600a), un gas naturale ed ecologico ma infiammabile. Evitare di danneggiare il circuito del refrigerante durante il trasporto e l'installazione. Il refrigerante (R600a) è infiammabile.

Refrigerante

- **AVVERTENZA**
  I frigoriferi contengono refrigerante e gas nel circuito del refrigerante. Questi materiali devono essere smaltiti in modo professionale perché possono causare lesioni agli occhi o incendi. Accertarsi che i tubi del circuito del refrigerante non siano danneggiati prima di procedere allo smaltimento.

AVVERTENZA
Rischio di incendio / materiali infiammabili

Se il circuito del refrigerante si danneggia:

- Tenersi lontano da fiamme libere e scintille;
- Assicurarsi che l'area intorno all'apparecchio sia ben ventilata.

È comunque pericoloso apportare modifiche al presente prodotto.

Il danneggiamento del cavo di alimentazione può provocare un cortocircuito, un incendio o una scossa elettrica.

Informazioni e avvertenze sulla sicurezza

Sicurezza elettrica

1. Non allungare il cavo di alimentazione.
2. Controllare regolarmente che la spina di alimentazione non sia danneggiata. Una spina danneggiata può surriscaldarsi, con conseguente rischio di incendio.
3. La spina di alimentazione principale deve essere sempre facilmente accessibile.
4. Evitare di tirare il cavo di alimentazione per staccare la spina dalla presa.
5. Se la presa a muro è allentata, non utilizzarla per evitare il rischio di scosse elettriche o incendi.
6. È vietato azionare l'apparecchio senza il coperchio dell'illuminazione interna.
7. Il presente frigorifero deve essere alimentato solo da una fonte di alimentazione CA monofase da 220~240 V/50 Hz. Se le fluttuazioni di tensione locali superano questo intervallo, utilizzare un regolatore di tensione CA di almeno 350W per sicurezza. Collegare il frigorifero a una presa di corrente dedicata con un cavo di messa a terra.

Informazioni e avvertenze sulla sicurezza

Uso quotidiano

- La conservazione di gas o liquidi infiammabili nel frigorifero può causare esplosioni.
- Evitare di utilizzare dispositivi elettrici all'interno del frigorifero, come gelatiere o frullatori.
- Quando si stacca la spina, estrarla direttamente dalla presa invece di tirare il cavo.
- Evitare di collocare oggetti caldi vicino alle parti in plastica dell'apparecchio.
- Il presente apparecchio non è destinato all'installazione a incasso.
- Non lasciare che i prodotti alimentari tocchino direttamente l'uscita dell'aria sulla parete posteriore.
- Seguire le istruzioni del produttore per la conservazione di alimenti congelati preconfezionati.
- Seguire le raccomandazioni del produttore per la conservazione, come specificato in il presente manuale.
- Non congelare bevande gassate o frizzanti, perché potrebbero esplodere e danneggiare il frigo.

Informazioni e avvertenze sulla sicurezza

- Il consumo di alimenti congelati direttamente dal freezer può causare congelamenti.
- Non collocare l'apparecchio alla luce diretta del sole.
- Tenere l'apparecchio lontano da fiamme libere per evitare rischi di incendio.
- Il presente apparecchio è stato progettato per la conservazione di cibi e bevande in ambito domestico, come descritto nel presente manuale di istruzioni. L'apparecchio è pesante. Prestare attenzione quando lo si sposta.
- Non toccare o rimuovere oggetti dal freezer con le mani bagnate per evitare danni alla pelle.
- Non stare mai in piedi o appoggiarsi alla base, ai cassetti o agli sportelli del frigo.

- Una volta scongelati, i cibi congelati non devono essere ricongelati.
- Mangiare il ghiaccio direttamente dal freezer può causare congelamenti alla bocca o alle labbra.
- Per evitare lesioni o danni all'apparecchio, evitare di sovraccaricare i ripiani degli sportelli e i vani frutta e verdura.
- Installare un sensore di temperatura esterno per regolare meglio la temperatura dell'apparecchio.
- Il modulo Wi-Fi si trova nella scatola di controllo in alto. Per evitare interferenze di segnale, evitare di collocare oggetti metallici di grandi dimensioni o contenitori di liquidi nelle vicinanze.
- Evitare di lasciare lo sportello aperto per periodi prolungati. Ciò può aumentare notevolmente la temperatura all'interno dell'apparecchio.
- Pulire regolarmente le superfici e i sistemi di scarico a contatto con gli alimenti.
- Conservare la carne e il pesce crudi in contenitori adeguati per evitare il contatto o lo sgocciolamento su altri alimenti.
- In caso di inutilizzo prolungato, spegnere l'apparecchio, sbrinarlo, pulirlo, asciugarlo e lasciare lo sportello aperto per evitare la formazione di muffe.

Informazioni e avvertenze sulla sicurezza

Attenzione! Pulizia e manutenzione

- Prima di procedere alla pulizia o alla manutenzione, scollegare l'apparecchio dalla rete elettrica.
- Non pulire l'apparecchio con oggetti metallici, pulitori a vapore, oli eterici, solventi organici o detergenti abrasivi.
- Non utilizzare oggetti appuntiti per sbrinare lo scomparto freezer. Utilizzare invece un raschietto di plastica.

Istruzioni importanti per l'installazione

- Seguire attentamente tutte le istruzioni di collegamento elettrico fornite. Ispezionare l'apparecchio per verificare la presenza di eventuali danni al momento del disimballaggio.
- Non utilizzare l'apparecchio se è danneggiato. Segnalare immediatamente al venditore eventuali danni e conservare l'imballaggio.
- Attendere almeno quattro ore prima di collegare l'apparecchio per garantire il ritorno del refrigerante al compressore.
- Assicurare un'adeguata circolazione dell'aria intorno all'apparecchio per evitare il surriscaldamento. Seguire le linee guida per l'installazione per una corretta ventilazione.
- Non posizionare il retro dell'apparecchio troppo vicino a una parete, assicurandosi che non tocchi o si avvicini troppo a parti calde (come il compressore), per ridurre il rischio di incendio.

Informazioni e avvertenze sulla sicurezza

- Non posizionare l'apparecchio vicino a radiatori o fornelli.
- Accertarsi che la spina di alimentazione rimanga accessibile dopo l'installazione.
- Banda(e) di frequenza di trasmissione e potenza di trasmissione massima consentita nella banda di frequenza operativa: 2400-2483,5 MHz, inferiore o uguale a 20 dbm.
- Mantenere una distanza minima di 20 cm tra il radiatore dell'apparecchio e il corpo.

Assistenza

- La manutenzione elettrica deve essere eseguita esclusivamente da un elettricista qualificato.
- La manutenzione di questo prodotto deve essere effettuata solo da centri di assistenza autorizzati, utilizzando parti di ricambio originali.

1. Se l'apparecchio è Frost Free.
2. Se l'apparecchio contiene uno scomparto freezer.

Nota

I bambini di età compresa tra i 3 e gli 8 anni devono caricare e scaricare il frigo solo sotto supervisione. (Applicabile solo nella regione UE).

Installazione del nuovo apparecchio

Prima di iniziare a utilizzare l'apparecchio, ecco alcuni suggerimenti importanti da tenere a mente.

Ventilazione dell'apparecchio

Una buona ventilazione intorno all'elettrodomestico non solo aumenta l'efficienza di raffreddamento, ma consente anche di risparmiare energia. Accertarsi che ci sia un ampio spazio intorno all'apparecchio per la fuoriuscita del calore.

Suggerimento:

Per le installazioni non integrate: Lasciare uno spazio di 50-70 mm sul retro, almeno 100 mm sulla parte superiore e 100 mm su ciascun lato. Accertarsi che lo spazio davanti sia sufficiente per consentire agli sportelli di aprirsi con un angolo di 105°. Fare riferimento ai diagrammi seguenti.

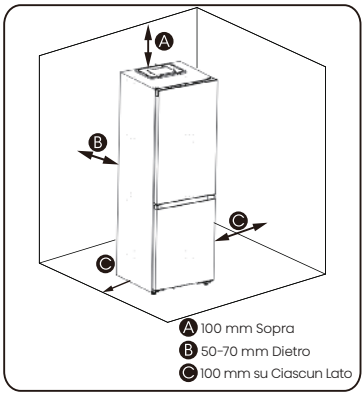

Nello stato non incorporato

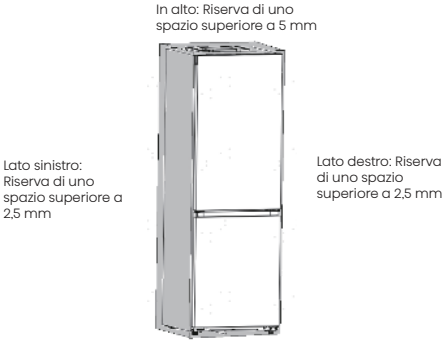

Dimensioni (mm): 595*600*1856

Nello stato incorporato

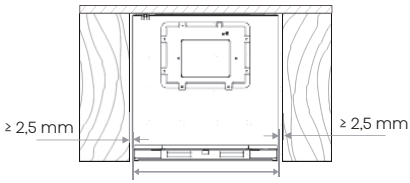

Considerare lo spazio libero dello sportello e lo spazio totale necessario per aprire completamente lo sportello.

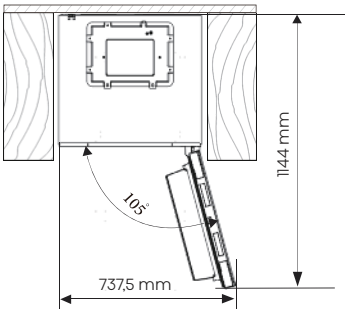

Lo spazio totale necessario al frigorifero per aprire completamente lo sportello nello stato incorporato

Nota

Nello stato incorporato, il consumo di energia aumenta notevolmente.

Installazione del nuovo apparecchio

Informazioni rilevanti (mm)

W	W1	D	D1
595	142,5	600	1156

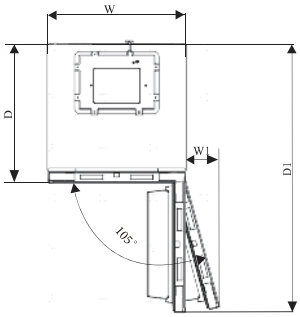

Nota

L'apparecchio funziona in modo efficiente nelle classi climatiche da SN a ST. Le prestazioni possono diminuire se lasciato per lunghi periodi al di fuori dell'intervallo di temperatura specificato.

Classe climatica	Temperatura ambiente
SN	Da +10°C a +32°C
N	Da +16°C a +32°C
ST	Da +16°C a +38°C
T	Da +16°C a +43°C

Per evitare danni, posizionare l'apparecchio in un luogo asciutto e ombreggiato, lontano dalla luce solare diretta e da fonti di calore.

Livellamento

- Regolare i piedini inferiori con una chiave adatta per ottenere un corretto livellamento e una corretta circolazione dell'aria.
- Per consentire la chiusura automatica degli sportelli, inclinare la parte superiore di circa 15 mm o 0,5° regolando i piedini.
- Sollevare i piedini prima di spostare l'apparecchio per consentirgli di rotolare liberamente. Livellare nuovamente l'apparecchio dopo averlo spostato.

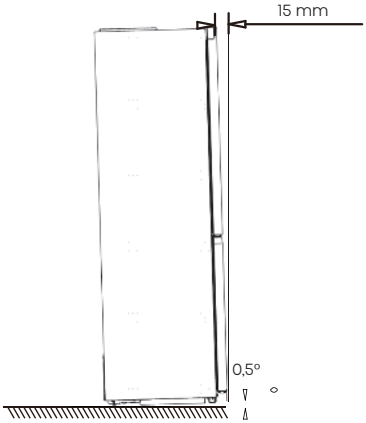

Installazione del nuovo apparecchio

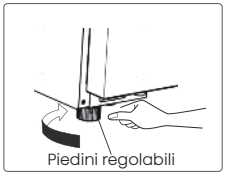

Avvertenza

- Installare il frigorifero su una superficie piana e rigida, a filo con i pavimenti circostanti e sufficientemente robusta per sostenere un frigorifero a pieno carico.
- Utilizzare le rotelle solo per spostare il frigorifero in avanti o indietro. I movimenti laterali possono danneggiare sia il pavimento che le rotelle.

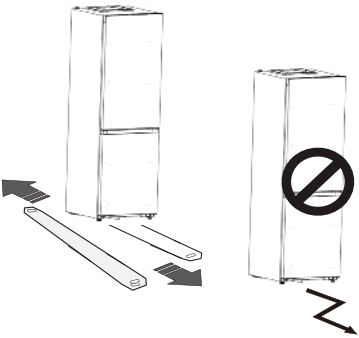

Descrizione dell'apparecchio

Panoramica dell'apparecchio

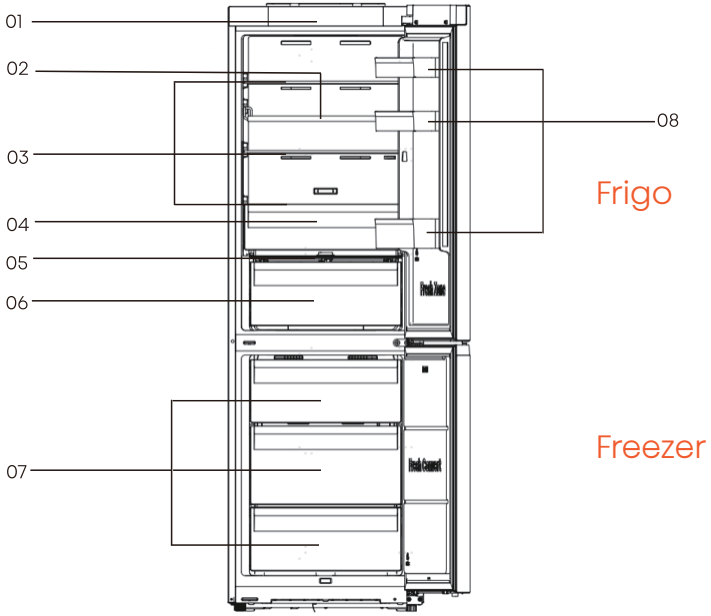

1. Controllo elettronico
2. Portabottiglie flessibile
3. Ripiani di stoccaggio
4. Cassetto prodotti freschi
5. Coperchio del cassetto verdure
6. Cassetto verdure
7. Cassetti freezer
8. Mensola portaoggetti

Nota

Il vostro frigorifero potrebbe presentare piccole differenze rispetto a il presente manuale a causa del continuo sviluppo del prodotto. Tuttavia, le funzioni e le istruzioni d'uso rimangono invariate.
Per un'efficienza energetica ottimale, reinstallare tutti i componenti come indicato sopra.

Controlli elettronici

È possibile accedere a tutte le funzioni e impostazioni attraverso il pannello di controllo situato nella parte superiore del frigo. Il pannello del display semplifica la regolazione delle funzioni, rendendola di facile utilizzo.

Controlli del display

Seguite queste indicazioni per utilizzare le varie funzioni e impostazioni del pannello di controllo dell'apparecchio. All'accensione iniziale, le icone del pannello del display si illuminano. Se non si preme alcun pulsante e gli sportelli rimangono chiusi, la retroilluminazione si spegne dopo un minuto.

Controllo elettronico (situato nella parte superiore dell'apparecchio)

1. Alimentazione

Power

Per interrompere l'uso, tenere premuto il pulsante "Accensione/spegnimento" per 3 secondi per spegnere l'apparecchio. Tenere premuto il pulsante "Accensione/spegnimento" per 3 secondi per attivare la modalità standby.

Il display visualizza "--" in modalità standby.

IMPORTANTE!

Evitare di conservare gli alimenti nel frigorifero quando è spento per lunghi periodi. Staccare la spina se non lo si usa per molto tempo.

NOTA

La funzione del frigorifero si interrompe in modalità standby.

2. Eco

Eco

Premere il pulsante "Eco" per attivare la funzione di risparmio energetico e l'icona "" si accende. Questa impostazione regola automaticamente la temperatura del frigo a 6°C e quella del freezer a -17°C.

Per uscire dalla modalità Eco, premere il pulsante "Temp" o "Eco" per riportare il frigorifero alla temperatura impostata in precedenza.

3. Super Fresco

Super Cool

Questa funzione consente di mantenere la temperatura impostata del frigo in caso di utilizzo intenso, di grandi carichi di spesa o in condizioni di caldo più intenso.

La funzione Super Fresco abbassa la temperatura dello scomparto frigo.

1. Premere il pulsante "Super Fresco" per attivare questa funzione. L'icona "" si accenderà e l'indicatore della temperatura del frigo visualizzerà 2°C.

2. Questa funzione si spegne automaticamente dopo 6 ore.

3. Per disattivare manualmente la funzione Super Fresco, premere il pulsante "Super Fresco" o il pulsante sinistro "Temp" per riportare il frigo alla temperatura impostata in precedenza.

4. Temperatura dello scomparto frigo

Temp. Premere ripetutamente il pulsante sinistro "Temp" per scorrere le impostazioni di temperatura da 8°C a 2°C.

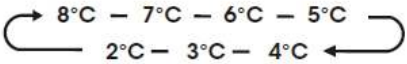

NOTA

Ogni pressione diminuisce l'impostazione della temperatura di 1°C.

5. Temperatura dello scomparto freezer

Temp. Premere il pulsante destro "Temp" ripetutamente per scorrere le impostazioni di temperatura da -14°C a -24°C.

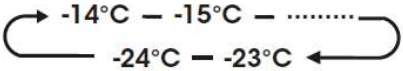

NOTA

Ogni pressione diminuisce l'impostazione della temperatura di 1°C.

Impostazione delle temperature degli scomparti

L'impostazione di una temperatura configura una media per l'intero scomparto; le temperature effettive variano in base alla quantità di cibo, alla collocazione e alla temperatura ambiente.

Impostazioni di temperatura consigliate

Scomparto frigo: 4°C

Scomparto freezer: -18°C

6. Super Congelamento

Super Freeze Questa funzione abbassa rapidamente la temperatura del freezer per congelare più velocemente gli alimenti, preservandone più a lungo la freschezza, le vitamine e i nutrienti.

1. Premere il pulsante "Super Congelamento" per attivare questa funzione. L'icona "" si accende e la temperatura del freezer viene impostata a -28°C.

2. Questa funzione si spegne automaticamente dopo 52 ore.

3. Per disattivare manualmente la funzione Super Congelamento, premere il pulsante "Super Congelamento" o il pulsante destro "Temp" per riportare il freezer alla temperatura precedentemente impostata.

Controlli elettronici

NOTA

Evitare di utilizzare Super Congelamento con bevande in bottiglia o in lattina (in particolare bevande gassate) all'interno del freezer. Potrebbero scoppiare.

7. Allarme

Alarm

Allarme temperatura elevata:

Se la temperatura interna diventa troppo alta, viene emesso un allarme, indicato dall'icona "⚠" illuminata.

In modalità non standby, la temperatura interna dell'apparecchio viene rilevata dopo 24 ore dall'accensione. Se la temperatura rimane elevata per 4 ore, scatta l'allarme.

Silenziamento dell'allarme:

Premere il pulsante Alarm per silenziare il suono. L'icona "⚠" rimane accesa finché la temperatura non scende sotto la soglia di allarme. L'icona "⚠" spenta indica la fine dell'allarme di temperatura elevata.

Se l'allarme non viene tacitato, suonerà 3 volte al minuto, con l'icona dell'allarme accesa. L'allarme si interrompe dopo 10 minuti.

Allarme sportello aperto:

Lasciando una sportello aperto per più di 1 minuto si attiva questo allarme. Suonerà 5 volte nel primo e nel secondo minuto, mentre dal terzo minuto emetterà un solo segnale acustico. L'allarme si interrompe dopo 10 minuti.

È possibile premere un pulsante qualsiasi per disattivare in anticipo il suono dell'allarme. Chiudere lo sportello per eliminare completamente l'allarme.

Modalità demo

La modalità dimostrativa è progettata per l'esposizione al dettaglio e impedisce al frigorifero di raffreddarsi. Per attivare la modalità demo, tenere premuti contemporaneamente i pulsanti "Accensione/spegnimento" e "Wi-Fi" per 3 secondi fino a quando non si sentono tre segnali acustici. Il display indicherà "OF" per indicare che la modalità demo è attiva.

Se non si preme alcun pulsante per 10 secondi, il display visualizza "OF", altrimenti indica l'impostazione della temperatura corrente.

Per uscire dalla modalità demo, tenere premuti contemporaneamente i pulsanti "Accensione/spegnimento" e "Wi-Fi" per 3 secondi, finché non si sentono tre segnali acustici.

8. Wi-Fi

Wi-Fi

Collegamento del frigorifero al Wi-Fi

App ConnectLife

ConnectLife è un'app intelligente che consente di comunicare con gli elettrodomestici intelligenti utilizzando uno smartphone o un tablet.

Installazione

1. Aprire l'Apple App Store (IOS) o il Google Play Store (Android) sullo smartphone.

2. Cercare "ConnectLife". Cercare l'app con la seguente icona:

3. Scaricare e installare l'app ConnectLife fornita da ConnectLife, LLC.

In alternativa, eseguire la scansione del codice QR con lo smartphone o il tablet per installare l'app ConnectLife.

NOTA

- La potenza del segnale Wi-Fi può essere influenzata dalla distanza tra l'apparecchio e il router Wi-Fi. Se sono troppo distanti, l'accoppiamento potrebbe fallire o richiedere più tempo.
- L'apparecchio supporta solo reti Wi-Fi a 2,4 GHz. L'SSID della rete Wi-Fi deve essere visibile.
- Le prestazioni della rete possono essere influenzate dall'ambiente wireless, compresi altri dispositivi connessi.
- Fattori esterni come l'ambiente della rete domestica o il provider di servizi Internet possono causare interruzioni della connessione Wi-Fi dell'apparecchio.

Controlli elettronici

Collegamento del frigorifero

Dopo aver installato ConnectLife, accedere o creare un account e:

1. Accertarsi che l'apparecchio sia acceso e che il pannello del display sia illuminato. È pronto quando il pannello si accende.

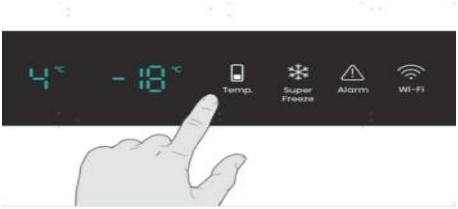

2. Tenere premuto il pulsante Wi-Fi per 3 secondi finché non si sente un segnale acustico. La spia Wi-Fi "" rimane accesa per alcuni secondi e poi inizia a lampeggiare.

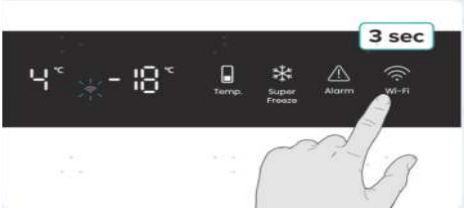

3. Con il Bluetooth attivato sul dispositivo, aprire ConnectLife. Attendere il pop-up che indica il rilevamento di un nuovo apparecchio. Toccare il pulsante sul pop-up e seguire le istruzioni per procedere.

4. Se non appare alcun pop-up, toccare manualmente "Aggiungi apparecchio" o "+" nell'app.

5. Scegliere "Frigorifero" dall'elenco dei dispositivi.

6. Seguire le istruzioni dell'app per collegare il frigorifero. Al termine, il frigorifero verrà visualizzato sullo schermo.

NOTA

- L'apparecchio rimarrà in modalità di accoppiamento per un massimo di 5 minuti.
- Per reimpostare le impostazioni di rete, tenere premuto il pulsante Wi-Fi per 6 secondi Una volta reimpostato l'apparecchio, si sentiranno due bip.
- Dopo il reset, l'apparecchio entra automaticamente in modalità di accoppiamento.
- La luce fissa del Wi-Fi indica che la connessione alla rete è riuscita.

Utilizzo dell'apparecchio

L'apparecchio viene fornito con gli accessori indicati nella sezione "Descrizione dell'apparecchio". Seguire queste istruzioni per imparare il modo corretto di utilizzarli. Si consiglia di leggerle attentamente prima di utilizzare l'apparecchio.

Mensola portaoggetti

- È adatto per conservare uova, liquidi in scatola, bevande in bottiglia e cibi confezionati, ecc. Evitare di sovraccaricare le mensole con oggetti pesanti.
- Le mensole sullo sportello possono essere regolate a varie altezze per soddisfare le vostre esigenze di conservazione. Rimuovere gli oggetti dal ripiano prima di regolarne la posizione.

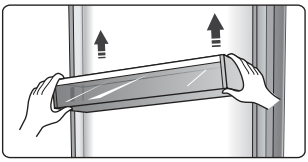

- Tutte le mensole sullo sportello sono rimovibili per facilitare la pulizia.

Ripiani di stoccaggio

- I ripiani di stoccaggio sono rimovibili per facilitare la pulizia.

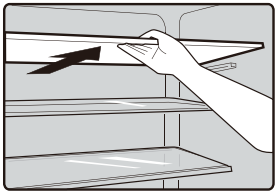

Portabottiglie flessibile

- Progettato per riporre le bottiglie, è rimovibile per la pulizia.

Nota: Evitare di posizionare le bottiglie direttamente davanti alle bocchette d'aria sul canale del vento per evitare il congelamento.

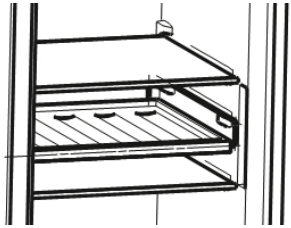

Cassetto 0°C Fresh

- Questo cassetto offre una temperatura più bassa per la conservazione di alimenti deperibili come pesce e carne. La temperatura può essere regolata con la barra di scorrimento: spostandola all'estrema sinistra la temperatura del cassetto si uniforma a quella del resto del frigo, mentre spostandola all'estrema destra il cassetto diventa più freddo di 5°C. Consultare la tabella sottostante per le raccomandazioni di conservazione.

Temperatura frigo impostata	Barra di scorrimento	Cibo	Periodo di conservazione
2°C	Più a sinistra	Frutta	< 2 settimane
2°C	Più a destra	Pesce e carne	< 3 giorni
5°C	Più a sinistra	Verdure	< 5 giorni
5°C	Più a destra	Pesce e carne	< 3 giorni
8°C	Più a sinistra	Verdure	< 5 giorni
8°C	Più a destra	Frutta	< 2 settimane

Nota: Sia la temperatura ambiente che la temperatura impostata influiscono sulla temperatura del contenitore a 0°C, che può variare in un certo intervallo. È normale che i liquidi si congelino se la temperatura della cassetta scende sotto lo zero.

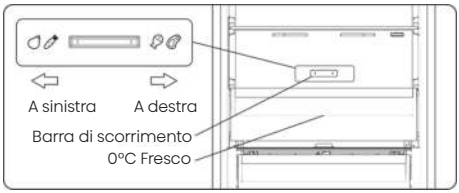

Cassetto verdure

- Questo cassetto è ideale per conservare frutta e verdura.

Controllo del vano frutta e verdura e dell'umidità

- Ruotare la manopola sul coperchio del vano frutta e verdura per regolare l'umidità. Ruotando la manopola a sinistra si aumenta l'umidità, prolungando la freschezza di frutta e verdura. Ruotandola a destra si riduce l'umidità. Serve a preservare l'umidità delle verdure.

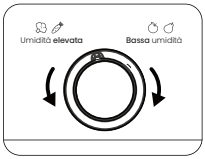

Cassetto freezer

- Serve a conservare gli alimenti che devono essere congelati, come carne, pesce, gelati, ecc.

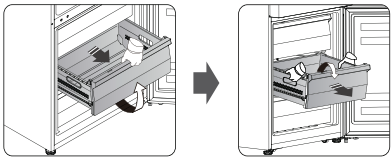

- Per rimuovere il cassetto del freezer, sollevare leggermente la parte anteriore, tirarla in avanti, quindi abbassarla ed estrarla con entrambe le mani.

Inversione dello sportello

È possibile eseguire l'inversione dello sportello dal lato destro (come in dotazione) a quello sinistro per inserire l'apparecchio in uno spazio specifico.

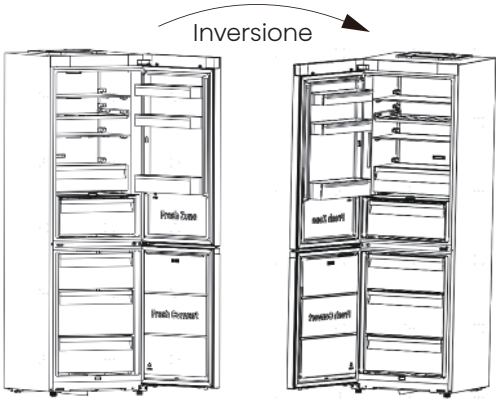

AVVERTENZA

Accertarsi che il frigorifero sia scollegato prima di iniziare questa procedura per evitare rischi elettrici.

Attrezzi necessari (non forniti):

Non forniti	
	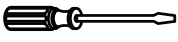
Cacciavite a bussola da 8 mm	Cacciavite a punta piatta
Cacciavite a croce	Chiave regolabile
Coltello da stucco	

Parti necessarie (fornite):

In dotazione	
Coperchio angolare (superiore sinistro)	Coperchio angolare (superiore destro)
1	1
Coperchio angolare (sportello sinistro)	Coperchio angolare (sportello destro)
1	1
parte superiore sinistra della cerniera	Chiave a brugola da 4 mm
1	1

NOTA

Posizionare il frigorifero su schiuma morbida o materiale simile per evitare danni. Mettere il frigorifero in posizione verticale. Estrarre tutte le mensole per evitare danni e chiudere lo sportello. Potrebbe essere necessario appoggiare il frigorifero sulla schiena per accedere alla base.

1. Con il frigorifero in posizione verticale, aprire lo sportello e utilizzare un cacciavite a la ma piatta per staccare con cautela i coperchi angolari dalla parte destra, sinistra, superiore destra e superiore sinistra dello sportello, quindi riporre questi coperchi nella borsa degli accessori per un uso successivo.

NOTA: Per evitare di graffiare la superficie del frigorifero, mettere un panno sotto l'area in cui si fa leva.

Inversione dello sportello

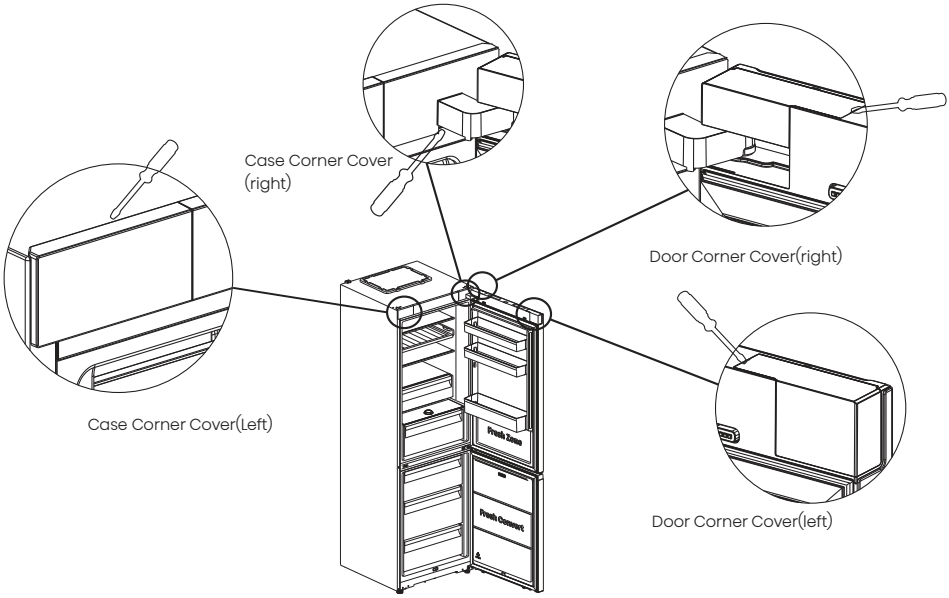

2. Con una chiave a brugola da 4 mm, svitare le due viti che fissano la cerniera superiore destra. (Sostenere lo sportello per evitare di danneggiarlo).

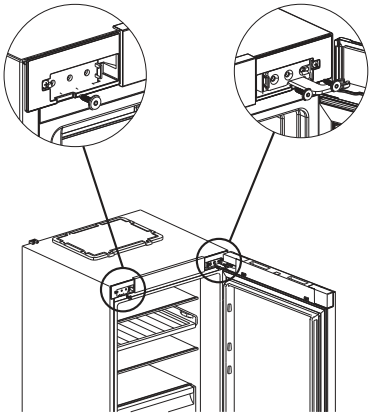

3. Rimuovere lo sportello superiore e posizionarlo su una superficie liscia con il pannello rivolto verso l'alto. Allentare 2 viti, staccare il tappo, l'arretramento dello sportello e il manicotto dell'albero, quindi reinstallarli sul lato sinistro utilizzando le stesse viti.

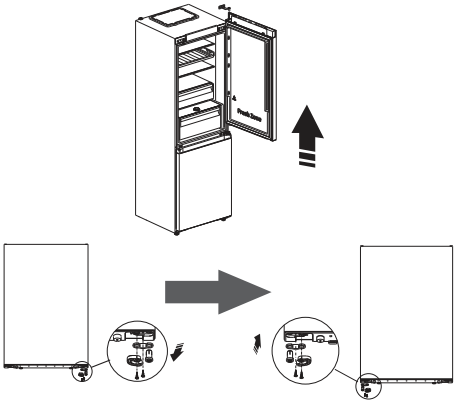

Inversione dello sportello

4. Allentare le viti della cerniera centrale per rimuoverla. Quindi rimuovere lo sportello inferiore.

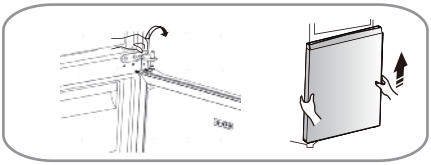

5. Posizionare lo sportello inferiore su una superficie liscia con il pannello rivolto verso l'alto. Allentare 2 viti, staccare il tappo, l'arretramento dello sportello e il manicotto dell'albero, quindi reinstallarli sul lato sinistro utilizzando le stesse viti.

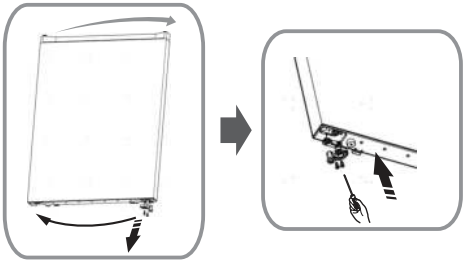

6. Cambiare i coperchi dei fori delle viti sulla piastra di copertura centrale da sinistra a destra (come mostrato nella figura seguente).

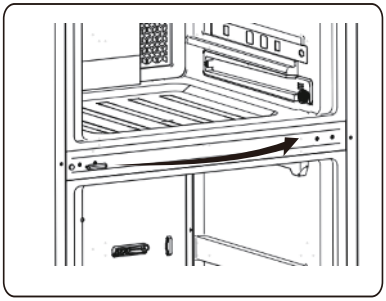

7. Appoggiare il frigorifero su un imballaggio in schiuma morbida o su un materiale simile. Rimuovere i piedini inferiori regolabili, quindi svitare e rimuovere la cerniera inferiore. Cambiare i coperchi dei fori delle viti sulla piastra di copertura inferiore da sinistra a destra. Infine, svitare l'albero della cerniera inferiore e riposizionarlo sul foro del lato opposto.

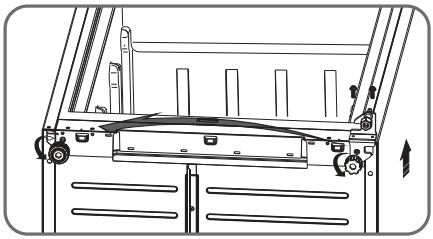

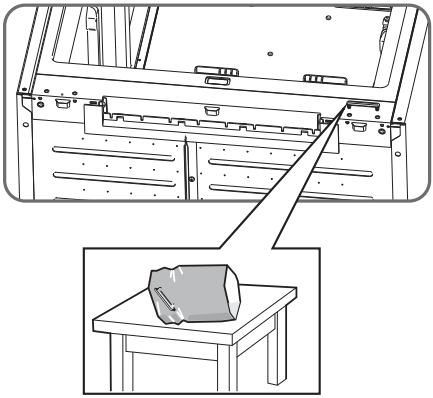

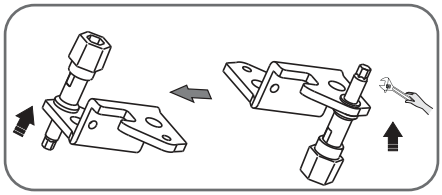

Inversione dello sportello

8. Riattaccare la cerniera inferiore sul lato sinistro e fissarla con viti speciali flangiate. Reinstallare i piedini inferiori regolabili sull'altro lato e fissare anch'essi.

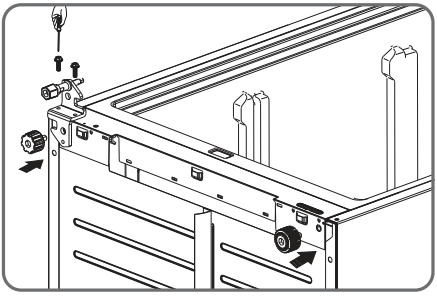

9. Regolare la posizione dello sportello inferiore per allineare il foro inferiore con l'albero della cerniera inferiore. Ruotare la cerniera centrale di 180°, regolarne la posizione e installarla.

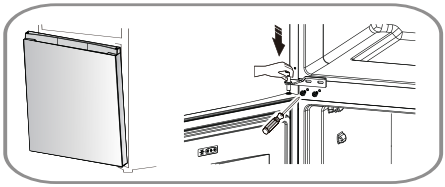

10. Posizionare correttamente lo sportello superiore. Allineare il foro inferiore dello sportello superiore con l'albero della cerniera centrale e il foro superiore con l'albero della cerniera superiore sinistra. Regolare la cerniera superiore sinistra nella posizione corretta e fissarla con 2 viti.

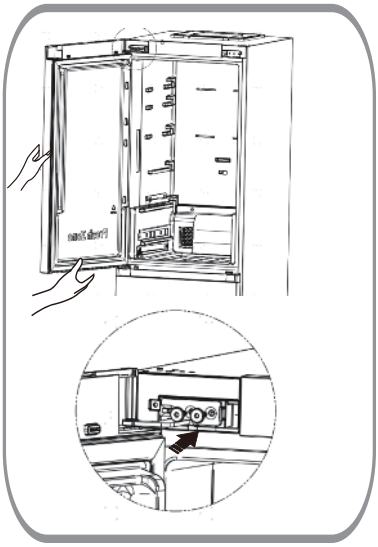

11. Reinstallare i coperchi angolari (sportello destra, sportello sinistro, superiore destro e superiore sinistro) conservati nella borsa degli accessori.

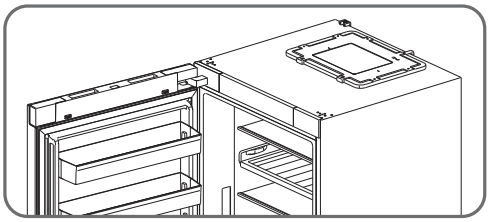

Pulizia e cura

- Per mantenere l'igiene, pulire regolarmente l'apparecchio, compresi tutti gli accessori esterni e interni, almeno una volta ogni due mesi.

Avvertenza

- Prima di procedere alla pulizia, assicurarsi che il frigorifero sia scollegato dalla rete elettrica. Rischio di scosse elettriche! Spegnere l'apparecchio e staccare la spina dalla presa di corrente prima di procedere alla pulizia.

Pulizia esterna

Una pulizia regolare mantiene inalterato l'aspetto del frigorifero.

- Pulire il pannello digitale e il display con un panno morbido e pulito.
- Inumidire il panno con acqua invece di spruzzarlo direttamente sull'apparecchio. In questo modo si evita che l'umidità si concentri su un'unica area.
- Pulire gli sportelli, le maniglie e le superfici del mobile con un detergente delicato e poi asciugarle con un panno morbido.

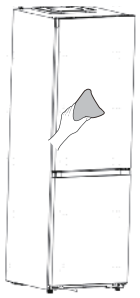

Avvertenza

- Non utilizzare oggetti appuntiti per evitare di graffiare la superficie.
- Non utilizzare prodotti chimici aggressivi come diluenti, detersivi per auto, Clorox, oli eterei o solventi organici come il benzene che potrebbero danneggiare la superficie dell'apparecchio e comportare un rischio di incendio.

Pulizia interna

- Pulire regolarmente l'interno, soprattutto quando le scorte di cibo sono scarse, Rimuovere cassetti e ripiani per una pulizia approfondita.
- Pulire l'interno con una soluzione diluita di bicarbonato, quindi risciacquare con acqua calda utilizzando una spugna o un panno strizzato. Accertarsi che tutto sia completamente asciutto prima di reinserire ripiani e cestelli.
- Asciugare accuratamente tutte le superfici e i componenti rimovibili prima di rimetterli a posto.

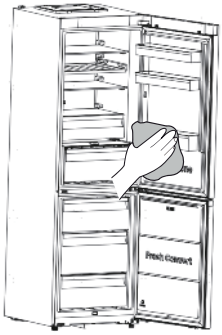

Pulizia e cura

- Nonostante lo sbrinamento automatico, lo scomparto freezer: può formarsi della brina se lo sportello viene aperto frequentemente o lasciato aperto troppo a lungo.
- In caso di brina spessa, sbrinare quando il freezer è quasi vuoto:
  1. Svuotare il freezer, staccare la spina del frigorifero e aprire lo sportello. Ventilare la stanza per accelerare lo sbrinamento.
  2. Una volta sbrinato, pulire il freezer come consigliato.

Avvertenza

- Non utilizzare oggetti appuntiti per sbrinare lo scomparto freezer.
- Non accendere l'apparecchio e non collegarlo alla presa di corrente finché l'interno non è completamente asciutto.

Sbrinamento

Scomparto freezer

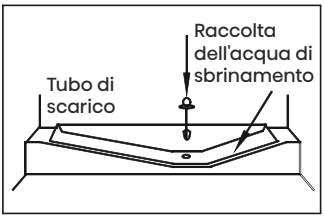

- Questo scomparto si sbrina automaticamente.

Pulizia delle guarnizioni dello sportello

- Mantenere pulite le guarnizioni dello sportello. Evitare che si attacchino al mobile, con il rischio di lacerazioni. Pulire le guarnizioni con un detergente delicato e acqua calda, sciacquare e asciugare accuratamente dopo la pulizia.

Sostituzione della luce LED

- Questo apparecchio è dotato di una luce a LED di classe G ad alta efficienza energetica, situata nella parte superiore del vano frigo.
- Per la sostituzione, procedere come segue:

1. Scollegare la spina dell'apparecchio.
2. Premere il coperchio della luce verso l'alto per rimuoverlo.
3. Tenere il coperchio del LED ed estrarlo premendo il fermo del connettore.
4. Installare il nuovo LED, assicurandosi che scatti correttamente in posizione.

Avvertenza

Non sostituire il LED da soli! In caso di danni, contattare il servizio clienti per assistenza.

Suggerimenti e consigli utili

Consigli per il risparmio energetico

Si consiglia di seguire i seguenti suggerimenti per risparmiare energia.

- Ridurre al minimo la durata di apertura dello sportello per risparmiare energia.
- Tenere l'apparecchio lontano da fonti di calore, come la luce solare diretta o i fornelli.
- Impostare temperature adeguate.
- Non conservare nell'apparecchio cibi caldi o liquidi in evaporazione.
- Installare l'apparecchio in una zona ben ventilata e asciutta. Consultare il paragrafo "Installazione del nuovo apparecchio".
- Mantenere la configurazione originale dei cassetti, dei vani frutta e verdura e dei ripiani, progettata per garantire la massima efficienza energetica.

Suggerimenti per la refrigerazione degli alimenti freschi

- Evitate di mettere gli alimenti caldi direttamente nel frigo o nel freezer: aumentano la temperatura interna e consumano più energia.
- Coprire o avvolgere gli alimenti con forti odori.
- Disporre gli alimenti in modo che l'aria possa circolare liberamente intorno ad essi.

Suggerimenti per la refrigerazione

- Avvolgere la carne di qualsiasi tipo in un involucro di politene e sistemarla sul ripiano di vetro sopra il cassetto verdure. Rispettare i tempi di conservazione e le date di scadenza indicate dai produttori.
- Cibi cotti, piatti freddi, ecc:

  Devono essere imballati e possono essere collocati su qualsiasi ripiano.
- Frutta e verdura:

  conservare frutta e verdura nell'apposito cassetto.
- Burro e formaggio:

  usare pellicola ermetica o involucro di plastica.
- Bottiglie di latte:

  le bottiglie di latte devono essere tappate e conservate negli appositi ripiani.

Consigli per il congelamento

- Prima dell'uso iniziale o dopo un periodo di inutilizzo, lasciare che l'apparecchio funzioni per almeno 2 ore su un'impostazione alta.
- Congelare gli alimenti in piccole porzioni per un congelamento rapido e completo e un comodo scongelamento.
- Utilizzare fogli di alluminio o involucri di polietilene a tenuta stagna.
- Evitare il contatto tra gli alimenti non congelati e quelli già congelati per evitare uno scongelamento parziale.

Suggerimenti e consigli utili

- Etichettare e datare i prodotti surgelati per una gestione efficace dell'inventario.

Suggerimenti per la refrigerazione degli alimenti freschi

- Verificare che il rivenditore abbia conservato correttamente gli alimenti congelati.
- Una volta scongelati, consumare gli alimenti rapidamente e non ricongelarli.
- Seguire il periodo di conservazione indicato dal produttore.

Spegnimento dell'apparecchio

- Se è necessario spegnere l'apparecchio per un periodo prolungato, seguire i seguenti passaggi per evitare la formazione di muffa.

  1. Rimuovere tutti gli alimenti.
  2. Staccare la spina dell'apparecchio.
  3. Pulire e asciugare accuratamente l'interno.
  4. Lasciare gli sportelli leggermente aperte per favorire la ventilazione.

Risoluzione delle anomalie

Se si verifica un problema con l'apparecchio, prima di rivolgersi all'assistenza è necessario effettuare i seguenti controlli. Prima di rivolgersi all'assistenza, è possibile eseguire alcuni semplici controlli come indicato in questo paragrafo.

Avvertenza

Non cercare di riparare l'apparecchio da soli. Se i problemi persistono dopo aver eseguito i controlli descritti di seguito, rivolgersi a un elettricista qualificato, a un centro di assistenza autorizzato o al rivenditore presso il quale è stato acquistato l'apparecchio.

Problema	Possibile causa e soluzione
L'apparecchio non funziona correttamente	Accertarsi che il cavo di alimentazione sia saldamente inserito nella presa di corrente.
	Controllare e sostituire il fusibile o ripristinare l'interruttore automatico, se necessario.

Risoluzione delle anomalie

Problema	Possibile causa e soluzione
L'apparecchio non funziona correttamente	La temperatura ambiente è troppo bassa. Regolare la temperatura della camera su un valore più freddo.
	Il freezer potrebbe non funzionare durante il ciclo di sbrinamento o poco dopo l'avvio per salvaguardare il compressore.
Odori sgradevoli	Pulire l'interno dell'apparecchio.
	Controllare che non vi siano alimenti, contenitori o materiali da imballaggio maleodoranti.
Rumore dall'apparecchio	I rumori normali comprendono: • Rumore di funzionamento del compressore; • Rumore di circolazione dell'aria proveniente dai motori delle ventole; • Gorgoglio come se l'acqua stesse bollendo; rumore durante lo sbrinamento automatico; • Clic prima dell'avvio del compressore.
	Se si avvertono rumori insoliti: • Accertarsi che il frigorifero sia in piano. • Tenere l'apparecchio lontano dalle pareti. • Bottiglie o contenitori che sbattono l'uno contro l'altro.
Il motore funziona continuamente	Questo fenomeno può verificarsi in diverse condizioni: • La temperatura è impostata più fredda del necessario. • È stata aggiunta di recente una grande quantità di cibo caldo. • Temperature ambientali elevate. • Gli sportelli vengono aperti frequentemente o per lunghi periodi. • L'apparecchio è stato installato di recente oppure è stato riavviato dopo essere stato spento.

Risoluzione delle anomalie

Problema	Possibile causa e soluzione
Formazione di brina	Accertarsi che le uscite dell'aria non siano ostruite e che ci sia spazio sufficiente intorno agli alimenti conservati per far circolare l'aria. • Accertarsi che lo sportello possa essere chiuso completamente. Per la rimozione della brina, consultare il paragrafo "Pulizia e cura".
Interno troppo caldo	Aperture frequenti o prolungate dello sportello; • Un ostacolo impedisce la chiusura dello sportello; • Spazio insufficiente intorno all'apparecchio.
Interno troppo freddo	Aumentare la temperatura seguendo il capitolo "Controlli del display".
Gli sportelli non si chiudono facilmente	Accertarsi che il frigorifero sia leggermente inclinato all'indietro (10-15 mm) per gli sportelli a chiusura automatica. Controllare se c'è un'ostruzione.
L'acqua gocciola sul pavimento	La vaschetta dell'acqua, situata sul fondo posteriore del mobile, potrebbe non essere livellata correttamente; il beccuccio di scarico, situato sotto la parte superiore del compressore, potrebbe essere disallineato e non riuscire a convogliare efficacemente l'acqua nella vaschetta. Potrebbe esserci un'ostruzione nell'erogatore dell'acqua, oppure è possibile che il connettore non sia completamente inserito. • Potrebbe essere necessario staccare il frigorifero dalla parete per controllare la vaschetta, il beccuccio e il connettore. • Se il frigorifero è rimasto spento per un periodo prolungato, il ghiaccio accumulato potrebbe sciogliersi, causando la fuoriuscita di acqua sul pavimento.
La luce non funziona	• La luce LED potrebbe essere danneggiata. Sostituire le luci LED facendo riferimento alla sezione Pulizia e cura. • Il sistema di controllo ha disattivato le luci perché lo sportello è rimasto aperto troppo a lungo. Chiudere e riaprire lo sportello per riattivare le luci.

Risoluzione delle anomalie

Problema	Possibile causa e soluzione
Il ghiaccio non viene erogato	• Avete atteso 10 ore dal collegamento alla rete idrica prima di produrre ghiaccio? Se l'acqua non è sufficientemente fredda, potrebbe essere necessario più tempo per produrre ghiaccio, ad esempio al primo utilizzo. • Il rubinetto dell'acqua è collegato e tenuto aperto? • Avete interrotto manualmente la funzione di produzione del ghiaccio? Accertarsi di aver impostato la modalità a cubetti o tritato. • Il ghiaccio è bloccato nel secchiello o nello scivolo del ghiaccio? • La temperatura del freezer è troppo calda? Provare a impostare una temperatura più bassa.
L'erogatore dell'acqua non funziona	• Il serbatoio dell'acqua è installato correttamente? • Accertarsi che che ci sia sufficiente acqua del serbatoio. • Il tubo dell'acqua è rotto o piegato? Accertarsi che il tubo dell'acqua non sia bloccato. • La temperatura del serbatoio dell'acqua è troppo bassa? Provare a selezionare un'impostazione più calda sul pannello del display. • La pompa dell'acqua funziona?
Si sente il gorgoglio dell'acqua nel frigorifero.	• È normale. Il gorgoglio proviene dal liquido refrigerante che circola all'interno.
Impossibile collegare l'apparecchio alla rete Wi-Fi	• La password Wi-Fi è stata inserita in modo errato. Accertarsi che la password sia corretta e connettetevi di nuovo. • La frequenza del router Wi-Fi di casa non è di 2,4 GHz. L'apparecchio supporta solo la connessione a 2,4 GHz. Impostare un SSID Wi-Fi dedicato a 2,4 GHz e collegarvi l'apparecchio. • Il router e l'apparecchio sono distanti tra loro e questo causa una rete scadente. Avvicinare il router all'apparecchio o installare un range extender Wi-Fi.

Smaltimento dell'apparecchio

È vietato smaltire questo apparecchio con i normali rifiuti domestici.

Materiali da imballaggio

I materiali riciclabili sono contrassegnati dal simbolo del riciclaggio. Smaltire l'imballaggio in modo responsabile.

Prima dello smaltimento dell'apparecchio

1. Scollegare l'apparecchio dalla presa di corrente.
2. Tagliare il cavo di alimentazione.

Avvertenza

I frigoriferi contengono refrigerante e gas nel circuito del refrigerante.

Questi materiali devono essere smaltiti in modo professionale perché possono causare lesioni agli occhi o incendi. Accertarsi che i tubi del circuito del refrigerante non siano danneggiati prima di procedere allo smaltimento.

	Smaltimento corretto
	Questo simbolo indica che questo prodotto non deve essere smaltito con altri rifiuti domestici nell'Unione Europea. Per evitare potenziali danni all'ambiente o alla salute umana dovuti allo smaltimento incontrollato dei rifiuti, si prega di riciclarlo in modo responsabile, promuovendo il riutilizzo sostenibile delle risorse materiali. Utilizzare gli appositi sistemi di restituzione e raccolta, oppure contattare il rivenditore presso il quale è stato acquistato il prodotto per un riciclaggio sicuro dal punto di vista ambientale.

Smaltimento dell'apparecchio

Per garantire che gli alimenti rimangano sicuri e non contaminati, seguire le seguenti linee guida:

- Evitare di lasciare lo sportello aperto per periodi prolungati. Ciò può aumentare notevolmente la temperatura all'interno dell'apparecchio.
- Pulire regolarmente le superfici e i sistemi di scarico a contatto con gli alimenti.
- Conservare la carne e il pesce crudi in contenitori adeguati per evitare il contatto o lo sgocciolamento su altri alimenti.
- Utilizzare gli scomparti del freezer a due stelle per conservare gli alimenti precongelati, per preparare il gelato e i cubetti di ghiaccio.
- Gli alimenti freschi non devono essere congelati in scomparti a una, due o tre stelle.

Ordine	**Scomparti Tipo**	**Temperatura di conservazione ideale [°C]**	**Alimenti appropriati**
1	Frigo	+2~+8	Uova, cibi cotti, prodotti confezionati, frutta, verdura, latticini, dolci, bevande e altri alimenti non congelabili.
2	(***)*-Freezer	≤-18	Frutti di mare (pesce, gamberi, crostacei), prodotti d'acqua dolce e carne (da consumare preferibilmente entro 3 mesi per evitare una riduzione della nutrizione e del gusto). Adatto per alimenti freschi congelati.
3	***-Freezer	≤-18	Frutti di mare (pesce, gamberi, crostacei), prodotti d'acqua dolce e carne (da consumare preferibilmente entro 3 mesi per evitare una riduzione della nutrizione e del gusto). Non adatto a cibi freschi congelati.
4	Vino	+5~+20	Vino rosso, vino bianco, spumante ecc.

Smaltimento dell'apparecchio

Ordine	Scomparti Tipo	Temperatura di conservazione ideale [°C]	Alimenti appropriati
5	**-Freezer	≤-12	Frutti di mare (pesce, gamberi, crostacei), prodotti d'acqua dolce e carne (da consumare preferibilmente entro 2 mesi per evitare una riduzione della nutrizione e del gusto). Non adatto a cibi freschi congelati.
6	*-Freezer	≤-6	Frutti di mare (pesce, gamberi, crostacei), prodotti d'acqua dolce e carne (da consumare preferibilmente entro 1 mese per evitare una riduzione della nutrizione e del gusto). Non adatto a cibi freschi congelati.
7	0 stelle	-6~0	Carne fresca di maiale, manzo, pesce, pollo e alcuni alimenti confezionati: Da consumare il giorno stesso dell'acquisto o entro 3 giorni. Alimenti trasformati parzialmente confezionati/incartati/incapsulati (alimenti non congelabili).
8	Refrigerazione	-2~+3	Carne fresca/congelata di maiale, manzo, pollo, prodotti di acqua dolce (consumare entro 7 giorni se sotto 0°C; entro 2 giorni se sopra 0°C). I frutti di mare si conservano preferibilmente a una temperatura inferiore a 0°C per un massimo di 15 giorni e non devono essere conservati a una temperatura superiore a 0°C.
9	Alimenti freschi	0~+4	Carne fresca di maiale, manzo, pesce, pollo e alimenti cotti (consumare entro 3 giorni, preferibilmente il giorno stesso).

Smaltimento dell'apparecchio

Nota

Conservare gli alimenti in base alle denominazioni e alle temperature degli scomparti del frigorifero.

- In caso di inutilizzo prolungato, spegnere l'apparecchio, sbrinarlo, pulirlo, asciugarlo e lasciare lo sportello aperto per evitare la formazione di muffe.

Pulizia dell'erogatore d'acqua (per i modelli con erogatore d'acqua):

- Pulire i serbatoi dell'acqua dopo 48 ore di inutilizzo e sciacquare l'impianto idrico collegato a una rete idrica se inutilizzato per 5 giorni.

Avvertenza

Confezionare gli alimenti in sacchetti e i liquidi in bottiglie sigillate o contenitori con tappo per mantenere la pulizia ed evitare fuoriuscite all'interno del frigorifero.

Hisense

life reimagined

GEBRUIKERSHANDLEIDING

Lees deze handleiding aandachtig voordat u dit apparaat gebruikt en bewaar het document voor latere raadpleging.

NL

Nederlands

Inhoud

Bedankt om voor Hisense te kiezen. Lees de bijgeleverde instructies aandachtig om te verzekeren dat u ten volle van uw nieuwe koelkast kunt genieten. Ze bevatten belangrijke informatie over installatie en gebruik. Bewaar deze handleiding voor latere raadpleging.

Veiligheid en waarschuwingen 01
Uw nieuw apparaat installeren 13
Beschrijving van het apparaat 16
Elektronische bedieningen 17
Uw apparaat gebruiken 22
De deurrichting omkeren 24
Reiniging en verzorging 28
Nuttige hints en tips 30
Problemen oplossen 31
Verwijdering van het apparaat 35

Veiligheid en waarschuwingen

Lees deze handleiding aandachtig om uw veiligheid en het juist gebruik te verzekeren. Het document bevat belangrijke veiligheidsrichtlijnen en instructies. Leer voor het installeren en gebruiken van het apparaat de bedienings- en veiligheidsfuncties kennen om ongelukken te voorkomen. Bewaar deze instructies in de buurt en zorg er, als de koelkast van eigenaar of locatie verandert, dat de nieuwe eigenaar ze krijgt, voor de juiste richtlijnen inzake gebruik en veiligheid. De fabrikant is niet verantwoordelijk voor schade als gevolg van het niet volgen van deze instructies.

Veiligheid van kinderen en kwetsbare individuen

Overeenkomstig de EN-norm
Dit apparaat kan worden gebruikt door kinderen ouder dan 8 jaar en door personen met fysieke, sensorische of verstandelijke beperkingen of gebrek aan ervaring of kennis als zij onder toezicht staan of instructies hebben gekregen over het veilig gebruik van het apparaat en de gevaren begrijpen die met het gebruik ervan samenhangen. Kinderen mogen niet met het apparaat spelen. Het schoonmaken en uitvoeren van ander onderhoud mag niet worden gedaan door kinderen zonder toezicht.

Veiligheid en waarschuwingen

Veiligheid van kinderen en kwetsbare individuen

Overeenkomstig de IEC-norm
Dit toestel is niet geschikt voor gebruik door personen (inclusief kinderen) met verminderde fysische, motorische of mentale mogelijkheden of met een gebrek aan ervaring en kennis, behalve onder toezicht of wanneer ze uitleg betreffende het gebruik van het toestel hebben gekregen van een persoon die verantwoordelijk is voor hun veiligheid.
Houd alle verpakkingsmaterialen uit de buurt van kinderen om risico's op verstikking te voorkomen.
Trek, als u het apparaat weggooit, de stekker uit het stopcontact, snijd het netsnoer af tegen het apparaat en verwijder de deur, om een elektrische schok of het bekneld raken van kinderen te voorkomen.
Verzeker bij het vervangen van een ouder apparaat, dat de scharnier of veersluiting van het apparaat buiten gebruik is gesteld om beknelling te voorkomen.

Veiligheid en waarschuwingen

Algemene veiligheid

- **WAARSCHUWING**
  Dit apparaat is ontworpen voor huishoudelijk gebruik en in gelijkaardige omgevingen, zoals:
  1. Keukens voor personeel in winkel, kantoren en andere werkomgevingen;
  2. Boerderijen, hotels, motels en andere residentiële omgevingen;
  3. Bed and breakfast-voorzieningen;
  4. Catering en gelijkaardige niet winkeltoepassingen.
- **WAARSCHUWING**
  Alleen met drinkbaar water vullen.
- **WAARSCHUWING**
  Bewaar geen explosieve stoffen zoals spuitbussen met brandbare stoffen in dit apparaat.
- **WAARSCHUWING**
  Als het netsnoer beschadigd is, moet dit door de fabrikant vervangen worden. Het moet door de fabrikant of een gekwalificeerd persoon vervangen worden om gevaren te voorkomen.
- **WAARSCHUWING**
  Houd ventilatieopeningen van het apparaat vrij om voldoende luchtstroming te verzekeren.

Veiligheid en waarschuwingen

Algemene veiligheid

- **WAARSCHUWING**
  Het ontdooiproces versnellen door middel van mechanische apparaten of andere middelen die niet door de fabrikant worden aanbevolen, is verboden.
- **WAARSCHUWING**
  Beschadig het koelvloeistofcircuit niet.
- **WAARSCHUWING**
  Gebruik geen elektrische apparaten binnenin de koelkast, tenzij goedgekeurd door de fabrikant.
- **WAARSCHUWING**
  De koelvloeistof en isolatiegassen zijn brandbaar. Gooi het apparaat weg bij een erkende afvalvoorziening. Vermijd blootstelling aan vlammen.
- **WAARSCHUWING**
  Verzeker dat niet op het netsnoer getrapt wordt of dat het niet wordt beschadigd tijdens het plaatsen van het apparaat.

Veiligheid en waarschuwingen

Algemene veiligheid

- **WAARSCHUWING**
  Vermijd het gebruik van meerdere verplaatsbare stopcontacten of voedingen achter het apparaat.

Lampen vervangen

- **WAARSCHUWING**
  Probeer niet om zelf lampen te vervangen. Als de LED-lamp beschadigd is, neem dan contact op met de klantendienst voor hulp. Dit geldt alleen voor koelkasten die zijn uitgerust met lampen.

Koelvloeistof

Het apparaat bevat isobuteen (R600a), een natuurlijk milieuvriendelijk maar brandbaar gas. Vermijd beschadiging van het koelvloeistofcircuit tijdens transport en installatie. De koelvloeistof (R600a) is brandbaar.

Veiligheid en waarschuwingen

Koelvloeistof

- **WAARSCHUWING**
  Koelkasten bevatten koelvloeistof en gassen in het koelvloeistofcircuit. Deze moeten professioneel verwijderd worden, omdat ze oogletsel kunnen veroorzaken of kunnen ontsteken. Verzeker vóór verwijdering dat de leidingen van het koelvloeistofcircuit niet beschadigd zijn.

WAARSCHUWING
Risico op brand / brandbare stoffen

Als het koelvloeistofcircuit beschadigd raakt:

- Uit de buurt van open vlammen en ontstekingsbronnen houden.
- Verzeker dat de ruimte rond het apparaat goed geventileerd wordt.

Het is gevaarlijk om dit product op om het even welke manier aan te passen.

Beschadiging van het netsnoer kan leiden tot een kortsluiting, brand of elektrische schok.

Veiligheid en waarschuwingen

Elektrische veiligheid

1. Verleng het netsnoer niet.
2. Inspecteer de stekker regelmatig op beschadiging. Een beschadigde stekker kan oververhitten, met een risico op brand als gevolg.
3. De voedingsstekker moet altijd gemakkelijk toegankelijk zijn.
4. Vermijd om aan de voedingskabel te trekken om de stekker uit het stopcontact te trekken.
5. Als het stopcontact los zit, gebruik het dan niet om het risico op een elektrische schok of brand te vermijden.
6. Het apparaat gebruiken zonder het deksel van de binnenverlichting is verboden.
7. De koelkast mag alleen gevoed worden door een 220~240 V/50 Hz enkelfasige AC-voedingsbron. Als de plaatselijke spanningsschommelingen hoger zijn dan dit bereik, gebruik dan een AC-spanningsregelaar van minstens 350 W voor de veiligheid. Sluit de koelkast aan op een eigen stopcontact met aardingsdraad.

Veiligheid en waarschuwingen

Dagelijks gebruik

- Het bewaren van brandbare gassen of vloeistoffen in de koelkast kan explosies veroorzaken.
- Vermijd het gebruiken van elektrische apparaten binnenin de koelkast, zoals ijscrèmemakers of mixers.
- Trek, om de stekker uit het stopcontact te trekken, aan de stekker in plaats van aan de kabel.
- Vermijd het plaatsen van warme items in de buurt van de plastic onderdelen van het apparaat.
- Dit apparaat is niet bedoeld om in te bouwen.
- Laat voeding niet rechtstreeks in contact komen met de luchtuitlaat op de achterkant.
- Volg de instructies van de fabrikant voor het bewaren van voorverpakt bevroren voedsel.
- Volg de aanbevelingen van de fabrikant zoals vermeld in deze handleiding.
- Vries geen koolzuurhoudende of bruisende drankjes in, omdat deze kunnen ontploffen en de koelkast beschadigen.

Veiligheid en waarschuwingen

- Het eten van bevroren voedsel rechtstreeks uit de diepvriezer kan bevriezingsverschijnselen veroorzaken.
- Plaats het apparaat niet in direct zonlicht.
- Houd het apparaat uit de buurt van open vlammen om brandgevaar te voorkomen.
- Dit apparaat is ontworpen voor het bewaren van voeding en dranken in een huishoudelijke omgeving, zoals vermeld in deze instructiehandleiding. Het apparaat is zwaar. Wees voorzichtig tijdens het verplaatsen.
- Raak items in de diepvries niet aan of haal ze niet uit de diepvries met natte handen, om huidletsel te voorkomen.
- Sta of leun nooit op de sokkel, lades of de deur van de koelkast.

Veiligheid en waarschuwingen

- Eens ontdooit, mag bevroren voedsel niet opnieuw ingevroren worden.
- IJscrème rechtstreeks uit de diepvries eten kan leiden tot bevriezingsverschijnselen op uw mond of lippen.
- Vermijd, om letsel of beschadiging van het apparaat te voorkomen, het te vol laden van rekken in de deur en vershoudlades.
- Installeer een externe temperatuursensor om te helpen om de temperatuur het apparaat effectiever te regelen.
- De Wi-Fi-module bevindt zich in de bedieningskast bovenaan. Vermijd, om storing van het signaal te voorkomen, het plaatsen van grote metalen voorwerpen of vloeistofcontainers in de buurt.
- Vermijd om de deur gedurende lange periodes open te laten. Dit kan de temperatuur binnenin het apparaat aanzienlijk doe toenemen.
- Reinig oppervlakken en afvoersystemen die in contact komen met voedsel regelmatig.
- Bewaar rauw vlees en vis in geschikte containers om contact met of druppen op ander voedsel te vermijden.
- Schakel het apparaat, als het gedurende lange periodes niet gebruikt wordt, uit, laat het ondooien, maak het schoon, droog het af en laat de deur open om schimmelvorming te vermijden.

Veiligheid en waarschuwingen

Opgelet! Zorg en reiniging

- Trek de stekker van het apparata uit het stopcontact vóór het reinigen of uitvoeren van onderhoud.
- Maak het apparaat niet schoon met metalen voorwerpen, een stoomreiniger, etherische oliën, organische oplosmiddelen of schuurmiddelen.
- Gebruik geen scherpe voorwerpen om ijs in het diepvriescompartiment te verwijderen. Gebruik in plaats daarvan een plastic schraper.

Belangrijke installatie-instructies

- Volg alle verstrekte instructies voor elektrische aansluiting nauwgezet. Inspecteer het apparaat op schade tijdens het uitpakken.
- Gebruik het apparaat niet als het beschadigd is. Meld schade onmiddellijk aan de verkoper en bewaar de verpakking.
- Wacht minstens vier uur voordat u het apparaat op de voeding aansluit om te verzekeren dat de koelvloeistof naar de compressor gevloeid is.
- Verzeker voldoende luchtstroming rond het apparaat om oververhitting te voorkomen. Volg de installatierichtlijnen voor goede ventilatie.
- Plaats de achterkant van het apparaat niet te dicht tegen een muur, verzeker dat het geen warme onderdelen raakt of er te dicht bij in de buurt komt (zoals de compressor) om het risico op brand te verminderen.

Veiligheid en waarschuwingen

- Plaats het apparaat niet in de buurt van radiators of kookfornuizen.
- Zorg ervoor dat de netstekker toegankelijk blijft na installatie.
- Frequentieband(en) en max toegelaten verzendvermogen in de bedrijfsfrequentieband(en): 2400-2483,5 MHz, minder dan of gelijk aan 20 dbm.
- Behoud een minimum afstand van 20 cm tussen de radiator van het apparaat en uw lichaam.

Onderhoud

- Elektrisch onderhoud mag alleen worden uitgevoerd door een gekwalificeerd elektricien.
- Alleen bevoegde onderhoudscentra mogen onderhoud uitvoeren aan dit product, met gebruik van originele vervangonderdelen.

  1. Als het apparaat vorstvrij is.
  2. Als het apparaat een diepvriescompartiment heeft.

Opmerking

Kinderen van 3 tot 8 jaar oud mogen de koelkast alleen onder toezicht laden en uitladen. (Alleen van toepassing in de EU.)

Uw nieuw apparaat installeren

Hier zijn enkele belangrijke tips om in gedachten te houden voordat u met uw apparaat aan de slag gaat.

Ventilatie van het apparaat

Een goede ventilatie rond uw apparaat verhoogt niet alleen het koelrendement maar bespaart ook energie. Verzeker dat er voldoende ruimte rond het apparaat is om de warmte af te drijven.

Tip:

Voor niet inbouwinstallaties: Laat 50-70 mm achteraan, ten minste 100 mm bovenaan en 100 mm aan elke kant. Verzeker dat er vooraan voldoende ruimte is om te deuren te openen met een hoek van 105°. Raadpleeg de schema's hieronder.

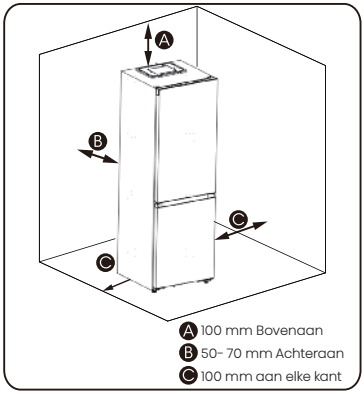

In de niet ingebouwde toestand

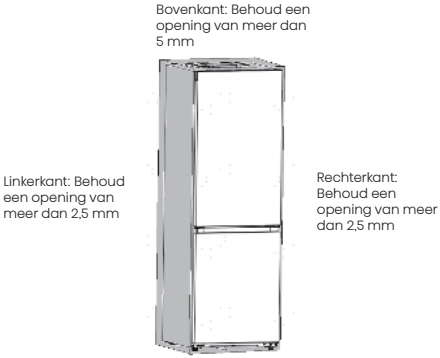

Afmetingen (mm) : 595*600*1856

In de ingebouwde toestand

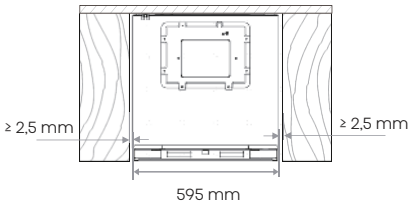

Houd rekening met de deurspeling en de totale ruimte nodig om de deur volledig te openen.

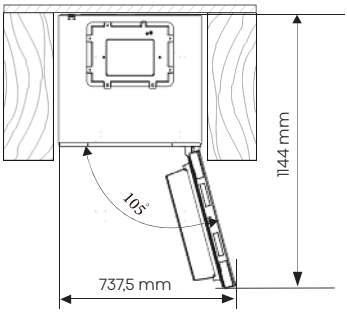

De totale ruimte nodig om de deur van de koelkast volledig te openen in de ingebouwde toestand

Opmerking

In de ingebouwde toestand, zal het energieverbruik aanzienlijk toenemen.

Uw nieuw apparaat installeren

Relvante informatie (mm)

W	W1	D	D1
595	142,5	600	1156

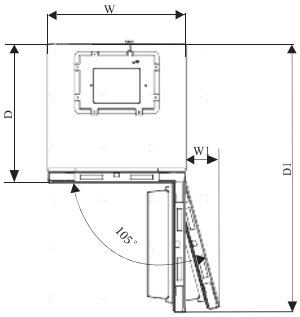

Opmerking

Het apparaat werkt efficiënt in klimaatklassen van SN tot ST. De prestaties kunnen afnemen bij langere periodes buiten het opgegeven temperatuurbereik.

Klimaatklasse	Omgevingstempera-tuur
SN	+10°C tot +32°C
N	+16°C tot +32°C
ST	+16°C tot +38°C
T	+16°C tot +43°C

Plaats het apparaat op een droge plaats in de schaduw, uit de buurt van diret zonlicht en warmtebronnen om beschadiging te voorkomen.

Waterpas zetten

- Stel de voetjes in met een gepaste sleutel om het apparaat waterpas te zetten en voor een goede luchtcirculatie.
- Kantel, om het zelf sluiten van deuren mogelijk te maken, de bovenkant ongeveer 15 mm of 0,5° door de voetjes af te stellen.
- Til de voetjes op voordat u het apparaat verplaatst, om het vrij te laten rollen. Het apparaat opnieuw waterpas zetten na verplaatsing.

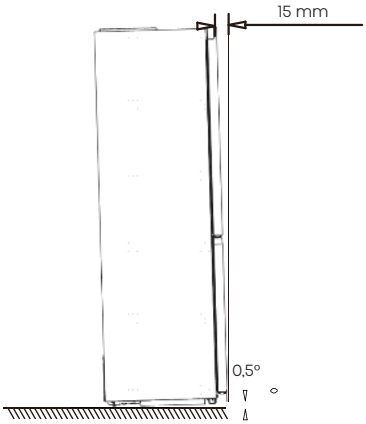

Uw nieuw apparaat installeren

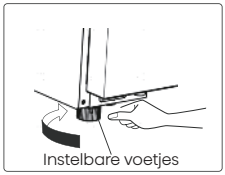

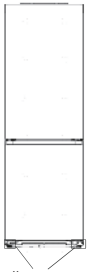

Instelbare voetjes

Waarschuwing

- Installeer de koelkast op een vlak, hard oppervlak op gelijke hoogte met de omringende vloeren en sterk genoeg om een volledig geladen koelkast te dragen.
- Gebruik de rollers alleen om de koelkast voor- of achteruit te verplaatsen. Zijdelingse verplaatsing kan zowel de vloer als de rollers beschadigen.

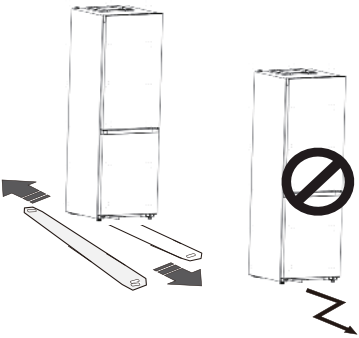

Beschrijving van het apparaat

Overzicht van het apparaat

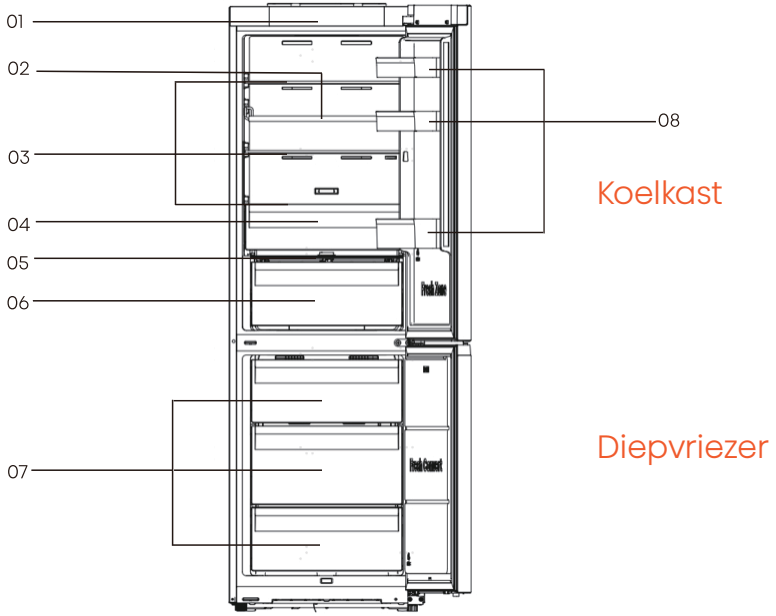

1. Elektronische bediening
2. Flexibel wijnrek
3. Bewaarschappen
4. Verslade
5. Deksel groentelade
6. Groentelade
7. Diepvriezerlades
8. Deurrek

Opmerking

Uw koelkast kan licht afwijken van de beschrijving in deze handleiding, vanwege voortdurende productverbetering. De werking en gebruiksinstructies blijven echter hetzelfde.
Installeer alle onderdelen opnieuw zoals hierboven weergegeven, voor een optimaal energierendement.

Elektronische bedieningen

U hebt toegang tot alle functies en instellingen via het bedieningspaneel bovenaan binnenin de koelkast. Het schermpaneel vereenvoudigt de functie-aanpassingen, om het gebruiksvriendelijk te maken.

Schermbedieningen

Volg deze gebruiksrichtlijnen om de verschillende functies en instellingen op het bedieningspaneel van uw apparaat te gebruiken. Bij het voor de eerste keer starten, zullen de pictogrammen op het schermpaneel gaan branden. Als er niet op knoppen gedrukt wordt en de deuren dicht blijven, gaat de achtergrondverlichting na een minuut uit.

Elektronische bediening (bovenop het apparaat)

1. Aan/uit

Power

Houd, om te stoppen het gebruik, de knop "Aan/uit" 3 seconden ingedrukt om het apparaat uit te schakelen. Houd de knop "Aan/uit" 3 seconden ingedrukt om naar de stand-bymodus te gaan.

Het scherm zal "--" weergeven in de stand-bymodus.

BELANGRIJK!

Vermijd het bewaren van voedsel in de koelkast als deze gedurende lange periodes uitgeschakeld wordt. Trek de stekker uit het stopcontact als de koelkast lang niet gebruikt wordt.

OPMERKING

De koelfunctie stopt in de stand-bymodus.

2. Eco

Eco

Druk op de knop "Eco" Eco om de energiebesparingsfunctie in te schakelen, het pictogram "" gaat branden. Deze instelling stelt de temperatuur van de koelkast automatisch in op 6°C en deze van de diepvries op -17°C.

Druk om de Eco-modus te sluiten ofwel op de knop "Temp" Temp. Temp. of "Eco" Eco button, waardoor de koelkast terugkeer naar de eerdere temperatuurinstelling.

3. Super Koelen

Super Cool

Deze functie behoudt de insteltemperatuur van de koelkast tijdens intensief gebruik, meer lading of in warmere omstandigheden.

Elektronische bedieningen

De Super Koelen-functie verlaagt de temperatuur in het koelkastcompartiment.

1. Druk op de knop "Super Koelen" om deze functie te activeren. Het pictogram "" gaat branden en de temperatuurindicatie van de koelkast zal 2°C weergeven.

2. Deze functie zal na 6 uur automatisch uitschakelen.

3. Druk om Super Koelen handmatig uit te schakelen, op de knop "Super Koelen" of de linker "Temp" knop, waardoor de koelkast terugkeert naar de eerdere temperatuurinstelling.

4. Temperatuur koelkastcompartiment

Temp. Druk herhaaldelijk op de linker "Temp" knop om de tempeatuurinstellingen te doorlopen van 8°C tot 2°C.

8°C – 7°C – 6°C – 5°C – 4°C – 3°C – 2°C

OPMERKING

Elke druk op de knop verlaagt de temperatuurinstelling met 1°C.

5. Temperatuur diepvriescompartiment

Temp. Druk herhaaldelijk op de rechter "Temp" knop om de tempeatuurinstellingen te doorlopen van -14°C tot -24°C.

-14°C – -15°C – ..... – -24°C – -23°C

OPMERKING

Elke druk op de knop verlaagt de temperatuurinstelling met 1°C.

Temperaturen van de compartimenten instellen

Een temperatuur instellen configureert een gemiddelde voor het volledige compartiment, terwijl de actuele temperaturen schommelen op basis van de hoeveelheid voedsel, de plaatsing en de kamertemperatuur.

Aanbevolen temperatuurinstellingen

Koelkastcompartiment: 4°C

Diepvriescompartiment: -18°C

6. Super Vriezen

Super Freeze Deze functie verlaagt de temperatuur van de diepvries snel om voedsel sneller in te vriezen, de versheid, vitames en voedingswaarde te behouden.

1. Druk op de knop "Super Vriezen" om deze functie te activeren. Het pictogram "" gaat branden en de temperatuurindicatie van de diepvries is ingesteld op -28°C.

2. Deze functie zal na 52 uur automatisch uitschakelen.

3. Druk om Super Vriezen handmatig uit te schakelen, op de knop "Super Vriezen" of de rechter "Temp" knop, waardoor de diepvries terugkeert naar de eerdere temperatuurinstelling.

Elektronische bedieningen

OPMERKING

Vermijd het gebruiken van Super Vriezen met dranken in fles of blik (in het bijzonder koolzuurhoudende dranken) in de dieprvries. Ze kunnen barsten.

7. Alarm

Alarm

Alarm hoge temperatuur:

Er klinkt een alarm als de binnentemperatuur te hoog wordt, aangegeven door een verlicht "⚠" pictogram.

In de niet stand-bymodus, wordt de temperatuur in het apparaat 24 uur na het inschakelen gedetecteerd. Als de temperatuur 4 uur hoog blijft, zal het alarm geactiveerd worden.

Het alarm dempen:

Druk op de Alarm-knop om het geluid te dempen. Het "⚠" pictogram blijf branden tot de temperatuur onder de drempelwaarde van het alarm zakt. Een gedoofd "⚠" pictogram geeft het einde van het hoge temperatuuralarm aan.

Als het alarm niet gedempt wordt, zal het 3 keer per minuut klinken, met brandend alarmpictogram. Het alarm zal na 10 minuten stoppen.

Alarm deur open:

Een deur langer dan 1 minuut open laten, activeert dit alarm. Het zal 5 keer klinken tijdens de eerste en tweede minuut en daarna, vanaf de derde minuut, slechts een keer piepen. Het alarm zal na 10 minuten stoppen.

U kunt vooraf op om het even welke knop drukken om het alarmgeluid te dempen. Sluit de deur volledig om het alarm te verwijderen.

Demo-modus

Demo-modus is ontwikkeld voor winkels en voorkomt dat de koelkast koelt. Houd om de demo-modus te activeren, de knoppen "Aan/uit" en "Wi-Fi" 3 seconden gelijktijdig ingedrukt tot u drie pieptonen hoort. Het scherm zal "UIT" weergeven om aan te geven dat de demo-modus actief is.

Het scherm geeft "UIT" weer als er gedurende 10 seconden niet op een knop gedrukt wordt; anders geeft het de huidige temperatuurinstelling weer.

Houd om de demo-modus te sluiten, de knoppen "Aan/uit" en "Wi-Fi" 3 seconden gelijktijdig ingedrukt tot u drie pieptonen hoort.

8. Wi-Fi

Uw koelkast verbinden via Wi-Fi

Wi-Fi

ConnectLife-app

ConnectLife is een slimme app waarmee u met uw slimme apparaten kunt communiceren via een smartphone of tablet.

Installatie

1. Open de Apple App Store (IOS) of de Google Play Store (Android) op uw smartphone.

2. Zoek naar "ConnectLife". Zoek naar de app met het volgende pictogram:

3. Download en installeer de ConnectLife-app aangeboden door Connect Life, LLC.

Een andere manier is het sannen van de QR-code met uw smartphone of tablet om de ConnectLife-app te installeren.

OPMERKING

- De sterkte van het Wi-Fi-signaal kan worden beïnvloed door de afstand tussen uw apparaat en de Wi-Fi-router. Als ze zich te ver van elkaar bevinden, kan het koppelen mislukken of langer duren.
- Het apparaat ondersteunt enkel 2,4 GHz WiFi-netweken. De SSID van het Wi-Fi-netwerk moet zichtbaar zijn.
- De prestaties van uw netwerk kunnen beïnvloed worden door de draadloze omgeving, met inbegrip van andere verbonden apparaten.
- Externe factoren zoals uw thuisnetwerkomgeving of uw internetprovider kunnen de Wi-Fi verbinding van uw apparaat storen.

Uw koelkast verbinden

Meld u na het installeren van ConnectLife aan of maak een account aan en:

1. Verzeker dat het apparaat ingeschakeld is en het schermpaneel verlicht is. Het is klaar als het paneel verlicht wordt.

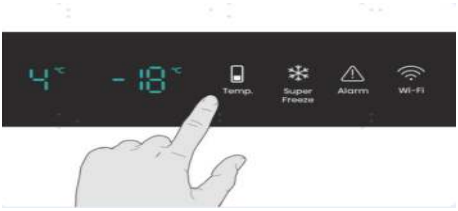

2. Houd de Wi-Fi-knop 3 seconden ingedrukt tot u een pieptoon hoort. Het Wi-Fi-lampje "" blijft enkele seconden branden en gaat daarna knipperen.

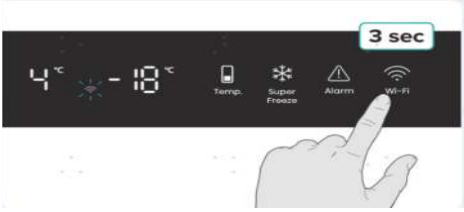

3. Open ConnectLife, met Bluetooth ingeschakeld op uw apparaat. Wacht op de pop-up die aangeeft dat er een nieuw apparaat gedetecteerd werd. Tik op de knop op de pop-up en volg de instructies om verder te gaan.

4. Als er geen pop-up verchijnt, tik dan op "Apparaat toevoegen" of "+" in de app.

5. Kies "Koelkast" uit de lijst met apparaten.

6. Volg de instructies in de app om uw koelkast te verbinden. Daarna zal de koelkast op uw scherm weergegeven worden.

OPMERKING

- Het apparaat zal tot 5 minuten in de koppelmodus blijven.
- Houd om de netwerkinstellingen te resetten, de Wi-Fi-knop 6 seconden ingedrukt. U zult twee pieptonen horen zodra het apparaat gereset is.
- Na het resetten, zal het apparaat automatisch naar de koppelmodus gaan.
- Een Wi-Fi-lampje dat blijft branden wijst op een gelukte verbinding met het netwerk.

Uw apparaat gebruiken

Uw apparaat wordt geleverd met de accessoires zoals vermeld in het deel "Beschrijving van het apparaat". Volg deze instructie om te leren hoe ze op de juiste manier gebruikt moeten worden. We raden aan dat u dit aandachtig leest, voordat u het apparaat gebruikt.

Deurrek

- Het is geschikt voor het bewaren van eieren, vloeistoffen in blik, dranken in fles en verpakte voeding, enz, Vermijd het overbelasten van de rekken met zware items.
- Deurrekken kunnen op verschillende hoogtes gezet worden, overeenkomstig uw bewaarbehoeftes. Haal items van het rek voordat u de positie aanpast.

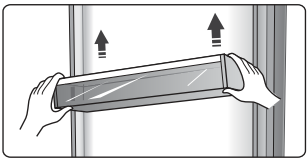

- Alle deurrekken kunnen verwijderd worden om ze gemakkelijk schoon te maken.

Bewaarschappen

- Bewaarschappen kunnen verwijderd worden om ze gemakkelijk schoon te maken.

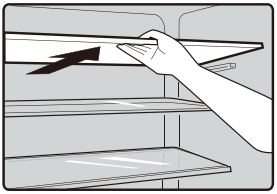

Flexibel wijnrek

- Ontworpen om flessen te bewaren, het kan verwijderd worden om gemakkelijk schoon te maken.

Opmerking: Vermijd om flessen rechtstreeks voor luchtopeningen in het windkanaal te plaatsen, om bevriezen te voorkomen.

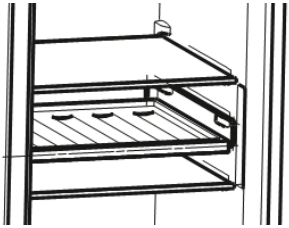

0°C Vershoudcompartiment

- Deze lade biedt een koelere temperatuur om beperkt houdbare voeding, zoals vis een vlees te bewaren. U kunt de temperatuur aanpassen met de schuifbalk: de balk uiterst lins zetten brengt de temperatuur in de lade gelijk met de rest van de koelkast, terwijl de uiterst rechtse stand de lade 5°C koeler maakt. Raadpleeg onderstaande tabel voor aanbevelingen voor bewaring.

Temp. koelkast instellen	Schuifbalk	Voedsel	Bewaarperiode
2°C	Uiterst links	Fruit	< 2 weken
2°C	Uiterst rechts	Vis en vlees	< 3 dagen
5°C	Uiterst links	Groenten	< 5 dagen
5°C	Uiterst rechts	Vis en vlees	< 3 dagen
8°C	Uiterst links	Groenten	< 5 dagen
8°C	Uiterst rechts	Fruit	< 2 weken

Opmerking: Zowe de omgevingstemperatuur als de ingestelde temperatuur beïnvloeden de temperatuur van het 0°C compartiment, wat kan schommelen binnen een bepaald bereik. Het is normaal dat vloeistoffen bevriezen als de temperatuur van het compartiment onder nul zakt.

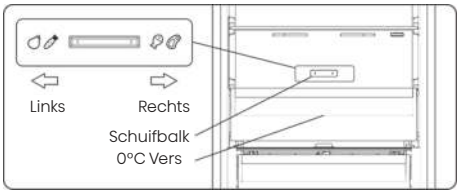

Groentelade

- Deze lade is ideaal voor het bewaren van fruit en groenten.

Vershoudlade en regeling vochtigheid

- Draai de knop op het deksel van de vershoudlade om de vochtigheid aan te passen. De knop naar links draaien, verhoogt de vochtigheid, waardoor fruit en groenten langer vers blijven. De knop naar rechts draaien verlaagt de vochtigheid. Het wordt gebruikt om het vocht in de groenten te houden.

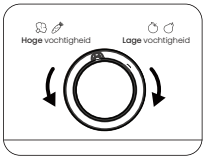

Diepvriezerlade

- Het wordt gebruikt om voedsel te bewaren dat bevroren moet worden, met inbegrip van vlees, vis en ijscrème, enz.

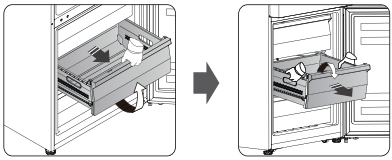

- Til, om de diepvrieslade, te verwijderen, lichtjes aan het voorste deel, trek het naar voor, laat het daarna zakken en trek het met beide handen uit het apparaat.

De deurrichting omkeren

U kunt de opening van de deur van de rechterkant (zoals geleverd) naar de linkerkant omkeren om uw apparaat in een bepaalde ruimte te laten passen.

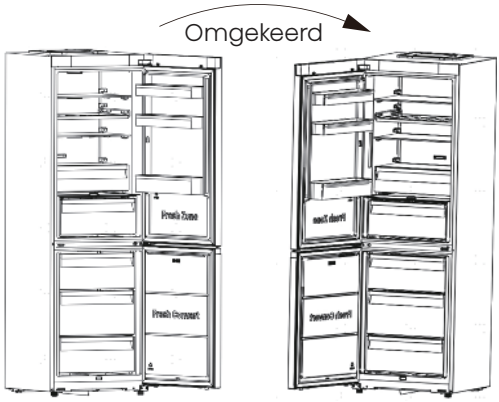

WAARSCHUWING

Verzeker voordat u hiermee begint, dat de stekker niet in het stopcontact steekt, om elektrische gevaren te vermijden.

Benodigd gereedschap (niet bijgeleverd):

Niet bijgeleverd	
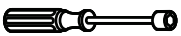	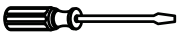
8 mm dopschroevendraaier	Dunne schroevendraaier
Kruiskopschroeven-draaier	Engelse sleutel
Plamuurmes	

Benodigde onderdelen (bijgeleverd):

Bijgeleverd	
Blindplaatje (links bovenaan)	Blindplaatje (rechts bovenaan)
1	1
Blindplaatje (deur links)	Blindplaatje (deur rechts)
1	1
scharnierdeel links bovenaan	4 mm inbussleutel
1	1

OPMERKING

Plaats de koelkast op zacht schuim of gelijkaardig materiaal om beschadiging te voorkomen. Zet de koelkast recht. Haal alle rekken uit de koelkast om beschadiging te voorkomen en sluit de deur. U moet de koelkast misschien op de achterkant leggen om toegang tot de sokkel te krijgen.

1. Open, met de koelkast rechtop staand, de deur en gebruik een dunne schroevendraaier om de blindplaatjes van het rechter-, linker-, rechter bovenste en linker bovenste deel van de deur voorzichtig los te wrikken. Bewaar deze plaatjes in de zak met accessoires voor later gebruik.

OPMERKING: Plaats een zachte doek onder het deel waar gewrikt wordt, om beschadiging van het oppervlak van de koelkast te voorkomen.

De deurrichting omkeren

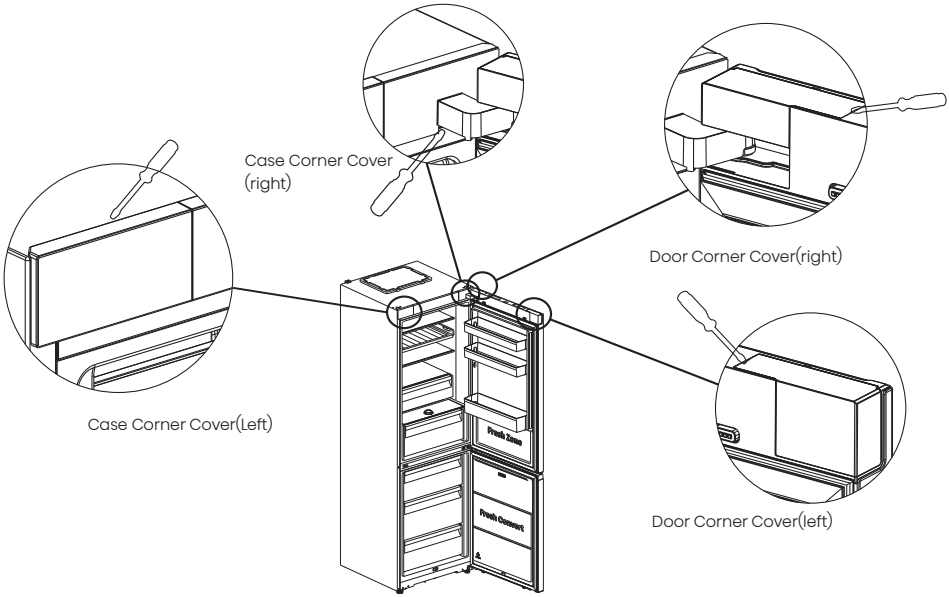

2. Schroef de twee schroeven die de scharnier rechts bovenaan vastzetten los met een 4 mm inbussleutel. (Ondersteun de deur om beschadiging te voorkomen.)

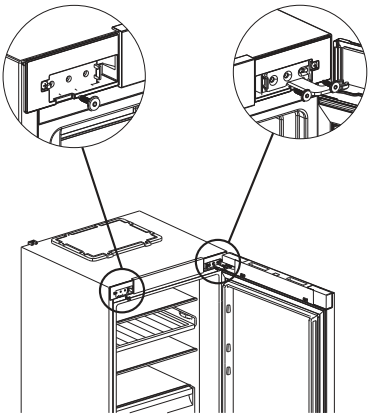

3. Verwijder de bovenste deur en leg deze op een zacht oppervlak met het paneel naar boven gericht. Draai 2 schroeven los, verwijder de stopper, de deuraanslag en de ashuls, installeer ze daarna opnieuw aan de linkerkant met dezelfde schroeven.

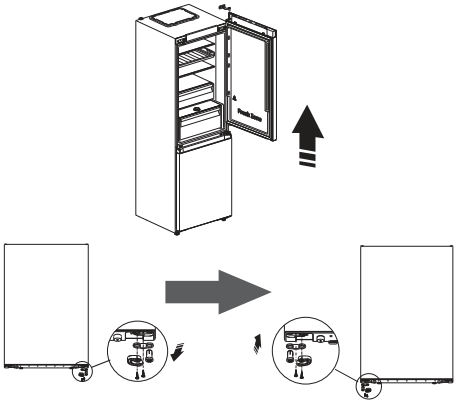

De deurrichting omkeren

4. Draai de schroeven op de middelste scharnier los om deze te verwijderen. Verwijder daarna de onderste deur.

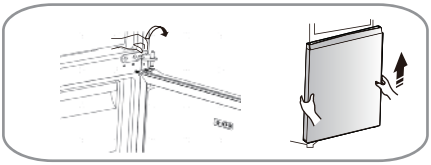

5. Leg de onderste deur op een zacht oppervlak met het paneel naar boven gericht. Draai 2 schroeven los, verwijder de stopper, de deuraanslag en de ashuls, installeer ze daarna opnieuw aan de linkerkant met dezelfde schroeven.

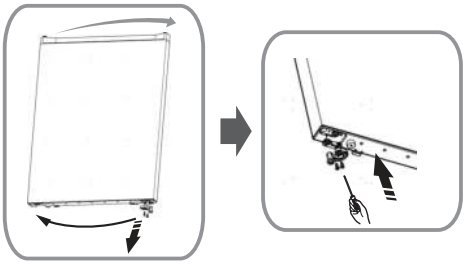

6. Verwissel de kapjes van de schroefgaten op de middelste afdekplaat van links naar rechts (zoals weergegeven op onderstaande afbeelding).

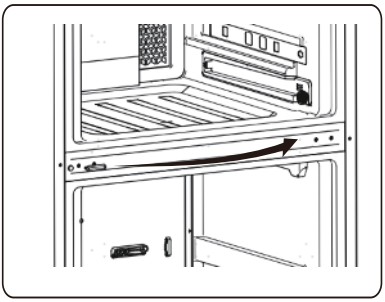

7. Leg de koelkast op een zachte schuimverpakking of gelijkaardig materiaal. Verwijder de instelbare voetjes onderaan, schroef daarna de onderste scharnier los en verwijder deze. Verwissel de kapjes van de schroefgaten op de onderste afdekplaat van links naar rechts. Schroef tot slot de as van de onderste scharnier los en plaats deze in het gat aan de tegenovergestelde kant.

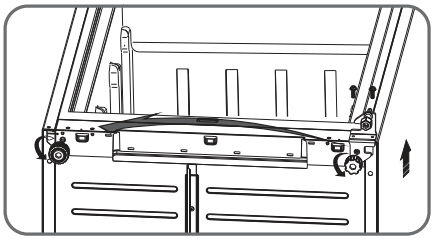

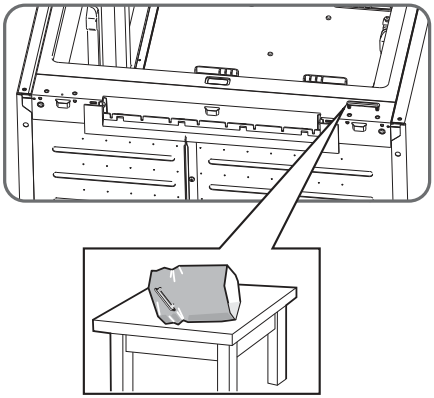

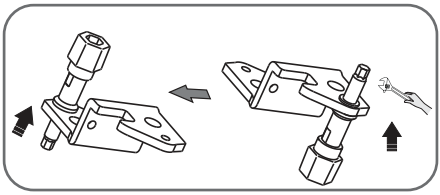

De deurrichting omkeren

8. Bevestig de onderste scharnier aan de linkerkant en zet deze vast met speciale geflenste schroeven. Plaats de instelbare voetjes opnieuw aan de andere kant en zet ze vast.

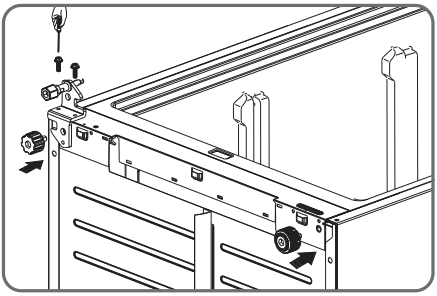

9. Pas de positie van de onderste deur aan om het onderste gat uit te lijnen met de as van de onderste scharnier. Draai de middelste scharnier 180°, zet de scharnier in de juiste positie en installeer deze opnieuw.

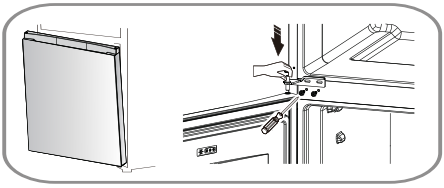

10. Plaats de bovenste deur op de juiste plaats. Lijn het onderste gat van de bovenste deur uit met de bovenste as van de middelste scharnier en het bovenste gat met de as van de linker bovenste scharnier. Zet de linker bovenste scharnier in de juiste positie en zet deze vast met 2 schroeven.

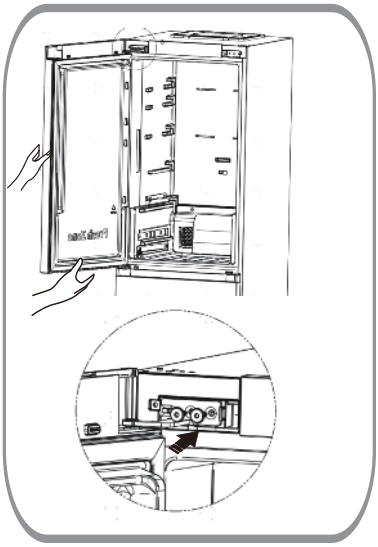

11. Plaats de blindplaatjes (deur rechts, deur links, rechts boven en links boven) die u in de zak met accessoires hebt bewaard opnieuw.

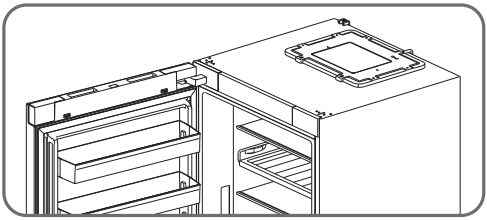

Reiniging en verzorging

- Maak het apparaat regelmatig schoon, met inbegrip van alle externe en interne accessoires—minstens elke twee maanden.

Waarschuwing

- Verzeker voor het schoonmaken dat de stekker van de koelkast uit het stopcontact is getrokken, vanwege het risico op een elektrische schok! Schakel het apparaat uit en trek de stekker uit het stopcontact voor het schoonmaken.

Schoonmaken van de buitenkant

Regelmatig schoonmaken behoudt het uitzicht van uw koelkast.

- Veeg het digitaal paneel en het vensterpaneel schoon met een schone, zachte doek.
- Maak de doek vochtig met water, in plaats van water rechtstreeks op het apparaat te spuiten. De voorkomt dat vocht zich op een plaats concentreert.
- Maak de deuren, handgrepen en kabinetoppervlakken schoon met een mild schoonmaakmiddel en veeg ze daarna droog met een zachte doek.

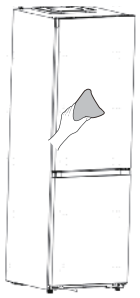

Waarschuwing

- Gebruik geen scherpe voorwerpen om krassen op het oppervlak te vermijden.
- Gebruik geen sterke chemicaliën zoals thinner, autoshampoo, Clorox, etherische oliën of organische oplosmiddelen zoals Benzeen. Deze kunnen het oppervlak van het apparaat beschadigen en een risico op brand vormen.

Schoonmaken van de binnenkant

- Maak de binnenkant regelmatig schoon, in het bijzonder als er weinig voedsel bewaard wordt. Verwijder lades en schappen om grondig schoon te kunnen maken.
- Veeg de binnenkant schoon met een verdunde zuiveringszoutoplossing, spoel daarna met warm water met een uitgewrongen spons of doek. Verzeker dat alles droog is voordat u de schappen en manden terugplaatst.
- Droog alle oppervlakken en verwijderbare onderdelen grondig voordat u ze terugplaatst.

Reiniging en verzorging

- Ondanks de automatische ontdooiing, kan er zich ijs vormen in het diepvriescompartiment als de deur regelmatig geopend wordt of te lang open blijft.
- Voor een dikke ijslaag, ontdooi als de diepvries bijna leeg is:
  1. Maak de diepvries leeg, trek de stekker van de koelkast uit het stopcontact en open de deur. Ventileer de kamer om het ontdooien te versnellen.
  2. Maak, zodra ontdooit, de diepvries schoon zoals aanbevolen.

Waarschuwing

- Gebruik geen scherpe voorwerpen om ijs in het diepvriescompartiment te verwijderen.
- Schakel het apparaat niet aan of steek de stekker niet in het stopcontact voordat de binnenkant volledig droog is.

Ontdooien

Diepvriescompartiment

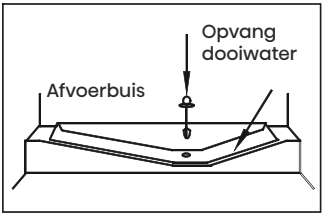

- Dit compartiment ontdooit automatisch.

Reiniging deurafdichtingen

- Houd de deurafdichtingen schoon. Voorkom dat ze aan het kabinet blijven kleven, wat scheuren kan veroorzaken. Reinig de dichtingen met een zacht schoonmaakmiddel en warm water, spoel en maak ze grondig droog na reiniging.

Het LED-lampje vervangen

- Dit apparaat is uitgerust met een LED-lampje met klasse G energierendement, bovenaan het koelkastcompartiment.
- Volg deze stappen voor vervanging:

1. Trek de stekker van uw apparaat uit het stopcontact.

2. Druk het deksel van het lampje omhoog om het te verwijderen.

3. Houd het deksel van het LED-lampje vast en trek het los terwijl u de klem indrukt.

4. Installeer het nieuw LED-lampje en verzeker dat het goed op zijn plaats klikt.

Waarschuwing

Vervang het LED-lampje niet zelf! Neem contact op met de klantendienst voor hulp als het beschadigd is.

Nuttige hints en tips

Tips voor energiebesparing

We raden aan dat u onderstaande tips volgt om energie te besparen.

- Open de deur zo weinig mogelijk om energie te besparen.
- Houd het apparaat uit de buurt van warmtebronnen, zoals direct zonlicht of kookfornuizen.
- Stel gepaste temperaturen in.
- Bewaar geen warm voedsel of verdampende vloeistof in het apparaat.
- Installeer het apparaat op een goed geventileerde, droge plaats. Raadpleeg het deel "Uw nieuw apparaat installeren".
- Behoud de originele opstelling van lades, crispers en schappen, die zijn geplaatst voor maximaal energierendement.

Hints voor het koelen van verse voeding

- Vermijd om warm voedsel in de koelkast of diepvries te plaatsen; het zorgt ervoor dat de temperatuur binnenin stijgt en meer energie verbruikt zal worden.
- Dek voedsel met sterke geuren af op pak het in.
- Plaats voedsel zodanig dat de lucht er vrij rond kan circuleren.

Hints voor koeling

- Pak alle soorten vlees in polyethyleenfolie in en plaats het op het glazen schap boven de groentelade. Leef de bewaartijden en vervaldatums van de fabrikant na.
- Gekookt voedsel, koude gerechten, enz:

  Ze moeten verpakt zijn en kunnen op elk schap geplaatst worden.
- Fruit en groenten:

  Bewaar fruit en groenten in de speciale lade.
- Boter en kaas:

  Gebruik een luchtdichte folie of plasticfolie.
- Melkflessen:

  Melkflessen moeten gesloten zijn en in de deurrekken bewaard worden.

Tips voor invriezen

- Laat het apparaat voor het eerste gebruik of na een periode van niet gebruik ten minste 2 uur werken met een hoge instelling.
- Vries voedsel in kleine porties in voor snel en grondig invriezen en gemakkelijk ontdooien.
- Gebruik een luchtdichte aluminiumfolie of polyethyleenfolie.
- Voorkom contact tussen niet bevroren voedsel en al bevroren items om gedeeltelijke ontdooiing te voorkomen.

Nuttige hints en tips

- Label en dateer bevroren items voor een effectief voorraadbeheer.

Hints voor het koelen van verse voeding

- Verifieer dat de handelaar de bevroren voeding gepast bewaard heeft.
- Consumeer voedsel, eens ontdooid, snel en vries het niet opnieuw in.
- Volg de door de fabrikant opgegeven bewaarperiode.

Uw apparaat uitschakelen

- Als u het apparaat gedurende lange tijd moet uitschakelen, volg dan deze stappen om schimmelvorming te voorkomen.

  1. Verwijder al het voedsel.

  2. Trek de stekker van het apparaat uit het stopcontact.

  3. Reinig en droog de binnenkant grondig.

  4. Laat de deuren wat open, voor ventilatie.

Problemen oplossen

Als u een probleem met uw apparaat ervaart, voer dan volgende controles uit voordat u hulp vraagt. U kunt enkele eenvoudige controles uitvoeren overeenkomstig dit deel voordat u de klantendienst belt.

Waarschuwing

Probeer niet om het apparaat zelf te repareren. Als het probleem niet is opgelost na het uitvoeren van onderstaande controles, neem dan contact op met een gekwalificeerd elektricien, een bevoegde onderhoudsdienst of de winkel waar u het apparaat gekocht hebt.

Probleem	Mogelijke oorzaak en oplossing
Apparaat werkt niet goed	Verzeker dat de stekker goed in het stopcontact steekt.
	Controleer en vervang de zekering of reset de stroomonderbreker indien nodig.

Problemen oplossen

Probleem	Mogelijke oorzaak en oplossing
Apparaat werkt niet goed	Omgevingstemperatuur is te laag. Stel de kamertemperatuur lager in.
	De diepvries mag niet werken na de ontdooicyclus of kort na het starten, om de compressor te beschermen.
Onaangename geuren	Reinig de binnenkant van het apparaat.
	Controleer op ruikend voedsel, containers of verpakkingsmaterialen.
Het apparaat maakt lawaai	Normale geluiden omvatten: • Geluiden van een draaiende compressor. • Geluid van luchtcirculatie van ventilatormotoren. • Borrelend geluid, zoals kokend water. Ploffen tijdens automatische ontdooiing. • Klikken voordat de compressor start.
	Als u ongewone geluiden hoort: • Verzeker dat de koelkast waterpas staat. • Houd het apparaat weg van muren. • Flessen of containers die tegen elkaar kloppen.
De motor draait ononderbroken	Dit kan voorkomen onder verschillende omstandigheden: • De temperatuur is kouder ingesteld dan nodig. • Er werd recent een grote hoeveelheid warm voedsel toegevoegd. • Hoge omgevingstemperaturen. • De deuren worden vaak of gedurende lange tijd geopend. • Het apparaat werd pas geïnstalleerd of opnieuw gestart nadat het was uitgeschakeld.

Problemen oplossen

Probleem	Mogelijke oorzaak en oplossing
IJsvorming	Verzeker dat de luchtuitlaten niet gehinderd worden en dat er voldoende ruimte rond het voedsel is om lucht te laten circuleren. • Verzeker dat de deur volledig gesloten kan worden. Raadpleeg het deel "Reiniging en verzorging' voor het verwijderen van ijs.
Binnenkant te warm	Frequent of lang openen van de deur; • Een obstakel verhindert dat de deur sluit; • Er werd onvoldoende ruimte rond het apparaat gelaten.
Binnenkant te koud	Verhoog de temperatuur overeenkomst het deel "Schermbedieningen".
Deuren sluiten niet gemakkelijk	Verzeker dat de koelkast licht achterover hellend staat (10-15 mm) voor zelfsluitende deuren. Controleer of er een belemmering is.
Er drupt water op de vloer	De waterschaal, in het midden achteraan van het kabinet, staat mogelijk niet goed waterpas; de afvoertuit, onder de bovenkant van de compressor, is mogelijk niet goed uitgelijnd waardoor het water niet goed in de schaal kan druppelen. De watertuit is mogelijk geblokkeerd of de koppeling is niet volledig aangesloten. • U moet de koelkast van de muur weg trekken om de schaal en watertuit en koppeling te controleren. • Als de koelkast voor lange tijd uitgeschakeld was, kan het opgebouwde ijs smelten, met water op de vloer lekkend als gevolg.
De verlichting werkt niet	• Het LED-lampje is mogelijk beschadigd. Vervang LED-lampjes volgens het deel Reiniging en verzorging. • Het regelsysteem heeft de lampjes uitgeschakeld omdat de deur te lang open is blijven staan. Sluit en open de deur opnieuw om de verlichting te activeren.

Problemen oplossen

Probleem	Mogelijke oorzaak en oplossing
Er wordt geen ijs gegeven	• Hebt u na het aansluiten van de watertoevoer 10 uur gewacht voordat u ijs gemaakt hebt? Als het niet koud genoeg is, kan het langer duren om ijs te maken, zoals bij het voor de eerste keer gebruiken. • Is de waterkraan aangesloten en wordt deze open gelaten? • Hebt u het maken van ijs handmatig gestopt? Verzeker dat u de modus ijsblokjes of gemalen ijs op aan hebt ingesteld. • Zitten er ijsblokjes in de ijsemmer of ijstrechter? • Is de temperatuur van de diepvries te hoog? Probeer om de diepvriezer op een lagere temperatuur in te stellen.
Waterdispenser werkt niet	• Is de watercontainer goed geïnstalleerd? • Verzeker dat er voldoende water in de watercontainer zit. • Is de waterleiding gebroken of gebogen? Verzeker dat de waterleiding niet geblokkeerd is. • Is de temperatuur van de watercontainer te laag? Probeer om een warmere instelling te selecteren op het schermpaneel. • Werkt de waterpomp?
U kunt water horen borrelen in de koelkast	• Dit is normaal. Het borrelen komt van de koelvloeistof die binnenin circuleert.
Het apparaat kan niet met het Wi-Fi-netwerk verbonden worden	• Het Wi-Fi-wachtwoord werd fout ingevoerd. Verzeker dat het wachtwoord juist is en maak opnieuw verbinding. • De frequentie van de Wi-Fi-router thuis is niet 2,4 GHz. Het apparaat ondersteunt alleen 2,4 GHz verbinding. Stel een speciale 2,4 GHz Wi-Fi SSID in en verbind het apparaat ermee. • De router en het apparaat bevinden zich te ver van elkaar, met een zwak netwerk als gevolg. Zet de router dichter bij het apparaat of installeer en Wi-Fi-bereikvergroter.

Verwijdering van het apparaat

Dit apparaat met normaal huishoudelijk afval verwijderen is verboden.

Verpakkingsmaterialen

Recyclebare materialen zijn gemarkeerd met het recyclingsymbool. Gooi de verpakking op een verantwoorde manier weg.

Vóór verwijdering van het apparaat

1. Trek de stekker van het apparaat uit het stopcontact.
2. Snijd het netsnoer af.

Waarschuwing

Koelkasten bevatten koelvloeistof en gassen in het koelvloeistofcircuit.

Deze moeten professioneel verwijderd worden, omdat ze oogletsel kunnen veroorzaken of kunnen ontsteken. Verzeker vóór verwijdering dat de leidingen van het koelvloeistofcircuit niet beschadigd zijn.

	Juiste verwijdering
	Dit symbool geeft aan dat dit product in de Europese Unie niet samen met ander huishoudelijk afval mag verwijderd worden. Om mogelijke schade aan het milieu of sterfgevallen ten gevolge van ongecontroleerde afvalverwijdering te voorkomen, moet dit product op een verantwoordelijke manier gerecycleerd worden, om het duurzame hergebruik van grondstoffen te promoten. Maak gebruik van speciale inzamel- of ophaalsystemen of neem contact op met de winkel waar u het product gekocht hebt voor milieuvriendelijke recycling.

Verwijdering van het apparaat

Volg deze richtlijnen om te verzekeren dat uw voedsel veilig en onbezoedeld blijft:

- Vermijd om de deur gedurende lange periodes open te laten. Dit kan de temperatuur binnenin het apparaat aanzienlijk doe toenemen.
- Reinig oppervlakken en afvoersystemen die in contact komen met voedsel regelmatig.
- Bewaar rauw vlees en vis in geschikte containers om contact met of druppen op ander voedsel te vermijden.
- Gebruik de diepvriescompartiment met twee sterren om vooraf ingevroren voedsel te bewaren, ijscrème te maken en ijsblokjes te maken.
- Vers voedsel mag niet worden ingevroren in compartimenten met een, twee of drie sterren.

Bestelling	Type compartiment	Beoogde bewaartemp. [°C]	Geschikt voedsel
1	Koelkast	+2~+8	Eieren, gekookt voedsel, verpakte items, fruit, groenten, zuivelproducten, cakes, dranken en andere niet invriesbaar voedsel.
2	(***)*-Diepvriezer	≤-18	Zeevruchten (vis, garnalen, schaaldieren), vers waterproducten en vlees (best geconsumeerd binnen 3 maanden om een vermindering van de voedingswaarde en smaak te vermijden). Geschikt voor bevroren vers voedsel.
3	***-Diepvriezer	≤-18	Zeevruchten (vis, garnalen, schaaldieren), vers waterproducten en vlees (best geconsumeerd binnen 3 maanden om een vermindering van de voedingswaarde en smaak te vermijden). Niet geschikt voor bevroren vers voedsel.
4	Wijn	+5~+20	Rode wijn, witte wijn, mousserende wijn enz.

Verwijdering van het apparaat

Bestelling	Type compartiment	Beoogde bewaartemp. [°C]	Geschikt voedsel
5	**-Diepvriezer	≤-12	Zeevruchten (vis, garnalen, schaaldieren), vers waterproducten en vlees (best geconsumeerd binnen 2 maanden om een vermindering van de voedingswaarde en smaak te vermijden). Niet geschikt voor bevroren vers voedsel.
6	*-Diepvriezer	≤-6	Zeevruchten (vis, garnalen, schaaldieren), vers waterproducten en vlees (best geconsumeerd binnen 1 maand om een vermindering van de voedingswaarde en smaak te vermijden). Niet geschikt voor bevroren vers voedsel.
7	0-sterren	-6~0	Vers varkensvlees, rundsvlees, vis, kip en bepaalde verpakte verwerkte voeding: Best geconsumeerd op de dag van aankoop of binnen 3 dagen. Gedeeltelijk verpakt/ omwikkeld/ingesloten verwerkt voedsel (niet invriesbaar voedsel).
8	Koelen	-2~+3	Vers/bevroren varkensvlees, rundsvlees, kip, vers waterproducten (consumeren binnen 7 dagen indien onder 0°C; binnen 2 dagen indien boven 0°C). Zeevruchten worden best bewaard onder 0°C tot 15 dagen en mogen niet bewaard worden boven 0°C.
9	Vers voedsel	0~+4	Vers varkensvlees, rundsvlees, kip en gekookt voedsel (consumeren binnen 3 dagen, ideaal dezelfde dag).

Verwijdering van het apparaat

Opmerking

Bewaar voedsel overeenkomstig het doel en de temperatuur van het compartiment van uw koelkast.

- Schakel het apparaat, als het gedurende lange periodes niet gebruikt wordt, uit, laat het ondooien, maak het schoon, droog het af en laat de deur open om schimmelvorming te vermijden.

Reiniging waterdispenser (voor modellen met waterdispensers):

- Reinig watertanks na 48 uur niet gebruik en spoel het watersysteem aangesloten op een watertoevoer als het 5 dagen niet gebruikt wordt.

Waarschuwing

Verpak voedsel in zakjes en vloeistoffen in gesloten flessen of containers met een dop, om alles schoon te houden en lekken in de koelkast te voorkomen.

Hisense

life reimagined

MANUAL DE INSTRUÇÕES DO UTILIZADOR

Antes de utilizar o aparelho, leia cuidadosamente este manual e guarde para futura consulta.

PT

Português

Conteúdo

Agradecemos a sua escolha pela Hisense. Para garantir que de desfruta em pleno do seu frigorífico, leia cuidadosamente as instruções facultadas. Contém informação importante sobre a instalação e o funcionamento. Mantenha este manual acessível para futura consulta.

Segurança e informação de advertência 01
Instalar o seu novo aparelho 13
Descrição do aparelho 16
Controlos eletrónicos 17
Utilizar o seu aparelho 22
Inverter a porta 24
Limpeza e cuidado 28
Dicas e sugestões úteis 30
Resolução de problemas 31
Eliminação do aparelho 35

Segurança e informação de advertência

Para garantir a sua segurança e a devida utilização, leia cuidadosamente este manual. Contém diretrizes e instruções de segurança importantes. Antes de instalar e de utilizar o aparelho, familiarize-se com o seu funcionamento e com as funcionalidades de segurança para evitar quaisquer percalços. Mantenha estas instruções acessíveis, e se o frigorífico mudar de proprietário ou de localização, certifique-se de que o novo proprietário recebe as instruções para a devida orientação sobre a utilização e segurança. O fabricante não se responsabiliza por quaisquer danos resultantes do não seguimento destas instruções.

Segurança de Crianças e de Indivíduos Vulneráveis

Em conformidade com a norma EN
Este aparelho pode ser utilizado por crianças a partir dos 8 anos de idade e por pessoas com capacidades físicas, sensoriais ou mentais reduzidas, ou falta de experiência e conhecimento, desde que sejam supervisionadas ou instruídas acerca da utilização segura do dispositivo e desde que estejam conscientes dos riscos daí resultantes. As crianças não devem brincar com o aparelho. A limpeza e manutenção do utilizador não deve ser realizada por crianças sem supervisão.

Segurança e informação de advertência

Segurança de Crianças e de Indivíduos Vulneráveis

Em conformidade com a norma IEC
Este aparelho não se destina a ser utilizado por pessoas (incluindo crianças) com capacidades físicas, sensoriais ou mentais reduzidas, ou falta de experiência e conhecimento, exceto se forem supervisionadas ou instruídas acerca da utilização do aparelho por uma pessoa responsável pela sua segurança.
Guarde todos os materiais da embalagem afastados das crianças para evitar riscos de asfixia.
Quando elimina o aparelho, desligue da corrente, corte o cabo elétrico perto do aparelho, e remova a porta, para evitar perigos de choque elétrico ou de aprisionamento para crianças.
Quando troca um aparelho usado, certifique-se de que o trinco ou o fecho de mola, se existir, é inutilizado para evitar o aprisionamento acidental.

Segurança e informação de advertência

Segurança geral

- **AVISO**
  Este aparelho destina-se a habitações residenciais e ambientes semelhantes, como:
  1. Áreas de copa em lojas, escritórios e outros ambientes de trabalho;
  2. Quintas, hotéis, motéis e outros ambientes residenciais;
  3. Alojamento e pequeno-almoço;
  4. Aplicações de catering e de não retalho semelhantes.
- **AVISO**
  Encher apenas com água potável.
- **AVISO**
  Não guarde substâncias explosivas, como latas de aerossóis com propulsores inflamáveis, neste aparelho.
- **AVISO**
  Se o cabo elétrico estiver danificado, deve ser substituído pelo fabricante, ou por uma pessoa qualificada para evitar perigos.
- **AVISO**
  Mantenha as ventilações do aparelho desobstruídas para garantir o fluxo de ar adequado.

Segurança e informação de advertência

Segurança geral

- **AVISO**
  É proibido acelerar o processo de descongelar através de dispositivos mecânicos ou outros meios não recomendados pelo fabricante.
- **AVISO**
  Não danifique o circuito refrigerante.
- **AVISO**
  Não utilize aparelhos elétricos no interior do frigorífico exceto se aprovados pelo fabricante.
- **AVISO**
  Os gases refrigerante e de isolamento são inflamáveis. Elimine o aparelho num centro autorizado. Evite expor a chamas.
- **AVISO**
  Certifique-se de que o cabo elétrico não fica preso ou danificado quando posiciona o aparelho.

Segurança e informação de advertência

Segurança geral

- **AVISO**
  Evite utilizar tomadas portáteis múltiplas ou fontes de alimentação por trás do aparelho.

Substituir as luzes de iluminação

- **AVISO**
  Não tente substituir as luzes de iluminação você mesmo. Se a luz LED se danificar, contacte a linha de apoio ao cliente para obter assistência. Isto aplica-se apenas aos frigoríficos equipados com luzes.

Refrigerante

O aparelho contém isobuteno (R600a), um gás natural, amigo do ambiente, mas inflamável. Evite danificar o circuito de refrigerante durante o transporte e a instalação. O refrigerante (R600a) é inflamável.

Refrigerante

- **AVISO**
  Os frigoríficos contêm refrigerante e gases no circuito de refrigerante. Esses materiais devem ser descartados de forma profissional, pois podem provocar ferimentos oculares ou ignição. Certifique-se de que a tubagem do circuito de refrigerante não se danifica antes da devida eliminação.

AVISO
Risco de incêndio/materiais inflamáveis

Se o circuito de refrigerante se danificar:

- Mantenha afastado de chamas vivas e de fontes de ignição.
- Certifique-se de que a área em redor do aparelho é bem-ventilada.

É perigoso modificar este produto de algum modo.

Os danos ao cabo elétrico podem resultar em curto-circuito, incêndio ou choque elétrico.

Segurança e informação de advertência

Segurança elétrica

1. Não aumente o cabo elétrico.
2. Inspecione regularmente a ficha elétrica para verificar se existem danos. Uma ficha danificada pode sobreaquecer, representando um risco de incêndio.
3. A ficha elétrica principal deve estar sempre facilmente acessível.
4. Evite puxar pelo cabo de alimentação para desligar a ficha da tomada.
5. Se a tomada elétrica estiver solta, não a utilize para evitar o risco de choque elétrico ou de incêndio.
6. È proibido utilizar o aparelho sem a cobertura da iluminação interior.
7. Este frigorífico deve ser ligado apenas a uma fonte elétrica CA de uma fase de 220-240 V/50 Hz. Se as flutuações da tensão local excederem este limite, utilize um regulador de tensão CA de pelo menos 350 W por motivos de segurança. Ligue o frigorífico a uma tomada elétrica dedicada com um cabo de ligação a terra.

Segurança e informação de advertência

Uso diário

- Guardar gases ou líquidos inflamáveis no frigorífico pode provocar explosões.
- Evite utilizar aparelhos elétricos no interior do frigorífico, como máquinas de fazer gelado ou batedeiras.
- Quando desliga, puxe a ficha diretamente da tomada em vez de puxar pelo cabo.
- Evite colocar itens quentes perto das partes de plástico do aparelho.
- Este aparelho não se destina a instalação de encastrar.
- Não permita que produtos alimentares toquem diretamente na saída de ar na parede traseira.
- Siga as instruções do fabricante quanto ao armazenamento de alimentos congelados previamente embalados.
- Siga as recomendações de armazenamento do fabricante conforme especificado neste manual.
- Não congele bebidas gaseificadas ou com gás, pois podem explodir e danificar o frigorífico.

Segurança e informação de advertência

- Consumir alimentos congelados diretamente do congelador pode provocar queimaduras pelo frio.
- Não coloque o aparelho exposto à luz solar direta.
- Mantenha o aparelho afastado de chamas vivas para evitar perigos de incêndio.
- Este aparelho está concebido para guardar alimentos e bebidas num ambiente doméstico, conforme detalhado neste manual de instruções. O aparelho é pesado. Tenha cuidado quando o move.
- Não toque nem remova itens do congelador com as mãos molhadas para evitar danos à pele.
- Nunca se coloque de pé ou se incline na base, nas gavetas ou nas portas do frigorífico.

Segurança e informação de advertência

- Uma vez descongelados, os alimentos congelados não devem voltar a ser congelados.
- Comer gelo diretamente do congelador pode provocar queimaduras pelo frio na boca ou nos lábios.
- Para evitar ferimentos ou danos ao aparelho, evite sobrecarregar as prateleiras da porta e as gavetas de frescura.
- Instale um sensor de temperatura externo para ajudar a regular mais eficazmente a temperatura do aparelho.
- O módulo Wi-Fi situa-se na caixa de controlo, no topo. Para evitar interferência do sinal, evite colocar objetos de metal de grandes dimensões nem recipientes com líquidos próximos do módulo.
- Evite deixar a porta aberta durante períodos prolongados. Isso pode aumentar significativamente a temperatura no interior do aparelho.
- Limpe frequentemente as superfícies e os sistemas de drenagem que estão em contacto com os alimentos.
- Guarde carne ou peixe crus em recipientes adequados, para evitar o contacto com não pingar para cima de outros alimentos.
- Caso não utilize durante longos períodos, desligue o aparelho, descongele, limpe, seque e deixe a porta aberta, para evitar o bolor.

Segurança e informação de advertência

Cuidado! Cuidado e limpeza

- Desligue o aparelho da fonte de alimentação antes de limpar ou de realizar manutenção.
- Não limpe o aparelho com objetos de metal, limpeza a vapor, óleos etéreos, solventes orgânicos ou produtos de limpeza abrasivos.
- Não utilize objetos afiados para descongelar o compartimento do congelador. Em vez disso, utilize um raspador de plástico.

Instruções de Instalação Importantes

- Siga cuidadosamente todas as instruções de ligação elétrica facultadas. Inspecione o aparelho quanto a quaisquer danos depois de desembalar.
- Não utilize o aparelho se apresentar danos. Informe imediatamente o vendedor sobre qualquer dano e guarde a embalagem.
- Aguarde pelo menos quatro horas antes de ligar o aparelho para garantir o retorno do refrigerante ao compressor.
- Garanta a circulação adequada de ar em redor do aparelho para evitar o sobreaquecimento. Siga as orientações de instalação para a devida ventilação.

Segurança e informação de advertência

- Não posicione a traseira do aparelho demasiado próxima de uma parede, garantindo que não toca nem se aproxima demasiado de partes quentes (como o compressor), para reduzir o risco de incêndio.
- Não coloque o aparelho perto de radiadores ou de fogões.
- Certifique-se de que a ficha elétrica permanece acessível após a instalação.
- Banda(s) de frequência de transmissão e potência de transmissão máxima permitida na(s) banda(s) da frequência de funcionamento: 2400-2483,5 MHz, inferior a ou igual a 20 dbm.
- Mantenha uma distância mínima de 20 cm entre o radiador do aparelho e o seu corpo.

Reparação

- A reparação elétrica só deve ser efetuada por um eletricista qualificado.
- Apenas os Centros de reparação autorizados devem reparar este produto, ao utilizarem peças de substituição originais.

  1. Se o aparelho for Frost Free (Sem formação de gelo).
  2. Se o aparelho contiver compartimento de congelador.

Nota

As crianças com idades entre os 3 e 8 anos só devem carregar ou descarregar o frigorífico sob supervisão. (Aplicável apenas na região da UE.)

Instalar o seu novo aparelho

Antes de começar a utilizar o seu aparelho, apresentamos algumas sugestões importantes que deve ter em conta.

Ventilação do aparelho

A boa ventilação em torno do seu aparelho não só aumenta a eficiência de arrefecimento, mas também conserva energia. Certifique-se de que existe um espaço amplo em redor do aparelho para o calor escapar.

Sugestão:

Para instalações não encastradas: Deixe 50-70 mm de espaço na traseira, pelo menos 100 mm no topo e 100 mm de cada lado. Garanta que existe espaço suficiente na frente para as portas abrirem num ângulo de 105º. Consulte os diagramas abaixo.

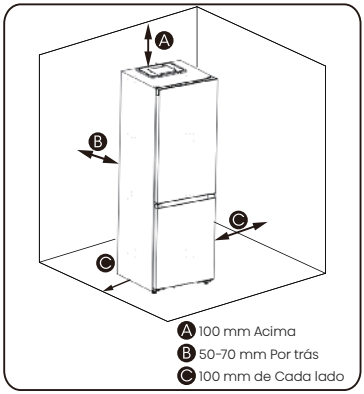

No estado não encastrado

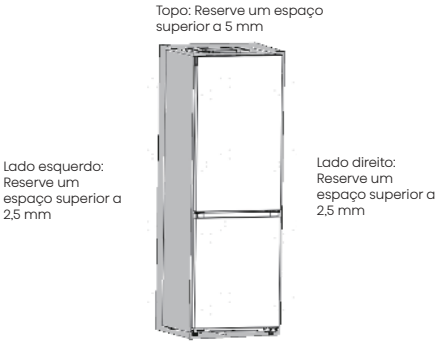

Dimensões (mm) : 595*600*1856

No estado encastrado

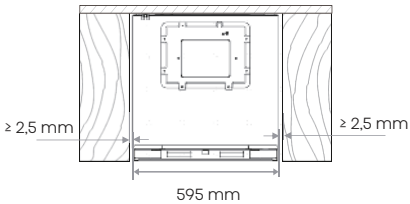

Considere o espaço da porta e o espaço total necessário para abrir a porta por completo.

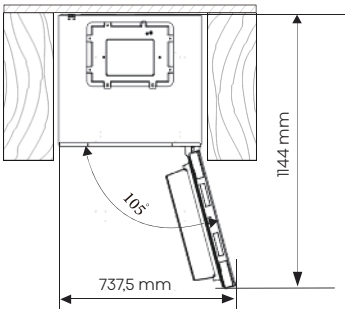

O espaço total necessário para o frigorífico abrir a porta por completo no estado encastrado

Nota

No estado encastrado, o consumo de energia irá aumentar significativamente.

Instalar o seu novo aparelho

Informação relevante (mm)

W	W1	D	D1
595	142,5	600	1156

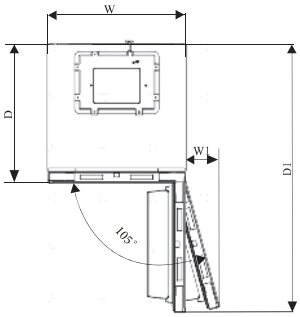

Nota

O aparelho tem um funcionamento eficiente nas classes climáticas de SN a ST. O desempenho pode diminuir se for deixado fora do intervalo de temperatura especificado durante períodos prolongados.

Classe climática	Temperatura ambiente
SN	+10°C a +32°C
N	+16°C a +32°C
ST	+16°C a +38°C
T	+16°C a +43°C

Posicione o aparelho num espaço seco, sombreado, afastado da luz solar direta e de fontes de calor para evitar danos.

Nivelar

- Ajuste os pés inferiores com uma chave adequada para nivelar devidamente e para circulação de ar.
- Para permitir que as portas se fechem sozinhas, incline a parte superior para atrás cerca de 15 mm ou 0,5° ao ajustar os pés.
- Eleve os pés antes de mover o aparelho para permitir que se mova livremente. Volte a nivelar o aparelho depois de reposicionar.

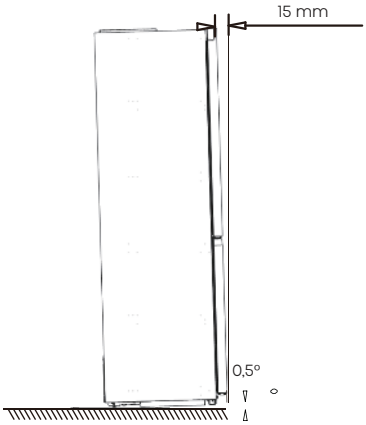

Instalar o seu novo aparelho

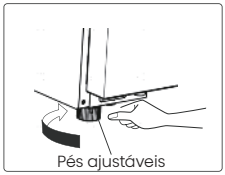

Aviso

- Instale o frigorífico numa superfície nivelada e dura que esteja nivelada com o chão circundante e que seja resistente o suficiente para suportar um frigorífico totalmente carregado.
- Utilize as rodas somente para mover o frigorífico para a frente ou para trás. Os movimentos laterais podem danificar tanto o chão como as rodas.

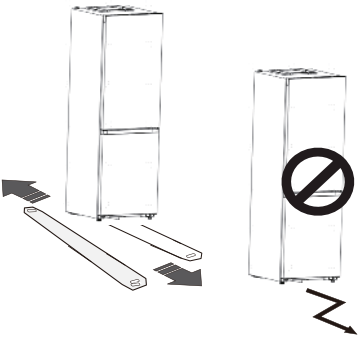

Descrição do aparelho

Visão geral do aparelho

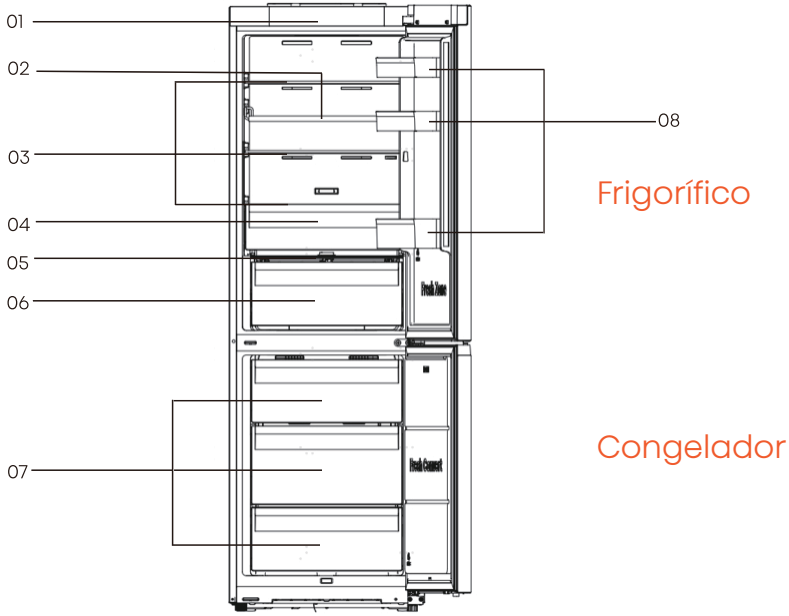

1. Controlo eletrónico
2. Prateleira para vinho flexível
3. Prateleiras de arrumação
4. Gaveta para frescos
5. Cobertura da gaveta para vegetais
6. Gaveta para vegetais
7. Gavetas do congelador
8. Prateleira da porta

Nota

O seu frigorífico pode ter ligeiras diferenças deste manual devido ao contínuo desenvolvimento do produto. Contudo, as suas funções e instruções de utilização permanecem as mesmas.
Para uma eficiência energética ideal, volte a instalar todos os componentes conforme ilustrado acima.

Controlos eletrónicos

Pode aceder a todas as funções e definições através do painel de controlo situado no topo, no interior do frigorífico. O painel de visualização simplifica os ajustes de funcionalidades, tornando-o fácil de utilizar.

Controlos do visor

Siga estas orientações de funcionamento para utilizar as várias funções e definições no painel de controlo do seu aparelho. Depois de ligar pela primeira vez, os ícones do painel e visualização acendem-se. Se não premir quaisquer botões e as portas permanecerem fechadas, a luz de fundo desliga-se após um minuto.

Controlo eletrónico (situado no topo do aparelho)

1. Interruptor

Power

Para parar de utilizar, mantenha premido o botão "Interruptor" durante 3 segundos para desligar o aparelho. Mantenha premido o botão "Interruptor" durante 3 segundos para alternar o modo standby.

O visor mostra "--" no modo standby.

IMPORTANTE!

Evite guardar alimentos no frigorífico quando estiver desligado durante períodos prolongados. Desligue se não for utilizar durante um longo período.

NOTA

A função do frigorífico para no modo standby.

2. Eco

Eco

Prima o botão "Eco" para ligar a função de economia de energia, e o ícone "" acender-se-á. Esta definição ajusta automaticamente a temperatura do frigorífico para 6°C e do congelador para -17°C.

Para sair do modo Eco, prima o botão "Temp" ou "Eco", que volta a colocar o frigorífico na sua definição de temperatura anterior.

3. Super fresco

Super Cool

Esta funcionalidade mantém a temperatura definida do frigorífico durante uma utilização elevada, grandes cargas de mercearias, ou em condições mais quentes.

Controlos eletrónicos

A funcionalidade Super fresco baixa a temperatura no compartimento do frigorífico.

1. Prima o botão "Super fresco" para ativar esta função. O ícone " " acender-se-á e o indicador de temperatura do frigorífico irá exibir 2°C.

2. Esta funcionalidade desliga-se automaticamente ao fim de 6 horas.

3. Para desligar manualmente a funcionalidade Super fresco, prima o botão "Super fresco" ou o botão esquerdo "Temp", que devolve o frigorífico à sua definição de temperatura anterior.

4. Temperatura do compartimento do frigorífico

Temp. Prima repetidamente o botão esquerdo "Temp" para alternar entre as definições de temperatura de 8°C até 2°C.

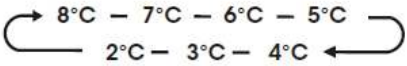

NOTA

Cada vez que prime reduz a definição da temperatura em 1°C.

5. Temperatura do compartimento do congelador

Temp. Prima repetidamente o botão direito"Temp" para alternar entre as definições de temperatura de -14°C até -24°C.

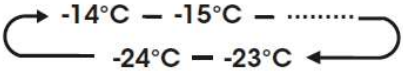

NOTA

Cada vez que prime reduz a definição da temperatura em 1°C.

Definir as temperaturas dos compartimentos

Definir uma temperatura configura uma média para todo o compartimento, com as temperaturas reais a variar com base na quantidade de alimentos, a colocação e temperatura ambiente da divisão.

Definições da temperatura recomendada

Compartimento do frigorífico: 4°C

Compartimento do congelador: -18°C

6. Super congelar

Super Freeze Esta funcionalidade baixa rapidamente a temperatura do congelador para congelar mais depressa os alimentos, preservando a frescura, as vitaminas e a nutrição durante mais tempo.

1. Prima o botão "Super congelar" para ativar esta função. O ícone " " acender-se-á e a temperatura do congelador será definida para -28°C.

2. Esta funcionalidade desliga-se automaticamente ao fim de 52 horas.

3. Para desligar manualmente a funcionalidade Super congelar, prima o botão "Super congelar" ou o botão direito "Temp", que devolve o congelador à sua definição de temperatura anterior.

NOTA

Evite utilizar a funcionalidade Super congelar com bebidas engarrafadas ou enlatadas (especialmente bebidas gaseificadas) dentro do congelador. Podem rebentar!

7. Alarme

Alarm

Alarme de temperatura elevada:

Se a temperatura interior ficar demasiado alta, irá tocar um alarme, indicado por um ícone "⚠" iluminado.

No modo não-standby, a temperatura no interior do aparelho é detetada após 24 horas de ser ligado. Se a temperatura permanecer elevada durante 4 horas, o alarme será acionado.

Silenciar o alarme:

Prima o botão Alarme para silenciar o som. O ícone "⚠" permanece aceso até a temperatura cair abaixo do limite do alarme. Um ícone "⚠" apagado indica o fim do alarme de temperatura elevada.

Se o alarme não for silenciado, irá tocar 3 vezes por minuto, com o ícone de alarme a permanecer aceso. O alarme para após 10 minutos.

Alarme de porta aberta:

Deixar a porta aberta durante mais de 1 minuto aciona este alarme. Irá apitar 5 vezes no primeiro e segundo minutos, e apita apenas um vez a partir do terceiro minuto. O alarme para após 10 minutos.

Pode premir qualquer botão para silenciar o alarme antes. Feche a porta para remover por completo o alarme.

Modo Demo

O modo Demo, de demonstração, está concebido para exibição em loja, evitando que o frigorífico arrefeça. Para ativar o modo Demo, mantenha premido os botões "Interruptor" e "Wi-Fi" em simultâneo durante 3 segundos até ouvir três apitos. O visor irá indicar "OF" para mostrar que o modo de demonstração está ativo.

O visor mostra "OF" se não for premido nenhum botão durante 10 segundos; caso contrário, mostra a definição da temperatura atual.

Para sair do modo de demonstração, mantenha premido os botões "Interruptor" e "Wi-Fi" em simultâneo durante 3 segundos até ouvir três apitos.

8. Wi-Fi

Ligar o seu frigorífico a Wi-Fi

Wi-Fi App ConnectLife

ConnectLife é uma smart App que lhe permite comunicar com os seus aparelhos inteligentes através de um smartphone ou tablet.

Instalação

1. Abra a Apple App Store (IOS) ou a Google Play Store (Android) no seu smartphone.

2. Procure por "ConnectLife". Procure a app com o seguinte ícone:

3. Transfira e instale a app ConnectLife disponibilizada por ConnectLife, LLC.

Como alternativa, digitalize o código QR com o seu smartphone ou tablet para instalar a app ConnectLife.

NOTA

- A força do sinal Wi-Fi pode ser afetada pela distância entre o seu aparelho e o router Wi-Fi. Se estiverem demasiado afastados, o emparelhamento pode falhar ou demorar mais tempo.
- O aparelho suporta apenas redes Wi-Fi de 2,4 GHz. O SSID da rede Wi-Fi deve estar visível.
- O desempenho da sua rede pode ser influenciado pelo ambiente sem fios, incluindo outros aparelhos ligados.
- Fatores externos, como o seu ambiente de rede doméstica ou fornecedor do serviço de Internet podem provocar interrupções na ligação Wi.-Fi dos seus aparelhos.

Controlos eletrónicos

Ligar o seu frigorífico

Depois de instalar ConnectLife, inicie sessão ou crie uma conta, e:

1. Certifique-se de que o aparelho está ligado e que o painel de visualização está iluminado. Está pronto quando o painel de acende.

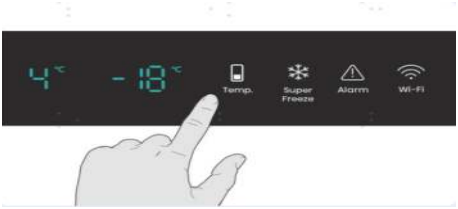

2. Mantenha premido o botão Wi-Fi durante 3 segundos até ouvir um apito. A luz Wi-Fi "" permanece acesa durante alguns segundos e começa então a piscar.

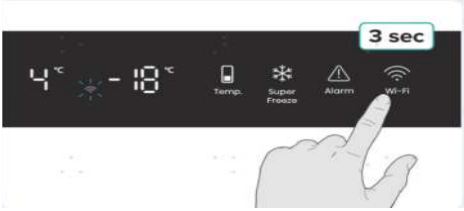

3. Com Bluetooth ativado no seu aparelho, abra a app ConnectLife. Aguarde a janela pop-up a indicar que foi detetado um novo aparelho. Toque no botão na janela pop-up e siga as instruções para prosseguir.

4. Se não surgir nenhuma janela pop-up, toque manualmente em "Adicionar dispositivos" ou "+" na app.

5. Escolha "Frigorífico" a partir da lista de dispositivos.

6. Siga as instruções na app para ligar o seu frigorífico. Assim que terminar, o frigorífico será exibido no seu ecrã.

NOTA

- O aparelho permanece no modo emparelhar durante o máximo de 5 minutos.
- Para redefinir as definições de rede, mantenha premido o botão Wi-Fi durante 6 segundos. Irá ouvir dois apitos assim que o aparelho for redefinido.
- Depois de redefinir, o aparelho irá automaticamente entrar no modo de emparelhar.
- Uma luz Wi-Fi fixa indica uma ligação à rede com êxito.

Utilizar o seu aparelho

O seu aparelho é entregue com os acessórios descritos na secção "Descrição do aparelho". Siga essas instruções para saber a forma correta de utilizar os acessórios. Recomendamos que leia cuidadosamente antes de utilizar o aparelho.

Prateleira da porta

- É adequada para guardar ovos, líquidos enlatados, bebidas engarrafadas e alimentos embalados, etc. Evite sobrecarregar as prateleiras com artigos pesados.
- As prateleiras da porta podem ser ajustadas para várias alturas para se adaptarem às suas necessidades de arrumação. Remova os artigos da prateleira antes de ajustar a sua posição.

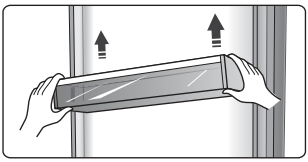

- Todas as prateleiras da porta são removíveis para facilidade de limpeza.

Prateleiras de arrumação

- As prateleiras de arrumação são removíveis para facilidade de limpeza.

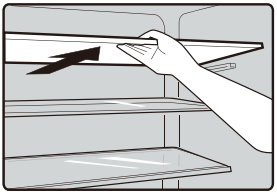

Prateleira para vinho flexível

- Concebida para guardar garrafas, é removível para limpar.

Nota: Evite colocar as garrafas diretamente em frente das ventilações de ar no canal de vento para evitar congelar.

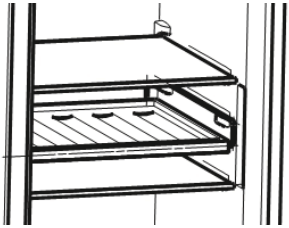

Caixa de frescos a 0°C

- Esta gaveta oferece uma temperatura mais fresca para guardar alimentos perecíveis, como peixe e carne. Pode ajustar a temperatura com a barra deslizante: ao mover para a extremidade esquerda iguala a temperatura da gaveta com o restante frigorífico, ao passo que deslizar para a extremidade direita, torna a gaveta 5°C mais fresca. Consulte a tabela abaixo para recomendações de armazenamento.

Temp.frigorífico. def.	Barra deslizante	Tipo de alimento	Período de armazena-mento
2°C	Extrema esquerda	Fruta	< 2 semanas
2°C	Extrema direita	Peixe & carne	< 3 dias
5°C	Extrema esquerda	Vegetais	< 5 dias
5°C	Extrema direita	Peixe & carne	< 3 dias
8°C	Extrema esquerda	Vegetais	< 5 dias
8°C	Extrema direita	Fruta	< 2 semanas

Nota: Tanto a temperatura ambiente como a temperatura definida afetam a temperatura da caixa a 0°C, que pode variar num determinado intervalo. É normal os líquidos congelarem se a temperatura da caixa for inferior a zero.

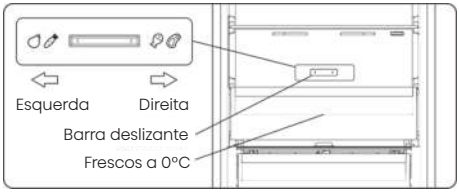

Gaveta para vegetais

- Esta gaveta é ideal para guardar fruta e vegetais.

Controlo de frescura e de humidade

- Rode o botão na tampa de frescura para ajustar a humidade. Girar o botão para a esquerda aumenta a humidade, prolongando a frescura da fruta e dos vegetais. Girar para a direita reduz a humidade. É utilizado para preservar a humidade nos vegetais.

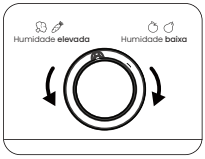

Gaveta do congelador

- É utilizada para guardar alimentos que precisam ser congelados, incluindo carne, peixe e gelados, etc.

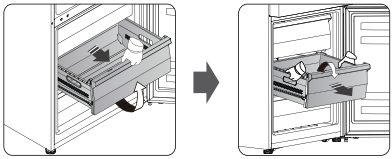

- Para remover a gaveta do congelador, levante ligeiramente a parte dianteira, depois baixe e puxe para fora com as duas mãos.

Inverter a porta

Pode inverter a porta do lado direito (conforme fornecido) para o lado esquerdo, para o seu aparelho se adaptar a um espaço específico.

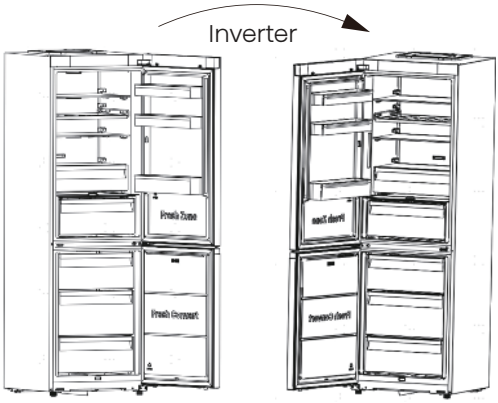

AVISO

Certifique-se de que o frigorífico está desligado antes de iniciar este processo, para evitar perigos elétricos.

As ferramentas de que irá precisar (não incluídas):

Não incluído	
Chave de caixa de 8 mm	Chave de fendas de lâmina fina
Chave de fendas estrela	Chave inglesa
Espátula	

As peças de que irá precisar (incluídas):

Incluído	
Cobertura (topo esquerdo)	Cobertura (topo direito)
1	1
Cobertura (porta à esquerda)	Cobertura (porta à direita)
1	1
Peça da dobradiça superior esquerda	Chaves Allen de 4 mm
1	1

NOTA

Coloque o frigorífico em cima de uma esponja macia ou material semelhante para evitar danos. Coloque o frigorífico direito. Retire todas as prateleiras para evitar danos, e feche a porta. Pode ter de colocar o frigorífico de costas para aceder à base.

1. Com o frigorífico direito, abra a porta e utilize uma chave de fendas de lâmina fina para cuidadosamente retirar as coberturas do lado direito, esquerdo, do topo direito e topo esquerdo da porta. Guarde essas coberturas no saco de acessórios para utilizar posteriormente.

NOTA: Para evitar riscar a superfície do frigorífico, coloque uma toalha de pano por baixo da área de abertura.

Inverter a porta

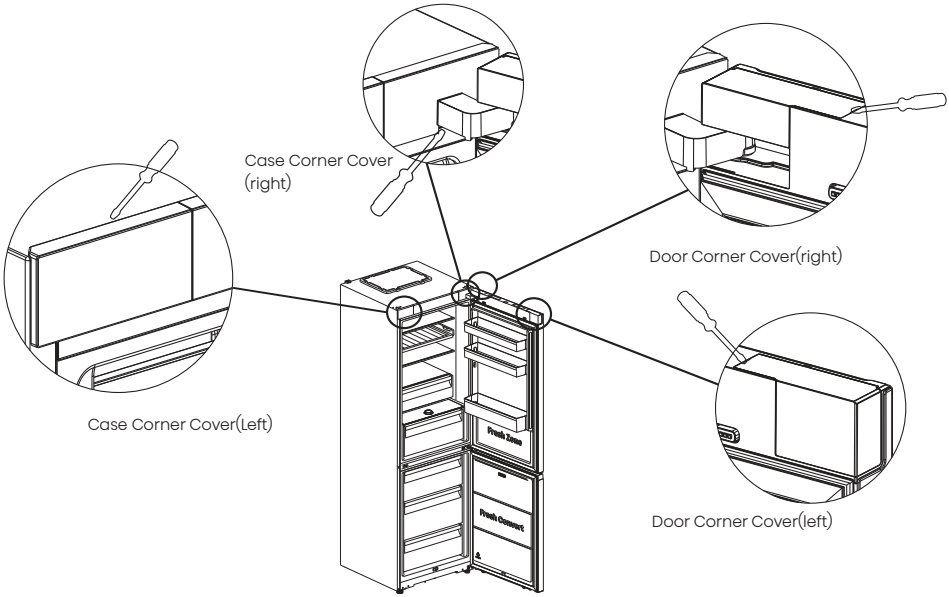

2. Com uma chave Allen de 4 mm, desaparafuse os dois parafusos que seguram a dobradiça superior direita. (Segure a porta para evitar danos.)

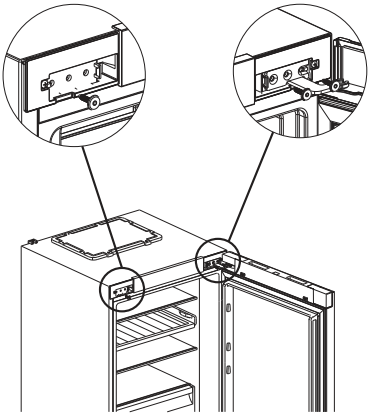

3. Remova a porta superior e coloque numa superfície suave, com o painel virado para cima. Desaperte os 2 parafusos, remova o batente, o encosto da porta, e a manga do veio, volte então a instalar do lado esquerdo, utilizando os mesmos parafusos.

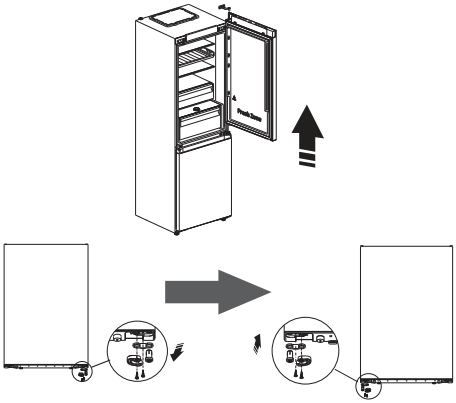

Inverter a porta

4. Desaperte os parafusos na dobradiça do meio para remover. Remova então a porta inferior.

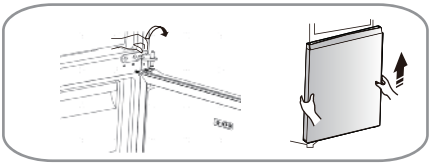

5. Coloque a porta inferior numa superfície suave, com o painel virado para cima. Desaperte os 2 parafusos, remova o batente, o encosto da porta, e a manga do veio, volte então a instalar do lado esquerdo, utilizando os mesmos parafusos.

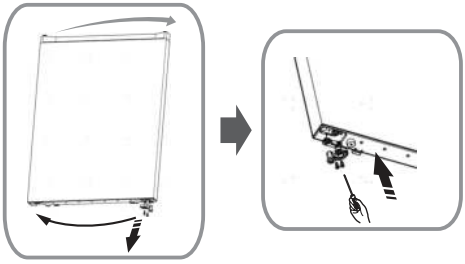

6. Troque as coberturas dos buracos dos parafusos na placa da cobertura do meio do lado esquerdo para o lado direito (conforme ilustrado).

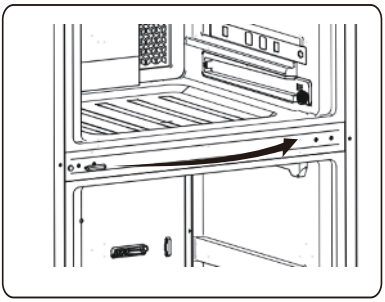

7. Coloque o frigorífico numa embalagem de esponja suave ou material semelhante. Remova os pés inferiores ajustáveis, depois desaparafuse e remova a dobradiça inferior. Troque as coberturas dos buracos dos parafusos na placa da cobertura inferior do lado esquerdo para o lado direito. Por último, desaparafuse o veio da dobradiça inferior e reposicione no orifício do lado oposto.

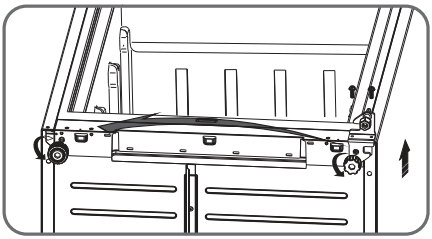

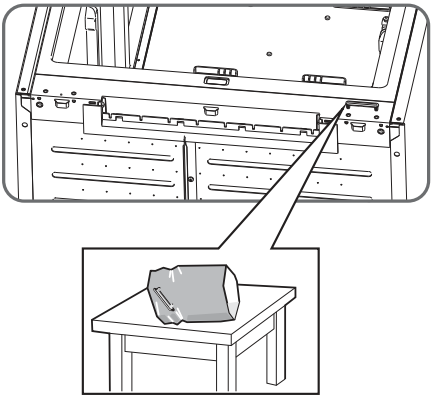

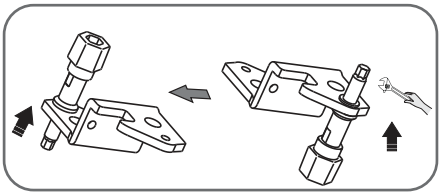

Inverter a porta

8. Volte a instalar a dobradiça inferior do lado esquerdo e fixe com parafusos flangeados especiais. Volte a instalar os pés inferiores ajustáveis do lado contrário e fixe-os também.

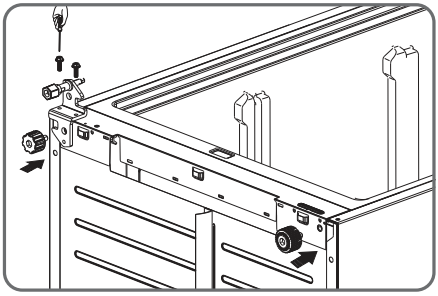

9. Ajuste a posição da porta inferior para alinhar o orifício inferior com o veio da dobradiça inferior. Rode a dobradiça do meio 180º, ajuste a sua posição devidamente e instale.

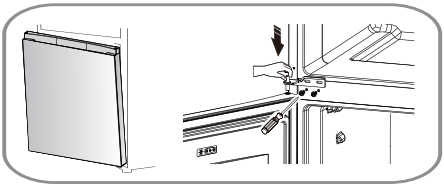

10. Posicione a porta superior corretamente. Alinhe o orifício inferior da porta superior com o veio superior da dobradiça do meio, e o orifício superior com o veio da dobradiça superior esquerda. Ajuste a dobradiça superior esquerda para a posição apropriada e fixe com 2 parafusos.

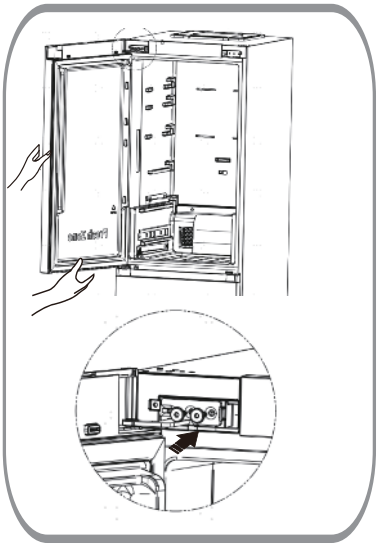

11. Volte a instalar as coberturas (porta à direita, porta à esquerda, topo direito e topo esquerdo) que guardou no saco de acessórios.

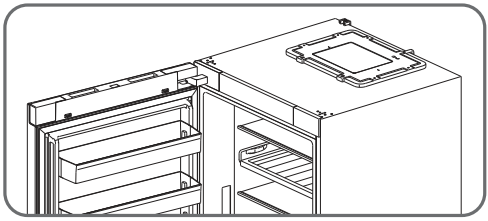

Limpeza e cuidado

- Para manter a higiene, limpe o aparelho, incluindo todos os acessórios externos e internos, com frequência - pelo menos uma vez a cada dois meses.

Aviso

- Certifique-se de que o frigorífico está desligado da corrente elétrica antes de limpar. Risco de choque elétrico! Desligue o aparelho e desligue da tomada antes de limpar.

Limpeza do exterior

A limpeza frequente preserva o aspeto do seu frigorífico.

- Limpe o painel digital e o painel de visualização com um pano limpo e suave.
- Humedeça o pano com água em vez de pulverizar diretamente a água no aparelho. Isto evita que a humidade se concentre numa área.
- Limpe as portas, os puxadores e as superfícies da estrutura com um detergente suave e seque depois com um pano suave.

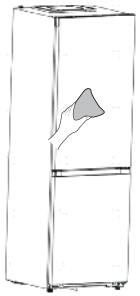

Aviso

- Não utilize objetos afiados para evitar riscar a superfície.
- Não utilize químicos agressivos, como diluente, detergente para carro, desinfetante, óleos etéreos ou solventes orgânicos, como benzina. Podem danificar a superfície do aparelho e representam um risco de incêndio.

Limpeza do interior

- Limpe o interior regularmente, especialmente quando não tem muitos alimentos no interior. Remova as gavetas e as prateleiras para uma limpeza mais aprofundada.
- Limpe o interior com uma solução de bicarbonato de sódio diluída, e enxague com água morna e uma esponja ou pano espremido. Certifique-se de que está tudo seco por completo antes de voltar a colocar as prateleiras e as gavetas.
- Seque muito bem todas as superfícies e os componentes removíveis antes de voltar a colocar.

Limpeza e cuidado

- Apesar do descongelamento automático, o compartimento do congelador pode criar gelo se a porta for aberta com frequência ou se for deixada aberta durante demasiado tempo.
- Para gelo intenso, descongele quando o congelador estiver quase vazio:
  1. Esvazie o congelador, desligue o frigorífico da tomada e abra a porta. Ventile a divisão para acelerar o descongelamento.
  2. Uma vez descongelado, limpe o congelador conforme recomendado.

Aviso

- Não utilize objetos afiados para descongelar o compartimento do congelador.
- Não ligue o aparelho nem ligue à corrente elétrica até o interior estar completamente seco.

Descongelar

Compartimento do congelador

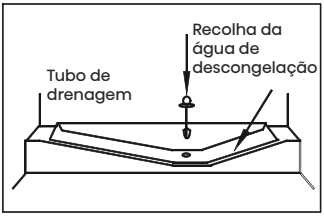

- Este compartimento descongela automaticamente.

Limpeza das borrachas da porta

- Mantenha as borrachas da porta limpas. Impeça que colem à estrutura, o que pode originar rasgos. Limpe as borrachas com um detergente suave e água morna. Enxague e seque bem após limpar.

Trocar a luz LED

- Este aparelho está equipado com uma luz LED de eficácia energética de classe G, situada no topo do compartimento do frigorífico.
- Siga estes passos para a sua troca:

1. Desligue o seu aparelho.
2. Pressione a cobertura da luz para cima para remover.
3. Segure a cobertura LED e puxe enquanto pressiona o trinco do conetor.
4. Instale a nova luz LED, garantindo que encaixa corretamente na posição.

Aviso

Não troque a luz LED você mesmo! Contacte o serviço de apoio ao cliente para obter assistência, caso se danifique.

Dicas e sugestões úteis

Sugestões para economia de energia

Recomendamos que siga as sugestões abaixo para poupar energia.

- Minimize as durações de abertura da porta para poupar energia.
- Mantenha o aparelho afastado de fontes de calor, como da luz solar direta ou de fogões.
- Defina as temperaturas apropriadas.
- Não guarde alimentos quentes ou líquidos evaporantes no aparelho.
- Instale o aparelho numa área bem ventilada e seca. Consulte a secção "Instalar o seu novo aparelho".
- Mantenha a configuração original das gavetas, das zonas frescas e das prateleiras, que está concebida para a máxima eficiência energética.

Sugestões para refrigeração de alimentos frescos

- Evite colocar alimentos quentes diretamente no frigorífico ou no congelador, irá aumentar a temperatura interna e consumir mais energia.
- Tape ou envolva os alimentos que tenham odores fortes.
- Disponha os alimentos de modo ao ar poder circular livremente em seu redor.

Sugestões para refrigeração

- Envolva a carne de todos os tipos em película de polietileno e coloque na prateleira de vidro por cima da gaveta dos vegetais. Siga os tempos de armazenamento dos alimentos e as datas de vencimento indicadas pelos produtores.
- Alimentos cozinhados, pratos frios, etc.:

  Devem ser embalados e podem ser colocados em qualquer prateleira.
- Fruta e vegetais:

  Guarde a fruta e vegetais na gaveta designada para esses produtos.
- Manteiga e queijo:

  Utilize folha de alumínio hermética ou película aderente.
- Garrafas de leite:

  As garrafas de leite devem ser tapadas com tampa e guardadas nas prateleiras da porta.

Sugestões de congelação

- Deixe o aparelho a funcionar durante pelo menos 2 horas numa configuração elevada antes da utilização inicial ou após um período sem utilizar.
- Congele os alimentos em pequenas porções para um congelamento rápido e completo e descongelamento conveniente.
- Utilize folha de alumínio hermética ou películas de polietileno.
- Evite o contacto entre alimentos descongelados e alimentos já congelados, para evitar o descongelamento parcial.

Dicas e sugestões úteis

- Coloque etiqueta e data nos alimentos congelados para uma gestão de inventário eficaz.

Sugestões para refrigeração de alimentos frescos

- Verifique se o vendedor guardou os alimentos congelados devidamente.
- Uma vez descongelados, consuma os alimentos rapidamente e não volte a congelar.
- Siga o período de armazenamento indicado pelo fabricante.

Desligar o aparelho

- Se precisar de desligar o aparelho durante um período prolongado, siga estes passos para evitar o surgimento de bolor.

  1. Remova todos os alimentos.
  2. Desligue o aparelho.
  3. Limpe e seque bem o interior.
  4. Deixe as portas ligeiramente abertas para ventilação.

Resolução de problemas

Se observar um problema com o seu aparelho, realize as seguintes verificações antes de procurar assistência. Pode realizar algumas verificações fáceis de acordo com esta secção antes de contactar a assistência.

Aviso

Não tente reparar você mesmo o aparelho. Se os problemas persistirem após realizar as verificações abaixo, contacte um eletricista qualificado, um fornecedor de serviços autorizado ou o distribuidor onde adquiriu o aparelho.

Problema	Possível causa & solução
O aparelho não funciona devidamente	Certifique-se de que o cabo elétrico está devidamente ligado à tomada.
	Verifique e substitua o fusível ou reinicie o disjuntor, caso seja necessário.

Resolução de problemas

Problema	Possível causa & solução
O aparelho não funciona devidamente	A temperatura ambiente é demasiado baixa. Ajuste a temperatura da câmara para uma posição mais fria.
	O congelador pode não funcionar durante o ciclo de descongelar ou algum tempo depois de ter iniciado para proteger o compressor.
Odores desagradáveis	Limpe o interior do aparelho.
	Procure por alimentos com cheiros fortes, recipientes ou materiais de envolver.
Ruído do aparelho	Os sons normais incluem: • Ruídos de funcionamento do compressor. • Ruído de circulação de ar dos motores da ventoinha. • Som de gorgolejo como se estivesse água a ferver. Estalos durante o descongelamento automático. • Cliques antes do compressor se ligar.
	Se ouvir ruídos estranhos: • Certifique-se de que o frigorífico está nivelado. • Mantenha o aparelho afastado das paredes. • Garrafas ou recipientes a baterem uns contra os outros.
O motor funciona continuamente	Isto pode ocorrer sob várias condições: • A temperatura está definida mais fria do que o necessário. • Adicionou recentemente uma grande quantidade de alimentos quentes. • Temperaturas ambiente elevadas. • As portas são abertas com frequência ou durante longos períodos. • O aparelho foi instalado recentemente ou novamente ligado depois de ter estado desligado.

Resolução de problemas

Problema	Possível causa & solução
Formação de gelo	Certifique-se de que as saídas de ar não estão obstruídas e que há espaço suficiente em redor dos alimentos guardados para a circulação de ar. • Certifique-se de que a porta pode ser fechada por completo. Consulte a secção "Limpeza e cuidado" para ver como remover o gelo.
Interior demasiado quente	Aberturas da porta frequentes ou prolongadas; • Um obstáculo impede a porta de fechar; • É deixado espaço insuficiente em redor do aparelho.
Interior demasiado frio	Aumente a temperatura, ao seguir as indicações no capítulo "Controlos do visor".
As portas não fecham facilmente	Certifique-se de que o frigorífico está ligeiramente inclinado para trás (10-15 cm) para as portas fecharem sozinhas. Verifique se existe alguma obstrução.
Gotas de água no chão	A bandeja de água, situada na parte inferior do interior, pode não estar nivelada corretamente; o bocal de drenagem situado por baixo do topo do compressor, pode estar desalinhado, não permitindo a orientação eficaz da água para a bandeja. Pode haver um bloqueio no bocal de água, ou é possível que o conetor não esteja devidamente instalado. • Pode ter de afastar o frigorífico da parede e verificar a bandeja, o bocal e o conetor. • Se o frigorífico tiver estado desligado durante um período prolongado, o gelo acumulado pode derreter, provocando derrame de água no chão.
A luz não funciona	• A luz LED pode estar danificada. Troque as luzes LED ao consultar a secção Limpeza e cuidado. • O sistema de controlo desativou as luzes, pois a porta foi deixada aberta durante demasiado tempo. Feche e volte a abrir a porta para reativar as luzes.

Resolução de problemas

Problema	Possível causa & solução
Não é dispensado gelo	• Esperou 10 horas depois de ligar à ligação de água antes de fazer gelo? Se não estiver suficientemente frio, pode demorar mais tempo a fazer gelo, como ocorre da primeira utilização. • A torneira de água está ligada e mantida aberta? • Parou manualmente a função de criação de gelo? Certifique-se de que tem o modo Cubo ou Picado ligado. • Há algum gelo bloqueado no balde de gelo ou na saída de gelo? • A temperatura do congelador está demasiado quente? Experimente colocar a temperatura do congelador mais fria.
O dispensador de água não funciona	• A caixa de armazenamento de água está devidamente instalada? • Certifique-se de que há água suficiente na caixa de armazenamento de água. • O tubo de água está quebrado ou dobrado? Certifique-se de que o tubo de água não está bloqueado. • A temperatura da caixa de armazenamento de água está demasiado baixa? Experimente selecionar uma temperatura mais quente no painel de visualização. • A bomba de água está a funcionar?
Pode ouvir a água a borbulhar no frigorífico	• Isto é normal. O borbulhar provém do líquido de arrefecimento do refrigerante a circular no interior.
Impossível ligar o aparelho à rede Wi-Fi	• A palavra-passe Wi-Fi foi inserida incorretamente. Certifique-se de que a palavra-passe está correta e ligue novamente. • A frequência do router Wi-Fi doméstico não é 2,4 GHz. O aparelho só suporta ligação de 2,4 GHz. Configure um SSID de Wi-Fi de 2,4 GHz dedicado e ligue o aparelho a essa rede. • O router e o aparelho estão afastados, originando fraca rede. Aproxime o router do aparelho, ou instale um intensificador de sinal Wi-Fi.

Eliminação do aparelho

É proibido eliminar o aparelho junto do lixo doméstico comum.

Materiais de embalagem

Os materiais recicláveis estão marcados com o símbolo de reciclagem. Elimine as embalagens de forma responsável.

Antes de eliminar o aparelho

1. Desligue o aparelho da corrente elétrica.
2. Corte o cabo elétrico.

Aviso

Os frigoríficos contêm refrigerante e gases no circuito de refrigerante.

Esses materiais devem ser descartados de forma profissional, pois podem provocar ferimentos oculares ou ignição. Certifique-se de que a tubagem do circuito de refrigerante não se danifica antes da devida eliminação.

	Eliminação correta
	Este símbolo indica que este produto não deve ser eliminado junto de resíduos domésticos dentro da União Europeia. Para evitar potenciais danos ao ambiente ou à saúde humana devido à eliminação de resíduos sem controlo, por favor, recicle com responsabilidade, promovendo a reutilização sustentável dos recursos materiais. Utilize os sistemas de devolução e de recolha designados, ou contacte o distribuidor onde adquiriu o produto para a sua reciclagem segura e amiga do ambiente.

Eliminação do aparelho

Para garantir que os seus alimentos permanecem seguros e não contaminados, siga estas orientações:

- Evite deixar a porta aberta durante períodos prolongados. Isso pode aumentar significativamente a temperatura no interior do aparelho.
- Limpe frequentemente as superfícies e os sistemas de drenagem que estão em contacto com os alimentos.
- Guarde carne ou peixe crus em recipientes adequados, para evitar o contacto com não pingar para cima de outros alimentos.
- Utilize os compartimentos do congelador de duas estrelas para guardar comida previamente congelada, fazer gelado, e cubos de gelo.
- Os alimentos frescos não devem ser congelados em compartimentos de uma, duas ou três estrelas.

Ordem	Tipo de compartimentos	Temperatura de armazenamento objetiva [°C]	Alimentos apropriados
1	Frigorífico	+2~+8	Ovos, alimentos cozinhados, artigos embalados, fruta, vegetais, laticínios, bolos, bebidas, e outros alimentos que não podem ser congelados.
2	Congelador (***)*	≤-18	Marisco (peixe, camarão, moluscos), produtos de água doce, e carne (consumir de preferência dentro de 3 meses, para evitar a diminuição da nutrição e do sabor). Adequado para congelar alimentos frescos.
3	Congelador ***	≤-18	Marisco (peixe, camarão, moluscos), produtos de água doce, e carne (consumir de preferência dentro de 3 meses, para evitar a diminuição da nutrição e do sabor). Não adequado para congelar alimentos frescos.
4	Vinho	+5~+20	Vinho tinto, vinho branco, vinho espumante, etc.

Eliminação do aparelho

Ordem	Tipo de compartimentos	Temperatura de armazenamento objetiva [°C]	Alimentos apropriados
5	Congelador **	≤-12	Marisco (peixe, camarão, moluscos), produtos de água doce, e carne (consumir de preferência dentro de 2 meses, para evitar a diminuição da nutrição e do sabor). Não adequado para congelar alimentos frescos.
6	Congelador *	≤-6	Marisco (peixe, camarão, moluscos), produtos de água doce, e carne (consumir de preferência dentro de 1 mês, para evitar a diminuição da nutrição e do sabor). Não adequado para congelar alimentos frescos.
7	0 estrelas	-6~0	Carne de porco, de vaca, peixe, galinha e determinados alimentos processados embalados: Consumir de preferência na data da aquisição ou dentro de 3 dias. Alimentos processados parcialmente embalados/ envolvidos/selados (alimentos que não podem ser congelados).
8	Frio	-2~+3	Carne de porco fresca/congelada, carne de vaca, galinha, produtos de água doce (consumir dentro de 7 dias se inferior a 0°C; dentro de 2 dias se superior a 0°C). O marisco deve ser mantido abaixo de 0°C durante até 15 dias e não deve ser guardado acima de 0°C.
9	Alimentos frescos	0~+4	Carne de porco fresca, carne de vaca, galinha e alimentos cozinhados (consumir dentro de 3 dias, idealmente no mesmo dia).

Eliminação do aparelho

Nota

Guarde os alimentos de acordo com as designações e temperaturas do compartimento do seu frigorífico.

- Caso não utilize durante longos períodos, desligue o aparelho, descongele, limpe, seque e deixe a porta aberta, para evitar o bolor.

Limpeza do dispensador de água (para modelos com dispensadores de água):

- Limpe os depósitos de água após 48 horas sem utilização, e lave o sistema de água ligado a um abastecimento de água, se não for utilizado durante 5 dias.

Aviso

Embale os alimentos em sacos, e os líquidos em garrafas fechadas ou recipientes com tampa para manter a limpeza e evitar derrames dentro do frigorífico.

Hisense

life reimagined