Original-Bedienungsanleitung | Instruction Manual | Bruksanvisning
Mode d´emploi | Gebruiksaanwijzing | Kullanım Kılavuzu | Instrukcja Obsługi
מדריך הפעלה | تعليمات التشغيل

Zitruspresse CP 400 Lift
Citrus juicer CP 400 Lift
Citruspress CP 400 Lift
Presse à agrumes CP 400 Lift
Citruspers CP 400 Lift
Narenciye sıkacağı, model CP 400 Lift
Exprimidor de cítricos CP 400 Lift
Wyciskarka do cytrusów CP 400 Lift
מסחטת פרי הדר CP 400 ליפט
عصارة الحمضيات، موديل Lift CP 400

Artikel-Nr.: 3562

DE	Weitere Sprachen dieser Bedienungsanleitung finden Sie unter www.caso-design.de oder wenn Sie den QR-Code scannen.
EN	To see these operating instructions in more languages, visit www.caso-design.de or scan the QR code.
SV	Det finns tillgång till flera språk i denna bruksanvisning på www.caso-design.de eller om du scannar QR-koden.
FR	Vous trouverez ce mode d'emploi en plusieurs langues sur www.caso-design.de ou en scannant le code QR.
NL	Je vindt deze gebruiksaanwijzing met vertaling in verschillende talen op de volgende link op de website www.caso-design.de. U kunt ook de QR-code scannen om toegang te krijgen tot de vertalingen.
TR	Bu kılavuzun diğer dillere çevirileri için şu bağlantıya bakınız: www.caso-design.de. Bu amaçla, geçerli QR kodunu da tarayabilirsiniz.
ES	Este manual de instrucciones está disponible en otros idiomas en www.caso-design.de o escaneando el código QR.
PL	Więcej języków niniejszej instrukcji obsługi można znaleźć na stronie www.caso-design.de lub skanując kod QR.
HE	שפות נוספות של מדריך הפעלה זה ניתן למצוא בכתובת www.caso-design.de או על ידי סריקת קוד ה
AR	أو إذا www.caso-design.de يمكن العثور على المزيد من لغات هذا الدليل على الموقع الإلكتروني قمت بمسح رمز الاستجابة السريعة.

Technische Daten / Technical Data / Tekniska data / Caractéristiques techniques / Technische gegevens / Teknik bilgiler / Datos técnicos / Dane techniczne / البيانات الفنية / נתונים טכניים

Gerät / Device / Apparat / Appareil / Aparaat / Cihaz / Aparato / Urządzenie / الجهاز / המכשיר	Zitruspresse / Citrus juicer / Citruspress / Presse à agrumes / Citruspers / Narenciye sıkacağı / Exprimidor de cítricos / Wyciskarka do cytrusów / عصارة / מסחטת פרי הדר الحمضيات،موديل
Name / Name / Benämning / Nom / Name / Adı / Denominación / Nazwa / الاس / שם המוצר	CASO CP 400 Lift
Artikel-Nr. / Item No. / Artikel-nr. / N°. d'article / Artikelnr. / Ürün no. / Nº de art. / Nr artykułu / رقم البند / מק"ט	03562
Anschlussdaten / Mains data / Anslutningsdata / Données de raccordement / Aansluitgegevens / Bağlantı Bilgileri / Conexión / Dane przyłączeniowe / بيانات الاتصال / נתוני חיבור	220 V - 240V; 50 Hz - 60 Hz
Leistungsaufnahme / Power consumption / Effektbehov / Puissance consommée / Vermogens / Nominal çıkışı / Consumo de potencia / Pobór mocy / القوة / צריכת חשמל	300 W
Außenabmessungen (B/H/T) / External measurements (W x H x D) / Yttermått (B/H/D) / Dimensions externes (l/h/p) / Afmetingen (BxHxD) / Dış Gövdenin Boyutu (Y/G/D) / Dimensiones exteriores (An/H/P) / Wymiary zewnętrzne (szer./wys./gł.) / (ממדים חיצוניים (רוחב/גובה/עומק (الأبعاد الخارجية (العرض/الارتفاع/العمق	170 mm x 305 mm x 190 mm
Nettogewicht / Net weight / Nettovikt / Poids net / Nettogewicht / Net ağırlık / Peso net / Masa netto / الوزن الصافي / משקל נטו	1,58 kg

Garantiegeber: CASO GmbH | Raiffeisenstraße 9 | D-59757 Arnsberg

Service-Hotline International: Tel.: +49 (0) 29 32 / 80 55 4 – 99, Fax: +49 (0) 29 32 / 80 55 4 – 77
eMail: kundenservice@caso-design.de | Internet: www.caso-design.de

Sie finden die aktuellste Version der Bedienungsanleitung auch auf unserer Homepage: www.caso-design.de

Dokument-Nr.: 3562 01-08-2025
Bildabweichungen zur Originalware sind technisch bedingt möglich.

Druck – und Satzfehler vorbehalten.
© 2025 CASO GmbH

Sicherheit

Warnhinweise

In der vorliegenden Bedienungsanleitung werden folgende Warnhinweise verwendet:

⚠ GEFAHR

Ein Warnhinweis dieser Gefahrenstufe kennzeichnet eine drohende gefährliche Situation. **Falls die gefährliche Situation nicht vermieden wird, führt dies zum Tod oder zu schweren Verletzungen.**

▶ Die Anweisungen in diesem Warnhinweis befolgen, um die Gefahr des Todes oder schwerer Verletzungen von Personen zu vermeiden.

⚠ WARNUNG

Ein Warnhinweis dieser Gefahrenstufe kennzeichnet eine mögliche gefährliche Situation. **Falls die gefährliche Situation nicht vermieden wird, kann dies zu schweren Verletzungen führen.**

▶ Die Anweisungen in diesem Warnhinweis befolgen, um Verletzungen von Personen zu vermeiden.

⚠ VORSICHT

Ein Warnhinweis dieser Gefahrenstufe kennzeichnet eine mögliche gefährliche Situation. **Falls die gefährliche Situation nicht vermieden wird, kann dies zu leichten oder gemäßigten Verletzungen führen.**

▶ Die Anweisungen in diesem Warnhinweis befolgen, um Verletzungen von Personen zu vermeiden.

HINWEIS

Ein Hinweis kennzeichnet zusätzliche Informationen, die den Umgang mit der Maschine erleichtern.

Bestimmungsgemäße Verwendung

Dieses Gerät ist nur für den Gebrauch im Haushalt in geschlossenen Räumen zum Auspressen von halbierten Zitrusfrüchten (Orangen, Zitronen, Limonen, kleineren Grapefruits) bestimmt. Dieses Gerät ist dazu bestimmt, im Haushalt und in ähnlichen Anwendungen verwendet zu werden wie beispielsweise:

- in Küchen für Mitarbeiter in Läden, Büros, und anderen gewerblichen Bereichen;
- in landwirtschaftlichen Betrieben;
- von Kunden in Hotels, Motels und anderen Wohneinrichtungen;
- in Frühstückspensionen.

Eine andere oder darüber hinausgehende Benutzung gilt als nicht bestimmungsgemäß.

⚠ WARNUNG

Gefahr durch nicht bestimmungsgemäße Verwendung! Von dem Gerät können bei nicht bestimmungsgemäßer Verwendung und/oder andersartiger Nutzung Gefahren ausgehen.

⚠ WARNUNG

- ▶ Das Gerät ausschließlich bestimmungsgemäß verwenden.
- ▶ Die in dieser Bedienungsanleitung beschriebenen Vorgehensweisen einhalten.

Ansprüche jeglicher Art wegen Schäden aus nicht bestimmungsgemäßer Verwendung sind ausgeschlossen. Das Risiko trägt allein der Betreiber.

Allgemeine Sicherheitshinweise

HINWEIS

Beachten Sie für einen sicheren Umgang mit dem Gerät die folgenden allgemeinen Sicherheitshinweise:

- ▶ Dieses Gerät kann von Kindern ab 8 Jahren und darüber sowie von Personen mit verringerten physischen, sensorischen oder mentalen Fähigkeiten oder Mangel an Erfahrung und Wissen benutzt werden, wenn sie beaufsichtigt werden oder bezüglich des sicheren Gebrauchs des Gerätes unterwiesen wurden und die daraus resultierenden Gefahren verstehen.
- ▶ Kinder dürfen nicht mit dem Gerät spielen.
- ▶ Verwenden Sie das Gerät nur wie in der Bedienungsanleitung beschrieben, um mögliche Verletzungen durch Missbrauch zu vermeiden.
- ▶ Betreiben Sie das Gerät nur in trockenen Innenräumen.
- ▶ Betreiben Sie das Gerät nicht unbeaufsichtigt.
- ▶ Benutzen Sie das Gerät nicht:
  - wenn das Gerät selbst oder Teile beschädigt sind,
  - wenn das Netzkabel oder der Stecker beschädigt sind,
  - wenn das Gerät heruntergefallen ist.
- ▶ Achten Sie darauf, dass die Steckdose gut zugänglich ist, damit Sie im Bedarfsfall schnell den Netzstecker ziehen können.
- ▶ Nehmen Sie keine Veränderungen an dem Gerät oder am Netzkabel vor. Lassen Sie Reparaturen nur von einer Fachwerkstatt durchführen, da nicht fachgerecht reparierte Geräte den Benutzer gefährden. Beachten Sie auch die beiliegenden Garantiebedingungen.
- ▶ Verwenden Sie das Gerät ausschließlich mit Originalzubehör.

HINWEIS

- Stellen Sie das Gerät auf einen stabilen, ebenen Untergrund. Achten Sie dabei auf einen ausreichend großen Abstand zu starken Wärmequellen wie Herdplatten, Heizungsrohren u. ä.
- Reinigen Sie das Gerät nicht mit harten, kratzenden oder scheuernden Reinigungsmitteln wie Stahlwolle o.Ä.
- Reinigung und Wartung durch den Benutzer dürfen nicht durch Kinder vorgenommen werden, es sei denn, sie sind 8 Jahre oder älter und werden beaufsichtigt.
- Das Gerät und seine Anschlussleitung sind von Kindern jünger als 8 Jahre fernzuhalten.
- Defekte Bauteile dürfen nur gegen Original-Ersatzteile ausgetauscht werden. Nur bei diesen Teilen ist gewährleistet, dass sie die Sicherheitsanforderungen erfüllen werden.
- Reinigen Sie vor der ersten Benutzung sorgfältig alle Bauteile, die mit Lebensmitteln in Kontakt kommen können.
- Überladen Sie das Gerät nicht und betreiben Sie es nicht im Leerlauf.
- Vergewissern Sie sich, dass alle Teile richtig montiert sind und fest sitzen.

Gefahrenquellen – Verletzungsgefahr

⚠ WARNUNG

Bei unvorsichtiger Verwendung des Gerätes besteht Verletzungsgefahr. Beachten Sie die folgenden Sicherheitshinweise, um Verletzungen zu vermeiden:

- Trennen Sie das Gerät bei nicht vorhandener Aufsicht und vor dem Zusammenbau, beim Auswechseln von Zubehör sowie beim Auseinandernehmen oder Reinigen stets vom Netz.
- Unterbrechen Sie das Verarbeiten von Lebensmitteln sofort, wenn sich das drehende Zubehör nicht mehr oder nur noch sehr schwerfällig dreht und ziehen Sie den Netzstecker aus der Steckdose.

Gefahrenquellen – Gefahr durch elektrischen Strom

⚠ GEFAHR

Lebensgefahr durch elektrischen Strom!

Beim Kontakt mit unter Spannung stehenden Leitungen oder Bauteilen besteht Lebensgefahr! Beachten Sie die folgenden Sicherheitshinweise, um eine Gefährdung durch elektrischen Strom zu vermeiden:

⚠ GEFAHR

- ▶ Wenn die Netzanschlussleitung dieses Gerätes beschädigt wird, muss sie durch den Hersteller oder seinen Kundendienst oder eine ähnlich qualifizierte Person ersetzt werden, um Gefährdungen zu vermeiden.
- ▶ Öffnen Sie auf keinen Fall das Gehäuse des Gerätes. Werden spannungsführende Anschlüsse berührt und der elektrische und mechanische Aufbau verändert, besteht Stromschlaggefahr. Darüber hinaus können Funktionsstörungen am Gerät auftreten.
- ▶ Berühren Sie das Gerät sowie den Netzstecker nicht mit nassen Händen.
- ▶ Das Gerät nicht in Wasser oder andere Flüssigkeiten tauchen und nicht in die Spülmaschine geben.

Transportinspektion

⚠ WARNUNG

- ▶ Verpackungsmaterialien dürfen nicht zum Spielen verwendet werden. Es besteht Erstickungsgefahr.

HINWEIS

- ▶ Prüfen Sie die Lieferung auf Vollständigkeit und auf sichtbare Schäden.
- ▶ Melden Sie eine unvollständige Lieferung oder Schäden infolge mangelhafter Verpackung oder durch Transport sofort dem Spediteur, der Versicherung und dem Lieferanten.

Anforderungen an den Aufstellort

Für einen sicheren und fehlerfreien Betrieb des Gerätes muss der Aufstellort folgende Voraussetzungen erfüllen:

- Das Gerät muss auf einer ebenen und stabilen Oberfläche aufgestellt werden.
- Wählen Sie den Aufstellort so, dass Kinder nicht an das Gerät gelangen können.
- Das Gerät ist nicht für den Einbau in einer Wand oder einem Einbauschrank vorgesehen.
- Verwenden Sie das Gerät nicht im Freien.
- Stellen Sie das Gerät nicht in einer heißen, nassen oder sehr feuchten Umgebung oder in der Nähe von brennbarem Material auf.
- Der Einbau und die Montage dieses Gerätes an nichtstationären Aufstellungsorten (z. B. Schiffen) dürfen nur von Fachbetrieben/Fachleuten durchgeführt werden, wenn sie die Voraussetzungen für den sicherheitsgerechten Gebrauch dieses Gerätes sicherstellen.

Elektrischer Anschluss

Für einen sicheren und fehlerfreien Betrieb des Gerätes sind beim elektrischen Anschluss folgende Hinweise zu beachten:

- Vergleichen Sie vor dem Anschließen des Gerätes die Anschlussdaten (Spannung und Frequenz) auf dem Typenschild mit denen Ihres Elektronetzes. Diese Daten müssen übereinstimmen, damit keine Schäden am Gerät auftreten. Im Zweifelsfall fragen Sie Ihre Elektro-Fachkraft.
- Der Anschluss des Gerätes an das Elektronetz darf maximal über ein 3 Meter langes, abgewickeltes Verlängerungskabel mit einem Querschnitt von 1,5 mm^2 erfolgen. Die Verwendung von Mehrfachsteckern oder Steckdosenleisten ist wegen der damit verbundenen Brandgefahr verboten.
- Wickeln Sie das Netzkabel vor jedem Gebrauch vollständig ab. Achten Sie dabei darauf, dass das Netzkabel nicht durch scharfe Kanten oder heiße Gegenstände beschädigt wird.
- Die Steckdose muss über einen 16A-Sicherungsschutzschalter abgesichert sein.
- Die elektrische Sicherheit des Gerätes ist nur dann gewährleistet, wenn es an ein vorschriftsmäßig installiertes Schutzleitersystem angeschlossen wird. Lassen Sie im Zweifelsfall die Hausinstallation durch eine Elektro-Fachkraft überprüfen. Der Hersteller kann nicht verantwortlich gemacht werden für Schäden, die durch einen fehlenden oder unterbrochenen Schutzleiter verursacht werden.

EN Safety

Warning notices

The following warning notices are used in the Operating Manual concerned here.

⚠ DANGER

A warning notice of this level of danger indicates a potentially dangerous situation.
If the dangerous situation is not avoided, this can lead to death or serious injuries.

▶ Observe the instructions in this warning notice in order to avoid the danger of death or serious personal injuries.

⚠ WARNING

A warning notice of this level of danger indicates a possible dangerous situation.
If the dangerous situation is not avoided, this can lead to serious injuries.

▶ Observe the instructions in this warning notice in order to avoid the personal injuries.

⚠ ATTENTION

A warning notice of this level of danger indicates a possible dangerous situation.
If the dangerous situation is not avoided, this can lead to slight or moderate injuries.

▶ Observe the instructions in this warning notice in order to avoid the personal injuries.

PLEASE NOTE

A notice of this kind indicates additional information, which will simplify the handling of the machine.

Intended use

This device is only intended for domestic use in closed rooms to press halved citrus fruits (oranges, lemons, limes, smaller grapefruits). This device is intended for use in the household and for similar applications such as:

- in kitchens for employees in shops, offices, and other commercial areas;
- in B&Bs,
- in agricultural estates;
- by customers in hotels, motels and other residential establishments.

Uses for a different purpose or for a purpose which exceeds this description are considered incompatible with the intended or designated use.

⚠ WARNING

Danger due to unintended use! Dangers can emanate from the device if it is used for an unintended use and/or a different kind of use.

- ▶ Use the device exclusively for its intended use.
- ▶ Observe the procedural methods described in this Operating Manual.

Claims of all kinds due to damages resulting from unintended uses are excluded. The User bears the sole risk.

General Safety information

PLEASE NOTE

Please observe the following general safety notices with regard to the safe handling of the device.

- ▶ This unit may be used by children as of 8 years old and anyone with reduced physical, sensory or mental capabilities or a lack of experience and knowledge if they are supervised or have been instructed in connection with the safe use of the appliance and the dangers resulting from it.
- ▶ Children shall not play with the appliance.
- ▶ Use the appliance only as described in the user's guide to avoid possible injury from misuse.
- ▶ Operate the appliance only in dry indoor areas.
- ▶ Do not operate the appliance unattended.
- ▶ Do not use the appliance:
  - if the appliance itself or parts are damaged,
  - if the power cord or plug is damaged,
  - if the appliance has been dropped.

PLEASE NOTE

- Make sure that the power socket is easily accessible so that you can quickly unplug the device if required.
- Do not make any modifications to the appliance or the power cord. Only have repairs carried out by a specialist workshop, as appliances that have not been repaired properly endanger the user. Please also observe the enclosed warranty conditions.
- Only use the device with original accessories.
- Place the appliance on a stable, level surface. Ensure sufficient distance between the appliance and strong heat sources such as hotplates, heating pipes, etc.
- Do not clean the appliance with hard, scratchy or abrasive cleaning agents such as steel wool or similar.
- Cleaning and maintenance by the user must not be performed by children unless they are at least 8 years old and are supervised.
- The device and its connecting cable must be kept away from children who are less than 8 years old.
- Defective components must always be replaced with original replacement parts. Only such parts will guarantee that the safety requirements are fulfilled.
- Carefully clean all components that will come in contact with food befor first use.
- Do not overload the device and do not let it operate un-loaded.
- Be sure the parts are properly assembled to original base and in place.

Sources of danger – Danger of injury

⚠ WARNING

Careless use of the appliance may result in injury. Note the following warnings to avoid injury.

- Disconnect the device from mains power if it is unsupervised; before assembling it; when changing over accessories and when disassembling or cleaning it.
- Stop processing of food immediately if rotating accessories no longer turn or only turn with difficulty and unplug the device.

Sources of danger – Dangers due to electrical power

⚠ DANGER

Mortal danger due to electrical power!

Mortal danger exists when coming into contact with live wires or subassemblies! Observe the following safety notices to avoid dangers due to electrical power:

- ▶ If the power cord of this appliance is damaged, it must be replaced by the manufacturer or its customer service or a similarly qualified person in order to avoid hazards.
- ▶ Do not open the housing on the device under any circumstances. There is a danger of an electrical shock if live connections are touched and the electrical or mechanical structure is altered. In addition, functional faults on the device can also occur.
- ▶ Do not touch the appliance or the mains plug with wet hands.
- ▶ Do not immerse the appliance in water or other liquids, and do not put it in the dishwasher.

Transport inspection

⚠ WARNING

- ▶ Do not allow children to play with packaging materials due to risk of suffocation.

PLEASE NOTE

- ▶ Examine the shipment to ensure the unit and manual are included and inspect the unit for any visible damage.
- ▶ Immediately notify the carrier and/or the supplier about an incomplete shipment or any damage as a result of inadequate packaging or mishandling.

Setup location requirements

In order to ensure the safe and trouble-free operation of the device, the setup location must fulfil the following prerequisites:

- Place the device on a firm and even work surface.
- Choose the setup location in such a way that children cannot reach any hot surfaces on the device.
- The device is not intended to be installed in a wall or a built-in cupboard.
- Do not use the device outdoors.
- Do not set up the device in a hot, wet or extremely damp environment or near flammable material.
- The installation and assembly of this device in non-stationary setup locations (e.g. on ships) must be carried out by specialist companies / electricians, provided they guarantee the prerequisites for the safe use of this device.

Electrical connection

In order to ensure the safe and trouble-free operation of the device, the following instructions must be observed for the electrical connection:

- Before connecting the device, compare the connection data (voltage and frequency) on the rating plate with those of your electrical network. This data must agree in order that no damages occur in the device. If in doubt, ask your qualified electrician.
- The connection between the device and the electrical network may employ a 3 meter long (max.) extension cable with a cross-section of 1.5 mm^2. The use of multiple plugs or gangs is prohibited because of the danger of fire that is involved with this.
- Make sure that the power cable is undamaged and has not been installed under the ice maker or over hot or sharp surfaces.
- The electrical outlet must be protected by a 16A safety cut-out switch.
- The electrical safety of the device is only guaranteed if the device is connected to a properly installed protective conductor system. If in doubt, have the house installation checked over by a qualified electrician. The manufacturer cannot be made responsible for damages that are caused by a missing or damaged protective conductor.

SV Säkerhet

Varningstexter

I denna bruksanvisning används följande varningstexter:

⚠ FARA

En varningstext i denna riskklass, markerar en hotande farlig situation. **Om den farliga situationen inte undviks, leder denna till dödsfall eller svåra personskador.**

▶ Anvisningarna under denna varningstext måste följas, för att undvika faran för dödsfall eller allvarliga personskador.

⚠ VARNING

En varningstext i denna riskklass, markerar en eventuellt farlig situation. **Om den farliga situationen inte undviks, kan den leda till allvarliga skador.**

▶ Anvisningarna under denna varningstext måste följas, för att undvika personskador.

⚠ FÖRSIKTIGHET

En varningstext i denna riskklass, markerar en eventuellt farlig situation. **Om den farliga situationen inte undviks, kan den leda till lätta eller medelsvåra skador.**

▶ Anvisningarna under denna varningstext måste följas, för att undvika personskador.

OBS

En OBS-text ger ytterligare information, som underlättar arbetet med apparaten.

Avsedd användning

Denna enhet är endast avsedd för hushållsbruk inomhus och används för att pressa halverade citrusfrukter (apelsiner, citroner, limefrukter, små grapefrukter).

Denna apparat är avsedd att användas i hushållet och liknande tillämpningar, exempelvis:
• i kök för personal i butiker, på kontor och andra yrkesmässiga omgivningar;
• i lantbruksmiljöer;
• av kunder på hotell, motell och andra logianordningar;
• på frukostpensionat.

All annan eller därutöver gående användning räknas som inte avsedd.

⚠ VARNING

Fara genom icke avsedd användning! Apparaten kan ge upphov till fara i samband med icke avsedd användning och/eller annat bruk.

- ▶ Apparaten får uteslutande användas på avsett sätt.
- ▶ De i denna bruksanvisning beskrivna metoderna ska följas.

Anspråk av alla former på grund av skador till följd av icke avsedd användning är uteslutna. Enbart användaren står då ensam för risken.

Allmänna säkerhetsanvisningar

OBS

För säkert arbete med apparaten ska nedanstående allmänna säkerhetsanvisningar följas:

- ▶ Denna apparat kan användas av barn från 8 år och uppåt och av personer med nedsatt fysisk, sensorisk eller mental förmåga eller bristande erfarenhet och kunskap om de har fått tillsyn eller instruktioner om hur apparaten ska användas på ett säkert sätt och förstår de risker som är förknippade med den.
- ▶ Barn får inte leka med apparaten.
- ▶ Använd endast apparaten enligt beskrivningen i bruksanvisningen för att undvika skador på grund av felaktig användning.
- ▶ Använd enheten endast i torra rum inomhus.
- ▶ Använd inte enheten utan uppsyn.
- ▶ Använd inte enheten:
  • om själva enheten eller komponenter är skadade,
  • om elkabeln eller stickkontakten är skadade,
  • om enheten har fallit ned.
- ▶ Se till att eluttaget är lätt åtkomligt så att du i nödfall kan snabbt dra ut nätkontakten.
- ▶ Genomför inga förändringar på enheten eller på elkabeln. Låt endast en fackverkstad genomföra reparationer, eftersom osakkunnigt reparerade enheter kan utgöra faror för användaren. Observera även de bifogade garantivillkoren.

OBS

- ▶ Använd enheten endast med originaltillbehör.
- ▶ Ställ enheten på ett stabilt och plant underlag. Se till att du håller tillräckligt stort avstånd till kraftiga värmekällor som t.ex. spisplattor, värmerör och liknande.
- ▶ Rengör aldrig enheten med hårda, skrapande eller skurande rengöringsmedel som exempelvis stålull eller liknande.
- ▶ Rengöring och skötsel från användarens sida får inte utföras av barn, såvida de inte är 8 år eller äldre och hålls under uppsikt.
- ▶ Apparaten och dess nätkabel måste hållas på avstånd från barn yngre än 8 år.
- ▶ Defekta komponenter får enbart bytas ut mot originalreservdelar. Enbart med sådana delar, garanteras att säkerhetskraven uppfylls.
- ▶ Före första användning ska du omsorgsfullt rengöra alla komponenter, som kommer i kontakt med livsmedel.
- ▶ Överbelasta inte apparaten och kör den inte på tomgång.
- ▶ Förvissa dig om, att alla delar monterats rätt och sitter ordentligt.

Riskkällor – Risk för personskador

⚠ VARNING

Vid en oförsiktig användning av apparaten finns risk för personskador på grund av vassa kanter. Beakta följande säkerhetsanvisningar för att undvika personskador:

- ▶ Separera apparaten alltid från elnätet när den inte hålls under uppsyn eller innan den monteras, när tillbehör ska bytas ut samt när den ska plockas isär eller ska rengöras.
- ▶ Avbryt tillredningen av livsmedel direkt om tillbehörsdelen inte roterar längre eller endast roterar trögt och dra då ut kontakten från eluttaget.

Riskkällor – Fara genom elektrisk ström

⚠ FARA

Livsfara genom elektrisk ström! Vid kontakt med spänningsförande ledningar eller komponenter föreligger livsfara! Följ nedanstående säkerhetsanvisningar för att undvika risker orsakade av elektrisk ström:

- ▶ Om elanslutningskabeln till denna enhet skadas måste den bytas ut av tillverkaren resp. tillverkarens kundtjänst eller en liknande kvalificerad person för att undvika faror.

⚠ FARA

- ▶ Apparatens hölje får under inga omständigheter öppnas. Om spänningsförande anslutningar vidrörs och den elektriska och mekaniska konstruktionen förändras, föreligger risk för elektriska stötar. Därutöver kan funktionsstörningar uppkomma i apparaten.
- ▶ Vidrör varken apparaten eller nätkontakten med våta händer.
- ▶ Apparaten får inte doppas i vatten eller andra vätskor och inte köras i diskmaskinen.

Transportinspektion

⚠ VARNING

- ▶ Förpackningsmaterialen är inga leksaker. Risk för kvävning.

OBS

- ▶ Kontrollera att leveransen är komplett och med avseende på synliga skador.
- ▶ Rapportera omedelbart ofullständig leverans eller skador till följd av bristfällig förpackning eller genom transporten till speditören, försäkringsbolaget och leverantören.

Krav på uppställningsplatsen

För säker och felfri drift av apparaten, måste uppställningsplatsen uppfylla följande förutsättningar:

- Apparaten måste ställas upp på en plan och stabil yta.
- Använd inte apparaten utomhus.
- Välj uppställningsplatsen så, att barn inte kan komma åt apparaten.
- Apparaten är inte avsedd för inbyggnad i vägg eller placering i inbyggt skåp.
- Ställ inte apparaten i en het, våt eller mycket fuktig omgivning eller i närheten av brännbara material.
- Uppställning av apparaten på icke-stationära uppställningsplatser (t.ex. fartyg) får enbart utföras av fackföretag/fackpersonal, om de säkerställer förutsättningar för säkerhetsmässigt korrekt användning av denna apparat.

Elektrisk anslutning

För säker och felfri drift av apparaten, ska följande anvisningar iakttas i samband med den elektriska anslutningen:

- Innan apparaten ansluts, ska anslutningsdata (spänning och frekvens) på märkskylten jämföras med ditt elnät. Dessa data måste överensstämma, för att apparaten inte ska skadas. Rådfråga din elektriker, om du är tveksam.
- Anslutning av apparaten till elnätet, får maximalt ske via en 3 meter lång, utrullad skarvsladd med en area om minst 1,5 mm^2. Användning av grenuttag eller –dosor är förbjudet på grund av den därmed förknippade brandfaran.
- Försäkra dig om att elkabeln är oskadad och inte dras över eller under apparaten eller över ytor som är heta och/eller har vassa kanter.
- Eluttaget måste vara säkrat med en 16A säkring.

- Apparatens elektriska säkerhet garanteras enbart, om den ansluts till ett på föreskriftsenligt sätt monterat jordningssystem. Låt en behörig elektriker kontrollera installationen i ditt hem, om du är tveksam. Tillverkaren ansvarar inte för skador, förorsakade genom saknad eller trasig jordledare.

FR Sécurité

Avertissements de danger

Dans le présent mode d'emploi vous pourrez trouver les avertissements suivants:

⚠ DANGER

Un avertissement à ce niveau de danger signale un risque de situation dangereuse.
Si cette situation dangereuse n'est pas évitée, elle peut entraîner la mort ou des blessures dangereuses.

▶ Il faut suivre les instructions données dans cet avertissement afin de prévenir tout danger de mort ou de blessures graves pour les personnes.

⚠ ATTENTION

Ce niveau de risque indique la présence possible d'une situation de danger.
Si cette situation dangereuse n'est pas évitée, elle peut entraîner des blessures graves.

▶ Il faut suivre les instructions données dans cet avertissement afin de prévenir tout danger de blessures graves.

⚠ PRUDENCE

Ce niveau de risque indique la présence possible d'une situation de danger.
Si cette situation dangereuse n'est pas évitée, elle peut entraîner des blessures légères ou superficielles.

▶ Il faut suivre les instructions données dans cet avertissement afin de prévenir les blessures de personnes.

REMARQUE

Cette indication est accompagnée d'informations complémentaires pour faciliter l'utilisation de l'appareil.

Utilisation conforme

Cet appareil est uniquement destiné à un usage domestique dans des espaces clos pour presser les agrumes coupés en deux (oranges, citrons, citrons verts, petits pamplemousses). Cet appareil est destiné à être utilisé dans un cadre domestique et dans des utilisations similaires, comme par exemple :

- dans les cuisines destinées aux collaborateurs dans les magasins, bureaux et autres établissements professionnels
- dans les exploitations agricoles ;
- par les clients des hôtels, motels et autres établissements d'hébergement ;
- dans les pensions proposant des petits déjeuners.

Toute autre utilisation est considérée comme non conforme.

⚠ ATTENTION

Danger en cas d'utilisation non conforme ! En cas d'usage non conforme et/ou non approprié l'appareil peut devenir une source de danger.

- ▶ Utiliser l'appareil uniquement de façon conforme.
- ▶ Respecter les procédures décrites dans ce mode d'emploi.

Tout recours en garantie est supprimé en cas de dommages causés par une utilisation non conforme. L'utilisateur est entièrement responsable des risques encourus.

Consignes de sécurités générales

REMARQUE

Pour une utilisation en toute sécurité de l'appareil veuillez observer les consignes générales de sécurités suivantes:

- ▶ Cet appareil peut être utilisé par des enfants âgés de 8 ans et plus, ainsi que par des personnes dont les capacités physiques, sensorielles ou mentales sont réduites ou qui manquent d'expérience et de connaissances, à condition qu'elles soient surveillées ou qu'elles aient reçu des instructions concernant l'utilisation sûre de l'appareil et qu'elles comprennent les risques qui en découlent.
- ▶ Ne pas laisser les enfants jouer avec l'appareil.
- ▶ N'utilisez l'appareil que comme décrit dans le mode d'emploi afin d'éviter d'éventuelles blessures dues à une mauvaise utilisation.
- ▶ N'utilisez l'appareil que dans des intérieurs secs.
- ▶ N'utilisez pas l'appareil sans surveillance.
- ▶ N'utilisez pas l'appareil :
  - si l'appareil lui-même ou des pièces sont endommagées,
  - si le cordon d'alimentation ou la fiche sont endommagés,
  - si l'appareil est tombé.
- ▶ Veillez à ce que la prise de courant soit facilement accessible afin de pouvoir la débrancher rapidement en cas de besoin.
- ▶ N'apportez aucune modification à l'appareil ou au câble d'alimentation. Ne confiez les réparations qu'à un atelier spécialisé, car les appareils qui ne sont pas réparés dans les règles de l'art mettent l'utilisateur en danger. Tenez également compte des conditions de garantie ci-jointes.
- ▶ Utilisez l'appareil uniquement avec des accessoires d'origine.

REMARQUE

- ▶ Placez l'appareil sur une surface stable et plane. Veillez à ce qu'il soit suffisamment éloigné des sources de chaleur importantes telles que les plaques de cuisson, les tuyaux de chauffage, etc.
- ▶ Ne nettoyez pas l'appareil avec des produits de nettoyage durs, abrasifs ou qui grattent, comme la laine d'acier ou autres.
- ▶ Le nettoyage et l'entretien assuré par l'utilisateur ne doit pas être effectué par des enfants à moins qu'ils ne soient âgés de 8 ans ou plus et surveillés.
- ▶ L'appareil et son câble de branchement doivent être tenus à l'écart des enfants de moins de 8 ans.
- ▶ Les pièces défectueuses doivent être remplacées uniquement par des rechanges d'origine. Ces pièces sont seules capables de répondre aux exigences de sécurité.
- ▶ Avant la première utilisation, nettoyez soigneusement toutes les pièces pouvant venir en contact avec des aliments.
- ▶ Ne surchargez pas l'appareil et ne l'utilisez pas à vide.
- ▶ Assurez-vous que toutes les pièces sont correctement montées et tiennent bien.

Sources de danger – Risque de blessures

⚠ ATTENTION

En Cas d'utilisation imprudente de l'appareil, le risque de blessure apparaît suite aux arêtes coupantes. Respectez les consignes de sécurité suivantes pour éviter tout risque de vous blesser.

- ▶ Débranchez toujours l'appareil du secteur si vous n'êtes pas surveillé et avant de le remonter, de changer des accessoires, de le démonter ou de le nettoyer.
- ▶ Interrompez immédiatement le traitement des aliments si l'accessoire en rotation ne tourne plus ou tourne très difficilement et débranchez la fiche de la prise de courant.

Sources de danger – Dangers du courant électriquem

⚠ DANGER

Danger de mort par électrocution ! Danger de mort en cas de contact avec des câbles ou des pièces sous tension ! Pour éviter les risques d'électrocution veuillez observer les consignes de sécurité suivantes :

⚠ DANGER

- ▶ Si le cordon d'alimentation de cet appareil est endommagé, il doit être remplacé par le fabricant ou son service après-vente ou par une personne de qualification similaire afin d'éviter tout danger.
- ▶ N'ouvrez en aucun cas le caisson de l'appareil. Il y a danger d'électrocution si on touche des raccords conducteurs électriques et si on modifie la structure électrique et mécanique. Cela peut aussi provoquer des dysfonctionnements de l'appareil.
- ▶ Ne touchez pas l'appareil ni la fiche d'alimentation avec les mains mouillées.
- ▶ Ne pas plonger l'appareil dans l'eau ou dans d'autres liquides et ne pas le mettre au lave-vaisselle.

Contrôle de transport

⚠ ATTENTION

- ▶ Ne pas utiliser les matériaux d'emballage pour jouer. Danger d'étouffement.

REMARQUE

- ▶ Vérifier l'intégralité de la livraison et les éventuels défauts visuels.
- ▶ En cas de livraison incomplète ou de dégâts en raison d'un emballage insuffisant ou du transport veuillez en avertir immédiatement l'expéditeur, l'assurance et le livreur.

Exigences pour l'emplacement d'utilisation

Pour un fonctionnement sûr et sans problème de l'appareil, son emplacement d'utilisation doit être choisi selon les critères suivants :

- L'appareil doit être posé sur une surface plane et stable.
- Ne pas utiliser l'appareil extérieur.
- Choisir un emplacement de sorte que les enfants ne puissent pas accéder aux surfaces chaudes de l'appareil.
- L'appareil n'est pas prévu pour une installation dans une niche de mur ou dans un élément de cuisine.
- Ne disposez pas l'appareil dans un environnement chaud, mouillé ou très humide ou à proximité de matériaux inflammables.
- L'installation et le montage de cet appareil sur des emplacements mobiles (par exemple un bateau) doivent être exécutés uniquement par des entreprises / personnes professionnels qui garantissent les exigences de sécurité d'utilisation de cet appareil.

Raccordement électrique

Pour une utilisation de l'appareil sûre et sans panne, il faut observer les indications suivantes pour le raccordement électrique :

- Avant de brancher l'appareil il faut comparer les données de raccordement (tension et fréquence) de la plaque signalétique avec celles de votre réseau. Ces données doivent correspondre, afin de ne pas exposer l'appareil à des dégradations. En cas de doute renseignez-vous auprès d'un électricien.
- Le branchement de l'appareil doit être raccordé au réseau électrique par un câble d'un maximum de 3 mètres avec des conducteurs d'une section de 1,5 mm^2. Il est interdit d'utiliser des multiprises ou des barrettes de prises multiples en raison des dangers potentiels.
- Assurez-vous que le câble électrique est en parfait état et qu'il n'est pas disposé sous le Ice Master ou des surfaces chaudes ou des bords coupants.
- La prise de réseau doit être protégée par une protection de 16A.
- La sécurité électrique de l'appareil est garantie uniquement lorsqu'il est raccordé à un circuit électrique avec un système de protection installé en toute conformité. En cas de doute faites vérifier l'ensemble de l'installation électrique par un électricien. Le constructeur ne peut pas être tenu responsable pour les dégâts causés par un conducteur de masse absent ou interrompu.

NL Veiligheid

Waarschuwingsinstructies

In deze gebruiksaanwijzing worden de volgende waarschuwingsinstructies gebruikt:

⚠ GEVAAR

Een waarschuwing van dit gevarenniveau duidt op een dreigende, gevaarlijke situatie. **Indien de gevaarlijke situatie niet vermeden wordt, leidt deze tot de dood of zware verwondingen.**

▶ De aanwijzingen van deze waarschuwingsinstructie pvolgen om het gevaar van dood of zware verwondingen bij personen te voorkomen.

⚠ WAARSCHUWING

Een waarschuwing van dit gevarenniveau duidt op een mogelijk gevaarlijke situatie. **Indien de gevaarlijke situatie niet vermeden wordt, kan dit tot zware verwondingen leiden.**

▶ De aanwijzingen van deze waarschuwingsinstructie opvolgen om verwondingen bij personen te voorkomen.

⚠ VOORZICHTIG

Een waarschuwing van dit gevarenniveau duidt op een mogelijk gevaarlijke situatie. **Indien de gevaarlijke situatie niet vermeden wordt, kan dit tot lichte of matige verwondingen leiden.**

▶ De aanwijzingen van deze waarschuwingsinstructie opvolgen om verwondingen bij personen te voorkomen.

TIP

Een tip duidt op extra informatie, die de omgang met het apparaat lichter maakt.

Gebruik volgens de voorschriften

Dit apparaat is alleen voor gebruik in het huishouden in gesloten ruimtes voor het uitpersen van gehalveerde citrusvruchten (sinaasappelen, citroenen, limoenen, kleinere grapefruits) bestemd. Dit apparaat is bedoeld voor het huishouden en in soortgelijke toepassingen zoals bijvoorbeeld:

- in keukens voor medewerkers in winkels, kantoren en andere commerciële toepassingen;
- op boerderijen;
- door klanten in hotels, motels en dergelijke;
- in pensions met ontbijt.

Een ander of er van afwijkend gebruik geldt als niet volgens de voorschriften.

⚠ WAARSCHUWING

Gevaar door gebruik niet volgens de voorschriften! Bij onreglementair gebruik van het apparaat en/of gebruik op een andere wijze kunnen gevaren ontstaan.

- ▶ Gebruik het apparaat alleen voor het doel waarvoor het bestemd is.
- ▶ Volg de in deze gebruiksaanwijzing beschreven procedures.

Aanspraken van welke aard dan ook wegens niet reglementair gebruik zijn uitgesloten. Het risico draagt alleen de gebruiker.

Algemene veiligheidsaanwijzingen

TIP

Houdt u zich voor een veilige omgang met het apparaat aan de volgende algemene veiligheidsinstructies:

- ▶ Dit apparaat kan worden gebruikt door kinderen vanaf 8 jaar en personen met beperkte lichamelijke, zintuiglijke of geestelijke vermogens of met gebrek aan ervaring en kennis, indien zij onder toezicht staan of instructie hebben gekregen over het veilige gebruik van het apparaat en de gevaren ervan begrijpen.
- ▶ Kinderen mogen niet met het apparaat spelen.
- ▶ Gebruik het toestel alleen zoals beschreven in de gebruiksaanwijzing om mogelijk letsel door verkeerd gebruik te voorkomen.
- ▶ Gebruik het apparaat alleen in droge binnenruimten.
- ▶ Laat het apparaat niet zonder toezicht werken.
- ▶ Gebruik het toestel niet:
  - als het toestel zelf of onderdelen beschadigd zijn,
  - als het netsnoer of de stekker beschadigd is,
  - als het toestel gevallen is.

TIP

- Zorg ervoor dat het stopcontact gemakkelijk bereikbaar is, zodat u indien nodig snel de stekker uit het stopcontact kunt trekken.
- Breng geen wijzigingen aan in het toestel of het netsnoer. Laat reparaties alleen door een gespecialiseerde werkplaats uitvoeren, aangezien ondeskundig gerepareerde toestellen gevaar opleveren voor de gebruiker. Neem ook de bijgevoegde garantievoorwaarden in acht.
- Gebruik het toestel alleen met originele accessoires.
- Plaats het apparaat op een stabiele, vlakke ondergrond. Zorg ervoor dat er voldoende afstand is tot sterke warmtebronnen zoals kookplaten, verwarmingsbuizen, enz.
- Maak het toestel niet schoon met harde, krassende of schurende reinigingsmiddelen zoals staalwol of iets dergelijks.
- Reiniging en onderhoud mag niet door kinderen worden uitgevoerd, tenzij ze 8 jaar of ouder zijn en ze onder toezicht staan. Kinderen mogen niet met het apparaat spelen.
- Het apparaat en zijn aansluiting moet buiten het bereik blijven van kinderen jonger dan 8 jaar.
- Defecte onderdelen mogen alleen tegen originele vervangende onderdelen omgewisseld worden. Alleen bij die onderdelen is gegarandeerd dat ze aan de veiligheidseisen voldoen.
- Reinig voor het eerste gebruik alle onderdelen die met levensmiddelen in contact kunnen komen zorgvuldig.
- Doe de machine niet te vol en laat hem niet leeg draaien.
- Verzeker u ervan dat alle onderdelen goed gemonteerd zijn en vastzitten.

Bronnen van gevaar – Gevaar door verwonding

⚠ WAARSCHUWING

Door onzorgvuldig gebruik van het instrument van verwonding door scherpe randen. Neem de volgende voorzorgsmaatregelen om verwondingen te voorkomen:

- Trek altijd de stekker uit het stopcontact als er geen toezicht is en voordat u het apparaat monteert, toebehoren vervangt, demonteert of reinigt.

⚠ WAARSCHUWING

- Stop onmiddellijk met het verwerken van voedsel als het draaiende accessoire stopt met draaien of slechts zeer traag draait en trek de netstekker uit het stopcontact.

Bronnen van gevaar – Gevaar door elektrische stroom

⚠ GEVAAR

Levensgevaar door elektrische spanning!

Het contact met leidingen of onderdelen die onder spanning staan kan levensgevaarlijk zijn! Neem de volgende veiligheidsaanwijzin-gen in acht om gevaar door elektrische stroom te voorkomen.

- Indien het netsnoer van dit toestel beschadigd is, moet het worden vervangen door de fabrikant of diens dienst-na-verkoop of door een soortgelijk gekwalificeerd persoon, om gevaren te voorkomen.
- Open in geen geval de behuizing van het apparaat. Als aansluitin-gen die onder stroom staan worden aangeraakt en de elektrische of mechanische opbouw veranderd, bestaat gevaar voor elektrische schokken. Daarnaast kunnen functionele storingen in het apparaat optreden.
- Raak het apparaat of de stekker niet aan met natte handen.
- Dompel het apparaat niet onder in water of andere vloeistoffen en stop het niet in de vaatwasser.

Transportinspectie

⚠ WAARSCHUWING

- Verpakkingsmateriaal mag niet als speelgoed gebruikt worden. Er bestaat kans op verstikking.

TIP

- Controleer de levering op volledigheid en op zichtbare beschadigingen.
- Waarschuw de expediteur, de verzekering en de leverancier bij een onvolledige levering of bij beschadiging als gevolg van gebrekkige verpakking of als gevolg van het transport.

Eisen aan de plek van plaatsing

Voor een veilige en correcte werking van de apparatuur, de plaats van installatie moet:

- De machine moet op een vlakke en stabiele ondergrond worden geplaatst.
- Gebruik het apparaat niet buiten.
- Kies de montage zodat kinderen zich niet naar het apparaat.

- Het apparaat is niet bedoeld voor inbouw in een muur of kast.
- Plaats het apparaat niet in een hete, natte of zeer vochtige omgeving of in de buurt van brandbare materialen.
- De installatie en montage van dit apparaat in mobiele installaties (bijv. schepen) kunnen worden uitgevoerd door gespecialiseerde bedrijven / als ze de voorwaarden te scheppen voor het veilig gebruik van deze apparatuur.

Elektrische aansluiting

Voor een veilig en feilloos gebruik van het apparaat moeten bij de elektrische aansluiting de volgende aanwijzingen in acht genomen worden:

- Controleer voor het aansluiten van het apparaat de aansluitingsgegevens (spanning en frequentie) op het typeplaatje met de gegevens van uw stroomnet. Deze gegevens moeten overeenkomen, zodat het apparaat niet beschadigd kan raken. In geval van twijfel vraagt u een vakkundige elektricien.
- Bij gebruik van een verlengsnoer mag voor aansluiting van het apparaat op het stroomnet alleen een uitgerold verlengsnoer van maximaal 3 meter lengte en een doorsnede van 1,5 mm^2 gebruikt worden. Het gebruik van een stekker of stekkerdoos met meerdere aansluitingen is vanwege het daarmee verbonden brandgevaar verboden.
- Vergewis u er van dat de voedingskabel onbeschadigd is en niet onder de oven of over hete of scherpte oppervlakten gelegd is.
- Het stopcontact moet beschermd worden door een zekering van 16A stroomonderbreker.
- De elektrische veiligheid van het apparaat is alleen dan gegarandeerd wanneer het is aangesloten aan een reglementair geïnstalleerd systeem met aardkabels en veiligheidschakelaars. Laat u in geval van twijfel de huisinstallatie controleren door een erkende elektricien. De fabrikant kan niet aansprakelijk worden gesteld voor schaden, die door een gebrekkige of onderbroken aardingskabel veroorzaakt worden.

TR Güvenlik

Uyarı Notları

Ürünle ilgili Kullanım Kılavuzunda aşağıdaki uyarı notları kullanılmaktadır:

⚠ TEHLIKE

Bu seviyedeki bir tehlike uyarı notu potansiyel olarak tehlikeli bir duruma işaret etmektedir. **Tehlikeli durumdan kaçınılmadığı takdirde, söz konusu durum ciddi yaralanmalara yol açabilir.**

▶ Kişisel yaralanma tehlikesinden kaçınmak için bu uyarı notundaki talimatları gözetiniz.

⚠ UYARI

Bu seviyedeki bir tehlike uyarı notu olası tehlikeli bir duruma işaret etmektedir. **Tehlikeli durumdan kaçınılmadığı takdirde, söz konusu durum ciddi yaralanmalara yol açabilir.**

▶ Kişisel yaralanma tehlikesinden kaçınmak için bu uyarı notundaki talimatları gözetiniz.

⚠ DIKKAT

Bu seviyedeki bir tehlike uyarı notu olası tehlikeli bir duruma işaret etmektedir.
Tehlikeli durumdan kaçınılmadığı takdirde, söz konusu durum hafif veya orta şiddetli yaralanmalara yol açabilir.

▶ Kişisel yaralanma tehlikesinden kaçınmak için bu uyarı notundaki talimatları gözetiniz.

NOT

Bu türde bir uyarı notu, makinenin idaresini basitleştirecek ilave bilgileri göstermektedir.

Usulüne Uygun Kullanım

Bu cihaz yalnızca kapalı alanlarda ev kullanımı için tasarlanmıştır. Bu cihaz yarıya bölünmüş turunçgilleri (örneğin portakal, limon, misket limonu, daha küçük greyfurtlar) sıkmak için kullanılır. Bu cihaz, evde ve aşağıda belirtilen yerlerde kullanılmak üzere tasarlanmıştır:

- mağazalarda, ofislerde ve diğer ticari alanlarda çalışanlar için mutfaklarda;
- çiftliklerde;
- otel, motel ve diğer konut tesislerindeki müşteriler tarafından;
- oda ve kahvaltı yerlerinde.

Cihaz, farklı veya bu amacın dışında kullanıldığında, ön görüldüğü şekilde kullanılmamış olacaktır.

⚠ UYARI

Uygunsuz Kullanıma Bağlı Yaşanabilecek Tehlikeler!

Bu cihazın uygunsuz ve/veya amacı dışında kullanılması halinde, cihaz tehlikeli hale gelebilir.

▶ Bu cihaz sadece amacına uygun kullanılmalıdır.

▶ Bu Kullanım Kılavuzunda açıklanan kullanım talimatlarına uyulmalıdır.

Uygunsuz kullanım nedeni ile meydana gelecek hiçbir hasar için sorumluluk kabul edilmeyecektir. Risk tamamen kullanıcıya aittir.

Genel Güvenlik Açıklamaları

NOT

Bu cihazı güvenli bir şekilde kullanmak için aşağıda belirtilen Genel Güvenlik Açıklamalarını dikkate alınız:

▶ Bu cihazın 8 yaş üzerindeki çocuklar ile zihinsel, duyusal ya da fiziksel engeli bulunan kişiler tarafından kullanılabilmesi için, bu kişilerin cihazın güvenlikli kullanımını öğrenmiş ve cihaz nedeni ile yaşanabilecek tehlikeleri anlamış olmaları gerekmektedir.

▶ Çocukların bu cihaz ile oynamalarına izin verilmemelidir.

▶ Yanlış kullanımdan kaynaklanabilecek olası yaralanmaları önlemek için lütfen cihaz kullanım talimatlarına uyunuz.

▶ Cihazı yalnızca kuru ve kapalı olan alanlarda çalıştırınız.

NOT

- ▶ Cihazı gözetimsiz çalıştırmayınız.
- ▶ Aşağıdaki durumlar söz konusu olduğunda, bu cihaz kullanılmamalıdır:
  - Eğer cihazın kendisi veya parçaları hasar görmüşse,
  - elektrik kablosu veya fiş hasarlıysa,
  - cihaz düşürülmüşse.
- ▶ Prizin kolayca erişilebilir olduğundan emin olun, böylece gerektiğinde elektrik fişini hızlı bir şekilde çekebilirsiniz.
- ▶ Bu cihaz yalnızca üretici firmanın eğittiği kalifiye kişiler tarafından tamir edilmelidir. Usulüne uygun olmayan cihaz tamiratlarına bağlı olarak, kullanıcı açısından çok tehlikeli durumlar meydana gelebilir.
- ▶ Cihazı yalnızca orijinal aksesuarlarıyla kullanınız.
- ▶ Cihazı sabit ve düz bir yüzeye yerleştirin. Soba kapakları, ısıtma boruları vb. gibi güçlü ısı kaynaklarından yeterince uzakta olduğunuzdan emin olun.
- ▶ Cihazı çelik yünü veya benzeri sert, çizici veya aşındırıcı temizlik maddeleri ile temizlemeyin.
- ▶ Kullanıcı tarafından yapılan temizlik ve bakımlar çocuklar tarafından yapılmamalıdır.
- ▶ Cihazı ve kabloları 8 yaşından küçük çocukların erişemeyeceği yerlerde saklayınız.
- ▶ Arızalı cihaz parçaları yalnızca orijinal yedek parçalar ile değiştirilmelidir. Sadece orijinal yedek parçaları kullandığınız takdirde, cihazın güvenlik koşulları yerine getirilmiş olacaktır.
- ▶ Cihazı ilk kez kullanmadan önce, gıda ile temas edebilecek tüm bileşenleri dikkatlice temizleyin.
- ▶ Cihazı aşırı şarj etmeyiniz ve çalışmaz duruma getirmeyiniz.
- ▶ Tüm bileşenlerin düzgün bir şekilde monte edildiğinden ve sıkıca sabitlendiğinden emin olunuz.

Tehlike kaynakları ve yaralanma riski

⚠ UYARI

Cihazı dikkatsiz kullanmak yaralanma riski oluşturur. Bu nedenle, ciddi yaralanma veya ölümden kaçınmak için aşağıdaki güvenlik talimatlarına uymanız önemlidir:

⚠ UYARI

- ▶ Gözetim altında değilken ve montajdan önce, aksesuarları değiştirirken ve sökerken veya temizlerken daima cihazın elektrik bağlantısını kesiniz.
- ▶ Dönen aksesuar artık dönmüyorsa veya çok yavaş dönüyorsa yiyecekleri işlemeyi derhal durdurunuz ve elektrik fişini prizden çekiniz.

Elektrik Akımına Bağlı Tehlikeler

⚠ TEHLIKE

Elektrik Akımına Bağlı Hayati Tehlikeler! Elektrik akımına bağlı kablo ya da parçalar ile temas edilmesi halinde, hayati tehlike meydana gelebilir! Elektrik çarpmasına maruz kalmamak için lütfen aşağıda belirtilen güvenlik açıklamalarına uyunuz:

- ▶ Hasar gören bağlantı kablosu, üretici firmanın onayladığı yetkili servis tarafından değiştirilmelidir.
- ▶ Cihaz gövdesini hiçbir suretle açmayınız. Elektrik bağlantısına temas edilmesi ve elektrikli ve mekanik parçalarının değiştirilmesi halinde, elektrik çarpma tehlikesi ile karşı karşıya kalırsınız. Ayrıca cihazın fonksiyonlarında arıza da meydana gelebilir.
- ▶ Cihaza veya elektrik fişine ıslak elle dokunmayın.
- ▶ Cihazı su veya diğer sıvıların içine koymayınız. Ayrıca cihazı bulaşık makinesinde yıkamayınız.

Nakliye muayenesi

⚠ UYARI

- ▶ Lütfen çocukların ambalaj malzemeleri ile oyun oynamalarına izin vermeyiniz. Boğulma tehlikesi söz konusudur.

NOT

- ▶ Ürün teslimatı sırasında herhangi bir eksiklik ve görünür bir hasar olup olmadığını lütfen kontrol ediniz.
- ▶ Uygunsuz paketleme nedeni ile yapılan eksik teslimat ya da nakliye sırasında oluşan hasar tespit etmeniz halinde, lütfen bu durumu bildiriniz.

Cihazın Yerleştirileceği Yerin Koşulları

Cihazın güvenli ve hatasız çalışmasını sağlamak için cihazın yerleştirileceği yer aşağıda belirtilen koşullarda olmalıdır:

- Cihaz düz ve sabit bir yüzeye yerleştirilmelidir.
- Cihazı yerleştirirken, lütfen çocukların yüksek ısı yayan cihaz yüzeylerine erişemeyeceği bir yer seçmeye özen gösteriniz.

- Bu cihaz, duvara ya da gömme dolaba monte edilecek şekilde tasarlanmamıştır
- Cihazınızı evinizin dışında kullanmayınız.
- Cihazınız için yer seçerken, yerin hiçbir zaman yüksek ısı, ıslak ya da çok nemli ortamlarda veya ateş alabilir malzemelerin yakınında olmamasına özen gösteriniz.
- Cihazın sabit durmayan yerlerde (örneğin gemiler gibi) kurulumunun yapılabilmesi ve monte edilebilmesi için yalnızca uzman yerler/kişiler tarafından cihazın güvenli kullanımını sağlandıktan sonra gerçekleştirilmelidir.

Elektrik Bağlantısı

Cihazın güvenli ve hatasız çalışmasını sağlamak için cihazın elektrik bağlantısı aşağıda belirtilen koşullarda olmalıdır:

- Cihazı elektriğe bağlamadan önce, lütfen model etiketi üzerinde cihazın elektrik bağlantı bilgileri (gerilim ve frekans) ile elektrik şebeke bilgilerini karşılaştırınız. Cihazınızda herhangi bir arızanın meydana gelmemesi için bu bilgilerin örtüşmesi gerekmektedir. Emin olmadığınız durumlarda, lütfen elektrik tesisat uzmanlarına danışınız.
- Cihazın bağlanacağı elektrik priz emniyeti, 16 amperlik devre kesici anahtar ile sağlanmış olmalıdır.
- Cihaz, en fazla 3 metre uzunlukta, sarılmamış, 1,5 mm^2 enine kesiti olan bir uzatma kablosu ile elektrik şebekesine bağlanmalıdır. Yangın tehlikesi nedeni ile çoklu elektrik fiş kullanımı ya da çoklu elektrik priz pano kullanımı kesinlikle yasaktır.
- Elektrik kablosunun sağlamlığını ve fırının altında kalmadığını ya da sıcak bölümler veya keskin köşeler ile temas etmediğinden emin olunuz.
- Cihazın elektrik güvenliğinin sağlanabilmesi için, cihazın usulüne uygun olarak kurulmuş bir topraklama sistemine bağlanmış olması gerekmektedir Cihazın topraklama sistemine bağlanmamış bir elektrik prizine bağlanarak çalıştırılması yasaktır. Emin olmadığınız durumlarda, tesisatınızı lütfen elektrik tesisat uzmanlarına kontrol ettiriniz. Üretici firma, eksik ya da kesilen topraklama sistemi nedeni ile ortaya çıkacak hasar nedeni ile hiçbir sorumluluk kabul etmeyecektir.

ES Seguridad

Advertencias

En el presente manual se utilizan las siguientes advertencias:

⚠ PELIGRO

Una advertencia de este nivel de peligro indica una situación peligrosa.
Si la situación peligrosa no se evita, puede causar la muerte o lesiones graves.

▶ Siga las instrucciones que indica esta advertencia para evitar el peligro de muerte o de lesiones graves a personas.

⚠ ADVERTENCIA

Una advertencia de este nivel de peligro indica una posible situación peligrosa.
Si la situación de peligro no se evita, puede conducir a lesiones graves.

▶ Siga las instrucciones que indica esta advertencia para evitar lesiones a personas.

⚠ PRECAUCIÓN

Una advertencia de este nivel de peligro indica una posible situación peligrosa.
Si la situación de peligro no se evita, puede conducir a lesiones de gravedad moderada a leve.

▶ Siga las instrucciones que indica esta advertencia para evitar lesiones a personas.

NOTA

Esta indicación proporciona información adicional que facilitará el manejo de la máquina.

Uso previsto

Este aparato está previsto únicamente para el uso doméstico.
Exprimido de cítricos partidos a la mitad (naranjas, limas, limones, pomelos pequeños)

Este aparato ha sido diseñado para su uso doméstico o para usos similares,
- como por ejemplo, en cocinas para empleados de tiendas, oficinas u otros ámbitos comerciales,
- en explotaciones agrícolas,
- por clientes de hoteles, moteles u otras instalaciones residenciales,
- en pensiones con desayuno.

Cualquier otro uso no se adecúa a su uso original. Cualquier otro uso distinto al aquí previsto se considera un uso indebido del aparato.

⚠ ADVERTENCIA

Peligro ante el uso no conforme a lo previsto. El uso indebido del aparato o cualquier uso distinto al uso previsto puede entrañar peligro.

▶ Utilice el aparato exclusivamente para su uso previsto
▶ Los procedimientos descritos en el manual de instrucciones deben obedecerse.

Queda excluida cualquier reclamación de garantía debido a daños derivados del uso no conforme a lo previsto. La responsabilidad recae exclusivamente en el usuario.

Instrucciones generales de seguridad

NOTA

Para una manipulación segura del aparato, observe las siguientes instrucciones generales de seguridad:

▶ Este aparato puede ser utilizado por niños a partir de 8 años y por personas con capacidades físicas, sensoriales o mentales reducidas o con falta de experiencia y conocimientos, si han recibido supervisión o instrucciones sobre el uso del aparato de forma segura y comprenden los peligros que conlleva.
▶ Los niños no deben jugar con el aparato.

NOTA

- Utilice el dispositivo unicamente segun se explica en las instrucciones de uso para evitar posibles lesiones por un uso indebido.
- Utilice el dispositivo únicamente en estancias interiores secas.
- No deje el dispositivo en marcha sin supervisión.
- No utilice el dispositivo:
  - Si el dispositivo o elementos del mismo han sufrido desperfectos
  - Si el cable de red o el enchufe han sufrido desperfectos
  - Si el dispositivo se ha caído
- Asegúrese de que la toma de corriente sea fácilmente accesible para poder desconectar rápidamente el enchufe en caso de necesidad.
- No realice ninguna modificación en el dispositivo o en el cable de red. Permita únicamente a un taller profesional que se ocupe de las reparaciones, ya que los dispositivos que no se reparan debidamente ponen en peligro al usuario. Tenga también en cuenta las condiciones de la garantía adjunta.
- Utilice el dispositivo únicamente con accesorios originales.
- Coloque el aparato sobre una superficie estable y plana. Asegúrese de que haya suficiente distancia con respecto a fuentes de calor intensas, como placas de cocina, tuberías de calefacción, etc.
- No limpie el aparato con productos de limpieza duros, abrasivos o abrasivos, como lana de acero o similares.
- La limpieza y mantenimiento del usuario no deben ser realizados por niños, a menos que estos tengan 8 o más años de edad y lleven a cabo dicho uso bajo supervisión de un adulto.
- El aparato y su cable de alimentación deben mantenerse fuera del alcance de los niños menores de 8 años.
- Los componentes defectuosos solo deben ser sustituidos por piezas de repuesto originales. Sólo en este tipo de componentes se asegura el cumplimiento de los requisitos de seguridad.
- Antes del primer uso, limpie cuidadosamente todos los componentes que puedan entrar en contacto con alimentos.
- No sobrecargue el aparato ni lo ponga en marcha en vacío.
- Asegúrese de que todos los componentes están correctamente montados y quedan bien asentados.

Fuentes de peligro / Peligro de sufrir lesiones

⚠ ADVERTENCIA

Si el aparato se utiliza de forma descuidada pueden producirse lesiones por los bordes afilados. Tenga presentes las siguientes instrucciones de seguridad para evitar el peligro de lesiones:

- ▶ Interrumpa el suministro eléctrico del aparato siempre que no esté supervisado y antes de desmontarlo, al sustituir los accesorios y al desmontarlo o limpiarlo.
- ▶ Deje de procesar alimentos de inmediato si el accesorio ya no gira o si le cuesta girar, y extraiga el enchufe de la toma.

Fuentes de peligro – Peligro de electrocución

⚠ PELIGRO

Peligro de muerte por electrocución. El contacto con cables o componentes energizados implica peligro de muerte. Tener en cuenta las precauciones indicadas, a fin de evitar peligro de electrocución:

- ▶ Si el cable de conexión a la red del dispositivo sufre desperfectos, deberán sustituirlo el fabricante, el servicio de Atención al Cliente de este o una persona cualificada debidamente, a fin de evitar riesgos.
- ▶ Nunca abra la carcasa del aparato. Si toca cualquier conexión energizada y cambia la disposición del cableado eléctrico o el diseño mecánico existe peligro de electrocución. Además, pueden producirse fallos de funcionamiento en el aparato.
- ▶ No toque el aparato ni el enchufe con las manos mojadas.
- ▶ No sumerja el aparato en agua u otros líquidos ni lo introduzca en el lavavajillas.

Inspección de transporte

⚠ ADVERTENCIA

- ▶ Los materiales de embalaje no deben utilizarse como juguetes. Peligro de asfixia.

NOTA

- ▶ Verifique la integridad del suministro y revíselo para detectar daños visibles.
- ▶ Si detectara cualquier falta o daños en el suministro debidos a un embalaje defectuoso o al transporte debe informar de inmediato al transportista, a la aseguradora y al proveedor.

Requisitos que debe reunir el lugar de montaje

Para garantizar el funcionamiento seguro y correcto del aparato, el lugar de colocación debe cumplir los siguientes requisitos:

- El aparato debe colocarse sobre una superficie llana y estable.
- No utilice el aparato en exteriores.
- Elija el montaje de manera que los niños no puedan obtener en el dispositivo.
- El dispositivo no está diseñado para ser instalado en una pared o en un armario.
- No instale la unidad en un entorno cálido, húmedo o muy húmedo o cerca de materiales combustibles.
- La instalación y el montaje de este dispositivo en instalaciones móviles (barcos, por ejemplo) puede llevarse a cabo por empresas especializadas / si se aseguran las condiciones para el uso seguro de este equipo.

Conexión eléctrica

Para que el aparato funcione con seguridad y correctamente debe observar las siguientes indicaciones al establecer la conexión eléctrica:

- Antes de conectar el aparato, compare los datos de conexión (tensión y frecuencia) de la placa de especificaciones con las de la red eléctrica doméstica. Estos datos deben coincidir para evitar daños en el aparato. En caso de duda, consulte a su servicio técnico eléctrico.
- La conexión del aparato a la red eléctrica debe realizarse mediante un cable alargador arrollado, de 3 metros de longitud como máximo y una sección recta de 1,5 mm^2.
  El uso de regletas de conexiones o ladrones con varias tomas está prohibido, por el peligro de incendio.
- Desenrolle completamente el cable de alimentación antes de cada uso. Al hacerlo, asegúrese de que el cable de alimentación no resulte dañado por bordes afilados u objetos calientes
- La toma de alimentación debe estar provista de un fusible protector de 16A.
- La seguridad eléctrica del aparato solo se asegurará si se conecta un sistema de protección frente a sobrecargas. En caso de duda, avise al electricista autorizado para que revise la instalación doméstica. El fabricante no se hace responsable de los daños ocasionados por falta de protección o protección interrumpida.

PL Bezpieczeństwo

Ostrzeżenia

W niniejszej instrukcji obsługi stosowane są następujące ostrzeżenia:

⚠ NIEBEZPIECZEŃSTWO

Ten symbol oznacza zagrażającą życiu niebezpieczną sytuację. **Gdy nie zapobiegniemy tej sytuacji, może ona prowadzić do śmierci lub ciężkich obrażeń.**

▶ Należy postępować zgodnie ze wskazówkami podanymi w tym ostrzeżeniu, aby uniknąć zagrożenia śmiercią lub doznania ciężkich obrażeń.

⚠ OSTRZEŻENIE

Ten symbol oznacza możliwą zagrażającą niebezpieczną sytuację. **Gdy nie zapobiegniemy tej sytuacji, może ona prowadzić do ciężkich obrażeń.**

▶ Należy postępować zgodnie ze wskazówkami podanymi w tym ostrzeżeniu, aby uniknąć doznania obrażeń u ludzi.

⚠ UWAGA

Ten symbol oznacza możliwą zagrażającą niebezpieczną sytuację. **Gdy nie zapobiegniemy tej sytuacji, może ona prowadzić do lekkich lub umiarkowanych obrażeń.**

▶ Należy postępować zgodnie ze wskazówkami podanymi w tym ostrzeżeniu, aby uniknąć doznania obrażeń u ludzi.

WSKAZÓWKA

Wskazówka oznacza dodatkowe informacje, które ułatwiają obsługę urządzenia.

Użytkowanie zgodne z przeznaczeniem

To urządzenie jest przeznaczone wyłącznie do użytku domowego w zamkniętych pomieszczeniach i służy do wyciskania soku z przepołowionych cytrusów (pomarańczy, cytryn, limonek, małych grejpfrutów). To urządzenie jest przeznaczone do użytku domowego i podobnych zastosowań, na przykład:

- w kuchniach pracowniczych w sklepach, biurach i innych powierzchniach komercyjnych;
- w gospodarstwie rolnym;
- dla klientów w hotelach, motelach i innych obiektach noclegowych;
- w pensjonatach.

Inne i wykraczające poza wymienione wyżej użytkowanie jest uważane za niezgodne z przeznaczeniem.

⚠ OSTRZEŻENIE

Zagrożenia wynikające ze stosowania niezgodnego z przeznaczeniem! W przypadku stosowania urządzenia niezgodnie z przeznaczeniem i/lub innego zastosowania może dojść do powstania groźnych sytuacji.

▶ Urządzenie należy używać wyłącznie zgodnie z przeznaczeniem.

▶ Stosować się do procedur podanych w niniejszej instrukcji obsługi.

Wyklucza się jakiekolwiek roszczenia z powodu szkód na osobach i/lub materialnych wynikających z niewłaściwego stosowania urządzenia. Ryzyko ponosi wyłącznie użytkownik.

Ogólne wskazówki dotyczące bezpieczeństwa

WSKAZÓWKA

Aby zapewnić bezpieczną obsługę urządzenia, należy przestrzegać poniższych ogólnych zasad bezpieczeństwa:

WSKAZÓWKA

- To urządzenie może być używane przez dzieci od 8 lat oraz osoby o ograniczonych zdolnościach fizycznych, sensorycznych lub umysłowych, lub nieposiadające doświadczenia i wiedzy, jeśli są nadzorowane lub zostały poinstruowane o bezpiecznym użytkowaniu urządzenia i zrozumiały związane z tym zagrożenia.
- Dzieci nie mogą bawić się urządzeniem.
- Urządzenie należy użytkować wyłącznie w sposób opisany w instrukcji obsługi, aby uniknąć możliwych obrażeń spowodowanych niewłaściwym użyciem.
- Urządzenia należy używać wyłącznie w suchych wnętrzach.
- Nie używać urządzenia bez nadzoru.
- Nie używać urządzenia:
  - gdy samo urządzenie lub jego części są uszkodzone,
  - gdy przewód zasilający lub wtyczka są uszkodzone,
  - gdy urządzenie się spadło z wysokości.
- Upewnij się, że gniazdo jest łatwo dostępne, aby w razie potrzeby można było szybko wyciągnąć wtyczkę sieciową.
- Nie dokonywać żadnych zmian przy urządzeniu ani przy przewodzie zasilającym. Naprawy zlecać wyłącznie w specjalistycznych warsztatach, ponieważ nieprawidłowo naprawione urządzenia stanowią zagrożenie dla użytkownika. Należy również przestrzegać załączonych warunków gwarancji.
- Urządzenie należy używać wyłącznie z oryginalnymi akcesoriami.
- Umieść urządzenie na stabilnej, równej powierzchni. Upewnij się, że urządzenie znajduje się w odpowiedniej odległości od silnych źródeł ciepła, takich jak płyty grzewcze, rury grzewcze itp.
- Nie czyścić urządzenia twardymi, ściernymi lub szorującymi środkami czyszczącymi, takimi jak wełna stalowa itp.
- Dzieci nie mogą wykonywać czyszczenia i konserwacji w zakresie użytkownika, chyba że mają 8 lub więcej lat i są przy tym pod nadzorem.
- Urządzenie i jego kabel przyłączeniowy należy trzymać poza zasięgiem dzieci poniżej 8 lat.
- Uszkodzone elementy można wymienić wyłącznie na oryginalne części zamienne. Tylko te części dają gwarancję spełnienia wymagań bezpieczeństwa.

WSKAZÓWKA

- Przed pierwszym użyciem urządzenia należy dokładnie wyczyścić wszystkie elementy, które mogą mieć kontakt z żywnością.
- Nie należy przeciążać urządzenia ani używać go na biegu jałowym.
- Upewnić się, że wszystkie części są prawidłowo zamontowane i osadzone.

Źródła zagrożeń - Ryzyko obrażeń ciała

⚠ OSTRZEŻENIE

Jeśli urządzenie jest używane nieostrożnie, istnieje ryzyko odniesienia obrażeń. Aby uniknąć obrażeń, należy przestrzegać następujących instrukcji bezpieczeństwa:

- Zawsze należy odłączyć urządzenie od zasilania w przypadku braku nadzoru i przed montażem, podczas wymiany akcesoriów oraz podczas demontażu lub czyszczenia.
- Natychmiast należy przerwać przetwarzanie żywności, jeśli obracające się akcesorium przestaje się obracać lub obraca się jedynie bardzo ociężale, i wyciągnąć wtyczkę z gniazdka elektrycznego.

Zagrożenia powodowane energią elektryczną.

⚠ NIEBEZPIECZEŃSTWO

Zagrożenie życia powodowane energią elektryczną! W przypadku kontaktu z przewodami lub częściami urządzenia znajdującymi się pod napięciem dochodzi do sytuacji zagrożenia życia! Prosimy o przestrzeganie następujących wskazówek dotyczących bezpieczeństwa, aby uniknąć sytuacji zagrożenia powodowanych przez prąd elektryczny:

- Jeśli przewód zasilający tego urządzenia jest uszkodzony, musi zostać wymieniony przez producenta lub jego dział obsługi klienta lub podobnie wykwalifikowaną osobę, aby uniknąć zagrożeń.
- W żadnym wypadku nie otwierać obudowy urządzenia. W przypadku dotknięcia przyłączy będących pod napięciem i zmiany konstrukcji elektrycznej i mechanicznej istnieje ryzyko porażenia prądem. Ponadto mogą wystąpić nieprawidłowości w działaniu urządzenia.
- Nie dotykać urządzenia ani wtyczki sieciowej mokrymi rękami.
- Nie zanurzać urządzenia w wodzie lub innych płynach i nie wkładać go do zmywarki.

Kontrola po dostarczeniu produktu

⚠ OSTRZEŻENIE

- ▶ Materiałów opakowaniowych nie należy używać do zabawy. Zachodzi tu niebezpieczeństwo uduszenia się.

WSKAZÓWKA

- ▶ Należy sprawdzić czy dostawa jest pełna i czy nie ma widocznych uszkodzeń.
- ▶ Należy od razu zgłosić spedytorowi, ubezpieczycielowi jak i dostawcy, gdy stwierdzicie Państwo, że dostawa nie jest pełna lub doszło do uszkodzeń wskutek niewłaściwego opakowania lub podczas transportu.

Wymagania co do miejsca przeznaczenia.

Aby urządzenie mogło bezpiecznie i bezawaryjnie pracować miejsce, w którym ma zostać ustawione, musi spełniać następujące wymagania:

- Urządzenie musi być umieszczone na płaskiej i stabilnej powierzchni.
- Należy wybrać takie miejsce postawienia urządzenia, aby dzieci nie mogły do niego dosięgnąć.
- Urządzenie nie jest przeznaczone do montażu w ścianie lub szafie wnękowej.
- Nie należy używać urządzenia na zewnątrz.
- Nie umieszczać urządzenia w gorącym, mokrym lub bardzo wilgotnym środowisku ani w pobliżu materiałów łatwopalnych.
- Instalację i montaż tego urządzenia w miejscach niestacjonarnych (np. na statkach) mogą przeprowadzać wyłącznie wyspecjalizowane firmy/ profesjonaliści, jeżeli zapewniają one warunki do bezpiecznego użytkowania tego urządzenia.

Podłączenie elektryczne

Aby praca urządzenia była bezpieczna i przebiegała bez zakłóceń należy podczas podłączenia elektrycznego przestrzegać następujących wskazówek:

- Przed podłączeniem urządzenia należy porównać dane przyłączeniowe (napięcie i częstotliwość) na tabliczce znamionowej z danymi sieci elektrycznej. Te dane muszą być zgodne, aby nie doszło do uszkodzenia urządzenia. W razie wątpliwości należy zapytać elektryka.
- Gniazdko musi być zabezpieczone wyłącznikiem różnicowo-prądowym 16A.
- Urządzenie może być podłączone do sieci elektrycznej za pomocą maksymalnie 3 metrowego, odwiniętego przedłużacza o przekroju 1,5 mm^2. Używanie rozgałęźników lub listew zasilających jest zabronione ze względu na związane z tym ryzyko pożaru.
- Upewnić się, że kabel zasilający nie jest uszkodzony i nie jest poprowadzony pod piekarnikiem ani na gorących lub ostrych powierzchniach.
- Bezpieczeństwo elektryczne urządzenia jest zagwarantowane tylko wtedy, gdy jest ono podłączone do prawidłowo zainstalowanego systemu przewodów ochronnych. W razie wątpliwości zlecić sprawdzenie instalacji domowej przez elektryka. Producent nie ponosi odpowiedzialności za uszkodzenia spowodowane przez brak lub przerwanie przewodu ochronnego.

בטיחות

הודעות אזהרה

האזהרות הבאות נמצאות במדריך הפעלה זה

סכנה

הערת אזהרה של רמת סכנה זו מצביעה על מצב מסוכן המאיים. אי הימנעות מהמצב המסוכן יגרום למוות או לפציעה חמורה

-יש לפעול בהתאם להוראות באזהרה זו, כדי למנוע סכנת מוות או פציעה חמורה של מישהו

אזהרה

הודעת אזהרה ברמת סכנה זו מצביעה על מצב שעלול להיות מסוכן. אם לא ניתן למנוע את המצב המסוכן עלולה להגרם פציעה חמורה

- פעל לפי ההנחיות המתוארות בהודעות אזהרה אלו כדי למנוע פציעה של אנשים

זהירות

הודעת אזהרה ברמת סכנה זו מצביעה על מצב שעלול להיות מסוכן. אם לא ניתן למנוע את המצב המסוכן עלולה להגרם פציעה חמורה

- פעל לפי ההנחיות המתוארות בהודעות אזהרה אלו כדי למנוע פציעה של אנשים

הודעה

הודעה מציין שקיים מידע נוסף המקל על הטיפול במכשיר

שימוש מיועד

מכשיר זה מיועד לשימוש ביתי רק בחללים סגורים לצורך
.(סחיטת פירות הדר חצויים (תפוזים, לימונים, ליים, אשכוליות קטנות יותר

:מכשיר זה מיועד לשימוש ביישומים ביתיים ודומים כגון
- במטבחים לעובדים בחנויות, משרדים ואזורי מסחר אחרים
- במפעלים חקלאיים
- על ידי לקוחות בבתי מלון, מוטלים ומתקני מגורים אחרים
- במקומות של לינה וארוחת בוקר

כל שימוש אחר או נוסף נחשב כלא תקין

אזהרה

סכנה עקב שימוש לא מיועד! סכנות עלולות לנבוע מהמכשיר אם לא נעשה בו שימוש כמיועד ו/או נעשה בו שימוש למטרות אחרות

השתמש במכשיר רק אליו הוא מיועד

הקפד לבצע את ההליכים המתוארים במדריך הפעלה זה

לא יתקבלו תביעות מכל סוג שהוא עקב נזק הנובע משימוש לא נכון. המפעיל לבדו נושא בסיכון

הודעה

כדי להבטיח טיפול בטוח במכשיר, שימו לב להוראות הבטיחות הכלליות הבאות

במכשיר זה יכולים להשתמש ילדים מגיל 8 ומעלה, כמו גם אנשים עם יכולות פיזיות, חושיות או נפשיות מופחתות או חוסר ניסיון וידע, אם הם בפיקוח או קיבלו הדרכה לשימוש בטוח במכשיר ומבינים את הסכנות הנובעות מכך

אסור לילדים לשחק עם המכשיר

יש להשתמש במכשיר רק כמתואר במדריך ההפעלה כדי למנוע פציעה אפשרית כתוצאה משימוש לא נכון

יש להפעל את המכשיר רק בחדרים פנימיים יבשים

אין להפעיל את המכשיר ללא השגחה

אין להשתמש במכשיר כאשר

- המכשיר עצמו או חלקים ממנו פגומים
- כבל החשמל או התקע פגומים
- המכשיר נפל

יש לוודא שהשקע נגיש בקלות, כך שניתן, במידת הצורך, לנתק אותו מהחשמל במהירות

אין לבצע שינויים כלשהם במכשיר או בכבל החשמל. תיקונים יתבצעו רק על ידי מעבדה מקצועית, שכן מכשירים שתוקנו שלא כהלכה מסכנים את המשתמש.

יש לשים לב גם לתנאי האחריות המצורפים

יש להשתמש במכשיר רק עם אביזרים מקוריים

יש להניח את המכשיר על משטח יציב וישר. יש גם לוודא שיש מרחק מספיק גדול ממקורות חום חזקים כמו כיריים, צינורות חימום וכיו"ב

אין לנקות את המכשיר בחומרי ניקוי קשים, שורטים או שוחקים כגון צמר פלדה ודומים

אין לבצע ניקוי ותחזוקה על ידי משתמש ילדים אלא אם הם בני 8 ומעלה ותחת השגחה

אסור לילדים לשחק עם המכשיר

יש להרחיק את המכשיר ואת כבל החיבור שלו מילדים מתחת לגיל 8 שנים

יש להחליף רכיבים פגומים רק בחלקי חילוף מקוריים. רק השימוש בחלקים אלה יבטיח עמידה בדרישות הבטיחות

לפני השימוש הראשון, יש לנקות בזהירות את כל הרכיבים שעלולים לבוא במגע עם מזון

אין להעמיס יתר על המידה את המכשיר או להשאיר אותו לפעול במצב סרק

יש לוודא שכל החלקים מורכבים כהלכה ויושבים יציב

מקורות סכנה - סכנת פציעה

אזהרה

בשימוש לא זהיר עם המכשיר קיימת סכנת פציעה. כדי למנוע פציעה, יש להקפיד על הוראות הבטיחות הבאות
יש תמיד לנתק את המכשיר מהחשמל כשהוא ללא השגחה ולפני הרכבה, החלפת אביזרים, פירוק או ניקוי
יש להפסיק מיד את עיבוד המזון ולמשוך את תקע החשמל מהשקע, אם האביזרים המסתובבים אינם מסתובבים עוד או רק מסתובבים באיטיות רבה

מקורות סכנה - סכנה מזרם חשמלי

סכנה

!סכנת חיים עקב זרם חשמלי
קיימת סכנת חיים במגע עם כבלים או רכיבים שתחת מתח חשמלי! כדי למנוע סכנת התחשמלות יש לשים לב להוראות הבטיחות הבאות
אם כבל החשמל של מכשיר זה פגום, יש להחליף אותו על ידי היצרן או שירות הלקוחות שלו או אדם מוסמך דומה
בשום פנים ואופן אסור לפתוח את בית המכשיר. אם נוגעים בחיבורים מוליכים ואם משנים את המבנה החשמלי והמכני, קיימת סכנת התחשמלות. בנוסף לכך, יכולות להופיע הפרעות בתפקוד המכשיר
לעולם אין לטבול את המכשיר במים כדי לנקות אותו
אל תיגע במכשיר או בתקע החשמל בידיים רטובות
אין לטבול את המכשיר במים או בנוזלים אחרים ולא להכניסו למדיח כלים

בדיקת הובלה

אזהרה

אין להשתמש בחומרי אריזה למשחק. קיימת סכנת חנק

הודעה

.בדוק את שלמות המשלוח ובדוק אם יש נזק גלוי
דווח מיד על כל אספקה לא מלאה או נזק עקב אריזה או הובלה לקויים למוביל, לחברת הביטוח .ולספק

דרישות למיקום ההתקנה

להפעלה בטוחה של המכשיר וללא תקלות, מיקום ההתקנה חייב לעמוד בדרישות הבאות
יש להניח את המכשיר על משטח ישר ויציב
יש לבחור את מיקום ההתקנה כך שילדים לא יוכלו להגיע למכשיר
המכשיר אינו מיועד להתקנה בתוך קיר או בארון מובנה
אין להשתמש במכשיר בחוץ
אין להעמיד את המכשיר בסביבה חמה, רטובה או לחה מאוד או ליד חומרים דליקים
ההתקנה וההרכבה של מכשיר זה במקומות לא נייחים (למשל ספינות) יתבצעו רק על ידי חברות

מקצועיות/בעלי מקצוע אם הם מבטיחים לקיים את הדרישות לשימוש בטוח במכשיר זה

חיבור לחשמל

כדי להבטיח פעולה בטוחה של המכשיר וללא תקלות, יש להקפיד על ההוראות הבאות בעת ביצוע החיבור לחשמל
לפני חיבור המכשיר לחשמל, יש להשוות את נתוני החיבור (מתח ותדר) שעל תווית המוצר לאלו של רשת החשמל. נתונים אלו חייבים להתאים כך שלא ייגרם נזק למכשיר. אם יש ספק, יש להתייעץ עם חשמלאי מוסמך
ניתן לחבר את המכשיר לרשת החשמל באמצעות כבל מאריך מגולגל באורך 3 מטר לכל היותר עם רוחב חתך של 1.5 מ"מ
השימוש במפצלים או פסי שקעים אסור עקב סכנת השריפה הנלווית
שחרר את כבל החשמל לחלוטין לפני כל שימוש. ודא שכבל החשמל אינו נפגם מקצוות חדים או חפצים חמים
השקע חייב להיות מוגן על ידי מפסק ביטחון של 16 אמפר
הבטיחות החשמלית של המכשיר מובטחת רק אם הוא מחובר למערכת בעלת הארכה מותקנת כחוק.
אם יש ספק, יש לבדוק את התקנת הבית על ידי חשמלאי מוסמך

AR

السلامة والأمان

إشعارات التحذير

يتم استخدام التحذيرات التالية في دليل التشغيل هذا

الخطر

يشير التحذير من هذا المستوى من الخطر إلى وجود وضع مهدد وخطير. إذا لم يتم تجنب الموقف الخطير، فستعقب ذلك الوفاة أو الإصابات الخطيرة

-يجب متابعة التعليمات الواردة في هذا التحذير من أجل منع الوفاة أو إصابة الأشخاص بجروح خطيرة

تحذير

يشير التحذير من هذا المستوى من الخطر إلى وضع محتمل وخطير. إذا لم يتم تجنب الموقف الخطير، فقد يتبع ذلك إصابات خطيرة

- يجب اتباع التعليمات الواردة في هذا التحذير من أجل منع إصابة الأشخاص

تنبيه

يشير التحذير من هذا المستوى من الخطر إلى وضع محتمل وخطير. إذا لم يتم تجنب الموقف الخطير، فقد يتبع ذلك إصابات طفيفة أو متوسطة

- يجب اتباع التعليمات الواردة في هذا التحذير من أجل منع إصابة الأشخاص

ملاحظة

تشير الملاحظة إلى معلومات إضافية تسهل التعامل مع الماكينة

الغرض من الاستخدام

.هذا الجهاز مخصص للاستخدام المنزلي في الأماكن المغلقة فقط
.(يستخدم هذا الجهاز لعصر ثمار الحمضيات النصفية (مثل البرتقال والليمون والليمون الحامض والجريب فروت الأصغر

هذا الجهاز مخصص للاستخدام في المنزل والتطبيقات المماثلة مثل التطبيقات التالية على سبيل المثال

- مطبخ الموظفين في المحلات التجارية، والمكاتب، وبيئات العمل الأخرى؛
- ،في المزارع
- طلبات العملاء في الفنادق والموتيلات والمرافق السكنية الأخرى ؛
- أماكن المبيت والإفطار الفندقية

أي استخدام أو استخدام آخر يتجاوز ذلك لا يعتبر استخدامًا مناسبًا

تحذير

خطر من الاستخدام غير السليم! قد يشكل الجهاز خطرًا في حالة الاستخدام غير السليم و/أو أنواع الاستخدام الأخرى

استخدم الجهاز فقط على النحو المنشود

اتبع الإجراءات الموضحة في هذا الدليل

يتم استبعاد المطالبات من أي نوع بسبب الضرر الناجم عن الاستخدام غير السليم. المشغل وحده هو المسؤول عن المخاطر

تعليمات عامة حول السلامة

ملاحظة

للتعامل الآمن مع الجهاز، اتبع تعليمات السلامة العامة التالية

يمكن استخدام هذا الجهاز من قبل الأطفال من سن 8 سنوات فما فوق والأشخاص ذوي القدرات البدنية أو الحسية أو العقلية المحدودة أو الذين يفتقرون إلى الخبرة والمعرفة، إذا كانوا تحت الإشراف أو تم توجيههم حول كيفية استخدام الجهاز بأمان وفهم المخاطر الناتجة عن ذلك.

يُحظر السماح للأطفال باللعب في الجهاز

استخدم الجهاز فقط وفقًا لوصف تعليمات التشغيل لتجنب الإصابات المحتملة بسبب سوء الاستخدام

قم بتشغيل الجهاز فقط في المناطق الداخلية الجافة

لا تقم بتشغيل الجهاز دون مراقبة

لا تستخدم الجهاز في الحالات التالية

- ،في حالة تلف الجهاز نفسه أو أجزاء منه
- ،في حالة تلف سلك الطاقة أو القابس
- في حالة سقوط الجهاز

تأكد من سهولة الوصول إلى المقبس حتى تتمكن من فصله بسرعة إذا لزم الأمر

لا تقم بإجراء أي تغييرات على الجهاز أو سلك الطاقة. قم بإجراء الإصلاحات فقط من قبل ورشة عمل متخصصة، لأن المعدات التي لم يتم إصلاحها بشكل احترافي ستعرض المستخدم للخطر.

يرجى أيضًا ملاحظة شروط الضمان المرفقة

ملاحظة

استخدم الجهاز فقط مع ملحقاته الأصلية

ضع الجهاز على سطح مستقر ومستوٍ. تأكد من أنك بعيد بما فيه الكفاية عن مصادر الحرارة القوية مثل أسطح المواقد وأنابيب التدفئة وما إلى ذلك

لا تقم بتنظيف الجهاز باستخدام مواد تنظيف صلبة أو مخدوشة أو كاشطة مثل الصوف الفولاذي أو مواد مماثلة

لا يجوز للأطفال القيام بأعمال التنظيف والصيانة إلا إذا كانوا بعمر 8 سنوات أو أكثر وتحت الإشراف.

يجب إبقاء الجهاز وكابل التوصيل الخاص به بعيدًا عن متناول الأطفال الذين تقل أعمارهم عن 8 سنوات.

لا يجوز استبدال المكونات المعيبة إلا بقطع الغيار الأصلية. هذه الأجزاء فقط مضمونة لتلبية متطلبات السلامة

نظف بعناية جميع المكونات التي قد تتلامس مع الطعام قبل الاستخدام الأول

لا تفرط في شحن الجهاز أو تعطله

تأكد من تجميع جميع المكونات بشكل صحيح وتثبيتها بإحكام

مصادر الخطر – خطر الإصابة

⚠ تحذير

هناك خطر الإصابة إذا تم استخدام الجهاز بلا مبالاة. لذلك من الضروري مراعاة تعليمات السلامة التالية لتجنب الإصابة الخطيرة أو الوفاة

افصل الجهاز دائمًا عن التيار الكهربائي عندما لا يكون تحت الإشراف وقبل التجميع، وعند تغيير الملحقات وعند التفكيك أو التنظيف

توقف عن معالجة الطعام على الفور إذا لم يعد الملحق الدوار يدور أو يدور ببطء شديد وأزل قابس التيار الكهربائي من المقبس

مصادر الخطر – الخطر من التيار الكهربائي

⚠ الخطر

!خطر الموت بسبب التيار الكهربائي

خطر مميت من خلال ملامسة القنوات أو المكونات تحت الجهد! اتبع تعليمات السلامة التالية لتجنب خطر التيار الكهربائي

من أجل منع التعرض للخطر، يجب استبدال كابلات التيار الكهربائي التالفة من قبل الشركة المصنعة أو قسم خدمة العملاء في الشركة المصنعة أو شخص مؤهل مماثل

لا تفتح مبيت الجهاز تحت أي ظرف من الظروف. إذا تم لمس التوصيلات الحية وتم تغيير الهيكل

الخطر

الكهربائي والميكانيكي، فهناك خطر حدوث صدمة كهربائية. بالإضافة إلى ذلك، قد تحدث أعطال في الجهاز
.لا تلمس الجهاز أو مقبس الطاقة بأيدي مبللة
.لا تغمر الجهاز في الماء أو أي سوائل أخرى، ولا تضعه في غسالة الأطباق

فحص النقل

تحذير

يجب عدم استخدام مواد التعبئة للعب. حيث أنه قد يعرضهم لخطر الاختناق

ملاحظة

تحقق من التسليم للتأكد من اكتماله وتلفه الظاهر
الإبلاغ الفوري عن أي تسليم غير مكتمل أو تلف ناتج عن عدم كفاية التغليف أو بسبب النقل إلى الناقل وشركة التأمين والمورد

متطلبات موقع التركيب

:للتشغيل الآمن والخالي من الأخطاء للجهاز، يجب أن يستوفي موقع التثبيت المتطلبات التالية

يجب وضع الجهاز على سطح مستو ومستقر
.حدد موقع التثبيت حتى لا يتمكن الأطفال من الوصول إلى الجهاز
الجهاز غير مخصص للتركيب في الحائط أو الخزانة المدمجة
لا تستخدم جهازك خارج منزلك
لا تضع الجهاز في بيئة ساخنة أو رطبة أو رطبة جدًا أو بالقرب من مادة قابلة للاشتعال
لا يجوز تركيب هذا الجهاز وتجميعه في مواقع غير ثابتة
مثل السفن) إلا من قبل شركات/متخصصين متخصصين إذا ضمنوا شروط الاستخدام الآمن لهذا الجهاز)

الربط الكهربائي

:للتشغيل الآمن والخالي من الأخطاء للجهاز، يجب مراعاة التعليمات التالية أثناء التوصيل الكهربائي

قبل توصيل الجهاز، قارن بيانات الاتصال (الجهد والتردد) على لوحة التصنيف مع بيانات شبكتك الإلكترونية. يجب أن تتطابق هذه البيانات حتى لا يحدث أي تلف للجهاز. إذا كنت في شك، اسأل كهربائي الخاص بك
يمكن توصيل الجهاز بالشبكة الإلكترونية على الأكثر عبر كابل تمديد بطول 3 أمتار غير مفكوك مع مقطع عرضي 1.5 مم^2
يحظر استخدام المقابس المتعددة أو شرائط المقابس بسبب خطر الحريق المرتبط بها
قم بفك كابل الطاقة تمامًا قبل استخدام الجهاز
تأكد من عدم
تلف سلك الطاقة بسبب الحواف الحادة أو الأجسام الساخنة
يجب حماية المقبس بواسطة قاطع دائرة 16 أمبير
لا يتم ضمان السلامة الكهربائية للجهاز إلا إذا كان متصلاً بنظام موصل وقائي مثبت بشكل صحيح. إذا كنت في شك، فقم بفحص تركيب المنزل من قبل كهربائي مؤهل. لا يمكن تحميل
الشركة المصنعة المسؤولية عن الأضرار الناجمة عن موصل الحماية المفقود أو المتقطع

Inhaltsverzeichnis - Bedienung

1 Allgemeines 44
1.1 Informationen zu dieser Anleitung 45
1.2 Haftungsbeschränkung 45
1.3 Urheberschutz 45
1.4 Lieferumfang 45
1.5 Auspacken 45
2 Aufbau und Funktion 46
2.1 Gesamtübersicht 46
2.2 Zusammenbau 47
2.3 Typenschild 47
3 Bedienung und Betrieb 47
3.1 Vor dem Erstgebrauch 47
3.2 Betrieb des Gerätes 47
4 Reinigung und Pflege 48
4.1 Sicherheitshinweise 48
4.2 Reinigung 48
5 Störungsbehebung 48
5.1 Sicherheitshinweise 48
6 Entsorgung des Altgerätes 49
6.1 Entsorgung der Verpackung 49
7 Garantie 49

1 Allgemeines

Lesen Sie die hier enthaltenen Informationen, damit Sie mit Ihrem Gerät schnell vertraut werden und seine Funktionen in vollem Umfang nutzen können.
Ihr Gerät dient Ihnen viele Jahre lang, wenn Sie es sachgerecht behandeln und pflegen.
Wir wünschen Ihnen viel Freude beim Gebrauch.

1.1 Informationen zu dieser Anleitung

Diese Bedienungsanleitung ist Bestandteil der Zitruspresse CASO CP 400 Lift (nachfolgend als Gerät bezeichnet) und gibt Ihnen wichtige Hinweise für die Inbetriebnahme, die Sicherheit, den bestimmungsgemäßen Gebrauch und die Pflege des Gerätes. Die Bedienungsanleitung muss ständig am Gerät verfügbar sein.
Sie ist von jeder Person zu lesen und anzuwenden, die mit der:

- Inbetriebnahme,
- Bedienung,
- Störungsbehebung und/oder
- Reinigung

des Gerätes beauftragt ist.
Bewahren Sie diese Bedienungsanleitung auf und geben Sie diese mit dem Gerät an Nachbesitzer weiter.

1.2 Haftungsbeschränkung

Alle in dieser Anleitung enthaltenen technischen Informationen, Daten und Hinweise für die Installation, Betrieb und Pflege entsprechen dem letzten Stand bei Drucklegung und erfolgen unter Berücksichtigung unserer bisherigen Erfahrungen und Erkenntnisse nach bestem Wissen. Aus den Angaben, Abbildungen und Beschreibungen in dieser Anleitung können keine Ansprüche hergeleitet werden. Der Hersteller übernimmt keine Haftung für Schäden aufgrund:

- Nichtbeachtung der Anleitung
- Nicht bestimmungsgemäßer Verwendung
- Unsachgemäßer Reparaturen
- Technischer Veränderungen, Modifikationen des Gerätes
- Verwendung nicht zugelassener Ersatzteile
- Verwendung von nicht zugelassenem Zubehör

Modifikationen des Gerätes werden nicht empfohlen und sind nicht durch die Garantie gedeckt. Übersetzungen werden nach bestem Wissen durchgeführt. Wir übernehmen keine Haftung für Übersetzungsfehler, auch dann nicht, wenn die Übersetzung von uns oder in unserem Auftrag erfolgte. Verbindlich bleibt allein der ursprüngliche deutsche Text.

1.3 Urheberschutz

Diese Dokumentation ist urheberrechtlich geschützt. Alle Rechte, auch die der fotomechanischen Wiedergabe, der Vervielfältigung und der Verbreitung mittels besonderer Verfahren (zum Beispiel Datenverarbeitung, Datenträger und Datennetze), auch teilweise, behält sich die CASO GmbH vor. Inhaltliche und technische Änderungen vorbehalten.

1.4 Lieferumfang

Das Gerät wird standardmäßig mit folgenden Komponenten geliefert:

- CASO CP 400 Lift
- Saftbehälter
- Presskegel mit Fruchtfleischsieb
- Deckel
- Bedienungsanleitung

1.5 Auspacken

Zum Auspacken des Gerätes entnehmen Sie das Gerät aus dem Karton und entfernen Sie das Verpackungsmaterial.

HINWEIS

▶ Heben Sie wenn möglich die Originalverpackung während der Garantiezeit des Gerätes auf, um das Gerät im Garantiefall wieder ordnungsgemäß verpacken zu können.

2 Aufbau und Funktion

In diesem Kapitel erhalten Sie wichtige Hinweise zu Aufbau und Funktion des Gerätes.

2.1 Gesamtübersicht

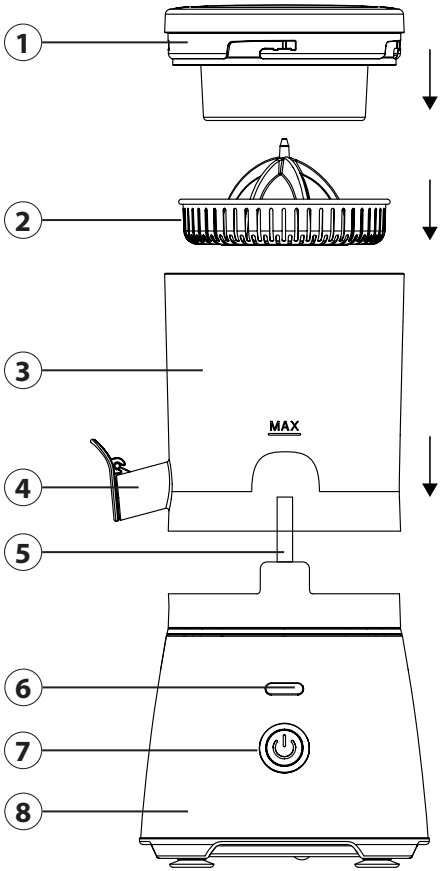

1. Deckel
2. Presskegel mit Fruchtfleischsieb
3. Saftbehälter
4. Saftauslass
5. Antriebswelle
6. Kontrollleuchte
7. An/Aus-Taste
8. Motoreinheit

2.2 Zusammenbau

1. Stellen Sie die Motoreinheit auf eine gerade Oberfläche.
2. Platzieren Sie den Saftbehälter auf der Motoreinheit, indem Sie ihn im Uhrzeigersinn nach unten bewegen, bis er einrastet.
3. Setzen Sie den Presskegel in den Saftbehälter auf die Antriebswelle.

2.3 Typenschild

Das Typenschild mit den Anschluss- und Leistungsdaten befindet sich an der Unterseite des Gerätes.

3 Bedienung und Betrieb

In diesem Kapitel erhalten Sie wichtige Hinweise zur Bedienung des Gerätes. Beachten Sie die Hinweise, um Gefahren und Beschädigungen zu vermeiden.

⚠ WARNUNG

- ▶ Das Gerät während des Betriebes nicht unbeaufsichtigt lassen, um bei Gefahr schnell eingreifen zu können.

3.1 Vor dem Erstgebrauch

Reinigen Sie das Gerät wie unter „Reinigung und Pflege“ beschrieben.

3.2 Betrieb des Gerätes

HINWEIS

- ▶ Das Gerät rotiert beim Betrieb immer an die Ausgangsposition zurück. Warten Sie den Motorstillstand ab, bevor Sie den Deckel öffnen.
- ▶ Achten Sie darauf, dass der Saft im Saftbehälter bei geschlossenem Auslass nicht zu hochsteigt. Achten Sie auf die Max. Markierung.
- ▶ Entfernen Sie regelmäßig die Fruchtfleischreste aus dem Sieb, damit der Saft richtig abfließen kann. Ziehen Sie zuvor den Netzstecker.

1. Halbieren Sie die Zitrusfrüchte Ihrer Wahl.
2. Bereiten Sie das Gerät wie im Kapitel „Zusammenbau“ beschrieben vor.
3. Stellen Sie ein ausreichend großes Glas unter den Saftauslass.
4. Stecken Sie den Netzstecker in die Steckdose.
5. Platzieren Sie eine Hälfte einer Zitrusfrucht mit der Schnittfläche auf dem Presskegel.
6. Schließen Sie den Deckel, indem Sie auf die Schloss-Symbole auf dem Deckel achten.
7. Öffnen Sie den Saftauslass, wenn der Saft direkt in Ihr Glas fließen soll. Alternativ können Sie den Saftauslass vorerst geschlossen lassen, um verschiedene Säfte miteinander zu vermischen.
8. Starten Sie das Gerät, indem Sie die An/Aus-Taste drücken.
9. Die Frucht wird nach oben geführt, ausgepresst und wieder nach unten geführt. Der Saft fließt in den Saftbehälter.
10. Warten Sie den Motorstillstand ab. Öffnen Sie erst dann den Deckel, um die Schale zu entnehmen und eine weitere Frucht-Hälfte einzusetzen.
11. Öffnen Sie nach dem Betrieb den Saftauslass, damit der Saft in Ihr Glas fließen kann.

4 Reinigung und Pflege

In diesem Kapitel erhalten Sie wichtige Hinweise zur Reinigung und Pflege des Gerätes. Beachten Sie die Hinweise um Beschädigungen durch falsche Reinigung des Gerätes zu vermeiden.

4.1 Sicherheitshinweise

⚠ VORSICHT

Beachten Sie die folgenden Sicherheitshinweise, bevor Sie mit der Reinigung des Gerätes beginnen:

- ▶ Ziehen Sie den Netzstecker des Gerätes vor der Reinigung, und wenn es nicht in Gebrauch ist, aus der Steckdose.
- ▶ Motorblock, Kabel und Stecker nicht in Wasser und andere Flüssigkeiten tauchen und nicht in die Spülmaschine geben.
- ▶ Verwenden Sie zur Reinigung keine Metallbürste oder andere scharfen, scheuernden Gegenstände.
- ▶ Benutzen Sie keine aggressiven oder scheuernden Reinigungsmittel und keine Lösungsmittel.
- ▶ Reinigen Sie das Gerät direkt nach jedem Gebrauch.

4.2 Reinigung

Entnehmen Sie den Presskegel und den Saftbehälter von der Motoreinheit. Befreien Sie die Bauteile von den Fruchtfleischresten und spülen Sie alle Bauteile außer die Motoreinheit unter fließendem Wasser gründlich ab. Alternativ können Sie die Teile in der Spülmaschine reinigen. Trocknen Sie die Bauteile nach der Reinigung gründlich mit einem trockenen Tuch ab.

Wischen Sie den Motorblock und das Netzkabel nur mit einem angefeuchteten weichen Tuch ab.

5 Störungsbehebung

In diesem Kapitel erhalten Sie wichtige Hinweise zur Störungslokalisierung und Störungsbehebung. Beachten Sie die Hinweise, um Gefahren und Beschädigungen zu vermeiden.

5.1 Sicherheitshinweise

⚠ VORSICHT

- ▶ Reparaturen an Elektrogeräten dürfen nur von Fachleuten durchgeführt werden, die vom Hersteller geschult sind.
- ▶ Durch unsachgemäße Reparaturen können erhebliche Gefahren für den Benutzer und Schäden am Gerät entstehen.

Problem	Lösung
Das Gerät startet nicht. Die An/Aus-Taste blinkt.	Vergewissern Sie sich, dass der Stecker richtig in der Steckdose sitzt.
	Vergewissern Sie sich, dass das Gerät korrekt zusammengebaut ist.
Es befindet sich sehr viel Fruchtfleisch in dem Saft oder die Saftmenge ist sehr gering.	Entfernen Sie regelmäßig die Fruchtfleischreste aus dem Sieb, damit der Saft richtig abfließen kann. Ziehen Sie zuvor den Netzstecker.

HINWEIS

- ▶ Wenn Sie mit den oben genannten Schritten das Problem nicht lösen können, wenden Sie sich kostenlos an den Kundendienst.
- ▶ **Reinigen Sie das Gerät bevor Sie es an den Kundendienst senden.**

6 Entsorgung des Altgerätes

Elektrische und elektronische Altgeräte enthalten vielfach noch wertvolle Materialien. Sie enthalten aber auch schädliche Stoffe, die für ihre Funktion und Sicherheit notwendig waren. Im Restmüll oder bei falscher Behandlung können diese der menschlichen Gesundheit und der Umwelt schaden. Geben Sie Ihr Altgerät deshalb auf keinen Fall in den Restmüll.

HINWEIS

- ▶ Nutzen Sie die von Ihrem Wohnort eingerichtete Sammelstelle zur Rückgabe und Verwertung elektrischer und elektronischer Altgeräte. Informieren Sie sich gegebenenfalls bei Ihrem Rathaus, Ihrer Müllabfuhr oder bei Ihrem Händler.
- ▶ Sorgen Sie dafür, dass Ihr Altgerät bis zum Abtransport kindersicher aufbewahrt wird.

6.1 Entsorgung der Verpackung

Die Verpackung schützt das Gerät vor Transportschäden. Die Verpackungsmaterialien sind nach umweltverträglichen und entsorgungstechnischen Gesichtspunkten ausgewählt und deshalb recycelbar.
Die Rückführung der Verpackung in den Materialkreislauf spart Rohstoffe und verringert das Abfallaufkommen. Entsorgen Sie nicht mehr benötigte Verpackungsmaterialien an den Sammelstellen für das Verwertungssystem »Grüner Punkt«.

7 Garantie

Für dieses Produkt übernehmen wir beginnend vom Verkaufsdatum 24 Monate Garantie für Mängel, die auf Fertigungs- oder Werkstofffehler zurückzuführen sind. Unsere Garantie gilt für Deutschland, Österreich und die Niederlande. Für alle anderen Länder kontaktieren Sie uns bitte.
Ihre gesetzlichen Gewährleistungsansprüche nach §437 ff. BGB bleiben hiervon unberührt. Die Inanspruchnahme Ihrer gesetzlichen Mängelrechte ist für Sie unentgeltlich. In der Garantie nicht enthalten sind Schäden, die durch unsachgemäße Behandlung oder

Einsatz entstanden sind, sowie Mängel, welche die Funktion oder den Wert des Gerätes nur geringfügig beeinflussen. Weitergehend sind Verschleißteile, Transportschäden, soweit wir dies nicht zu verantworten haben, sowie Schäden, die durch nicht von uns durchgeführte Reparaturen entstanden sind, vom Garantieanspruch ausgeschlossen.

Dieses Gerät ist für den Gebrauch im privaten Bereich (Haushaltseinsatz) konstruiert und leistungsmäßig ausgelegt. Eine etwaige Nutzung im gewerblichen Einsatz fällt nur soweit unter die Garantie, wie es sich im Umfang mit der Beanspruchung einer privaten Nutzung vergleichen lässt. Es ist nicht für den weitergehenden, gewerblichen Gebrauch bestimmt.

Bei berechtigten Reklamationen werden wir das mangelhafte Gerät nach unserer Wahl reparieren oder gegen ein mängelfreies Gerät austauschen. Offene Mängel sind innerhalb von 14 Tagen nach Lieferung anzuzeigen. Weitere Ansprüche sind ausgeschlossen.

Zur Geltendmachung eines Garantieanspruches setzen Sie sich bitte vor einer Rücksendung des Gerätes (immer mit Kaufbeleg!) mit uns in Verbindung. Unsere Kontaktdaten („Garantiegeber“) finden Sie am Beginn dieser Bedienungsanleitung.

Table of contents - Operation

1 General 51
1.1 Information on this manual 52
1.2 Limitation of liability 52
1.3 Copyright protection 52
1.4 Delivery scope 52
1.5 Unpacking 52
2 Design and Function 53
2.1 Overview 53
2.2 Assembling 53
2.3 Rating plate 53
3 Operation and Handing 54
3.1 Before first use 54
3.2 Operation 54
4 Cleaning and Maintenance 54
4.1 Safety information 55
4.2 Cleaning 55
5 Troubleshooting 55
5.1 Safety notices 55
6 Disposal of the Old Device 56
6.1 Disposal of the packaging 56
7 Guarantee 56

1 General

Please read the information contained herein so that you can become familiar with your device quickly and take advantage of the full scope of its functions.
Your device will serve you for many years if you handle it and care for it properly. We wish you a lot of pleasure in using it!

1.1 Information on this manual

These operating instructions are a component of the citrus juicer CP 400 Lift (referred to hereafter as the Device) and provide you with important information for the initial commissioning, safety, intended use and care of the device.
The Operating Instructions must be available at all times at the device. This Operating Manual must be read and applied by every person who is instructed to work with the device:

- Commissioning,
- Operation,
- Troubleshooting and/or
- Cleaning

Keep the Operating Manual in a safe place and pass it on to the subsequent owner along with the device.

1.2 Limitation of liability

All the technical information, data and notices with regard to the installation, operation and care are completely up-to-date at the time of printing and are compiled to the best of our knowledge and belief, taking our past experience and findings into consideration. No claims can be derived from the information provided, the illustrations or descriptions in this manual. The manufacturer does not assume any liability for damages arising as a result of the following:

- Non-observance of the manual
- Uses for non-intended purposes
- Improper repairs
- Technical alterations, modifications of the device
- Use of unauthorized spare parts

Modifications of the device are not recommended and are not covered by the guarantee. All translations are carried out to the best of our knowledge. We do not assume any liability for translation errors, not even if the translation was carried out by us or on our instructions. The original German text remains solely binding.

1.3 Copyright protection

This document is copyright protected. CASO GmbH reserves all the rights, including those for photomechanical reproduction, duplication and distribution using special processes (e.g. data processing, data carriers, data networks), even partially. Subject to content and technical changes.

1.4 Delivery scope

The device includes the following components:

- CASO CP 400 Lift
- juice container
- pressing cone with pulp filter
- lid
- operating manual

1.5 Unpacking

Carefully remove the packaging material and unit from the carton.

PLEASE NOTE

▶ If possible, keep the original packaging for the duration of the guarantee period in the event a return is necessary.

2 Design and Function

This chapter provides you with important safety notices on the design and function of the device.

2.1 Overview

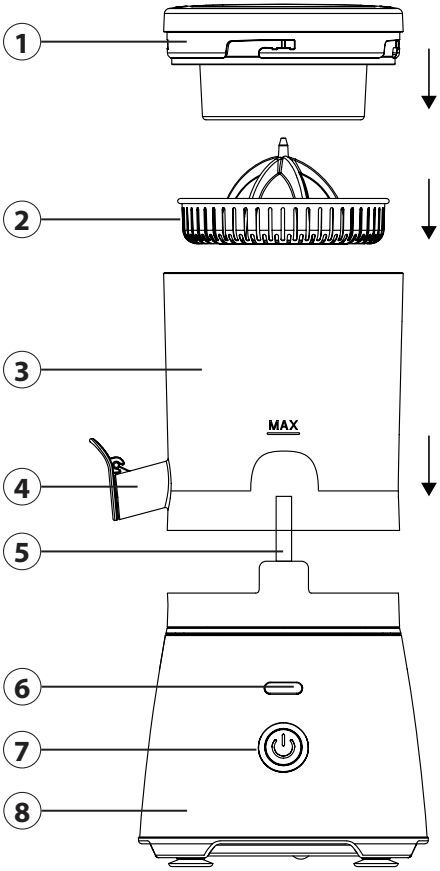

1. Lid
2. Pressing cone with pulp filter
3. Juice container
4. Juice spout
5. Attachment outlet
6. Control light
7. "On / Off" button
8. Motor unit

2.2 Assembling

1. Place the motor unit on a flat surface.
2. Place the juice container on the motor unit by turning it clockwise and pushing it downwards until it clicks into place.
3. Insert the pressing cone onto the attachment outlet in the juice container.

2.3 Rating plate

The rating plate with the connection and performance data can be founded beneath the device.

3 Operation and Handing

This chapter provides you with important notices with regard to operating the device. Observe the following notices to avoid dangers and damages:

⚠ WARNING

- Do not leave the device unsupervised when it is in operation, so that you can intervene quickly in the event of dangers.

3.1 Before first use

Clean the device, see "cleaning".

3.2 Operation

PLEASE NOTE

- During operation the device will always rotate back to its starting position. Wait for the motor to stop completely before removing the lid.
- Make sure that the juice container does not overfill when the juice spout is closed. Pay attention to the "Max." mark.
- Remove excess pulp regularly from the filter to ensure that the juice can flow well. Remove the plug from the socket before doing so.

1. Cut your chosen citrus fruits in half.
2. Prepare the device as described in the "Assembly" section.
3. Place a glass which is large enough under the juice spout.
4. Plug the power socket into mains power.
5. Place half a citrus fruit on the pressing cone with the cut surface facing down.
6. Close the lid, making sure that the lock symbols on the lid are aligned.
7. Open the juice spout if you want the juice to run directly into your glass. Alternatively, you can keep the juice spout closed so that you can mix a variety of juices together.
8. Start the device by pressing the "On / Off" button.
9. The fruit will be moved up, pressed and then moved back down. The juice will flow into the juice container.
10. Wait for the motor to stop before you open the lid; remove the empty shell and add a new fruit half.
11. Open the juice spout after operation so that the juice can flow into your glass.

4 Cleaning and Maintenance

This chapter provides you with important notices with regard to cleaning and maintaining the device. Please observe the notices to prevent damages due to cleaning the device incorrectly and to ensure trouble-free operation.

4.1 Safety information

⚠ ATTENTION

Please observe the safety instructions, before cleaning your device:

- Unplug the device when not in use and before any cleaning.
- Never immerse the motor unit, cord or plug in water or other liquids and do not place in the dishwasher.
- Do not use iron brush, abradant kitchen cleaner, or sharp cleaning tool for cleaning.
- Do not use any aggressive or abrasive cleaning agents or solvents.
- Always clean the device immediately after use.

4.2 Cleaning

Remove the pressing cone and the juice container from the motor unit. Remove any pulp residues from all the parts and rinse everything, except the motor unit, thoroughly under running water. Alternatively, you can put the parts in the dishwasher. Dry the components thoroughly with a dry cloth after cleaning.

Only wipe the motor block and power cable with a soft, damp cloth.

5 Troubleshooting

This chapter provides you with important notices with regard to operating the device. Observe the following notices to avoid dangers and damages:

5.1 Safety notices

⚠ ATTENTION

- Repairs of electrical appliances must be carried out by qualified person who are trained by the manufacturer.
- Repairs performed by untrained persons may result in considerable hazards for the user and damage the machine.

Problem	Solution
The device does not start. The "On / Off" button is flashing.	Please check whether the plug is properly plugged in.
	Make sure that the device is assembled correctly.
There is a lot of pulp in the juice or there is only a small amount of juice.	Remove excess pulp regularly from the filter to ensure that the juice can flow well. Remove the plug from the socket before doing so.

PLEASE NOTE

- If you cannot solve the problem by carrying out the steps described above, our Customer Service will help you free of charge.
- **Clean the device before you send it to customer service.**

6 Disposal of the Old Device

Old electric and electronic devices frequently still contain valuable materials. However, they also contain damaging substances, which were necessary for their functionality and safety. If these were put in the non-recyclable waste or were handled incorrectly, they could be detrimental to human health and the environment. Therefore, do not put your old device into the non-recyclable waste under any circumstances.

PLEASE NOTE

- ▶ Utilise the collection point, established in your town, to return and recycle old electric and electronic devices. If necessary, contact your town hall, local refuse collection service or your dealer for information.
- ▶ Ensure that your old device is stored safely away from children until it is taken away.

6.1 Disposal of the packaging

The packaging protects the device against damages during transit. The packaging materials are selected in accordance with environmentally compatible and recycling-related points of view and can therefore be recycled. Returning the packaging back to the material loop saves raw materials and reduces the quantities of accumulated waste.
Take any packaging materials that are no longer required to "Green Dot" recycling collection points for disposal.

7 Guarantee

We provide a 24-month guarantee for defects caused by production or material faults, beginning on the date of purchase. Our guarantee is valid for Germany, Austria and the Netherlands. For all other countries, please contact us.

Your legal guarantee claims as per Art. 437 ff. German Civil Code (BGB) will remain unaffected by this. You may exercise your statutory guarantee rights free of charge. The guarantee does not cover damage caused by improper handling or use of the product or defects which have only a minor impact on the product's functionality or value. In addition to this, the guarantee also excludes parts which are subject to wear and tear; transport damages insofar as we are not responsible for them and damages caused by repairs which were not carried out by us.

This product has been constructed for non-commercial use (domestic use) and its performance is designed to meet the corresponding needs. The guarantee only covers commercial use insofar as it is comparable to domestic use. The product is not intended for any other type of commercial use.

In the case of legitimate complaints we may either repair the defective product or replace it with a defect-free product at our discretion. Obvious defects must be notified to us within 14 days of the product's delivery. Any further claims are excluded.

When making a guarantee claim please contact us before you return the product (always with the purchase receipt!). Our contact details ("Guarantor") are provided at the beginning of this instruction manual.

Innehållsförteckning användning

1 Allmänt 57
1.1 Information om denna bruksanvisning 58
1.2 Ansvarsbegränsning 58
1.3 Upphovsmannarättsskydd 58
1.4 Leveransomfattning och transportinspektion 58
1.5 Uppackning 58
2 Konstruktion och funktion 59
2.1 Översikt 59
2.2 Hopmontering 59
2.3 Typskylt 59
3 Manövrering och drift 60
3.1 För första användning 60
3.2 Ugnens drift 60
4 Rengöring och skötsel 60
4.1 Rengöring 61
5 Åtgärdande av störningar 61
5.1 Säkerhetsanvisningar 61
6 Avfallshantering av uttjänt apparat 62
6.1 Avfallshantering av emballaget 62
7 Garanti 62

1 Allmänt

Läs informationen i denna text, så att du snabbt lär känna din apparat och kan utnyttja dess funktioner i full utsträckning. Du kommer att ha nytta av din apparat under många år, om du hanterar och sköter den på rätt sätt. Vi önskar mycket nöje vid användningen.

1.1 Information om denna bruksanvisning

Denna bruksanvisning är beståndsdel av Citruspress CP 400 Lift (här nedan kallad apparaten) och ger dig viktiga anvisningar för drift, säkerhet, avsedd användning och skötsel av apparaten. Bruksanvisningen måste alltid finnas till hands vid apparaten och ska läsas och tillämpas av alla som arbetar med:

- idrifttagning,
- åtgärdande av störningar och/eller
- manövrering,
- rengöring

av apparaten. Förvara denna bruksanvisning väl och lämna den vidare till nästa ägare tillsammans med apparaten.

1.2 Ansvarsbegränsning

All teknisk information i denna bruksanvisning, liksom data och anvisningar för installation, drift och skötsel svarar mot aktuell nivå vid pressläggningen och lämnas mot bakgrund av våra hittillsvarande erfarenheter och kunskaper.

Inga anspråk kan ställas med anledning av uppgifterna, bilderna och beskrivningarna i denna anvisning.

Tillverkaren påtar sig inget ansvar för skador till följd av:

- att anvisningarna inte följs
- att användning sker på icke avsett sätt
- icke fackmässiga reparationer
- användning av otillåtna reservdelar
- tekniska förändringar, Modifieringar av apparaten

Modifieringar av apparaten rekommenderas inte och omfattas inte av garantin. Översättningar görs i god tro. Vi tar inget ansvar för översättningsfel, även när översättningen är gjord av oss eller för vår räkning. Bindande återstår bara den tyska originaltexten.

1.3 Upphovsmannarättsskydd

Denna dokumentation är upphovsmannarättsligt skyddad. Alla rättigheter, även avseende fotomekanisk reproduktion, mångfaldigande och spridning via speciella metoder (t.ex. databearbetning, datamedium och datanät), även delvis, är förbehållna CASO GmbH. Med reservation för innehållsmässiga och tekniska ändringar.

1.4 Leveransomfattning och transportinspektion

Apparaten levereras som standard med följande komponenter:

- CASO CP 400 Lift
- Lock
- Saftbehållare
- Bruksanvisning
- Presskona med fruktköttssil

1.5 Uppackning

För att packa upp apparaten, ska den tas ur kartongen och förpackningsmaterialet avlägsnas.

OBS

▶ Behåll om möjligt originalförpackningen under apparatens garantitid, för att vid ett garantifall på föreskrivet sätt åter kunna förpacka apparaten.

2 Konstruktion och funktion

I detta kapitel får du viktiga anvisningar gällande apparatens uppbyggnad och funktion.

2.1 Översikt

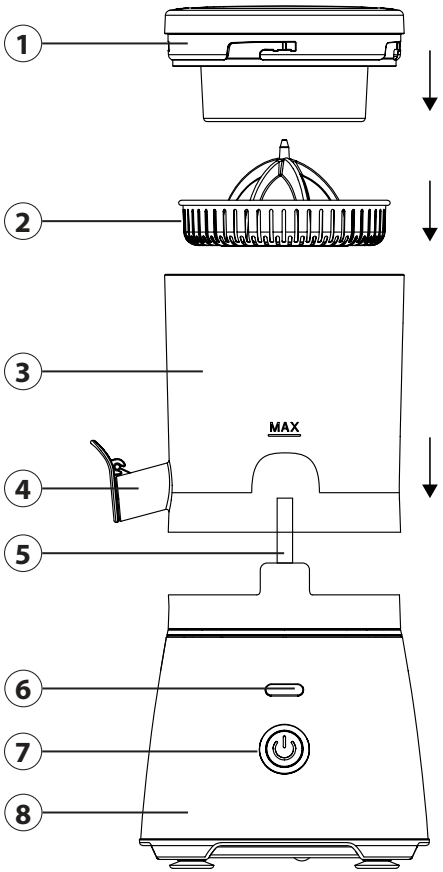

1. Lock
2. Presskona med fruktköttssil
3. Saftbehållare
4. Saftutlopp
5. Drivaxel
6. Kontrollampa
7. På/Av-knapp
8. Motorenhet

2.2 Hopmontering

1. Ställ motorenheten på en plan yta.
2. Placera saftbehållaren på motorenheten genom att vrida den neråt medurs tills den hakar i.
3. Sätt presskonan i saftbehållaren på drivaxeln.

2.3 Typskylt

Märkskylten med anslutnings- och effektdata finns på apparatens undersida.

3 Manövrering och drift

I detta avsnitt får du viktig information kring manövreringen av apparaten. Följ dessa anvisningar för att undvika risker och skador.

⚠ VARNING

- ▶ För att du snabbt ska kunna ingripa vid fara, får apparaten inte lämnas utan tillsyn under drift.

3.1 För första användning

Rengör apparaten – se "Rengöring".

3.2 Ugnens drift

OBS

- ▶ Vid pågående drift roterar enheten alltid tillbaka till utgångsläge. Innan du öppnar locket, vänta tills motorn står helt stilla.
- ▶ Kontrollera att saften i saftbehållaren inte stiger upp för mycket när utloppet är stängt. Kontrollera Max.-markeringen.
- ▶ Rensa silen regelbundet från fruktköttsrester så att saften kan rinna ut ordentligt. Innan dess ska du dra ut elsladden från uttaget.

1. Skär de önskade citrusfrukterna i halvor.
2. Förbered enheten enligt beskrivningen i kapitel "Montering".
3. Ställ ett tillräckligt stort glas under saftutloppet.
4. Anslut nätsladden till eluttaget.
5. Placera ena halvan av din citrusfrukt med skärytan mot presskonan.
6. Stäng locket och kontrollera samtidigt låssymbolerna på locket.
7. Öppna saftutloppet om du vill hälla saften direkt i ditt glas. Alternativt kan du låta saftutloppet tillfälligt vara stängt om du vill blanda olika safter.
8. Starta enheten genom att trycka på På/Av-knappen.
9. Frukten förs uppåt, pressas ut och leds återigen neråt. Saften rinner in i saftbehållaren.
10. Vänta tills motorn står helt stilla. Därefter kan du öppna locket för att ta ut fruktskalet och sätta in en ny frukthalva.
11. Öppna saftutloppet efter pressningen och häll saften i ditt glas.

4 Rengöring och skötsel

I detta avsnitt får du viktiga anvisningar om rengöring och skötsel av apparaten. Följ anvisningarna för att undvika skador på apparaten till följd av felaktig rengöring.

⚠ FÖRSIKTIGHET

Tänk på följande säkerhetsanvisningar innan du påbörjar rengöring av apparaten:

- ▶ Dra ur stickkontakten från elnätet före rengöring och när den inte används.
- ▶ Doppa inte motorblocket, kabeln och stickkontakten i vatten eller andra vätskor och placera dem inte i diskmaskinen.

⚠ FÖRSIKTIGHET

- ▶ Använd inte någon metallborste eller andra skarpa, slipande föremål för rengöring.
- ▶ Använd inte aggressiva eller slipande rengöringsmedel eller lösningsmedel.
- ▶ Rengör enheten efter varje användning.

4.1 Rengöring

Ta bort presskonan och saftbehållaren från motorenheten. Rensa komponenterna från fruktköttsrester och spola av komponenterna, förutom motorenheten, grundligt under rinnande vatten. Alternativt kan du diska delarna i en diskmaskin. Torka komponenterna noggrant med en torr trasa efter rengöringen.

Torka endast av motorblocket och strömkabeln med en mjuk, fuktig trasa.

5 Åtgärdande av störningar

I detta avsnitt får du viktiga anvisningar om lokalisering och åtgärdande av störningar. Följ anvisningarna för att undvika risker och skador.

5.1 Säkerhetsanvisningar

⚠ FÖRSIKTIGHET

- ▶ Elektriska apparater får enbart repareras av fackpersonal, som utbildats av tillverkaren.
- ▶ Genom felaktiga reparationer kan betydande risker uppstå för användaren och för skador på apparaten.

Problem	Lösning
Anordningen startar inte. På/Av-knappen blinkar.	Förvissa er om att kontakten sitter ordentligt i uttaget.
	Kontrollera att enheten är korrekt hopmonterad.
För mycket fruktkött i saften eller för liten saftmängd.	Ta regelbundet bort fruktköttsrester från silen så att saften kan rinna ut ordentligt. Dra alltid ut nätsladden innan du rensar silen.

OBS

- ▶ Hvis du ikke kan løse problemet med de ovennævnte skridt, bedes du henvende dig til kundeservicen.
- ▶ **Rengör apparaten innan den skickas till kundtjänst.**

6 Avfallshantering av uttjänt apparat

Uttjänta elektriska och elektroniska apparater innehåller ofta alltjämt värdefulla material. De innehåller emellertid också skadliga ämnen, vilka varit nödvändiga för apparaternas funktion och säkerhet. I hushållssoporna eller felaktigt hanterade kan dessa skada såväl den mänskliga hälsan som miljön. Under inga förhållanden får du kasta din uttjänta apparat i hushållssoporna.

OBS

- ▶ Vänd dig till på din bostadsort anordnat uppsamlingsställe för återlämning och återvinning av uttjänt elektrisk och elektronisk apparatur. Information finns hos din kommun eller din handlare.
- ▶ Se till att din uttjänta apparat förvaras barnsäkert tills den forslas bort.

6.1 Avfallshantering av emballaget

Emballaget skyddar apparaten mot transportskador. Förpackningsmaterialen har valts efter miljövänliga och avfallshanteringstekniska aspekter och är därför återvinningsbara. Återvinning av förpackningen i materialkretsloppet sparar råmaterial och minskar avfallsberget. Lämna förpackningsmaterial som inte längre behövs till ett uppsamlingsställe på din ort.

7 Garanti

Från och med försäljningsdagen ger vi för denna produkt en garanti på 24 månader för brister som kan härledas till tillverknings- eller materialfel. Vår garanti gäller för Tyskland, Österrike och Nederländerna. Vänligen kontakta oss när det gäller ett annat land.

Dina lagstadgade garantianspråk enligt tysk civilrättslag (§437 ff. BGB) påverkas inte. Ianspråktagandet av dina lagstadgade garantirättigheter är kostnadsfritt. Garantin omfattas inte av skador som har uppstått på grund av felaktig behandling eller användning samt brister som endast påverkar enhetens funktion eller värde marginellt. Dessutom är slitagedelar, transportskador, såvida vi inte kan hållas ansvariga för dessa, samt skador som har orsakats av reparationer som inte har genomförts av oss, uteslutna från garantin. Denna enhet är konstruerad och prestandamässigt utformad för användning i privata områden (hushållsanvändning). En eventuell användning för kommersiella syften omfattas endast i den mån av garantin i vilken den kan likställas med en privat användning. Den är inte avsedd för en mer omfattande kommersiell användning. Vid berättigade reklamationer kommer vi efter vår egen bedömning att antingen reparera den bristfälliga enheten eller byta ut den mot en felfri enhet. Uppenbara defekter skall reklameras inom 14 dagar efter leverans. Ytterligare anspråk är uteslutna. För att kunna göra anspråk på garantin ber vi dig att kontakta oss innan du återsänder enheten till oss (alltid med kvitto resp. köpebevis!). Våra kontaktuppgifter (”garantigivare”) finns i början på denna bruksanvisning.

Table des matières Utilisation

1 Généralités 63
1.1 Informations relatives à ce manuel 64
1.2 Limite de responsabilités 64
1.3 Protection intellectuelle 64
1.4 Inventaire et contrôle de transport 64
1.5 Déballage 64
2 Structure et fonctionnement 65
2.1 Vue d'ensemble 65
2.2 Montage 65
2.3 Plaque signalétique 65
3 Commande et fonctionnement 66
3.1 Avant la première utilisation 66
3.2 Fonctionnement de l'appareil 66
4 Nettoyage et entretien 66
4.1 Consignes de sécurité 67
4.2 Nettoyage 67
5 Réparation des pannes 67
5.1 Consignes de sécurité 67
6 Elimination des appareils usés 68
6.1 Elimination des emballages 68
7 Garantie 68

1 Généralités

Veuillez lire les indications de ce manuel afin de vous familiariser rapidement avec l'appareil et afin de pouvoir utiliser l'ensemble de ses fonctions. Votre l´apparail sera fidèle de nombreuses années si vous l'utilisez et l'entretenez conformément. Nous vous souhaitons beaucoup de plaisir lors de son utilisation.

1.1 Informations relatives à ce manuel

Ce mode d'emploi appartient Presse à agrumes CP 400 Lift (nommé par la suite l'appareil) et vous donne des indications importantes pour la mise en service, la sécurité, l'utilisation conforme et l'entretien de l'appareil. Le mode d'emploi doit être en permanence disponible près de l'appareil. Il doit être lu et mis en application par toute personne effectuant :

- sa mise en service,
- son utilisation,
- sa réparation
- et/ou son entretien

Veuillez conserver ce mode d'emploi, et le transmettre au propriétaire suivant de l'appareil.

1.2 Limite de responsabilités

Tous les renseignements techniques, données et instructions d'installation, de fonctionnement et d'entretien contenus dans ce manuel sont parfaitement actuels au moment de la publication et tiennent compte de notre expérience réalisée jusqu'ici et de nos connaissances actuelles en toute bonne foi. Les indications, illustrations et descriptions contenues dans ce manuel ne peuvent donner lieu à aucun recours. Le constructeur décline toute responsabilité pour les dommages causés par :

- le non respect du mode d'emploi
- l'utilisation non conforme
- des réparations non professionnelles
- des modifications techniques, modifications de l'appareil
- l'utilisation de pièces non autorisées

Les modifications de l'appareil ne sont pas recommandées et ne sont pas couvertes par la garantie. Les traductions ont été réalisées avec la meilleure fidélité possible. Nous déclinons toute responsabilité pour les erreurs de traduction, même si la traduction a été réalisée par nos soins ou sur notre demande. Seul le texte original en allemand fait force de loi.

1.3 Protection intellectuelle

Cette documentation est protégée par la loi sur la propriété intellectuelle. Tous droits de reproduction aussi photomécaniques, de multiplication et de diffusion du texte, dans sa totalité ou en partie, au moyen de processus spéciaux (par exemple informatique, sur support électronique ou en réseau), sont réservés à la Sté. CASO GmbH. Modifications techniques et de contenu réservées.

1.4 Inventaire et contrôle de transport

L´appareil est livré de façon standard avec les composants suivants:

- CASO CP 400 Lift
- Pichet à jus
- Cône de presse avec filtre à pulpe
- Couvercle
- Mode d'emploi

1.5 Déballage

Pour déballer l'appareil procédez comme suit : Retirer l'appareil du carton et éliminez les matériaux d'emballage.

REMARQUE

▶ Veuillez si possible conserver l'emballage original pendant la durée de la garantie de l'appareil afin de pouvoir emballer correctement l'appareil en cas de recours en garantie.

2 Structure et fonctionnement

Ce chapitre est consacré à des indications importantes sur la structure et le fonctionnement de l'appareil.

2.1 Vue d'ensemble

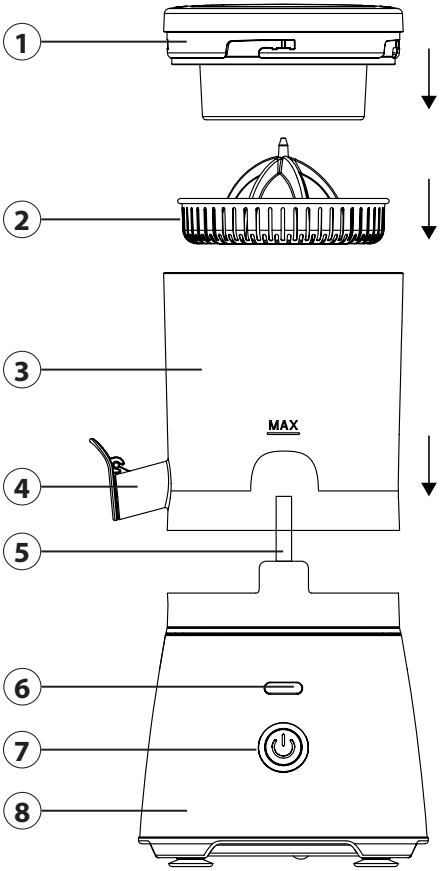

1. Couvercle
2. Cône de presse avec filtre à pulpe
3. Pichet à jus
4. Sortie pour le jus
5. Axe d'entraînement
6. Indicateur lumineux
7. Bouton Marche/Arrêt
8. Bloc-moteur

2.2 Montage

1. Placez le bloc-moteur sur une surface plate.
2. Placez le bac collecteur de jus sur le bloc moteur en le déplaçant vers le bas dans le sens des aiguilles d'une montre jusqu'à ce qu'il s'enclenche.
3. Placez le cône de presse dans le bac collecteur de jus sur l'axe d'entraînement.

2.3 Plaque signalétique

La plaque signalétique avec les données de raccordement et de puissance se trouve sur la partie inférieure du bloc-moteur de l'appareil.

3 Commande et fonctionnement

Ce chapitre est consacré à des indications importantes sur la commande de l'appareil. Pour éviter tout risque et dégradations veuillez observer les indications.

⚠ ATTENTION

- Pendant son fonctionnement ne pas l'laisser l'appareil sans surveillance, afin de pouvoir intervenir rapidement en cas de danger.

3.1 Avant la première utilisation

Nettoyez l'appareil (voir „Nettoyage).

3.2 Fonctionnement de l'appareil

REMARQUE

- L'appareil revient toujours à la position de départ pendant le fonctionnement. Attendez que le moteur s'arrête avant d'ouvrir le couvercle.
- Assurez-vous que le jus dans le bac collecteur de jus ne monte pas trop haut quand la sortie est fermée. Toujours respecter la marque max.
- Retirez régulièrement les résidus de pulpe du filtre pour un écoulement correct du jus. Avant cela, débranchez l'appareil.

1. Coupez les agrumes de votre choix en deux.
2. Préparez l'appareil comme décrit dans le chapitre « Montage ».
3. Placez un verre suffisamment grand sous la sortie pour le jus.
4. Branchez la fiche d'alimentation dans la prise de courant.
5. Placez la moitié d'un agrume avec la surface coupée sur le cône de presse.
6. Fermez le couvercle en respectant les symboles de verrouillage figurant sur le couvercle.
7. Ouvrez la sortie pour le jus si vous voulez que le jus s'écoule directement dans votre verre. Vous pouvez aussi laisser la sortie de jus fermée pour le moment pour mélanger différents jus ensemble.
8. Démarrez l'appareil en appuyant sur la touche Marche/Arrêt.
9. Les fruits sont poussés vers le haut, pressés, puis ramenés vers le bas. Le jus s'écoule dans le bac collecteur.
10. Attendez l'arrêt du moteur. Ouvrez le couvercle uniquement pour retirer l'agrume et pour placer l'autre moitié du fruit.
11. Après le fonctionnement, ouvrez la sortie pour le jus pour permettre au jus de s'écouler dans votre verre.

4 Nettoyage et entretien

Ce chapitre est consacré à des indications importantes sur le nettoyage et l'entretien de l'appareil. Pour éviter la dégradation de l'appareil par un nettoyage incorrect et pour son bon fonctionnement veuillez observer les conseils ci-dessous.

4.1 Consignes de sécurité

⚠ PRUDENCE

Veuillez respecter les consignes de sécurité suivantes avant de nettoyer l'appareil:

- Débranchez l'appareil de la prise murale avant de le nettoyer ou si vous ne l'utilisez pas.
- Ne plongez pas le bloc-moteur ou le câble ou la prise dans l'eau ou dans un autre liquide et ne mettez pas au lave-vaisselle.
- N'utilisez pas de brosse métallique ou autres objets tranchants abrasifs pour le nettoyage.
- Ne pas utiliser de produits nettoyants agressifs ou abrasifs et aucun solvant.
- Nettoyez l'appareil immédiatement après chaque utilisation.

4.2 Nettoyage

Retirez le cône de presse et le bac collecteur du bloc moteur. Retirez les résidus de pulpe des composants et rincez soigneusement à l'eau courante tous les composants, à l'exception du bloc moteur. Vous pouvez aussi nettoyer les pièces au lave-vaisselle. Séchez soigneusement les composants avec un chiffon sec après le nettoyage.

N'essuyez le bloc moteur et le câble d'alimentation qu'avec un chiffon doux et humide.

5 Réparation des pannes

Ce chapitre est consacré à des indications importantes sur la localisation des pannes et leur réparation. Pour éviter les dangers et les dégradations il faut observer les indications.

5.1 Consignes de sécurité

⚠ PRUDENCE

- Pour éviter les accidents, les réparations des parties électriques ne doivent être effectuées que par du personnel qualifié formé par le constructeur.
- Toute réparation non conforme peut représenter un danger pour l'utilisateur et pourrait endommager la machine.

Problème	Solution
L'appareil ne démarre pas. Le bouton marche/arrêt clignote.	Assurez-vous que la fiche est correctement branchée dans la prise.
	Assurez-vous que l'appareil est correctement assemblé.
Il y a beaucoup de pulpe dans le jus ou la quantité de jus est très faible.	Retirez périodiquement les résidus de pulpe du filtre pour faciliter l'écoulement du jus. Avant cela, débranchez l'appareil.

REMARQUE

- Si les étapes ci-dessus ne permettent pas de résoudre le problème, veuillez contacter gratuitement le service client.
- **Nettoyez l'appareil avant de l'envoyer au service clients.**

6 Elimination des appareils usés

Les appareils électriques et électroniques contiennent de nombreux matériaux recyclables. Mais ils contiennent également des produits nocifs qui sont indispensables au fonctionnement et à la sécurité.
Ces derniers peuvent être nocifs pour les personnes ou pour l'environnement en cas d'élimination dans les ordures ménagères ou de traitement incorrect.
Ne jamais jeter les anciens appareils avec les ordures ménagères.

REMARQUE

- Portez les vieux appareils électriques et électroniques dans les points de collecte et de recyclage près de chez vous. Le cas échéant informez-vous auprès de la mairie, des services des ordures ou de votre concessionnaire.
- Assurez-vous que votre ancien appareil reste hors de portée des enfants jusqu'à son transport définitif.

6.1 Elimination des emballages

L'emballage protège l'appareil contre les dégâts de transport. Les matériaux d'emballage ont été choisis selon des critères environnementaux et de techniques d'élimination, c'est pourquoi ils sont recyclables. Le retour des emballages dans le circuit des matières épargne les matières premières et restreint le volume des déchets. Eliminez les emballages inutiles dans les points de collecte destinés au système de recyclage avec le logo «Point vert».

7 Garantie

Pour ce produit, nous accordons une garantie de 24 mois, à compter de la date d'achat, pour les défauts provenant d'erreurs de fabrication ou de matériel. Notre garantie s'applique à l'Allemagne, l'Autriche et les Pays-Bas. Pour tous les autres pays, veuillez nous contacter. Vos droits de garantie légaux selon §437 ss BGB (Code civil allemand) restent inchangés. En cas de défaut de produit, le recours à vos droits légaux est gratuit pour vous. La garantie n'inclut pas les dommages causés par une mauvaise manipulation ou utilisation ni les défauts qui n'affectent que légèrement le fonctionnement ou la valeur de l'appareil.
De plus, les pièces d'usure, les dommages de transport, dans la mesure où nous n'en sommes pas responsables, ainsi que les dommages causés par des réparations que nous n'avons pas effectuées, sont exclus de la garantie.
Cet appareil est destiné à un usage privé (usage domestique) et conçu pour un bon fonctionnement. Toute utilisation commerciale n'est couverte par la garantie que dans la mesure où elle peut être assimilée à une utilisation privée. Cet appareil n'est pas destiné à un usage commercial plus intensif.

En cas de réclamations justifiées, nous réparerons, à notre discrétion, l'appareil défectueux ou l'échangerons contre un appareil exempt de défauts. Les défauts apparents doivent être signalés dans les 14 jours suivant la livraison. D'autres réclamations sont exclues.

Pour faire valoir une demande de garantie, veuillez nous contacter avant de retourner l'appareil (toujours avec une preuve d'achat !). Vous trouverez nos coordonnées (« émetteurs de la garantie ») au début de ce mode d'emploi.

Inhoud van de gebruiksaanwijzing

1 Algemeen 69
1.1 Informatie over deze gebruiksaanwijzing 70
1.2 Aansprakelijkheid 70
1.3 Auteurswet 70
1.4 Leveringsomvang en transportinspectie 70
1.5 Uitpakken 70
2 Opbouw en functie 71
2.1 Overzicht 71
2.2 Montage 71
2.3 Typeplaatje 71
3 Bediening en werking 72
3.1 Voor het eerste gebruik 72
3.2 Gebruik van het apparaat 72
4 Reiniging en onderhoud 72
4.1 Veiligheidsvoorschriften 73
4.2 Reiniging 73
5 Storingen verhelpen 73
5.1 Veiligheidsvoorschriften 73
6 Afvoer van het oude apparaat 74
6.1 Verwijderen van de verpakking 74
7 Garantie 74

1 Algemeen

Lees de hier vermelde informatie, zodat u snel vertrouwd raakt met uw apparaat en al zijn functies in volle omvang kunt gebruiken. Van uw apparaat hebt u vele jaren lang plezier, als u het vakkundig behandelt en verzorgt. Wij wensen u veel plezier bij het gebruik.

1.1 Informatie over deze gebruiksaanwijzing

Deze gebruiksaanwijzing maakt deel uit van de Citruspers CP 400 Lift (vanaf hier 'apparaat' genoemd) en geeft u belangrijke aanwijzingen voor de ingebruikname, de veiligheid, het doelgerichte gebruik en het onderhoud van het apparaat.
De gebruiksaanwijzing moet altijd bij het apparaat voorhanden zijn en voor iedereen te lezen en te gebruiken die met de:

- Ingebruikname,
- bediening,
- oplossing van een storing en/of
- reiniging

van het apparaat belast is. Bewaar deze gebruiksaanwijzing en geef hem samen met het apparaat door aan een eventuele volgende eigenaar.

1.2 Aansprakelijkheid

Alle in deze gebruiksaanwijzing aanwezige technische informatie, gegevens en instructies voor installatie, ingebruikname en onderhoud beantwoorden aan de laatste stand bij het in druk gaan en vinden plaats met inachtneming van onze tot nu toe opgedane ervaringen en kennis naar eer en geweten. Aan de informatie, afbeeldingen en beschrijvingen in deze gebruiksaanwijzingen kunnen geen rechten worden ontleend. De fabrikant is niet aansprakelijk voor schaden op grond van.

- Niet-naleving van de gebruiksaanwijzing
- Ondeskundige reparaties
- Niet volgens de voorschriften geldend gebruik
- Technische veranderingen, modificaties van het apparaat
- Toepassing van niet goedgekeurde onderdelen

Modificaties van het apparaat worden niet aanbevolen en vallen niet onder de garantie. Vertalingen worden naar beste weten uitgevoerd. Wij zijn niet verantwoordelijk voor vertaalfouten, ook niet in het geval dat de vertaling door ons of in opdracht van ons is gemaakt. Bindend blijft alleen de oorspronkelijke Duitse tekst.

1.3 Auteurswet

Dit documentatiemateriaal is auteursrechtelijk beschermd. Alle rechten, ook die van de fotomechanische reproductie, de verveelvoudiging en de verbreiding door bijzondere handelswijzen (bijvoorbeeld gegevensverwerking, informatiedragers en datanetwerken), ook ten dele, zijn de firma CASO GmbH voorbehouden. Inhoudelijke en technische veranderingen voorbehouden.

1.4 Leveringsomvang en transportinspectie

Het apparaat wordt standaard geleverd met de volgende componenten:

- CASO CP 400 Lift
- Sapbak
- Perskegel met vruchtvleeszeef
- Deksel
- Gebruiksaanwijzing

1.5 Uitpakken

Voor het uitpakken van het apparaat haalt u het apparaat uit de doos en verwijdert u het verpakkingsmateriaal.

TIP

▶ Bewaar indien mogelijk het originele verpakkingsmateriaal gedurende de garantieperiode, zodat u het apparaat indien nodig weer volgens de voorschriften kunt inpakken.

2 Opbouw en functie

In dit hoofdstuk krijgt u belangrijke aanwijzingen m.b.t. de opbouw en het functioneren van het apparaat.

2.1 Overzicht

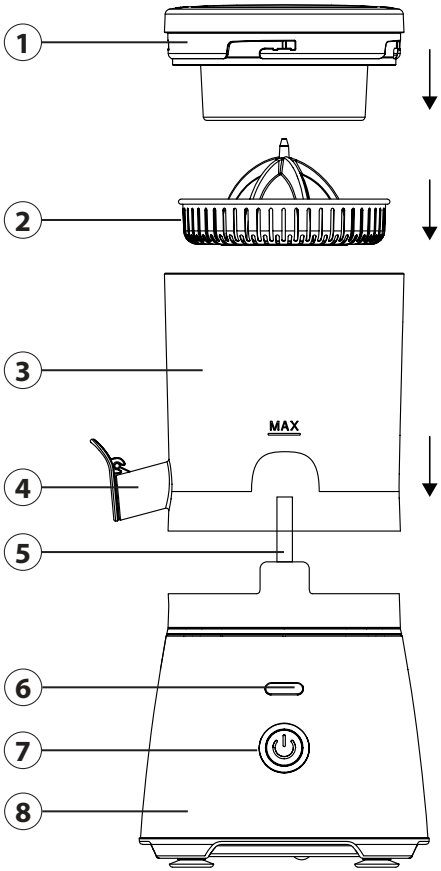

1. Deksel
2. Perskegel met vruchtvleeszeef
3. Sapbak
4. Sapuitloop
5. Aandrijfas
6. Indicatielampje
7. Aan-/uit-toets
8. Motoreenheid

2.2 Montage

1. Plaats de motoreenheid op een vlakke ondergrond.
2. Zet het sapreservoir op de motoreenheid door deze met de wijzers van de klok mee omlaag te verplaatsen, totdat dit vergrendelt.
3. Plaats de perskegel in het sapreservoir op de aandrijfas.

2.3 Typeplaatje

Het typeplaatje met de aansluit- en vermogensgegevens bevindt zich aan de achterkant van het apparaat.

3 Bediening en werking

In dit hoofdstuk krijgt u belangrijke aanwijzingen m.b.t. de bediening van het apparaat. Neem de aanwijzingen in acht om gevaren en beschadigingen te voorkomen.

⚠ WAARSCHUWING

- Het apparaat tijdens gebruik niet uit het oog verliezen, zodat er bij gevaren snel ingegrepen kan worden.

3.1 Voor het eerste gebruik

Reinig de machine, zie „Reiniging“.

3.2 Gebruik van het apparaat

TIP

- Het apparaat draait tijdens de werking altijd naar de uitgangspositie terug. Wacht totdat de motor stilstaat, voordat u het deksel opent.
- Let erop dat het niveau van het sap in het sapreservoir bij een gesloten uitloop niet te hoog wordt. Let op de max. markering.
- Verwijder regelmatig de vruchtvleesresten uit de zeef, zodat het sap correct kan stromen. Trek eerst de stroomstekker eruit.

1. Halveer de citrusvruchten van uw keuze.
2. Bereid het apparaat voor, zoals in hoofdstuk „Montage“ is beschreven.
3. Plaats een glas van voldoende grootte onder de sapuitloop.
4. Steek de stroomstekker in het stopcontact.
5. Plaats een helft van een citrusvrucht met het snijvlak op de perskegel.
6. Sluit het deksel door op het slotsymbool op het deksel te letten.
7. Open de sapuitloop, wanneer het sap direct in uw glas dient te stromen. Optioneel kunt u de sapuitloop eerst gesloten laten om verschillende sappen met elkaar te vermengen.
8. Start het apparaat door op de aan-/uit-toets te drukken.
9. De vrucht wordt naar boven geleid, uitgeperst en weer naar onder geleid. Het sap stroomt in het sapreservoir.
10. Wacht totdat de motor stilstaat. Open dan pas het deksel om de schillen te verwijderen en een volgende vruchthelft erin te plaatsen.
11. Open na de werking de sapuitloop, zodat het sap in uw glas kan stromen.

4 Reiniging en onderhoud

In dit hoofdstuk krijgt u belangrijke informatie m.b.t de reiniging en het onderhoud van het apparaat. Neem de aanwijzingen in acht om beschadigingen door verkeerde reiniging van het apparaat te voorkomen en een storingvrij gebruik te waarborgen.

4.1 Veiligheidsvoorschriften

⚠ VOORZICHTIG

Let op de volgende veiligheidsvoorschriften, voordat u met de reiniging van de machine beginnen:

- Trek het netsnoer van het apparaat voor de reiniging, en wanneer het niet wordt gebruikt, uit het stopcontact.
- Het motorblok, het snoer en de stekker niet in contact brengen met water en andere vloeistoffen en niet in de afwasmachine plaatsen.
- Gebruik voor de reiniging geen metalen borstel of andere scherpe, schurende voorwerpen.
- Gebruik geen agressieve of schurende reinigingsmiddelen en geen oplosmiddelen.
- Reinig het apparaat direct na elk gebruik.

4.2 Reiniging

Verwijder de perskegel en het sapreservoir van de motoreenheid. Verwijder vruchtvleesresten van de componenten en spoel alle componenten behalve de motoreenheid onder stromend water grondig af. Optioneel kunt u de onderdelen in de vaatwasser reinigen. Droog de onderdelen na het reinigen grondig af met een droge doek.

Veeg het motorblok en de voedingskabel alleen af met een zachte, vochtige doek.

5 Storingen verhelpen

In dit hoofdstuk krijgt u belangrijke informatie m.b.t. het lokaliseren van storingen en het verhelpen van storingen. Let u op de aanwijzingen om gevaren en beschadigingen te voorkomen.

5.1 Veiligheidsvoorschriften

⚠ VOORZICHTIG

- Reparaties aan elektrische apparaten mogen alleen uitgevoerd worden door gekwalificeerd vakpersoneel dat door de fabrikant is geschoold.
- Door ondeskundige reparaties kunnen aanzienlijke gevaren voor de gebruiker ontstaan, evenals schaden aan het apparaat.

Probleem	Oplossing
De machine start niet. De aan-/uit-toets knippert.	Verzeker u ervan dat de stekker goed in het stopcontact zit.
	Controleer of het apparaat correct in elkaar is gezet.
Er zit zeer veel vruchtvlees in het sap of de hoeveelheid sap is zeer klein.	Verwijder regelmatig de vruchtvleesresten uit de zeef, zodat het sap correct kan stromen. Trek eerst de stroomstekker eruit.

TIP

- Als u met de bovengenoemde stappen het probleem niet kunt oplossen, neem dan gratis contact op met de klantenservice.
- **Reinig het apparaat voordat u het naar de klantenservice stuurt.**

6 Afvoer van het oude apparaat

Oude elektrische en elektronische apparaten bevatten vaak nog waardvolle materialen. Ze bevatten echter ook schadelijke stoffen, die voor hun functioneren en veiligheid noodzakelijk waren. In het huishoudelijk afval of bij verkeerde behandeling kunnen deze stoffen de menselijke gezondheid en het milieu schade aanbrengen. Zet uw oude apparaat daarom nooit bij het gewone huishoudelijk vuil.

TIP

- Maak gebruik van de in uw woonplaats voorhanden zijnde inzamelplek voor teruggave en verwerking van oude elektrische en elektronische apparaten. Haal eventueel informatie bij uw gemeentehuis, de vuilnisophaaldienst of bij uw winkelier.
- Zorg ervoor dat uw oude apparaat tot het moment van transport op een kinderveilige plek wordt bewaard.

6.1 Verwijderen van de verpakking

De verpakking beschermt het apparaat tegen transportschade. De verpakkingsmaterialen zijn uitgezocht vanuit milieuvriendelijke en verwijderingtechnische gezichtspunten en daarom recyclebaar. Het terugbrengen van de verpakking in de materiaalkringloop bespaart grondstoffen en verkleint de afvalhoop. Lever niet meer benodigd verpakkingsmateriaal in bij een afvalbrengstation, dat zorgdraagt voor de recycling.

7 Garantie

Voor dit product geven wij beginnend op de koopdatum 24 maanden garantie voor gebreken die terug te voeren zijn op productie- of materiaalfouten. Onze garantie geldt voor Duitsland, Oostenrijk en Nederland. Neem voor alle andere landen a.u.b. contact met ons op. Uw wettelijke aanspraken op waarborg volgens §437 ff. BGB (= Duitse Burgerlijk Wetboek) blijven hiervan onaangeroerd. De gebruikmaking van uw wettelijke rechten bij gebreken is voor u kosteloos. Niet in de garantie inbegrepen zijn schaden, die ontstaan zijn door een ondeskundige behandeling of inzet, evenals gebreken, die de functie of de waarde van het apparaat slechts weinig beïnvloeden. Verder zijn slijtageonderdelen, transportschaden, voor zover deze niet door ons te verantwoorden zijn, evenals schaden, die ontstaan zijn door niet door ons uitgevoerde reparaties, uitgesloten van de aanspraak op garantie. Dit apparaat is geconstrueerd voor het gebruik in de particuliere sfeer (huishoudelijk gebruik) en komt overeen met de te leveren prestaties. Een eventueel gebruik in de commerciële inzet valt alleen voor zover onder de garantie, als het in de omvang te vergelijken is met de belasting van een particulier gebruik. Het is niet bestemd voor een verdergaand, commercieel gebruik.

Bij terechte klachten zullen wij het gebrekkige apparaat naar onze keuze repareren of omruilen voor een apparaat zonder gebreken. Open gebreken moeten binnen 14 dagen na de levering aangegeven worden. Andere aanspraken zijn uitgesloten.

Neem voor het indienen van een aanspraak op garantie a.u.b. voor het terugzenden van het apparaat (altijd met bewijs van aankoop) contact met ons op. Onze contactgegevens („garantiegever“) vindt u aan het begin van deze bedieningshandleiding.

İçindekiler Operasyon

1 Genel 76
1.1 Bu Kılavuza ilişkin Bilgiler 77
1.2 Sorumluluğun Sınırlandırılması 77
1.3 Telif Hakkı Koruması 77
1.4 Teslimat Kapsamı 77
1.5 Ambalajı Açmak 77
2 Kurulum ve Funksiyonlar 78
2.1 Genel Bakış 78
2.2 Montaj 79
2.3 Anma Değeri Levhası 79
3 Çalıştırma ve kullanım 79
3.1 İlk kullanımdan önce 79
3.2 Cihazın çalıştırılması 79
4 Temizlik ve Bakım 80
4.1 Güvenlik Açıklamaları 80
4.2 Temizleme 80
5 Arızanın Ortadan Kaldırılması 80
5.1 Güvenlik Açıklamaları 80
6 Eski Cihazın Ortadan Kaldırılması 81
6.1 Ambalaj Malzemelerinin İmhasıpa 81
7 Garanti 82

1 Genel

Makinenizi daha hızlı tanımak ve makinenizin tüm fonksiyonlarını tam olarak kullanabilmek için Lütfen bu kullanım kılavuzunda yer alan bilgileri okuyun. Makinenizi doğru kullanır ve bakımını yaparsanız cihazınızı uzun yıllar boyunca kullanabileceksiniz. Cihazınızı güle güle kullanın.

1.1 Bu Kılavuza ilişkin Bilgiler

Bu kullanım kılavuzu Narenciye sıkacağı, model: CP 400 "Lift" (bundan sonra sadece cihaz olarak anılacaktır) ve cihazınızın çalıştırılması, güvenliği, usulüne uygun kullanımı ve bakımı hakkında bilgi vermektedir. Bu Kullanım Kılavuzu her zaman cihazın yakınında bulundurulmalıdır. Bu Kullanım Kılavuzu,

- cihazın çalıştırılması,
- kullanılması,
- arızanın ortadan kaldırılması ve/veya
- temizlenmesi

çin görevlendirilecek herkes tarafından okunmalıdır ve uyulmalıdır. Bu Kullanım Kılavuzunu saklayınız ve cihazı bir başkasına vermeniz halinde, cihaz ile birlikte Kullanım Kılavuzunu da yeni sahibine teslim ediniz.

1.2 Sorumluluğun Sınırlandırılması

Kurulum, çalıştırma ve bakımla ilgili tüm teknik bilgi, veri ve notlar bu kullanım kılavuzu baskıya verildiği anda tam olarak güncel durumda olup bildiğimiz ve inandığımız kadarıyla geçmiş deneyim ve bulgularımız dikkate alınarak derlenmiş bulunmaktadır.
İşbu kullanım kılavuzunda ortaya konulan bilgi, resimlendirme veya tanımlamalardan hiçbir talep elde edilemez. Üretici, aşağıdakilerin sonucu olarak ortaya çıkan zararlardan dolayı herhangi bir sorumluluk üstlenmez:

- Kullanım kılavuzunun gözetilmemesi
- Kullanım amaçları dışında kullanımlar
- Uygun olmayan tamiratlar
- Teknik değişiklikler, Cihaz üzerinde değişiklik yapılması
- İzin verilmeyen yedek parçaların kullanılması
- Onaylanmamış aksesuarların kullanımı

Cihaz üzerinde değişiklik yapılması tavsiye edilmez ve değişiklik yapıldığı takdirde cihaz,garanti kapsamından çıkar. Tüm tercümeler bilgimiz dâhilinde yapılmaktadır. Tercüme, tarafımızca veya talimatımız üzerine yapılmış olsa bile, tercüme hatalarından dolayı herhangi bir sorumluluk üstlenmemekteyiz. Orijinal Almanca metin tek bağlayıcı metin olarak kalmaktadır.

1.3 Telif Hakkı Koruması

İşbu doküman telif hakkı koruması ile korunmaktadır. CASO GmbH'nin, kısmen bile olsa, özel işlemler (örneğin, veri işleme, veri taşıyıcılar, veri ağları) kullanılarak yapılan fotomekanik çoğaltım, kopyalama ve dağıtım için olanlar dâhil, tüm hakları saklıdır. Ürün içerik değişiklikleri ile teknik değişikliklere tabidir.

1.4 Teslimat Kapsamı

Cihaz standart olarak aşağıdaki bileşenlerle birlikte teslim edilir:

- CASO CP 400 Lift
- Posa süzgeci ile donatılmış pres konisi
- Kullanım Kılavuzu
- Meyve suyu kabı
- Kapak

1.5 Ambalajı Açmak

Cihazı ambalajından çıkarmak için yapmanız gereken cihazı kutudan çıkarmak ve ardından ambalaj malzemesini çıkarmaktır.

NOT

▶ Cihazınızın garanti süresi boyunca, garantiden yararlanmak istemeniz halinde cihazınızı tekrar usulüne uygun ambalajlayabilmeniz için, mümkün mertebe orijinal ambalajını saklı tutunuz.

2 Kurulum ve Funksiyonlar

Kullanım Kılavuzunun bu bölümünde, cihazın kurulumu ve fonksiyonlarına ilişkin önemli açıklamalar verilmektedir.

2.1 Genel Bakış

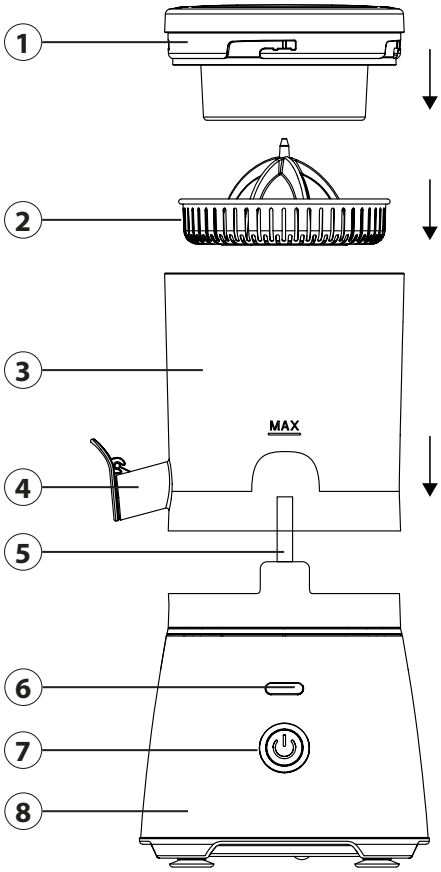

1. Kapak
2. Posa süzgeci ile donatılmış pres konisi
3. Meyve suyu kabı
4. Meyve suyu çıkışı
5. Tahrik mili
6. Gösterge lambası
7. ON/OFF (Aç/Kapat) düğmesi
8. Motor ünitesi

2.2 Montaj

1. Motor ünitesini düz bir yüzeye koyun.
2. Meyve suyu kabını yerine oturana kadar saat yönünde aşağı doğru hareket ettirerek motor ünitesine yerleştirin.
3. Pres konisini tahrik şaftı üzerindeki meyve suyu kabına yerleştirin.

2.3 Anma Değeri Levhası

Bağlantı ve performans verilerini içeren nominal değer plakası cihazın alt tarafında bulunur.

3 Çalıştırma ve kullanım

Bu bölüm, ünitenin çalıştırılmasıyla ilgili önemli bilgiler içerir. Tehlike ve hasarı önlemek için talimatları izleyin.

⚠ UYARI

- Çalışma sırasında cihazı gözetimsiz bırakmayınız. Böylece herhangi bir tehlike oluşması durumunda hemen müdahale edebilirsiniz.

3.1 İlk kullanımdan önce

Cihazı „Temizlik ve bakım“ bölümünde açıklandığı gibi temizleyin.

3.2 Cihazın çalıştırılması

NOT

- Çalışma sırasında cihaz her zaman başlangıç pozisyonuna döner. Kapağı açmadan önce motorun durmasını bekleyin.
- Çıkış noktası kapalıyken meyve suyu kabında bulunan meyve suyunun çok yüksek bir seviyeye ulaşmadığından emin olun. Aşağıdakilere dikkat etmelisiniz: maksimum miktar.
- Posa kalıntılarını düzenli olarak elekten çıkarın. Bu şekilde, meyve suyu düzgün bir şekilde süzülebilir. Bu adımdan önce cihazın fişini prizden çekin.

1. Seçtiğiniz turunçgilleri yarıya kesin.
2. Cihazı „Montaj“ bölümünün açıklamasına göre hazırlayın.
3. Meyve suyu çıkışının altına yeterli büyüklükte bir bardak yerleştirin.
4. Fişi prize sıkıca takın.
5. Bir turunçgil meyvesinin yarısını kesme yüzeyi pres konisine bakacak şekilde yerleştirin.
6. Kapağı kapatın. Kapağın üzerine yerleştirilen kilit sembollerine dikkat edin.
7. Meyve suyunun doğrudan bardağınıza akmasını istiyorsanız meyve suyu çıkışını açın. Başka bir seçenek olarak, meyve suyu çıkışını şimdilik kapalı bırakabilirsin. Böylece farklı meyve suyu türlerini karıştırabilirsin.
8. ON/OFF düğmesine basarak cihazı çalıştırın.

9. Meyve yukarı doğru yönlendirilir, sıkılır ve sonra aşağı doğru geri yönlendirilir. Meyve suyu, meyve suyu kabına akar.
10. Motorun durmasını bekleyin. Yalnızca o zaman kapağı açın. Böylece kabuğunu çıkarıp meyvenin bir yarısını daha eklersin.
11. Bu adımdan sonra meyve suyu çıkışını açın. Böylece meyve suyu bardağınıza akabilir.

4 Temizlik ve Bakım

Kullanım Kılavuzunun bu bölümünde, cihazın temizliğine ve bakımına ilişkin önemli açıklamalar verilmektedir. Cihazın yanlış temizlenmesine bağlı olarak oluşabilecek hasarı engellemek ve cihazınızı arızasız bir şekilde çalıştırabilmek için kılavuzdaki açıklamaları dikkate alınız.

4.1 Güvenlik Açıklamaları

⚠ DIKKAT

Cihazınızı temizlemeden önce aşağıda belirtilen güvenlik açıklamalarını dikkate alınız:

- ▶ Temizlemeden önce ve kullanılmadığında cihazın fişini prizden çekiniz.
- ▶ Motor ünitesini suya veya diğer sıvılara koymayınız. Ayrıca cihazı bulaşık makinesinde yıkamayınız.
- ▶ Temizlik için metal bir fırça veya diğer keskin, aşındırıcı nesneler kullanmayın.
- ▶ Agresif veya aşındırıcı temizlik maddeleri veya çözücüler kullanmayınız.
- ▶ Her kullanımdan sonra cihazı her zaman iyice temizleyin.

4.2 Temizleme

Pres konisini ve meyve suyu kabını motor ünitesinden çıkarın. Posa kalıntısını tüm bileşenlerden çıkarın. Ardından motor ünitesi dışındaki tüm bileşenleri akan su altında iyice durulayın. Başka bir seçenek olarak, bulaşık makinesindeki parçaları temizleyebilirsin. Temizlikten sonra bileşenleri kuru bir bezle iyice kurulayın.

Motor bloğunu ve güç kablosunu sadece yumuşak, nemli bir bezle silin.

5 Arızanın Ortadan Kaldırılması

Kullanım Kılavuzunun bu bölümünde, cihazın arızasını tespit etmeye ve arızanın ortadan kaldırılmasına ilişkin önemli açıklamalar verilmektedir. Olası tehlikeleri ve hasarları önlemek açısından lütfen bu açıklamaları dikkate alınız.

5.1 Güvenlik Açıklamaları

⚠ DIKKAT

- ▶ Cihaz tamiratı, yalnızca üretici firma tarafından eğitilmiş kalifiye kişiler tarafından yapılmalıdır.
- ▶ Usulüne uygun olmayan cihaz tamiratlarına bağlı olarak kullanıcı açısından tehlike arz eden durumlar ve cihaz hasarları ortaya çıkabilir

Hata	Çare
Cihaz çalışmıyor. ON/OFF düğmesi yanıp söner.	Fişin prize doğru şekilde oturduğundan emin olun.
	Cihazın doğru şekilde monte edildiğinden emin olun.
Meyve suyunda çok fazla posa var. Meyve suyu miktarı da çok az olabilir.	Posa kalıntılarını düzenli olarak elekten çıkarın. Bu şekilde, meyve suyu düzgün bir şekilde süzülebilir. Bu adımdan önce cihazın fişini prizden çekin.

NOT

- Yukarıda bahsedilen yardımlar sayesinde problemi çözememeniz halinde, lütfen müşteri servisi ile bağlantı kurunuz.
- **Müşteri hizmetleriyle iletişime geçmeden önce cihazı temizleyin.**

6 Eski Cihazın Ortadan Kaldırılması

Eski elektrikli ve elektronik cihazlar sıklıkla hâlâ değerli malzemeler içerebilmektedir. Bununla birlikte, işlevsellik ve güvenlikleri açısından gerekli olan zarar verici maddeler de içerebilmektedir. Söz konusu bu cihazlar geri dönüşüm atıkları içerisine dâhil edilmedikleri veya yanlış şekilde idare edildikleri takdirde, insan sağlığına ve çevreye zararlı olabilmektedirler. Bu nedenle, hangi şartlar altında olursa olsun eski cihazınızı geri dönüşümü mümkün olmayan atıklar içerisine koymayınız.

NOT

- Eski elektrikli veya elektronik cihazları iade etmek ve geri dönüşüme sokmak için kentinizde kurulmuş bulunan toplama noktalarından faydalanınız. Gerekli olduğu takdirde, bilgi için belediyenize, lokal çöp toplama hizmetlerine veya bayiinize başvurunuz.
- Eski cihazınızın alınıp götürülene kadar çocuklardan uzak şekilde güvenli olarak muhafaza edildiğinden emin olunuz.

6.1 Ambalaj Malzemelerinin İmhasıpa

Cihaz ambalajı, nakliye sırasında meydana gelebilecek hasarlara karşı cihazı korumaktadır. Ambalaj malzemeleri, çevre dostu ve imha tekniği göz önünde bulundurularak seçilmiş olduğu için geri dönüştürülebilirdir. Ambalajın malzeme sirkülasyonuna gönderilebilir durumda olması sayesinde ham madde tasarrufu sağlanmaktadır ve çöp giderlerini düşürmektedir. Artık ihtiyaç duymayacağınız ambalaj malzemelerini, lütfen »Yeşil Nokta« değerlendirme sistemi için toplama merkezlerinde imha ediniz.

7 Garanti

Bu ürün için, üretim veya malzeme hatalarından kaynaklanabilecek kusurlar için satın alış tarihinden itibaren 24 ay garanti vermekteyiz. Garantimiz Almanya, Avusturya ve Hollanda için geçerlidir. Diğer tüm ülkeler için lütfen bizimle iletişime geçin.

Madde 437 ve devam Alman Medeni Kanunu (BGB) uyarınca yasal garanti talepleriniz saklı kalır. Yasal kusur haklarınızı talep etmek sizin için ücretsizdir. Garanti, yanlış kullanım veya kullanım hatalarından oluşabilecek hasarları veya cihazın işlevini veya değerini çok az etkileyen kusurları kapsamaz. Ayrıca, bundan sorumlu olmadığımız sürece, aşınan parçalar, nakliye hasarları ve üçüncü taraflarca yapılan onarımlardan kaynaklanan hasarlar garanti kapsamı dışındadır. Bu cihaz özel kullanım (ev kullanımı) için tasarlanmış ve performans olarak öyle uyarlanmıştır. Herhangi bir ticari kullanım, yalnızca özel kullanımla karşılaştırılabileceği ölçülerde garanti kapsamına alınır. Daha fazla ticari kullanım için tasarlanmamıştır.

Yerinde talepler olması durumunda, kendi takdirimize bağlı olarak, arızalı cihazı onaracağız veya arızasız bir cihaz ile değiştireceğiz. Bariz kusurlar, teslimattan sonraki 14 gün içinde bize bildirilmelidir. Diğer talepler söz konusu değildir.

Bir garanti talebinde bulunarak yararlanmak için lütfen cihazı iade etmeden önce mutlaka bizimle iletişime geçin (her zaman satın alma belgesi olan fatura ile birlikte!). İletişim bilgilerimizi (“Teminat Veren”) bu çalıştırma talimatlarının başında bulacaksınız.

Índice de uso

1 Generalidades 83
1.1 Información acerca de este manual 84
1.2 Limitación de responsabilidad 84
1.3 Derechos de autor (copyright) 84
1.4 Ámbito de suministro 84
1.5 Desembalaje 84
2 Estructura y funciones 85
2.1 Gesamtübersicht 85
2.2 Montaje 86
2.3 Placa de especificaciones 86
3 Operación y funcionamiento 86
3.1 Antes del primer uso 86
3.2 Funcionamiento del aparato 86
4 Limpieza y conservación 87
4.1 Instrucciones de seguridad 87
4.2 Limpieza 87
5 Resolución de fallas 87
5.1 Instrucciones de seguridad 87
6 Eliminación del aparato usado 88
6.1 Eliminación del embalaje 88
7 Garantía 88

1 Generalidades

Lea atentamente la información contenida en este manual para familiarizarse rápidamente con el aparato y poder utilizar sus funciones en toda su capacidad.
Su aparato le servirá durante muchos años si lo trata y lo cuida adecuadamente. Esperamos que disfrute de su uso.

1.1 Información acerca de este manual

El manual de instrucciones forma parte integrante del Exprimidor de cítricos CASO CP 400 Lift (en lo sucesivo denominado aparato) y le proporciona instrucciones importantes para la puesta en marcha, la seguridad, el uso previsto y la conservación del aparato. El manual del usuario debe guardarse siempre a mano, cerca del aparato. Debe ser leído y utilizado por la persona encargada de:

- la puesta en marcha,
- operación,
- resolución de fallas y/o
- limpieza

del aparato. Guarde este manual de instrucciones en un lugar seguro y facilítelo a las terceras personas que vayan a utilizarlo en el futuro.

1.2 Limitación de responsabilidad

La información técnica contenida, datos e indicaciones contenidos en el presente manual para la instalación, operación y conservación se corresponden con los últimos avances técnicos en el momento de la impresión y se publican teniendo en cuenta nuestra experiencia y conocimientos hasta ese momento. Por este motivo no nos hacemos responsables de las indicaciones, ilustraciones o descripciones contenidas en el presente manual del usuario. El fabricante no se hace responsable de los daños causados por

- desobedecimiento de las instrucciones
- uso indebido
- reparaciones indebidas
- modificaciones técnicas, modificaciones del aparato
- uso de piezas de repuesto no autorizadas

No se recomienda realizar modificaciones en el aparato y no están cubiertas por la garantía. Las traducciones se realizan a nuestro buen saber y entender. No nos hacemos responsables de ningún error de traducción, incluso si la traducción hubiera sido realizada por nosotros o por orden nuestra. Por tanto, sólo el texto original en alemán tendrá carácter vinculante.

1.3 Derechos de autor (copyright)

Esta documentación está protegida por los derechos de autor. CASO GmbH se reserva todos los derechos, incluida la reproducción fotomecánica, la publicación y distribución mediante procedimientos especiales (p.ej. procesamiento de datos, soporte de datos y redes de datos), ya sea en su totalidad o en parte. Válido salvo errores de contenido y modificaciones técnicas.

1.4 Ámbito de suministro

Estos productos vienen de fábrica con los siguientes componentes:

- CASO CP 400 Lift
- Jarra de zumo
- Cono de prensado con filtro para pulpa
- Tapa
- Manual del usuario

1.5 Desembalaje

Para desembalar el aparato, sáquelo de la caja y retire el material de embalaje.

NOTA

▶ Si fuera posible, conserve el embalaje original durante el período de garantía para poder embalar el aparato adecuadamente en caso de que requiera hacer uso de la garantía.

2 Estructura y funciones

En este capítulo obtendrá importantes indicaciones de seguridad sobre la estructura y el funcionamiento del aparato.

2.1 Gesamtübersicht

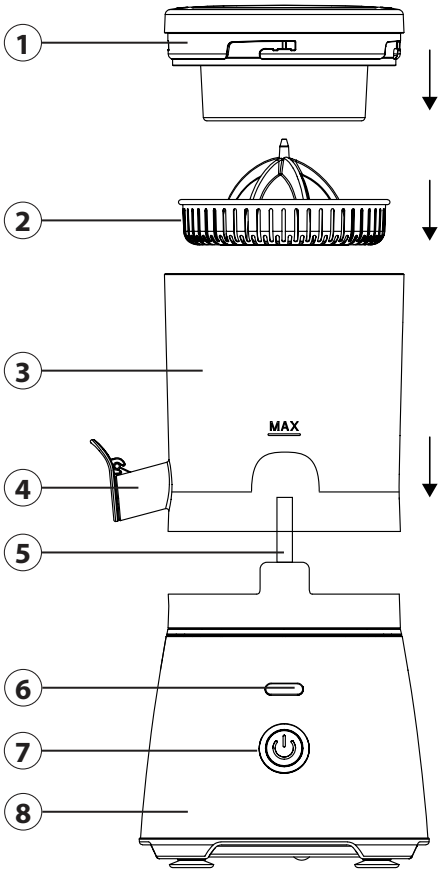

1. Tapa
2. Cono de prensado con filtro para pulpa
3. Jarra de zumo
4. Salida para zumo
5. Eje de transmisión
6. Luz indicadora
7. Tecla Encendido/Apagado
8. Bloque motor

2.2 Montaje

1. Coloque la unidad del motor sobre una superficie plana y estable.
2. Encaje la jarra de zumo en la unidad del motor girándola en el sentido de las agujas del reloj hasta que quede bien fijada.
3. Inserte el cono de prensado en la jarra, colocándolo sobre el eje de transmisión.

2.3 Placa de especificaciones

La placa de características con los datos de conexión y rendimiento se encuentra en la parte inferior del aparato.

3 Operación y funcionamiento

Este capítulo incluye algunos consejos importantes acerca de la operación y el funcionamiento del aparato. Observe dichos consejos para evitar peligros y daños.

⚠ ADVERTENCIA

- ▶ No deje el aparato sin vigilancia durante su funcionamiento para poder intervenir rápidamente en caso de peligro.

3.1 Antes del primer uso

Limpie el aparato como se explica en el apartado «Limpieza y cuidados».

3.2 Funcionamiento del aparato

NOTA

- ▶ El aparato siempre vuelve a la posición inicial al finalizar el funcionamiento. Espere a que el motor se detenga por completo antes de abrir la tapa.
- ▶ Asegúrese de que el nivel de zumo en la jarra de zumo no supere la marca „Máx.“ cuando la salida esté cerrada.
- ▶ Limpie regularmente los restos de pulpa del filtro para garantizar un correcto drenaje del zumo. Desconecte primero el enchufe de la red eléctrica.

1. Corte las frutas cítricas por la mitad.
2. Prepare el aparato según se indica en el capítulo „Montaje“.
3. Sitúe un vaso grande debajo de la salida para zumo.
4. Conecte el aparato a la toma de corriente.
5. Coloque una mitad de fruta sobre el cono de prensado, con la parte cortada hacia abajo.
6. Cierre la tapa, asegurándose de alinear correctamente los símbolos de cierre.
7. Abra la salida para zumo si desea que el zumo fluya directamente al vaso. Puede mantenerla cerrada si desea mezclar diferentes zumos antes de servir.
8. Pulse el botón de encendido/apagado para iniciar el funcionamiento.
9. La fruta será prensada automáticamente; el zumo se recoge en la jarra.
10. Espere a que el motor se detenga completamente antes de abrir la tapa. Retire la cáscara y repita el proceso con la siguiente mitad de fruta.
11. Al finalizar, abra la salida para zumo para vaciar el contenido restante de la jarra.

4 Limpieza y conservación

Este capítulo incluye algunos consejos importantes acerca de la limpieza y la conservación del aparato. Tenga presentes las instrucciones y daños por limpieza incorrecta del aparato y asegúrese de que el aparato funciona sin errores.

4.1 Instrucciones de seguridad

⚠ PRECAUCIÓN

Tenga presentes las siguientes instrucciones de seguridad antes de comenzar a limpiar el aparato:

- ▶ Antes de limpiar el aparato, desconéctelo de la red de alimentación eléctrica y si no está siendo utilizado, desconéctelo de la toma igualmente.
- ▶ No sumerja el bloque del motor, los cables ni los enchufes en agua u otros líquidos, ni los introduzca en el lavavajillas.
- ▶ No utilice cepillos metálicos ni otros objetos afilados o abrasivos para limpiarlos.
- ▶ No utilice limpiadores agresivos ni disolventes.
- ▶ Limpie el aparato inmediatamente después de cada uso.

4.2 Limpieza

Retire el cono de prensado y la jarra de zumo. Elimine los restos de pulpa y enjuague todas las piezas (excepto la unidad del motor) con agua corriente.
Alternativamente, puede lavar los componentes aptos en el lavavajillas. Séquelos completamente con un paño limpio y seco.

Limpie la unidad del motor y el cable con un paño suave ligeramente humedecido.

5 Resolución de fallas

Este capítulo incluye algunos consejos importantes acerca de la localización y resolución de fallas del aparato. Observe dichos consejos para evitar peligros y daños.

5.1 Instrucciones de seguridad

⚠ PRECAUCIÓN

- ▶ Las reparaciones de aparatos eléctricos y electrónicos sólo deben realizarse por personal técnico autorizado e instruido por el fabricante.
- ▶ Una reparación indebida podría poner en grave peligro al usuario y causar daños en el aparato.

Problem	Lösung
El aparato no se pone en marcha. El botón de encendido/apagado parpadea.	Asegúrese de que el enchufe esté correctamente insertado en la toma de corriente.
	Verifique que el aparato esté correctamente montado.

Hay demasiada pulpa en el zumo o la cantidad de zumo es muy baja.	Retire regularmente los restos de pulpa del filtro para que el zumo pueda fluir correctamente. Desconecte el aparato antes de hacerlo.

NOTA

- ▶ Si los pasos anteriores no resuelven el problema, póngase en contacto con el servicio de atención al cliente gratuito.
- ▶ **Limpie el aparato antes de enviarlo al servicio al cliente.**

6 Eliminación del aparato usado

Los productos eléctricos y electrónicos usados contienen materiales reutilizables. No obstante, también contienen materiales nocivos, necesarios para su funcionamiento y seguridad. En la basura doméstica, o ante la manipulación indebida, puede ponerse en peligro la salud humana y el medio ambiente. Por tanto, no debe depositar su aparato usado en ningún caso junto con la basura doméstica.

NOTA

- ▶ Utilice el puesto de recogida más cercano para devolver y reciclar los aparatos electrónicos usados. Infórmese, si fuera preciso, en su ayuntamiento, en el servicio de recogida de basura o en su distribuidor.
- ▶ Guarde su aparato usado, protegido frente al acceso de los niños, para su eliminación.

6.1 Eliminación del embalaje

El embalaje protege al aparato frente a daños ocasionados por el transporte. Los materiales de embalaje han sido seleccionados con una filosofía respetuosa con el medio ambiente e idónea a efectos de una correcta eliminación y, por tanto, son reciclables. La devolución del embalaje al ciclo de material ahorra materia prima y reduce la generación de residuos. Por tanto, deposite los materiales de embalaje que no necesite en los puntos de recogida „punto verde".

7 Garantía

Para este producto, ofrecemos a partir de la fecha de compra una garantía de 24 meses por defectos atribuibles a errores de fabricación o materiales. Nuestra garantía tiene validez en Alemania, Austria y los Países Bajos. Para todos los demás países, por favor contáctenos.
Sus derechos de garantía legales según el art. 437 ss. CC no se verán afectados. La reclamación de sus derechos legales por defectos no entraña costes para usted. La garantía no incluye daños causados por manejo o uso inadecuado del dispositivo, o defectos que solo afecten levemente la función o el valor del mismo. Además, quedan excluidos de la garantía las piezas de desgaste, los daños de transporte, en la medida en que no seamos responsables de ellos, así como los daños causados por reparaciones no realizadas por nosotros.

En términos de rendimiento, este dispositivo está diseñado y concebido para uso no profesional (uso doméstico). Cualquier uso profesional solo está cubierto por la garantía en la medida en que sea equiparable a un uso no profesional. No está destinado a un uso profesional más amplio.
En el caso de reclamaciones justificadas, a nuestra discreción, repararemos el dispositivo defectuoso o lo cambiaremos por uno nuevo. Los defectos evidentes deben comunicarse dentro de los 14 días posteriores a la entrega. Queda excluido cualquier otro tipo de reclamación. Para hacer uso de su derecho de garantía, le rogamos que nos contacte antes de devolver el dispositivo (¡siempre con el comprobante de compra!). Encontrará nuestros datos de contacto („garantes“) al principio de estas instrucciones de uso.

Spis treści Obsługa

1 Informacje ogólne 90
1.1 Informacje dotyczące tej instrukcji. 91
1.2 Ograniczenie odpowiedzialności....91
1.3 Ochrona praw autorskich. 91
1.4 Zakres dostawy 91
1.5 Rozpakowanie 91
2 Budowa i działanie....92
2.1 Przegląd ogólny 92
2.2 Montaż 93
2.3 Tabliczka znamionowa....93
3 Obsługa i praca. 93
3.1 Przed pierwszym użyciem 93
3.2 Obsługa urządzenia....93
4 Czyszczenie i pielęgnacja. 94
4.1 Wskazówki dotyczące bezpieczeństwa. 94
4.2 Czyszczenie 94
5 Usuwanie usterek....94
5.1 Wskazówki dotyczące bezpieczeństwa. 94
6 Usuwanie starego urządzenia....95
6.1 Usuwanie odpadów z opakowania....95
7 Gwarancja....96

1 Informacje ogólne

Prosimy o przeczytanie zawartych tu informacji, co pozwoli Państwu szybko zapoznać się z obsługą urządzenia jak i w pełni wykorzystywać jego możliwości.
To urządzenie będzie służyło przez wiele lat, jeśli będzie odpowiednio obsługiwane i pielęgnowane. Życzymy Państwu wiele radości z jej użytkowania.

1.1 Informacje dotyczące tej instrukcji.

Niniejsza instrukcja obsługi stanowi część Wyciskarka do cytrusów CP 400 Lift (zwanej dalej urządzeniem) i zawiera ważne wskazówki dotyczące pierwszego uruchomienia, bezpieczeństwa, zgodnego z przepisami użytkowania jak i pielęgnacji tego urządzenia. Instrukcję obsługi należy stale przechowywać blisko urządzenia. Powinna przeczytać i stosować ją każda osoba, która zajmuje się:

- Pierwszym uruchomieniem,
- Obsługą
- Usuwaniem zakłóceń i/lub
- Czyszczenie

urządzenia. Niniejszą instrukcję obsługi należy zachować i w przypadku przekazania urządzenia kolejnemu właścicielowi również ją załączyć.

1.2 Ograniczenie odpowiedzialności

Wszystkie zawarte w tej instrukcji informacje techniczne, dane i wskazówki dotyczące instalacji, pracy i pielęgnacji urządzenia odpowiadają stanowi rzeczy w momencie składania instrukcji do druku i opracowane zostały zgodnie z naszymi dotychczasowymi doświadczeniami jak i według najlepszej wiedzy. Na zamieszczonych w instrukcji danych, rysunkach i opisach nie można opierać żadnych roszczeń.
Producent nie przejmuje odpowiedzialności za szkody spowodowane:

- Nieprzestrzeganiem niniejszej instrukcji
- Stosowaniem urządzenia niezgodnym z przeznaczeniem
- Niefachowo przeprowadzonymi naprawami
- Wprowadzeniem zmian technicznych czy modyfikacją urządzenia
- Stosowaniem niedozwolonych części zamiennych.

Nie zaleca się modyfikowania urządzenia. Zmodyfikowane urządzenie nie podlega gwarancji. Tłumaczenia wykonano zgodnie z najlepszą wiedzą. Nie ponosimy odpowiedzialności za błędy popełnione przez tłumacza, również wtedy nie, gdy tłumaczenie zostało zlecone przez nas lub na nasz wniosek. Wiążący jest wyłącznie pierwotnie sporządzony tekst w języku niemieckim.

1.3 Ochrona praw autorskich.

Ta dokumentacja podlega ustawie o ochronie praw autorskich.
CASO GmbH zastrzega sobie wszelkie prawa do fotomechanicznych reprodukcji, kopiowania i rozprowadzania przy zastosowaniu szczególnych metod postępowania (np. przez elektroniczne przetwarzanie danych, nośniki danych i sieci danych), również częściowego. Zastrzegamy sobie możliwość wprowadzenia zmian merytorycznych i technicznych.

1.4 Zakres dostawy

Urządzenie jest standardowo wyposażone w następujące elementy:

- CASO CP 400 Lift
- Stożek dociskowy z sitkiem na miąższ owoców
- instrukcja obsługi
- Pojemnik na sok
- Pokrywa

1.5 Rozpakowanie

Aby rozpakować urządzenie, należy wyjąć urządzenie z pudełka i usunąć materiał opakowaniowy.

WSKAZÓWKA

▶ Gdy jest to możliwe należy zachować oryginalne opakowanie podczas okresu gwarancyjnego, aby móc porządnie zapakować urządzenie w przypadku naprawy gwarancyjnej.

2 Budowa i działanie

Ten rozdział zawiera ważne informacje na temat budowy i funkcji urządzenia.

2.1 Przegląd ogólny

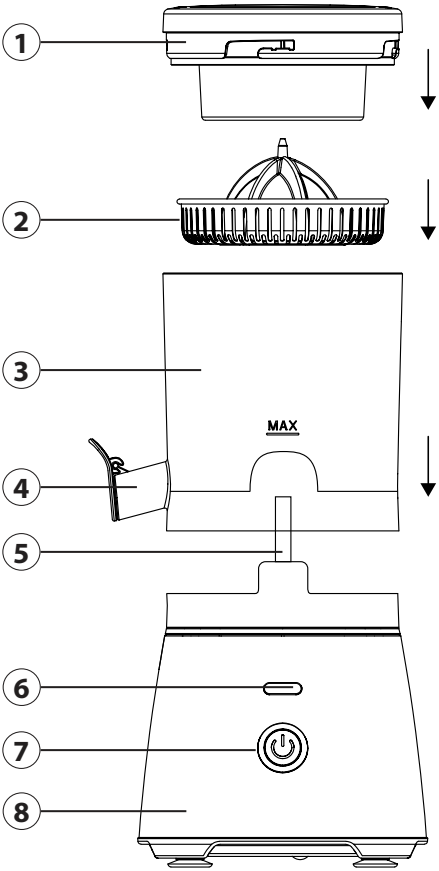

1. Pokrywa
2. Stożek dociskowy z sitkiem na miąższ owoców
3. Pojemnik na sok
4. Otwór wylotowy soku
5. Wałek napędowy
6. Kontrolka
7. Przycisk wł./wył.
8. Jednostka napędowa

2.2 Montaż

1. Ustawić zespół silnika na prostej powierzchni.
2. Umieścić pojemnik na sok na zespole silnika, przemieszczając go w dół w kierunku wskazówek zegara do momentu zatrzaśnięcia.
3. Umieścić stożek dociskowy w pojemniku na sok na wałku napędowym.

2.3 Tabliczka znamionowa

Tabliczka znamionowa z danymi dotyczącymi podłączenia i wydajności znajduje się na spodzie urządzenia.

3 Obsługa i praca.

Niniejszy rozdział zawiera ważne informacje dotyczące obsługi urządzenia. Postępuj zgodnie z instrukcjami, aby uniknąć niebezpieczeństwa i uszkodzeń.

⚠ OSTRZEŻENIE

- ▶ Nie wolno pozostawiać urządzenia bez nadzoru podczas pracy, aby móc szybko interweniować w przypadku niebezpieczeństwa.

3.1 Przed pierwszym użyciem

Wyczyścić urządzenie w sposób opisany w sekcji „Czyszczenie i pielęgnacja".

3.2 Obsługa urządzenia

WSKAZÓWKA

- ▶ Podczas użytkowania urządzenie zawsze obraca się do pozycji wyjściowej. Poczekać do momentu zatrzymania się silnika przed otwarciem pokrywy.
- ▶ Zadbać o to, aby sok w pojemniku nie podniósł się za wysoko przy zamkniętym otworze wylotowym. Zwrócić uwagę na oznaczenie Max.
- ▶ Regularnie usuwać resztki miąższu z sitka, aby sok mógł swobodnie ścieknąć. Przed tym wyjąć wtyczkę sieciową.

1. Przekroić na pół wybrane cytrusy.
2. Przygotować urządzenie, jak opisano w rozdziale „Montaż".
3. Umieścić szklankę o odpowiednim rozmiarze pod otworem wylotowym soku.
4. Włożyć wtyczkę sieciową do gniazdka elektrycznego.
5. Umieścić połówkę cytrusa przekrojoną stroną na stożku dociskowym.
6. Zamknąć pokrywę, zwracając uwagę na symbol kłódki na pokrywie.
7. Otworzyć otwór wylotowy soku, aby sok wypłynął bezpośrednio do szklanki. Ewentualnie można na razie zostawić zamknięty otwór wylotowy soku, aby móc wymieszać różne rodzaje soków.
8. Uruchomić urządzenie, naciskając przycisk wł./wył.
9. Owoc jest podnoszony do góry, wyciskany z soku, a następnie znowu opuszczany w dół. Sok spływa do pojemnika na sok.

10. Odczekać do momentu zatrzymania się silnika. Najpierw otworzyć pokrywę, aby wyjąć skórkę i włożyć kolejną połówkę owocu.
11. Po użyciu urządzenia otworzyć otwór wylotowy soku, aby sok mógł spłynąć do szklanki.

4 Czyszczenie i pielęgnacja.

W tym rozdziale otrzymacie Państwo ważne informacje, jak czyścić i pielęgnować urządzenie. Należy powstępować zgodnie ze wskazówkami, aby uniknąć uszkodzenia urządzenia niewłaściwie je czyszcząc.

4.1 Wskazówki dotyczące bezpieczeństwa.

⚠ UWAGA

Należy przestrzegać następujących wskazówek dotyczących bezpieczeństwa, zanim przystąpimy do czyszczenia urządzenia:

- ▶ Należy wyjąć wtyczkę urządzenia z gniazdka elektrycznego przed czyszczeniem i gdy urządzenie nie jest używane.
- ▶ Nie zanurzać zespołu silnika w wodzie lub innych płynach i nie wkładać go do zmywarki.
- ▶ Do czyszczenia nie należy używać metalowej szczotki ani innych ostrych, ściernych przedmiotów.
- ▶ Nie używać agresywnych lub ściernych środków czyszczących ani rozpuszczalników.
- ▶ Wyczyścić urządzenie bezpośrednio po użyciu.

4.2 Czyszczenie

Wyjąć stożek dociskowy i odczepić pojemnik na sok od zespołu silnika. Wyczyścić elementy z resztek miąższu owoców i przepłukać dokładnie wszystkie części poza zespołem silnika pod bieżącą wodą. Ewentualnie można umyć części urządzenia w zmywarce. Po zakończeniu czyszczenia należy dokładnie osuszyć elementy suchą szmatką.

Blok silnika i kabel sieciowy należy przecierać wyłącznie wilgotną, miękką ściereczką.

5 Usuwanie usterek

W tym rozdziale otrzymacie Państwo ważne wskazówki, jak lokalizować usterki i je usuwać. Prosimy o przestrzeganie wskazówek, by nie dopuścić do sytuacji zagrażających osobom czy szkód materialnych.

5.1 Wskazówki dotyczące bezpieczeństwa.

⚠ UWAGA

- ▶ Naprawy sprzętu elektrycznego może przeprowadzać wyłącznie specjalista, który został przeszkolony przez producenta.

⚠ UWAGA

- Przeprowadzając naprawy w sposób niefachowy może dojść do niebezpiecznych sytuacji dla użytkownika i może prowadzić to do uszkodzenia urządzenia.

Usterka	Usuwanie
Urządzenie nie uruchomi się. Przycisk włącznika miga.	Upewnij się, że wtyczka jest prawidłowo włożona do gniazdka.
	Upewnić się, że urządzenie jest właściwie złożone.
W soku jest dużo miąższu owoców lub ilość wyciśniętego soku jest bardzo mała.	Regularnie usuwać resztki miąższu z sitka, aby sok mógł swobodnie ścieknąć. Przed tym wyjąć wtyczkę sieciową.

WSKAZÓWKA

- Jeśli powyższe kroki nie rozwiążą problemu, można bezpłatnie skontaktować się z działem serwisowym.
- **Przed wysłaniem urządzenie do serwisu należy je oczyścić.**

6 Usuwanie starego urządzenia

Stare urządzenia elektryczne i elektroniczne zawierają jeszcze różnorodne wartościowe materiały. Zawierają one jednak również substancje szkodliwe, które były jednak konieczne do ich funkcjonowania i bezpieczeństwa. Pozostawiając je na śmietnisku lub niewłaściwie traktując mogą one szkodzić ludzkiemu zdrowiu i środowisku. Dlatego też nie wolno wyrzucać urządzenia na śmietnik ogólny.

WSKAZÓWKA

- Należy wykorzystać znajdujące się w Państwa miejscowości punkty zbiorcze dla odpadów, gdzie można oddać stare urządzenia elektryczne i elektroniczne. W razie wątpliwości można zasięgnąć rady w ratuszu, czy przedsiębiorstwie komunalnym, lub u dystrybutora.
- Należy zatroszczyć się, aby państwa stare urządzenie aż do odtransportowania było zabezpieczone przed dziećmi.

6.1 Usuwanie odpadów z opakowania

Opakowanie chroni urządzenie przed szkodami w transporcie. Materiały opakowaniowe wybrane zostały zgodnie z normami ochrony środowiska i możliwościami technicznej utylizacji, dlatego też nadają się do recyklingu. Wprowadzenie opakowania ponownie do obiegu materiałowego oszczędza surowce i zmniejsza powstawanie odpadów. Niepotrzebne już materiały opakowaniowe należy usuwać do punktów zbiorczych systemu utylizacji odpadów „zielony punkt".

7 Gwarancja

Niniejszy produkt objęty jest 24-miesięczną gwarancją, począwszy od daty zakupu. Ochrona gwarancyjna obejmuje wady wynikające z wad produkcyjnych lub materiałowych. Nasza gwarancja obowiązuje na terenie Niemiec, Austrii i Holandii. Odnośnie do ochrony gwarancyjnej na terenie innych krajów należy skontaktować się z producentem.

Zapisy gwarancyjne nie naruszają roszczeń gwarancyjnych konsumenta zgodnie z zapisami §437 ff. Niemieckiego kodeksu cywilnego (BGB). Dochodzenie ustawowych praw z tytułu wad produktu jest dla nabywcy nieodpłatne. Gwarancja nie obejmuje uszkodzeń spowodowanych niewłaściwą obsługą lub użytkowaniem ani wad, które tylko w niewielkim stopniu wpływają na działanie lub wartość urządzenia. Ponadto ochrona gwarancyjna nie obejmuje części zużywających się, szkód transportowych, o ile nie powstały one z winy producenta, a także szkód powstałych w wyniku zaniechania przeprowadzenia napraw przez producenta.

To urządzenie zaprojektowane jest i przystosowane do użytku prywatnego (do użytku domowego). Każde ewentualne użycie komercyjne objęte jest ochroną gwarancyjną tylko w takim zakresie, w jakim można je porównać do użytku prywatnego. Urządzenie nie jest przeznaczone do użytku komercyjnego wykraczającego poza opisany powyżej zakres.

W przypadku uzasadnionej reklamacji przeprowadzona zostanie według uznania producenta naprawa wadliwego urządzenia lub jego wymiana na egzemplarz wolny od wad. Wady jawne należy zgłosić w ciągu 14 dni od daty dostawy. Dochodzenie dalszych roszczeń jest wykluczone.

W celu zgłoszenia roszczenia gwarancyjnego należy przed odesłaniem urządzenia (zawsze wraz z dowodem zakupu!) skontaktować się z producentem. Dane kontaktowe producenta (gwaranta) zamieszczone są na początku niniejszej instrukcji obsługi.

לועפת סיניינע וכות

1 נושאים כלליים 97
1.1 מידע על מדריך זה 98
1.2 הגבלת אחריות 98
1.3 הגנת זכויות יוצרים 98
1.4 היקף האספקה 98
1.5 פריקה 98
2 התקנה ותפקוד 99
2.1 סקירה כללית 99
2.2 הרכבה 99
2.3 תווית סוג 99
3 הפעלה ותפעול 100
3.1 לפני השימוש הראשון 100
3.2 הפעלת המכשיר 100
4 ניקוי ותחזוקה 100
4.1 הערות בטיחות 100
4.2 ניקוי 101
5 תיקון תקלות 101
5.1 הוראות בטיחות 101
6 סילוק המכשיר הישן 101
6.1 סילוק האריזה 102
7 אחריות 102

1 נושאים כלליים

קרא את המידע הכלול כאן כדי שתוכל להכיר במהירות את המכשיר שלך ולנצל את מלוא התכונות שלו. המכשיר שלך ישרת אותך במשך שנים רבות אם תטפל ותתחזק אותו כראוי

מידע על מדריך זה 1.1

הוראות הפעלה אלו הן חלק מסחטת פרי הדר (להלן המכשיר) ומספקות לך מידע חשוב על ההפעלה, הבטיחות, השימוש המיועד והטיפול במכשיר. מדריך ההפעלה חייב להיות תמיד זמין במכשיר
הוא חייב להיקרא ולהשתמש על ידי כל מי שהונחה
להתקנה
להפעלה
לתקן תקלה ו/או
לנקות את המכשיר
שמור את מדריך ההפעלה והעבר אותו לבעלים הבאים יחד עם המכשיר

הגבלת אחריות 1.2

כל המידע הטכני, הנתונים וההוראות להתקנה, תפעול ותחזוקה הכלולים במדריך זה תואמים את המצב העדכני ביותר בזמן ההדפסה ומבוססים על הניסיון והידע הקודם שלנו למיטב ידיעתנו. לא ניתן לגזור טענות מהמידע, האיורים והתיאורים במדריך זה. היצרן אינו נושא באחריות לנזק עקב

כל המידע הטכני, הנתונים וההוראות להתקנה, תפעול ותחזוקה הכלולים במדריך זה תואמים את המצב העדכני ביותר בזמן ההדפסה ומבוססים על הניסיון והידע הקודם שלנו למיטב ידיעתנו. לא ניתן לגזור טענות מהמידע, האיורים והתיאורים במדריך זה. היצרן אינו נושא באחריות לנזק עקב

הגנת זכויות יוצרים 1.3

שומרת לעצמה את כל הזכויות, לרבות שכפולCASO GmbH . תיעוד זה מוגן בזכויות יוצרים. חברת פוטו-מכני, העתקה והפצה תוך שימוש בתהליכים מיוחדים (למשל עיבוד נתונים, אמצעי לאחסון נתונים ורשתות נתונים), אפילו באופן חלקי. הזכות לתוכן ושינויים טכניים שמורים

היקף האספקה 1.4

היצרן אינו יכול לשאת באחריות לנזק שנגרם על ידי הארקה חסרה או לא תקינה
CASO CP 400 Lift
מיכל למיץ
קונוס סחיטה עם מסננת לעיסה
מכסה
מדריך הפעלה

פריקה 1.5

כדי לפרוק את המכשיר, הוצא את המכשיר מהקופסה והסר את חומר האריזה

הודעה

במידת האפשר, שמור את האריזה המקורית במשך תקופת האחריות של המכשיר, כך שניתן יהיה לארוז את המכשיר כראוי שוב במקרה של תביעת אחריות

2 התקנה ותפקוד

פרק זה מספק לך מידע חשוב על ההתקנה והתפקוד של המכשיר

2.1 סקירה כללית

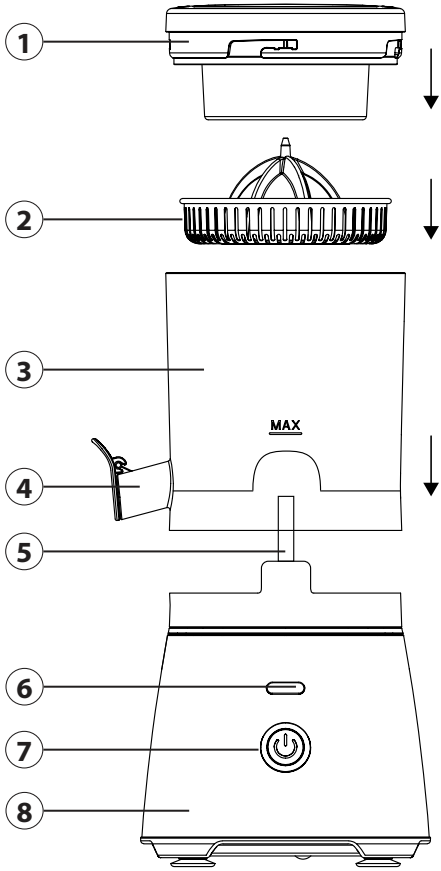

1. מכסה
2. קונוס סחיטה עם מסננת לעיסה
3. מיכל למיץ
4. יציאת מיץ
5. ציר הנעה
6. נורית חיווי
7. כפתור הפעלה/כיבוי
8. יחידת מנוע

2.2 הרכבה

1. יש להניח את יחידת המנוע על משטח ישר
2. הנח את מיכל המיץ על יחידת המנוע על ידי ההזזה שלו כלפי מטה בכיוון השעון עד שייכנס למקומו בנקישה.
3. הנח את קונוס הסחיטה במיכל המיץ על ציר ההנעה.

2.3 תווית סוג

תווית המוצר עם נתוני החיבור והביצועים ממוקמת בתחתית המכשיר

3 הפעלה ותפעול

פרק זה מספק לך מידע חשוב על הפעלת המכשיר. פעל לפי ההוראות כדי למנוע סכנה ונזק

אזהרה

אין להשאיר את המכשיר ללא השגחה במהלך הפעולה כדי שניתן להתערב במהירות במקרה של סכנה

3.1 לפני השימוש הראשון

"יש לנקות את המכשיר כמתואר בסעיף „ניקוי וטיפול

3.2 הפעלת המכשיר

הודעה

המכשיר תמיד מסתובב בחזרה למצב ההתחלה שלו במהלך הפעולה. המתן עד שהמנוע יפסיק לפעול עד למצב עמידה לפני פתיחת המכסה. שים לב שהמיץ במיכל המיץ לא יעלה גבוה מדי כאשר היציאה סגורה. שימו לב לסימון המקסימום. הסר באופן קבוע את שאריות העיסה מהמסננת כדי שהמיץ יוכל להתנקז כראוי. נתק תחילה את תקע החשמל.

1. חצה את פירות ההדר לפי בחירתכם.
2. הרכב את המכשיר כמתואר בפרק „הרכבה".
3. הנח כוס גדולה מספיק מתחת ליציאת המיץ.
4. הכנס את תקע החשמל לשקע.
5. הנח את חצי פרי הדר עם משטח החתך על קונוס הסחיטה.
6. סגור את המכסה תוך שימת לב לסמלי המנעול שעל המכסה.
7. פתח את יציאת המיץ אם אתה רוצה שהמיץ יזרום ישירות לתוך הכוס שלך. לחלופין, אתה יכול להשאיר את פתח המיץ סגור לעת עתה כדי לערבב מיצים שונים יחד.
8. הפעל את המכשיר על ידי לחיצה על החצן הפעלה/כיבוי.
9. הפרי מועלה כלפי מעלה, יעבור סחיטה ויורד חזרה למטה. המיץ זורם לתוך מיכל המיץ.
10. המתן עד שהמנוע יפסיק לפעול עד למצב עמודה. רק אז פותחים את המכסה כדי להסיר את הקליפה ומכניסים עוד חצי פרי.
11. לאחר השימוש, פתח את יציאת המיץ כדי שהמיץ יוכל לזרום לתוך הכוס שלך.

4 ניקוי ותחזוקה

פרק זה מספק לך מידע חשוב על ניקוי וטיפול בפריט. שים לב להוראות כדי למנוע נזק שיכול להגרם כתוצאה מניקוי שגוי של הפריט וכדי להבטיח פעולה ללא תקלות

4.1 הערות בטיחות

זהירות

אנא שים לב להוראות הבטיחות הבאות לפני שתתחיל לנקות את המכשיר:
נתק את המכשיר משקע החשמל לפני הניקוי וכאשר אינו בשימוש.
אין לטבול את בלוק המנוע, הכבל והתקע במים או נוזלים אחרים ואל תכניס אותם למדיח הכלים.
אל תשתמש במברשות מתכת או בחפצים חדים ושוחקים אחרים לניקוי.

⚠ זהירות

אין להשתמש בחומרי ניקוי או ממסים אגרסיביים או שוחקים
.נקה את המכשיר מיד לאחר כל שימוש

4.2 ניקוי

הסיעה תויראש לכ רסה .עונמה תדיחימ ץימה לכימ תאו הטיחסה סונוק תא רסה
.עונמה תדיחי טעמל ימרוז ימ תחת ביבכרה לכ תא בטיה ץוטשו ביבכרהמ
.לחילופין, ניתן לנקות את החלקים במדיח כלים
.השבי תילטמ סע בטיה ביבכרה תא שבי ,יוקינה רחאל

.הכרו החל תילטמ סע קר למשחה לבכ תאו עונמה קולב תא בגנ

5 תיקון תקלות

פרק זה מספק לך מידע חשוב על איתור תקלות פתרון תקלות. שים להוראות כדי למנוע סכנות ונזקים

5.1 הוראות בטיחות

⚠ זהירות

תיקונים למכשירי חשמל מותרים להתבצע רק על ידי מומחים שהוכשרו על ידי היצרן
תיקונים לא מקצועיים עלולים לגרום לסיכונים משמעותיים למשתמש ולפגוע במכשיר

הבעיה	הפתרון
המכשיר לא מופעל לחצן הפעלה/כיבוי .מהבהב	ודא שהתקע מותקן כהלכה בשקע
	ודא שהמכשיר מורכב כהלכה
יש הרבה עיסה במיץ או שכמות .המיץ קטנה מאוד	הסר באופן קבוע את שאריות העיסה מהמסננת כדי שהמיץ יוכל להתנקז כראוי. .נתק תחילה את תקע החשמל

הודעה

אם השלבים לעיל אינם פותרים את הבעיה, אנא צור קשר עם שירות הלקוחות
יש לנקות את המכשיר טרם שליחתו לשירות הלקוחות

6 סילוק המכשיר הישן

מכשירים חשמליים ואלקטרוניים ישנים עדיין מכילים חומרים יקרי ערך לרוב. אבל הם מכילים גם חומרים מזיקים שהיו הכרחיים לתפקודם ולבטיחותם. פסולת שאריות או אם מטפלים בהן בצורה לא נכונה, הן עלולות לפגוע בבריאות האדם ובסביבה. לכן, בשום .פנים ואופן אסור לזרוק את המכשיר הישן לפח רגיל

הודעה

השתמש בנקודת האיסוף שהוקמה על ידי מקום מגוריך כדי להחזיר ולמחזר מכשירים חשמליים ואלקטרוניים ישנים. במידת הצורך, לקבלת מידע פנה לעירייה שלך, למסלק האשפה או לסוחר שלך ודא שלמכשיר הישן שלך אין גישה לילדים עד לסילוקו

6.1 סילוק האריזה

האריזה מגינה על המכשיר מפני נזקים במהלך ההובלה. חומרי האריזה נבחרים על פי היבטים לאפשרות סילוק וידידותיים לסביבה ולכן ניתנים למחזור.

החזרת האריזה למחזור החומרים חוסכת בחומרי גלם ומפחיתה את כמות הפסולת. השלך „חומרי אריזה שאינם נחוצים עוד בנקודות האיסוף של מערכת המחזור" נקודה ירוקה.

7 אחריות

למוצר זה אנו מספקים אחריות של 24 חודשים, החל מתאריך המכירה, עבור פגמים הנובעים מפגמי ייצור או חומר. האחריות שלנו חלה על גרמניה, אוסטריה והולנד. עבור כל שאר המדינות אנא פנה אלינו.

לא מושפעות מכך. ניצול הזכויות BGB תביעות האחריות הסטטוטוריות שלך לפי סעיף 437 ואילך הסטטוטוריות שלך על פגמים אינו כרוך בתשלום. האחריות אינה כוללת נזק שנגרם כתוצאה מטיפול או שימוש לא מקצועיים, כמו גם פגמים שמשפיעים רק במעט על תפקוד או ערכו של המכשיר. יתר על כן, חלקי בלאי, נזקי הובלה, אלא אם כן אנו אחראים לכך, וכן נזקים שנגרמו מתיקונים שלא בוצעו על ידינו, אינם נכללים בתביעת האחריות.

מכשיר זה תוכנן ומיועד לשימוש במרחבים פרטיים (שימוש ביתי). כל שימוש מסחרי שיתבן מכוסה באחריות רק במידה שניתן להשוות אותו לדרישות השימוש הפרטי. הוא אינו מיועד לשימוש מסחרי מתמשך.

אם התלונות מוצדקות, נתקן, לפי שיקול דעתנו, את המכשיר הפגום או נחליף אותו במכשיר נקי מפגמים. יש לדווח על ליקויים גלויים תוך 14 יום מהמסירה. תביעות נוספות אינן אפשריות.

כדי להגיש תביעת אחריות, אנא פנה אלינו לפני החזרת המכשיר (תמיד עם הוכחת רכישה!). ניתן למצוא את פרטי ההתקשרות שלנו („מספקי שירותים") בתחילת מדריך הפעלה זה.

تشغيل جدول المحتويات

1 معلومات عامة 103
1.1 معلومات حول هذا الدليل 104
1.2 حدود المسؤولية 104
1.3 حقوق الطبع والنشر 104
1.4 نطاق التسليم وفحص النقل 104
1.5 تفريغ العبوة 104
2 الهيكل والوظيفة 105
2.1 نظرة عامة 105
2.2 التجميع 105
2.3 لوحة الاسم 105
3 الاستخدام والتشغيل 106
3.1 قبل الاستخدام الأول 106
3.2 تشغيل الجهاز 106
4 التنظيف والعناية 106
4.1 تعليمات السلامة 106
4.2 التنظيف 107
5 استكشاف الأخطاء وإصلاحها 107
5.1 تعليمات السلامة 107
6 التخلص من الجهاز القديم 107
6.1 التخلص من العبوة 108
7 الضمان 108

1 معلومات عامة

.اقرأ المعلومات المضمنة هنا حتى تتمكن من التعرف بسرعة على جهازك والاستفادة الكاملة من ميزاته
.سيخدمك جهازك لسنوات عديدة إذا عالجته واعتنيت به بشكل صحيح. نحن نأمل أن تستمتع بها

معلومات حول هذا الدليل 1.1

دليل التشغيل هذا هو جزء من عصارة الحمضيات، موديل (المشار إليها فيما يلي باسم الجهاز) ويوفر لك تعليمات مهمة للتشغيل والسلامة والاستخدام السليم والعناية بالجهاز. يجب أن يكون دليل المستخدم متاحًا دائمًا على الجهاز
:يجب قراءة دليل المستخدم وتطبيقه من قبل كل شخص يقوم بما يلي
،التشغيل التجريبي
العمليات
استكشاف الأخطاء وإصلاحها و/أو
التنظيف
الجهاز
احتفظ بإرشادات التشغيل هذه وقم بتمريرها إلى المالك التالي مع الجهاز

حدود المسؤولية 1.2

تتوافق جميع المعلومات والبيانات والتعليمات الفنية للتركيب والتشغيل والصيانة الواردة في هذا الدليل مع أحدث حالة في وقت الطباعة ويتم تنفيذها مع مراعاة خبرتنا السابقة ومعرفتنا على حد علمنا. لا يمكن استخلاص أي مطالبات من التفاصيل والرسوم التوضيحية والأوصاف الواردة في تعليمات التشغيل هذه. لا تتحمل الشركة المصنعة أي مسؤولية عن الأضرار
:الناجمة عن الحالات التالية
عدم اتباع التعليمات
الاستخدام غير السليم
الإصلاحات غير السليمة
التغييرات الفنية وتعديلات الجهاز
استخدام قطع غيار غير مصرح بها
استخدام الملحقات غير المصرح بها
لا ينصح بإجراء تعديلات على الجهاز ولا يغطيها الضمان
يتم إجراء الترجمات على حد علمنا. نحن لا نتحمل أي مسؤولية عن أخطاء الترجمة، حتى لو تم إجراء الترجمة من قبلنا أو .
.نيابة عنا. يبقى النص الألماني الأصلي فقط ملزمًا

حقوق الطبع والنشر 1.3

بجميع الحقوق، وكذلك حقوق الاستنساخ "CASO GmbH „ هذه الوثائق محمية بموجب حقوق النشر. تحتفظ شركة الميكانيكي الضوئي والنسخ والتوزيع عبر الإجراءات الخاصة (مثل معالجة البيانات وناقل البيانات وشبكة البيانات)، حتى إلى .حد ما. تخضع للمحتوى والتغييرات الفنية

نطاق التسليم وفحص النقل 1.4

:يتم تزويد الجهاز بالمكونات التالية بشكل قياسي
CASO CP 400 Lift
وعاء العصير
قمع ضغط مجهز بمصفاة لب
بغطاء
كتيب الإرشادات

تفريغ العبوة 1.5

لفك الجهاز، أزل الجهاز من العلبة وأزل مواد التغليف

ملاحظة

كلما أمكن، يرجى الاحتفاظ بالعبوة الأصلية خلال فترة الضمان حتى تتمكن من استخدامها لإعادة الجهاز إذا كنت بحاجة إلى .إلغاء الضمان

الهيكل والوظيفة 2

.يوفر لك هذا الفصل معلومات مهمة عن بنية الجهاز ووظيفته

نظرة عامة 2.1

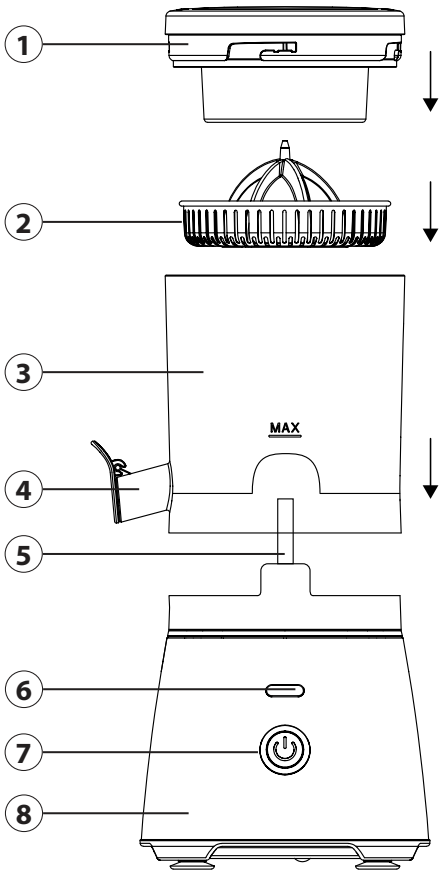

1. بغطاء
2. قمع ضغط مجهز بمصفاة لب
3. وعاء العصير
4. منفذ العصير
5. عمود الإدارة
6. مصباح دليلي
7. زر التشغيل/الإيقاف
8. وحدة محركة

التجميع 2.2

1. ضع وحدة المحرك على سطح مستقيم
2. ضع وعاء العصير على وحدة المحرك عن طريق تحريكه لأسفل في اتجاه عقارب الساعة حتى يستقر في مكانه.
3. ضع مخروط الضغط في حاوية العصير على عمود الإدارة.

لوحة الاسم 2.3

توجد لوحة النوع مع بيانات الاتصال والأداء في الجزء السفلي من الجهاز

الاستخدام والتشغيل 3

يوفر لك هذا الفصل تعليمات مهمة لتشغيل الجهاز. اتبع التعليمات لتجنب المخاطر والأضرار

تحذير

لا تترك الجهاز دون مراقبة أثناء التشغيل. حتى تتمكن من التدخل على الفور إذا كان هناك أي خطر

قبل الاستخدام الأول 3.1

"نظف الجهاز كما هو موضح في فصل „التنظيف والعناية

تشغيل الجهاز 3.2

ملاحظة

.أثناء التشغيل، يدور الجهاز دائمًا مرة أخرى إلى وضع البداية. انتظر حتى يتوقف المحرك قبل فتح الغطاء
تأكد من أن العصير الموجود في وعاء العصير لا يصل إلى مستوى مرتفع جدًا أثناء إغلاق نقطة المخرج. يجب الانتباه إلى ما
.يلي: الحد الأقصى للعلامة
قم بإزالة بقايا اللب بانتظام من المنخل. وبهذه الطريقة، يمكن تصريف العصير بشكل صحيح. قبل هذه الخطوة، افصل
.الجهاز عن مقبس التيار الكهربائي

1. .قلل ثمار الحمضيات التي تختارها إلى النصف
2. ".قم بتجميع الجهاز وفقًا لوصف فصل „التجميع
3. .ضع كوبًا بحجم كافٍ تحت منفذ العصير
4. .قم بتوصيل قابس التيار الكهربائي بإحكام في المقبس
5. .ضع نصف ثمرة الحمضيات بحيث يكون سطح القطع مواجهًا لمخروط الكبس
6. .أغلق الغطاء انتبه إلى رموز القفل الموضوعة على الغطاء
7. افتح منفذ العصير إذا كنت تريد أن يتدفق العصير مباشرة إلى كوبك. كبديل، يمكنك ترك منفذ العصير مغلقًا في
.الوقت الحالي. حتى تتمكن من مزج أنواع مختلفة من العصير
8. .ابدأ تشغيل الجهاز بالضغط على زر التشغيل/الإيقاف
9. .يتم توجيه الثمرة لأعلى، وعصرها للخارج ثم توجيهها مرة أخرى لأسفل. يتدفق العصير إلى وعاء العصير
10. .انتظر حتى يتوقف المحرك. عندها فقط افتح الغطاء. لذلك تقوم بإزالة القشرة وإدخال نصف آخر من الثمرة
11. .بعد هذه الخطوة، افتح منفذ العصير. لذلك يمكن أن يتدفق العصير إلى كوبك

التنظيف والعناية 4

يوفر لك هذا الفصل معلومات مهمة حول تنظيف الجهاز والعناية به. اتبع التعليمات لتجنب التلف بسبب التنظيف غير
.الصحيح للجهاز

تعليمات السلامة 4.1

تنبيه

:اتبع تعليمات السلامة التالية قبل البدء في تنظيف الجهاز
افصل الجهاز قبل التنظيف وعندما لا يكون قيد الاستخدام
لا تغمر كتلة المحرك والكابلات والمقابس في الماء والسوائل الأخرى ولا تضعها في غسالة الصحون
لا تستخدم فرشاة معدنية أو غيرها من الأشياء الحادة الكاشطة للتنظيف

تنبيه

.لا تستخدم مواد التنظيف أو المذيبات العدوانية أو الكاشطة
.احرص دائمًا على تنظيف الجهاز جيدًا بعد كل استخدام

4.2 التنظيف

قم بإزالة مخروط الضغط وحاوية العصير من وحدة المحرك. قم بإزالة بقايا اللب من جميع المكونات. ثم اشطف جميع المكونات باستثناء وحدة المحرك جيدًا تحت الماء الجاري. كبديل، يمكنك تنظيف الأجزاء الموجودة في غسالة الأطباق.
.بعد التنظيف، قم بتجفيف المكونات جيدًا باستخدام قطعة قماش جافة

.امسح كتلة المحرك وسلك الطاقة فقط باستخدام قطعة قماش ناعمة ورطبة

5 استكشاف الأخطاء وإصلاحها

يوفر لك هذا الفصل معلومات مهمة حول توطين الأخطاء واستكشاف الأخطاء وإصلاحها. اتبع التعليمات لتجنب المخاطر والأضرار.

5.1 تعليمات السلامة

تنبيه

لا يجوز إجراء إصلاحات للأجهزة الكهربائية إلا من قبل محترفين مدربين من قبل الشركة المصنعة
يمكن أن تتسبب الإصلاحات غير الصحيحة في مخاطر كبيرة للمستخدم وتلف الجهاز

المشكلة	الحل
.لا يبدأ تشغيل الجهاز	.تأكد من إدخال القابس بشكل صحيح في المقبس
يومض زر التشغيل/ الإيقاف.	.تأكد من التجميع الصحيح للجهاز
هناك الكثير من اللب في العصير. يمكن أيضًا أن تكون كمية العصير صغيرة جدًا.	قم بإزالة بقايا اللب بانتظام من المنخل. وبهذه الطريقة، يمكن تصريف العصير بشكل صحيح. قبل هذه الخطوة، افصل الجهاز عن مقبس التيار الكهربائي.

ملاحظة

.إذا لم تحل الخطوات المذكورة أعلاه المشكلة، فيرجى الاتصال بخدمة العملاء. إنه مجاني
.نظف الجهاز قبل إرساله إلى خدمة العملاء

6 التخلص من الجهاز القديم

غالبًا ما لا تزال الأجهزة الكهربائية القديمة تحتوي على مواد قيمة. ومع ذلك، فإنها تحتوي أيضًا على مواد ضارة كانت ضرورية لوظائفها وسلامتها. في النفايات المتبقية أو في حالة المعالجة غير الصحيحة، يمكن أن تكون ضارة بصحة الإنسان والبيئة.
لذلك، لا تتخلص من جهازك القديم في النفايات المتبقية تحت أي ظرف من الظروف

ملاحظة

استخدم نقطة التجميع التي أنشأها مكان إقامتك لإعادة وإعادة تدوير المعدات الكهربائية والإلكترونية القديمة. إذا لزم الأمر، استفسر مع دار البلدية أو جامع القمامة أو الموزع
تأكد من تخزين جهازك القديم بطريقة واقية من الأطفال حتى تتم إزالته

التخلص من العبوة 6.1

تحمي العبوة الجهاز من التلف أثناء النقل. يتم اختيار مواد التعبئة والتغليف وفقًا للمعايير البيئية ومعايير التخلص من النفايات وبالتالي فهي قابلة لإعادة التدوير.
إن إعادة العبوة إلى دورة المواد يوفر المواد الخام ويقلل من النفايات. تخلص من مواد التعبئة والتغليف التي "لم تعد هناك حاجة إليها في نقاط التجميع لنظام إعادة التدوير „النقطة الخضراء.

الضمان 7

بالنسبة لهذا المنتج، بدءًا من تاريخ البيع، نفترض ضمانًا لمدة أربعة وعشرين (24) شهرًا للعيوب التي تعزى إلى التصنيع أو العيوب المادية. ينطبق ضماننا على ألمانيا والنمسا وهولندا. بالنسبة لجميع البلدان الأخرى، يرجى الاتصال بنا.

تظل مطالبات الضمان القانوني الخاصة بك وفقًا للمادة437 وما يليها من القانون المدني الألماني غير متأثرة. استخدام حقوقك القانونية في العيوب مجاني. لا يشمل الضمان الأضرار الناجمة عن المناولة أو الاستخدام غير السليم، وكذلك العيوب التي تؤثر بشكل طفيف فقط على وظيفة أو قيمة الجهاز. بالإضافة إلى ذلك، يتم استبعاد أجزاء التآكل وأضرار النقل، طالما أننا لسنا مسؤولين عن ذلك، وكذلك الأضرار الناجمة عن الإصلاحات التي لم ننفذها، من مطالبة الضمان.

تم تصميم هذا الجهاز للاستخدام في القطاع الخاص (الاستخدام المنزلي) وهو مصمم للأداء. لا يغطي الضمان أي استخدام في الاستخدام التجاري إلا بالقدر الذي يمكن مقارنته باستخدام الاستخدام الخاص. وهي ليست للاستخدام التجاري المقصود.

في حالة وجود شكاوى مبررة، سنقوم بإصلاح الجهاز المعيب وفقًا لتقديرنا أو استبداله بجهاز خالٍ من العيوب. يجب الإبلاغ عن العيوب المفتوحة في غضون 14 يومًا من التسليم. يجب استبعاد جميع المطالبات الأخرى.

لتأكيد مطالبة الضمان، يرجى الاتصال بنا قبل إعادة الجهاز (دائمًا مع إثبات الشراء!). يمكن العثور على تفاصيل الاتصال الخاصة بنا („ الضامن") في بداية هذا الدليل.

DE	Weitere Sprachen dieser Bedienungsanleitung finden Sie unter www.caso-design.de oder wenn Sie den QR-Code scannen.
EN	To see these operating instructions in more languages, visit www.caso-design.de or scan the QR code.
SV	Det finns tillgång till flera språk i denna bruksanvisning på www.caso-design.de eller om du scannar QR-koden.
FR	Vous trouverez ce mode d'emploi en plusieurs langues sur www.caso-design.de ou en scannant le code QR.
NL	Je vindt deze gebruiksaanwijzing met vertaling in verschillende talen op de volgende link op de website www.caso-design.de. U kunt ook de QR-code scannen om toegang te krijgen tot de vertalingen.
TR	Bu kılavuzun diğer dillere çevirileri için şu bağlantıya bakınız: www.caso-design.de. Bu amaçla, geçerli QR kodunu da tarayabilirsiniz.
ES	Este manual de instrucciones está disponible en otros idiomas en www.caso-design.de o escaneando el código QR.
PL	Więcej języków niniejszej instrukcji obsługi można znaleźć na stronie www.caso-design.de lub skanując kod QR.
HE	שפות נוספות של מדריך הפעלה זה ניתן למצוא בכתובת www.caso-design.de או על ידי סריקת קוד ה
AR	أو إذا قمت بمسح رمز الاستجابة السريعة. www.caso-design.de يمكن العثور على المزيد من لغات هذا الدليل على الموقع الإلكتروني

CASO GmbH

Raiffeisenstraße 9 | D-59757 Arnsberg

Service-Hotline International:

Tel.: +49 (0) 29 32 / 80 55 4 – 99 | Fax: +49 (0) 29 32 / 80 55 4 – 77

eMail: kundenservice@caso-design.de | Internet: www.caso-design.de