REPAIR HINTS

[bg] Съвети за ремонт ... 2
[hr] Savjeti za popravak ... 43
[cs] Poznámky k opravě ... 84
[da] Tip til reparation ... 125
[nl] Reparatie informatie ... 166
[en] Repair hints ... 208
[et] Remonditeave ... 249
[fi] Korjausvinkit ... 290
[fr] Conseils de réparation ... 331
[de] Reparatur Hinweise ... 372
[el] Υποδείξεις επισκευής ... 413
[hu] Javítási útmutató ... 455
[it] Consigli di riparazione ... 497
[lv] Informācija par remontu ... 538
[lt] Informacija apie remontą ... 579
[no] Reparasjonstips ... 620
[pl] Wskazówki naprawy ... 661
[pt] Dicas de resolução ... 702
[ro] Indicii pentru reparații ... 743
[sk] Poznámky k opravám ... 784
[sl] Nasveti za popravilo ... 825
[es] Consejos de reparación ... 866
[sv] Reparationsinformation ... 908
[tr] Onarım İpuçları ... 949

9001630792

Съвети за ремонт - Съдомиялна машина

Относно този документ 4
1.1 Важна информация 4
1.1.1 Цел 4
1.2 Обяснение на символите 4
1.2.1 Нива на опасност 4
1.2.2 Символи за опасност 4
1.2.3 Структура на предупрежденията 5
1.2.4 Общи символи 5

Безопасност 6
2.1 Общи инструкции за безопасност 6
2.1.1 Всички домашни уреди 6

Инструменти и помощни средства 7

Ремонт 8
4.1 Смяна на работния плот 8
4.1.1 Сваляне на работния плот 8
4.1.2 Монтиране на работния плот 8
4.2 Монтиране на системата от кошници 9
4.2.1 Монтиране на плъзгач на палеца за 86-см модел 9
4.2.2 Монтиране на фиксатора за чаши 9
4.2.3 Монтиране на вложката на парогенератора 10
4.3 Смяна на гнездото varioDrawer 11
4.3.1 Изваждане на гнездото varioDrawer 11
4.3.2 Монтиране на гнездото varioDrawer 12
4.4 Смяна на разпръскващите рамена 13
4.4.1 Изваждане на разпръскващото рамо 13
4.4.2 Монтиране на разпръскващото рамо 13
4.5 Смяна на филтрите 14
4.5.1 Изваждане на филтъра 14
4.5.2 Монтиране на филтрите 14
4.6 Монтиране на пръскащата глава за тави 15
4.7 Смяна на захранващия кабел 16
4.7.1 Изключване на захранващия кабел 16
4.7.2 Включване на захранващия кабел 16
4.8 Смяна на капачката за почистващия препарат 17
4.8.1 Сваляне на капачката за почистващия препарат 17
4.8.2 Поставяне на пружината 17
4.8.3 Монтиране на капачката за почистващия препарат 17
4.9 Смяна на капака на помпата за отпадни води 18
4.9.1 Сваляне на капака на помпата за отпадни води 18
4.9.2 Монтиране на капака на помпата за отпадни води 18
4.10 Смяна на страничния панел 19
4.10.1 Сваляне на страничния панел 19
4.10.2 Монтиране на страничния панел 20
4.11 Смяна на външната врата 21
4.11.1 Изваждане на външната врата 21
4.11.2 Монтиране на външната врата 21
4.12 Смяна на контролния панел 23
4.12.1 Сваляне на контролния панел 23
4.12.2 Монтиране на контролния панел 23
4.13 Фиксиране на пружините на вратата 24
4.14 Смяна на долния панел 26
4.14.1 Сваляне на долния панел 26
4.14.2 Монтиране на долния панел 26
4.15 Смяна на плочата на главния контакт 27
4.15.1 Сваляне на плочата на главния контакт 27
4.15.2 Монтиране на плочата на главния контакт 27
4.16 Смяна на тръбопровода за препълване 28
4.16.1 Сваляне на канала за препълване 28
4.16.2 Монтиране на тръбопровода за препълване 29
4.17 Смяна на вътрешната врата 31
4.17.1 Сваляне на вътрешната врата 31
4.17.2 Монтиране на вътрешната врата 31
4.18 Смяна на пантата на вратата 32
4.18.1 Сваляне на пантата на вратата 32
4.18.2 Монтиране на пантата на вратата 32
4.19 Смяна на уплътнението (долно) на вратата 34
4.19.1 Сваляне на уплътнението на вратата 34
4.19.2 Монтиране на уплътнението на вратата 35
4.20 Смяна на уплътнението (горно) на вратата 36
4.20.1 Сваляне на уплътнението на вратата 36
4.20.2 Монтиране на уплътнението на вратата 36

Copyright by BSH Hausgeräte GmbH

4.21 Смяна на EmotionLight 37
4.21.1 Сваляне на EmotionLight 37
4.21.2 Монтиране на EmotionLight..... 37
4.22 Смяна на TimeLight 40
4.22.1 Сваляне на TimeLight 40
4.22.2 Монтиране на TimeLight 40
4.23 Смяна на Gap illumination (Осветяване на пролуки)..... 41
4.23.1 Сваляне на Gap illumination 41
4.23.2 Монтиране на Gap illumination 42

Copyright by BSH Hausgeräte GmbH

Относно този документ

1.1 Важна информация

1.1.1 Цел

Тези съвети за ремонт помагат на потребителя да ремонтира сам уреди в съответствие с регламента за екологосъобразно проектиране на уредите (от 03.2021 г.).

Те съдържат информация как да сменяте определени резервни части, включително предупреждения и рискове.

Ако имате някакви въпроси, моля свържете се с нашия отдел за обслужване на клиенти. Ние носим отговорност за щети, само ако съветите за ремонт са спазени правилно.

1.2 Обяснение на символите

1.2.1 Нива на опасност

Предупредителните нива се състоят от символ и сигнална дума. Сигналната дума показва сериозността на опасността.

Ниво на предупреждение	Значение
⚠ ОПАСНОСТ	Неспазването на предупредителното съобщение ще доведе до смърт или сериозни наранявания.
⚠ ПРЕДУПРЕЖДЕНИЕ	Неспазването на предупредителното съобщение може да доведе до смърт или сериозни наранявания.
⚠ ВНИМАТЕЛНО	Неспазването на предупредителното съобщение може да доведе до леки наранявания.
ВНИМАНИЕ!	Неспазването на предупредителното съобщение може да доведе до имуществени щети.

Таблица 1: Нива на опасност

1.2.2 Символи за опасност

Символите за опасност са символични изображения, които дават индикация за вида опасност.

В този документ се използват следните символи за опасност:

Символ за опасност	Значение
	Общо предупредително съобщение
	Опасност от електрическо напрежение
	Риск от експлозия
	Опасност от порязвания

Copyright by BSH Hausgeräte GmbH

Символ за опасност	Значение
	Опасност от премазване
	Опасност от горещи повърхности
	Опасност от силно магнитно поле
	Опасност от нейонизиращо лъчение

Таблица 2: Символи за опасност

1.2.3 Структура на предупрежденията

Предупрежденията в този документ имат стандартизиран външен вид и стандартизирана структура.

	ОПАСНОСТ **Вид и източник на опасността!** Възможни последици от игнориране на опасността/предупреждението. ▸ Мерки и забрани за предотвратяване на опасността.

Следният пример показва предупреждение, което уведомява за токов удар, предизвикан от части под напрежение. Споменава се мярката за избягване на опасността.

	ОПАСНОСТ **Риск от токов удар поради части под напрежение!** Смърт от токов удар ▸ Изключете уредите от електрическото захранване поне 60 секунди преди започване на ремонта.

1.2.4 Общи символи

В този документ се използват следните общи символи:

Общ символ	Значение
	Идентифициране на специален съвет (текст и/или графика)
	Идентифициране на прост съвет (само текст)
	Идентифициране на връзка към видео урок
	Идентифициране на необходимите инструменти
	Идентифициране на необходимите предварителни условия
	Идентифициране на условие (ако ..., тогава ...)
	Идентифициране на резултат
Старт	Идентифициране на ключ или бутон
[00123456]	Идентифициране на каталожен номер
Статус	Идентифициране на показания текст/прозорец (на дисплея на уреда)

Таблица 3: Общи символи

Copyright by BSH Hausgeräte GmbH

Безопасност

2.1 Общи инструкции за безопасност

2.1.1 Всички домашни уреди

Риск от токов удар поради части под напрежение!

- Грешки при ремонти, включващи електрически компоненти, могат да доведат до токов удар!
- Разкачете уреда от електрическата мрежа за поне 60 секунди, преди да започнете работа.
- След ремонта трябва да се извърши проверка за безопасност съгласно VDE 0701 или в съответствие със специфичните за страната разпоредби.

Риск от нараняване от остри ръбове!

- Носете предпазни ръкавици.

Риск от премазване по време на ремонт, поддръжка, отстраняване на неизправности и сервиз поради тежки и движещи се компоненти

- Носете защитни обувки.
- Закрепете тежките компоненти, така че да не паднат.
- Не позволявайте контакт на части от тялото с движещи се компоненти.

Риск за безопасността/функцията на уреда!

- Използвайте само оригинални резервни части.

Риск от повреда на електростатично чувствителни компоненти (ESD)!

- Не докосвайте модулите, включително връзки и проводникови пътища.

Copyright by BSH Hausgeräte GmbH

Инструменти и помощни средства

посочване	Подробности	Изображения
Отвертка Torx T20 с отвор [00340764]	100 мм, за винтове с предпазен щифт	
Отвертка Torx T15	Дължина 80 мм	
Плоска отвертка	Връх 10 мм x 1,6 мм x 200 мм	
Клещи с игловидни челюсти [00340871]	Дължина: 200 мм, прави	

Copyright by BSH Hausgeräte GmbH

4.1 Смяна на работния плот

Изискване:

- Уредът е изключен от захранването.
- Уредът е свободно достъпен.

4.1.1 Сваляне на работния плот

1. Свалете двата винта отзад (1) (опция).
2. Натиснете двата захващащи лоста под работния плот нагоре (2).

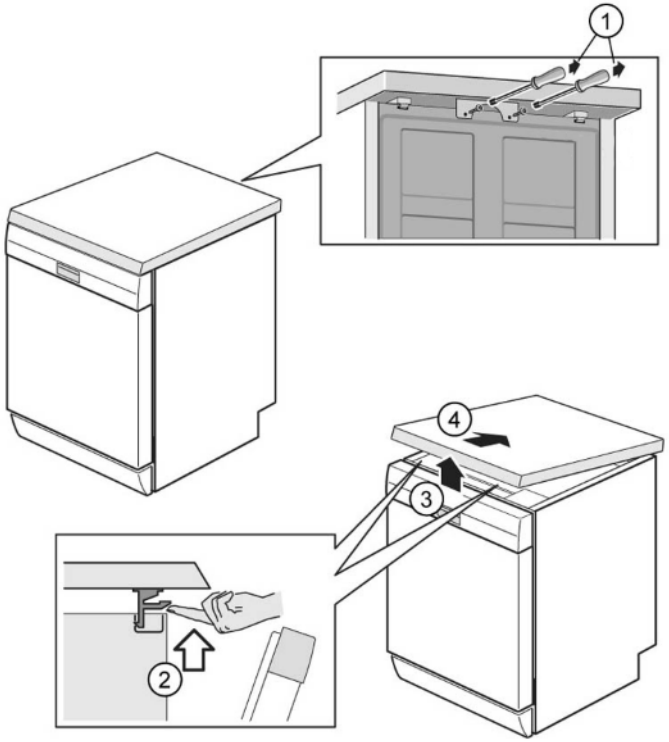

3. Повдигнете леко работния плот отпред. (3).
4. Избутайте работния плот назад (4).
5. Свалете работния плот.

4.1.2 Монтиране на работния плот

1. Заключете задната част на работния плот във водачите с помощта на задържащите втулки (1).

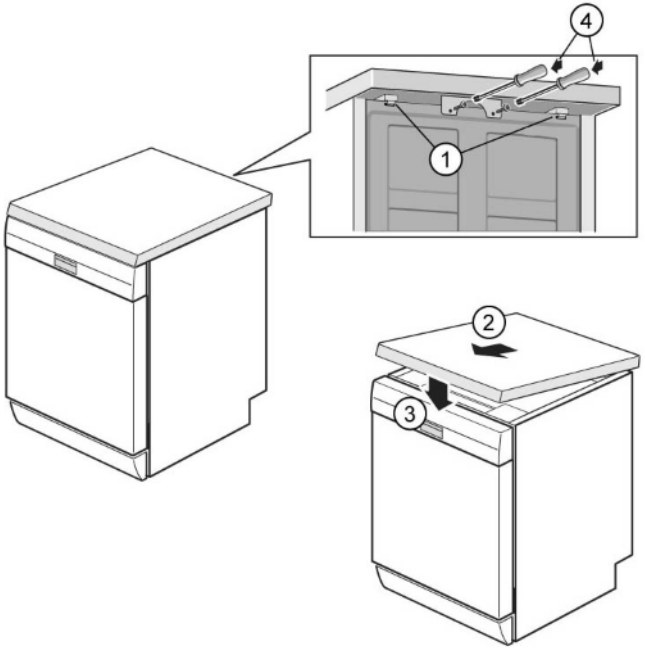

2. Натиснете работния плот напред (2).
3. Натиснете предната част на работния плот надолу, докато чуете двата захващащи лоста да щракват на място (3).
4. Завийте отново двата винта (4) (опция).

Copyright by BSH Hausgeräte GmbH

4.2 Монтиране на системата от кошници

Изискване:

- Съответната кошница е извадена от уреда.

4.2.1 Монтиране на плъзгач на палеца за 86-см модел

Специални инструменти:

- Водач на палеца [00614935]
- Фиксатор за чаши [00618565]

1. Поставете плъзгача на палеца по диагонал в предната част на кошницата.
2. Центрирайте и щракнете улея на палеца на място.

4.2.2 Монтиране на фиксатора за чаши

Специални инструменти:

- Водач на палеца [00614935]
- Фиксатор за чаши [00618565]

i	Когато миете чаши, фиксаторът за чаши може да бъде сгънат. Допълнителният ъгъл намалява събирането на вода на дъното на чашите. При миене на високи чаши препоръчваме да оставяте фиксатора сгънат надолу. Ако горните кошници имат допълнителна пластмасова вложка, тя първо трябва да се извади.

1. Извадете пластмасовата вложка.

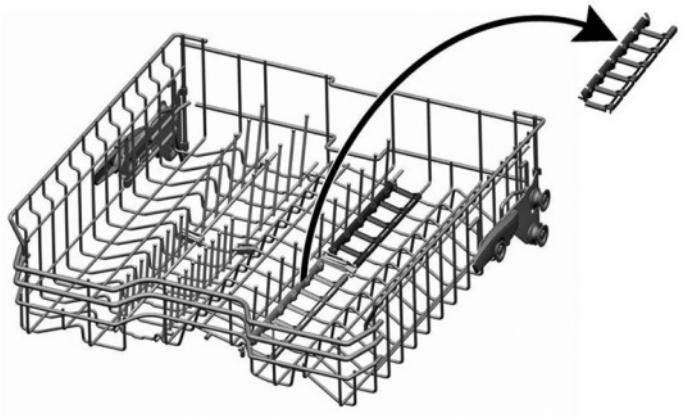

2. Щракнете фиксатора за чаши на място.

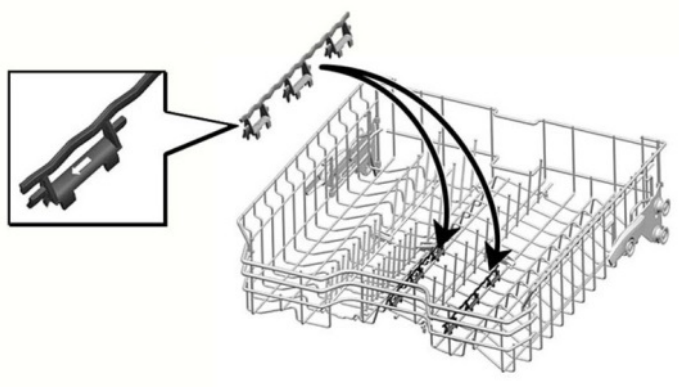

3. Сгънете фиксатора.

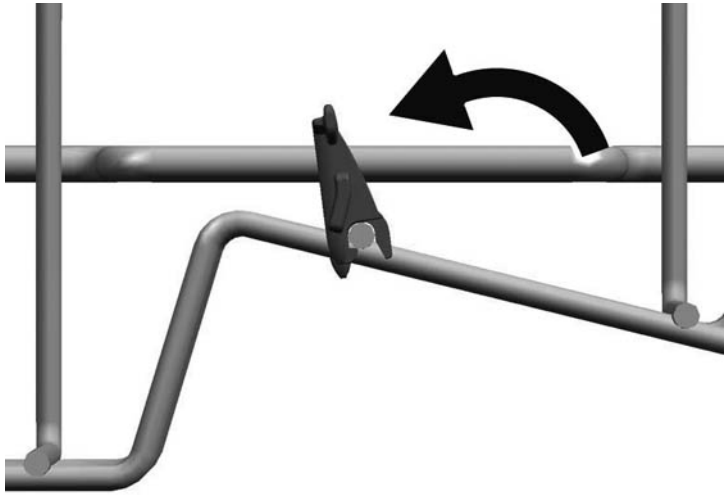

Copyright by BSH Hausgeräte GmbH

4. Поставете предметите за миене.

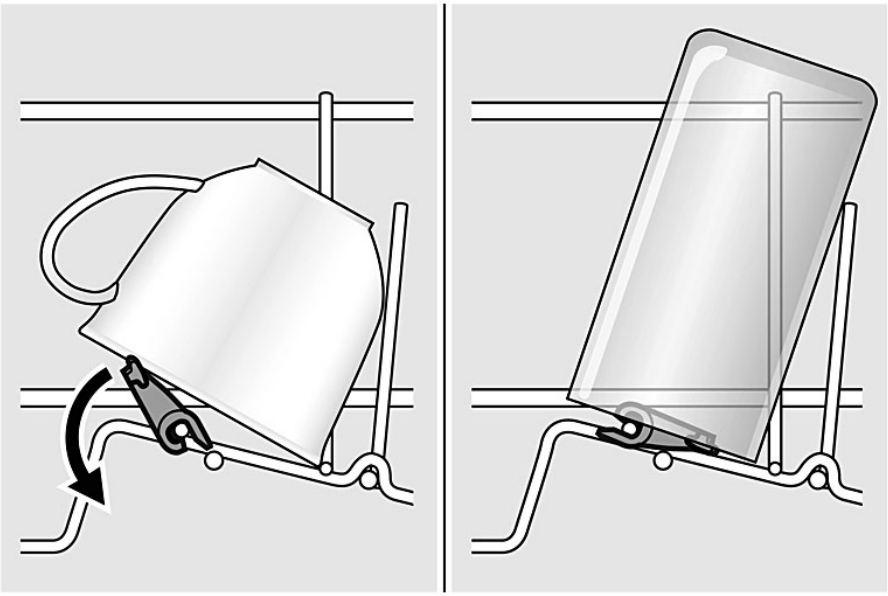

4.2.3 Монтиране на вложката на парогенератора

Специални инструменти:

- Водач на палеца [00614935]
- Фиксатор за чаши [00618565]

- Закрепете вложката на парогенератора с крайните части под системата на кошниците.

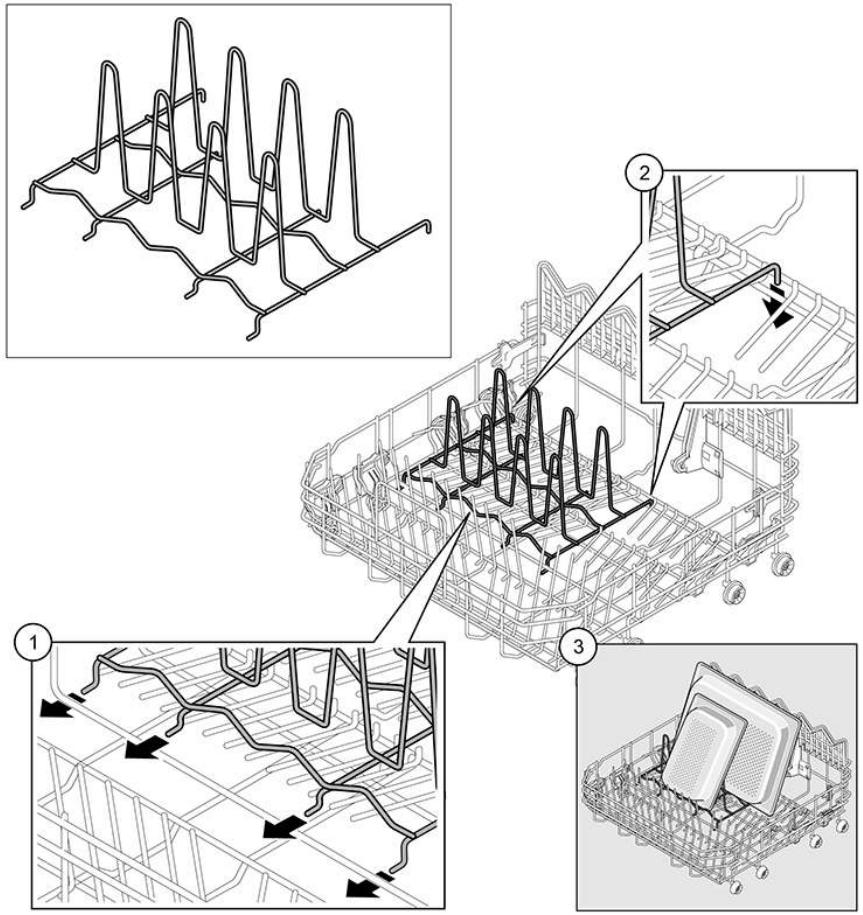

Copyright by BSH Hausgeräte GmbH

4.3 Смяна на гнездото varioDrawer

4.3.1 Изваждане на гнездото varioDrawer

1. Огънете крилата на дръжката навътре.

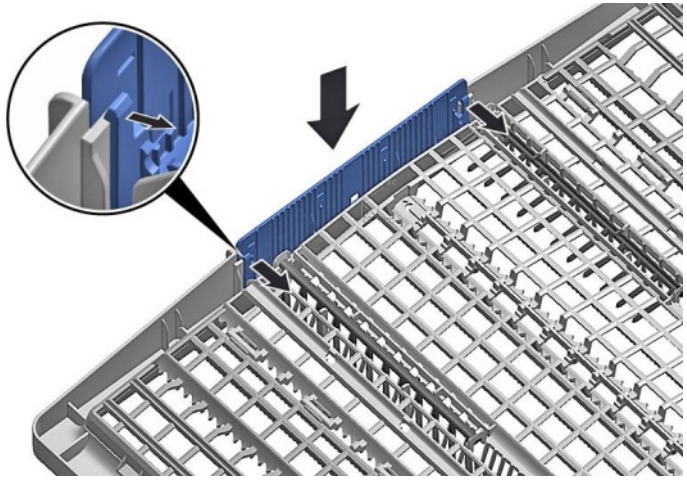

2. Извадете дръжката нагоре.

3. Притиснете пластмасовите странични вложки навън и ги извадете нагоре от рамката.

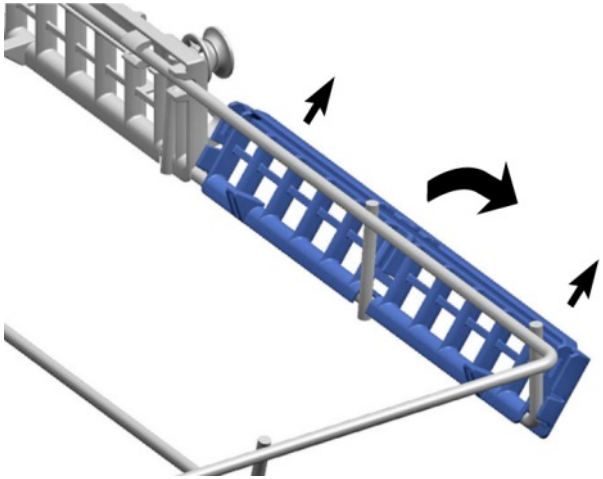

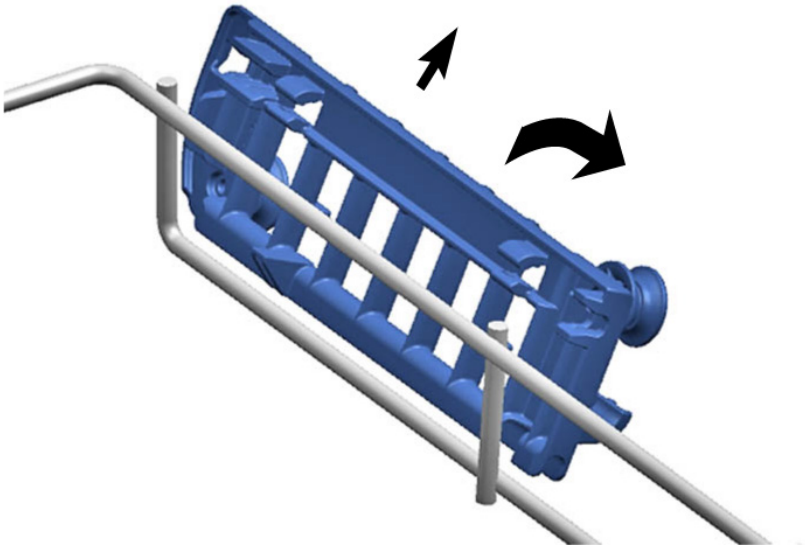

Copyright by BSH Hausgeräte GmbH

4. Внимателно огънете направляващите езичета навън.

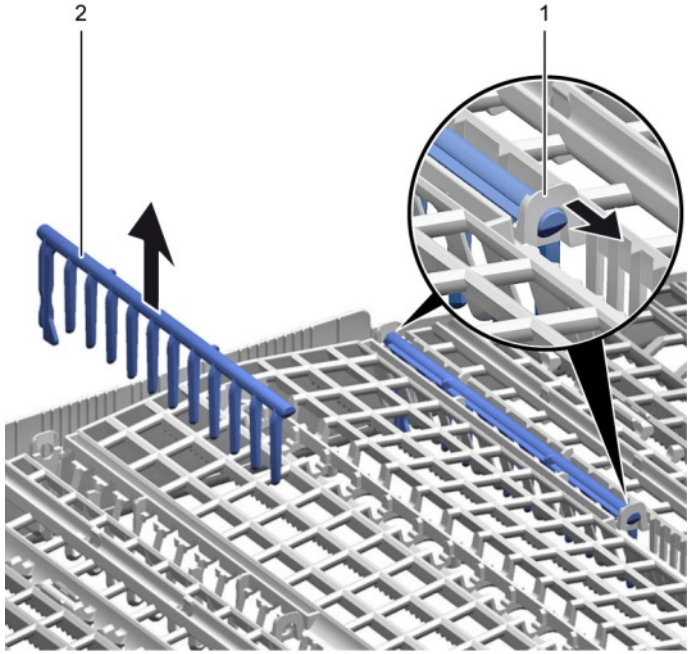

5. Издърпайте сгъваемите игли от езичетата.

6. Извадете предната метална рамка от държачите, като я натиснете.

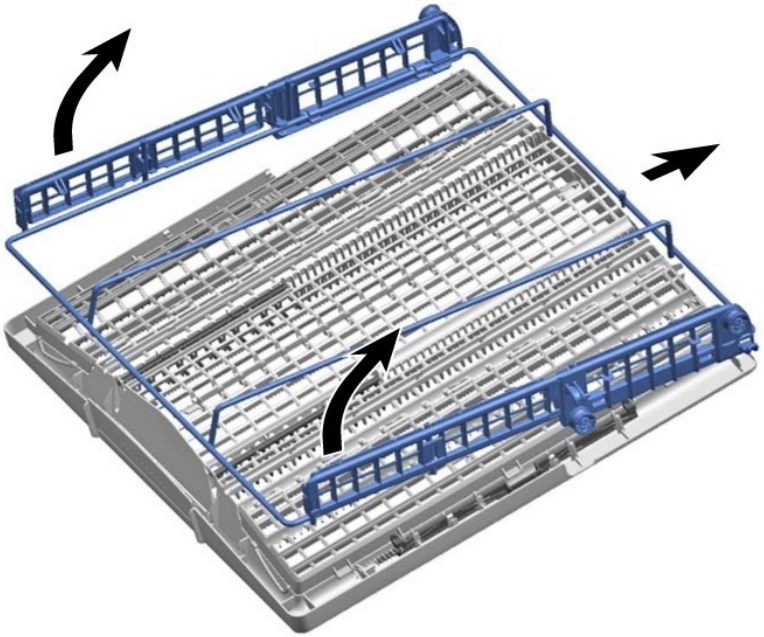

7. Избутайте металната рамка назад от водача.

4.3.2 Монтиране на гнездото varioDrawer

- Монтирайте в обратен ред.

Copyright by BSH Hausgeräte GmbH

4.4 Смяна на разпръскващите рамена

4.4.1 Изваждане на разпръскващото рамо

1. Отвийте горното разпръскващо рамо (1) и дръпнете надолу, за да го извадите (2).

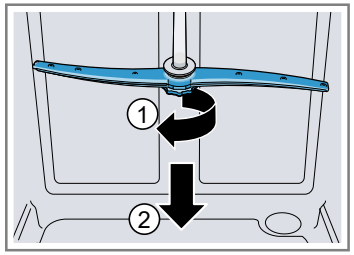

2. Издърпайте надолу долното разпръскващо рамо, за да го извадите.

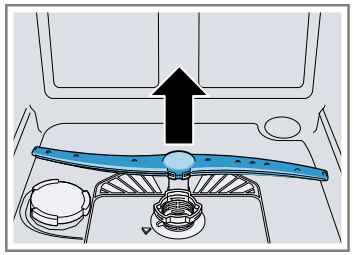

4.4.2 Монтиране на разпръскващото рамо

1. Поставете долното разпръскващо рамо.
   ➡ Разпръскващото рамо щраква на място.
2. Поставете горното разпръскващо рамо и го завийте здраво на място.

Copyright by BSH Hausgeräte GmbH

4.5 Смяна на филтрите

4.5.1 Изваждане на филтъра

1. Завъртете филтъра за едри частици обратно на часовниковата стрелка (1) и извадете филтърната система (2).

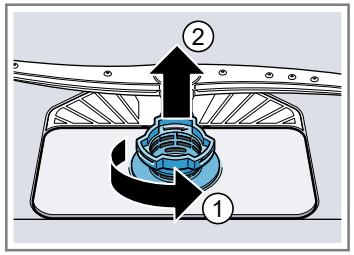

   Уверете се, че в картера няма примеси.

2. Издърпайте надолу микрофилтъра, за да го свалите.

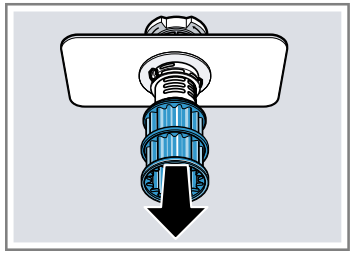

4.5.2 Монтиране на филтрите

1. Сглобете отново филтърната система.
   Уверете се, че заключващите фиксатори на филтъра за едри частици щракват на място.

2. Поставете филтърната система в уреда и завъртете филтъра за едри частици по посока на часовниковата стрелка.
   Уверете се, че маркировките със стрелки съвпадат.

Copyright by BSH Hausgeräte GmbH

4.6 Монтиране на пръскащата глава за тави

1. Свалете горната кошница.
2. Поставете пръскащата глава за тави в държача (1) и я завъртете надясно (2).

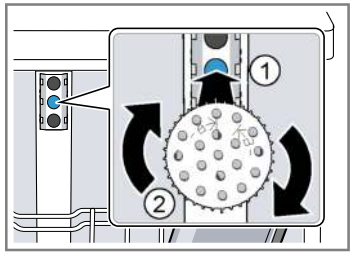

➡ Пръскащата глава за тави щраква на място.

Copyright by BSH Hausgeräte GmbH

4.7 Смяна на захранващия кабел

Изискване:

- Уредът е изключен от захранването.
- Уредът е изключен от водоснабдителната мрежа.
- Уредите са свободно достъпни.

4.7.1 Изключване на захранващия кабел

- Преместете внимателно щепсела на захранващия кабел нагоре/надолу и го издърпайте от контакта.

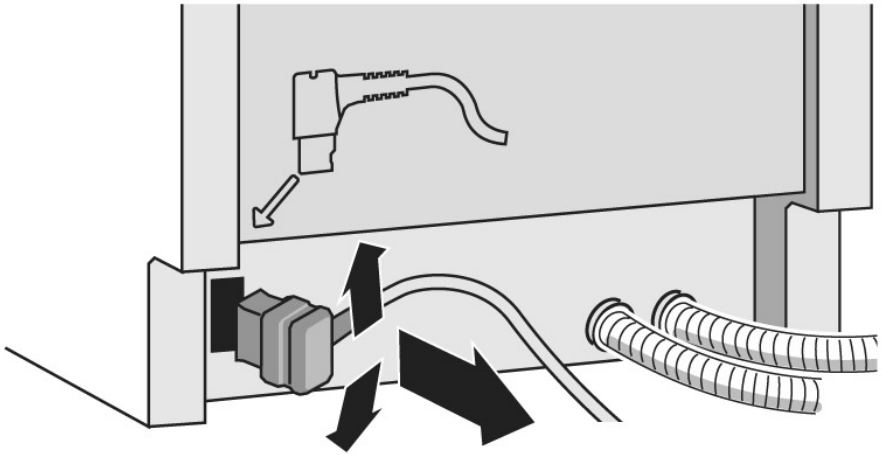

4.7.2 Включване на захранващия кабел

	ВНИМАНИЕ! **Прегряване на основната връзка!** Риск от пожар ▸ Вкарайте плътно захранващия кабел, докато щракне.

- Вкарайте щепсела на захранващия кабел в контакта, докато чуете, че щрак-ва на място.

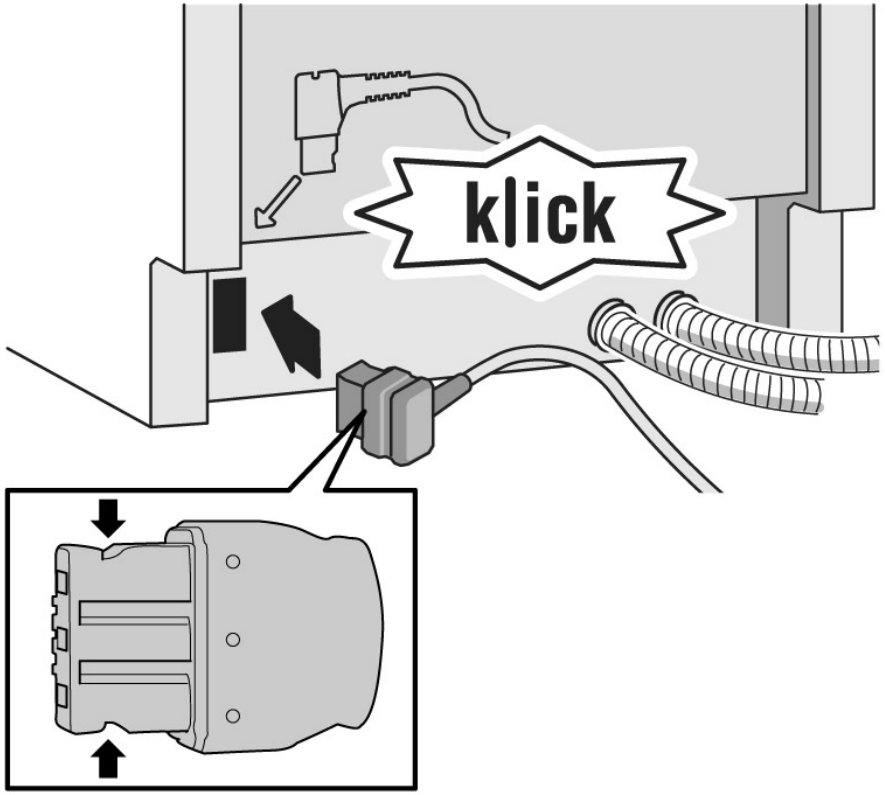

Copyright by BSH Hausgeräte GmbH

4.8 Смяна на капачката за почистващия препарат

	Като лостов инструмент можете да използвате малка отвертка.

Изискване:

- Уредът е изключен от захранването.
- Уредът е изключен от водоснабдителната мрежа.
- Вратата е отворена.
- Капачката за почистващия препарат е отворена.

4.8.1 Сваляне на капачката за почистващия препарат

1. Плъзнете капачката за почистващия препарат на разстояние 5 мм.
2. Издърпайте долната страна на капачката за почистващ препарат от направляващите шини и извадете горната страна на капачката от шините.
3. Свалете пружината.

4.8.2 Поставяне на пружината

1. Поставете дългия край на пружината в монтажния отвор на устройството за дозиране (1).

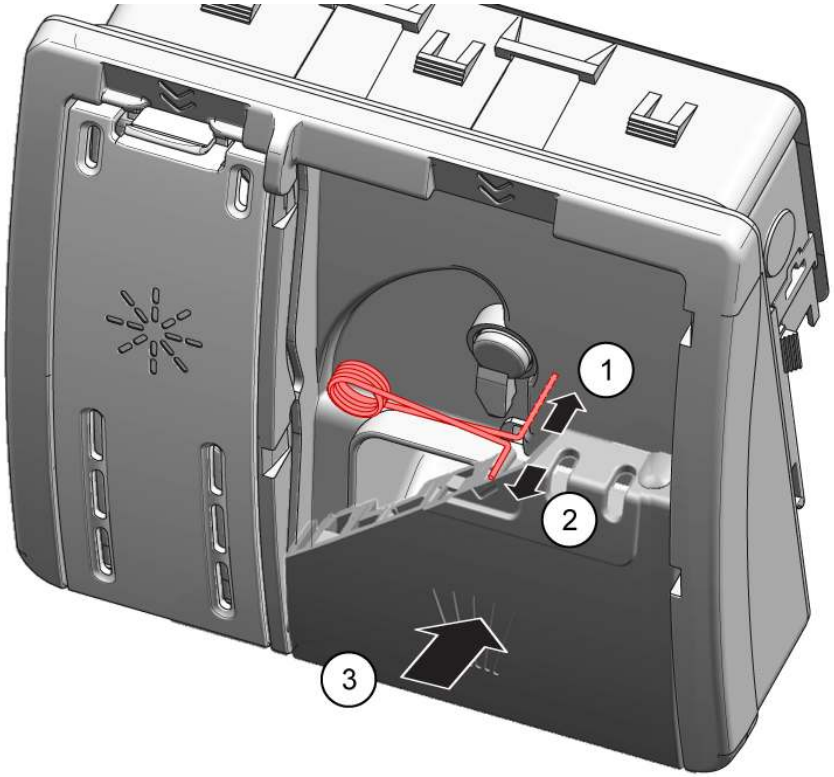

2. Поставете късия край на пружината в монтажния отвор на капачката за почистващия препарат (2).
3. Натиснете капачката в устройството за дозиране (3).

4.8.3 Монтиране на капачката за почистващия препарат

1. Поставете капачката за почистващия препарат на разстояние 5 мм от напълно отворено положение в направляващите шини от едната страна. Без да прилагате много сила, натиснете противоположната страна в направляващите шини.
2. Проверете работата на капачката за почистващия препарат.

Copyright by BSH Hausgeräte GmbH

4.9 Смяна на капака на помпата за отпадни води

Изискване:

- Кошницата е свалена.
- Филтрите са свалени.→14

4.9.1 Сваляне на капака на помпата за отпадни води

1. Премахнете събралата се вода.
   Използвайте гъба, ако е необходимо.
2. Вдигнете капака на помпата, като използвате лъжица и го хванете за напречната греда.

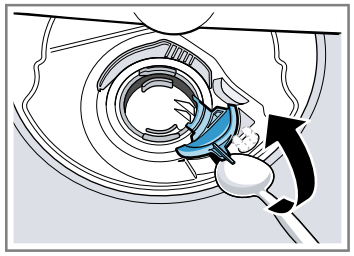

3. Повдигнете капака на помпата навътре под ъгъл и го свалете.

4.9.2 Монтиране на капака на помпата за отпадни води

- Поставете капака на помпата (1) и го натиснете надолу (2).

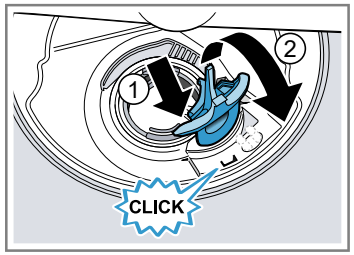

➡ Капакът на помпата щраква на място.

Copyright by BSH Hausgeräte GmbH

4.10 Смяна на страничния панел

Изискване:

- Уредът е изключен от захранването.
- Уредът е изключен от водоснабдителната мрежа.
- Уредите са свободно достъпни.
- Самостоятелни уреди: работният плот е премахнат.→*8*

4.10.1 Сваляне на страничния панел

1. Свалете винтовете от страничния панел (1).

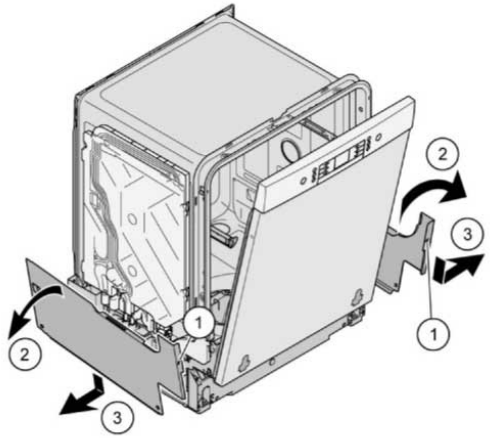

Фиг. 1: Напълно интегриран

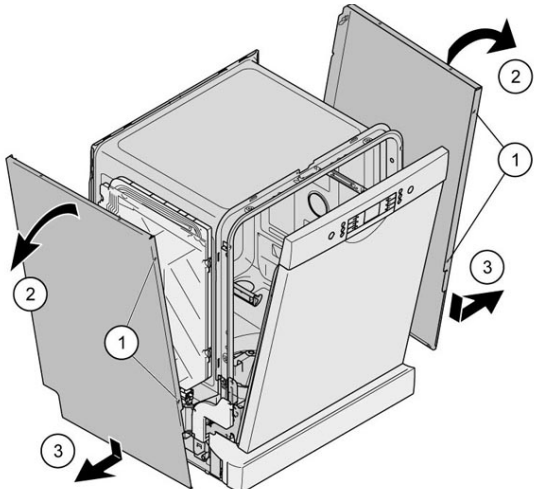

2. Леко наклонете страничния панел отгоре (2).
3. Спуснете страничния панел и го издърпайте от улея на основата (3).

Copyright by BSH Hausgeräte GmbH

4.10.2 Монтиране на страничния панел

1. Поставете страничния панел в улея на основата (1).

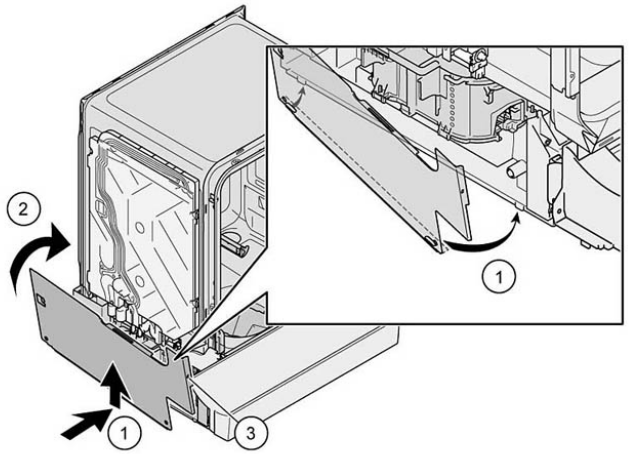

Фиг. 2: Напълно интегриран

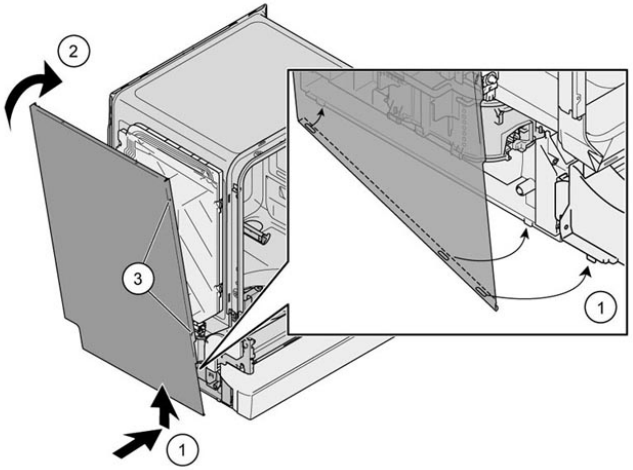

2. Натиснете страничния панел върху уреда (2).
3. Закрепете страничния панел с винтовете (3).

Copyright by BSH Hausgeräte GmbH

4.11 Смяна на външната врата

Изискване:

- Уредът е изключен от захранването.
- Уредът е изключен от водоснабдителната мрежа.

4.11.1 Изваждане на външната врата

	Просто извадете винтовете, както е описано в следните стъпки.

1. Отворете вратата.
2. Свалете четирите винта.

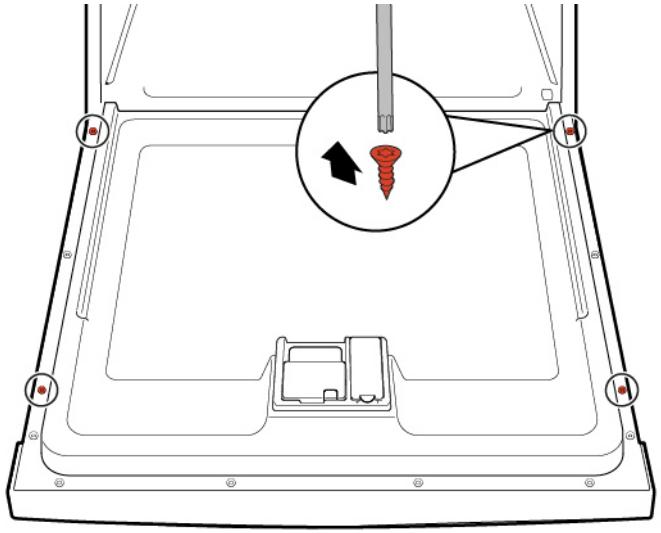

3.

	Закрепете вратата, като я държите от едната страна.

Свалете двата винта.

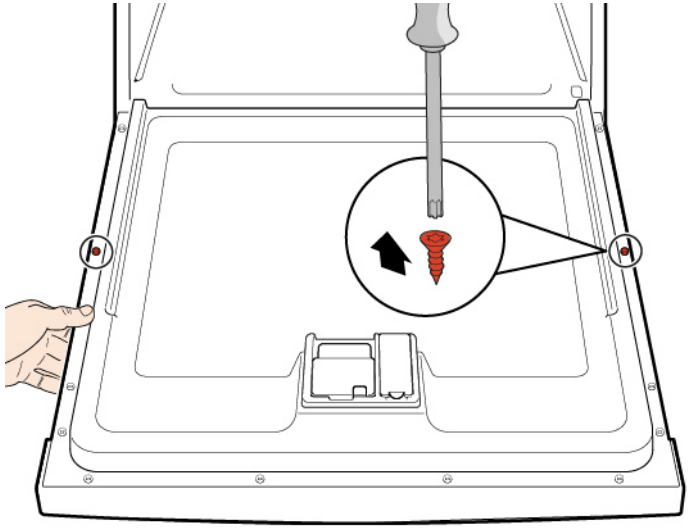

4.11.2 Монтиране на външната врата

ВНИМАНИЕ!

Кабели, които са неправилно разположени или не са закрепени!

Повреди в окабеляването

- Поставете кабелите и ги фиксирайте със залепваща лента.

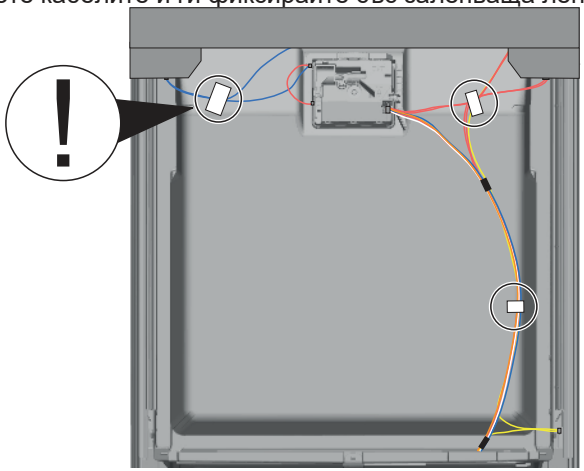

Copyright by BSH Hausgeräte GmbH

Изискване:

- Изолационният кожух е правилно позициониран и фиксиран от вътрешната страна на външната врата.
- Във външната врата са вкарани панти.

1. Затворете вътрешната врата, без да я затръшвате рязко.
2. Натиснете външната врата нагоре под контролния панел (1).

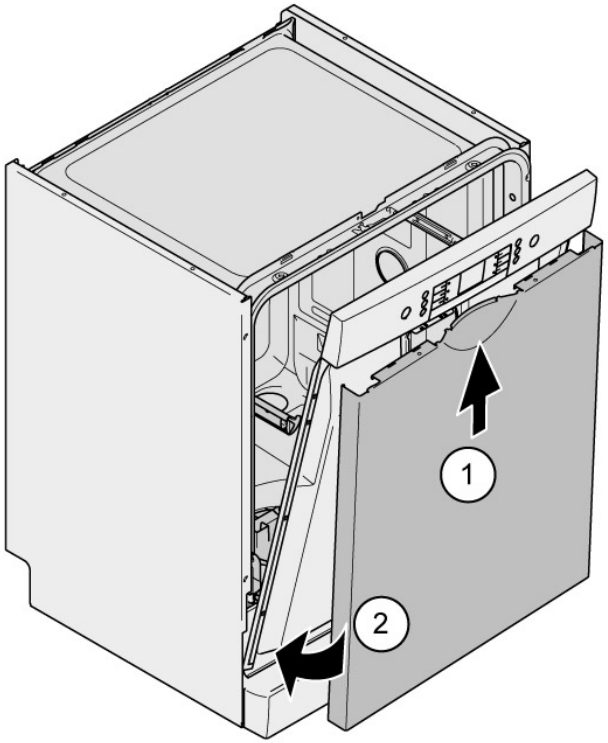

3. Натиснете външната врата към вътрешната и задръжте (2).
4. Закрепете вратата, като я държите от едната страна.

Отворете вратата и я закрепете с два винта (метални 4 x 11 мм винтове).

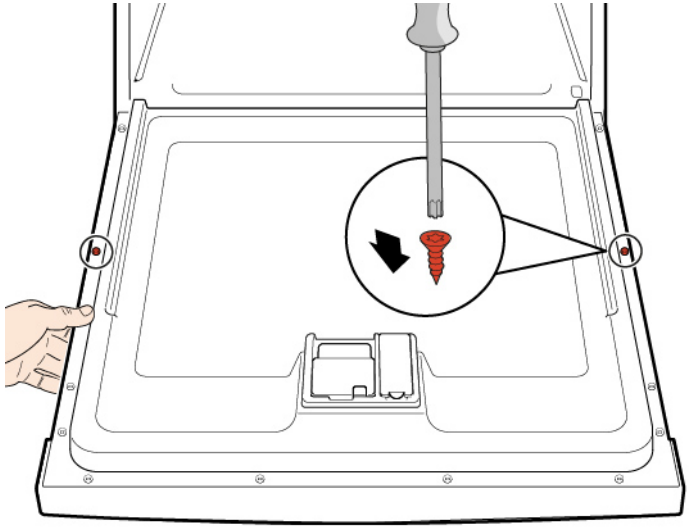

5. Закрепете външната врата с четири винта (метални 4 x 11 мм винтове).

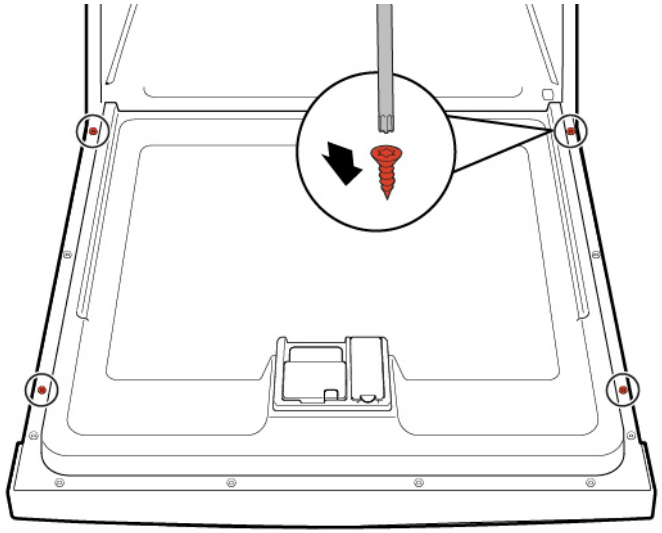

Copyright by BSH Hausgeräte GmbH

4.12 Смяна на контролния панел

	Ако даден операционен модул е дефектен, целият контролен панел трябва да бъде сменен.

Изискване:

- Уредът е изключен от захранването.
- Уредът е изключен от водоснабдителната мрежа.
- Външната врата е свалена.
- Външната врата е свалена (напълно интегрирана/интегрирана).

4.12.1 Сваляне на контролния панел

1. Изключете електрическите връзки от контролния панел и долния сензор за препарат за изплакване (1, 2).

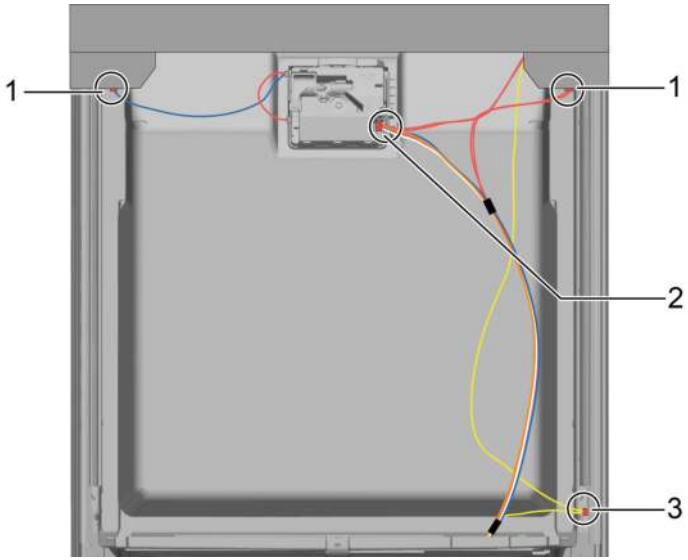

2. Изключете заземяващия кабел (3) (опция).
3. Отворете вратата на уреда.
4. Закрепете контролния панел, за да предотвратите падането му (задръжте го).
5. Свалете шестте винта.

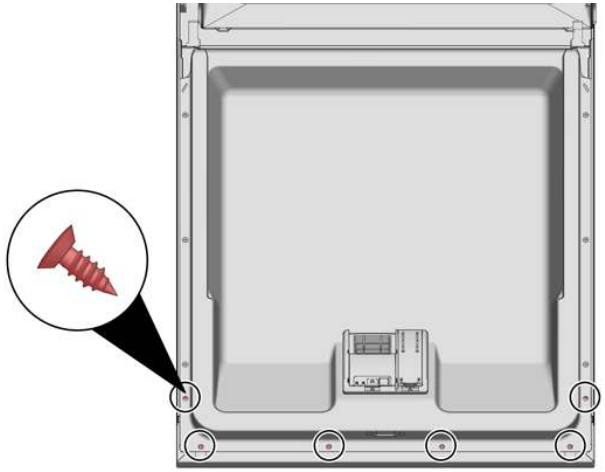

6. Свалете контролния панел.

4.12.2 Монтиране на контролния панел

	Използвайте винтове 4 x 16 мм.

- Монтирайте в обратен ред.

Copyright by BSH Hausgeräte GmbH

4.13 Фиксиране на пружините на вратата

1. Извадете капачката на водача на кабела.

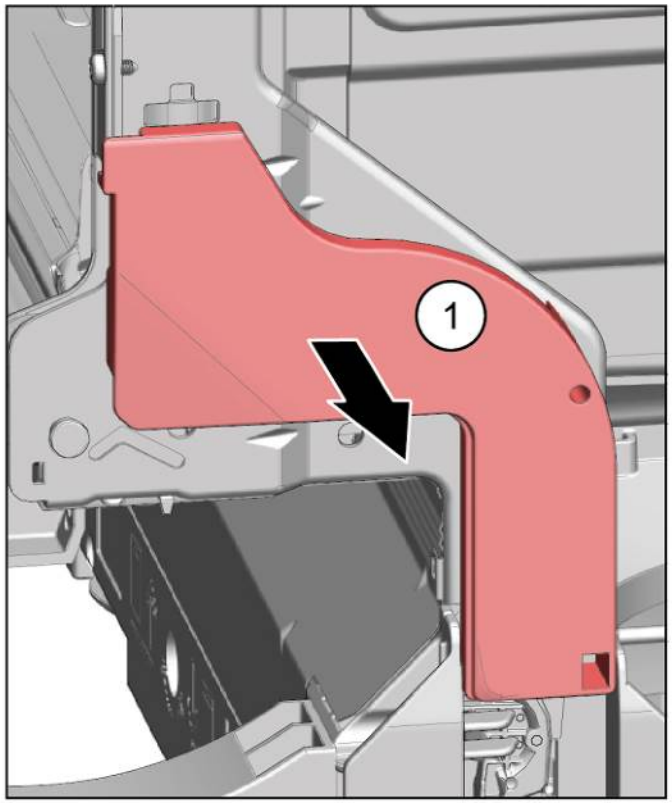

2. 1. Отворете леко вратата (1).
   2. Фиксирайте във вдлъбнатината на улея на основата (2).
   3. Бавно затворете вратата (3).

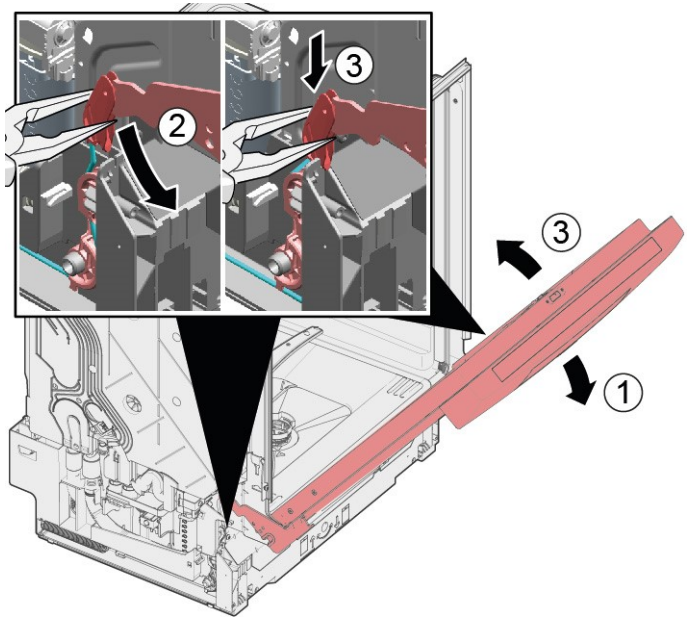

Системата с кабели се прикрепя автоматично към пантата на вратата.

Copyright by BSH Hausgeräte GmbH

3. 1. Затворете леко вратата (4).
   2. Преместете жлеба отзад и освободете пантата на вратата (5).
   3. Отворете вратата (6).

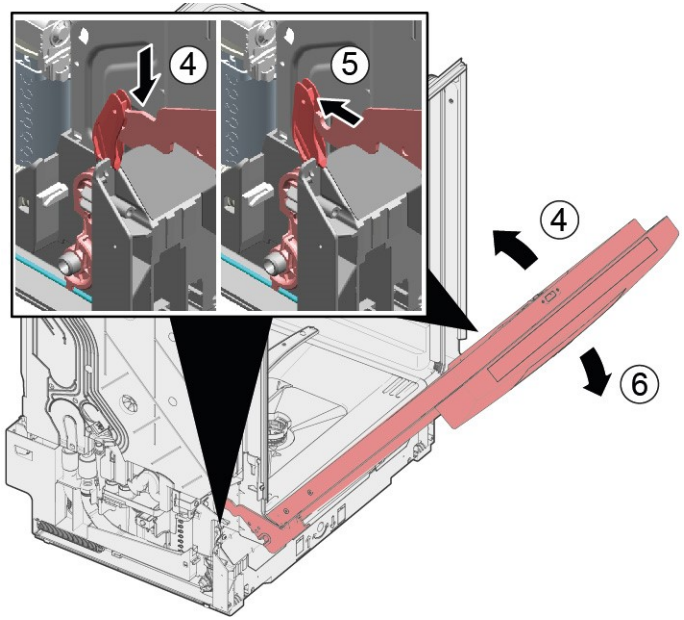

4. Повторете процедурата отново от другата страна на уреда.

Copyright by BSH Hausgeräte GmbH

4.14 Смяна на долния панел

	Краката са идентични и могат да се разменят.

Изискване:

- Уредът е изключен от захранването.
- Уредът е изключен от водоснабдителната мрежа.
- Външната врата е свалена.
- Външната врата е свалена (напълно интегрирана/интегрирана).

4.14.1 Сваляне на долния панел

1. | | |
|---|---|
| | Неправилно сваляне.
Ако долният панел се разхлаби отстрани и свали, двете скоби могат да се откъснат. Ако само едната скоба е повредена, страната може да се смени, тъй като скобите са идентични.
Препоръчително е да поставите нещо под уреда отпред и отстрани, за да облекчите натоварването на долния панел с краката. |

2. Вдигнете водачите (1) с помощта на отвертка и освободете фиксатора, като натиснете надолу.

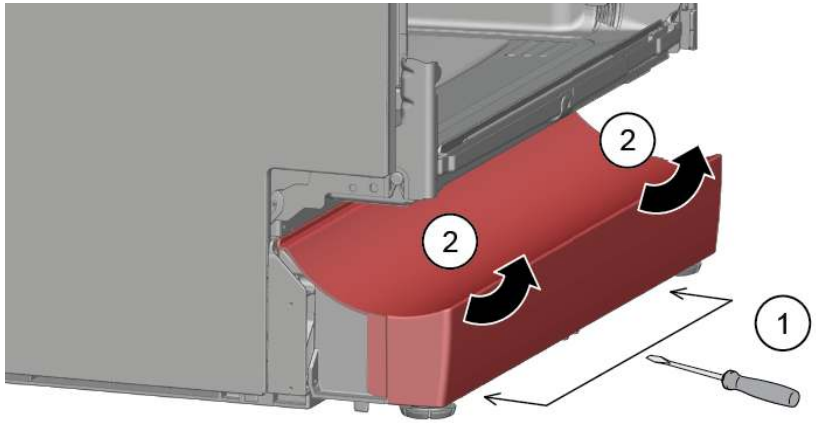

3. Повдигнете панела.

4. Извадете краката напред (1).

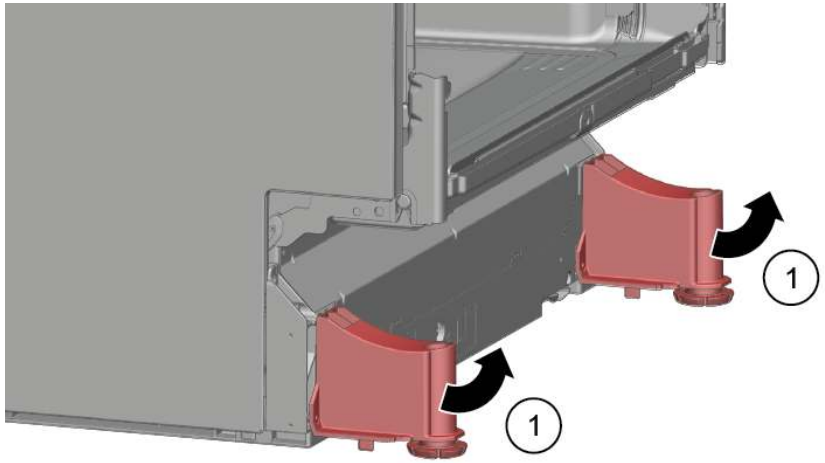

4.14.2 Монтиране на долния панел

1. Поставете краката.
2. Прикрепете долния панел отгоре (1) и го натиснете надолу, докато чуете, че щраква на място (2).

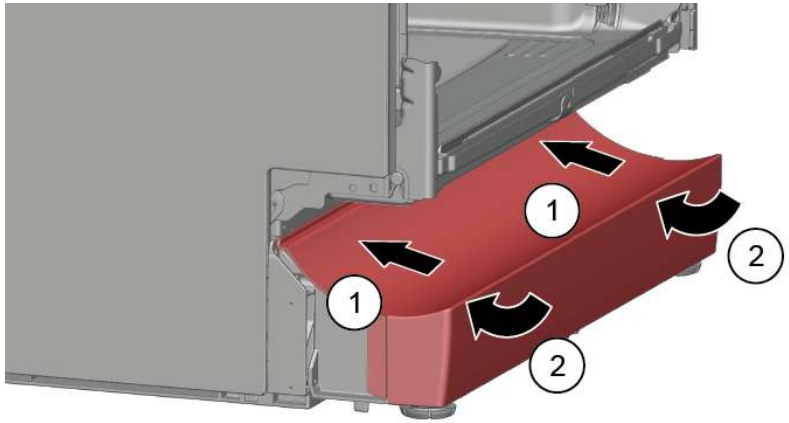

Copyright by BSH Hausgeräte GmbH

4.15 Смяна на плочата на главния контакт

	Плочата на главния контакт е разположена в долната част отпред.

Изискване:

- Уредът е изключен от захранването.
- Уредът е изключен от водоснабдителната мрежа.
- Мебелният панел (опционален) е свален.
- Външната врата е свалена.
- Външната врата е свалена (напълно интегрирана/интегрирана).
- Долният панел е свален (опция).→26

4.15.1 Сваляне на плочата на главния контакт

1. Свалете двата винта (1).

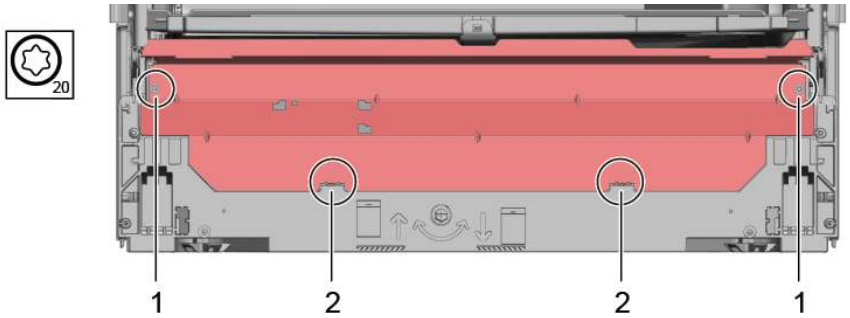

2. Освободете крепежните елементи (2).

3. Наклонете внимателно плочата на главния контакт напред (1).

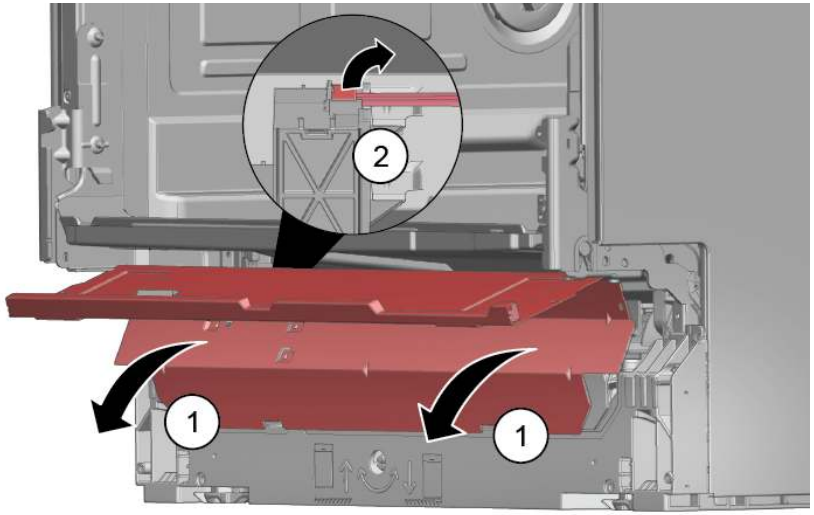

4. | | |
|---|---|
| | В зависимост от серията на модела щепселът към EmotionLight все още е закрепен към основата. |

Освободете щепсела от палеца на фиксатора и дръпнете назад (опция) (2).

4.15.2 Монтиране на плочата на главния контакт

- Монтирайте плочата на главния контакт в обратен ред.

Copyright by BSH Hausgeräte GmbH

4.16 Смяна на тръбопровода за препълване

	Тръбопроводът за препълване се намира в предната долна част на уреда.

Изискване:

- Уредът е изключен от захранването.
- Уредът е изключен от водоснабдителната мрежа.
- Мебелният панел е свален (опция).
- Външната врата е свалена.
- Долният панел е свален (опция).→26
- Плочата на главния контакт е свалена.→27

4.16.1 Сваляне на канала за препълване

	Остатъчна вода ▪ При отстраняване на дренажния маркуч може да изтече остатъчна вода. ▪ Спрете водата или я премахнете от основния съд с всмукателна спринцовка.

1. Отпуснете механизма за захващане отгоре (1, 2).

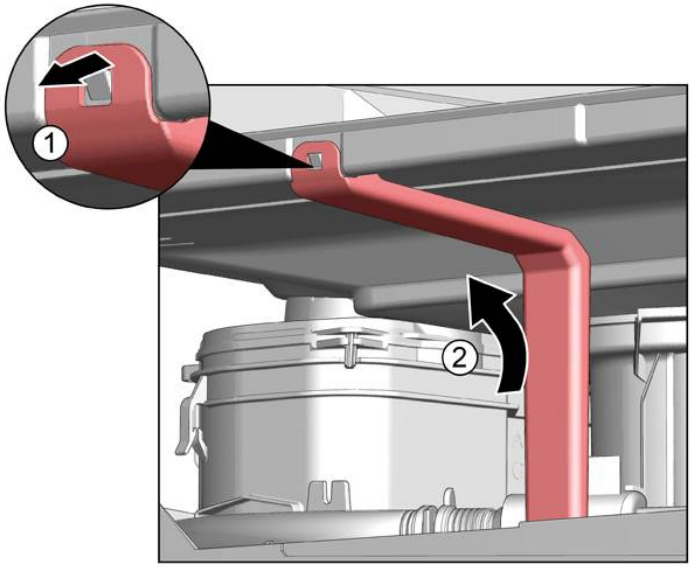

2. Освободете крепежния елемент отгоре.

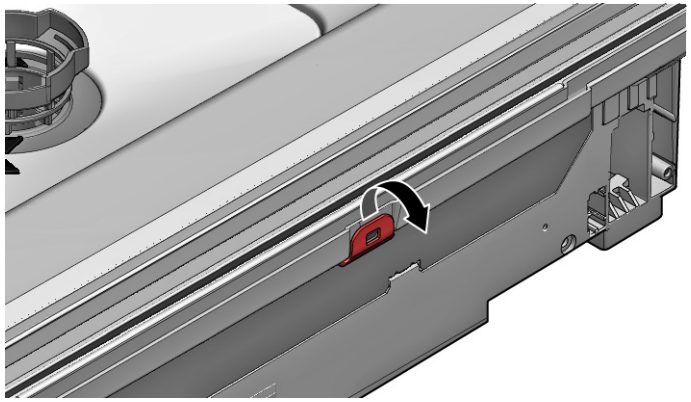

Copyright by BSH Hausgeräte GmbH

3. 1. Поставете отвертката под металния стопер (1).
   2. Внимателно освободете металната скоба (2).

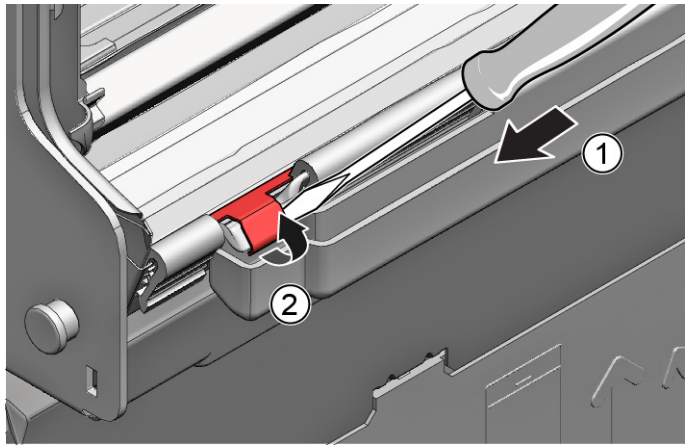

4. Повдигнете тръбопровода за препълване.

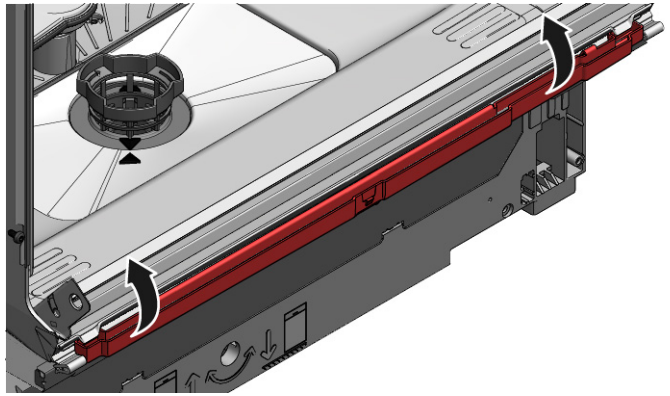

4.16.2 Монтиране на тръбопровода за препълване

	Повреди от вода поради неправилен монтаж на тръбопровода за препълване! Вкарайте правилно тръбопровода за препълване отдолу във водача на улея на основата. Фиксирайте правилно тръбопровода за препълване на мястото му отгоре.

1. 1. Поставете тръбопровода за препълване (1).
   2. Преместете тръбопровода за препълване в уплътнението (2).
   3. Натиснете тръбопровода за препълване във водача на уплътнението (3).
   4. Поставете тръбопровода за препълване стегнат (4).
   5. Фиксирайте тръбопровода за препълване (5).

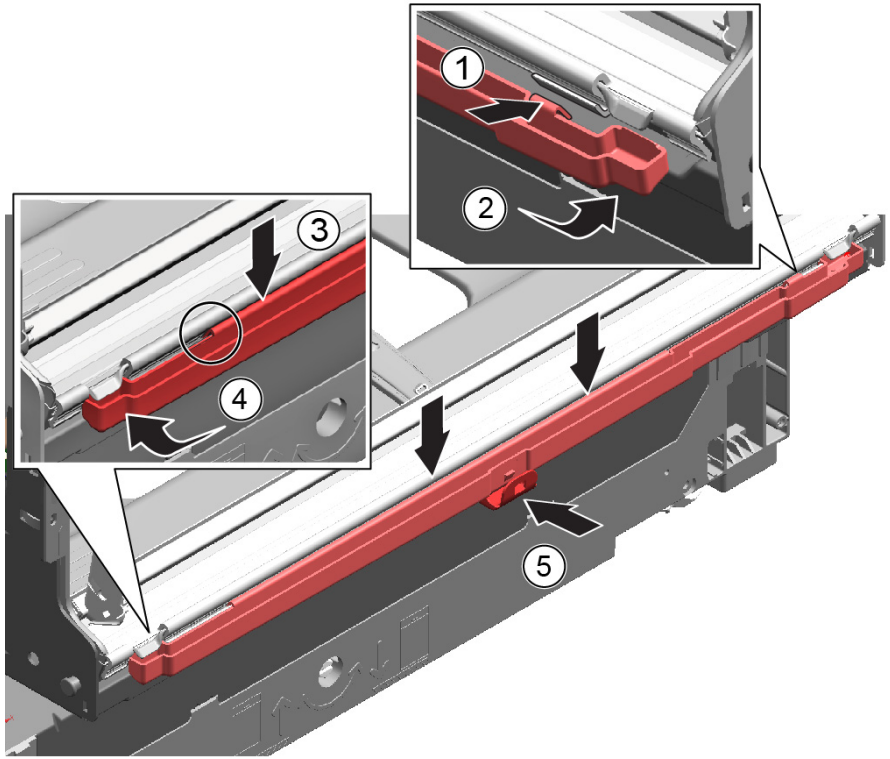

Copyright by BSH Hausgeräte GmbH

2. Проверете монтажа отляво и отдясно.

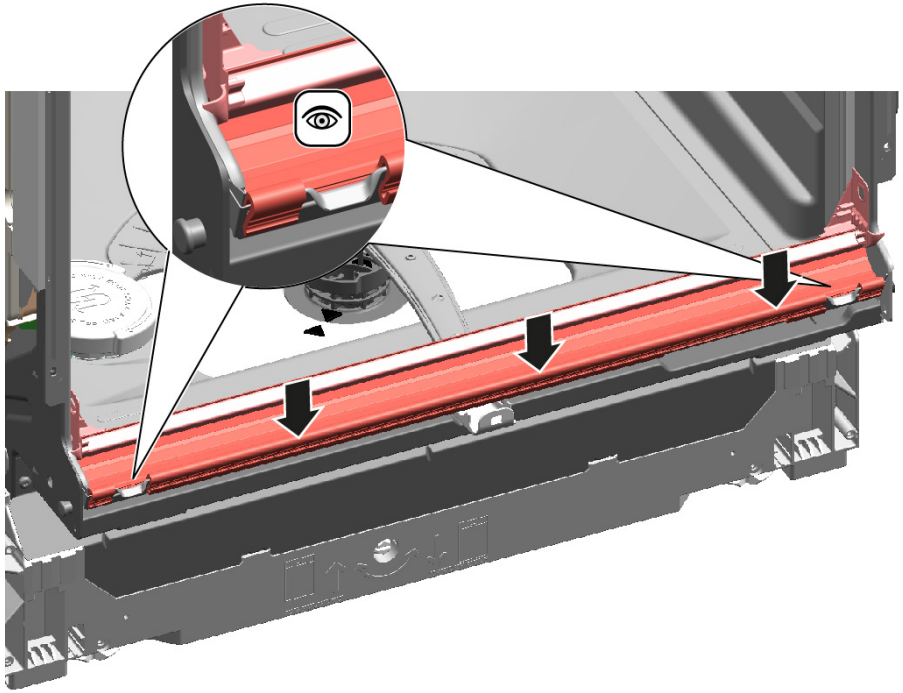

3. Проверете дали стои стабилно.

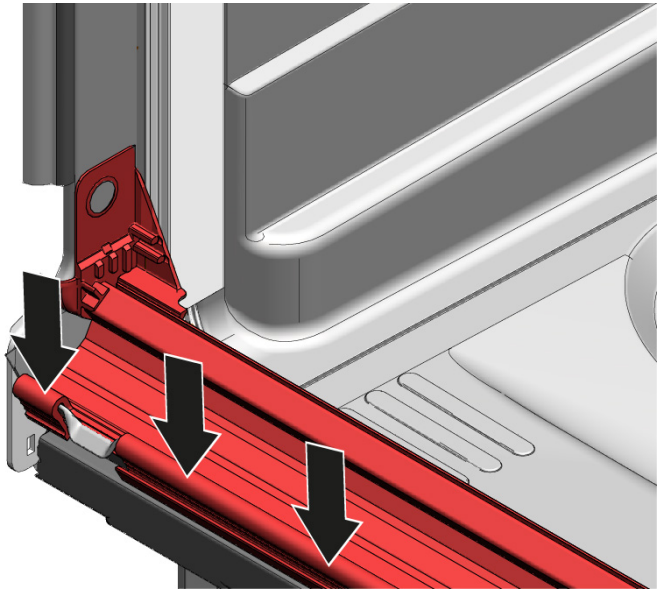

4. Закрепете с метална скоба от лявата и дясната страна.

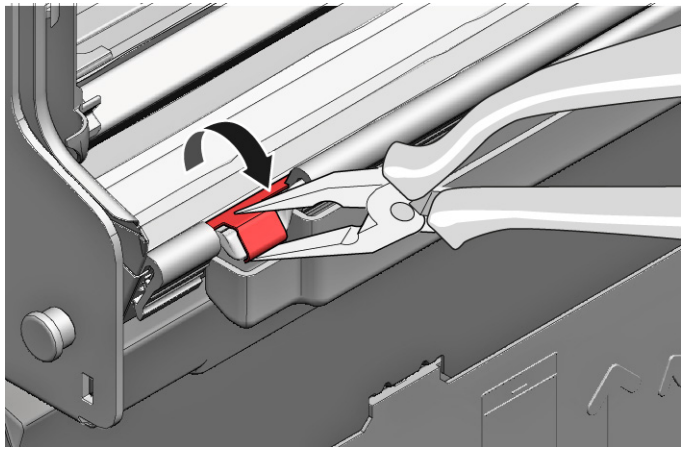

Copyright by BSH Hausgeräte GmbH

4.17 Смяна на вътрешната врата

Изискване:

- Уредът е изключен от захранването.
- Уредът е изключен от водоснабдителната мрежа.

4.17.1 Сваляне на вътрешната врата

1. Свалете винтовете (1).
2. Извадете вътрешната врата нагоре (2).

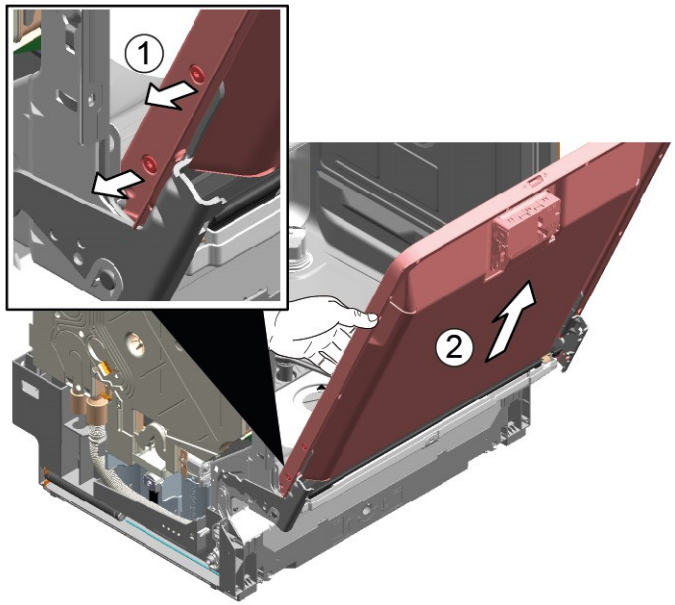

4.17.2 Монтиране на вътрешната врата

1. Разкрийте уплътнението на вратата отпред.
2. Преместете вътрешната врата зад уплътнението на вратата.
3. Затворете вътрешната врата.
4. Обърнете уплътнението на вратата нагоре.
   Страничните части се показват нагоре.
5. Преместете пантата на вратата нагоре.
6. Закрепете пантата на вратата с винтове.
7. Поставете вътрешната врата върху пантата.
8. Закрепете вътрешната врата с винтове.

Copyright by BSH Hausgeräte GmbH

4.18 Смяна на пантата на вратата

Изискване:

- Уредът е изключен от захранването.
- Уредът е изключен от водоснабдителната мрежа.
- Уредите са свободно достъпни.
- Страничният панел е свален.→19
- Външната врата е свалена.
- Вътрешната врата е свалена.
- Контролният панел е свален.→23
- Пружините на вратата са фиксирани.→24
- Долният панел е свален.→26
- Плочата на главния контакт е свалена.→27
- Каналът за препълване е свален.→28

4.18.1 Сваляне на пантата на вратата

1. 1. Освободете фиксиращата кука с отвертка (1).
   2. Издърпайте пантата на вратата напред (2).

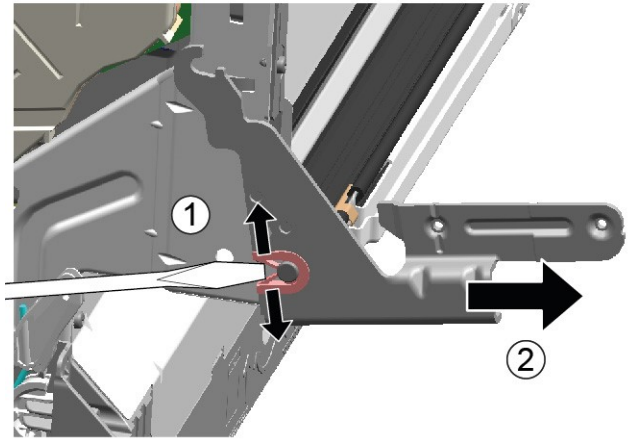

2. Освободете заземяващата връзка на пантата.

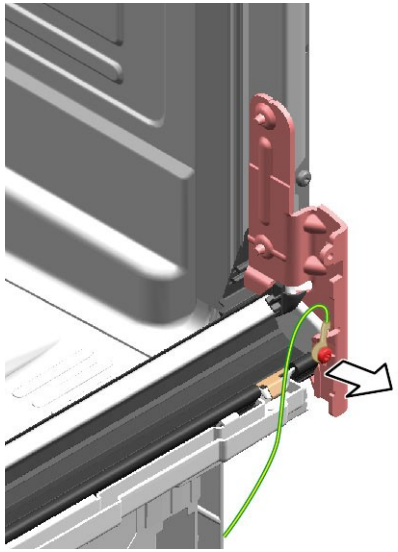

4.18.2 Монтиране на пантата на вратата

⚠	**ОПАСНОСТ** **Риск от токов удар поради части под напрежение!** Опасност за живота от токов удар в случай на неправилен ремонт ▸ Електрическите части трябва да се ремонтират от квалифицирани електротехници. ▸ След ремонта трябва да се извърши проверка за безопасност съгласно VDE 0701 или в съответствие със специфичните за страната разпоредби.

Copyright by BSH Hausgeräte GmbH

1. 1. Поставете пантата на уреда (1).
   2. Преместете пантата надолу (2), докато се фиксира към уреда.

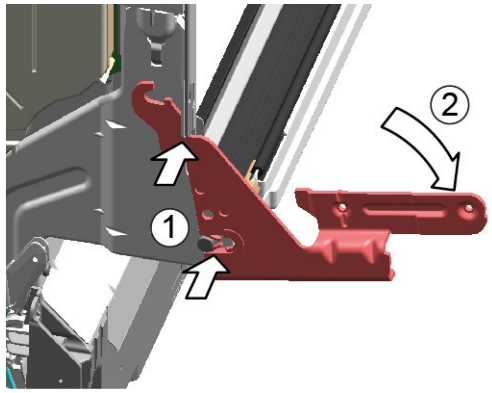

2.

	Липсваща заземяваща връзка може да доведе до мрежово напрежение на вратата.

Установете заземяващата връзка.

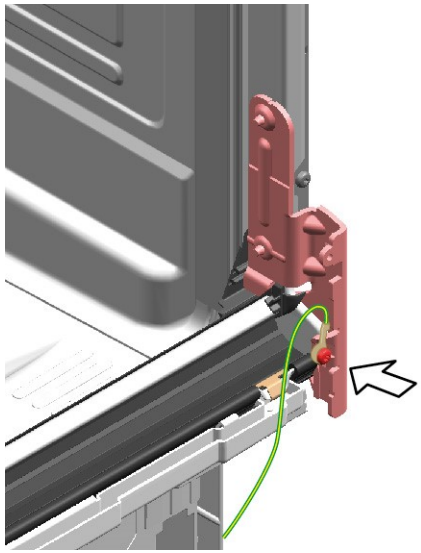

Copyright by BSH Hausgeräte GmbH

4.19 Смяна на уплътнението (долно) на вратата

Изискване:

- Уредът е изключен от захранването.
- Уредът е изключен от водоснабдителната мрежа.
- Външната врата е свалена.
- Плочата на главния контакт е свалена.→27
- Долният панел е свален (опция).→26
- Пружините на вратата са свалени.
- Контролният панел е свален.
- Държачът на кабелния сноп отдолу вдясно е свален.

4.19.1 Сваляне на уплътнението на вратата

1. Свалете двете задържащи скоби на долното уплътнение на вратата (1, 2).

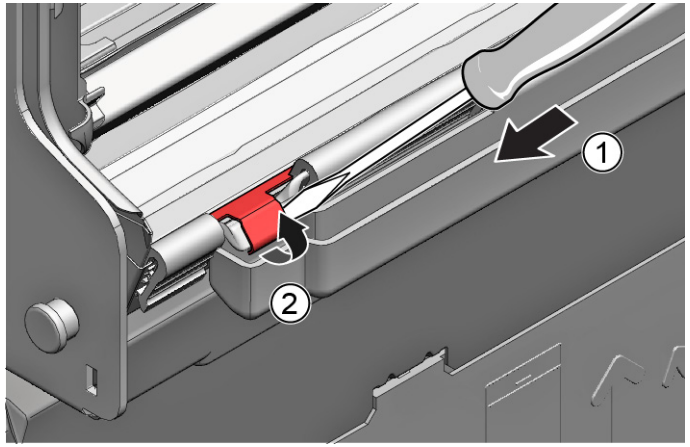

2. Отделете канала за препълване.

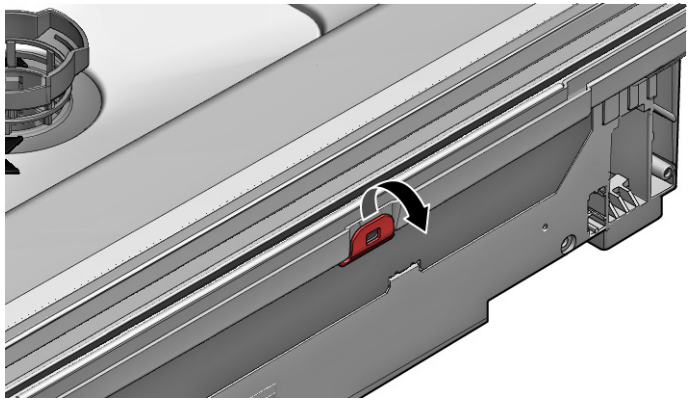

3. Повдигнете водосточния канал за препълване.

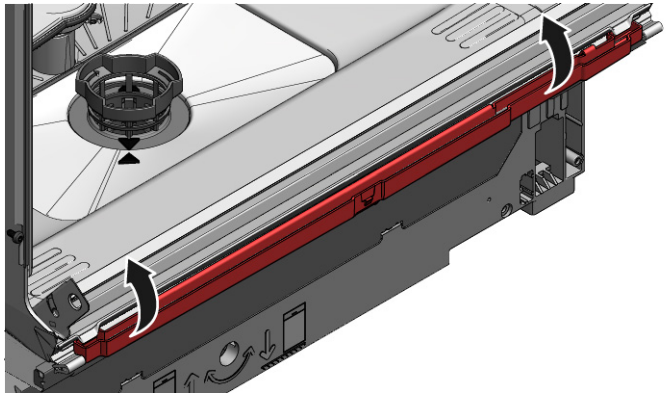

Copyright by BSH Hausgeräte GmbH

4. Свалете долното уплътнение от вътрешната врата.

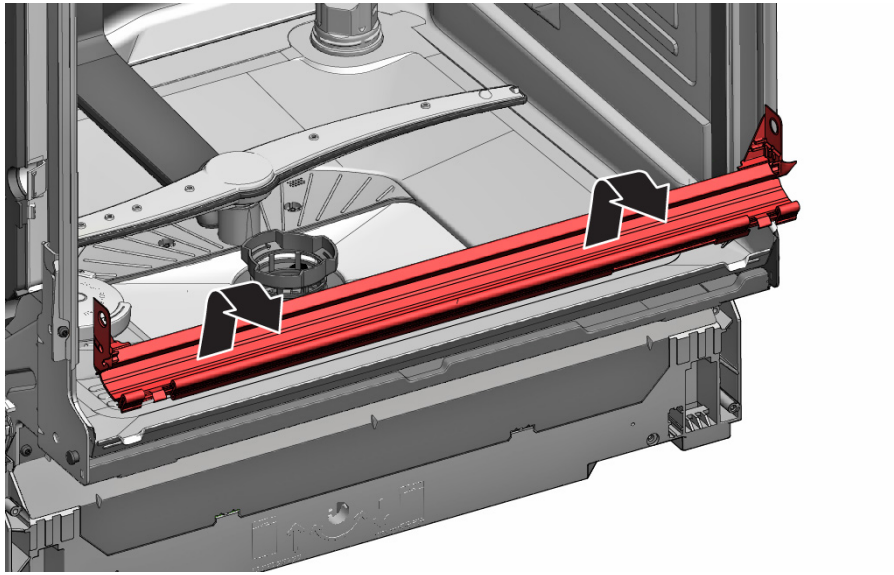

4.19.2 Монтиране на уплътнението на вратата

1. Поставете уплътнителните капачки отляво и отдясно на уплътнителната релса с уплътнението на вратата.

2. Поставете уплътнението на вратата с уплътняващото крило във вътрешната врата.
3. Закрепете вратата с две задържащи скоби.

Copyright by BSH Hausgeräte GmbH

4.20 Смяна на уплътнението (горно) на вратата

Изискване:

- Уредът е изключен от захранването.
- Уредът е изключен от водоснабдителната мрежа.

4.20.1 Сваляне на уплътнението на вратата

- Свалете уплътнението на вратата от вътрешната рамка.

4.20.2 Монтиране на уплътнението на вратата

Преди монтажа уплътнението на вратата трябва да бъде отрязано на правилната дължина. Тя е 1750 мм за уреди с височина 81 см и 1850 мм за уреди с височина 86 см.

1. Пригответе подходящо уплътнение за вратата.
2. Осигурете правилната позиция за монтаж на уплътнителния профил.

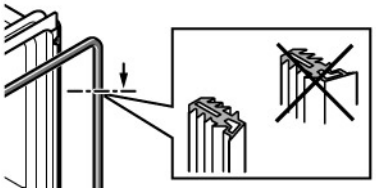

3. Бялата точка трябва да е нивото на уплътнителната лента.

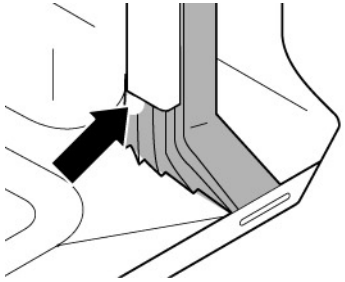

4. | | |
|---|---|
| | Уплътнението не трябва да е вълнообразно или опънато в ъглите. Уплътнението се отрязва диагонално в краищата и се стеснява в дъното на контейнера отпред. |

   Поставете края на уплътнението направо отпред под вътрешната врата. Уплътнението трябва да лежи възможно най-отстрани на контейнера.

➡ Правилно поставено уплътнение на врата:

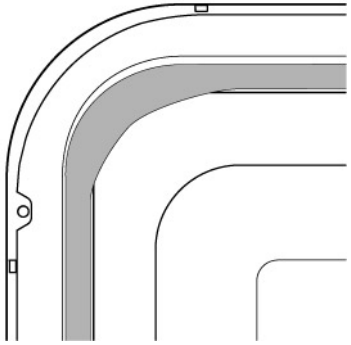

Copyright by BSH Hausgeräte GmbH

4.21 Смяна на EmotionLight

	EmotionLight е разположена в горната предна външна част на резервоара за изплакване.

Изискване:

- Уредът е изключен от захранването.
- Уредът е изключен от водоснабдителната мрежа.
- Уредите са свободно достъпни.
- Работният плот е свален (опция).
- Десният панел е свален (опция).→19

4.21.1 Сваляне на EmotionLight

1. Отделете куката на фиксатора отзад (1).

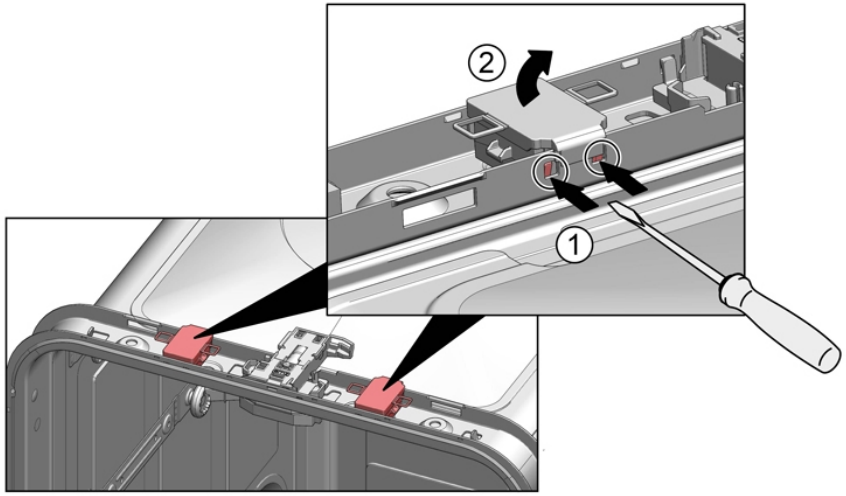

2. Извадете държача нагоре (2).
3. Издърпайте щепсела от конектора (долу вдясно от предната страна на уреда).
4. Свалете електрическата връзка от захранващия модул.

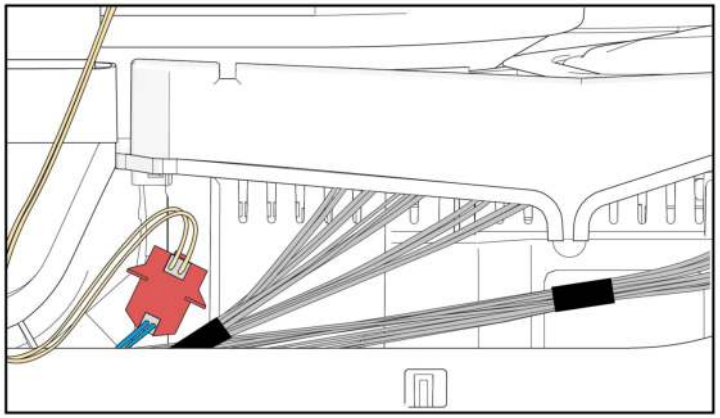

5. Свалете EmotionLight от уреда.

4.21.2 Монтиране на EmotionLight

1. Поставете държача в рамката на резервоара за изплакване (1).

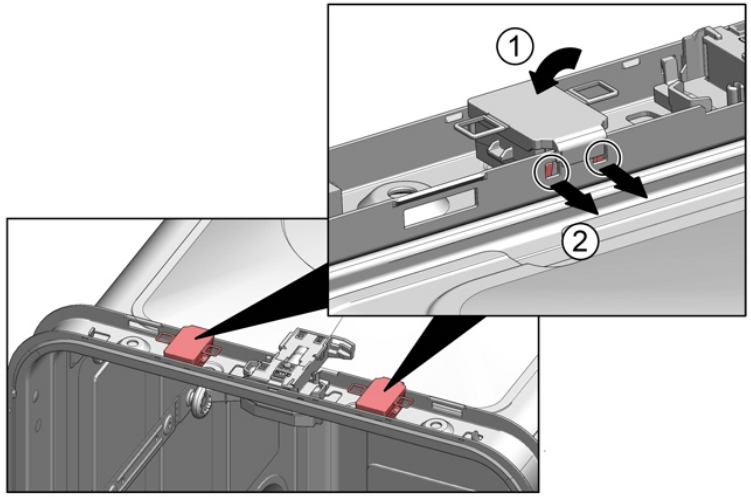

Copyright by BSH Hausgeräte GmbH

2. Захванете куката на фиксатора (2).
3.

	ВНИМАНИЕ! **Неправилен монтаж!** Повреда на кабела в зоната на пантата на вратата. ▶ Монтирайте кабела в зоната на пантата на вратата (между пантата на плочата и резервоара за изплакване), така че да не може да бъде повреден от движещи се части.

Монтирайте кабела от дясната долна страна.

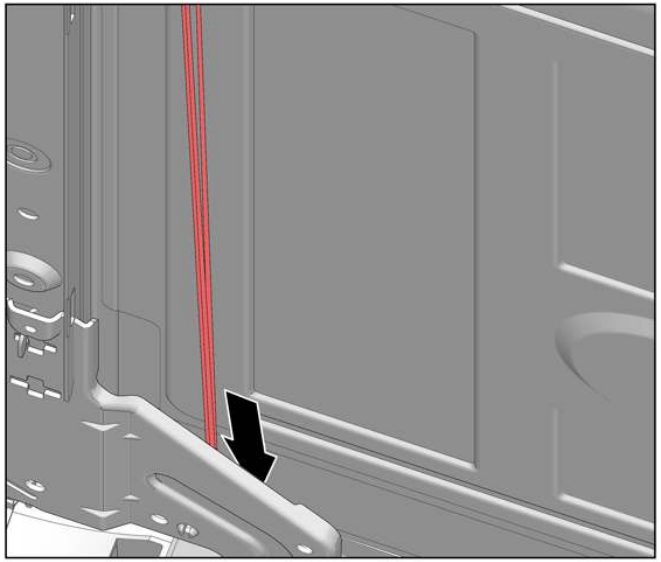

Copyright by BSH Hausgeräte GmbH

Фиг. 3: Плосък кабел

4. Включете щепсела.

Copyright by BSH Hausgeräte GmbH

4.22 Смяна на TimeLight

	Подменяйте TimeLight само като комплект. Модулът TimeLight е фиксиран в задната част на плочата на главния контакт.

Изискване:

- Уредът е изключен от захранването.
- Уредът е изключен от водоснабдителната мрежа.
- Долният панел е свален.→26
- Главната плоча на контакта е свалена и обърната.→27

4.22.1 Сваляне на TimeLight

1. Огънете фиксиращите (1) елементи леко навън.

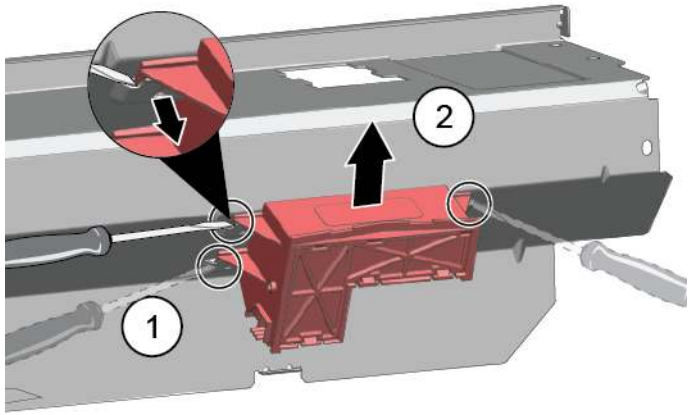

2. Издърпайте модула TimeLight нагоре от водача (2).

4.22.2 Монтиране на TimeLight

1. Огънете фиксиращите (1) елементи навътре.

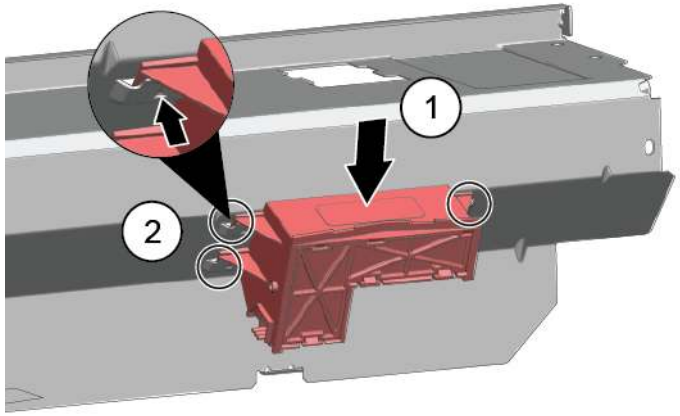

2. Натиснете модула TimeLight във водача (2).
3. Свържете електрическите връзки.

Copyright by BSH Hausgeräte GmbH

4.23 Смяна на Gap illumination (Осветяване на пролуки)

Изискване:

- Уредът е изключен от захранването.
- Уредът е изключен от водоснабдителната мрежа.
- Външната врата е разглобена.
- Операционният панел е свален.

4.23.1 Сваляне на Gap illumination

1. 1. Отделете фиксатора (1).
   2. Свалете електрическата връзка от операционния модул (2).

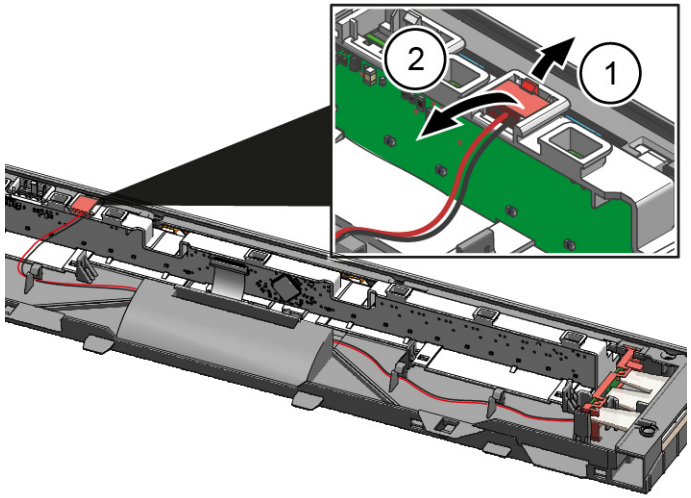

2. 1. Отделете куката на фиксатора отзад (1).
   2. Свалете оптичното влакно (2).

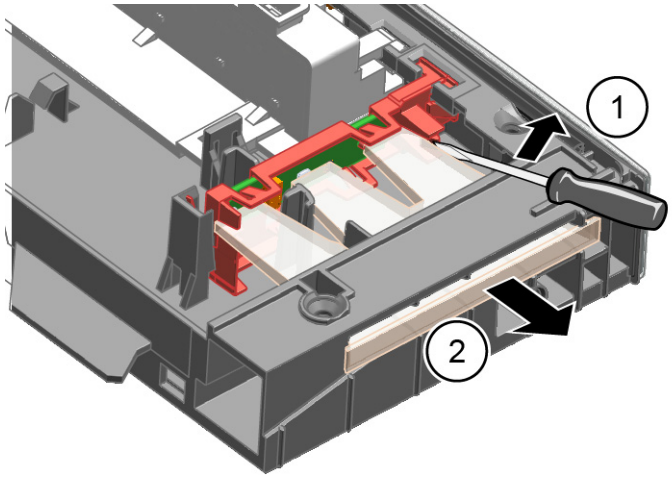

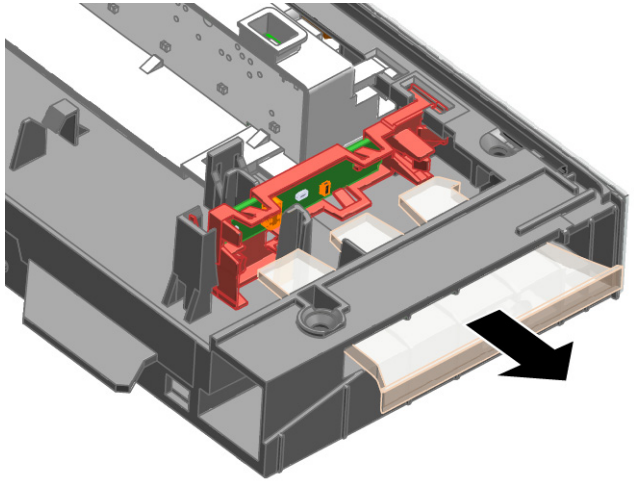

Copyright by BSH Hausgeräte GmbH

3. 1. Отделете куката на фиксатора (1).
   2. Повдигнете печатната платка с държача и я извадете от рамката на операционния модул (2).

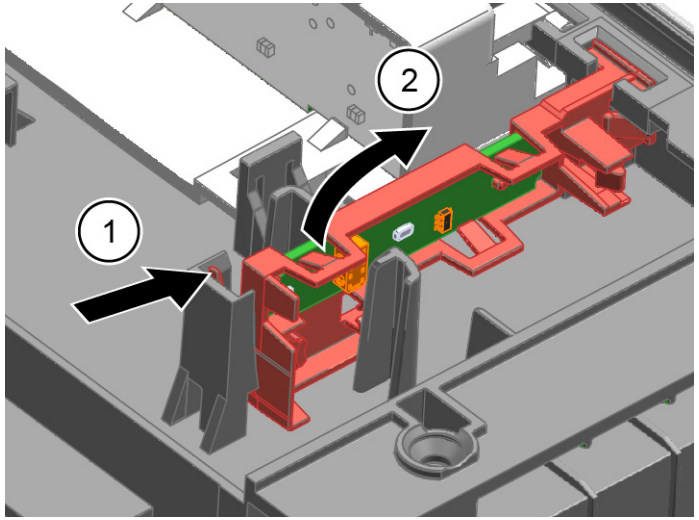

4.23.2 Монтиране на Gap illumination

1. Поставете държача на печатната платка в рамката на операционния модул.

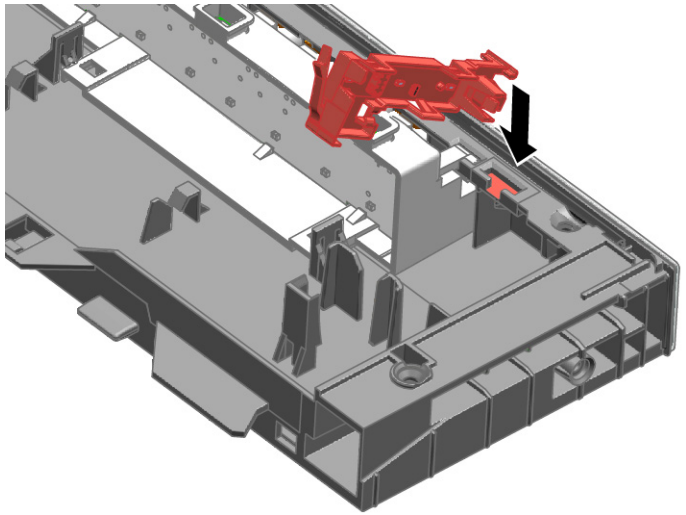

2. Затегнете я, докато чуете щракване.

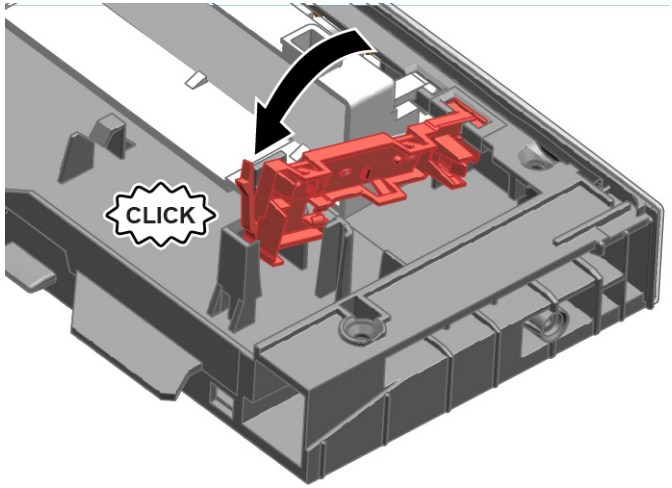

3. Монтирайте оптичното влакно и го затегнете, докато чуете щракване.

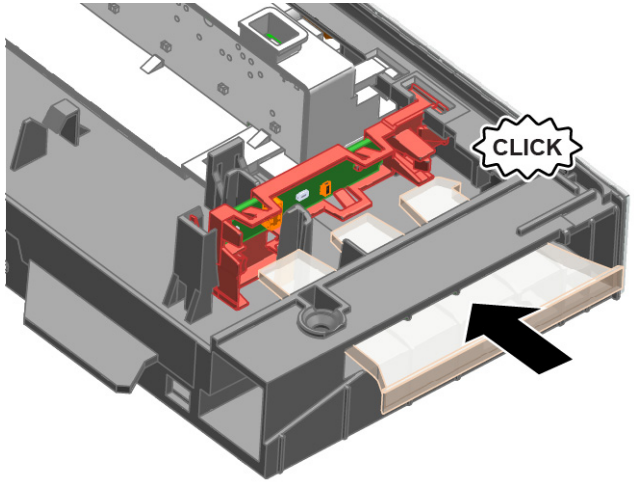

4. Свържете проводника към операционния модул.

Copyright by BSH Hausgeräte GmbH

Savjeti za popravak - Perilica za posuđe

O ovom dokumentu 45
1.1 Važne informacije 45
1.1.1 Svrha 45
1.2 Objašnjenje oznaka 45
1.2.1 Stupnjevi opasnosti 45
1.2.2 Oznake opasnosti 45
1.2.3 Struktura upozorenja 46
1.2.4 Opće oznake 46

Sigurnost 47
2.1 Opće sigurnosne upute 47
2.1.1 Svi kućanski uređaji 47

Alat i pomagala 48

Popravak 49
4.1 Zamjena radne ploče 49
4.1.1 Uklanjanje radne ploče 49
4.1.2 Postavljanje radne ploče 49
4.2 Postavljanje sustava košare 50
4.2.1 Postavljanje vodilice za tablete za model od 86 cm 50
4.2.2 Postavljanje držača za šalice 50
4.2.3 Postavljanje umetka za parnu pećnicu 51
4.3 Zamjena ladice varioDrawer 52
4.3.1 Uklanjanje ladice varioDrawer 52
4.3.2 Postavljanje ladice varioDrawer 53
4.4 Zamjena prskalica 54
4.4.1 Uklanjanje prskalice 54
4.4.2 Postavljanje prskalice 54
4.5 Zamjena filtara 55
4.5.1 Uklanjanje filtra 55
4.5.2 Postavljanje filtara 55
4.6 Postavljanje glave prskalice za lim za pečenje 56
4.7 Zamjena kabela za napajanje 57
4.7.1 Odspajanje kabela za napajanje 57
4.7.2 Priključivanje kabela za napajanje 57
4.8 Zamjena poklopca za deterdžent 58
4.8.1 Uklanjanje poklopca za deterdžent 58
4.8.2 Umetanje opruge 58
4.8.3 Postavljanje poklopca za deterdžent 58
4.9 Zamjena poklopca pumpe za otpadnu vodu 59
4.9.1 Uklanjanje poklopca pumpe za otpadnu vodu 59
4.9.2 Postavljanje poklopca pumpe za otpadnu vodu 59
4.10 Zamjena bočne ploče 60
4.10.1 Uklanjanje bočne ploče 60
4.10.2 Postavljanje bočne ploče 61
4.11 Zamjena vanjskih vrata 62
4.11.1 Uklanjanje vanjskih vrata 62
4.11.2 Postavljanje vanjskih vrata 62
4.12 Zamjena kontrolne ploče 64
4.12.1 Uklanjanje kontrolne ploče 64
4.12.2 Postavljanje kontrolne ploče 64
4.13 Pričvršćivanje opruga vrata 65
4.14 Zamjena donje ploče 67
4.14.1 Uklanjanje donje ploče 67
4.14.2 Postavljanje donje ploče 67
4.15 Zamjena ploče postolja 68
4.15.1 Uklanjanje ploče postolja 68
4.15.2 Postavljanje ploče postolja 68
4.16 Zamjena preljevne cijevi 69
4.16.1 Uklanjanje preljevnog kanala 69
4.16.2 Postavljanje preljevne cijevi 70
4.17 Zamjena unutarnjih vrata 72
4.17.1 Uklanjanje unutarnjih vrata 72
4.17.2 Postavljanje unutarnjih vrata 72
4.18 Zamjena zgloba vrata 73
4.18.1 Uklanjanje zgloba vrata 73
4.18.2 Postavljanje zgloba vrata 73
4.19 Zamjena (donje) brtve vrata 75
4.19.1 Uklanjanje brtve vrata 75
4.19.2 Postavljanje brtve vrata 76
4.20 Zamjena (gornje) brtve vrata 77
4.20.1 Uklanjanje brtve vrata 77
4.20.2 Postavljanje brtve vrata 77

Autorska prava BSH Hausgeräte GmbH

4.21 Zamjena modula EmotionLight 78
4.21.1 Uklanjanje modula EmotionLight 78
4.21.2 Postavljanje modula EmotionLight 78
4.22 Zamjena modula TimeLight 81
4.22.1 Uklanjanje modula TimeLight 81
4.22.2 Postavljanje modula TimeLight 81
4.23 Zamjena Gap illumination 82
4.23.1 Uklanjanje Gap illumination 82
4.23.2 Postavljanje Gap illumination 83

Autorska prava BSH Hausgeräte GmbH

O ovom dokumentu

1.1 Važne informacije

1.1.1 Svrha

Ove upute za popravak služe kao podrška korisnicima prilikom samostalnog popravljanja uređaja u skladu s primjenjivom Direktivom o ekološkom dizajnu (od ožujka 2021.).

One sadrže informacije o zamjeni određenih rezervnih dijelova, kao i napomene o upozorenjima i opasnostima.

Ako imate dodatna pitanja, obratite se našoj službi za korisnike. Mi snosimo odgovornost za oštećenja samo u slučaju pridržavanja uputa za popravak.

1.2 Objašnjenje oznaka

1.2.1 Stupnjevi opasnosti

Stupnjevi upozorenja sastoje se od oznake i signalne riječi. Signalna riječ ukazuje na ozbiljnost opasnosti.

Stupanj upozorenja	Značenje
⚠ OPASNOST	Nepridržavanje poruke upozorenja rezultirat će smrtnim ili teškim ozljedama.
⚠ UPOZORENJE	Nepridržavanje poruke upozorenja može rezultirati smrtnim ili teškim ozljedama.
⚠ OPREZ	Nepridržavanje poruke upozorenja može rezultirati lakšim ozljedama.
POZOR!	Nepridržavanje poruke upozorenja može rezultirati oštećenjem imovine.

Tablica 1: Stupnjevi opasnosti

1.2.2 Oznake opasnosti

Oznake opasnosti simbolička su reprezentacija s oznakom vrste opasnosti.

U ovom dokumentu koriste se sljedeće oznake opasnosti:

Oznaka opasnosti	Značenje
	Opća poruka upozorenja
	Opasnost od električnog napona
	Opasnost od eksplozije
	Opasnost od porezotina
	Opasnost od prignječenja

Autorska prava BSH Hausgeräte GmbH

Oznaka opasnosti	Značenje
	Opasnost od vrućih površina
	Opasnost od jakog magnetskog polja
	Opasnost od neionizirajućeg zračenja

Tablica 2: Oznake opasnosti

1.2.3 Struktura upozorenja

Upozorenja u ovom dokumentu imaju normirani izgled i strukturu.

	OPASNOST **Vrsta i izvor opasnosti!** Moguće posljedice zanemarivanja opasnosti/upozorenja. ▸ Mjere i zabrane za sprječavanje opasnosti.

Sljedeći primjer pokazuje upozorenje na strujni udar od dijelova koji provode struju. Spominje se mjera za izbjegavanje opasnosti.

	OPASNOST **Opasnost od strujnog udara zbog dijelova koji provode struju!** Smrt od strujnog udara ▸ Isključite uređaj iz električnog napajanja najmanje 60 sekundi prije izvođenja popravaka.

1.2.4 Opće oznake

U ovom dokumentu koriste se sljedeće opće oznake:

Opća znaka	Značenje
	Oznaka posebnog savjeta (tekst i/ili grafika)
	Oznaka jednostavnog savjeta (samo tekst)
	Oznaka veze na videovodič

Opća znaka	Značenje
	Oznaka potrebnog alata
	Oznaka potrebnih preduvjeta
	Oznaka uvjeta (ako ..., tad ...)
	Oznaka rezultata
Početak	Oznaka tipke ili gumba
[00123456]	Oznaka broja materijala
Status	Oznaka prikazanog teksta / prozor (na zaslonu uređaja)

Tablica 3: Opće oznake

Autorska prava BSH Hausgeräte GmbH

Sigurnost

2.1 Opće sigurnosne upute

2.1.1 Svi kućanski uređaji

Opasnost od strujnog udara zbog dijelova koji provode struju!

- Pogreške izazvane popravcima električnih sastavnih dijelova mogu dovesti do strujnog udara!
- Isključite uređaj iz struje na najmanje 60 sekundi prije početka radova.
- Nakon popravka provedite sigurnosni test u skladu s VDE 0701 ili nacionalnim propisima.

Opasnost od ozljeda zbog oštrih rubova!

- Nosite zaštitne rukavice.

Opasnost od prignječenja tijekom izvođenja radova na popravcima, održavanju, rješavanju problema i servisiranju teških i pokretnih sastavnih dijelova

- Nosite zaštitnu obuću.
- Osigurajte teške sastavne dijelove od pada.
- Nemojte umetati dijelove tijela u pokretne sastavne dijelove.

Opasnost za sigurnost/rad uređaja!

- Koristite samo originalne rezervne dijelove.

Opasnost od oštećenja elektrostatički osjetljivih sastavnih dijelova (ESD)!

- Nemojte dodirivati module, uključujući priključke i rute vodiča.

Autorska prava BSH Hausgeräte GmbH

Alat i pomagala

Oznaka	Pojedinosti	Slike
Odvijač Torx T20 s provrtom [00340764]	100 mm, za vijke sa sigurnosnim klinom	
Odvijač Torx T15	Duljina 80 mm	
Odvijač s utorom	Nož 10 mm x 1,6 mm x 200 mm	
Kliješta s iglenim nosom [00340871]	Duljina: 200 mm, ravno	

Autorska prava BSH Hausgeräte GmbH

4.1 Zamjena radne ploče

Zahtjev:

- Uređaj je isključen iz napajanja.
- Uređaju se može slobodno pristupiti.

4.1.1 Uklanjanje radne ploče

1. Uklonite dva vijka sa stražnje strane (1) (opcionalno).
2. Pritisnite obje zahvatne poluge ispod radne ploče prema gore (2).

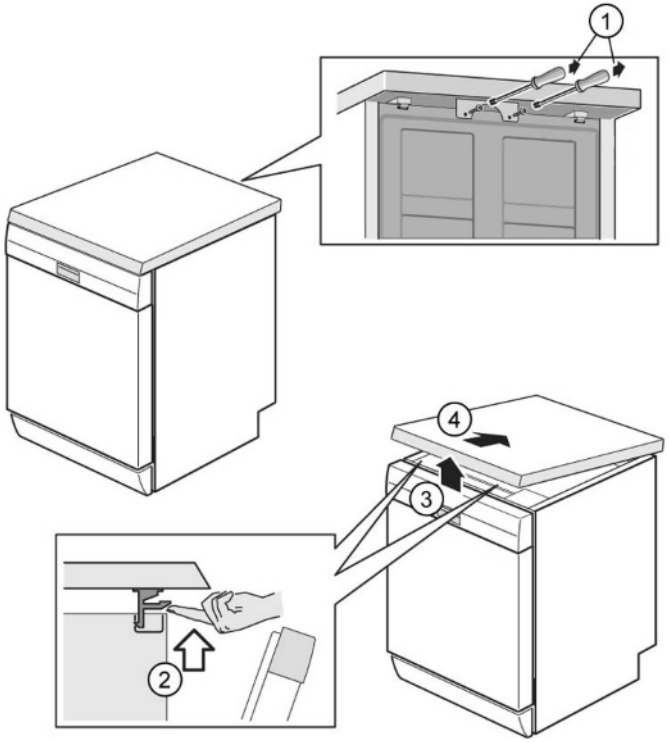

3. Malo podignite radnu ploču s prednje strane (3).
4. Gurnite radnu ploču prema stražnjoj strani (4).
5. Uklonite radnu ploču.

4.1.2 Postavljanje radne ploče

1. Uklopite stražnji dio radne ploče u vodilice s pomoću pričvrsnih spojnica (1).

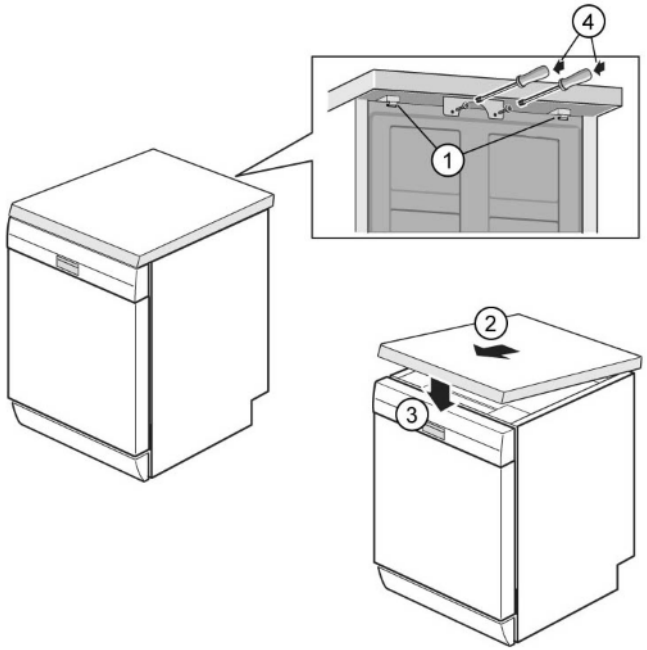

2. Gurnite radnu ploču prema naprijed (2).
3. Pritisnite prednji dio radne ploče prema dolje dok se obje zahvatne poluge čujno ne uklope na mjesto (3).
4. Ponovno zavrnite dva vijka (4) (opcionalno).

Autorska prava BSH Hausgeräte GmbH

4.2 Postavljanje sustava košare

Zahtjev:

- Košara je uklonjena iz uređaja.

4.2.1 Postavljanje vodilice za tablete za model od 86 cm

Specijalni alati:

- Vodilica za tablete [00614935]
- Držač za šalice [00618565]

1. Umetnite vodilicu za tablete dijagonalno s prednje strane košare.
2. Centrirajte i uklopite vodilicu za tabletu na mjesto.

4.2.2 Postavljanje držača za šalice

Specijalni alati:

- Vodilica za tablete [00614935]
- Držač za šalice [00618565]

i	Prilikom pranja šalica možete preklopiti držač za šalice prema gore. Dodatni kut smanjuje nakupljanje vode na dnu šalica. U slučaju visokih čaša preporučujemo da držač za šalice ostane preklopljen prema dolje. Ako gornje košare imaju opcijske plastične umetke, treba prvo njih ukloniti.

1. Uklonite plastični umetak.

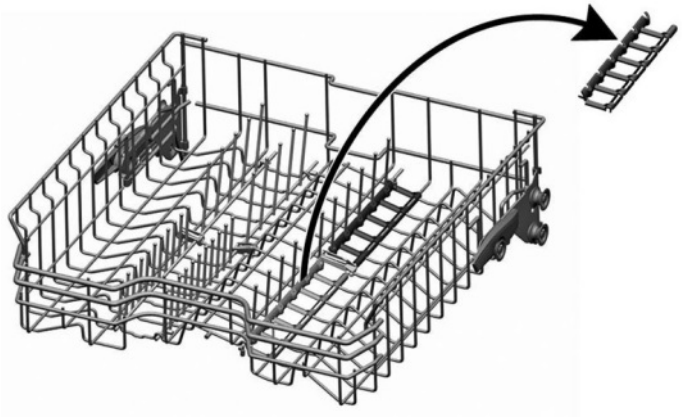

2. Uklopite držač za šalice na mjesto.

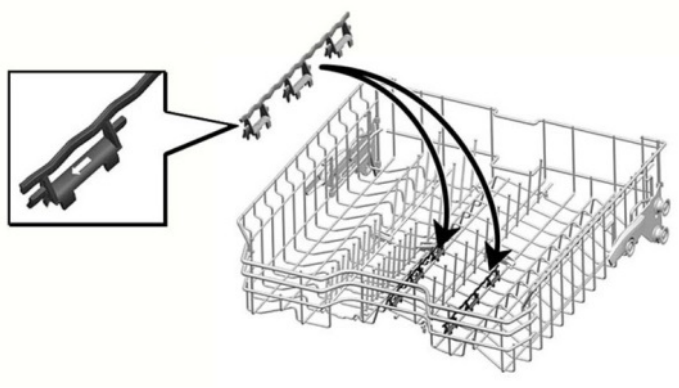

3. Preklopite držač prema gore.

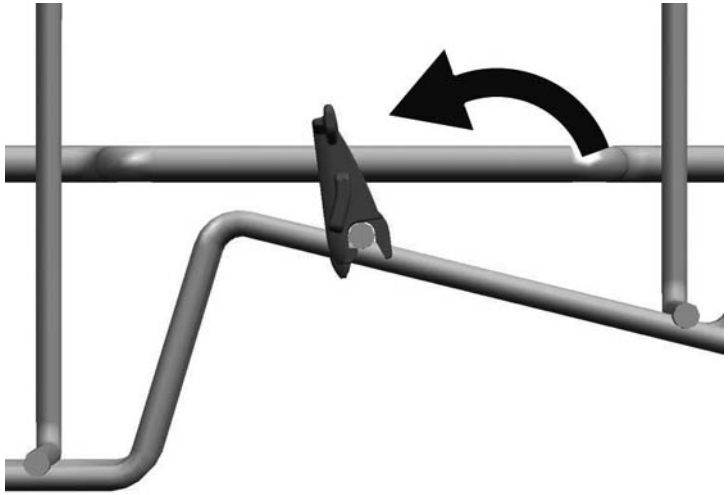

Autorska prava BSH Hausgeräte GmbH

4. Postavite predmete za pranje.

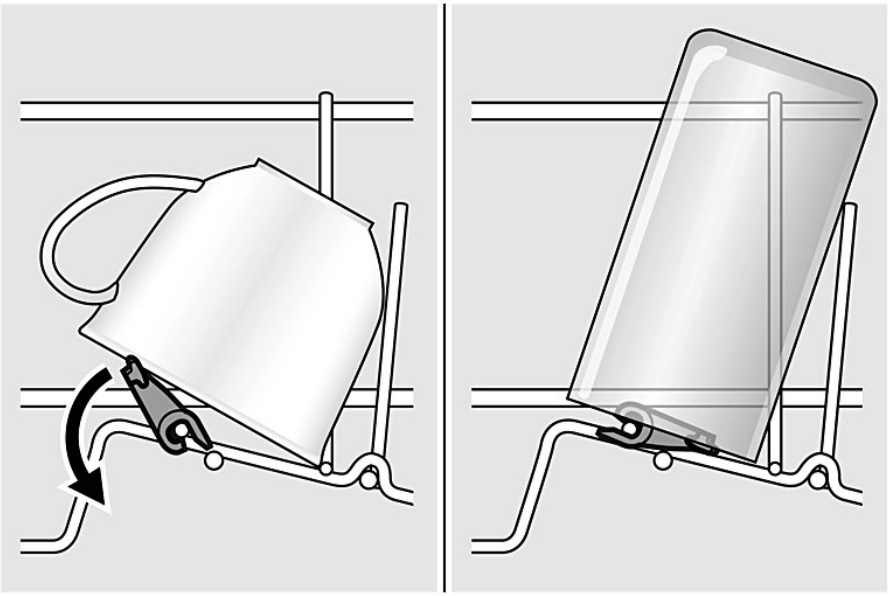

4.2.3 Postavljanje umetka za parnu pećnicu

Specijalni alati:

- Vodilica za tablete [00614935]
- Držač za šalice [00618565]

- Pričvrstite umetak za parnu pećnicu s krajnjim dijelovima ispod sustava košare.

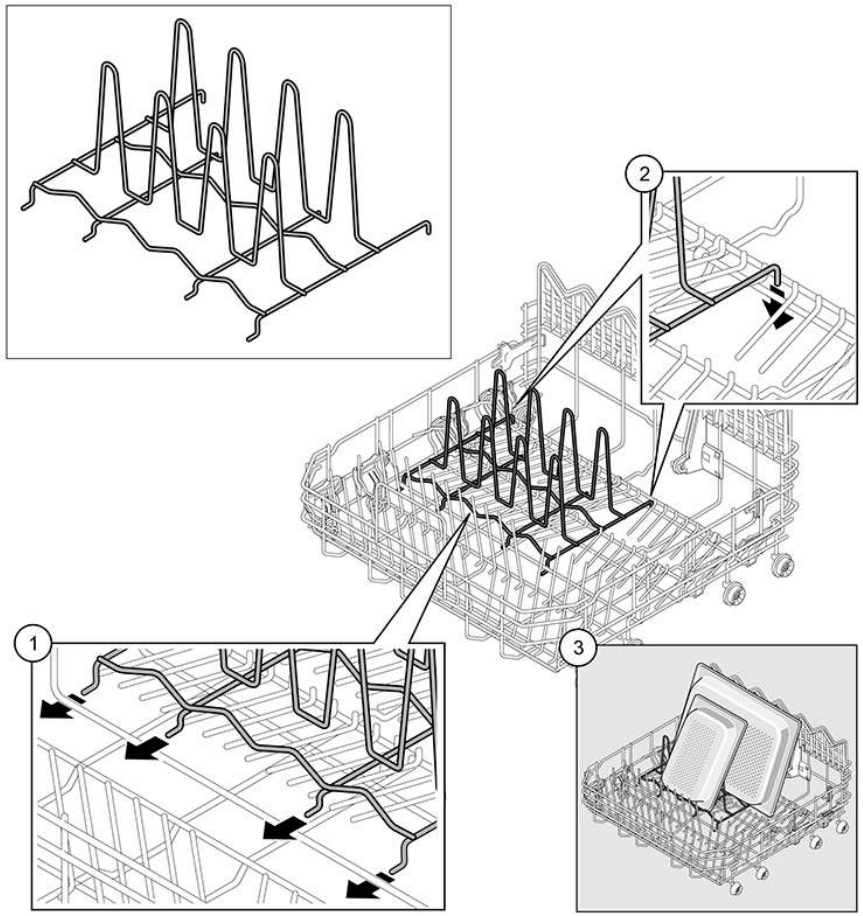

Autorska prava BSH Hausgeräte GmbH

4.3 Zamjena ladice varioDrawer

4.3.1 Uklanjanje ladice varioDrawer

1. Savijte preklope ručice prema unutra.

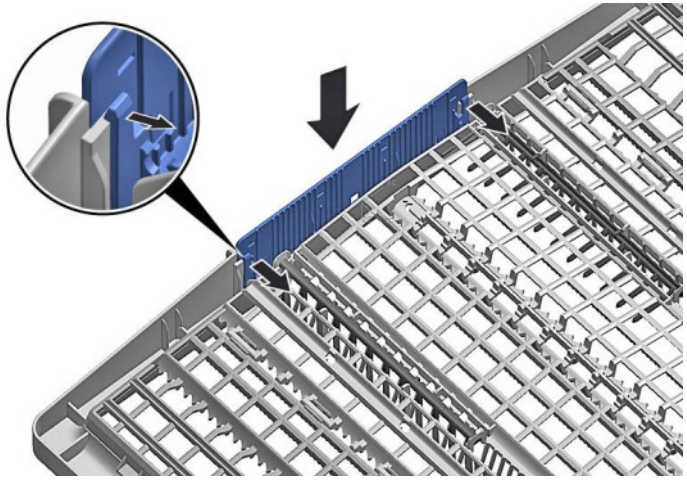

2. Uklonite ručicu prema gore.

3. Pritisnite plastične bočne umetke prema van i izvadite ih prema gore iz okvira.

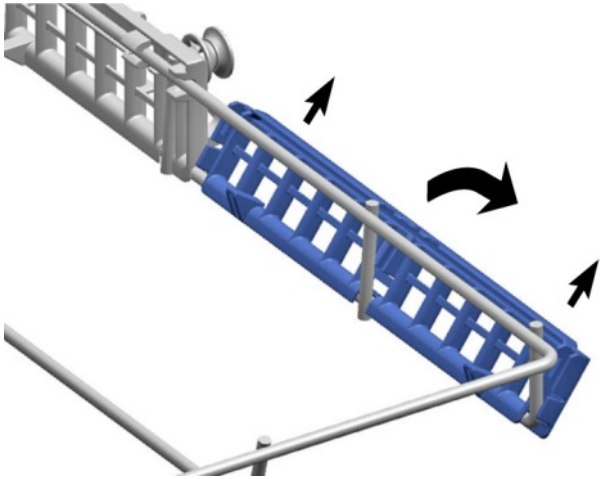

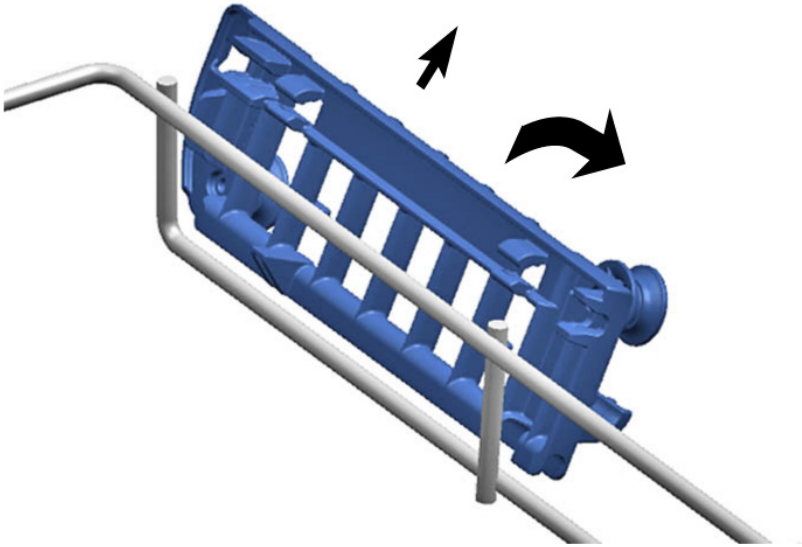

Autorska prava BSH Hausgeräte GmbH

4. Pažljivo savijte jezičce vodilice prema van.

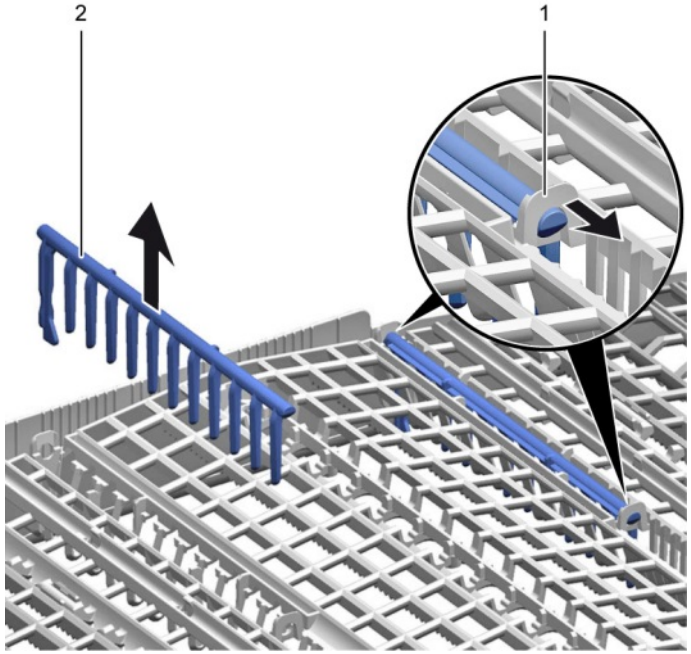

5. Izvucite sklopive nosače iz jezičaca.

6. Pritisnite i izvadite metalni okvir s prednje strane iz držača.

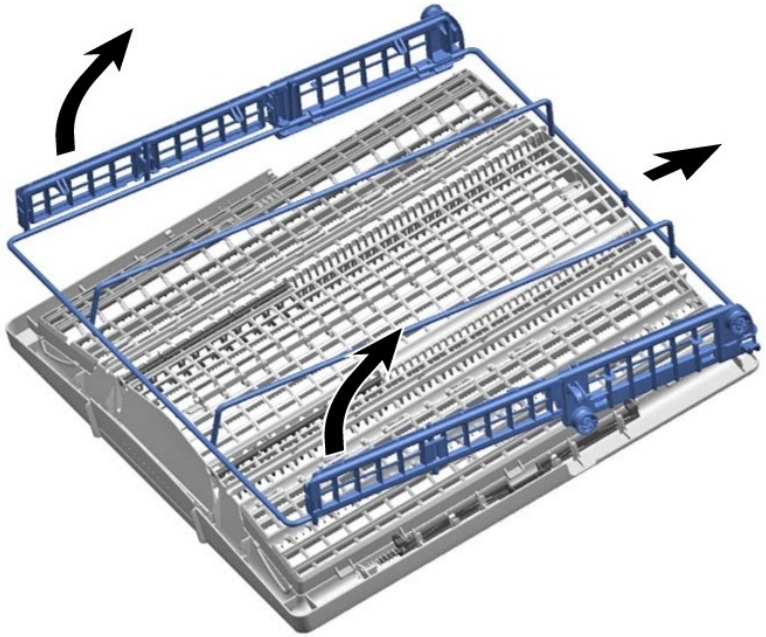

7. Gurnite i izvadite metalni okvir sa stražnje strane iz vodilice.

4.3.2 Postavljanje ladice varioDrawer

- Postavite obratnim redoslijedom.

Autorska prava BSH Hausgeräte GmbH

4.4 Zamjena prskalica

4.4.1 Uklanjanje prskalice

1. Odvrnite gornju prskalicu (1) i povucite je prema dolje kako biste je uklonili (2).

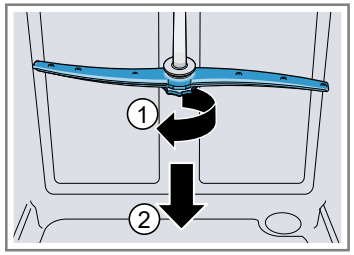

2. Donju prskalicu povucite prema dolje kako biste je uklonili.

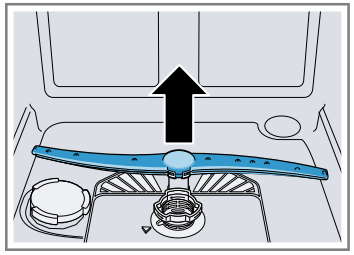

4.4.2 Postavljanje prskalice

1. Umetnite donju prskalicu.
   ➡ Prskalica se uklapa u položaj.
2. Umetnite gornju prskalicu i pričvrstite je.

Autorska prava BSH Hausgeräte GmbH

4.5 Zamjena filtara

4.5.1 Uklanjanje filtra

1. Okrenite grubi filtar u smjeru suprotnom od kazaljke na satu (1) i uklonite sustav filtra (2).

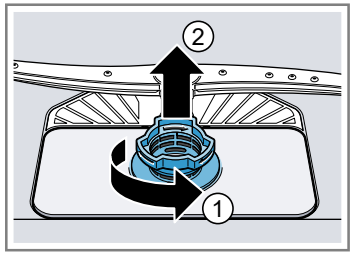

Pazite da u sifon ne dospiju strana tijela.

2. Povucite mikrofiltar prema dolje da biste ga uklonili.

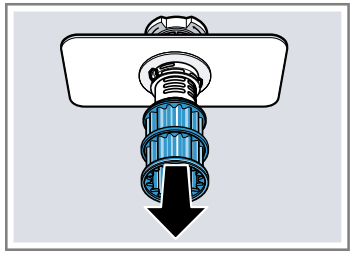

4.5.2 Postavljanje filtara

1. Ponovno sastavite sustav filtra.
   Pazite da se zaporni elementi na grubom filtru uklope na mjesto.
2. Umetnite sustav za filtraciju u uređaj i grubi filtar okrenite u smjeru kazaljki na satu.
   Uvjerite se da se strelice poklapaju.

Autorska prava BSH Hausgeräte GmbH

4.6 Postavljanje glave prskalice za lim za pečenje

1. Uklonite gornju košaru.
2. Umetnite glavu prskalice za lim za pečenje u držač (1) i okrenite udesno (2).

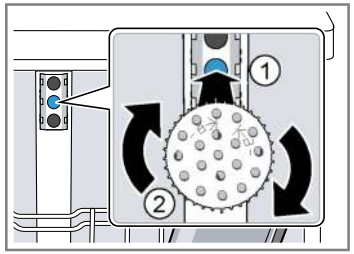

➡ Glava prskalice za lim za pečenje uklopit će se na mjesto.

Autorska prava BSH Hausgeräte GmbH

4.7 Zamjena kabela za napajanje

Zahtjev:

- Uređaj je isključen iz napajanja.
- Uređaj je isključen iz priključka za dovod vode.
- Uređaju se može slobodno pristupiti.

4.7.1 Odspajanje kabela za napajanje

- Pažljivo pomaknite utikač kabela za napajanje prema gore i prema dolje te ga izvucite iz utičnice.

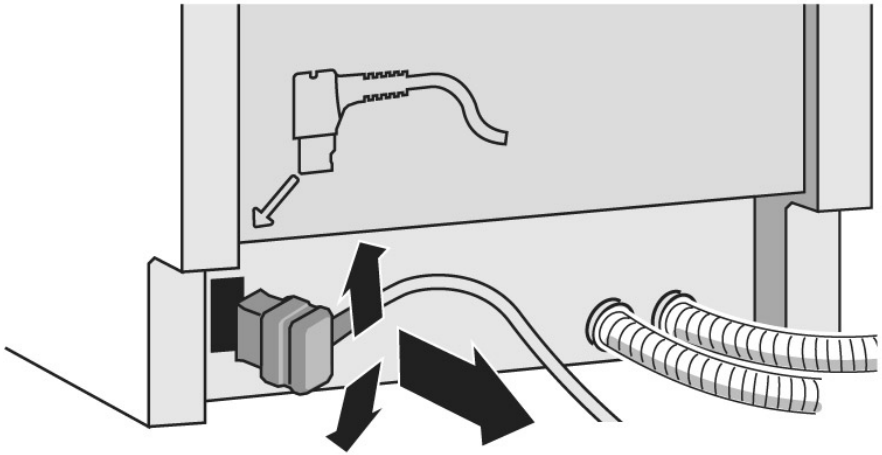

4.7.2 Priključivanje kabela za napajanje

	POZOR! **Pregrijavanje glavnog priključka!** Opasnost od požara ▸ Čvrsto utaknite kabel za napajanje dok se ne uklopi.

- Umetnite utikač kabela za napajanje u utičnicu dok se utikač čujno ne uklopi na mjesto.

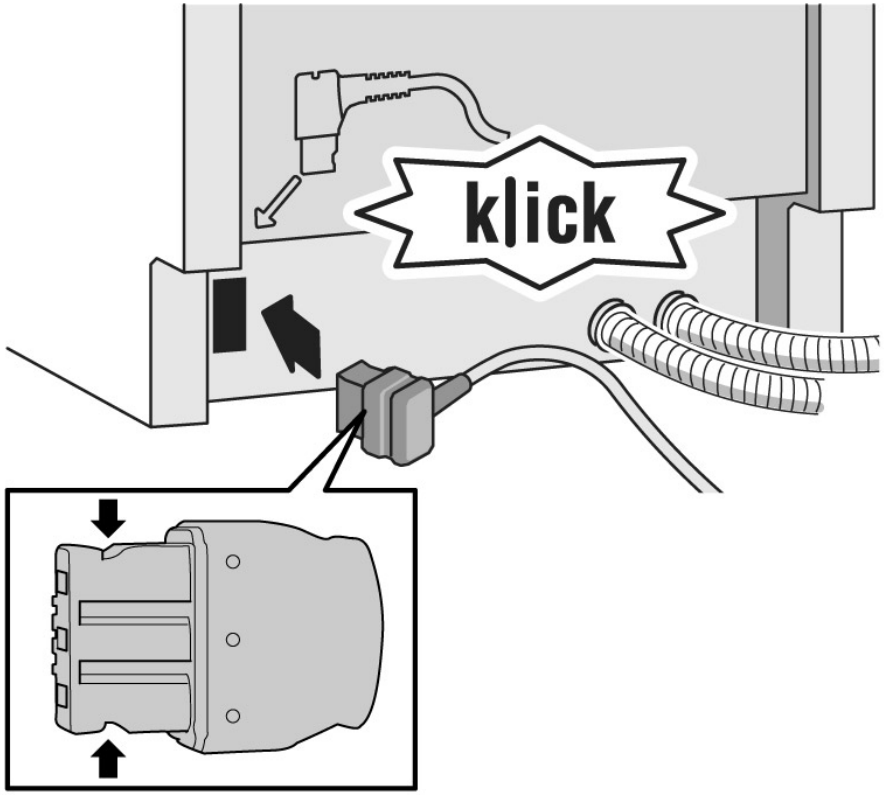

Autorska prava BSH Hausgeräte GmbH

4.8 Zamjena poklopca za deterdžent

	Možete upotrijebiti mali odvijač kao polugu.

Zahtjev:

- Uređaj je isključen iz napajanja.
- Uređaj je isključen iz priključka za dovod vode.
- Vrata su otvorena.
- Poklopac za deterdžent je otvoren.

4.8.1 Uklanjanje poklopca za deterdžent

1. Gurnite poklopac za deterdžent 5 mm unutra.
2. Povucite poklopac za deterdžent na donjoj strani izvan vodilice i izvadite poklopac za deterdžent na gornjoj strani iz vodilice.
3. Uklonite oprugu.

4.8.2 Umetanje opruge

1. Umetnite dugi kraj opruge u otvor za postavljanje na dozatoru (1).

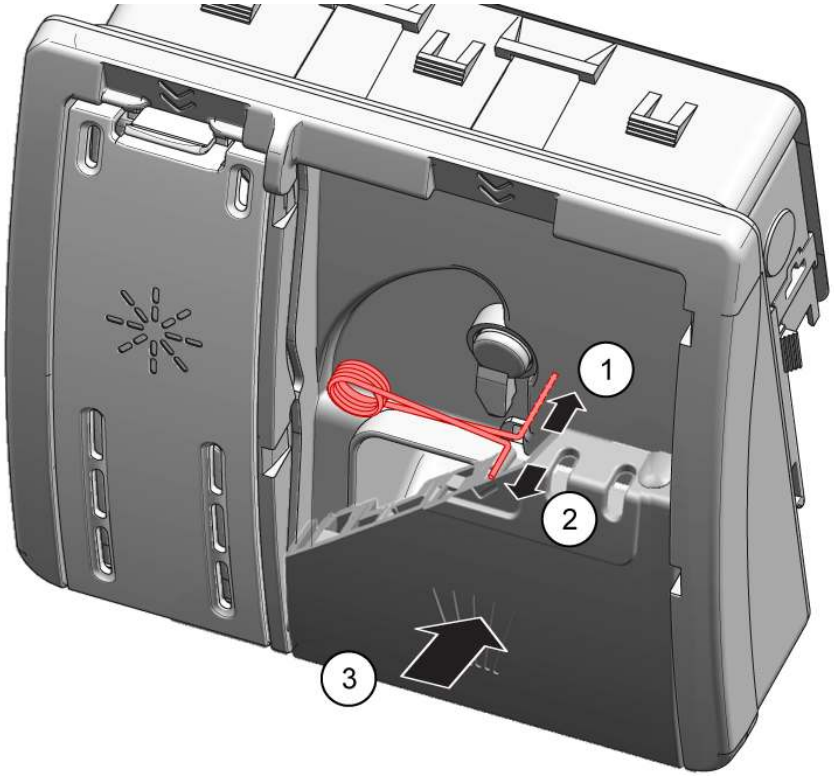

2. Umetnite kratki kraj opruge u otvor za postavljanje poklopca za deterdžent (2).
3. Pritisnite poklopac na dozator (3).

4.8.3 Postavljanje poklopca za deterdžent

1. Umetnite poklopac za deterdžent 5 mm u vodilicu s jedne strane prije potpuno otvorenog položaja. Nježno pritisnite suprotnu stranu u vodilicu.
2. Provjerite rad poklopca za deterdžent.

Autorska prava BSH Hausgeräte GmbH

4.9 Zamjena poklopca pumpe za otpadnu vodu

Zahtjev:

- Košara je uklonjena.
- Filteri su uklonjeni.→55

4.9.1 Uklanjanje poklopca pumpe za otpadnu vodu

1. Izbacite eventualnu vodu.
   Po potrebi upotrijebite spužvu.
2. Uklonite poklopac pumpe s pomoću žlice i uhvatite ga za poprečni dio.

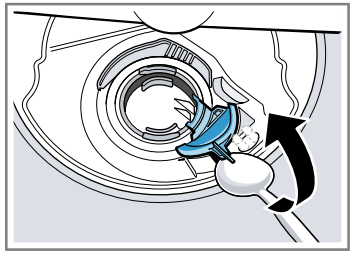

3. Podignite poklopac pumpe prema unutra pod kutom i uklonite ga.

4.9.2 Postavljanje poklopca pumpe za otpadnu vodu

- Umetnite poklopac pumpe (1) i pritisnite ga (2).

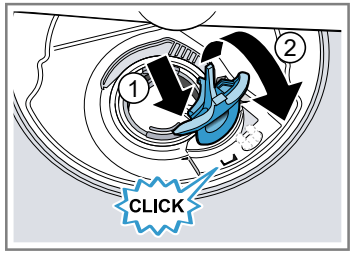

➡ Poklopac pumpe uklapa se u položaj.

Autorska prava BSH Hausgeräte GmbH

4.10 Zamjena bočne ploče

Zahtjev:

- Uređaj je isključen iz napajanja.
- Uređaj je isključen iz priključka za dovod vode.
- Uređaju se može slobodno pristupiti.
- Samostojeći uređaji: radna je ploča uklonjena.→49

4.10.1 Uklanjanje bočne ploče

1. Uklonite vijke s bočne ploče (1).

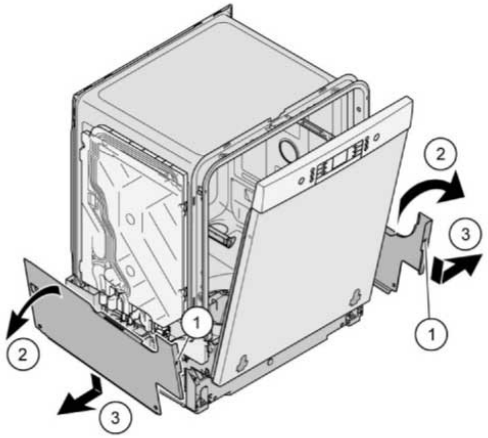

Sl. 1: Potpuno integrirano

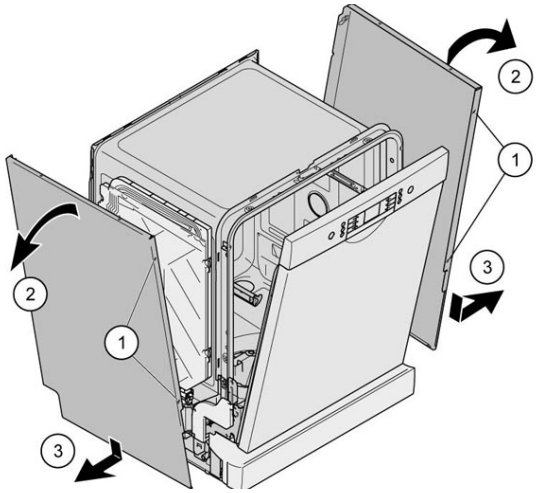

2. Nagnite bočnu ploču malo prema van pri vrhu (2).
3. Spustite bočnu ploču i izvucite je iz kanala postolja (3).

Autorska prava BSH Hausgeräte GmbH

4.10.2 Postavljanje bočne ploče

1. Umetnite bočnu ploču u kanal postolja (1).

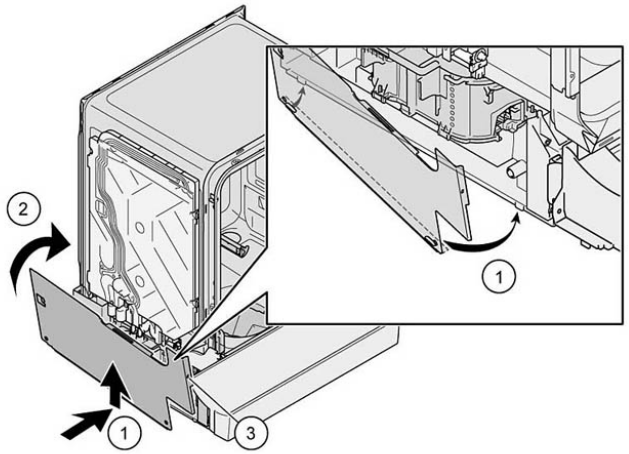

Sl. 2: Potpuno integrirano

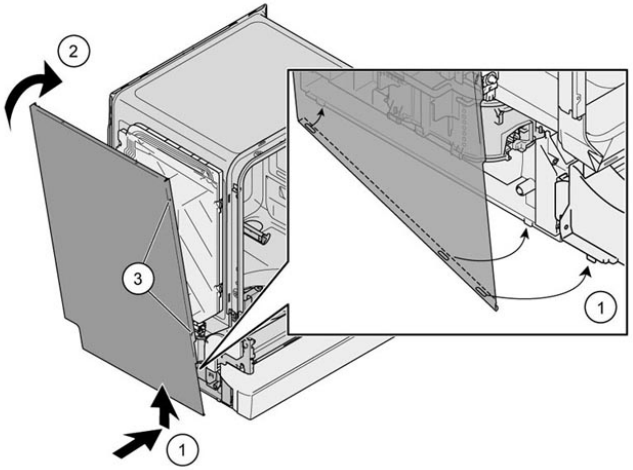

2. Pritisnite bočnu ploču na uređaj (2).
3. Pričvrstite bočnu ploču vijcima (3).

Autorska prava BSH Hausgeräte GmbH

4.11 Zamjena vanjskih vrata

Zahtjev:

- Uređaj je isključen iz napajanja.
- Uređaj je isključen iz priključka za dovod vode.

4.11.1 Uklanjanje vanjskih vrata

	Jednostavno uklonite vijke koji su opisani u sljedećim koracima.

1. Otvorite vrata.
2. Uklonite četiri vijka.

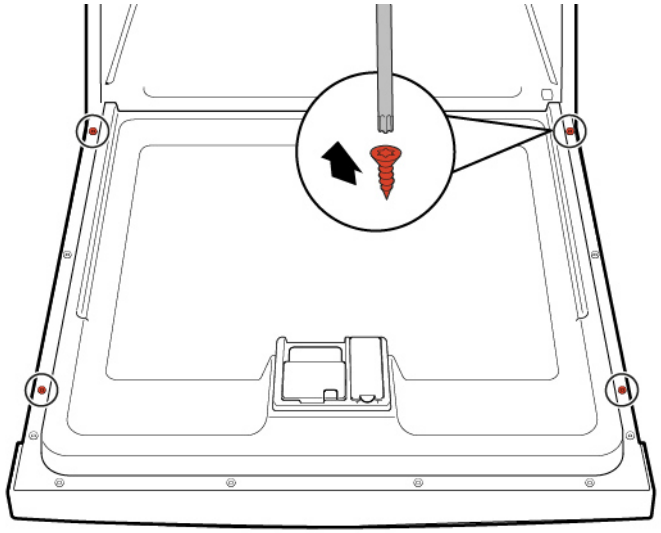

3.

	Osigurajte vrata tako da ih držite s jedne strane.

Uklonite dva vijka.

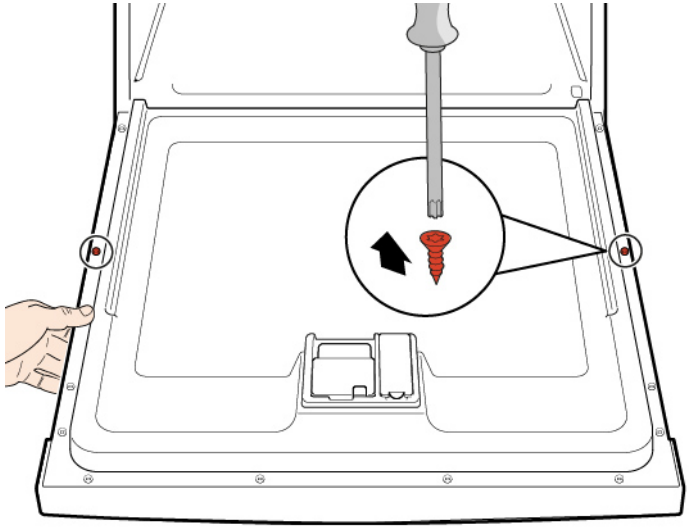

4.11.2 Postavljanje vanjskih vrata

POZOR!

Kabeli koji su neispravno postavljeni nisu osigurani!

Oštećenje kabela

- Postavite kabele i pričvrstite ih na mjesto ljepljivom trakom.

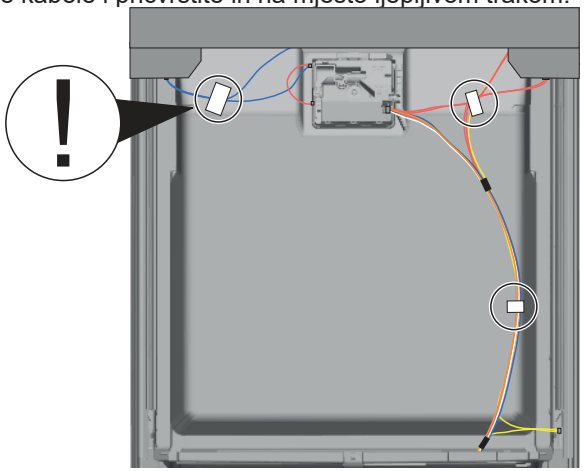

Autorska prava BSH Hausgeräte GmbH

Zahtjev:

- Izolacijska vuna ispravno je postavljena i pričvršćena s unutarnje strane vanjskih vrata.
- Zglobovi su umetnuti u vanjska vrata.

1. Zatvorite unutarnja vrata bez zamaha.
2. Gurnite vanjska vrata prema gore ispod kontrolne ploče (1).

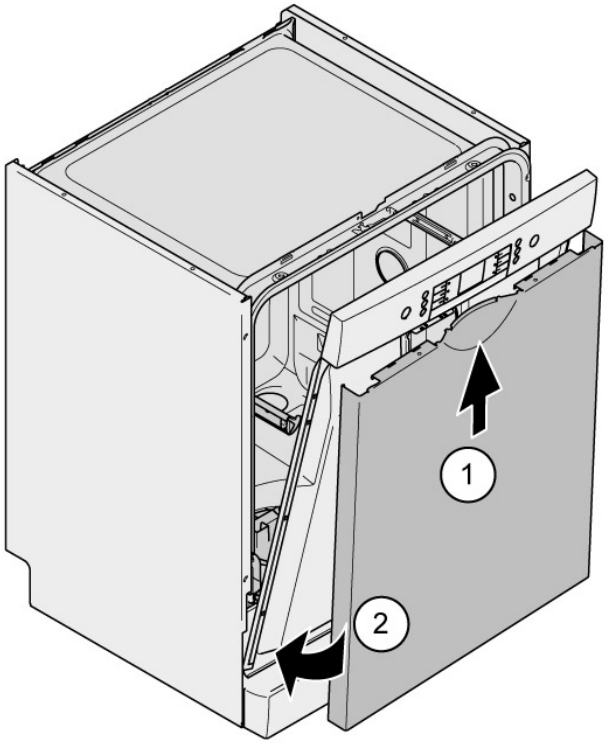

3. Pritisnite vanjska vrata o unutarnja vrata i držite (2).
4. Osigurajte vrata tako da ih držite s jedne strane.

Otvorite vrata i pričvrstite ih dvama vijcima (metalni vijci 4 x 11 mm).

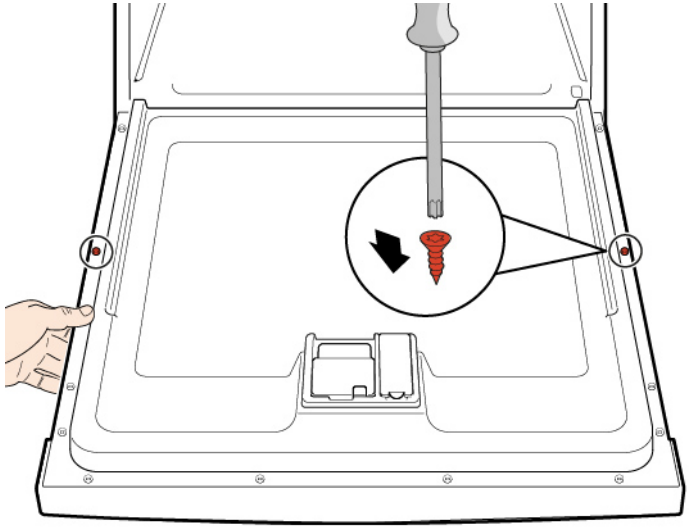

5. Pričvrstite vanjska vrata s četiri vijka (metalni vijci 4 x 11 mm).

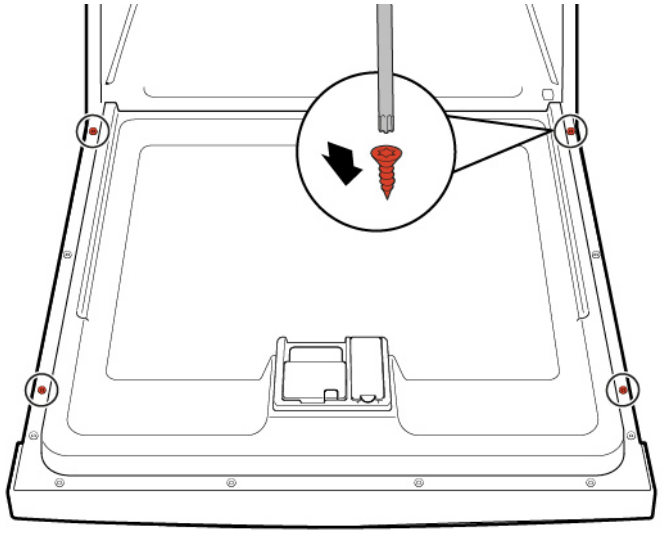

Autorska prava BSH Hausgeräte GmbH

4.12 Zamjena kontrolne ploče

	Ako je operativni modul u kvaru, treba zamijeniti cjelokupnu kontrolnu ploču.

Zahtjev:

- Uređaj je isključen iz napajanja.
- Uređaj je isključen iz priključka za dovod vode.
- Vanjska su vrata uklonjena.
- Vanjska su vrata uklonjena (potpuno ugrađeno/ugrađeno).

4.12.1 Uklanjanje kontrolne ploče

1. Odvojite električne priključke od kontrolne ploče i senzora niske razine sredstva za ispiranje (1, 2).

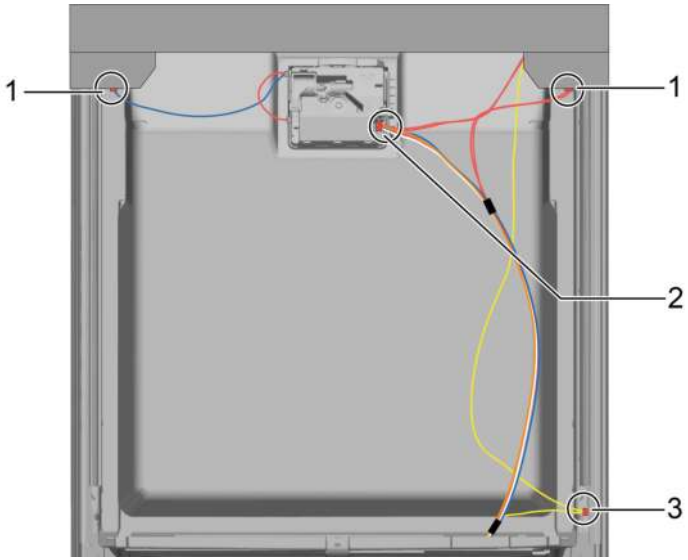

2. Odvojite kabel za uzemljenje (3) (opcionalno).
3. Otvorite vrata uređaja.
4. Osigurajte kontrolnu ploču da ne bi došlo do pada (držite je).
5. Uklonite šest vijaka.

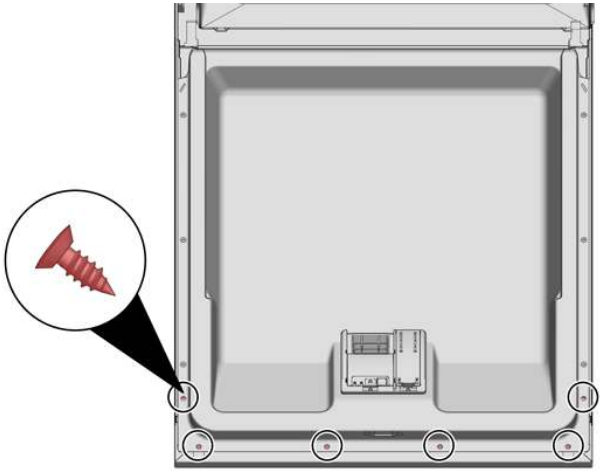

6. Uklonite kontrolnu ploču.

4.12.2 Postavljanje kontrolne ploče

	Upotrijebite vijke 4 x 16 mm.

- Postavite obratnim redoslijedom.

Autorska prava BSH Hausgeräte GmbH

4.13 Pričvršćivanje opruga vrata

1. Uklonite poklopac vodilice kabela.

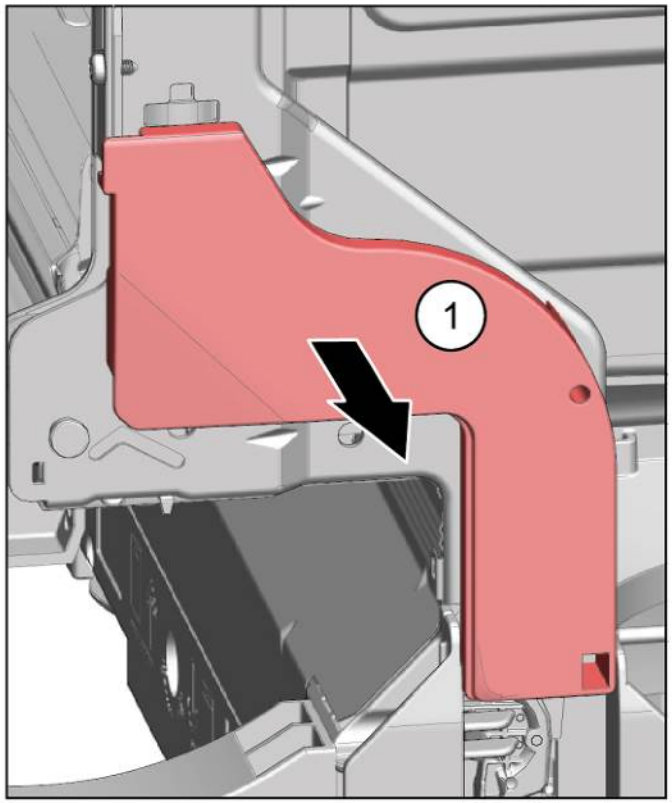

2. 1. Lagano otvorite vrata (1).
   2. Pričvrstite u utor kanala postolja (2).
   3. Polako zatvorite vrata (3).

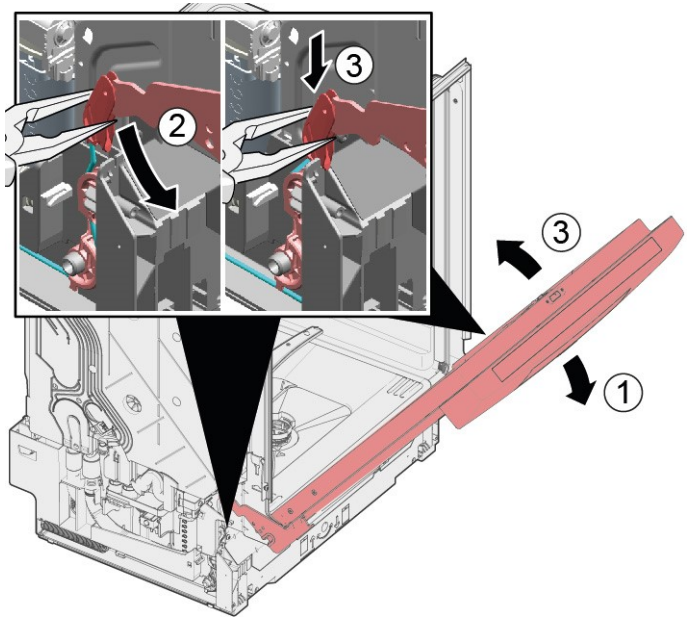

Sustav kabela automatski se pričvršćuje na zglob vrata.

Autorska prava BSH Hausgeräte GmbH

3. 1. Lagano zatvorite vrata (4).
   2. Pomaknite utor prema natrag i otpustite zglob vrata (5).
   3. Otvorite vrata (6).

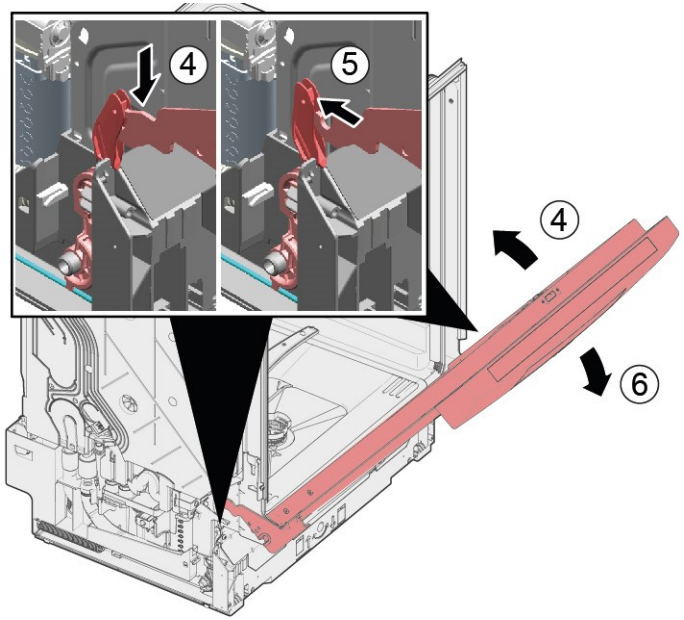

4. Ponovno ponovite postupak na drugoj strani uređaja.

Autorska prava BSH Hausgeräte GmbH

4.14 Zamjena donje ploče

	Nogice su jednake i mogu se međusobno izmjenjivati.

Zahtjev:

- Uređaj je isključen iz napajanja.
- Uređaj je isključen iz priključka za dovod vode.
- Vanjska su vrata uklonjena.
- Vanjska su vrata uklonjena (potpuno ugrađeno/ugrađeno).

4.14.1 Uklanjanje donje ploče

1.

	Nepravilno uklanjanje. Ako se donja ploča otpusti s bočne strane i ukloni, može doći do puknuća dvaju nosača. Ako je oštećen samo jedan nosač, tu stranu moguće je zamijeniti jer su nosači jednaki. Preporučujemo da postavite neki predmet ispod uređaja s prednje bočne strane kako bi se donja ploča s nogicom rasteretila.

2. U vodilicama (1) odvijačem otpustite zahvatni element povlačenjem prema dolje.

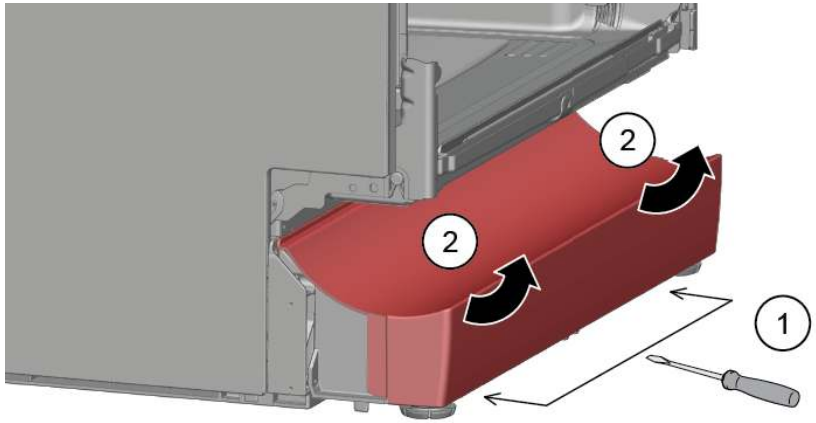

3. Podignite i skinite ploču.

4. Uklonite nogicu prema naprijed (1).

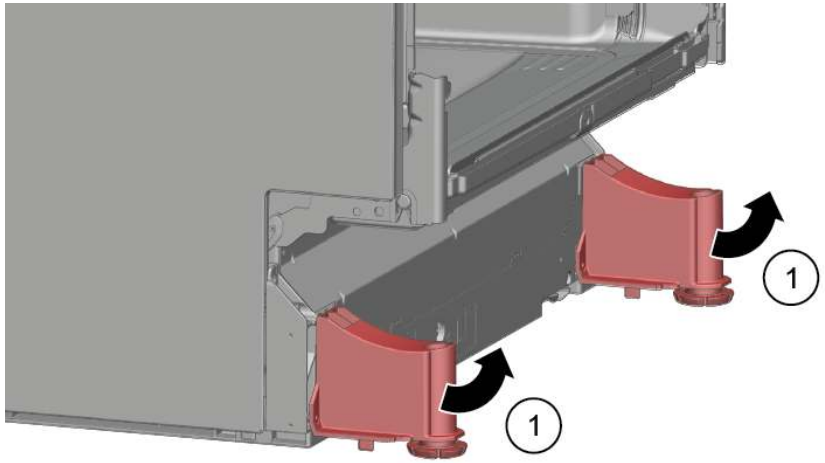

4.14.2 Postavljanje donje ploče

1. Umetnite nogicu.
2. Pričvrstite donju ploču na vrhu (1) i pritisnite je prema dolje dok se čujno ne uklopi na mjesto (2).

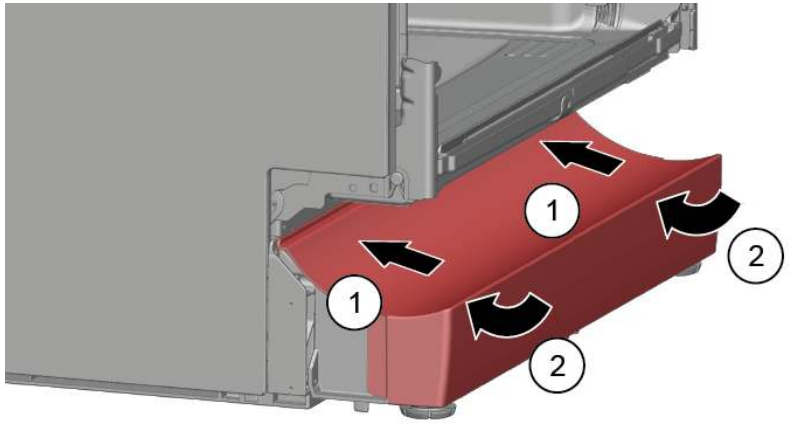

Autorska prava BSH Hausgeräte GmbH

4.15 Zamjena ploče postolja

	Ploča postolja nalazi se u donjem području s prednje strane.

Zahtjev:

- Uređaj je isključen iz napajanja.
- Uređaj je isključen iz priključka za dovod vode.
- Ploča namještaja (opcionalno) je uklonjena.
- Vanjska su vrata uklonjena.
- Vanjska su vrata uklonjena (potpuno ugrađeno/ugrađeno).
- Donja ploča je uklonjena (opcionalno).→67

4.15.1 Uklanjanje ploče postolja

1. Uklonite dva vijka (1).

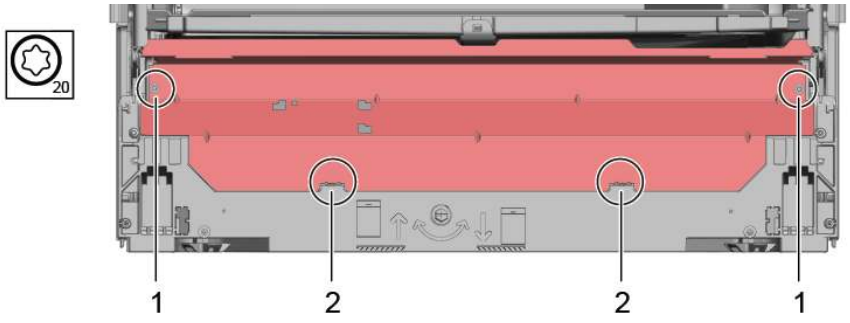

2. Odvojite zahvatne elemente (2).

3. Nagnite ploču postolja pažljivo prema naprijed (1).

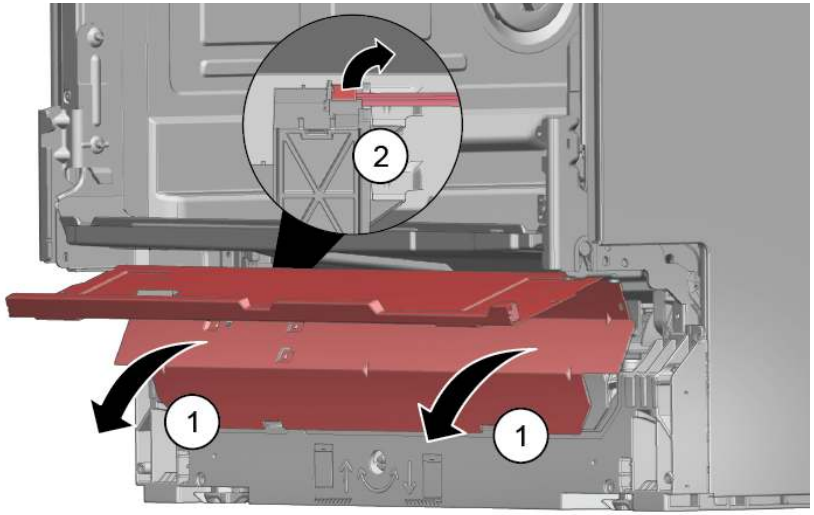

4.

	Ovisno o seriji modela, utikač za EmotionLight još je pričvršćen na postolje.

Deblokirajte utikač na zahvatnom podizaču i gurnite ga prema natrag (opcionalno) (2).

4.15.2 Postavljanje ploče postolja

- Postavite ploču postolja obratnim redoslijedom.

Autorska prava BSH Hausgeräte GmbH

4.16 Zamjena preljevne cijevi

	Preljevna cijev nalazi se u prednjem donjem području uređaja.

Zahtjev:

- Uređaj je isključen iz napajanja.
- Uređaj je isključen iz priključka za dovod vode.
- Ploča namještaja je uklonjena (opcionalno).
- Vanjska su vrata uklonjena.
- Donja ploča je uklonjena (opcionalno).→67
- Ploča postolja je uklonjena.→68

4.16.1 Uklanjanje preljevnog kanala

	Preostala voda ▪ Kad se ukloni crijevo za pražnjenje, može doći do istjecanja preostale vode. ▪ Prikupite vodu ili je uklonite iz donje posude s pomoću brizgalice.

1. Izvucite zahvatni mehanizam na vrhu (1, 2).

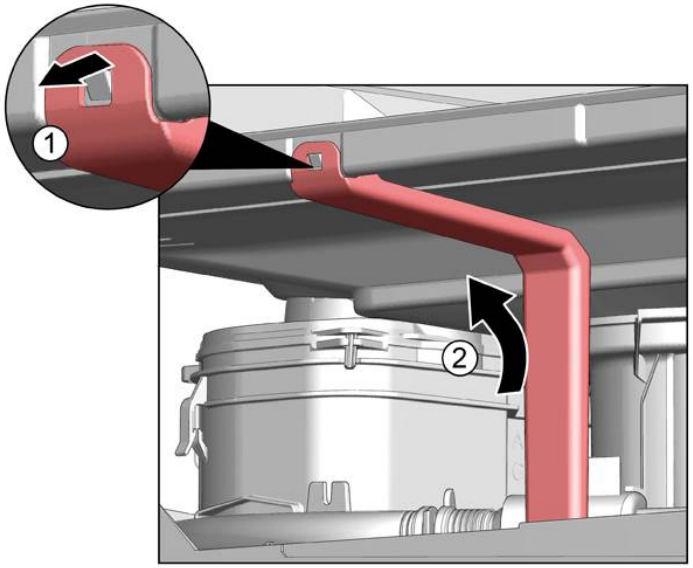

2. Otpustite zahvatni element na vrhu.

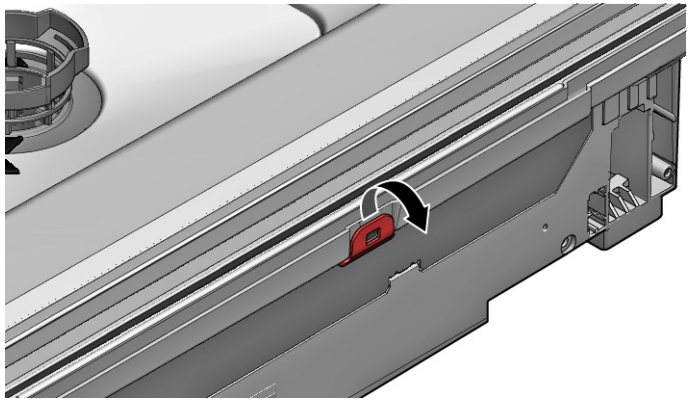

3. 1. Umetnite odvijač ispod metalne stezaljke (1).
   2. Nježno otpustite metalnu kopču (2).

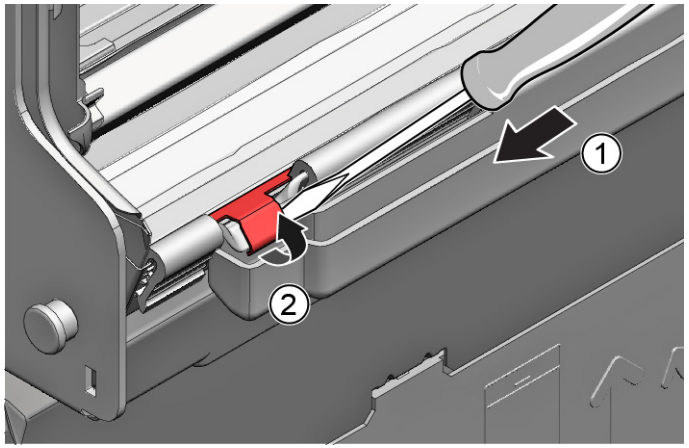

Autorska prava BSH Hausgeräte GmbH

4. Podignite i skinite preljevnu cijev.

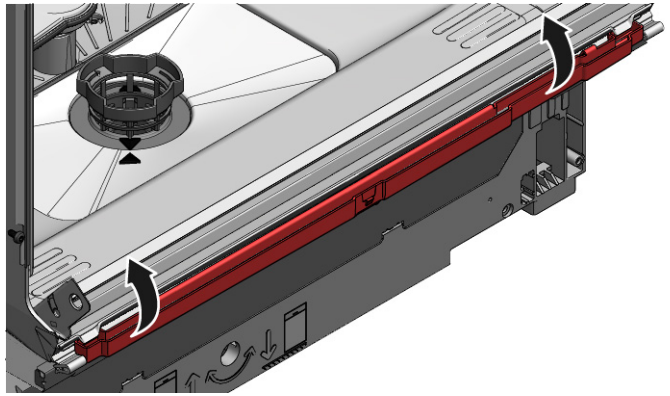

4.16.2 Postavljanje preljevne cijevi

	Oštećenje od vode zbog nepravilnog postavljanja preljevne cijevi! Pravilno umetnite preljevnu cijev na dnu u vodilicu kanala postolja. Pravilno uklopite preljevnu cijev na mjesto na vrhu.

1. 1. Postavite preljevnu cijev (1).
   2. Pomaknite preljevnu cijev na brtvu (2).
   3. Pritisnite preljevnu cijev u vodilicu brtve (3).
   4. Precizno postavite preljevnu cijev (4).
   5. Uklopite preljevnu cijev (5).

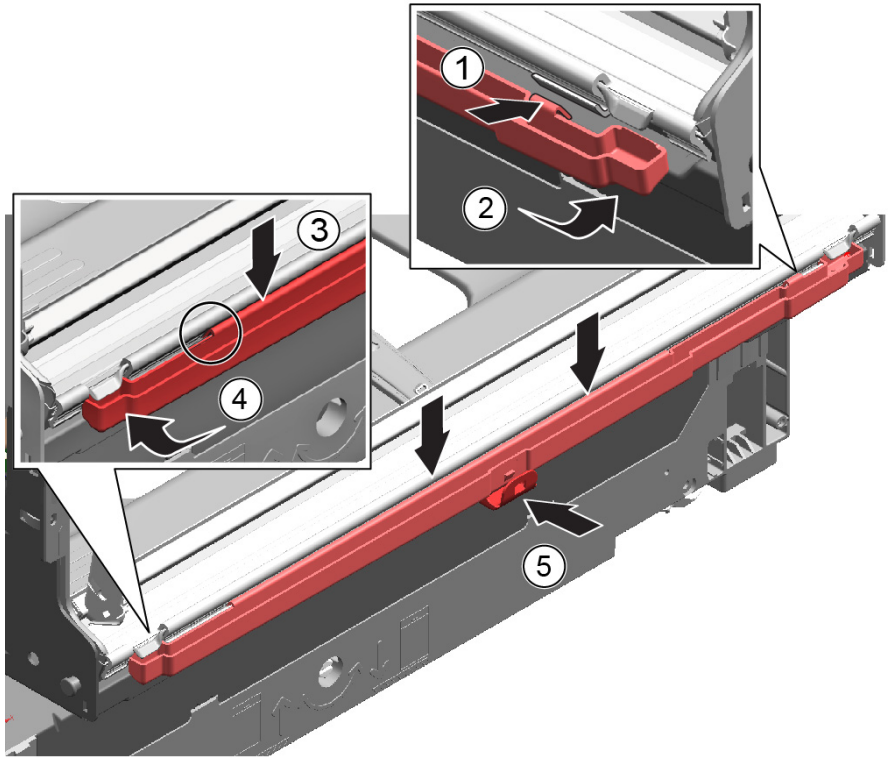

Autorska prava BSH Hausgeräte GmbH

2. Provjerite položaj s lijeve i desne strane.

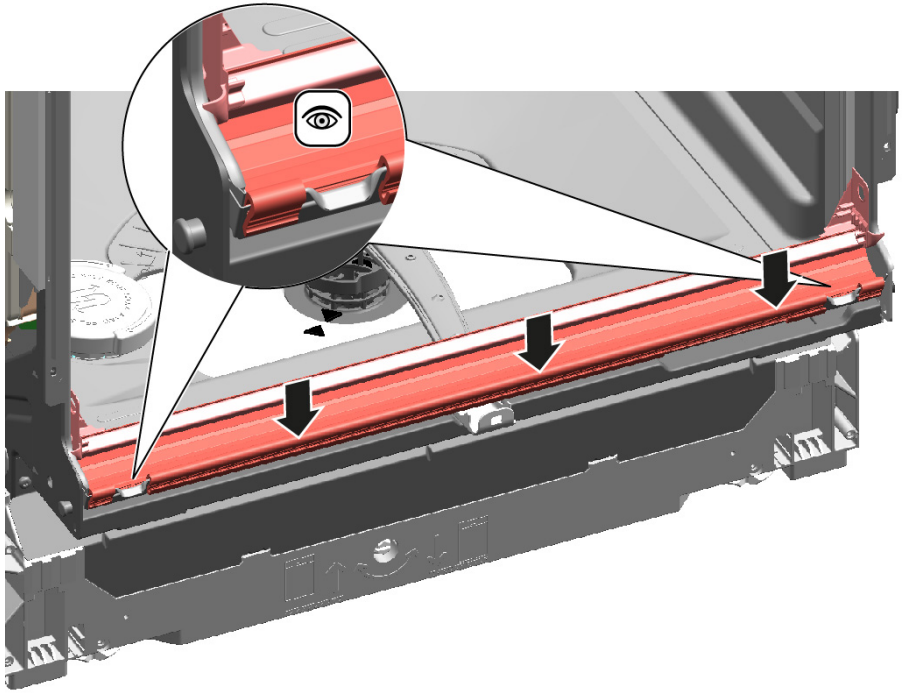

3. Provjerite čvrst dosjed.

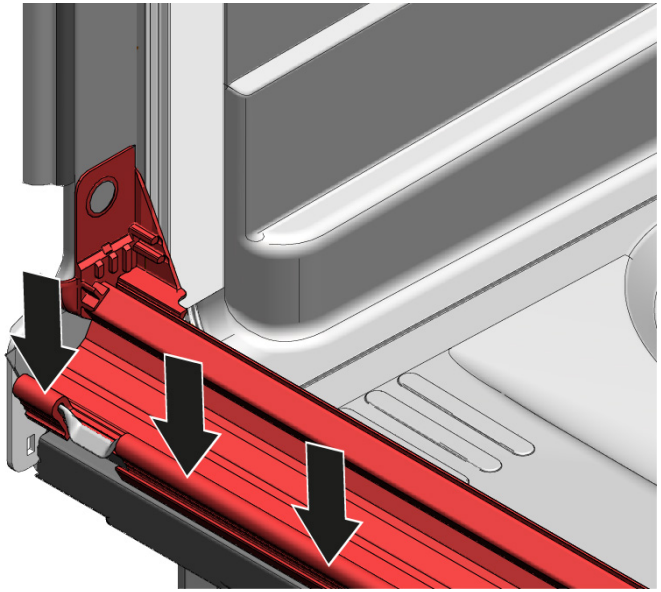

4. Pričvrstite metalnu kopču s lijeve i desne strane.

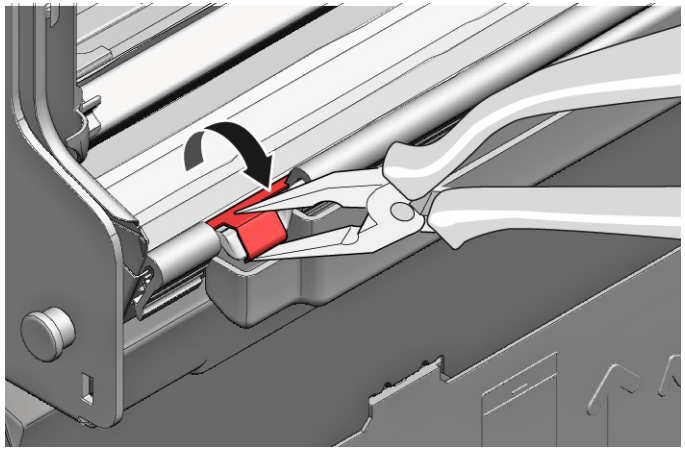

Autorska prava BSH Hausgeräte GmbH

4.17 Zamjena unutarnjih vrata

Zahtjev:

- Uređaj je isključen iz napajanja.
- Uređaj je isključen iz priključka za dovod vode.

4.17.1 Uklanjanje unutarnjih vrata

1. Uklonite vijke (1).
2. Uklonite unutarnja vrata prema gore (2).

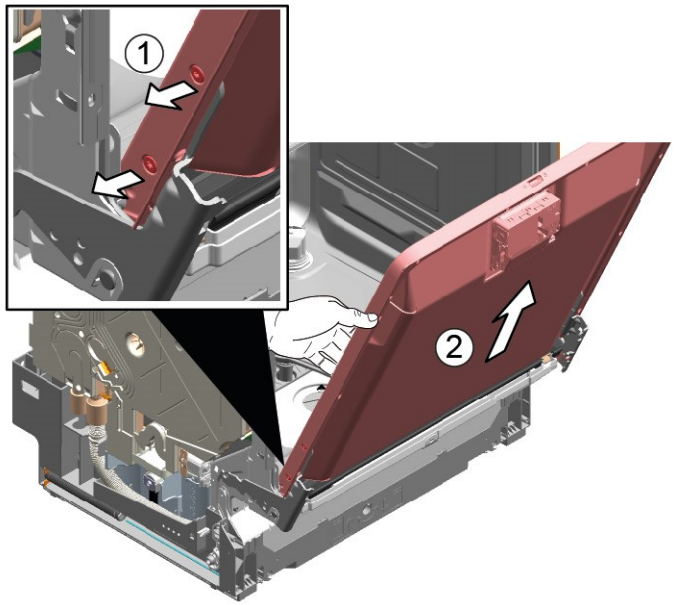

4.17.2 Postavljanje unutarnjih vrata

1. Preklopite brtvu vrata prema naprijed.
2. Pomaknite unutarnja vrata iza brtve vrata.
3. Zatvorite unutarnja vrata.
4. Preklopite brtvu vrata prema gore.
   Bočni dijelovi pokazuju prema gore.
5. Pomaknite zglob vrata prema gore.
6. Pričvrstite zglob vrata vijcima.
7. Postavite unutarnja vrata na zglob vrata.
8. Pričvrstite unutarnja vrata vijcima.

Autorska prava BSH Hausgeräte GmbH

4.18 Zamjena zgloba vrata

Zahtjev:

- Uređaj je isključen iz napajanja.
- Uređaj je isključen iz priključka za dovod vode.
- Uređaju se može slobodno pristupiti.
- Bočna je ploča uklonjena.→60
- Vanjska su vrata uklonjena.
- Unutarnja vrata su uklonjena.
- Kontrolna je ploča uklonjena.→64
- Opruge vrata su pričvršćene.→65
- Donja je ploča uklonjena.→67
- Ploča postolja je uklonjena.→68
- Preljevni kanal je uklonjen.→69

4.18.1 Uklanjanje zgloba vrata

1. 1. Otpustite zahvatnu kuku odvijačem (1).
   2. Povucite zglob vrata prema naprijed (2).

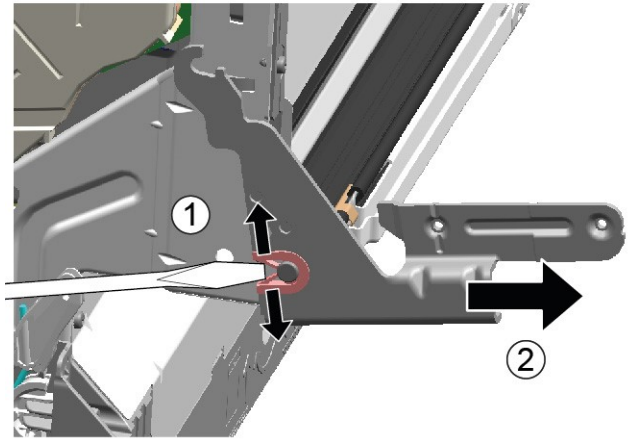

2. Otpustite uzemljenje sa zgloba vrata.

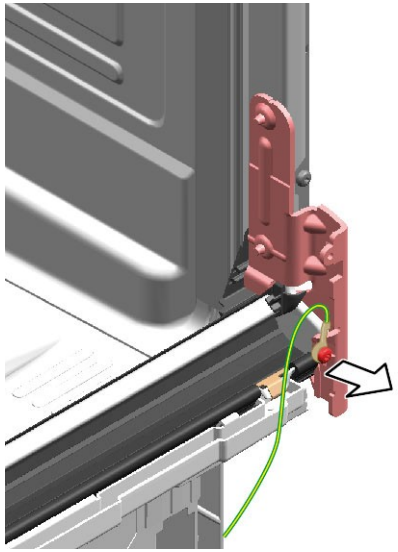

4.18.2 Postavljanje zgloba vrata

OPASNOST

Opasnost od strujnog udara zbog dijelova koji provode struju!
U slučaju nepravilnog popravka može doći do opasnosti za život od strujnog udara

- Električne dijelove mora popraviti kvalificirani električar.
- Nakon popravka provedite sigurnosni test u skladu s VDE 0701 ili nacionalnim propisima.

Autorska prava BSH Hausgeräte GmbH

1. 1. Postavite zglob na uređaj (1).
   2. Pomaknite zglob prema dolje (2) dok se ne pričvrsti na uređaj.

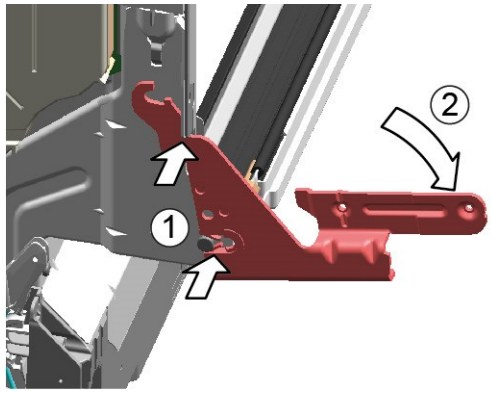

2.

	Uzemljenje koje nedostaje može dovesti do električnog potencijala na vratima.

Uspostavite uzemljenje.

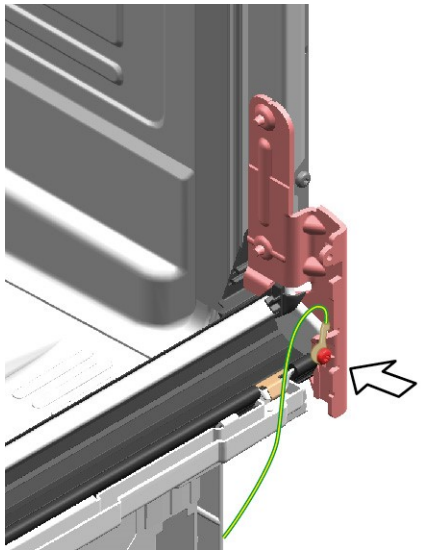

Autorska prava BSH Hausgeräte GmbH

4.19 Zamjena (donje) brtve vrata

Zahtjev:

- Uređaj je isključen iz napajanja.
- Uređaj je isključen iz priključka za dovod vode.
- Vanjska su vrata uklonjena.
- Ploča postolja je uklonjena.→68
- Donja ploča je uklonjena (opcionalno).→67
- Opruge vrata su uklonjene.
- Kontrolna je ploča uklonjena.
- Držač kabelskog snopa na donjoj desnoj strani je uklonjen.

4.19.1 Uklanjanje brtve vrata

1. Uklonite dvije pričvrsne kopče na donjoj brtvi vrata (1, 2).

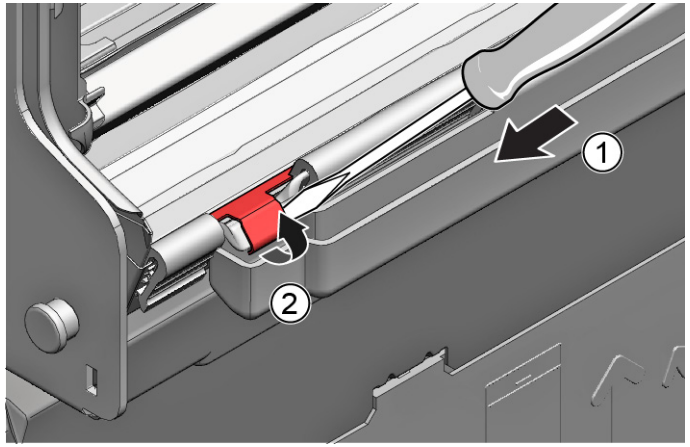

2. Odvojite preljevni kanal.

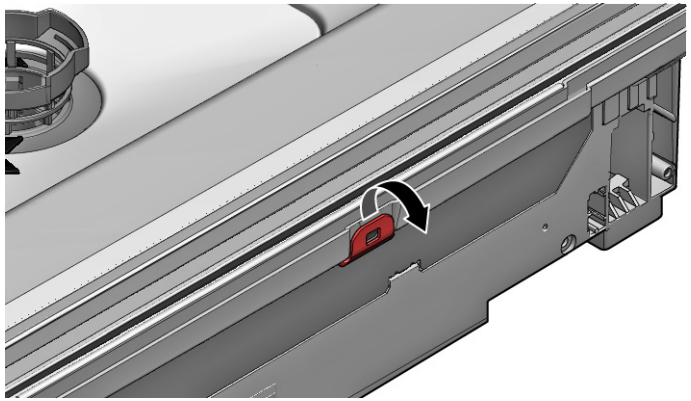

3. Podignite i skinite preljevni slivnik.

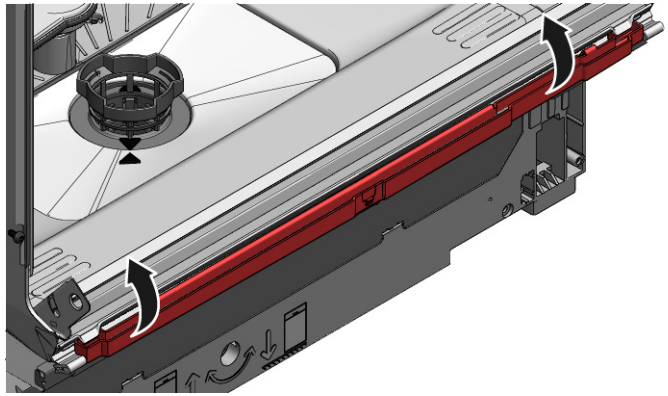

Autorska prava BSH Hausgeräte GmbH

4. Uklonite donju brtvu vrata s unutarnjih vrata.

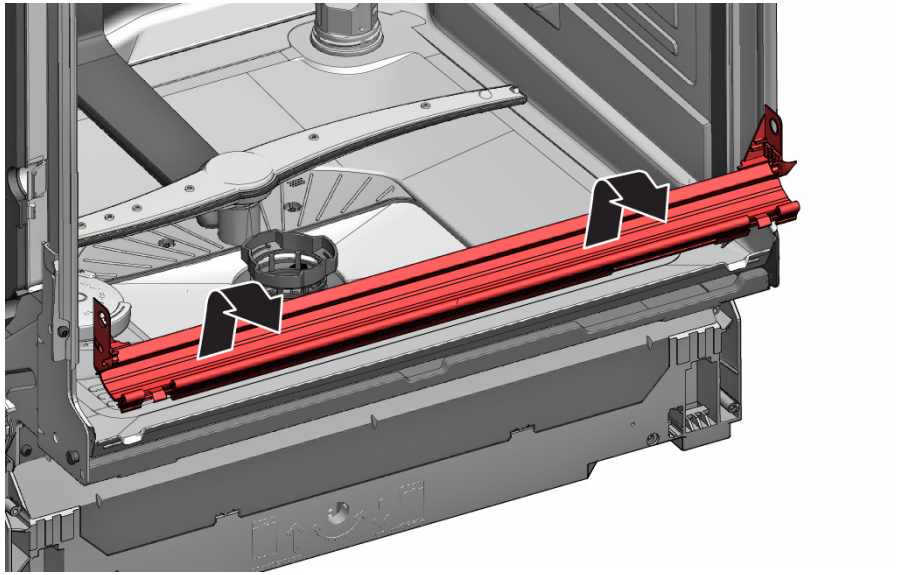

4.19.2 Postavljanje brtve vrata

1. Postavite brtvene čepove s lijeve i desne strane brtvene vodilice s brtvom vrata.

2. Umetnite brtvu vrata s brtvenim preklopom u unutarnja vrata.
3. Pričvrstite brtvu vrata s dvije pričvrsne kopče.

Autorska prava BSH Hausgeräte GmbH

4.20 Zamjena (gornje) brtve vrata

Zahtjev:

- Uređaj je isključen iz napajanja.
- Uređaj je isključen iz priključka za dovod vode.

4.20.1 Uklanjanje brtve vrata

- Uklonite brtvu vrata s unutarnjeg okvira.

4.20.2 Postavljanje brtve vrata

Brtvu vrata treba izrezati na odgovarajuću duljinu prije postavljanja. To je 1750 mm za uređaje visine od 81 cm i 1850 mm za uređaje visine od 86 cm.

1. Pripremite odgovarajuću brtvu vrata.
2. Osigurajte ispravan položaj za postavljanje brtvenog profila.

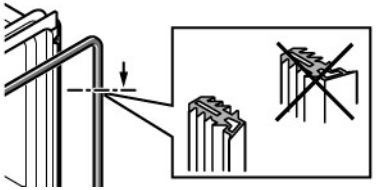

3. Bijela točka mora biti u ravnini s ležajem brtve.

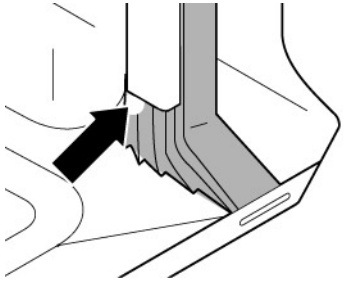

4. | | |
|---|---|
| | Brtva ne smije biti valovita ili rastegnuta u kutovima. Brtva se prekida dijagonalno na krajevima i sužava se na dnu spremnika s prednje strane. |

   Postavite kraj brtve ravno prema prednjoj strani ispod unutarnjih vrata. Brtva treba što više nalijegati na stranu spremnika.

➡ Pravilno postavljena brtva vrata:

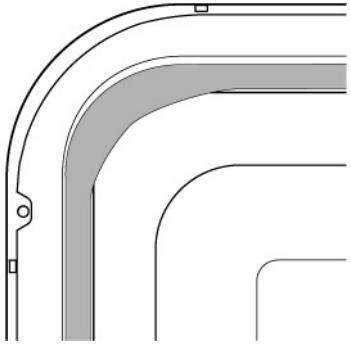

Autorska prava BSH Hausgeräte GmbH

4.21 Zamjena modula EmotionLight

	EmotionLight se nalazi u gornjem prednjem vanjskom području spremnika sredstva za ispiranje.

Zahtjev:

- Uređaj je isključen iz napajanja.
- Uređaj je isključen iz priključka za dovod vode.
- Uređaju se može slobodno pristupiti.
- Radna je ploča uklonjena (opcionalno).
- Desna ploča je uklonjena (opcionalno).→60

4.21.1 Uklanjanje modula EmotionLight

1. Odvojite zahvatnu kuku sa stražnje strane (1).

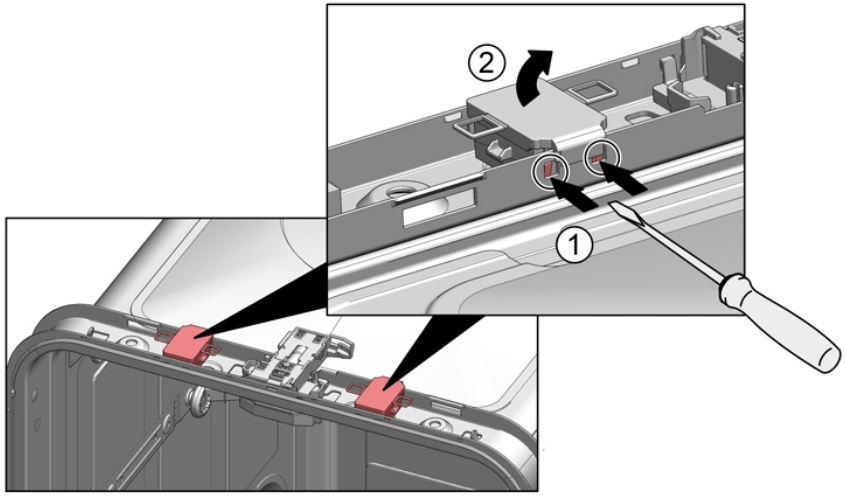

2. Uklonite držač prema gore (2).
3. Izvucite utikač iz priključka (dolje desno s prednje strane uređaja).
4. Uklonite električni priključak s modula napajanja.

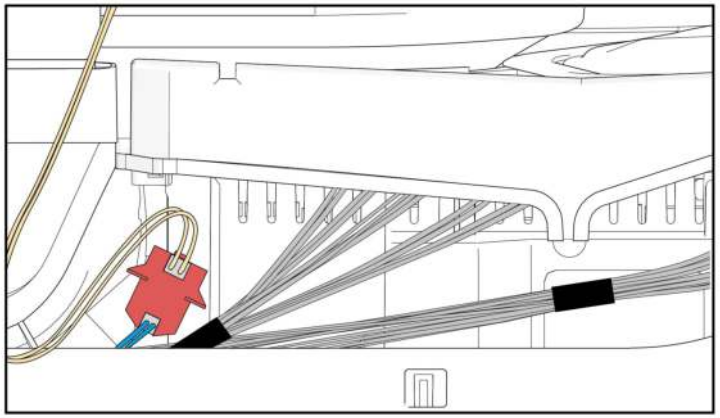

5. Uklonite EmotionLight iz uređaja.

4.21.2 Postavljanje modula EmotionLight

1. Umetnite držač u okvir spremnika sredstva za ispiranje (1).

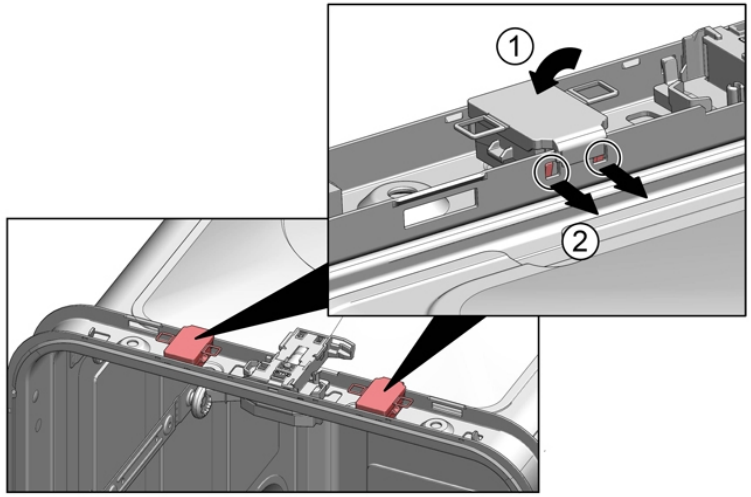

Autorska prava BSH Hausgeräte GmbH

2. Postavite zahvatnu kuku (2).
3.

	POZOR! **Nepravilno postavljanje!** Oštećenje kabela u području zgloba vrata. ▶ Postavite kabel u području zgloba vrata (između zgloba ploče i spremnika sredstva za ispiranje), tako da ga ne mogu oštetiti pokretni dijelovi.

Postavite kabel na donjoj desnoj strani.

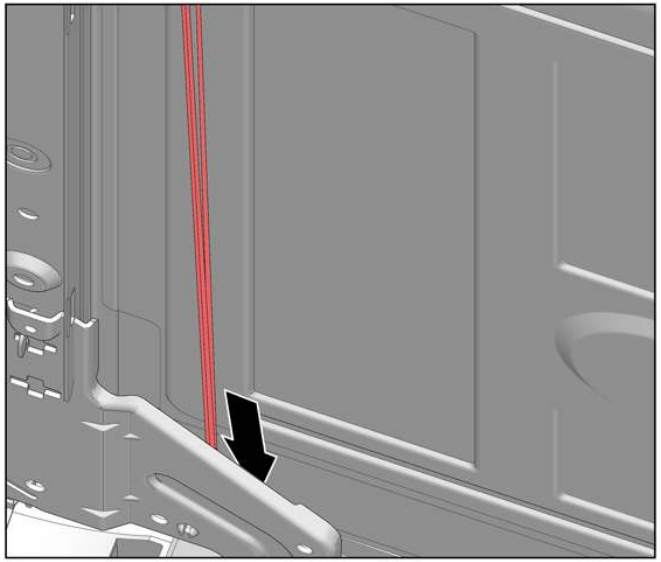

Autorska prava BSH Hausgeräte GmbH

Sl. 3: Ravni kabel

4. Ukopčajte utikač.

Autorska prava BSH Hausgeräte GmbH

4.22 Zamjena modula TimeLight

	Zamijenite TimeLight samo kao jedinstven dio. Modul TimeLight pričvršćen je na stražnjoj strani ploče postolja.

Zahtjev:

- Uređaj je isključen iz napajanja.
- Uređaj je isključen iz priključka za dovod vode.
- Donja je ploča uklonjena.→67
- Ploča postolja je uklonjena i okrenuta.→68

4.22.1 Uklanjanje modula TimeLight

1. Savijte zahvatne elemente (1) malo prema van.

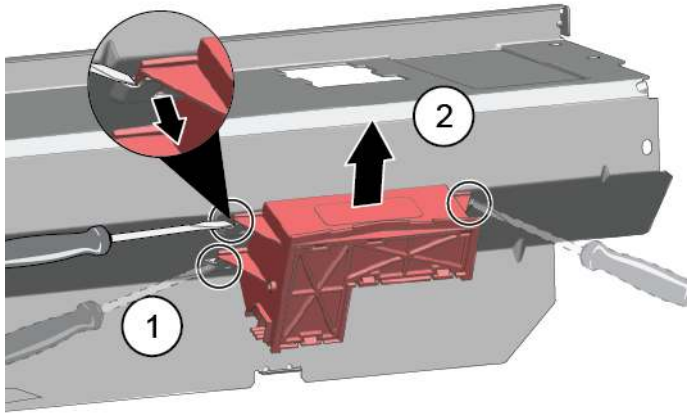

2. Povucite modul TimeLight prema gore i izvucite ga iz vodilice (2).

4.22.2 Postavljanje modula TimeLight

1. Savijte zahvatne elemente (1) ponovno prema natrag.

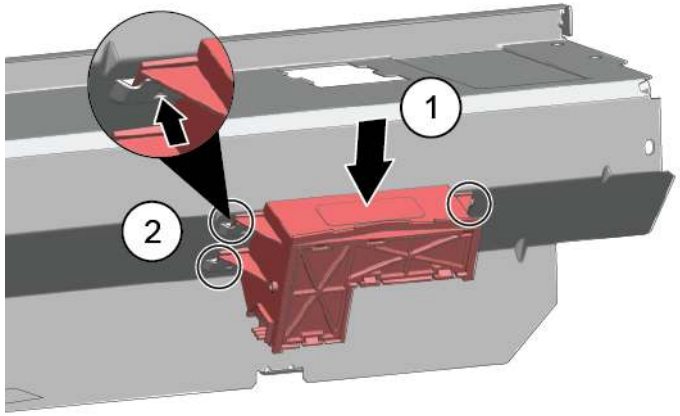

2. Gurnite modul TimeLight u vodilicu (2).
3. Priključite električni priključak.

Autorska prava BSH Hausgeräte GmbH

4.23 Zamjena Gap illumination

Zahtjev:

- Uređaj je isključen iz napajanja.
- Uređaj je isključen iz priključka za dovod vode.
- Vanjska vrata su demontirana.
- Radna je ploča uklonjena.

4.23.1 Uklanjanje Gap illumination

1. 1. Odvojite zahvatni element (1).
   2. Uklonite električni priključak s radnog modula (2).

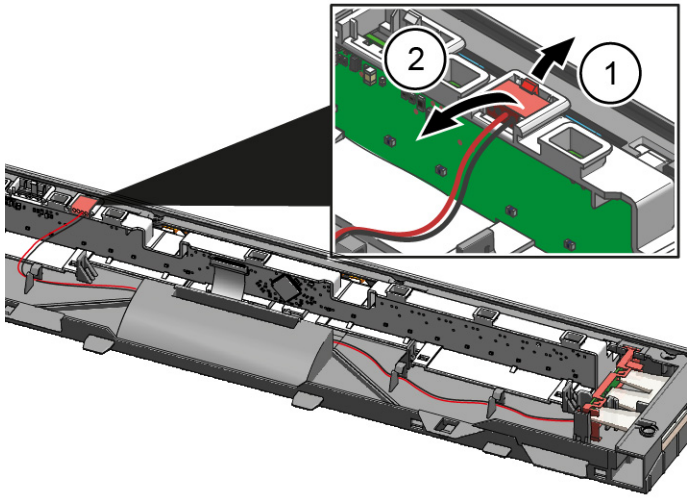

2. 1. Odvojite zahvatnu kuku sa stražnje strane (1).
   2. Uklonite vlakno (2).

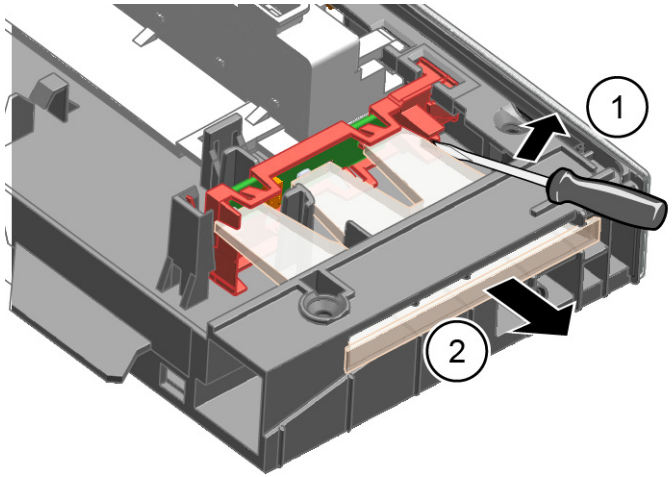

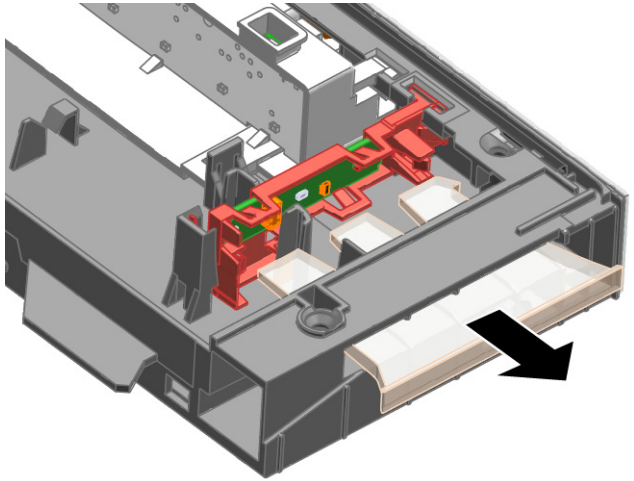

Autorska prava BSH Hausgeräte GmbH

3. 1. Odvojite zahvatnu kuku (1).
   2. Podignite PCB s držačem i uklonite ga iz okvira radnog modula (2).

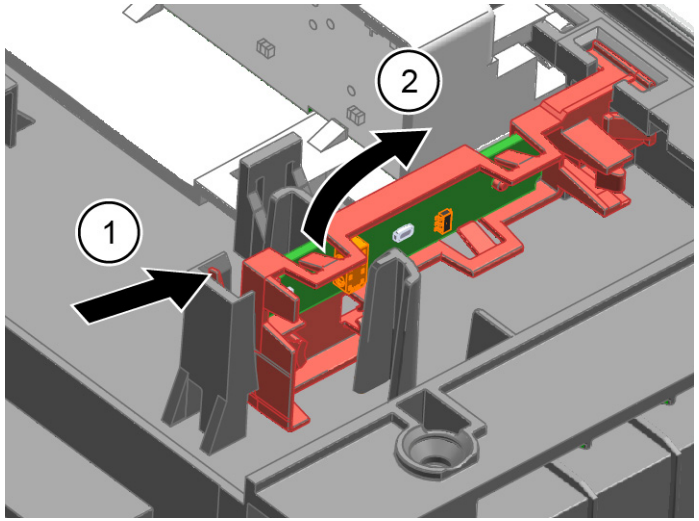

4.23.2 Postavljanje Gap illumination

1. Umetnite PCB držač u okvir radnog modula.

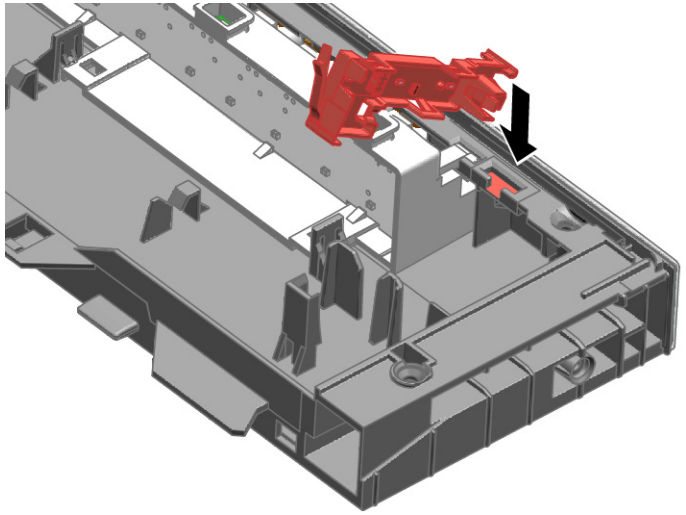

2. Pritegnite ga dok ne začujete škljocaj.

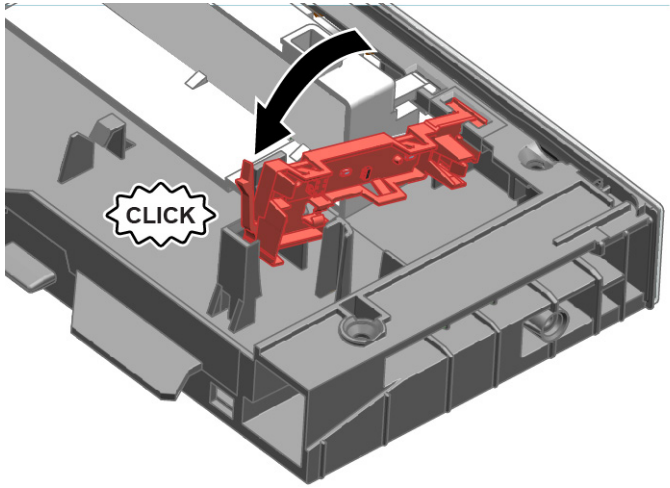

3. Postavite optičko vlakno i pritegnite ga dok ne čujete škljocaj.

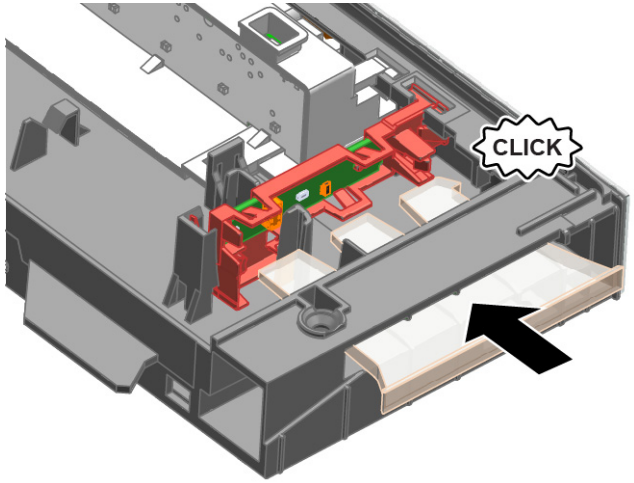

4. Povežite žicu s radnim modulom.

Autorska prava BSH Hausgeräte GmbH

Poznámky k opravě - Myčka nádobí

O tomto dokumentu 86
1.1 Důležité informace 86
1.1.1 Účel 86
1.2 Vysvětlení symbolů 86
1.2.1 Úroveň nebezpečí 86
1.2.2 Symboly nebezpečí 86
1.2.3 Struktura výstrah 87
1.2.4 Obecné symboly 87

Bezpečnost 88
2.1 Všeobecné bezpečnostní pokyny 88
2.1.1 Všechny domácí spotřebiče 88

Nástroje a pomůcky 89

Oprava 90
4.1 Výměna horní desky 90
4.1.1 Sejmutí horní desky 90
4.1.2 Montáž horní desky 90
4.2 Montáž systému košů 91
4.2.1 Montáž zásobníku na tablety u modelu 86 cm 91
4.2.2 Montáž držáku šálků 91
4.2.3 Montáž parní vložky 92
4.3 Výměna zásuvky varioDrawer 93
4.3.1 Vyjmutí zásuvky varioDrawer 93
4.3.2 Montáž zásuvky varioDrawer 94
4.4 Výměna ostřikovacích ramen 95
4.4.1 Vyjmutí ostřikovacího ramena 95
4.4.2 Montáž ostřikovacího ramena 95
4.5 Výměna filtrů 96
4.5.1 Vyjmutí filtru 96
4.5.2 Montáž filtrů 96
4.6 Montáž ostřikovací hlavy pro plechy 97
4.7 Výměna napájecího kabelu 98
4.7.1 Vytažení napájecího kabelu 98
4.7.2 Připojení napájecího kabelu 98
4.8 Výměna krytu zásobníku na mycí prostředek 99
4.8.1 Odstranění krytu zásobníku na mycí prostředek 99
4.8.2 Vložení pružiny 99
4.8.3 Montáž krytu zásobníku na mycí prostředek 99
4.9 Výměna krytu čerpadla odpadní vody 100
4.9.1 Odstranění krytu čerpadla odpadní vody 100
4.9.2 Montáž krytu čerpadla odpadní vody 100
4.10 Výměna bočního panelu 101
4.10.1 Sejmutí bočního panelu 101
4.10.2 Montáž bočního panelu 102
4.11 Výměna vnějších dvířek 103
4.11.1 Vyjmutí vnějších dvířek 103
4.11.2 Montáž vnějších dvířek 103
4.12 Výměna ovládacího panelu 105
4.12.1 Odstranění ovládacího panelu 105
4.12.2 Montáž ovládacího panelu 105
4.13 Oprava pružin dvířek 106
4.14 Výměna spodního panelu 108
4.14.1 Sejmutí spodního panelu 108
4.14.2 Montáž spodního panelu 108
4.15 Výměna zásuvkové desky v základně 109
4.15.1 Odstranění zásuvkové desky v základně 109
4.15.2 Montáž zásuvkové desky v základně 109
4.16 Výměna přepadového potrubí 110
4.16.1 Odstranění přepadového odtoku 110
4.16.2 Montáž přepadového potrubí 111
4.17 Výměna vnitřních dvířek 113
4.17.1 Vyjmutí vnitřních dvířek 113
4.17.2 Montáž vnitřních dvířek 113
4.18 Výměna závěsu dvířek 114
4.18.1 Odstranění závěsu dvířek 114
4.18.2 Montáž závěsu dvířek 114
4.19 Výměna (spodního) těsnění dvířek 116
4.19.1 Vyjmutí těsnění dvířek 116
4.19.2 Montáž těsnění dvířek 117
4.20 Výměna (horního) těsnění dvířek 118
4.20.1 Vyjmutí těsnění dvířek 118
4.20.2 Montáž těsnění dvířek 118

Copyright BSH Hausgeräte GmbH

Poznámky k opravě - Myčka nádobí

4.21 Výměna EmotionLight 119
4.21.1 Odstranění EmotionLight 119
4.21.2 Montáž EmotionLight 119
4.22 Výměna TimeLight 122
4.22.1 Vyjmutí TimeLight 122
4.22.2 Montáž TimeLight 122
4.23 Výměna Gap Illumination 123
4.23.1 Vyjmutí Gap Illumination 123
4.23.2 Montáž Gap Illumination 124

Copyright BSH Hausgeräte GmbH

O tomto dokumentu

1.1 Důležité informace

1.1.1 Účel

Tyto pokyny k opravě pomáhají spotřebiteli při vlastnoruční opravě spotřebičů v souladu s platnými předpisy o ekodesignu (platnými k 03/2021).

Obsahují informace o výměně některých náhradních dílů včetně příslušných výstrah a nebezpečí.

V případě dotazů se obraťte na náš zákaznický servis. Za škody ručíme pouze v případě, že budou správně dodrženy pokyny k opravě.

1.2 Vysvětlení symbolů

1.2.1 Úroveň nebezpečí

Jednotlivé úrovně výstrah se skládají ze symbolu a signálního slova. Signální slova uvádějí závažnost nebezpečí.

Úroveň výstrahy	Význam
⚠ NEBEZPEČÍ	Nedodržení výstražného upozornění způsobí smrt nebo vážná zranění.
⚠ VÝSTRAHA	Nedodržení výstražného upozornění může způsobit smrt nebo vážná zranění.
⚠ POZOR	Nedodržení výstražného upozornění může způsobit lehká zranění.
POZOR!	Nedodržení výstražného upozornění může způsobit škody na majetku.

Tabulka 1: Úroveň nebezpečí

1.2.2 Symboly nebezpečí

Symboly nebezpečí jsou symbolická znázornění určující druh nebezpečí.

V tomto dokumentu jsou použity následující symboly nebezpečí:

Symbol nebezpečí	Význam
	Obecné výstražné upozornění
	Nebezpečí vycházející z elektrického napětí
	Nebezpečí výbuchu
	Nebezpečí pořezání
	Nebezpečí rozdrcení

Copyright BSH Hausgeräte GmbH

Symbol nebezpečí	Význam
	Nebezpečí spojené s horkými povrchy
	Nebezpečí vycházející ze silného elektro-magnetického pole
	Nebezpečí z neionizujícího záření

Tabulka 2: Symboly nebezpečí

1.2.3 Struktura výstrah

Výstrahy použité v tomto dokumentu mají standardizovaný vzhled a strukturu.

	NEBEZPEČÍ **Typ a zdroj nebezpečí!** Možné důsledky nedodržení výstražného upozornění. ▸ Opatření a zákazy eliminující nebezpečí.

Následující příklad ukazuje výstrahu, která varuje před zásahem elektrickým proudem při dotyku dílů pod proudem. Je uvedeno opatření pro zabránění rizika.

	NEBEZPEČÍ **Nebezpečí úrazu elektrickým proudem při dotyku dílů pod proudem!** Usmrcení elektrickým proudem ▸ Odpojte spotřebič od přívodu elektrického proudu alespoň 60 sekund před zahájením opravy.

1.2.4 Obecné symboly

V tomto dokumentu jsou použity následující obecné symboly:

Obecný symbol	Význam
	Uvedení zvláštního tipu (text nebo grafické vyjádření)
	Uvedení jednoduchého tipu (pouze text)
	Uvedení odkazu k videonávodu

Obecný symbol	Význam
	Uvedení požadovaných nástrojů
	Uvedení požadovaných podmínek
if	Uvedení podmínky (když, pak atd.)
	Uvedení výsledku
Start	Uvedení klávesy nebo tlačítka
[00123456]	Uvedení čísla materiálu
Status	Uvedení zobrazeného textu / okna (na ukazateli spotřebiče)

Tabulka 3: Obecné symboly

Copyright BSH Hausgeräte GmbH

Bezpečnost

2.1 Všeobecné bezpečnostní pokyny

2.1.1 Všechny domácí spotřebiče

Nebezpečí úrazu elektrickým proudem při dotyku dílů pod proudem!

- Chyby při opravě elektrických součástí mohou vést k úrazu elektrickým proudem!
- Odpojte spotřebič ze sítě alespoň 60 sekund před zahájením prací.
- Po opravě nechte provést bezpečnostní zkoušku podle VDE 0701 nebo specifických předpisů dané země.

Nebezpečí poranění o ostré hrany!

- Používejte ochranné rukavice.

Nebezpečí rozdrcení během opravy, údržby, odstranění závad a servisu těžkými a pohyblivými součástmi

- Používejte bezpečnostní obuv.
- Zajistěte těžké součásti před pádem.
- Nesahejte na pohyblivé součásti.

Nebezpečí z hlediska bezpečnosti / funkce spotřebiče!

- Používejte pouze originální náhradní díly.

Nebezpečí poškození elektrostaticky citlivých součástí (elektrostatický výboj)!

- Nedotýkejte se modulů, včetně přípojek a vodičů.

Copyright BSH Hausgeräte GmbH

Nástroje a pomůcky

Označení	Detaily	Snímky
Šroubovák torx T20 s otvorem [00340764]	100 mm, pro šrouby s pojistným kolíkem	
Šroubovák torx T15	Délka 80 mm	
Plochý šroubovák	Čepel 10 mm x 1,6 mm x 200 mm	
Jehlové kleště [00340871]	Délka: 200 mm, rovné	

Copyright BSH Hausgeräte GmbH

4.1 Výměna horní desky

Požadavek:

- Spotřebič je odpojený od přívodu elektrické energie.
- Spotřebič je volně přístupný.

4.1.1 Sejmutí horní desky

1. Odstraňte dva šrouby ze zadní strany (1) (volitelně).
2. Stiskněte obě západky umístěné pod horní deskou směrem nahoru (2).

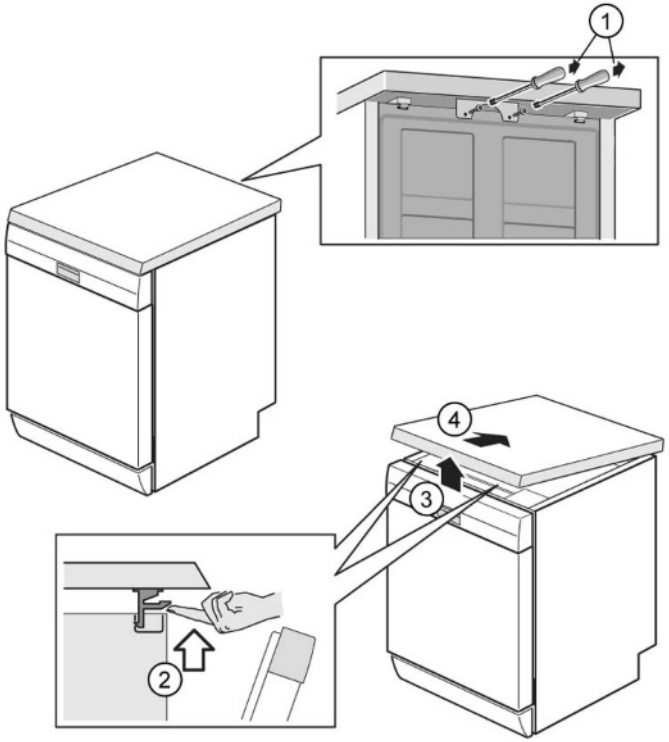

3. Lehce nadzvedněte čelo horní desky (3).
4. Horní desku vysuňte směrem dozadu (4).
5. Sejměte horní desku.

4.1.2 Montáž horní desky

1. Zaklapněte zadní část pracovní desky do vodicích lišt pomocí pojistných manžet (1).

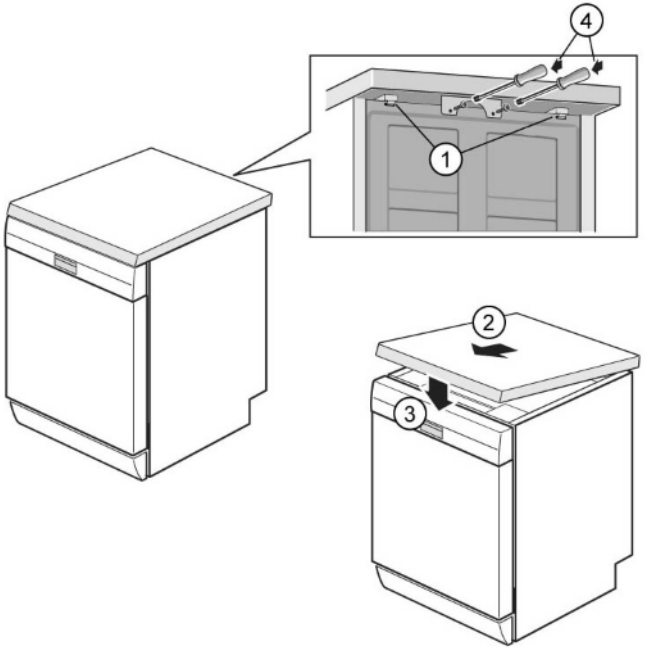

2. Horní desku posuňte dopředu (2).
3. Zatlačte přední část horní desky směrem dolů, dokud obě západky slyšitelně nezapadnou na místo (3).
4. Opět zašroubujte dva šrouby (4) (volitelně).

Copyright BSH Hausgeräte GmbH

4.2 Montáž systému košů

Požadavek:

- Ze spotřebiče byl odstraněn příslušný koš.

4.2.1 Montáž zásobníku na tablety u modelu 86 cm

Speciální nástroje:

Zásobník na tablety	[00614935]
Držák šálků	[00618565]

1. Vložte zásobník na tablety do čela koše.
2. Vystřeďte jej a zaklapněte zásobník na správné místo.

4.2.2 Montáž držáku šálků

Speciální nástroje:

Zásobník na tablety	[00614935]
Držák šálků	[00618565]

	Při mytí šálků je možné držák vyklopit. Přidaný úhel omezuje hromadění vody na spodní straně šálků. U vysokých sklenic doporučujeme ponechat držák šálků sklopený. Jsou-li horní koše vybaveny volitelnou plastovou vložkou, musí být nejprve vyjmuta.

1. Vyjměte plastovou vložku.

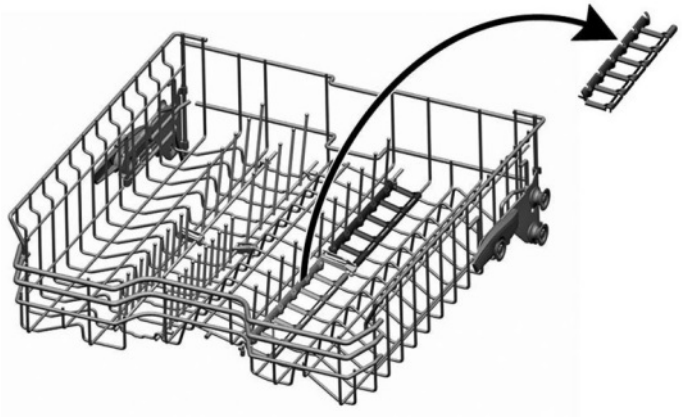

2. Nacvakněte držák šálků na správné místo.

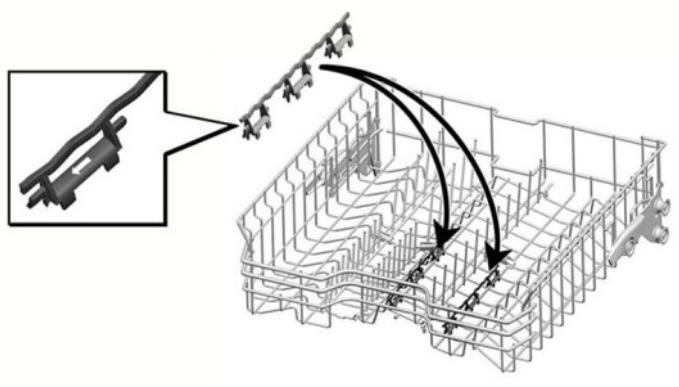

3. Vyklopte držák.

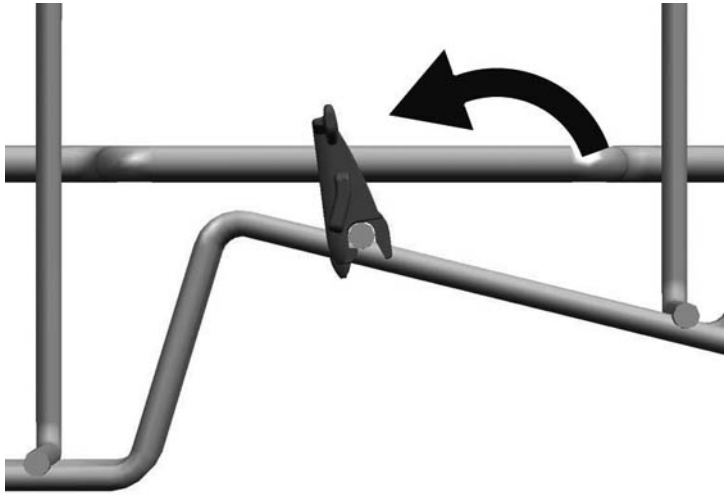

Copyright BSH Hausgeräte GmbH

4. Umístěte nádobí, které chcete umýt.

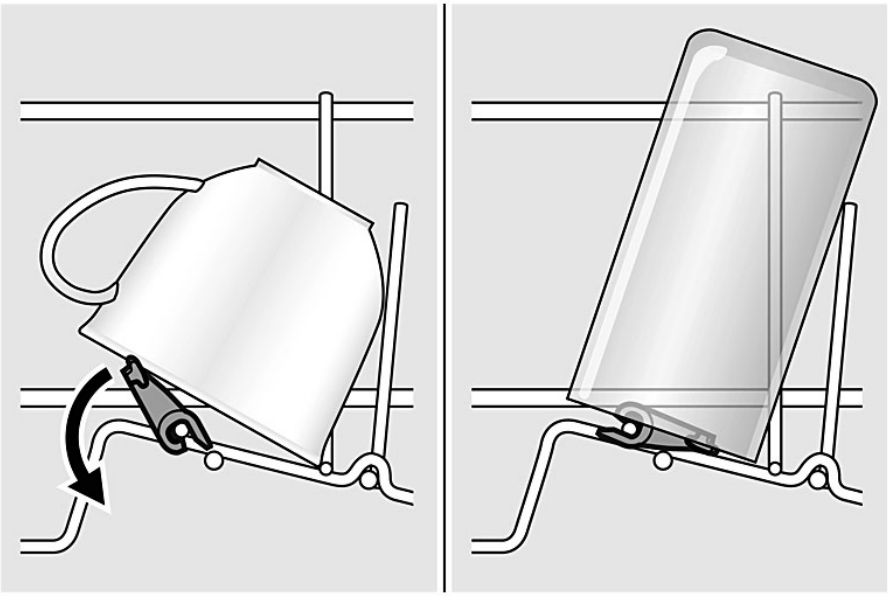

4.2.3 Montáž parní vložky

Speciální nástroje:

- Zásobník na tablety [00614935]
- Držák šálků [00618565]

- Zasuňte parní vložku koncovkami pod systém košů.

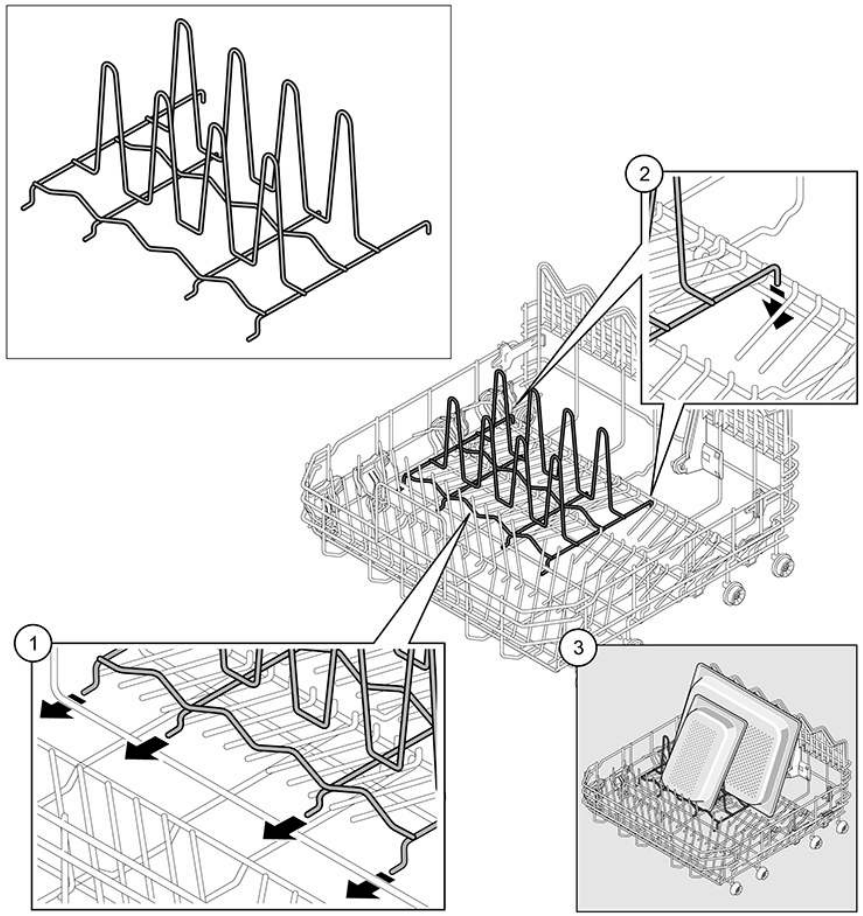

Copyright BSH Hausgeräte GmbH

4.3 Výměna zásuvky varioDrawer

4.3.1 Vyjmutí zásuvky varioDrawer

1. Ohněte klapky madla dovnitř.

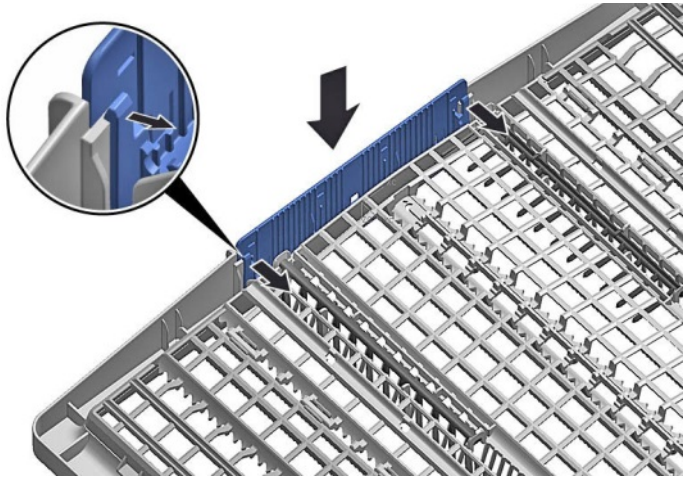

2. Vyjměte madlo směrem nahoru.

3. Vycvakněte plastové boční vložky ven a vytlačte je nahoru z rámu.

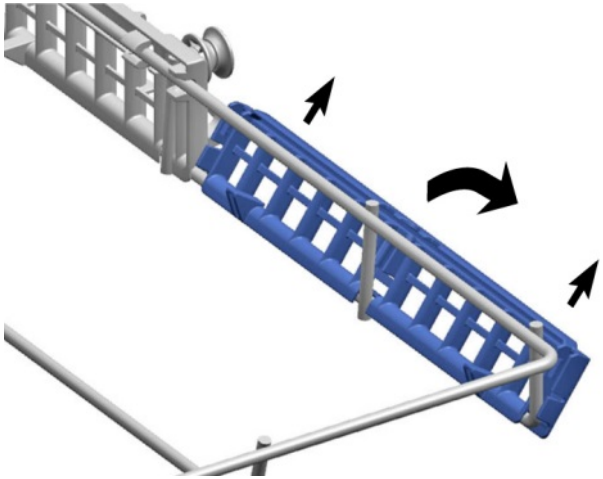

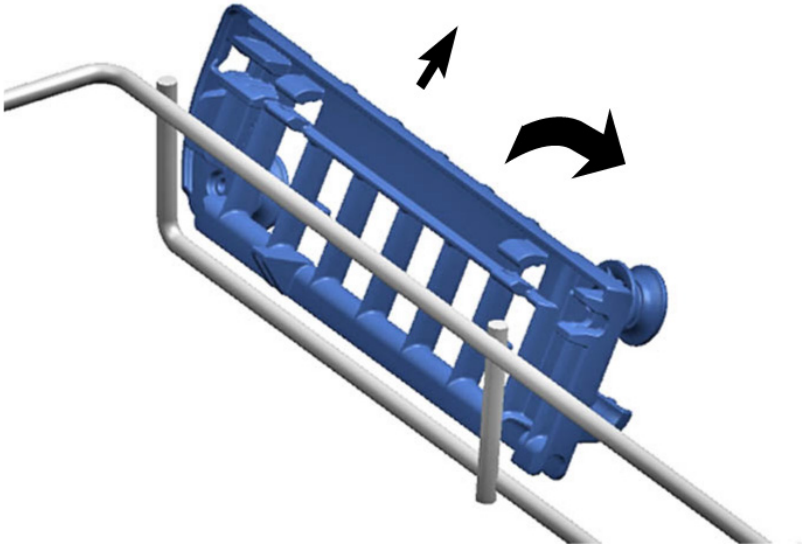

Copyright BSH Hausgeräte GmbH

4. Opatrně ohněte zoubky vodicí kolejnice směrem ven.

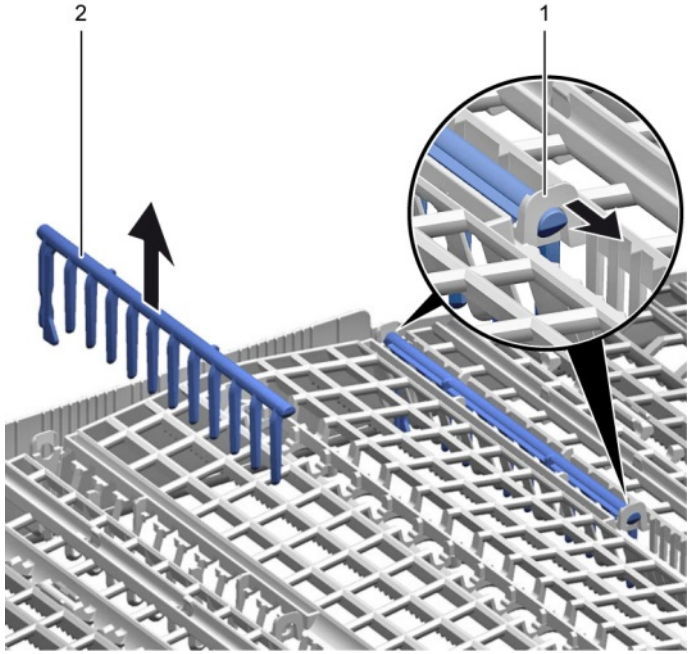

5. Vytáhněte sklopné trny ven ze zoubků.

6. Vycvakněte čelo kovového rámu z držáků.

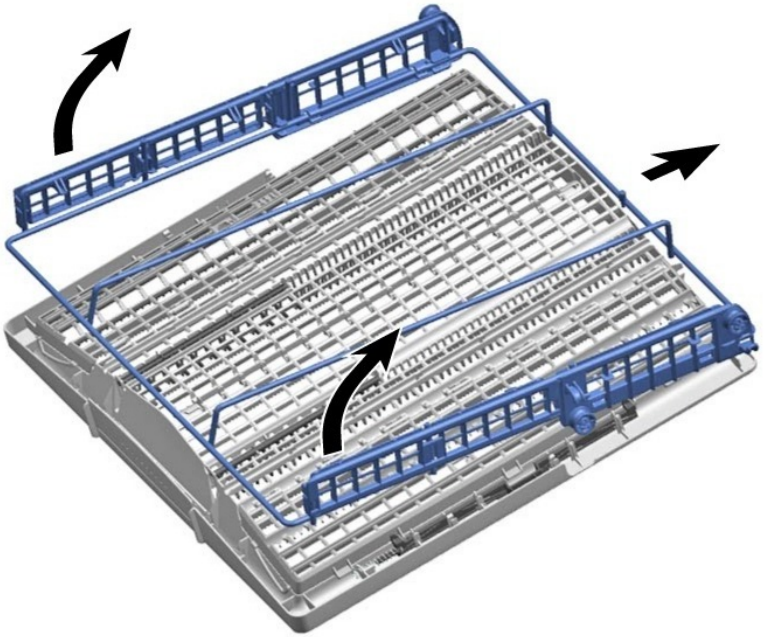

7. Vysuňte kovový rám ven z kolejnic.

4.3.2 Montáž zásuvky varioDrawer

- Montáž proveďte v opačném sledu.

Copyright BSH Hausgeräte GmbH

4.4 Výměna ostřikovacích ramen

4.4.1 Vyjmutí ostřikovacího ramena

1. Vyšroubujte horní ostřikovací rameno (1) a vyjměte jej vytáhnutím směrem dolů (2).

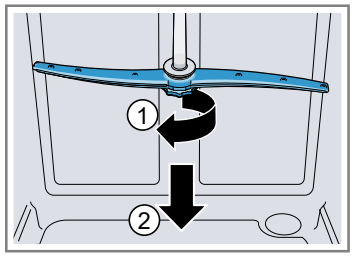

2. Vyjměte spodní ostřikovací rameno jeho vytáhnutím směrem dolů.

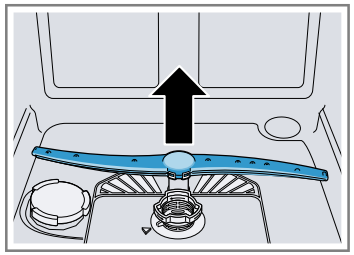

4.4.2 Montáž ostřikovacího ramena

1. Vložte spodní ostřikovací rameno.
   ➡ Ostřikovací rameno zaklapne na své místo.
2. Vložte horní ostřikovací rameno a pevně jej zašroubujte na své místo.

Copyright BSH Hausgeräte GmbH

4.5 Výměna filtrů

4.5.1 Vyjmutí filtru

1. Otočte hrubý filtr proti směru hodinových ručiček (1) a vyjměte filtrační systém (2).

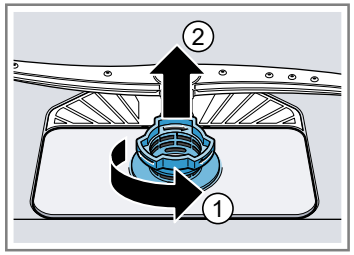

   Dbejte na to, aby do jímky nespadly žádné cizí předměty.

2. Vytažením vyjměte mikrofiltr.

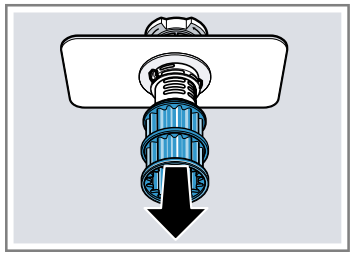

4.5.2 Montáž filtrů

1. Smontujte filtrační systém.
   Ujistěte se, že zajišťovací západky hrubého filtru zaklaply na své místo.
2. Vložte filtrační systém do spotřebiče a otočte hrubý filtr ve směru hodinových ručiček.
   Ujistěte se, že obě šipky lícují.

Copyright BSH Hausgeräte GmbH

4.6 Montáž ostřikovací hlavy pro plechy

1. Vyjměte horní koš.
2. Vložte ostřikovací hlavu pro plechy do držáku (1) a otočte jí směrem doprava (2).

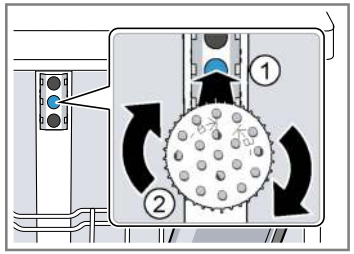

➡ Ostřikovací hlava pro plechy zaklapne do své polohy.

Copyright BSH Hausgeräte GmbH

4.7 Výměna napájecího kabelu

Požadavek:

- Spotřebič je odpojený od přívodu elektrické energie.
- Spotřebič je odpojený od přívodu vody.
- Spotřebič je volně přístupný.

4.7.1 Vytažení napájecího kabelu

- Opatrně pohybujte zástrčkou napájecího kabelu nahoru a dolů a vytáhněte ji ze zásuvky.

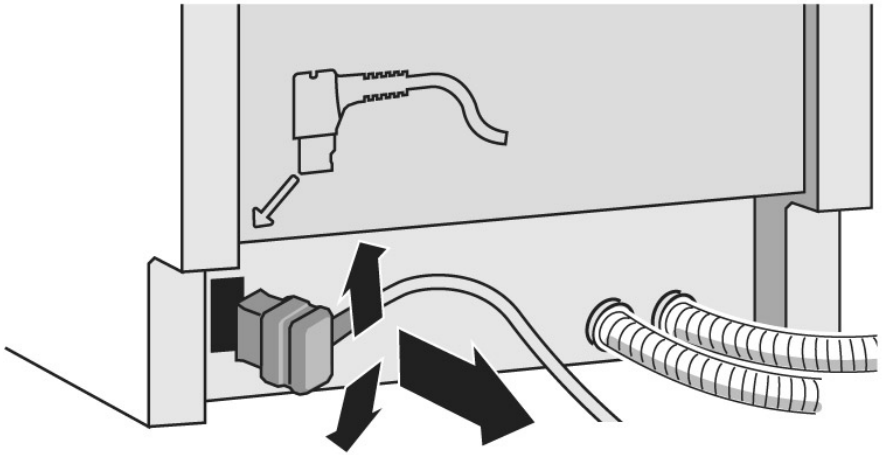

4.7.2 Připojení napájecího kabelu

	POZOR! **Přehřátí síťové přípojky!** Nebezpečí požáru ▸ Důkladně zasuňte napájecí kabel, dokud nezaklapne.

- Zasuňte zástrčku napájecího kabelu do síťové zásuvky, dokud zástrčka slyšitelně nezaklapne na své místo.

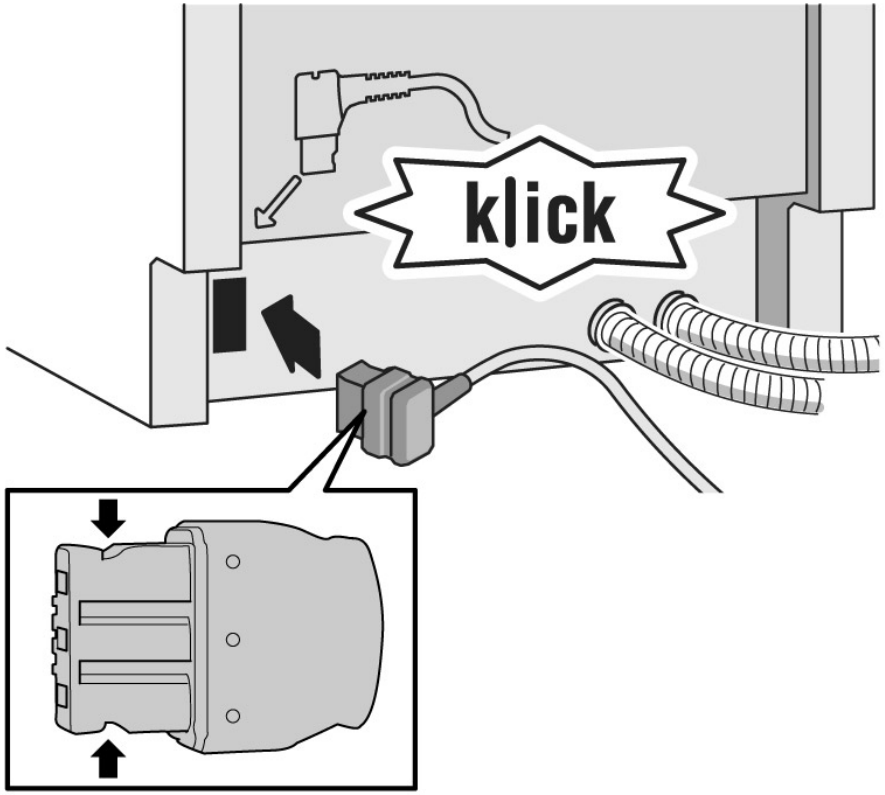

Copyright BSH Hausgeräte GmbH

4.8 Výměna krytu zásobníku na mycí prostředek

	Pro vypáčení můžete použít malý šroubovák.

Požadavek:

- Spotřebič je odpojený od přívodu elektrické energie.
- Spotřebič je odpojený od přívodu vody.
- Dvířka jsou otevřená.
- Kryt zásobníku na mycí prostředek je otevřený.

4.8.1 Odstranění krytu zásobníku na mycí prostředek

1. Posuňte kryt zásobníku na mycí prostředek o 5 mm.
2. Vyjměte spodní stranu krytu zásobníku na mycí prostředek z kolejnic a horní stranu krytu vysuňte ven.
3. Odstraňte pružinu.

4.8.2 Vložení pružiny

1. Dlouhý konec pružiny vložte do montážního otvoru dávkovací jednotky (1).

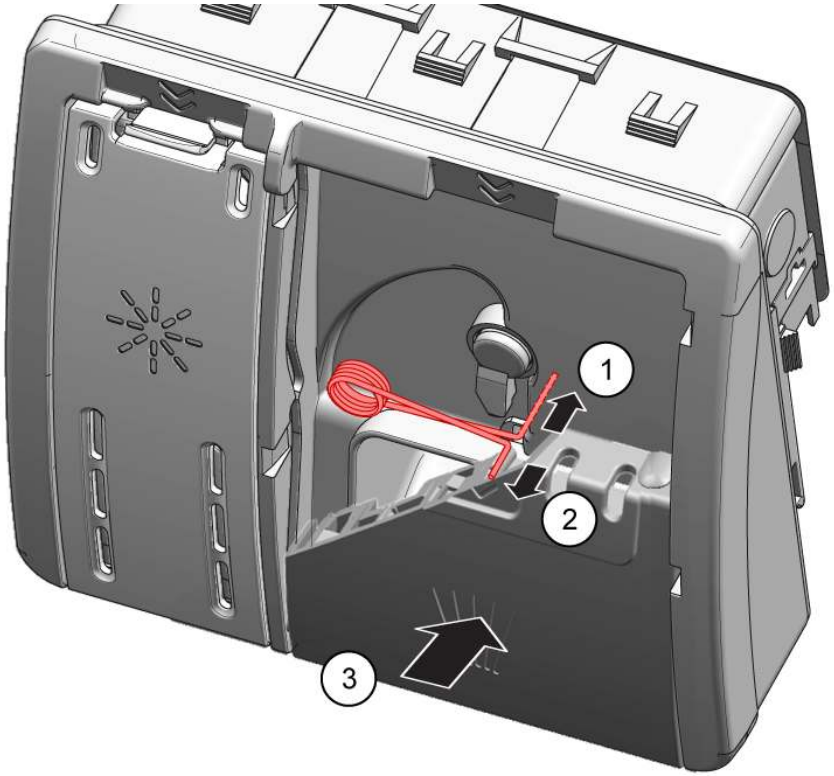

2. Krátký konec pružiny vložte do montážního otvoru krytu zásobníku na mycí prostředek (2).
3. Zamáčkněte kryt do dávkovací jednotky (3).

4.8.3 Montáž krytu zásobníku na mycí prostředek

1. V poloze 5 mm před úplným otevřením vložte kryt zásobníku na mycí prostředek do vodicí lišty na jedné straně. Za použití jemné síly zatlačte opačný konec do vodicí lišty.
2. Zkontrolujte funkci krytu zásobníku na mycí prostředek.

Copyright BSH Hausgeräte GmbH

4.9 Výměna krytu čerpadla odpadní vody

Požadavek:

- Koš je vyjmutý.
- Filtry jsou odstraněné.→96

4.9.1 Odstranění krytu čerpadla odpadní vody

1. Vyčerpejte veškerou vodu.
   V případě potřeby použijte houbičku.
2. Odmontujte kryt čerpadla lžící a uchopte jej za rozpěru.

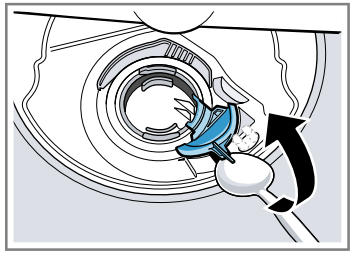

3. Zvedněte kryt čerpadla šikmo směrem dovnitř a odstraňte jej.

4.9.2 Montáž krytu čerpadla odpadní vody

- Vložte kryt čerpadla (1) a zatlačte na něj (2).

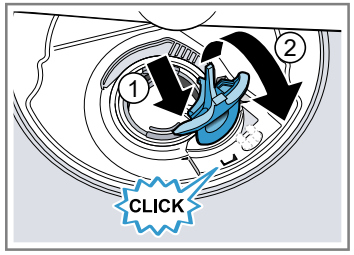

Kryt čerpadla zaklapne na své místo.

Copyright BSH Hausgeräte GmbH

4.10 Výměna bočního panelu

Požadavek:

- Spotřebič je odpojený od přívodu elektrické energie.
- Spotřebič je odpojený od přívodu vody.
- Spotřebič je volně přístupný.
- Volně stojící spotřebiče: horní deska je sejmutá.→*90*

4.10.1 Sejmutí bočního panelu

1. Z bočního panelu vyšroubujte šrouby (1).

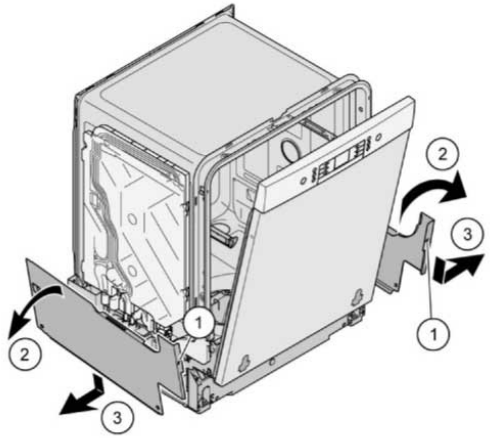

Obr. 1: Plně integrovaný spotřebič

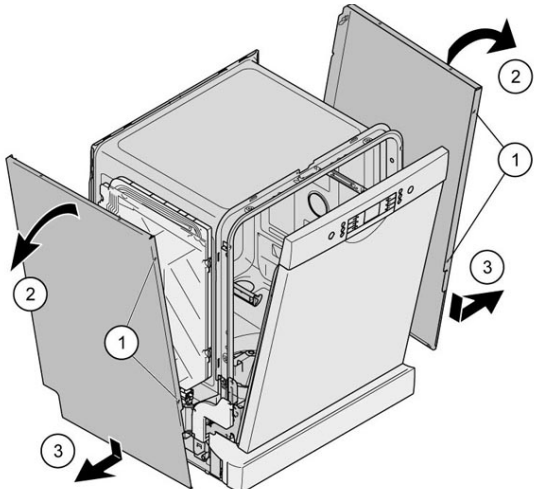

2. Vykloňte boční panel nahoře mírně ven (2).
3. Spusťte boční panel a vytáhněte jej ze žlábku základny (3).

Copyright BSH Hausgeräte GmbH

4.10.2 Montáž bočního panelu

1. Vložte boční panel do žlábku základny (1).

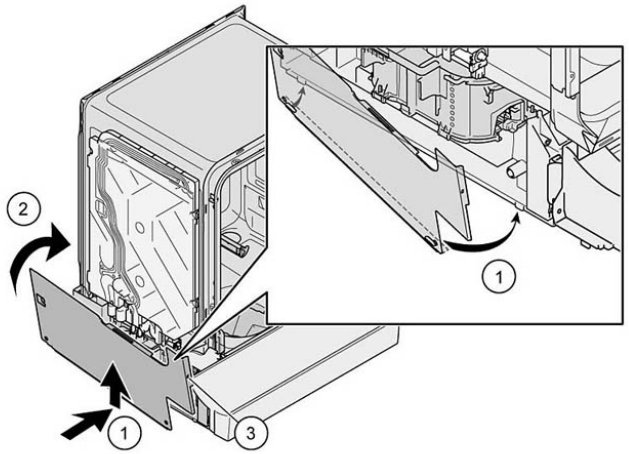

Obr. 2: Plně integrovaný spotřebič

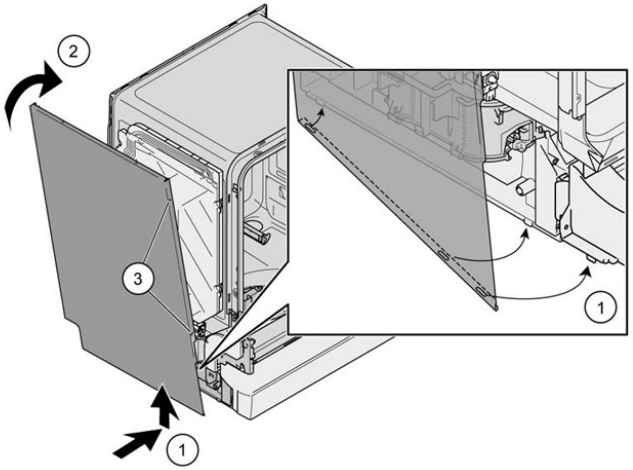

2. Zatlačte boční panel do spotřebiče (2).
3. Boční panel zajistěte šrouby (3).

Copyright BSH Hausgeräte GmbH

4.11 Výměna vnějších dvířek

Požadavek:

- Spotřebič je odpojený od přívodu elektrické energie.
- Spotřebič je odpojený od přívodu vody.

4.11.1 Vyjmutí vnějších dvířek

	Odstraňte šrouby, které jsou popsané v následujících krocích.

1. Otevřete dvířka.
2. Odstraňte čtyři šrouby.

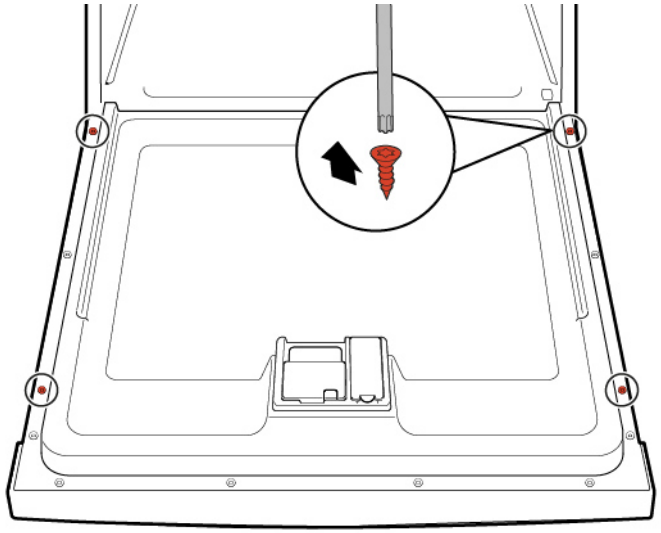

3.

	Dvířka na jedné straně přidržujte.

Odstraňte dva šrouby.

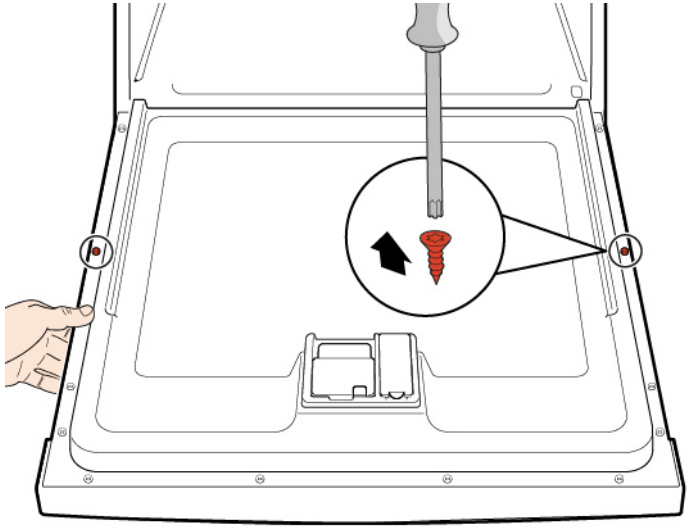

4.11.2 Montáž vnějších dvířek

POZOR!

Kabely, které nejsou správně umístěny nebo nejsou zajištěny!

Poškození kabelů

- Položte kabely a zajistěte je ve vhodné poloze lepicí páskou.

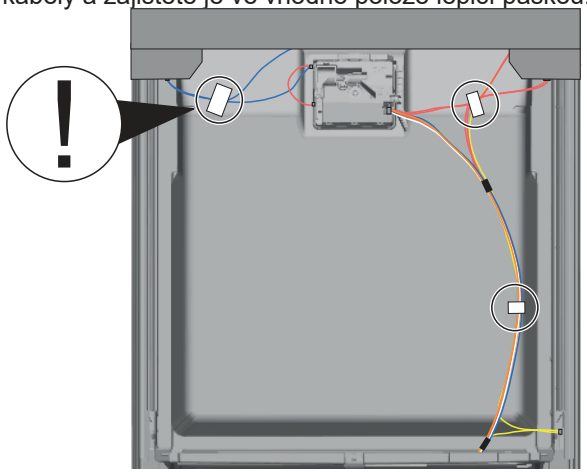

Copyright BSH Hausgeräte GmbH

Požadavek:

- Izolační rouno je správně umístěno a upevněno na vnitřní straně vnějších dvířek.
- Do vnějších dvířek jsou namontovány závěsy.

1. Zavřete vnitřní dvířka, aniž byste je zaklapli.
2. Zatlačte vnější dvířka nahoru pod ovládací panel (1).

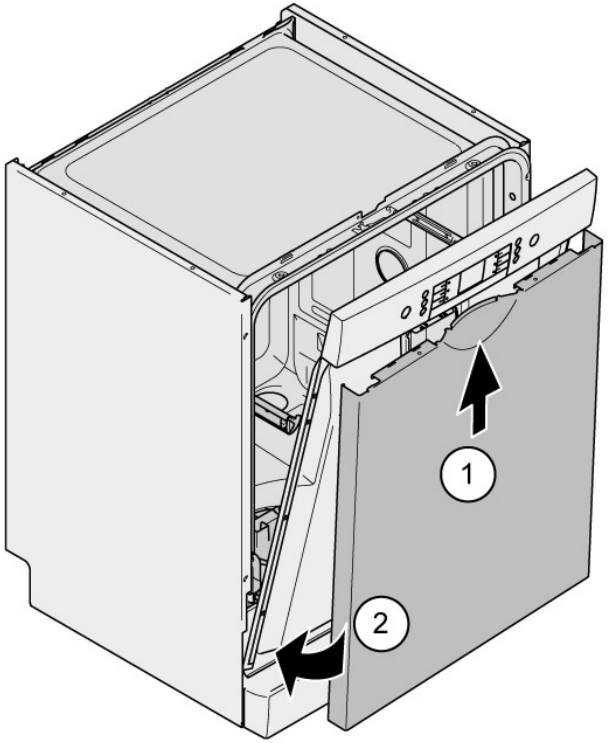

3. Zatlačte vnější dvířka směrem k vnitřním dvířkům a přidržte je (2).
4. | | |
| --- | --- |
| | Dvířka na jedné straně přidržujte. |

Otevřete dvířka a zajistěte je dvěma šrouby (kovové šrouby 4 x 11 mm).

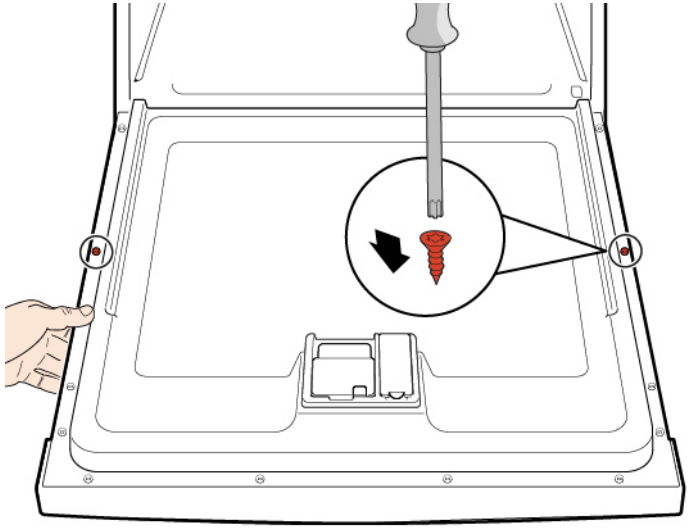

5. Vnější dvířka zajistěte čtyřmi šrouby (kovové šrouby 4 x 11 mm).

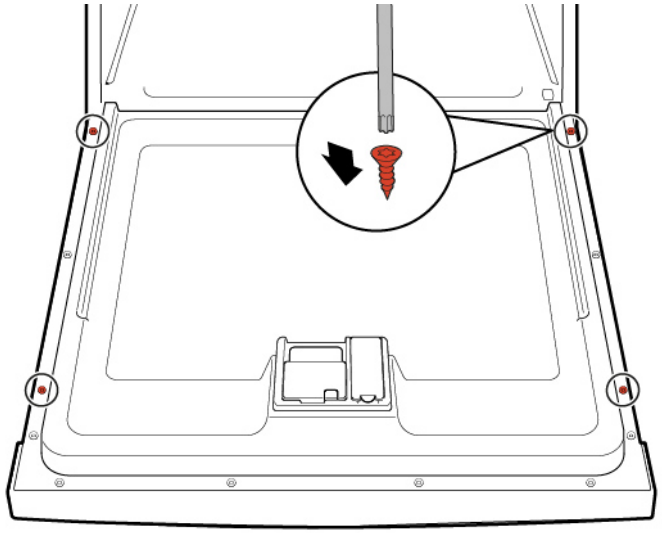

Copyright BSH Hausgeräte GmbH

4.12 Výměna ovládacího panelu

	Je-li vadný jeden z řídicích modulů, musí být vyměněn celý ovládací panel.

Požadavek:

- Spotřebič je odpojený od přívodu elektrické energie.
- Spotřebič je odpojený od přívodu vody.
- Vnější dvířka jsou vyjmutá.
- Vnější dvířka jsou vyjmutá (plně integrovaný/integrovaný spotřebič).

4.12.1 Odstranění ovládacího panelu

1. Odpojte elektrické připojení ovládacího panelu a senzoru nízké hladiny lešticího prostředku (1, 2).

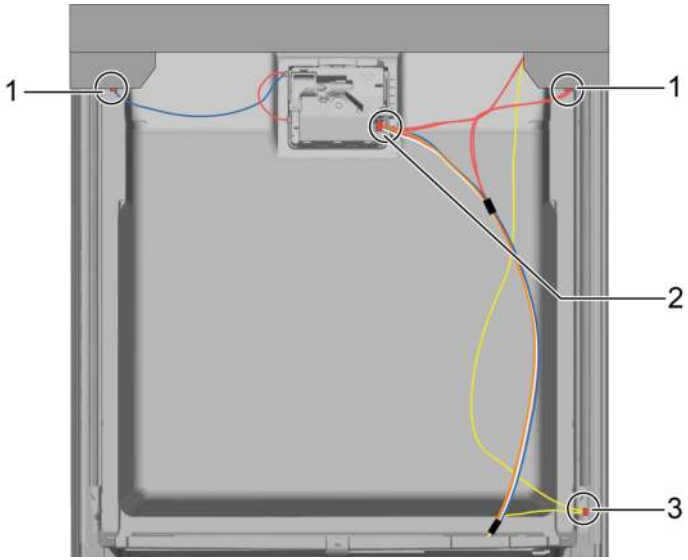

2. Odpojte zemnicí kabel (3) (volitelně).
3. Otevřete dvířka spotřebiče.
4. Zajistěte ovládací panel před pádem (přidržte jej).
5. Odstraňte šest šroubů.

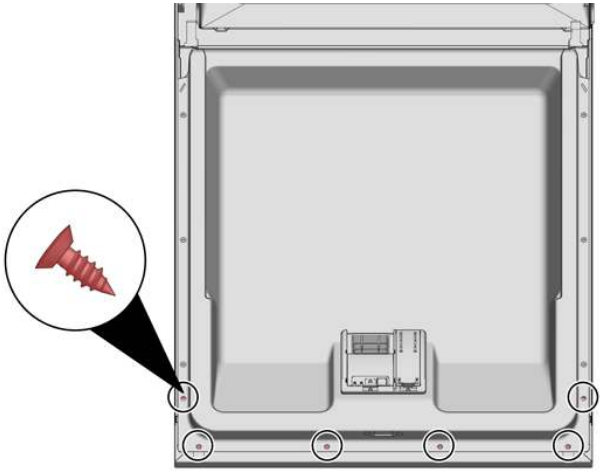

6. Odstraňte ovládací panel.

4.12.2 Montáž ovládacího panelu

	Použijte šrouby 4 x 16 mm.

- Montáž proveďte v opačném sledu.

Copyright BSH Hausgeräte GmbH

4.13 Oprava pružin dvířek

1. Odstraňte kryt vedení kabelu.

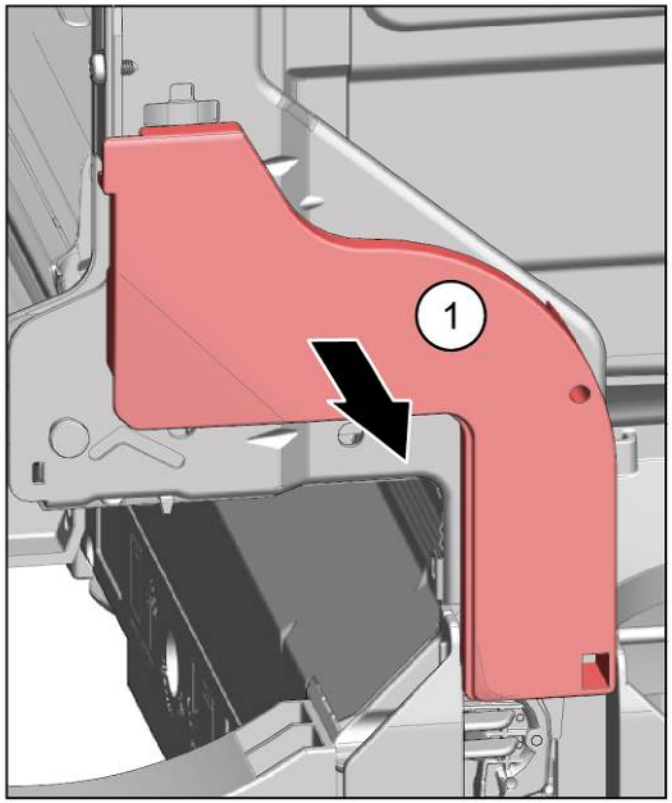

2. 1. Dvířka pootevřete (1).
   2. Umístěte drážku do žlábku základny (2).
   3. Pomalu dvířka zavřete (3).

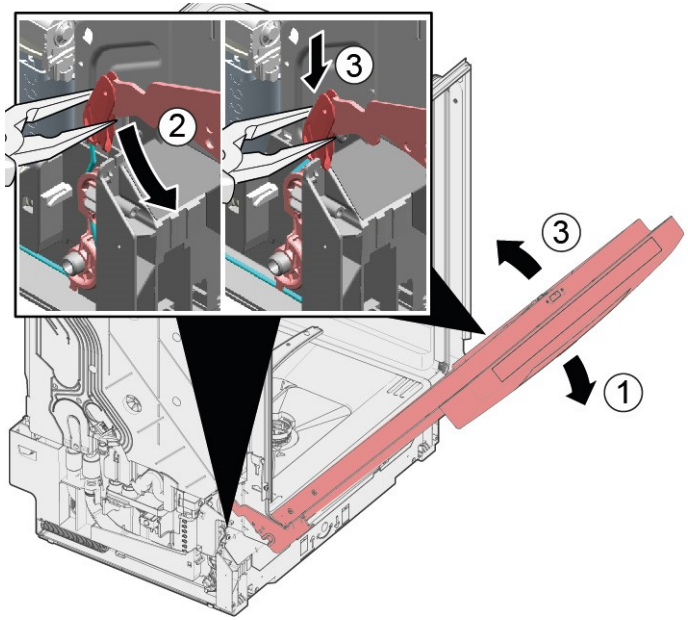

Kabelový systém se automaticky připevní k závěsu dveří.

Copyright BSH Hausgeräte GmbH

3. 1. Jemně zavřete dvířka (4).
   2. Posuňte drážku dozadu a uvolněte závěs dvířek (5).
   3. Otevřete dvířka (6).

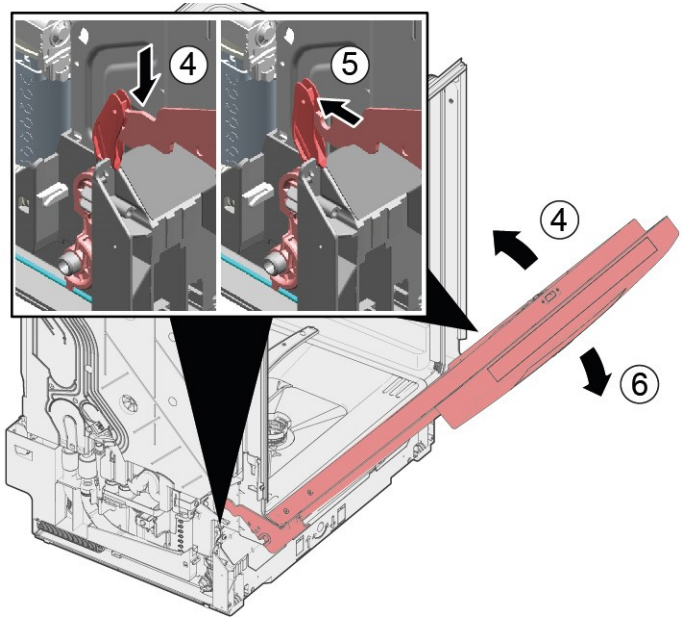

4. Opakujte proces na druhé straně spotřebiče.

Copyright BSH Hausgeräte GmbH

4.14 Výměna spodního panelu

	Nožičky jsou identické a lze je libovolně zaměnit.

Požadavek:

- Spotřebič je odpojený od přívodu elektrické energie.
- Spotřebič je odpojený od přívodu vody.
- Vnější dvířka jsou vyjmutá.
- Vnější dvířka jsou vyjmutá (plně integrovaný/integrovaný spotřebič).

4.14.1 Sejmutí spodního panelu

1.

	Nesprávné sejmutí. Pokud spodní panel uvolníte po straně a sejmete jej, mohou se ulomit oba dva držáky. Je-li poškozený pouze jeden držák, je možné vyměnit strany, oba držáky jsou identické. Doporučujeme umístit nějaký předmět pod přední boční stranu spotřebiče, aby došlo k odlehčení spodního panelu s nožičkami.

2. Sáhněte šroubovákem do vodicí lišty (1) a uvolněte západku jejím zatlačením dolů.

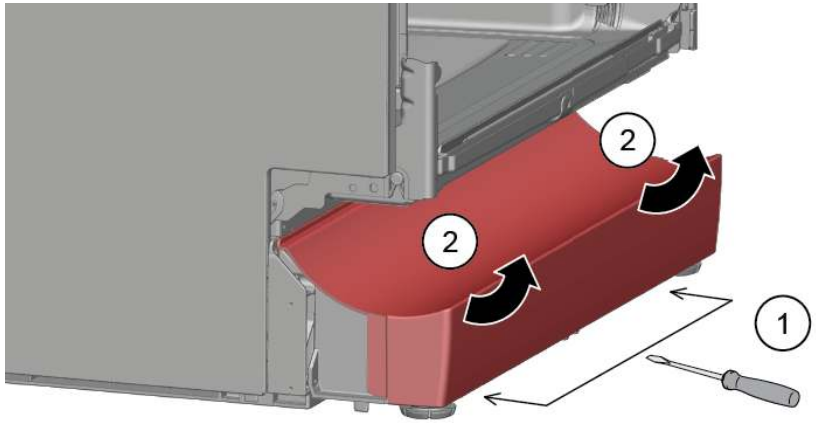

3. Zvedněte panel.

4. Odstraňte nožičky směrem dopředu (1).

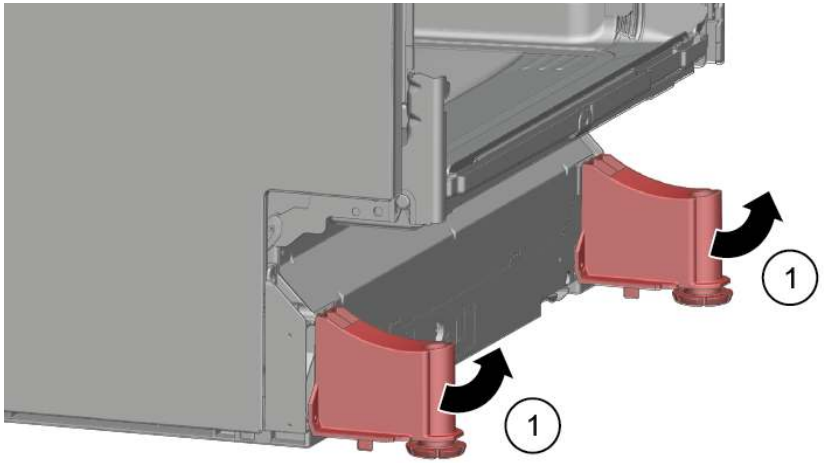

4.14.2 Montáž spodního panelu

1. Namontujte nožičky.
2. Upevněte spodní panel v jeho horní části (1) a zatlačte na něj, dokud slyšitelně nezaklapne do správné polohy (2).

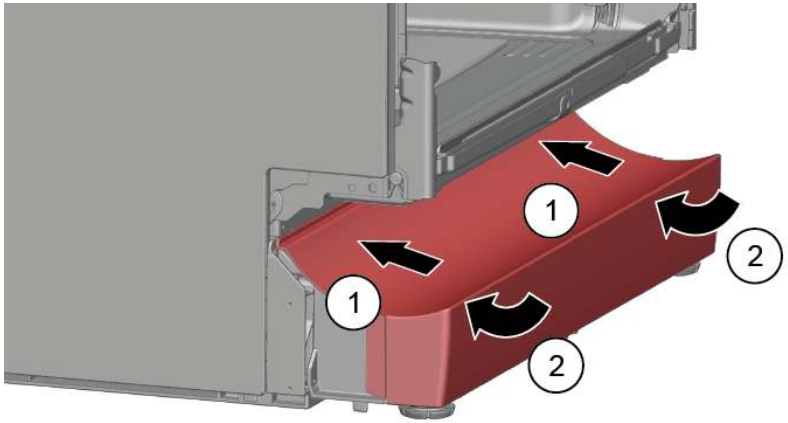

Copyright BSH Hausgeräte GmbH

4.15 Výměna zásuvkové desky v základně

	Zásuvková deska je umístěna ve spodní části vpředu.

Požadavek:

- Spotřebič je odpojený od přívodu elektrické energie.
- Spotřebič je odpojený od přívodu vody.
- Čelní strana nábytku (volitelně) je odstraněna.
- Vnější dvířka jsou vyjmutá.
- Vnější dvířka jsou vyjmutá (plně integrovaný/integrovaný spotřebič).
- Spodní panel je odstraněný (volitelně).→108

4.15.1 Odstranění zásuvkové desky v základně

1. Odstraňte dva šrouby (1).

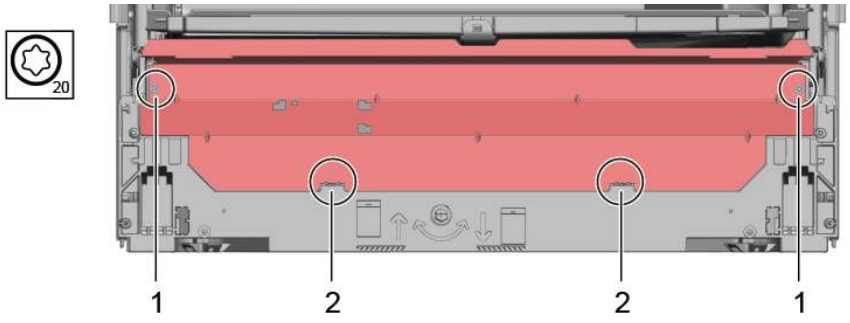

2. Uvolněte západky (2).

3. Opatrně nakloňte zásuvkovou desku dopředu (1).

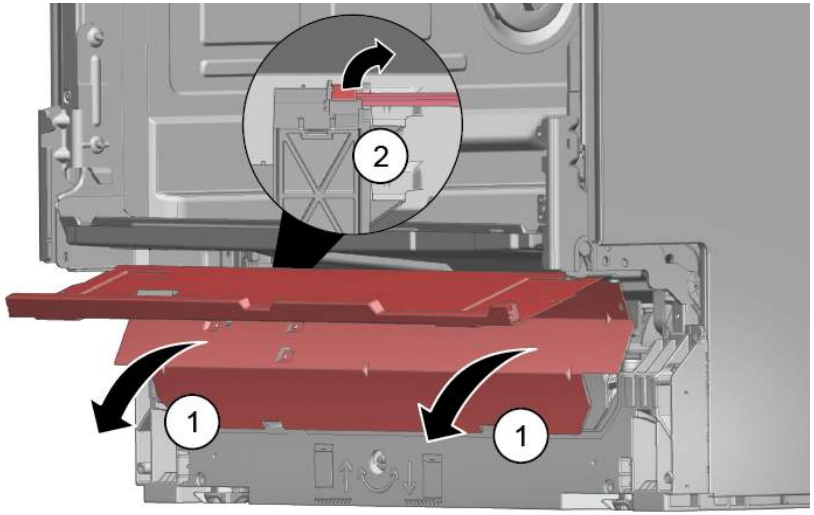

4.

	V závislosti na modelové řadě může být zástrčka EmotionLight stále připevněna k základně.

Odjistěte zástrčku na západce a zatáhněte dozadu (volitelně) (2).

4.15.2 Montáž zásuvkové desky v základně

- Montáž zásuvkové desky proveďte v opačném sledu.

Copyright BSH Hausgeräte GmbH

4.16 Výměna přepadového potrubí

	Přepadové potrubí je umístěno ve spodní části spotřebiče vpředu.

Požadavek:

- Spotřebič je odpojený od přívodu elektrické energie.
- Spotřebič je odpojený od přívodu vody.
- Čelní strana nábytku je odstraněna (volitelně).
- Vnější dvířka jsou vyjmutá.
- Spodní panel je odstraněný (volitelně).→108
- Zásuvková deska v základně je odstraněná.→109

4.16.1 Odstranění přepadového odtoku

	Zbytková voda ▪ Po odstranění vypouštěcí hadice může vytéct zbytková voda. ▪ Zachyťte vodu nebo ji ze dna spotřebiče odsajte.

1. Odstraňte západku na horní straně (1, 2).

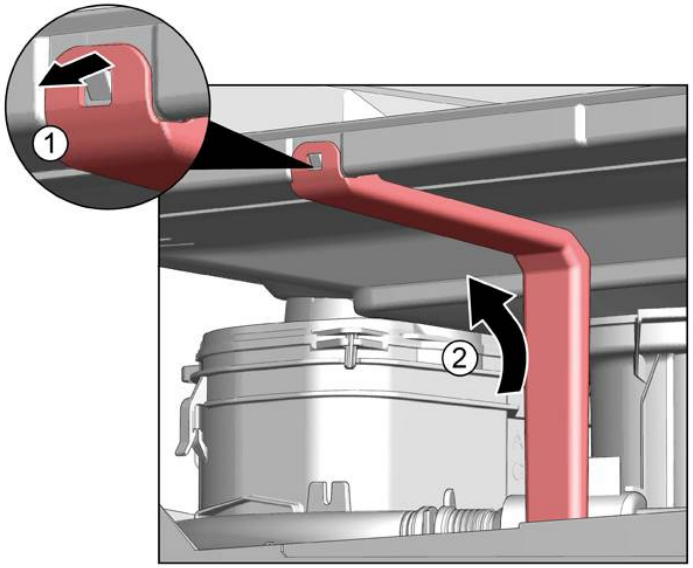

2. Uvolněte západku nahoře.

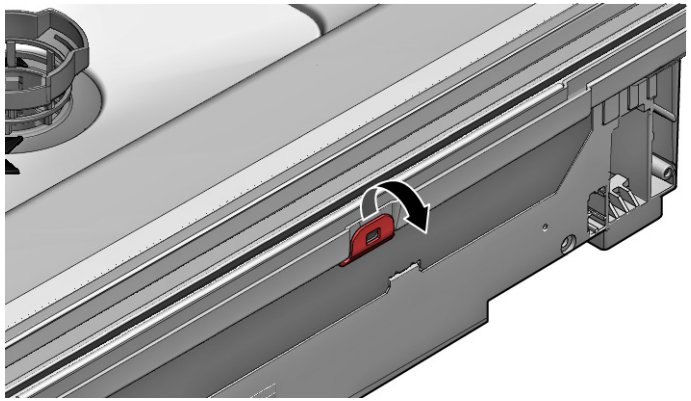

3. 1. Pod kovový držák vložte šroubovák (1).
   2. Jemně uvolněte kovovou úchytku (2).

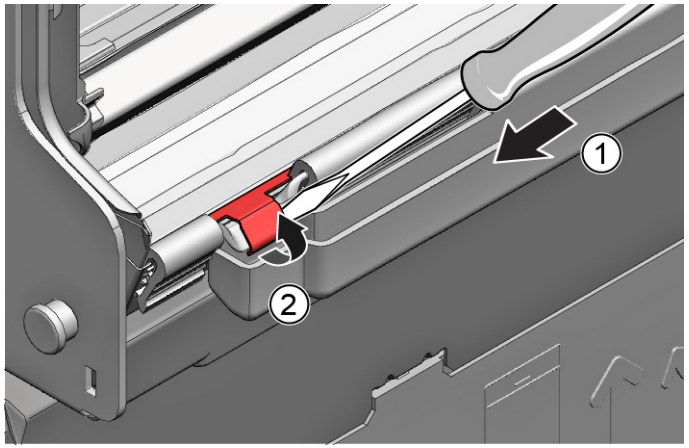

Copyright BSH Hausgeräte GmbH

4. Vyjměte přepadové potrubí.

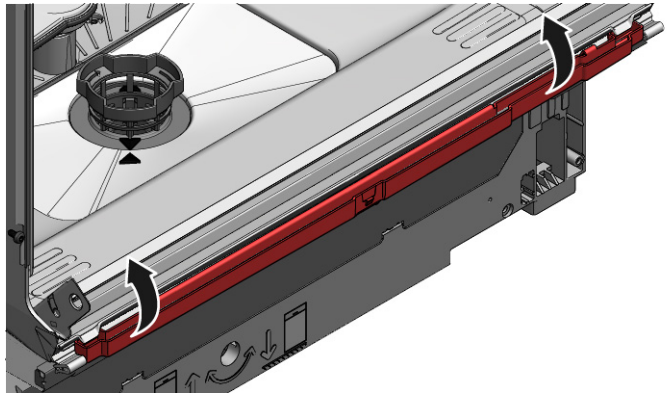

4.16.2 Montáž přepadového potrubí

	Poškození vodou při nesprávné instalaci přepadového potrubí! Spodní část přepadového potrubí správně zasuňte do kolejnic ve žlábku základny. Horní část přepadového potrubí zaklapněte správně na své místo.

1. 1. Umístěte přepadové potrubí (1).
   2. Zasuňte přepadové potrubí do těsnění (2).
   3. Zatlačte přepadové potrubí do kolejnic v těsnění (3).
   4. Přepadové potrubí vložte s nejvyšší přesností (4).
   5. Zaklapněte přepadové potrubí (5).

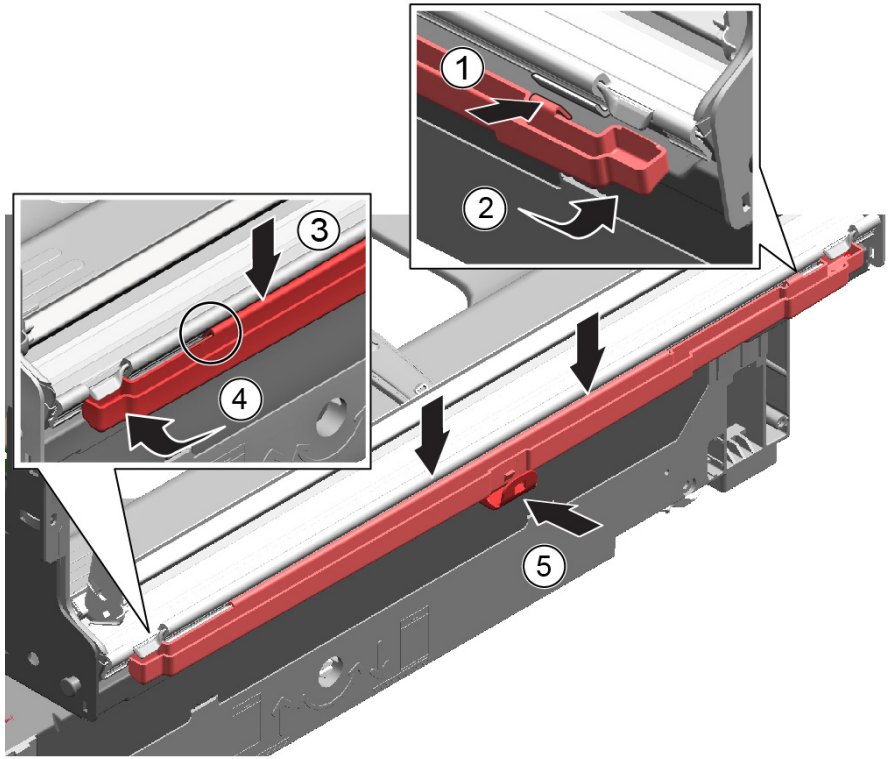

Copyright BSH Hausgeräte GmbH

2. Zkontrolujte levou i pravou stranu montáže.

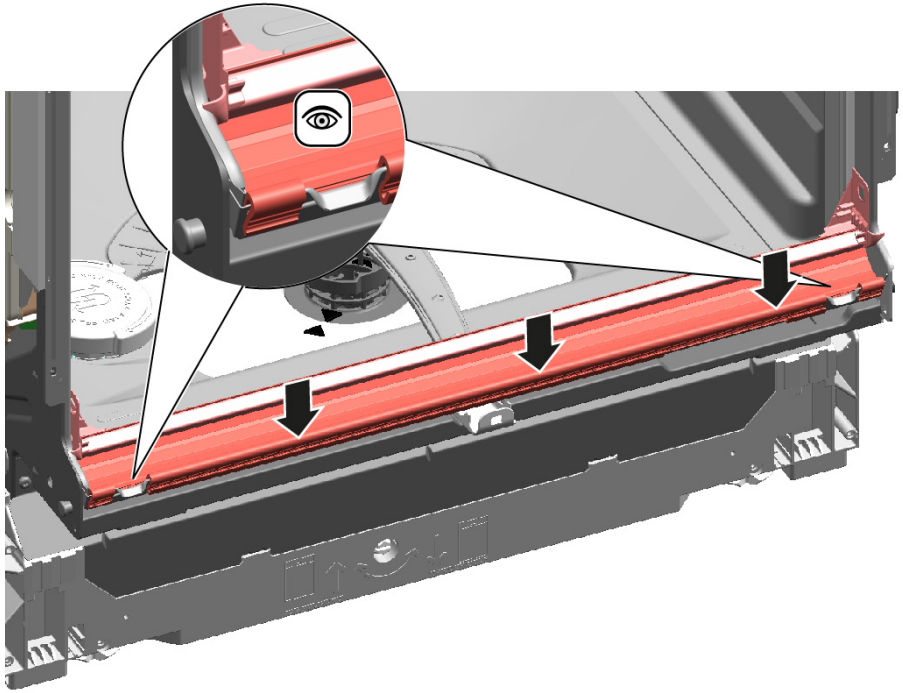

3. Zkontrolujte správné usazení.

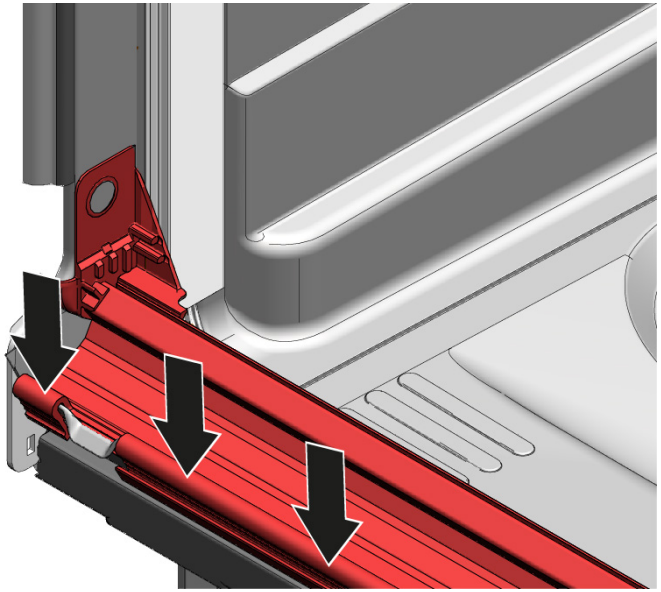

4. Zaklapněte kovovou úchytku na levé i pravé straně.

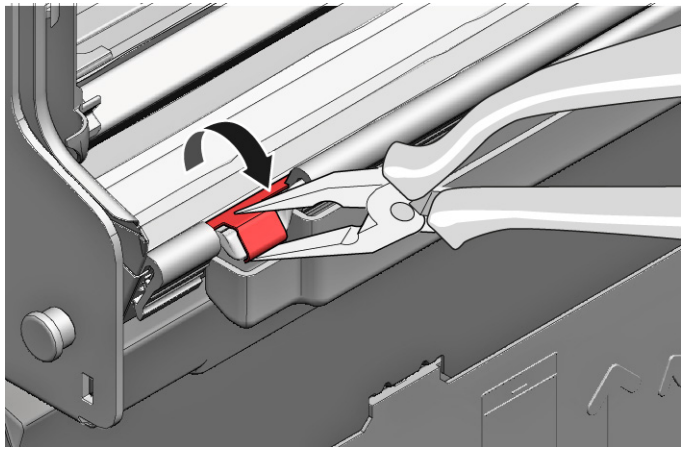

Copyright BSH Hausgeräte GmbH

4.17 Výměna vnitřních dvířek

Požadavek:

- Spotřebič je odpojený od přívodu elektrické energie.
- Spotřebič je odpojený od přívodu vody.

4.17.1 Vyjmutí vnitřních dvířek

1. Odstraňte šrouby (1).
2. Vyjměte vnitřní dvířka směrem nahoru (2).

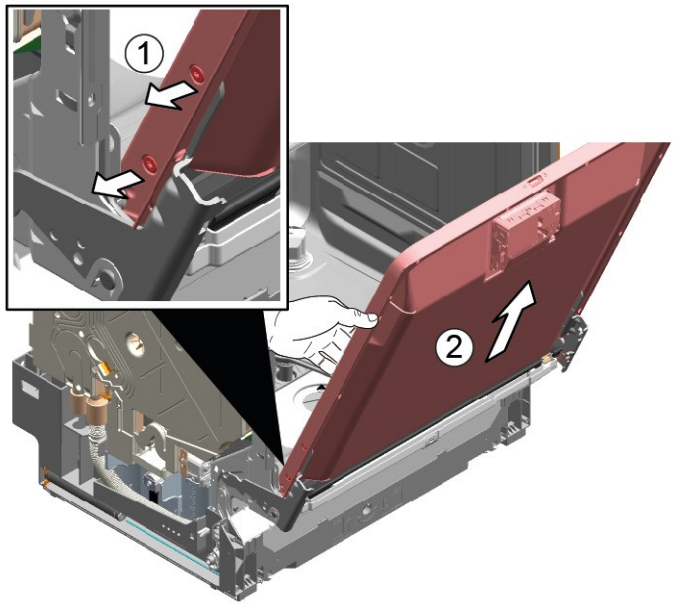

4.17.2 Montáž vnitřních dvířek

1. Vytáhněte těsnění dvířek dopředu.
2. Vnitřní dvířka posuňte za těsnění.
3. Zavřete vnitřní dvířka.
4. Vytáhněte těsnění dvířek nahoru.
   Boční díly směřují nahoru.
5. Posuňte závěs dvířek nahoru.
6. Zajistěte závěs dvířek šrouby.
7. Namontujte vnitřní dvířka na závěs.
8. Zajistěte vnitřní dvířka šrouby.

Copyright BSH Hausgeräte GmbH

4.18 Výměna závěsu dvířek

Požadavek:

- Spotřebič je odpojený od přívodu elektrické energie.
- Spotřebič je odpojený od přívodu vody.
- Spotřebič je volně přístupný.
- Boční panel je odstraněný.→101
- Vnější dvířka jsou vyjmutá.
- Vnitřní dvířka jsou odstraněná.
- Ovládací panel je odstraněný.→105
- Pružiny dvířek jsou zajištěné.→106
- Spodní panel je odstraněný.→108
- Zásuvková deska v základně je odstraněná.→109
- Přepadový žlab je odstraněný.→110

4.18.1 Odstranění závěsu dvířek

1. 1. Pomocí šroubováku uvolněte západku (1).
   2. Vytáhněte závěs směrem dopředu (2).

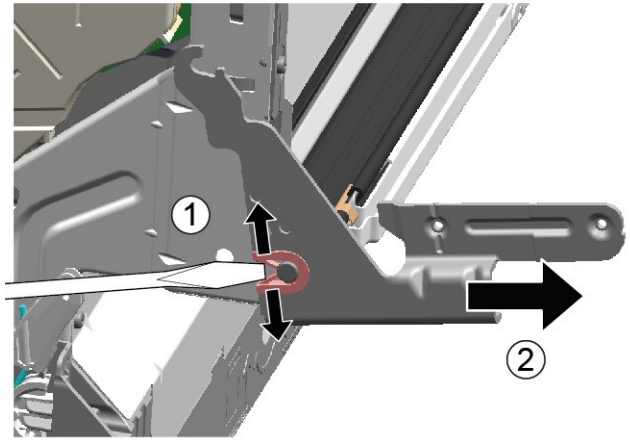

2. Uvolněte zemnicí kabel na závěsu dveří.

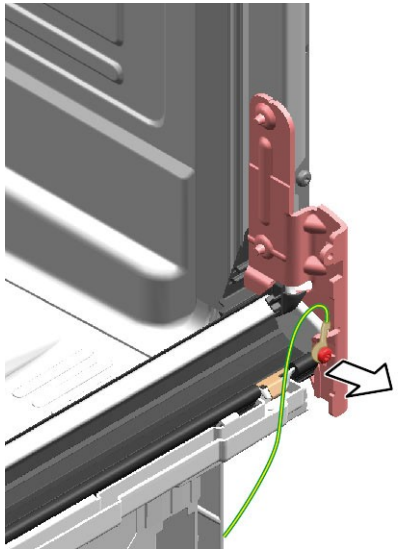

4.18.2 Montáž závěsu dvířek

	NEBEZPEČÍ **Nebezpečí úrazu elektrickým proudem při dotyku dílů pod proudem!** V případě neodborné opravy hrozí nebezpečí smrtelného úrazu elektrickým proudem ▸ Opravu elektrického zařízení smí provádět jen kvalifikovaný elektrikář. ▸ Po opravě nechte provést bezpečnostní zkoušku podle VDE 0701 nebo specifických předpisů dané země.

Copyright BSH Hausgeräte GmbH

1. 1. Do spotřebiče umístěte závěs (1).
   2. Posuňte závěs dolů (2) tak, aby do spotřebiče zapadl.

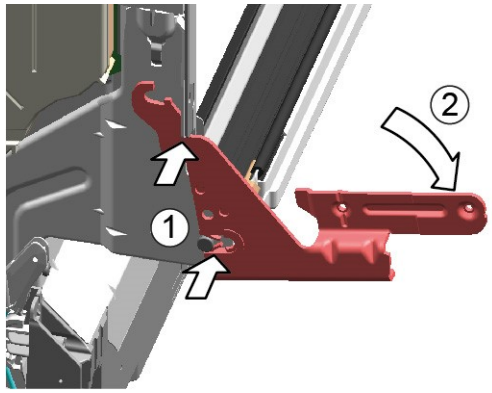

2.

	Chybějící uzemnění může vést ke vzniku potenciálu elektrické sítě na dveřích.

Proveďte uzemnění.

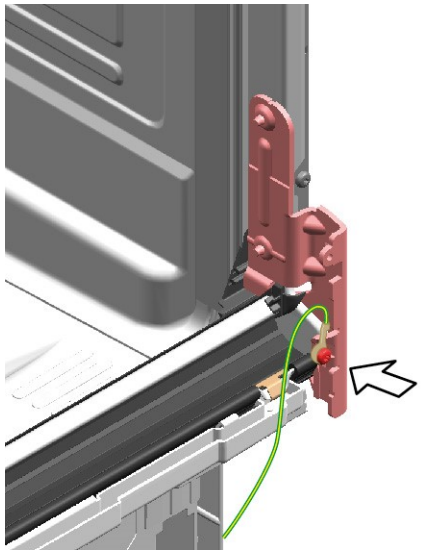

Copyright BSH Hausgeräte GmbH

4.19 Výměna (spodního) těsnění dvířek

Požadavek:

- Spotřebič je odpojený od přívodu elektrické energie.
- Spotřebič je odpojený od přívodu vody.
- Vnější dvířka jsou vyjmutá.
- Zásuvková deska v základně je odstraněná.→109
- Spodní panel je odstraněný (volitelně).→108
- Pružiny dvířek jsou odstraněny.
- Ovládací panel je odstraněný.
- Byl odstraněn držák kabelového svazku vpravo dole.

4.19.1 Vyjmutí těsnění dvířek

1. Ze spodního těsnění dveří vyjměte dvě přídržné spony (1, 2).

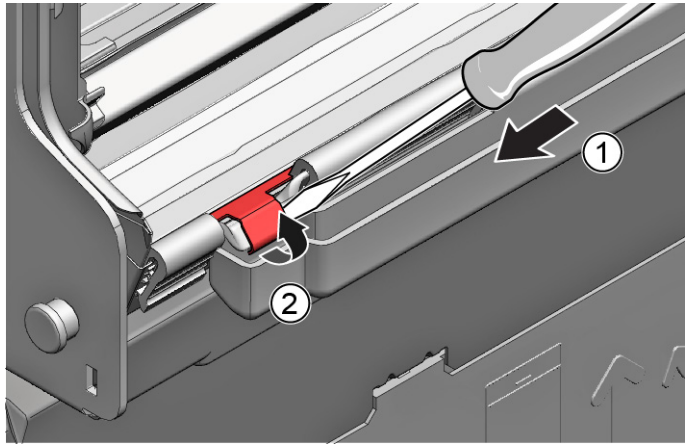

2. Odpojte přepadový odtok.

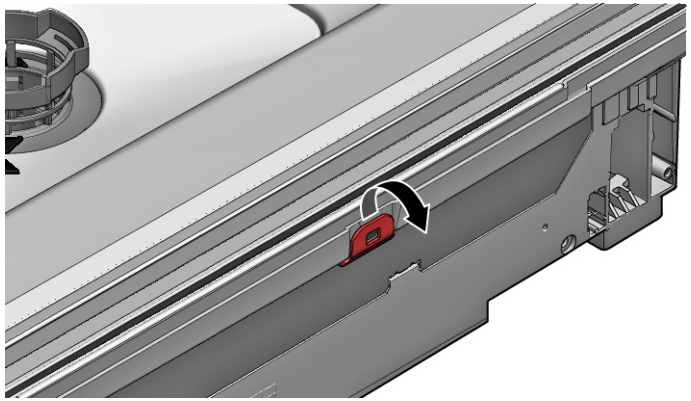

3. Vyjměte přepadový žlab.

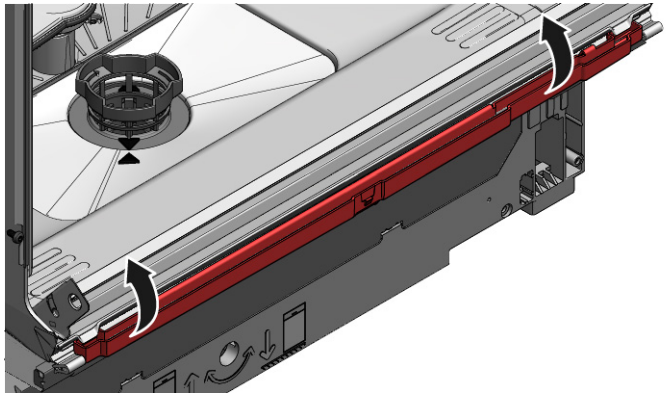

Copyright BSH Hausgeräte GmbH

4. Z vnitřních dvířek vyjměte spodní těsnění.

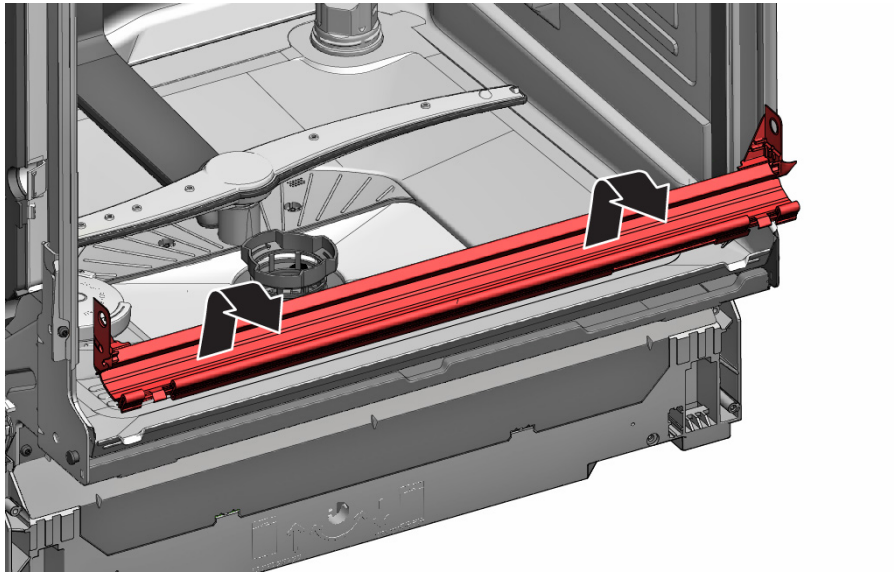

4.19.2 Montáž těsnění dvířek

1. Spolu s těsněním dvířek umístěte na těsnicí lištu vlevo a vpravo těsnicí uzávěry.

2. Do vnitřních dvířek vložte těsnění s uzavírací klapkou.
3. Těsnění dvířek zajistěte dvěma přídržnými sponami.

Copyright BSH Hausgeräte GmbH

4.20 Výměna (horního) těsnění dvířek

Požadavek:

- Spotřebič je odpojený od přívodu elektrické energie.
- Spotřebič je odpojený od přívodu vody.

4.20.1 Vyjmutí těsnění dvířek

- Z vnitřního rámu vyjměte těsnění.

4.20.2 Montáž těsnění dvířek

Před montáží musí být těsnění dvířek zkráceno na správnou délku. Ta činí 1 750 mm pro spotřebiče s výškou 81 cm a 1 850 mm pro spotřebiče s výškou 86 cm.

1. Připravte si příslušné těsnění dvířek.
2. Ujistěte se o správné montážní poloze profilu těsnění.

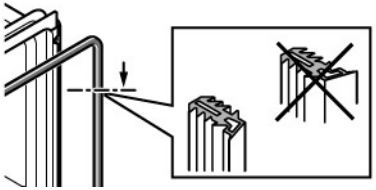

3. Bílá tečka musí lícovat s proužkem těsnící lišty.

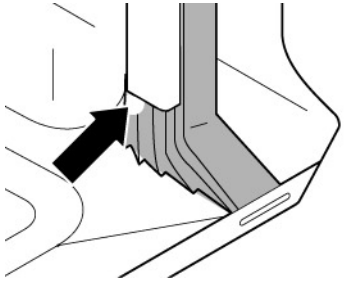

4. | | |
|---|---|
| | Těsnění nesmí být v rozích zvlněné ani napnuté. Těsnění je na koncích příčně zaříznuto a zepředu se zužuje směrem ke spodní části zásobníku. |

   Umístěte konec těsnění rovně dopředu pod vnitřní dvířka. Těsnění by mělo co nejvíce doléhat ke straně zásobníku.

Správně namontované těsnění dvířek:

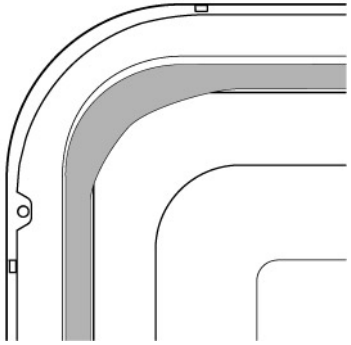

Copyright BSH Hausgeräte GmbH

4.21 Výměna EmotionLight

i	EmotionLight se nachází v horní přední vnější části proplachovací nádrže.

Požadavek:

- Spotřebič je odpojený od přívodu elektrické energie.
- Spotřebič je odpojený od přívodu vody.
- Spotřebič je volně přístupný.
- Horní deska je odstraněná (volitelně).
- Pravý boční panel je odstraněný (volitelně).→101

4.21.1 Odstranění EmotionLight

1. Odjistěte přídržný hák vzadu (1).

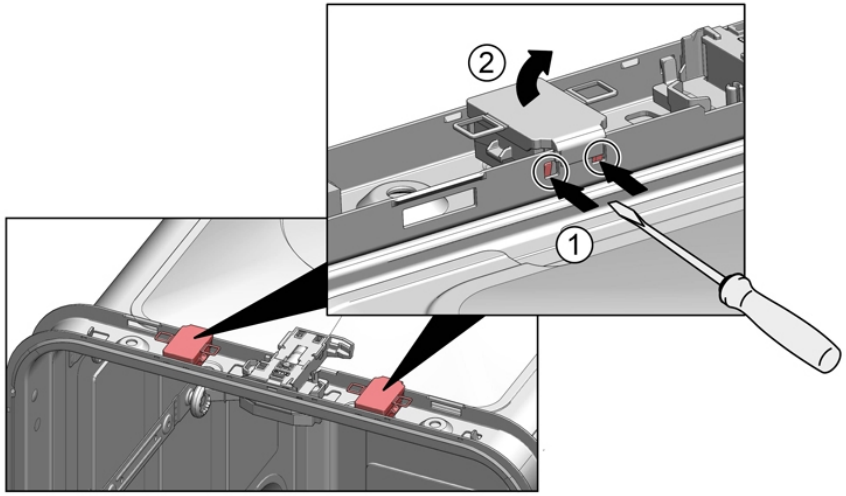

2. Vytáhněte držák směrem nahoru (2).
3. Vytáhněte zástrčku z konektoru (vpravo dole na přední straně spotřebiče).
4. Odpojte elektrické připojení od napájecího modulu.

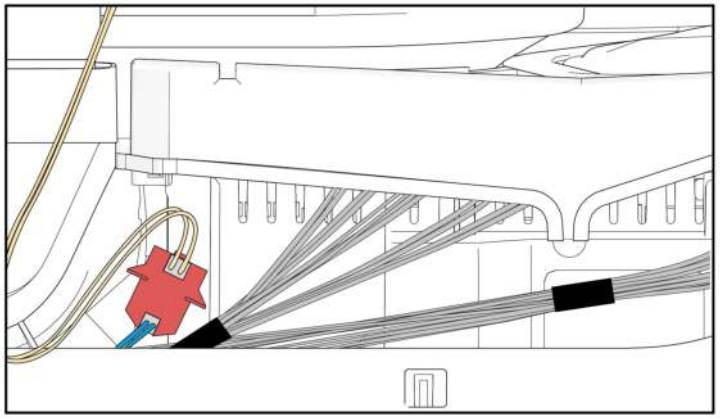

5. Odstraňte EmotionLight ze spotřebiče.

4.21.2 Montáž EmotionLight

1. Vložte držák do rámu proplachovací nádrže (1).

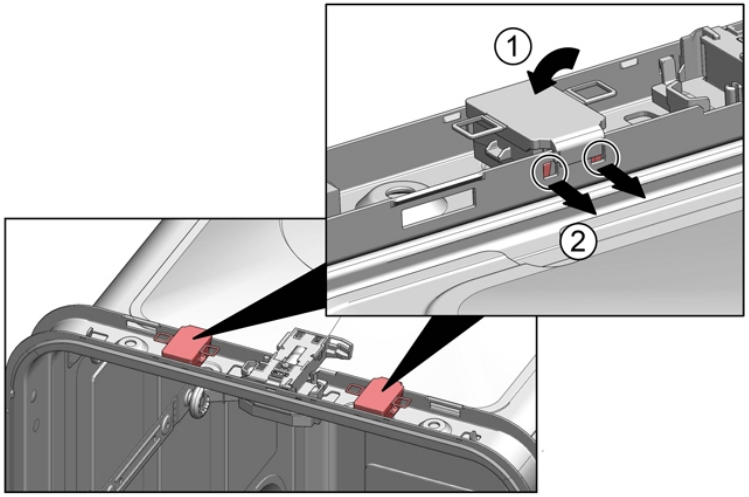

Copyright BSH Hausgeräte GmbH

2. Zahákněte přídržný hák (2).
3.

	POZOR! **Nesprávná montáž!** Poškození kabelu v místě závěsu dvířek. ▶ Namontujte kabel v oblasti závěsu dveří (mezi plochým pantem a proplachovací nádrží) tak, aby nemohl být poškozen pohyblivými částmi.

Kabel namontujte na spodní pravou stranu.

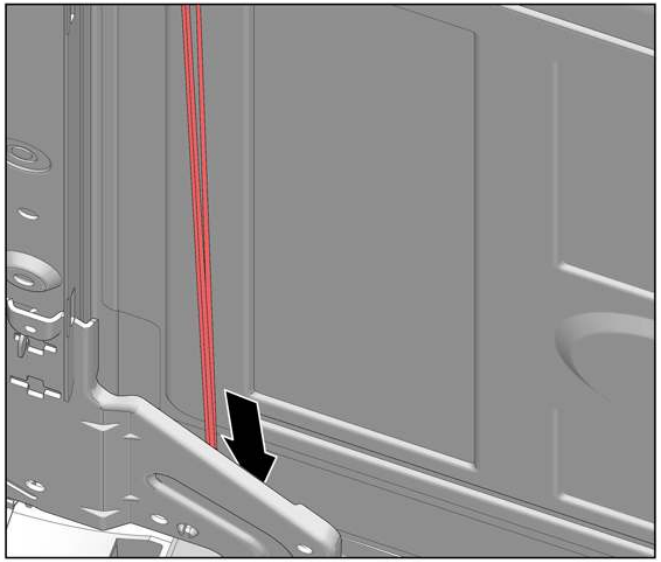

Copyright BSH Hausgeräte GmbH

Obr. 3: Plochý kabel

4. Zasuňte zástrčku.

Copyright BSH Hausgeräte GmbH

4.22 Výměna TimeLight

	TimeLight vyměňte pouze jako celek. Modul TimeLight je upevněn k zadní části zásuvkové desky v základně.

Požadavek:

- Spotřebič je odpojený od přívodu elektrické energie.
- Spotřebič je odpojený od přívodu vody.
- Spodní panel je odstraněný.→*108*
- Zásuvková deska v základě je odstraněná a otočená.→*109*

4.22.1 Vyjmutí TimeLight

1. Západky (1) jemně ohněte směrem ven.

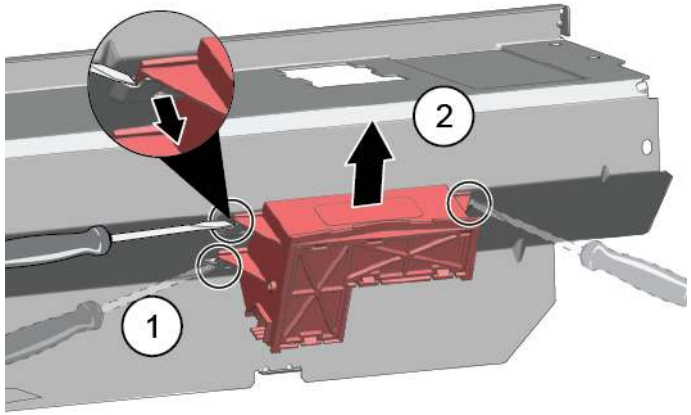

2. Vytáhněte modul TimeLight nahoru z vodicí lišty (2).

4.22.2 Montáž TimeLight

1. Ohněte západky (1) zpět.

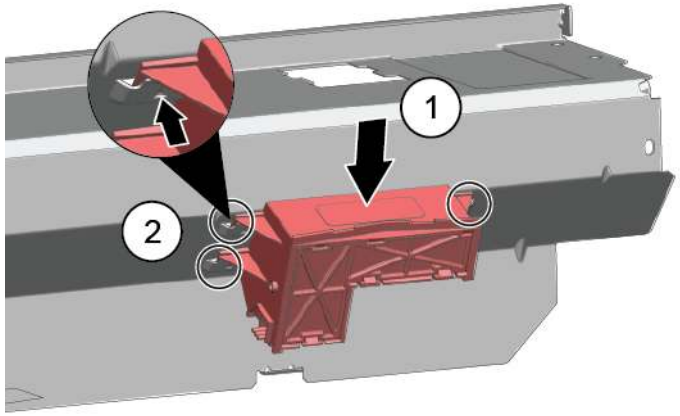

2. Zasuňte modul TimeLight do vodicí lišty (2).
3. Zapojte elektrické připojení.

Copyright BSH Hausgeräte GmbH

4.23 Výměna Gap Illumination

Požadavek:

- Spotřebič je odpojený od přívodu elektrické energie.
- Spotřebič je odpojený od přívodu vody.
- Vnější dvířka jsou demontovaná.
- Ovládací panel je odstraněný.

4.23.1 Vyjmutí Gap Illumination

1. 1. Odjistěte západku (1).
   2. Odpojte elektrické připojení z provozního modulu (2).

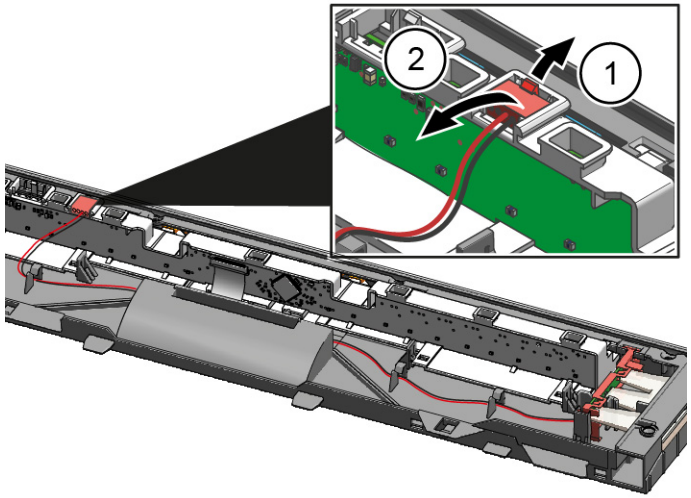

2. 1. Odjistěte přídržný hák vzadu (1).
   2. Vyjměte světelné vlákno (2).

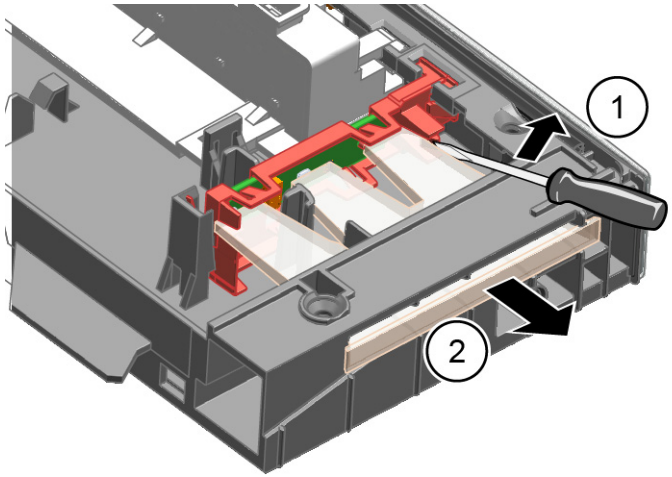

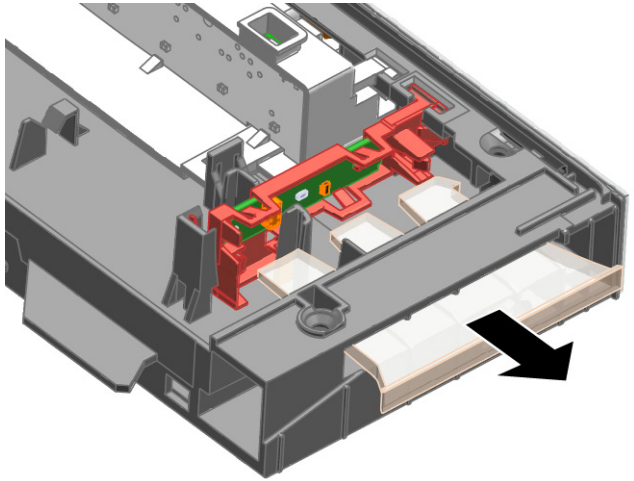

Copyright BSH Hausgeräte GmbH

3. 1. Odjistěte přídržný hák (1).
   2. Zvedněte desku plošných spojů s držákem a vyjměte ji z rámu provozního modulu (2).

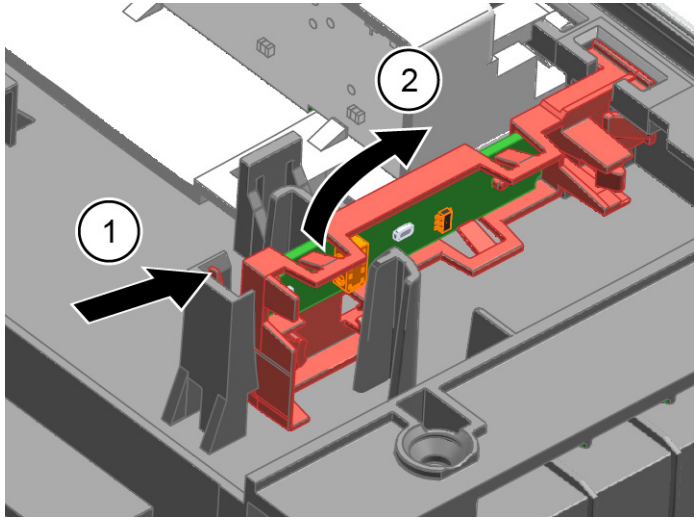

4.23.2 Montáž Gap Illumination

1. Vložte držák desky plošných spojů do rámu provozního modulu.

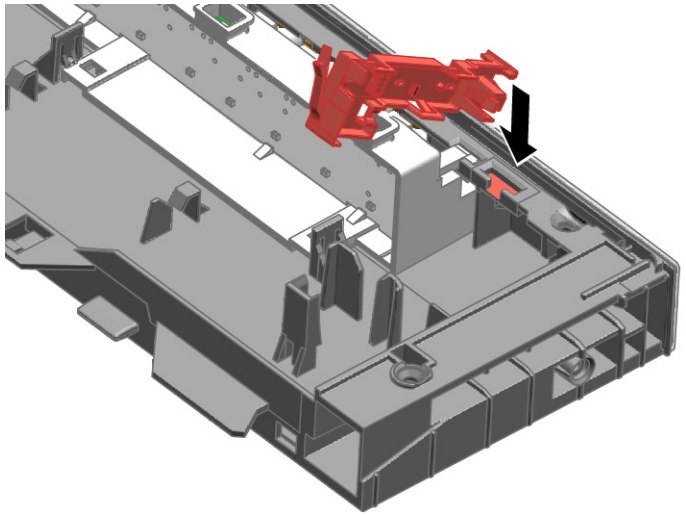

2. Upevněte jej zaklapnutím.

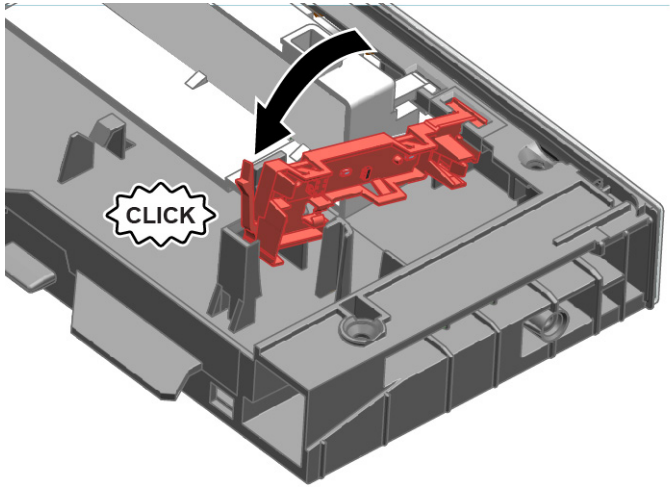

3. Vložte světelné vlákno a upevněte jej zaklapnutím.

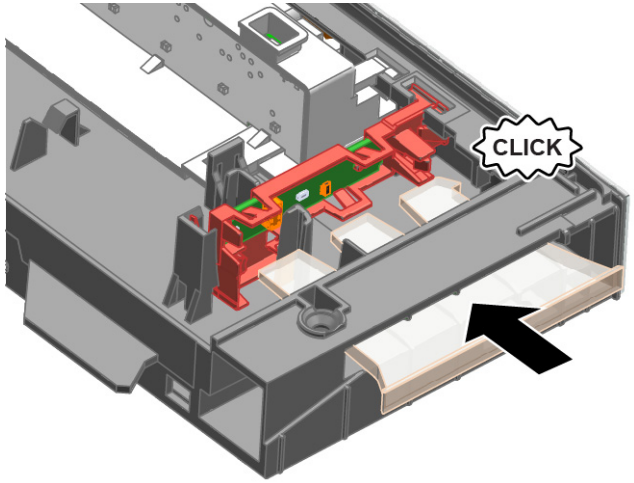

4. Vodič připojte k provoznímu modulu.

Copyright BSH Hausgeräte GmbH

Tip til reparation - Opvaskemaskine

Om dette dokument 127
1.1 Vigtig information 127
1.1.1 Formål 127
1.2 Forklaring af symboler 127
1.2.1 Fareniveauer 127
1.2.2 Faresymboler 127
1.2.3 Advarslernes opbygning 128
1.2.4 Generelle symboler 128

Sikkerhed 129
2.1 Generelle sikkerhedsanvisninger 129
2.1.1 Alle husholdningsapparater 129

Værktøjer og hjælpemidler 130

Reparation 131
4.1 Udskiftning af topplade 131
4.1.1 Fjernelse af topplade 131
4.1.2 Montering af topplade 131
4.2 Montering af kurvesystem 132
4.2.1 Montering af en opvasketabssliske til 86 cm modellen 132
4.2.2 Montering af kopholdeclips 132
4.2.3 Montering af damperindsats 133
4.3 Udskiftning af varioDrawer 134
4.3.1 Fjernelse af varioDrawer 134
4.3.2 Montering af varioDrawer 135
4.4 Udskiftning af spulearme 136
4.4.1 Fjernelse af spulearm 136
4.4.2 Montering af spulearm 136
4.5 Udskiftning filtre 137
4.5.1 Fjernelse af filter 137
4.5.2 Montering af filtre 137
4.6 Montering af bagepladesprøjtehoved 138
4.7 Udskiftning af strømkabel 139
4.7.1 Afbrydelse af strømkabel 139
4.7.2 Tilslutning af strømkabel 139
4.8 Udskiftning af sæbelåg 140
4.8.1 Fjernelse af sæbelåg 140
4.8.2 Isætning af fjeder 140
4.8.3 Montering af sæbelåg 140
4.9 Udskiftning af spildevandspumpens afdækning 141
4.9.1 Fjernelse af spildevandspumpens afdækning 141
4.9.2 Montering af spildevandspumpens afdækning 141
4.10 Udskiftning af sidepanel 142
4.10.1 Fjernelse af sidepanel 142
4.10.2 Montering af sidepanel 143
4.11 Udskiftning af yderdør 144
4.11.1 Fjernelse af yderdør 144
4.11.2 Montering af yderdør 144
4.12 Udskiftning af betjeningspanel 146
4.12.1 Fjernelse af betjeningspanel 146
4.12.2 Montering af betjeningspanel 146
4.13 Fastgørelse af dørfjedre 147
4.14 Udskiftning af fodspark 149
4.14.1 Fjernelse af fodspark 149
4.14.2 Montering af fodspark 149
4.15 Udskiftning af sokkelplade 150
4.15.1 Fjernelse af sokkelplade 150
4.15.2 Montering af sokkelplade 150
4.16 Udskiftning af overløbsledning 151
4.16.1 Fjernelse af overløbsrende 151
4.16.2 Montering af overløbsledning 152
4.17 Udskiftning af inderdør 154
4.17.1 Fjernelse af inderdør 154
4.17.2 Montering af inderdør 154
4.18 Udskiftning af dørhængsel 155
4.18.1 Fjernelse af dørhængsel 155
4.18.2 Montering af dørhængsel 155
4.19 Udskiftning af (nederste) dørpakning 157
4.19.1 Fjernelse af dørpakningen 157
4.19.2 Montering af dørpakningen 158
4.20 Udskiftning af (øverste) dørpakning 159
4.20.1 Fjernelse af dørpakning 159
4.20.2 Montering af dørpakning 159

Copyright by BSH Hausgeräte GmbH

4.21 Udskiftning af emotionLight 160
4.21.1 Fjernelse af emotionLight 160
4.21.2 Montering af emotionLight 160
4.22 Udskiftning af timeLight 163
4.22.1 Fjernelse af timeLight 163
4.22.2 Montering af timeLight 163
4.23 Udskiftning af Gap illumination 164
4.23.1 Fjernelse af Gap illumination 164
4.23.2 Montering af Gap illumination 165

Copyright by BSH Hausgeräte GmbH

Om dette dokument

1.1 Vigtig information

1.1.1 Formål

Disse reparationsanvisninger hjælper kunden til selv at kunne reparere apparater i henhold til den gældende lovgivning om miljøvenligt design (fra 03/2021).

De indeholder information om, hvordan der udskiftes bestemte reservedele, herunder advarsler og risici.

Kontakt kundeservice i tilfælde af spørgsmål. Vi påtager os kun ansvar for skader, hvis reparationsanvisningerne er fuldt korrekt.

1.2 Forklaring af symboler

1.2.1 Fareniveauer

Advarselsniveauerne består af et symbol og et signalord. Signalordene indikerer farens alvor.

Advarselsniveau	Betydning
⚠ FARE	Manglende overholdelse af advarselsmeddelelsen vil medføre død eller alvorlige kvæstelser.
⚠ ADVARSEL	Manglende overholdelse af advarselsmeddelelsen kan medføre død eller alvorlige kvæstelser.
⚠ PAS PÅ!	Manglende overholdelse af advarselsmeddelelsen kan medføre mindre kvæstelser.
BEMÆRK!	Manglende overholdelse af advarselsmeddelelsen kan medføre materiel beskadigelse.

Tabel 1: Fareniveauer

1.2.2 Faresymboler

Faresymboler er symbolske visninger, der giver en indikation af faretypen.

Der anvendes følgende faresymboler i dette dokument:

Faresymbol	Betydning
	Generel advarselsmeddelelse
	Fare for elektrisk spænding
	Eksplosionsfare
	Fare for at skære sig

Copyright by BSH Hausgeräte GmbH

Faresymbol	Betydning
	Fare for klemning
	Fare pga. varme overflader
	Fare pga. kraftigt magnetfelt
	Fare pga. ikke-ioniserende stråling

Tabel 2: Faresymboler

1.2.3 Advarslernes opbygning

Advarsler i dette dokument har et standardiseret udseende og en standardiseret opbygning.

	FARE **Farens type og kilde!** Mulige følger, hvis faren/advarslen ignoreres. ▸ Foranstaltninger og forbud for at forhindre faren.

De følgende eksempler viser en advarsel, der advarer mod elektrisk stød pga. spændingsførende dele. Foranstaltningen til at undgå faren er nævnt.

	FARE **Fare for elektrisk stød pga. spændingsførende dele!** Død ved elektrisk stød ▸ Afbryd apparater fra strømforsyningen i mindst 60 sekunder, før reparationer påbegyndes.

1.2.4 Generelle symboler

Der anvendes følgende generelle symboler i dette dokument:

Generelt symbol	Betydning
	Angivelse af et særligt tip (tekst og/eller grafik)
	Angivelse af et simpelt tip (kun tekst)
	Angivelse af et link til en videotutorial
	Angivelse af nødvendige værktøjer
	Angivelse af krævede forudsætninger
	Angivelse af en betingelse (hvis..., så...)
	Angivelse af et resultat
Start	Angivelse af en tast eller knap
[00123456]	Angivelse af et materialenummer
Status	Angivelse af en vist tekst/et vist vindue (i apparatets display)

Tabel 3: Generelle symboler

Copyright by BSH Hausgeräte GmbH

Sikkerhed

2.1 Generelle sikkerhedsanvisninger

2.1.1 Alle husholdningsapparater

Fare for elektrisk stød pga. spændingsførende dele!

- Fejl i forbindelse med reparationer, der involverer elektriske komponenter, kan medføre elektrisk stød!
- Afbryd apparatet fra strømnettet i mindst 60 sekunder, før arbejdet påbegyndes.
- Få efter reparationen udført en sikkerhedstest i henhold til VDE 0701 eller lande-specifikke forskrifter.

Fare for tilskadekomst pga. skarpe kanter!

- Brug beskyttelseshandsker.

Fare for klemning i forbindelse med reparation, vedligeholdelse, fejlafhjælpning og service på grund af tunge og bevægelige komponenter

- Brug sikkerhedssko.
- Sørg for at sikre tunge komponenter mod at falde ned.
- Stik kropsdele ind i bevægelige komponenter.

Fare for apparatets sikkerhed/funktion!

- Brug kun originale reservedele.

Fare for beskadigelse af elektrostatisk følsomme komponenter (elektrostatiske afladninger)!

- Berør ikke modulerne, herunder forbindelser og ledningsbaner.

Copyright by BSH Hausgeräte GmbH

Værktøjer og hjælpemidler

Betegnelse	Detaljer	Billeder
Skruetrækker Torx T20 med borehul [00340764]	100 mm for skruer med sikringsstift	
Skruetrækker Torx T15	Længde 80 mm	
Kærvskruetrækker	Blad 10 mm x 1,6 mm x 200 mm	
Nåletænger [00340871]	Længde: 200 mm, lige	

Copyright by BSH Hausgeräte GmbH

4.1 Udskiftning af topplade

Preindstilling:

- Apparatet er afbrudt fra strømforsyningen.
- Der er fri adgang til apparatet.

4.1.1 Fjernelse af topplade

1. Fjern de to skruer på bagsiden (1) (valgfrit).
2. Tryk begge låsegreb under toppladen opad (2).

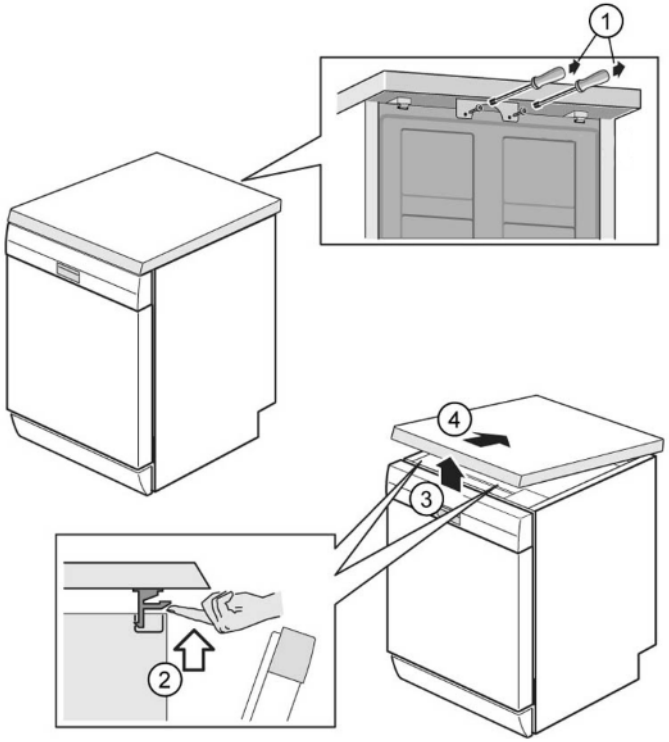

3. Løft toppladen en smule fortil (3).
4. Skub toppladen af bagud (4).
5. Fjern toppladen.

4.1.2 Montering af topplade

1. Lås bagsiden af toppladen ind i føringerne ved hjælp af holdekraverne (1).

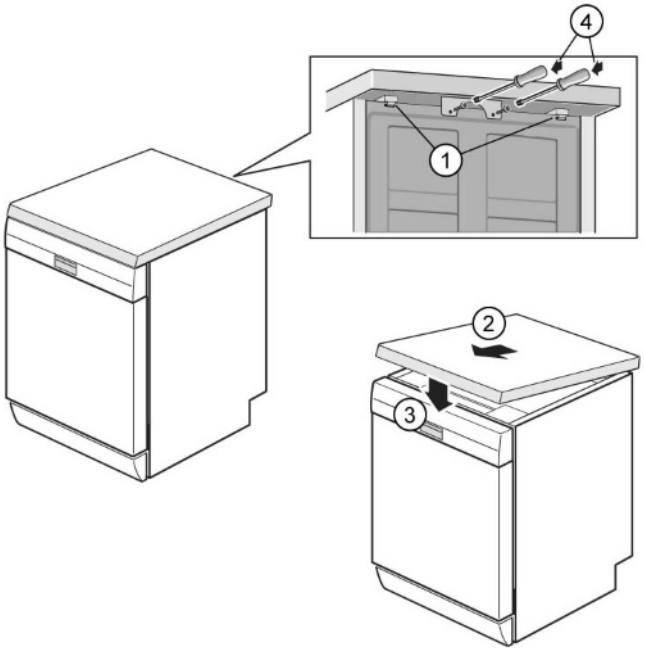

2. Skub toppladen fremad (2).
3. Tryk toppladens front nedad, indtil begge låsegreb klikker hørbart på plads (3).
4. Skru de to skruer i igen (4) (valgfrit).

Copyright by BSH Hausgeräte GmbH

4.2 Montering af kurvesystem

Preindstilling:

- Den relevante kurv er fjernet fra apparatet.

4.2.1 Montering af en opvasketabssliske til 86 cm modellen

Nødvendig værktøj:

- Opvasketabsvejledning [00614935]
- Kopholdeclips [00618565]

1. Sæt opvasketabsslisken skråt i på forsiden af kurven.
2. Centrér og klik opvasketabsslisken på plads.

4.2.2 Montering af kopholdeclips

Nødvendig værktøj:

- Opvasketabsvejledning [00614935]
- Kopholdeclips [00618565]

i	Når der vaskes kopper, kan kopholdeclipsen klappes op. Den ekstra vinkel reducerer samlingen af vand på koppernes bund. I tilfælde af høje glas anbefaler vi at lade kopholdeclipsen være klappet ned. Hvis de øverste kurve har en valgfri plastikindsats, skal den først fjernes.

1. Fjern plastikindsatsen.

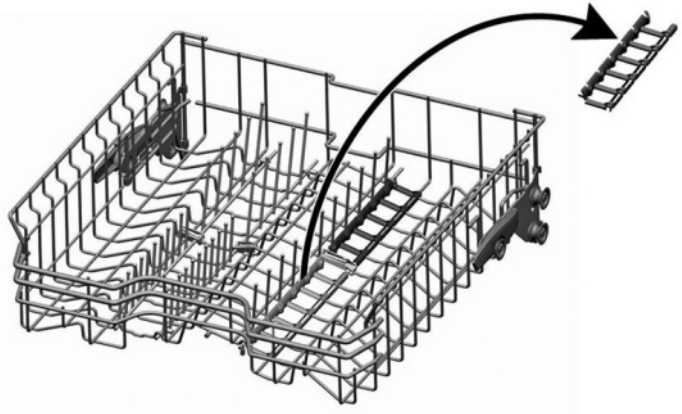

2. Klik kopholdeclipsen på plads.

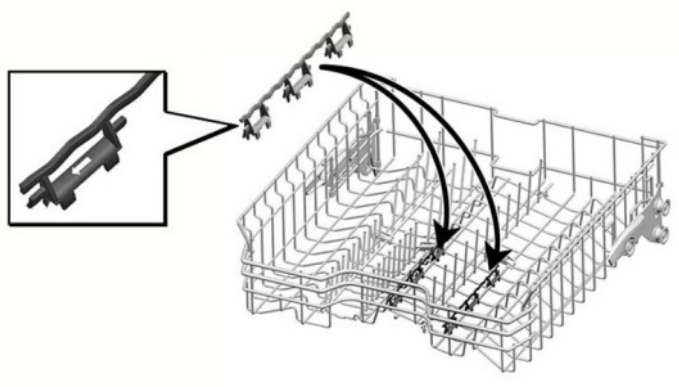

3. Klap clipsen op.

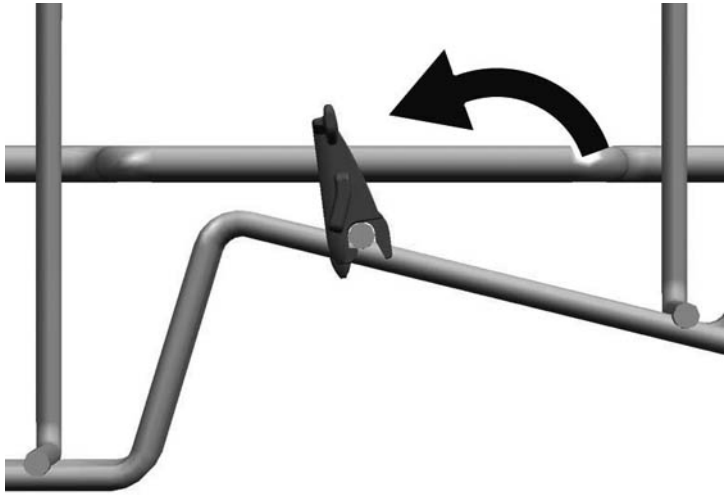

Copyright by BSH Hausgeräte GmbH

4. Placér genstandene, der skal vaskes.

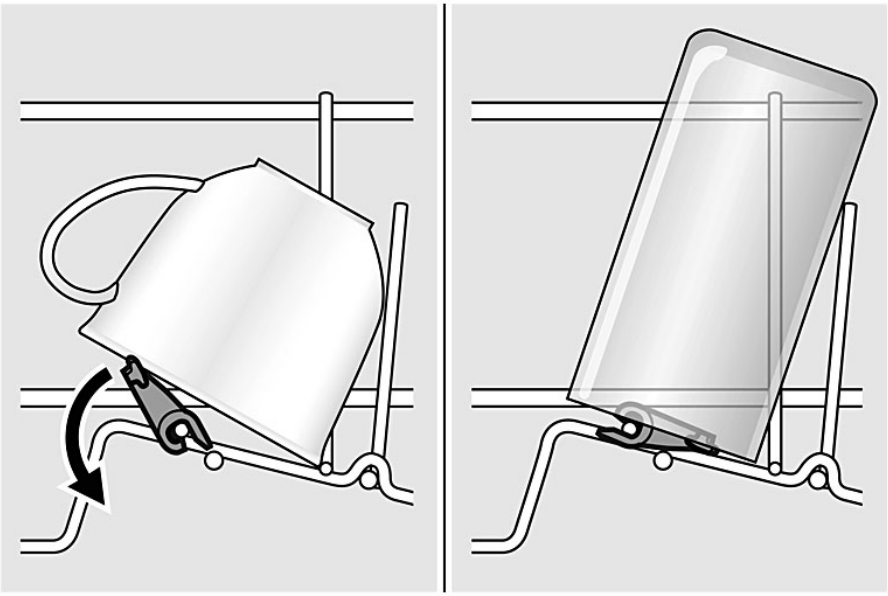

4.2.3 Montering af damperindsats

Nødvendig værktøj:

- Opvasketabsvejledning [00614935]
- Kopholdeclips [00618565]

- Klem damperindsatsen fast med endestykkerne under kurvesystemet.

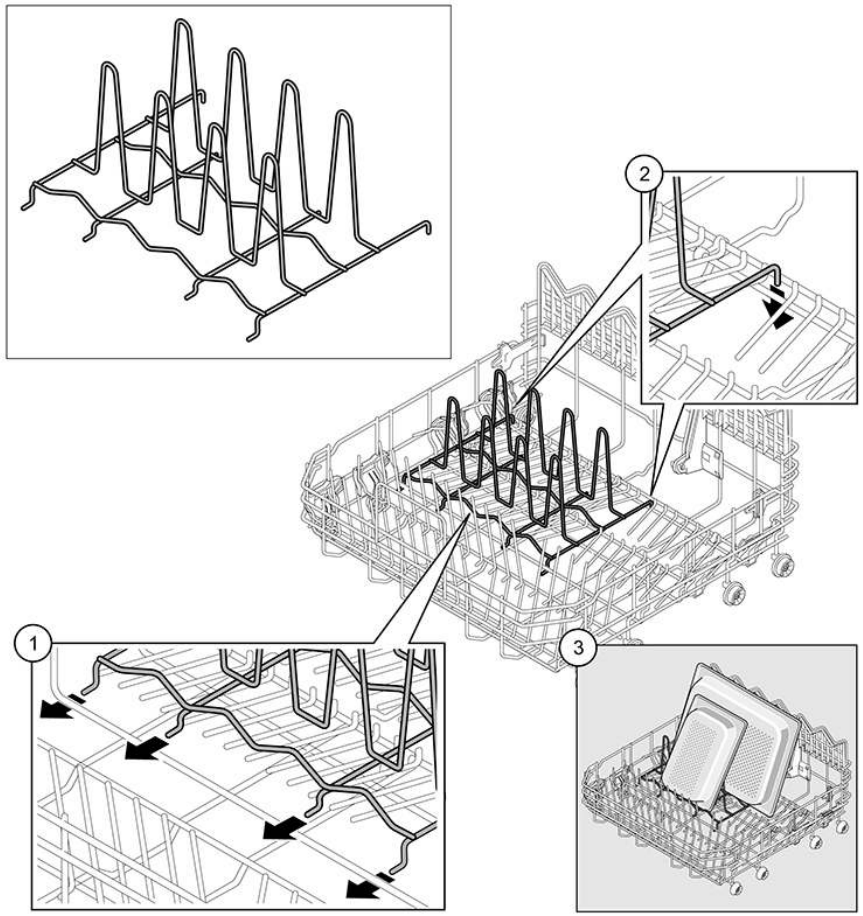

Copyright by BSH Hausgeräte GmbH

4.3 Udskiftning af varioDrawer

4.3.1 Fjernelse af varioDrawer

1. Bøj håndtagsflapperne indad.

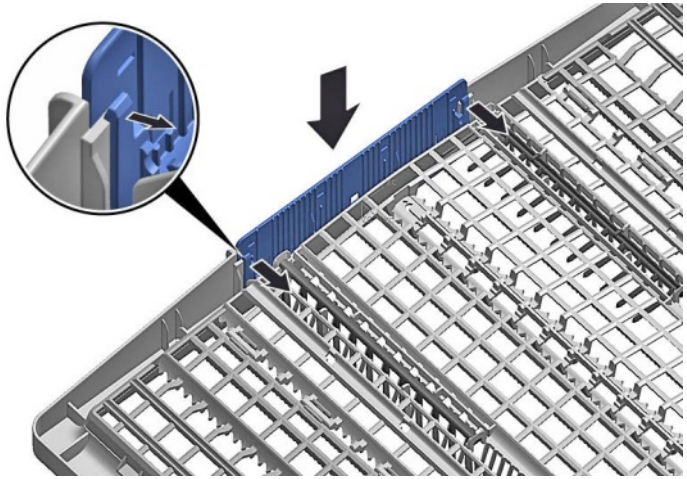

2. Fjern håndtaget opad.

3. Tryk plastiksideindsatserne udad, og tryk dem opad ud af rammen.

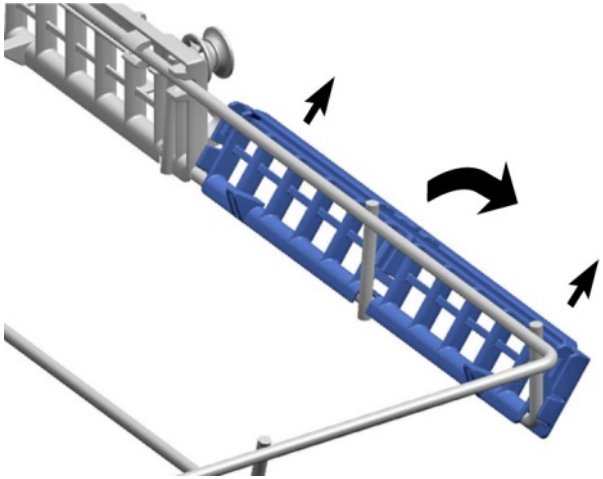

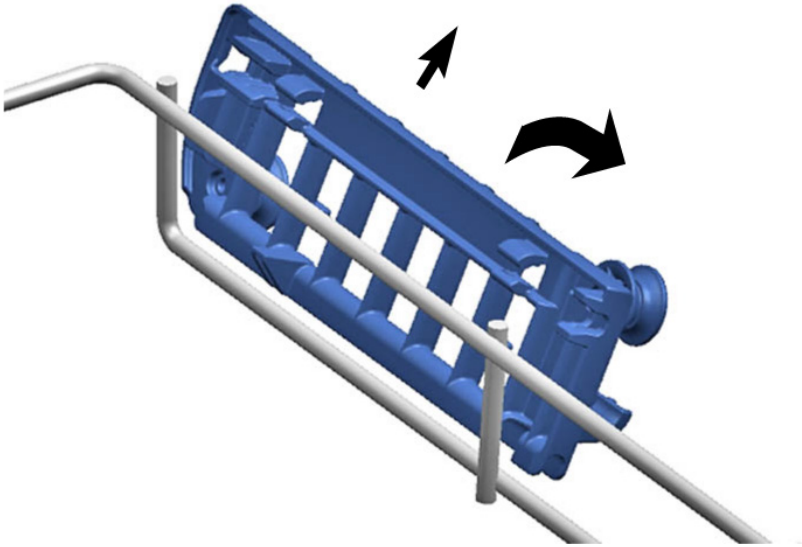

Copyright by BSH Hausgeräte GmbH

4. Bøj forsigtigt føringstapperne udad.

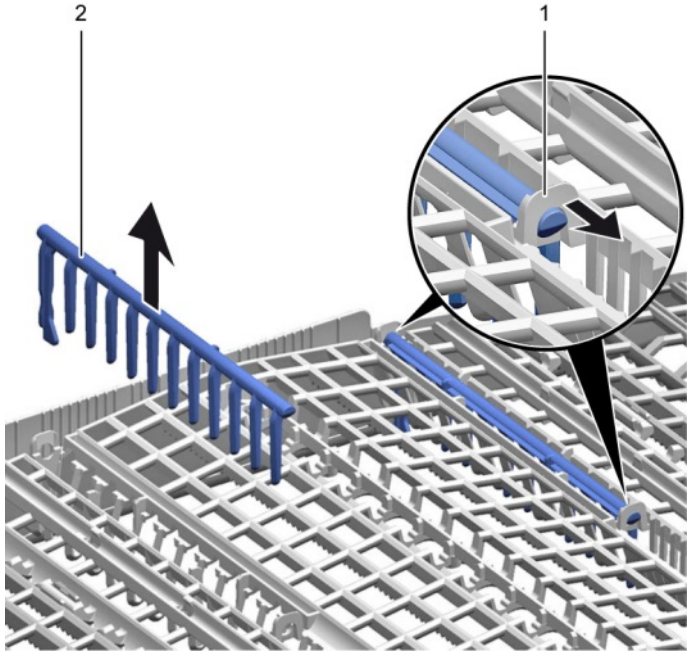

5. Træk de nedfældbare holdere ud af tapperne.

6. Tryk metalrammen ud af holderne fortil.

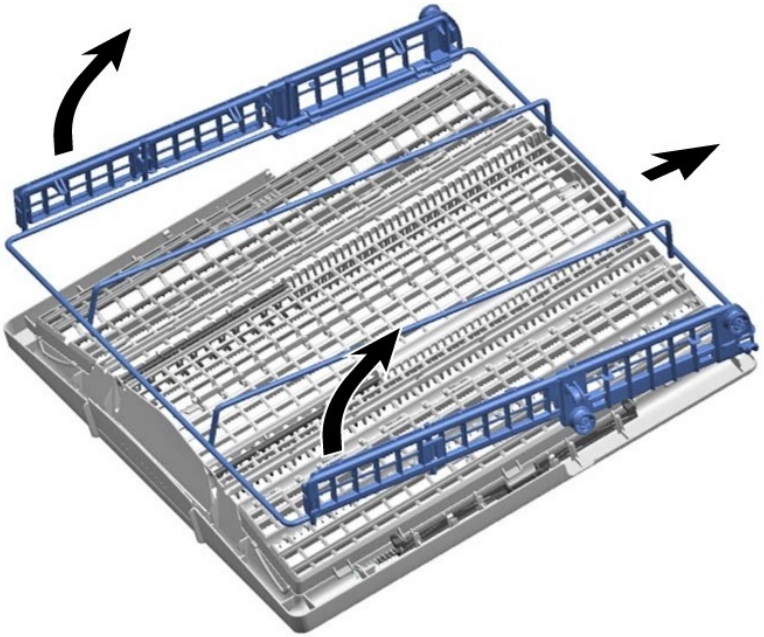

7. Skub metalrammen bagud af føringen.

4.3.2 Montering af varioDrawer

- Montér i omvendt rækkefølge.

Copyright by BSH Hausgeräte GmbH

4.4 Udskiftning af spulearme

4.4.1 Fjernelse af spulearm

1. Skru den øverste spulearm af (1), og træk den ned for at fjerne den (2).

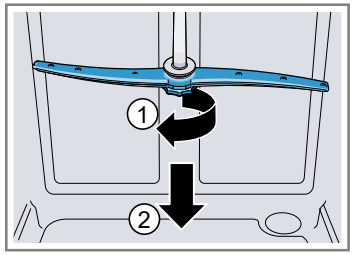

2. Træk den nederste spulearm op for at fjerne den.

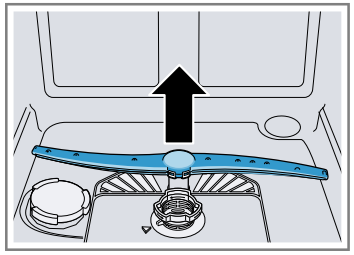

4.4.2 Montering af spulearm

1. Sæt den nederste spulearm i.
   ➡ Spulearmen klikker på plads.
2. Sæt den øverste spulearm i, og skru den sikkert på plads.

Copyright by BSH Hausgeräte GmbH

4.5 Udskiftning filtre

4.5.1 Fjernelse af filter

1. Drej grovfilteret mod uret (1), og fjern filtersystemet (2).

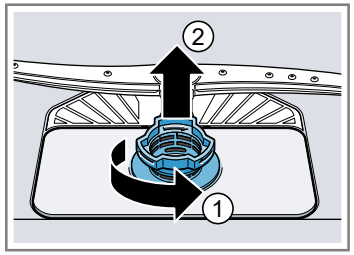

Kontrollér, at der ikke falder fremmedlegemer ned i bundkarret.

2. Træk mikrofilteret ned for at fjerne det.

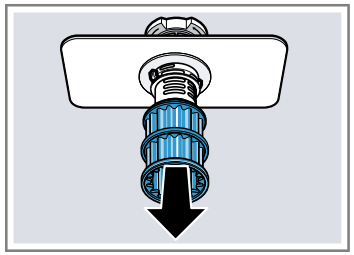

4.5.2 Montering af filtre

1. Saml filtersystemet igen.
   Sørg for, at låsehagerne på grovfilteret klikker på plads.
2. Sæt filtersystemet i apparatet, og drej grovfilteret med uret.
   Sørg for, at pilemærkerne passer.

Copyright by BSH Hausgeräte GmbH

4.6 Montering af bagepladesprøjtehoved

1. Fjern den øverste kurv.
2. Sæt bagepladesprøjtehovedet i holderen (1), og drej det mod højre (2).

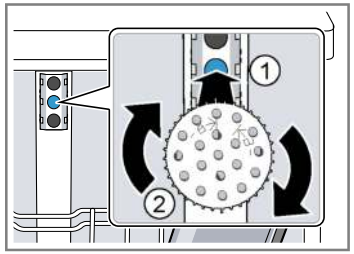

➡ Bagepladesprøjtehovedet klikker på plads.

Copyright by BSH Hausgeräte GmbH

4.7 Udskiftning af strømkabel

Preindstilling:

- Apparatet er afbrudt fra strømforsyningen.
- Apparatet er afbrudt fra vandforsyningen.
- Der er fri adgang til apparaterne.

4.7.1 Afbrydelse af strømkabel

- Bevæg forsigtigt strømkablets stik op og ned, og træk det ud af stikdåsen.

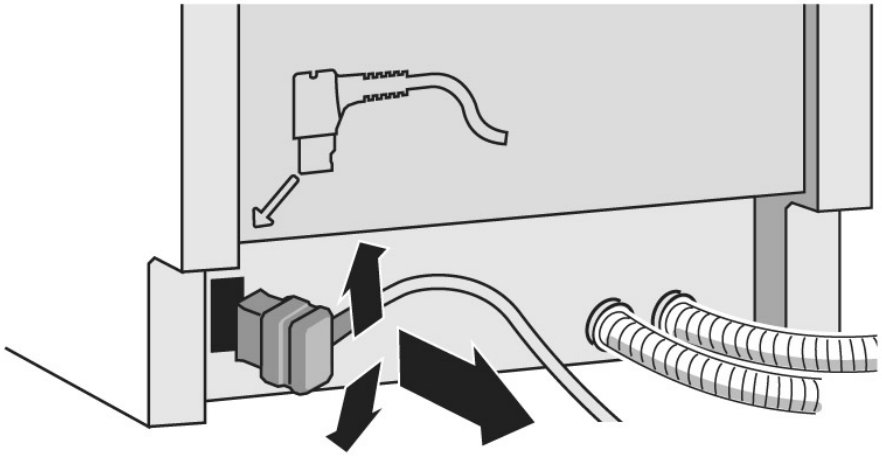

4.7.2 Tilslutning af strømkabel

	BEMÆRK! **Overophedning af nettilslutningen!** Brandfare ▸ Sæt strømkablet fast i, indtil det klikker på plads.

- Sæt strømkablets stik i stikdåsen, indtil stikket klikker hørbart på plads.

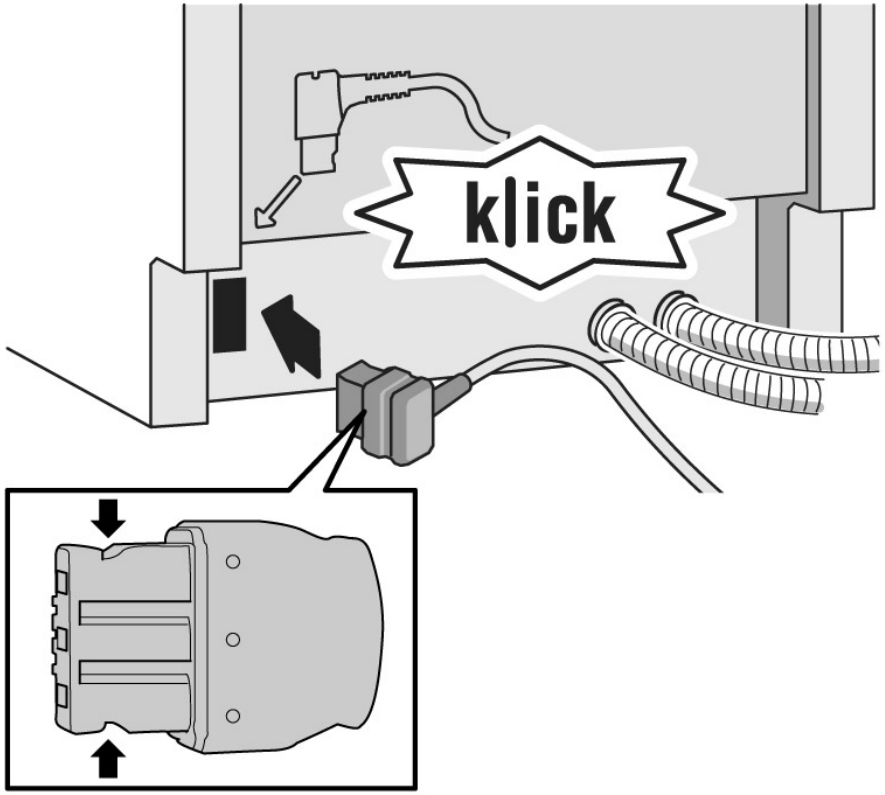

Copyright by BSH Hausgeräte GmbH

4.8 Udskiftning af sæbelåg

	Der kan bruges en lille skruetrækker som et løfteværktøj.

Preindstilling:

- Apparatet er afbrudt fra strømforsyningen.
- Apparatet er afbrudt fra vandforsyningen.
- Døren er åbnet.
- Sæbelåget er åbnet.

4.8.1 Fjernelse af sæbelåg

1. Glid sæbelåget 5 mm ind.
2. Løft sæbelåget forneden ud af føringsskinnerne, og tag sæbelåget foroven ud af føringsskinnerne.
3. Fjern fjederen.

4.8.2 Isætning af fjeder

1. Sæt den lange ende af fjederen i dispenserenhedens monteringshul (1).

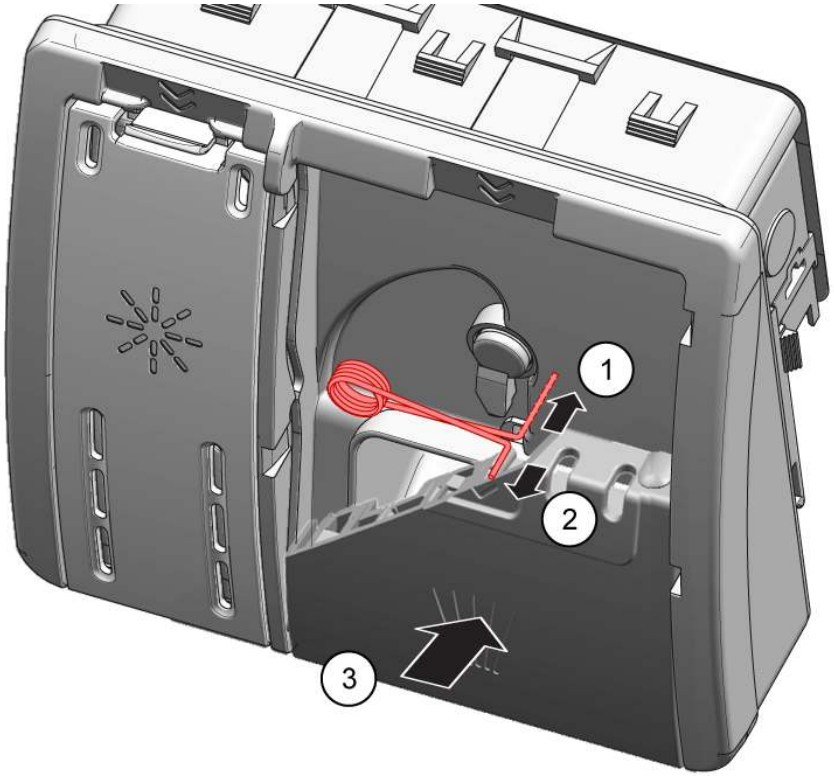

2. Sæt den korte ende af fjederen i sæbelågets monteringshul (2).
3. Tryk låget ind i dispenserenheden (3).

4.8.3 Montering af sæbelåg

1. Sæt i den ene side sæbelåget 5 mm ind i føringsskinnerne før den helt åbne position. Tryk den modsatte side ind i føringsskinnerne med forsigtig kraft.
2. Kontrollér sæbelågets funktion.

Copyright by BSH Hausgeräte GmbH

4.9 Udskiftning af spildevandspumpens afdækning

Preindstilling:

- Kurven er fjernet.
- Filtrene er fjernet.→137

4.9.1 Fjernelse af spildevandspumpens afdækning

1. Tøm alt vand ud.
   Brug en svamp, hvis det er nødvendigt.
2. Løsn pumpens afdækning ved hjælp af en ske, og tag fat i den ved tværstykket.

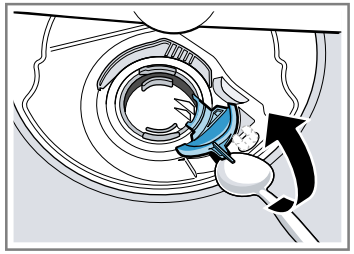

3. Løft pumpens afdækning indad i en vinkel, og fjern den.

4.9.2 Montering af spildevandspumpens afdækning

- Sæt pumpens afdækning i (1), og tryk den ned (2).

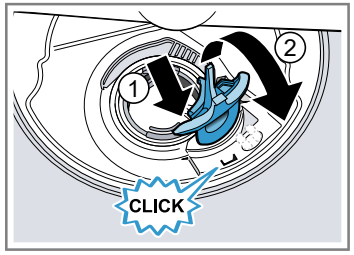

➡ Pumpens afdækning klikker på plads.

Copyright by BSH Hausgeräte GmbH

4.10 Udskiftning af sidepanel

Preindstilling:

- Apparatet er afbrudt fra strømforsyningen.
- Apparatet er afbrudt fra vandforsyningen.
- Der er fri adgang til apparaterne.
- Fritstående apparater: Toppladen er fjernet.→*131*

4.10.1 Fjernelse af sidepanel

1. Fjern skruerne fra sidepanelet (1).

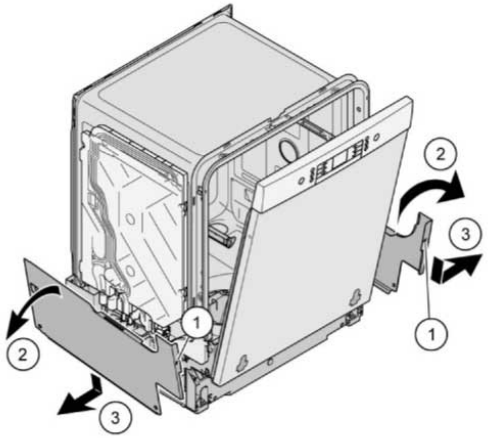

Fig. 1: Fuldintegreret

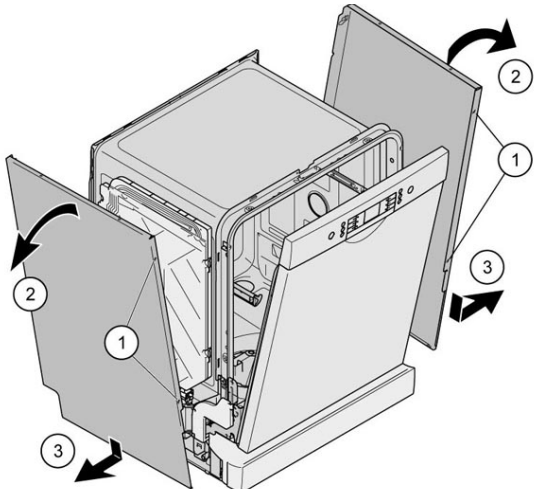

2. Vip sidepanelet en smule udad foroven (2).
3. Sænk sidepanelet, og træk det ud af bundkarret (3).

Copyright by BSH Hausgeräte GmbH

4.10.2 Montering af sidepanel

1. Sæt sidepanelet ind i bundkarret (1).

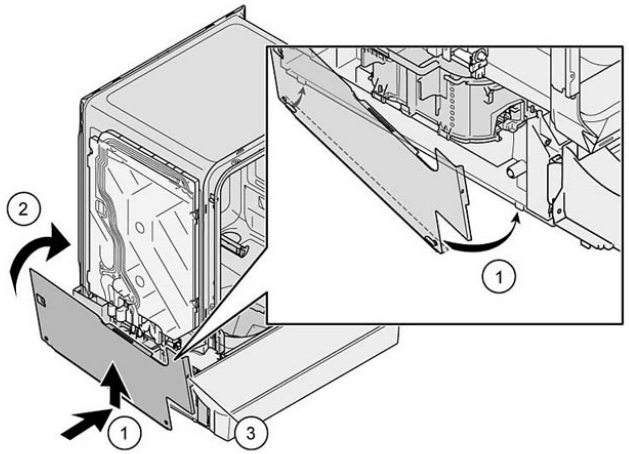

Fig. 2: Fuldintegreret

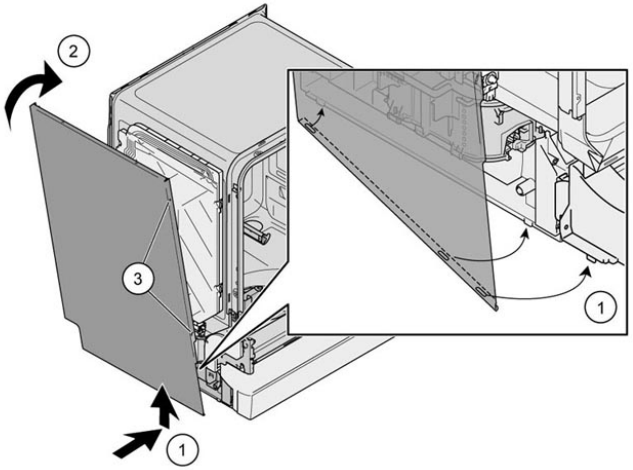

2. Tryk sidepanelet på apparatet (2).
3. Fastgør sidepanelet med skruer (3).

Copyright by BSH Hausgeräte GmbH

4.11 Udskiftning af yderdør

Preindstilling:

- Apparatet er afbrudt fra strømforsyningen.
- Apparatet er afbrudt fra vandforsyningen.

4.11.1 Fjernelse af yderdør

	Fjern kun skruerne, der er beskrevet i de følgende trin.

1. Åbn døren.
2. Fjern de fire skruer.

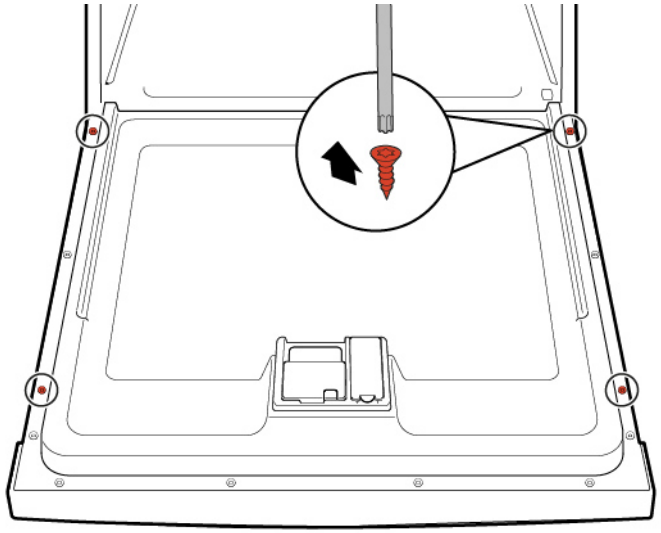

3.

	Hold døren fast ved at holde den på den ene side.

Fjern de to skruer.

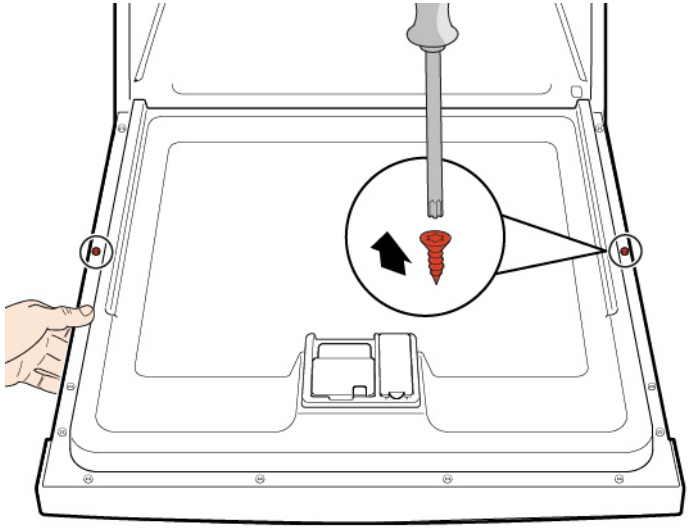

4.11.2 Montering af yderdør

BEMÆRK!

Kabler, der ikke er placeret korrekt eller ikke er fastgjort!

Beskadigelse af kabelføringen

- Placér kablerne, og fastgør dem på plads med klæbebånd.

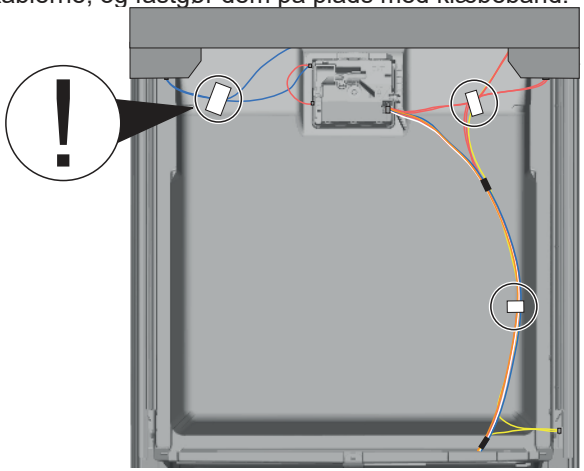

Copyright by BSH Hausgeräte GmbH

Preindstilling:

- Isolerende fleece er placeret korrekt og fastgjort på indersiden af yderdøren.
- Hængsler er sat ind i yderdøren.

1. Luk inderdøren uden at lade den gå i indgreb.
2. Skub yderdøren opad neden under betjeningspanelet (1).

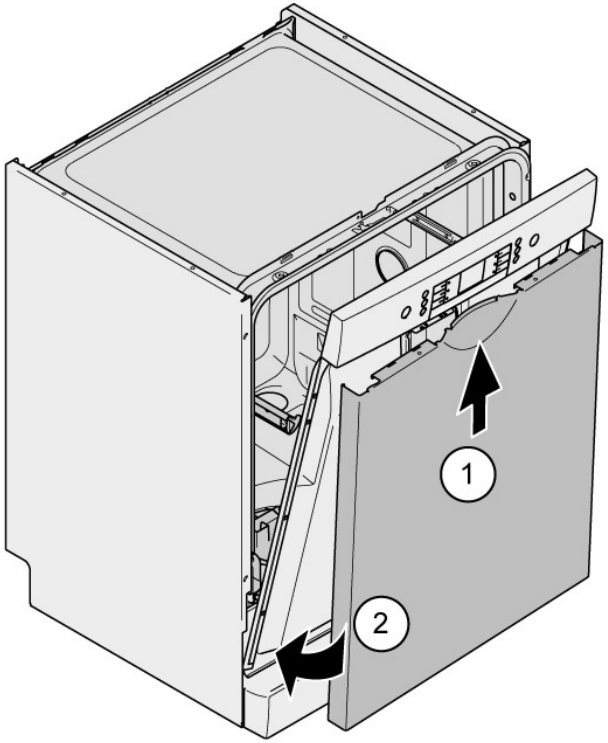

3. Tryk yderdøren mod inderdøren, og hold den der (2).
4. Hold døren fast ved at holde den på den ene side.

Åbn døren, og fastgør den med to skruer (4 x 11 mm metalskruer).

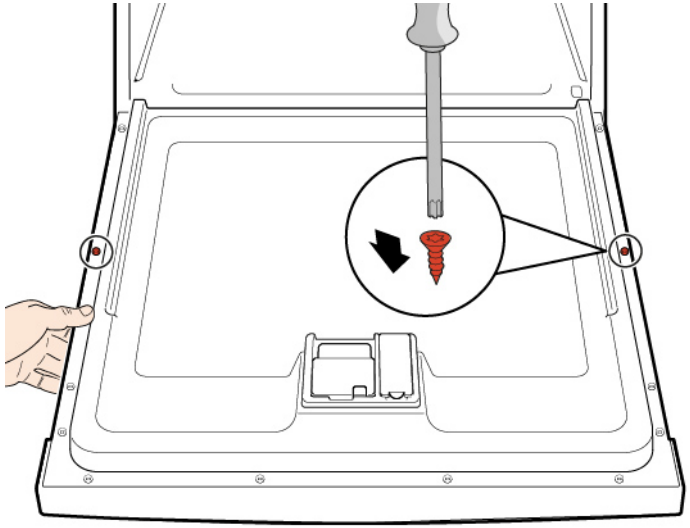

5. Fastgør yderdøren med fire skruer (4 x 11 mm metalskruer).

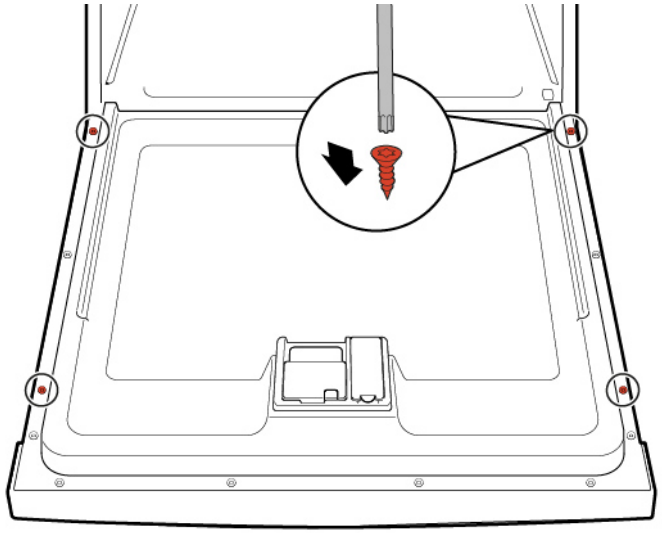

Copyright by BSH Hausgeräte GmbH

4.12 Udskiftning af betjeningspanel

	Hvis et betjeningsmodul er defekt, skal hele betjeningspanelet udskiftes.

Preindstilling:

- Apparatet er afbrudt fra strømforsyningen.
- Apparatet er afbrudt fra vandforsyningen.
- Yderdøren er fjernet.
- Yderdøren er fjernet (fuldintegreret/integreret).

4.12.1 Fjernelse af betjeningspanel

1. Afbryd de elektriske tilslutninger fra betjeningspanelet og sensoren til lavt afspændingsmiddelniveau (1, 2).

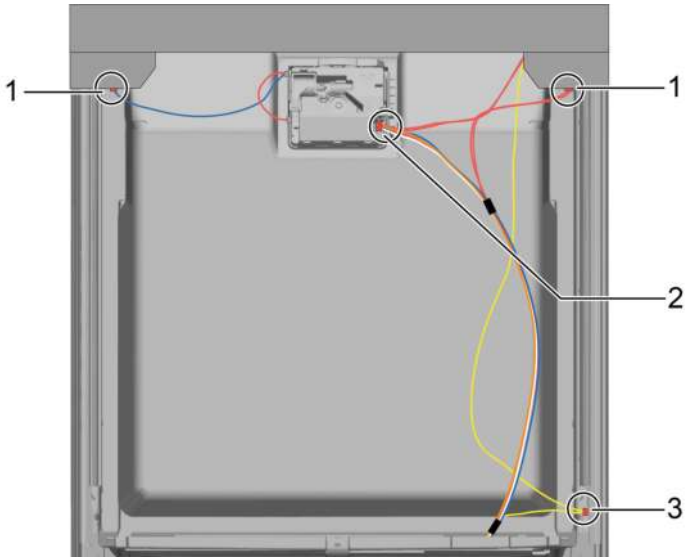

2. Afbryd jordkablet (3) (valgfrit).
3. Åbn apparatets dør.
4. Hold betjeningspanelet fast for at forhindre det i at falde ned (hold på det).
5. Fjern de seks skruer.

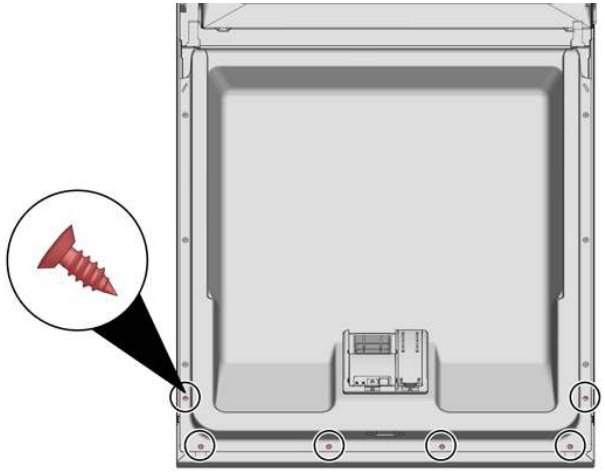

6. Fjern betjeningspanelet.

4.12.2 Montering af betjeningspanel

	Brug skruer på 4 x 16 mm.

- Montér i omvendt rækkefølge.

Copyright by BSH Hausgeräte GmbH

4.13 Fastgørelse af dørfjedre

1. Tag kabelføringens afdækning ud.

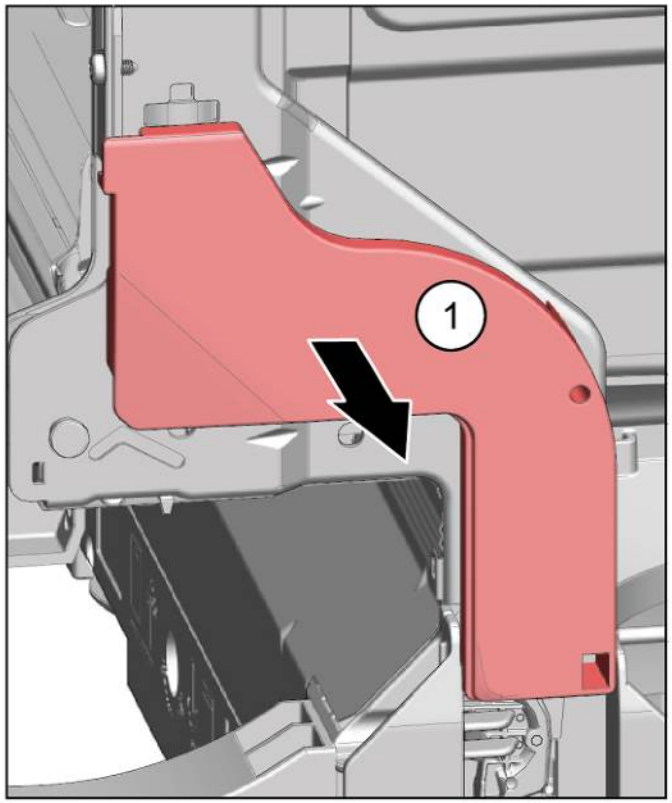

2. 1. Åbn døren en smule (1).
   2. Fastgør noten i bundkarret (2).
   3. Luk døren (3) langsomt.

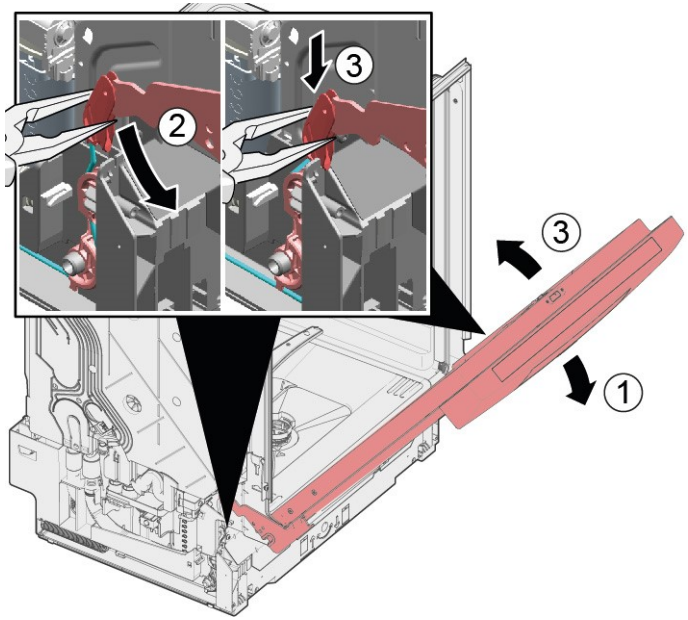

Kabelsystemet sætter automatisk sig selv på dørhængslet.

Copyright by BSH Hausgeräte GmbH

3. 1. Luk døren en smule (4).
   2. Bevæg noten bagud, og frigør dørhængslet (5).
   3. Åbn døren (6).

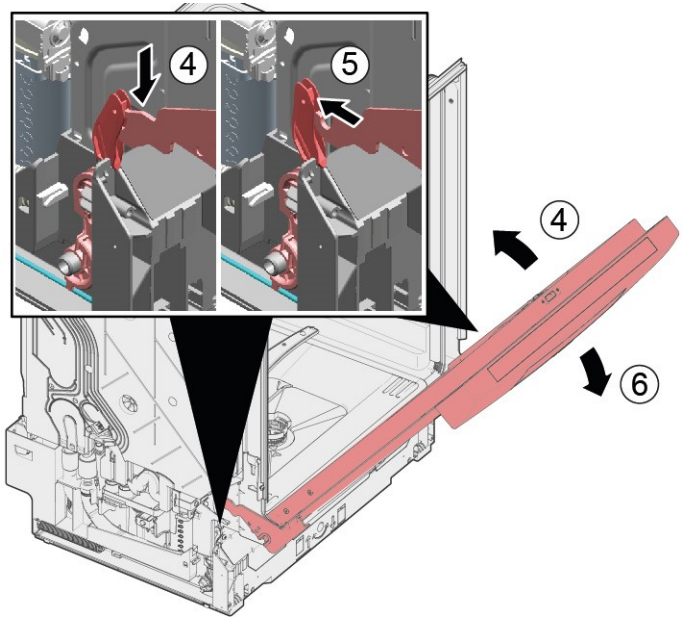

4. Gentag proceduren igen på den anden side af apparatet.

Copyright by BSH Hausgeräte GmbH

4.14 Udskiftning af fodspark

	Fødderne er identiske og kan byttes om.

Preindstilling:

- Apparatet er afbrudt fra strømforsyningen.
- Apparatet er afbrudt fra vandforsyningen.
- Yderdøren er fjernet.
- Yderdøren er fjernet (fuldintegreret/integreret).

4.14.1 Fjernelse af fodspark

1. | | |
|---|---|
| | Forkert fjernelse.
Hvis fodsparket løsnes i siden og fjernes, kan de to beslag knække af. Hvis kun et beslag er beskadiget, kan der skiftes side, eftersom beslagene er identiske.
Det anbefales at sætte noget under apparatet ved fronten for at lette belastningen på fodsparket med fødderne. |

2. Kom en skruetrækker ind i føringerne (1), og frigør hagen ved at trykke nedad.

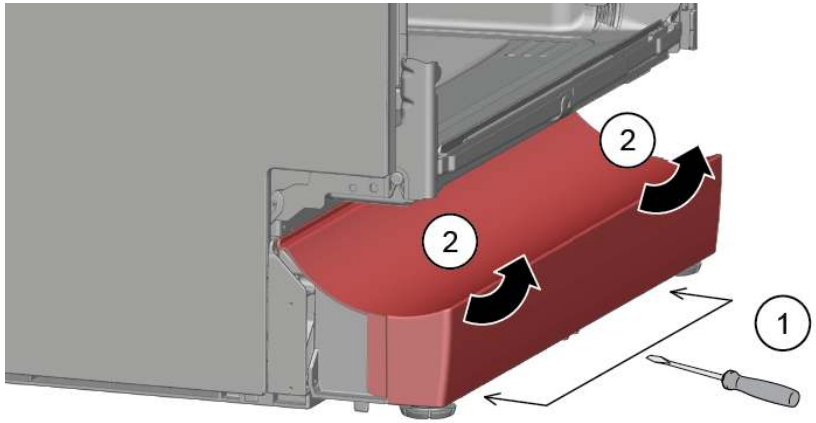

3. Løft fodsparket af.

4. Fjern fødderne fremad (1).

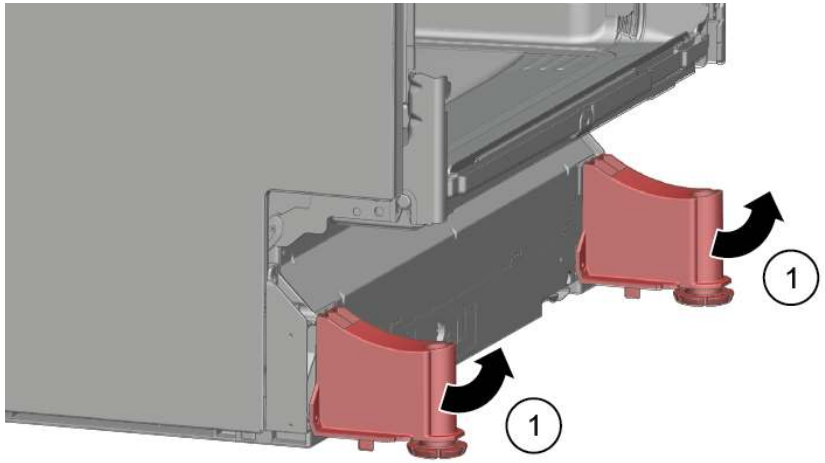

4.14.2 Montering af fodspark

1. Sæt fødderne i.
2. Sæt fodsparket på foroven (1), og tryk det ned, indtil det klikke hørtbart på plads (2).

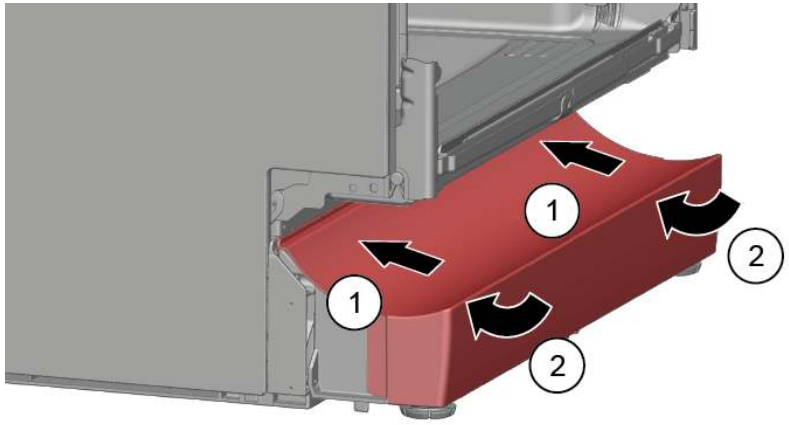

Copyright by BSH Hausgeräte GmbH

4.15 Udskiftning af sokkelplade

	Sokkelpladen er placeret i det nederste område på fronten.

Preindstilling:

- Apparatet er afbrudt fra strømforsyningen.
- Apparatet er afbrudt fra vandforsyningen.
- Møbelpanelet (valgfrit) er fjernet.
- Yderdøren er fjernet.
- Yderdøren er fjernet (fuldintegreret/integreret).
- Fodsparket er fjernet (valgfrit).→*149*

4.15.1 Fjernelse af sokkelplade

1. Fjern de to skruer (1).

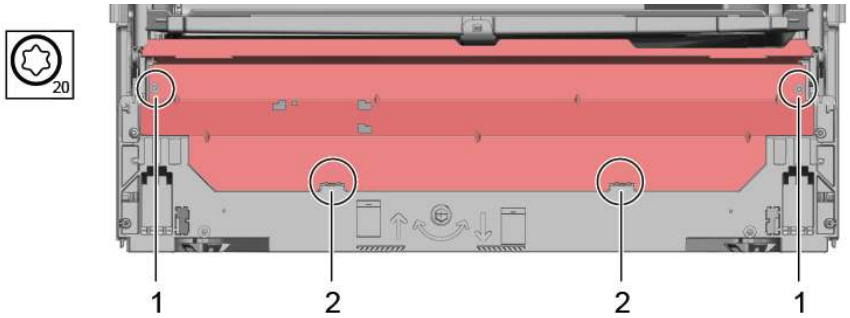

2. Deaktivér låseelementerne (2).

3. Vip forsigtigt sokkelpladen fremad (1).

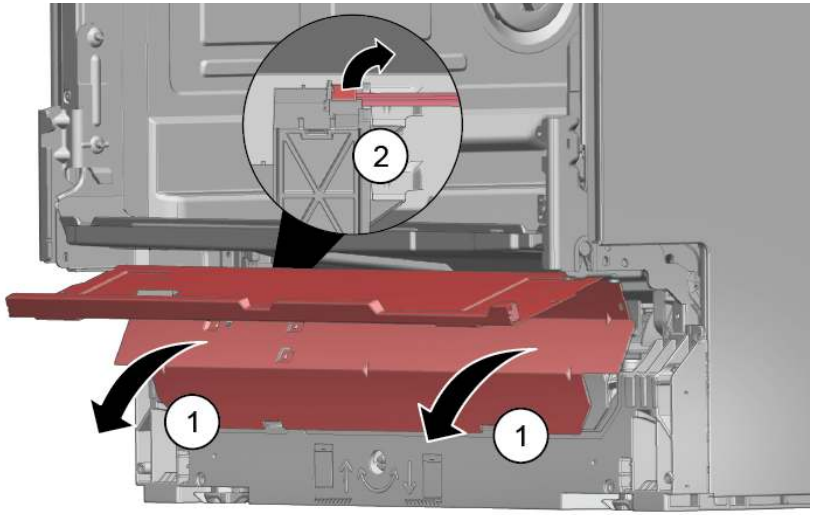

4.

	Afhængigt af modelserierne er stikket til emotionLight stadig fastgjort på soklen.

Lås stikket op på låsetappen, og træk det bagud (valgfrit) (2).

4.15.2 Montering af sokkelplade

- Montér sokkelpladen i omvendt rækkefølge.

Copyright by BSH Hausgeräte GmbH

4.16 Udskiftning af overløbsledning

	Overløbsledningen er placeret i det nederste område i fronten af apparatet.

Preindstilling:

- Apparatet er afbrudt fra strømforsyningen.
- Apparatet er afbrudt fra vandforsyningen.
- Møbelpanelet er fjernet (valgfrit).
- Yderdøren er fjernet.
- Fodsparket er fjernet (valgfrit).→149
- Sokkelpladen er fjernet.→150

4.16.1 Fjernelse af overløbsrende

	Restvand ■ Når afløbsslangen er fjernet, kan der løbe restvand ud. ■ Opsaml vandet, eller fjern det fra bundkarret med en sugesprøjte.

1. Løft låsemekanismen ud foroven (1, 2).

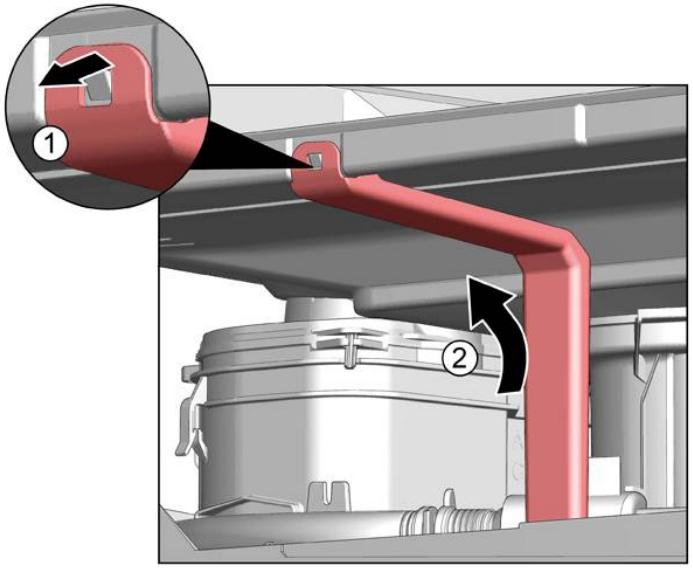

2. Frigør låseelementet foroven.

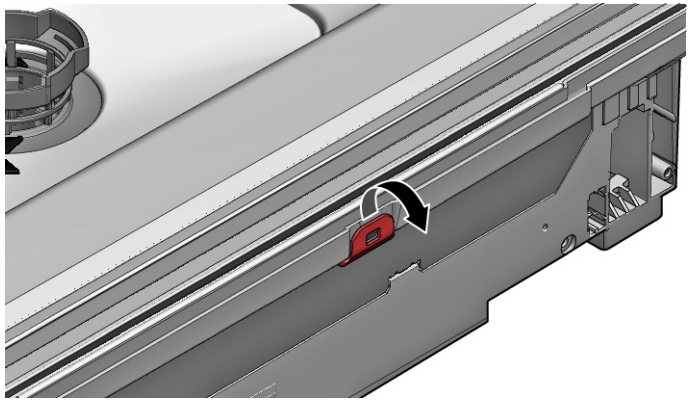

3. 1. Sæt skruetrækkeren i under metalsikringen (1).
   2. Frigør forsigtigt metalclipsen (2).

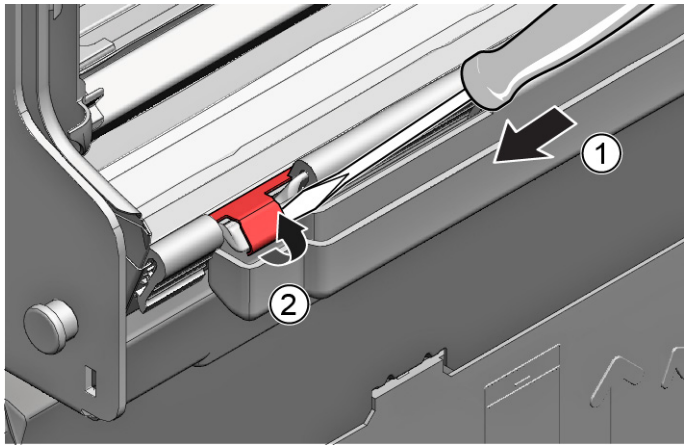

Copyright by BSH Hausgeräte GmbH

4. Løft overløbsledningen af.

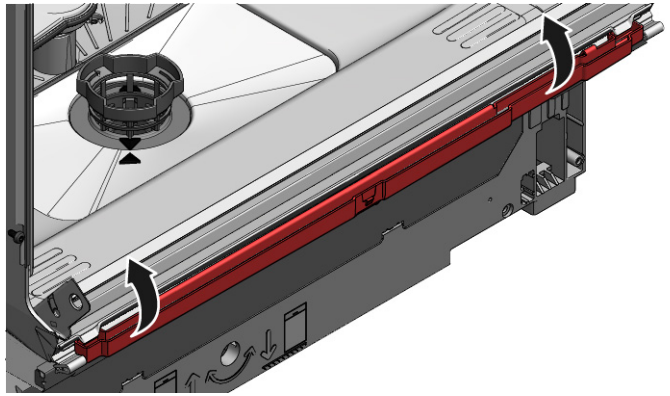

4.16.2 Montering af overløbsledning

	Vandskade pga. forkert montering af overløbsledningen! Sæt overløbsledningen korrekt i bundkarrets føring forneden. Klik overløbsledningen korrekt på plads foroven.

1. 1. Placér overløbsledningen (1).
   2. Bevæg overløbsledningen ind i pakningen (2).
   3. Tryk overløbsledningen i pakningens føring (3).
   4. Sæt overløbsledningen forsigtigt i (4).
   5. Clips overløbsledningen i (5).

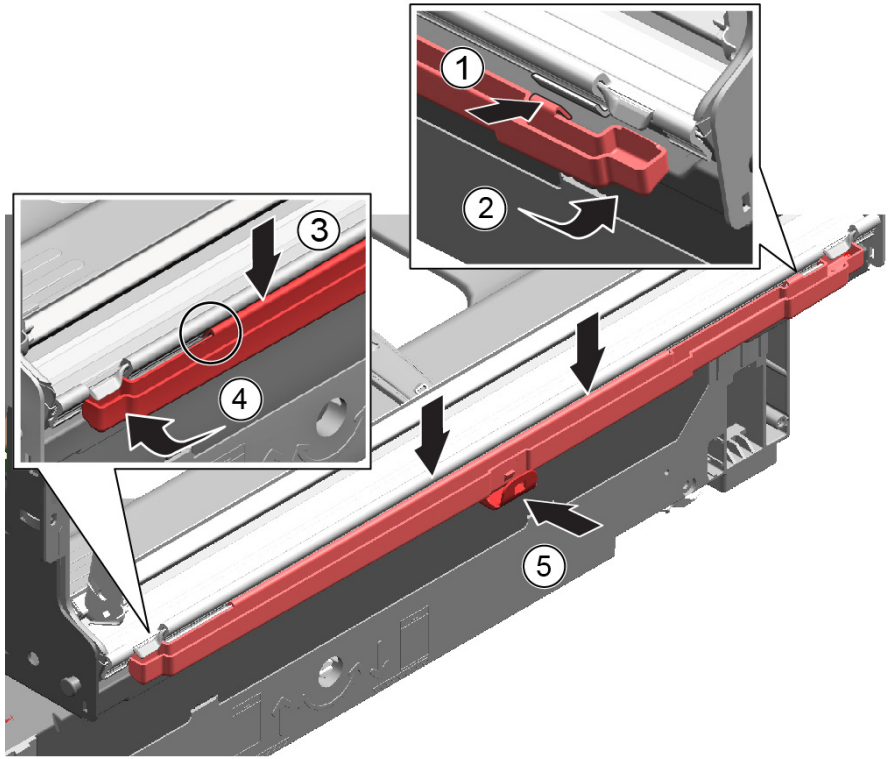

Copyright by BSH Hausgeräte GmbH

2. Kontrollér monteringen i venstre og højre side.

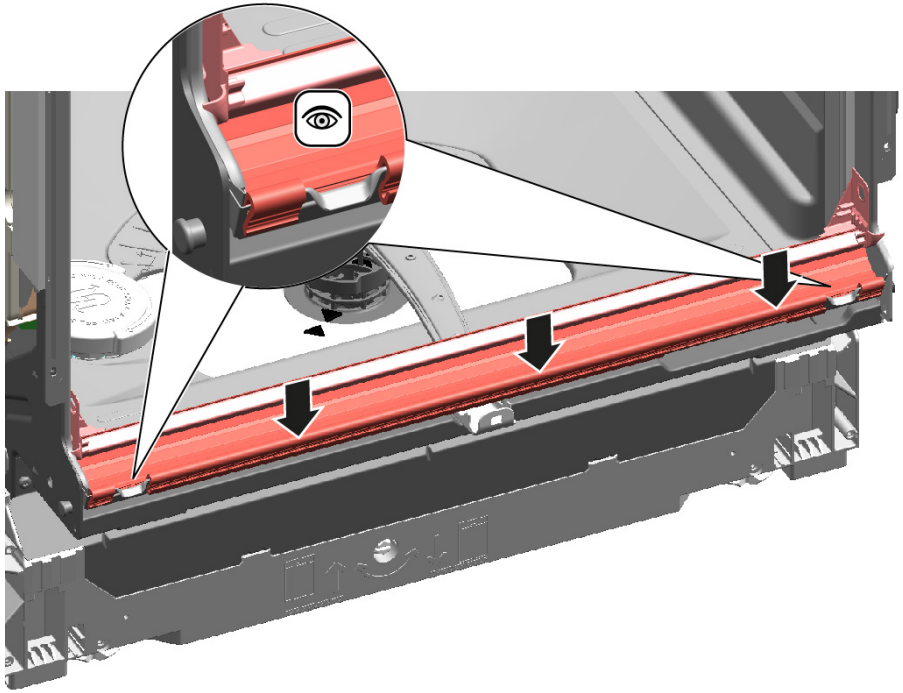

3. Kontrollér, at overløbsledningen sidder fast.

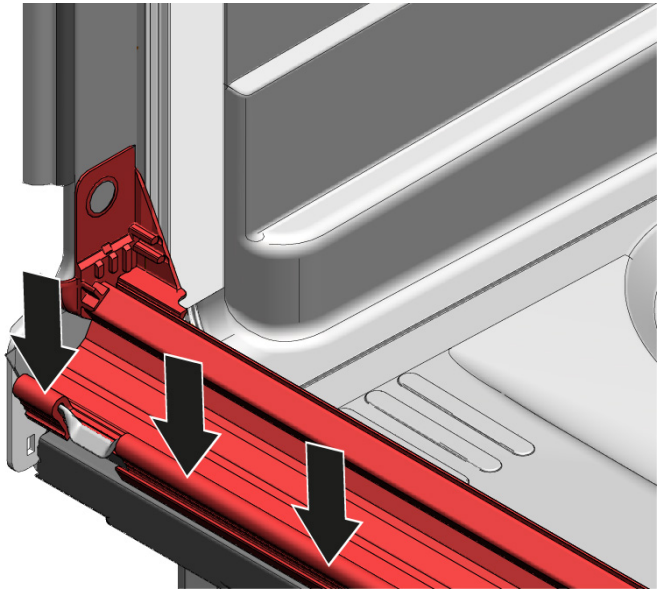

4. Clips metalclipsen i på venstre og højre side.

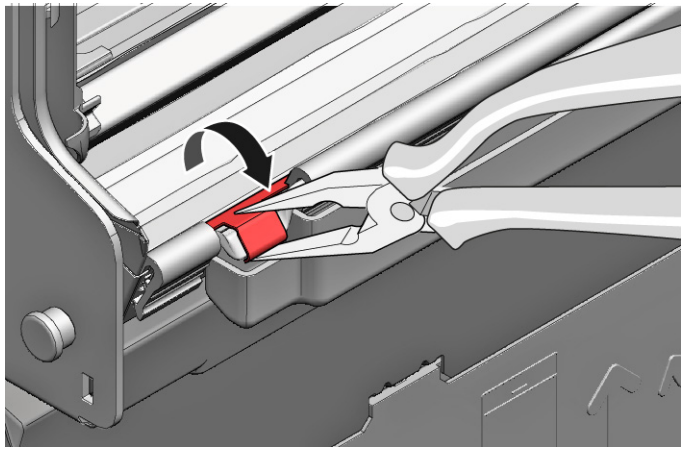

Copyright by BSH Hausgeräte GmbH

4.17 Udskiftning af inderdør

Preindstilling:

- Apparatet er afbrudt fra strømforsyningen.
- Apparatet er afbrudt fra vandforsyningen.

4.17.1 Fjernelse af inderdør

1. Fjern skruerne (1).
2. Fjern inderdøren opad (2).

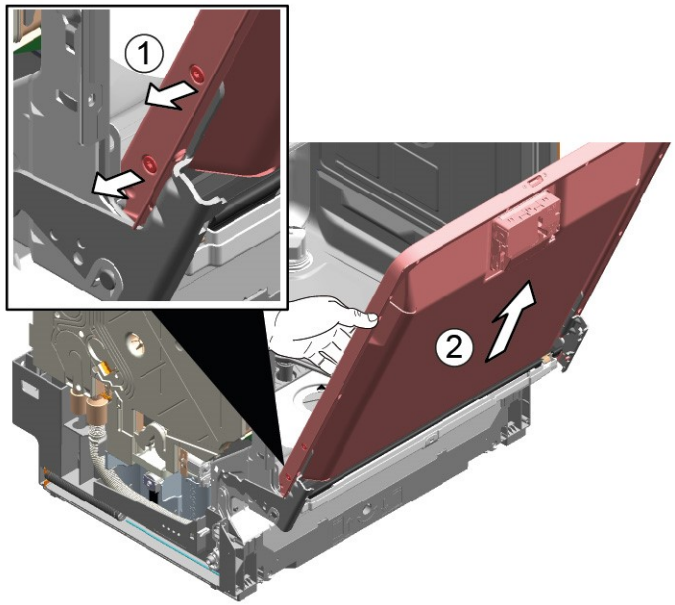

4.17.2 Montering af inderdør

1. Klap dørpakningen til fronten.
2. Bevæg inderdøren bag dørpakningen.
3. Luk inderdøren.
4. Klap dørpakningen opad.
   Sidedelene peger opad.
5. Bevæg dørhængslet opad.
6. Fastgør dørhængslet med skruer.
7. Placér inderdøren på dørhængslet.
8. Fastgør inderdøren med skruer.

Copyright by BSH Hausgeräte GmbH

4.18 Udskiftning af dørhængsel

Preindstilling:

- Apparatet er afbrudt fra strømforsyningen.
- Apparatet er afbrudt fra vandforsyningen.
- Der er fri adgang til apparaterne.
- Sidepanelet er fjernet.→142
- Yderdøren er fjernet.
- Inderdøren er fjernet.
- Betjeningspanelet er fjernet.→146
- Dørfjedrene er fastgjort.→147
- Fodsparket er fjernet.→149
- Sokkelpladen er fjernet.→150
- Overløbsrenden er fjernet.→151

4.18.1 Fjernelse af dørhængsel

1. 1. Frigør låsekrogen med en skruetrækker (1).
   2. Træk dørhængslet fremad (2).

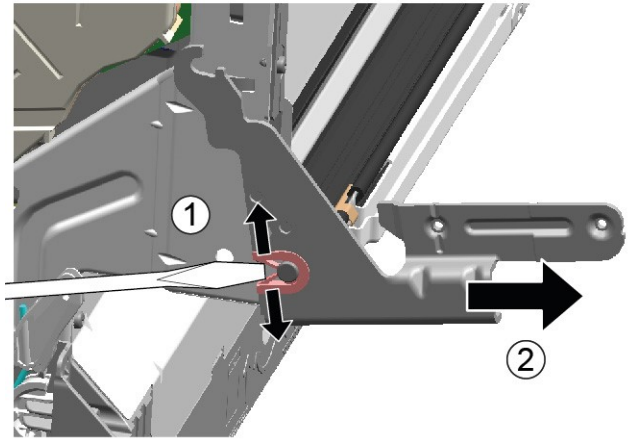

2. Frigør jordforbindelsen på dørhængslet.

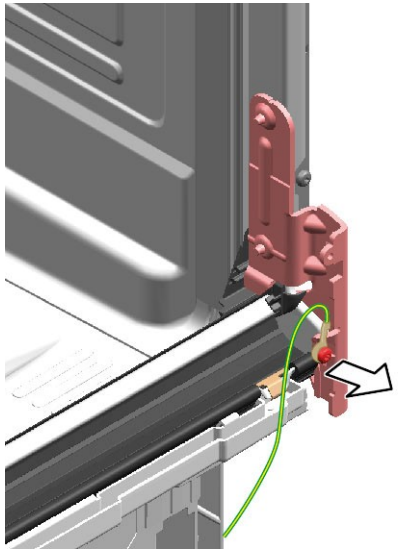

4.18.2 Montering af dørhængsel

FARE

Fare for elektrisk stød pga. spændingsførende dele!
Livsfare pga. elektrisk stød i tilfælde af ukorrekt reparation

- Elektriske dele skal repareres af kvalificerede elektrikere.
- Få efter reparationen udført en sikkerhedstest i henhold til VDE 0701 eller landespecifikke forskrifter.

Copyright by BSH Hausgeräte GmbH

1. 1. Placér hængslet på apparatet (1).
   2. Bevæg hængslet nedad (2), indtil det er gået i indgreb på apparatet.

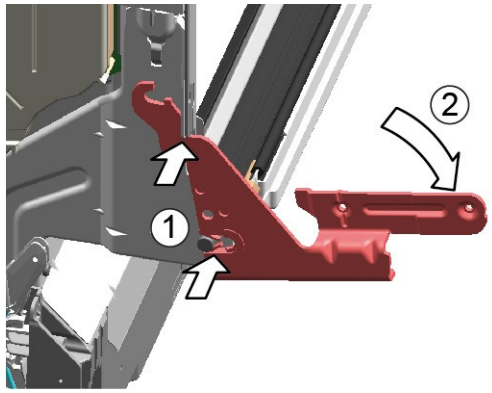

2.

	En manglende jordforbindelse kan medføre spændingspotentiale på døren.

Etablér jordforbindelse.

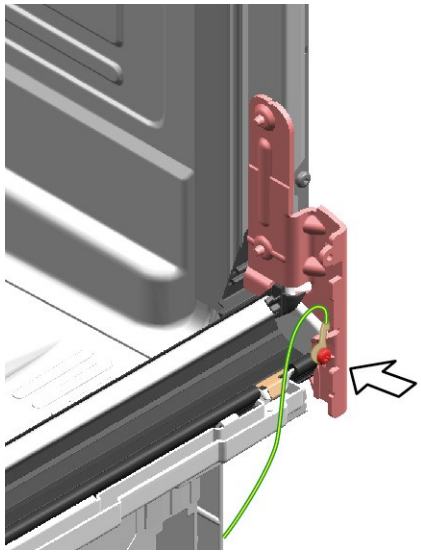

Copyright by BSH Hausgeräte GmbH

4.19 Udskiftning af (nederste) dørpakning

Preindstilling:

- Apparatet er afbrudt fra strømforsyningen.
- Apparatet er afbrudt fra vandforsyningen.
- Yderdøren er fjernet.
- Sokkelpladen er fjernet.→150
- Fodsparket er fjernet (valgfrit).→149
- Dørfjedrene er fjernet.
- Betjeningspanelet er fjernet.
- Kabelbundtholderen forneden til højre er fjernet.

4.19.1 Fjernelse af dørpakningen

1. Fjern de to holdeclips på den nederste dørpakning (1, 2).

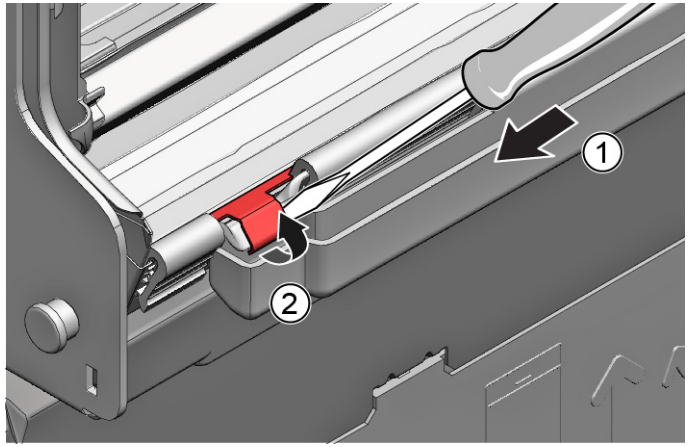

2. Frigør overløbsrenden.

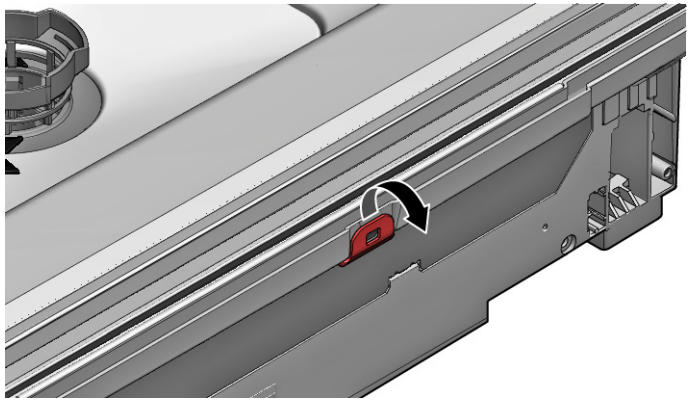

3. Løft overløbsrenden af.

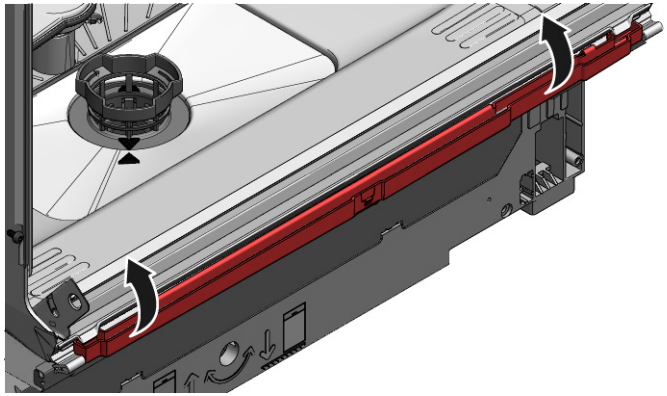

Copyright by BSH Hausgeräte GmbH

4. Fjern den nederste dørpakning fra inderdøren.

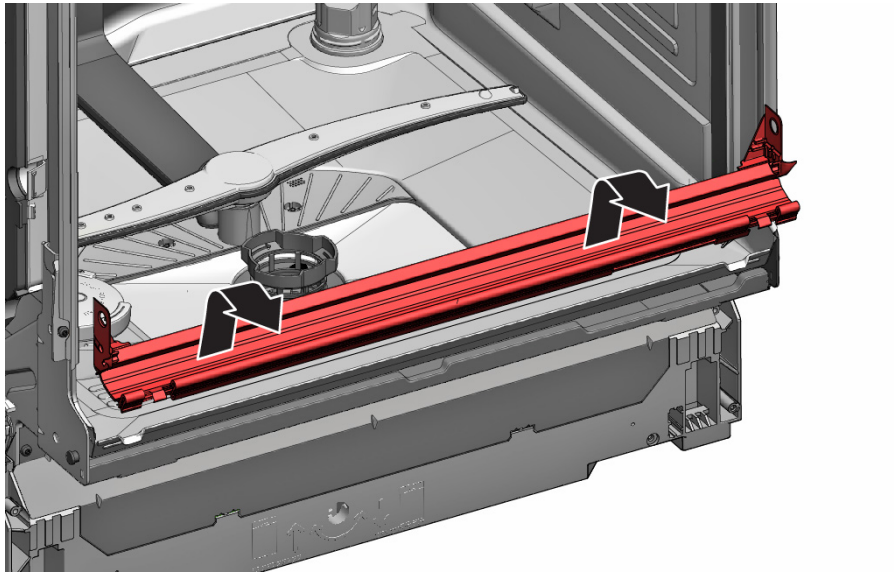

4.19.2 Montering af dørpakningen

1. Montér pakningshætterne i venstre og højre side på pakningsskinnen med dørpakningen.

2. Sæt dørpakningen med pakningslasken i inderdøren.
3. Fastgør dørpakningen med to holdeclips.

Copyright by BSH Hausgeräte GmbH

4.20 Udskiftning af (øverste) dørpakning

Preindstilling:

- Apparatet er afbrudt fra strømforsyningen.
- Apparatet er afbrudt fra vandforsyningen.

4.20.1 Fjernelse af dørpakning

- Fjern dørpakningen fra inderrammen.

4.20.2 Montering af dørpakning

Dørpakningen skal skæres til den korrekte længde før montering. Den er 1750 mm for apparater med en højde på 81 cm og 1850 mm for apparater med en højde på 86 cm.

1. Klargør en passende dørpakning.
2. Sørg for korrekt monteringsposition for pakningsprofilen.

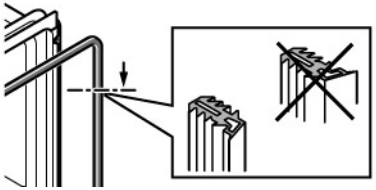

3. Den hvide prik skal være på niveau med pakningens kontaktfladeliste.

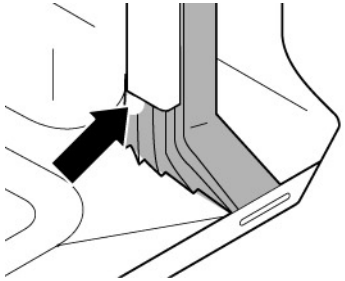

4. | | |
|---|---|
| | Pakningen må ikke være bølget eller strakt i hjørnerne. Pakningen skæres over på skrå for enderne og spidser til væk ind i bunden af beholderen i fronten. |

   Pakningens endeposition skal være lige i forhold til fronten under inderdøren. Pakningen bør så vidt muligt ligge på mod beholderens side.

➡ Korrekt monteret dørpakning:

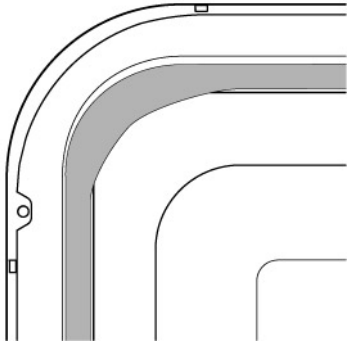

Copyright by BSH Hausgeräte GmbH

4.21 Udskiftning af emotionLight

	emotionLight befinder sig foroven i skylletankens udvendige frontområde.

Preindstilling:

- Apparatet er afbrudt fra strømforsyningen.
- Apparatet er afbrudt fra vandforsyningen.
- Der er fri adgang til apparaterne.
- Toppladen er fjernet (valgfrit).
- Sidepanelet på højre side er fjernet (valgfrit).→142

4.21.1 Fjernelse af emotionLight

1. Frigør låsekrogen på bagsiden (1).

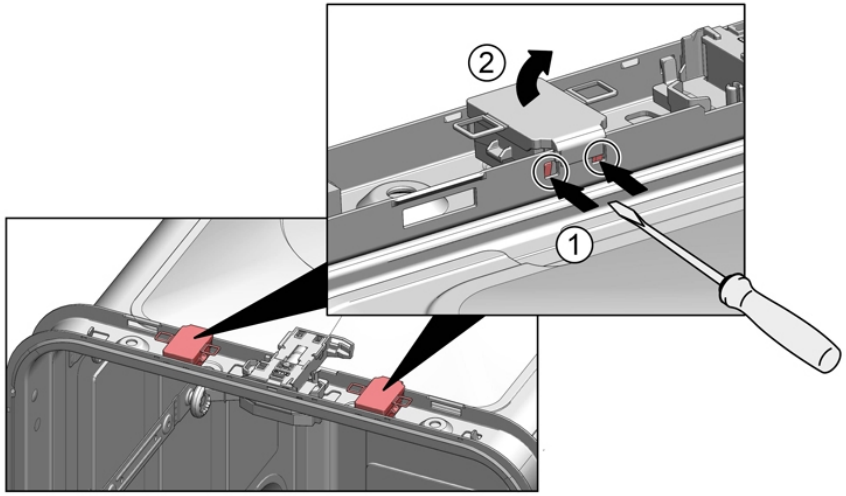

2. Fjern holderen opad (2).
3. Træk stikket ud af konnektoren (forneden til højre i fronten af apparatet).
4. Fjern den elektriske tilslutning fra strømmodulet.

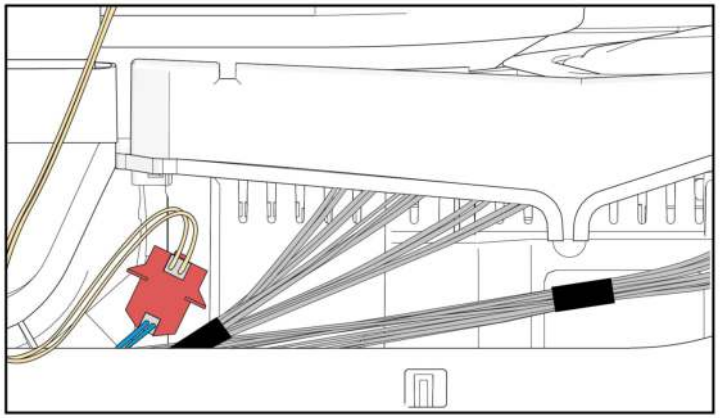

5. Fjern emotionLight fra maskinen.

4.21.2 Montering af emotionLight

1. Sæt holderen i skylletankens ramme (1).

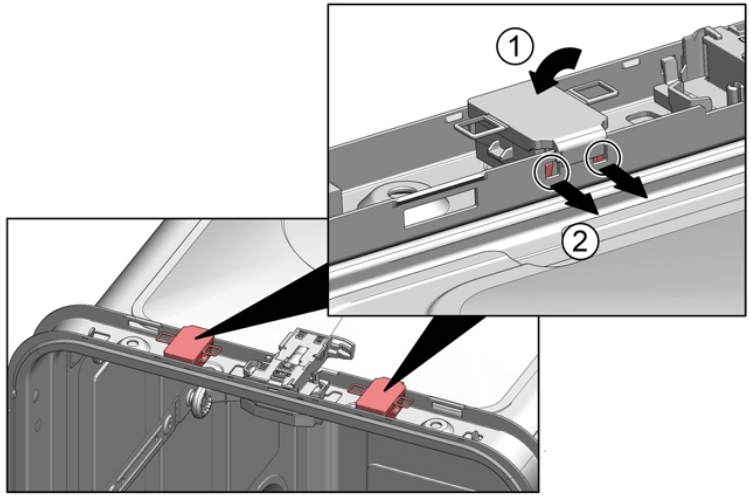

Copyright by BSH Hausgeräte GmbH

2. Aktivér låsekrogen (2).
3.

	BEMÆRK! **Ukorrekt montering!** Beskadigelse af kablet i området omkring dørhængslet. ▶ Montér kablet i området omkring dørhængslet (mellem pladehængslet og skylletanken) på en sådan måde, at det ikke kan blive beskadiget af bevægelige dele.

Montér kablet i højre side forneden.

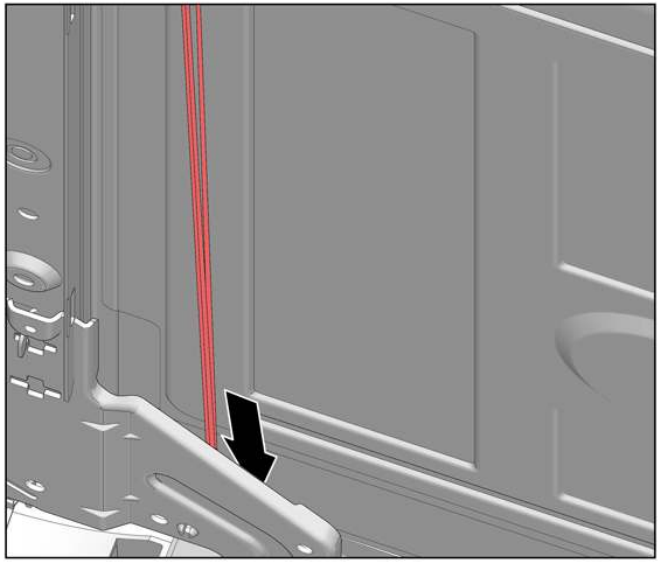

Copyright by BSH Hausgeräte GmbH

Fig. 3: Fladkabel

4. Sæt stikket i.

Copyright by BSH Hausgeräte GmbH

4.22 Udskiftning af timeLight

	Udskift kun timeLight som en komplet del. timeLight-modulet er fastgjort på bagsiden af sokkelpladen.

Preindstilling:

- Apparatet er afbrudt fra strømforsyningen.
- Apparatet er afbrudt fra vandforsyningen.
- Fodsparket er fjernet.→*149*
- Sokkelpladen er fjernet og vendt.→*150*

4.22.1 Fjernelse af timeLight

1. Bøj låseelementerne (1) en smule udad.

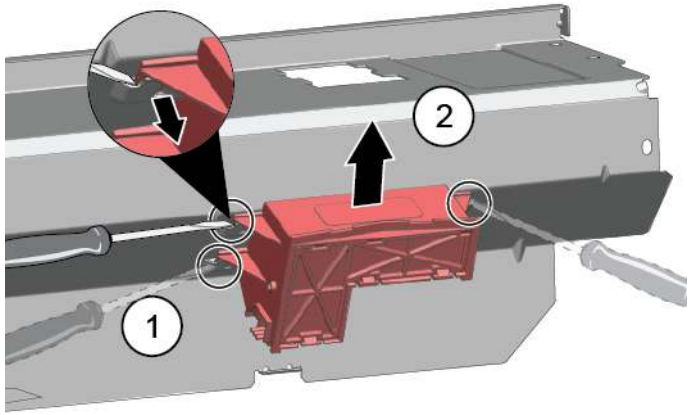

2. Træk timeLight-modulet opad ud af føringen (2).

4.22.2 Montering af timeLight

1. Bøj låseelementerne (1) tilbage igen.

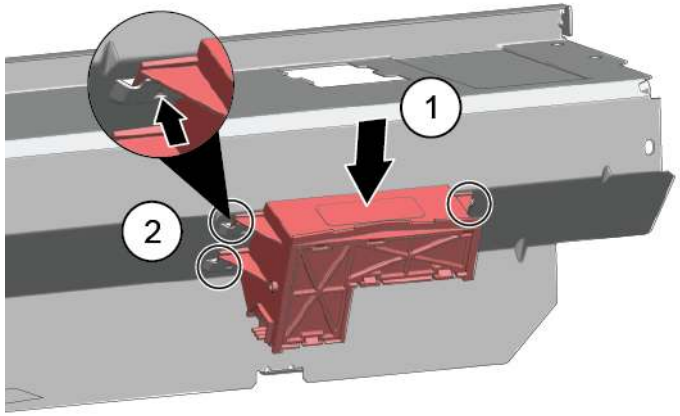

2. Skub timeLight-modulet ind i føringen (2).
3. Forbind den elektriske tilslutning.

Copyright by BSH Hausgeräte GmbH

4.23 Udskiftning af Gap illumination

Preindstilling:

- Apparatet er afbrudt fra strømforsyningen.
- Apparatet er afbrudt fra vandforsyningen.
- Yderdøren er afmonteret.
- Betjeningspanelet er fjernet.

4.23.1 Fjernelse af Gap illumination

1. 1. Frigør hagen (1).
   2. Fjern den elektriske tilslutning fra betjeningsmodulet (2).

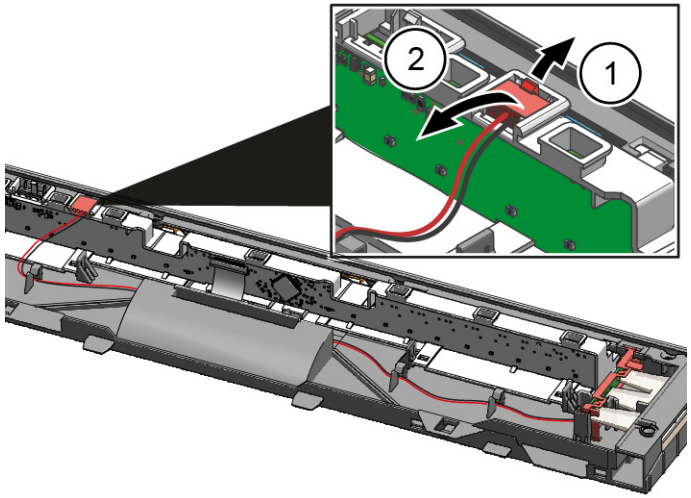

2. 1. Frigør låsekrogen på bagsiden (1).
   2. Fjern lysfiberen (2).

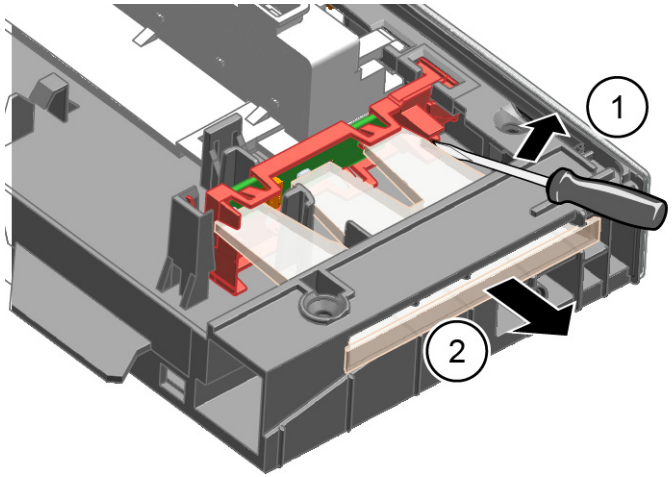

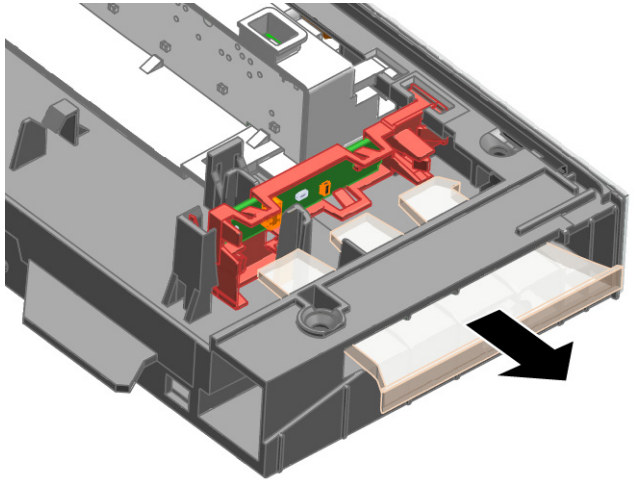

Copyright by BSH Hausgeräte GmbH

3. 1. Frigør låsekrogen (1).
   2. Løft printkortet op med holderen, og fjern det fra betjeningsmodulets ramme (2).

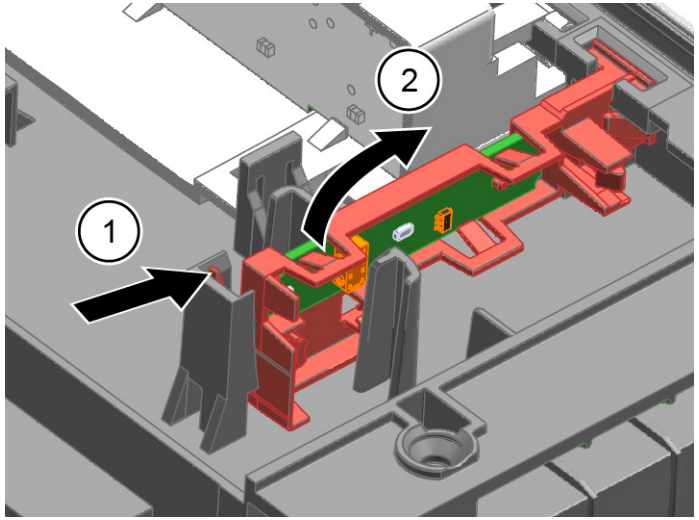

4.23.2 Montering af Gap illumination

1. Sæt printkortholderen i betjeningsmodulets ramme.

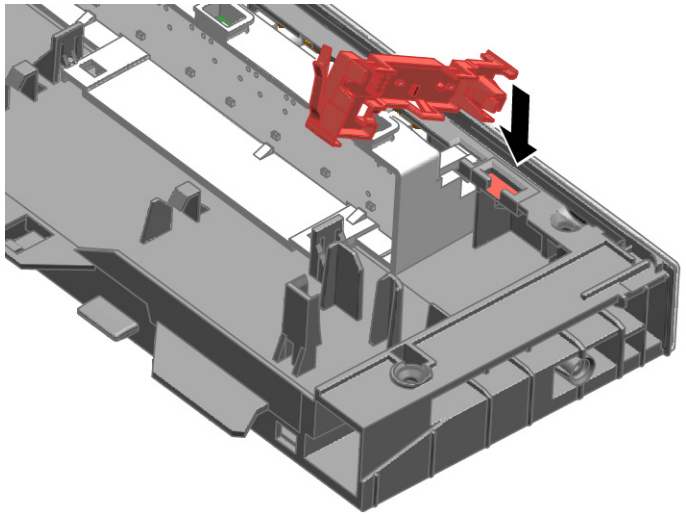

2. Fastspænd den med en "klik"-lyd.

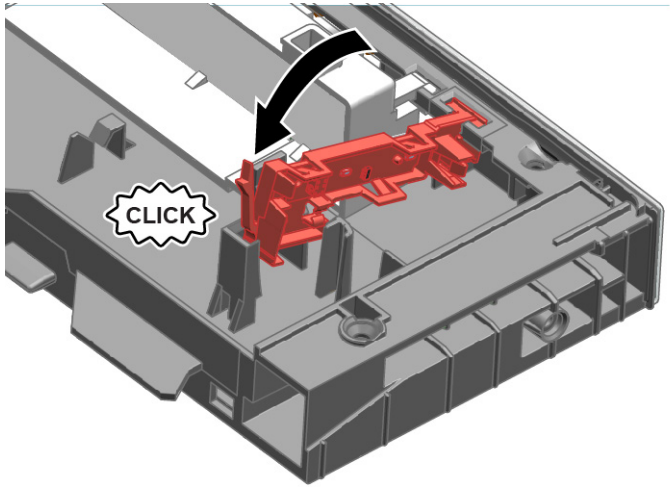

3. Montér lysfiberen, og fastspænd den med en "klik"-lyd.

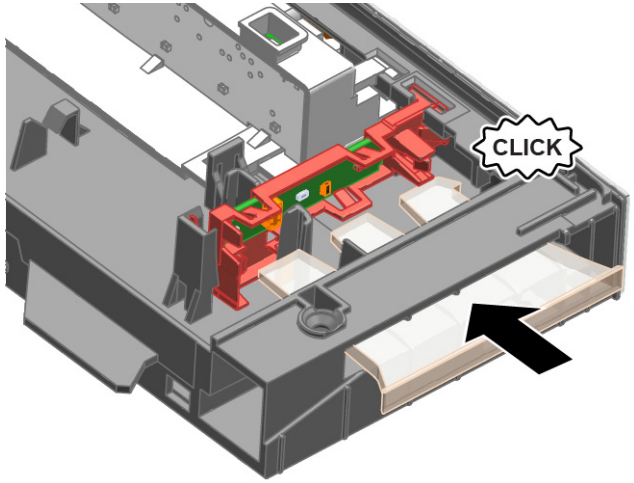

4. Tilslut ledningen til betjeningsmodulet.

Copyright by BSH Hausgeräte GmbH

Reparatie informatie - Afwasautomaat

Over dit document 168
1.1 Belangrijke informatie 168
1.1.1 Doel 168
1.2 Verklaring van symbolen 168
1.2.1 Gevarenniveaus 168
1.2.2 Gevarensymbolen 168
1.2.3 Structuur van de waarschuwingen 169
1.2.4 Algemene symbolen 169

Veiligheid 170
2.1 Algemene veiligheidsinstructies 170
2.1.1 Alle huishoudelijke apparaten 170

Gereedschappen en hulpmiddelen 171

Reparatie 172
4.1 Werkblad vervangen 172
4.1.1 Werkblad verwijderen 172
4.1.2 Werkblad monteren 172
4.2 Korfsysteem installeren 173
4.2.1 Een geleider voor het 86 cm model installeren 173
4.2.2 Kopjeshouder installeren 173
4.2.3 Steamerinzet monteren 174
4.3 varioDrawer vervangen 175
4.3.1 varioDrawer verwijderen 175
4.3.2 varioDrawer monteren 176
4.4 Sproeiarmen vervangen 177
4.4.1 Sproeiarm verwijderen 177
4.4.2 Sproeiarm monteren 177
4.5 Filters vervangen 178
4.5.1 Filter verwijderen 178
4.5.2 Filters monteren 178
4.6 Bakplaatsproeikop monteren 179
4.7 Netsnoer vervangen 180
4.7.1 Stekker van netsnoer eruit halen 180
4.7.2 Stekker van het netsnoer erin steken 180
4.8 Vaatwasmiddelklepje vervangen 181
4.8.1 Vaatwasmiddelklepje verwijderen 181
4.8.2 Veer plaatsen 181
4.8.3 Vaatwasmiddelklepje monteren 181
4.9 Afvoerpompdeksel vervangen 182
4.9.1 Afvoerpompdeksel verwijderen 182
4.9.2 Afvoerpompdeksel monteren 182
4.10 Zijpaneel vervangen 183
4.10.1 Zijpaneel verwijderen 183
4.10.2 Zijpaneel monteren 184
4.11 Buitendeur vervangen 185
4.11.1 Buitendeur verwijderen 185
4.11.2 Buitendeur monteren 186
4.12 Bedieningspaneel vervangen 188
4.12.1 Bedieningspaneel verwijderen 188
4.12.2 Bedieningspaneel monteren 188
4.13 Deurveren bevestigen 189
4.14 Plint vervangen 191
4.14.1 Plint verwijderen 191
4.14.2 Plint monteren 191
4.15 Sokkelplaat vervangen 192
4.15.1 Sokkelplaat verwijderen 192
4.15.2 Sokkelplaat monteren 192
4.16 Overloopleiding vervangen 193
4.16.1 Overloopkanaal verwijderen 193
4.16.2 Overloopleiding monteren 194
4.17 Binnendeur vervangen 196
4.17.1 Binnendeur verwijderen 196
4.17.2 Binnendeur monteren 196
4.18 Deurscharnier vervangen 197
4.18.1 Deurscharnier verwijderen 197
4.18.2 Deurscharnier monteren 197
4.19 (Onderste) deurafdichting vervangen 199
4.19.1 De deurafdichting verwijderen 199
4.19.2 De deurafdichting monteren 200
4.20 (Bovenste) deurafdichting vervangen 201
4.20.1 Deurafdichting verwijderen 201
4.20.2 Deurafdichting monteren 201

Auteursrecht BSH Hausgeräte GmbH

Reparatie informatie - Afwasautomaat

4.21 EmotionLight vervangen 202
4.21.1 EmotionLight verwijderen 202
4.21.2 EmotionLight monteren 202
4.22 TimeLight vervangen 205
4.22.1 TimeLight verwijderen 205
4.22.2 TimeLight monteren 205
4.23 Zijverlichting vervangen 206
4.23.1 Zijverlichting verwijderen 206
4.23.2 Zijverlichting monteren 207

Auteursrecht BSH Hausgeräte GmbH

Over dit document

1.1 Belangrijke informatie

1.1.1 Doel

Met deze reparatieaanwijzingen wordt de klant geholpen zelf apparaten te repareren conform de toepasselijke verordening inzake ecologisch ontwerp (met ingang van 03/2021).

Ze bevatten informatie over hoe gedefinieerde reserveonderdelen kunnen worden vervangen met inbegrip van waarschuwingen en gevaren.

Neem bij vragen contact op met onze klantenservice. We stellen ons alleen aansprakelijk voor schade als de reparatieaanwijzingen correct zijn opgevolgd.

1.2 Verklaring van symbolen

1.2.1 Gevarenniveaus

De waarschuwingsniveaus worden aangegeven met een symbool en een signaalwoord. Het signaalwoord geeft de ernst van het gevaar aan.

Waarschuwingsniveau	Betekenis
⚠ GEVAAR	Als de waarschuwing niet in acht wordt genomen, leidt dat tot ernstig of dodelijk letsel.
⚠ WAARSCHUWING	Als de waarschuwing niet in acht wordt genomen, kan dat tot ernstig of dodelijk letsel leiden.
⚠ VOORZICHTIG	Als de waarschuwing niet in acht wordt genomen, kan dat tot licht letsel leiden.
LET OP!	Als de waarschuwing niet in acht wordt genomen, kan dat tot materiële schade leiden.

Tabel 1: Gevarenniveaus

1.2.2 Gevarensymbolen

Gevarensymbolen zijn symbolische afbeeldingen die een indicatie geven van het soort gevaar.

De volgende gevarensymbolen worden in dit document gebruikt:

Gevarensymbool	Betekenis
	Algemene waarschuwing
	Gevaar voor elektrische spanning
	Ontploffingsgevaar
	Snijgevaar

Auteursrecht BSH Hausgeräte GmbH

Gevarensymbool	Betekenis
	Beknellingsgevaar
	Gevaar voor hete oppervlakken
	Gevaar voor sterke magnetische velden
	Gevaar voor niet-ioniserende straling

Tabel 2: Gevarensymbolen

1.2.3 Structuur van de waarschuwingen

Waarschuwingen in dit document hebben een gestandaardiseerd uiterlijk en een gestandaardiseerde structuur.

	GEVAAR **Soort gevaar en bron van het gevaar!** Mogelijke gevolgen van het negeren van het gevaar / de waarschuwing. ▸ Maatregelen en verboden om het gevaar te voorkomen.

In het volgende voorbeeld is een waarschuwing te zien waarmee voor een elektrische schok aan stroomvoerende onderdelen wordt gewaarschuwd. De maatregel om het gevaar te vermijden wordt vermeld.

	GEVAAR **Gevaar voor een elektrische schok aan stroomvoerende onderdelen!** Dood door elektrocutie ▸ Haal apparaten minstens 60 seconden voor u met reparaties begint van de stroomvoorziening af.

1.2.4 Algemene symbolen

De volgende algemene symbolen worden in dit document gebruikt:

Alg. symbool	Betekenis
	Identificatie van een speciale tip (tekst en/ of afbeelding)
	Identificatie van een eenvoudige tip (tekst)
	Identificatie van een link naar een video-instructie
	Identificatie van vereiste gereedschappen
	Identificatie van vereiste voorwaarden
	Identificatie van een voorwaarde (als ..., dan ...)
	Identificatie van een resultaat
Start	Identificatie van een toets of knop
[00123456]	Identificatie van een materiaalnummer
Status	Identificatie van weergegeven tekst / venster (in het display van het apparaat)

Tabel 3: Algemene symbolen

Auteursrecht BSH Hausgeräte GmbH

Veiligheid

2.1 Algemene veiligheidsinstructies

2.1.1 Alle huishoudelijke apparaten

Gevaar voor een elektrische schok aan stroomvoerende onderdelen!

- Fouten bij reparaties aan elektrische componenten kunnen tot een elektrische schok leiden!
- Koppel het apparaat minstens 60 seconden los van het stroomnet voordat u met de werkzaamheden begint.
- Laat na de reparatie een veiligheidstest conform VDE 0701 of de landspecifieke regelgeving uitvoeren.

Gevaar voor letsel aan scherpe randen!

- Draag veiligheidshandschoenen.

Beknellingsgevaar tijdens reparatie, onderhoud, probleemoplossing en service vanwege zware en bewegende componenten

- Draag veiligheidsschoenen.
- Beveilig zware componenten tegen vallen.
- Steek geen lichaamsdelen in bewegende componenten.

Gevaar voor de veiligheid / werking van het apparaat!

- Gebruik uitsluitend originele reserveonderdelen.

Gevaar voor schade aan elektrostatisch gevoelige componenten (ESD's)!

- Raak de modules met inbegrip van de aansluitingen en geleiderbanen niet aan.

Auteursrecht BSH Hausgeräte GmbH

Gereedschappen en hulpmiddelen

Benaming	Details	Afbeeldingen
Torx T20 schroevendraaier met boorgat [00340764]	100 mm, voor schroeven met borgpen	
Torx T15 schroevendraaier	Lengte 80 mm	
Sleufschroevendraaier	Kop 10 mm x 1,6 mm x 200 mm	
Naaldtang [00340871]	Lengte: 200 mm, recht	

Auteursrecht BSH Hausgeräte GmbH

4.1 Werkblad vervangen

Voorwaarde:

- Apparaat wordt van de stroomvoorziening afgehaald.
- Het apparaat is vrij toegankelijk.

4.1.1 Werkblad verwijderen

1. Verwijder de twee schroeven aan de achterkant (1) (optioneel).
2. Druk beide vergrendelingen onder het werkblad omhoog (2).

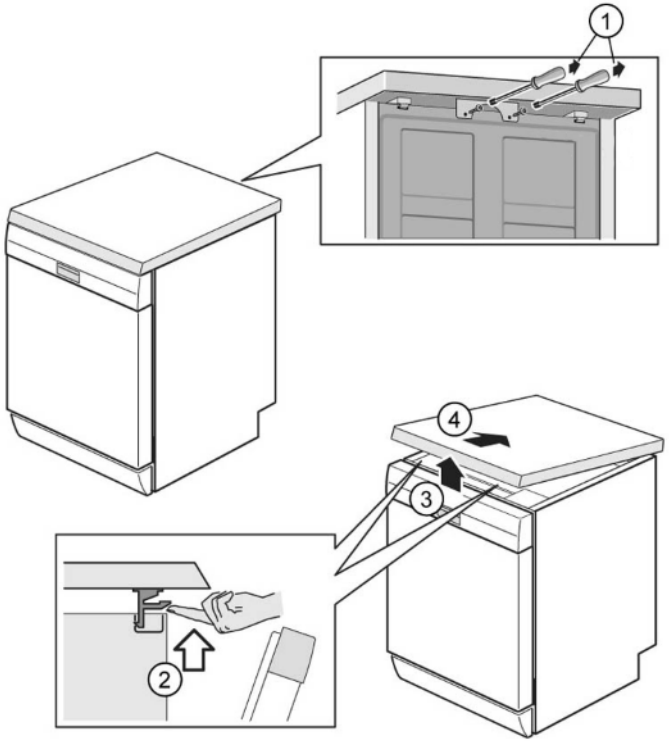

3. Licht het werkblad van voren iets op (3).
4. Duw het werkblad weg naar achteren (4).
5. Verwijder het werkblad.

4.1.2 Werkblad monteren

1. Vergrendel de achterkant van het werkblad in de geleidingen met behulp van de opsluitkragen (1).

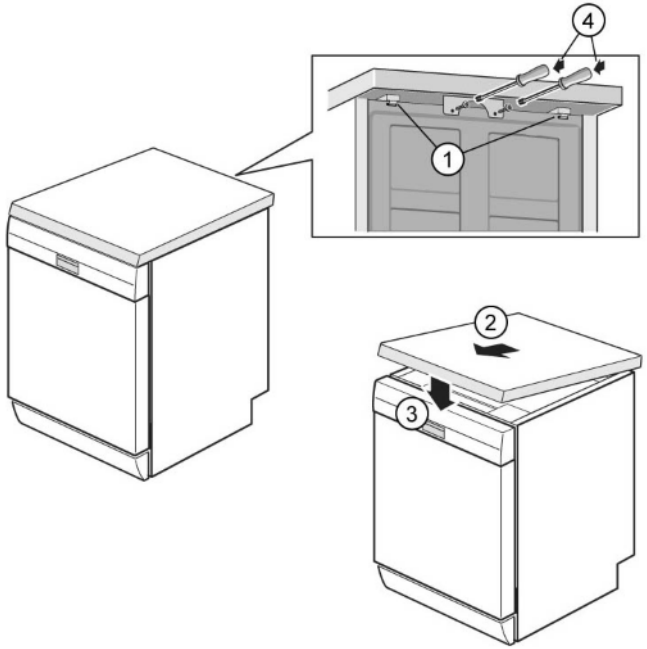

2. Duw het werkblad naar voren (2).
3. Druk de voorkant van het werkblad naar beneden tot beide vergrendelingen hoorbaar op hun plaats vastklikken (3).
4. Draai de twee schroeven er weer in (4) (optioneel).

Auteursrecht BSH Hausgeräte GmbH

4.2 Korfsysteem installeren

Voorwaarde:

De betreffende korf is uit het apparaat verwijderd.

4.2.1 Een geleider voor het 86 cm model installeren

Speciale hulpmiddelen:

Geleider	[00614935]
Kopjeshouder	[00618565]

1. Steek de geleider diagonaal op de voorkant van de korf.
2. Centreer de geleider en klik hem op zijn plaats vast.

4.2.2 Kopjeshouder installeren

Speciale hulpmiddelen:

Geleider	[00614935]
Kopjeshouder	[00618565]

	Voor het wassen van kopjes kan de kopjeshouder omhoog worden geklapt. De extra hoek vermindert de verzameling van water op de bodem van kopjes. Bij hoge glazen adviseren we de kopjeshouder neergeklapt te laten. Als bovenste korven een optioneel kunststof inzetstuk hebben, moeten deze eerst worden verwijderd.

1. Verwijder het kunststof inzetstuk.

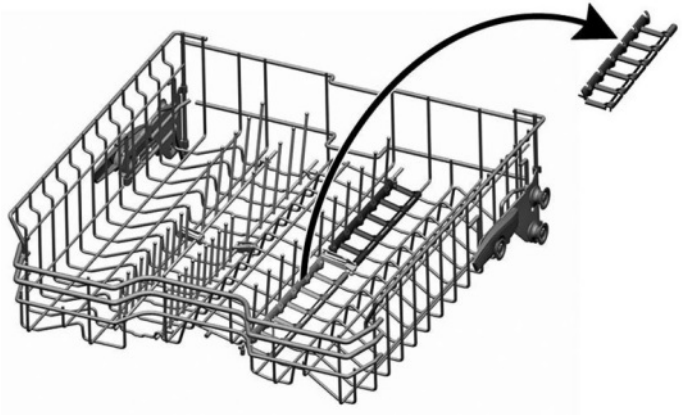

2. Klik de kopjeshouder op zijn plaats.

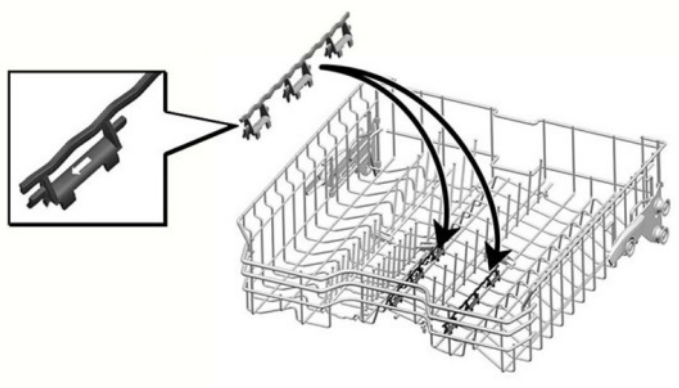

3. Klap de houder omhoog.

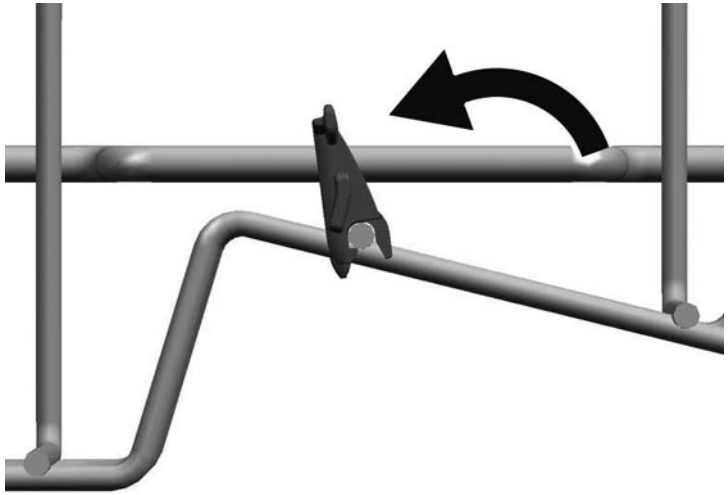

Auteursrecht BSH Hausgeräte GmbH

4. Plaats de te wassen items.

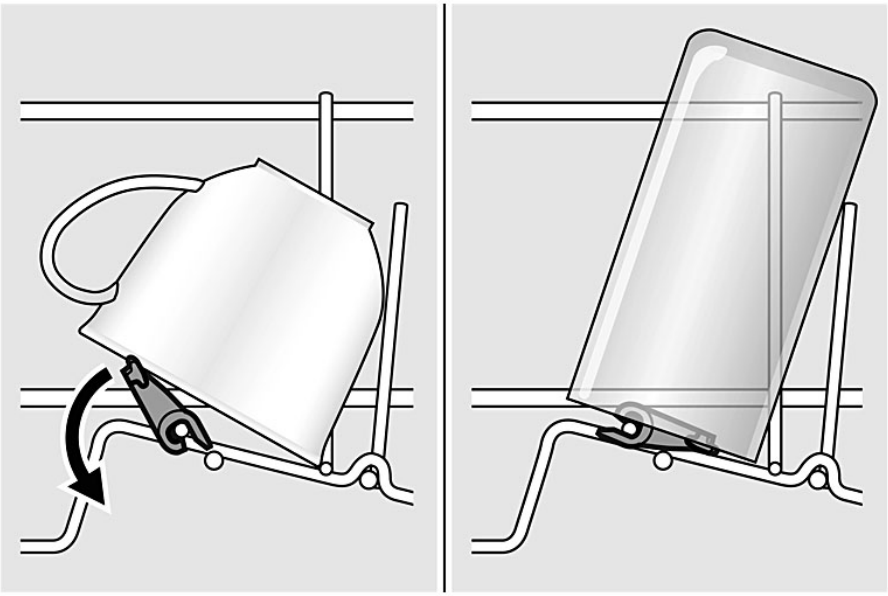

4.2.3 Steamerinzet monteren

Speciale hulpmiddelen:

- Geleider [00614935]
- Kopjeshouder [00618565]

- Klem de steamerinzet met de eindstukken vast onder het korfsysteem.

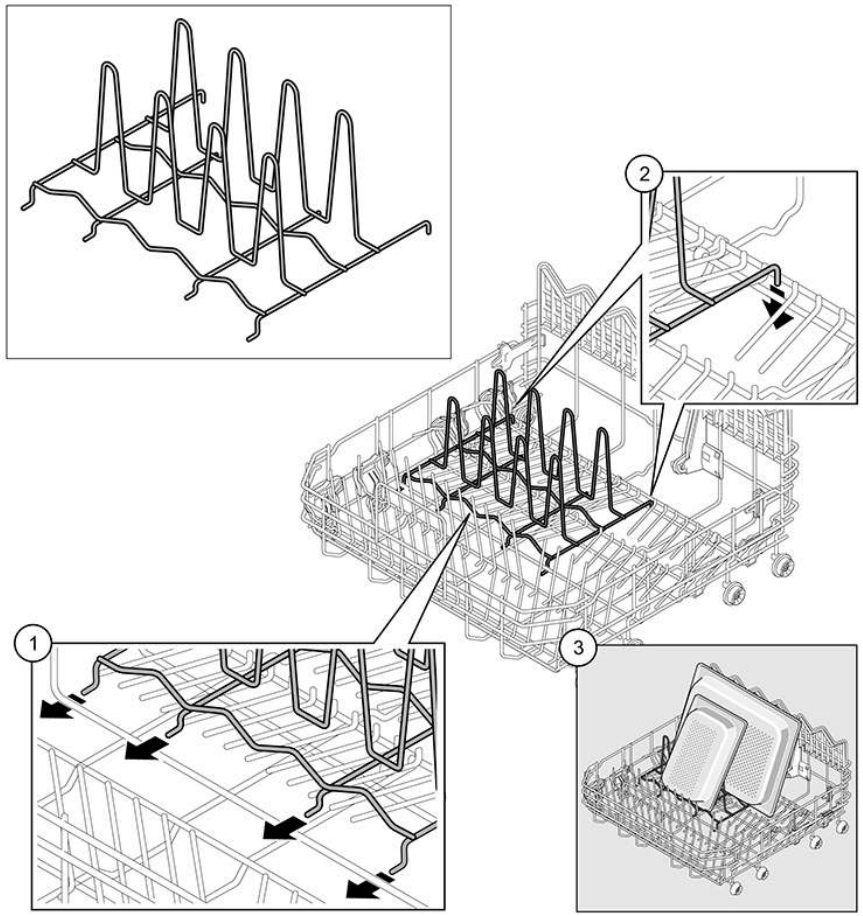

Auteursrecht BSH Hausgeräte GmbH

4.3 varioDrawer vervangen

4.3.1 varioDrawer verwijderen

1. Buig de handgreepkleppen naar binnen.

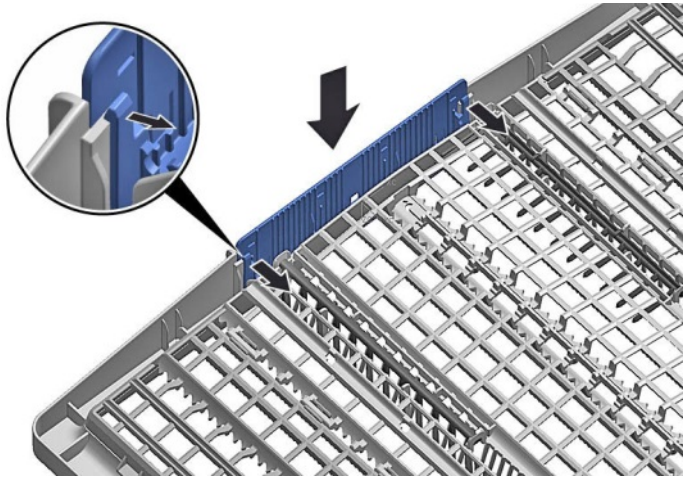

2. Verwijder handgreep naar boven toe.

3. Duw de kunststof zij-inzetstukken naar buiten en duw ze omhoog uit het frame.

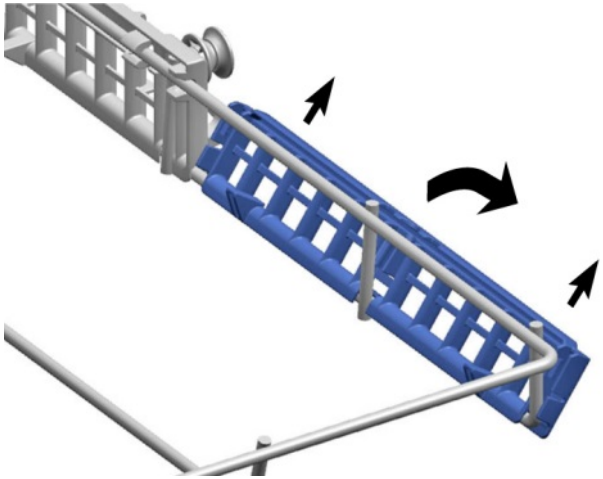

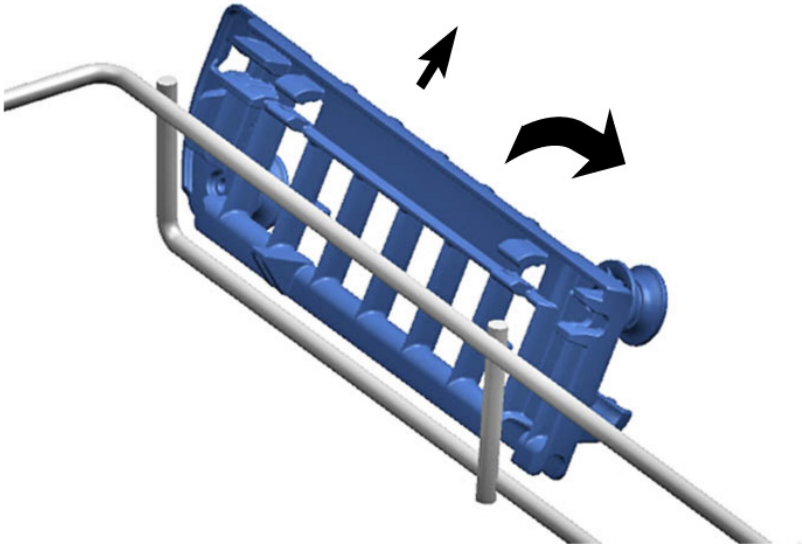

Auteursrecht BSH Hausgeräte GmbH

4. Buig de geleiders voorzichtig naar buiten.

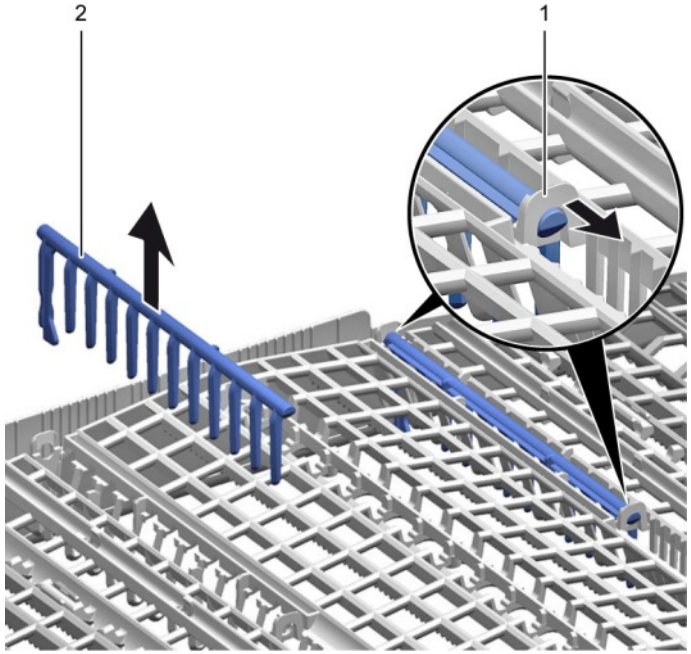

5. Trek de opklapbare punten uit de geleiders.

6. Druk het metalen frame van voren uit de houders.

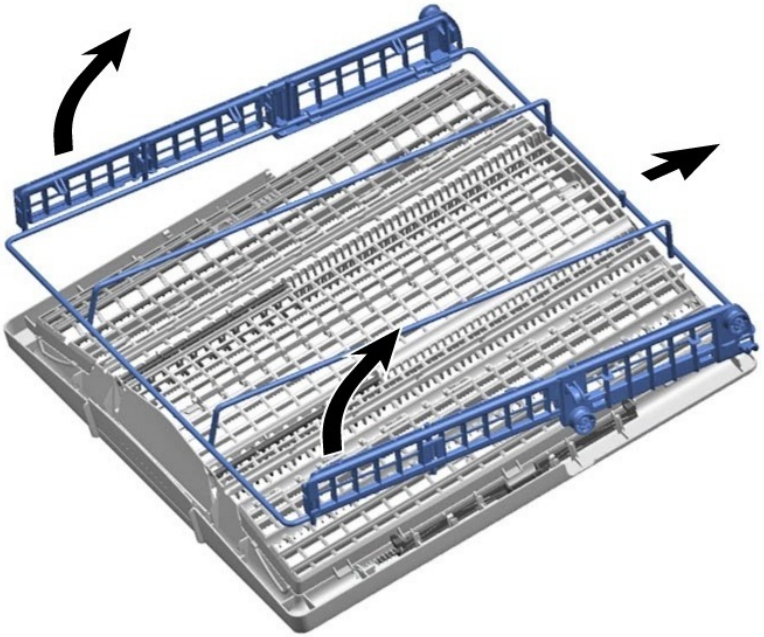

7. Duw metalen frame van achteren uit de geleider.

4.3.2 varioDrawer monteren

- Monteer in omgekeerde volgorde.

Auteursrecht BSH Hausgeräte GmbH

4.4 Sproeiarmen vervangen

4.4.1 Sproeiarm verwijderen

1. Schroef de bovenste sproeiarm (1) los en trek hem naar beneden om hem te verwijderen (2).

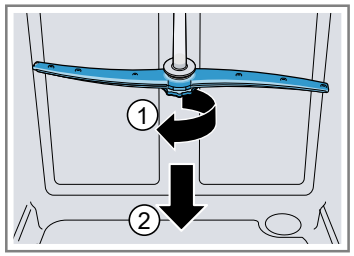

2. Verwijder de onderste sproeiarm door hem omlaag te trekken.

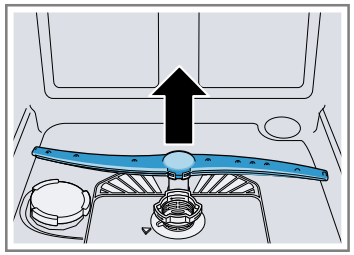

4.4.2 Sproeiarm monteren

1. Plaats de onderste sproeiarm.
   ➡ De sproeiarm klikt op zijn plaats vast.
2. Plaats de bovenste sproeiarm en draai hem stevig op zijn plaats vast.

Auteursrecht BSH Hausgeräte GmbH

4.5 Filters vervangen

4.5.1 Filter verwijderen

1. Draai het grove filter linksom (1) en verwijder het filtersysteem (2).

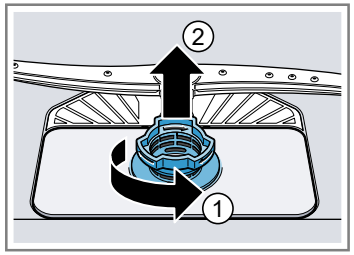

   Controleer of geen vreemde voorwerpen in de afvoer vallen.

2. Verwijder het microfilter door het omlaag te trekken.

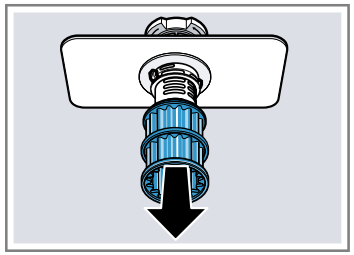

4.5.2 Filters monteren

1. Zet het filtersysteem weer in elkaar.
   Zorg dat de vergrendelingen aan het grove filter op hun plaats vastklikken.
2. Plaats het filtersysteem in het apparaat en draai het grove filter rechtsom.
   Zorg ervoor dat de pijlmarkeringen op elkaar aansluiten.

Auteursrecht BSH Hausgeräte GmbH

4.6 Bakplaatsproeikop monteren

1. Verwijder de bovenste korf.
2. Steek de bakplaatsproeikop in de houder (1) en draai naar rechts (2).

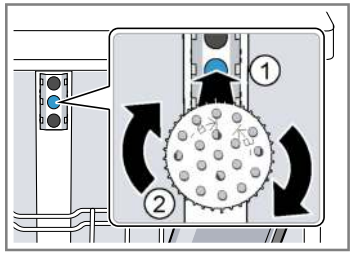

➡ De bakplaatsproeikop klikt op zijn plaats vast.

Auteursrecht BSH Hausgeräte GmbH

4.7 Netsnoer vervangen

Voorwaarde:

- Apparaat wordt van de stroomvoorziening afgehaald.
- Apparaat wordt van de watervoorziening afgehaald.
- Het apparaat is vrij toegankelijk.

4.7.1 Stekker van netsnoer eruit halen

- Beweeg de stekker van het netsnoer voorzichtig op en neer en trek hem uit het stopcontact.

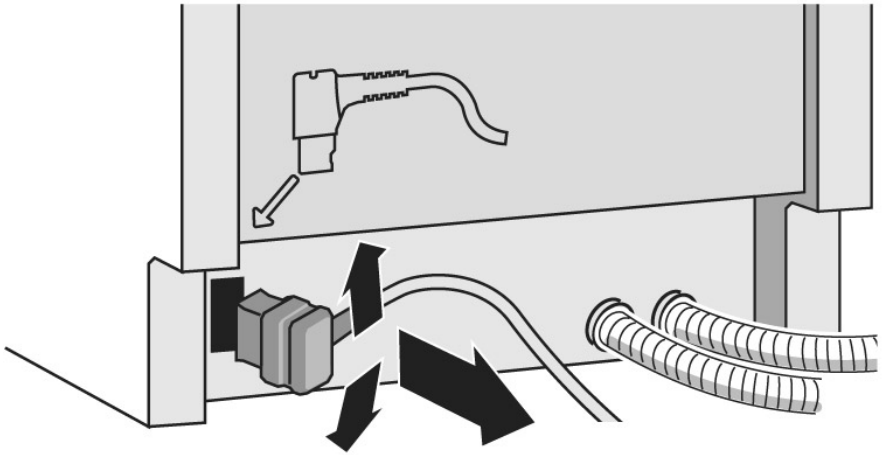

4.7.2 Stekker van het netsnoer erin steken

LET OP!

Oververhitting van de netverbinding!
Brandgevaar

- Steek de stekker van het netsnoer er stevig in tot hij vastklikt.

- Steek de stekker van het netsnoer in het stopcontact tot de stekker hoorbaar op zijn plaats vastklikt.

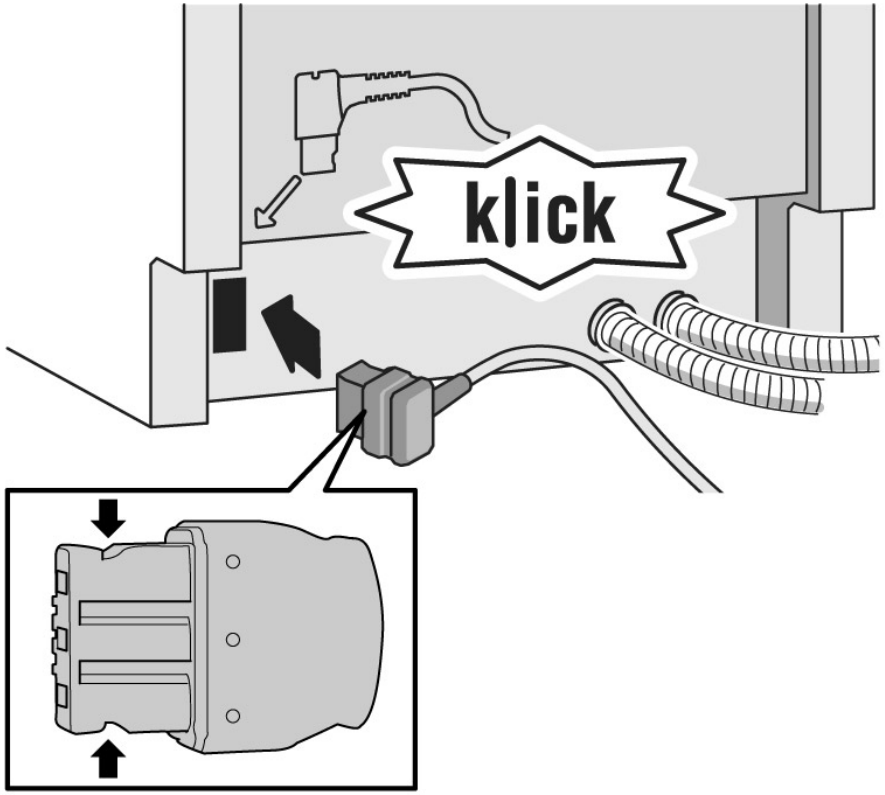

Auteursrecht BSH Hausgeräte GmbH

4.8 Vaatwasmiddelklepje vervangen

	Er kan een kleine schroevendraaier worden gebruikt om het los te wrikken.

Voorwaarde:

- Apparaat wordt van de stroomvoorziening afgehaald.
- Apparaat wordt van de watervoorziening afgehaald.
- Deur is geopend.
- Vaatwasmiddelklepje is geopend.

4.8.1 Vaatwasmiddelklepje verwijderen

1. Schuif het vaatwasmiddelklepje 5 mm naar binnen.
2. Wip het vaatwasmiddelklepje aan de onderkant uit de geleiderails en haal het vaatwasmiddelklepje aan de bovenkant uit de geleiderails.
3. Verwijder de veer.

4.8.2 Veer plaatsen

1. Steek het lange uiteinde van de veer in het montagegat van de dispenser (1).

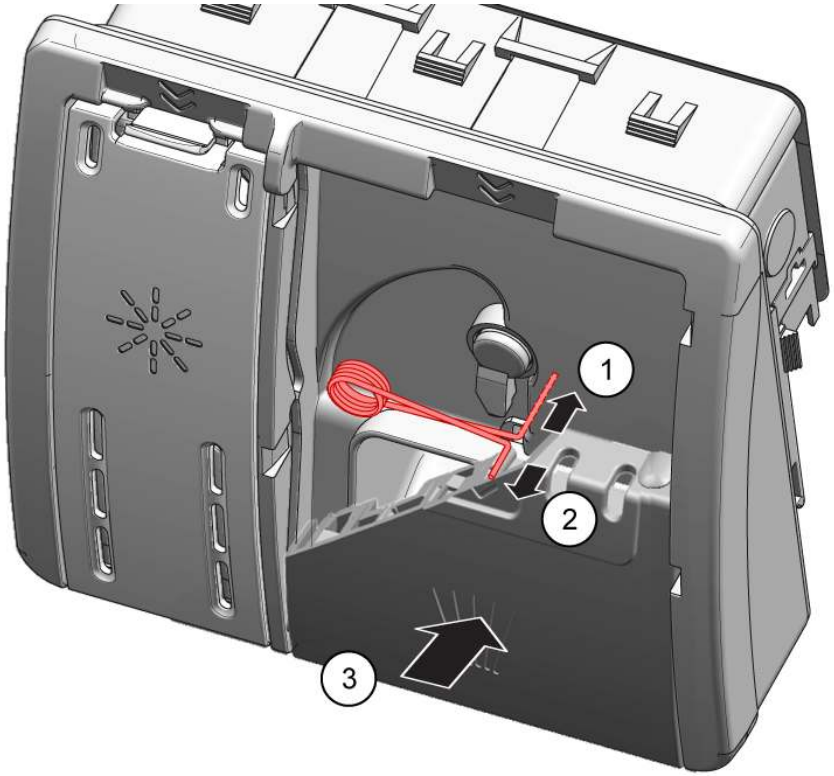

2. Steek het korte uiteinde van de veer in het montagegat van het vaatwasmiddelklepje (2).
3. Druk het klepje in de dispenser (3).

4.8.3 Vaatwasmiddelklepje monteren

1. Steek het vaatwasmiddelklepje 5 mm vóór de volledig geopende positie aan één kant in de geleiderails. Druk de andere kant met weinig kracht in de geleiderails.
2. Controleer de werking van het vaatwasmiddelklepje.

Auteursrecht BSH Hausgeräte GmbH

4.9 Afvoerpompdeksel vervangen

Voorwaarde:

- Korf is verwijderd.
- Filters zijn verwijderd.→178

4.9.1 Afvoerpompdeksel verwijderen

1. Haal al het water eruit.
   Gebruik zo nodig een spons.
2. Wip het pompdeksel er af met behulp van een lepel en pak het beet bij het dwarsstuk.

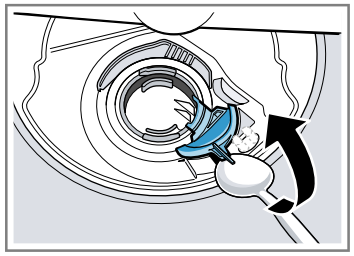

3. Licht het pompdeksel in een hoek naar binnen en verwijder het.

4.9.2 Afvoerpompdeksel monteren

- Steek het pompdeksel erin (1) en druk het omlaag (2).

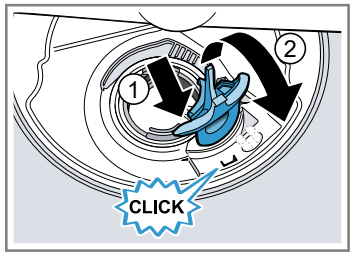

➡ Het pompdeksel klikt op zijn plaats vast.

Auteursrecht BSH Hausgeräte GmbH

4.10 Zijpaneel vervangen

Voorwaarde:

- Apparaat wordt van de stroomvoorziening afgehaald.
- Apparaat wordt van de watervoorziening afgehaald.
- Het apparaat is vrij toegankelijk.
- Vrijstaande apparaten: werkblad is verwijderd.→*172*

4.10.1 Zijpaneel verwijderen

1. Verwijder schroeven uit het zijpanel (1).

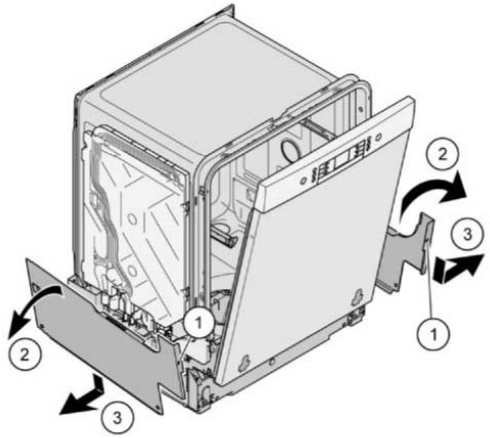

Afb. 1: Volledig geïntegreerd

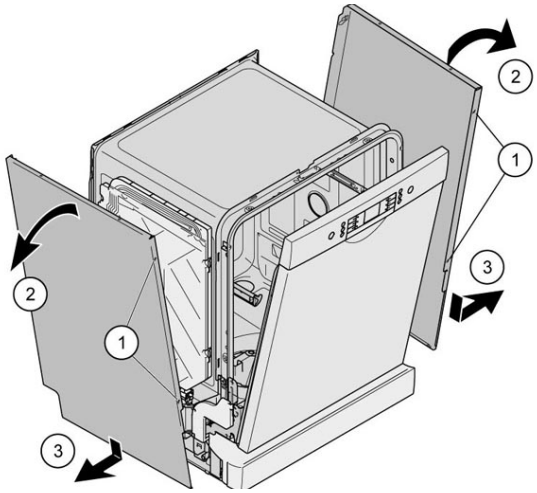

2. Kantel het zijpaneel bovenaan een stukje naar buiten (2).
3. Beweeg het zijpaneel omlaag en trek het uit de onderbak (3).

Auteursrecht BSH Hausgeräte GmbH

4.10.2 Zijpaneel monteren

1. Steek het zijpaneel in de onderbak (1).

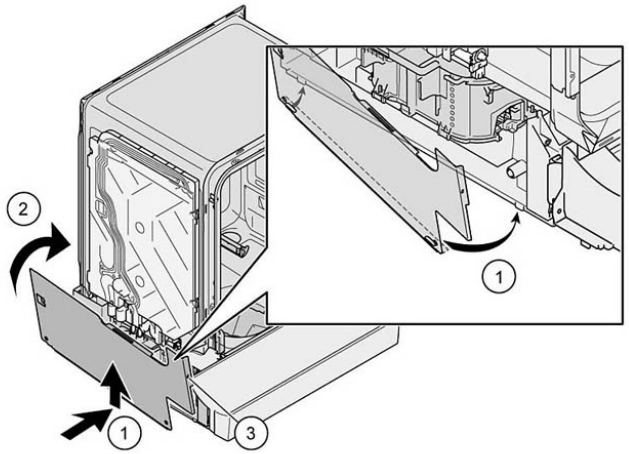

Afb. 2: Volledig geïntegreerd

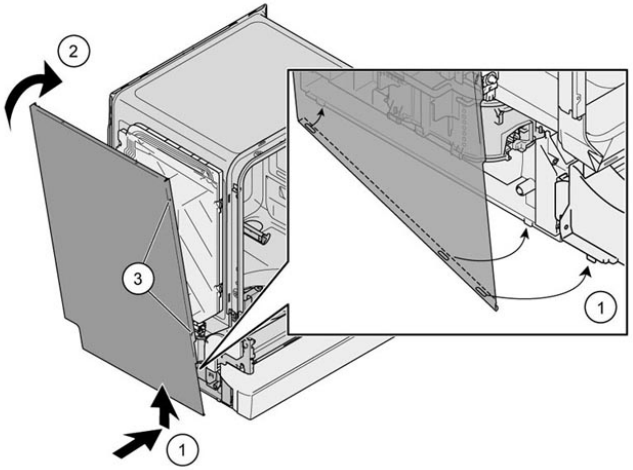

2. Druk het zijpaneel tegen het apparaat (2).
3. Zet het zijpanel vast met schroeven (3).

Auteursrecht BSH Hausgeräte GmbH

4.11 Buitendeur vervangen

Voorwaarde:

- Apparaat wordt van de stroomvoorziening afgehaald.
- Apparaat wordt van de watervoorziening afgehaald.

4.11.1 Buitendeur verwijderen

	Verwijder alleen maar de schroeven die in de volgende stappen worden beschreven.

1. Open de deur.
2. Verwijder vier schroeven.

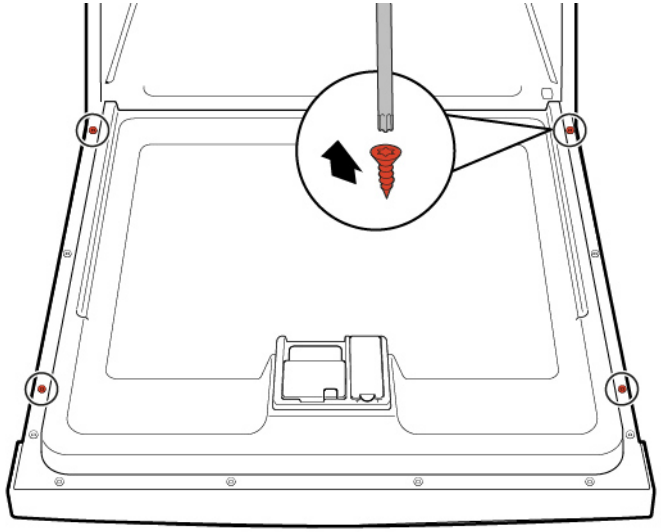

3.

	Houd de deur tegen door hem aan één kant vast te pakken.

Verwijder de twee schroeven.

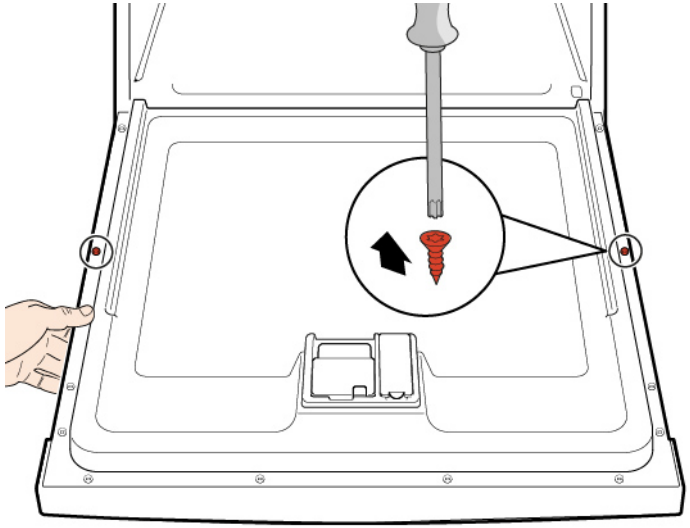

Auteursrecht BSH Hausgeräte GmbH

4.11.2 Buitendeur monteren

LET OP!

Kabels die verkeerd zijn geplaatst of niet zijn vastgezet!
Schade aan bedrading

- Plaats de kabels goed en zet ze op hun plaats vast met zelfklevend tape.

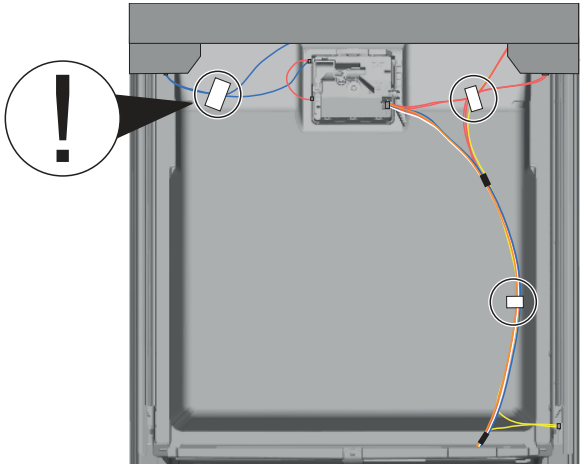

Voorwaarde:

- Isolatiedeken is correct geplaatst en van binnen aan de buitendeur bevestigd.
- Scharnieren worden in de buitendeur geplaatst.

1. Sluit de binnendeur zonder hem te laten vergrendelen.
2. Druk de buitendeur omhoog onder het bedieningspaneel (1).

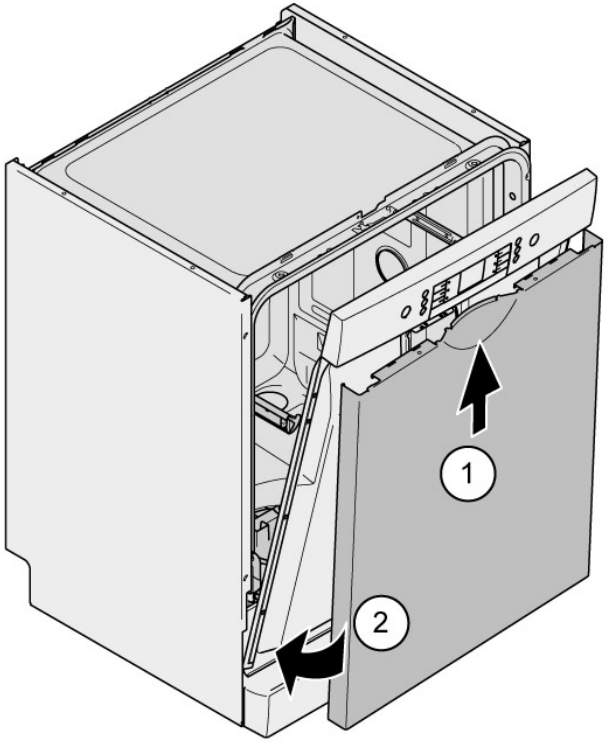

3. Druk de buitendeur tegen de binnendeur en houd hem vast (2).
4. Houd de deur tegen door hem aan één kant vast te pakken.

Auteursrecht BSH Hausgeräte GmbH

Open de deur en zet hem vast met twee schroeven (4 x 11 mm metalen schroeven).

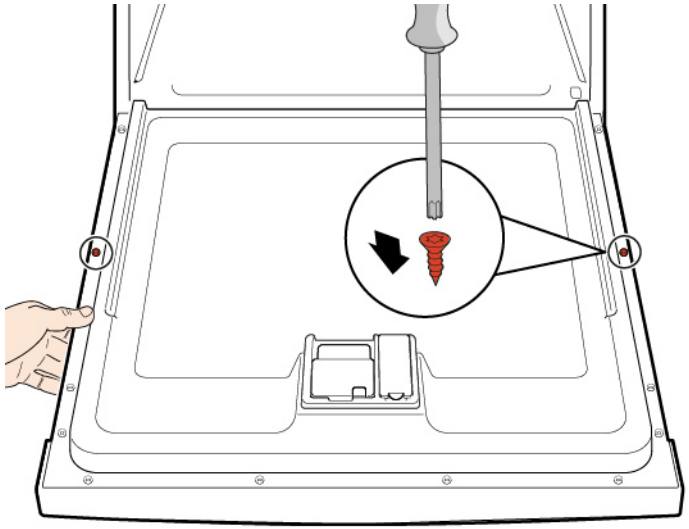

5. Zet de buitendeur vast met vier schroeven (4 x 11 mm metalen schroeven).

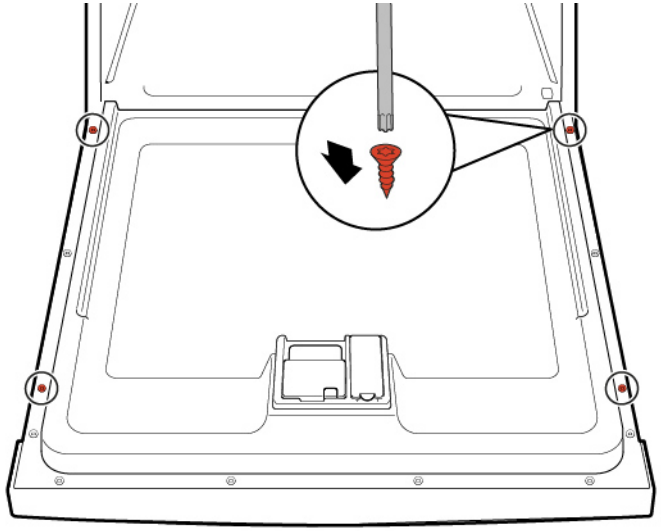

Auteursrecht BSH Hausgeräte GmbH

4.12 Bedieningspaneel vervangen

	Als een bedieningsmodule defect is, moet het gehele bedieningspaneel worden vervangen.

Voorwaarde:

- Apparaat wordt van de stroomvoorziening afgehaald.
- Apparaat wordt van de watervoorziening afgehaald.
- Buitendeur is verwijderd.
- Buitendeur is verwijderd (geïntegreerd/volledig geïntegreerd).

4.12.1 Bedieningspaneel verwijderen

1. Haal de elektrische verbindingen los van het bedieningspaneel en de sensor voor te weinig glansspoelmiddel (1, 2).

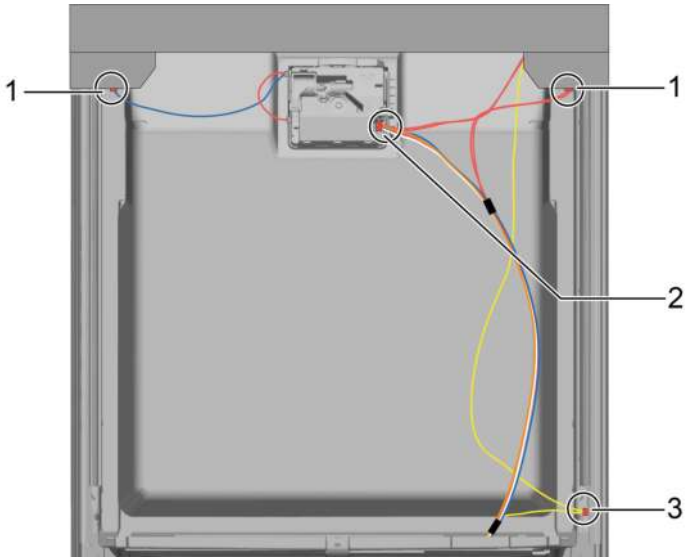

2. Haal de aarddraad (3) los (optioneel).
3. Open de deur van het apparaat.
4. Zet het bedieningspaneel vast om te voorkomen dat hij valt (houd het op zijn plaats).
5. Verwijder de zes schroeven.

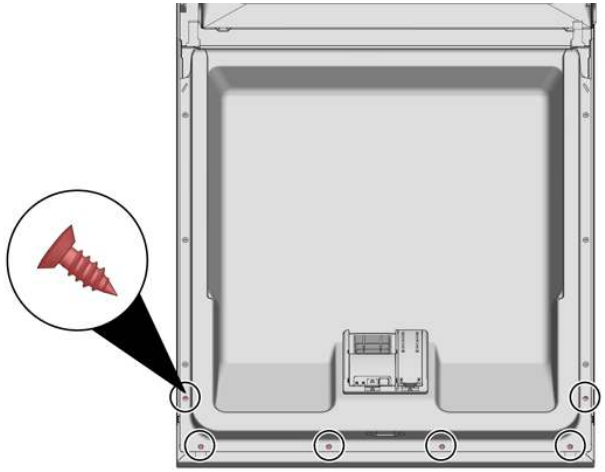

6. Verwijder het bedieningspaneel.

4.12.2 Bedieningspaneel monteren

	Gebruik schroeven van 4 x 16 mm.

- Monteer in omgekeerde volgorde.

Auteursrecht BSH Hausgeräte GmbH

4.13 Deurveren bevestigen

1. Verwijder afdekking van snoergeleider.

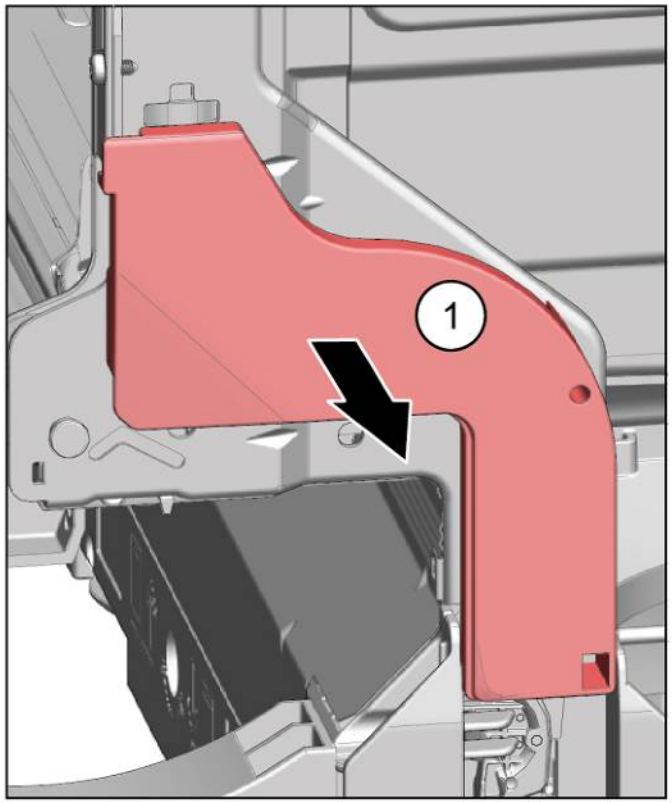

2. 1. Open de deur een stukje (1).
   2. Zet vast in de sleuf van de onderbak (2).
   3. Doe de deur langzaam dicht (3).

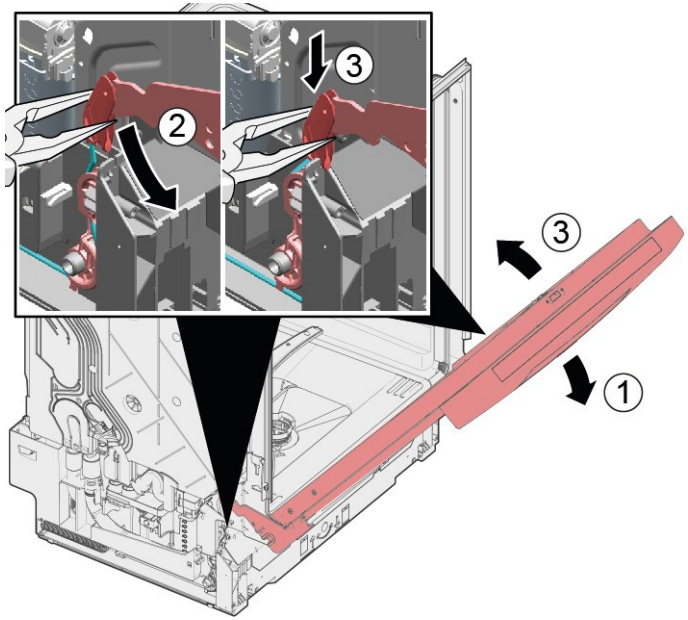

Het snoersysteem wordt automatisch vastgezet aan het deurscharnier.

Auteursrecht BSH Hausgeräte GmbH

3. 1. Doe de deur een stukje dicht (4).
   2. Verplaats de sleuf naar achteren en haal het deurscharnier los (5).
   3. Open de deur (6).

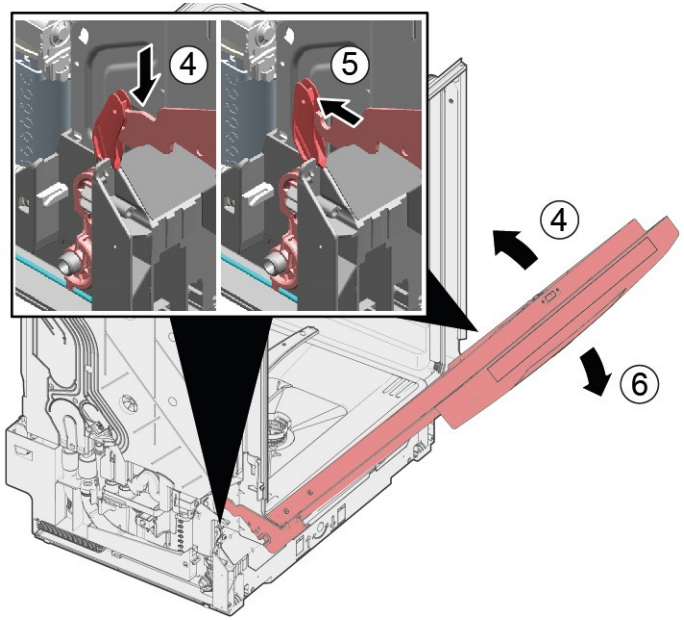

4. Herhaal het proces aan de andere kant van het apparaat.

Auteursrecht BSH Hausgeräte GmbH

4.14 Plint vervangen

	De voetjes zijn identiek en uitwisselbaar.

Voorwaarde:

- Apparaat wordt van de stroomvoorziening afgehaald.
- Apparaat wordt van de watervoorziening afgehaald.
- Buitendeur is verwijderd.
- Buitendeur is verwijderd (geïntegreerd/volledig geïntegreerd).

4.14.1 Plint verwijderen

1.

	Verkeerde verwijdering. Als de plint aan de zijkant wordt losgehaald en verwijderd, kunnen de twee beugels afbreken. Als maar één beugel is beschadigd, kan de zijkant worden vervangen omdat de beugels identiek zijn. Geadviseerd wordt van voren aan de zijkant iets onder het apparaat te plaatsen om de belasting op het teenpaneel met de voetjes op te vangen.

2. Steek met een schroevendraaier in de geleiders (1) en haal de vergrendeling los door omlaag te duwen.

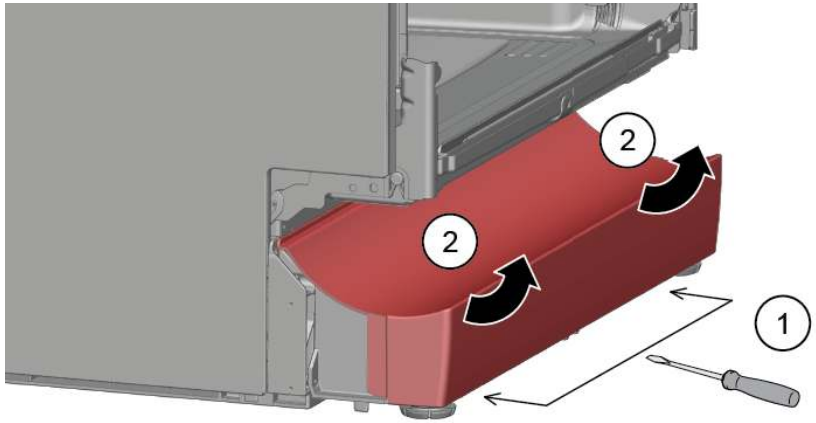

3. Haal het paneel eraf.

4. Verwijder de voetjes naar voren (1).

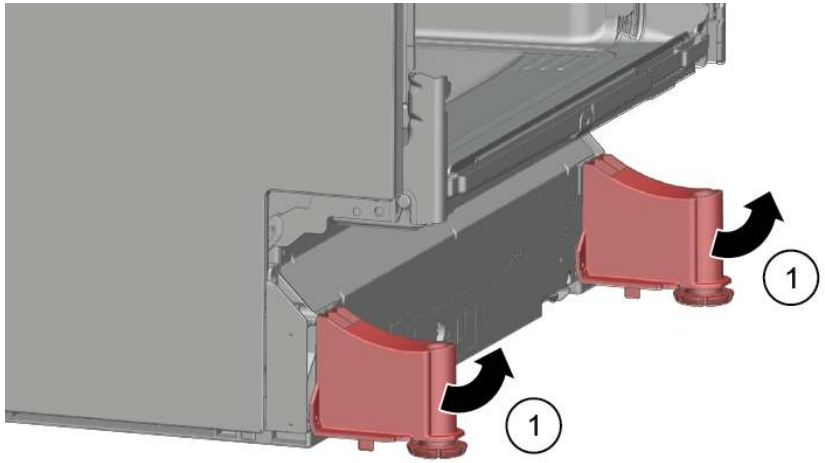

4.14.2 Plint monteren

1. Steek de voetjes erin.
2. Breng de plint van boven aan (1) en duw het naar beneden tot het hoorbaar op zijn plaats vastklikt (2).

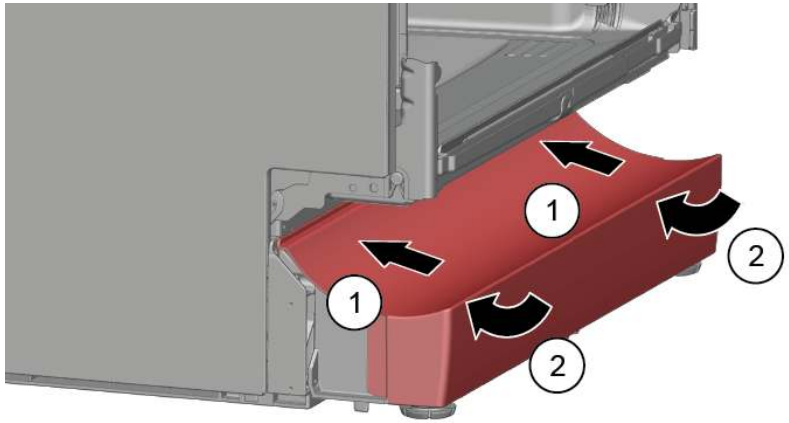

Auteursrecht BSH Hausgeräte GmbH

4.15 Sokkelplaat vervangen

	De sokkelplaat bevindt zich in het onderste deel aan de voorkant.

Voorwaarde:

- Apparaat wordt van de stroomvoorziening afgehaald.
- Apparaat wordt van de watervoorziening afgehaald.
- Meubelfront (optioneel) is verwijderd.
- Buitendeur is verwijderd.
- Buitendeur is verwijderd (geïntegreerd/volledig geïntegreerd).
- Plint is verwijderd (optioneel).→*191*

4.15.1 Sokkelplaat verwijderen

1. Verwijder de twee schroeven (1).

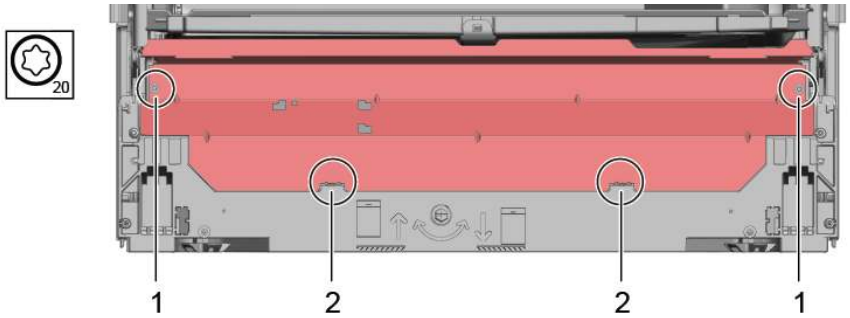

2. Maak de vergrendelingselementen (2) los.

3. Kantel de sokkelplaat voorzichtig naar voren (1).

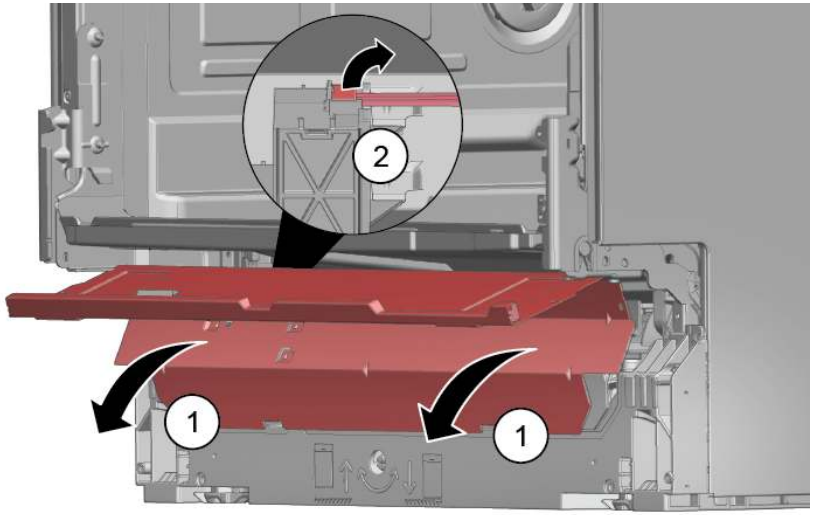

4. | | |
|---|---|
| | Afhankelijk van de modelserie kan de stekker voor EmotionLight nog aan de sokkel vastzitten. |

Ontgrendel de stekker aan het vergrendelingsstuk en trek het naar achteren (optioneel) (2).

4.15.2 Sokkelplaat monteren

- Monteer de sokkelplaat in omgekeerde volgorde.

Auteursrecht BSH Hausgeräte GmbH

4.16 Overloopleiding vervangen

	De overloopleiding bevindt zich in het onderste deel aan de voorkant van het apparaat.

Voorwaarde:

- Apparaat wordt van de stroomvoorziening afgehaald.
- Apparaat wordt van de watervoorziening afgehaald.
- Meubelfront is verwijderd (optioneel).
- Buitendeur is verwijderd.
- Plint is verwijderd (optioneel).→*191*
- Sokkelplaat is verwijderd.→*192*

4.16.1 Overloopkanaal verwijderen

	Restwater ▪ Wanneer de afvoerslang wordt verwijderd, kan er restwater uit lopen. ▪ Vang het water op of verwijder het uit de onderbak met een zuigspuit.

1. Licht het vergrendelingsmechanisme bovenaan eruit (1, 2).

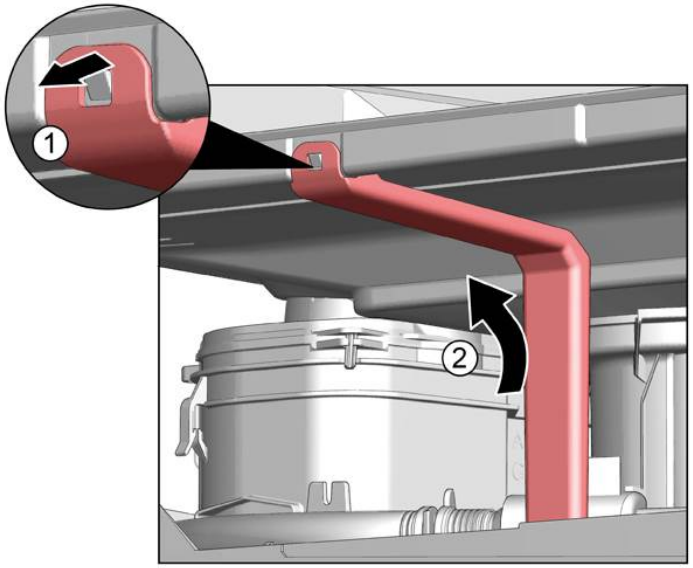

2. Maak vergrendelingselement bovenaan los.

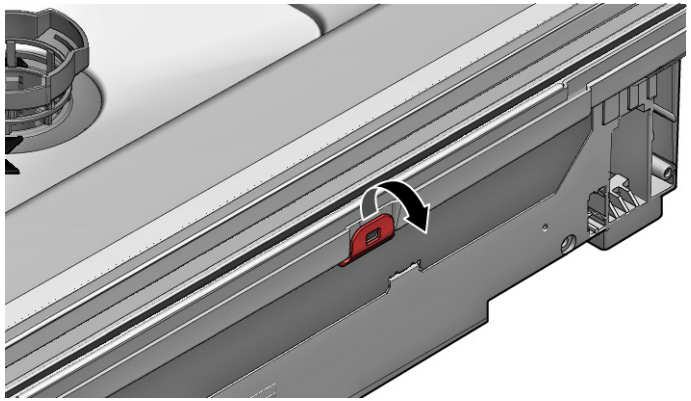

3. 1. Steek de schroevendraaier onder de metalen klem (1).
   2. Haal de metalen clip voorzichtig los (2).

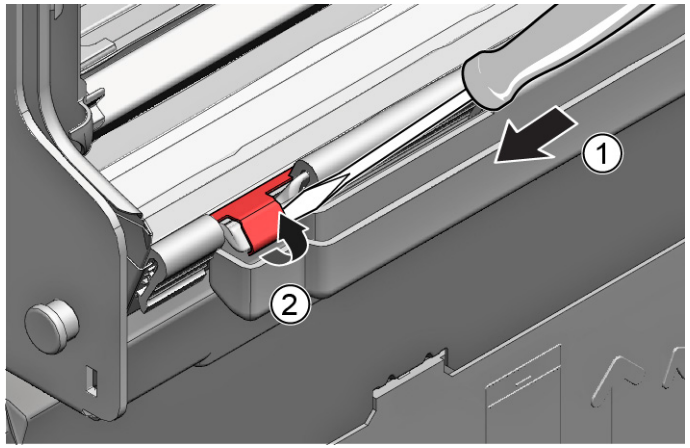

Auteursrecht BSH Hausgeräte GmbH

4. Haal de overloopleiding eraf.

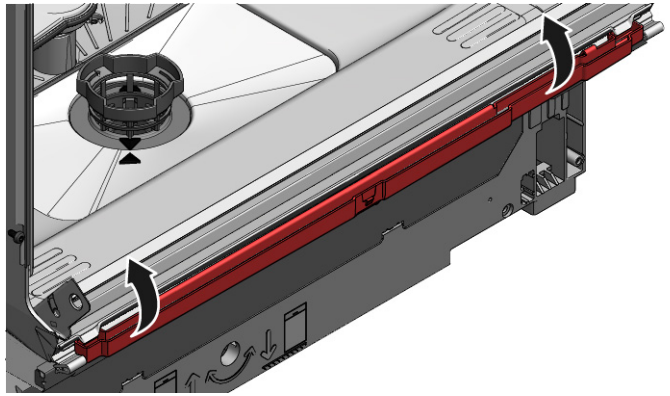

4.16.2 Overloopleiding monteren

	Waterschade als gevolg van verkeerde montage van de overloopleiding! Steek de overloopleiding onderaan in de geleider van de onderbak. Klik de overloopleiding bovenaan goed op zijn plaats vast.

1. 1. Plaats overloopleiding (1).
   2. Schuif overloopleiding in de afdichting (2).
   3. Druk overloopleiding in de afdichtingsgeleiding (3).
   4. Steek overloopleiding er krachtig in (4).
   5. Klem overloopleiding vast (5).

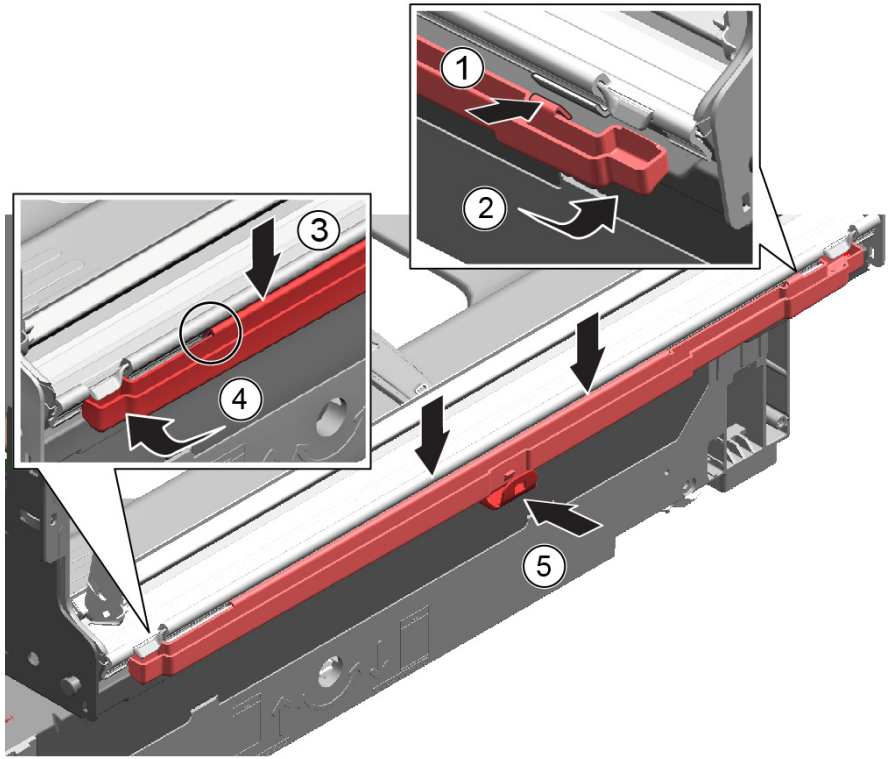

Auteursrecht BSH Hausgeräte GmbH

2. Controleer montage links en rechts.

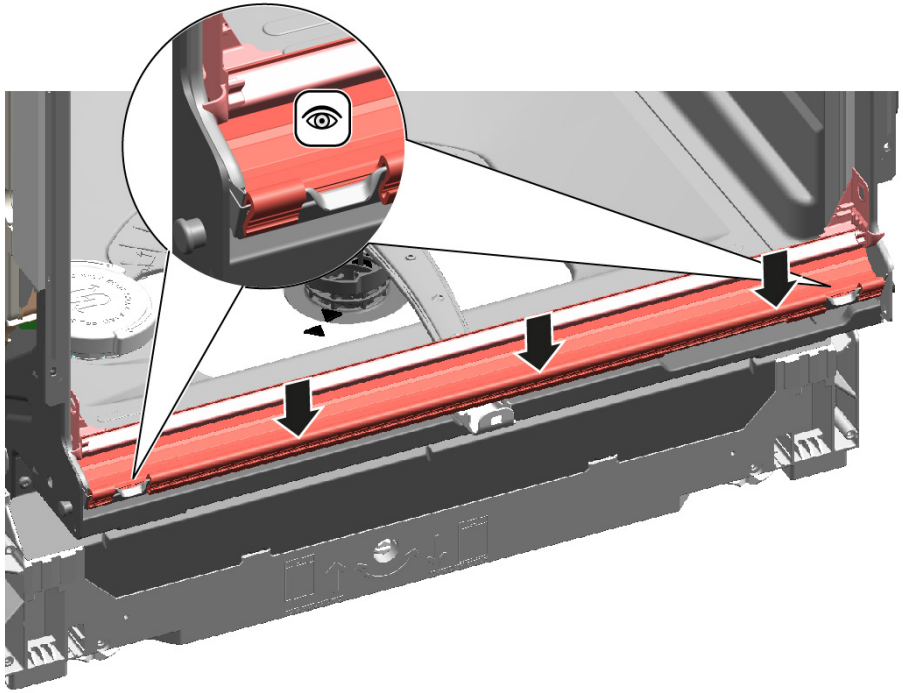

3. Controleer op goed vastzitten.

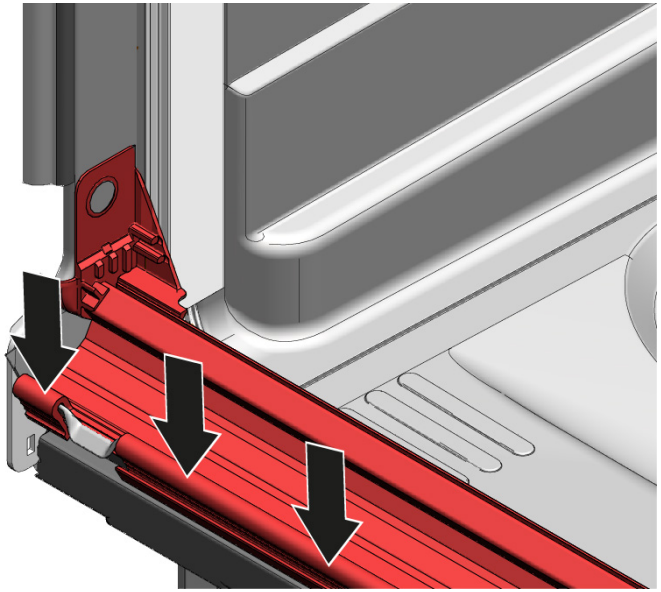

4. Klem de metalen clip aan de linker- en rechterkant vast.

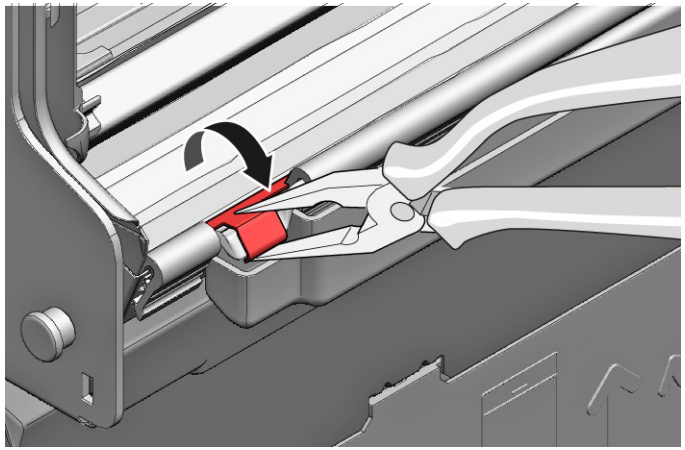

Auteursrecht BSH Hausgeräte GmbH

4.17 Binnendeur vervangen

Voorwaarde:

- Apparaat wordt van de stroomvoorziening afgehaald.
- Apparaat wordt van de watervoorziening afgehaald.

4.17.1 Binnendeur verwijderen

1. Verwijder schroeven (1).
2. Verwijder binnendeur naar boven toe (2).

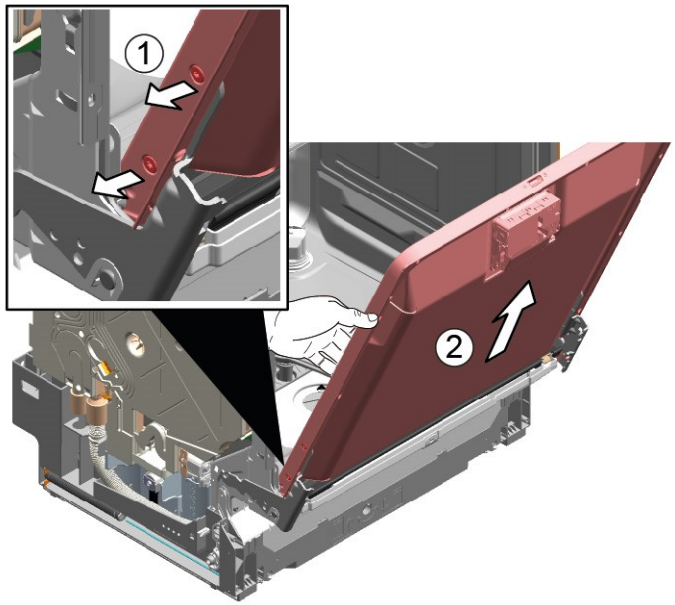

4.17.2 Binnendeur monteren

1. Klap de deurafdichting naar voren.
2. Schuif de binnendeur achter de deurafdichting.
3. Sluit de binnendeur.
4. Klap de deurafdichting omhoog.
   Zijstukken wijzen omhoog.
5. Beweeg deurscharnier omhoog.
6. Zet deurscharnier vast met schroeven.
7. Plaats binnendeur aan het deurscharnier.
8. Zet binnendeur vast met schroeven.

Auteursrecht BSH Hausgeräte GmbH

4.18 Deurscharnier vervangen

Voorwaarde:

- Apparaat wordt van de stroomvoorziening afgehaald.
- Apparaat wordt van de watervoorziening afgehaald.
- Het apparaat is vrij toegankelijk.
- Zijpaneel is verwijderd.→*183*
- Buitendeur is verwijderd.
- Binnendeur is verwijderd.
- Bedieningspaneel is verwijderd.→*188*
- Deurveren zijn bevestigd.→*189*
- Plint is verwijderd.→*191*
- Sokkelplaat is verwijderd.→*192*
- Overloopkanaal is verwijderd.→*193*

4.18.1 Deurscharnier verwijderen

1. 1. Maak de vergrendelingshaak los met een schroevendraaier (1).
   2. Trek het deurscharnier naar voren (2).

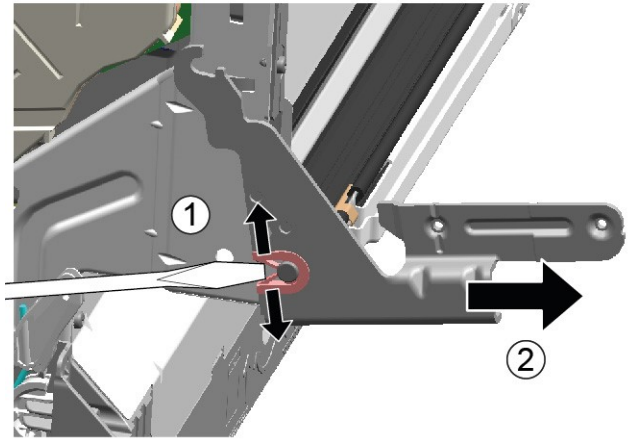

2. Haal de aardaansluiting aan het deurscharnier los.

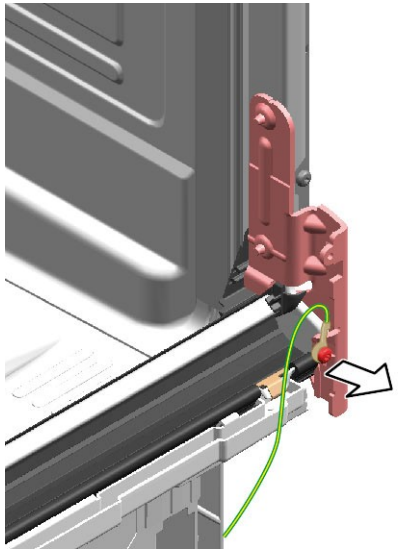

4.18.2 Deurscharnier monteren

GEVAAR

Gevaar voor een elektrische schok aan stroomvoerende onderdelen!

Levensgevaar door elektrische schokken in geval van een ondeskundige reparatie

- Elektrische onderdelen moeten door gekwalificeerde elektriciens worden gerepareerd.
- Laat na de reparatie een veiligheidstest conform VDE 0701 of de landspecifieke regelgeving uitvoeren.

Auteursrecht BSH Hausgeräte GmbH

1. 1. Plaats het scharnier op het apparaat (1).
   2. Schuif het scharnier omlaag (2) totdat het vastklikt aan het apparaat.

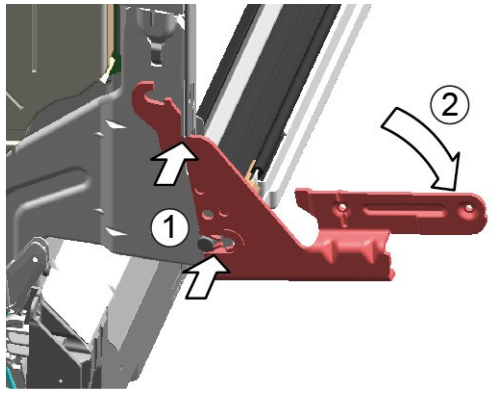

2.

	Een ontbrekende aardverbinding kan leiden tot netspanning op de deur.

Breng een aardverbinding tot stand.

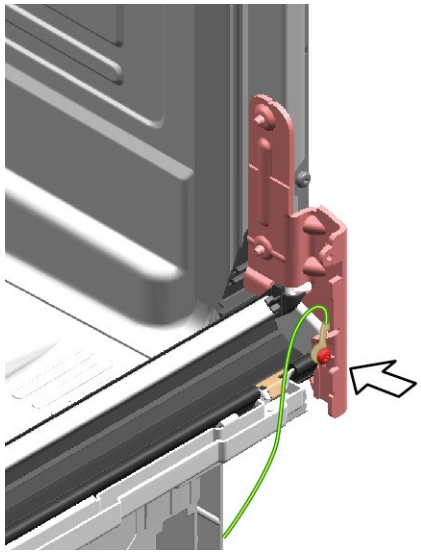

Auteursrecht BSH Hausgeräte GmbH

4.19 (Onderste) deurafdichting vervangen

Voorwaarde:

- Apparaat wordt van de stroomvoorziening afgehaald.
- Apparaat wordt van de watervoorziening afgehaald.
- Buitendeur is verwijderd.
- Sokkelplaat is verwijderd.→192
- Plint is verwijderd (optioneel).→191
- Deurveren zijn verwijderd.
- Bedieningspaneel is verwijderd.
- Kabelboomhouder rechtsonderaan is verwijderd.

4.19.1 De deurafdichting verwijderen

1. Verwijder de twee bevestigingsklemmen aan de onderste deurafdichting (1, 2).

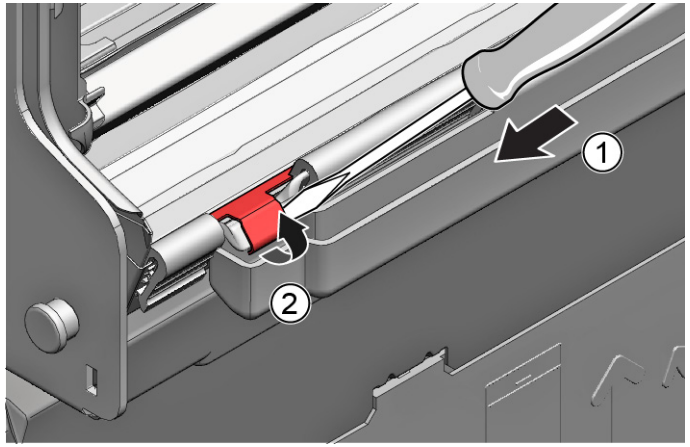

2. Haal het overloopkanaal los.

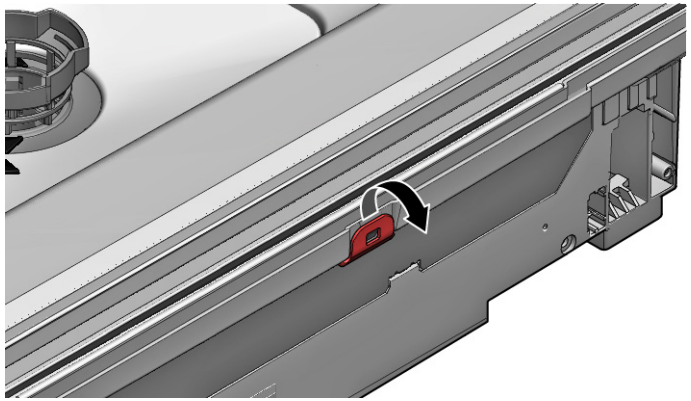

3. Haal de overloopgoot eraf.

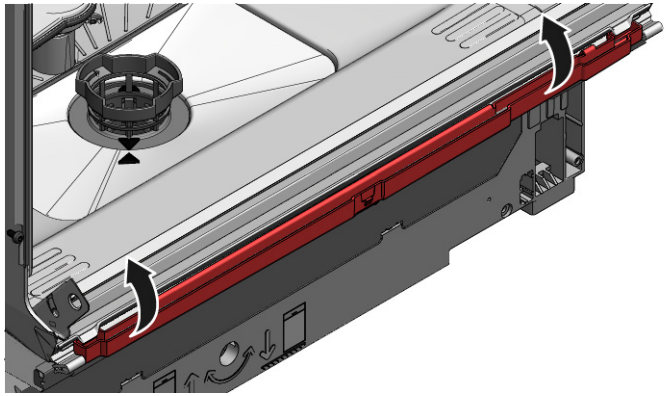

Auteursrecht BSH Hausgeräte GmbH

4. Haal de onderste deurafdichting van de binnendeur af.

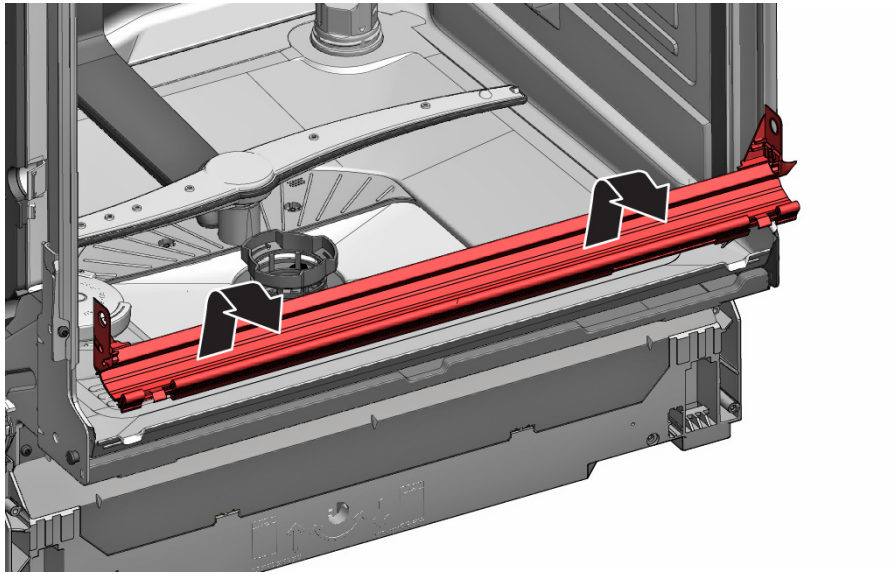

4.19.2 De deurafdichting monteren

1. Bevestig de afdichtingskappen links en rechts aan de afdichtingsrail met de deurafdichting.

2. Steek de deurafdichting met de afdichtingsklep in de binnendeur.
3. Zet de deurafdichting vast met twee bevestigingsklemmen.

Auteursrecht BSH Hausgeräte GmbH

4.20 (Bovenste) deurafdichting vervangen

Voorwaarde:

- Apparaat wordt van de stroomvoorziening afgehaald.
- Apparaat wordt van de watervoorziening afgehaald.

4.20.1 Deurafdichting verwijderen

- Verwijder de onderste deurafdichting uit het binnenframe.

4.20.2 Deurafdichting monteren

De deurafdichting moet vóór montage op juiste lengte worden gesneden. Dat is 1750 mm voor apparaten van 81 cm in hoogte en 1850 mm voor apparaten van 86 cm in hoogte.

1. Maak een passende deurafdichting gereed.
2. Zorg voor een correcte montagepositie van het afdichtingsprofiel.

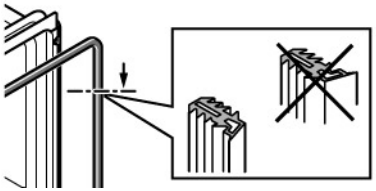

3. De witte stip moet gelijk staan met de afdichtingsstrook.

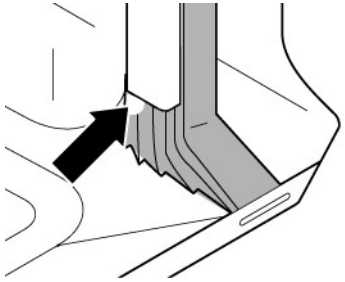

4. | | |
|---|---|
| | De afdichting mag niet golvend of uitgerekt in de hoeken zijn. De afdichting wordt diagonaal aan de uiteinden afgesneden en lopen van voren taps toe naar de bodem van het reservoir. |

   Positioneer het uiteinde van de afdichting recht aan de voorkant onder de binnendeur. De afdichting moet zo dicht mogelijk tegen de zijkant van het reservoir aan liggen.

➡ Correct gemonteerde deurafdichting:

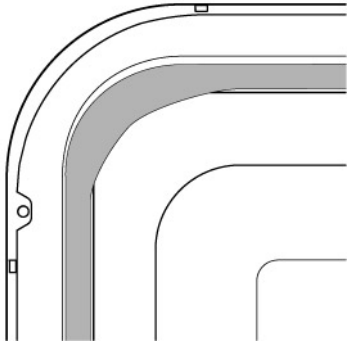

Auteursrecht BSH Hausgeräte GmbH

4.21 EmotionLight vervangen

	Het EmotionLight bevindt zich bovenaan aan de buitenvoorkant van het spoelreservoir.

Voorwaarde:

- Apparaat wordt van de stroomvoorziening afgehaald.
- Apparaat wordt van de watervoorziening afgehaald.
- Het apparaat is vrij toegankelijk.
- Werkblad is verwijderd (optioneel).
- Het rechter zijpaneel is verwijderd (optioneel).→*183*

4.21.1 EmotionLight verwijderen

1. Haal de vergrendelingshaak aan de achterkant los (1).

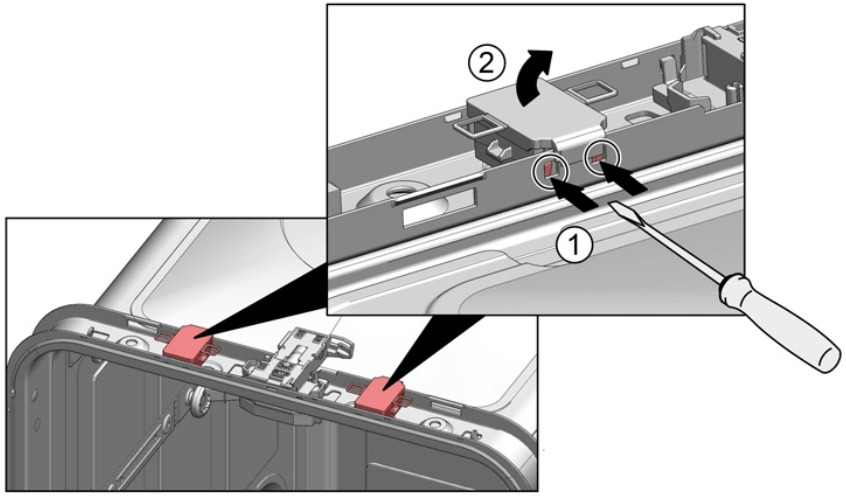

2. Verwijder de houder naar boven toe (2).
3. Trek de stekker uit de connector (rechtsonder aan de voorkant van het apparaat).
4. Haal de elektrische aansluiting los van de stroommodule.

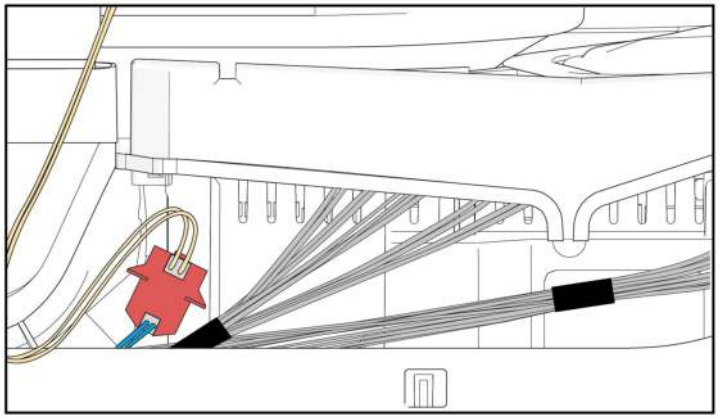

5. Verwijder EmotionLight uit het apparaat.

4.21.2 EmotionLight monteren

1. Steek de houder in het frame van het spoelreservoir (1).

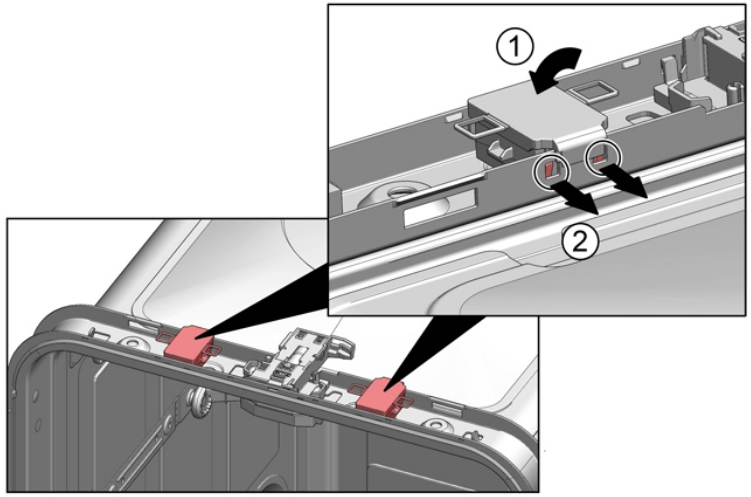

Auteursrecht BSH Hausgeräte GmbH

2. Koppel de vergrendelingshaak vast (2).
3.

	LET OP! **Verkeerde montage!** Schade aan de kabel in de buurt van het deurscharnier. ▶ Leg de kabel in buurt van het deurscharnier (tussen het plaatscharnier en het spoelreservoir) zodanig dat hij niet door bewegende delen kan worden beschadigd.

Leg de kabel rechts onderaan.

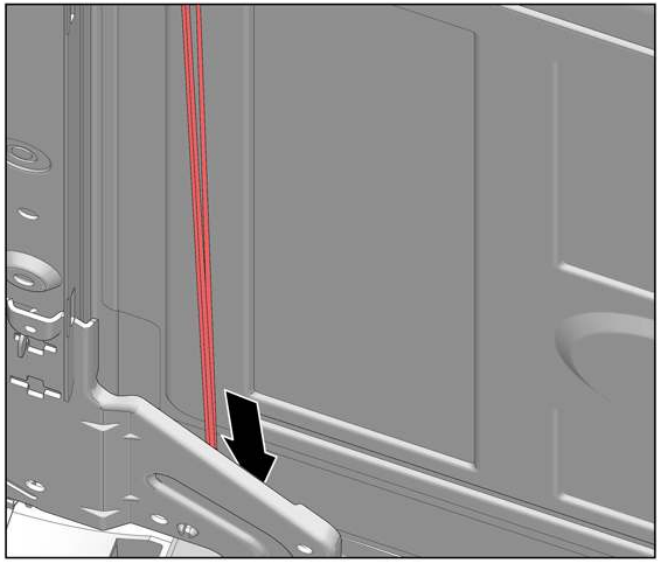

Auteursrecht BSH Hausgeräte GmbH

Afb. 3: Platte kabel

4. Steek de stekker in het stopcontact.

Auteursrecht BSH Hausgeräte GmbH

4.22 TimeLight vervangen

	Vervang de TimeLight alleen maar als een compleet onderdeel. De TimeLight-module wordt aan de achterkant van de sokkelplaat bevestigd.

Voorwaarde:

- Apparaat wordt van de stroomvoorziening afgehaald.
- Apparaat wordt van de watervoorziening afgehaald.
- Teenpaneel is verwijderd.→*191*
- Sokkelplaat is verwijderd en omgedraaid.→*192*

4.22.1 TimeLight verwijderen

1. Buig de vergrendelingselementen (1) iets naar buiten.

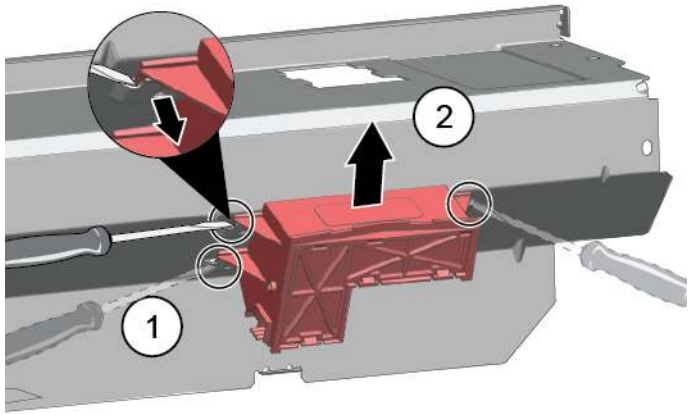

2. Trek de TimeLight-module omhoog uit de geleiding (2).

4.22.2 TimeLight monteren

1. Buig de vergrendelingselementen (1) weer terug.

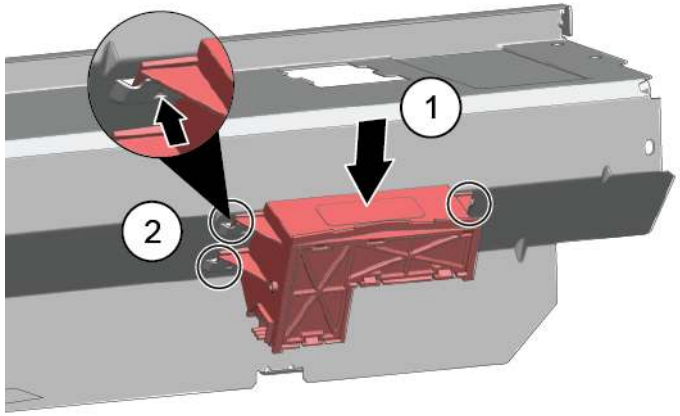

2. Duw de TimeLight-module in de geleiding (2).
3. Verbind de elektrische aansluiting.

Auteursrecht BSH Hausgeräte GmbH

4.23 Zijverlichting vervangen

Voorwaarde:

- Apparaat wordt van de stroomvoorziening afgehaald.
- Apparaat wordt van de watervoorziening afgehaald.
- Buitendeur wordt gedemonteerd.
- Bedieningspaneel is verwijderd.

4.23.1 Zijverlichting verwijderen

1. 1. Haal de vergrendeling los (1).
   2. Haal de elektrische aansluiting los van de bedieningsmodule (2).

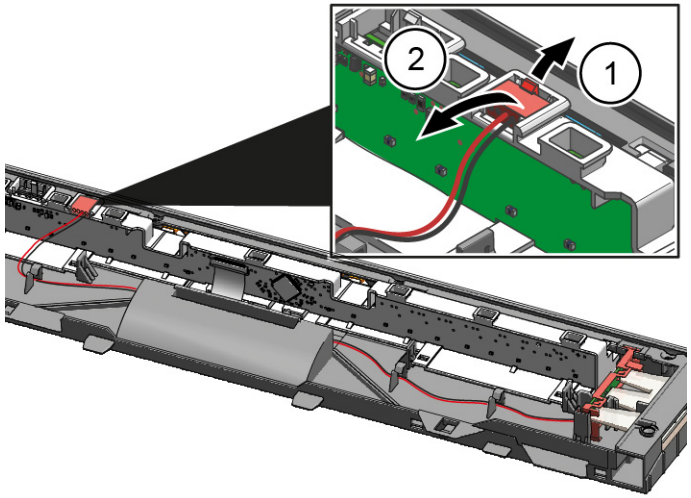

2. 1. Haal de vergrendelingshaak aan de achterkant los (1).
   2. Verwijder LED module (2).

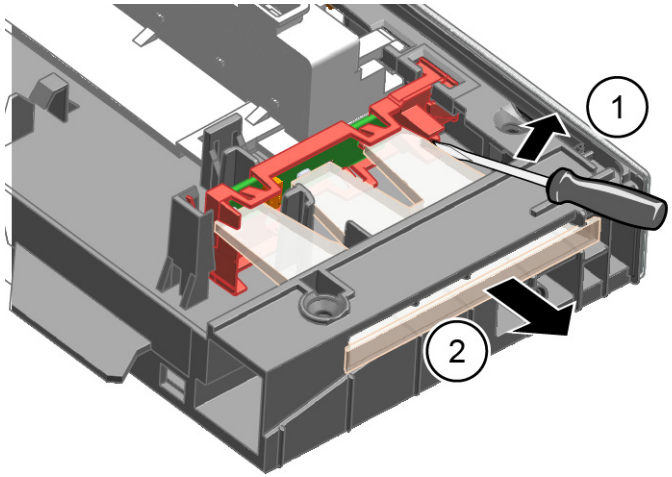

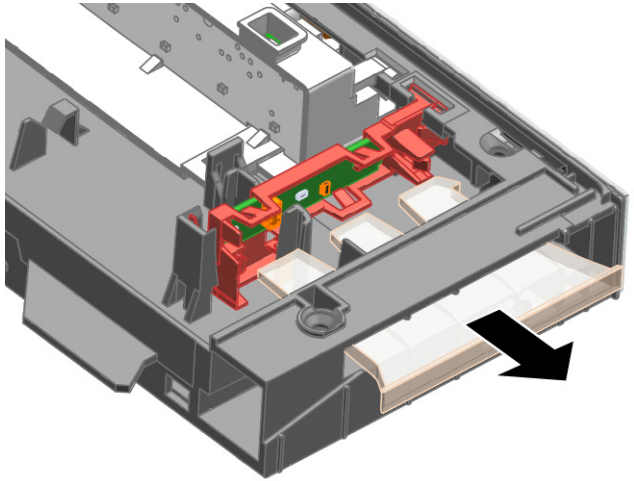

Auteursrecht BSH Hausgeräte GmbH

3. 1. Haal de vergrendelingshaak los (1).
   2. Licht de printplaat met houder omhoog en verwijder hem uit het frame van de bedieningsmodule (2).

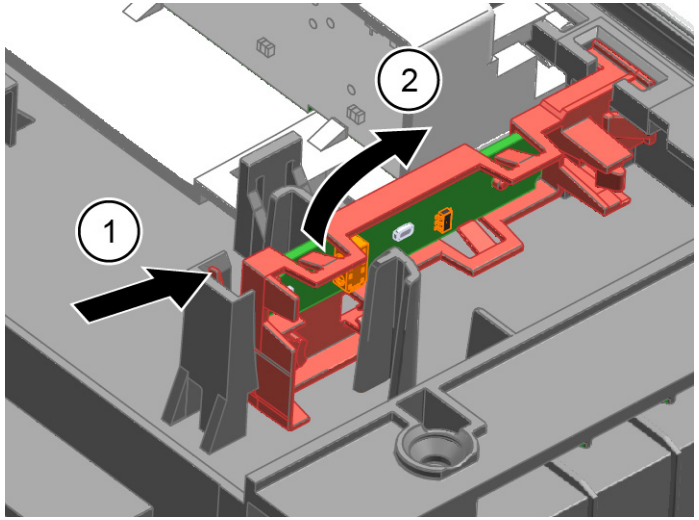

4.23.2 Zijverlichting monteren

1. Steek de printplaat met houder op het frame van de bedieningsmodule.

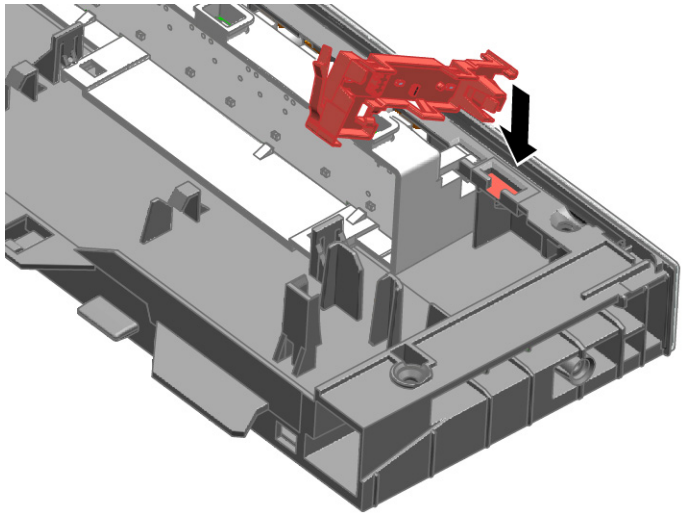

2. Laat hem met een klikgeluid vergrendelen.

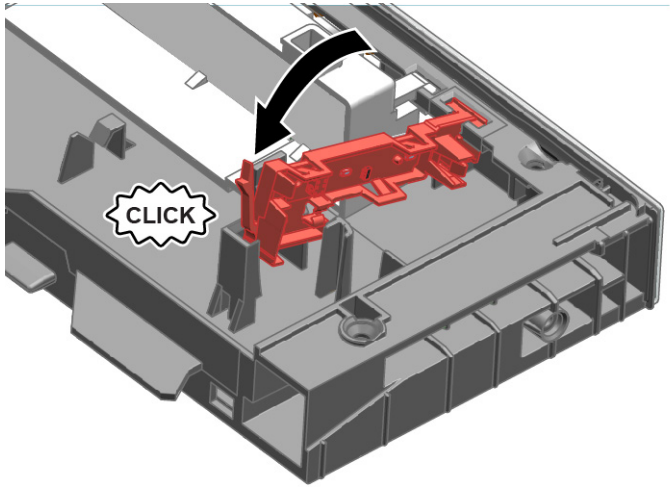

3. Monteer de LED module en laat het met een klikgeluid vergrendelen.

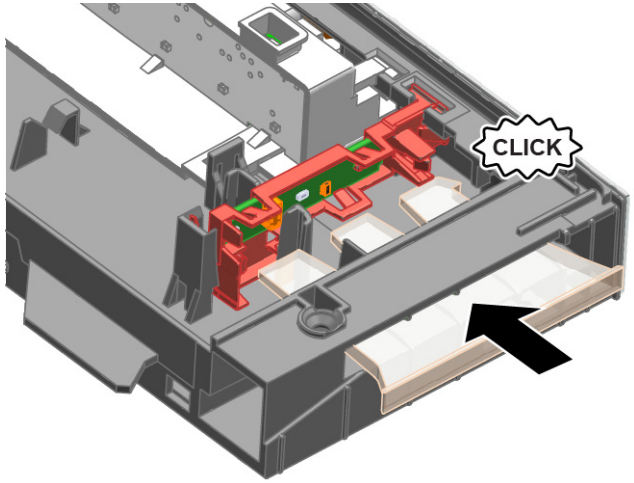

4. Verbind de kabel met de bedieningsmodule.

Auteursrecht BSH Hausgeräte GmbH

Repair hints - Dishwasher

Concerning this document 210
1.1 Important information 210
1.1.1 Purpose 210
1.2 Explanation of symbols 210
1.2.1 Danger levels 210
1.2.2 Hazard symbols 210
1.2.3 Structure of the warnings 211
1.2.4 General symbols 211

Safety 212
2.1 General Safety instructions 212
2.1.1 All domestic appliances 212

Tools and aids 213

Repair 214
4.1 Replacing worktop 214
4.1.1 Removing worktop 214
4.1.2 Installing worktop 214
4.2 Installing basket system 215
4.2.1 Installing a tab slide for the 86 cm model 215
4.2.2 Installing cup support clip 215
4.2.3 Installing steamer insert 216
4.3 Replacing varioDrawer 217
4.3.1 Removing varioDrawer 217
4.3.2 Installing varioDrawer 218
4.4 Replacing spray arms 219
4.4.1 Removing spray arm 219
4.4.2 Installing spray arm 219
4.5 Replacing filters 220
4.5.1 Removing filter 220
4.5.2 Installing filters 220
4.6 Installing baking sheet spray head 221
4.7 Replacing power cord 222
4.7.1 Unplugging power cord 222
4.7.2 Plugging in power cord 222
4.8 Replacing detergent cover 223
4.8.1 Removing detergent cover 223
4.8.2 Inserting spring 223
4.8.3 Installing detergent cover 223
4.9 Replacing wastewater pump cover 224
4.9.1 Removing wastewater pump cover 224
4.9.2 Installing wastewater pump cover 224
4.10 Replacing side panel 225
4.10.1 Removing side panel 225
4.10.2 Installing side panel 226
4.11 Replacing outer door 227
4.11.1 Removing outer door 227
4.11.2 Installing outer door 227
4.12 Replacing control panel 229
4.12.1 Removing control panel 229
4.12.2 Installing control panel 229
4.13 Fix door springs 230
4.14 Replacing toe panel 232
4.14.1 Removing toe panel 232
4.14.2 Installing toe panel 232
4.15 Replacing base socket plate 233
4.15.1 Removing base socket plate 233
4.15.2 Installing base socket plate 233
4.16 Replacing overflow conduit 234
4.16.1 Removing overflow channel 234
4.16.2 Installing overflow conduit 235
4.17 Replacing inner door 237
4.17.1 Removing inner door 237
4.17.2 Installing inner door 237
4.18 Replacing door hinge 238
4.18.1 Removing door hinge 238
4.18.2 Installing door hinge 238
4.19 Replacing (lower) door seal 240
4.19.1 Removing the door seal 240
4.19.2 Installing the door seal 241
4.20 Replacing (upper) door seal 242
4.20.1 Removing door seal 242
4.20.2 Installing door seal 242

Copyright by BSH Hausgeräte GmbH

Repair hints - Dishwasher

4.21 Replacing EmotionLight 243
4.21.1 Removing EmotionLight 243
4.21.2 Installing EmotionLight 243
4.22 Replacing TimeLight 246
4.22.1 Removing TimeLight 246
4.22.2 Installing TimeLight 246
4.23 Replacing Gap illumination 247
4.23.1 Removing Gap illumination 247
4.23.2 Installing Gap illumination 248

Copyright by BSH Hausgeräte GmbH

ⓘ Concerning this document

1.1 Important information

1.1.1 Purpose

These repair hints support consumer to repair appliances by himself according to the applicable eco-design regulation (as of 03/2021).

They contain information how to exchange defined spare parts including warnings and risks.

In case of questions, please contact our customer service. We will only be liable for damages if the repair hints have been followed properly.

1.2 Explanation of symbols

1.2.1 Danger levels

The warning levels consist of a symbol and a signal word. The signal word indicates the severity of the danger.

Warning level	Meaning
⚠ Danger	Non-observance of the warning message will result in death or serious injuries.
⚠ Warning	Non-observance of the warning message could result in death or serious injuries.
⚠ Caution	Non-observance of the warning message could result in minor injuries.
Notice	Non-observance of the warning message could result in damage to property.

Table 1: Danger levels

1.2.2 Hazard symbols

Hazard symbols are symbolic representations which give an indication of the kind of danger.

The following hazard symbols are used in this document:

Hazard symbol	Meaning
	General warning message
	Danger from electrical voltage
	Risk of explosion
	Danger of cuts
	Danger of crushing

Copyright by BSH Hausgeräte GmbH

Hazard symbol	Meaning
	Danger from hot surfaces
	Danger from strong magnetic field
	Danger from non-ionizing radiation

Table 2: Hazard symbols

1.2.3 Structure of the warnings

Warnings in this document have a standardised appearance and a standardised structure.

	Danger **Type and source of danger!** Possible consequences of ignoring the danger / warning. ▸ Measures and prohibitions for preventing the danger.

The following example shows a warning that warns against electric shock due to live parts. The measure for avoiding the danger is mentioned.

	Danger **Risk of electric shock due to live parts!** Death by electrocution ▸ Disconnect appliances from electrical supply at least 60 seconds before starting repairs.

1.2.4 General symbols

The following general symbols are used in this document:

Gen. symbol	Meaning
	Identification of a special tip (text and/or graphic)
	Identification of a simple tip (only text)
	Identification of a link to a video tutorial

Gen. symbol	Meaning
	Identification of required tools
	Identification of required preconditions
if	Identification of a condition (if ..., then ...)
	Identification of a result
Start	Identification of a key or button
[00123456]	Identification of a material number
Status	Identification of displayed text / window (in the appliance's display)

Table 3: General symbols

Copyright by BSH Hausgeräte GmbH

Safety

2.1 General Safety instructions

2.1.1 All domestic appliances

Risk of electric shock due to live parts!

- Errors by repairs involving electrical components can lead to electrical shock!
- Disconnect the appliance from the mains for at least 60 seconds before starting work.
- After the repair have a safety test according VDE 0701 or country-specific regulations performed.

Risk of injury from sharp edges!

- Wear protective gloves.

Risk of crushing during repair, maintenance, troubleshooting and service due to heavy and moving components

- Wear protective shoes.
- Secure heavy components from falling down.
- Do not stick body parts into moving components.

Risk to the appliance's safety / function!

- Only use original spare parts.

Risk of damage to electrostatically sensitive components (ESDs)!

- Do not touch the modules, including connections and conductor paths.

Copyright by BSH Hausgeräte GmbH

Tools and aids

Designation	Details	Images
Screwdriver Torx T20 with bore hole [00340764]	100 mm, for screws with safety pin	
Insulated Screw-driver Torx T15 with bore hole [15000626]	Blade length 125 mm, for screws with safety pin	
Slotted screwdriver	Blade 10 mm x 1.6 mm x 200 mm	
Needle nose pliers [00340871]	Length: 200 mm, straight	

Copyright by BSH Hausgeräte GmbH

4.1 Replacing worktop

Prerequisite:

- Appliance is disconnected from the power supply.
- Appliance is freely accessible.

4.1.1 Removing worktop

1. Remove the two screws at the back (1) (optional).
2. Press both catch levers under the worktop upwards (2).

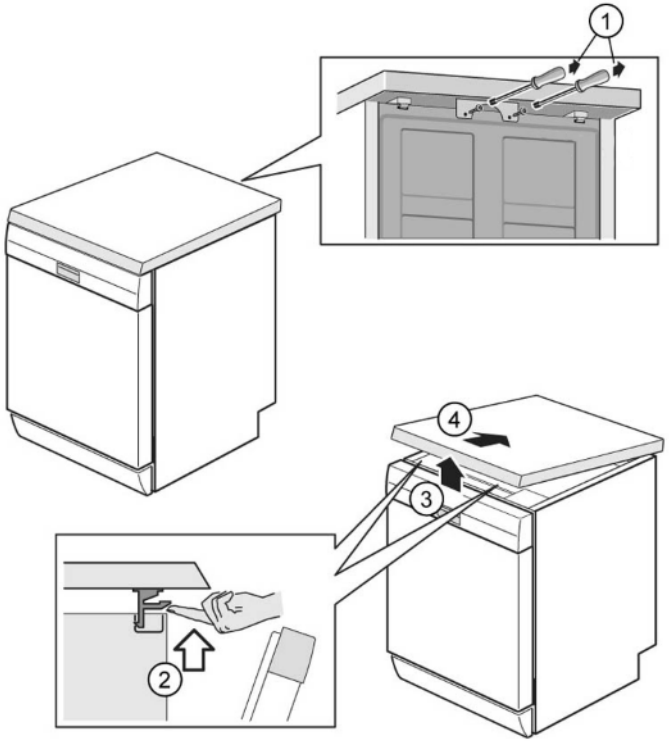

3. Lift the worktop slightly at the front (3).
4. Push worktop away towards the rear (4).
5. Remove worktop.

4.1.2 Installing worktop

1. Lock the rear of the worktop into the guides using the retaining collars (1).

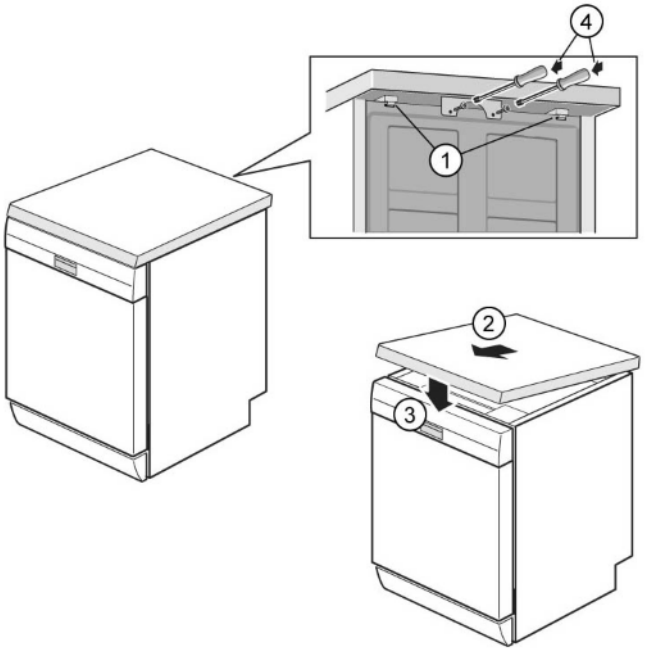

2. Push worktop forwards (2).
3. Press the front of the worktop downwards until both catch levers click audibly into place (3).
4. Screw in the two screws again (4) (optional).

Copyright by BSH Hausgeräte GmbH

4.2 Installing basket system

Prerequisite:

- The relevant basket has been removed from the appliance.

4.2.1 Installing a tab slide for the 86 cm model

Required tools:

- Tabguide [00614935]
- Cup support clip [00618565]

1. Insert the tab slide diagonally at the front of the basket.
2. Centre and click the tab chute into place.

4.2.2 Installing cup support clip

Required tools:

- Tabguide [00614935]
- Cup support clip [00618565]

	When washing cups, the cup support clip can be folded up. The additional angle reduces the collection of water on the bottom of cups. In the case of tall glasses we recommended leaving the cup support clip folded down. If upper baskets have an optional plastic insert, they must first be removed.

1. Remove the plastic insert.

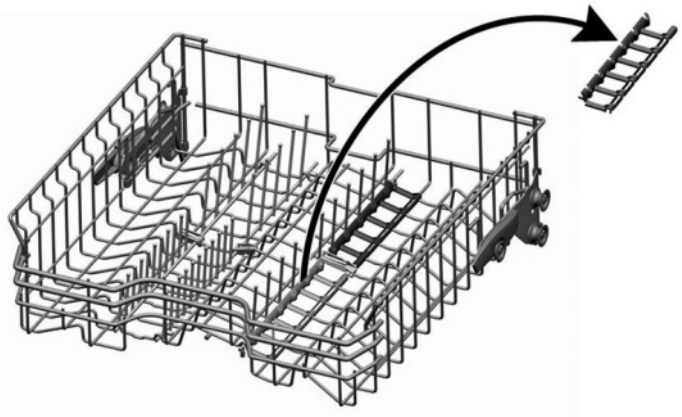

2. Click the cup support clip into place.

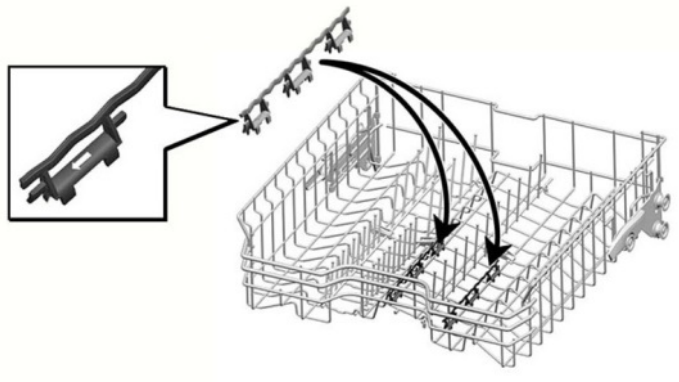

3. Fold up the clip.

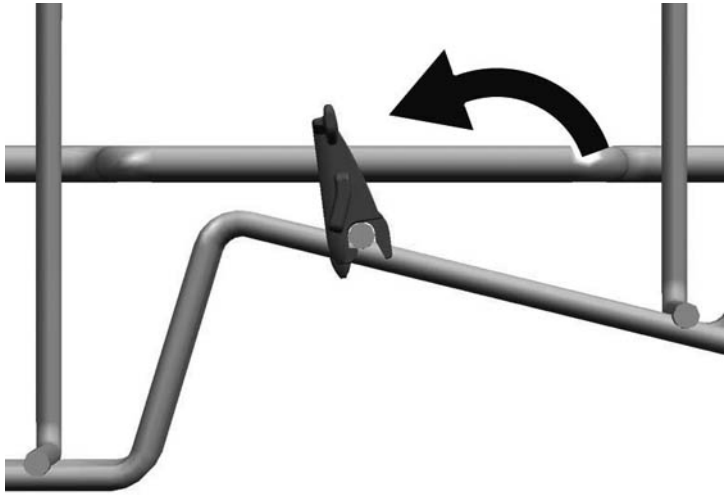

Copyright by BSH Hausgeräte GmbH

4. Position the items to be washed.

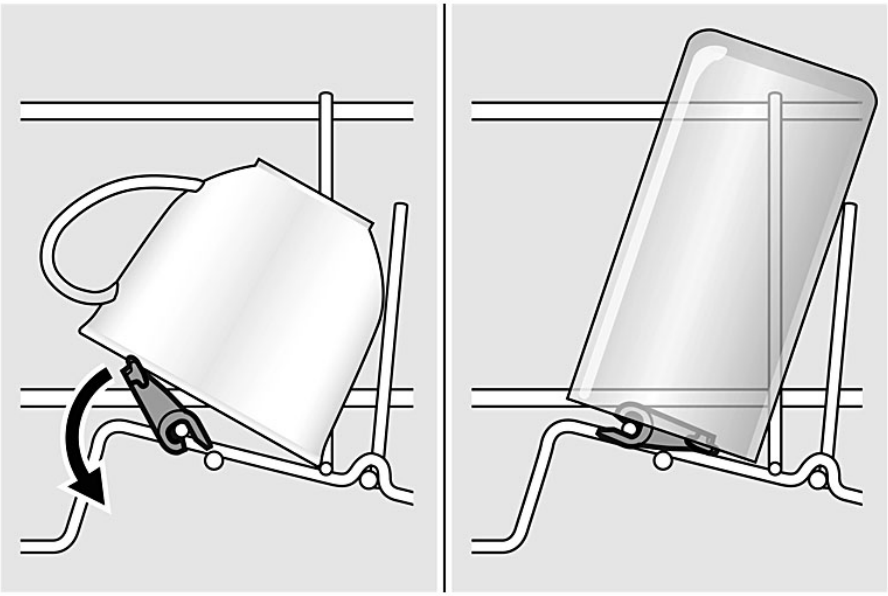

4.2.3 Installing steamer insert

Required tools:

- Tabguide [00614935]
- Cup support clip [00618565]

- Wedge the steamer insert with the end pieces under the basket system.

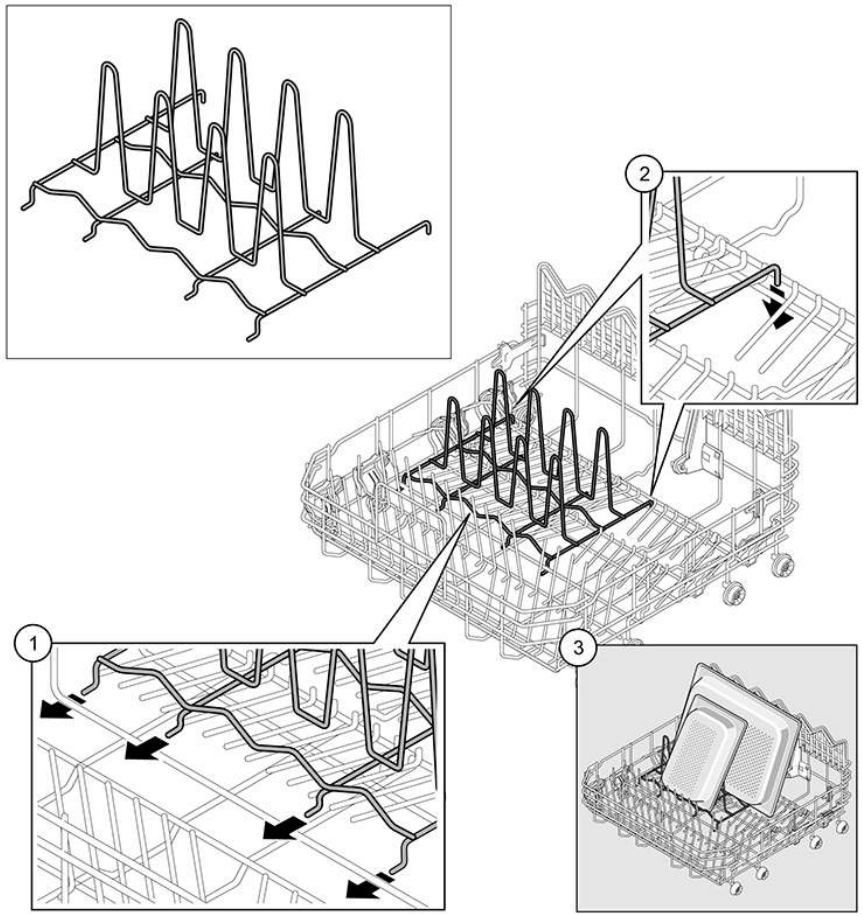

Copyright by BSH Hausgeräte GmbH

4.3 Replacing varioDrawer

4.3.1 Removing varioDrawer

1. Bend the handle flaps inwards.

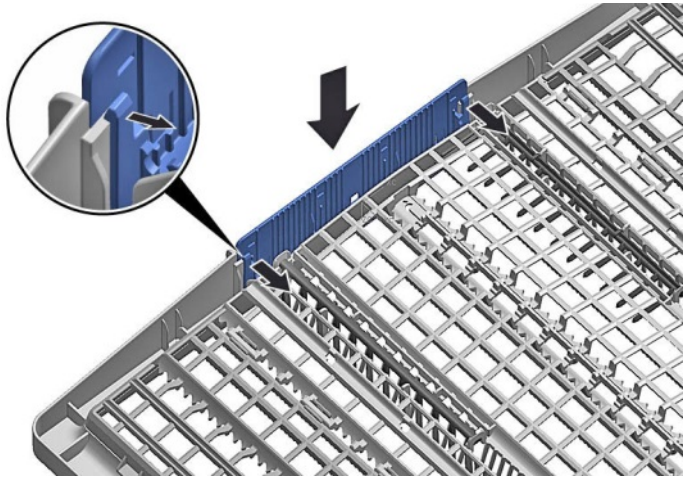

2. Remove the handle upwards.

3. Press plastic side inserts outwards and press them upwards out of the frame.

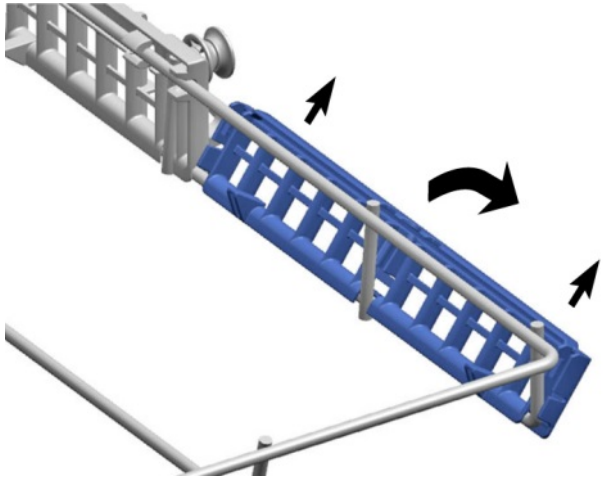

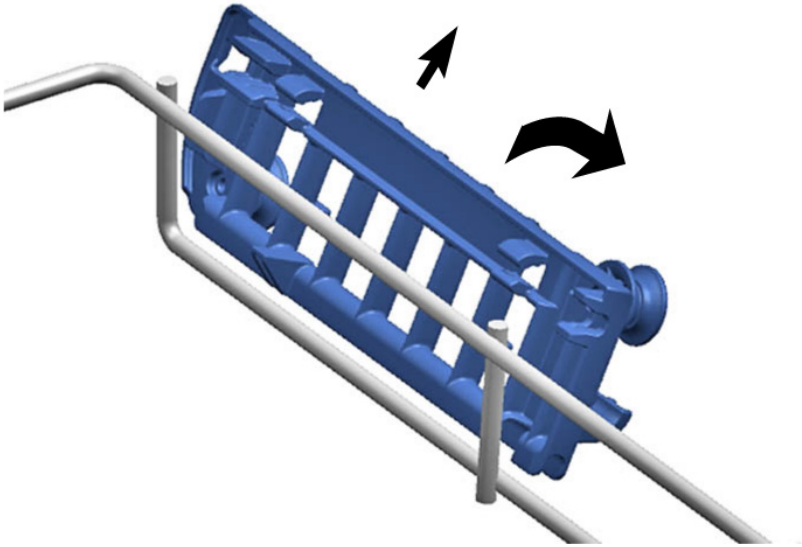

Copyright by BSH Hausgeräte GmbH

4. Carefully bend the guide tabs outwards.

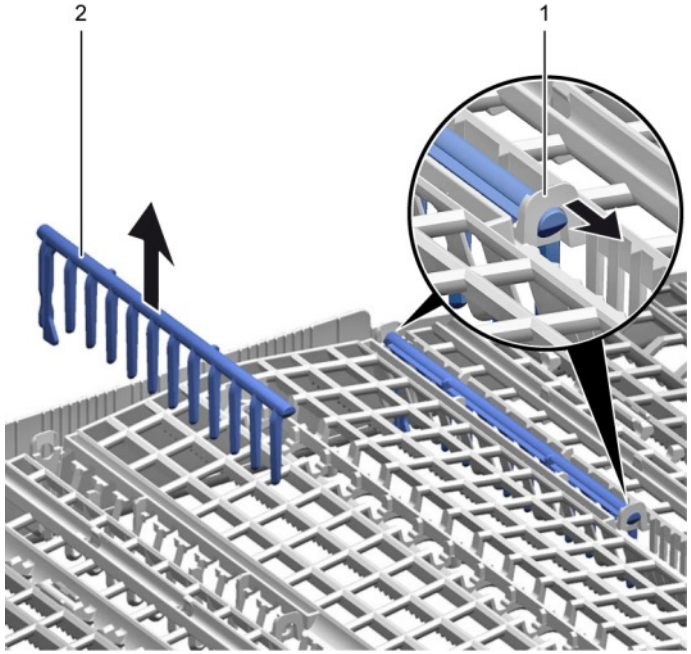

5. Pull the folding spines out of the tabs.

6. Press metal frame at the front out of the holders.

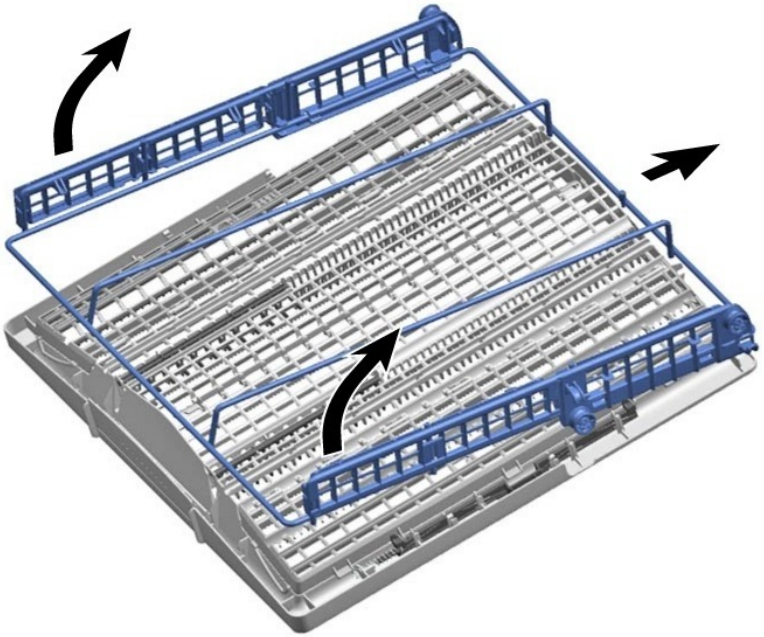

7. Push metal frame back out of the guide.

4.3.2 Installing varioDrawer

- Install in reverse order.

Copyright by BSH Hausgeräte GmbH

4.4 Replacing spray arms

4.4.1 Removing spray arm

1. Unscrew the upper spray arm (1) and pull down to remove (2).

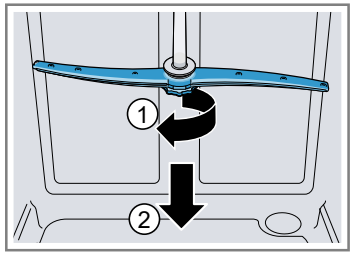

2. Pull down the lower spray arm to remove.

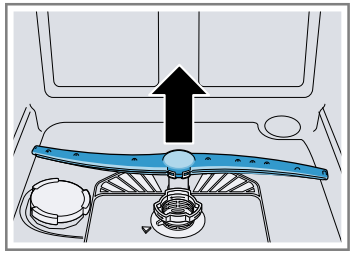

4.4.2 Installing spray arm

1. Insert the lower spray arm.
   ➡ The spray arm clicks into position.
2. Insert the upper spray arm and screw it firmly in place.

Copyright by BSH Hausgeräte GmbH

4.5 Replacing filters

4.5.1 Removing filter

1. Turn the coarse filter anticlockwise (1) and remove the filter system (2).

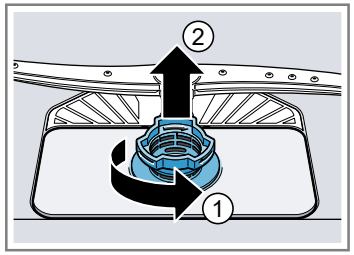

Check that no foreign objects fall into the sump.

2. Pull down the micro filter to remove.

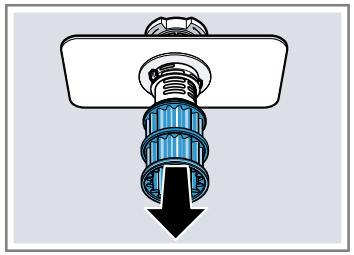

4.5.2 Installing filters

1. Re-assemble the filter system.
   Make sure that the locking catches on the coarse filter click into position.
2. Insert the filter system into the appliance and turn the coarse filter clockwise.
   Make sure that the arrow markings match up.

Copyright by BSH Hausgeräte GmbH

4.6 Installing baking sheet spray head

1. Remove top basket.
2. Insert the baking sheet spray head in the holder (1) and turn to the right (2).

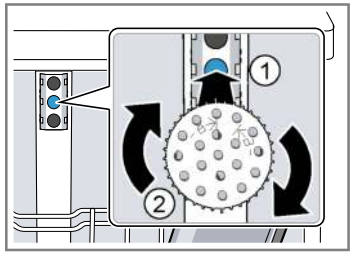

➡ The baking sheet spray head clicks into position.

Copyright by BSH Hausgeräte GmbH

4.7 Replacing power cord

Prerequisite:

- Appliance is disconnected from power supply.
- Appliance is disconnected from water supply.
- Appliances is freely accessible.

4.7.1 Unplugging power cord

- Move the plug of the power cord carefully up and down and pull it out of the mains socket.

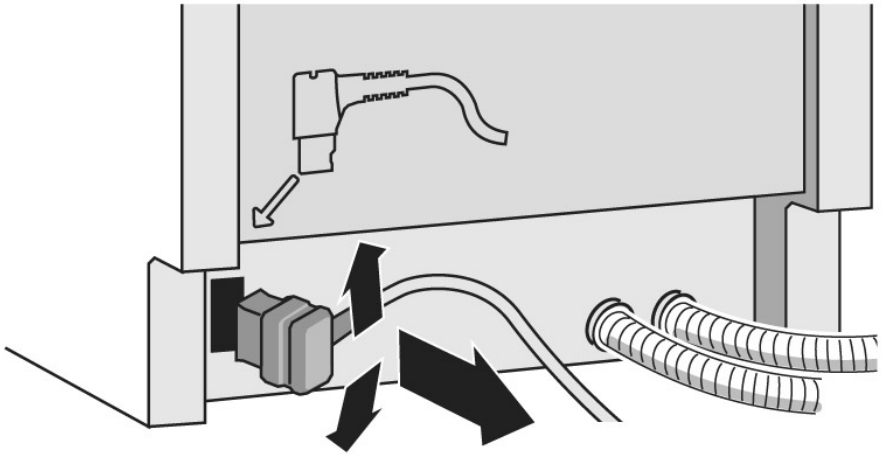

4.7.2 Plugging in power cord

	Notice **Overheating of main connection!** Risk of fire ▸ Firmly insert the power cord until it clicks.

- Insert the plug of the power cord into the mains socket until the plug clicks audibly into place.

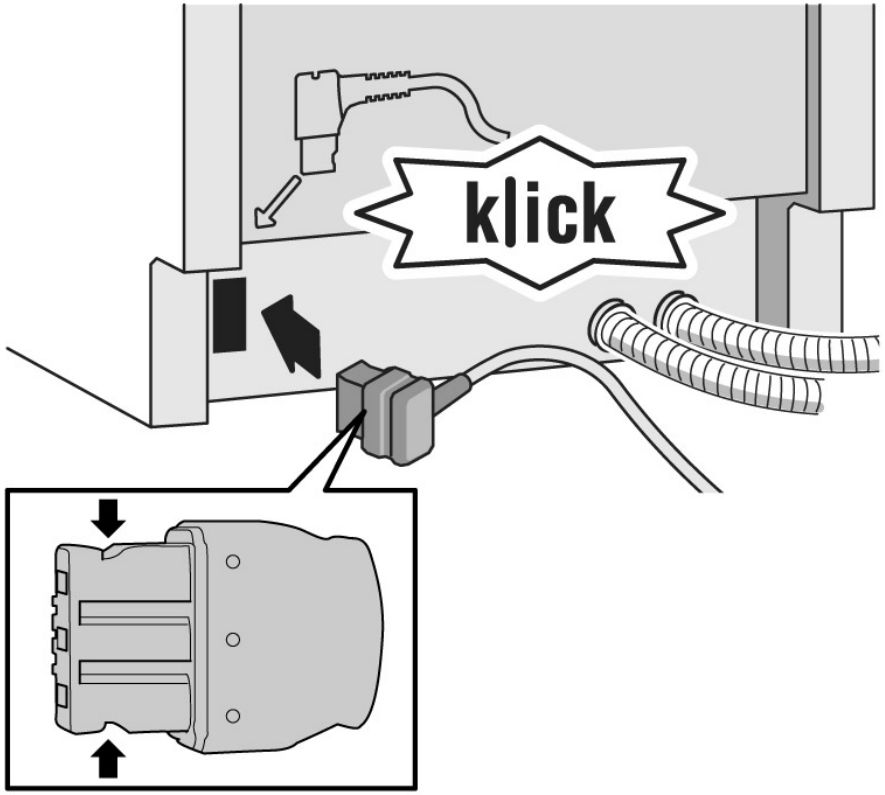

Copyright by BSH Hausgeräte GmbH

4.8 Replacing detergent cover

	A small screwdriver can be used as a levering tool.

Prerequisite:

- Appliance is disconnected from power supply.
- Appliance is disconnected from water supply.
- Door has been opened.
- Detergent cover has been opened.

4.8.1 Removing detergent cover

1. Slide the detergent cover in 5 mm.
2. Lever the detergent cover on the lower side out of the guide rails and take the detergent cover on the upper side out of the guide rails.
3. Remove the spring.

4.8.2 Inserting spring

1. Insert the long end of the spring into the mounting hole of the dispenser device (1).

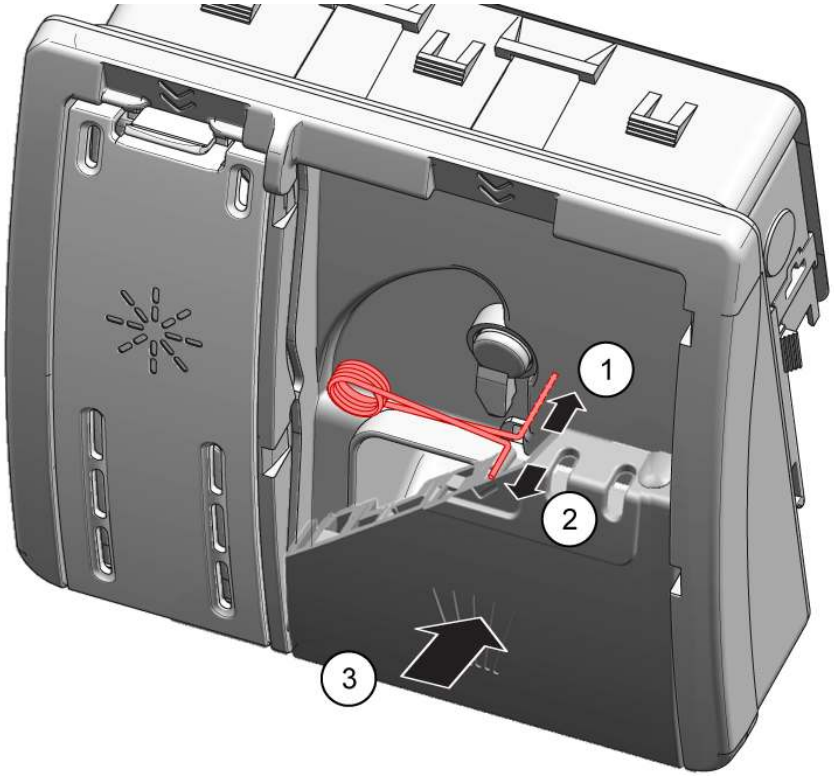

2. Insert the short end of the spring into the mounting hole of the detergent cover (2).
3. Press cover into the dispenser device (3).

4.8.3 Installing detergent cover

1. Insert the detergent cover 5 mm before the completely open position into the guide rails on one side. Applying gentle force, press the opposite side into the guide rails.
2. Check the function of the detergent cover.

Copyright by BSH Hausgeräte GmbH

4.9 Replacing wastewater pump cover

Prerequisite:

- Basket has been removed.
- Filters has been removed.→ *Page 220*

4.9.1 Removing wastewater pump cover

1. Scoop out any water.
   Use a sponge if necessary.
2. Prise off the pump cover using a spoon and grip it by the crosspiece.

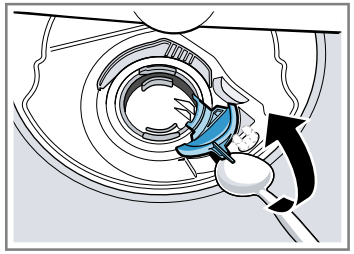

3. Lift the pump cover inwards at an angle and remove.

4.9.2 Installing wastewater pump cover

- Insert the pump cover (1) and press down (2).

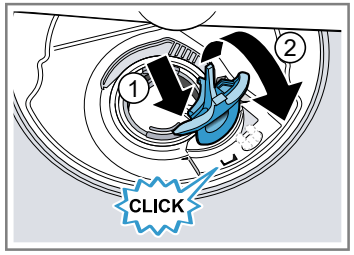

➡ The pump cover clicks into position.

Copyright by BSH Hausgeräte GmbH

4.10 Replacing side panel

Prerequisite:

- Appliance is disconnected from power supply.
- Appliance is disconnected from water supply.
- Appliances is freely accessible.
- Free-standing appliances: Worktop has been removed.→ *Page 214*

4.10.1 Removing side panel

1. Remove screws from the side panel (1).

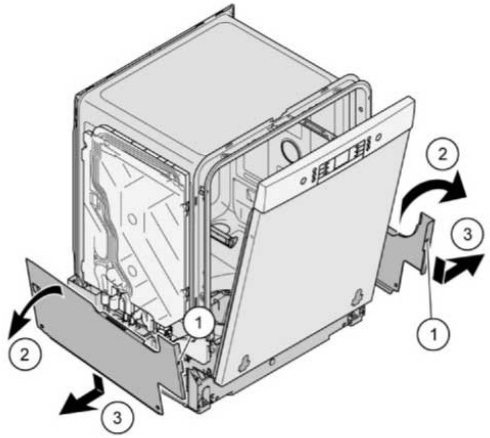

Fig. 1: Fully integrated

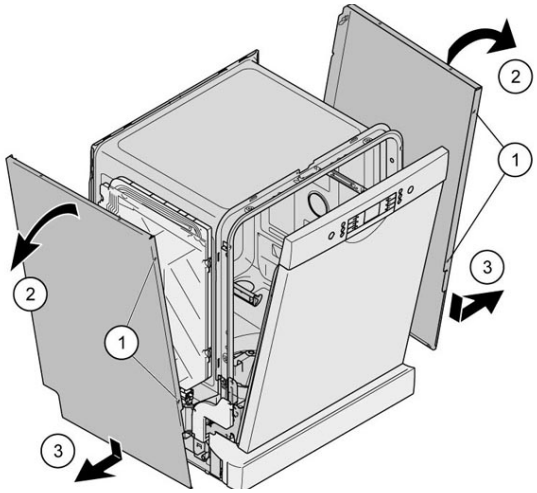

2. Tilt the side panel slightly outwards at the top (2).
3. Lower the side panel and pull it out of the base trough (3).

Copyright by BSH Hausgeräte GmbH

4.10.2 Installing side panel

1. Insert the side panel into the base trough (1).

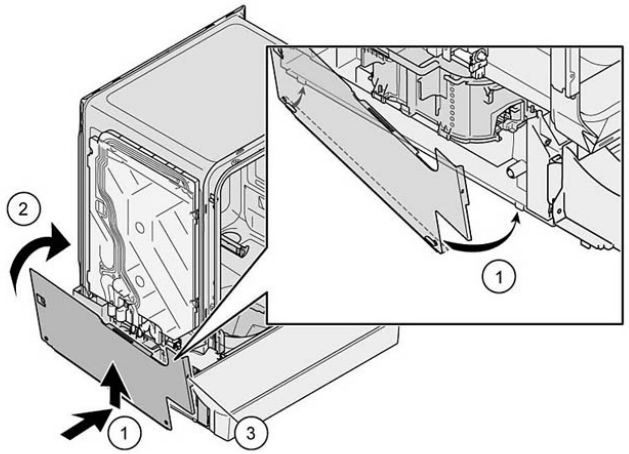

Fig. 2: Fully integrated

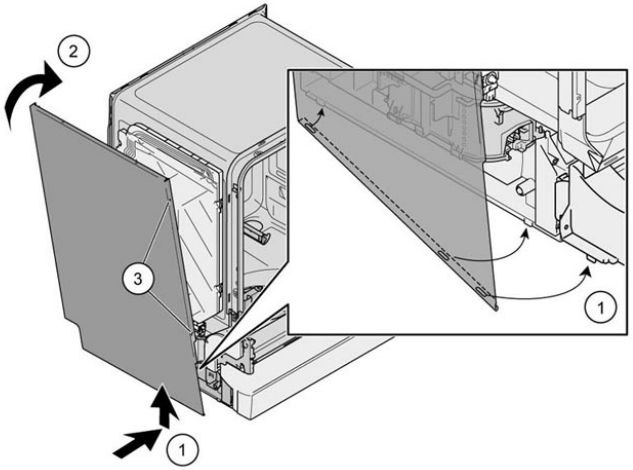

2. Press the side panel onto the appliance (2).
3. Secure the side panel with screws (3).

Copyright by BSH Hausgeräte GmbH

4.11 Replacing outer door

Prerequisite:

- Appliance is disconnected from power supply.
- Appliance is disconnected from water supply.

4.11.1 Removing outer door

	Just remove the screws which are described in the following steps.

1. Open door.
2. Remove four screws.

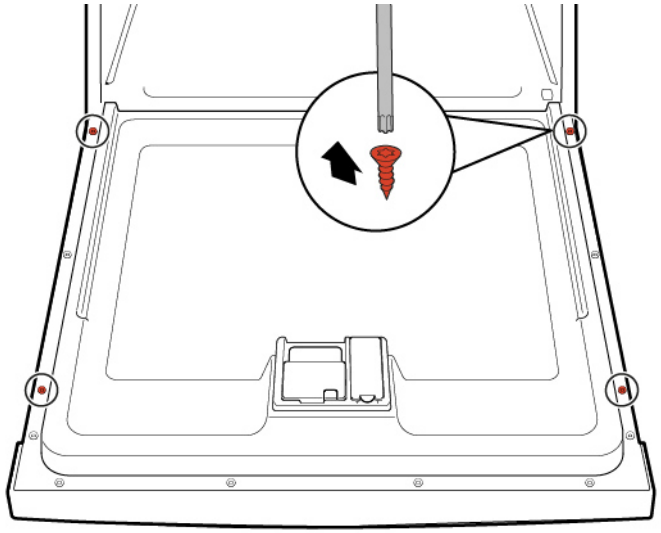

3.

	Secure the door by holding it on one side.

Remove two screws.

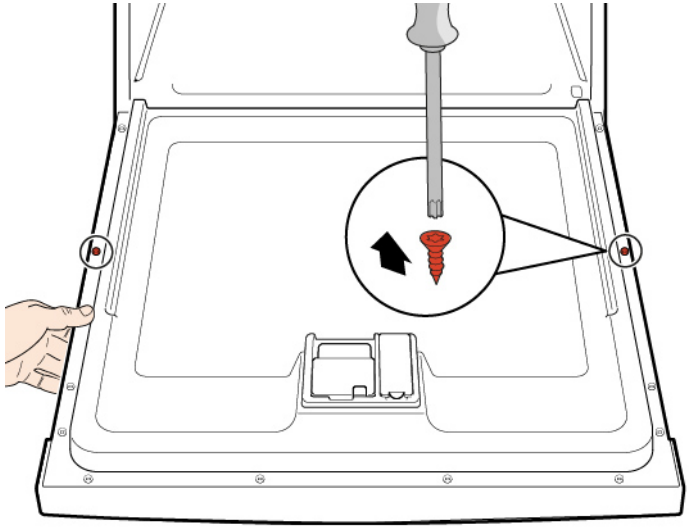

4.11.2 Installing outer door

	Notice **Cables which are incorrectly positioned or not secured!** Damage to cabling ▸ Position the cables and secure in place with adhesive tape.

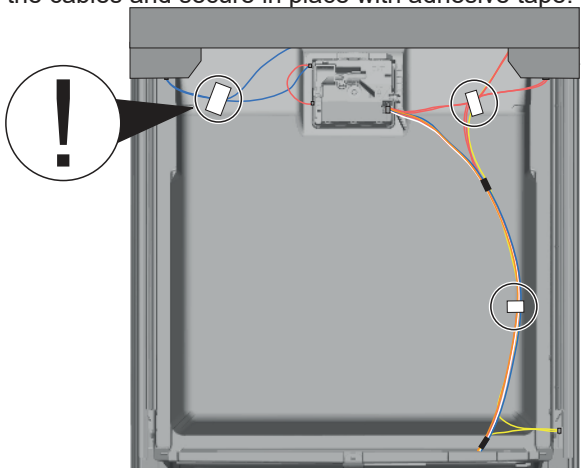

Copyright by BSH Hausgeräte GmbH

Prerequisite:

- Insulating fleece has been correctly positioned and fixed on the inside of the outer door.
- Hinges are inserted into the outer door.

1. Close the inner door without snapping it shut.
2. Push the outer door upwards underneath the control panel (1).

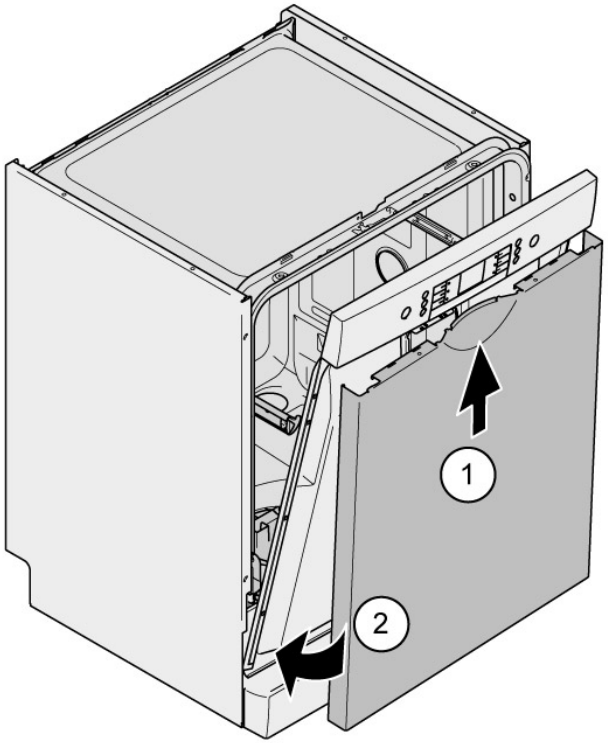

3. Press the outer door against the inner door and hold (2).
4. | | |
| --- | --- |
| | Secure the door by holding it on one side. |

Open the door and secure it with two screws (4 x 11 mm metal screws).

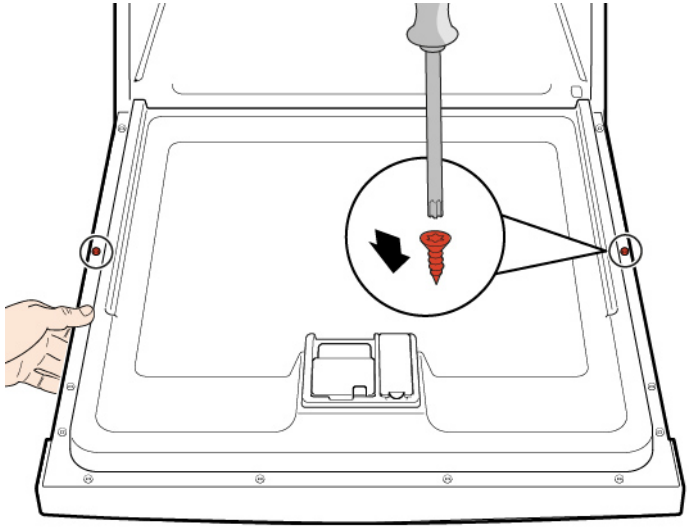

5. Secure the outer door with four screws (4 x 11 mm metal screws).

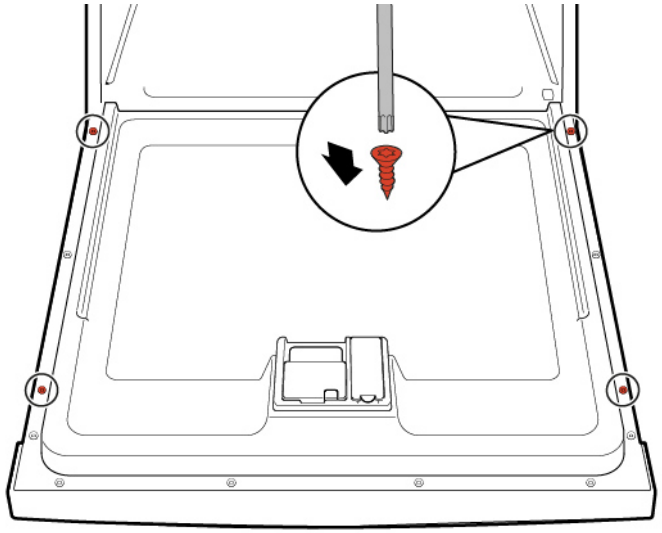

Copyright by BSH Hausgeräte GmbH

4.12 Replacing control panel

	If an operating module is defective, the entire control panel must be replaced.

Prerequisite:

- Appliance is disconnected from power supply.
- Appliance is disconnected from water supply.
- Outer door has been removed.
- Outer door has been removed (fully integrated/integrated).

4.12.1 Removing control panel

1. Disconnect electrical connections from the control panel and the low rinse-aid sensor (1, 2).

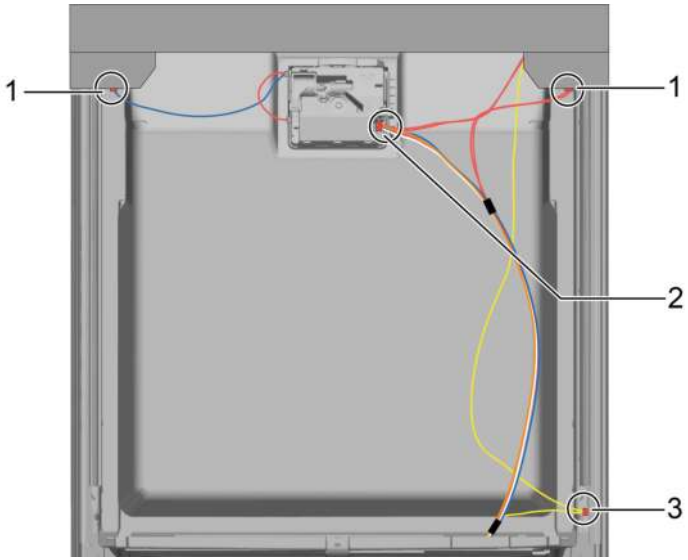

2. Disconnect the earth cable (3) (optional).
3. Open the appliance door.
4. Secure the control panel to prevent it from falling down (hold on to it).
5. Remove six screws.

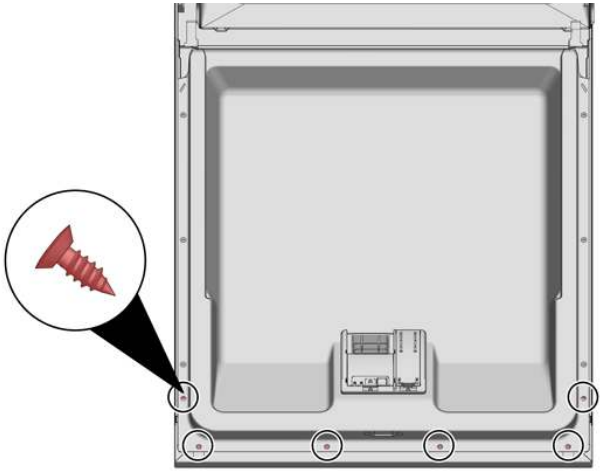

6. Remove the control panel.

4.12.2 Installing control panel

	Use screws 4 x 16 mm.

- Install in reverse order.

Copyright by BSH Hausgeräte GmbH

4.13 Fix door springs

1. Remove cord guide cover out.

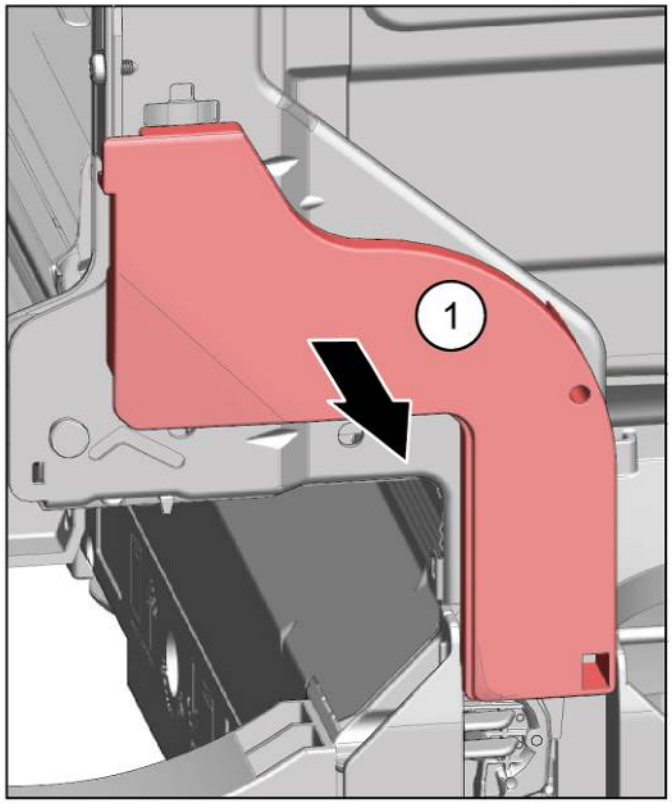

2. 1. Open door slightly (1).
   2. Fix in the groove of the base trough (2).
   3. Slowly close the door (3).

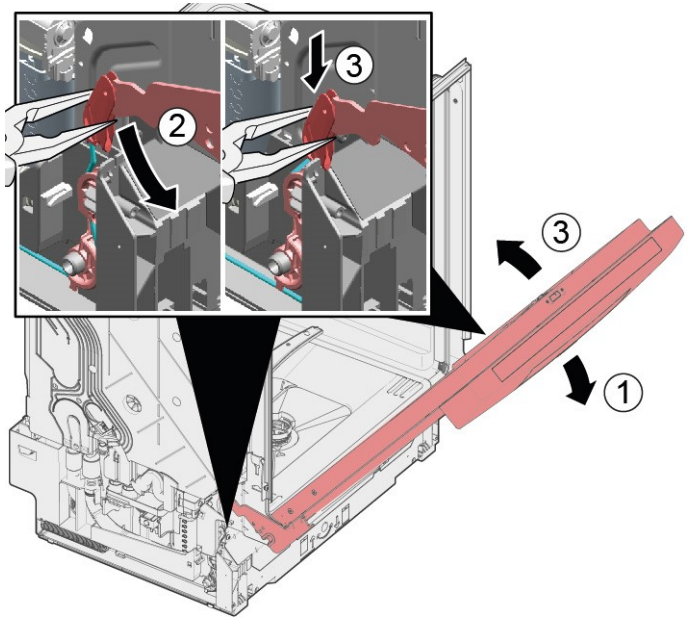

The cord system attaches itself automatically to the door hinge.

Copyright by BSH Hausgeräte GmbH

3. 1. Slightly close the door (4).
   2. Move the groove to the back and release the door hinge (5).
   3. Open the door (6).

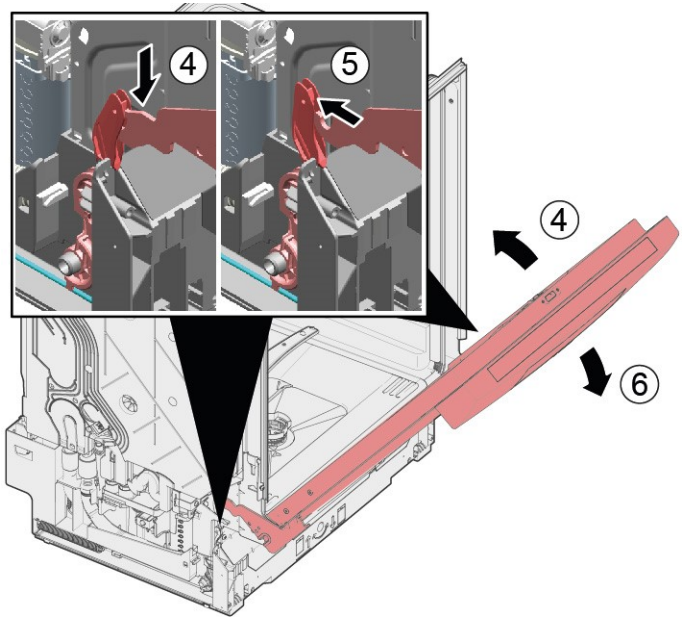

4. Repeat the process again on other side of appliance.

Copyright by BSH Hausgeräte GmbH

4.14 Replacing toe panel

	The feet are identical and can be swapped over.

Prerequisite:

- Appliance is disconnected from power supply.
- Appliance is disconnected from water supply.
- Outer door has been removed.
- Outer door has been removed (fully integrated/integrated).

4.14.1 Removing toe panel

1.

	Incorrect removal. If the toe panel is loosened at the side and removed, the two brackets may break away. If only one bracket is damaged, the side can be changed as the brackets are identical. It is advisable to place something under the appliance at the front on the side to relieve the load on the toe panel with the feet.

2. Reach into the guides (1) with a screwdriver and release the catch by pushing downwards.

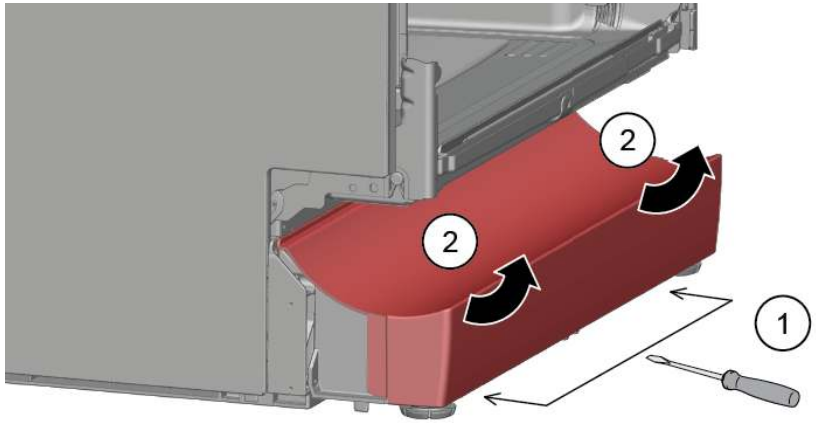

3. Lift the panel off.

4. Remove the feet forwards (1).

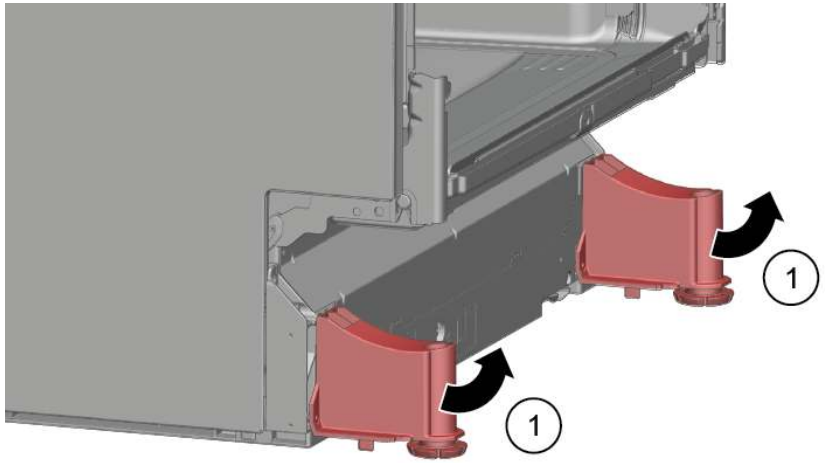

4.14.2 Installing toe panel

1. Insert the feet.
2. Attach the toe panel at the top (1) and press it down until it audibly clicks into place (2).

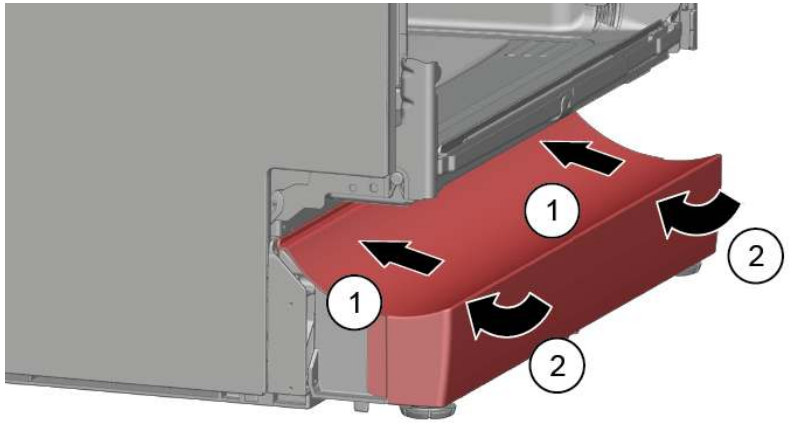

Copyright by BSH Hausgeräte GmbH

4.15 Replacing base socket plate

	The base socket plate is located in the lower area at the front.

Prerequisite:

- Appliance is disconnected from power supply.
- Appliance is disconnected from water supply.
- Furniture panel (optional) has been removed.
- Outer door has been removed.
- Outer door has been removed (fully integrated/integrated).
- Toe panel has been removed (optional).→ *Page 232*

4.15.1 Removing base socket plate

1. Remove two screws (1).

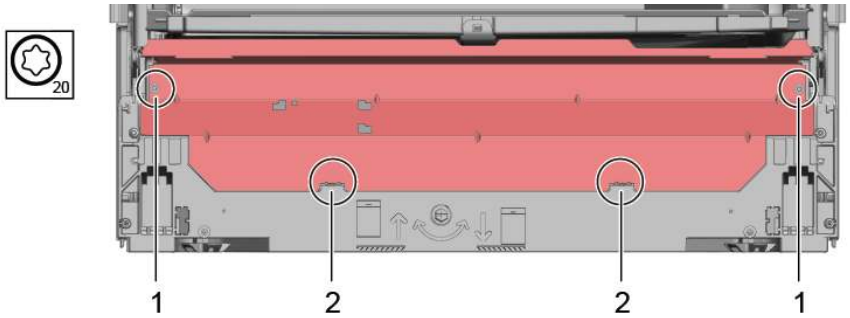

2. Disengage catch elements (2).

3. Tilt the base socket plate carefully forwards (1).

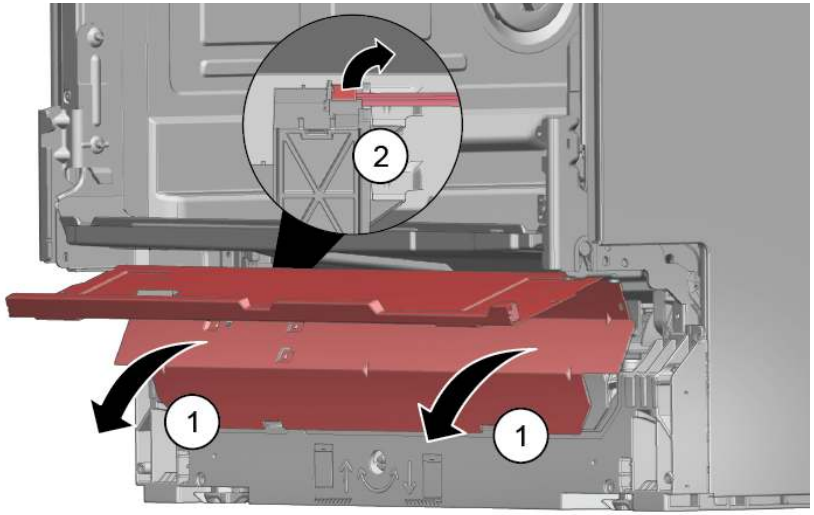

4. | | |
|---|---|
| | Depending on the model series, the plug to the EmotionLight is still secured to the base. |

Unlock the plug on the catch tappet and pull to the rear (optional) (2).

4.15.2 Installing base socket plate

- Install the base socket plate in reverse order.

Copyright by BSH Hausgeräte GmbH

4.16 Replacing overflow conduit

	The overflow conduit is located in the front lower area of the appliance.

Prerequisite:

- Appliance is disconnected from power supply.
- Appliance is disconnected from water supply.
- Furniture panel has been removed (optional).
- Outer door has been removed.
- Toe panel has been removed (optional).→ *Page 232*
- Base socket plate has been removed.→ *Page 233*

4.16.1 Removing overflow channel

	Residual water ▪ When the drainage hose is removed, residual water may run out. ▪ Catch water or remove from the base pan with suction syringe.

1. Lever out of the catch mechanism at the top (1, 2).

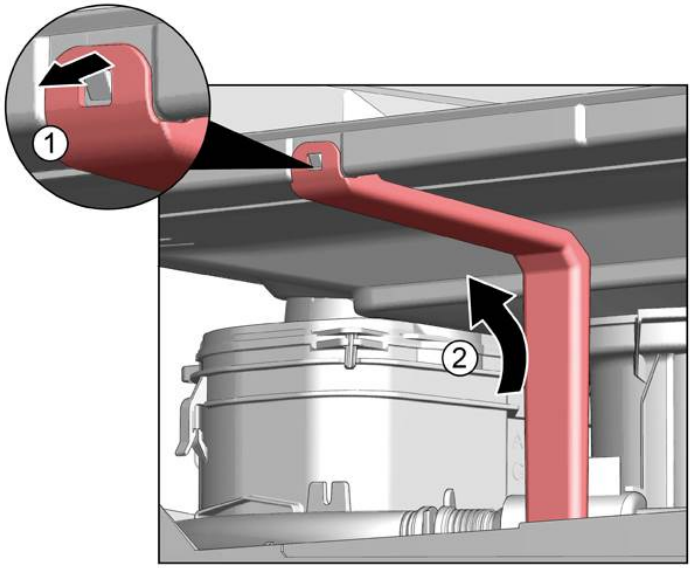

2. Release catch element at top.

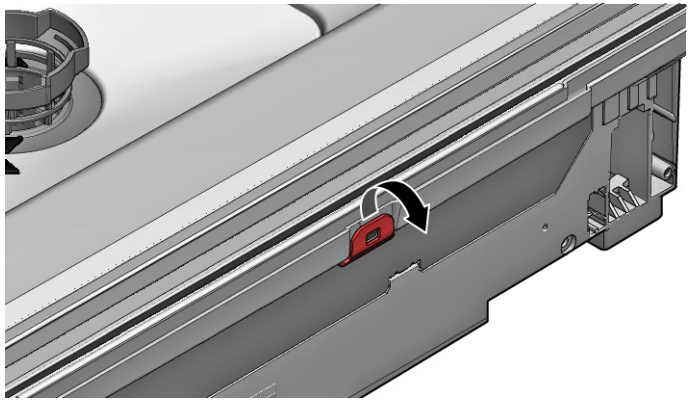

3. 1. Insert screwdriver below metal brake (1).
   2. Gently release metal clip (2).

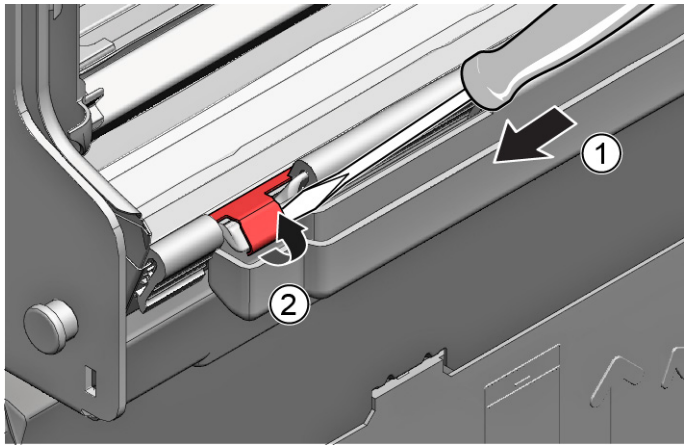

Copyright by BSH Hausgeräte GmbH

4. Lift overflow conduit off.

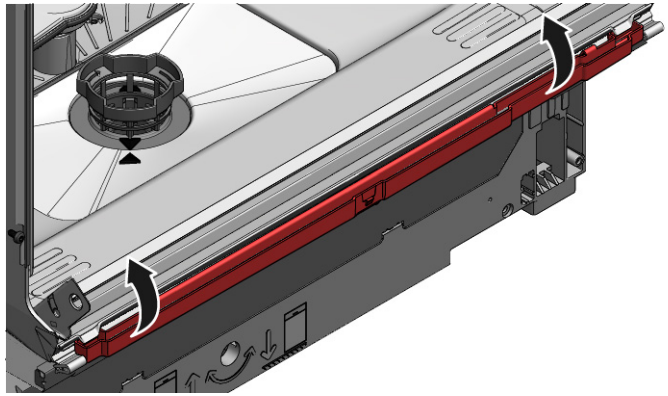

4.16.2 Installing overflow conduit

	Water damage due to incorrect installation of the overflow conduit! Correctly insert the overflow conduit at the bottom into the guide of the base trough. Click the overflow conduit correctly into place at the top.

1. 1. Place overflow conduit (1).
   2. Move overflow conduit into seal (2).
   3. Press overflow conduit in guide of seal (3).
   4. Insert overflow conduit concisely (4).
   5. Clip in overflow conduit (5).

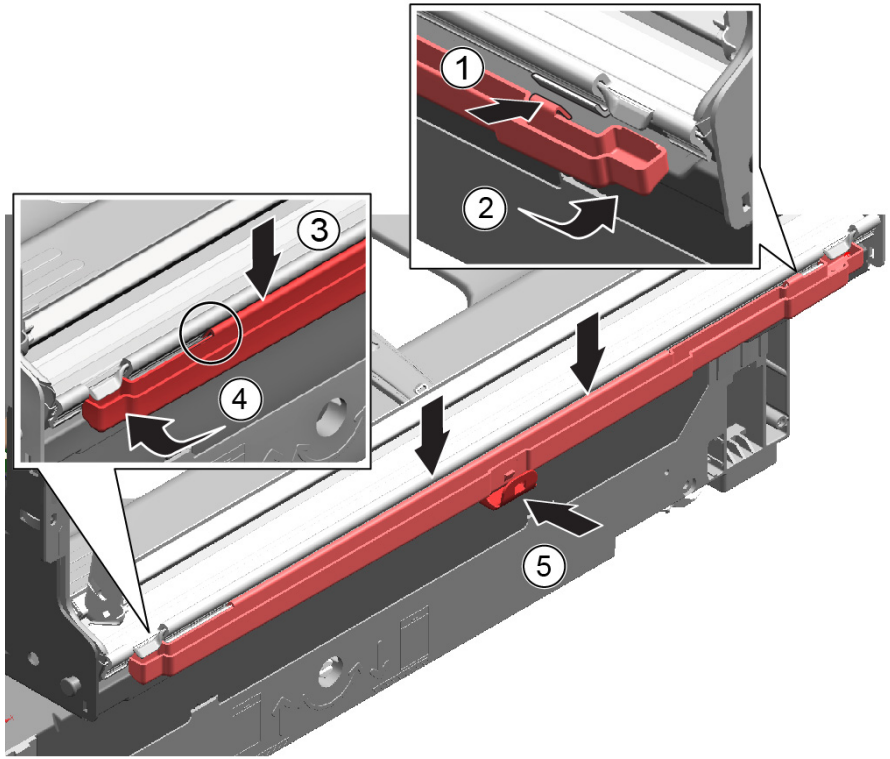

Copyright by BSH Hausgeräte GmbH

2. Check installation left and right.

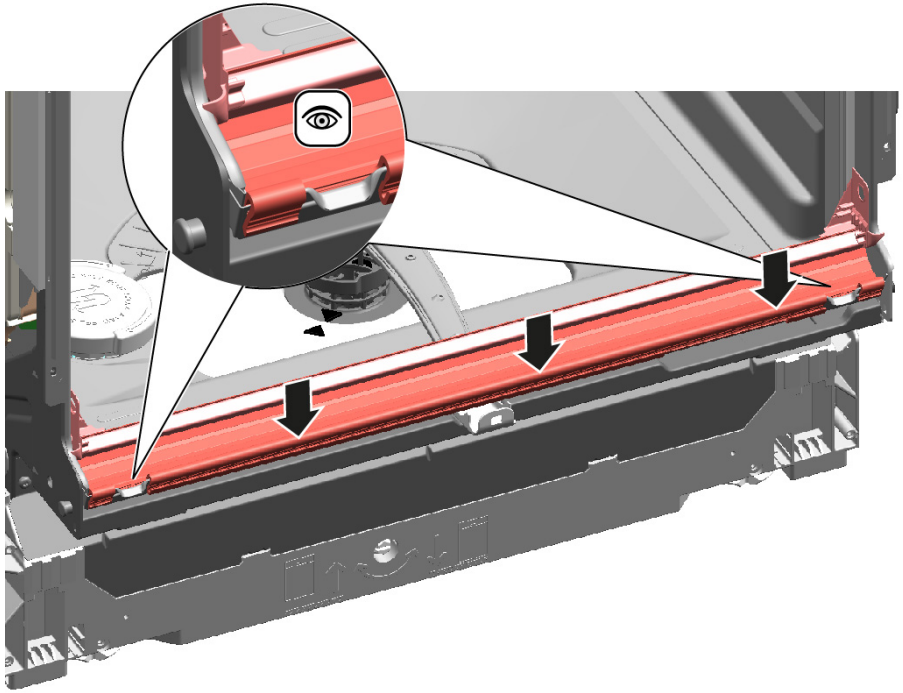

3. Check firm seat.

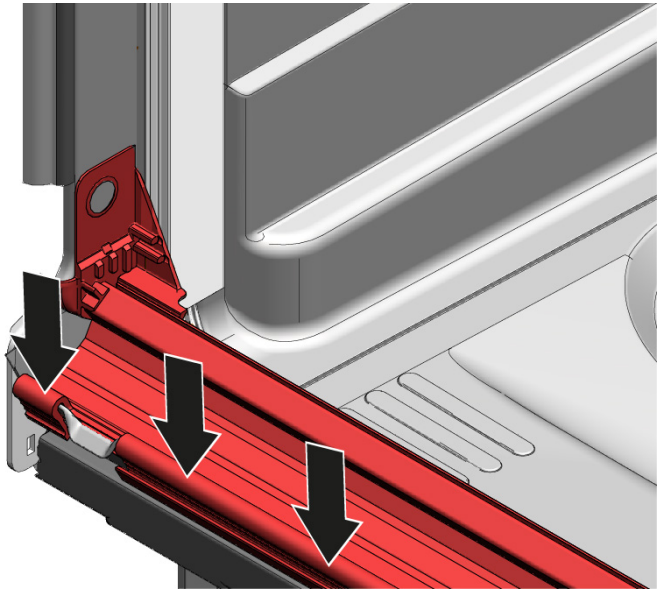

4. Clip in metal clip on left and right side.

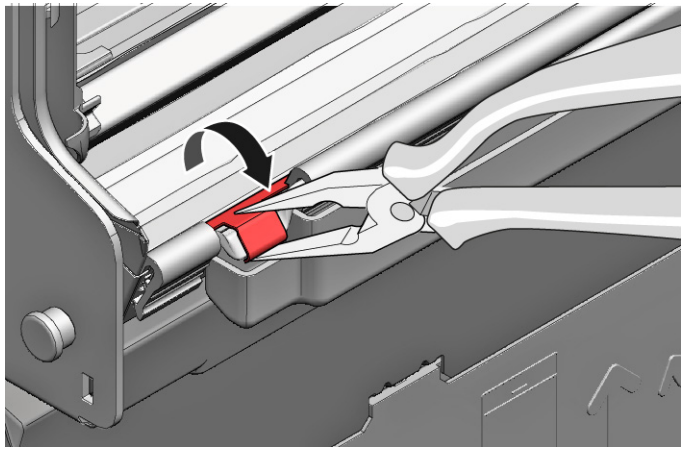

Copyright by BSH Hausgeräte GmbH

4.17 Replacing inner door

Prerequisite:

- Appliance is disconnected from power supply.
- Appliance is disconnected from water supply.

4.17.1 Removing inner door

1. Remove screws (1).
2. Remove inner door upwards (2).

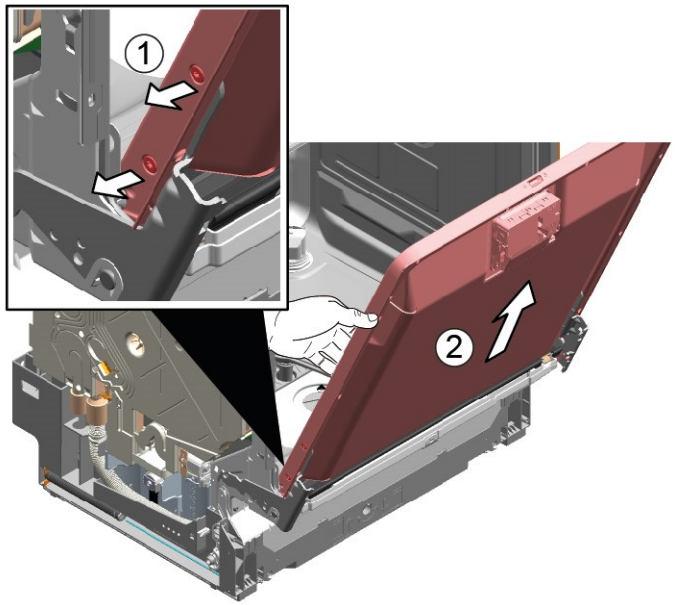

4.17.2 Installing inner door

1. Flap door seal to front.
2. Move inner door behind door seal.
3. Close inner door.
4. Flap door seal upwards.
   Sideparts show upwards.
5. Move door hinge upwards.
6. Secure door hinge with screws.
7. Place inner door on door hinge.
8. Secure inner door with screws.

Copyright by BSH Hausgeräte GmbH

4.18 Replacing door hinge

Prerequisite:

- Appliance is disconnected from power supply.
- Appliance is disconnected from water supply.
- Appliances is freely accessible.
- Side panel has been removed.→ *Page 225*
- Outer door has been removed.
- Inner door has been removed.
- Control panel has been removed.→ *Page 229*
- Door spings has been fixed.→ *Page 230*
- Toe panel has been removed.→ *Page 232*
- Base socket plate has been removed.→ *Page 233*
- Overflow channel has been removed.→ *Page 234*

4.18.1 Removing door hinge

1. 1. Release catch hook with a screwdriver(1).
   2. Pull door hinge forwards (2).

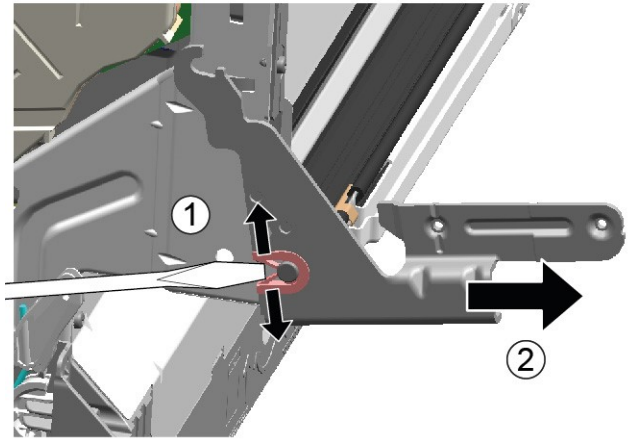

2. Release ground connection on door hinge.

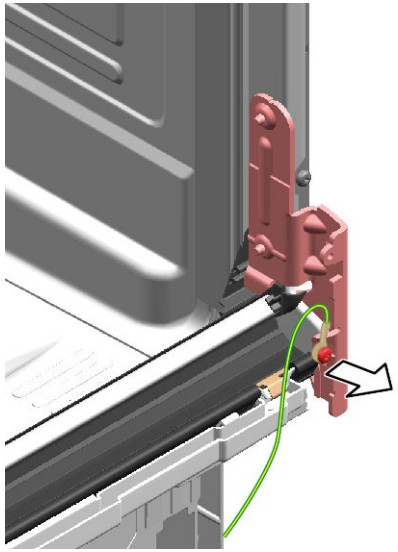

4.18.2 Installing door hinge

	Danger **Risk of electric shock due to live parts!** Danger to life through electric shock in case of improper repair ► Electric parts should be repaired by a qualified electricians. ► After the repair have a safety test according VDE 0701 or country-specific regulations performed.

Copyright by BSH Hausgeräte GmbH

1. 1. Place hinge on appliance (1).
   2. Move hinge downwards (2) till it is latched to the appliance.

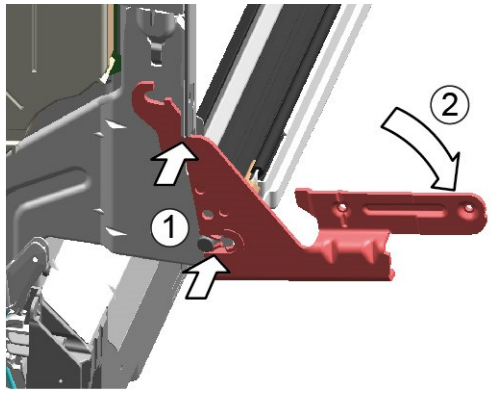

2.

	A missing ground connection can lead to mains potential on door.

Establish ground connection.

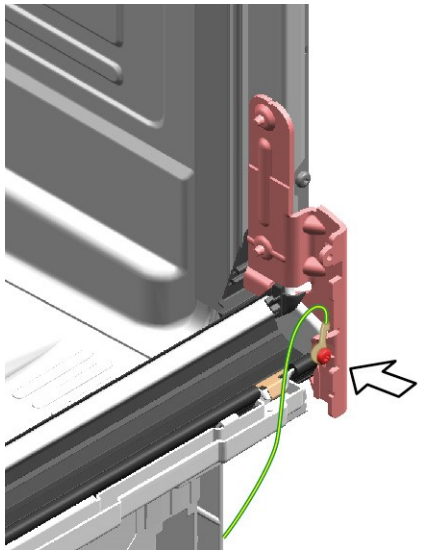

Copyright by BSH Hausgeräte GmbH

4.19 Replacing (lower) door seal

Prerequisite:

- Appliance is disconnected from power supply.
- Appliance is disconnected from water supply.
- Outer door has been removed.
- Base socket plate has been removed.→ *Page 233*
- Toe panel has been removed (optional).→ *Page 232*
- Door springs have been removed.
- Control panel has been removed.
- Cable harness holder on bottom right has been removed.

4.19.1 Removing the door seal

1. Remove the two retaining clips on the lower door seal (1, 2).

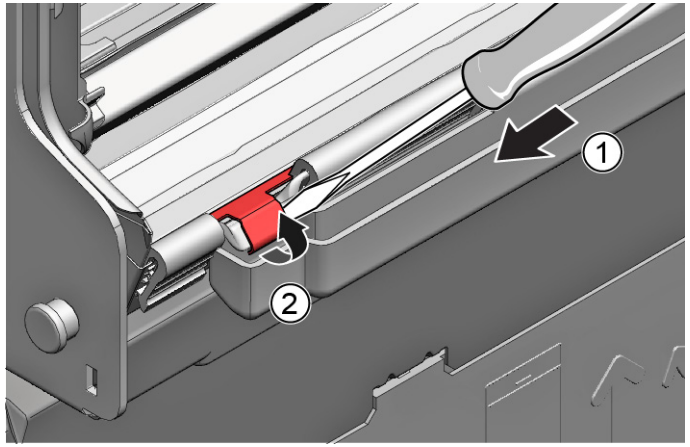

2. Detach the overflow channel.

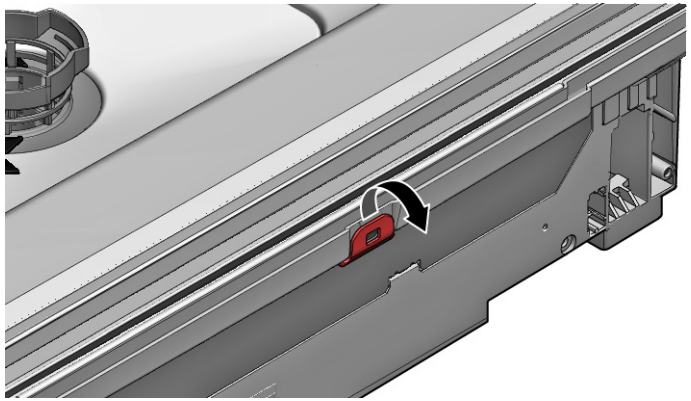

3. Lift the overflow gutter off.

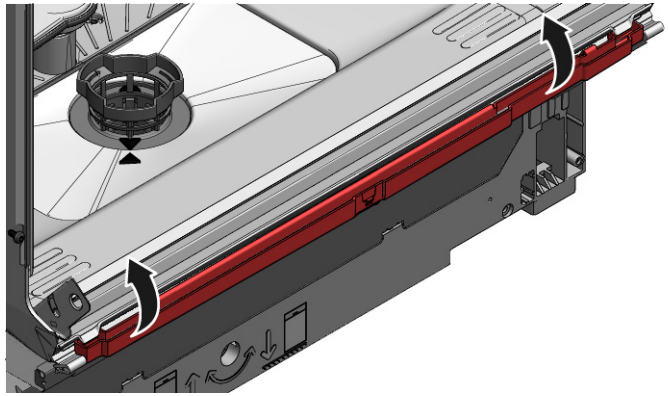

Copyright by BSH Hausgeräte GmbH

4. Remove the lower door seal from the inner door.

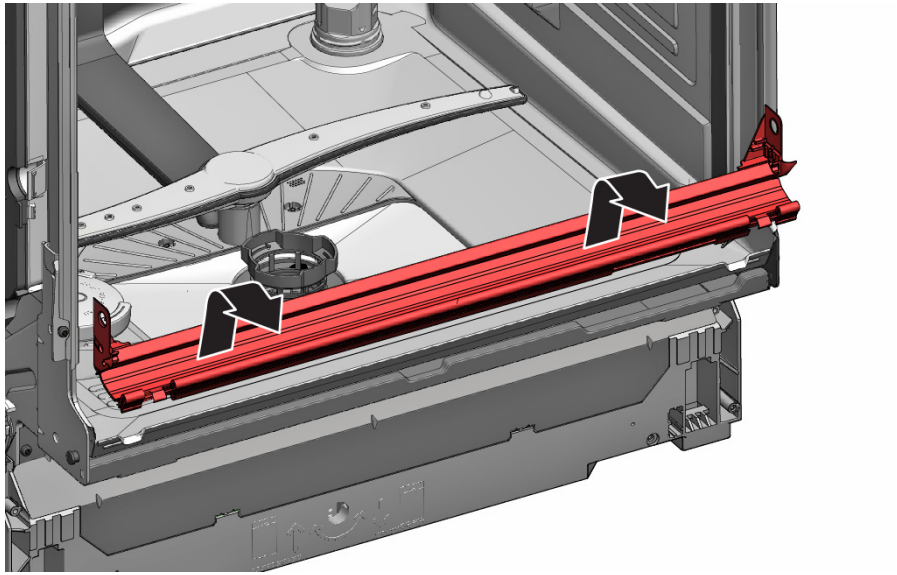

4.19.2 Installing the door seal

1. Fit the sealing caps on the left and right to the sealing rail with the door seal.

2. Insert the door seal with the sealing flap in the inner door.
3. Secure the door seal with two retaining clips.

Copyright by BSH Hausgeräte GmbH

4.20 Replacing (upper) door seal

Prerequisite:

- Appliance is disconnected from power supply.
- Appliance is disconnected from water supply.

4.20.1 Removing door seal

- Remove door seal from inner frame.

4.20.2 Installing door seal

The door seal must be cut to the correct length before installation. This is 1750 mm for appliances of 81 cm in height and 1850 mm for appliances of 86 cm in height.

1. Prepare appropriate door seal.
2. Ensure correct installation position of sealing profile.

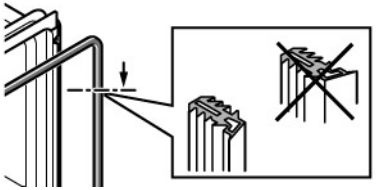

3. White dot must be on level with sealing bed strip.

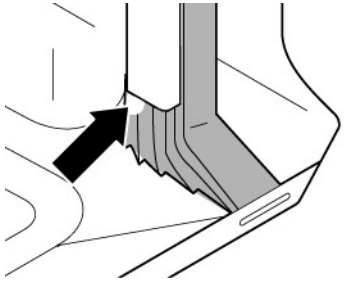

4. | | |
|---|---|
| | Sealing must not be wavy or stretched at corners. Seal is cut off diagonally at ends and tapers away into bottom of container at front. |

   Position end of seal straight to front underneath inner door. Seal should lie against side of container as far as possible.

➡ Correctly installed door seal:

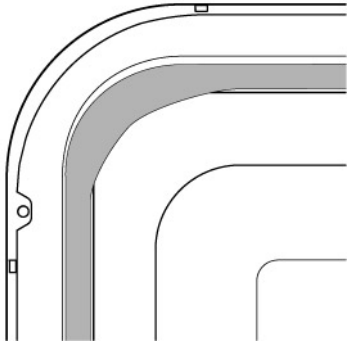

Copyright by BSH Hausgeräte GmbH

4.21 Replacing EmotionLight

	The EmotionLight is situated in the upper front exterior area of the rinsing tank.

Prerequisite:

- Appliance is disconnected from power supply.
- Appliance is disconnected from water supply.
- Appliances is freely accessible.
- Worktop has been removed (optional).
- The right-hand side panel has been removed (optional).→ *Page 225*

4.21.1 Removing EmotionLight

1. Detach catch hook at the rear (1).

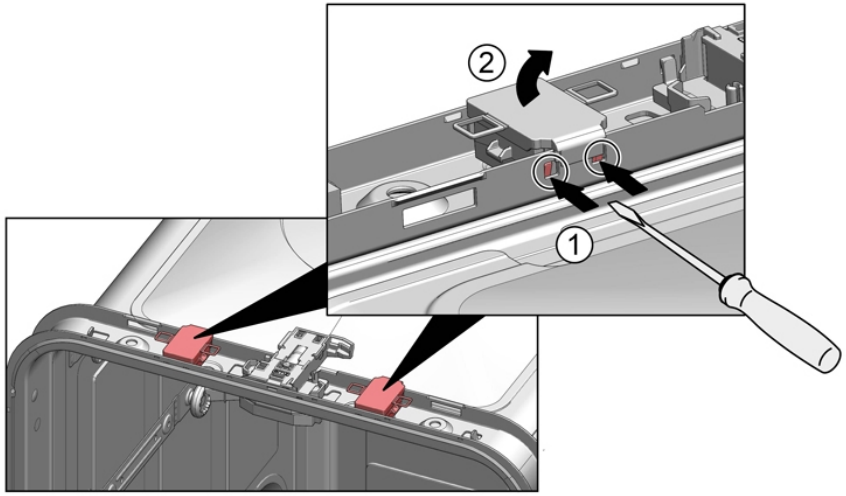

2. Remove the holder upwards (2).
3. Pull plug out of connector (bottom right at front of appliance).
4. Remove electrical connection from the power module.

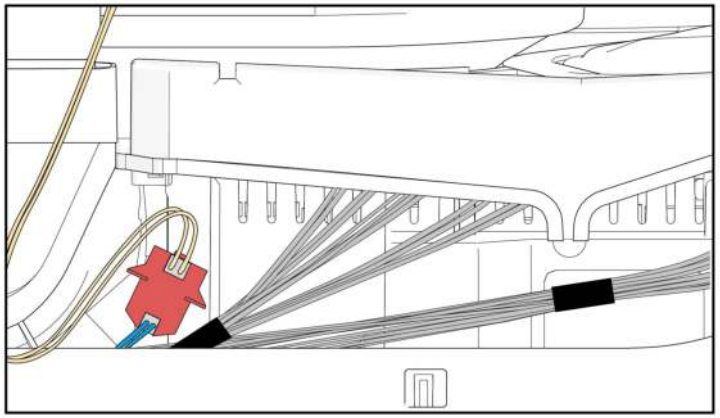

5. Remove EmotionLight from the appliance.

4.21.2 Installing EmotionLight

1. Insert the holder into the rinsing tank frame (1).

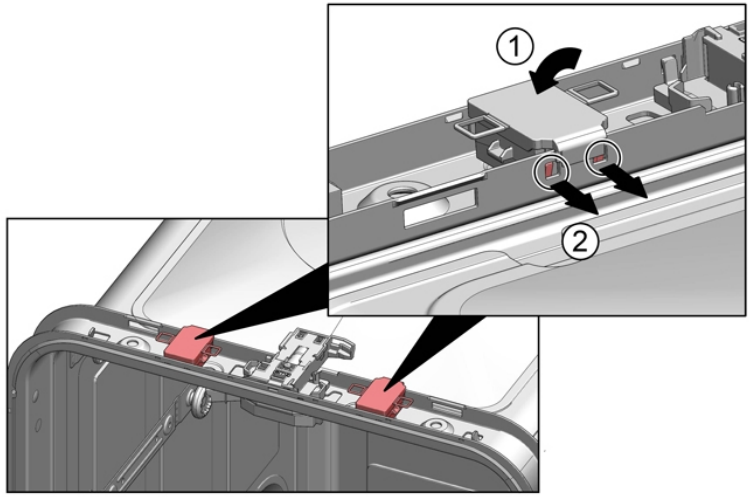

Copyright by BSH Hausgeräte GmbH

2. Engage the catch hook (2).
3.

	Notice **Improper installation!** Damage to the cable in the area of the door hinge. ▶ Install the cable in the area of the door hinge (between the plate hinge and the rinsing tank) so that it cannot be damaged by moving parts.

Install the cable on the right lower side.

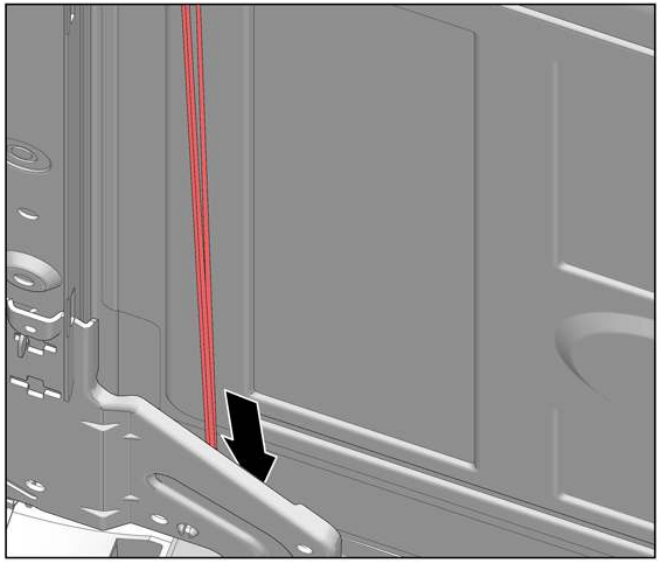

Copyright by BSH Hausgeräte GmbH

Fig. 3: Flat cable

4. Insert the plug.

Copyright by BSH Hausgeräte GmbH

4.22 Replacing TimeLight

	Replace the TimeLight only as a complete part. The TimeLight module is fixed to the rear of the base socket plate.

Prerequisite:

- Appliance is disconnected from power supply.
- Appliance is disconnected from water supply.
- Toe panel has been removed.→ *Page 232*
- Base socket plate has been removed and turned.→ *Page 233*

4.22.1 Removing TimeLight

1. Bend the catch elements (1) slightly outwards.

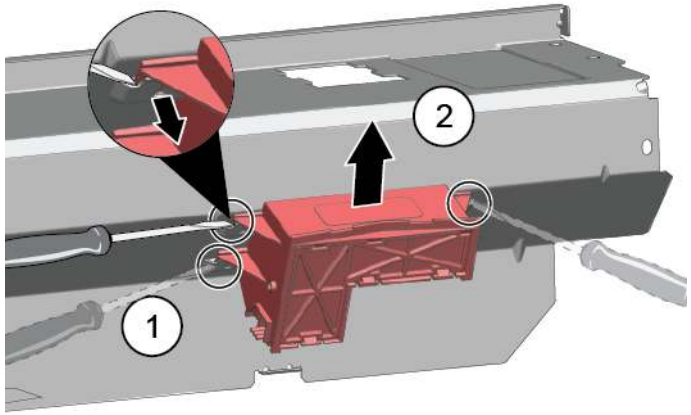

2. Pull the TimeLight module upwards out of the guide (2).

4.22.2 Installing TimeLight

1. Bend the catch elements (1) back again.

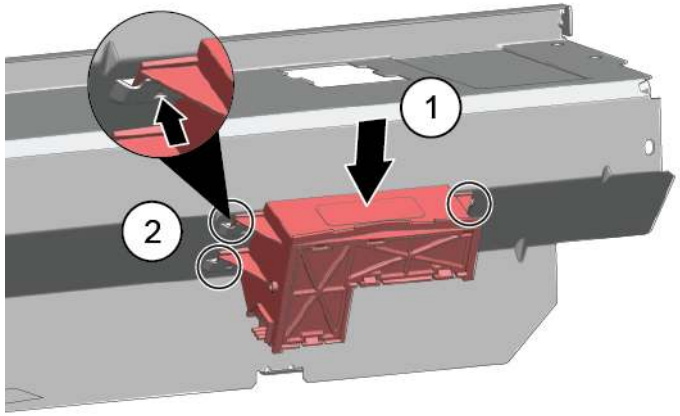

2. Push the TimeLight module into the guide (2).
3. Connect the electrical connection.

Copyright by BSH Hausgeräte GmbH

4.23 Replacing Gap illumination

Prerequisite:

- Appliance is disconnected from power supply.
- Appliance is disconnected from water supply.
- Outer door is disassembled.
- Operation panel has been removed.

4.23.1 Removing Gap illumination

1. 1. Detach catch (1).
   2. Remove electrical connection from the operation module (2).

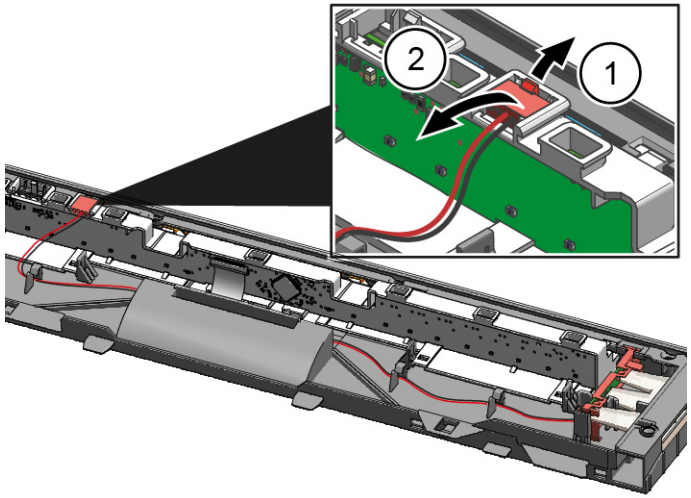

2. 1. Detach catch hook at rear (1).
   2. Remove light fibre (2).

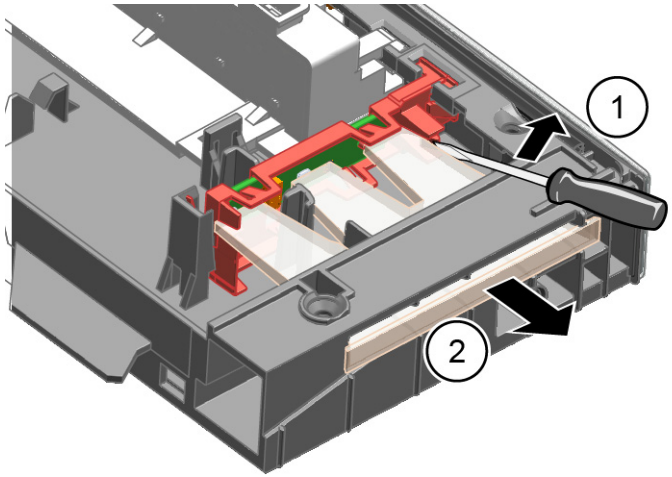

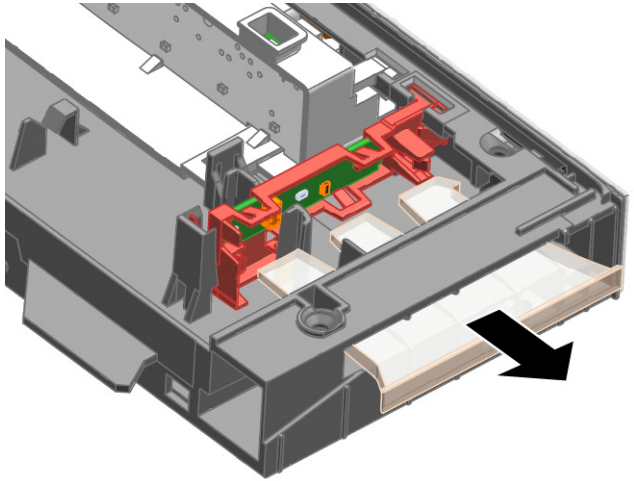

Copyright by BSH Hausgeräte GmbH

3. 1. Detach catch hook (1).
   2. Lift up PCB with holder and remove it from operation module frame (2).

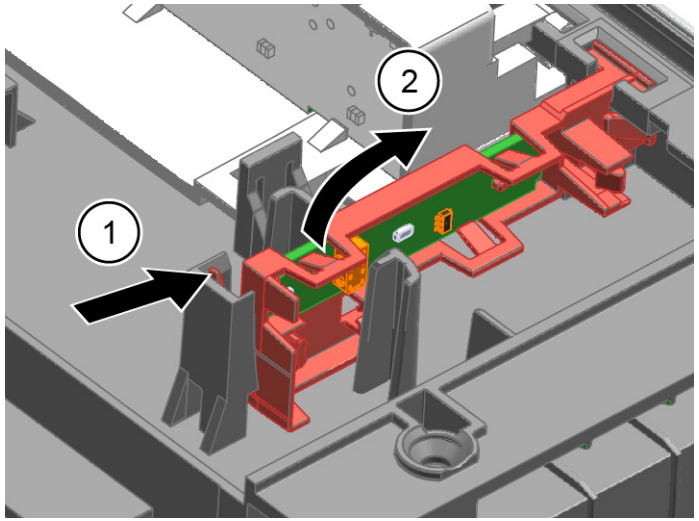

4.23.2 Installing Gap illumination

1. Insert PCB holder to operation module frame.

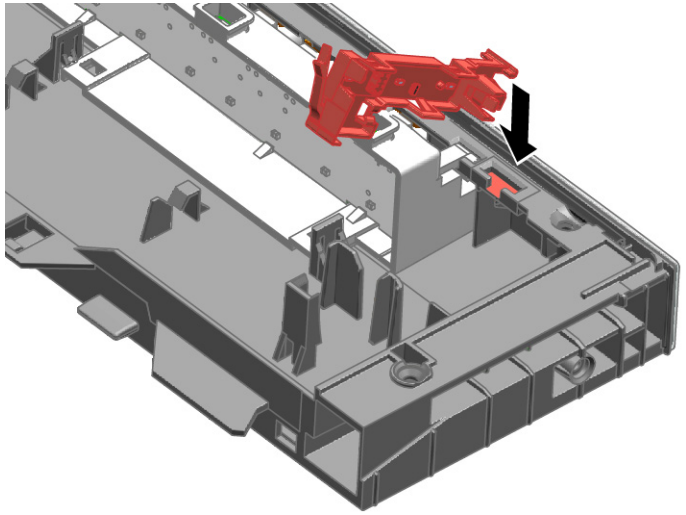

2. Tighten it with a "click" sound.

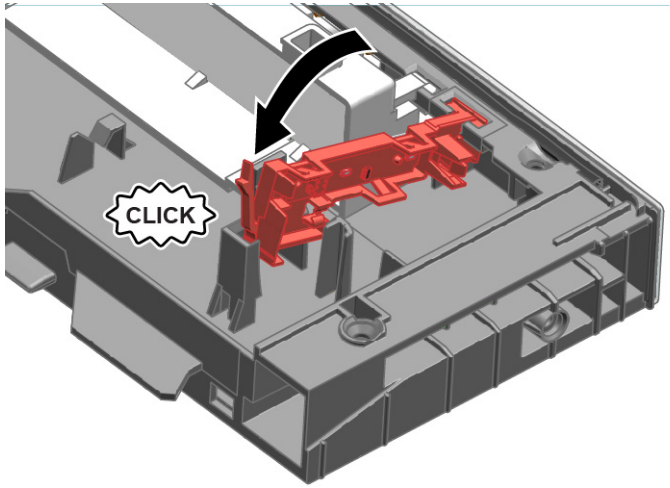

3. Install light fibre and tighten it with a "click" sound.

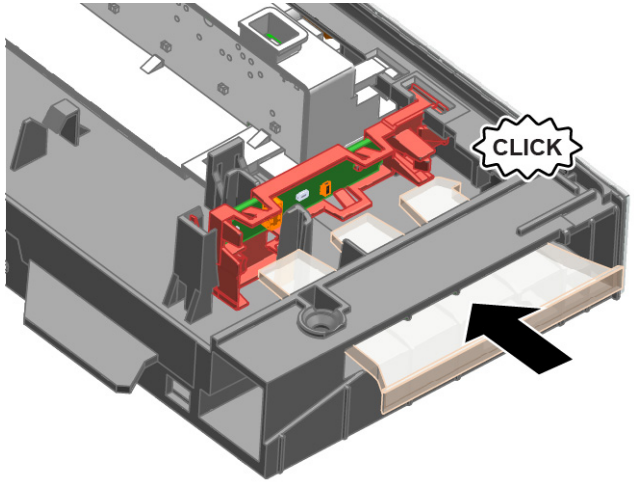

4. Connect wire to operation module.

Copyright by BSH Hausgeräte GmbH

Remonditeave - Nõudepesumasin

Selle dokumendiga seoses 251
1.1 Tähtis teave 251
1.1.1 Eesmärk 251
1.2 Sümbolite selgitus 251
1.2.1 Ohutasemed 251
1.2.2 Ohusümbolid 251
1.2.3 Hoiatuste struktuur 252
1.2.4 Üldised sümbolid 252

Ohutus 253
2.1 Üldised ohutusjuhised 253
2.1.1 Kõik kodumasinad 253

Tööriistad ja abinõud 254

Remont 255
4.1 Tööpinna vahetamine 255
4.1.1 Tööpinna eemaldamine 255
4.1.2 Tööpinna paigaldamine 255
4.2 Korvisüsteemi paigaldamine 256
4.2.1 Tabletisahtli paigaldamine 86 cm mudelile 256
4.2.2 Tassitoe klambri paigaldamine 256
4.2.3 Auruti vahetüki paigaldamine 257
4.3 Sahtli varioDrawer vahetamine 258
4.3.1 Sahtli varioDrawer eemaldamine 258
4.3.2 Sahtli varioDrawer paigaldamine 259
4.4 Pihustite vahetamine 260
4.4.1 Pihustite eemaldamine 260
4.4.2 Pihusti paigaldamine 260
4.5 Filtrite vahetamine 261
4.5.1 Filtri eemaldamine 261
4.5.2 Filtrite paigaldamine 261
4.6 Küpsetusresti pihustipea paigaldamine 262
4.7 Toitejuhtme vahetamine 263
4.7.1 Toitejuhtme lahtiühendamine 263
4.7.2 Toitejuhtme ühendamine 263
4.8 Pesuaine sahtli katte vahetamine 264
4.8.1 Pesuaine sahtli katte eemaldamine 264
4.8.2 Vedru paigaldamine 264
4.8.3 Pesuaine sahtli katte paigaldamine 264
4.9 Reoveepumba katte vahetamine 265
4.9.1 Reoveepumba katte eemaldamine 265
4.9.2 Reoveepumba katte paigaldamine 265
4.10 Küljepaneeli vahetamine 266
4.10.1 Küljepaneeli eemaldamine 266
4.10.2 Küljepaneeli paigaldamine 267
4.11 Välimise ukse vahetamine 268
4.11.1 Välimise ukse eemaldamine 268
4.11.2 Välimise ukse paigaldamine 268
4.12 Juhtpaneeli vahetamine 270
4.12.1 Juhtpaneeli eemaldamine 270
4.12.2 Juhtpaneeli paigaldamine 270
4.13 Uksevedrude kinnitamine 271
4.14 Aluspaneeli vahetamine 273
4.14.1 Aluspaneeli eemaldamine 273
4.14.2 Aluspaneeli paigaldamine 273
4.15 Sokliplaadi vahetamine 274
4.15.1 Sokliplaadi eemaldamine 274
4.15.2 Sokliplaadi paigaldamine 274
4.16 Ülevoolutoru vahetamine 275
4.16.1 Ülevoolukanali eemaldamine 275
4.16.2 Ülevoolutoru paigaldamine 276
4.17 Sisemise ukse vahetamine 278
4.17.1 Sisemise ukse eemaldamine 278
4.17.2 Sisemise ukse paigaldamine 278
4.18 Uksehinge vahetamine 279
4.18.1 Uksehinge eemaldamine 279
4.18.2 Uksehinge paigaldamine 279
4.19 Uksetihendi (alumine) vahetamine 281
4.19.1 Uksetihendi eemaldamine 281
4.19.2 Uksetihendi paigaldamine 282
4.20 Uksetihendi (ülemine) vahetamine 283
4.20.1 Uksetihendi eemaldamine 283
4.20.2 Uksetihendi paigaldamine 283

Autoriõigus: BSH Hausgeräte GmbH

Remonditeave - Nõudepesumasin

4.21 Tule EmotionLight vahetamine 284
4.21.1 Tule EmotionLight eemaldamine 284
4.21.2 Tule EmotionLight paigaldamine 284
4.22 Tule TimeLight vahetamine 287
4.22.1 Tule TimeLight eemaldamine 287
4.22.2 Tule TimeLight paigaldamine 287
4.23 Süvendivalgustuse Gap Illumination vahetamine 288
4.23.1 Süvendivalgustuse Gap Illumination eemaldamine 288
4.23.2 Süvendivalgustuse Gap Illumination paigaldamine 289

ⓘ Selle dokumendiga seoses

1.1 Tähtis teave

1.1.1 Eesmärk

Need remondinõuanded toetavad tarbijat seadmete iseseisval remontimisel vastavalt kehtivale ökodisaini määrusele (03/2021).

Need sisaldavad teavet selle kohta, kuidas vahetada teatud varuosi, samuti hoiatusi ning ohtusid.

Küsimuste korral võtke ühendust meie klienditeenindusega. Meie vastutame kahjustuste eest ainult siis, kui remondinõuandeid on õigesti järgitud.

1.2 Sümbolite selgitus

1.2.1 Ohutasemed

Ohutasemed koosnevad sümbolist ja märksõnast. Märksõna viitab ohu raskusastmele.

Hoiatustase	Tähendus
⚠ OHT	Hoiatusteadete eiramine põhjustab surma või raskeid kehavigastusi.
⚠ HOIATUS	Hoiatusteadete eiramine võib põhjustada surma või raskeid kehavigastusi.
⚠ ETTEVAATUST!	Hoiatusteadete eiramine võib põhjustada kergeid kehavigastusi.
TÄHELEPANU!	Hoiatusteadete eiramine võib põhjustada varakahju.

Tabel 1: Ohutasemed

1.2.2 Ohusümbolid

Ohusümbolid on sümboolsed kujutised, mis viitavad ohu laadile.

Selles dokumendis kasutatakse alljärgnevaid ohusümboleid.

Ohusümbol	Tähendus
	Üldine ohuteade
	Elektripingest tingitud oht
	Plahvatusoht
	Lõikeoht
	Muljumisoht

Ohusümbol	Tähendus
	Kuumadest pindadest tingitud oht
	Tugevast magnetväljast tingitud oht
	Mitteioniseerivast kiirgusest tingitud oht

Tabel 2: Ohusümbolid

1.2.3 Hoiatuste struktuur

Selles dokumendis olevatel hoiatustel on standardiseeritud väljanägemine ja standardiseeritud struktuur.

	OHT **Ohu tüüp ja allikas!** Ohu/hoiatuse eiramise võimalikud tagajärjed. ▸ Meetmed ja ettevaatusabinõud ohu vältimiseks.

Alljärgnevas näiteks on näidatud hoiatust, millega hoiatatakse liikuvatest osadest tingitud elektrilöögiohu eest. Nimetatud on meedet ohu vältimiseks.

	OHT **Liikuvatest osadest tingitud elektrilöögi oht!** Elektrilöögist tingitud surm ▸ Enne remonditöödega alustamist ühendage seadmed elektrivõrgust lahti vähemalt 60 sekundit varem.

1.2.4 Üldised sümbolid

Selles dokumendis kasutatakse alljärgnevaid üldisi sümboleid.

Üld. sümbol	Tähendus
	Erinõuande tunnus (tekst ja/või graafik)
	Lihtsa nõuande tunnus (ainult tekst)
	Videojuhendi lingi tunnus

Üld. sümbol	Tähendus
	Vajalike tööriistade tunnus
	Vajalike eeltingimuste tunnus
	Seisukorra tunnus (kui..., siis...)
	Tulemuse tunnus
Start	Klahvi või nupu tunnus
[00123456]	Materjalinumbri tunnus
Olek	Kuvatava teksti/akna tunnus (seadme ekraanil)

Tabel 3: Üldised sümbolid

Ohutus

2.1 Üldised ohutusjuhised

2.1.1 Kõik kodumasinad

Liikuvatest osadest tingitud elektrilöögi oht!

- Elektriliste osade remondil tehtud vead võivad põhjustada elektrilööki!
- Lahutage seade vooluvõrgust vähemalt 60 sekundit enne tööle hakkamist.
- Pärast remonti peab olema tehtud ohutuskatse vastavalt standardile VDE 0701 või riiklikele määrustele.

Teravatest servadest tingitud vigastusoht!

- Kandke kaitsekindaid.

Rasketest ja liikuvatest osadest tingitud muljumisoht remondi-, puhastustööde, tõrkeotsingu ja hoolduse käigus

- Kandke turvakingi.
- Kinnitage rasked osad allakukkumise vastu.
- Ärge toppige kehaosi liikuvate osade vahele.

Oht seadme ohutusele/talitlusele!

- Kasutage ainult originaalvaruosasid.

Elektrostaatiliselt tundlike osade (ESD) kahjustamise oht!

- Ärge puudutage mooduleid, kaasa arvatud ühendusi ega transportöörlinte.

Autoriõigus: BSH Hausgeräte GmbH

Tööriistad ja abinõud

Määramine	Üksikasjad	Kujutised
Tähtotsikuga T20 kruvikeeraja koos puurimisaguga [00340764]	100 mm, splindiga poltidele	
Tähtotsikuga T15 kruvikeeraja	Pikkus 80 mm	
Lapik kruvikeeraja	Tera 10 mm × 1,6 mm × 200 mm	
Peeneotsalised tangid [00340871]	Pikkus: 200 mm, sirge	

Autoriõigus: BSH Hausgeräte GmbH

4.1 Tööpinna vahetamine

Nõue:

- Seade on toitest lahutatud.
- Seadmele pääseb vabalt ligi.

4.1.1 Tööpinna eemaldamine

1. Eemaldage tagaküljelt kaks kruvi (1; valikuline).
2. Suruge mõlemat kangi tööpinna all ülespoole (2).

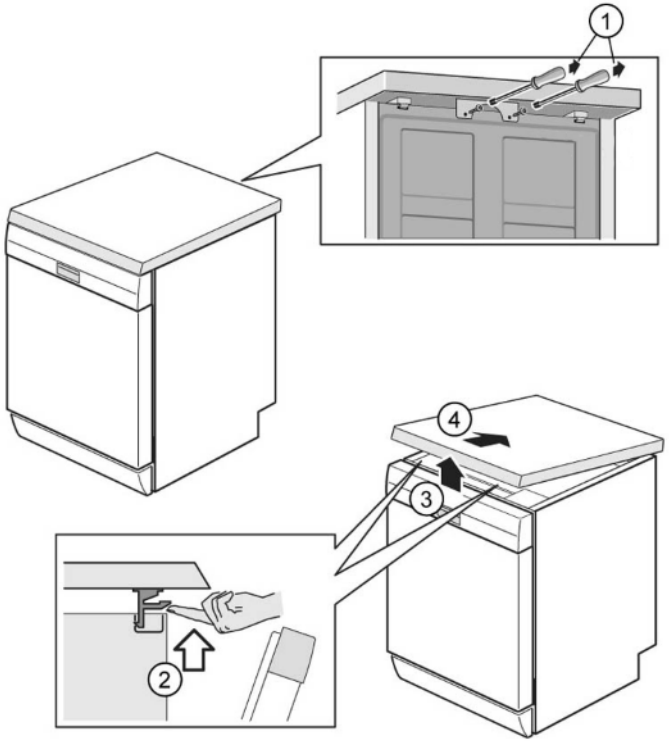

3. Tõstke veidi tööpinna esiosa (3).
4. Lükake tööpinda eemale, tagaosa poole (4).
5. Eemaldage tööpind.

4.1.2 Tööpinna paigaldamine

1. Lukustage tööpinna tagakülg juhikutesse, kasutades lukustusrõngaid (1).

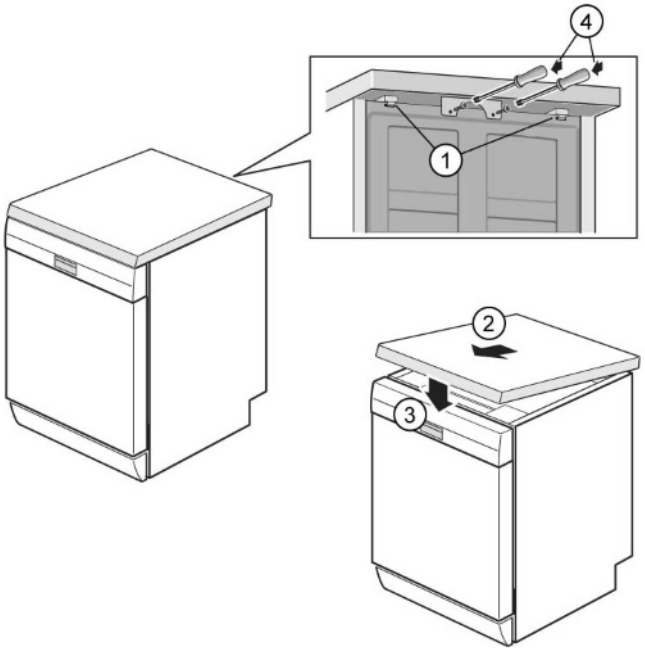

2. Lükake tööpinda ettepoole (2).
3. Vajutage tööpinna esikülge alla, kuni mõlemad kangid kuuldavalt paika klõpsavad (3).
4. Kruvige kaks kruvi uuesti paika (4; valikuline).

4.2 Korvisüsteemi paigaldamine

Nõue:

Vastav korv on seadmest eemaldatud.

4.2.1 Tabletisahtli paigaldamine 86 cm mudelile

Eritööriistad:

- Tabletisahtli juhik [00614935]
- Tassitoe klamber [00618565]

1. Kinnitage tabletisahtel diagonaalselt korvi esiotsa külge.
2. Pange tabletisahtel keskele ja klõpsake see paigale.

4.2.2 Tassitoe klambri paigaldamine

Eritööriistad:

- Tabletisahtli juhik [00614935]
- Tassitoe klamber [00618565]

	Tasside pesemisel saab tassitoe klambri üles keerata. Tekkiv lisanurk hoiab ära vee kogunemise tasside põhja. Kõrgete klaaside pesemisel soovitame jätta tassitoe klambri alla lükatud asendisse. Kui ülemistel korvidel on valikuline plastist vahetükk, tuleb see kõigepealt eemaldada.

1. Eemaldage plastist vahetükk.

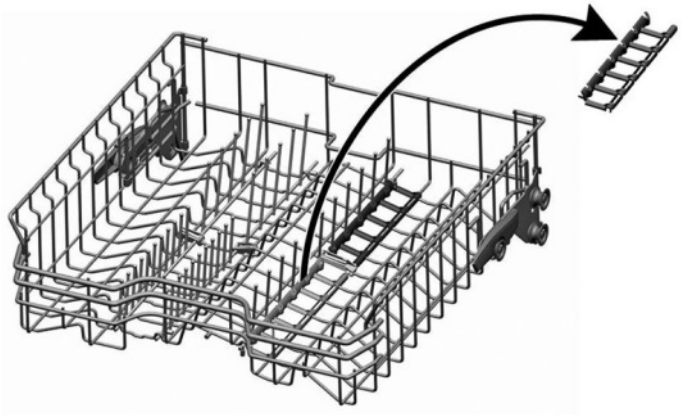

2. Klõpsake tassitoe klamber paika.

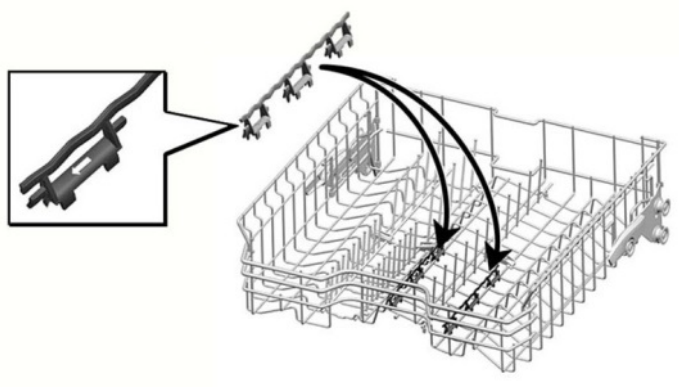

3. Keerake klamber üles.

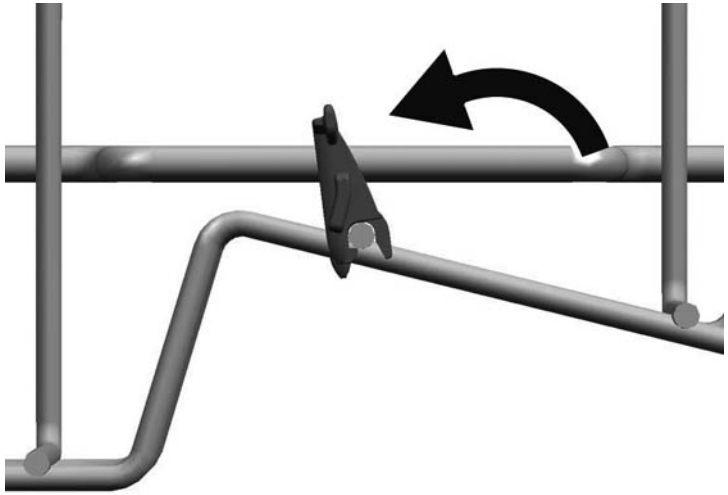

Autoriõigus: BSH Hausgeräte GmbH

4. Pange pestavad esemed paika.

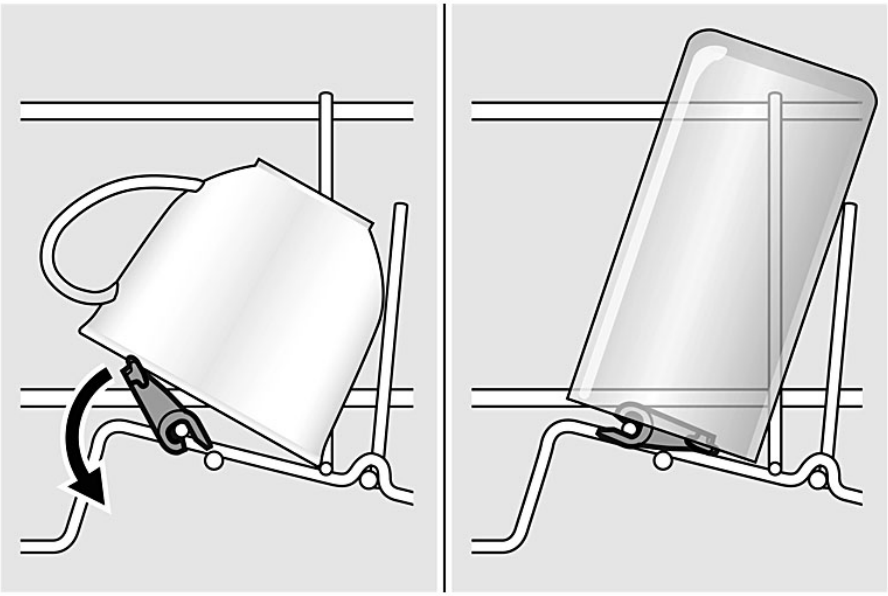

4.2.3 Auruti vahetüki paigaldamine

Eritööriistad:

- Tabletisahtli juhik [00614935]
- Tassitoe klamber [00618565]

- Kinnitage auruti vahetükk nii, et otsad jääksid korvisüsteemi alla.

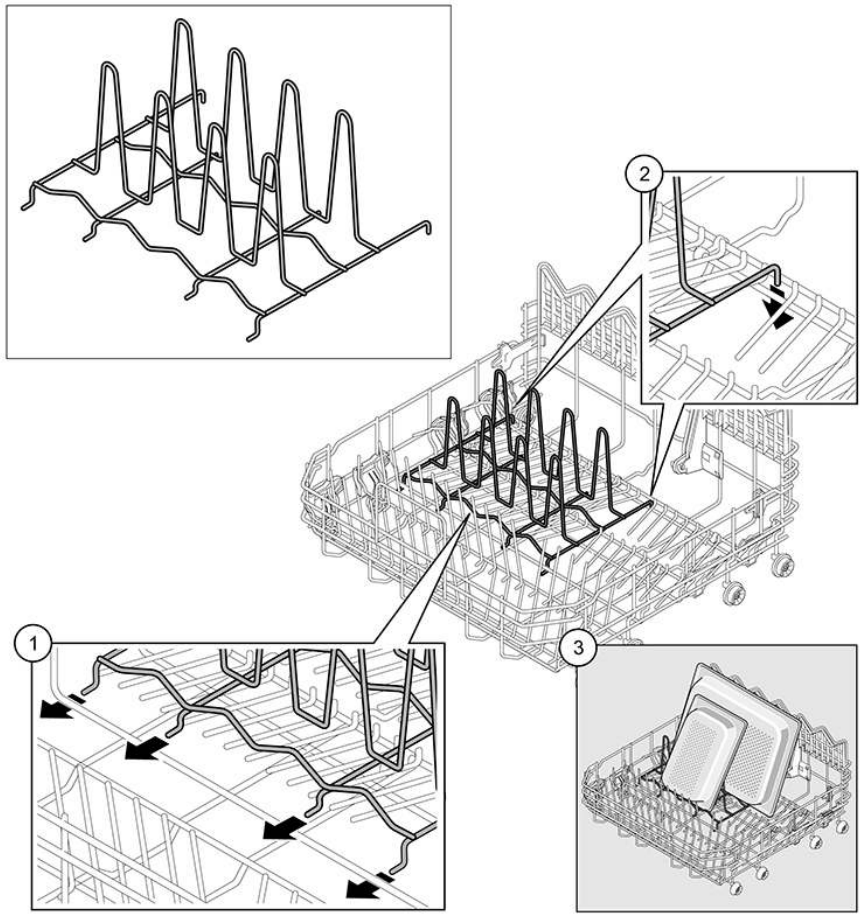

4.3 Sahtli varioDrawer vahetamine

4.3.1 Sahtli varioDrawer eemaldamine

1. Painutage käepideme lapatseid sissepoole.

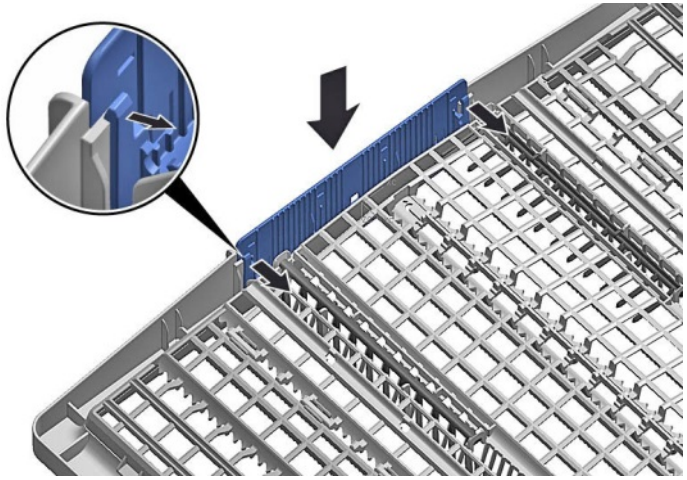

2. Eemaldage käepide ülessuunas.

3. Vajutage plastist küljetükid väljapoole ja üles raamist välja.

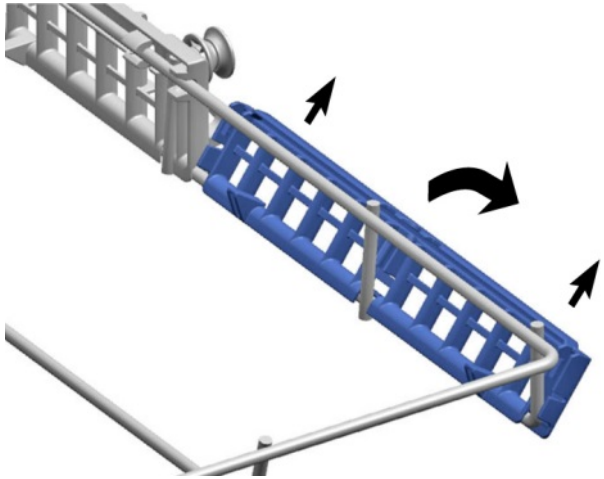

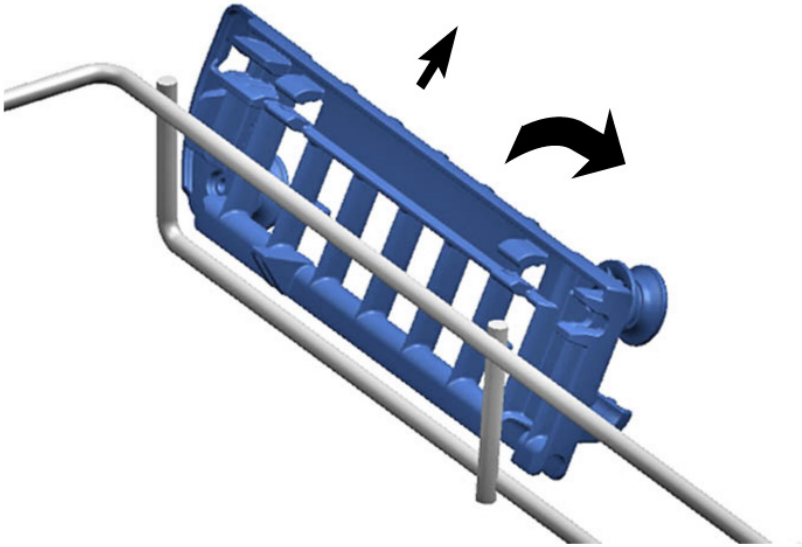

Autoriõigus: BSH Hausgeräte GmbH

4. Painutage juhikuid ettevaatlikult väljapoole.

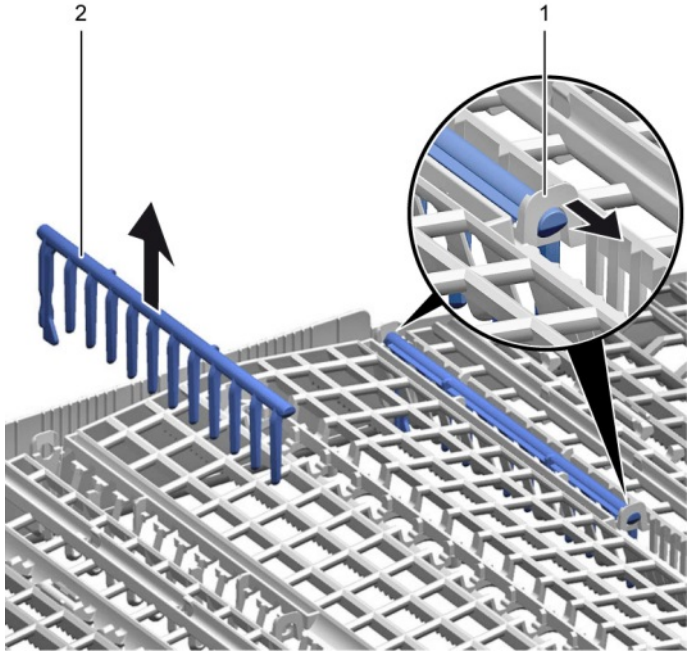

5. Tõmmake lahtikäiv rest sakkidest välja.

6. Suruge metallraam esiosas hoidikutest välja.

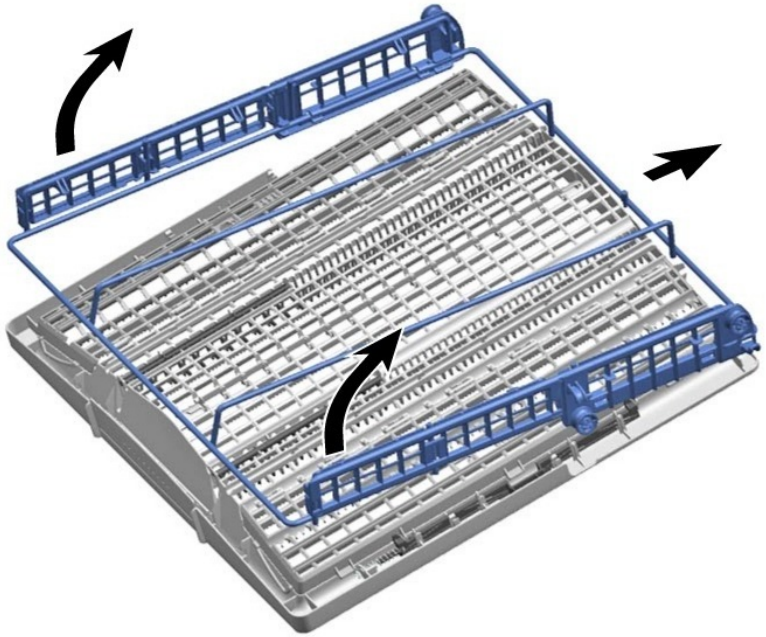

7. Suruge metallraam juhikust välja.

4.3.2 Sahtli varioDrawer paigaldamine

- Paigaldage vastupidises järjekorras.

Autoriõigus: BSH Hausgeräte GmbH

4.4 Pihustite vahetamine

4.4.1 Pihustite eemaldamine

1. Kruvige ülemine pihusti lahti (1) ja eemaldamiseks tõmmake seda alla (2).

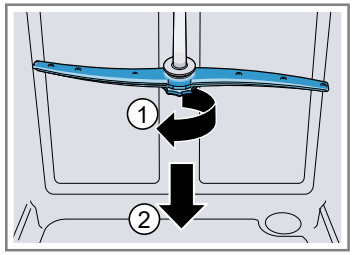

2. Eemaldamiseks tõmmake alumist pihustit alla.

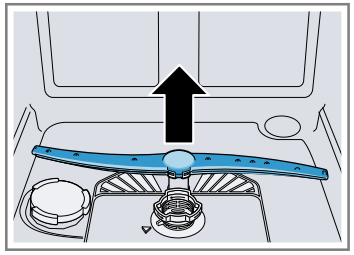

4.4.2 Pihusti paigaldamine

1. Paigaldage alumine pihusti.
   ➡ Pihusti läheb klõpsuga paika.
2. Paigaldage ülemine pihusti ja kruvige see kindlalt paika.

Autoriõigus: BSH Hausgeräte GmbH

4.5 Filtrite vahetamine

4.5.1 Filtri eemaldamine

1. Keerake jämefiltrit vastupäeva (1) ja eemaldage filtrisüsteem (2).

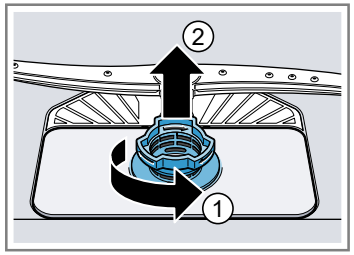

   Veenduge, et kogumisnõusse ei kukuks võõrkehasid.

2. Mikrofiltri eemaldamiseks tõmmake see alla.

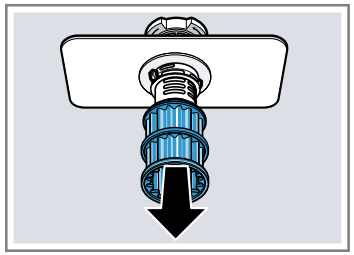

4.5.2 Filtrite paigaldamine

1. Paigaldage filtrisüsteem uuesti.
   Veenduge, et jämefiltri lukustuskonksud klõpsaksid paika.
2. Pange filtrisüsteem seadmesse ja keerake jämefiltrit päripäeva.
   Veenduge, et nooltähised kattuksid.

Autoriõigus: BSH Hausgeräte GmbH

4.6 Küpsetusresti pihustipea paigaldamine

1. Eemaldage ülemine korv.
2. Pange küpsetusresti pihustipea hoidikusse (1) ja keerake paremale (2).

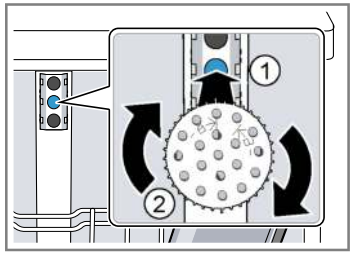

➡ Küpsetusresti pihustipea klõpsab paigale.

4.7 Toitejuhtme vahetamine

Nõue:

- Seade on toitest lahutatud.
- Seade on veeühendusest lahutatud.
- Seadmetele pääseb vabalt ligi.

4.7.1 Toitejuhtme lahtiühendamine

- Liigutage toitejuhtme pistikut ettevaatlikult üles-alla ja tõmmake see pistikupesast välja.

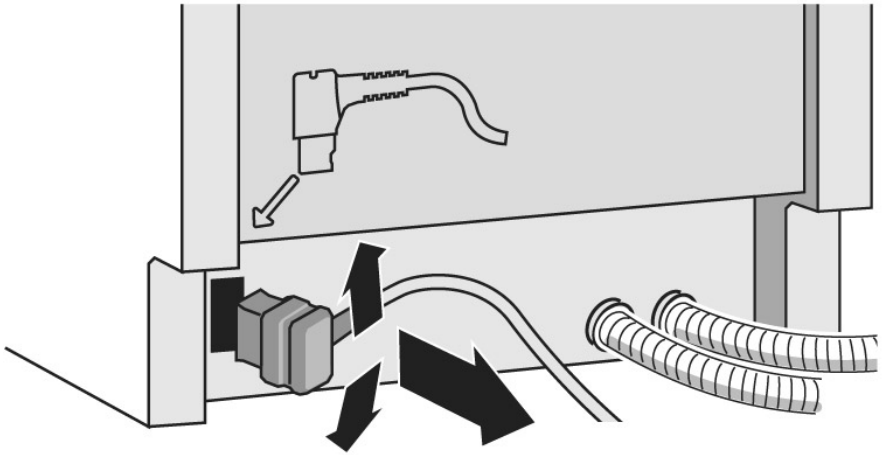

4.7.2 Toitejuhtme ühendamine

TÄHELEPANU!

Elektriühenduse ülekuumenemine!

Tuleoht

- Lükake toitejuhe kindlalt paika, kuni kuulete klõpsu.

- Pange toitejuhtme pistik pistikupesasse; kui see on paigas, kuulete klõpsu.

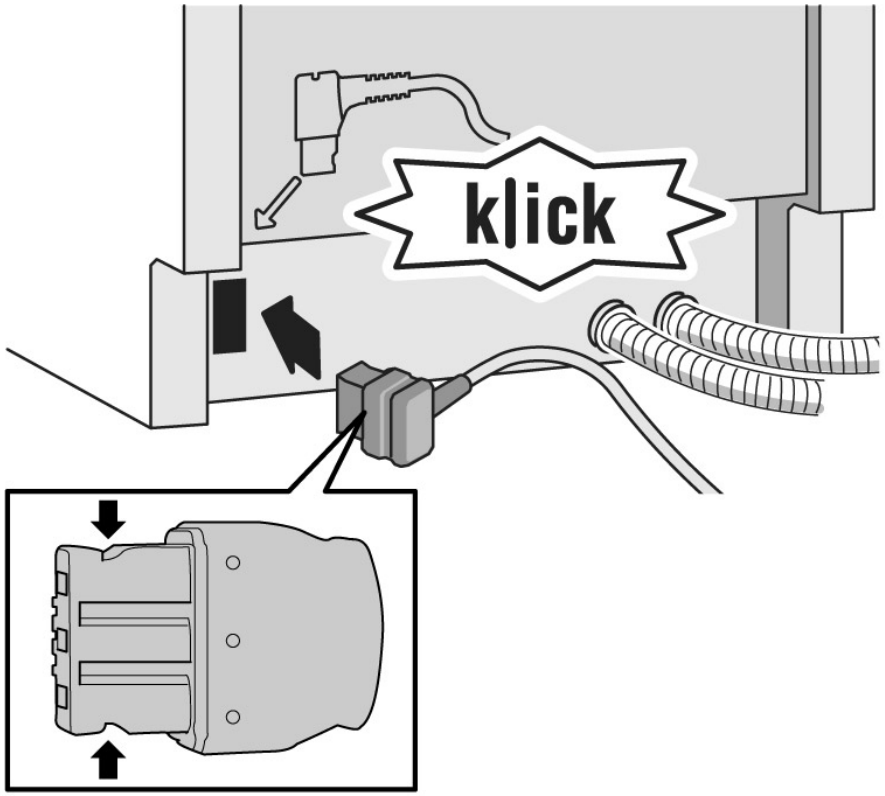

4.8 Pesuaine sahtli katte vahetamine

	Kangina võib kasutada väikest kruvikeerajat.

Nõue:

- Seade on toitest lahutatud.
- Seade on veeühendusest lahutatud.
- Uks on avatud.
- Pesuaine sahtli kate on avatud.

4.8.1 Pesuaine sahtli katte eemaldamine

1. Libistage pesuaine sahtli kate 5 mm sisse.
2. Tõstke pesuaine sahtli kate juhikutest välja, esmalt alumine osa, seejärel ülemine osa.
3. Eemaldage vedru.

4.8.2 Vedru paigaldamine

1. Paigaldage vedru pikk ots jaoturi paigaldusavasse (1).

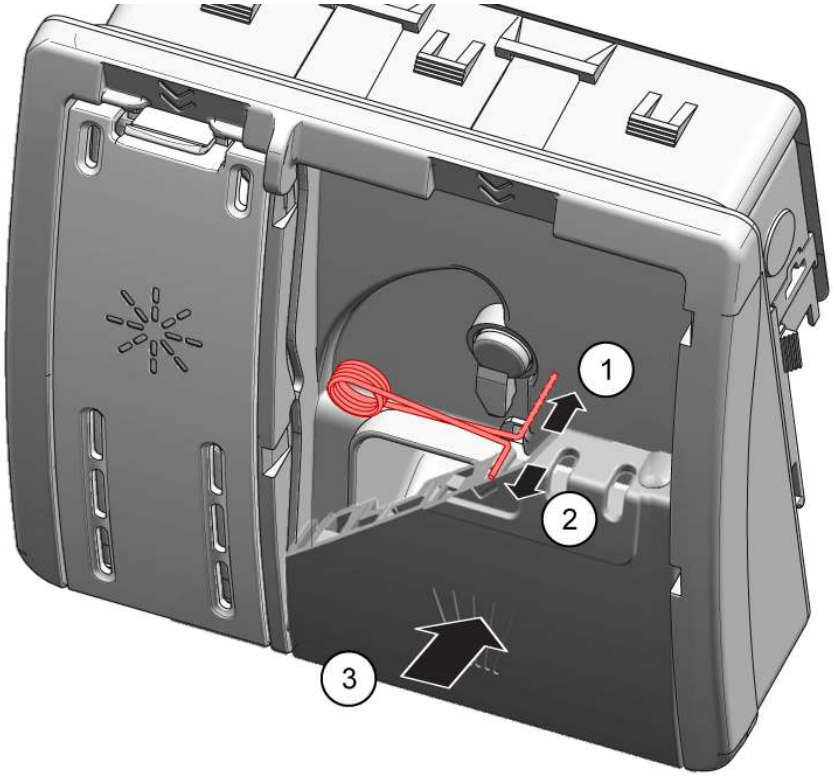

2. Paigaldage vedru lühike ots pesuaine sahtli katte paigaldusavasse (2).
3. Lükake kate jaoturisse (3).

4.8.3 Pesuaine sahtli katte paigaldamine

1. Pange pesuaine sahtli kate juhikutesse ühel pool nii, et see jääks 5 mm kaugusele täiesti avatud asendist. Suruge vastaspool õrnalt juhikutesse.
2. Kontrollige, kas pesuaine sahtli kate toimib.

Autoriõigus: BSH Hausgeräte GmbH

4.9 Reoveepumba katte vahetamine

Nõue:

- Korv on eemaldatud.
- Filtrid on eemaldatud.→261

4.9.1 Reoveepumba katte eemaldamine

1. Eemaldage vesi.
   Vajaduse korral kasutage käsna.
2. Kangutage pumba kate lusikaga lahti ja võtke kinni selle keskosast.

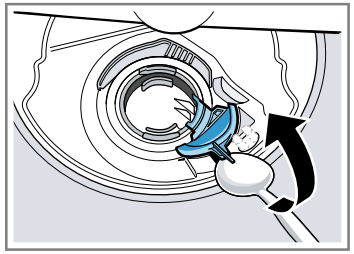

3. Tõstke pumba kate nurga all sissepoole ja eemaldage.

4.9.2 Reoveepumba katte paigaldamine

- Paigaldage pumba kate (1) ja suruge see alla (2).

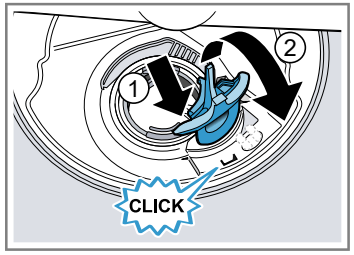

➡ Pumba kate läheb klõpsuga paika.

4.10 Küljepaneeli vahetamine

Nõue:

- Seade on toitest lahutatud.
- Seade on veeühendusest lahutatud.
- Seadmetele pääseb vabalt ligi.
- Eraldi asetsevad seadmed: tööpind on eemaldatud.→*255*

4.10.1 Küljepaneeli eemaldamine

1. Eemaldage küljepaneelilt kruvid (1).

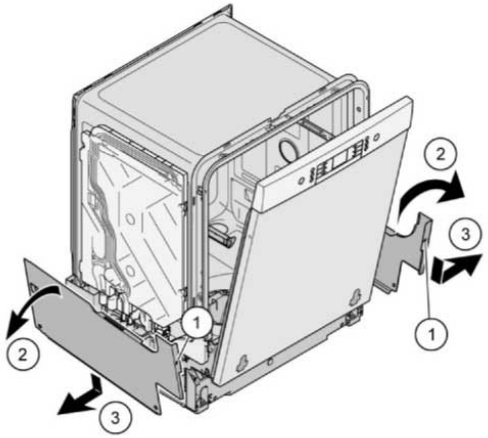

Joonis 1: Täisintegreeritavad

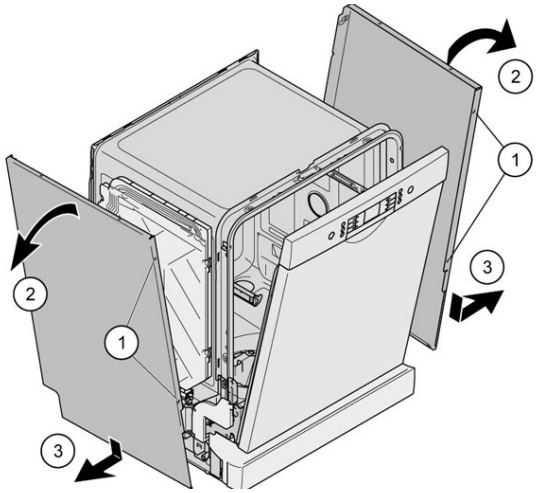

2. Kallutage küljepaneeli ülaosast veidi väljapoole (2).
3. Laske küljepaneel alla ja tõmmake see alusrennist välja (3).

4.10.2 Küljepaneeli paigaldamine

1. Paigaldage küljepaneel alusrenni (1).

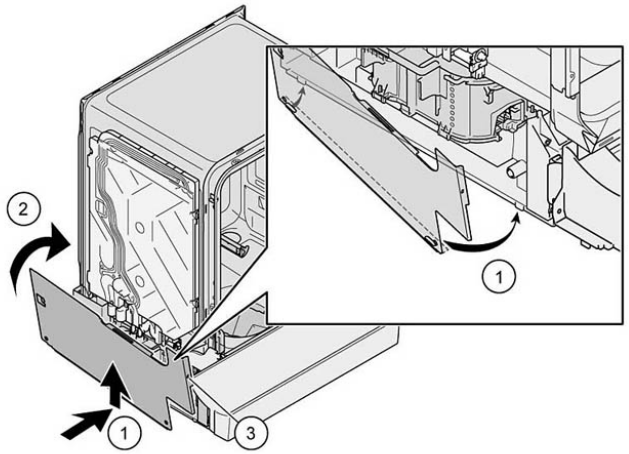

Joonis 2: Täisintegreeritavad

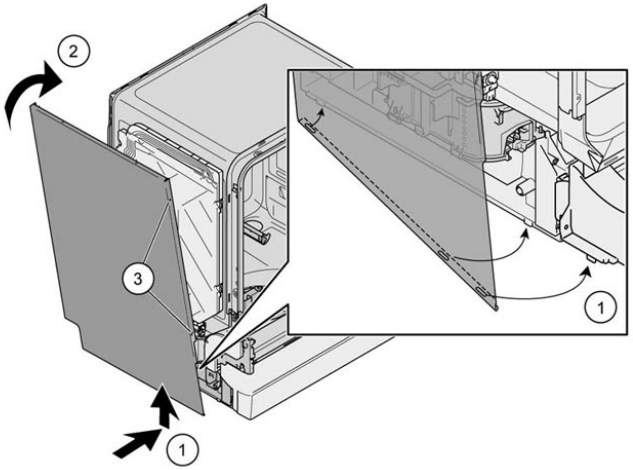

2. Vajutage küljepaneel seadme peale (2).
3. Kinnitage küljepaneel kruvidega (3).

4.11 Välimise ukse vahetamine

Nõue:

- Seade on toitest lahutatud.
- Seade on veeühendusest lahutatud.

4.11.1 Välimise ukse eemaldamine

	Eemaldage kruvid, mida kirjeldatakse järgmistes sammudes.

1. Avage uks.
2. Eemaldage neli kruvi.

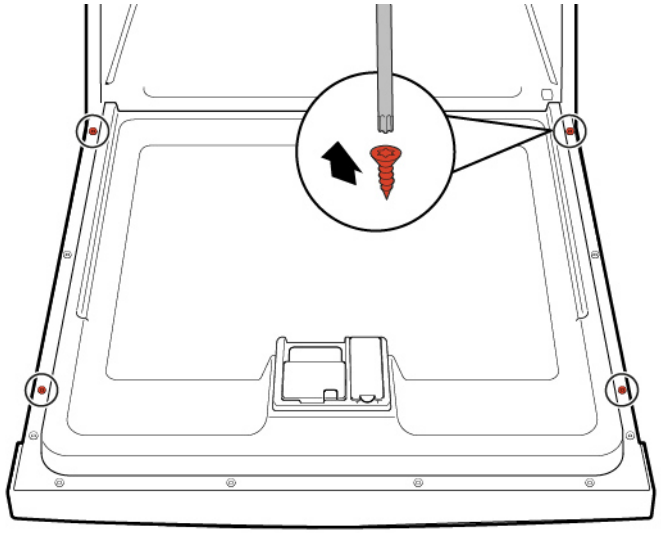

3.

	Hoidke ust ühelt poolt kinni.

Eemaldage kaks kruvi.

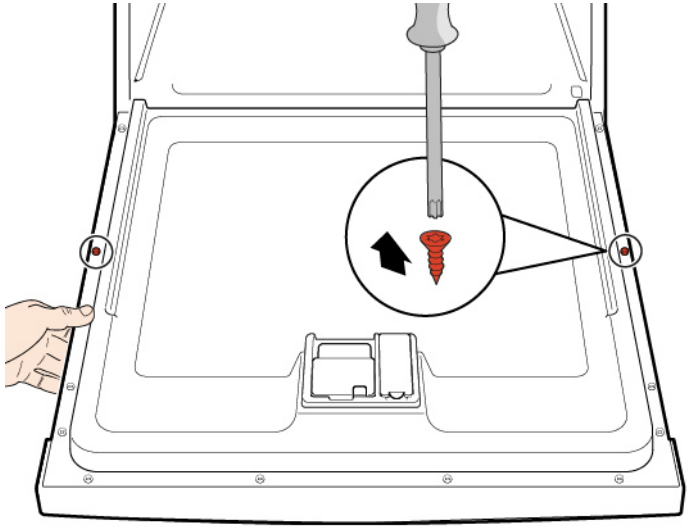

4.11.2 Välimise ukse paigaldamine

TÄHELEPANU!

Valesti paigutatud või kinnitamata juhtmed!

Juhtmete kahjustamise oht

- Paigaldage juhtmed ja kinnitage need kleeplindiga paigale.

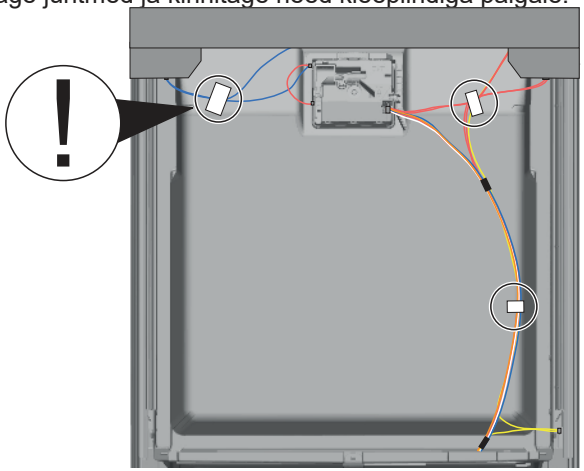

Nõue:

- Isoleermaterjal on õigesti paigaldatud ja kinnitatud välimise ukse siseküljele.
- Hinged on pandud välimise ukse sisse.

1. Sulgege sisemine uks, kuid ärge lööge seda kinni.
2. Lükake välimine uks üles juhtpaneeli alla (1).

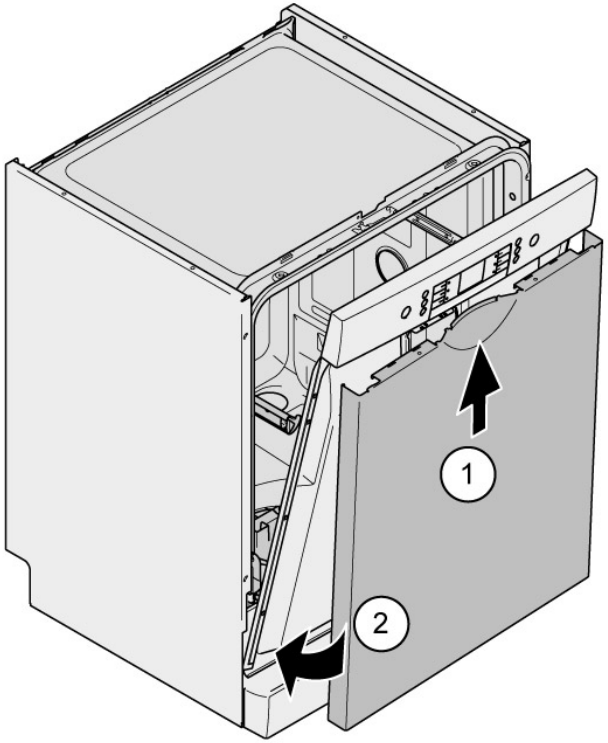

3. Lükake välimine uks sisemise ukse vastu ja hoidke paigal (2).
4. Hoidke ust ühelt poolt kinni.

Avage uks ja kinnitage see kahe kruviga (4 × 11 mm metallkruvid).

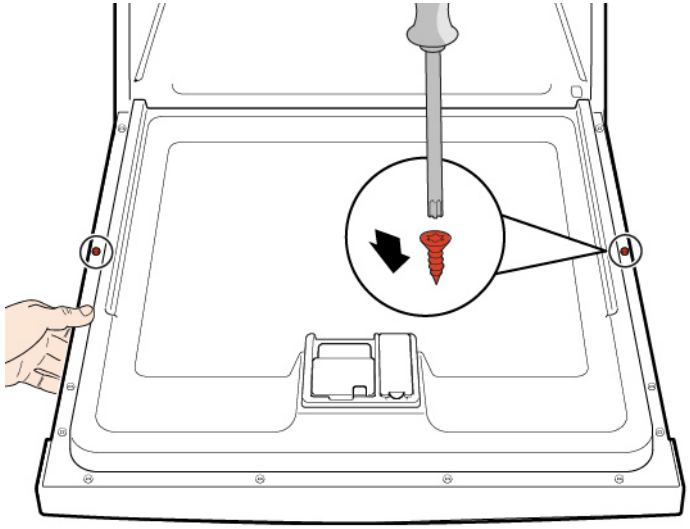

5. Kinnitage välimine uks nelja kruviga (4 × 11 mm metallkruvid).

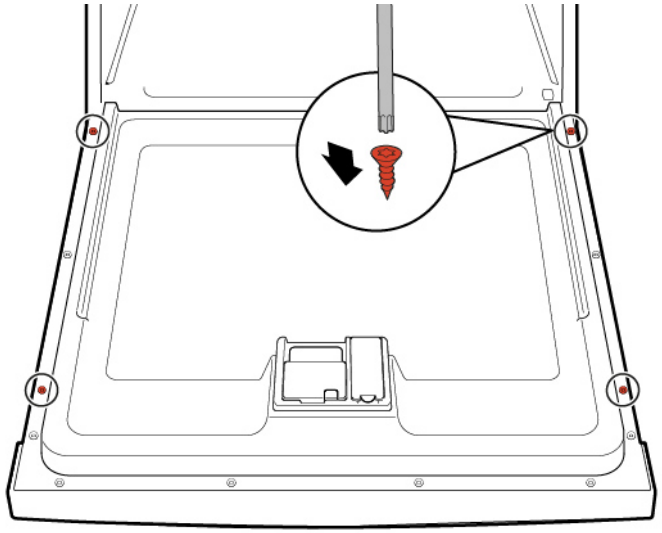

Autoriõigus: BSH Hausgeräte GmbH

4.12 Juhtpaneeli vahetamine

	Kui töömoodul ei tööta, tuleb välja vahetada kogu juhtpaneel.

Nõue:

- Seade on toitest lahutatud.
- Seade on veeühendusest lahutatud.
- Välimine uks on eemaldatud.
- Välimine uks on eemaldatud (täisintegreeritav/integreeritav).

4.12.1 Juhtpaneeli eemaldamine

1. Ühendage lahti juhtpaneeli ja alumise loputustarviku elektriühendused (1, 2).

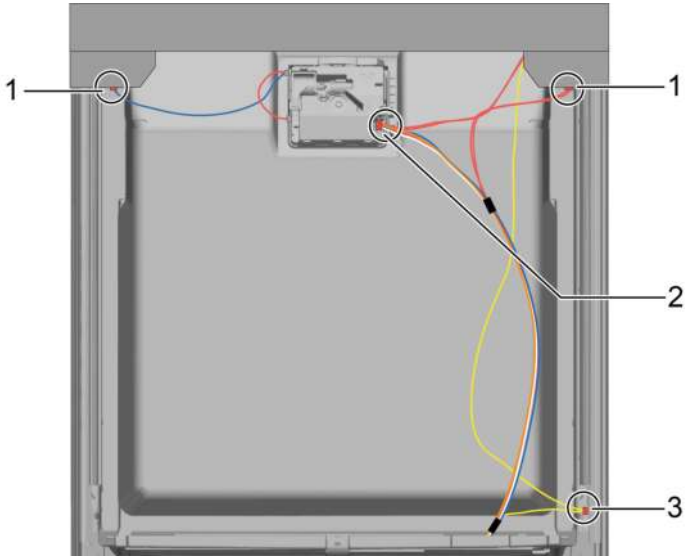

2. Ühendage lahti maanduskaabel (3; valikuline).
3. Avage seadme uks.
4. Hoidke juhtpaneelist kinni, et see maha ei kukuks.
5. Eemaldage kuus kruvi.

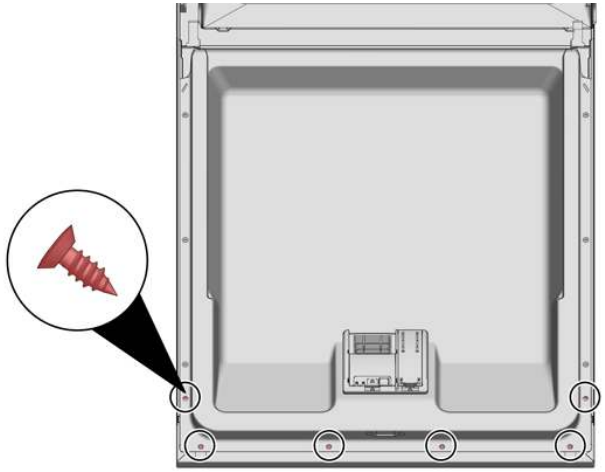

6. Eemaldage juhtpaneel.

4.12.2 Juhtpaneeli paigaldamine

	Kasutage 4 × 16 mm kruvisid.

- Paigaldage vastupidises järjekorras.

4.13 Uksevedrude kinnitamine

1. Eemaldage juhtmejuhiku kate.

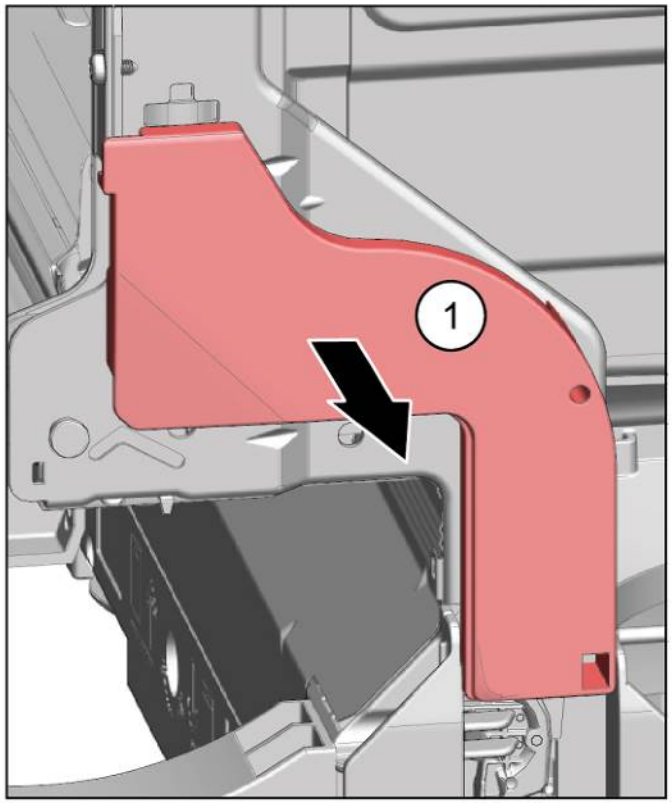

2. 1. Tehke uks veidi lahti (1).
   2. Kinnitage põhjarennis olevasse soonde (2).
   3. Sulgege aeglaselt uks (3).

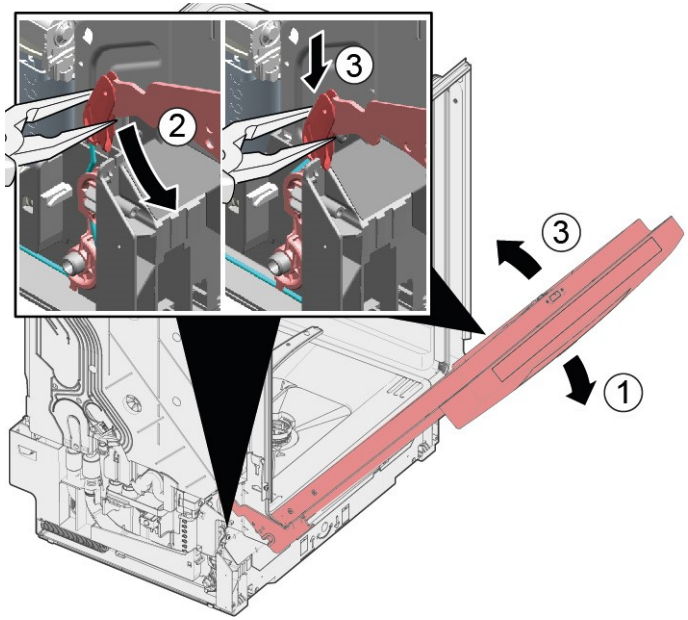

Juhtmesüsteem kinnitub automaatselt uksehinge külge.

3. 1. Lükake uks veidi koomale (4).
   2. Viige soon taha ja vabastage uksehing (5).
   3. Avage uks (6).

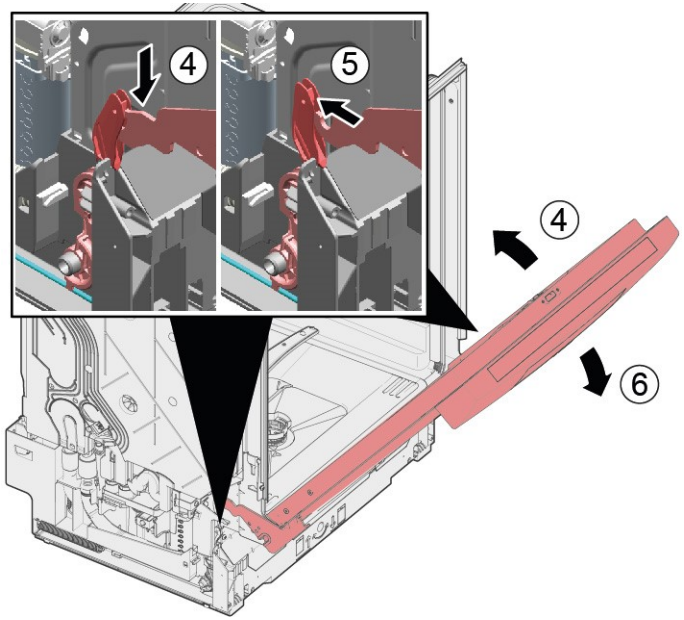

4. Korrake sama seadme teisel küljel.

4.14 Aluspaneeli vahetamine

	Jalad on identsed ja neid võib ümber tõsta.

Nõue:

- Seade on toitest lahutatud.
- Seade on veeühendusest lahutatud.
- Välimine uks on eemaldatud.
- Välimine uks on eemaldatud (täisintegreeritav/integreeritav).

4.14.1 Aluspaneeli eemaldamine

1.

	Vale eemaldusviis. Kui aluspaneel küljelt lahti keeratakse ja eemaldatakse, võivad kaks kronsteini murduda. Kui kahjustada saab ainult üks kronstein, saab pooli vahetada, kuna kronsteinid on identsed. Soovitatav on panna midagi külje esiotsa seadme alla, et vähendada jalgadega aluspaneelile langevat koormust.

2. Pange juhikutesse (1) kruvikeeraja ja vabastage konks, lükates seda allapoole.

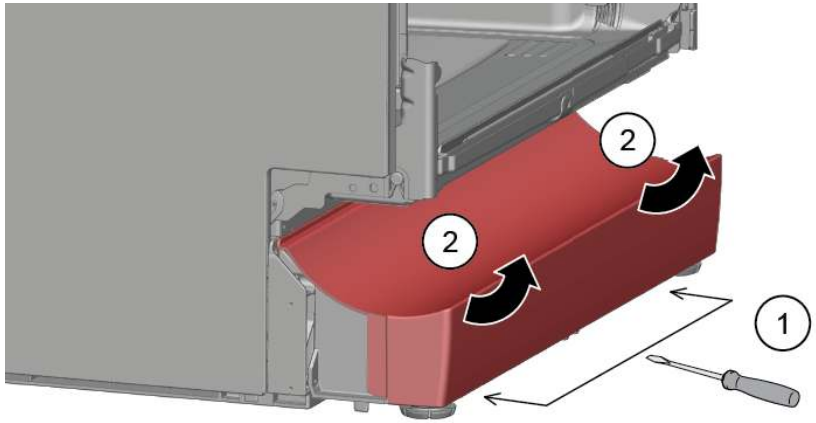

3. Tõstke paneel maha.

4. Eemaldage jalad ettesuunas (1).

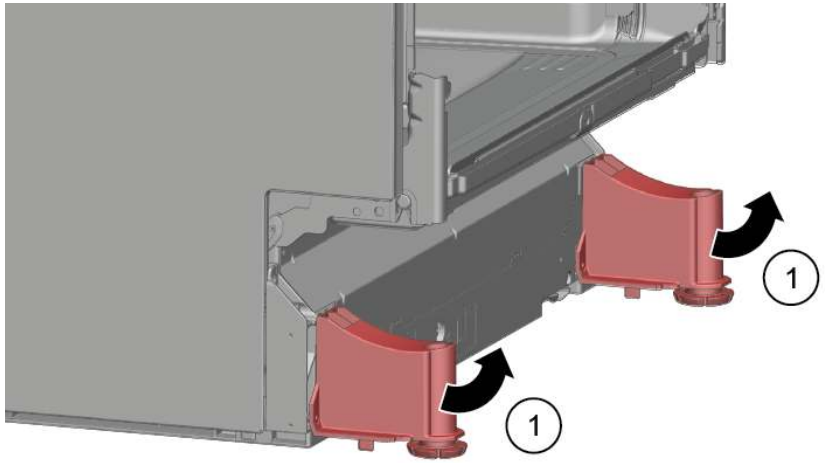

4.14.2 Aluspaneeli paigaldamine

1. Paigaldage jalad.
2. Kinnitage aluspaneel ülaosale (1) ja vajutage, kuni see kuuldavalt paika klõpsab (2).

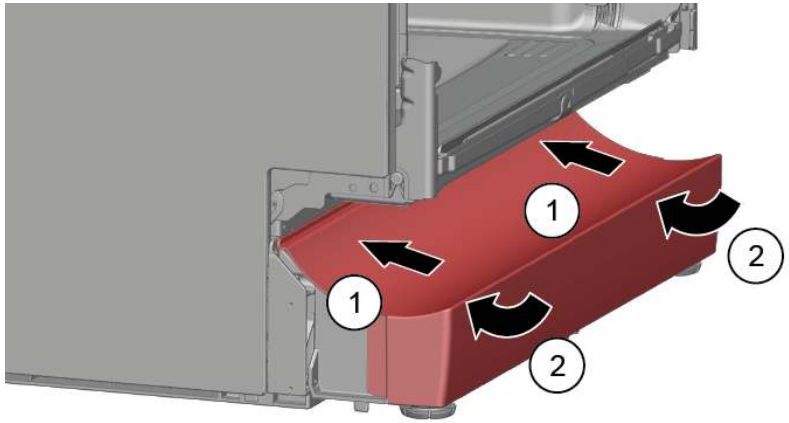

Autoriõigus: BSH Hausgeräte GmbH

4.15 Sokliplaadi vahetamine

	Sokliplaat asub esikülje alaosas.

Nõue:

- Seade on toitest lahutatud.
- Seade on veeühendusest lahutatud.
- Mööblipaneel (valikuline) on eemaldatud.
- Välimine uks on eemaldatud.
- Välimine uks on eemaldatud (täisintegreeritav/integreeritav).
- Aluspaneel on eemaldatud (valikuline).→273

4.15.1 Sokliplaadi eemaldamine

1. Eemaldage kaks kruvi (1).

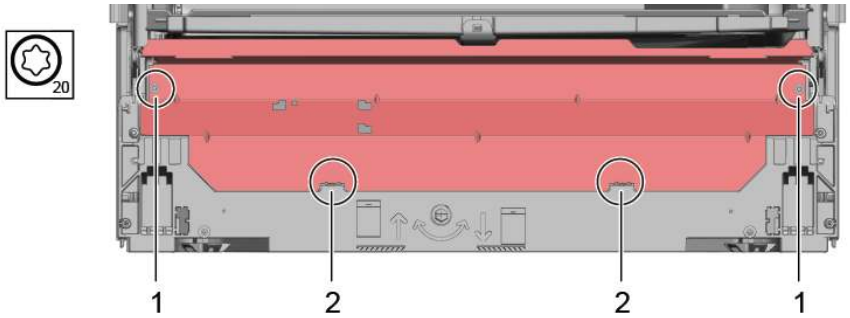

2. Vabastage kinnituselemendid (2).

3. Kallutage sokliplaati ettevaatlikult ettepoole (1).

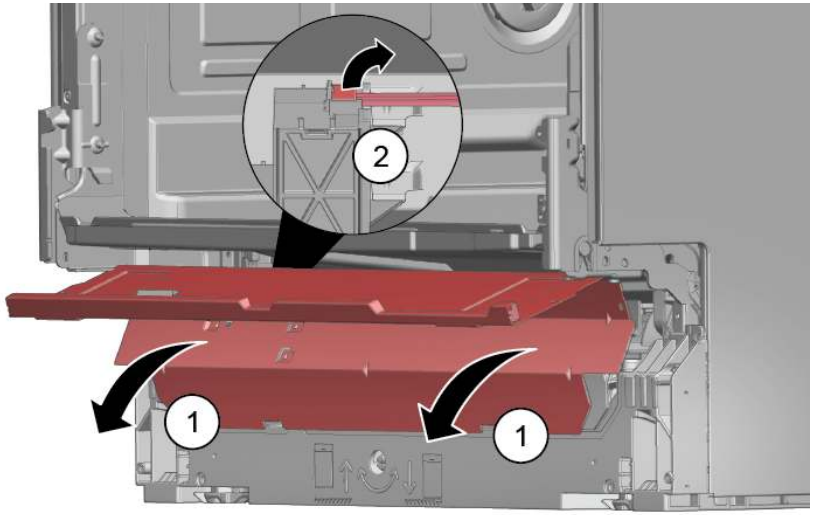

4.

	Mudelist olenevalt on tule EmotionLight pistik endiselt aluse küljes.

Vabastage pistik kinnitusnukil ja tõmmake taha (valikuline; 2).

4.15.2 Sokliplaadi paigaldamine

- Paigaldage sokliplaat vastupidises järjekorras.

Autoriõigus: BSH Hausgeräte GmbH

4.16 Ülevoolutoru vahetamine

	Ülevoolutoru asub seadme esikülje alaosas.

Nõue:

- Seade on toitest lahutatud.
- Seade on veeühendusest lahutatud.
- Mööblipaneel on eemaldatud (valikuline).
- Välimine uks on eemaldatud.
- Aluspaneel on eemaldatud (valikuline).→273
- Sokliplaat on eemaldatud.→274

4.16.1 Ülevoolukanali eemaldamine

	Jääkvesi ▪ Kui tühjendusvoolik on eemaldatud, võib jääkvesi välja voolata. ▪ Koguge vesi anumasse või eemaldage see alusplaadilt imuga.

1. Kangutage välja üleval olev kinnitusmehhanism (1, 2).

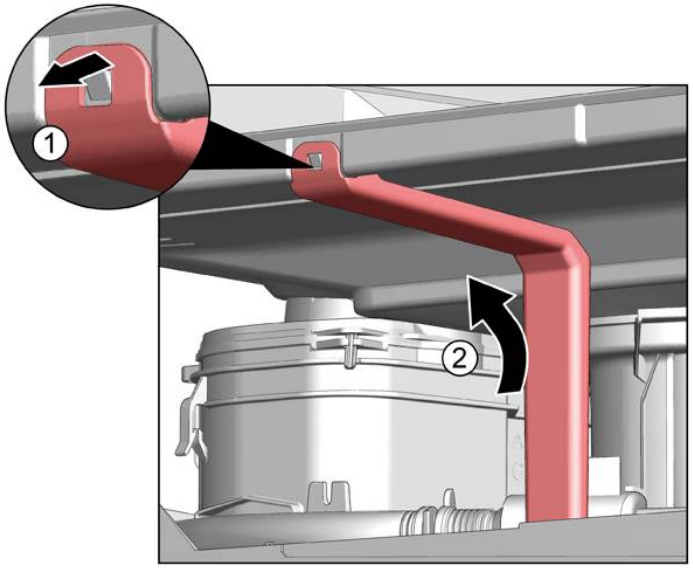

2. Vabastage kinnituselement ülevalt.

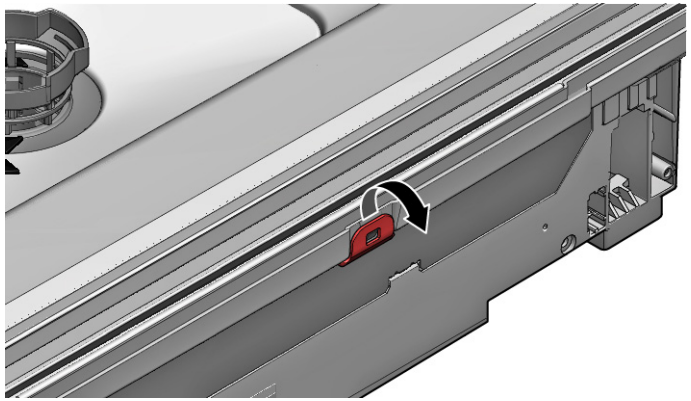

3. 1. Pange kruvikeeraja metallpiduri alla (1).
   2. Vabastage ettevaatlikult metallklamber (2).

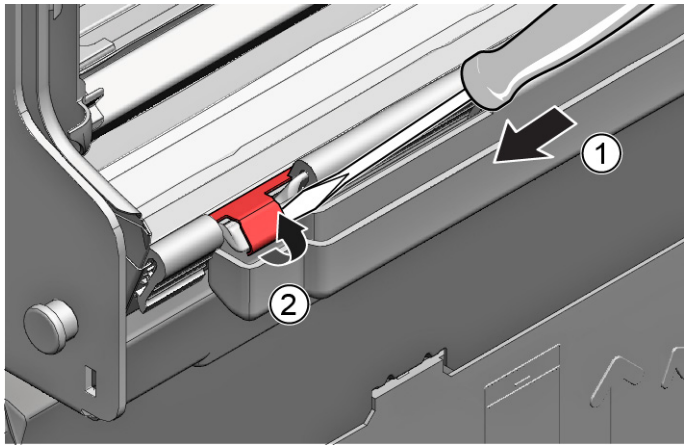

Autoriõigus: BSH Hausgeräte GmbH

4. Tõstke ülevoolutoru välja.

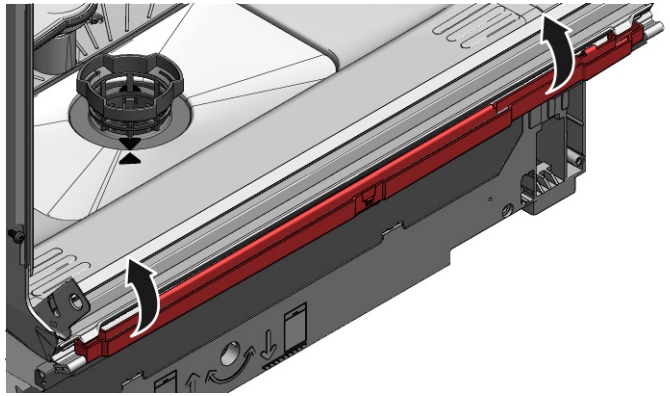

4.16.2 Ülevoolutoru paigaldamine

	Ülevoolutoru valest paigaldusest tingitud veekahjustus! Paigaldage ülevoolutoru õigesti põhja alusrenni juhikusse. Klõpsake ülevoolutoru ülevalt õigesti paika.

1. 1. Paigaldage ülevoolutoru (1).
   2. Viige ülevoolutoru tihendisse (2).
   3. Lükake ülevoolutoru tihendi juhikusse (3).
   4. Paigutage ülevoolutoru tihkelt (4).
   5. Klõpsake ülevoolutoru paika (5).

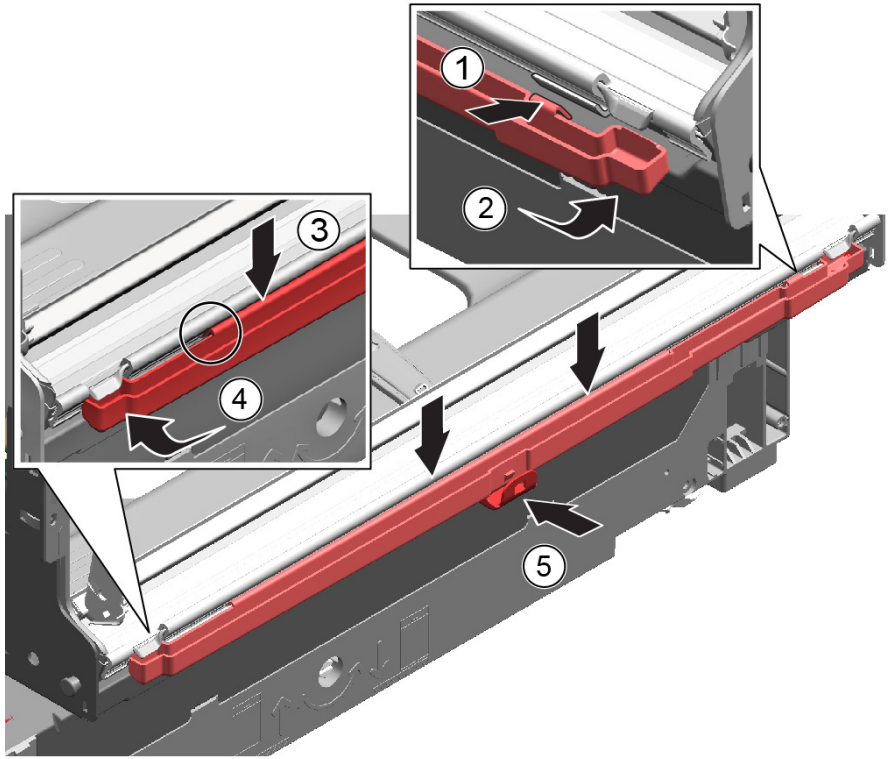

Autoriõigus: BSH Hausgeräte GmbH

2. Kontrollige paigaldust vasakul ja paremal.

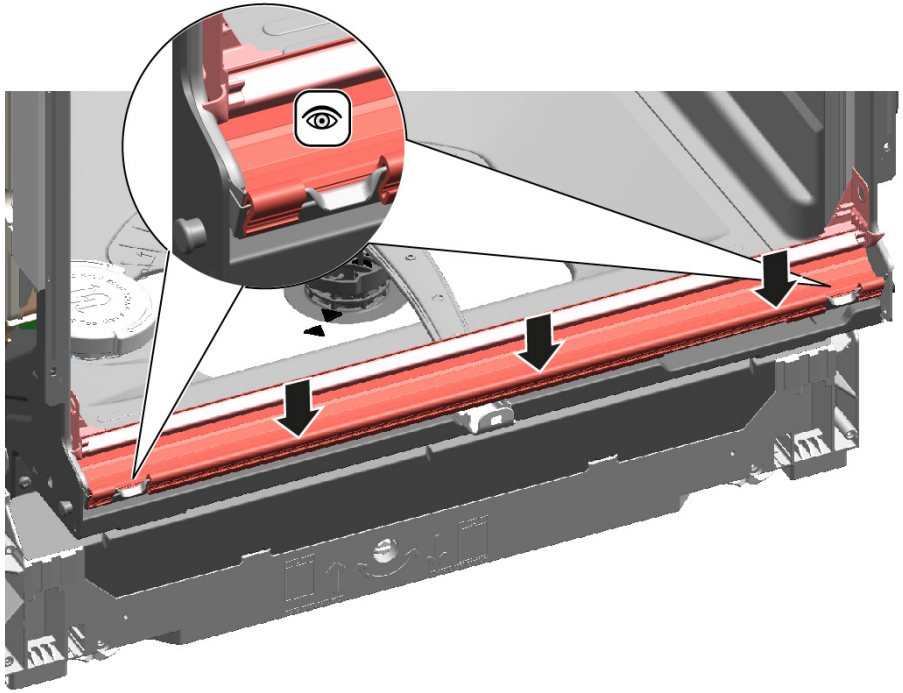

3. Veenduge, et toru oleks kindlalt paigal.

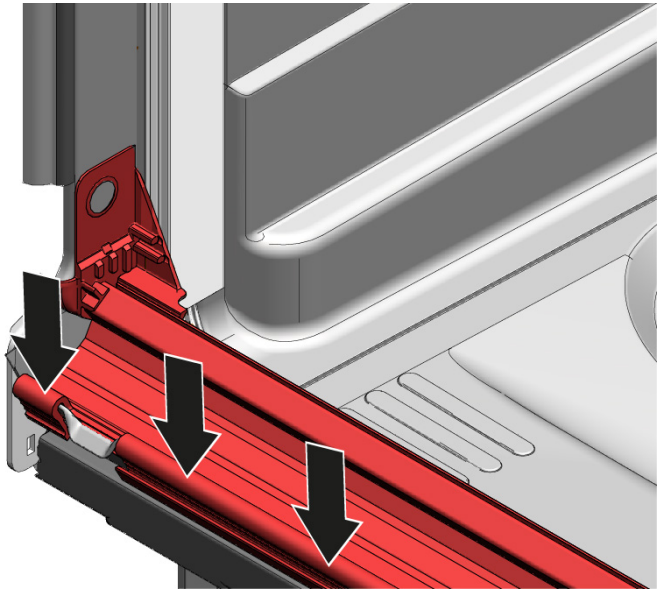

4. Klõpsake vasakul ja paremal paika metallklamber.

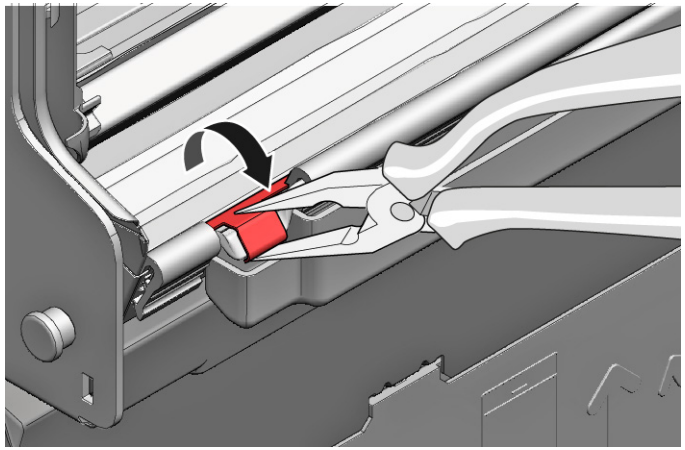

Autoriõigus: BSH Hausgeräte GmbH

4.17 Sisemise ukse vahetamine

Nõue:

- Seade on toitest lahutatud.
- Seade on veeühendusest lahutatud.

4.17.1 Sisemise ukse eemaldamine

1. Eemaldage kruvid (1).
2. Eemaldage sisemine uks ülessuunas (2).

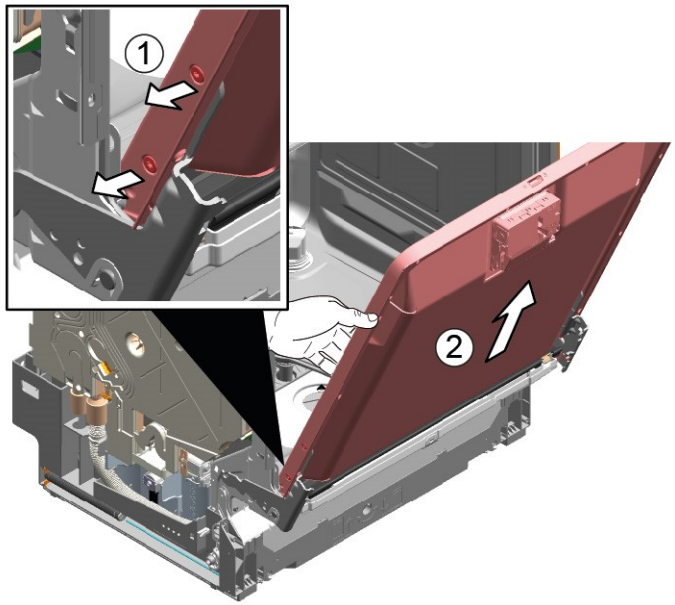

4.17.2 Sisemise ukse paigaldamine

1. Tõmmake uksetihend ette.
2. Viige sisemine uks tihendi taha.
3. Sulgege sisemine uks.
4. Tõmmake uksetihend üles.
   Küljeosad on üleval näha.
5. Liigutage uksehing üles.
6. Kinnitage uksehing kruvidega.
7. Paigutage sisemine uks uksehingele.
8. Kinnitage sisemine uks kruvidega.

Autoriõigus: BSH Hausgeräte GmbH

4.18 Uksehinge vahetamine

Nõue:

- Seade on toitest lahutatud.
- Seade on veeühendusest lahutatud.
- Seadmetele pääseb vabalt ligi.
- Küljepaneel on eemaldatud.→266
- Välimine uks on eemaldatud.
- Sisemine uks on eemaldatud.
- Juhtpaneel on eemaldatud.→270
- Uksevedrud on kinnitatud.→271
- Aluspaneel on eemaldatud.→273
- Sokliplaat on eemaldatud.→274
- Ülevoolukanal on eemaldatud.→275

4.18.1 Uksehinge eemaldamine

1. 1. Vabastage haak kruvikeerajaga (1).
   2. Tõmmake uksehinge ettepoole (2).

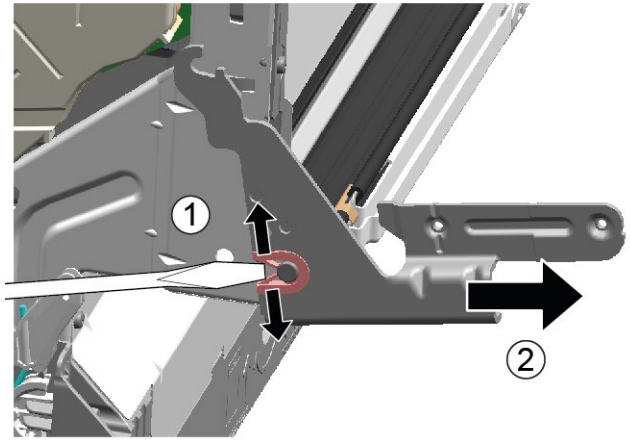

2. Vabastage maaühendus uksehingel.

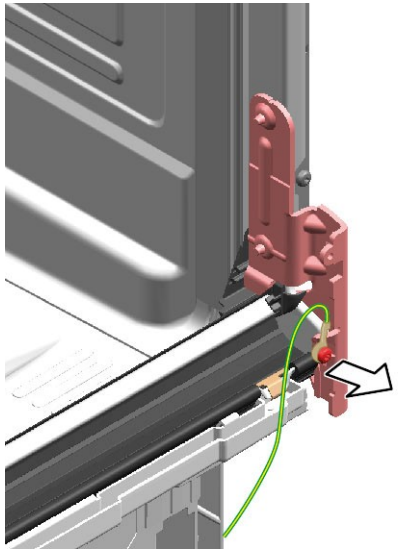

4.18.2 Uksehinge paigaldamine

OHT

Liikuvatest osadest tingitud elektrilöögi oht!
Kui remonditööd on valesti tehtud, esineb elektrilöögist tingitud eluoht.

- Elektrilisi osasid peavad parandama kvalifitseeritud elektrikud.
- Pärast remonti peab olema tehtud ohutuskatse vastavalt standardile VDE 0701 või riiklikele määrustele.

1. 1. Paigaldage hing seadmele (1).
   2. Liigutage hinge allapoole (2), kuni see on seadme külge lukustunud.

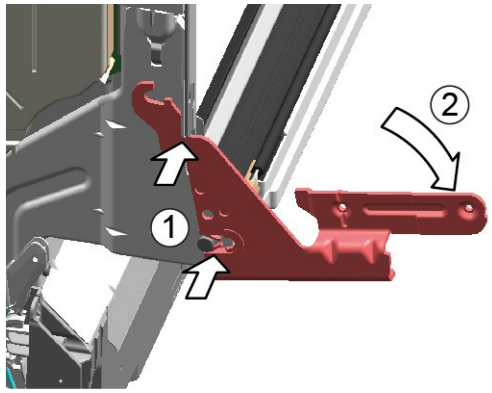

2.

i	Puuduv maaühendus võib põhjustada uksel võrgupotentsiaali.

Looge maaühendus.

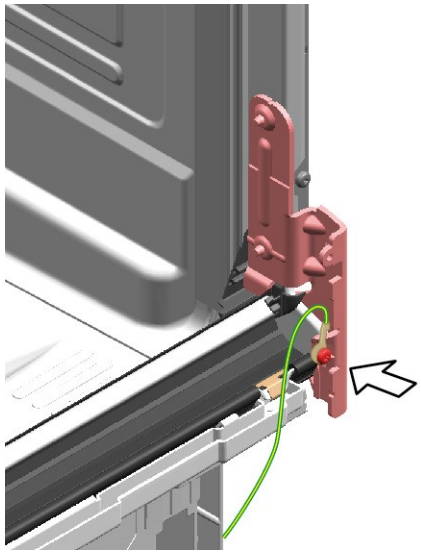

Autoriõigus: BSH Hausgeräte GmbH

4.19 Uksetihendi (alumine) vahetamine

Nõue:

- Seade on toitest lahutatud.
- Seade on veeühendusest lahutatud.
- Välimine uks on eemaldatud.
- Sokliplaat on eemaldatud.→274
- Aluspaneel on eemaldatud (valikuline).→273
- Uksevedrud on eemaldatud.
- Juhtpaneel on eemaldatud.
- Juhtmekimbu hoidik all paremal on eemaldatud.

4.19.1 Uksetihendi eemaldamine

1. Eemaldage kaks lukustusklambrit alumiselt uksetihendilt (1, 2).

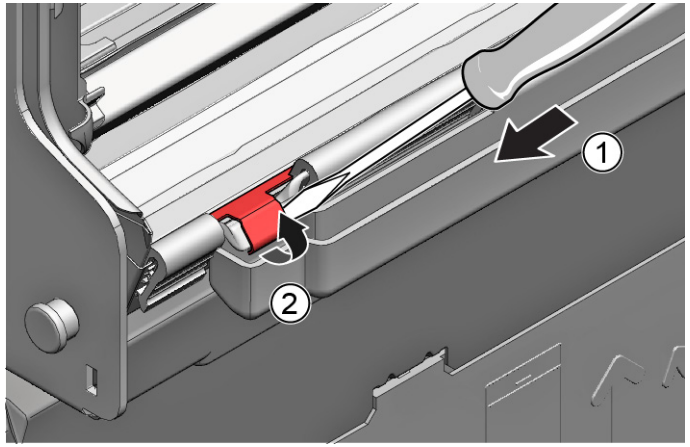

2. Lahutage ülevoolukanal.

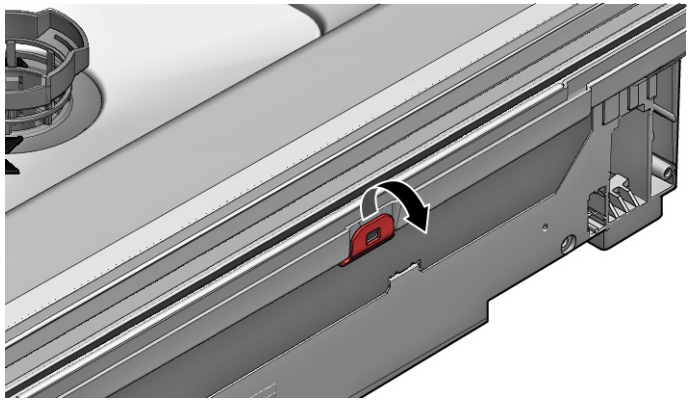

3. Tõstke ülevoolurenn välja.

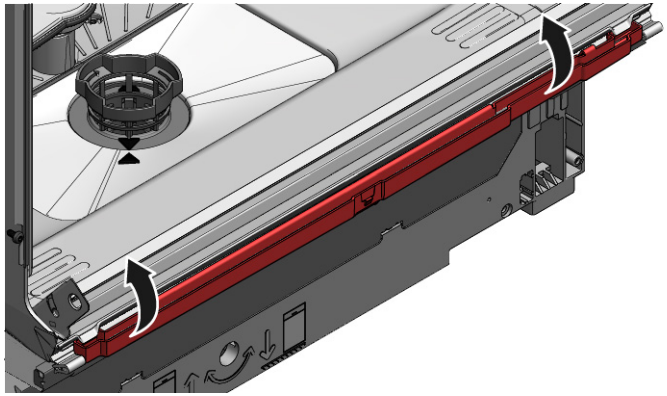

4. Eemaldage sisemiselt ukselt alumine uksetihend.

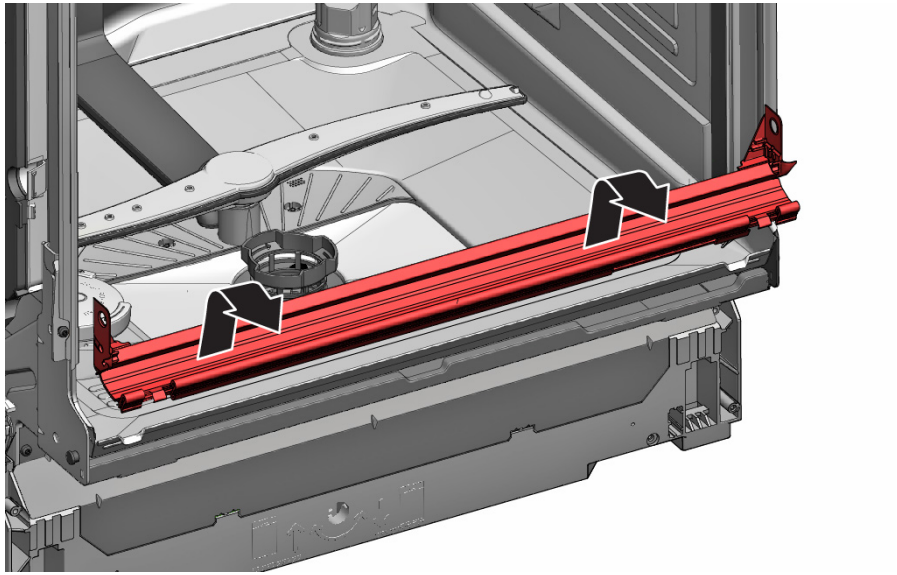

4.19.2 Uksetihendi paigaldamine

1. Paigaldage uksetihendiga tihendusjuhikust vasakule ja paremale tihenduskorgid.

2. Paigutage uksetihend nii, et tihendusklapp jääks sisemise ukse sisse.
3. Kinnitage uksetihend kahe lukustusklambriga.

Autoriõigus: BSH Hausgeräte GmbH

4.20 Uksetihendi (ülemine) vahetamine

Nõue:

- Seade on toitest lahutatud.
- Seade on veeühendusest lahutatud.

4.20.1 Uksetihendi eemaldamine

- Eemaldage sisemiselt raamilt uksetihend.

4.20.2 Uksetihendi paigaldamine

Enne paigaldamist tuleb uksetihend lõigata parajaks. Tihendi õige pikkus on 1750 mm seadmetele kõrgusega 81 cm ja 1850 mm seadmetele kõrgusega 86 cm.

1. Valmistage ette sobiv uksetihend.
2. Veenduge, et tihendusprofiili paigaldusasend oleks õige.

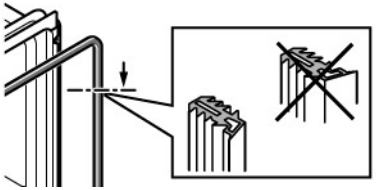

3. Valge punkt peab olema ühetasa tihenduspesa ribaga.

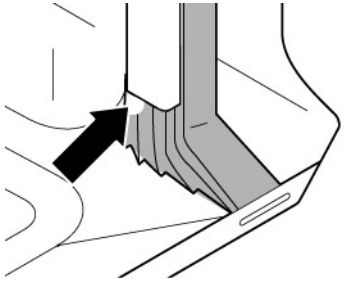

4. | | |
|---|---|
| | Tihend ei tohi olla laineline ega nurkadest kiskuda. Tihend lõigatakse otstest diagonaalselt lühemaks ja otsad pannakse mahuti esiosa põhja alla. |

   Pange tihendi ots ettepoole sisemise ukse alla. Tihend peab olema vastu mahutit võimalikult pikalt.

➡ Õigesti paigaldatud uksetihend:

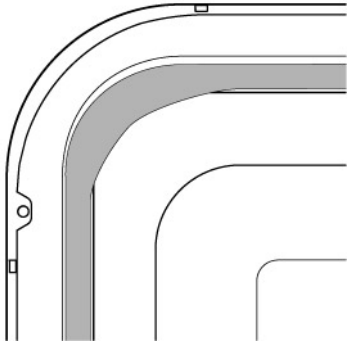

Autoriõigus: BSH Hausgeräte GmbH

4.21 Tule EmotionLight vahetamine

	EmotionLight asub loputuspaagi ülemisel eesmisel välisel pinnal.

Nõue:

- Seade on toitest lahutatud.
- Seade on veeühendusest lahutatud.
- Seadmetele pääseb vabalt ligi.
- Tööpind on eemaldatud (valikuline).
- Parempoolne küljepaneel on eemaldatud (valikuline).→266

4.21.1 Tule EmotionLight eemaldamine

1. Võtke tagaküljel olev haak lahti (1).

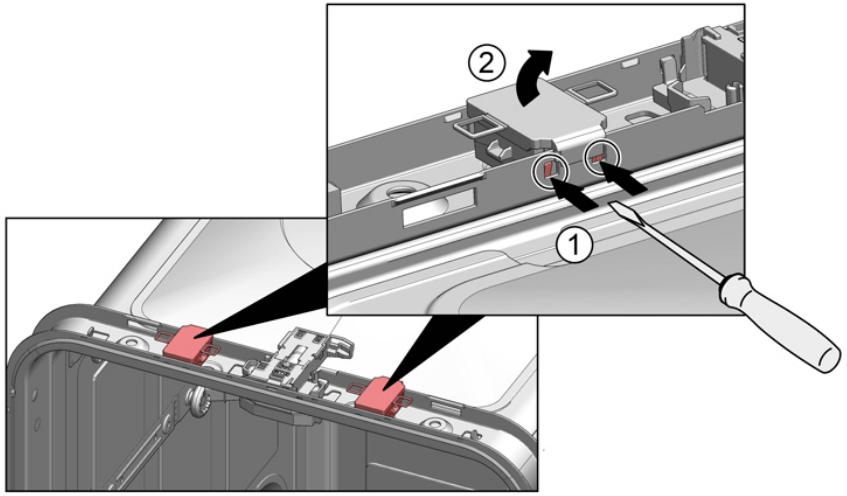

2. Eemaldage hoidik ülessuunas (2).
3. Tõmmake pistik ühendusest välja (seadme esiküljel all paremal).
4. Eemaldage elektriühendus toitemoodulist.

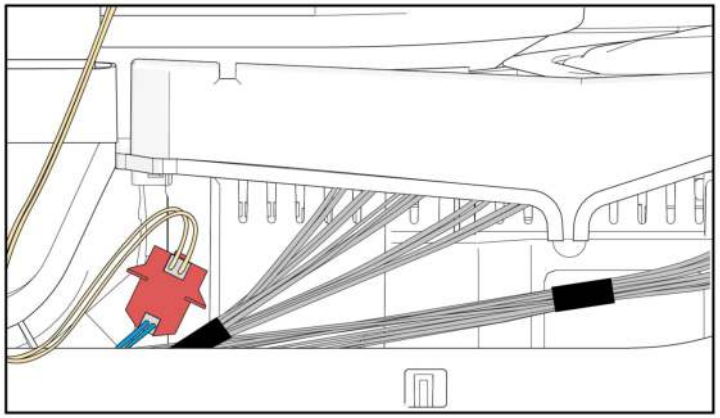

5. Eemaldage EmotionLight seadmest.

4.21.2 Tule EmotionLight paigaldamine

1. Pange hoidik loputuspaagi raamile (1).

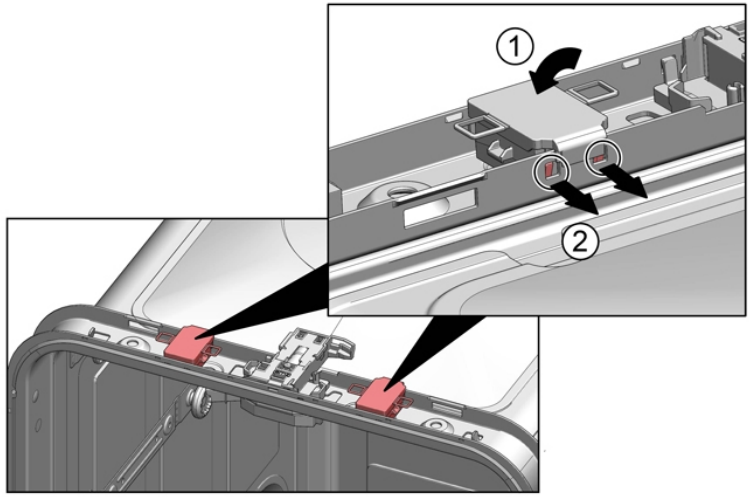

2. Kinnitage haak (2).
3.

TÄHELEPANU!

Vale paigaldus!
Kaabli kahjustus uksehinge juures.
- Paigaldage kaabel uksehinge juurde (hinge ja loputuspaagi vahele) nii, et liikuvad osad seda ei kahjustaks.

Paigaldage kaabel paremale poole alla.

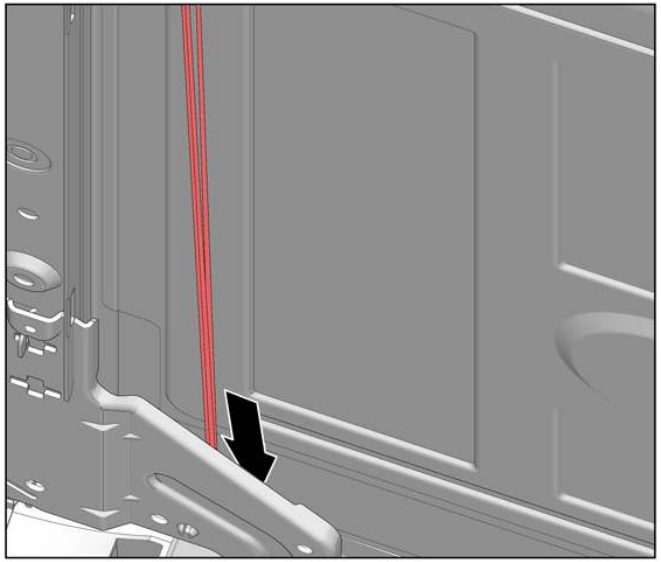

Autoriõigus: BSH Hausgeräte GmbH

Joonis 3: Lame kaabel

4. Paigaldage pistik.

4.22 Tule TimeLight vahetamine

	Vahetage TimeLight välja ainult tervikuna. Tule TimeLight moodul kinnitatakse sokliplaadi tagaosa külge.

Nõue:

- Seade on toitest lahutatud.
- Seade on veeühendusest lahutatud.
- Aluspaneel on eemaldatud.→*273*
- Sokliplaat on eemaldatud ja ümber pööratud.→*274*

4.22.1 Tule TimeLight eemaldamine

1. Painutage kinnituselemendid (1) veidi väljapoole.

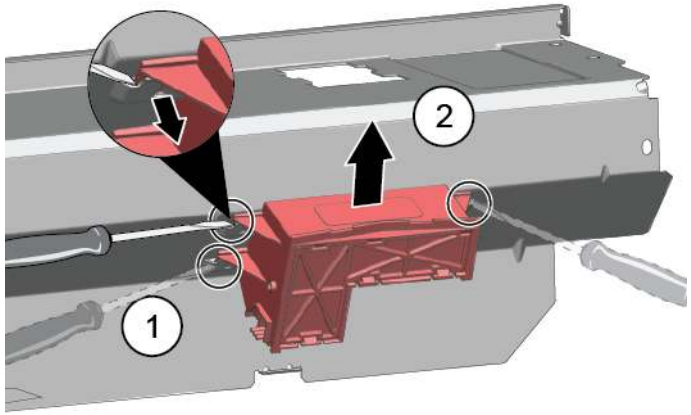

2. Tõmmake tule TimeLight moodul ülessuunas juhikust välja (2).

4.22.2 Tule TimeLight paigaldamine

1. Painutage kinnituselemendid (1) uuesti tagasi.

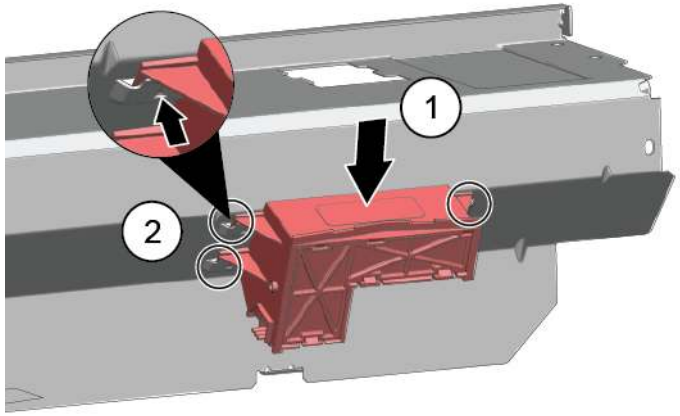

2. Lükake tule TimeLight moodul juhikusse (2).
3. Looge elektriühendus.

Autoriõigus: BSH Hausgeräte GmbH

4.23 Süvendivalgustuse Gap Illumination vahetamine

Nõue:

- Seade on toitest lahutatud.
- Seade on veeühendusest lahutatud.
- Välimine uks on lahti võetud.
- Tööpaneel on eemaldatud.

4.23.1 Süvendivalgustuse Gap Illumination eemaldamine

1. 1. Võtke kinnitus lahti (1).
   2. Eemaldage töömoodulilt elektriühendus (2).

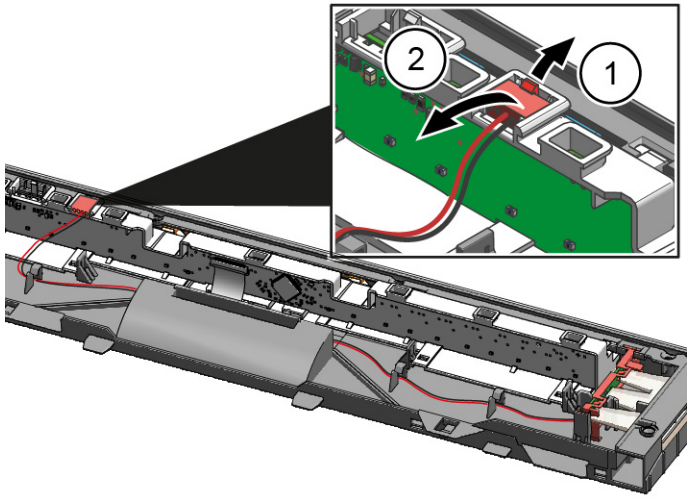

2. 1. Võtke tagaküljel haak lahti (1).
   2. Eemaldage valguskiud (2).

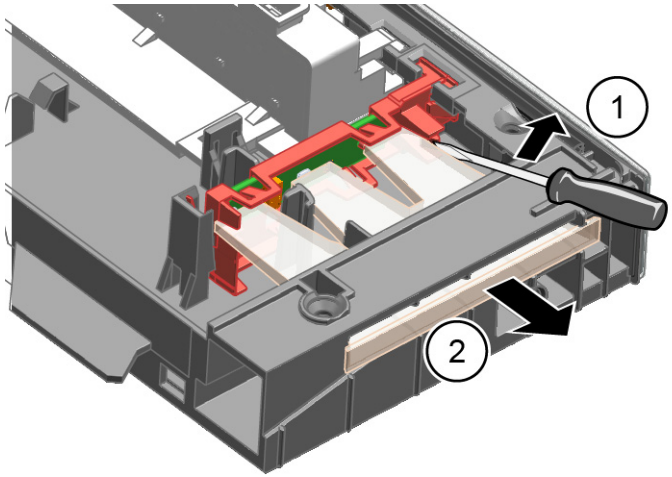

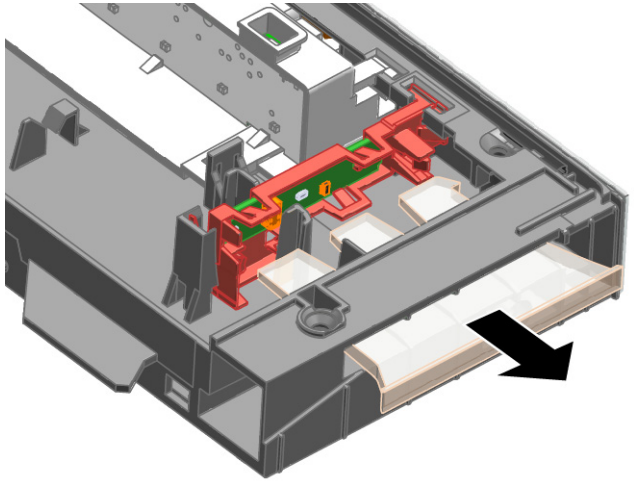

3. 1. Võte haak lahti (1).
   2. Tõstke trükkplaat koos hoidikuga üles ja eemaldage see töömooduli raamilt (2).

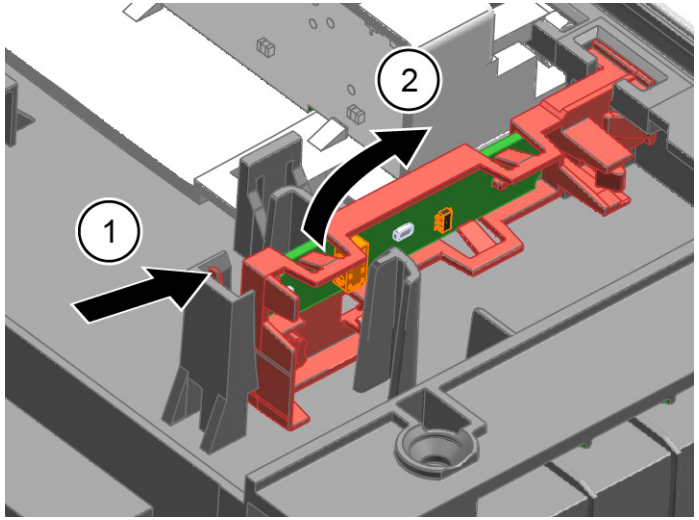

4.23.2 Süvendivalgustuse Gap Illumination paigaldamine

1. Paigaldage trükkplaadi hoidik töömooduli raamile.

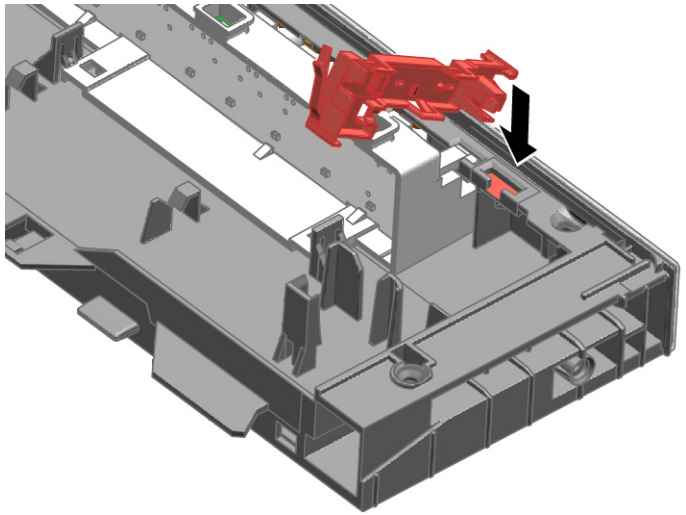

2. Keerake seda, kuni kuulete klõpsu.

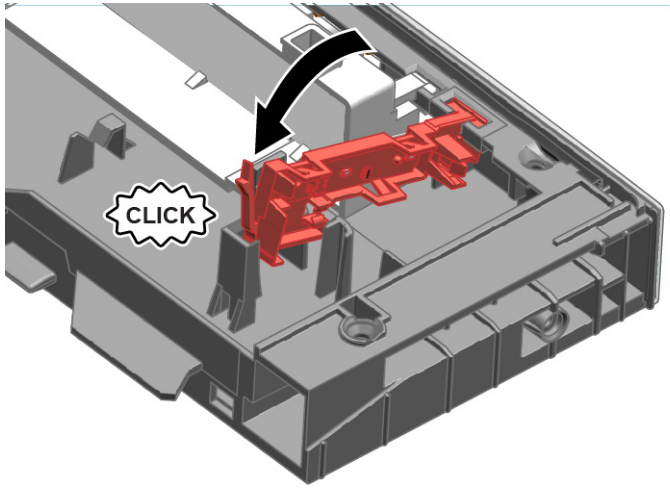

3. Paigaldage valguskiud ja keerake, kuni kuulete klõpsu.

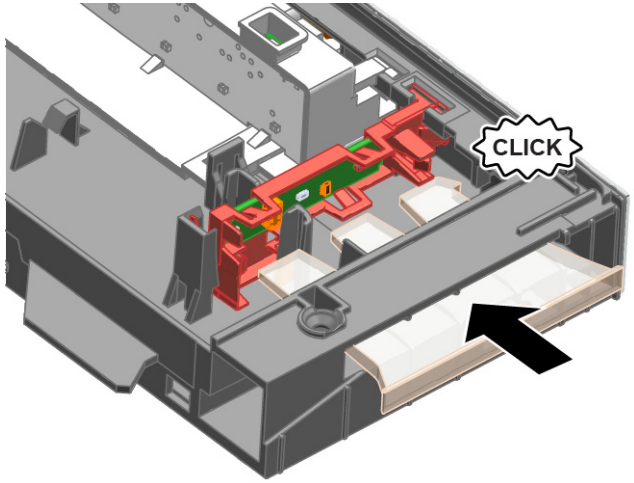

4. Ühendage juhe töömooduliga.

Autoriõigus: BSH Hausgeräte GmbH

Korjausvinkit - Astianpesukone

Tämä asiakirja 292
1.1 Tärkeitä tietoja 292
1.1.1 Tarkoitus 292
1.2 Symboleiden merkitys 292
1.2.1 Vaaratasot 292
1.2.2 Varoitusmerkit 292
1.2.3 Varoitusten rakenne 293
1.2.4 Yleiset symbolit 293

Turvallisuus 294
2.1 Yleiset turvallisuusohjeet 294
2.1.1 Kaikki kotitalouskoneet 294

Työkalut ja apuvälineet 295

Korjaus 296
4.1 Työtason vaihtaminen 296
4.1.1 Työtason poistaminen 296
4.1.2 Työtason asennus 296
4.2 Korijärjestelmän asennus 297
4.2.1 Pesuainetabletin liukukappaleen asennus 86 cm:n malliin 297
4.2.2 Kupin tukiklipsin asentaminen 297
4.2.3 Höyrytystelineen asennus 298
4.3 varioDrawer-osan vaihtaminen 299
4.3.1 varioDrawer-osan poistaminen 299
4.3.2 varioDrawer-osan asentaminen 300
4.4 Suihkuvarsien vaihtaminen 301
4.4.1 Suihkuvarren poistaminen 301
4.4.2 Suihkuvarren asentaminen 301
4.5 Suodattimien vaihtaminen 302
4.5.1 Suodattimen poistaminen 302
4.5.2 Suodatinten asennus 302
4.6 Uunipeltien ruiskutuspään asennus 303
4.7 Virtajohdon vaihtaminen 304
4.7.1 Virtajohdon irrottaminen pistorasiasta 304
4.7.2 Virtajohdon laittaminen pistorasiaan 304
4.8 Pesuainelokeron suojuksen vaihtaminen 305
4.8.1 Pesuainelokeron suojuksen poistaminen 305
4.8.2 Jousen asettaminen paikoilleen 305
4.8.3 Pesuainelokeron suojuksen asentaminen 305
4.9 Jätevesipumpun suojuksen vaihtaminen 306
4.9.1 Jätevesipumpun suojuksen poistaminen 306
4.9.2 Jätevesipumpun suojuksen asennus 306
4.10 Sivupaneelin vaihtaminen 307
4.10.1 Sivupaneelin poistaminen 307
4.10.2 Sivupaneelin asentaminen 308
4.11 Luukun vaihtaminen 309
4.11.1 Ulkoluukun poistaminen 309
4.11.2 Ulkoluukun asennus 309
4.12 Ohjauspaneelin vaihtaminen 311
4.12.1 Ohjauspaneelin poistaminen 311
4.12.2 Ohjauspaneelin asentaminen 311
4.13 Luukun jousien kiinnittäminen 312
4.14 Alapaneelin vaihtaminen 314
4.14.1 Alapaneelin poistaminen 314
4.14.2 Alapaneelin asentaminen 314
4.15 Sokkelilevyn vaihtaminen 315
4.15.1 Sokkelilevyn poistaminen 315
4.15.2 Sokkelilevyn asentaminen 315
4.16 Ylivuotoputken vaihtaminen 316
4.16.1 Ylivuotokanavan poistaminen 316
4.16.2 Ylivuotoputken asennus 317
4.17 Sisäluukun vaihtaminen 319
4.17.1 Sisäluukun poistaminen 319
4.17.2 Sisäluukun asennus 319
4.18 Luukun saranan vaihtaminen 320
4.18.1 Luukun saranan poistaminen 320
4.18.2 Luukun saranan asennus 320
4.19 Luukun (alemman) tiivisteen vaihtaminen 322
4.19.1 Luukun tiivisteen poistaminen 322
4.19.2 Luukun tiivisteen asennus 323
4.20 Luukun (ylemmän) tiivisteen vaihtaminen 324
4.20.1 Luukun tiivisteen poistaminen 324
4.20.2 Luukun tiivisteen asennus 324

Tekijänoikeudet BSH Hausgeräte GmbH

Korjausvinkit - Astianpesukone

4.21 EmotionLight-osan vaihtaminen 325
4.21.1 EmotionLight-osan poistaminen 325
4.21.2 EmotionLight-osan asennus 325
4.22 TimeLight-moduulin vaihtaminen 328
4.22.1 TimeLight-moduulin poistaminen 328
4.22.2 TimeLight-moduulin asennus 328
4.23 Gap Illumination -moduulin vaihtaminen 329
4.23.1 Gap Illumination -moduulin poistaminen 329
4.23.2 Gap Illumination -moduulin asennus 330

Tekijänoikeudet BSH Hausgeräte GmbH

Tämä asiakirja

1.1 Tärkeitä tietoja

1.1.1 Tarkoitus

Näiden korjausohjeiden tarkoituksena on auttaa kuluttajaa korjaamaan laitteita itse ekologista suunnittelua koskevan asetuksen (päivitys 03/2021) mukaisesti.

Ne sisältävät tietoja siitä, miten määrätyt varaosat voidaan vaihtaa. Lisäksi niihin sisältyy tietoja varoituksista ja riskeistä.

Ota yhteyttä huoltopalveluun, jos sinulla on kysyttävää. Vastaamme vahingoista vain, jos korjausohjeita on noudatettu oikein.

1.2 Symboleiden merkitys

1.2.1 Vaaratasot

Varoitustasot koostuvat symbolista ja huomiosanasta. Huomiosanat ilmoittava vaaran vakavuuden.

Varoitustaso	Merkitys
VAARA	Varoituksen laiminlyönti johtaa kuolemaan tai vakaviin loukkaantumisiin.
VAROITUS	Varoituksen laiminlyönti voi johtaa kuolemaan tai vakaviin loukkaantumisiin.
HUOMAA	Varoituksen laiminlyönti voi johtaa lieviin loukkaantumisiin.
HUOMIO!	Varoituksen laiminlyönti voi johtaa omaisuusvahinkoihin.

Taulukko 1: Vaaratasot

1.2.2 Varoitusmerkit

Varoitusmerkit ovat symboleita sisältäviä esityksiä, jotka osoittavat vaaran tyypin.

Tässä asiakirjassa käytetään seuraavia varoitusmerkkejä:

Varoitusmerkki	Merkitys
	Yleinen varoitus
	Sähköjännitteestä aiheutuva vaara
	Räjähdysvaara
	Viiltohaavojen vaara
	Murskautumisen vaara

Tekijänoikeudet BSH Hausgeräte GmbH

Varoitusmerkki	Merkitys
	Kuumista pinnoista aiheutuva vaara
	Voimakkaasta magneettikentästä aiheutuva vaara
	Ionisoimattomasta säteilystä aiheutuva vaara

Taulukko 2: Varoitusmerkit

1.2.3 Varoitusten rakenne

Tämän asiakirjan sisältämillä varoituksilla on standardoitu ulkonäkö ja rakenne.

	VAARA **Vaaran tyyppi ja lähde!** Vaaran/varoituksen laiminlyönnistä mahdollisesti aiheutuvat seuraukset. ▸ Vaaran ehkäisemiseen liityvät toimenpiteet ja kiellot.

Seuraavassa esimerkissä näytetään varoitus, joka varoittaa jännitteisten osien aiheuttamasta sähköiskusta. Vaaran välttämiseksi suoritettava toimenpide mainitaan.

	VAARA **Jännitteisten osien aiheuttama sähköiskun vaara!** Sähköiskun aiheuttama kuolema ▸ Erota laitteet sähkövirrasta vähintään 60 sekuntia ennen korjaustöiden aloittamista.

1.2.4 Yleiset symbolit

Tässä asiakirjassa käytetään seuraavia yleisiä symboleja:

Yl. symboli	Merkitys
	Erikoisohjeen tunniste (teksti ja/tai kaavio)
	Yksinkertaisen ohjeen tunniste (vain teksti)

Yl. symboli	Merkitys
	Video-opetusohjelmaan johtavan linkin tunniste
	Tarvittavien työkalujen tunniste
	Tarvittavien edellytysten tunniste
	Ehdon (jos ..., sitten ...) tunniste
	Tuloksen tunniste
Käynnistä	Näppäimen tai painikkeen tunniste
[00123456]	Materiaalinumeron tunniste
Tila	Näytetyn tekstin/ikkunan (laitteen näytössä) tunniste

Taulukko 3: Yleiset symbolit

Turvallisuus

2.1 Yleiset turvallisuusohjeet

2.1.1 Kaikki kotitalouskoneet

Jännitteisten osien aiheuttama sähköiskun vaara!

- Virheet sähkökomponentteja sisältävissä korjauksissa voivat johtaa sähköiskuun!
- Kytke kone irti verkkovirrasta vähintään 60 sekuntia ennen töiden aloittamista.
- Pyydä korjauksen jälkeen suorittamaan VDE 0701 -säädöksen tai maakohtaisten säädösten mukainen turvallisuustesti.

Terävistä reunoista aiheutuva loukkaantumisvaara!

- Käytä suojakäsineitä.

Painavista ja liikkuvista komponenteista aiheutuva murskautumisen riski korjauksen, kunnossapidon, vianetsinnän ja huollon aikana

- Käytä suojakenkiä.
- Estä painavien komponenttien putoaminen.
- Älä koske liikkuviin komponentteihin.

Laitteen turvallisuudelle/toiminnalle aiheutuva riski!

- Käytä vain alkuperäisiä varaosia.

Staattiselle sähkölle herkkien komponenttien (ESDS) vaurioitumisen riski!

- Älä koske moduuleihin, liitännät ja johdinreitit mukaan luettuna.

Tekijänoikeudet BSH Hausgeräte GmbH

Työkalut ja apuvälineet

Nimitys	Yksityiskohdat	Kuvat
Torx T20 - ruuvimeisseli, reiällinen [00340764]	100 mm, ruuveille lukituksella	
Torx T15 - ruuvimeisseli	Pituus 80 mm	
Uraruuvimeisseli	Terä 10 mm x 1,6 mm x 200 mm	
Nokkapihdit [00340871]	Pituus: 200 mm, suora	

Tekijänoikeudet BSH Hausgeräte GmbH

4.1 Työtason vaihtaminen

Vaatimus:

- Kone on erotettu teholähteestä.
- Laitteeseen on vapaa pääsy.

4.1.1 Työtason poistaminen

1. Poista kaksi ruuvia takaa (1) (valinnainen).
2. Paina kumpaakin työtason alla olevaa lukitusvipua ylöspäin (2).

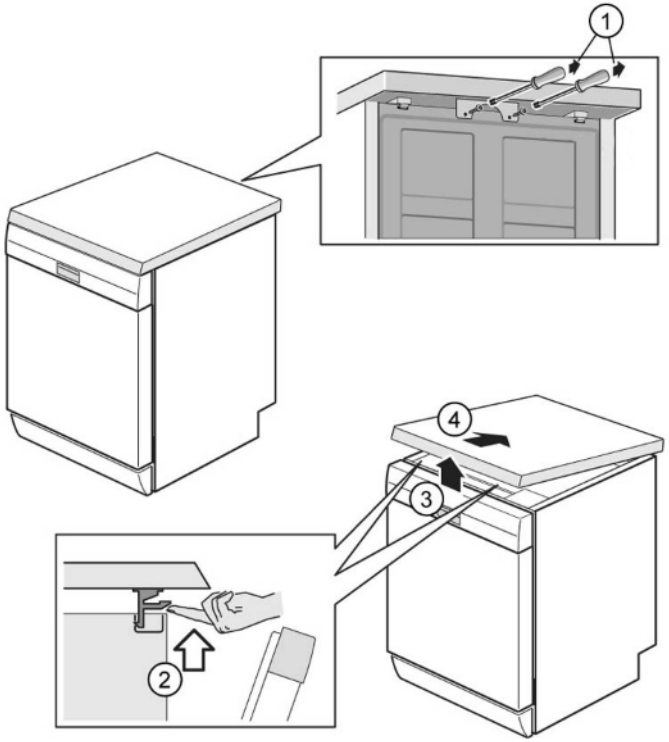

3. Nosta työtasoa hieman edestä (3).
4. Työnnä työtaso pois taaksepäin (4).
5. Poista työtaso.

4.1.2 Työtason asennus

1. Lukitse työtason takaosa ohjaimiin käyttäen pidätyskauluksia (1).

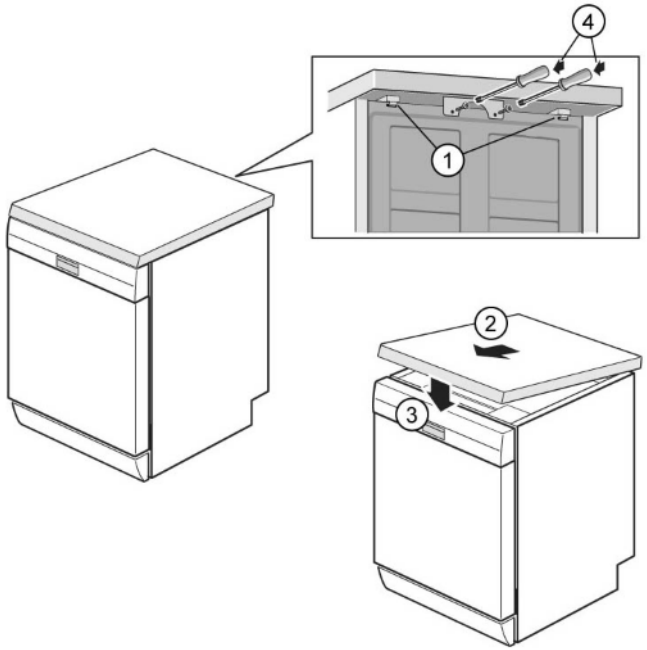

2. Työnnä työtasoa eteenpäin (2).
3. Paina työtason etuosaa alaspäin, kunnes kumpikin lukitusvipu napsahtaa kuuluvasti paikoilleen (3).
4. Kierrä kaksi ruuvia takaisin paikoilleen (4) (valinnainen).

Tekijänoikeudet BSH Hausgeräte GmbH

4.2 Korijärjestelmän asennus

Vaatimus:

- Vastaava kori on poistettu koneesta.

4.2.1 Pesuainetabletin liukukappaleen asennus 86 cm:n malliin

Erikoistyökalut:

- Pesuainetabletin ohjain [00614935]
- Kupin tukiklipsi [00618565]

1. Aseta pesuainetabletin liukukappale viistosti paikoilleen korin etuosassa.
2. Keskiöitä ja napsauta tablettikouru paikoilleen.

4.2.2 Kupin tukiklipsin asentaminen

Erikoistyökalut:

- Pesuainetabletin ohjain [00614935]
- Kupin tukiklipsi [00618565]

i	Kun pestään kuppeja, kupin tukiklipsi voidaan kääntää ylös. Lisäkulma vähentää veden kerääntymistä kuppien pohjaan. Kun pestään pitkiä laseja, suosittelemme jättämään kupin tukiklipsin alas. Jos yläkoreissa on valinnainen muovivahvike, se on ensin poistettava.

1. Poista muovivahvike.

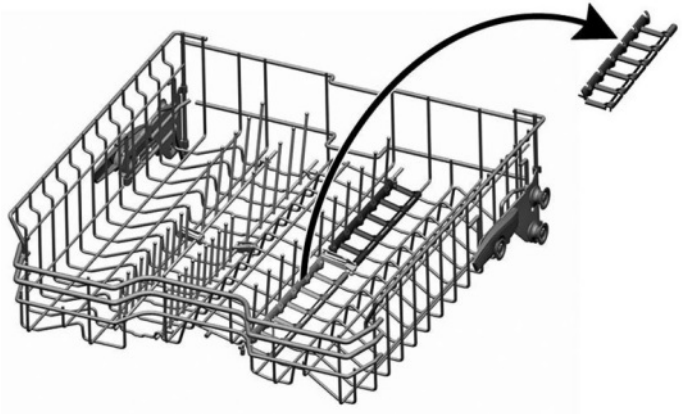

2. Napsauta kupin tukiklipsi paikoilleen.

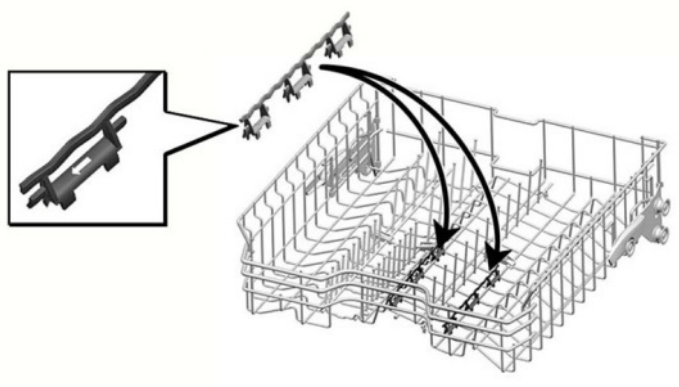

3. Käännä klipsi ylös.

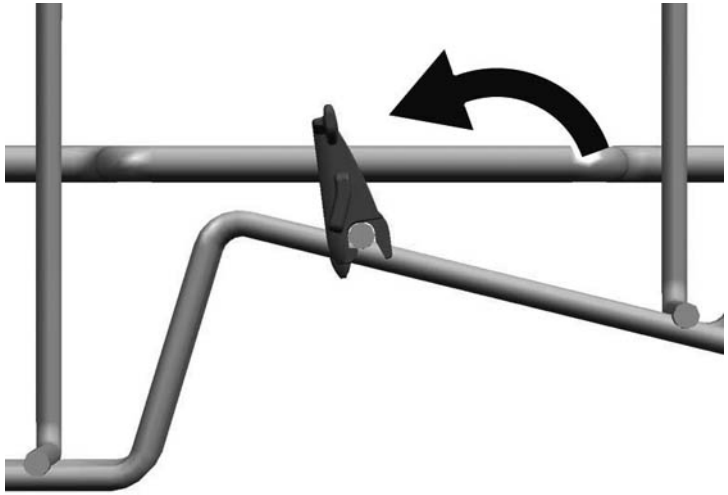

Tekijänoikeudet BSH Hausgeräte GmbH

4. Laita pestävät astiat koriin.

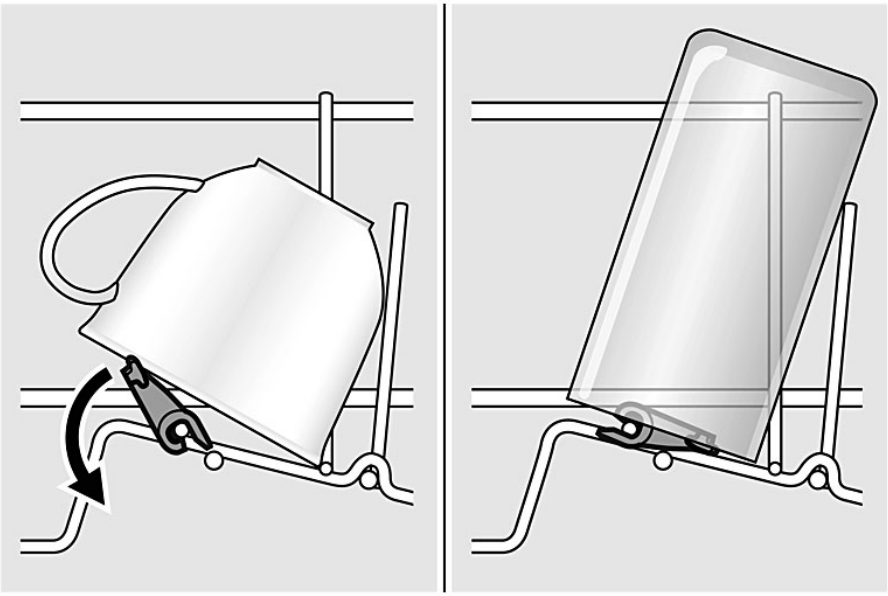

4.2.3 Höyrytystelineen asennus

Erikoistyökalut:

- Pesuainetabletin ohjain [00614935]
- Kupin tukiklipsi [00618565]

- Aseta höyrytystelineen päätykappaleet korijärjestelmän alle.

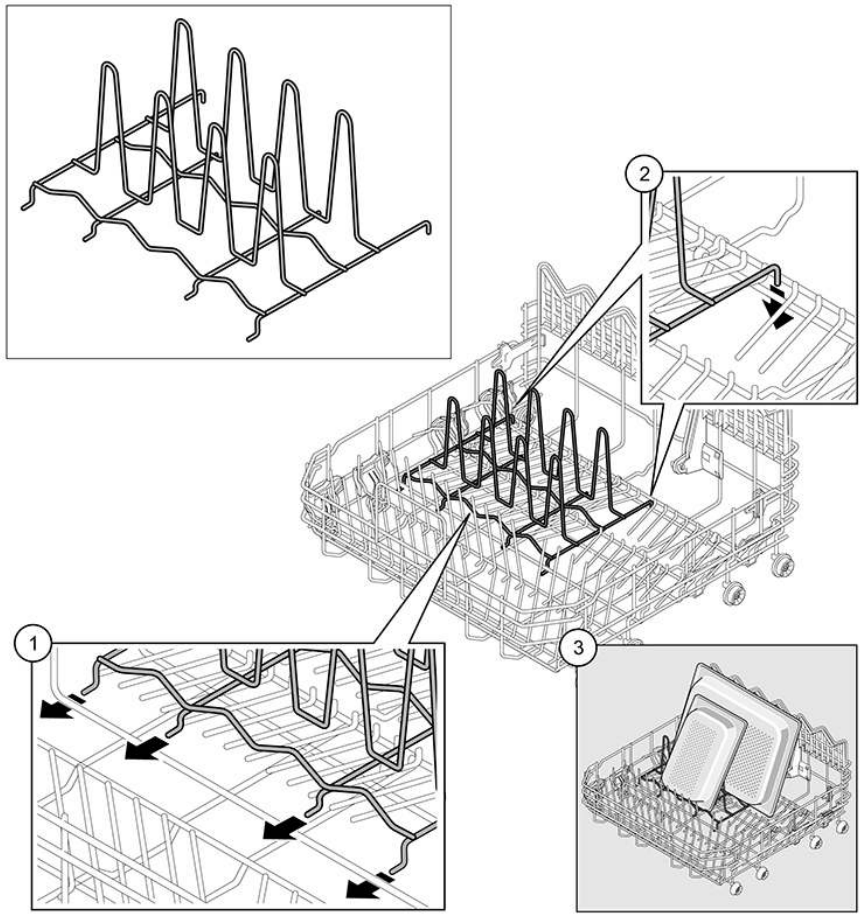

4.3 varioDrawer-osan vaihtaminen

4.3.1 varioDrawer-osan poistaminen

1. Taita kahvan läpät sisään.

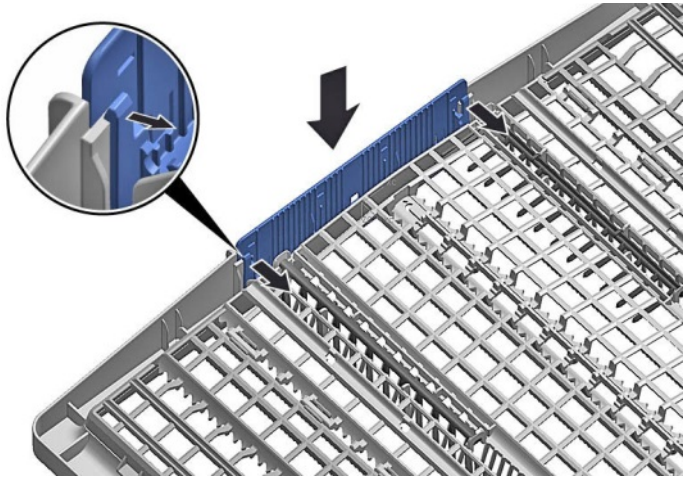

2. Poista kahva yläsuuntaan.

3. Paina muovisia reunavahvikkeita ulospäin ja paina ne yläsuunnassa ulos kehyksestä.

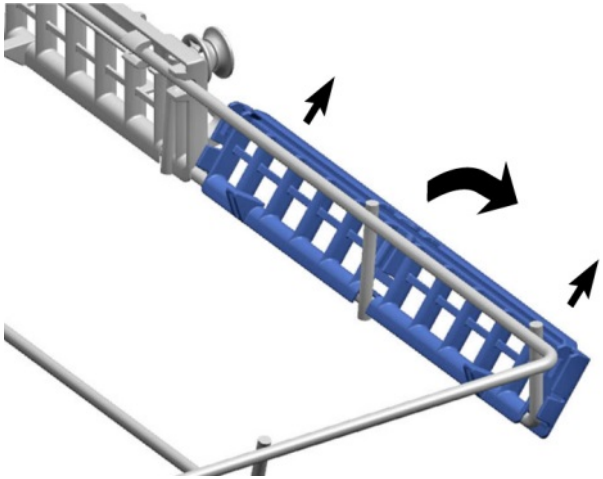

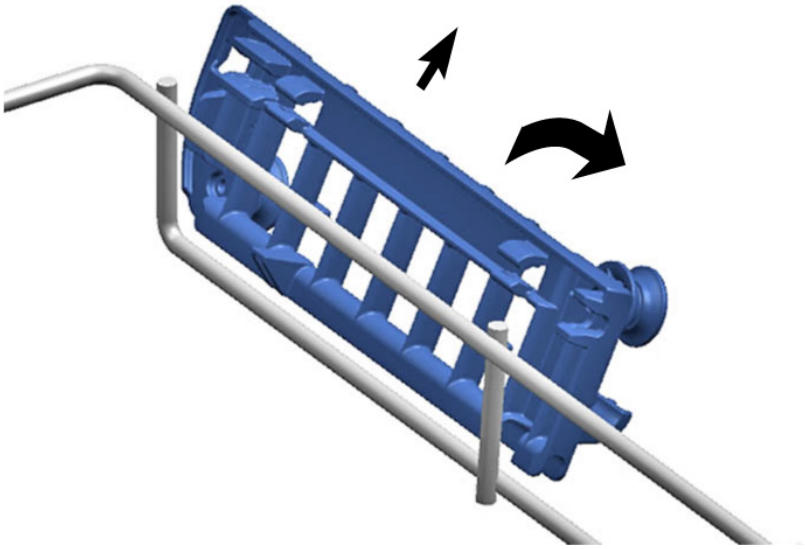

Tekijänoikeudet BSH Hausgeräte GmbH

4. Taita ohjainkaistaleet varovasti ulospäin.

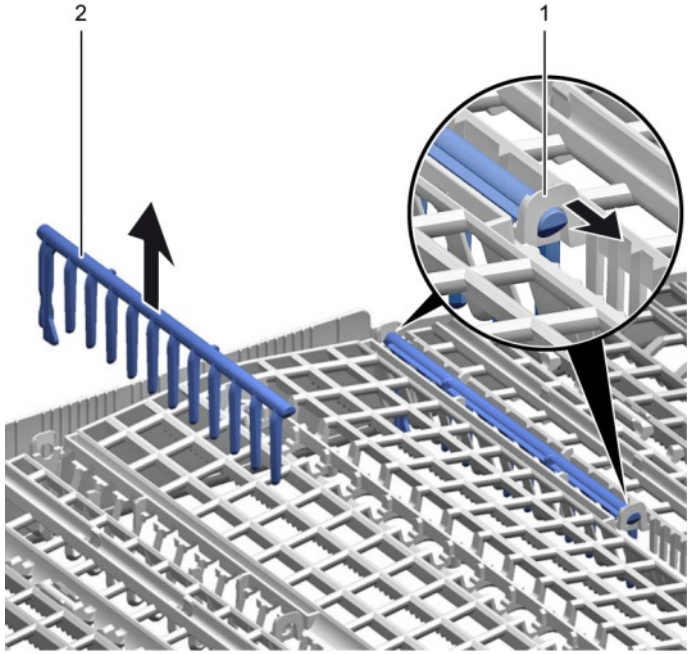

5. Vedä käännettävät tukitapit ulos kaistaleista.

6. Paina metallirunko edessä ulos pidikkeistä.

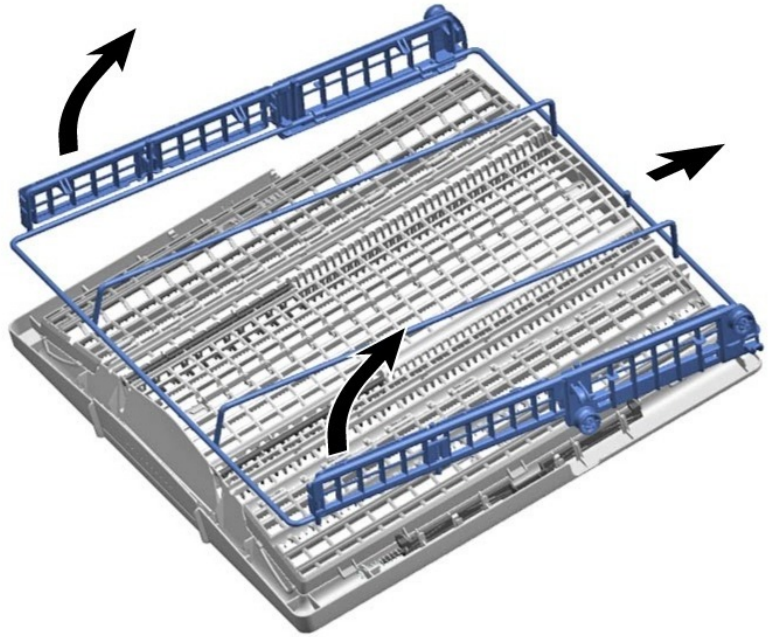

7. Työnnä metallirunko ulos ohjaimesta.

4.3.2 varioDrawer-osan asentaminen

- Asenna vastakkaisessa järjestyksessä.

Tekijänoikeudet BSH Hausgeräte GmbH

4.4 Suihkuvarsien vaihtaminen

4.4.1 Suihkuvarren poistaminen

1. Kierrä yläsuihkuvarsi irti (1) ja poista alaspäin vetämällä (2).

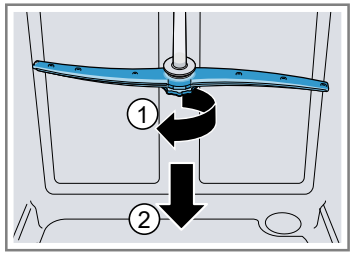

2. Poista alasuihkuvarsi ylöspäin vetämällä.

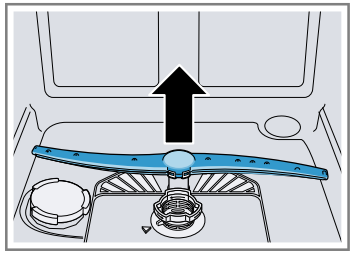

4.4.2 Suihkuvarren asentaminen

1. Aseta alasuihkuvarsi paikoilleen.
   ➡ Suihkuvarsi napsahtaa kiinni.
2. Aseta yläsuihkuvarsi paikoilleen ja kierrä se hyvin kiinni.

Tekijänoikeudet BSH Hausgeräte GmbH

4.5 Suodattimien vaihtaminen

4.5.1 Suodattimen poistaminen

1. Käännä karkeasuodatinta vastapäivään (1) ja poista suodatinjärjestelmä (2).

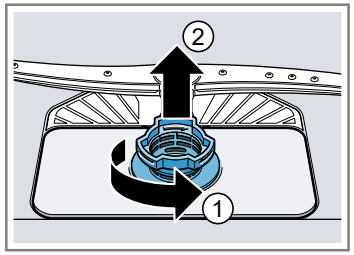

   Varmista, että säiliöön ei putoa vierasesineitä.

2. Paina mikrosuodatinta alaspäin sen poistamiseksi.

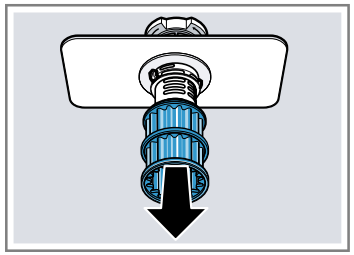

4.5.2 Suodatinten asennus

1. Kokoa suodatinjärjestelmän osat uudelleen.
   Varmista, että karkeasuodattimessa olevat lukitusnupit napsahtavat paikoilleen.
2. Laita suodatinjärjestelmä laitteeseen ja käännä karkeasuodatinta myötäpäivään.
   Varmista, että nuolimerkinnät ovat kohdakkain.

Tekijänoikeudet BSH Hausgeräte GmbH

4.6 Uunipeltien ruiskutuspään asennus

1. Poista yläkori.
2. Aseta uunipeltien ruiskutuspää pidikkeeseen (1) ja käännä sitä oikealle (2).

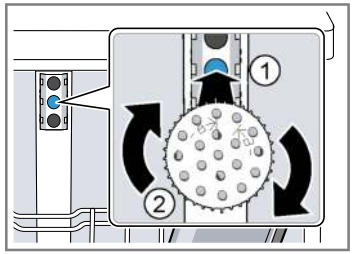

➡ Uunipeltien ruiskutuspää napsahtaa kiinni.

Tekijänoikeudet BSH Hausgeräte GmbH

4.7 Virtajohdon vaihtaminen

Vaatimus:

- Kone on erotettu teholähteestä.
- Kone on erotettu vedenjakelusta.
- Koneeseen on vapaa pääsy.

4.7.1 Virtajohdon irrottaminen pistorasiasta

- Liikuta virtajohdon pistoketta varovasti ylös ja alas, ja vedä se ulos pistorasiasta.

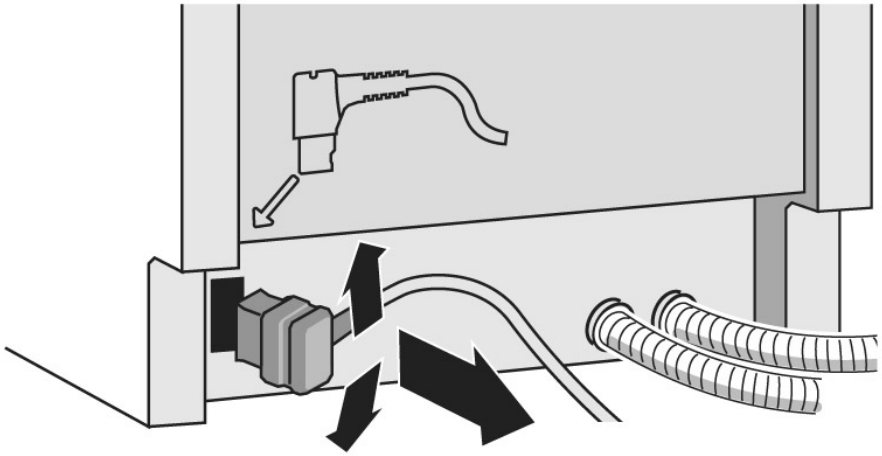

4.7.2 Virtajohdon laittaminen pistorasiaan

HUOMIO!

Pääliitännän ylikuumeneminen!
Tulipalovaara

- Liitä virtajohto siten, että kuuluu napsahdus.

- Pistä virtajohdon pistoke pistorasiaan ja anna sen napsahtaa kuuluvasti paikoilleen.

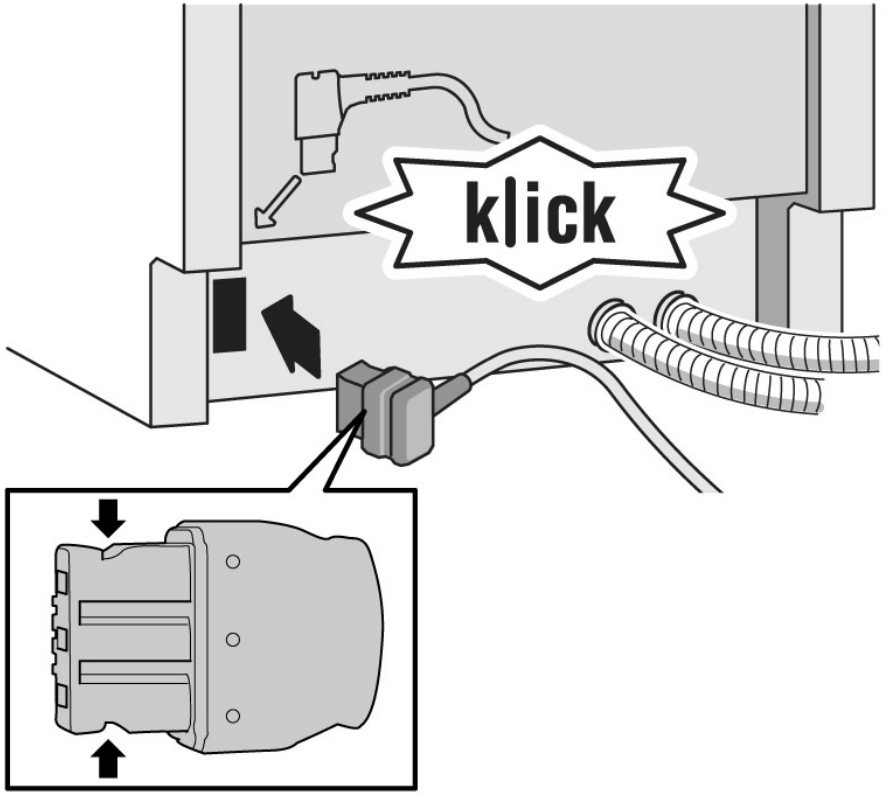

4.8 Pesuainelokeron suojuksen vaihtaminen

	Pientä ruuvitalttaa voidaan käyttää viputyökaluna.

Vaatimus:

- Kone on erotettu teholähteestä.
- Kone on erotettu vedenjakelusta.
- Luukku on avattu.
- Pesuainelokeron suojus on avattu.

4.8.1 Pesuainelokeron suojuksen poistaminen

1. Liu'uta pesuainelokeron suojusta sisään 5 mm.
2. Vipua pesuainelokeron suojus matalammalla puolella ulos ohjainkiskoista ja ota pesuainelokeron suojus yläpuolella pois ohjainkiskoista.
3. Poista jousi.

4.8.2 Jousen asettaminen paikoilleen

1. Työnnä jousen pitkä pää annostelulaitteen asennusreikään (1).

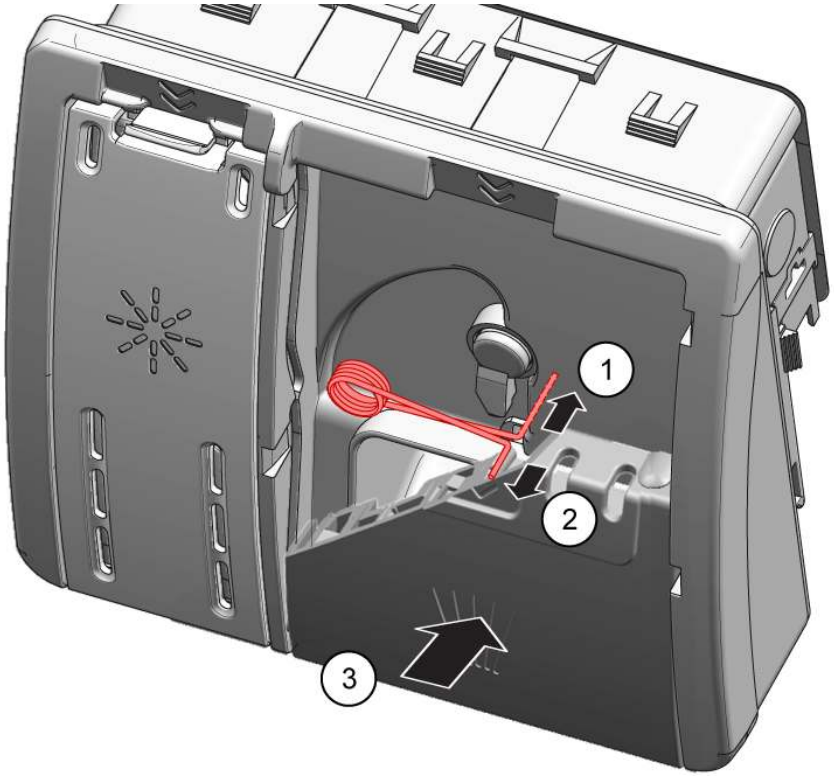

2. Työnnä jousen lyhyt pää pesuainelokeron suojuksen asennusreikään (2).
3. Paina suojus annostelulaitteeseen (3).

4.8.3 Pesuainelokeron suojuksen asentaminen

1. Aseta pesuainelokeron suojus 5 mm ennen kokonaan avattua asentoa yhdellä puolella ohjauskiskoihin. Paina pientä voimaa käyttäen vastakkainen puoli ohjauskiskoihin.
2. Tarkista pesuainelokeron suojuksen toiminta.

Tekijänoikeudet BSH Hausgeräte GmbH

4.9 Jätevesipumpun suojuksen vaihtaminen

Vaatimus:

- Kori on poistettu.
- Suodattimet on poistettu.→302

4.9.1 Jätevesipumpun suojuksen poistaminen

1. Tyhjennä mahdollinen vesi.
   Käytä tarvittaessa lusikkaa.
2. Kampea pumpun suojus irti käyttäen apuna lusikkaa, ja tartu kiinni sen poikkikappaleesta.

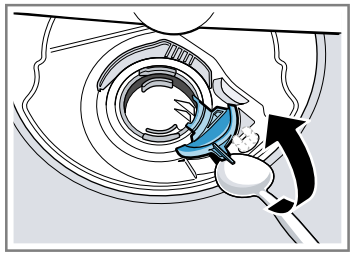

3. Nosta pumpun suojusta sisäänpäin kulmassa ja poista.

4.9.2 Jätevesipumpun suojuksen asennus

- Aseta pumpun suojus paikoilleen (1) ja paina se alas (2).

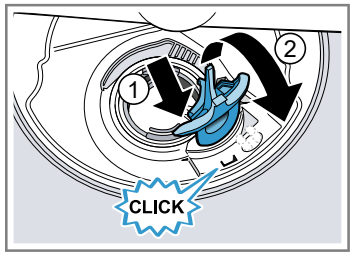

Pumpun suojus napsahtaa kiinni.

4.10 Sivupaneelin vaihtaminen

Vaatimus:

- Kone on erotettu teholähteestä.
- Kone on erotettu vedenjakelusta.
- Koneeseen on vapaa pääsy.
- Vapaasti sijoitettavat koneet: Työtaso on poistettu.→*296*

4.10.1 Sivupaneelin poistaminen

1. Poista sivupaneelista (1) ruuvit.

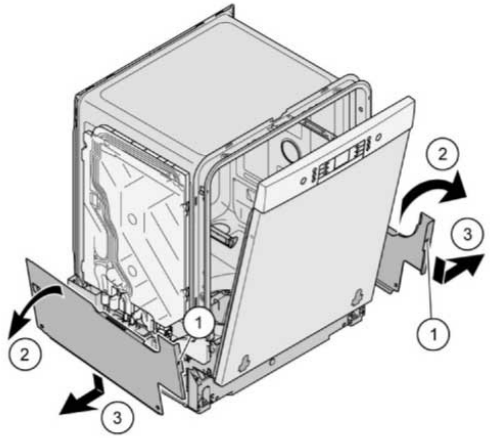

Kuva 1: Kokonaan integroitu

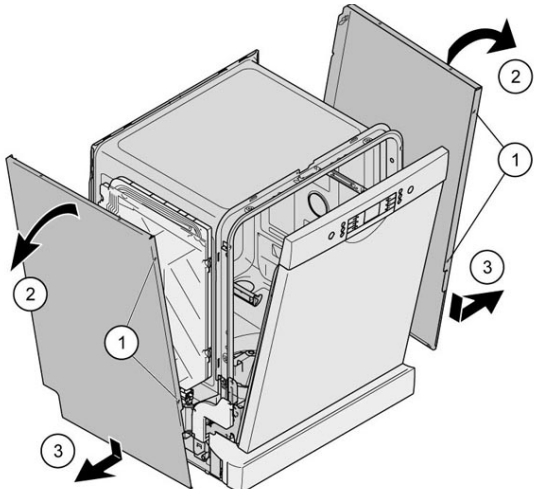

2. Kallista sivupaneelia ylhäältä hieman ulospäin (2).
3. Laske sivupaneelia ja vedä se ulos pohjakaukalosta (3).

Tekijänoikeudet BSH Hausgeräte GmbH

4.10.2 Sivupaneelin asentaminen

1. Aseta sivupaneeli pohjakaukaloon (1).

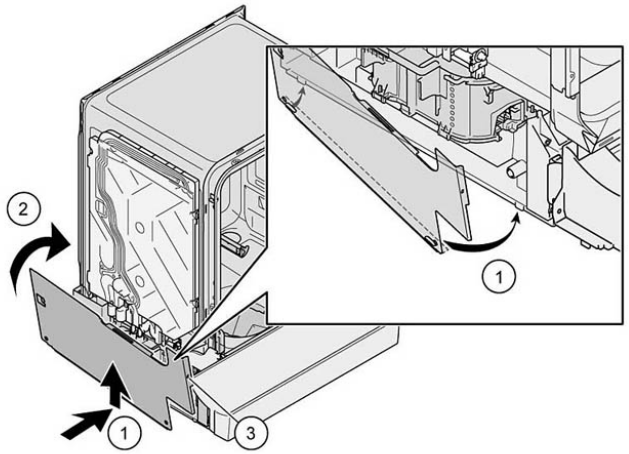

Kuva 2: Kokonaan integroitu

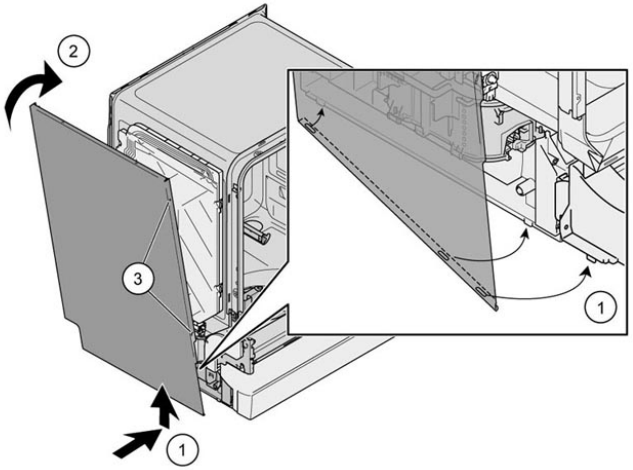

2. Paina sivupaneeli laitteeseen (2).
3. Kiinnitä sivupaneeli ruuveilla (3).

Tekijänoikeudet BSH Hausgeräte GmbH

4.11 Luukun vaihtaminen

Vaatimus:

- Kone on erotettu teholähteestä.
- Kone on erotettu vedenjakelusta.

4.11.1 Ulkoluukun poistaminen

	Poista ruuvit, jotka mainitaan seuraavissa vaiheissa.

1. Avaa luukku.
2. Poista neljä ruuvia.

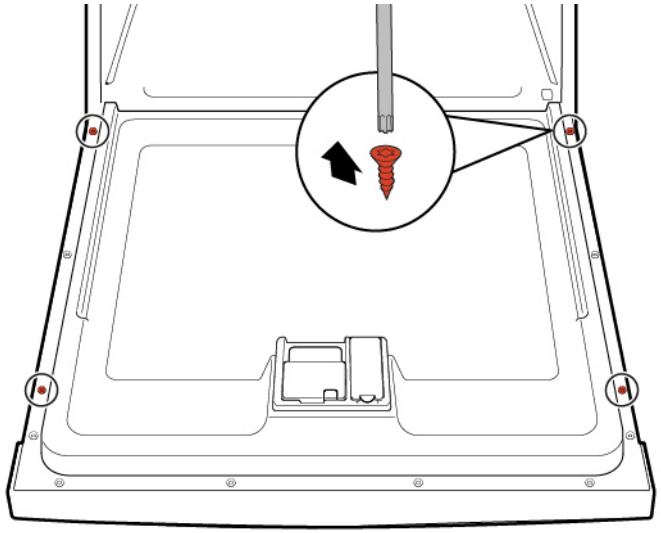

3.

	Estä luukun putoaminen pitämällä kiinni sen yhdeltä sivulta.

Poista kaksi ruuvia.

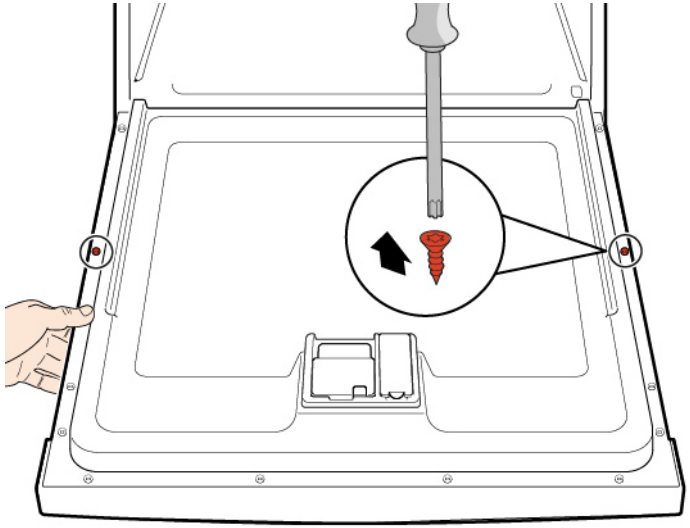

4.11.2 Ulkoluukun asennus

HUOMIO!

Kaapelit, jotka on paikoitettu väärin tai joita ei ole kiinnitetty!

Kaapelien vioittuminen

- Paikoita kaapelit ja kiinnitä ne paikoilleen teipillä.

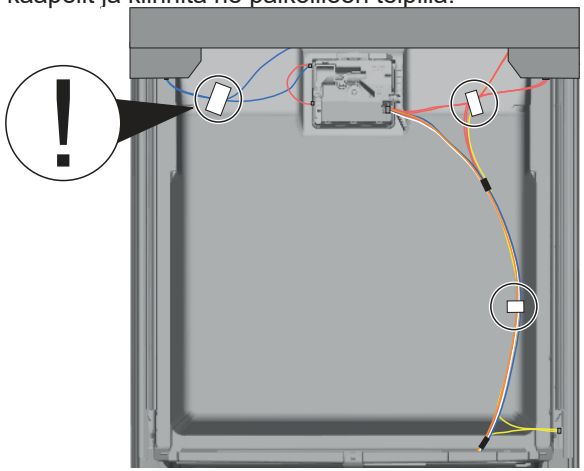

Vaatimus:

- Eristyshuopa on paikoitettu oikein ja kiinnitetty ulkoluukun sisään.
- Saranat on laitettu paikoilleen ulkoluukkuun.

1. Sulje sisäluukku napsauttamatta sitä kiinni.
2. Työnnä ulkoluukkua ylöspäin ohjauspaneelin alapuolella (1).

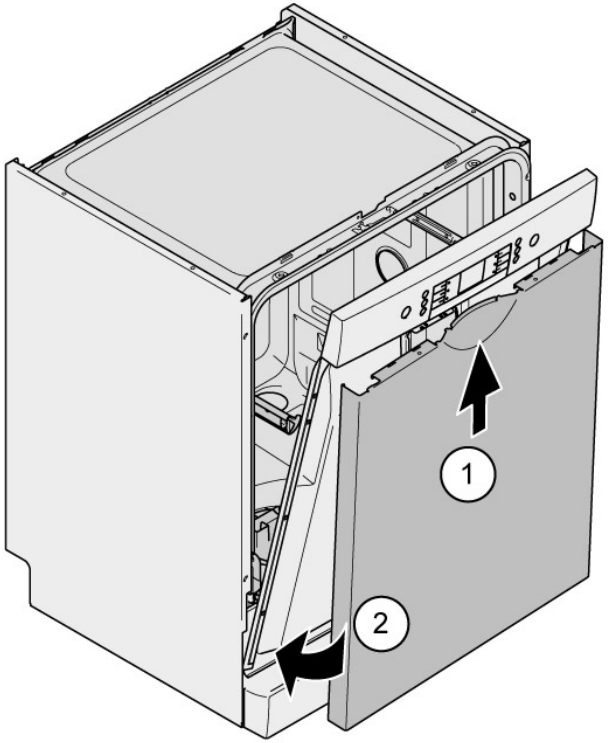

3. Paina ulkoluukkua sisäluukkua vasten ja pidä siitä kiinni (2).
4. Estä luukun putoaminen pitämällä kiinni sen yhdeltä sivulta.

Avaa luukku ja kiinnitä se kahdella ruuvilla (4 x 11 mm:n metalliruuvit).

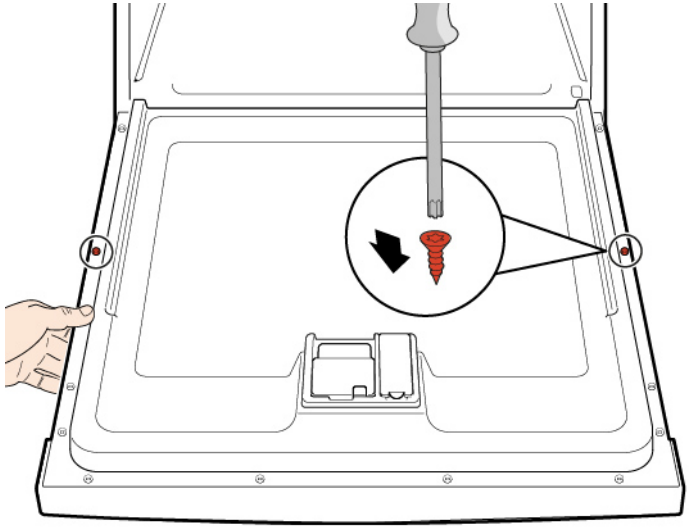

5. Kiinnitä ulkoluukku neljällä ruuvilla (4 x 11 mm:n metalliruuvit).

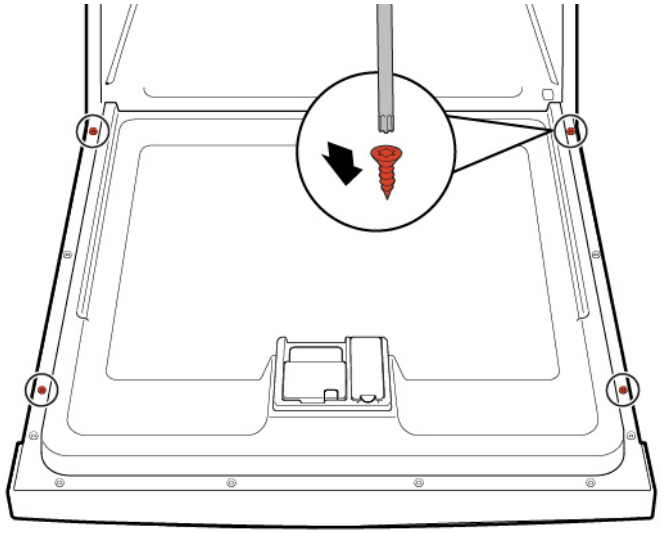

Tekijänoikeudet BSH Hausgeräte GmbH

4.12 Ohjauspaneelin vaihtaminen

	Jos ohjausmoduuli on viallinen, koko ohjauspaneeli on vaihdettava.

Vaatimus:

- Kone on erotettu teholähteestä.
- Kone on erotettu vedenjakelusta.
- Ulkoluukku on poistettu.
- Ulkoluukku on poistettu (kokonaan integroitu / integroitu).

4.12.1 Ohjauspaneelin poistaminen

1. Irrota sähköliitännät ohjauspaneelista ja huuhtelukirkasteen määrän tunnistimesta (1, 2).

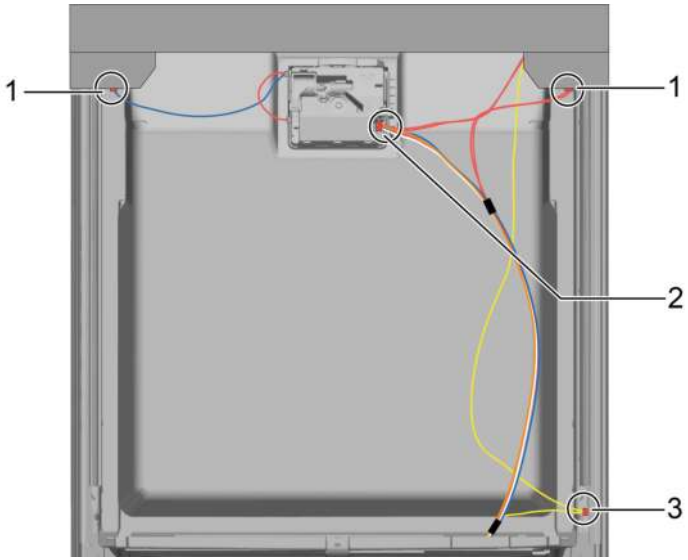

2. Irrota maadoituskaapeli (3) (valinnainen).
3. Avaa laitteen luukku.
4. Estä ohjauspaneelin putoaminen (pidä siitä kiinni).
5. Poista kuusi ruuvia.

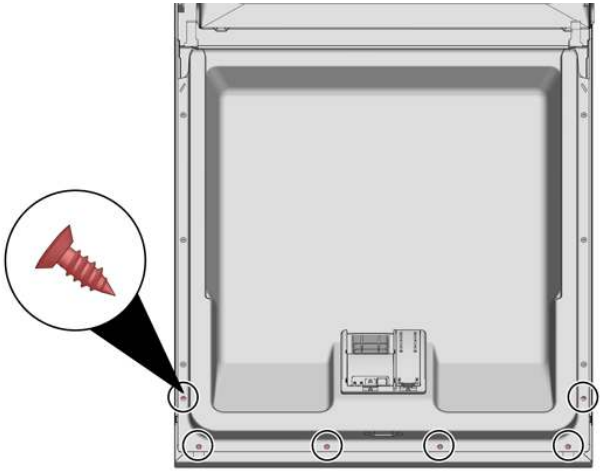

6. Poista ohjauspaneeli.

4.12.2 Ohjauspaneelin asentaminen

	Käytä ruuveja 4 x 16 mm.

- Asenna vastakkaisessa järjestyksessä.

4.13 Luukun jousien kiinnittäminen

1. Poista johdon ohjaimen suojus.

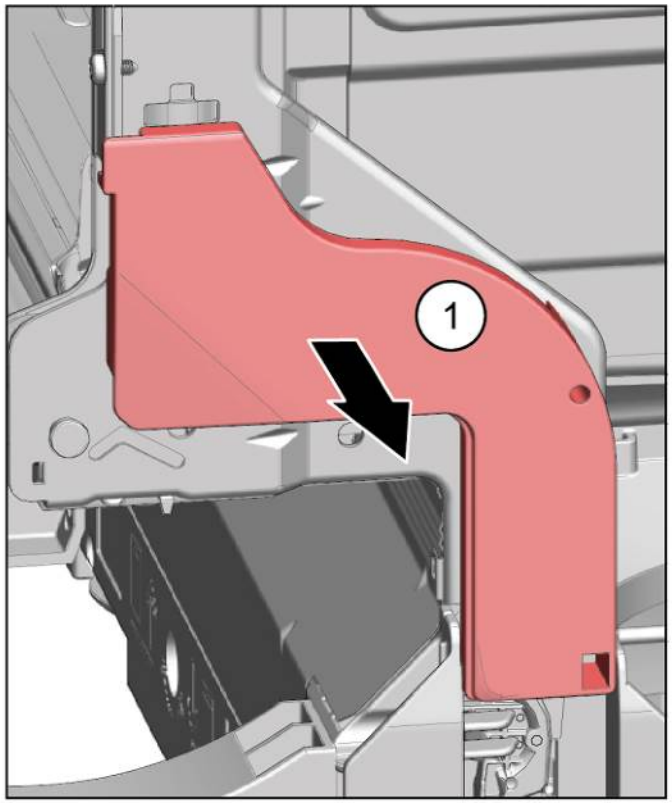

2. 1. Avaa luukku raolleen (1).
   2. Kiinnitä pohjakaukalon kouru (2).
   3. Sulje luukku hitaasti (3).

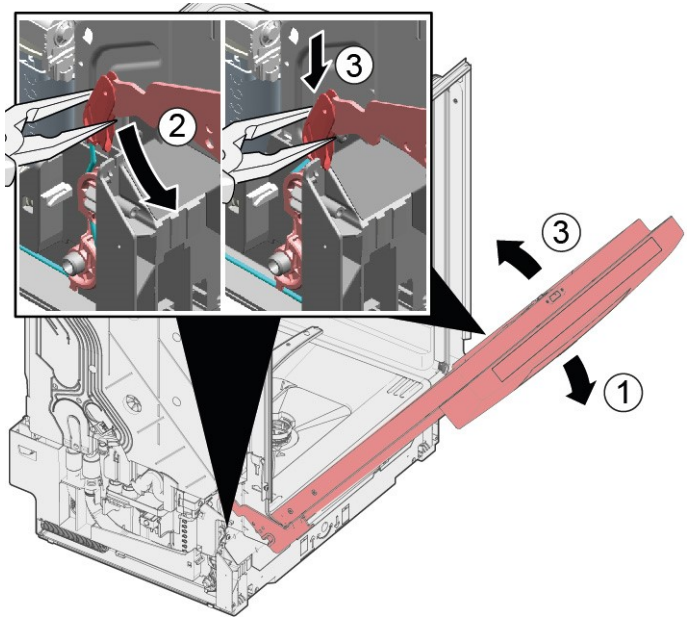

Johtojärjestelmä kiinnittyy automaattisesti luukun saranaan.

Tekijänoikeudet BSH Hausgeräte GmbH

3. 1. Sulje luukkua vähän (4).
   2. Siirrä kourua taakse ja vapauta luukun sarana (5).
   3. Avaa luukku (6).

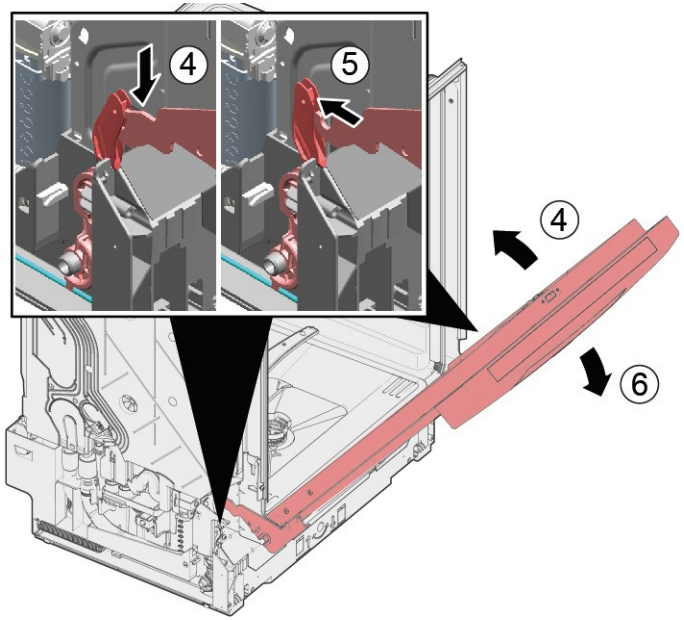

4. Toista vaiheet laitteen toisella puolella.

Tekijänoikeudet BSH Hausgeräte GmbH

4.14 Alapaneelin vaihtaminen

	Jalat ovat identtiset ja niiden paikkaa voidaan vaihtaa keskenään.

Vaatimus:

- Kone on erotettu teholähteestä.
- Kone on erotettu vedenjakelusta.
- Ulkoluukku on poistettu.
- Ulkoluukku on poistettu (kokonaan integroitu / integroitu).

4.14.1 Alapaneelin poistaminen

1. | | |
|---|---|
| | Väärä poistaminen.
Jos alapaneeli irrotaan sivulta ja poistetaan, kaksi kiinnityslevyä voivat katketa. Jos vain yksi kiinnityslevy on vioittunut, puolta voidaan vaihtaa, koska kiinnityslevyt ovat identtisiä.
Laitteen alle kannattaa edessä sivulla asettaa jotakin keventämään alapaneeliin ja sen jalkoihin kohdistuvaa kuormitusta. |

2. Työnnä ruuvimeisseliä ohjaimiin (1) ja vapauta lukitus alaspäin painamalla.

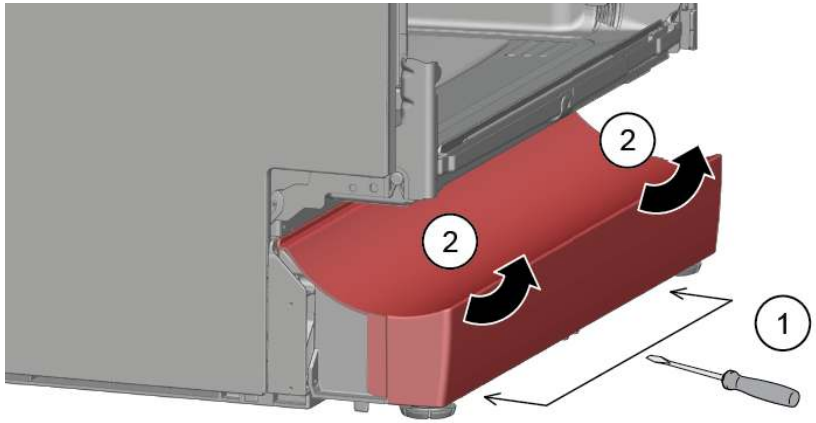

3. Nosta paneeli irti.

4. Poista jalat etusuuntaan (1).

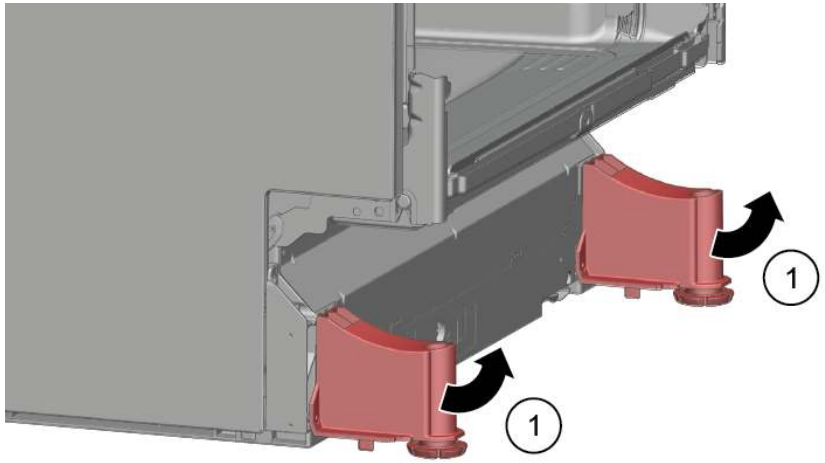

4.14.2 Alapaneelin asentaminen

1. Aseta jalat paikoilleen.
2. Kiinnitä alapaneeli yläosasta (1) ja paina sitä alas, kunnes kuulet sen napsahtavan paikoilleen (2).

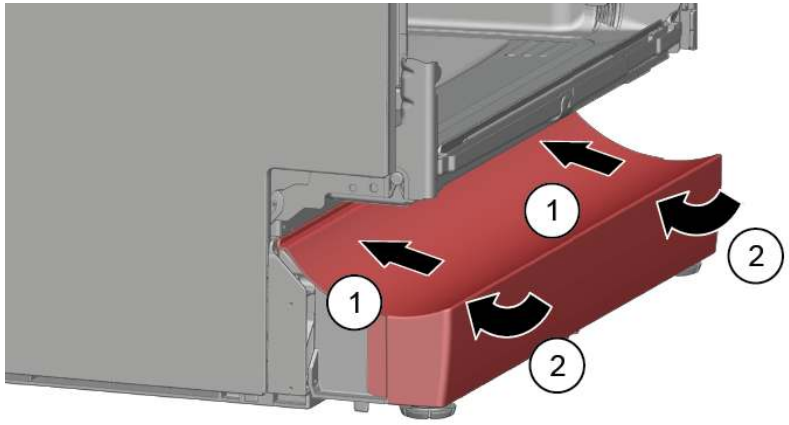

Tekijänoikeudet BSH Hausgeräte GmbH

4.15 Sokkelilevyn vaihtaminen

	Sokkelilevy sijaitsee alhaalla edessä.

Vaatimus:

- Kone on erotettu teholähteestä.
- Kone on erotettu vedenjakelusta.
- Kaluste-etusivu (valinnainen) on poistettu.
- Ulkoluukku on poistettu.
- Ulkoluukku on poistettu (kokonaan integroitu / integroitu).
- Alapaneeli on poistettu (valinnainen).→*314*

4.15.1 Sokkelilevyn poistaminen

1. Poista kaksi ruuvia (1).

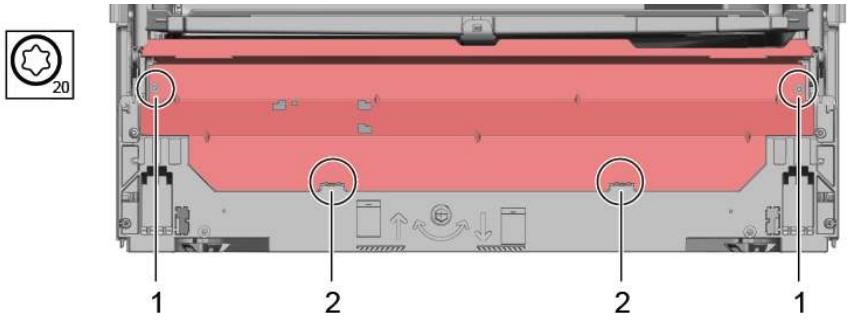

2. Avaa lukitusosat (2).

3. Kallista sokkelilevyä varovasti eteenpäin (1).

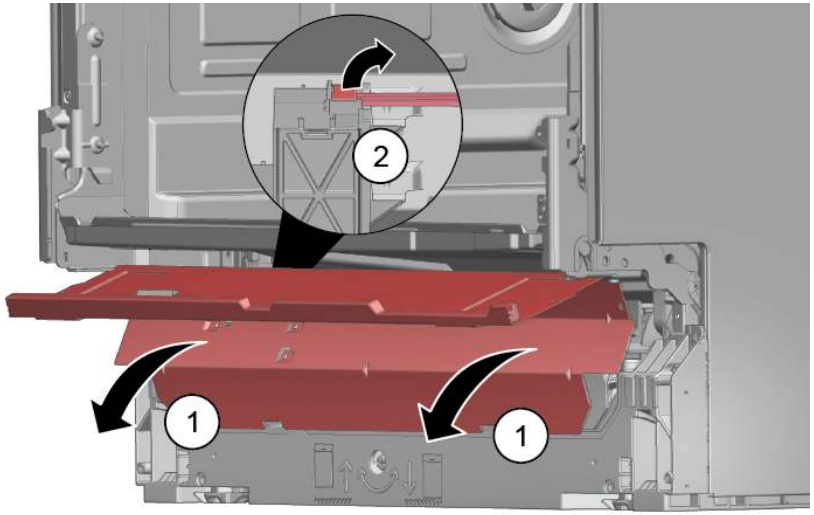

4.

	Mallisarjasta riippuen EmotionLight-tuotteen pistoke on vielä kiinni alaosassa.

Avaa pistokkeen lukitus lukitusnokasta ja vedä taakse (valinnainen) (2).

4.15.2 Sokkelilevyn asentaminen

- Asenna sokkelilevy vastakkaisessa järjestyksessä.

4.16 Ylivuotoputken vaihtaminen

	Ylivuotoputki sijaitsee laitteen edessä alhaalla.

Vaatimus:

- Kone on erotettu teholähteestä.
- Kone on erotettu vedenjakelusta.
- Kaluste-etusivu on poistettu (valinnainen).
- Ulkoluukku on poistettu.
- Alapaneeli on poistettu (valinnainen).→*314*
- Sokkelilevy on poistettu.→*315*

4.16.1 Ylivuotokanavan poistaminen

	Jäännösvesi ▪ Kun tyhjennysletku poistetaan, jäännösvettä voi valua ulos. ▪ Tyhjennä vesi astiaan tai poista se pohja-altaasta imuruiskulla.

1. Vipua ulos yläosassa olevasta kiinnitysmekanismista (1, 2).

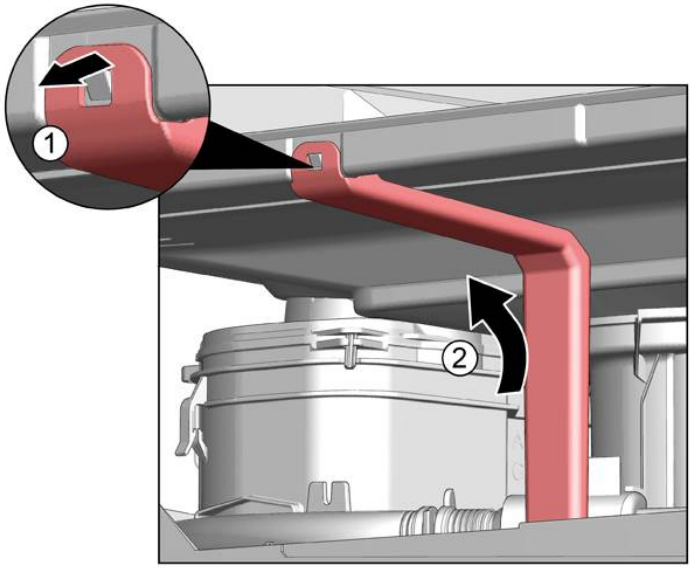

2. Vapauta lukitusosa ylhäällä.

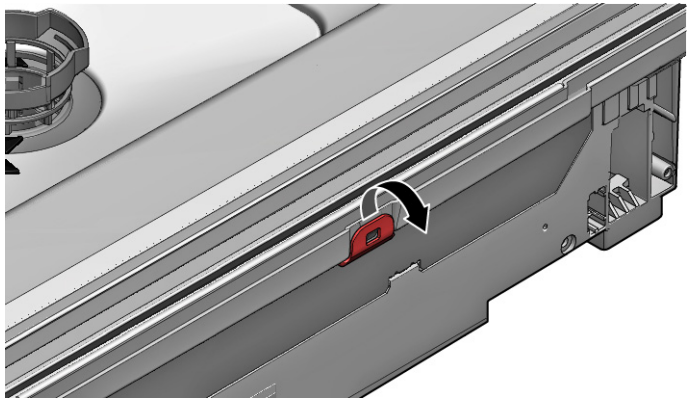

3. 1. Aseta ruuvitaltta metallikiinnikkeen alapuolelle (1).
   2. Vapauta metallikiinnike varovasti (2).

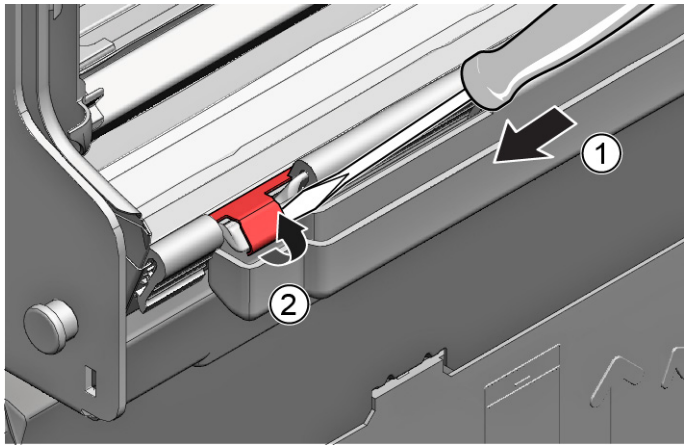

Tekijänoikeudet BSH Hausgeräte GmbH

4. Nosta ylivuotoputki pois.

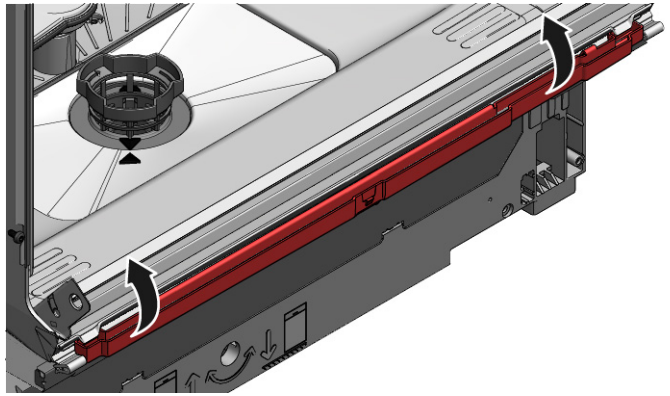

4.16.2 Ylivuotoputken asennus

	Ylivuotoputken väärästä asennuksesta aiheutuvat vesivahingot! Aseta ylivuotoputki alhaalla oikein pohjakaukalon ohjaimeen. Napsauta ylivuotoputki ylhäällä oikein paikoilleen.

1. 1. Aseta ylivuotoputki (1).
   2. Siirrä ylivuotoputki tiivisteeseen (2).
   3. Paina ylivuotoputki tiivisteen ohjaimeen (3).
   4. Työnnä ylivuotoputki varovasti paikoilleen (4).
   5. Kiinnitä ylivuotoputki napsauttamalla paikoilleen (5).

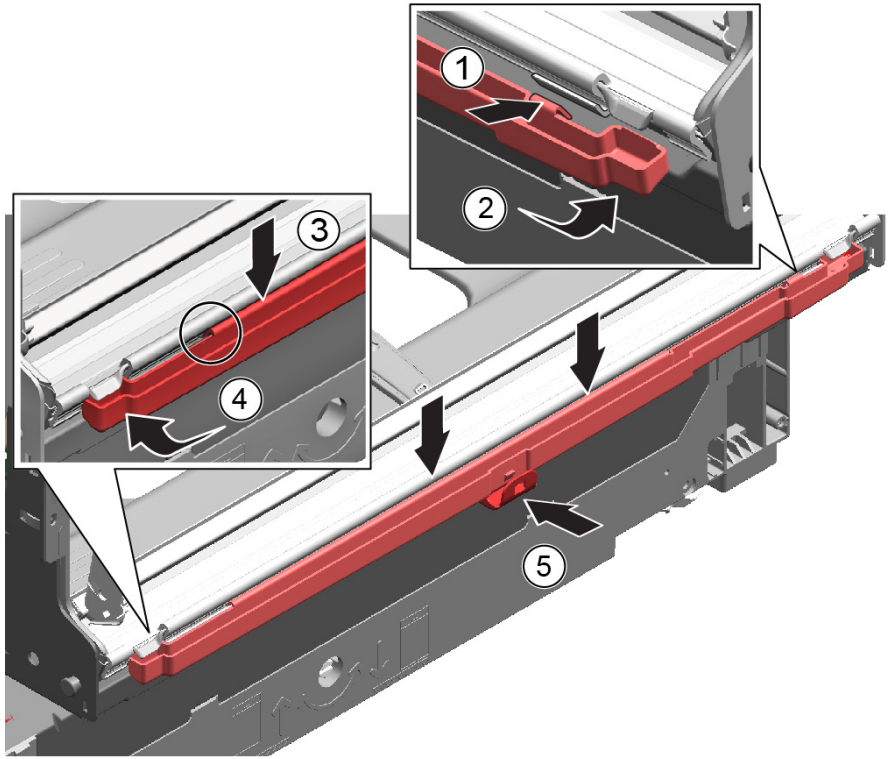

Tekijänoikeudet BSH Hausgeräte GmbH

2. Tarkasta asennus vasemmalla ja oikealla.

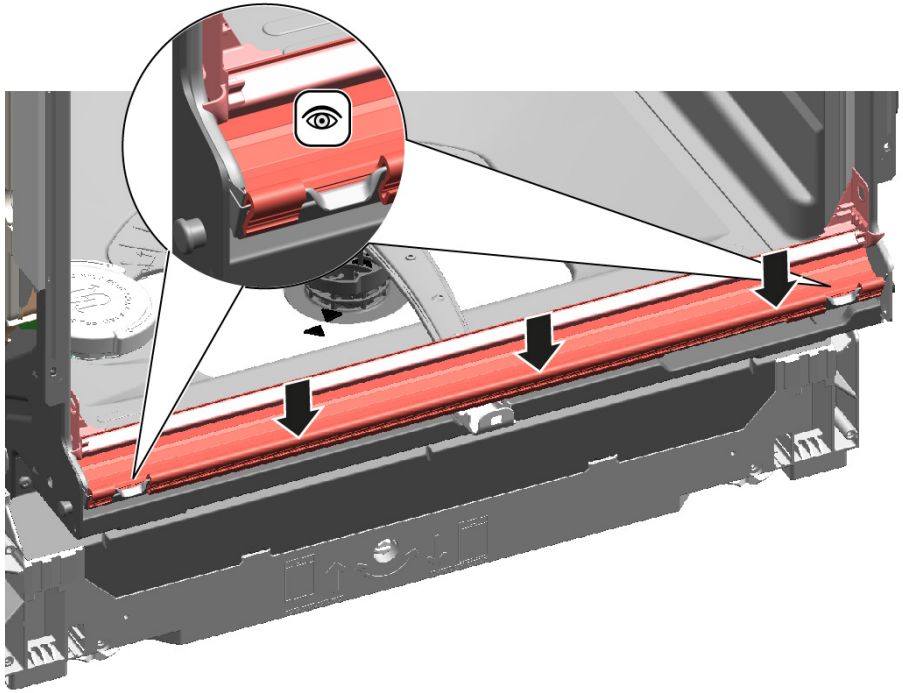

3. Tarkista kiinnitys.

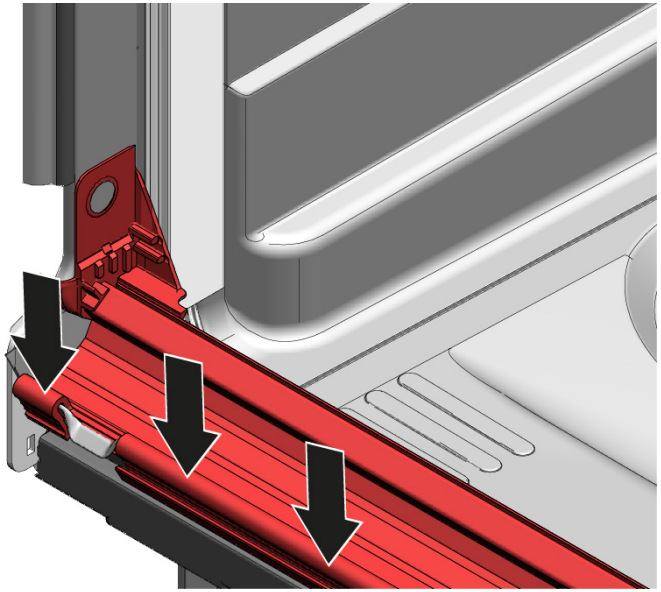

4. Napsauta metalliklipsi kiinni vasemmalla ja oikealla reunalla.

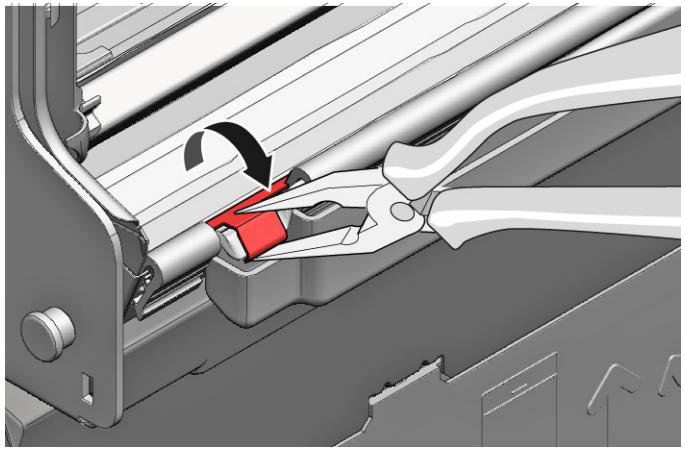

Tekijänoikeudet BSH Hausgeräte GmbH

4.17 Sisäluukun vaihtaminen

Vaatimus:

- Kone on erotettu teholähteestä.
- Kone on erotettu vedenjakelusta.

4.17.1 Sisäluukun poistaminen

1. Poista ruuvit (1).
2. Poista sisäluukku yläsuuntaan (2).

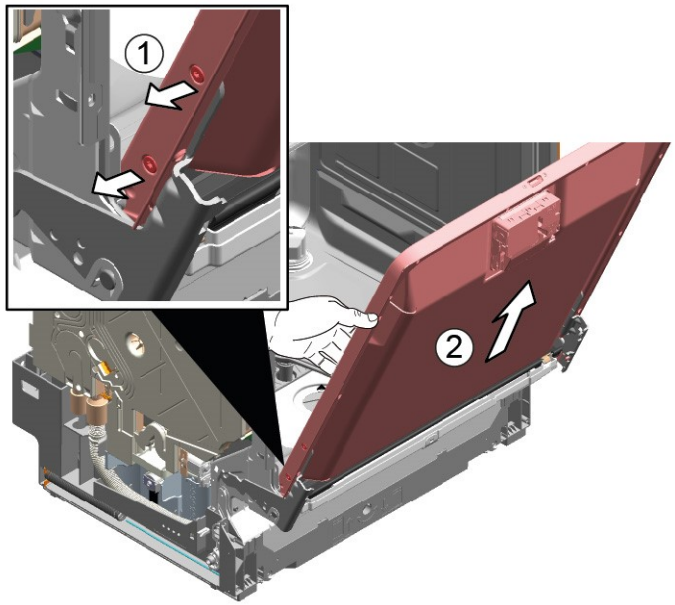

4.17.2 Sisäluukun asennus

1. Käännä luukun tiiviste eteen.
2. Siirrä sisäluukku luukun tiivisteen taakse.
3. Sulje sisäluukku.
4. Käännä luukun tiiviste ylös.
   Reunaosat osoittavat ylöspäin.
5. Siirrä luukun tiivistettä ylöspäin.
6. Kiinnitä luukun sarana ruuveilla.
7. Aseta sisäluukku luukun saranaan.
8. Kiinnitä sisäluukku ruuveilla.

Tekijänoikeudet BSH Hausgeräte GmbH

4.18 Luukun saranan vaihtaminen

Vaatimus:

- Kone on erotettu teholähteestä.
- Kone on erotettu vedenjakelusta.
- Koneeseen on vapaa pääsy.
- Sivupaneeli on poistettu.→307
- Ulkoluukku on poistettu.
- Sisäluukku on poistettu.
- Ohjauspaneeli on poistettu.→311
- Luukun jouset on kiinnitetty.→312
- Alapaneeli on poistettu.→314
- Sokkelilevy on poistettu.→315
- Ylivuotokanava on poistettu.→316

4.18.1 Luukun saranan poistaminen

1. 1. Vapauta kiinnitin ruuvimeisselillä (1).
   2. Vedä luukun saranaa eteenpäin (2).

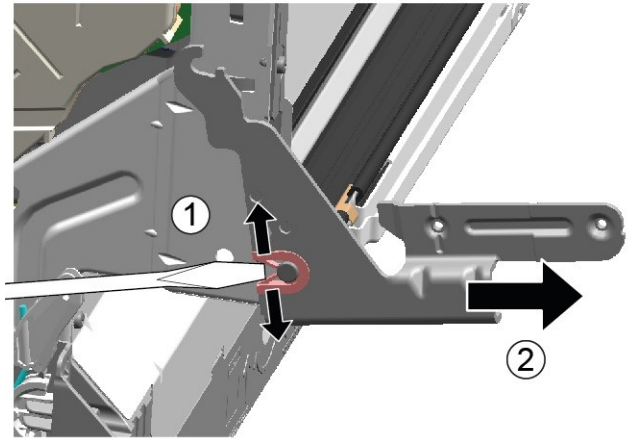

2. Irrota maadoitusliitäntä luukun saranassa.

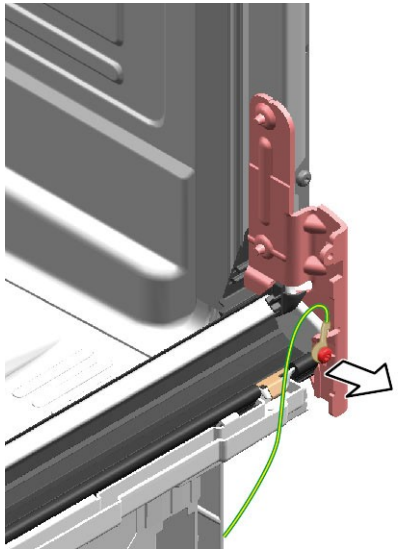

4.18.2 Luukun saranan asennus

VAARA

Jännitteisten osien aiheuttama sähköiskun vaara!
Sähköiskusta aiheutuva hengenvaara väärän korjauksen tapauksessa
- Sähköosien korjaus tulisi antaa pätevien sähköasentajien suoritettavaksi.
- Pyydä korjauksen jälkeen suorittamaan VDE 0701 -säädöksen tai maakohtaisten säädösten mukainen turvallisuustesti.

Tekijänoikeudet BSH Hausgeräte GmbH

1. 1. Aseta sarana laitteeseen (1).
   2. Siirrä saranaa alaspäin (2), kunnes se lukittuu laitteeseen.

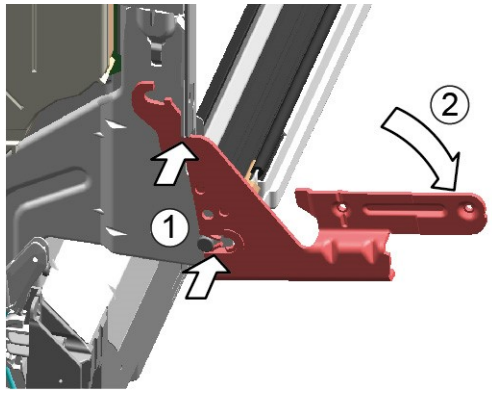

2.

i	Puuttuva maadoitusliitäntä voi johtaa luukun sähköistymiseen.

Luo maadoitusliitäntä.

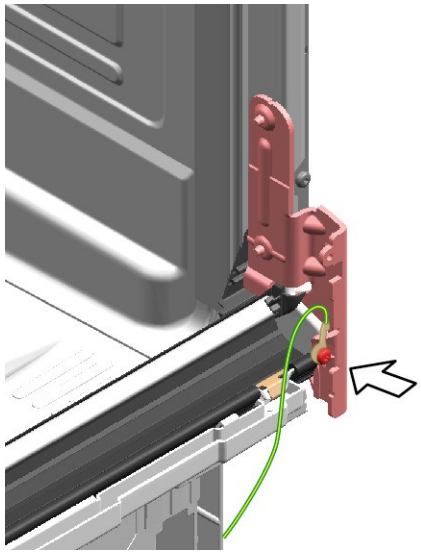

Tekijänoikeudet BSH Hausgeräte GmbH

4.19 Luukun (alemman) tiivisteen vaihtaminen

Vaatimus:

- Kone on erotettu teholähteestä.
- Kone on erotettu vedenjakelusta.
- Ulkoluukku on poistettu.
- Sokkelilevy on poistettu.→*315*
- Alapaneeli on poistettu (valinnainen).→*314*
- Luukun jouset on poistettu.
- Ohjauspaneeli on poistettu.
- Johdinnipun pidike oikeassa alareunassa on poistettu.

4.19.1 Luukun tiivisteen poistaminen

1. Poista kaksi kiinnitysklipsiä alemmasta luukun tiivisteestä (1, 2).

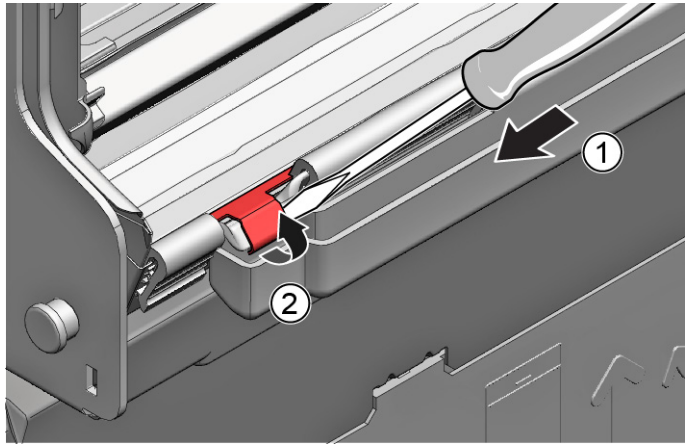

2. Irrota ylivuotokanava.

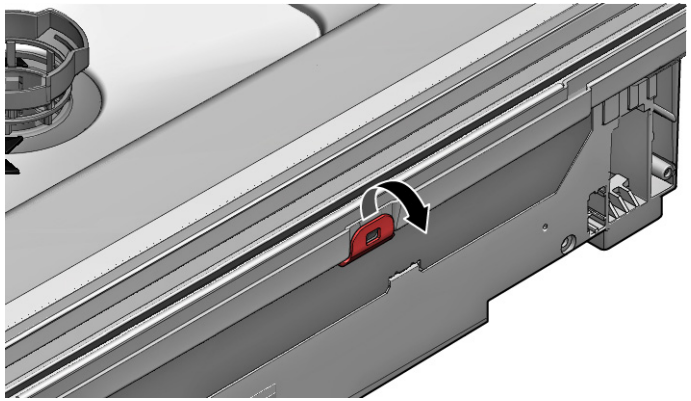

3. Nosta ylivuotokouru pois.

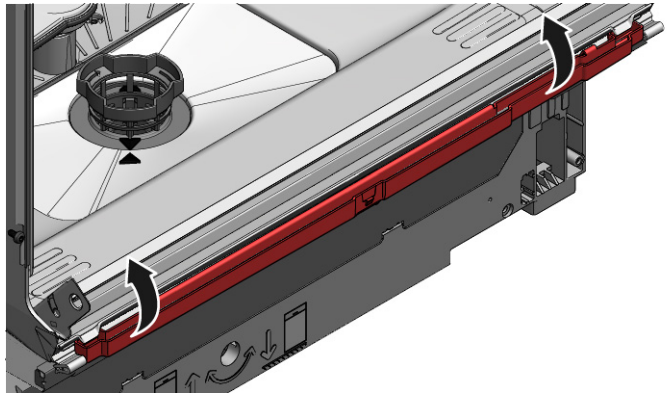

Tekijänoikeudet BSH Hausgeräte GmbH

4. Poista alempi luukun tiiviste sisäluukusta.

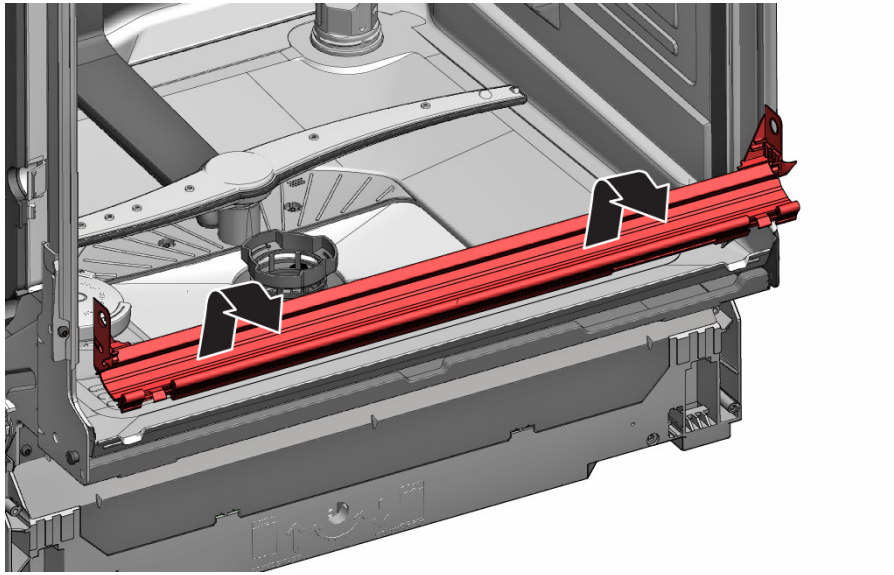

4.19.2 Luukun tiivisteen asennus

1. Kiinnitä tiivistetulpat vasemmalle ja oikealle tiivistekiskoon luukun tiivisteen kanssa.

2. Työnnä luukun tiiviste sulkuläpän kanssa sisäluukkuun.
3. Kiinnitä luukun tiiviste kahdella kiinnitysklipsillä.

Tekijänoikeudet BSH Hausgeräte GmbH

4.20 Luukun (ylemmän) tiivisteen vaihtaminen

Vaatimus:

- Kone on erotettu teholähteestä.
- Kone on erotettu vedenjakelusta.

4.20.1 Luukun tiivisteen poistaminen

- Poista luukun tiiviste sisäkehyksestä.

4.20.2 Luukun tiivisteen asennus

Luukun tiiviste on leikattava oikeaan pituuteen ennen asennusta. Oikea pituus on 1 750 mm laitteille, joiden korkeus on 81 cm ja 1 850 mm laitteille, joiden korkeus on 86 cm.

1. Valmistele sopiva luukun tiiviste.
2. Varmista tiivisteprofiilin oikea asennusasento.

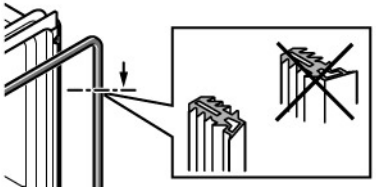

3. Valkoisen pisteen on oltava samalla tasolla tiivistenauhan kanssa.

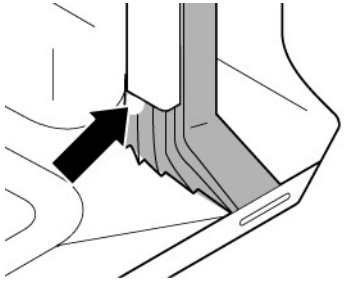

4. | | |
|---|---|
| | Tiivisteen nurkat eivät saa olla poimuilevia tai venyneitä. Tiiviste katkaistaan diagonaalisesti päistä ja kaventuu säiliön pohjaan edessä. |

   Paikoita tiivisteen pää suoraan etuosaan sisäluukun alapuolella. Tiivisteen tulisi olla säiliön sivua vasten mahdollisimman paljon.

➡ Oikein asennettu luukun tiiviste:

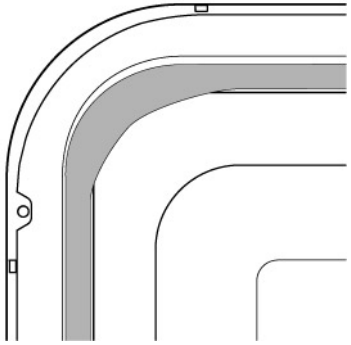

Tekijänoikeudet BSH Hausgeräte GmbH

4.21 EmotionLight-osan vaihtaminen

	EmotionLight sijaitsee huuhtelusäiliön ulkopuolen alueella ylhäällä edessä.

Vaatimus:

- Kone on erotettu teholähteestä.
- Kone on erotettu vedenjakelusta.
- Koneeseen on vapaa pääsy.
- Työtaso on poistettu (valinnainen).
- Oikean puolen paneeli on poistettu (valinnainen).→*307*

4.21.1 EmotionLight-osan poistaminen

1. Irrota kiinnitin takaa (1).

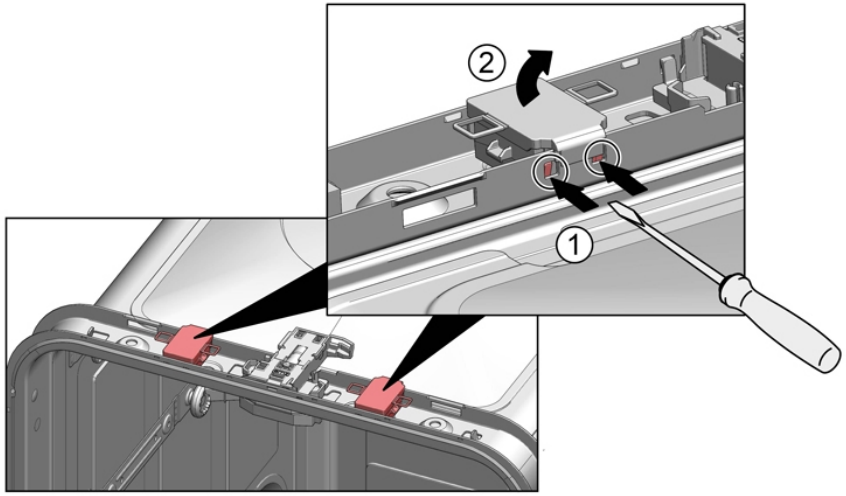

2. Poista pidike yläsuuntaan (2).
3. Vedä pistoke irti liittimestä (oikealla alhaalla laitteen edessä).
4. Poista sähköliitäntä virtamoduulista.

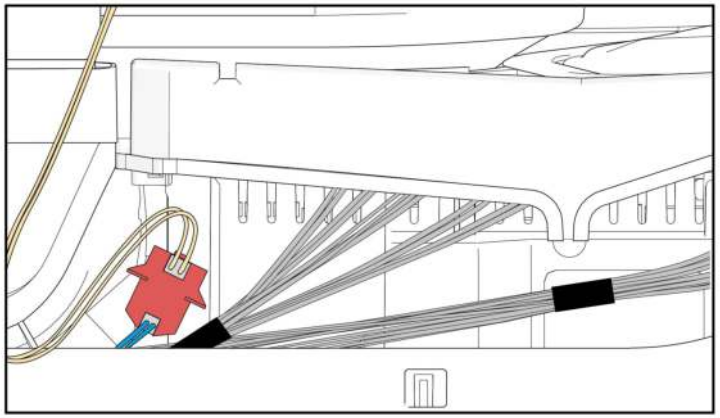

5. Poista EmotionLight laitteesta.

4.21.2 EmotionLight-osan asennus

1. Työnnä pidike huuhtelusäiliön runkoon (1).

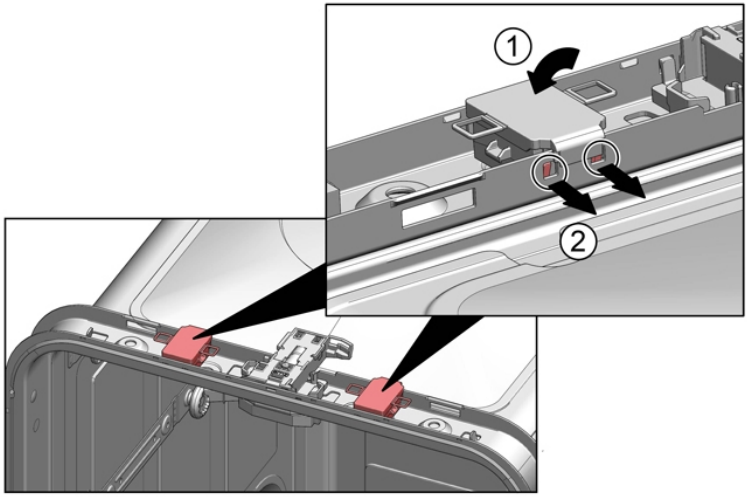

Tekijänoikeudet BSH Hausgeräte GmbH

2. Lukitse kiinnitin (2).
3.

	HUOMIO! **Väärä asennus!** Kaapelin vioittuminen luukun saranan alueella. ▶ Asenna kaapeli luukun saranan alueelle (saranan ja huuhtelusäiliön välissä) siten, että liikkuvat osat eivät voi vioittaa sitä.

Asenna kaapeli oikealle puolelle alas.

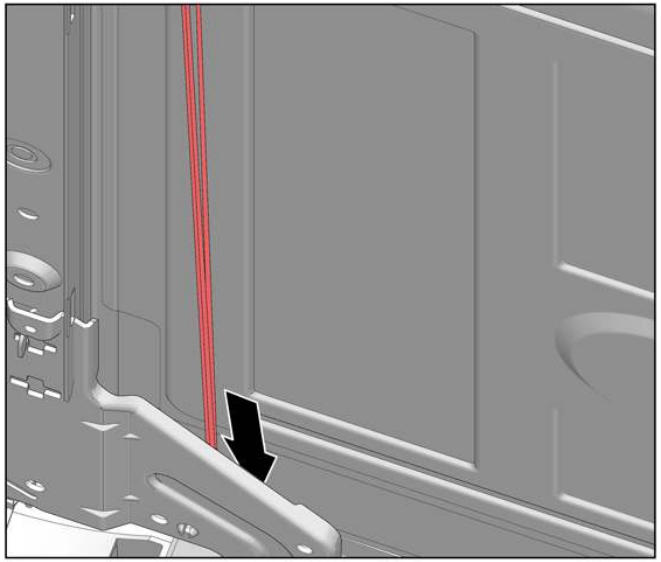

Kuva 3: Lattakaapeli

4. Liitä pistoke pistorasiaan.

Tekijänoikeudet BSH Hausgeräte GmbH

4.22 TimeLight-moduulin vaihtaminen

	Vaihda TimeLight ainoastaan kokonaisena osana. TimeLight-moduuli on kiinnitetty sokkelilevyn taakse.

Vaatimus:

- Kone on erotettu teholähteestä.
- Kone on erotettu vedenjakelusta.
- Alapaneeli on poistettu.→314
- Sokkelilevy on poistettu ja käännetty.→315

4.22.1 TimeLight-moduulin poistaminen

1. Taivuta lukitusosia (1) hieman ulospäin.

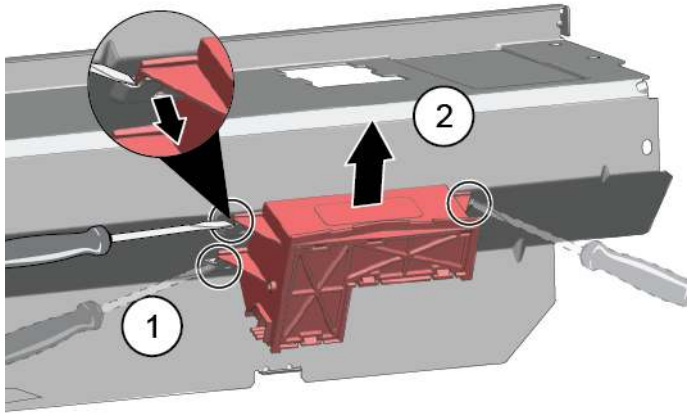

2. Vedä TimeLight-moduuli yläsuuntaan ulos ohjaimesta (2).

4.22.2 TimeLight-moduulin asennus

1. Taivuta lukitusosat (1) takaisin.

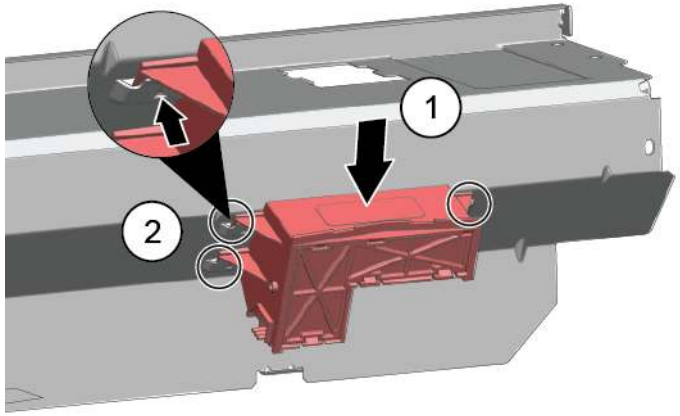

2. Työnnä TimeLight-moduuli ohjaimeen (2).
3. Tee sähköliitäntä.

Tekijänoikeudet BSH Hausgeräte GmbH

4.23 Gap Illumination -moduulin vaihtaminen

Vaatimus:

- Kone on erotettu teholähteestä.
- Kone on erotettu vedenjakelusta.
- Ulkoluukku on purettu.
- Ohjauspaneeli on poistettu.

4.23.1 Gap Illumination -moduulin poistaminen

1. 1. Irrota kiinnitys (1).
   2. Poista sähköliitäntä ohjausmoduulista (2).

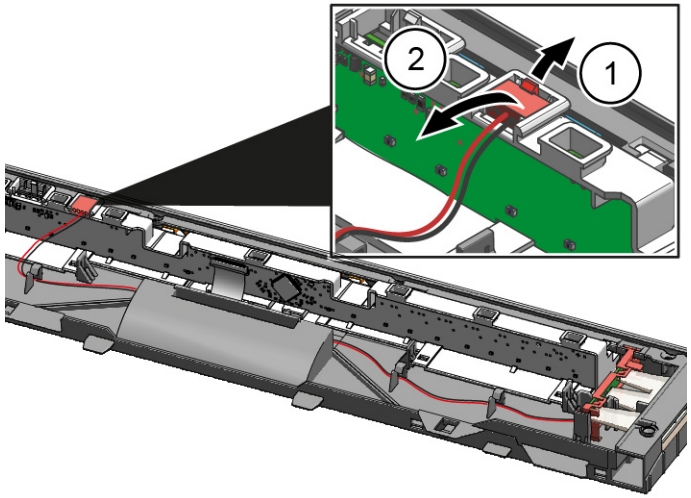

2. 1. Irrota kiinnitin takaa (1).
   2. Poista valokuitu (2).

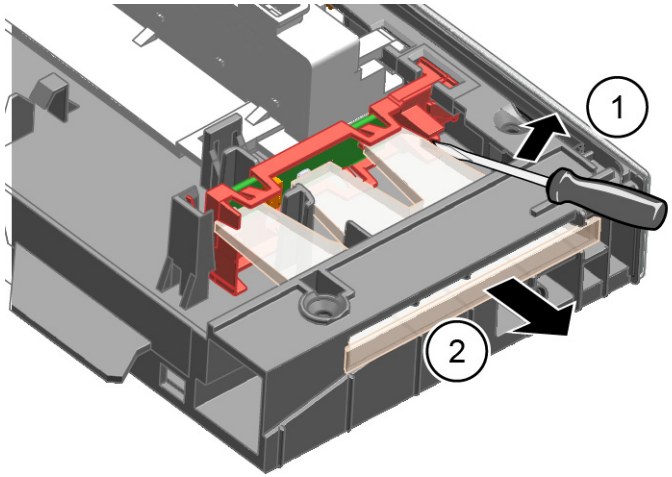

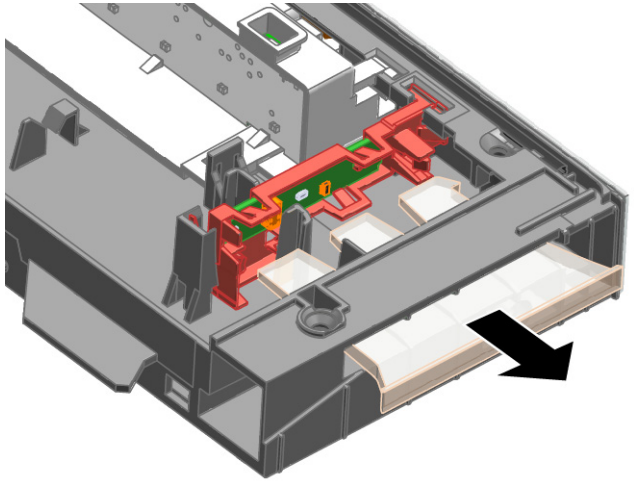

Tekijänoikeudet BSH Hausgeräte GmbH

3. 1. Irrota kiinnitin (1).
   2. Nosta PCB ylös pidikkeen kanssa ja poista se ohjausmoduulin rungosta (2).

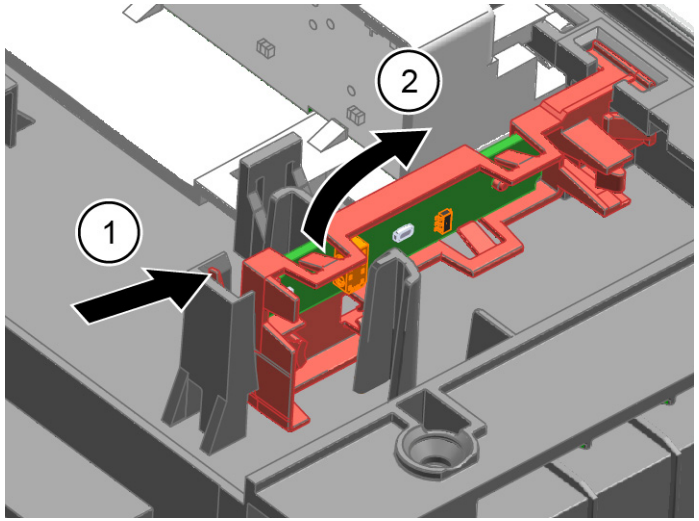

4.23.2 Gap Illumination -moduulin asennus

1. Aseta PCB-pidike ohjausmoduulin runkoon.

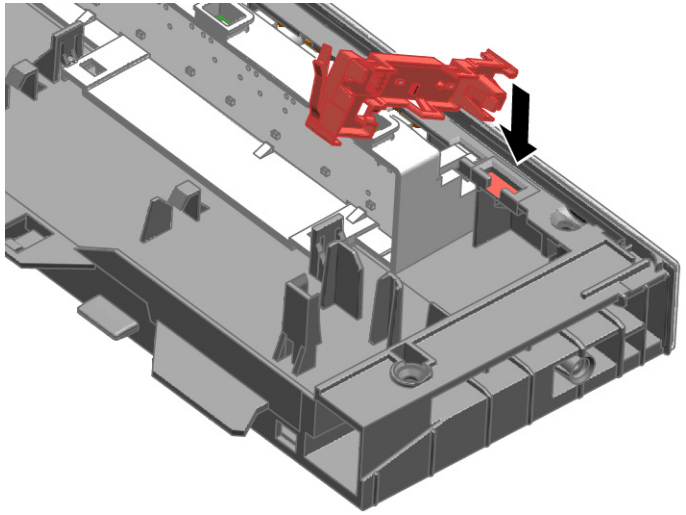

2. Kiristä sitä, kunnes kuuluu ”klik”.

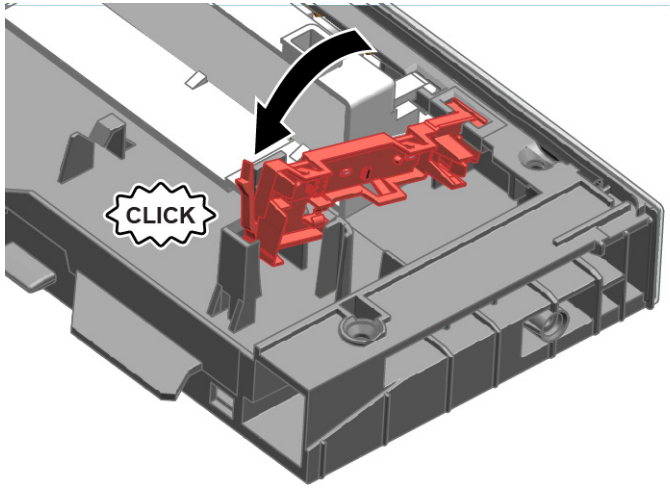

3. Asenna valokuitu ja kiristä sitä, kunnes kuuluu ”klik”.

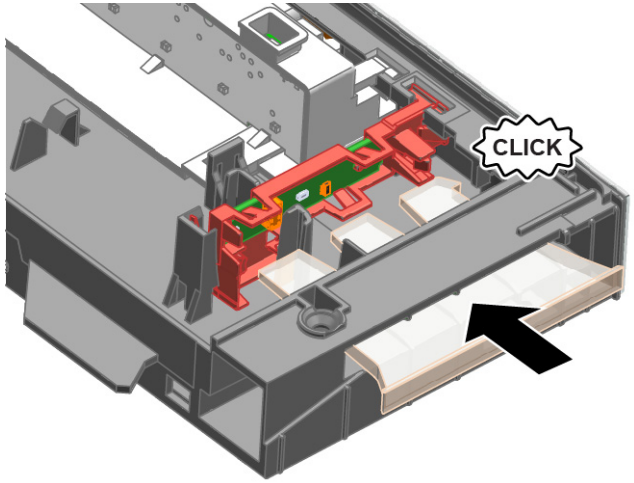

4. Liitä johdin ohjausmoduuliin.

Tekijänoikeudet BSH Hausgeräte GmbH

Conseils de réparation - Lave–vaisselle

A propos de ce document 333
1.1 Informations importantes 333
1.1.1 Objectif 333
1.2 Explication des symboles 333
1.2.1 Niveaux de risque 333
1.2.2 Symboles de danger 333
1.2.3 Structure des indications d'avertissement 334
1.2.4 Symboles généraux 334

Sécurité 335
2.1 Consignes de sécurité générales 335
2.1.1 Tous les appareils électroménagers 335

Outils et aides 336

Réparation 337
4.1 Changer le plan de travail 337
4.1.1 Démonter le plan de travail 337
4.1.2 Monter le plan de travail 337
4.2 Monter le système panier 338
4.2.1 Monter le guide tablette pour modèles 86cm 338
4.2.2 Monter l'étagère de tasses 338
4.2.3 Monter l'insert de cuisson vapeur 339
4.3 Changer le tiroir Vario 340
4.3.1 Démonter le tiroir Vario 340
4.3.2 Monter le tiroir Vario 341
4.4 Remplacer les bras d'aspersion 342
4.4.1 Retirer un bras d'aspersion 342
4.4.2 Monter le bras d'aspersion 342
4.5 Remplacer les filtres 343
4.5.1 Retirer un filtre 343
4.5.2 Monter les filtres 343
4.6 Monter la tête d'aspersion pour plaque de cuisson 344
4.7 Remplacement du cordon d'alimentation 345
4.7.1 Déconnecter câble de raccordement 345
4.7.2 Connecter câble de raccordement 345
4.8 Changer le couvercle du détergent 346
4.8.1 Démonter couvercle du détergent 346
4.8.2 Insérer le ressort 346
4.8.3 Monter le couvercle du détergent 346
4.9 Remplacer le couvercle de la pompe d'eaux usées 347
4.9.1 Retirer le couvercle de la pompe d'eaux usées 347
4.9.2 Monter le couvercle de la pompe d'eaux usées 347
4.10 Changer la paroi latérale 348
4.10.1 Démonter la paroi latérale 348
4.10.2 Monter la paroi latérale 349
4.11 Remplacer la porte de façade 350
4.11.1 Retirer la porte de façade 350
4.11.2 Monter la porte de façade 350
4.12 Changer le bandeau de commande 352
4.12.1 Retrait du bandeau de commande 352
4.12.2 Montage du bandeau de commande 352
4.13 Fixer les ressorts de porte 353
4.14 Changer bandeau du socle 355
4.14.1 Démonter le bandeau du socle 355
4.14.2 Installer le bandeau du socle 355
4.15 Changer la tôle du socle 356
4.15.1 Démonter tôle du socle 356
4.15.2 Monter la tôle du socle 356
4.16 Remplacer le conduit de débordement 357
4.16.1 Retirer le canal de débordement 357
4.16.2 Monter le conduit de débordement 358
4.17 Remplacer la porte intérieure 360
4.17.1 Retirer la porte intérieure 360
4.17.2 Monter la porte intérieure 360
4.18 Remplacer la charnière de porte 361
4.18.1 Retirer la charnière de porte 361
4.18.2 Monter la charnière de porte 361
4.19 Remplacer le joint de porte (inférieur) 363
4.19.1 Retirer le joint de porte 363
4.19.2 Monter le joint de porte 364
4.20 Remplacer le joint de porte (supérieur) 365
4.20.1 Retirer le joint de porte 365
4.20.2 Monter le joint de porte 365

Copyright par BSH Hausgeräte GmbH

Conseils de réparation - Lave–vaisselle

4.21 Changer l'EmotionLight 366
4.21.1 Démonter l'Emotion Light 366
4.21.2 Monter l'Emotion Light 366
4.22 Changer le TimeLight 369
4.22.1 Démonter le Time Light 369
4.22.2 Monter le Timelight 369
4.23 Remplacer le Gap illumination 370
4.23.1 Retirer le Gap illumination 370
4.23.2 Monter le Gap illumination 371

Copyright par BSH Hausgeräte GmbH

A propos de ce document

1.1 Informations importantes

1.1.1 Objectif

Les conseils de réparation qui suivent visent à permettre au consommateur de réparer l'appareil par lui-même, conformément au règlement sur l'écoconception (en vigueur le 03/2021).

Ils contiennent des informations sur le remplacement de certaines pièces de rechange précises, y compris des mises en garde.

Pour toute question, veuillez contacter notre service après-vente. Notre responsabilité pour les dommages est conditionnelle à l'observation des conseils de réparation.

1.2 Explication des symboles

1.2.1 Niveaux de risque

Les niveaux de risque se composent d'un symbole et d'un terme d'avertissement. Le mot d'avertissement caractérise la gravité du danger.

Niveau de dangerosité	Signification
⚠ DANGER	Le non respect de la consigne d'avertissement provoque la mort ou des blessures graves.
⚠ AVERTISSEMENT	Le non respect de la consigne d'avertissement peut provoquer la mort ou des blessures graves.
⚠ PRUDENCE	Le non respect de la consigne d'avertissement peut provoquer des blessures légères.
ATTENTION !	Le non respect de la consigne d'avertissement peut provoquer des dégâts matériels.

Tableau 1: Niveaux de risque

1.2.2 Symboles de danger

Les symboles de danger sont des représentations figuratives renseignant sur la nature du danger.

Ce document utilise les symboles de danger suivants:

Symbole de danger	Signification
	Consigne d'avertissement générale
	Danger engendré par la tension électrique
	Risque d'explosion
	Risque de blessures par coupure

Copyright par BSH Hausgeräte GmbH

Symbole de danger	Signification
	Risque de blessures par écrasement
	Danger engendré par des surfaces très chaudes
	Danger engendré par un champ magnétique puissant
	Danger engendré par un rayonnement non ionisant

Tableau 2: Symboles de danger

1.2.3 Structure des indications d'avertissement

Les consignes d'avertissement figurant dans ce document ont un aspect uniforme et une structure uniforme.

	DANGER **Type et source du danger! !** Conséquences possibles en cas de non-respect du danger / de l'avertissement. ▸ Mesures et interdictions pour éviter le danger.

L'exemple suivant montre une consigne d'avertissement mettant en garde contre le risque d'électrocution. La mesure permettant d'éviter le danger est nommée.

	DANGER **Risque d'électrocution par des pièces conductrices de tension !** Mort par électrocution. ▸ Débrancher l'appareil du secteur minimum 60 secondes avant de démarrer la réparation.

1.2.4 Symboles généraux

Ce document utilise les symboles généraux suivants:

Symbole général	Signification
	Caractérisation d'une astuce particulière (texte et/ou graphique)
	Caractérisation d'une astuce simple (texte seul)
	Caractérisation d'un lien vers une vidéo
	Caractérisation d'outils nécessaires
	Caractérisation de conditions nécessaires
	Caractérisation d'une condition (si... , alors ...)
	Caractérisation d'un résultat
Start	Caractérisation d'une touche ou surface de commande
[00123456]	Caractérisation d'une référence de pièce
Statut	Caractérisation d'un texte affiché / fenêtre (sur l'afficheur)

Tableau 3: Symboles généraux

Copyright par BSH Hausgeräte GmbH

Sécurité

2.1 Consignes de sécurité générales

2.1.1 Tous les appareils électroménagers

Risque d'électrocution en raison de pièces sous tension!

- Des erreurs lors de réparations impliquant des composants électriques peuvent entraîner une décharge électrique!
- Débrancher l'appareil du secteur minimum 60 secondes avant de démarrer la réparation.
- Après la réparation, effectuer un test de sécurité selon VDE 0701 ou les régulations spécifiques nationales.

Risque de blessures par coupure sur des bords tranchants!

- Porter des gants de protection.

Risque de casse durant la réparation, maintenance, dépannage et SAV en raison de composants lourds et mobiles

- Porter des chaussures de protection.
- Sécuriser les composants lourds contre le risque de chute.
- Ne pas coller les pièces du châssis sur les composants mobiles.

Risque lié à la sécurité / fonction de l'appareil!

- Utiliser uniquement des pièces détachées d'origine.

Risque d'endommagement des composants sensibles aux décharges électrostatiques!

- Ne pas toucher les modules, ni leur connexions et pistes conductrices.

Copyright par BSH Hausgeräte GmbH

Outils et aides

Désignation	Détails	Images
Tournevis Torx T20 avec perçage [00340764]	100 mm , pour les vis avec la tige de sécurité	
Tournevis Torx T15	Longueur 80 mm	
Tournevis plat	Lame 10 mm x 1,6 mm x 200 mm	
Pince à becs plats [00340871]	Longueur 200 mm, droit	

Copyright par BSH Hausgeräte GmbH

4.1 Changer le plan de travail

Pré-requis:

- Appareil n'est pas sous tension.
- Appareil est désencastré.

4.1.1 Démonter le plan de travail

1. Enlever les deux vis arrière (1) (en option).
2. Pousser vers le haut les deux leviers de verrouillage sous le plan de travail (2).

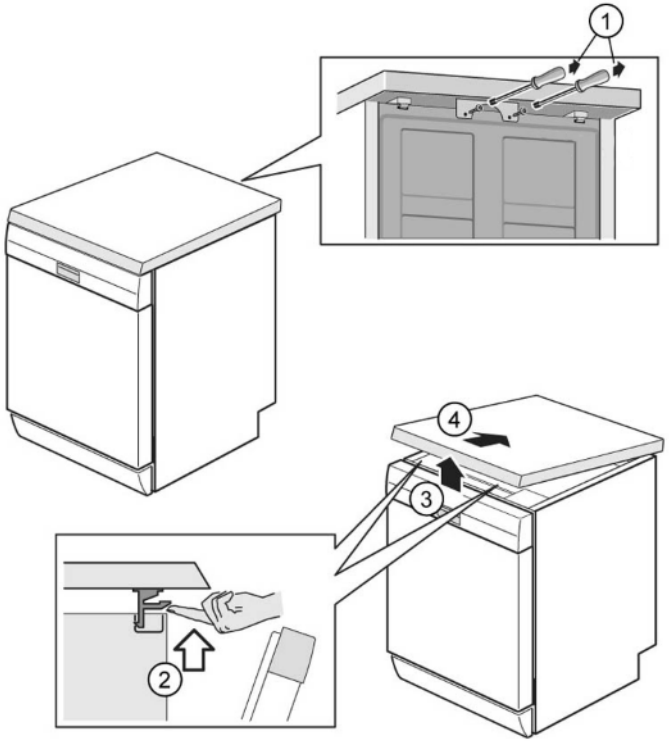

3. Soulever légèrement le plan de travail vers l'avant (3).
4. Pousser le plan de travail vers l'arrière (4).
5. Retirer le plan de travail.

4.1.2 Monter le plan de travail

1. Insérer le plan de travail dans les rails arrière avec les ergots support (1).

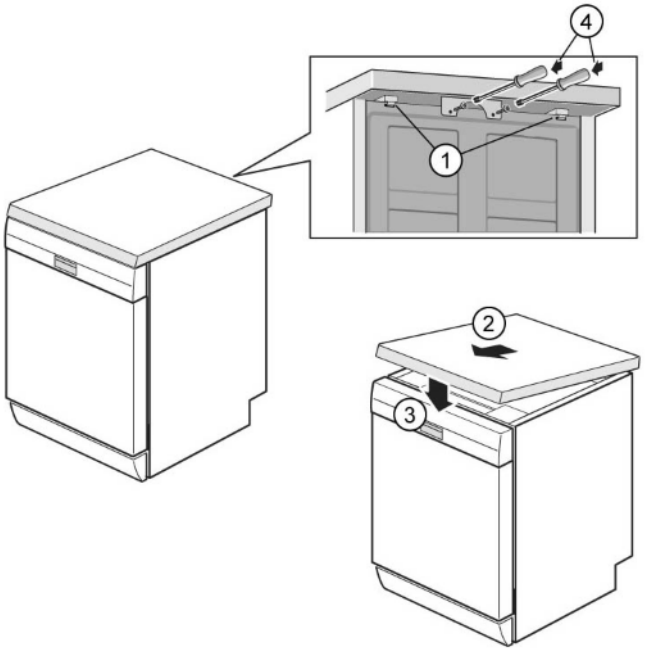

2. Pousser le plan de travail vers l'avant (2).
3. Pousser le plan de travail avant vers le bas jusqu'à ce que les deux leviers de verrouillage se fixent de façon audible (3).
4. Revisser les deux vis (4) (en option).

Copyright par BSH Hausgeräte GmbH

4.2 Monter le système panier

Pré-requis:

- Le panier concerné a été retiré de l'appareil.

4.2.1 Monter le guide tablette pour modèles 86cm

Outillage nécessaire:

- Guide tablette [00614935]
- Etagère de tasses [00618565]

1. Monter le guide tablette de façon inclinée sur l'avant du panier.
2. Centrer et fixer le guide tablette.

4.2.2 Monter l'étagère de tasses

Outillage nécessaire:

- Guide tablette [00614935]
- Etagère de tasses [00618565]

	Lors du lavage de tasses, vous pouvez ouvrir l'étagère de tasses. Cette inclinaison supplémentaire réduit le risque que de l'eau s'accumule sur le dessous de la tasse. Avec les grands verres, il est recommandé d'utiliser le clip des étagères de tasses. Sur les paniers supérieurs avec des pièces plastique en option, celles-ci doivent être retirées.

1. Retirer les parties en plastique.

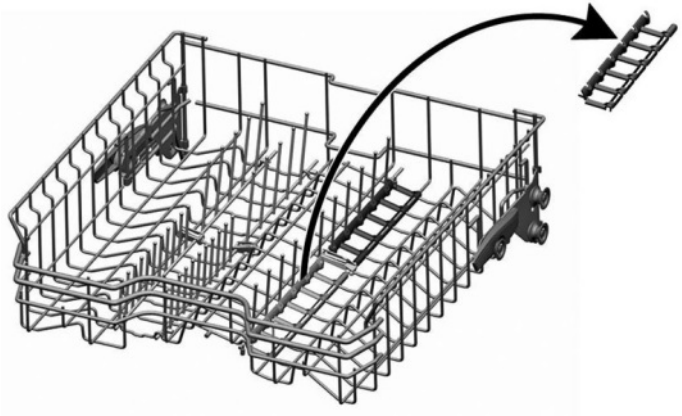

2. Fixer le clip de l'étagère des tasses.

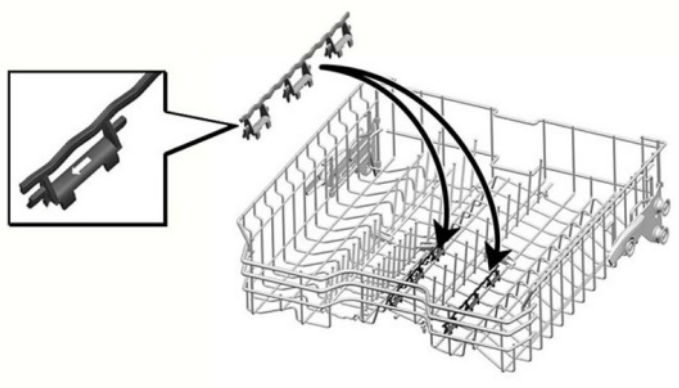

3. Ouvrir le clip de l'étagère des tasses.

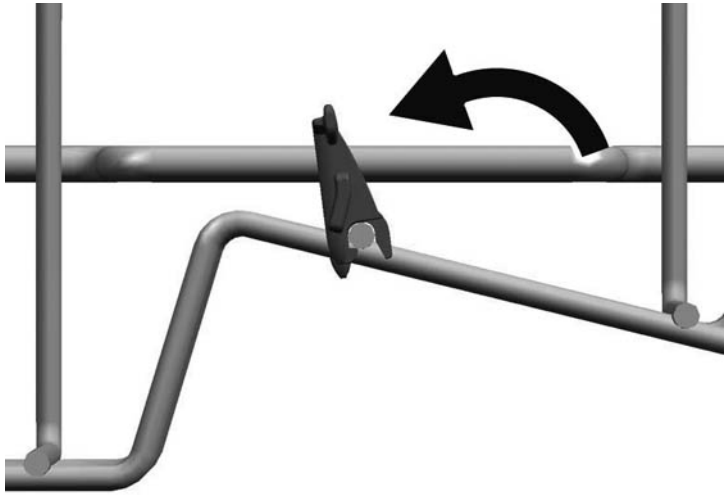

Copyright par BSH Hausgeräte GmbH

4. Ranger la vaisselle.

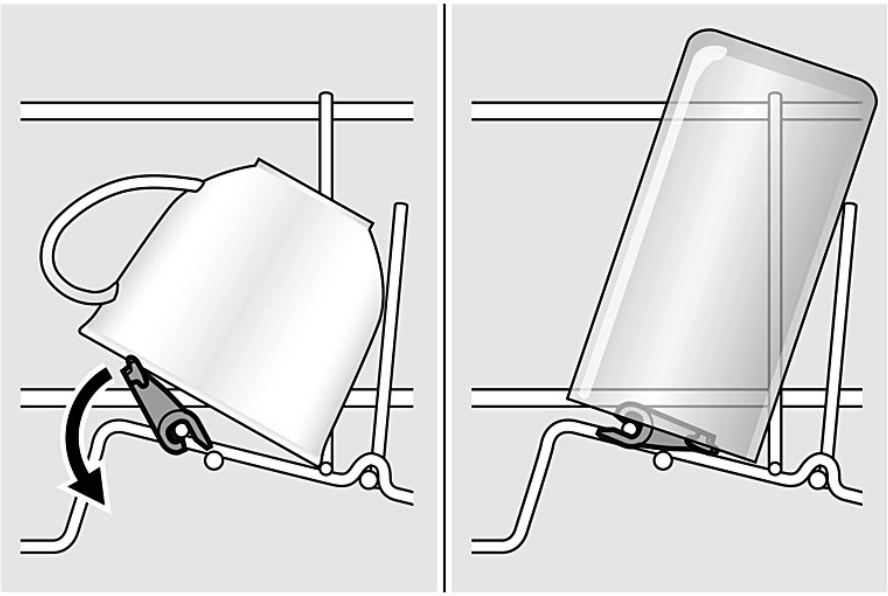

4.2.3 Monter l'insert de cuisson vapeur

Outillage nécessaire:

- Guide tablette [00614935]
- Etagère de tasses [00618565]

- Bloquer l'insert cuisson vapeur avec les extrémités sous le système panier.

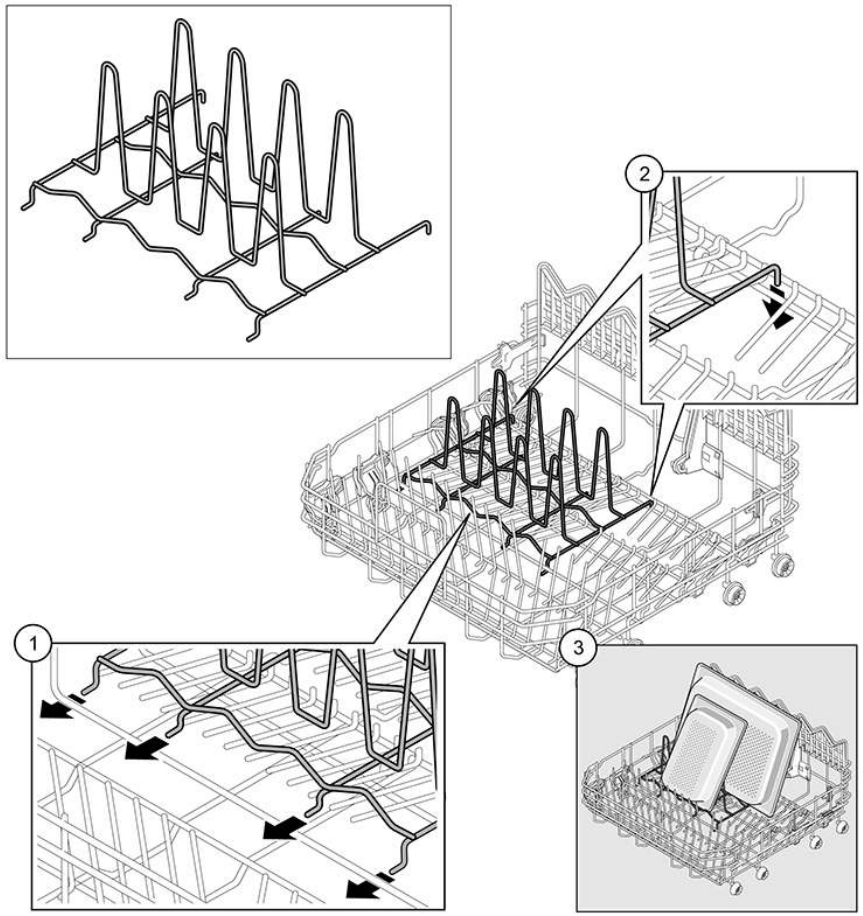

Copyright par BSH Hausgeräte GmbH

4.3 Changer le tiroir Vario

4.3.1 Démonter le tiroir Vario

1. Courber les pattes de la poignée vers l'intérieur.

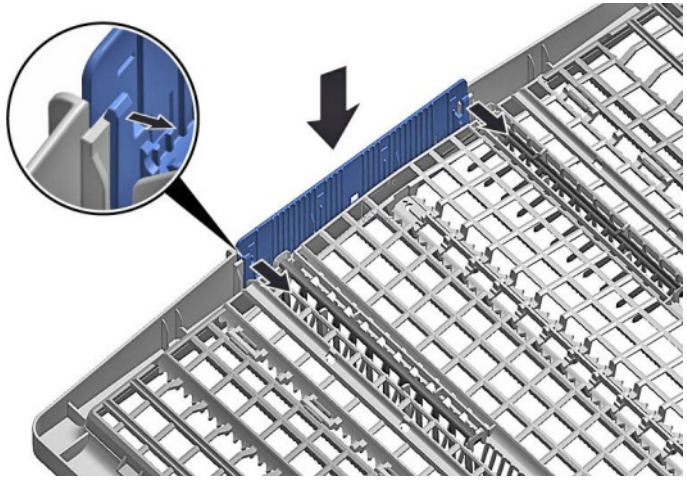

2. Retirer la poignée par le haut.

3. Pousser les inserts plastique latéraux vers l'extérieur et les extraire du cadre par le haut.

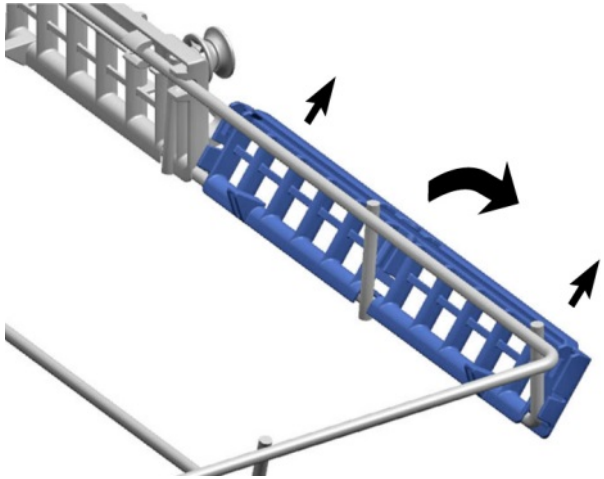

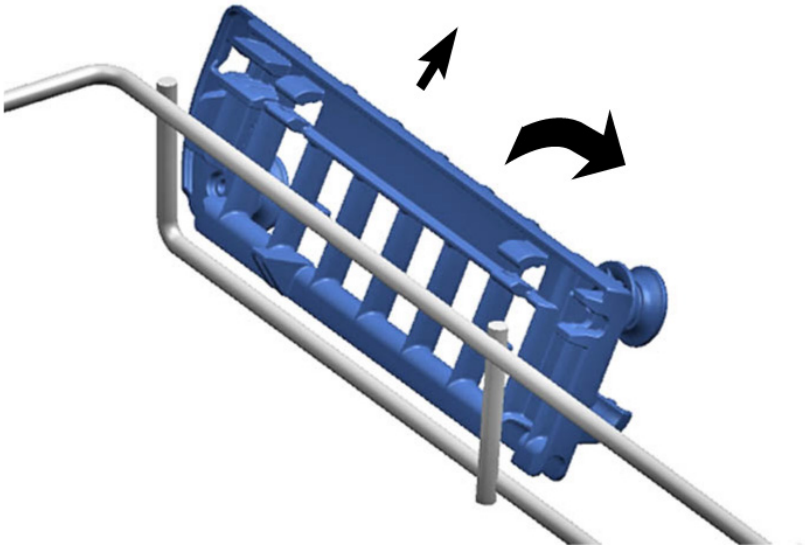

Copyright par BSH Hausgeräte GmbH

4. Courber les pattes guide doucement vers l'extérieur.

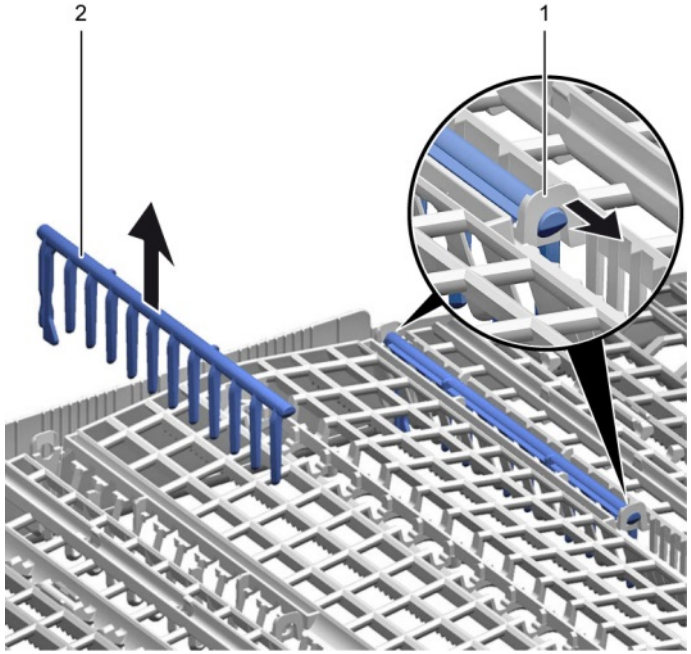

5. Retirer les tiges rabattables des pattes.

6. Pousser le cadre métallique vers l'avant pour le retirer des fixations.

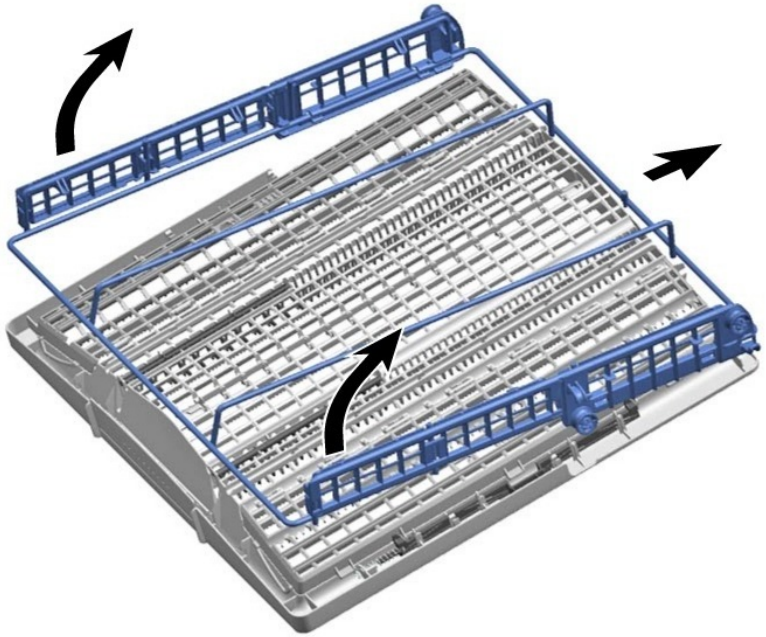

7. Pousser le cadre métallique vers l'arrière pour le sortir du guide.

4.3.2 Monter le tiroir Vario

- Le montage s'effectue dans l’ordre chronologique inverse.

Copyright par BSH Hausgeräte GmbH

4.4 Remplacer les bras d’aspersion

4.4.1 Retirer un bras d’aspersion

1. Dévisser le bras d’aspersion supérieur (1), puis le tirer vers le bas pour le retirer (2).

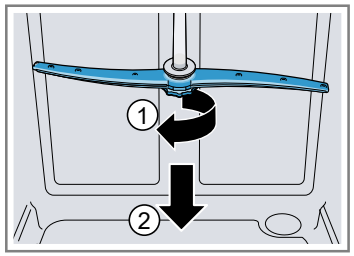

2. Abaisser le bras d’aspersion inférieur pour le retirer.

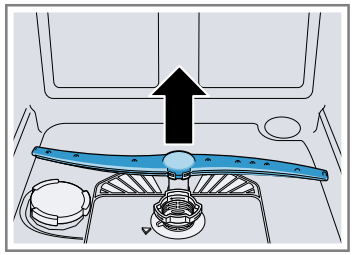

4.4.2 Monter le bras d’aspersion

1. Insérer le bras d’aspersion inférieur.
   ➡ Le bras d’aspersion s’enclenche.
2. Insérer le bras d’aspersion supérieur et le visser fermement en place.

Copyright par BSH Hausgeräte GmbH

4.5 Remplacer les filtres

4.5.1 Retirer un filtre

1. Faire tourner le filtre grossier dans le sens contraire des aiguilles d'une montre (1) et retirer le système de filtrage (2).

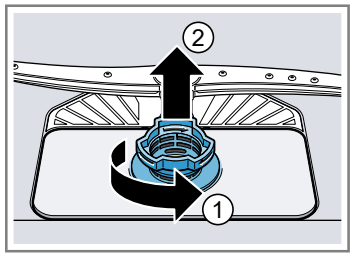

   Veiller à ce qu'aucun corps étranger ne tombe dans le puisard.

2. Abaisser le microfiltre pour le retirer.

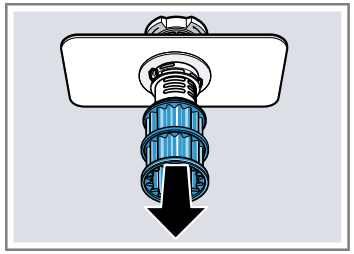

4.5.2 Monter les filtres

1. Réassembler le système de filtrage.
   S'assurer que les cliquets de verrouillage sur le filtre grossier sont enclenchés.
2. Insérer le système de filtrage dans l'appareil et tourner le filtre grossier dans le sens des aiguilles d'une montre.
   Veiller à ce que les flèches soient alignées.

Copyright par BSH Hausgeräte GmbH

4.6 Monter la tête d’aspersion pour plaque de cuisson

1. Retirer le panier supérieur.
2. Insérer la tête d’aspersion pour plaque de cuisson dans le support (1) et la tourner vers la droite (2).

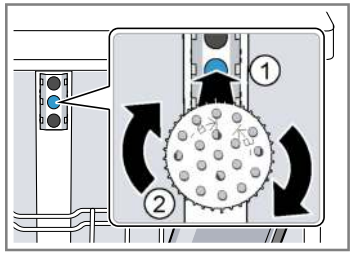

➡ La tête d’aspersion pour plaque de cuisson s’enclenche.

Copyright par BSH Hausgeräte GmbH

4.7 Remplacement du cordon d'alimentation

Pré-requis:

- Appareil n'est pas sous tension.
- L'appareil n'est pas connecté à une alimentation en eau.
- L'appareil est librement accessible.

4.7.1 Déconnecter câble de raccordement

- Déplacer doucement le câble de raccordement vers le haut et le bas et le retirer de la douille.

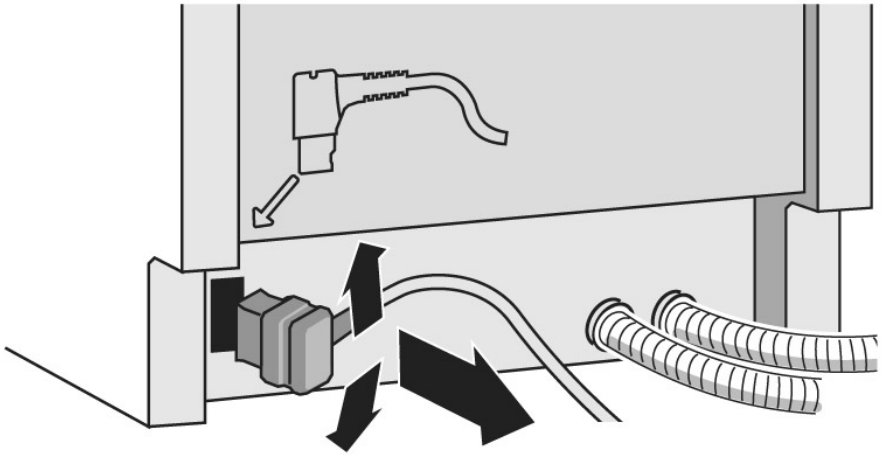

4.7.2 Connecter câble de raccordement

ATTENTION !

Surchauffe du câble secteur !

Risque d'incendie

- Brancher le cordon d'alimentation jusqu'à ce qu'un déclic se fasse entendre.

- Raccorder le câble de raccordement dans la douille jusqu'à ce que le connecteur se fixe de façon audible.

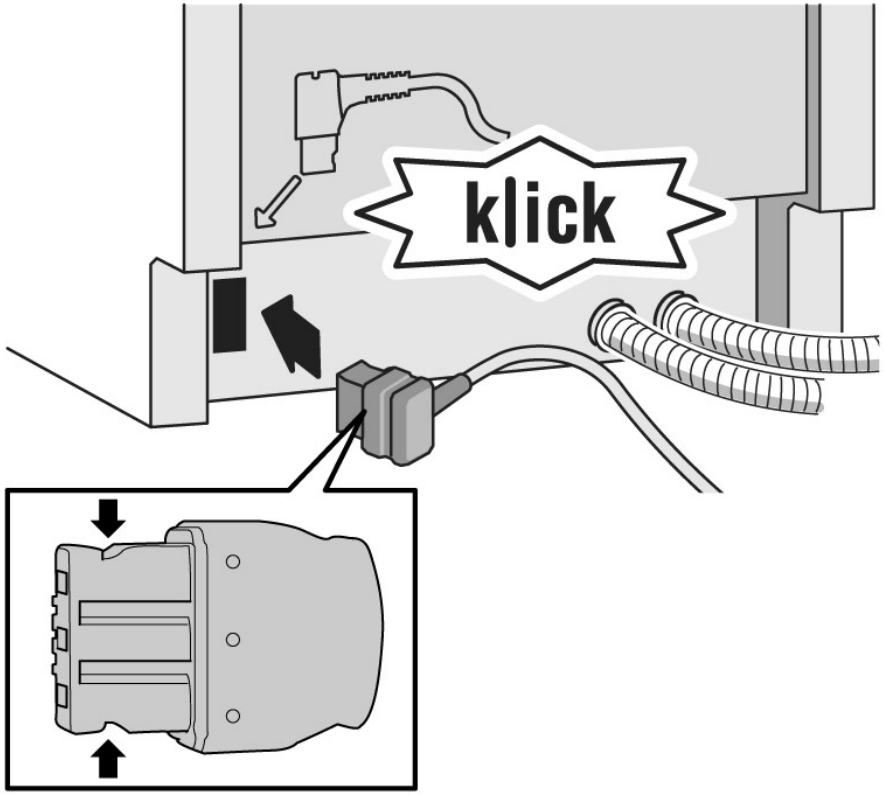

Copyright par BSH Hausgeräte GmbH

4.8 Changer le couvercle du détergent

	Un tournevis fin peut servir d'outil levier.

Pré-requis:

- Appareil n'est pas sous tension.
- L'appareil n'est pas connecté à une alimentation en eau.
- La porte est ouverte.
- Le couvercle du détergent est ouvert.

4.8.1 Démonter couvercle du détergent

1. Pousser couvercle du détergent de 5 mm.
2. Soulever le couvercle du détergent situé en bas des rails guides et le retirer en bas des rails guides.
3. Retirer le ressort.

4.8.2 Insérer le ressort

1. Insérer le ressort avec l'extrémité longue dans le trou de fixation de la boîte à produit (1).

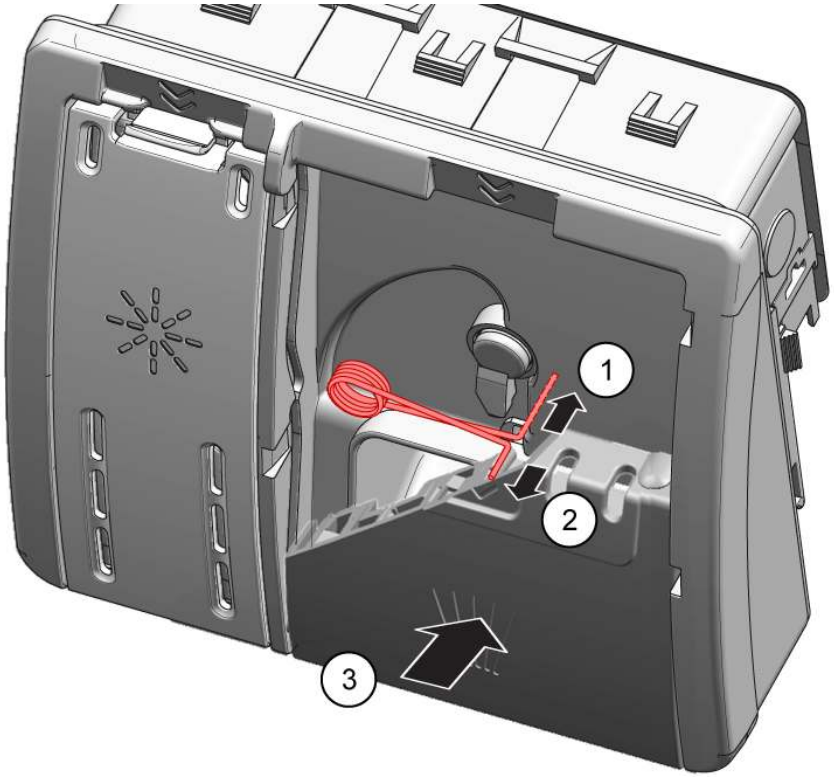

2. Insérer le ressort avec l'extrémité courte dans le trou de fixation du couvercle du détergent (2).
3. Placer le couvercle de la boîte à produit (3).

4.8.3 Monter le couvercle du détergent

1. Monter le couvercle du détergent 5 mm avant la position complètement ouverte sur un côté dans les rails guides. Appuyer doucement le côté opposé dans les rails guides.
2. Vérifier la fonction du couvercle du détergent.

Copyright par BSH Hausgeräte GmbH

4.9 Remplacer le couvercle de la pompe d’eaux usées

Pré-requis:

- Le panier a été retiré.
- Les filtres ont été retirés.→*343*

4.9.1 Retirer le couvercle de la pompe d’eaux usées

1. Vider l’eau résiduelle.
   Utiliser une éponge au besoin.
2. Forcer le couvercle de la pompe avec une cuillère et l’agripper par la traverse.

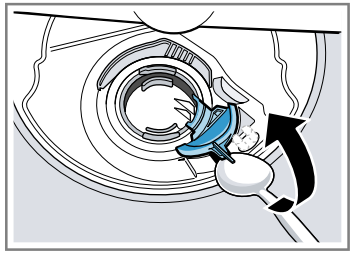

3. Soulever le couvercle de la pompe vers l’intérieur dans un angle et le retirer.

4.9.2 Monter le couvercle de la pompe d’eaux usées

- Insérer le couvercle de la pompe (1) et appuyer dessus (2).

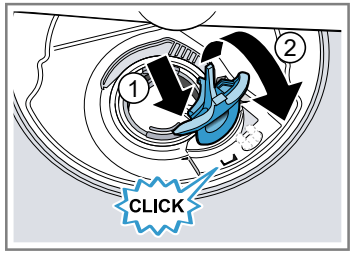

➡ Le couvercle de la pompe s’enclenche.

Copyright par BSH Hausgeräte GmbH

4.10 Changer la paroi latérale

Pré-requis:

- Appareil n'est pas sous tension.
- L'appareil n'est pas connecté à une alimentation en eau.
- L'appareil est librement accessible.
- Appareil pose libre: Le plan de travail a été démonté.→*337*

4.10.1 Démonter la paroi latérale

1. Retirer les vis de la paroi latérale droite (1).

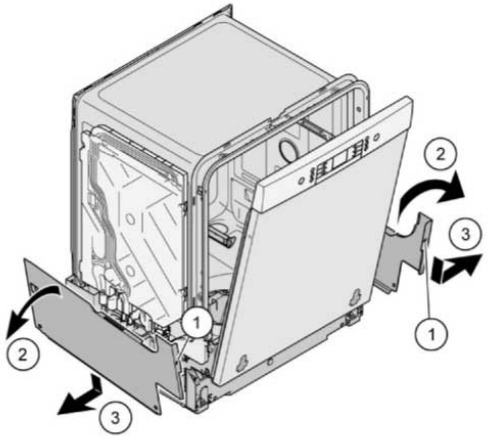

Fig. 1: Tout intégré

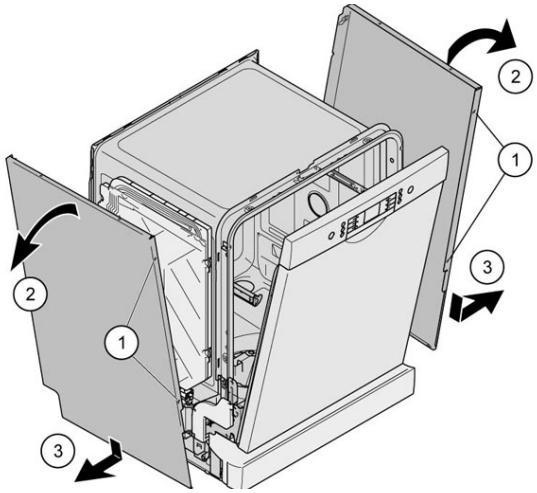

2. Basculer la paroi latérale en haut vers l'extérieur (2).
3. Baisser la paroi latérale et décrocher du bac du fond (3).

Copyright par BSH Hausgeräte GmbH

4.10.2 Monter la paroi latérale

1. Accrocher la paroi latérale dans le bac du fond (1).

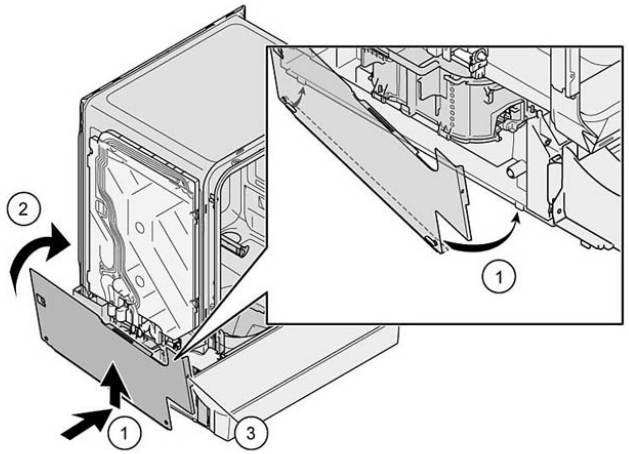

Fig. 2: Tout intégré

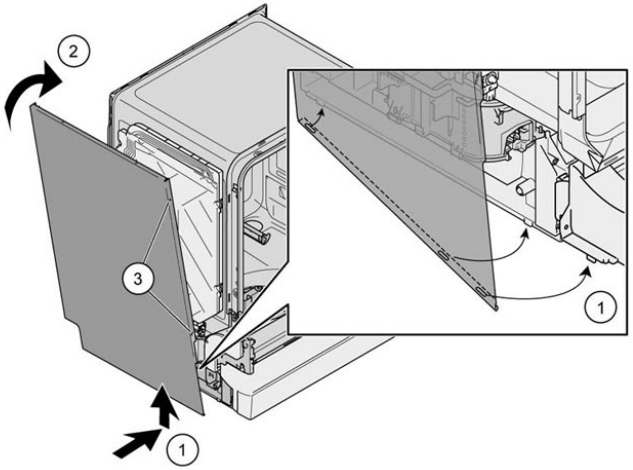

2. Appuyer la paroi latérale sur l'appareil (2).
3. Fixer la paroi latérale avec des vis (3).

Copyright par BSH Hausgeräte GmbH

4.11 Remplacer la porte de façade

Pré-requis:

- Appareil n'est pas sous tension.
- L'appareil n'est pas connecté à une alimentation en eau.

4.11.1 Retirer la porte de façade

	Retirer les vis décrites aux prochaines étapes.

1. Ouvrir la porte.
2. Retirer quatre vis.

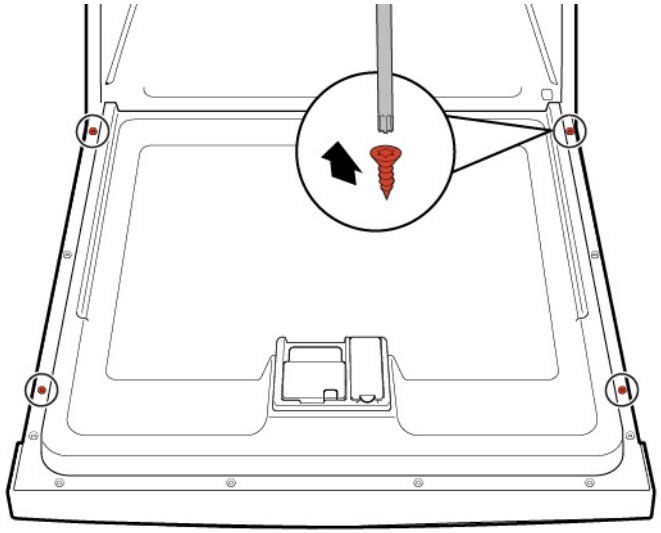

3.

	Immobiliser la porte en la tenant d'un côté.

Retirer deux vis.

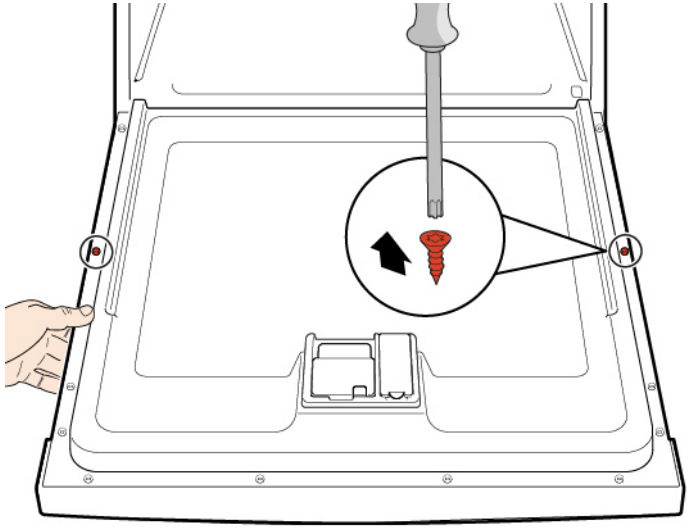

4.11.2 Monter la porte de façade

ATTENTION !

Câbles mal positionnés ou mal attachés !

Endommagement du câble

- Positionner les câbles et les immobiliser avec du ruban adhésif.

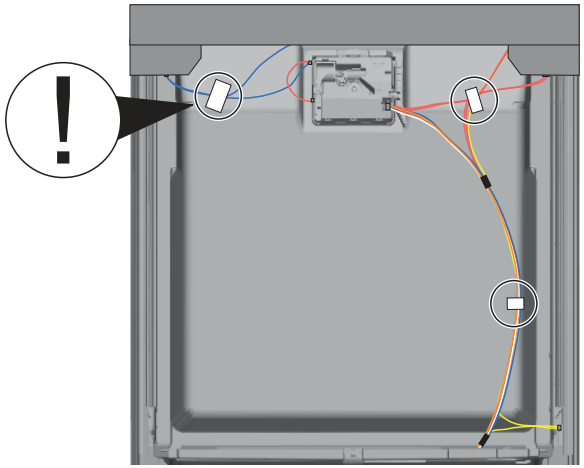

Copyright par BSH Hausgeräte GmbH

Pré-requis:

- La pièce d'isolation a été positionnée correctement et fixée à l'intérieur de la porte de façade.
- Les charnières sont insérées dans la porte de façade.

1. Fermer la porte intérieure sans la claquer.
2. Pousser la porte de façade vers le haut sous le bandeau de commande (1).

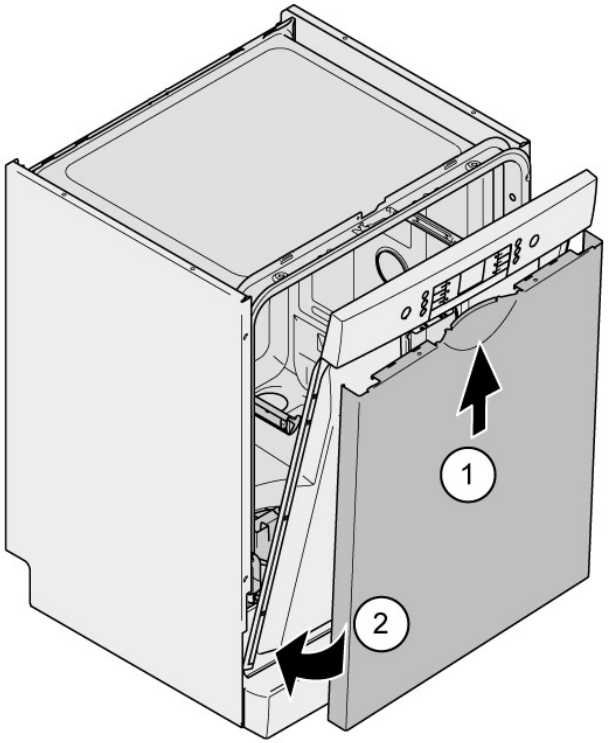

3. Presser et immobiliser la porte de façade contre la porte intérieure (2).
4. Sécuriser le côté de la porte avec une main.

Ouvrir la porte et l'attacher avec deux vis (vis de métal 4 x 11 mm).

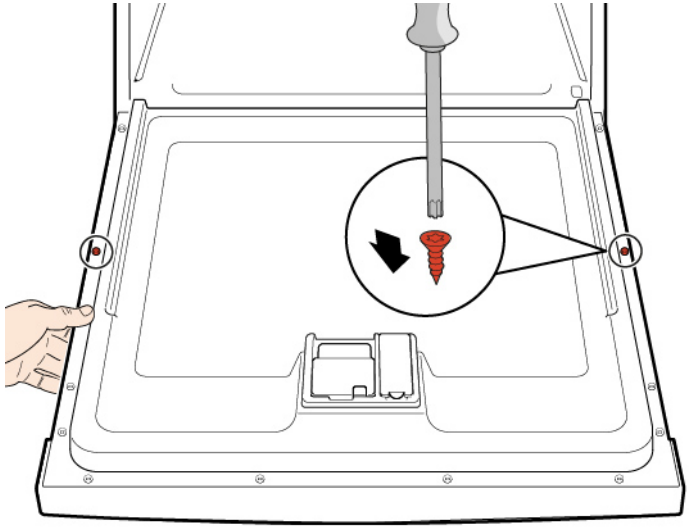

5. Attacher la porte de façade avec quatre vis (vis de métal 4 x 11 mm).

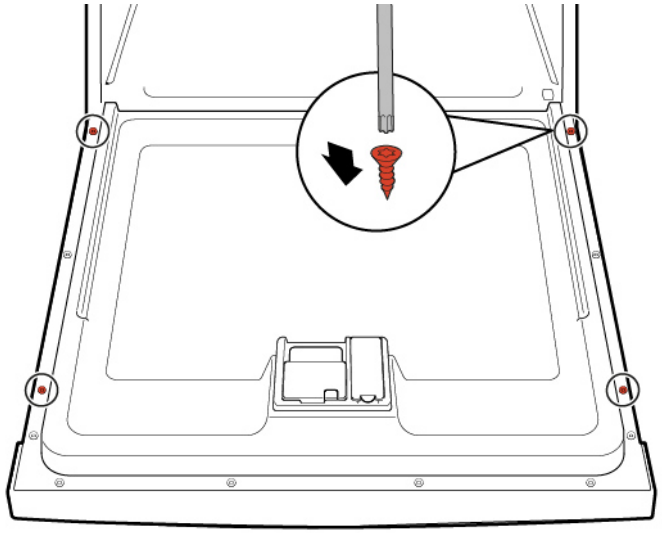

Copyright par BSH Hausgeräte GmbH

4.12 Changer le bandeau de commande

	Si le module de commande est défectueux, le bandeau de commande complet doit être remplacé.

Pré-requis:

- Appareil n'est pas sous tension.
- L'appareil n'est pas connecté à une alimentation en eau.
- Porte de façade est démontée.
- Changer la porte de façade (tout intégrée/intégrée)

4.12.1 Retrait du bandeau de commande

1. Déconnecter les connexions électriques du bandeau de commande et la sonde de manque de liquide de rinçage (1,2).

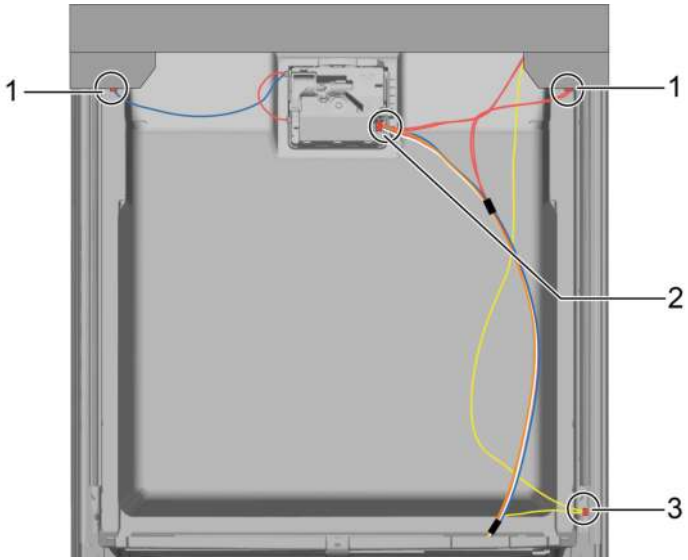

2. Déconnecter le câble de mise à la terre (3) (en option).
3. Ouvrir la porte de l'appareil.
4. Sécuriser le bandeau de commande pour l'empêcher de tomber (le maintenir).
5. Retirer les six vis.

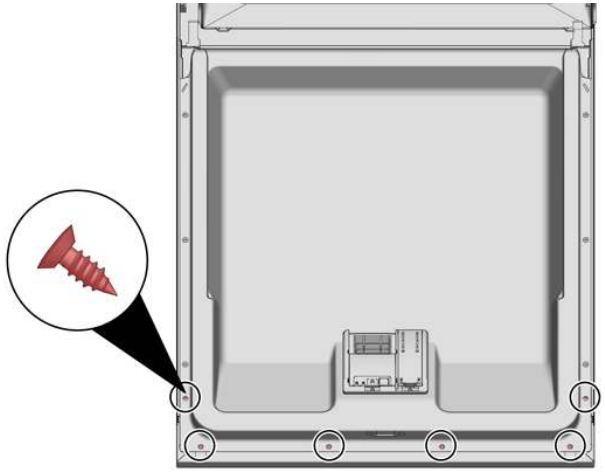

6. Retirer le bandeau de commande.

4.12.2 Montage du bandeau de commande

	Utiliser des vis 4 x 16 mm.

- Le montage s'effectue dans l'ordre chronologique inverse.

Copyright par BSH Hausgeräte GmbH

4.13 Fixer les ressorts de porte

1. Retirer le couvercle du guide câble.

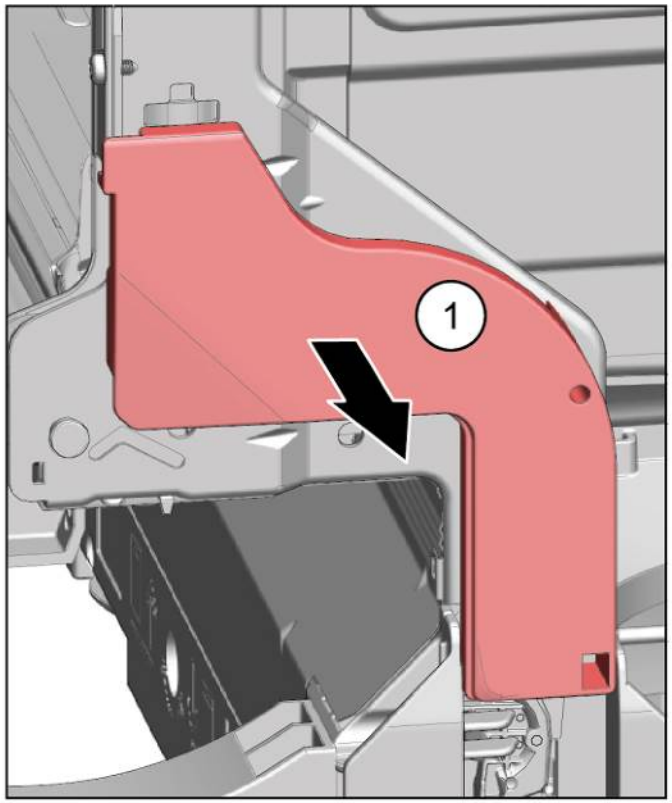

2. 1. Ouvrir légèrement la porte (1).
   2. Fixer dans l'encoche de la plinthe (2).
   3. Fermer doucement la porte (3).

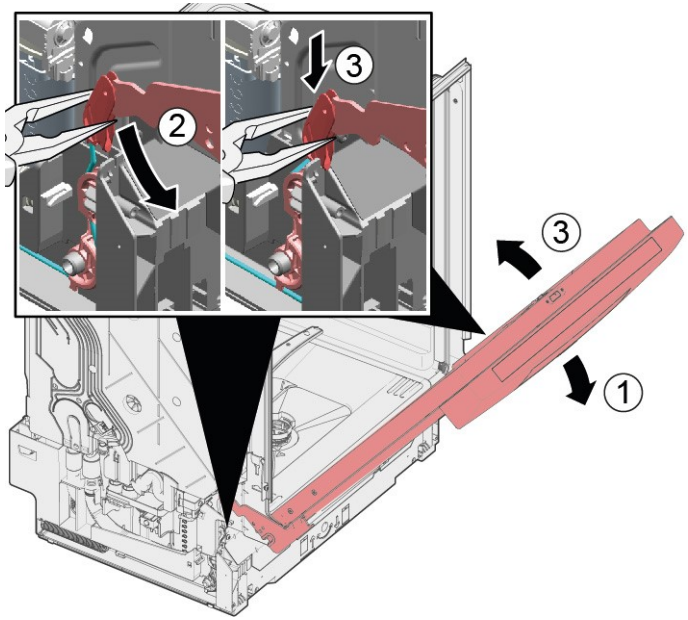

Le système de câbles s'attache automatiquement à la charnière de la porte.

Copyright par BSH Hausgeräte GmbH

3. 1. Fermer légèrement la porte (4).
   2. Ramener l’encoche vers l’arrière et relâcher la charnière de la porte (5).
   3. Ouvrir la porte (6).

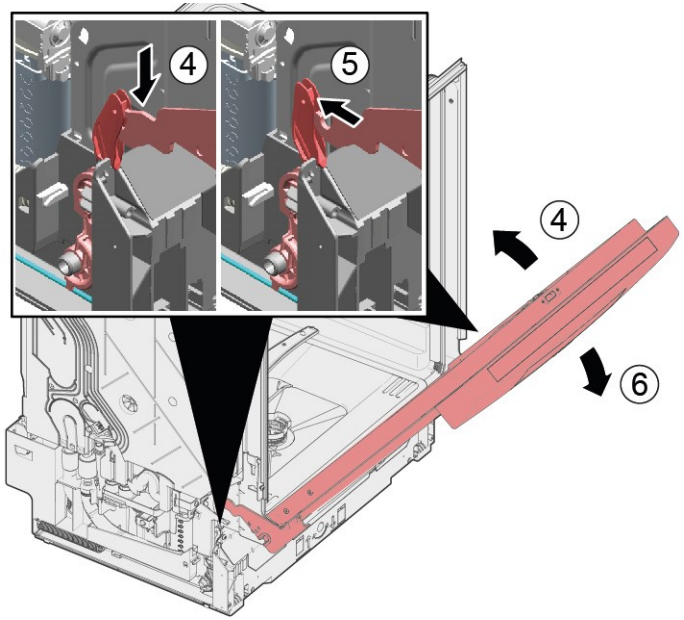

4. Répéter ces étapes de l’autre côté de l’appareil.

Copyright par BSH Hausgeräte GmbH

4.14 Changer bandeau du socle

	Les pieds sont identiques et peuvent être intervertis.

Pré-requis:

- Appareil n'est pas sous tension.
- L'appareil n'est pas connecté à une alimentation en eau.
- Porte de façade est démontée.
- Changer la porte de façade (tout intégrée/intégrée)

4.14.1 Démonter le bandeau du socle

1.

	Démontage incorrect Si le bandeau du socle est défait sur le côté et retiré, il arrive que les deux supports se cassent. Si seul un support est endommagé, le côté peut être changé car les deux supports sont identiques. Il est conseillé de placer le pied sous la façade de l'appareil pour décharger le socle.

2. Insérer un tournevis dans les guides (1) et défaire la fixation par le dessous.

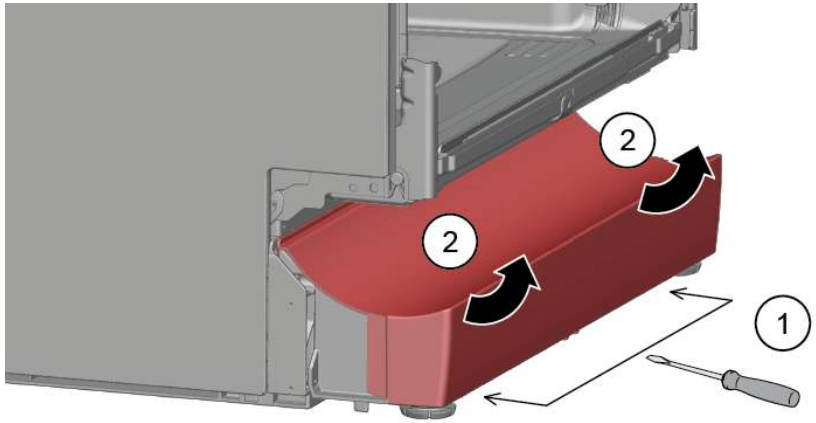

3. Retirer le bandeau par en haut.

4. Retirer les pieds par l'avant (1).

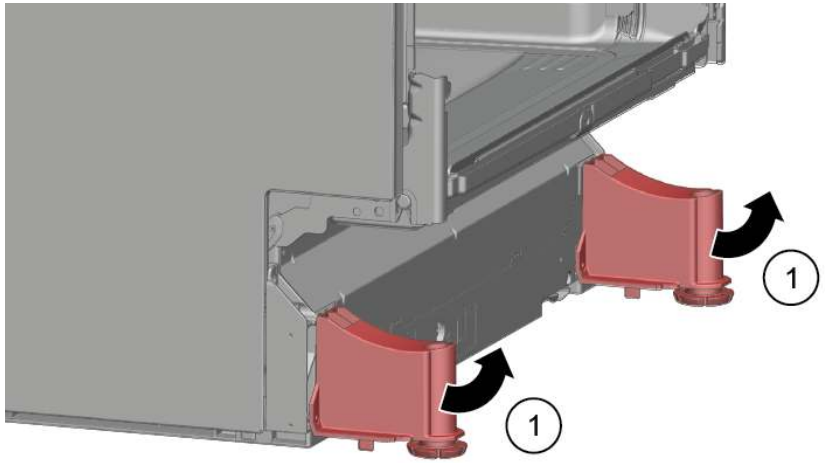

4.14.2 Installer le bandeau du socle

1. Insérer les pieds.
2. Appliquer le bandeau du socle en haut (1) et pousser vers le bas jusqu'à entendre la fixation (2).

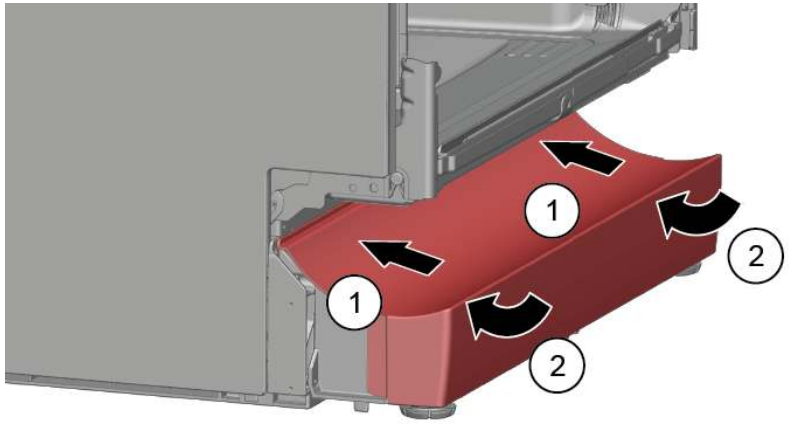

Copyright par BSH Hausgeräte GmbH

4.15 Changer la tôle du socle

	La tôle du socle se trouve en partie inférieure de la façade.

Pré-requis:

- Appareil n'est pas sous tension.
- L'appareil n'est pas connecté à une alimentation en eau.
- La façade de meuble (en option) est démontée.
- Porte de façade est démontée.
- Changer la porte de façade (tout intégrée/intégrée)
- Le bandeau du socle a été démonté (en option).→*355*

4.15.1 Démonter tôle du socle

1. Retirer deux vis (1).

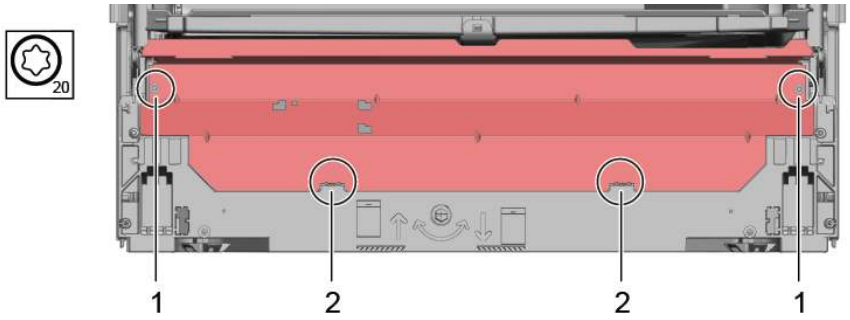

2. Retirer les éléments de fixation (2).

3. Basculer doucement la tôle du socle vers l'avant (1).

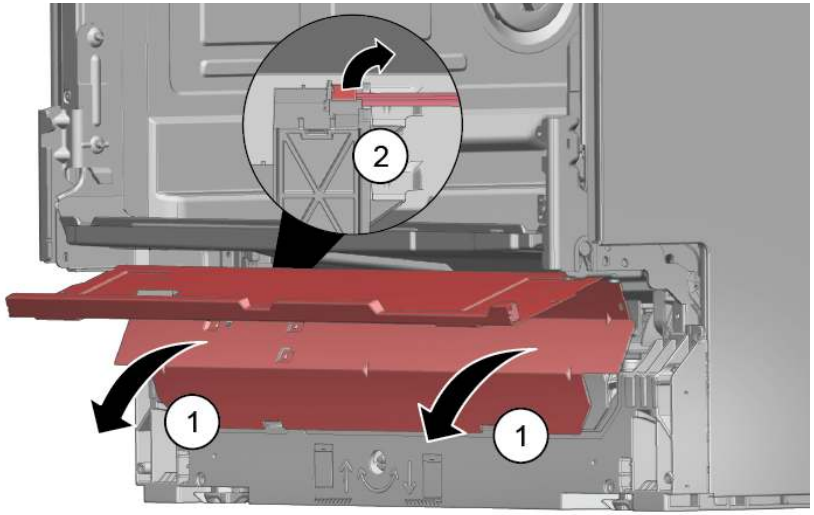

4. Selon le modèle, la connectique est fixée à l'EmotionLight dans le socle.

   Déverrouiller le connecteur sur l'ergot et le retirer par l'arrière (2 - en option).

4.15.2 Monter la tôle du socle

- Monter la tôle du socle dans l'ordre chronologique inverse.

Copyright par BSH Hausgeräte GmbH

4.16 Remplacer le conduit de débordement

	Le conduit de débordement est situé en façade de l'appareil.

Pré-requis:

- Appareil n'est pas sous tension.
- L'appareil n'est pas connecté à une alimentation en eau.
- Le panneau du meuble a été retiré (en option).
- La porte de façade a été retirée.
- La plinthe a été retirée (en option).→355
- La plaque de la prise de base a été retirée.→356

4.16.1 Retirer le canal de débordement

	Eau résiduelle ▪ De l'eau résiduelle risque de couler lors du retrait du tuyau de vidange. ▪ Récupérer l'eau ou la retirer du bac du fond avec une seringue.

1. Soulever la fixation supérieure (1, 2).

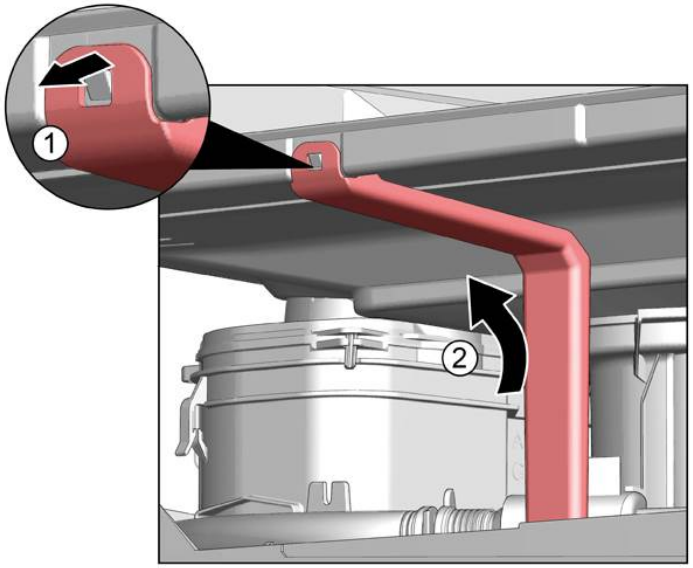

2. Retirer l'élément de fixation supérieur.

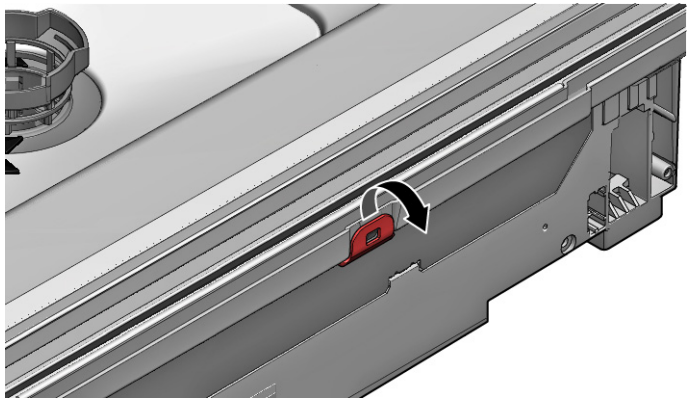

3. 1. Insérer un tournevis sous la patte métallique (1).
   2. Retirer doucement le clip métallique (2).

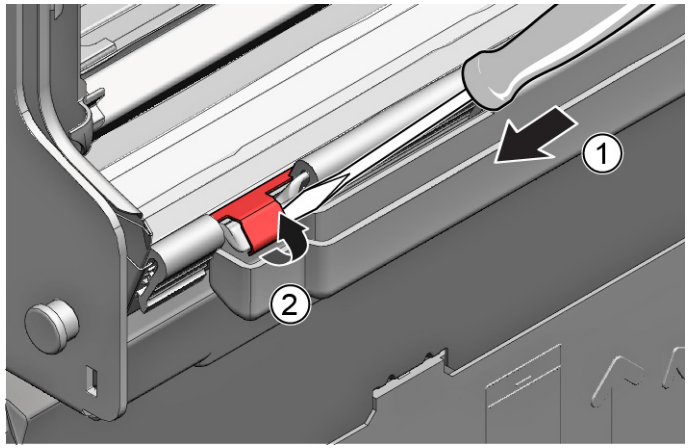

Copyright par BSH Hausgeräte GmbH

4. Soulever le canal de débordement.

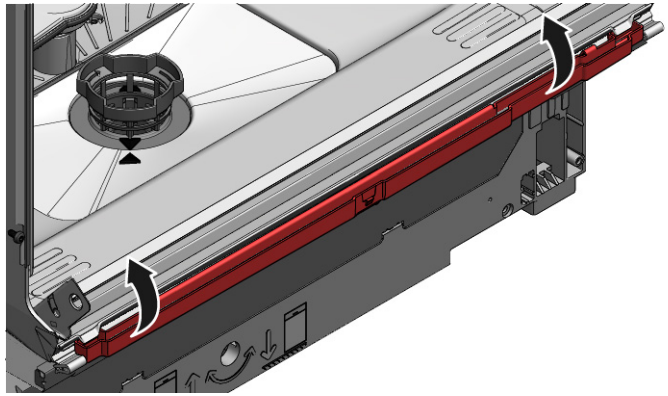

4.16.2 Monter le conduit de débordement

	Dégâts d'eau en raison d'une installation incorrecte du conduit de débordement! Insérer correctement le conduit de débordement en bas dans le guide de la plinthe. Enclencher correctement le conduit de débordement en haut.

1. 1. Placer le conduit de débordement (1).
   2. Déplacer le conduit de débordement dans le joint (2).
   3. Enfoncer le conduit de débordement dans le guide du joint (3).
   4. Insérer le conduit de débordement soigneusement (4).
   5. Encliqueter le conduit de débordement (5).

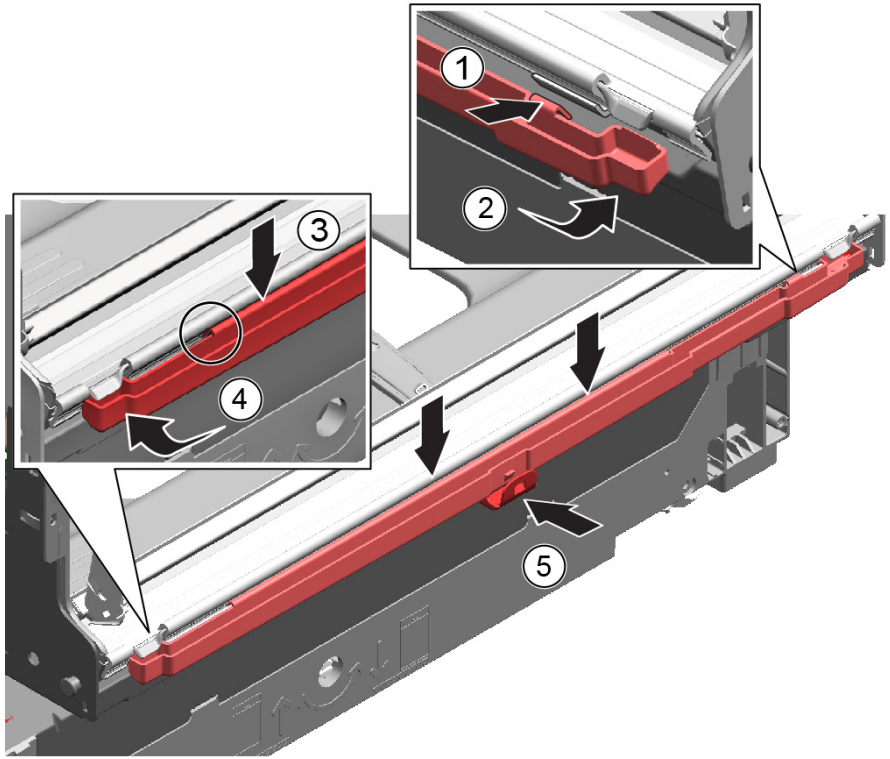

Copyright par BSH Hausgeräte GmbH

2. Vérifier l’installation à gauche et à droite.

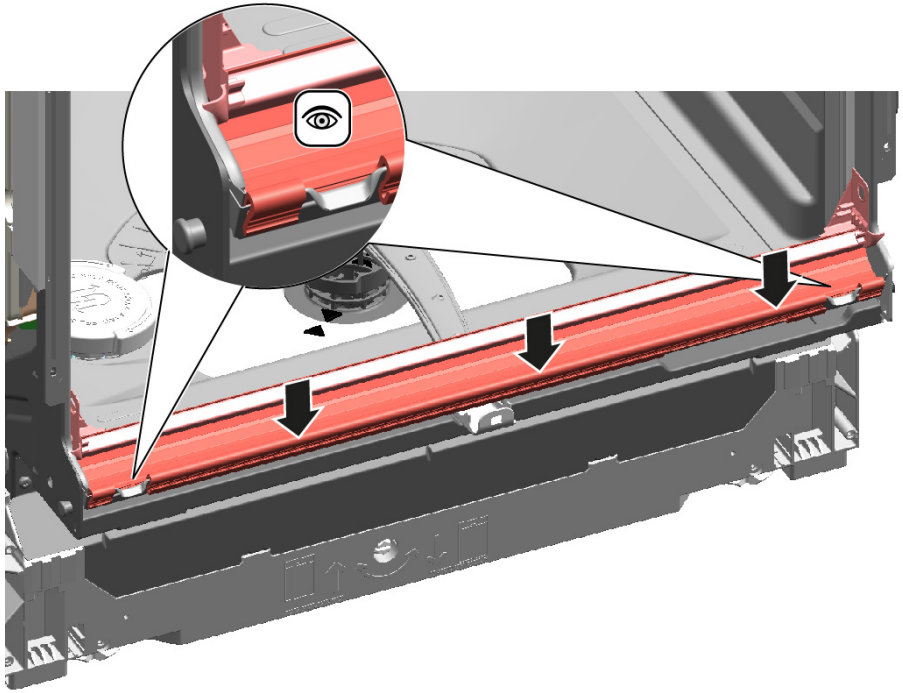

3. S’assurer que le tout repose en place solidement.

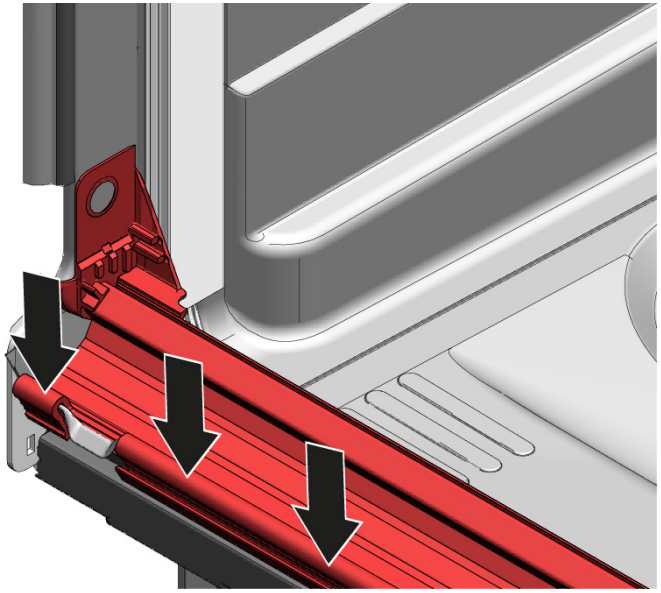

4. Encliqueter l’attache de métal sur les côtés gauche et droit.

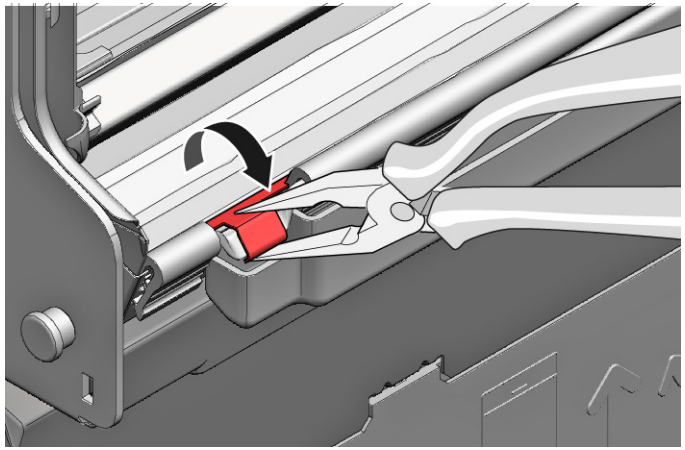

Copyright par BSH Hausgeräte GmbH

4.17 Remplacer la porte intérieure

Pré-requis:

- Appareil n'est pas sous tension.
- L'appareil n'est pas connecté à une alimentation en eau.

4.17.1 Retirer la porte intérieure

1. Retirer les vis (1).
2. Retirer la porte intérieure en la soulevant (2).

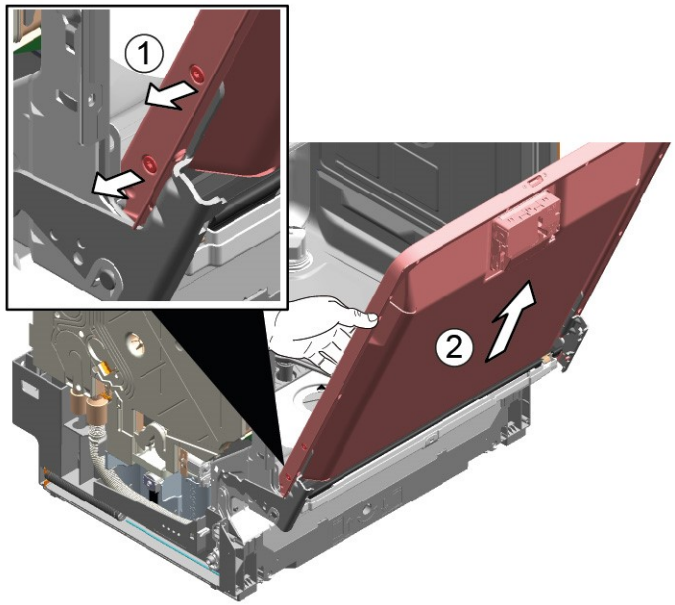

4.17.2 Monter la porte intérieure

1. Ramener le joint de porte vers l'avant.
2. Déplacer la porte intérieure derrière le joint de porte.
3. Fermer la porte intérieure.
4. Ramener le joint de porte vers le haut.
   Les pièces latérales sont dirigées vers le haut.
5. Relever la charnière de la porte.
6. Visser la charnière de porte.
7. Placer la porte intérieure sur la charnière de porte.
8. Visser la porte intérieure.

Copyright par BSH Hausgeräte GmbH

4.18 Remplacer la charnière de porte

Pré-requis:

- Appareil n'est pas sous tension.
- L'appareil n'est pas connecté à une alimentation en eau.
- L'appareil est librement accessible.
- Le panneau latéral a été retiré.→348
- La porte de façade a été retirée.
- La porte intérieure a été retirée.
- Le bandeau de commande a été retiré.→352
- Les ressorts de porte ont été fixés.→353
- La plinthe a été retirée.→355
- La plaque de la prise de base a été retirée.→356
- Le canal de débordement a été retiré.→357

4.18.1 Retirer la charnière de porte

1. 1. Décrocher le crochet de fixation avec un tournevis (1).
   2. Tirer la charnière de porte vers l'avant (2).

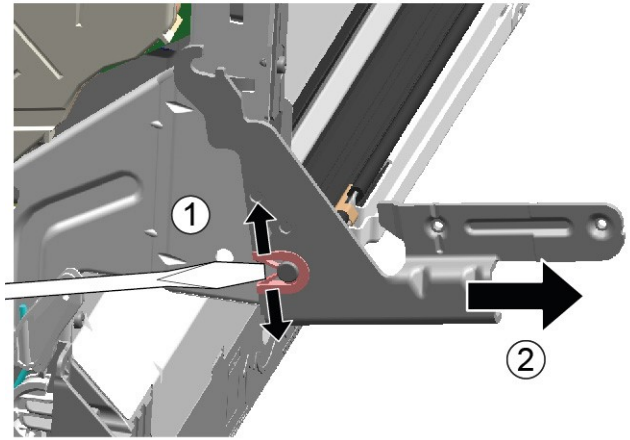

2. Décrocher le conducteur de terre sur la charnière de porte.

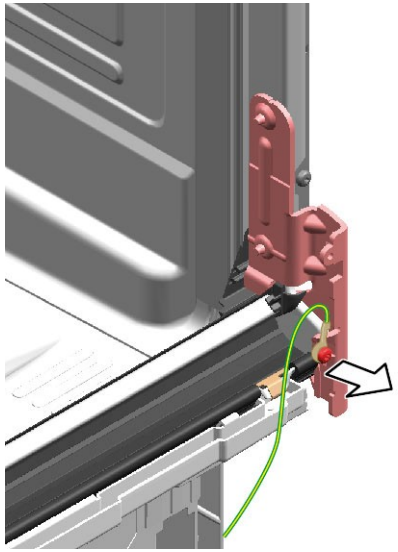

4.18.2 Monter la charnière de porte

DANGER

Risque d'électrocution en raison de pièces sous tension !
Risque d'électrocution en cas de réparation non conforme

- Les pièces électriques doivent être réparées par des techniciens qualifiés.
- Après la réparation, effectuer un test de sécurité selon VDE 0701 ou les régulations spécifiques nationales.

Copyright par BSH Hausgeräte GmbH

1. 1. Placer la charnière sur l'appareil (1).
   2. Abaisser la charnière (2) jusqu'à ce qu'elle s'accroche à l'appareil.

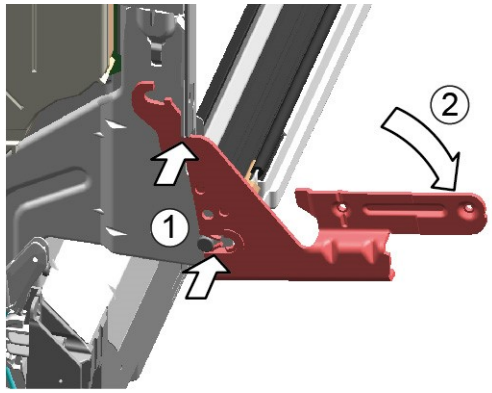

2.

	L'absence de conducteur de terre peut entraîner une accumulation du potentiel de réseau sur la porte.

Établir la connexion de mise à la terre.

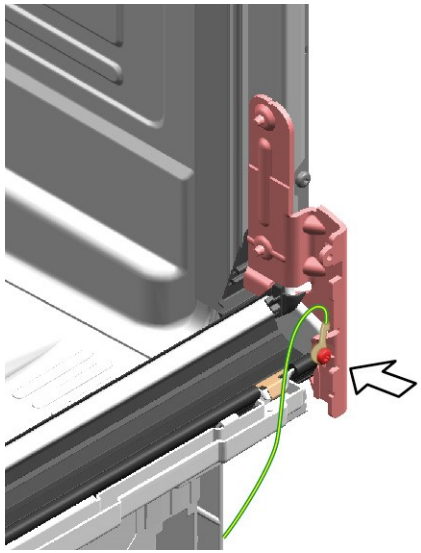

Copyright par BSH Hausgeräte GmbH

4.19 Remplacer le joint de porte (inférieur)

Pré-requis:

- Appareil n'est pas sous tension.
- L'appareil n'est pas connecté à une alimentation en eau.
- La porte de façade a été retirée.
- La plaque de la prise de base a été retirée.→*356*
- La plinthe a été retirée (en option).→*355*
- Les ressorts de la porte ont été retirés.
- Le bandeau de commande a été retiré.
- Le support du faisceau de câblage en bas à droite a été retiré.

4.19.1 Retirer le joint de porte

1. Retirer les deux clips de rétention sur le joint de porte inférieur (1, 2).

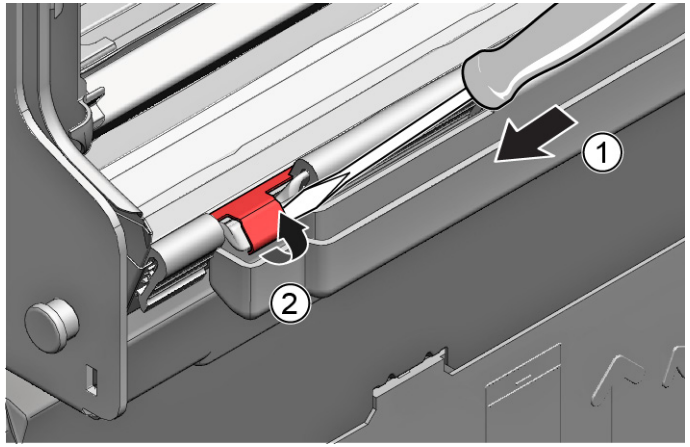

2. Détacher le canal de débordement.

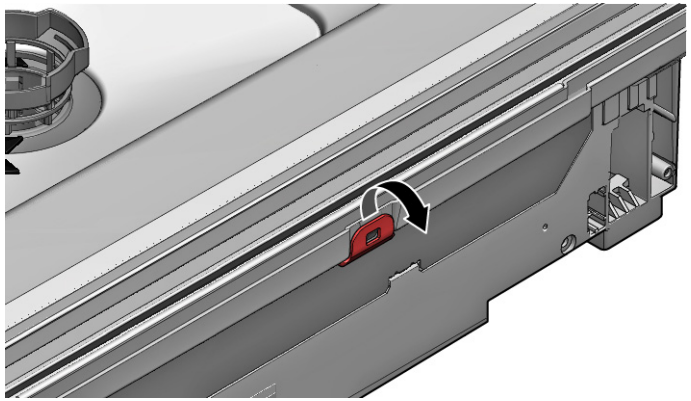

3. Soulever la gouttière de débordement pour la retirer.

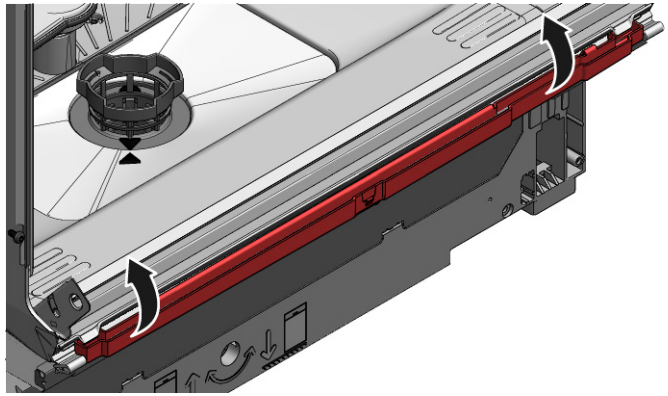

Copyright par BSH Hausgeräte GmbH

4. Retirer le joint de porte inférieur de la porte intérieure.

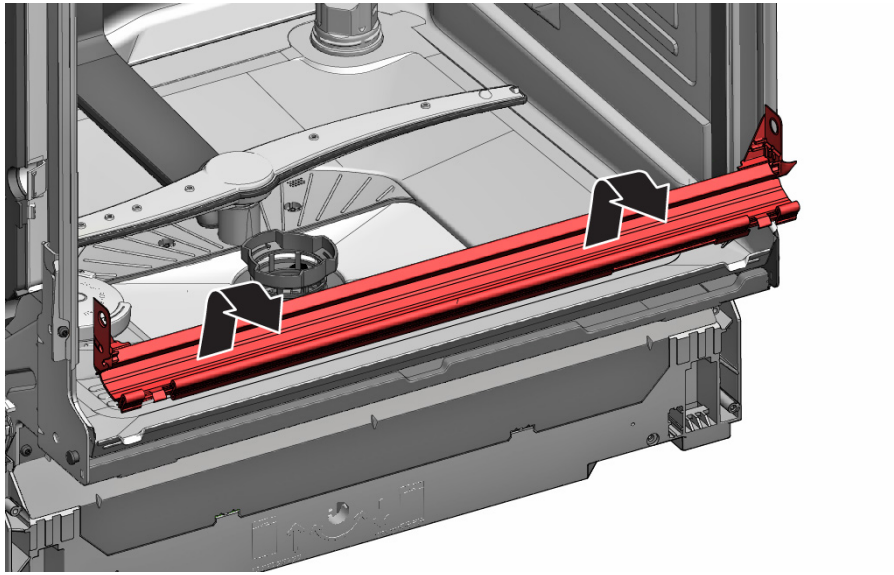

4.19.2 Monter le joint de porte

1. Poser les capuchons d'étanchéité à gauche et à droite du rail de fermeture avec le joint de porte.

2. Insérer le joint de porte avec le clapet de fermeture dans la porte intérieure.
3. Immobiliser le joint de porte avec deux clips de rétention.

Copyright par BSH Hausgeräte GmbH

4.20 Remplacer le joint de porte (supérieur)

Pré-requis:

- Appareil n'est pas sous tension.
- L'appareil n'est pas connecté à une alimentation en eau.

4.20.1 Retirer le joint de porte

- Retirer le joint de porte inférieur du cadre intérieur.

4.20.2 Monter le joint de porte

Le joint de porte doit être raccourci à la bonne longueur avant l'installation. Cette longueur est de 1750 mm pour les appareils de 81 cm de hauteur et de 1850 mm pour les appareils de 86 cm de hauteur.

1. Préparer un joint de porte approprié.
2. Veiller à ce que le profilé de fermeture soit en position de montage.

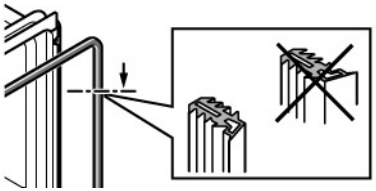

3. Le point blanc doit être aligné avec la baguette d'étanchéité.

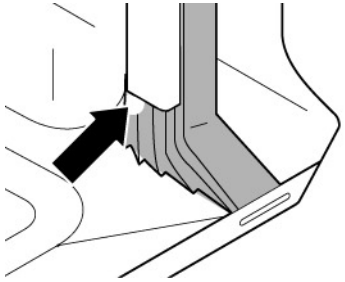

4. | | |
|---|---|
| | Le joint ne doit pas être ondulé ou étiré dans les coins. Le joint est découpé en diagonale aux extrémités et s'arrête dans la portion inférieure de la cuve à l'avant. |

   Positionner l'extrémité du joint directement à l'avant sous la porte intérieure. Le joint doit être positionné contre la paroi de la cuve aussi loin que possible.

➡ Joint de porte correctement installé :

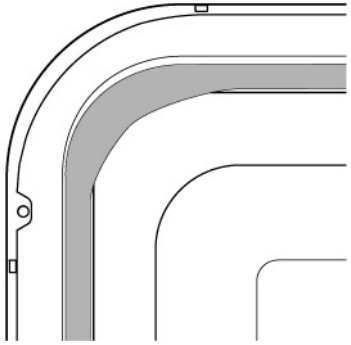

Copyright par BSH Hausgeräte GmbH

4.21 Changer l'EmotionLight

	L'EmotionLight se trouve en partie extérieure supérieure avant de la cuve.

Pré-requis:

- Appareil n'est pas sous tension.
- L'appareil n'est pas connecté à une alimentation en eau.
- L'appareil est librement accessible.
- Le plan de travail est démonté (en option).
- La paroi latérale droite est démontée (en option).→348

4.21.1 Démonter l'Emotion Light

1. Déclipser l'ergot arrière (1).

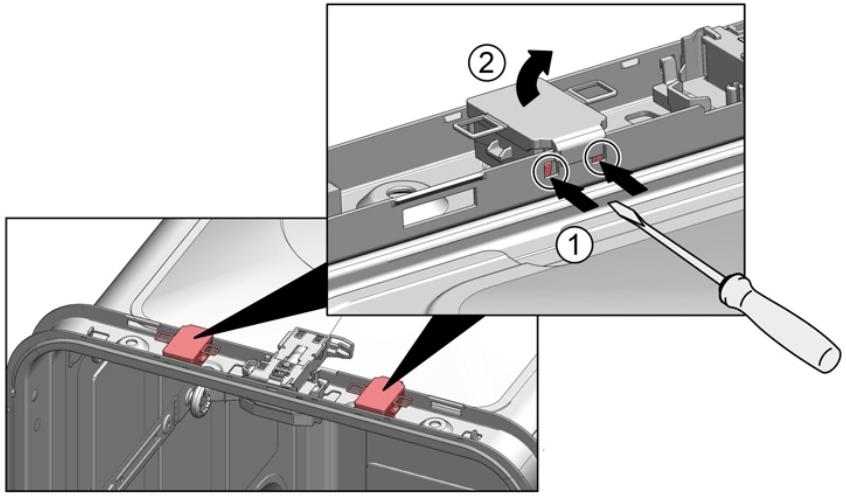

2. Retirer la douille par le haut (2).
3. Retirer la fiche de la connexion (appareil avant en bas à droite).
4. Retirer la connexion électrique du module de puissance.

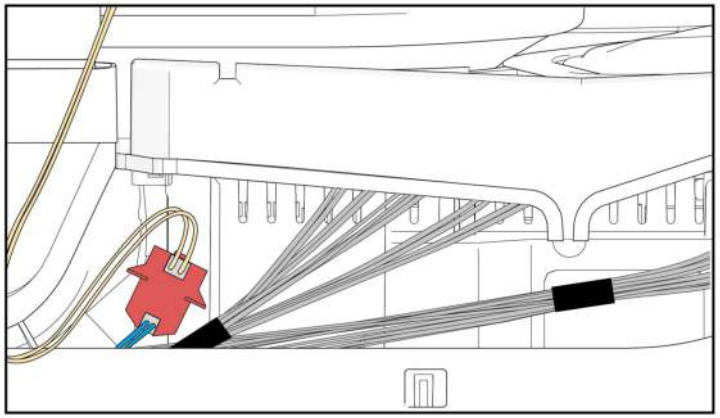

5. Retirer l'Emotion Light de l'appareil.

4.21.2 Monter l'Emotion Light

1. Monter la douille dans le cadre de cuve (1).

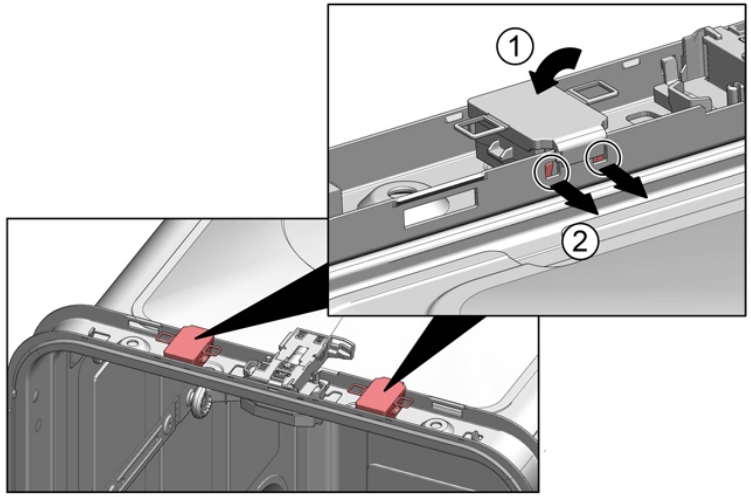

Copyright par BSH Hausgeräte GmbH

2. Encliqueter l'ergot (2).
3.

	ATTENTION ! **Installation non conforme. !** Risque d'endommagement du câble au niveau de la charnière de porte. ▶ Placer le câble au niveau de la charnière de porte (entre la cuve et la plaque charnière), de sorte qu'il ne soit pas endommagé par les pièces mobiles.

Placer le câble sur la partie inférieure droite.

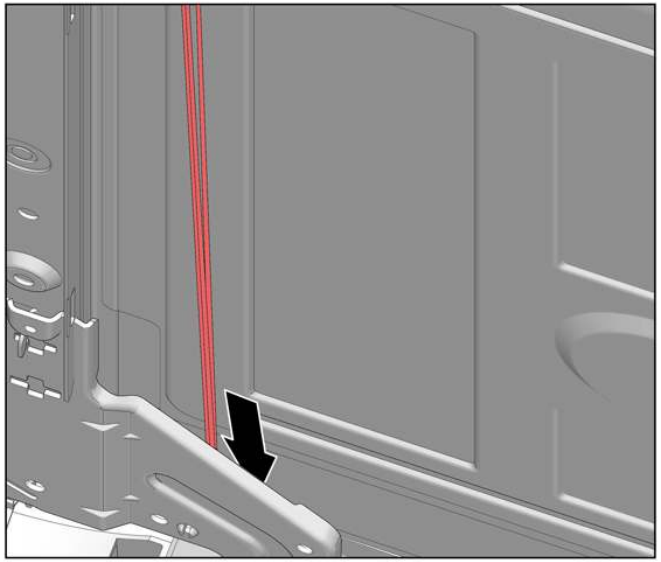

Copyright par BSH Hausgeräte GmbH

Fig. 3: Câble plat

4. Insérer le connecteur.

Copyright par BSH Hausgeräte GmbH

4.22 Changer le TimeLight

	Changer le TimeLight uniquement complet. Le module TimeLight est fixé à l'arrière de la tôle du socle.

Pré-requis:

- Appareil n'est pas sous tension.
- L'appareil n'est pas connecté à une alimentation en eau.
- Le bandeau du socle est retiré.→355
- La tôle du socle est retirée et retournée.→356

4.22.1 Démonter le Time Light

1. Courber les éléments de fixation (1) légèrement vers l'extérieur.

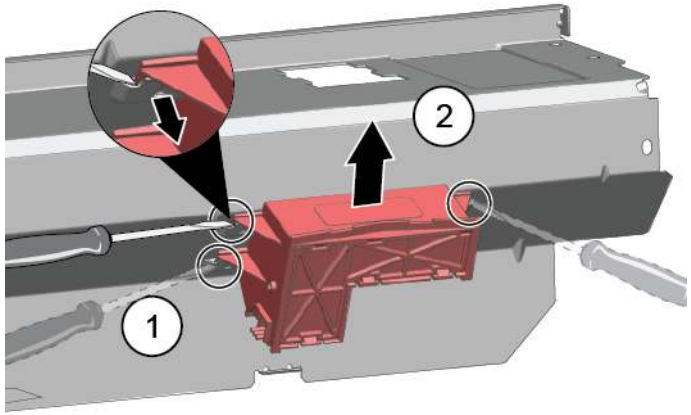

2. Sortir le module TimeLight de son guide par le haut (2) .

4.22.2 Monter le Timelight

1. Redresser les éléments de fixation (1).

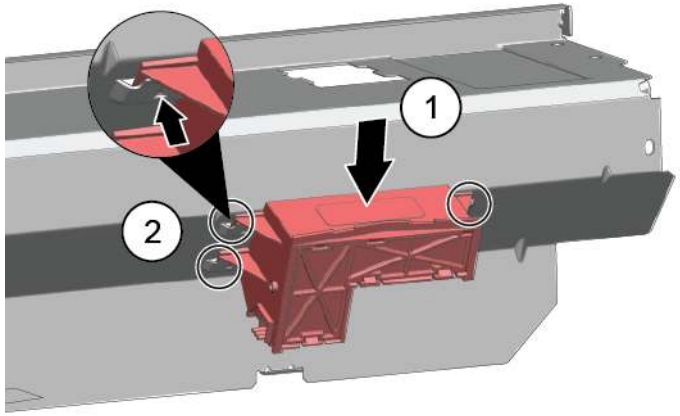

2. Pousser le module TimeLight dans le guide (2).
3. Établir le branchement électrique.

Copyright par BSH Hausgeräte GmbH

4.23 Remplacer le Gap illumination

Pré-requis:

- Appareil n'est pas sous tension.
- L'appareil n'est pas connecté à une alimentation en eau.
- La porte extérieure est démontée.
- Le bandeau de commande a été retiré.

4.23.1 Retirer le Gap illumination

1. 1. Défaire la fixation (1).
   2. Retirer le branchement électrique du module de commande (2).

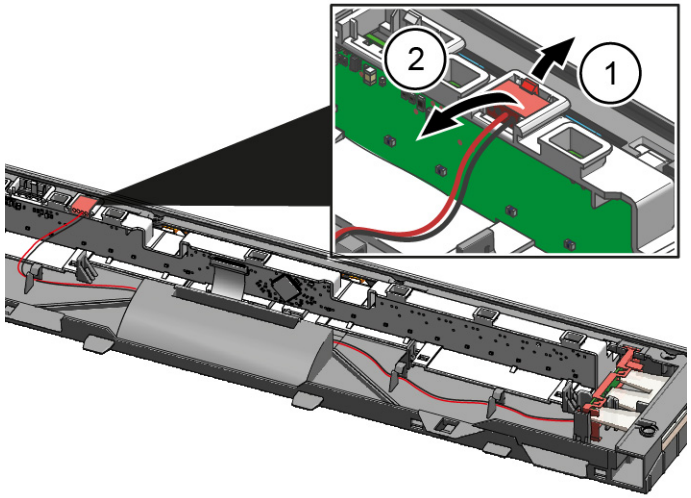

2. 1. Décrocher le crochet de fixation à l'arrière (1).
   2. Retirer la fibre d'éclairage (2).

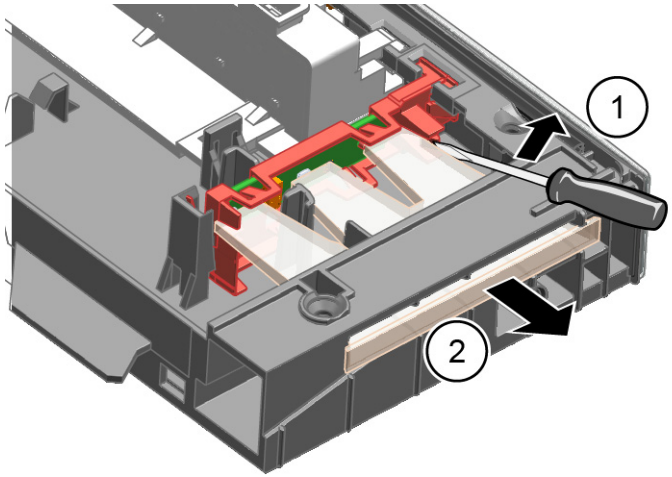

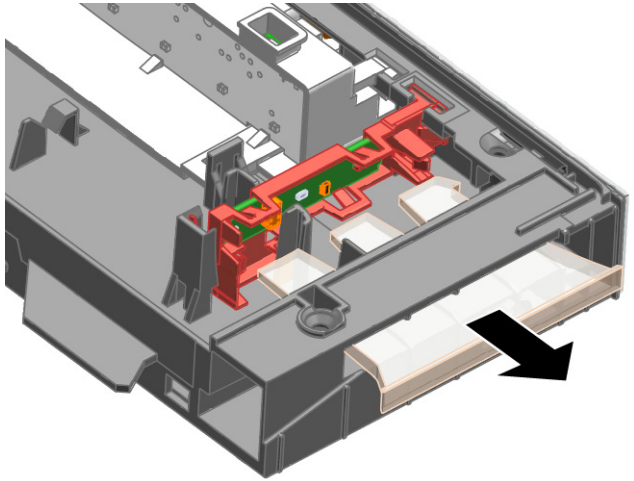

Copyright par BSH Hausgeräte GmbH

3. 1. Décrocher le crochet de fixation (1).
   2. Soulever la platine avec le support et la retirer du cadre du module de commande (2).

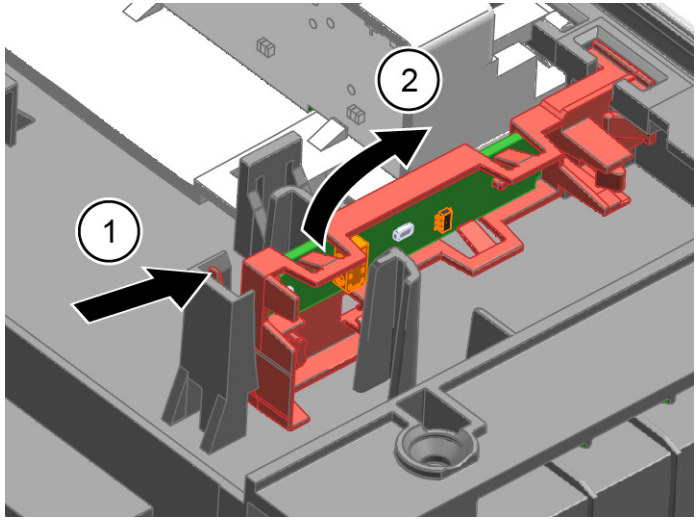

4.23.2 Monter le Gap illumination

1. Insérer le support de la platine dans le cadre du module de commande.

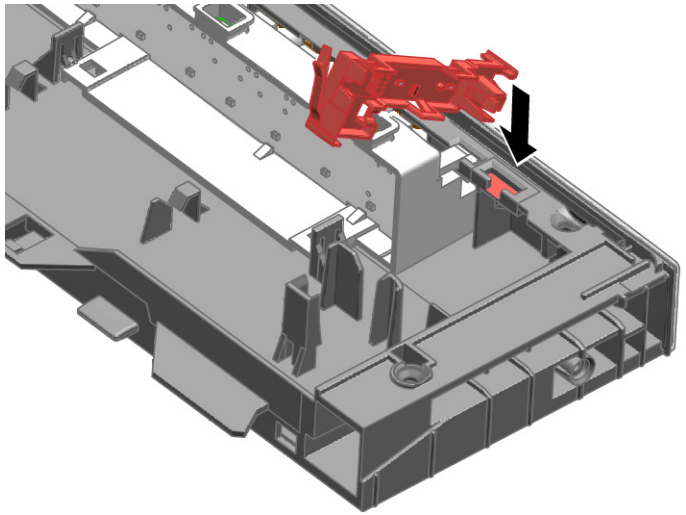

2. Serrer jusqu'au clic.

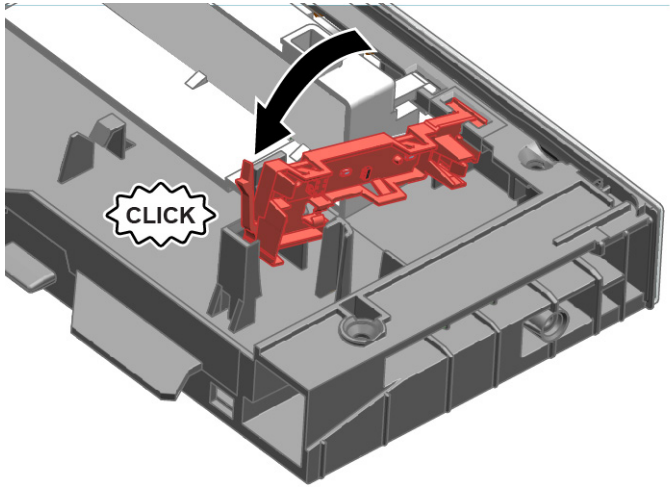

3. Installer la fibre d'éclairage et la serrer jusqu'au clic.

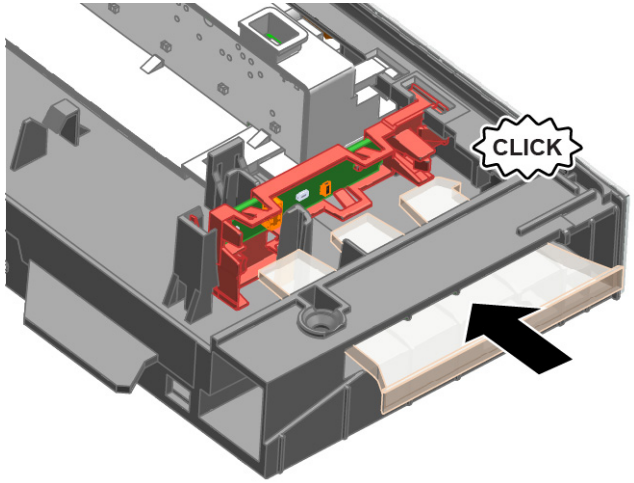

4. Brancher le fil au module de commande.

Copyright par BSH Hausgeräte GmbH

Reparatur Hinweise - Geschirrspüler

Zu diesem Dokument 374
1.1 Wichtige Hinweise: 374
1.1.1 Zweck 374
1.2 Zeichenerklärung 374
1.2.1 Gefahrenstufen 374
1.2.2 Gefahrensymbole 374
1.2.3 Struktur der Warnhinweise 375
1.2.4 Allgemeine Symbole 375

Sicherheit 376
2.1 Allgemeine Sicherheitshinweise 376
2.1.1 Alle Hausgeräte 376

Werkzeuge und Hilfsmittel 377

Instandsetzen 378
4.1 Arbeitsplatte tauschen 378
4.1.1 Arbeitsplatte demontieren 378
4.1.2 Arbeitsplatte montieren 378
4.2 Korbsystem montieren 379
4.2.1 Tabrutsche für 86 cm Modelle montieren 379
4.2.2 Tassenauflagebügel montieren 379
4.2.3 Dampfgareinsatz montieren 380
4.3 VarioSchublade tauschen 381
4.3.1 VarioSchublade demontieren 381
4.3.2 VarioSchublade montieren 382
4.4 Austauschen der Sprüharme 383
4.4.1 Ausbauen des Sprüharms 383
4.4.2 Einbauen des Sprüharms 383
4.5 Austauschen der Siebe 384
4.5.1 Ausbauen der Siebe 384
4.5.2 Einbauen der Siebe 384
4.6 Einbauen des Backblechsprühkopfs 385
4.7 Austauschen des Netzkabels 386
4.7.1 Anschlusskabel abstecken 386
4.7.2 Anschlusskabel anstecken 386
4.8 Reinigerdeckel tauschen 387
4.8.1 Reinigerdeckel demontieren 387
4.8.2 Feder einsetzen 387
4.8.3 Reinigerdeckel montieren 387
4.9 Austauschen der Abwasserpumpenabdeckung 388
4.9.1 Ausbauen der Abwasserpumpenabdeckung 388
4.9.2 Einbauen der Abwasserpumpenabdeckung 388
4.10 Seitenwand tauschen 389
4.10.1 Seitenwand demontieren 389
4.10.2 Seitenwand montieren 390
4.11 Außentür tauschen 391
4.11.1 Außentür demontieren 391
4.11.2 Außentür montieren 391
4.12 Bedienblende tauschen 393
4.12.1 Bedienblende demontieren 393
4.12.2 Bedienblende montiern 393
4.13 Montieren der Türfedern 394
4.14 Sockelblende tauschen 396
4.14.1 Sockelblende demontieren 396
4.14.2 Sockelblende montieren 396
4.15 Sockelblech tauschen 397
4.15.1 Sockelblech demontieren 397
4.15.2 Sockelblech montieren 397
4.16 Austauschen des Überlaufkanals 398
4.16.1 Überlaufkanal entfernen 398
4.16.2 Einbauen des Überlaufkanals 399
4.17 Austauschen der Innentür 401
4.17.1 Ausbauen der Innentür 401
4.17.2 Einbauen der Innentür 401
4.18 Austauschen des Türscharniers 402
4.18.1 Ausbauen des Türscharniers 402
4.18.2 Einbauen des Türscharniers 402
4.19 Türdichtung (unten) tauschen 404
4.19.1 Türdichtung demontieren 404
4.19.2 Türdichtung montieren 405
4.20 Türdichtung (oben) tauschen 406
4.20.1 Ausbauen der Türdichtung 406
4.20.2 Einbauen der Türdichtung 406

Copyright by BSH Hausgeräte GmbH

Reparatur Hinweise - Geschirrspüler

4.21 EmotionLight tauschen 407
4.21.1 EmotionLight demontieren 407
4.21.2 EmotionLight montieren 407
4.22 TimeLight tauschen 410
4.22.1 TimeLight demontieren 410
4.22.2 TimeLight montieren 410
4.23 Gap illumination tauschen 411
4.23.1 Gap Illumination demontieren 411
4.23.2 Gap Illumination montieren 412

Copyright by BSH Hausgeräte GmbH

❶ Zu diesem Dokument

1.1 Wichtige Hinweise:

1.1.1 Zweck

Diese Reparaturhinweise dienen zur Unterstützung des Kunden bei der selbständigen Gerätereparatur gemäß der entsprechenden Ökodesign-Richtlinie (ab 03/2021).

Sie enthalten Informationen zum Austausch bestimmter Ersatzteile sowie Warn- und Gefahrenhinweise.

Bitte wenden Sie sich in Zweifelsfällen an unseren Kundendienst. Bei nicht ordnungsgemäßer Befolgung der Reparaturhinweise ist die Schadenshaftung ausgeschlossen.

1.2 Zeichenerklärung

1.2.1 Gefahrenstufen

Die Gefahrenstufen bestehen aus einem Symbol und einem Signalwort. Das Signalwort kennzeichnet die Schwere der Gefahr.

Gefahrenstufe	Bedeutung
⚠ GEFAHR	Nichtbeachtung des Warnhinweises führt zu Tod oder schweren Verletzungen.
⚠ WARNUNG	Nichtbeachtung des Warnhinweises kann zu Tod oder schweren Verletzungen führen.
⚠ VORSICHT	Nichtbeachtung des Warnhinweises kann zu leichten Verletzungen führen.
ACHTUNG	Nichtbeachtung des Warnhinweises kann zu Sachschäden führen.

Tabelle 1: Gefahrenstufen

1.2.2 Gefahrensymbole

Gefahrensymbole sind sinnbildliche Darstellungen, die einen Hinweis auf die Art der Gefahr geben.

In diesem Dokument werden folgende Gefahrensymbole verwendet:

Gefahrensymbol	Bedeutung
	Allgemeiner Warnhinweis
	Gefahr durch elektrische Spannung
	Gefahr durch Explosion
	Gefahr von Schnittverletzungen
	Gefahr von Quetschverletzungen

Copyright by BSH Hausgeräte GmbH

Gefahrensymbol	Bedeutung
	Gefahr durch heiße Oberflächen
	Gefahr durch starkes Magnetfeld
	Gefahr durch nicht ionisierende Strahlung

Tabelle 2: Gefahrensymbole

1.2.3 Struktur der Warnhinweise

Warnhinweise haben in diesem Dokument ein einheitliches Aussehen und eine einheitliche Struktur.

	GEFAHR **Art und Quelle der Gefahr!** Mögliche Folgen bei Nichtbeachtung der Gefahr / des Warnhinweises. ▸ Maßnahmen und Verbote zur Vermeidung der Gefahr.

Das folgende Beispiel zeigt einen Warnhinweis, der vor Stromschlaggefahr durch spannungsführende Teile warnt. Die Maßnahme zur Vermeidung der Gefahr wird genannt.

	GEFAHR **Stromschlaggefahr durch spannungsführende Teile!** Tod durch Stromschlag ▸ Gerät mindestens 60 Sekunden vor Reparaturbeginn vom Netz trennen.

1.2.4 Allgemeine Symbole

In diesem Dokument werden folgende allgemeine Symbole verwendet:

Allg. Symbol	Bedeutung
	Kennzeichnung eines besonderen (Text und/oder Grafik) Tipps
	Kennzeichnung eines einfachen (nur Text) Tipps

Allg. Symbol	Bedeutung
	Kennzeichnung eines Links zu einer Videoanleitung
	Kennzeichnung erforderlicher Werkzeuge
	Kennzeichnung erforderlicher Voraussetzungen
	Kennzeichnung einer Bedingung (Wenn ..., dann ...)
	Kennzeichnung eines Ergebnisses
Start	Kennzeichnung einer Taste oder Schaltfläche
[00123456]	Kennzeichnung einer Materialnummer
Status	Kennzeichnung eines angezeigten Textes / Fensters (im Gerätedisplay)

Tabelle 3: Allgemeine Symbole

Copyright by BSH Hausgeräte GmbH

2.1 Allgemeine Sicherheitshinweise

2.1.1 Alle Hausgeräte

Stromschlaggefahr durch spannungsführende Teile!

- Wenn elektrische Komponenten fehlerhaft repariert werden, besteht Stromschlaggefahr!
- Das Gerät mindestens 60 Sekunden vor Beginn der Arbeiten vom Netz trennen.
- Nach der Reparatur muss eine Sicherheitsprüfung nach VDE 0701 oder länderspezifischen Vorschriften durchgeführt werden.

Verletzungsgefahr durch scharfe Kanten!

- Schutzhandschuhe tragen.

Quetschgefahr während Reparatur-, Wartungs-, Fehlersuche- und Servicearbeiten durch schwere sich bewegende Bauteile

- Schutzhandschuhe tragen.
- Schwere Bauteile gegen Herabfallen sichern.
- Körperteile nicht in sich bewegende Bauteile stecken.

Gefährdung der Gerätesicherheit/-funktion!

- Ausschließlich Originalersatzteile verwenden.

Gefahr der Beschädigung elektrostatisch gefährdeter Bauteile (elektrostatische Entladungen)!

- Die Module, einschließlich ihrer Anschlüsse und Leiterbahnen, keinesfalls berühren.

Copyright by BSH Hausgeräte GmbH

Werkzeuge und Hilfsmittel

Bezeichnung	Details	Bilder
Schraubendreher Torx T20 mit Bohrung [00340764]	100 mm, für Schrauben mit Sicherheitsstift	
Isolierter Schraubendreher Torx T15 mit Bohrung [15000626]	Klingenlänge 125 mm, für Schrauben mit Sicherheitsstift	
Schlitzschraubendreher	Klinge 10 mm x 1,6 mm x 200 mm	
Flachrundzange [00340871]	Länge 200 mm, gerade	

Copyright by BSH Hausgeräte GmbH

4.1 Arbeitsplatte tauschen

Voraussetzung:

- Gerät ist spannungsfrei.
- Gerät ist freigestellt.

4.1.1 Arbeitsplatte demontieren

1. Zwei Schrauben hinten entfernen (1) (optional).
2. Beide Verrasthebel unter der Arbeitsplatte nach oben drücken (2).

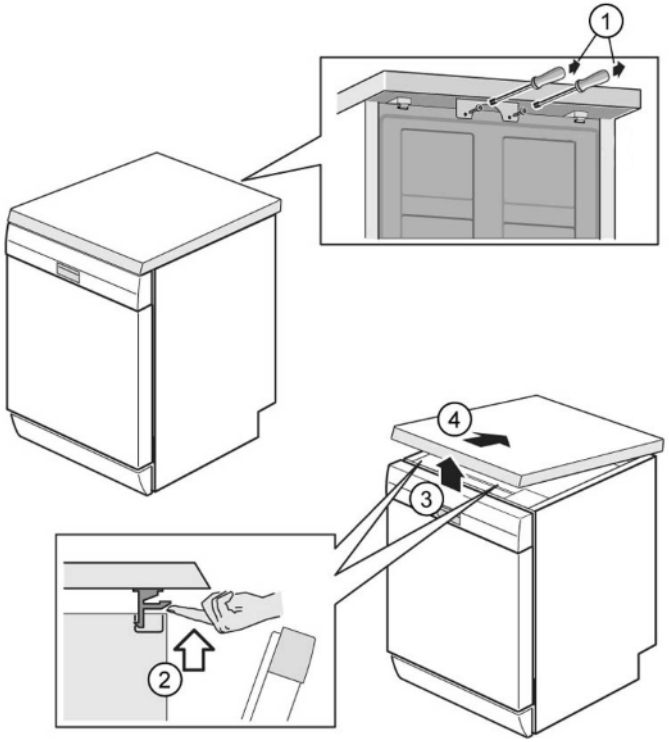

3. Arbeitsplatte vorne leicht anheben (3).
4. Arbeitsplatte nach hinten wegschieben (4).
5. Arbeitsplatte abnehmen.

4.1.2 Arbeitsplatte montieren

1. Arbeitsplatte hinten mit den Haltenasen in die Führungen einrasten (1).

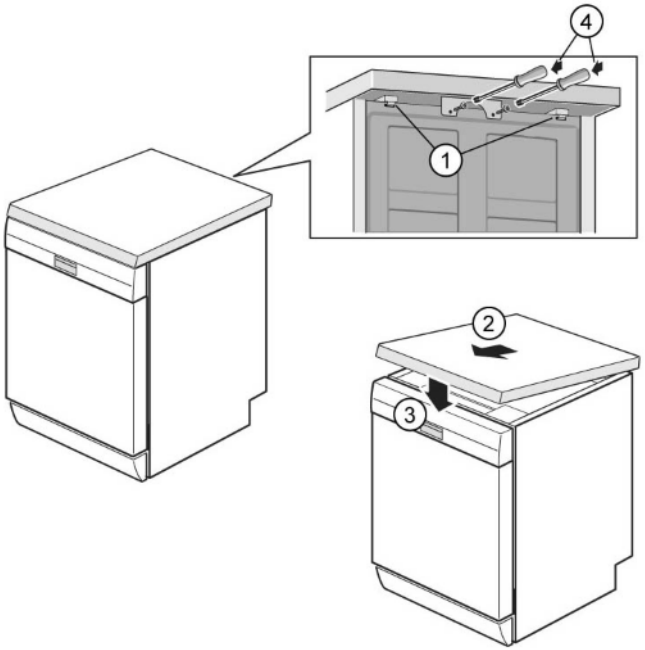

2. Arbeitsplatte nach vorne schieben (2).
3. Arbeitsplatte vorne nach unten drücken bis beide Verrasthebel hörbar einrasten (3).
4. Zwei Schrauben wieder verschrauben (4) (optional).

Copyright by BSH Hausgeräte GmbH

4.2 Korbsystem montieren

Voraussetzung:

- Der relevante Korb ist aus dem Gerät entnommen.

4.2.1 Tabrutsche für 86 cm Modelle montieren

Spezielle Hilfsmittel:

- Tabrutsche [00614935]
- Tassenauflagebügel [00618565]

1. Die Tabrutsche an der Korbvorderseite schräg einsetzen.
2. Tabrutsche zentrieren und einrasten.

4.2.2 Tassenauflagebügel montieren

Spezielle Hilfsmittel:

- Tabrutsche [00614935]
- Tassenauflagebügel [00618565]

i	Beim Spülen von Tassen kann der Tassenauflage-Clip aufgeklappt werden. Die zusätzliche Schräglage vermindert die Ansammlung von Wasser auf der Tassenunterseite. Bei hohen Gläsern wird empfohlen, den Tassenauflage-Clip flach umzuklappen. Bei Oberkörben mit optionalen Kunststoffteilen, müssen diese vorweg entfernt werden.

1. Kunststoffteile entfernen.

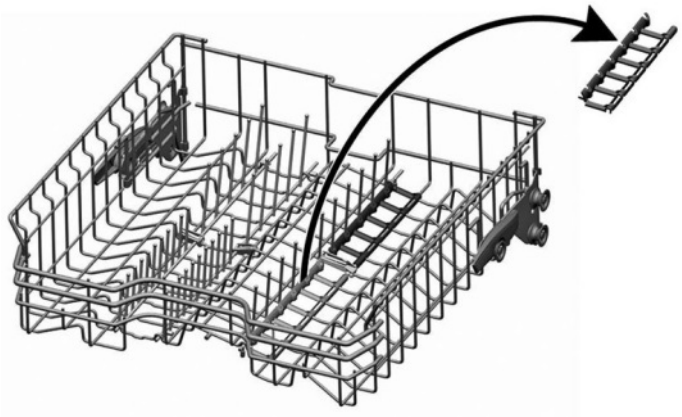

2. Tassenauflage-Clip einrasten.

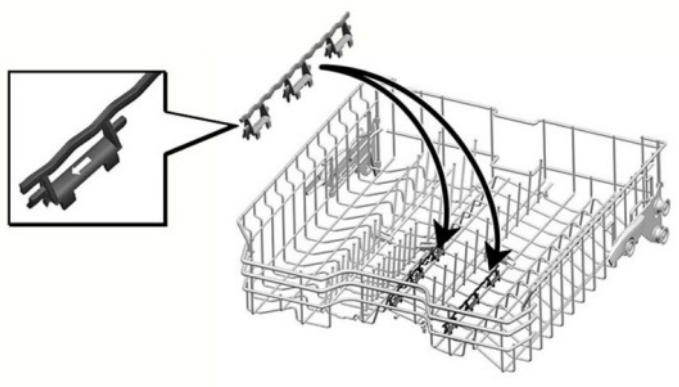

3. Tassenauflage-Clip aufklappen.

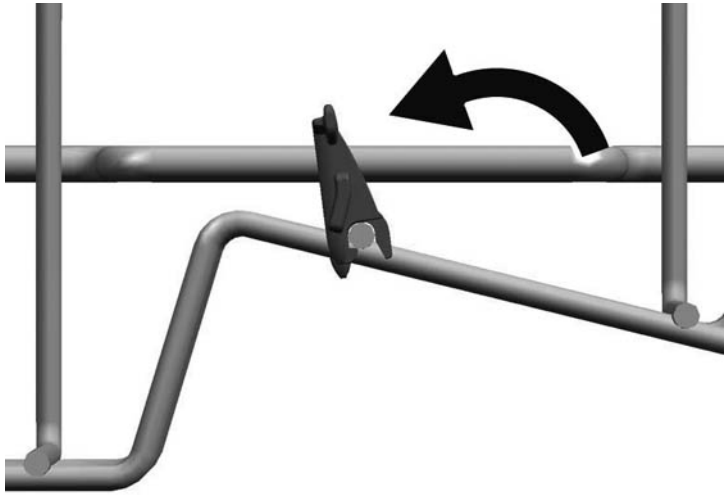

Copyright by BSH Hausgeräte GmbH

4. Spülgut einräumen.

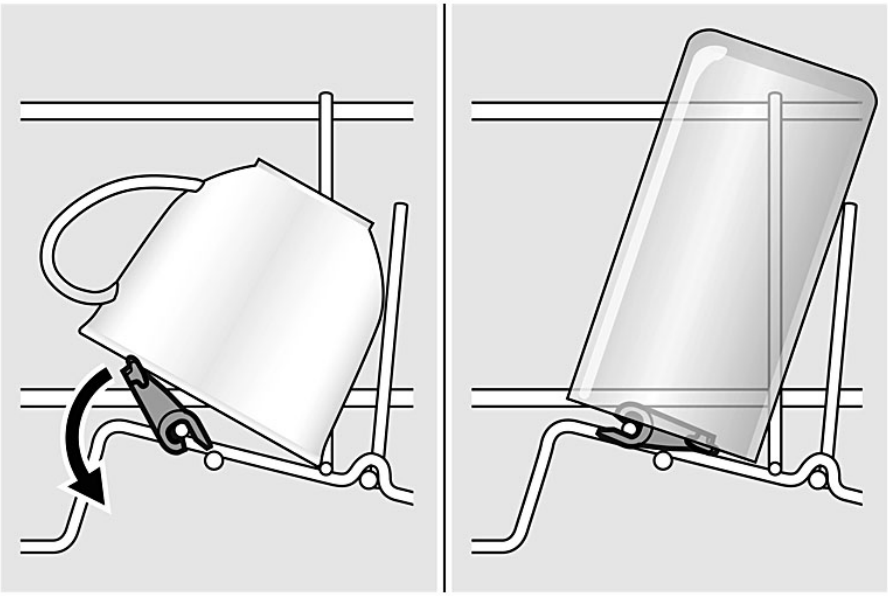

4.2.3 Dampfgareinsatz montieren

Spezielle Hilfsmittel:

- Tabrutsche [00614935]
- Tassenauflagebügel [00618565]

- Dampfgareinsatz mit den Endstücken unter das Korbsystem klemmen.

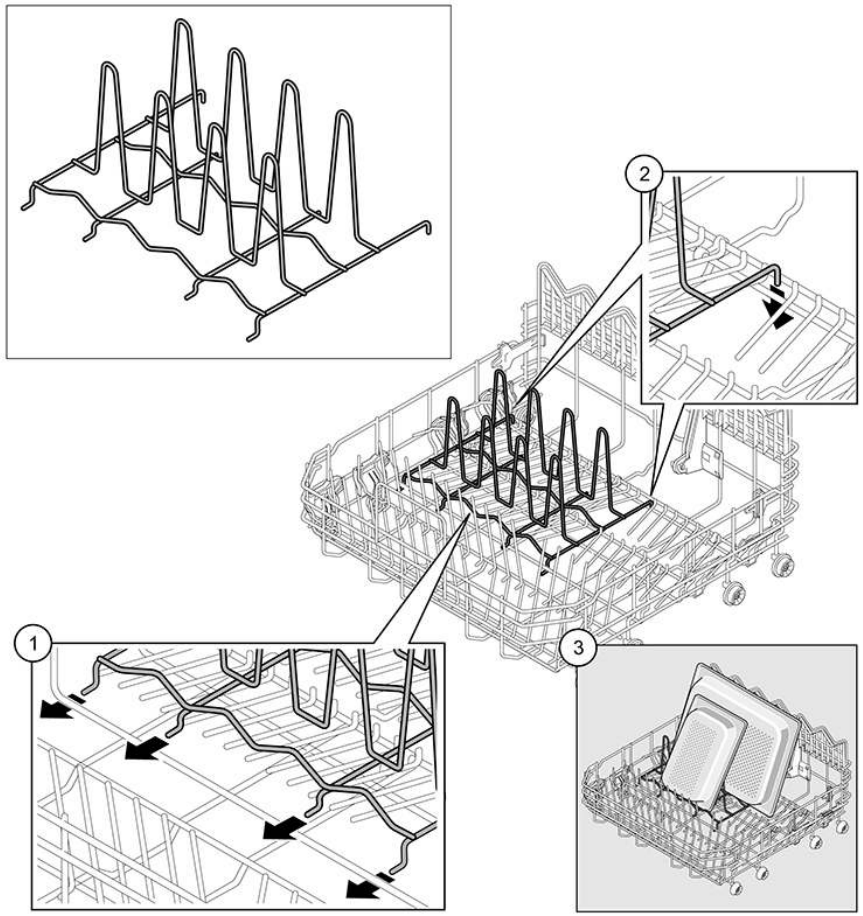

Copyright by BSH Hausgeräte GmbH

4.3 VarioSchublade tauschen

4.3.1 VarioSchublade demontieren

1. Laschen des Griffs nach innen biegen.

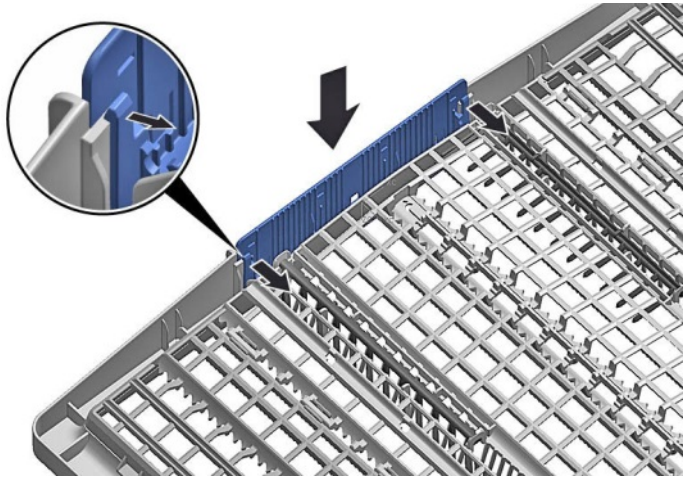

2. Griff nach oben abziehen.

3. Seitliche Kunststoffeinlagen nach außen drücken und nach oben aus dem Rahmen drücken.

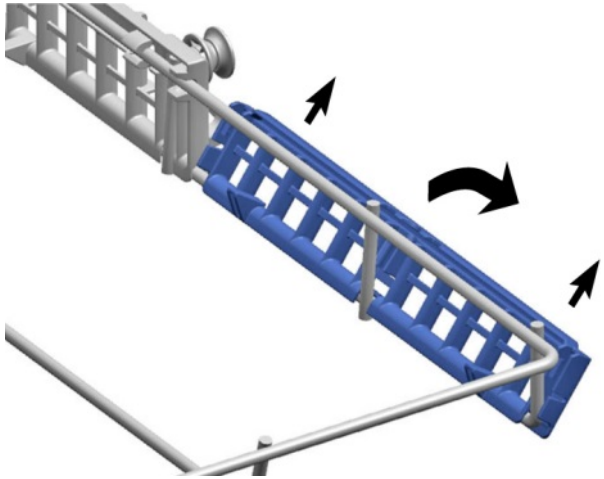

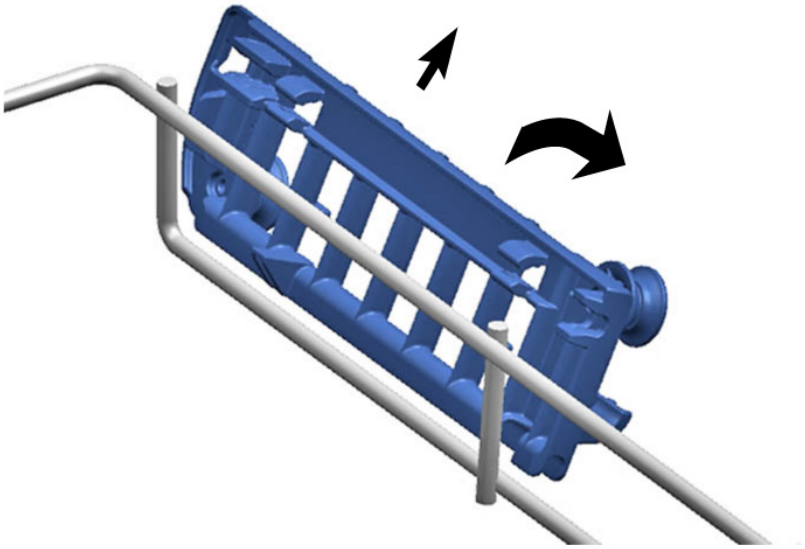

Copyright by BSH Hausgeräte GmbH

4. Führungslaschen vorsichtig nach außen biegen.

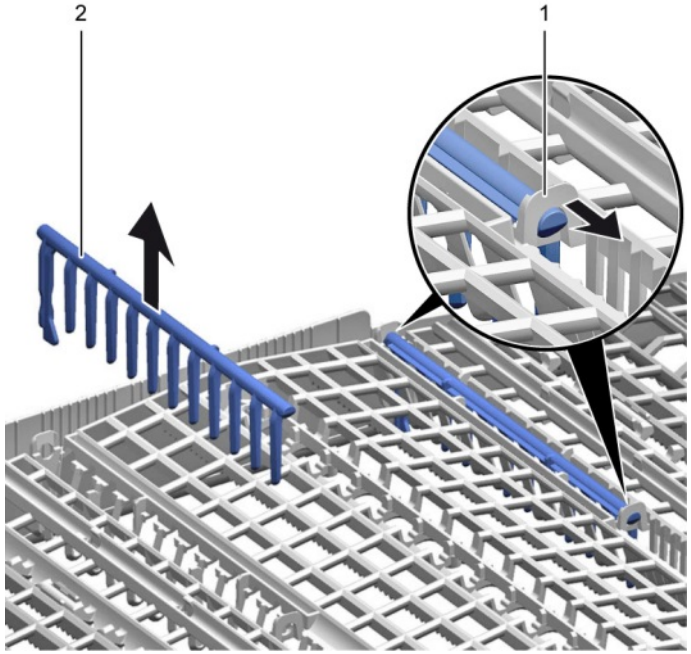

5. Klappstacheln aus den Laschen ziehen.

6. Metallrahmen vorne aus den Halterungen drücken.

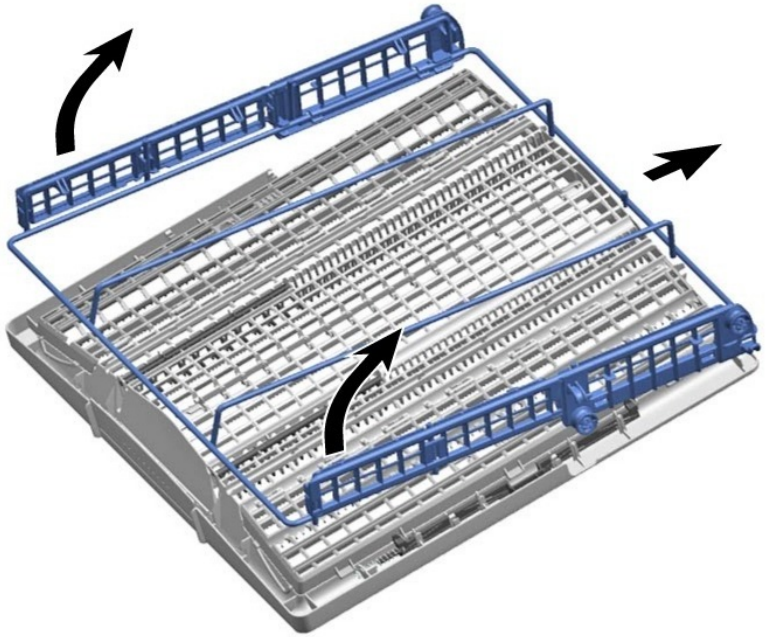

7. Metallrahmen nach hinten aus der Führung schieben.

4.3.2 VarioSchublade montieren

- Der Einbau erfolgt in umgekehrter Reihenfolge.

Copyright by BSH Hausgeräte GmbH

4.4 Austauschen der Sprüharme

4.4.1 Ausbauen des Sprüharms

1. Den oberen Sprüharm abschrauben (1) und zum Entfernen nach unten ziehen (2).

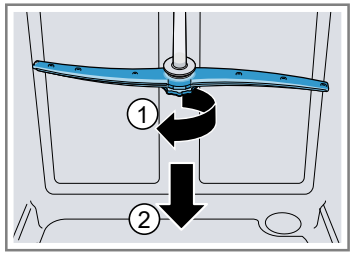

2. Den unteren Sprüharm zum Entfernen nach unten ziehen.

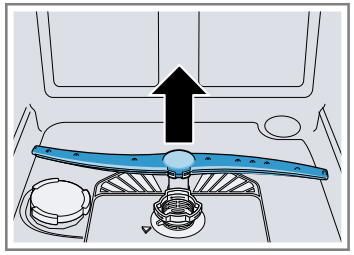

4.4.2 Einbauen des Sprüharms

1. Den unteren Sprüharm einsetzen.
   ➡ Der Sprüharm rastet hörbar ein.
2. Den oberen Sprüharm einsetzen und festschrauben.

Copyright by BSH Hausgeräte GmbH

4.5 Austauschen der Siebe

4.5.1 Ausbauen der Siebe

1. Das Grobsieb gegen den Uhrzeigersinn drehen (1) und das Siebsystem herausnehmen (2).

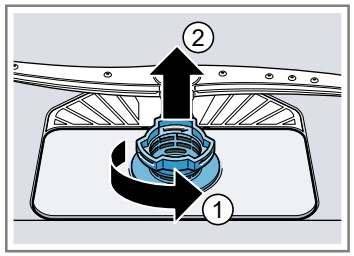

   Darauf achten, dass keine Fremdkörper in den Pumpentopf fallen.

2. Das Mikrosieb nach unten abziehen.

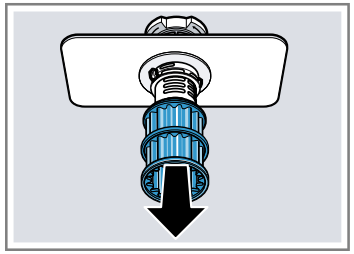

4.5.2 Einbauen der Siebe

1. Das Siebsystem wieder zusammenbauen.
   Darauf achten, dass die Rastnasen am Grobsieb eingerastet sind.
2. Das Siebsystem in das Gerät einsetzen und das Grobsieb im Uhrzeigersinn drehen.
   Darauf achten, dass sich die Pfeilmarkierungen gegenüberstehen.

Copyright by BSH Hausgeräte GmbH

4.6 Einbauen des Backblechsprühkopfs

1. Den oberen Geschirrkorb entnehmen.
2. Den Backblechsprühkopf in die Halterung (1) einsetzen und nach rechts drehen (2).

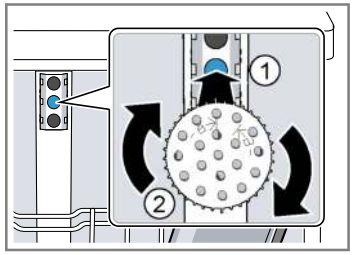

➡ Der Backblechsprühkopf rastet hörbar ein.

Copyright by BSH Hausgeräte GmbH

4.7 Austauschen des Netzkabels

Voraussetzung:

- Das Gerät ist spannungsfrei.
- Das Gerät ist von der Wasserversorgung getrennt.
- Das Gerät ist frei zugänglich.

4.7.1 Anschlusskabel abstecken

- Stecker der Anschlusskabel vorsichtig auf und ab bewegen und aus der Netzanschlussbuchse ziehen.

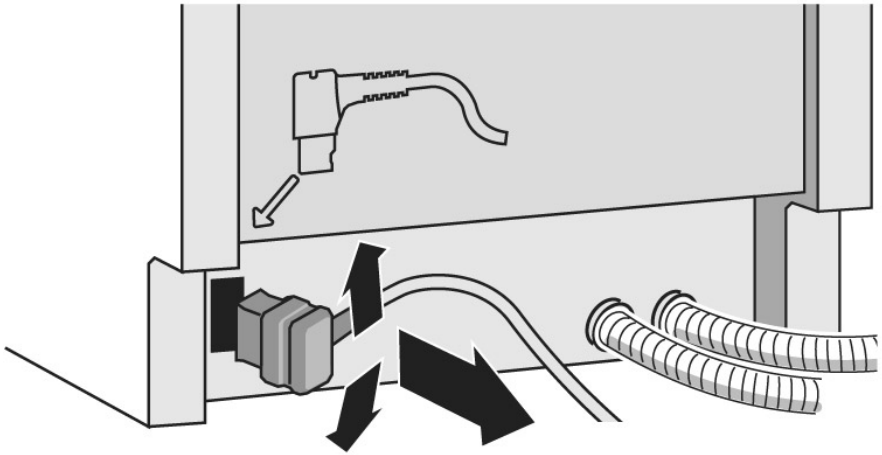

4.7.2 Anschlusskabel anstecken

ACHTUNG

Überhitzung des Netzkabels!

Brandgefahr

- Netzkabel fest einstecken bis es klickt.

- Stecker der Anschlusskabel in die Netzanschlussbuchse stecken, bis der Stecker hörbar einrastet.

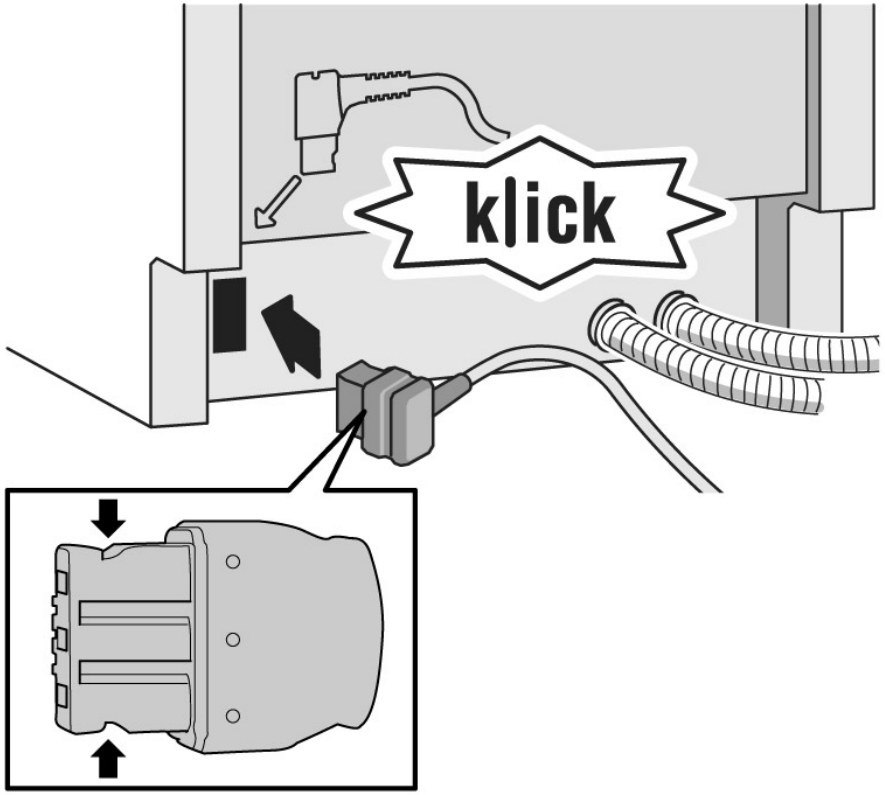

Copyright by BSH Hausgeräte GmbH

4.8 Reinigerdeckel tauschen

	Als Hebelwerkzeug kann ein schmaler Schraubenzieher dienen.

Voraussetzung:

- Das Gerät ist spannungsfrei.
- Das Gerät ist von der Wasserversorgung getrennt.
- Die Tür ist geöffnet.
- Der Reinigerdeckel ist geöffnet.

4.8.1 Reinigerdeckel demontieren

1. Reinigerdeckel 5 mm zuschieben.
2. Reinigerdeckel an unterer Seite aus Führungsschienen hebeln und Reinigerdeckel an oberer Seite aus Führungsschienen nehmen.
3. Feder entnehmen.

4.8.2 Feder einsetzen

1. Feder mit langem Ende in das Befestigungsloch der Zugabevorrichtung stecken (1).

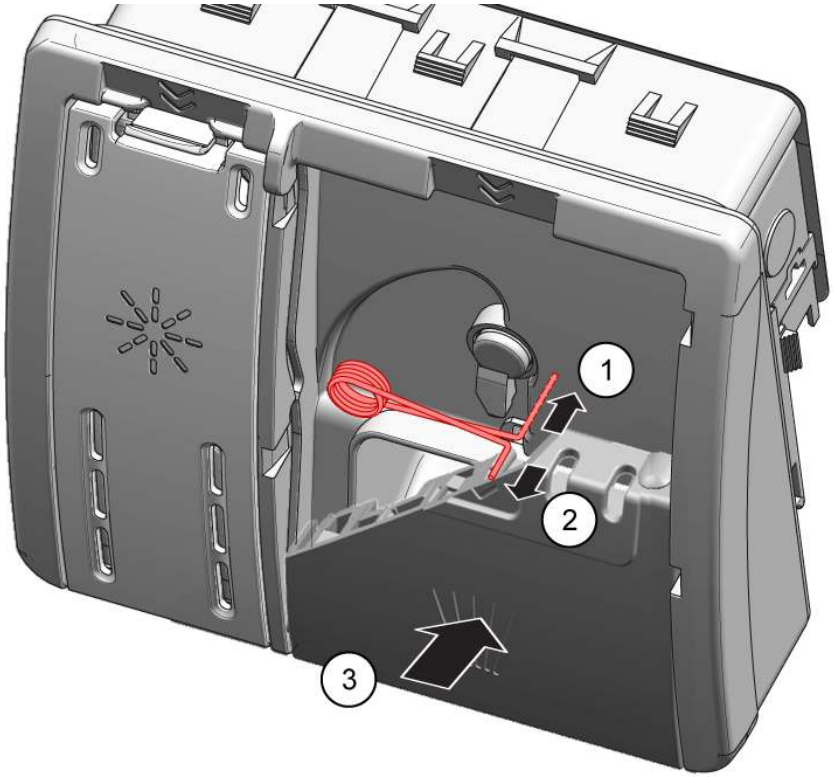

2. Feder mit kurzem Ende in das Befestigungsloch des Reinigerdeckels stecken (2).
3. Deckel in die Zugabevorrichtung drücken (3).

4.8.3 Reinigerdeckel montieren

1. Reinigerdeckel 5 mm vor der ganz geöffneten Position auf einer Seite in Führungsschienen stecken. Gegenüberliegende Seite mit leichtem Kraftaufwand in Führungsschienen drücken.
2. Funktion des Reinigerdeckel prüfen.

Copyright by BSH Hausgeräte GmbH

4.9 Austauschen der Abwasserpumpenabdeckung

Voraussetzung:

- Der Geschirrkorb ist entfernt.
- Die Siebe sind entfernt.→ *Seite 384*

4.9.1 Ausbauen der Abwasserpumpenabdeckung

1. Gegebenenfalls Wasser ausschöpfen.
   Gegebenenfalls einen Schwamm verwenden.
2. Die Pumpenabdeckung mit Hilfe eines Löffels aushebeln und am Steg fassen.

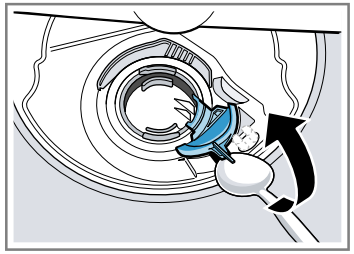

3. Die Pumpenabdeckung schräg nach innen anheben und entnehmen.

4.9.2 Einbauen der Abwasserpumpenabdeckung

- Die Pumpenabdeckung einsetzen (1) und nach unten drücken (2).

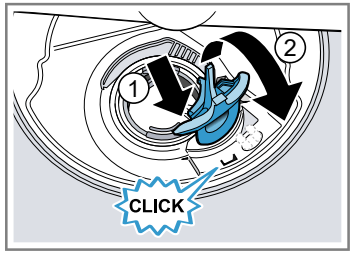

➡ Die Pumpenabdeckung rastet hörbar ein.

Copyright by BSH Hausgeräte GmbH

4.10 Seitenwand tauschen

Voraussetzung:

- Das Gerät ist spannungsfrei.
- Das Gerät ist von der Wasserversorgung getrennt.
- Das Gerät ist frei zugänglich.
- Bei Standgerät: Arbeitsplatte ist demontiert.→ *Seite 378*

4.10.1 Seitenwand demontieren

1. Schrauben der Seitenwand entfernen (1).

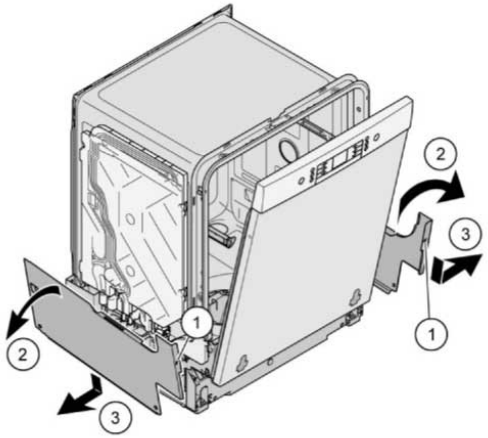

Abb. 1: Vollintegriert

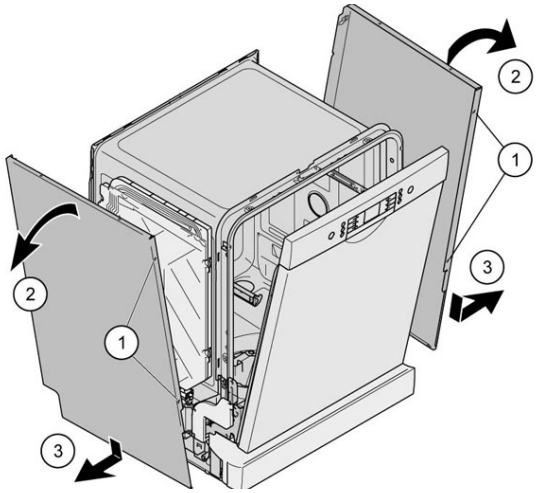

2. Seitenwand oben leicht nach außen kippen (2).
3. Seitenwand absenken und aus der Bodenwanne aushängen (3).

Copyright by BSH Hausgeräte GmbH

4.10.2 Seitenwand montieren

1. Seitenwand in die Bodenwanne einhängen (1).

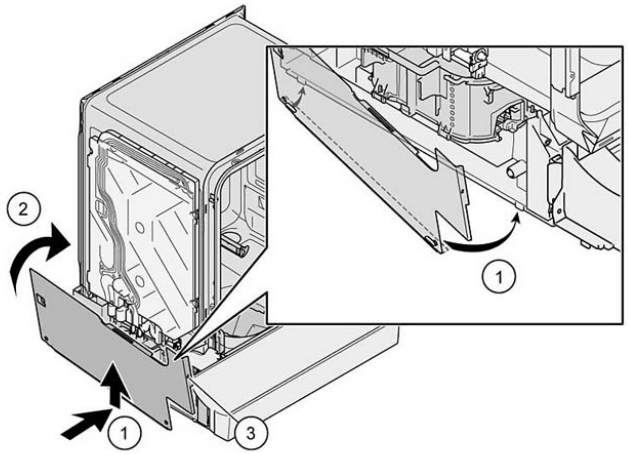

Abb. 2: Vollintegriert

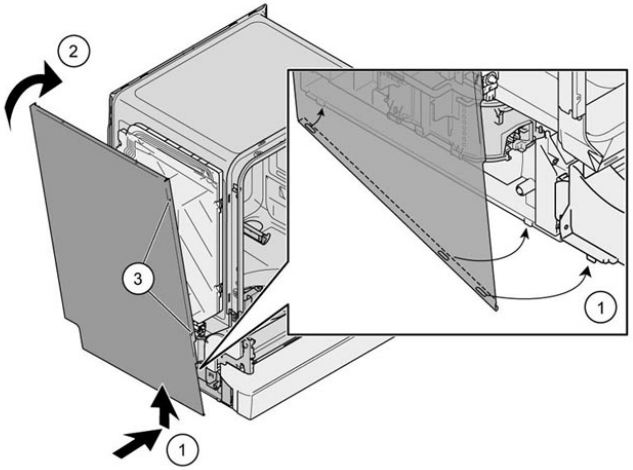

2. Seitenwand an das Gerät drücken (2).
3. Seitenwand mit Schrauben befestigen (3).

Copyright by BSH Hausgeräte GmbH

4.11 Außentür tauschen

Voraussetzung:

- Das Gerät ist spannungsfrei.
- Das Gerät ist von der Wasserversorgung getrennt.

4.11.1 Außentür demontieren

	Schrauben entfernen, wie in den folgenden Schritten beschrieben.

1. Tür öffnen.
2. Vier Schrauben entfernen.

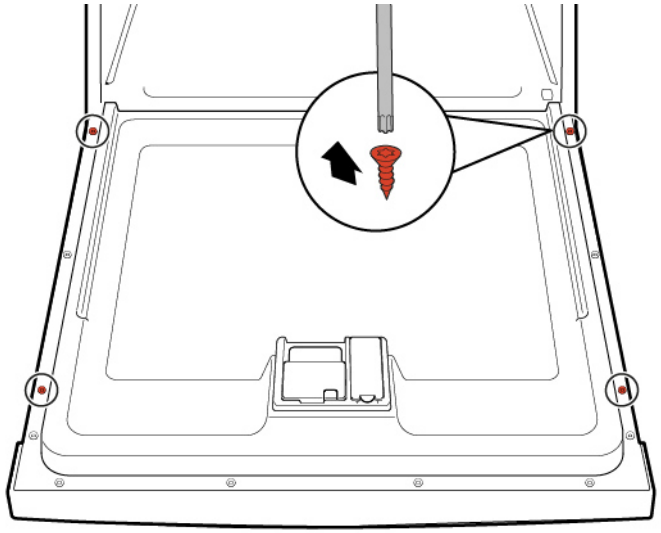

3.

	Tür an der Seite mit einer Hand sichern.

Zwei Schrauben entfernen.

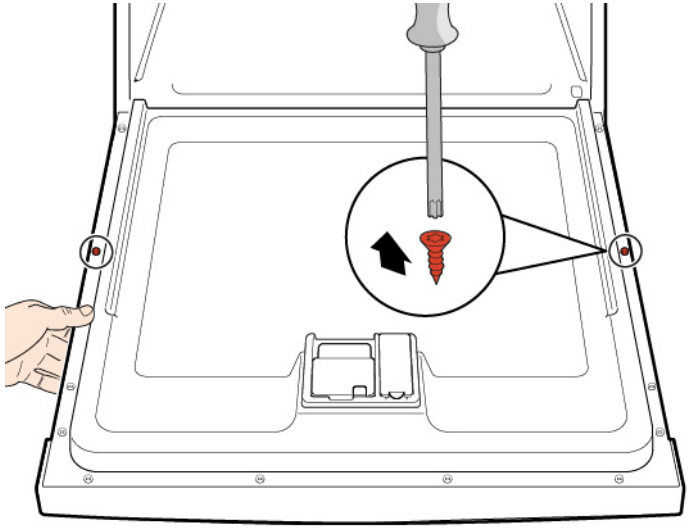

4.11.2 Außentür montieren

ACHTUNG

Falsch verlegte und nicht befestigte Leitungen!

Beschädigung der Leitung

- Leitungen verlegen und mit Klebeband befestigen.

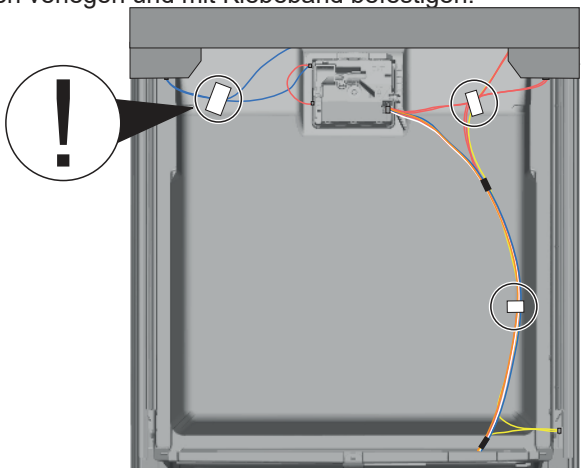

Copyright by BSH Hausgeräte GmbH

Voraussetzung:

- Dämmvlies ist korrekt in der Innenseite der Außentür positioniert und fixiert.
- Scharniere sind in die Außentüre eingehängt.

1. Innentür ohne einzuschnappen schließen.
2. Außentür nach oben unter die Bedienblende schieben (1).

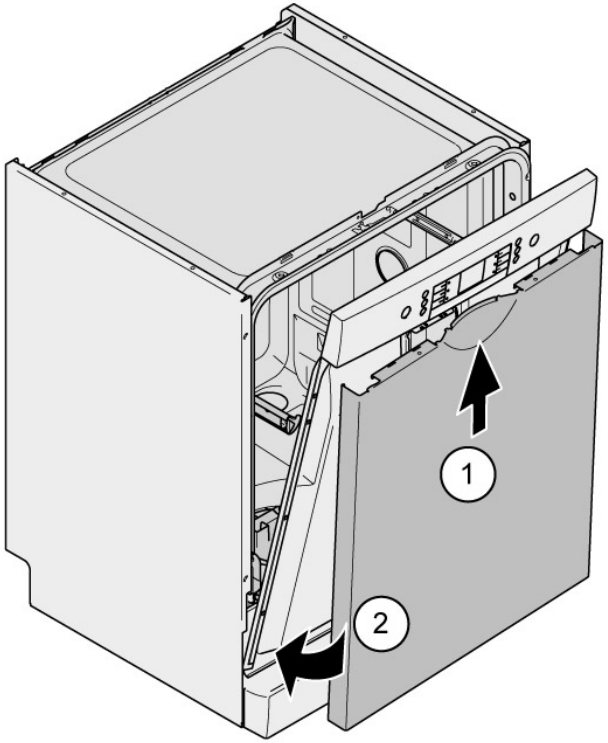

3. Außentür an Innentür drücken und festhalten (2).
4. Tür an der Seite mit einer Hand sichern.

Tür öffnen und mit zwei Schrauben (4 x 11 mm Metallschrauben) sichern.

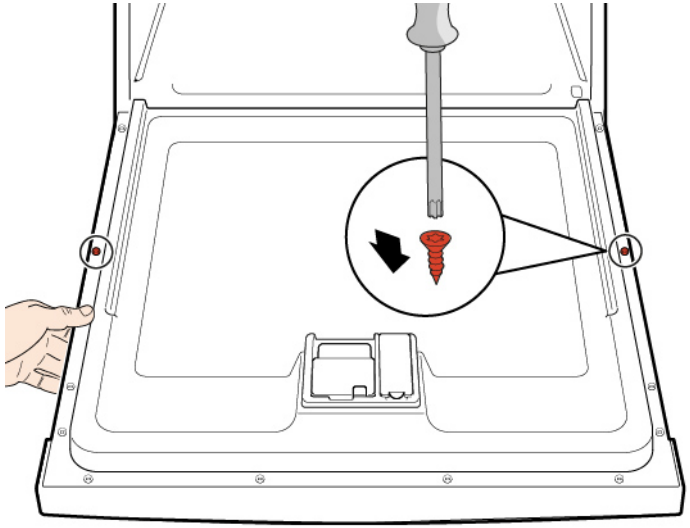

5. Außentür mit vier Schrauben (4 x 11 mm Metallschrauben) sichern.

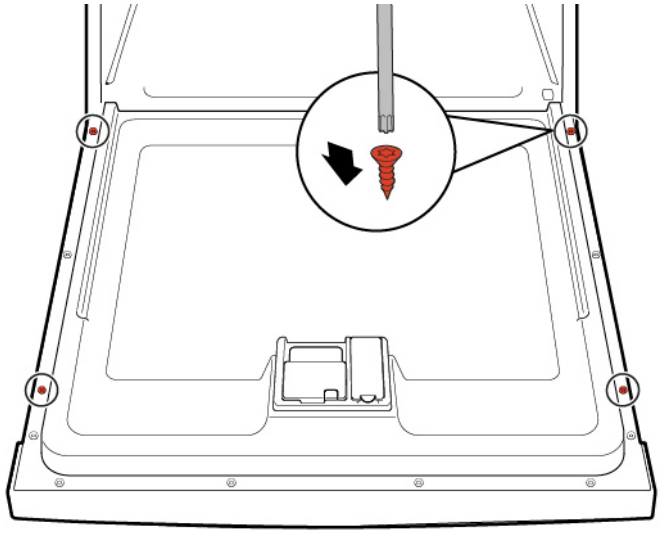

Copyright by BSH Hausgeräte GmbH

4.12 Bedienblende tauschen

	Im Falle eines defekten Bedienmoduls muss die gesamte Bedienblende ausgetauscht werden.

Voraussetzung:

- Das Gerät ist spannungsfrei.
- Das Gerät ist von der Wasserversorgung getrennt.
- Außentür ist abgebaut.
- Außentür tauschen (voll-/integriert)

4.12.1 Bedienblende demontieren

1. Elektrische Anschlüsse an Bedienblende und Klarspülermangelsensor abziehen (1, 2).

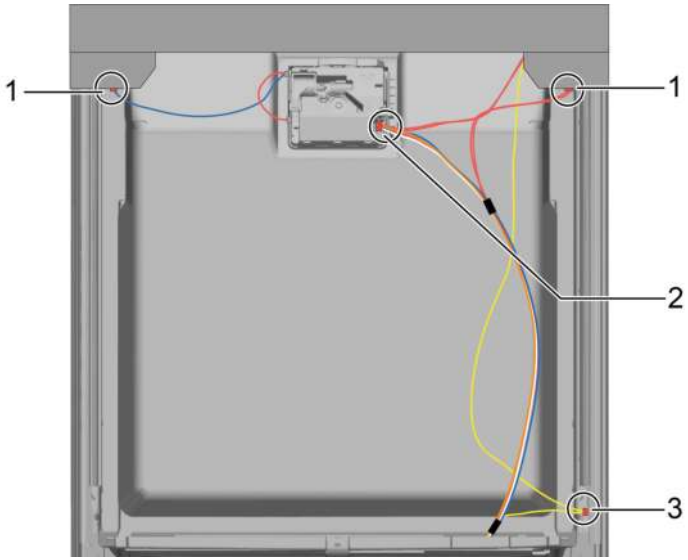

2. Masseleitung abziehen (3) (optional).
3. Gerätetür öffnen.
4. Bedienblende gegen Herabfallen sichern (festhalten).
5. Sechs Schrauben entfernen.

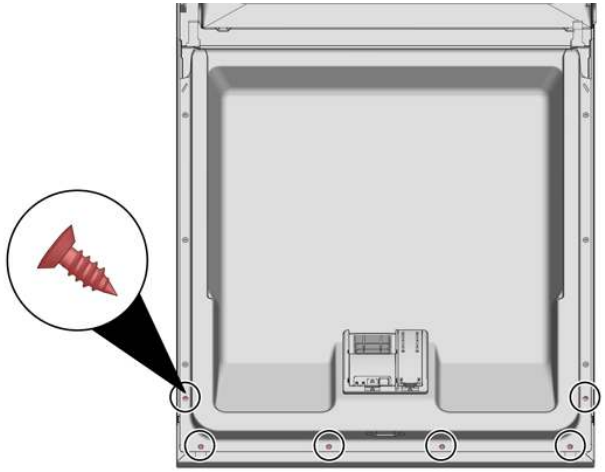

6. Bedienblende abnehmen.

4.12.2 Bedienblende montiern

	Schrauben 4 x 16 mm verwenden.

- Der Einbau erfolgt in umgekehrter Reihenfolge.

Copyright by BSH Hausgeräte GmbH

4.13 Montieren der Türfedern

1. Die Seilführungsabdeckung nach außen abnehmen.

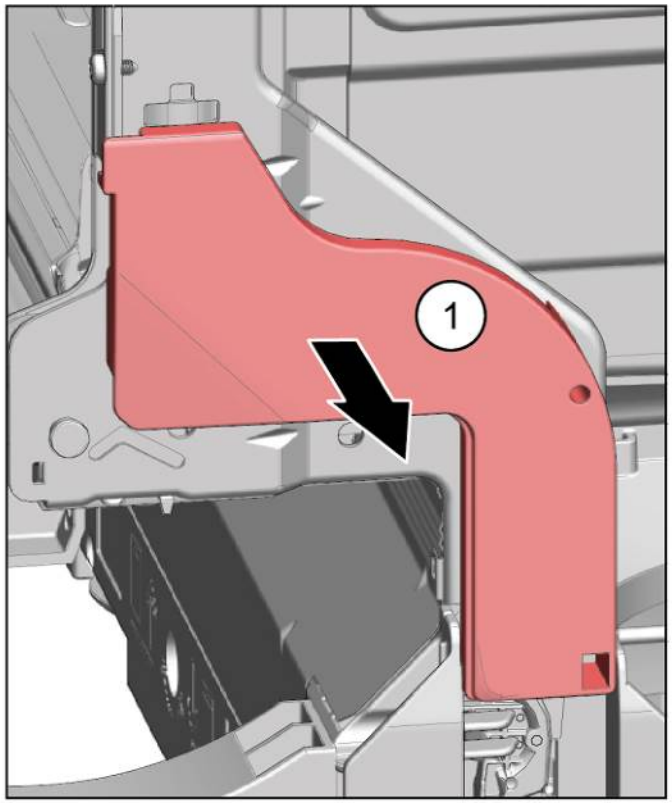

2. 1. Die Tür leicht öffnen (1).
   2. Den Seilsystemhalter in der Bodenwannenkerbe fixieren (2).
   3. Die Tür langsam schließen (3).

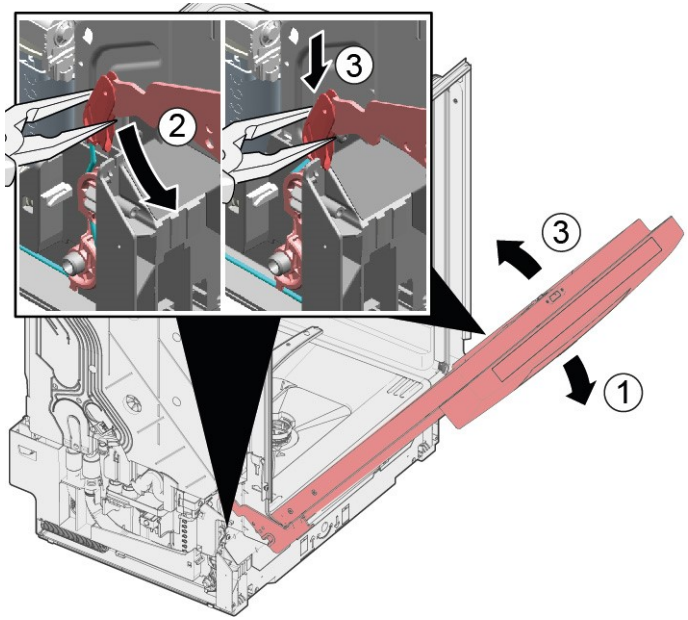

Das Seilsystem wird automatisch in das Türscharnier eingehängt.

Copyright by BSH Hausgeräte GmbH

3. 1. Die Tür leicht schließen (4).
   2. Die Kerbe nach hinten bewegen und das Türscharnier lösen (5).
   3. Die Tür öffnen (6).

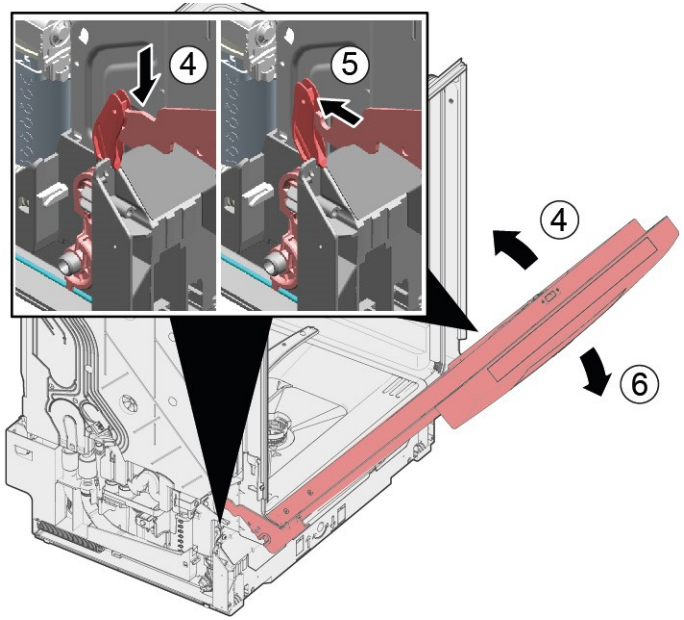

4. Den Vorgang auf der anderen Geräteseite wiederholen.

Copyright by BSH Hausgeräte GmbH

4.14 Sockelblende tauschen

	Die Füße sind identisch und können untereinander getauscht werden.

Voraussetzung:

- Das Gerät ist spannungsfrei.
- Das Gerät ist von der Wasserversorgung getrennt.
- Außentür ist abgebaut.
- Außentür tauschen (voll-/integriert)

4.14.1 Sockelblende demontieren

1.

	Falsche Demontage. Wird die Sockelblende seitlich gelockert und abgenommen, kann es vorkommen, dass die beiden Halterungen ausbrechen. Wird nur ein Halter beschädigt kann die Seite gewechselt werden, da beide Halterungen gleich sind. Es ist ratsam, dem Gerät seitlich vorne etwas unterzulegen, um die Sockelblende mit den Füßen zu entlasten.

2. Mit Schraubendreher in die Führungen (1) eingreifen und Verrastung nach unten lösen.

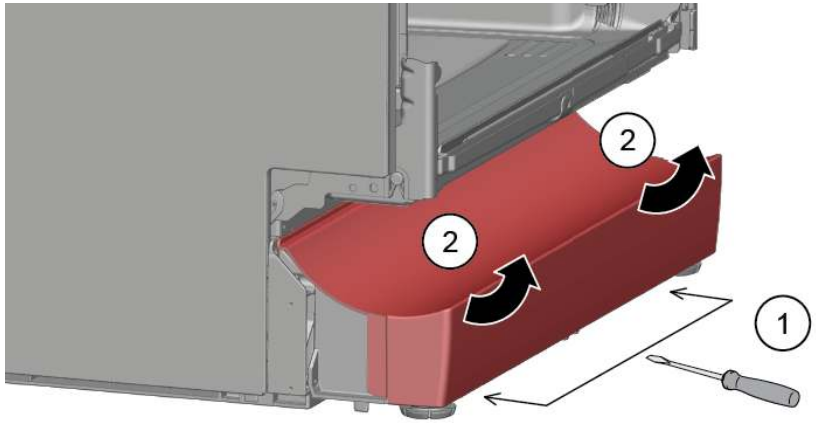

3. Blende nach oben abnehmen.

4. Füße nach vorne abnehmen (1).

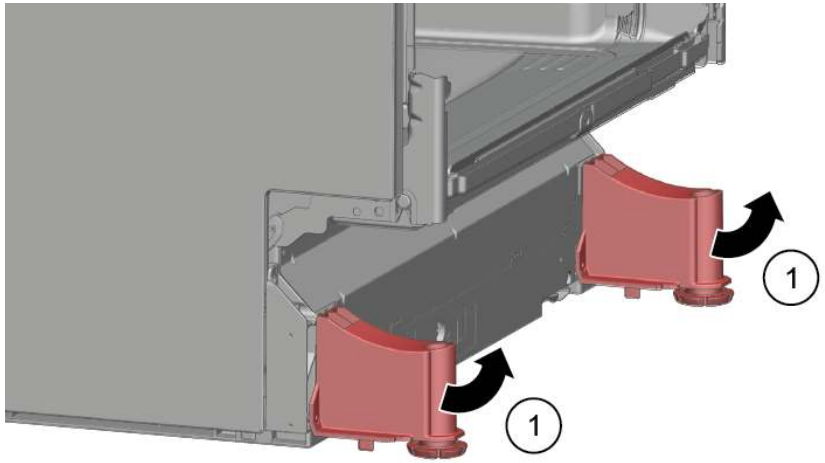

4.14.2 Sockelblende montieren

1. Füße einsetzen.
2. Sockelblende oben anlegen (1) und nach unten drücken, bis sie hörbar einrastet (2).

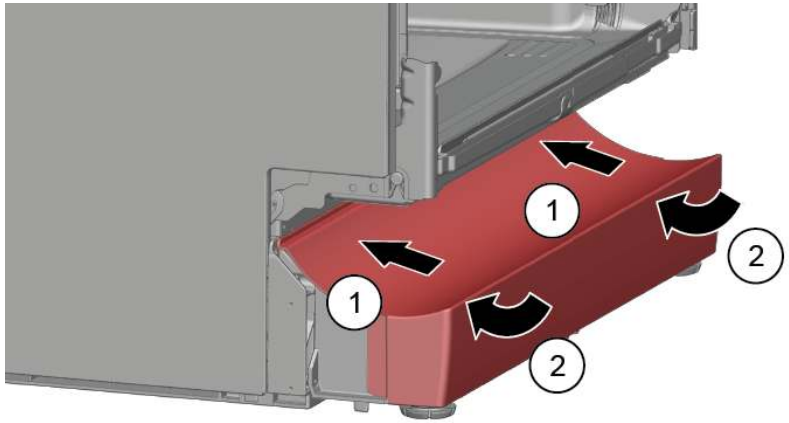

Copyright by BSH Hausgeräte GmbH

4.15 Sockelblech tauschen

	Das Sockelblech befindet sich im unteren Bereich an der Vorderseite.

Voraussetzung:

- Das Gerät ist spannungsfrei.
- Das Gerät ist von der Wasserversorgung getrennt.
- Die Möbelfront (optional) ist demontiert.
- Außentür ist abgebaut.
- Außentür tauschen (voll-/integriert)
- Sockelblende ist demontiert (optional).→ *Seite 396*

4.15.1 Sockelblech demontieren

1. Zwei Schrauben (1) entfernen.

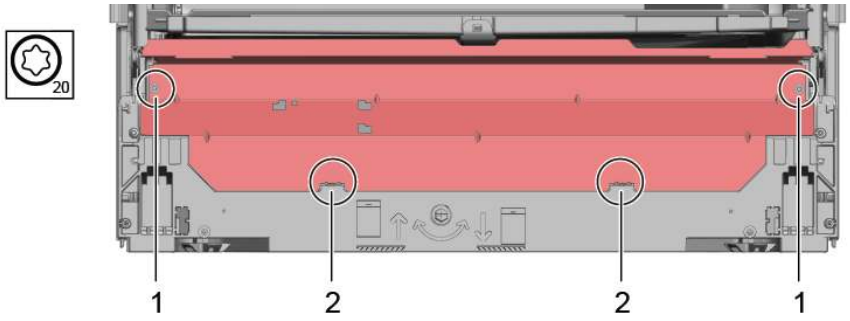

2. Rastelemente ausrasten (2).

3. Sockelblech vorsichtig nach vorne kippen (1).

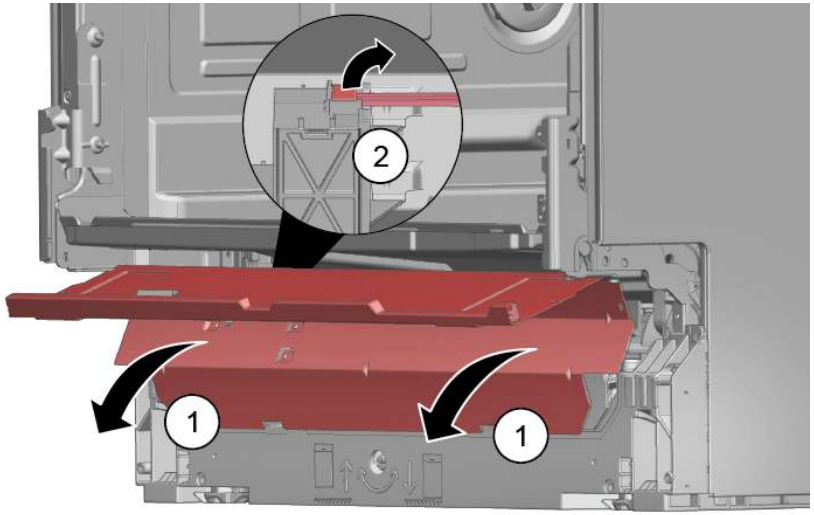

4.

	Je nach Modelreihe ist die Steckverbindung zum EmotionLight noch am Sockel befestigt.

Stecker an der Rastnase entriegeln und nach hinten abziehen (optional) (2).

4.15.2 Sockelblech montieren

- Sockelblech in umgekehrter Reihenfolge montieren.

Copyright by BSH Hausgeräte GmbH

4.16 Austauschen des Überlaufkanals

	Der Überlaufkanal befindet sich im unteren Bereich der Gerätevorderseite.

Voraussetzung:

- Das Gerät ist spannungsfrei.
- Das Gerät ist von der Wasserversorgung getrennt.
- Die Möbelfront ist demontiert (optional).
- Die Außentür ist entfernt.
- Die Sockelblende ist entfernt (optional).→ *Seite 396*
- Das Sockelblech ist entfernt.→ *Seite 397*

4.16.1 Überlaufkanal entfernen

	Restwasser ▪ Beim Abnehmen des Ablaufschlauchs kann Restwasser auslaufen. ▪ Das Wasser auffangen oder mit der Saugspritze aus der Bodenwanne entfernen.

1. Die obere Verrastung aushebeln (1, 2).

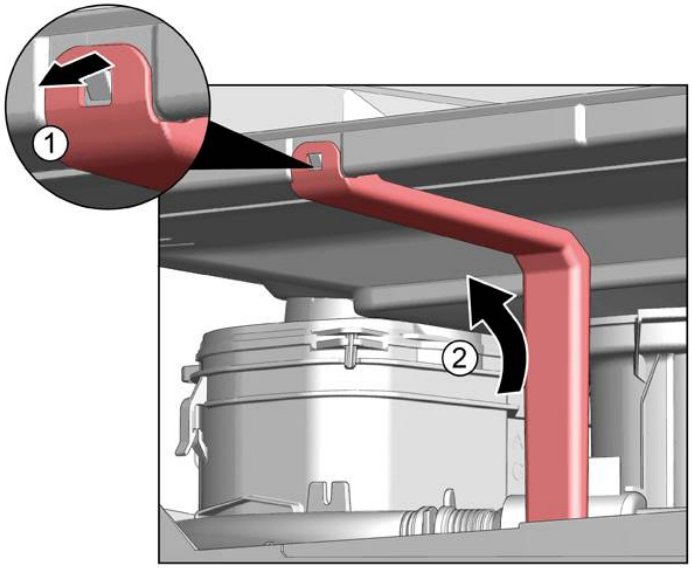

2. Das obere Rastelement lösen.

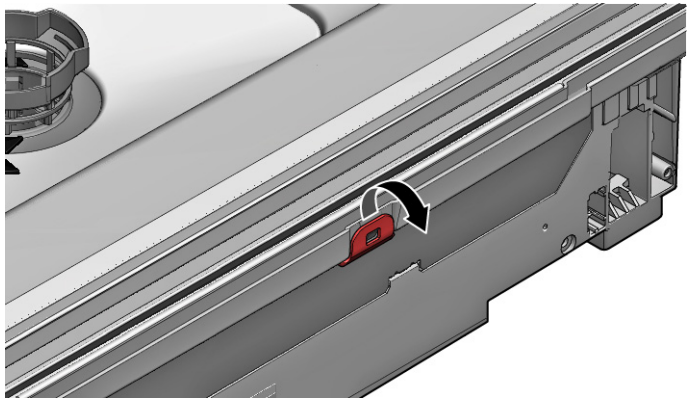

3. 1. Unter der Metallklammer einen Schraubendreher einschieben (1).
   2. Den Metallclip vorsichtig lösen (2).

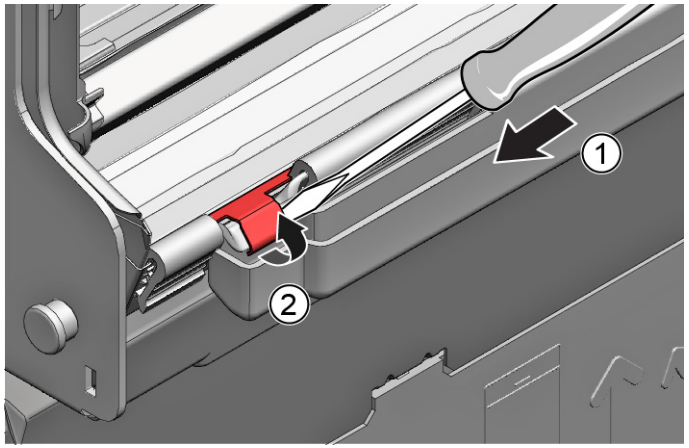

Copyright by BSH Hausgeräte GmbH

4. Den Überlaufkanal abheben.

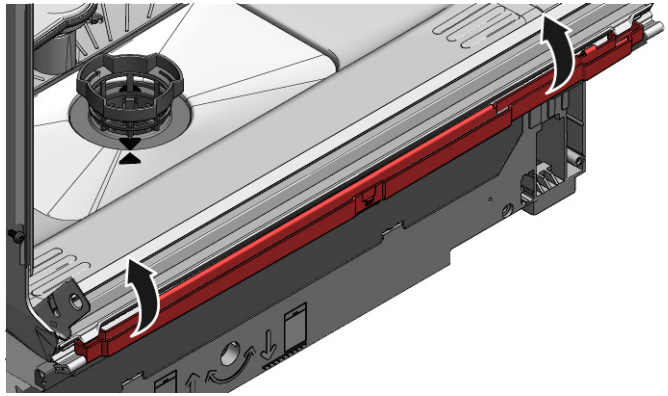

4.16.2 Einbauen des Überlaufkanals

	Wasserschäden durch fehlerhafte Montage des Überlaufkanals! Den Überlaufkanal unten ordnungsgemäß in die Führung der Bodenwanne einsetzen. Den Überlaufkanal oben ordnungsgemäß einrasten.

1. 1. Den Überlaufkanal platzieren (1).
   2. Den Überlaufkanal in die Dichtung einsetzen (2).
   3. Den Überlaufkanal in die Dichtungsführung eindrücken (3).
   4. Den Überlaufkanal bündig einsetzen (4).
   5. Den Überlaufkanal befestigen (5).

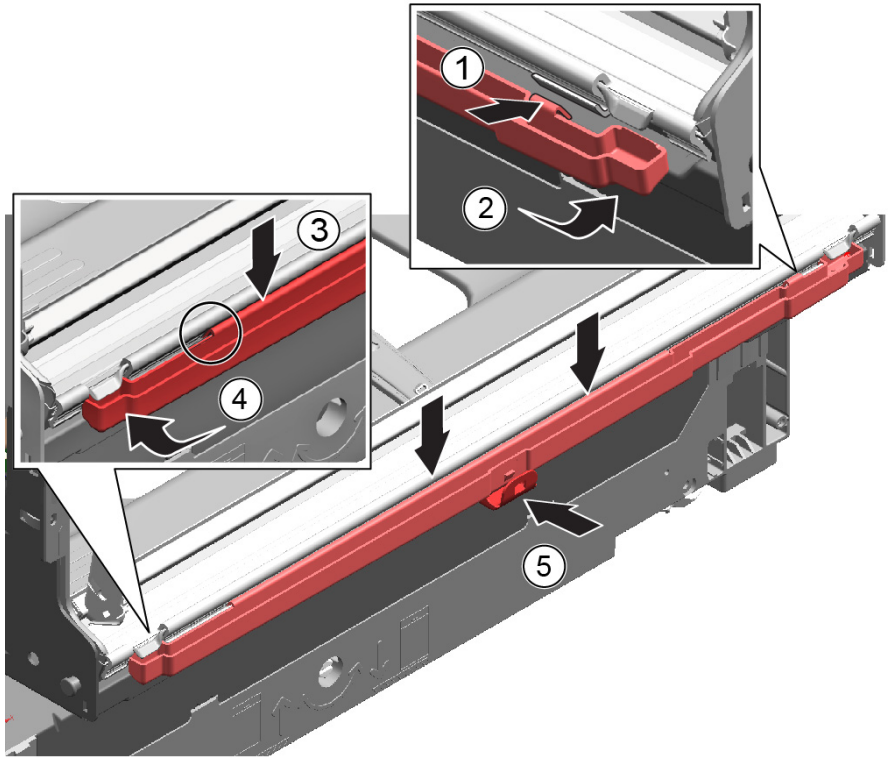

Copyright by BSH Hausgeräte GmbH

2. Die Montage rechts und links überprüfen.

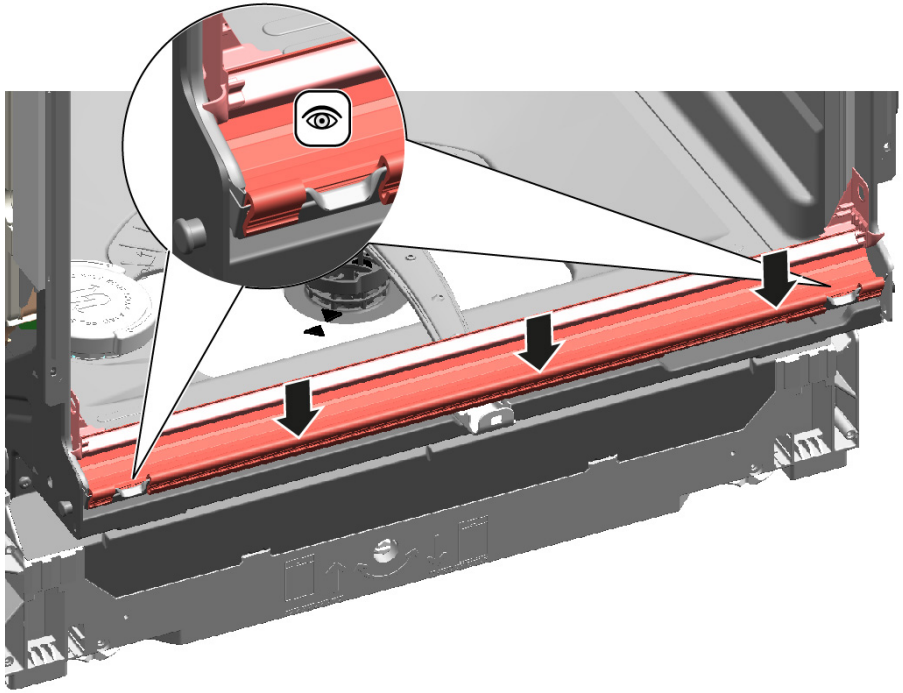

3. Den festen Sitz überprüfen.

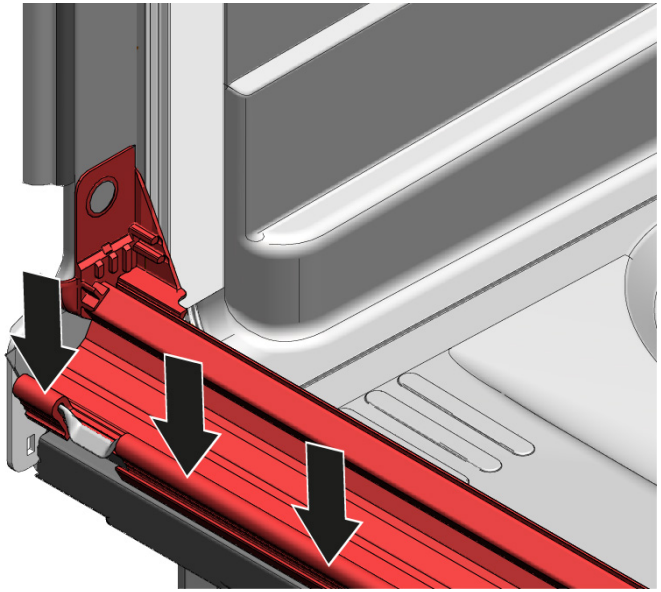

4. Die Metallklammer links und rechts befestigen.

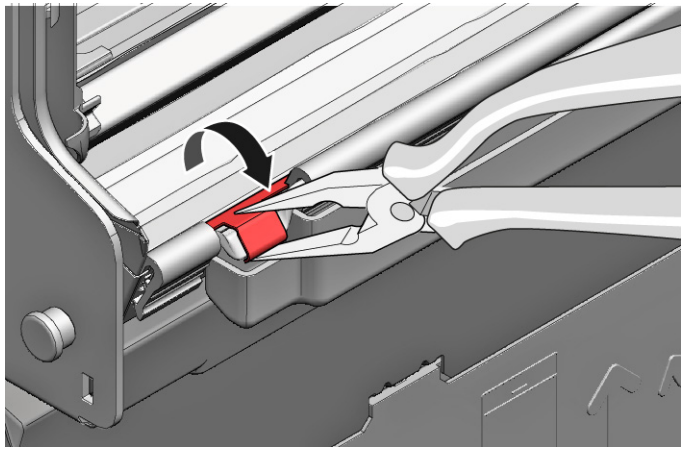

Copyright by BSH Hausgeräte GmbH

4.17 Austauschen der Innentür

Voraussetzung:

- Das Gerät ist spannungsfrei.
- Das Gerät ist von der Wasserversorgung getrennt.

4.17.1 Ausbauen der Innentür

1. Die Schrauben entfernen (1).
2. Die Innentür nach oben entfernen (2).

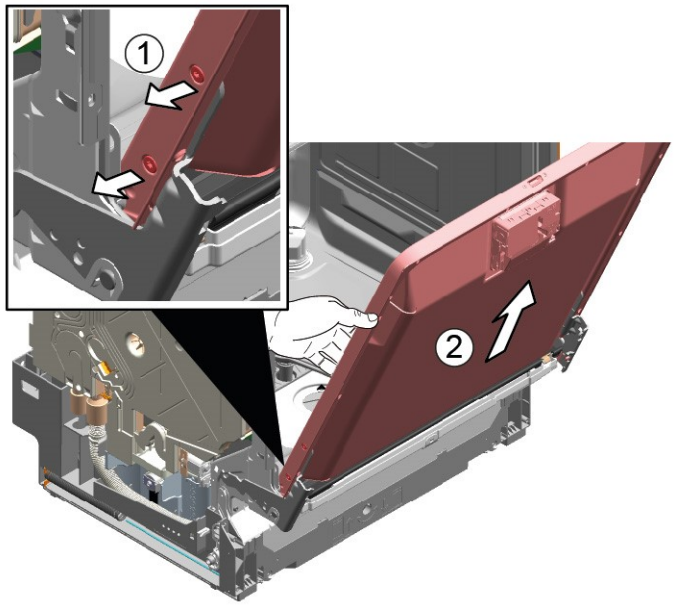

4.17.2 Einbauen der Innentür

1. Die Türdichtung nach vorn klappen.
2. Die Innentür hinter die Türdichtung schieben.
3. Die Innentür schließen.
4. Die Türdichtung nach oben schlagen.
   Die Seitenteile zeigen nach oben.
5. Das Türscharnier nach oben schieben.
6. Das Türscharnier mit Schrauben befestigen.
7. Die Innentür am Türscharnier platzieren.
8. Die Innentür mit Schrauben befestigen.

Copyright by BSH Hausgeräte GmbH

4.18 Austauschen des Türscharniers

Voraussetzung:

- Das Gerät ist spannungsfrei.
- Das Gerät ist von der Wasserversorgung getrennt.
- Das Gerät ist frei zugänglich.
- Die Seitenwand ist entfernt.→ *Seite 389*
- Die Außentür ist entfernt.
- Die Innentür ist entfernt.
- Die Bedienblende ist entfernt.→ *Seite 393*
- Die Türfedern sind befestigt.→ *Seite 394*
- Die Sockelblende ist entfernt.→ *Seite 396*
- Das Sockelblech ist entfernt.→ *Seite 397*
- Der Überlaufkanal ist entfernt.→ *Seite 398*

4.18.1 Ausbauen des Türscharniers

1. 1. Den Rasthaken mit einem Schraubendreher lösen (1).
   2. Das Türscharnier nach vorn ziehen (2).

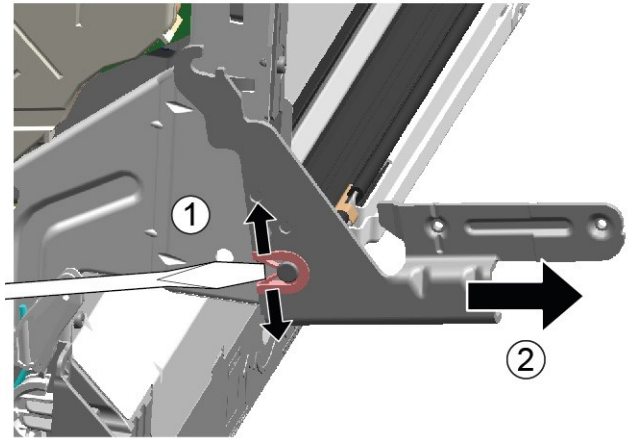

2. Den Erdanschluss am Türscharnier lösen.

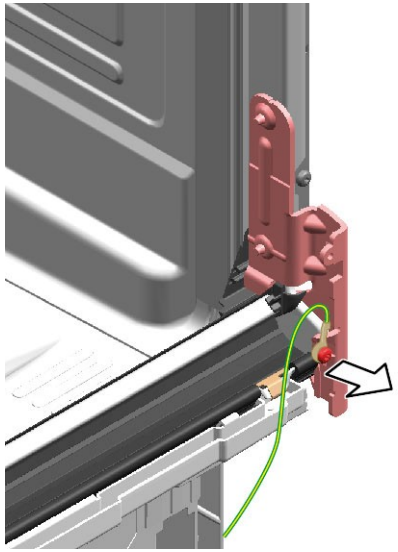

4.18.2 Einbauen des Türscharniers

GEFAHR

Stromschlaggefahr durch spannungsführende Teile!
Lebensgefahr durch Stromschlag bei unsachgemäßer Reparatur

- Elektroteile sollten von eine Elektrofachkraft repariert werden.
- Nach der Reparatur muss eine Sicherheitsprüfung nach VDE 0701 oder länderspezifischen Vorschriften durchgeführt werden.

Copyright by BSH Hausgeräte GmbH

1. 1. Das Scharnier am Gerät platzieren (1).
   2. Das Scharnier nach unten schieben (2), bis es am Gerät eingerastet ist.

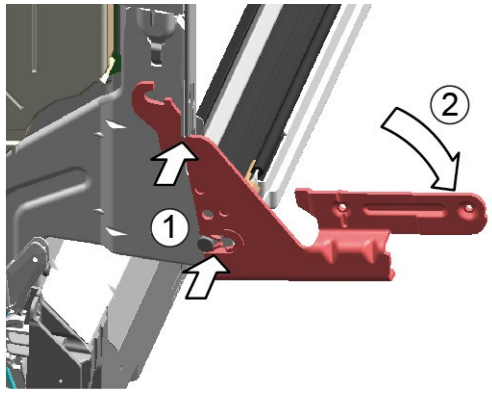

2.

	Ein fehlender Erdanschluss kann dazu führen, dass an der Tür Netzpotential anliegt.

Den Erdanschluss herstellen.

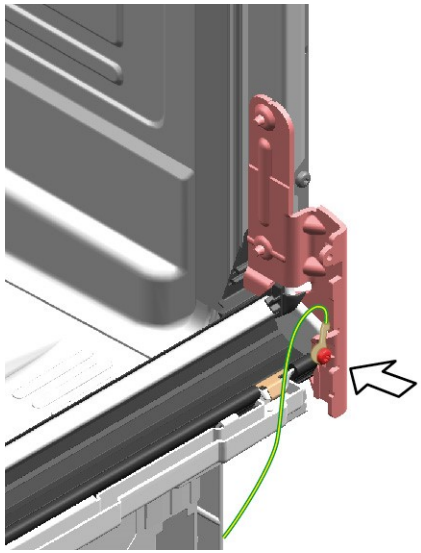

Copyright by BSH Hausgeräte GmbH

4.19 Türdichtung (unten) tauschen

Voraussetzung:

- Das Gerät ist spannungsfrei.
- Das Gerät ist von der Wasserversorgung getrennt.
- Die Außentür ist entfernt.
- Das Sockelblech ist entfernt.→ *Seite 397*
- Die Sockelblende ist entfernt (optional).→ *Seite 396*
- Die Türfedern sind demontiert.
- Die Bedienblende ist entfernt.
- Die Kabelbaumhalterung im rechten unteren Bereich ist entfernt.

4.19.1 Türdichtung demontieren

1. Zwei Halteklammern an der unteren Türdichtung entfernen (1, 2).

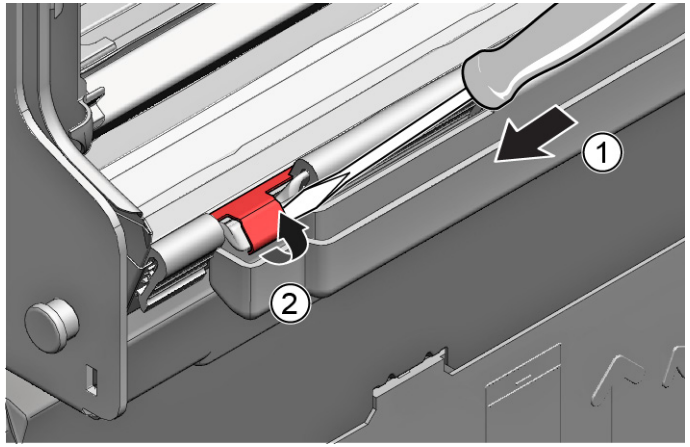

2. Überlaufkanal aushängen.

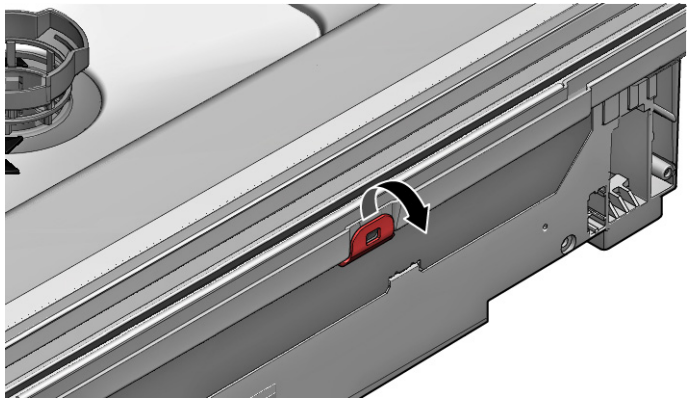

3. Überlaufrinne nach oben hin abnehmen.

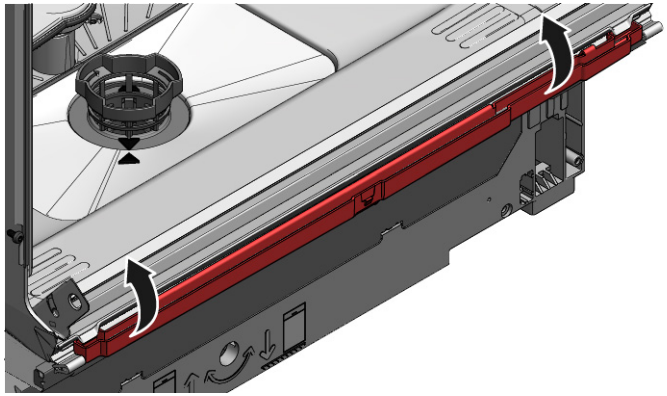

Copyright by BSH Hausgeräte GmbH

4. Untere Türdichtung von Innentür abnehmen.

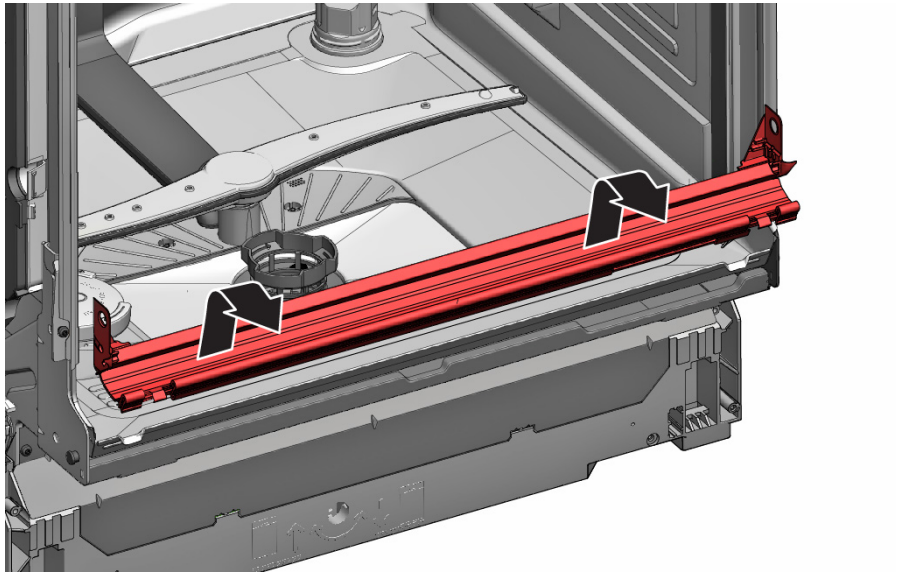

4.19.2 Türdichtung montieren

1. Dichtkappen links und rechts auf Dichtschiene mit Türdichtung aufstecken.

2. Türdichtung mit Dichtklappen in Innentür stecken.
3. Türdichtung mit zwei Halteklammern fixieren.

Copyright by BSH Hausgeräte GmbH

4.20 Türdichtung (oben) tauschen

Voraussetzung:

- Das Gerät ist spannungsfrei.
- Das Gerät ist von der Wasserversorgung getrennt.

4.20.1 Ausbauen der Türdichtung

- Die Türdichtung vom Innenrahmen abziehen.

4.20.2 Einbauen der Türdichtung

Die Türdichtung muss vor dem Einbau auf die korrekte Länge zugeschnitten werden. Diese beträgt 1750 mm für 81 cm hohe Geräte und 1850 mm für 86 cm hohe Geräte.

1. Eine passende Türdichtung vorbereiten.
2. Auf die ordnungsgemäße Einbaulage des Dichtungsprofils achten.

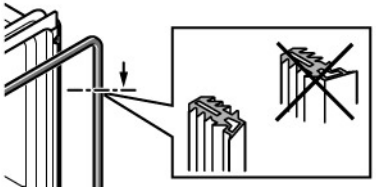

3. Der weiße Punkt muss sich auf der Höhe der Dichtbettleiste befinden.

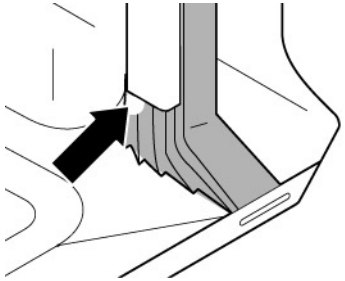

4. | | |
|---|---|
| | Die Dichtung darf im Eckbereich weder wellig noch gespannt sein. Die Dichtung ist an den Enden abgeschrägt und läuft nach vorn im Behälterboden aus. |

   Das Dichtungsende gerade nach vorne unter der Innentür positionieren. Die Dichtung sollte so weit wie möglich an der Behälterseite anliegen.

➡ Ordnungsgemäß montierte Türdichtung:

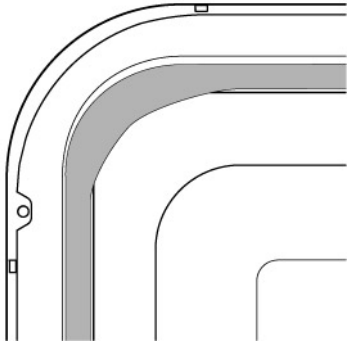

Copyright by BSH Hausgeräte GmbH

4.21 EmotionLight tauschen

	Das EmotionLight befindet sich im oberen vorderen Außenbereich des Spülbehälters.

Voraussetzung:

- Das Gerät ist spannungsfrei.
- Das Gerät ist von der Wasserversorgung getrennt.
- Das Gerät ist frei zugänglich.
- Die Arbeitsplatte ist demontiert (optional).
- Die rechte Seitenwand ist demontiert (optional).→ *Seite 389*

4.21.1 EmotionLight demontieren

1. Rastnase hinten ausrasten (1).

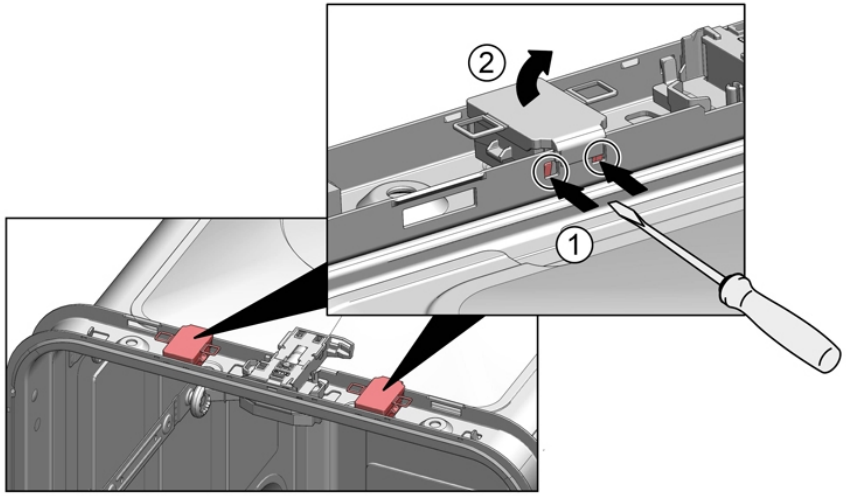

2. Fassung nach oben entnehmen (2).
3. Stecker aus Kupplung ziehen (Gerät vorne unten rechts).
4. Elektrische Verbindung am Leistungsmodul lösen.

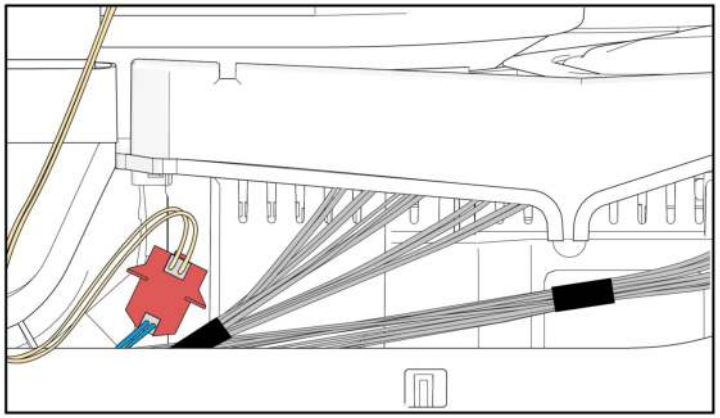

5. EmotionLight aus dem Gerät nehmen.

4.21.2 EmotionLight montieren

1. Fassung in Spülbehälterrahmen einsetzen (1).

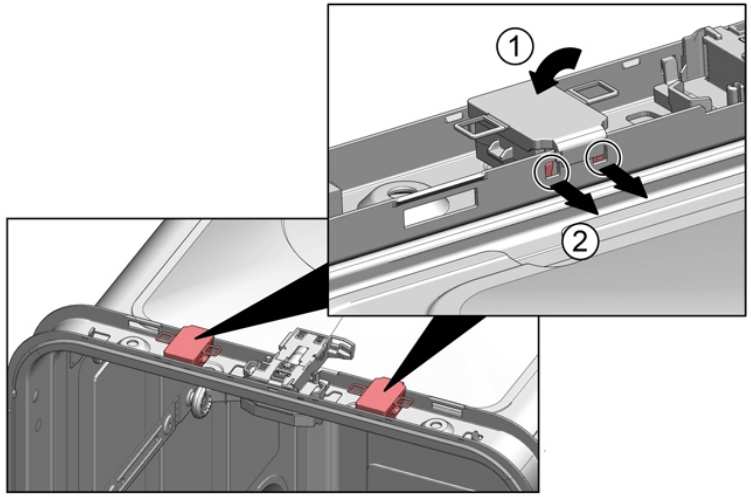

Copyright by BSH Hausgeräte GmbH

2. Rastnase einrasten (2).
3.

	ACHTUNG **Unsachgemäße Installation!** Beschädigung der Leitung im Bereich des Türscharniers. ▶ Leitung im Bereich des Türscharniers so verlegen (zwischen Scharnierplatte und Spülbehälter), dass sie nicht durch bewegliche Teile beschädigt werden kann.

Leitung an der rechten Unterseite verlegen.

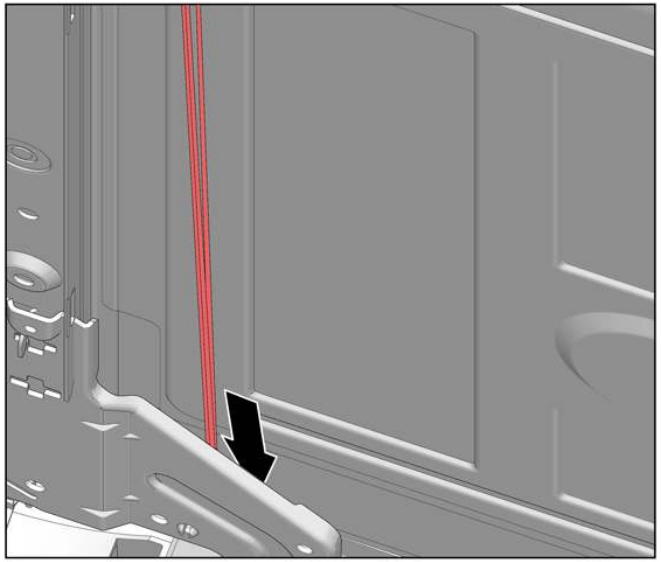

Copyright by BSH Hausgeräte GmbH

Abb. 3: Flaches Kabel

4. Stecker einstecken.

Copyright by BSH Hausgeräte GmbH

4.22 TimeLight tauschen

	Das TimeLight nur als Komplettteil austauschen. Das TimeLight-Modul ist auf der Rückseite des Sockelblechs befestigt.

Voraussetzung:

- Das Gerät ist spannungsfrei.
- Das Gerät ist von der Wasserversorgung getrennt.
- Die Sockelblende ist entfernt.→ *Seite 396*
- Das Sockelblech ist entfernt und umgedreht.→ *Seite 397*

4.22.1 TimeLight demontieren

1. Rastelemente (1) leicht nach außen biegen.

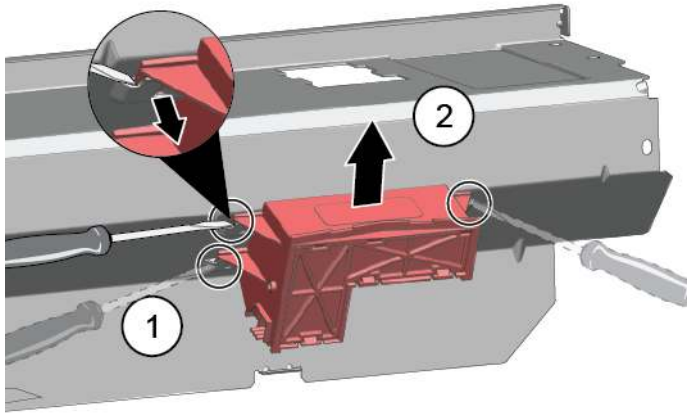

2. TimeLight-Modul nach oben aus Führung (2) ziehen.

4.22.2 TimeLight montieren

1. Rastelemente (1) zurückbiegen.

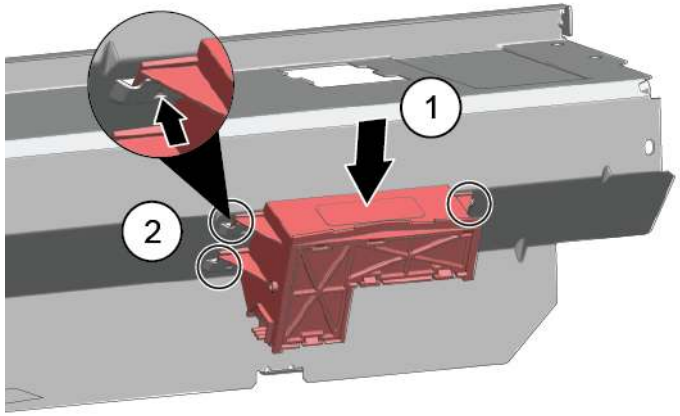

2. TimeLight-Modul in Führung (2) schieben.
3. Elektrischen Anschluss herstellen.

Copyright by BSH Hausgeräte GmbH

4.23 Gap illumination tauschen

Voraussetzung:

- Das Gerät ist spannungsfrei.
- Das Gerät ist von der Wasserversorgung getrennt.
- Die Außentür ist demontiert.
- Die Bedienblende ist entfernt.

4.23.1 Gap Illumination demontieren

1. 1. Rastelement ausrasten (1).
   2. Elektrische Verbindung am Bedienmodul lösen (2).

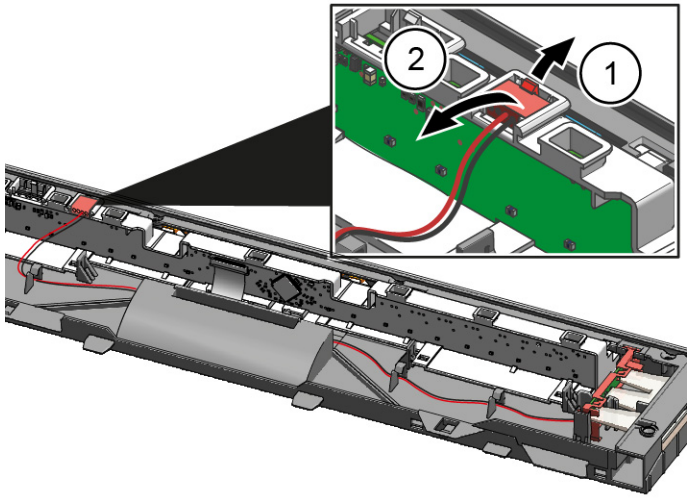

2. 1. Rastnase hinten ausrasten (1).
   2. Lichtleiste entfernen (2).

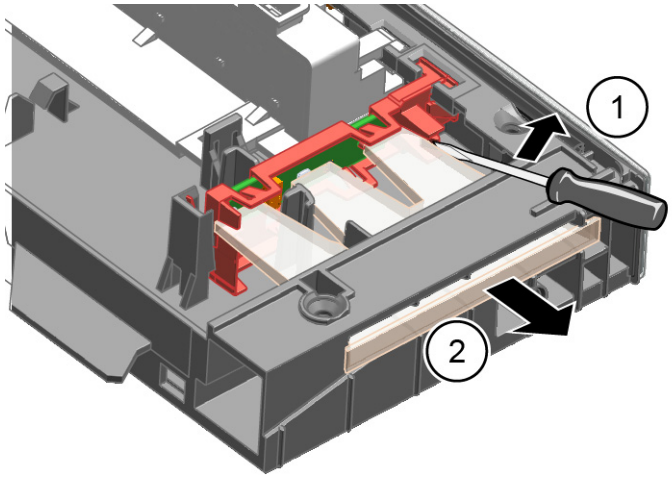

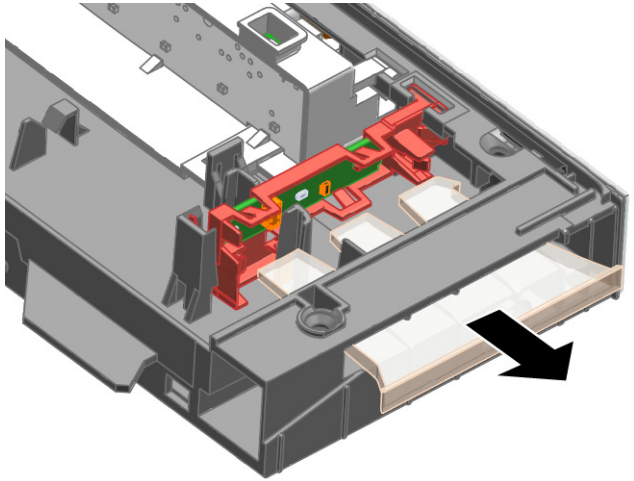

Copyright by BSH Hausgeräte GmbH

3. 1. Rastnase ausrasten (1).
   2. PCB mit Halter anheben und vom Rahmen des Bedienmoduls entfernen (2).

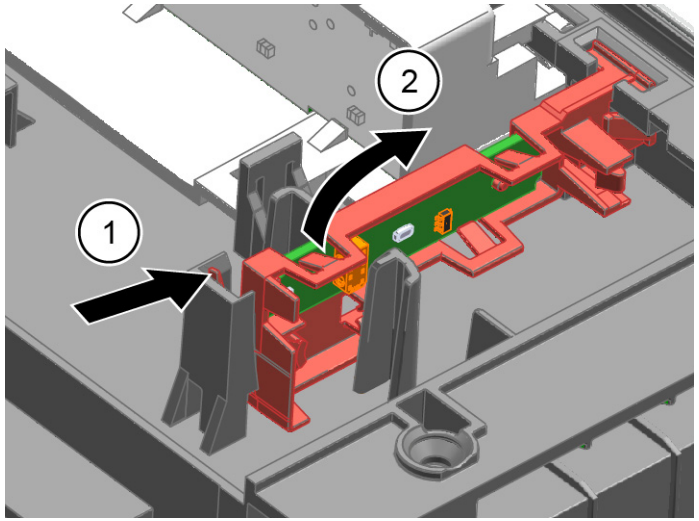

4.23.2 Gap Illumination montieren

1. PCB Halter in Rahmen des Bedienmoduls einsetzen.

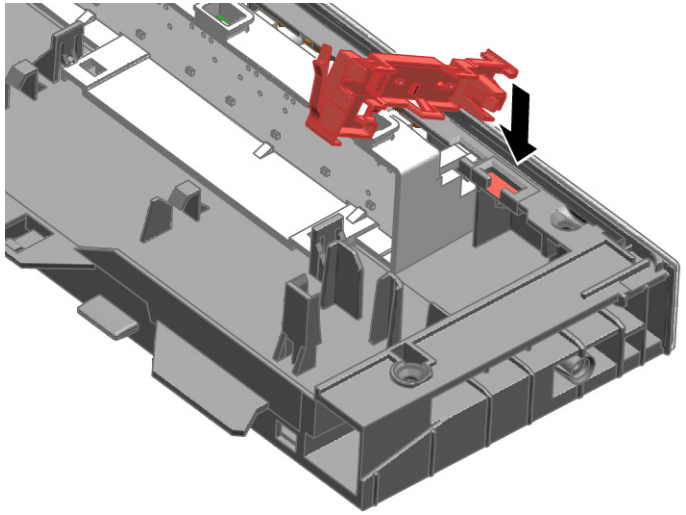

2. Mit einem Click-Geräusch festigen.

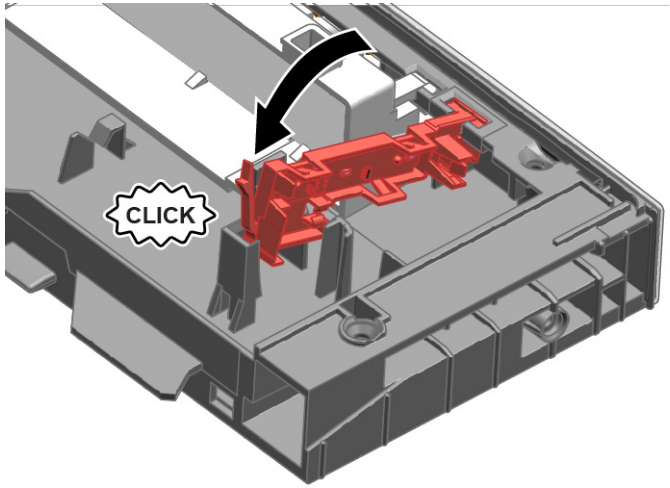

3. Lichtleiter montieren und mit einem Click-Geräusch festigen.

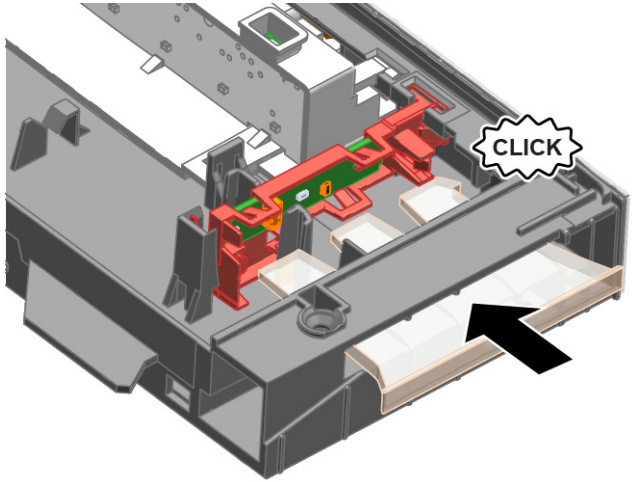

4. Leitung mit dem Bedienmodul verbinden.

Copyright by BSH Hausgeräte GmbH

Υποδείξεις επισκευής - Πλυντήριο πιάτων

Σχετικά με αυτό το έγγραφο 415
1.1 Σημαντικές πληροφορίες 415
1.1.1 Σκοπός 415
1.2 Επεξήγηση συμβόλων 415
1.2.1 Επίπεδα κινδύνου 415
1.2.2 Σύμβολα κινδύνου 415
1.2.3 Δομή των προειδοποιήσεων 416
1.2.4 Γενικά σύμβολα 416

Ασφάλεια 417
2.1 Γενικές οδηγίες ασφαλείας 417
2.1.1 Όλες οι οικιακές συσκευές 417

Εργαλεία και βοηθήματα 418

Επισκευή 419
4.1 Αντικατάσταση καπακιού εργασίας 419
4.1.1 Αφαίρεση καπακιού εργασίας 419
4.1.2 Τοποθέτηση καπακιού εργασίας 419
4.2 Τοποθέτηση συστήματος καλαθιών 420
4.2.1 Τοποθέτηση συρόμενης θήκης ταμπλέτας για το μοντέλο 86 cm 420
4.2.2 Τοποθέτηση κλιπ στήριξης φλιτζανιών 420
4.2.3 Τοποθέτηση ένθετου ατμομάγειρα 421
4.3 Αντικατάσταση varioDrawer 422
4.3.1 Αφαίρεση varioDrawer 422
4.3.2 Τοποθέτηση varioDrawer 423
4.4 Αντικατάσταση βραχιόνων ψεκασμού 424
4.4.1 Αφαίρεση βραχίονα ψεκασμού 424
4.4.2 Τοποθέτηση βραχίονα ψεκασμού 424
4.5 Αντικατάσταση φίλτρων 425
4.5.1 Αντικατάσταση φίλτρου 425
4.5.2 Τοποθέτηση φίλτρων 425
4.6 Τοποθέτηση κεφαλής ψεκασμού λαμαρίνας ψησίματος 426
4.7 Αντικατάσταση καλωδίου ρεύματος 427
4.7.1 Αποσύνδεση καλωδίου ρεύματος 427
4.7.2 Σύνδεση καλωδίου ρεύματος 427
4.8 Αντικατάσταση καλύμματος απορρυπαντικού 428
4.8.1 Αφαίρεση καλύμματος απορρυπαντικού 428
4.8.2 Εισαγωγή ελατηρίου 428
4.8.3 Τοποθέτηση καλύμματος απορρυπαντικού 428
4.9 Αντικατάσταση καλύμματος αντλίας απόνερων 429
4.9.1 Αφαίρεση καλύμματος αντλίας απόνερων 429
4.9.2 Τοποθέτηση καλύμματος αντλίας απόνερων 429
4.10 Αντικατάσταση πλευρικού πάνελ 430
4.10.1 Αφαίρεση πλευρικού πάνελ 430
4.10.2 Τοποθέτηση πλευρικού πάνελ 431
4.11 Αντικατάσταση εξωτερικής πόρτας 432
4.11.1 Αφαίρεση εξωτερικής πόρτας 432
4.11.2 Τοποθέτηση εξωτερικής πόρτας 433
4.12 Αντικατάσταση χειριστηρίου 435
4.12.1 Αφαίρεση χειριστηρίου 435
4.12.2 Τοποθέτηση χειριστηρίου 435
4.13 Στερέωση ελατηρίων πόρτας 436
4.14 Αντικατάσταση ποδιάς 438
4.14.1 Αφαίρεση ποδιάς 438
4.14.2 Τοποθέτηση ποδιάς 438
4.15 Αντικατάσταση πλάκας υποδοχής βάσης 439
4.15.1 Αφαίρεση πλάκας υποδοχής βάσης 439
4.15.2 Τοποθέτηση πλάκας υποδοχής βάσης 439
4.16 Αντικατάσταση αγωγού υπερχείλισης 440
4.16.1 Αφαίρεση καναλιού υπερχείλισης 440
4.16.2 Τοποθέτηση αγωγού υπερχείλισης 441
4.17 Αντικατάσταση εσωτερικής πόρτας 443
4.17.1 Αφαίρεση εσωτερικής πόρτας 443
4.17.2 Τοποθέτηση εσωτερικής πόρτας 443
4.18 Αντικατάσταση μεντεσέ πόρτας 444
4.18.1 Αφαίρεση μεντεσέ πόρτας 444
4.18.2 Τοποθέτηση μεντεσέ πόρτας 444
4.19 Αντικατάσταση (κάτω) στεγανοποιητικού πόρτας 446
4.19.1 Αφαίρεση στεγανοποιητικού πόρτας 446
4.19.2 Τοποθέτηση στεγανοποιητικού πόρτας 447
4.20 Αντικατάσταση (επάνω) στεγανοποιητικού πόρτας 448
4.20.1 Αφαίρεση στεγανοποιητικού πόρτας 448
4.20.2 Τοποθέτηση στεγανοποιητικού πόρτας 448

Copyright by BSH Hausgeräte GmbH

Υποδείξεις επισκευής - Πλυντήριο πιάτων

4.21 Αντικατάσταση EmotionLight 449
4.21.1 Αφαίρεση EmotionLight 449
4.21.2 Τοποθέτηση EmotionLight 449
4.22 Αντικατάσταση TimeLight 452
4.22.1 Αφαίρεση TimeLight 452
4.22.2 Τοποθέτηση TimeLight 452
4.23 Αντικατάσταση Gap Illumination 453
4.23.1 Αφαίρεση Gap Illumination 453
4.23.2 Τοποθέτηση Gap Illumination 454

Copyright by BSH Hausgeräte GmbH

❶ Σχετικά με αυτό το έγγραφο

1.1 Σημαντικές πληροφορίες

1.1.1 Σκοπός

Αυτές οι συμβουλές επισκευών υποστηρίζουν τους καταναλωτές στην επισκευή των συσκευών από τους ίδιους, σύμφωνα με τον ισχύοντα κανονισμό οικολογικού σχεδιασμού (από τις 03/2021).

Περιέχουν πληροφορίες για την αντικατάσταση ορισμένων ανταλλακτικών, συμπεριλαμβανομένων προειδοποιήσεων και κινδύνων.

Σε περίπτωση ερωτήσεων, επικοινωνήστε με το τμήμα εξυπηρέτησης πελατών της εταιρείας μας. Φέρουμε ευθύνη για τις ζημιές εάν οι συμβουλές επισκευής έχουν ακολουθηθεί σωστά.

1.2 Επεξήγηση συμβόλων

1.2.1 Επίπεδα κινδύνου

Τα επίπεδα προειδοποίησης ασφάλειας αποτελούνται από ένα σύμβολο και μια λέξη. Η λέξη προειδοποίησης προσδιορίζει τη σοβαρότητα του κινδύνου.

Επίπεδο προειδοποίησης	Σημασία
⚠ ΚΙΝΔΥΝΟΣ	Η μη τήρηση του προειδοποιητικού μηνύματος θα οδηγήσει σε θάνατο ή σε σοβαρούς τραυματισμούς.
⚠ ΠΡΟΕΙΔΟΠΟΙΗΣΗ	Η μη τήρηση του προειδοποιητικού μηνύματος θα μπορούσε να οδηγήσει σε θάνατο ή σε σοβαρούς τραυματισμούς.
⚠ ΠΡΟΣΟΧΗ	Η μη τήρηση του προειδοποιητικού μηνύματος θα μπορούσε να οδηγήσει σε μικρούς τραυματισμούς.
ΠΡΟΣΟΧΗ!	Η μη τήρηση του προειδοποιητικού μηνύματος θα μπορούσε να οδηγήσει σε υλικές ζημιές της ιδιοκτησίας.

Πίνακας 1: Επίπεδα κινδύνου

1.2.2 Σύμβολα κινδύνου

Τα σύμβολα κινδύνου είναι συμβολικές αναπαραστάσεις που δίνουν μια ένδειξη για το είδος του κινδύνου.

Τα ακόλουθα σύμβολα κινδύνου χρησιμοποιούνται στο παρόν έγγραφο:

Σύμβολο κινδύνου	Σημασία
	Γενικό προειδοποιητικό μήνυμα
	Κίνδυνος από ηλεκτρική τάση
	Κίνδυνος έκρηξης
	Κίνδυνος κοψίματος

Copyright by BSH Hausgeräte GmbH

Σύμβολο κινδύνου	Σημασία
	Κίνδυνος σύνθλιψης
	Κίνδυνος από καυτές επιφάνειες
	Κίνδυνος από ισχυρό μαγνητικό πεδίο
	Κίνδυνος από μη ιονίζουσα ακτινοβολία

Πίνακας 2: Σύμβολα κινδύνου

1.2.3 Δομή των προειδοποιήσεων

.Οι προειδοποιήσεις σε αυτό το έγγραφο έχουν μια τυποποιημένη εμφάνιση και μια τυποποιημένη δομή.

ΚΙΝΔΥΝΟΣ

Είδος και πηγή κινδύνου!
Πιθανές συνέπειες εάν αγνοήσετε τον κίνδυνο/την προειδοποίηση.
- Μέτρα και απαγορεύσεις για την πρόληψη του κινδύνου.

Το παρακάτω παράδειγμα δείχνει μια προειδοποίηση που προειδοποιεί κατά της ηλεκτροπληξίας λόγω ηλεκτροφόρων μερών. Αναφέρεται το μέτρο για την αποφυγή του κινδύνου.

ΚΙΝΔΥΝΟΣ

Κίνδυνος ηλεκτροπληξίας λόγω ηλεκτροφόρων μερών!
Θάνατος από ηλεκτροπληξία
- Αποσυνδέετε τις συσκευές από την παροχή ηλεκτρικού ρεύματος τουλάχιστον 60 δευτερόλεπτα πριν ξεκινήσετε τις επισκευές.

1.2.4 Γενικά σύμβολα

Τα ακόλουθα γενικά σύμβολα χρησιμοποιούνται στο παρόν έγγραφο:

Γεν. σύμβολο	Σημασία
	Ταυτοποίηση μιας ειδικής συμβουλής (κειμένου ή/και γραφικών)
	Ταυτοποίηση μιας ειδικής συμβουλής (μόνο κειμένου)
	Ταυτοποίηση συνδέσμου ή εκπαιδευτικού βίντεο
	Ταυτοποίηση απαραίτητων εργαλείων
	Ταυτοποίηση απαραίτητων προϋποθέσεων
	Ταυτοποίηση μιας συνθήκης (αν ..., κατόπιν ...)
	Ταυτοποίηση αποτελέσματος
Έναρξη	Ταυτοποίηση ενός πλήκτρου ή κουμπιού
[00123456]	Ταυτοποίηση ενός κωδικού ανταλλακτικού
Κατάσταση	Ταυτοποίηση εμφανιζόμενου κειμένου/παραθύρου (στην οθόνη της συσκευής)

Πίνακας 3: Γενικά σύμβολα

Copyright by BSH Hausgeräte GmbH

Ασφάλεια

2.1 Γενικές οδηγίες ασφαλείας

2.1.1 Όλες οι οικιακές συσκευές

Κίνδυνος ηλεκτροπληξίας λόγω ηλεκτροφόρων μερών!

- Τα σφάλματα από επισκευές σε ηλεκτρικά εξαρτήματα μπορεί να προκαλέσουν ηλεκτροπληξία!
- Αποσυνδέστε τη συσκευή από την πρίζα για τουλάχιστον60 δευτερόλεπτα πριν από την έναρξη των εργασιών.
- Μετά την επισκευή πραγματοποιήστε έλεγχο ασφάλειας σύμφωνα με το VDE 0701 ή κανονισμούς της συγκεκριμένης χώρας.

Κίνδυνος τραυματισμού από κοφτερές άκρες!

- Φοράτε προστατευτικά γάντια.

Κίνδυνος σύνθλιψης κατά την επισκευή, συντήρηση, αντιμετώπιση προβλημάτων και το σέρβις από βαριά και κινούμενα μέρη

- Φοράτε προστατευτικά υποδήματα.
- Ασφαλίστε τα βαριά μέρη από πτώση.
- Μην προσαρτάτε μέρη του πλαισίου στα κινούμενα μέρη.

Κίνδυνος για την ασφάλεια/τη λειτουργία της συσκευής!

- Χρησιμοποιείτε μόνο γνήσια ανταλλακτικά.

Κίνδυνος πρόκλησης βλάβης σε μέρη ευαίσθητα στον στατικό ηλεκτρισμό (ESDs)!

- Μην αγγίζετε τις μονάδες, συμπεριλαμβανομένων των συνδέσεων και των αγωγών των πλακετών.

Copyright by BSH Hausgeräte GmbH

Εργαλεία και βοηθήματα

Ονομασία	Λεπτομέριες	Εικόνες
Κατσαβίδι Torx T20 με τρύπα [00340764]	100 mm, για βίδες με κοπίλια	
Κατσαβίδι Torx T15	Μήκος 80 mm	
Πλακέ κατσαβίδι	Λεπίδα 10 mm x 1,6 mm x 200 mm	
Μυτοτσίμπιδο [00340871]	Μήκος: 200 mm, ίσιο	

Copyright by BSH Hausgeräte GmbH

4.1 Αντικατάσταση καπακιού εργασίας

Προϋπόθεση:

- Συσκευή είναι αποσυνδεμένη από την παροχή τροφοδοσίας
- Η πρόσβαση στη συσκευή είναι ελεύθερη.

4.1.1 Αφαίρεση καπακιού εργασίας

1. Αφαιρέστε τις δύο βίδες στο πίσω μέρος (1) (προαιρετικό).
2. Πιέστε και τους δύο μοχλούς συγκράτησης κάτω από τον καπάκι εργασίας προς τα επάνω (2).

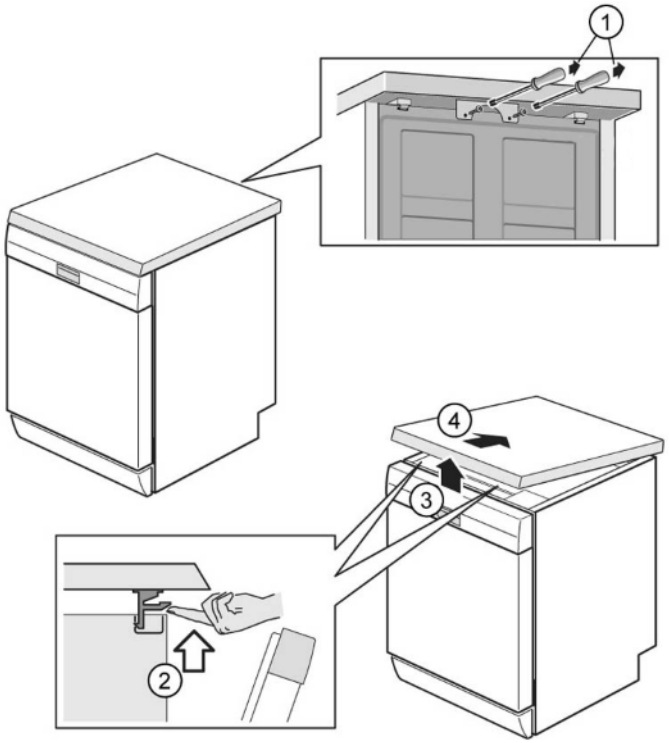

3. Ανασηκώστε ελαφρώς το καπάκι εργασίας μπροστά (3).
4. Σπρώξτε το καπάκι εργασίας μακριά προς τα πίσω (4).
5. Αφαιρέστε το καπάκι εργασίας.

4.1.2 Τοποθέτηση καπακιού εργασίας

1. Ασφαλίστε το πίσω μέρος του καπακιού εργασίας στους οδηγούς με τα κολάρα συγκράτησης (1).

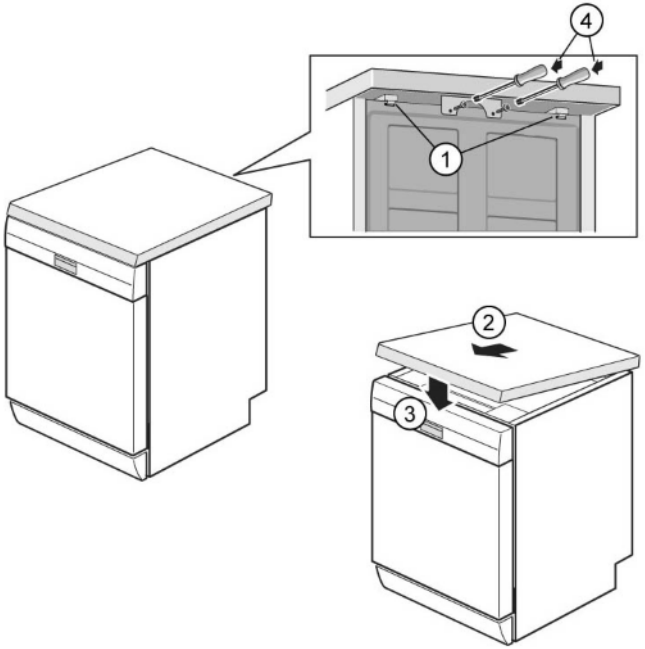

2. Σπρώξτε το καπάκι εργασίας προς τα εμπρός (2).
3. Πιέστε το μπροστινό μέρος από το καπάκι εργασίας προς τα κάτω μέχρι και οι δύο μοχλοί συγκράτησης να κουμπώσουν στη θέση τους και να ακουστεί ένας χαρακτηριστικός ήχος (3).
4. Βιδώστε ξανά τις δύο βίδες (4) (προαιρετικό).

Copyright by BSH Hausgeräte GmbH

4.2 Τοποθέτηση συστήματος καλαθιών

Προϋπόθεση:

- Το σχετικό καλάθι έχει αφαιρεθεί από τη συσκευή.

4.2.1 Τοποθέτηση συρόμενης θήκης ταμπλέτας για το μοντέλο 86 cm

Ειδικά βοηθητικά μέσα:

- Συρόμενη θήκη ταμπλέτας [00614935]
- Κλιπ στήριξης φλιτζανιών [00618565]

1. Εισάγετε τη συρόμενη θήκη ταμπλέτας διαγώνια στο μπροστινό μέρος του καλαθιού.
2. Κεντράρετε και κουμπώστε τη συρόμενη θήκη ταμπλέτας στη θέση του.

4.2.2 Τοποθέτηση κλιπ στήριξης φλιτζανιών

Ειδικά βοηθητικά μέσα:

- Συρόμενη θήκη ταμπλέτας [00614935]
- Κλιπ στήριξης φλιτζανιών [00618565]

i	Όταν πλένετε φλιτζάνια, το κλιπ στήριξης φλιτζανιών μπορεί να αναδιπλωθεί. Η επιπλέον γωνία μειώνει τη συλλογή νερού στο κάτω μέρος των φλιτζανιών. Εάν τα ποτήρια είναι ψηλά, συνιστούμε να αφήνετε το κλιπ στήριξης φλιτζανιών διπλωμένο προς τα κάτω. Εάν τα πάνω καλάθια έχουν προαιρετικό πλαστικό ένθετο, τότε πρέπει πρώτα να αφαιρούνται.

1. Αφαιρέστε το πλαστικό ένθετο.

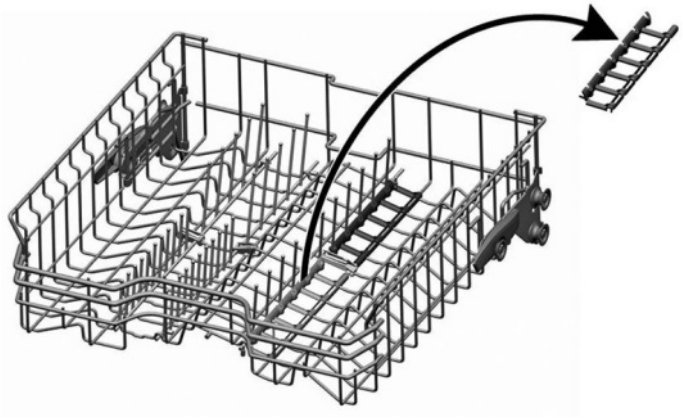

2. Κουμπώστε το κλιπ στήριξης φλιτζανιών στη θέση του.

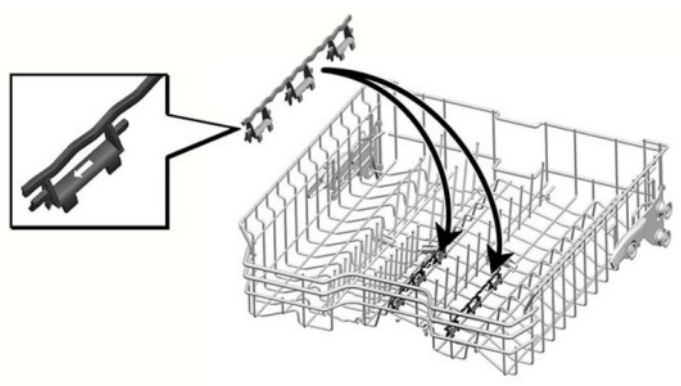

Copyright by BSH Hausgeräte GmbH

3. Αναδιπλώστε το κλιπ.

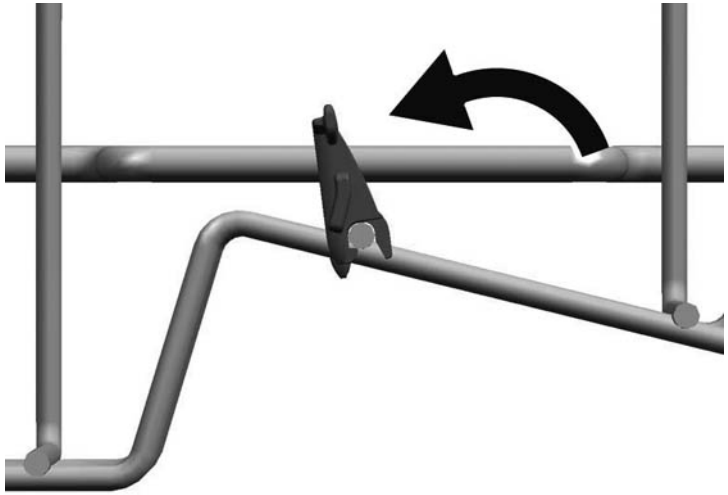

4. Τοποθετήστε τα αντικείμενα για πλύσιμο.

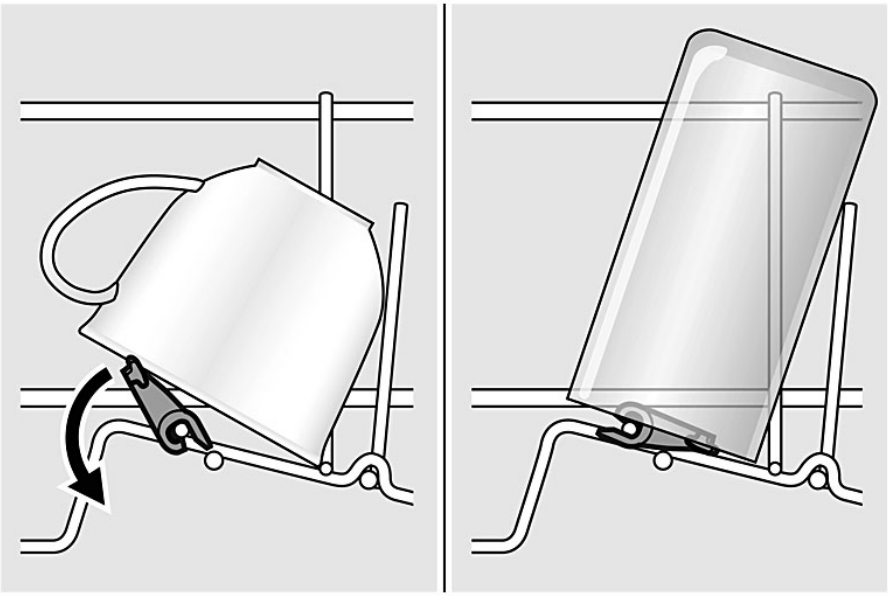

4.2.3 Τοποθέτηση ένθετου ατμομάγειρα

Ειδικά βοηθητικά μέσα:

- Συρόμενη θήκη ταμπλέτας [00614935]
- Κλιπ στήριξης φλιτζανιών [00618565]

▸ Σφηνώστε το ένθετο ατμομάγειρα με τα άκρα κάτω από το σύστημα καλαθιών.

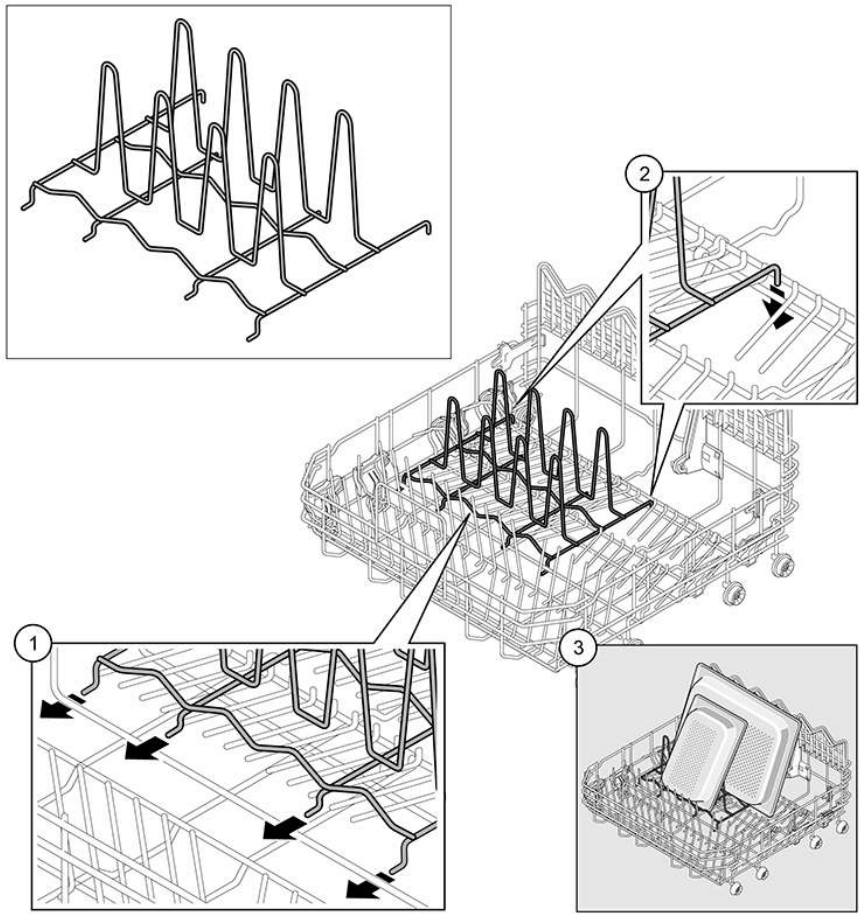

Copyright by BSH Hausgeräte GmbH

4.3 Αντικατάσταση varioDrawer

4.3.1 Αφαίρεση varioDrawer

1. Κάμψτε τα πτερύγια λαβής προς τα μέσα.

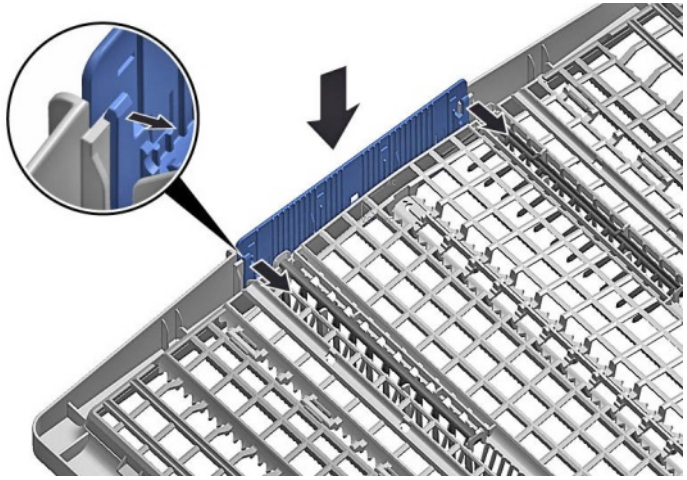

2. Αφαιρέστε τη λαβή προς τα επάνω.

3. Πιέστε τα πλαστικά πλευρικά ένθετα προς τα έξω και πιέστε τα προς τα επάνω έξω από το πλαίσιο.

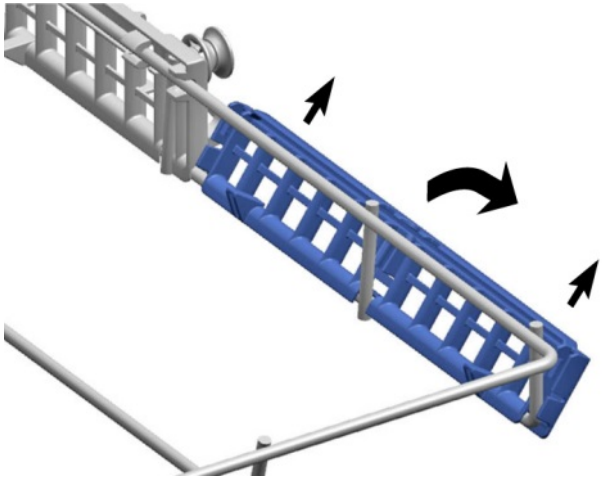

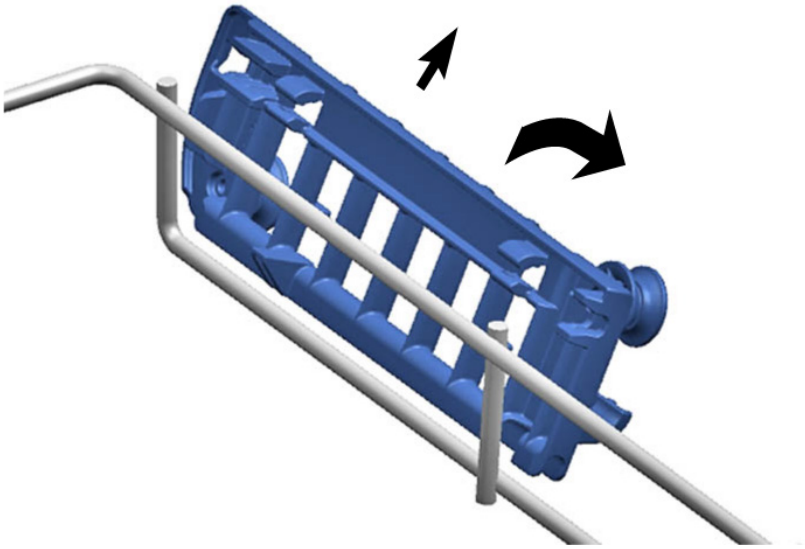

Copyright by BSH Hausgeräte GmbH

4. Κάμψτε προσεκτικά τις γλωττίδες οδηγούς προς τα έξω.

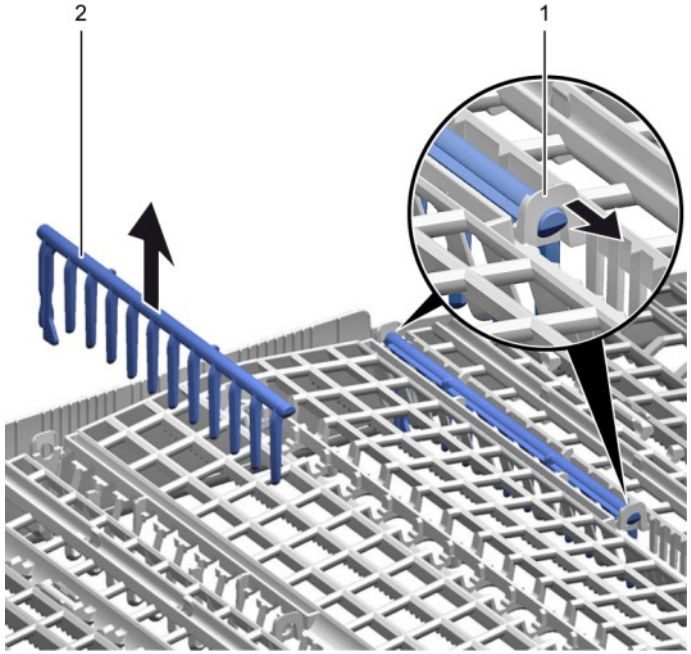

5. Τραβήξτε τα πτυσσόμενα άγκιστρα έξω από τις γλωττίδες.

6. Πιέστε το μεταλλικό πλαίσιο μπροστά έξω από τα στηρίγματα.

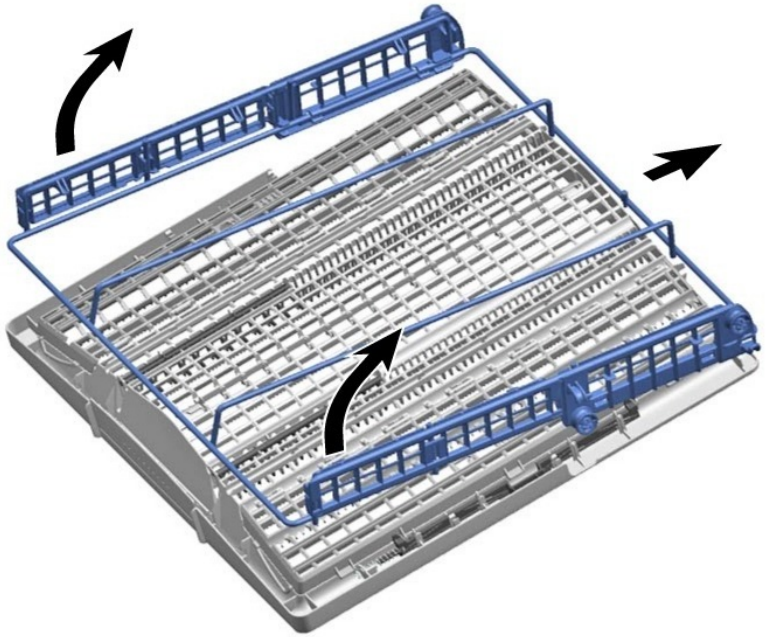

7. Σπρώξτε το μεταλλικό πλαίσιο ξανά έξω από τον οδηγό.

4.3.2 Τοποθέτηση varioDrawer

- Εγκαταστήστε με την αντίθετη σειρά.

Copyright by BSH Hausgeräte GmbH

4.4 Αντικατάσταση βραχιόνων ψεκασμού

4.4.1 Αφαίρεση βραχίονα ψεκασμού

1. Ξεβιδώστε τον επάνω βραχίονα ψεκασμού (1) και τραβήξτε προς τα κάτω για να τον αφαιρέσετε (2).

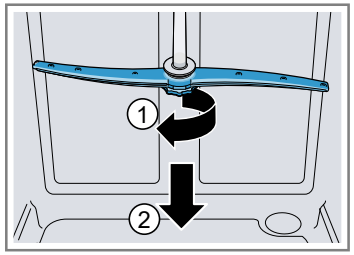

2. Τραβήξτε προς τα κάτω τον κάτω βραχίονα ψεκασμού για να τον αφαιρέσετε.

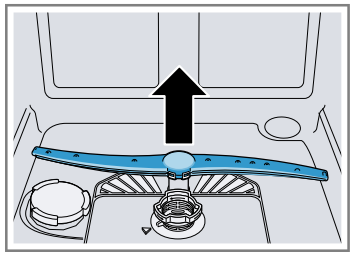

4.4.2 Τοποθέτηση βραχίονα ψεκασμού

1. Τοποθετήστε τον κάτω βραχίονα ψεκασμού.
   ➡ Ο βραχίονας ψεκασμού κουμπώνει στη θέση του.
2. Τοποθετήστε τον επάνω βραχίονα ψεκασμού και βιδώστε τον καλά στη θέση του.

Copyright by BSH Hausgeräte GmbH

4.5 Αντικατάσταση φίλτρων

4.5.1 Αντικατάσταση φίλτρου

1. Γυρίστε το χοντρό φίλτρο αριστερόστροφα (1) και αφαιρέστε το σύστημα φίλτρου (2).

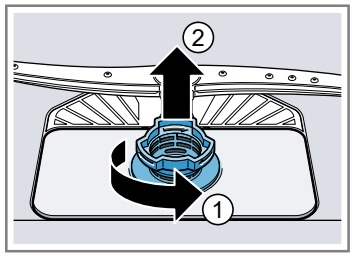

   Ελέγξτε ότι δεν πέφτουν ξένα αντικείμενα στο φρεάτιο.

2. Τραβήξτε προς τα κάτω το μικροφίλτρο για να το αφαιρέσετε.

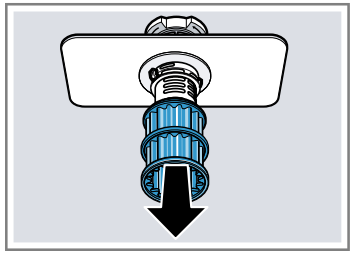

4.5.2 Τοποθέτηση φίλτρων

1. Συναρμολογήστε ξανά το σύστημα φίλτρων.
   Βεβαιωθείτε ότι τα άγκιστρα ασφάλισης στο χοντρό φίλτρο κουμπώνουν στη θέση τους.

2. Εισάγετε το σύστημα φίλτρου στη συσκευή και στρέψτε το χοντρό φίλτρο δεξιόστροφα.
   Βεβαιωθείτε ότι τα σημάδια βέλους ταιριάζουν.

Copyright by BSH Hausgeräte GmbH

4.6 Τοποθέτηση κεφαλής ψεκασμού λαμαρίνας ψησίματος

1. Αφαιρέστε το επάνω καλάθι.
2. Εισάγετε την κεφαλής ψεκασμού λαμαρίνας ψησίματος στο στήριγμα (1) και στρέψτε δεξιά (2).

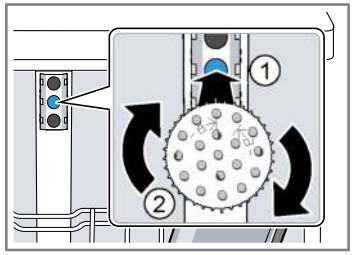

➡ Η κεφαλή ψεκασμού λαμαρίνας κουμπώνει στη θέση της.

Copyright by BSH Hausgeräte GmbH

4.7 Αντικατάσταση καλωδίου ρεύματος

Προϋπόθεση:

- Η συσκευή είναι αποσυνδεμένη από την παροχή τροφοδοσίας.
- Η συσκευή είναι αποσυνδεμένη από την παροχή νερού.
- Η πρόσβαση στις συσκευές είναι ελεύθερη.

4.7.1 Αποσύνδεση καλωδίου ρεύματος

- Μετακινήστε το φις του καλωδίου ρεύματος προσεκτικά προς τα επάνω και κάτω και τραβήξτε το έξω από την πρίζα.

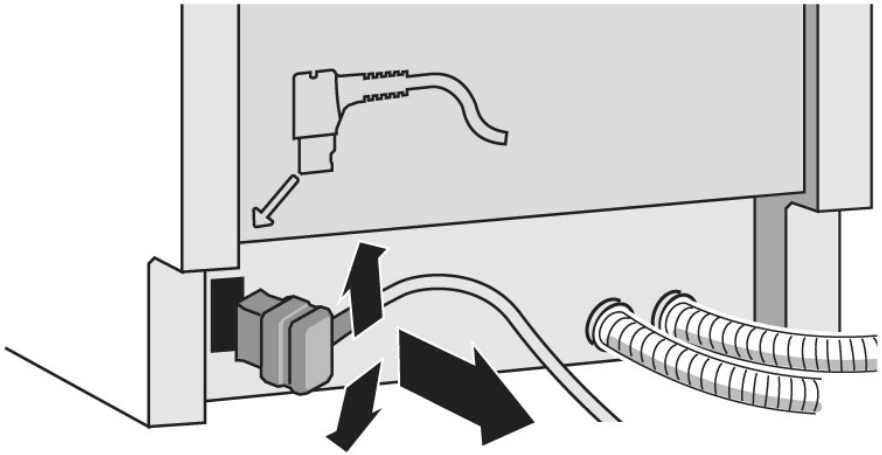

4.7.2 Σύνδεση καλωδίου ρεύματος

	ΠΡΟΣΟΧΗ! **Υπερθέρμανση κύριας σύνδεσης!** Κίνδυνος πυρκαγιάς ▸ Εισάγετε καλά το καλώδιο ρεύματος μέχρι να κουμπώσει.

- Εισάγετε το φις του καλωδίου ρεύματος στην πρίζα μέχρι να ακουστεί ο χαρακτηριστικός ήχος και να κουμπώσει στη θέση του.

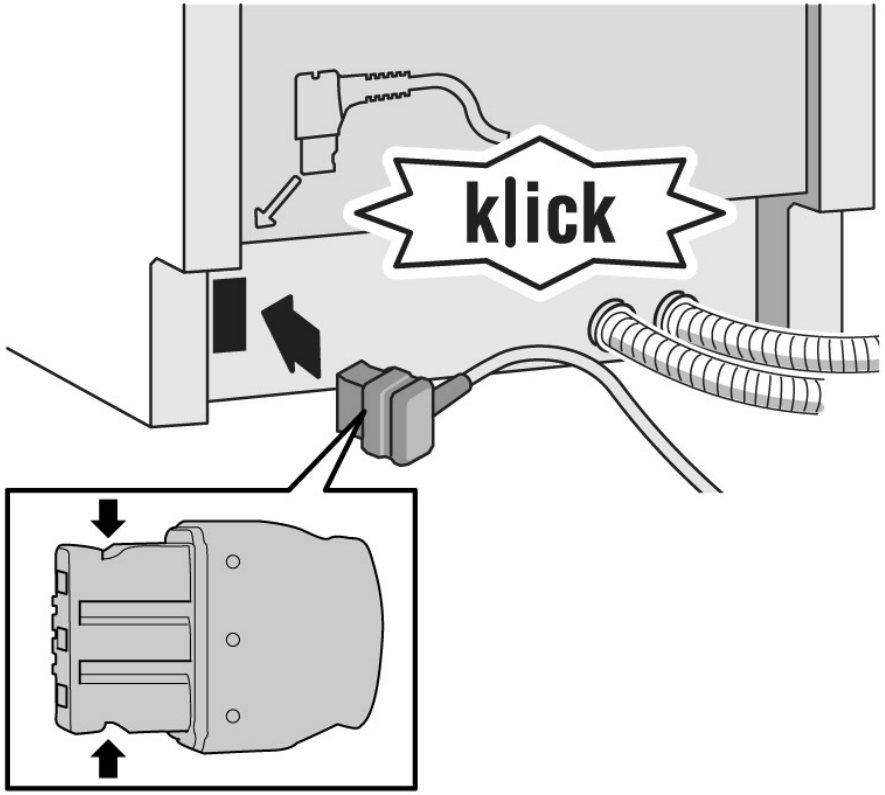

Copyright by BSH Hausgeräte GmbH

4.8 Αντικατάσταση καλύμματος απορρυπαντικού

	Μπορείτε να χρησιμοποιήσετε ένα μικρό κατσαβίδι για να το ανασηκώσετε.

Προϋπόθεση:

- Η συσκευή είναι αποσυνδεμένη από την παροχή τροφοδοσίας.
- Η συσκευή είναι αποσυνδεμένη από την παροχή νερού.
- Η πόρτα έχει ανοίξει.
- Το κάλυμμα απορρυπαντικού άνοιξε.

4.8.1 Αφαίρεση καλύμματος απορρυπαντικού

1. Σύρετε το κάλυμμα απορρυπαντικού σε 5 mm.
2. Ανασηκώστε το κάλυμμα απορρυπαντικού στην κάτω πλευρά έξω από τις ράγες οδηγούς και αφαιρέστε το κάλυμμα απορρυπαντικού στην επάνω πλευρά έξω από τις ράγες οδηγούς.
3. Αφαιρέστε το ελατήριο.

4.8.2 Εισαγωγή ελατηρίου

1. Εισάγετε το μακρύ άκρο του ελατηρίου στην οπή συναρμολόγησης της συσκευής διανομέα (1).

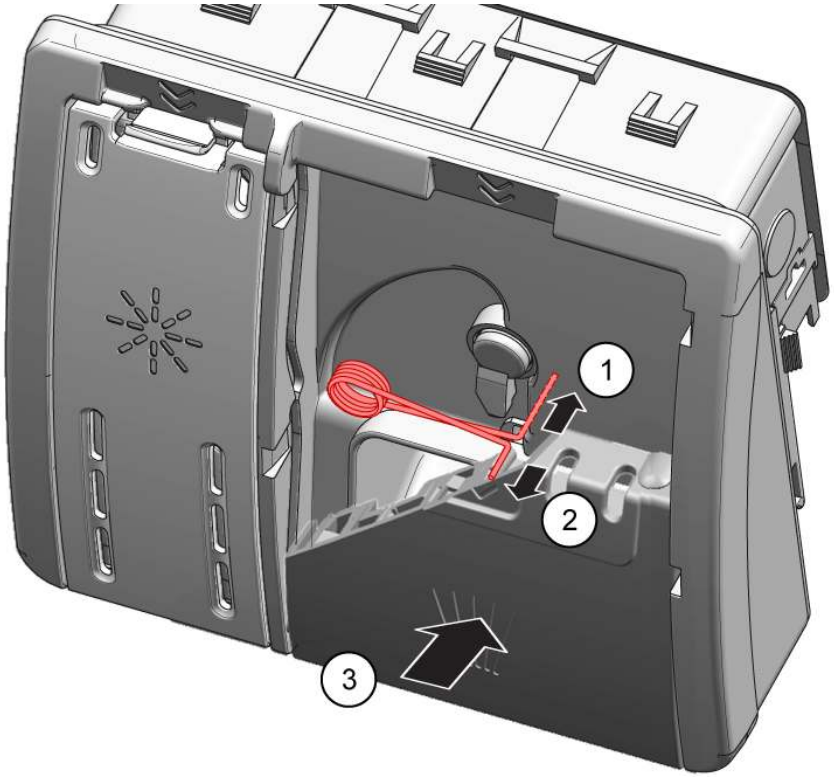

2. Εισάγετε το κοντό άκρο του ελατηρίου στην οπή συναρμολόγησης του καλύμματος απορρυπαντικού (2).
3. Πιέστε το κάλυμμα στη συσκευή διανομέα (3).

4.8.3 Τοποθέτηση καλύμματος απορρυπαντικού

1. Εισάγετε το κάλυμμα απορρυπαντικού 5 mm πριν από την εντελώς ανοιχτή θέση στις ράγες οδηγούς στη μία πλευρά. Ασκώντας μικρή πίεση, πιέστε την απέναντι πλευρά στις ράγες οδηγούς.
2. Ελέγξτε τη λειτουργία του καλύμματος απορρυπαντικού.

Copyright by BSH Hausgeräte GmbH

4.9 Αντικατάσταση καλύμματος αντλίας απόνερων

Προϋπόθεση:

- Το καλάθι αφαιρέθηκε.
- Τα φίλτρα αφαιρέθηκαν.→425

4.9.1 Αφαίρεση καλύμματος αντλίας απόνερων

1. Αδειάστε τυχόν νερό που υπάρχει.
   Χρησιμοποιήστε σφουγγάρι, εάν είναι απαραίτητο.
2. Ανασηκώστε το κάλυμμα της αντλίας με ένα κουτάλι και πιάστε το από το εγκάρσιο στοιχείο.

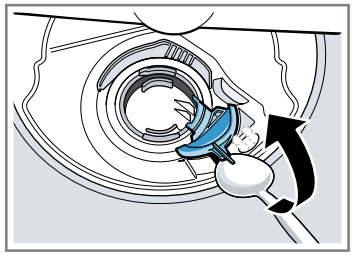

3. Σηκώστε το κάλυμμα της αντλίας προς τα μέσα σε γωνία και αφαιρέστε το.

4.9.2 Τοποθέτηση καλύμματος αντλίας απόνερων

- Εισάγετε το κάλυμμα αντλίας (1) και πιέστε προς τα κάτω (2).

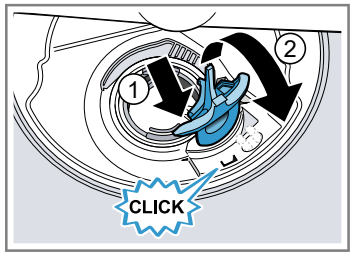

➡ Το κάλυμμα αντλίας κουμπώνει στη θέση του.

Copyright by BSH Hausgeräte GmbH

4.10 Αντικατάσταση πλευρικού πάνελ

Προϋπόθεση:

- Η συσκευή είναι αποσυνδεμένη από την παροχή τροφοδοσίας.
- Η συσκευή είναι αποσυνδεμένη από την παροχή νερού.
- Η πρόσβαση στις συσκευές είναι ελεύθερη.
- Ελεύθερες συσκευές: Έχει αφαιρεθεί το καπάκι εργασίας.→*419*

4.10.1 Αφαίρεση πλευρικού πάνελ

1. Αφαιρέστε τις βίδες από το πλευρικό πάνελ (1).

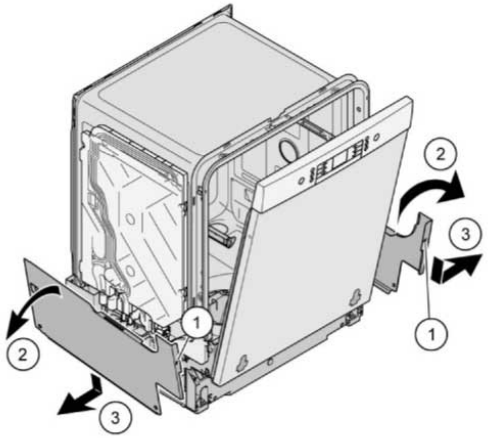

Εικ. 1: Πλήρως εντοιχιζόμενο

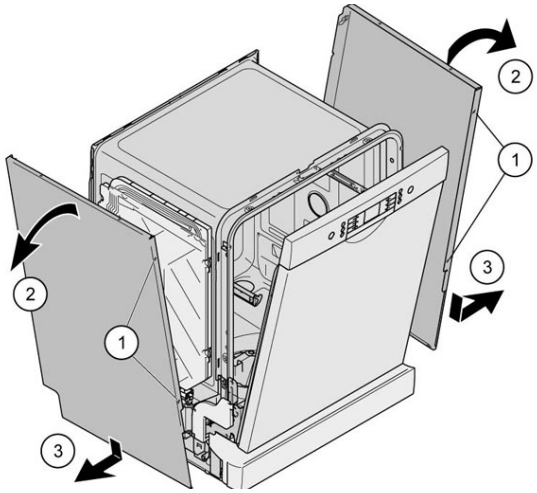

2. Γείρετε το πλευρικό πάνελ ελαφρώς προς τα έξω στην επάνω πλευρά (2).
3. Κατεβάστε το πλευρικό πάνελ και τραβήξτε το έξω από τη βάση (3).

Copyright by BSH Hausgeräte GmbH

4.10.2 Τοποθέτηση πλευρικού πάνελ

1. Εισάγετε το πλευρικό πάνελ στη βάση (1).

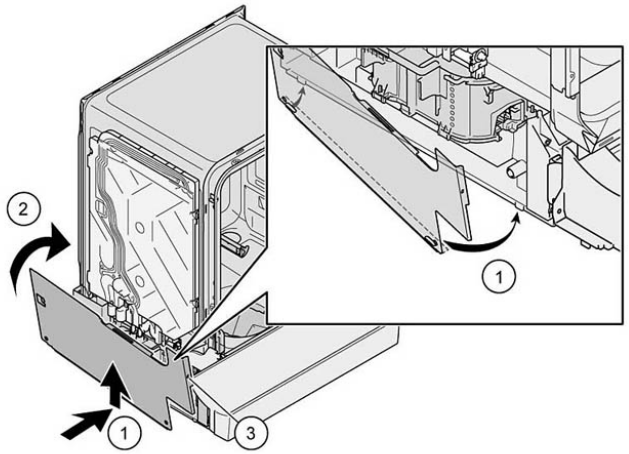

Εικ. 2: Πλήρως εντοιχιζόμενο

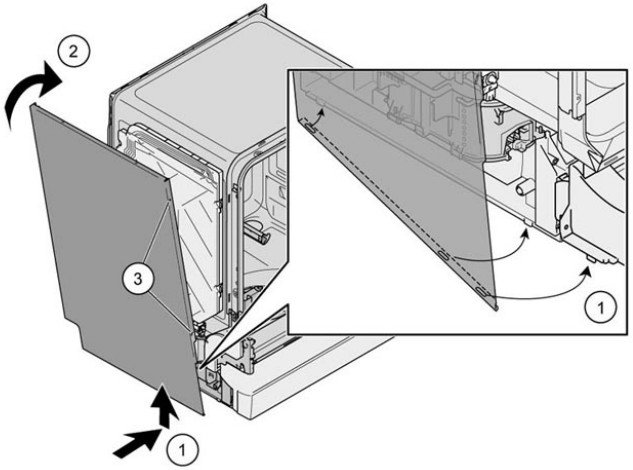

2. Πιέστε το πλευρικό πάνελ στη συσκευή (2).
3. Ασφαλίστε το πλευρικό πάνελ με βίδες (3).

Copyright by BSH Hausgeräte GmbH

4.11 Αντικατάσταση εξωτερικής πόρτας

Προϋπόθεση:

- Η συσκευή είναι αποσυνδεμένη από την παροχή τροφοδοσίας.
- Η συσκευή είναι αποσυνδεμένη από την παροχή νερού.

4.11.1 Αφαίρεση εξωτερικής πόρτας

	Απλώς αφαιρέστε τις βίδες που περιγράφονται στα παρακάτω βήματα.

1. Ανοίξτε την πόρτα.
2. Αφαιρέστε τέσσερις βίδες.

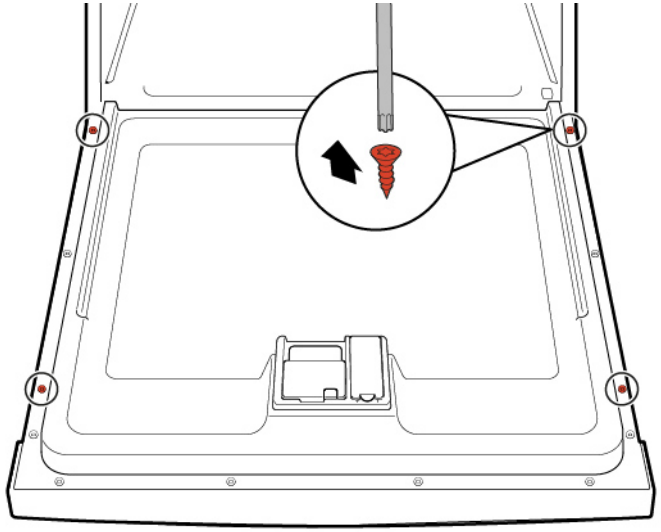

3.

	Ασφαλίστε την πόρτα, κρατώντας την στη μία πλευρά.

Αφαιρέστε δύο βίδες.

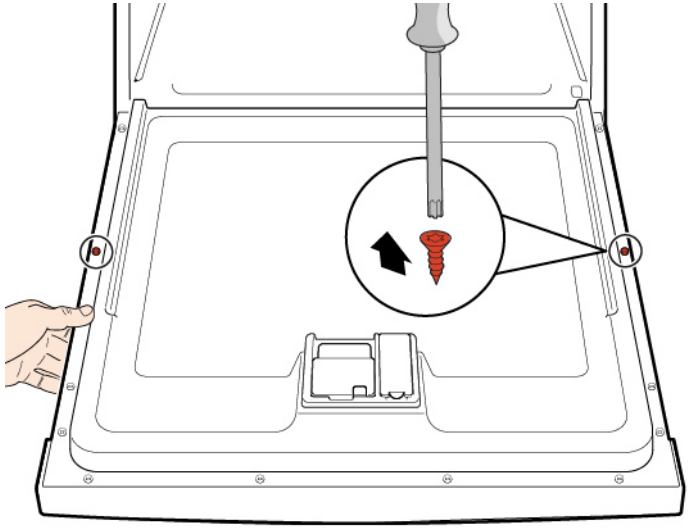

Copyright by BSH Hausgeräte GmbH

4.11.2 Τοποθέτηση εξωτερικής πόρτας

ΠΡΟΣΟΧΗ!

Καλώδια που δεν είναι σωστά τοποθετημένα ή ασφαλισμένα!
Βλάβη στην καλωδίωση

- Τοποθετήστε τα καλώδια και ασφαλίστε τα στη θέση τους με κολλητική ταινία.

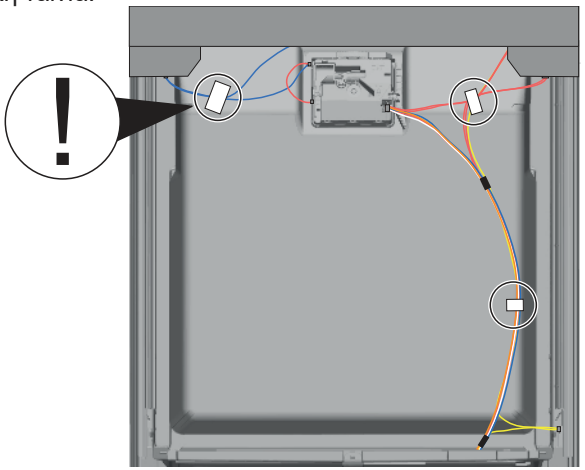

Προϋπόθεση:

- Το μονωτικό φλις τοποθετήθηκε σωστά και στερεώθηκε μέσα στην εξωτερική πόρτα.
- Οι μεντεσέδες εισάγονται στην εξωτερική πόρτα.

1. Κλείστε την εσωτερική πόρτα χωρίς να την ασφαλίσετε.
2. Σπρώξτε την εξωτερική πόρτα προς τα επάνω, κάτω από το χειριστήριο (1).

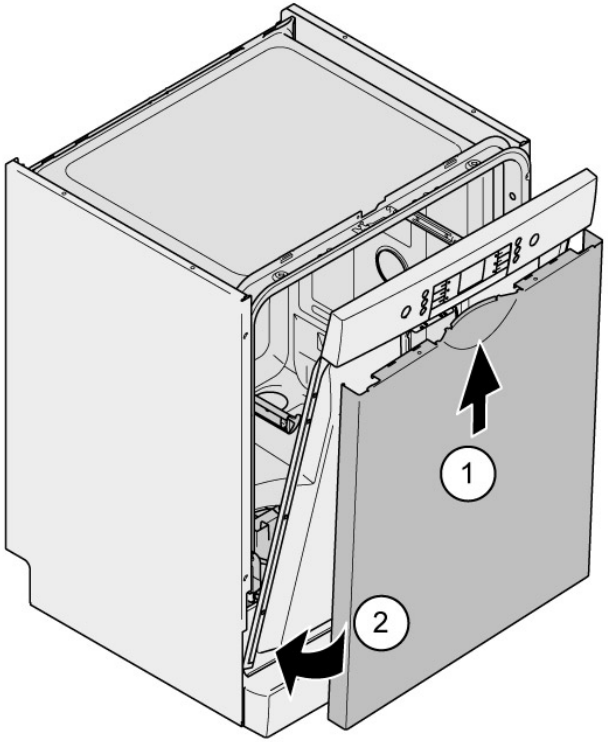

3. Πιέστε την εξωτερική πόρτα προς την εσωτερική πόρτα και κρατήστε (2).
4. Ασφαλίστε την πόρτα, κρατώντας την στη μία πλευρά.

Copyright by BSH Hausgeräte GmbH

Ανοίξτε την πόρτα και ασφαλίστε την με δύο βίδες (μεταλλικές βίδες 4 x 11 mm).

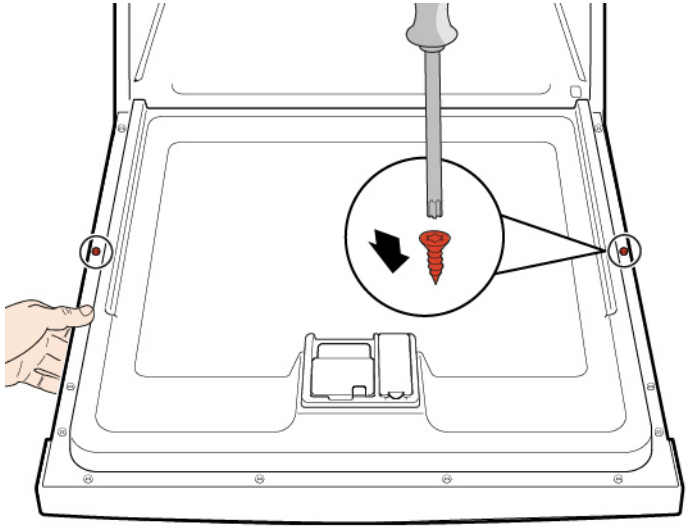

5. Ασφαλίστε την εξωτερική πόρτα με τέσσερις βίδες (μεταλλικές βίδες 4 x 11 mm).

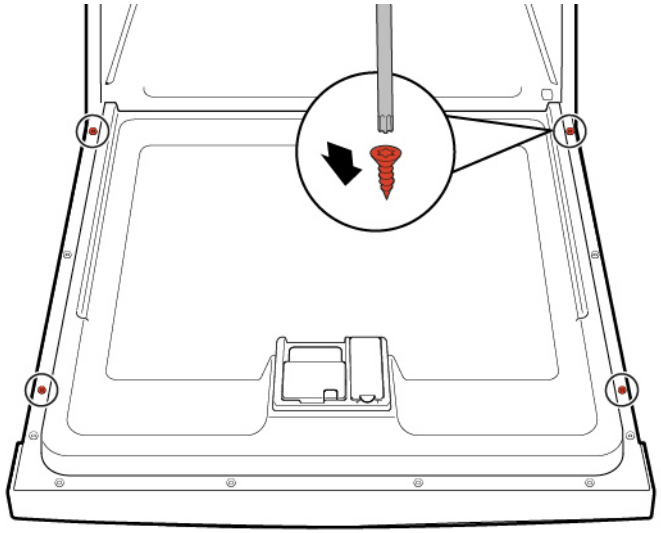

Copyright by BSH Hausgeräte GmbH

4.12 Αντικατάσταση χειριστηρίου

	Εάν μια μονάδα λειτουργίας είναι ελαττωματική, πρέπει να αντικατασταθεί ολόκληρο το χειριστήριο.

Προϋπόθεση:

- Η συσκευή είναι αποσυνδεμένη από την παροχή τροφοδοσίας.
- Η συσκευή είναι αποσυνδεμένη από την παροχή νερού.
- Η εξωτερική πόρτα έχει αφαιρεθεί.
- Η εξωτερική πόρτα έχει αφαιρεθεί (πλήρως εντοιχισμένο/εντοιχισμένο).

4.12.1 Αφαίρεση χειριστηρίου

1. Αποσυνδέστε τις ηλεκτρικές συνδέσεις από το χειριστήριο και τον αισθητήρα χαμηλής στάθμης λαμπρυντικού (1, 2).

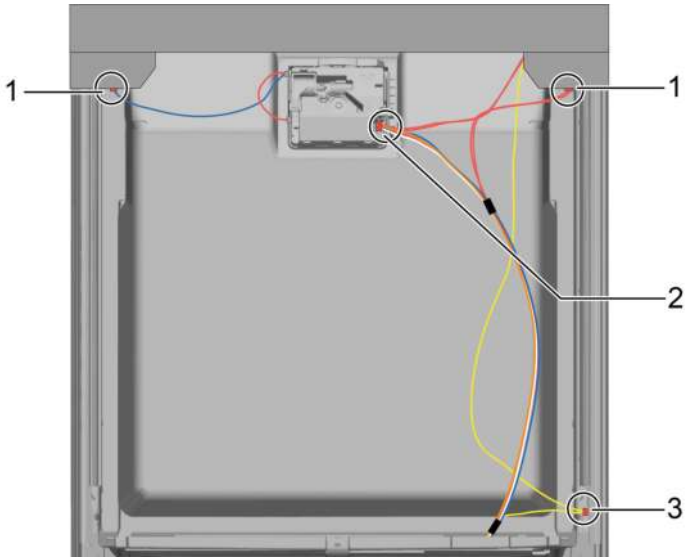

2. Αποσυνδέστε το καλώδιο γείωσης (3) (προαιρετικό).
3. Ανοίξτε την πόρτα της συσκευής.
4. Ασφαλίστε το χειριστήριο για να αποτρέψετε την πτώση του (συγκρατήστε το).
5. Αφαιρέστε έξι βίδες.

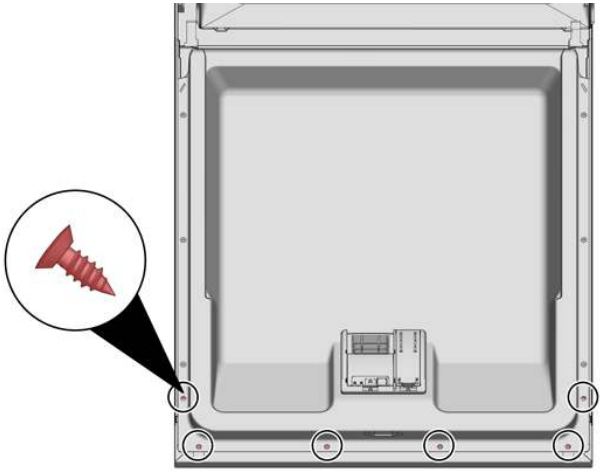

6. Αφαιρέστε το χειριστήριο.

4.12.2 Τοποθέτηση χειριστηρίου

	Χρησιμοποιήστε βίδες 4 x 16 mm.

- Εγκαταστήστε με την αντίθετη σειρά.

Copyright by BSH Hausgeräte GmbH

4.13 Στερέωση ελατηρίων πόρτας

1. Αφαιρέστε το κάλυμμα οδηγού καλωδίου.

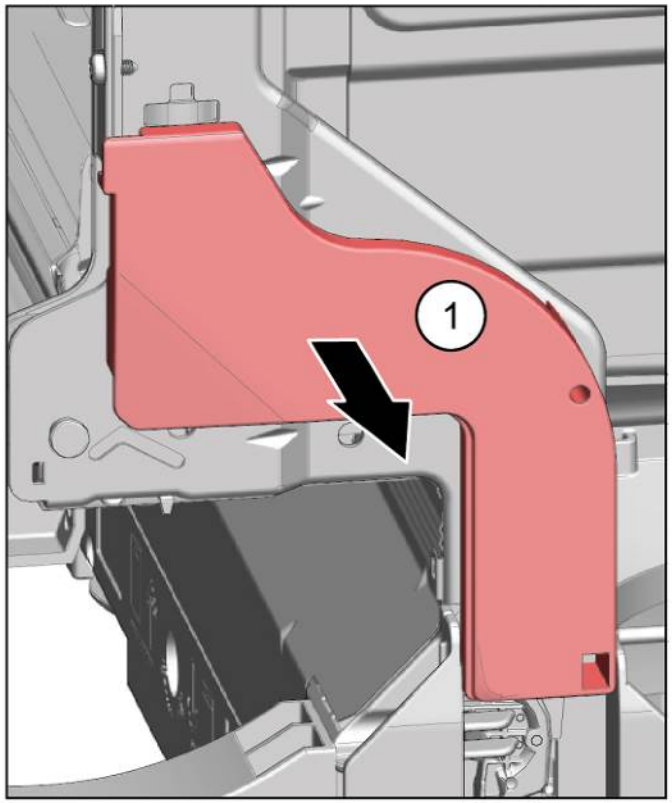

2. 1. Ανοίξτε ελαφρώς την πόρτα (1).
   2. Στερεώστε την εγκοπή της βάσης (2).
   3. Κλείστε αργά την πόρτα (3).

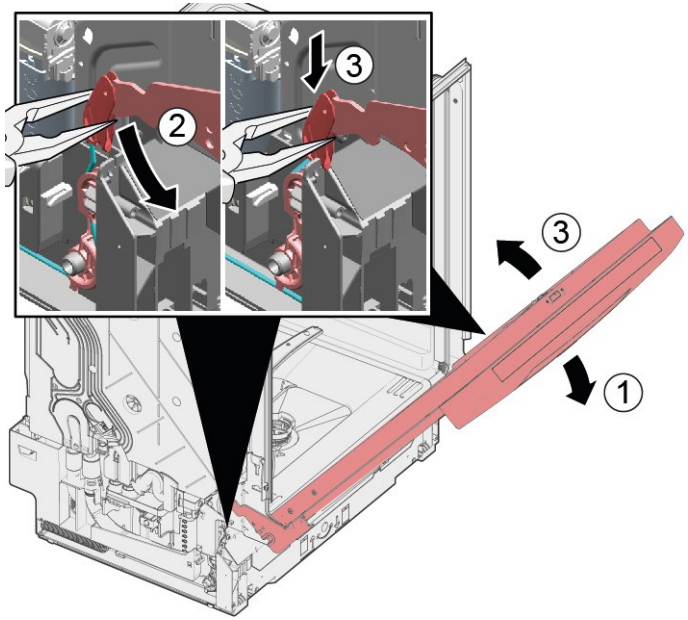

Το σύστημα καλωδίου προσαρτάται αυτόματα στον μεντεσέ πόρτας.

Copyright by BSH Hausgeräte GmbH

3. 1. Κλείστε ελαφρώς την πόρτα (4).
   2. Μετακινήστε την εγκοπή προς τα πίσω και απελευθερώστε τον μεντεσέ πόρτας (5).
   3. Ανοίξτε την πόρτα (6).

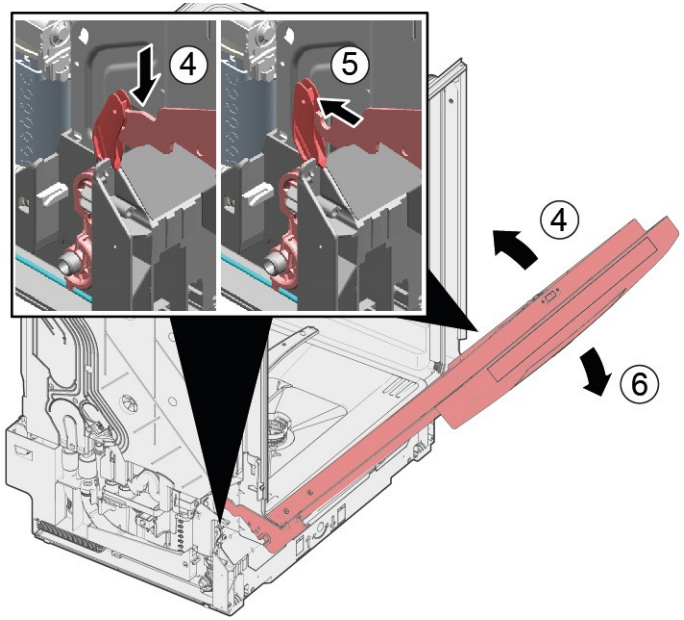

4. Επαναλάβετε τη διαδικασία ξανά στην άλλη πλευρά της συσκευής.

Copyright by BSH Hausgeräte GmbH

4.14 Αντικατάσταση ποδιάς

	Τα πόδια είναι όμοια και μπορούν να αντιμεταθούν.

Προϋπόθεση:

- Η συσκευή είναι αποσυνδεμένη από την παροχή τροφοδοσίας.
- Η συσκευή είναι αποσυνδεμένη από την παροχή νερού.
- Η εξωτερική πόρτα έχει αφαιρεθεί.
- Η εξωτερική πόρτα έχει αφαιρεθεί (πλήρως εντοιχισμένο/εντοιχισμένο).

4.14.1 Αφαίρεση ποδιάς

1. | | |
|---|---|
| | Εσφαλμένη αφαίρεση.
Εάν η ποδιά χαλαρώσει στο πλάι και αφαιρεθεί, οι δύο βραχίονες μπορεί να σπάσουν. Εάν υποστεί ζημιά μόνο ο ένας βραχίονας, η πλευρά μπορεί να αλλάξει, καθώς οι βραχίονες είναι όμοιοι.
Συνιστάται να τοποθετήσετε κάτι κάτω από τη συσκευή μπροστά και πλευρικά για να ανακουφίσετε το φορτίο στην ποδιά με τα πόδια. |

2. Φτάστε στους οδηγούς (1) με ένα κατσαβίδι και απελευθερώστε τη συγκράτηση, σπρώχνοντας προς τα κάτω.

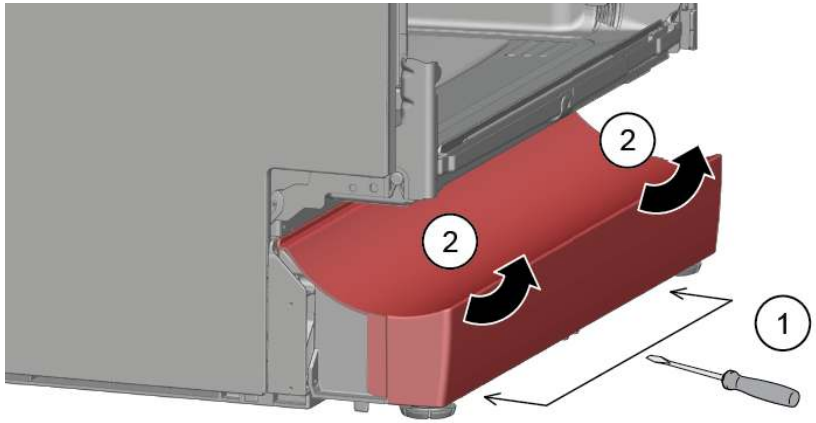

3. Ανασηκώστε το πάνελ.

4. Αφαιρέστε τα πόδια μπροστά (1).

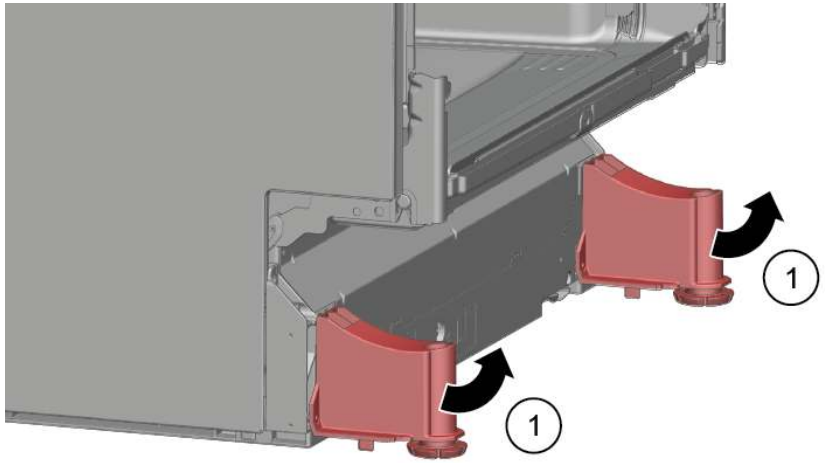

4.14.2 Τοποθέτηση ποδιάς

1. Τοποθετήστε τα πόδια.
2. Προσαρτήστε την ποδιά επάνω (1) και πιέστε προς τα κάτω μέχρι να κουμπώσει στη θέση της και να ακουστεί ο χαρακτηριστικός ήχος (2).

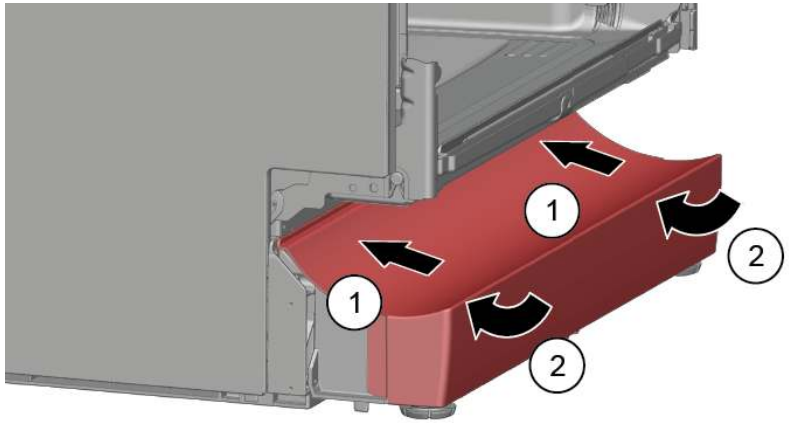

Copyright by BSH Hausgeräte GmbH

4.15 Αντικατάσταση πλάκας υποδοχής βάσης

	Η πλάκα υποδοχής βάσης βρίσκεται στην κάτω περιοχή μπροστά.

Προϋπόθεση:

- Η συσκευή είναι αποσυνδεμένη από την παροχή τροφοδοσίας.
- Η συσκευή είναι αποσυνδεμένη από την παροχή νερού.
- Έχει αφαιρεθεί η πρόσοψη του ντουλαπιού (προαιρετικό).
- Η εξωτερική πόρτα έχει αφαιρεθεί.
- Η εξωτερική πόρτα έχει αφαιρεθεί (πλήρως εντοιχισμένο/εντοιχισμένο).
- Έχει αφαιρεθεί η ποδιά (προαιρετικό).→*438*

4.15.1 Αφαίρεση πλάκας υποδοχής βάσης

1. Αφαιρέστε δύο βίδες (1).

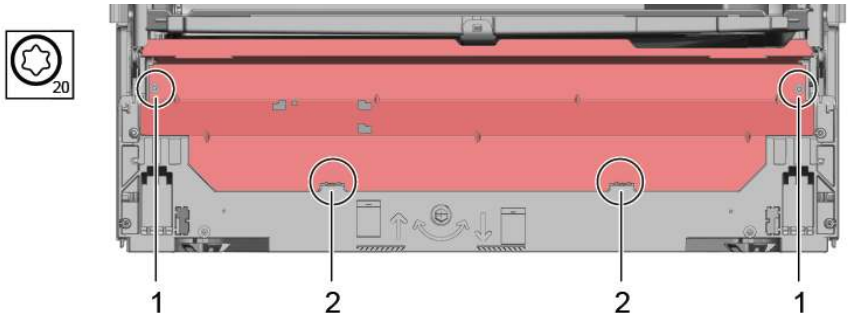

2. Αποσυμπλέξτε τα στοιχεία (2).

3. Γείρετε την πλάκα υποδοχής βάσης προσεκτικά προς τα εμπρός (1).

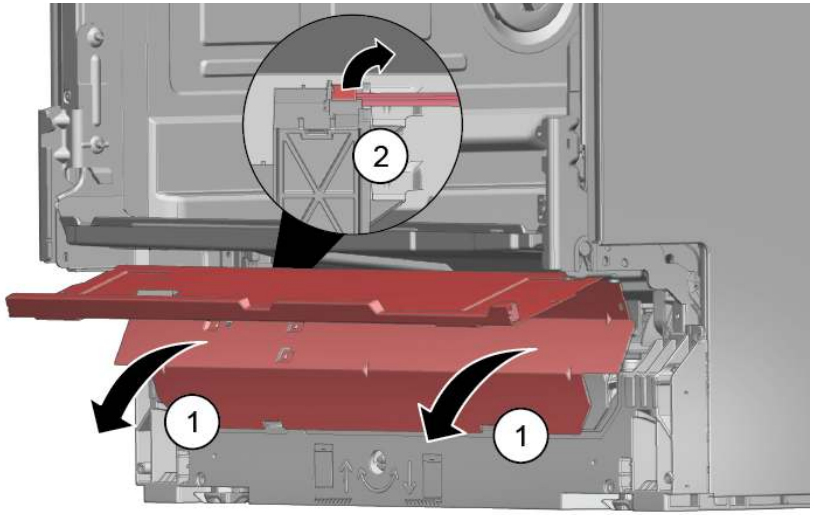

4.

	Ανάλογα με τη σειρά μοντέλου, το φις για το EmotionLight είναι ακόμα ασφαλισμένο στη βάση.

Ξεκλειδώστε το φις στο δόντι ασφάλισης και τραβήξτε προς τα πίσω (προαιρετικό) (2).

4.15.2 Τοποθέτηση πλάκας υποδοχής βάσης

- Εγκαταστήστε την πλάκα υποδοχής βάσης με την αντίθετη σειρά.

Copyright by BSH Hausgeräte GmbH

4.16 Αντικατάσταση αγωγού υπερχείλισης

	Ο αγωγός υπερχείλισης βρίσκεται στην μπροστινή κάτω περιοχή της συσκευής.

Προϋπόθεση:

- Η συσκευή είναι αποσυνδεμένη από την παροχή τροφοδοσίας.
- Η συσκευή είναι αποσυνδεμένη από την παροχή νερού.
- Έχει αφαιρεθεί η πρόσοψη του ντουλαπιού (προαιρετικό).
- Η εξωτερική πόρτα έχει αφαιρεθεί.
- Έχει αφαιρεθεί η ποδιά (προαιρετικό).→*438*
- Έχει αφαιρεθεί η πλάκα υποδοχής βάσης.→*439*

4.16.1 Αφαίρεση καναλιού υπερχείλισης

	Εναπομείνον νερό ▪ Όταν ο σωλήνας αποστράγγισης αφαιρεθεί, μπορεί να εκρεύσει το υπόλοιπο νερό. ▪ Συλλέξτε το νερό ή αφαιρέστε το από τη λεκάνη βάσης με μια σύριγγα αναρρόφησης.

1. Ανασηκώστε έξω από τον μηχανισμό συγκράτησης επάνω (1, 2).

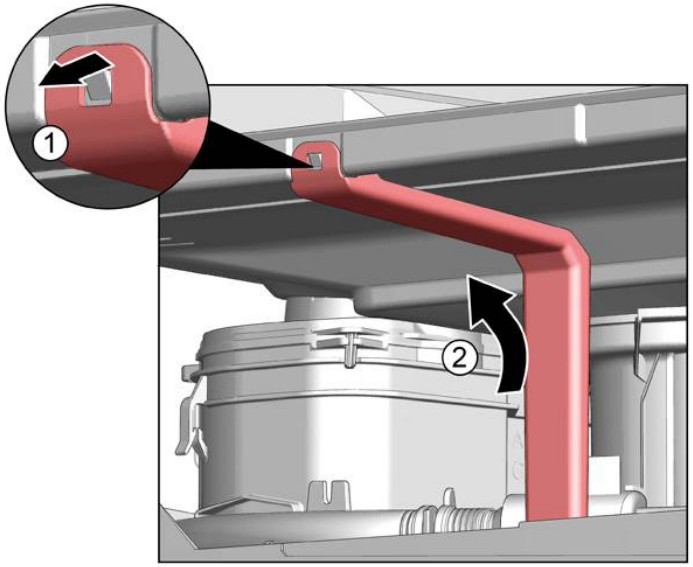

2. Απασφαλίστε το στοιχείο συγκράτησης επάνω.

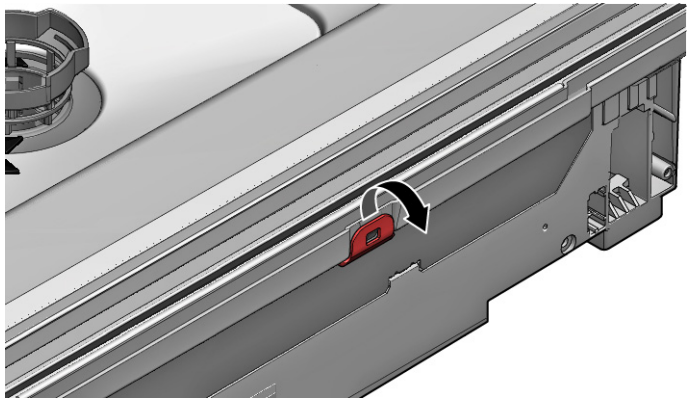

Copyright by BSH Hausgeräte GmbH

3. 1. Εισάγετε το κατσαβίδι κάτω από το μεταλλικό σφιγκτήρα (1).
   2. Απασφαλίστε μαλακά το μεταλλικό κλιπ (2).

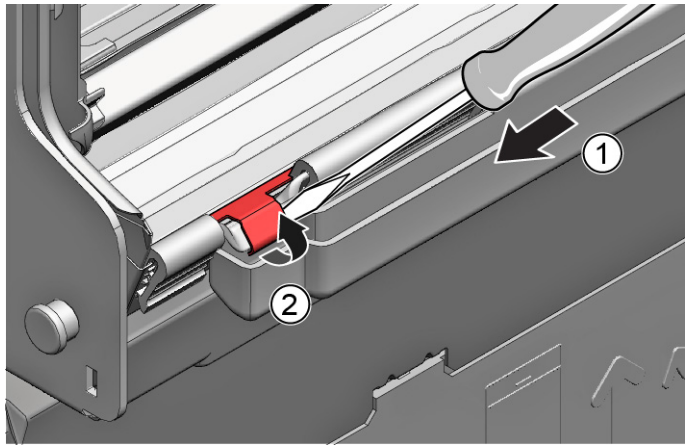

4. Ανασηκώστε και αφαιρέστε τον αγωγό υπερχείλισης.

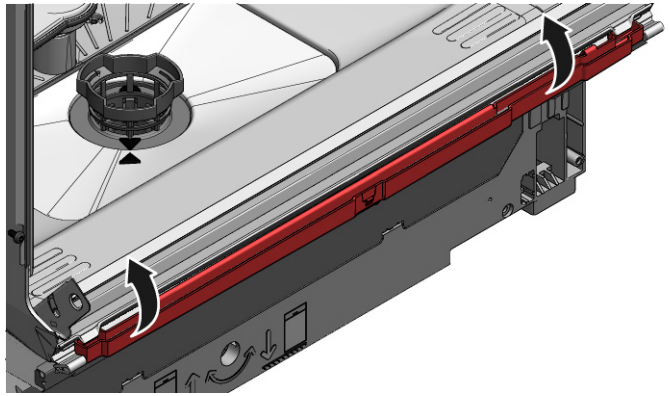

4.16.2 Τοποθέτηση αγωγού υπερχείλισης

	Ζημιά από νερό λόγω εσφαλμένης εγκατάστασης στον αγωγό υπερχείλισης! Εισάγετε σωστά τον αγωγό υπερχείλισης στο κάτω μέρος μέσα στον οδηγό της βάσης. Κουμπώστε τον αγωγό υπερχείλισης σωστά στη θέση του στο επάνω μέρος.

1. 1. Τοποθετήστε τον αγωγό υπερχείλισης (1).
   2. Μετακινήστε τον αγωγό υπερχείλισης στο στεγανοποιητικό (2).
   3. Πιέστε τον αγωγό υπερχείλισης στον οδηγό του στεγανοποιητικού (3).
   4. Εισάγετε τον αγωγό υπερχείλισης με ακρίβεια (4).
   5. Κουμπώστε τον αγωγό υπερχείλισης (5).

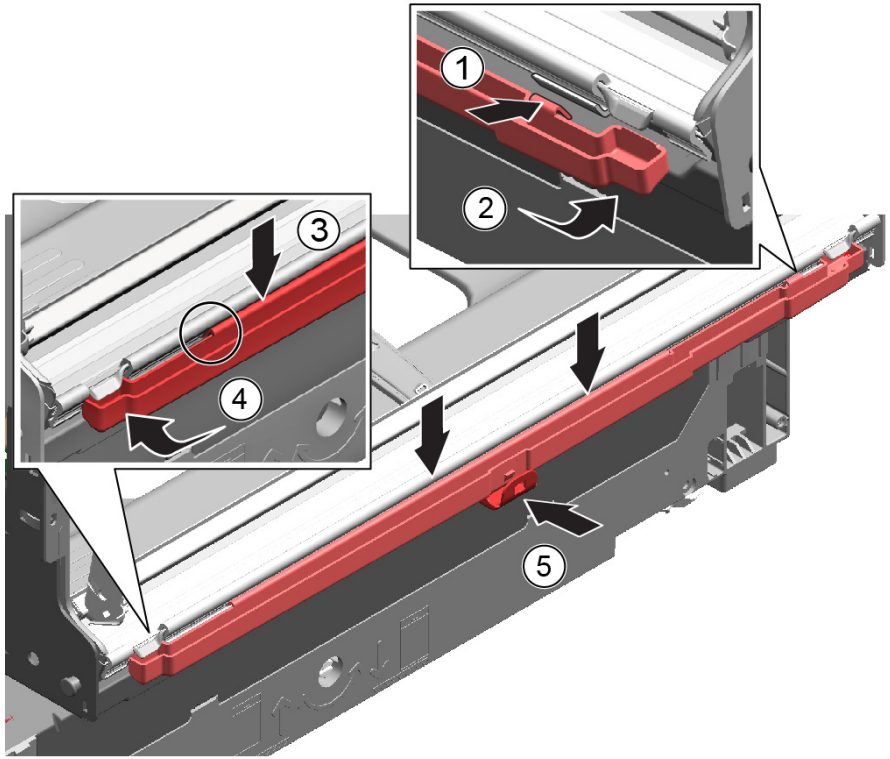

Copyright by BSH Hausgeräte GmbH

2. Ελέγξτε την εγκατάσταση αριστερά και δεξιά.

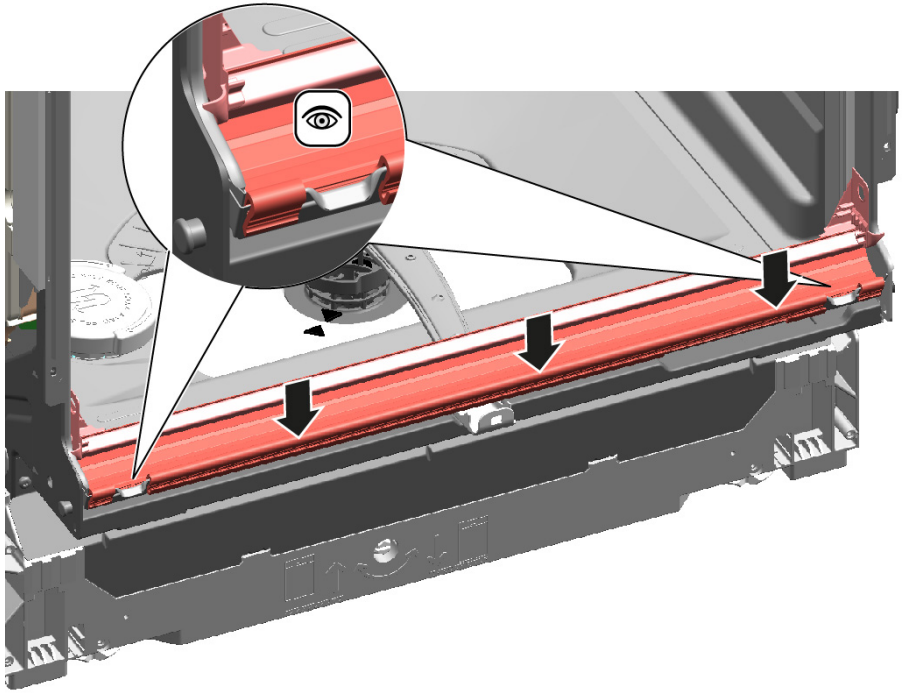

3. Ελέγξτε για σταθερή έδραση.

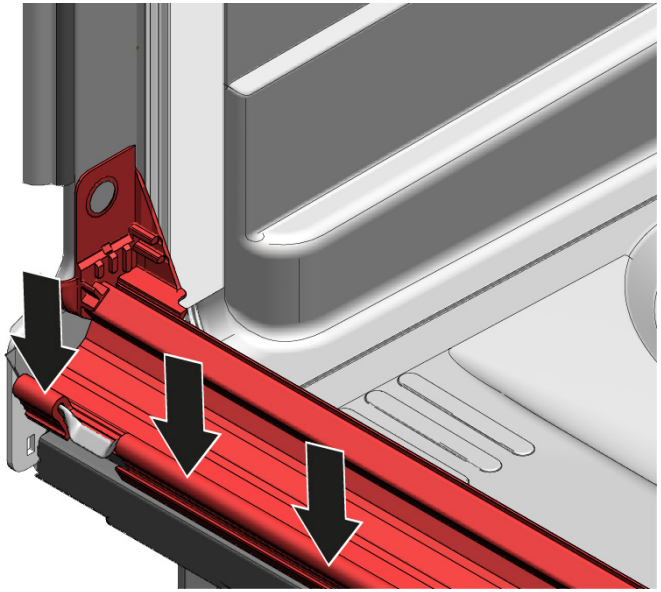

4. Κουμπώστε στο μεταλλικό κλιπ στην αριστερή και δεξιά πλευρά.

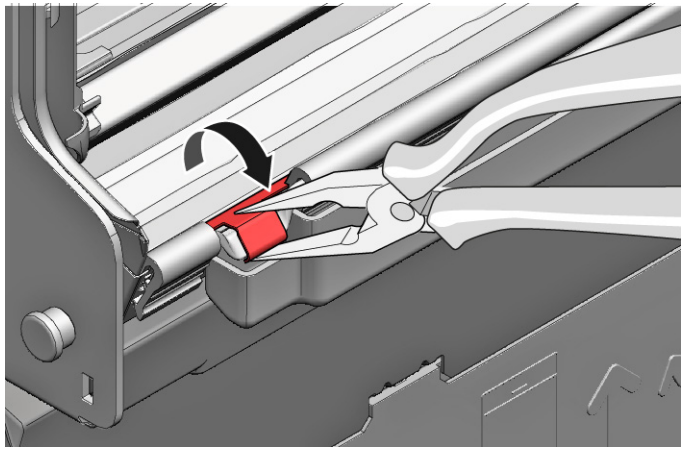

Copyright by BSH Hausgeräte GmbH

4.17 Αντικατάσταση εσωτερικής πόρτας

Προϋπόθεση:

- Η συσκευή είναι αποσυνδεμένη από την παροχή τροφοδοσίας.
- Η συσκευή είναι αποσυνδεμένη από την παροχή νερού.

4.17.1 Αφαίρεση εσωτερικής πόρτας

1. Αφαιρέστε τις βίδες (1).
2. Αφαιρέστε την εσωτερική πόρτα προς τα επάνω (2).

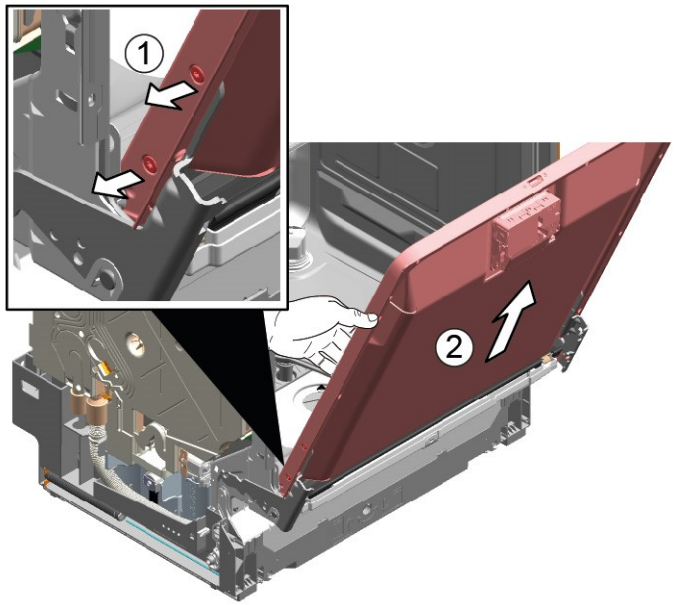

4.17.2 Τοποθέτηση εσωτερικής πόρτας

1. Κινήστε το στεγανοποιητικό πόρτας μπροστά.
2. Μετακινήστε την εσωτερική πόρτα πίσω από το στεγανοποιητικό πόρτας.
3. Κλείστε την εσωτερική πόρτα.
4. Κινήστε το στεγανοποιητικό πόρτας προς τα επάνω.
   Τα πλευρικά μέρη δείχνουν προς τα επάνω.
5. Μετακινήστε τον μεντεσέ πόρτας προς τα επάνω.
6. Ασφαλίστε τον μεντεσέ πόρτας με βίδες.
7. Τοποθετήστε την εσωτερική πόρτα στον μεντεσέ πόρτας.
8. Ασφαλίστε την εσωτερική πόρτα με βίδες.

Copyright by BSH Hausgeräte GmbH

4.18 Αντικατάσταση μεντεσέ πόρτας

Προϋπόθεση:

- Η συσκευή είναι αποσυνδεμένη από την παροχή τροφοδοσίας.
- Η συσκευή είναι αποσυνδεμένη από την παροχή νερού.
- Η πρόσβαση στις συσκευές είναι ελεύθερη.
- Το πλευρικό πάνελ έχει αφαιρεθεί.→430
- Η εξωτερική πόρτα έχει αφαιρεθεί.
- Η εσωτερική πόρτα έχει αφαιρεθεί.
- Ο πίνακας ελέγχου έχει αφαιρεθεί.→435
- Τα ελατήρια πόρτας έχουν στερεωθεί.→436
- Η ποδιά έχει αφαιρεθεί.→438
- Έχει αφαιρεθεί η πλάκα υποδοχής βάσης.→439
- Το κανάλι υπερχείλισης έχει αφαιρεθεί.→440

4.18.1 Αφαίρεση μεντεσέ πόρτας

1. 1. Απασφαλίστε το άγκιστρο συγκράτησης με ένα κατσαβίδι (1).
   2. Τραβήξτε τον μεντεσέ πόρτας προς τα εμπρός (2).

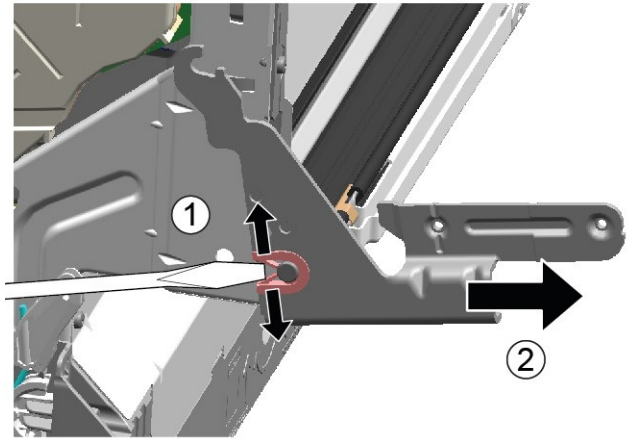

2. Απελευθερώστε τη σύνδεση γείωσης στον μεντεσέ πόρτας.

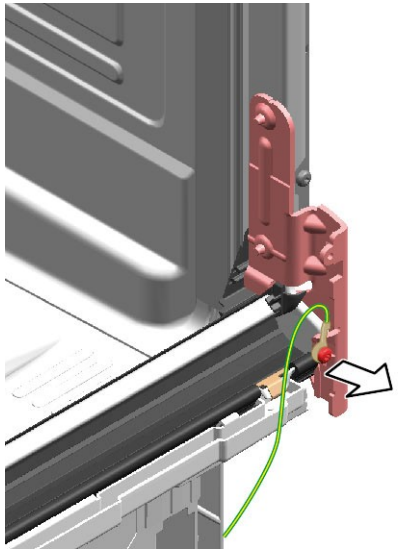

4.18.2 Τοποθέτηση μεντεσέ πόρτας

⚠	**ΚΙΝΔΥΝΟΣ** **Κίνδυνος ηλεκτροπληξίας λόγω ηλεκτροφόρων μερών!** Κίνδυνος για τη ζωή από ηλεκτροπληξία σε περίπτωση ακατάλληλης επισκευής ▸ Τα ηλεκτρικά μέρη πρέπει να επισκευάζονται από εκπαιδευμένους ηλεκτρολόγους. ▸ Μετά την επισκευή πραγματοποιήστε έλεγχο ασφάλειας σύμφωνα με το VDE 0701 ή κανονισμούς της συγκεκριμένης χώρας.

Copyright by BSH Hausgeräte GmbH

1. 1. Τοποθετήστε τον μεντεσέ στη συσκευή (1).
   2. Μετακινήστε τον μεντεσέ προς τα κάτω (2) μέχρι να ασφαλίσει στη συσκευή.

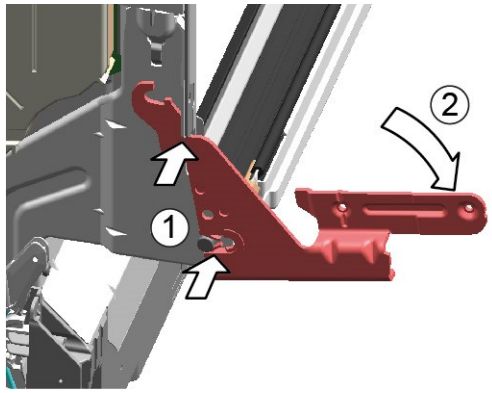

2.

	Εάν δεν υπάρχει σύνδεσης γείωσης μπορεί να υπάρξει ηλεκτρικό δυναμικό στην πόρτα.

Δημιουργήστε σύνδεση γείωσης.

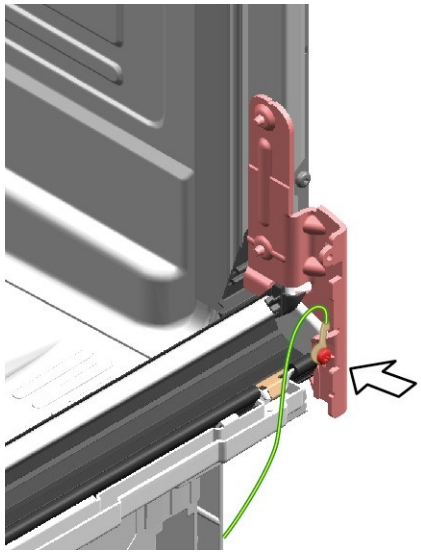

Copyright by BSH Hausgeräte GmbH

4.19 Αντικατάσταση (κάτω) στεγανοποιητικού πόρτας

Προϋπόθεση:

- Η συσκευή είναι αποσυνδεμένη από την παροχή τροφοδοσίας.
- Η συσκευή είναι αποσυνδεμένη από την παροχή νερού.
- Η εξωτερική πόρτα έχει αφαιρεθεί.
- Έχει αφαιρεθεί η πλάκα υποδοχής βάσης.→439
- Έχει αφαιρεθεί η ποδιά (προαιρετικό).→438
- Τα ελατήρια πόρτας έχουν αφαιρεθεί.
- Ο πίνακας ελέγχου έχει αφαιρεθεί.
- Αφαιρέθηκε η βάση της πλεξούδας καλωδίων κάτω δεξιά.

4.19.1 Αφαίρεση στεγανοποιητικού πόρτας

1. Αφαιρέστε τα δύο κλιπ συγκράτησης στο κάτω στεγανοποιητικό πόρτας (1, 2).

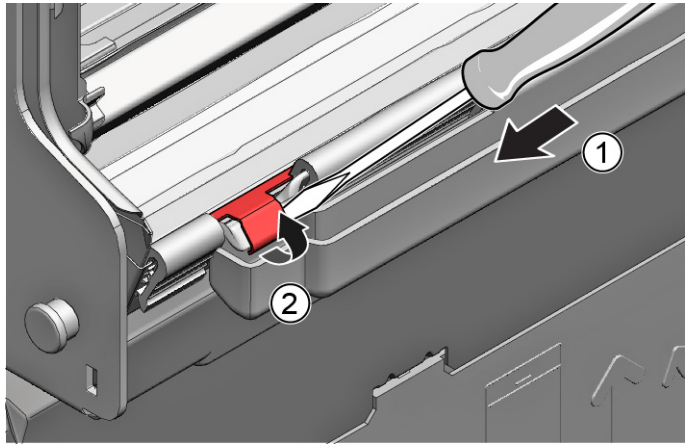

2. Αποσυνδέστε το κανάλι υπερχείλισης.

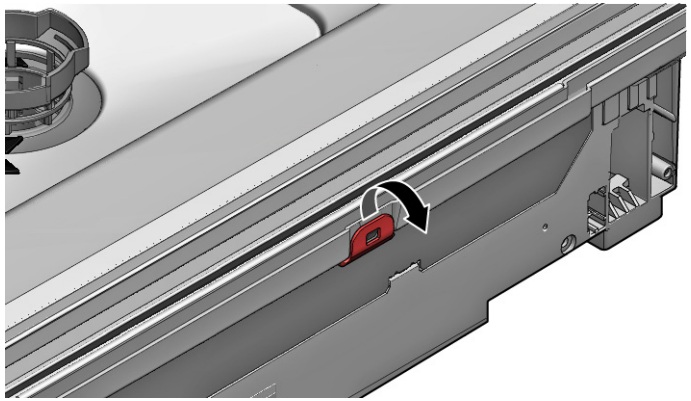

3. Ανασηκώστε και αφαιρέστε το λούκι υπερχείλισης.

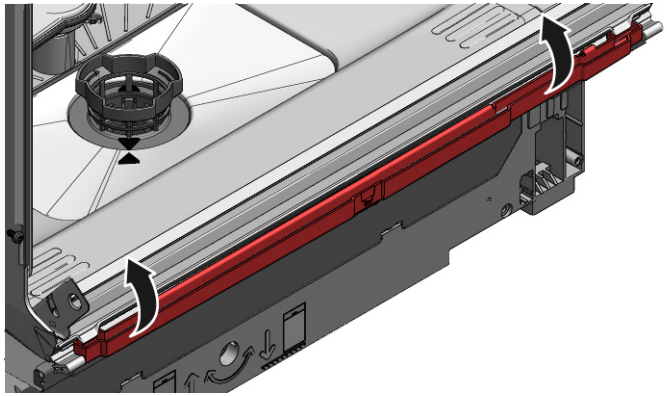

Copyright by BSH Hausgeräte GmbH

4. Αφαιρέστε το κάτω στεγανοποιητικό πόρτας από την εσωτερική πόρτα.

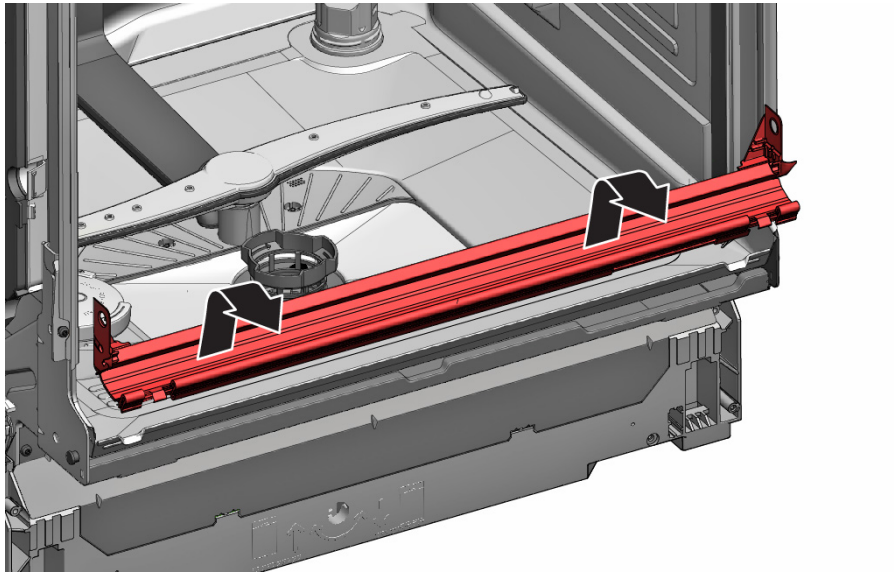

4.19.2 Τοποθέτηση στεγανοποιητικού πόρτας

1. Τοποθετήστε τα στεγανοποιητικά πώματα αριστερά και δεξιά στη ράγα στεγανοποίησης με το στεγανοποιητικό πόρτας.

2. Εισάγετε το στεγανοποιητικό πόρτας με το κλαπέτο σφράγισης στην εσωτερική πόρτα.
3. Ασφαλίστε το στεγανοποιητικό πόρτας με δύο κλιπ συγκράτησης.

Copyright by BSH Hausgeräte GmbH

4.20 Αντικατάσταση (επάνω) στεγανοποιητικού πόρτας

Προϋπόθεση:

- Η συσκευή είναι αποσυνδεμένη από την παροχή τροφοδοσίας.
- Η συσκευή είναι αποσυνδεμένη από την παροχή νερού.

4.20.1 Αφαίρεση στεγανοποιητικού πόρτας

- Αφαιρέστε το στεγανοποιητικό πόρτας από το εσωτερικό πλαίσιο.

4.20.2 Τοποθέτηση στεγανοποιητικού πόρτας

Το στεγανοποιητικό πόρτας πρέπει να κοπεί στο σωστό μήκος πριν από την εγκατάσταση. Αυτό είναι 1750 mm για συσκευές 81 cm σε ύψος και 1850 mm για συσκευές 86 cm σε ύψος.

1. Προετοιμάστε το κατάλληλο στεγανοποιητικό πόρτας.
2. Βεβαιωθείτε για τη σωστή θέση συναρμολόγησης του προφίλ στεγανοποίησης.

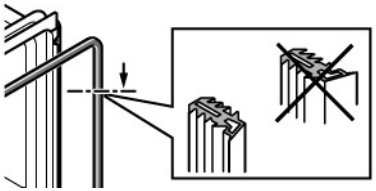

3. Η λευκή κουκκίδα πρέπει να είναι ευθυγραμμισμένη με τη λωρίδα στεγανοποίησης.

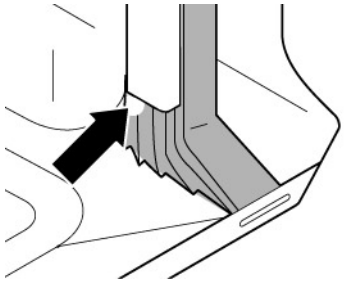

4. | | |
|---|---|
| ℹ | Το στεγανοποιητικό δεν πρέπει να είναι κυματιστό ή τεντωμένο στις γωνίες. Το στεγανοποιητικό κόβεται διαγώνια στα άκρα και στενεύει στο κάτω μέρος του δοχείου μπροστά. |

Τοποθετήστε το άκρο του στεγανοποιητικού ευθεία μπροστά κάτω από την εσωτερική πόρτα. Το στεγανοποιητικό πρέπει να ακουμπά στο πάλι του δοχείου όσο είναι δυνατόν.

➡ Σωστά τοποθετημένο στεγανοποιητικό πόρτας:

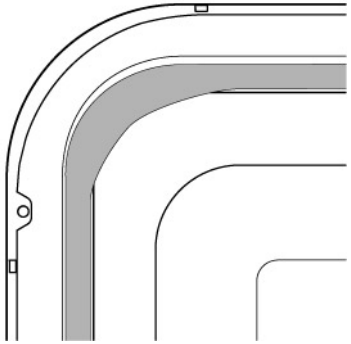

Copyright by BSH Hausgeräte GmbH

4.21 Αντικατάσταση EmotionLight

	Το EmotionLight είναι τοποθετημένο στην μπροστινή επάνω περιοχή του δοχείου έκπλυσης.

Προϋπόθεση:

- Η συσκευή είναι αποσυνδεμένη από την παροχή τροφοδοσίας.
- Η συσκευή είναι αποσυνδεμένη από την παροχή νερού.
- Η πρόσβαση στις συσκευές είναι ελεύθερη.
- Έχει αφαιρεθεί το καπάκι εργασίας (προαιρετικό).
- Το δεξί πλευρικό πάνελ έχει αφαιρεθεί (προαιρετικό).→430

4.21.1 Αφαίρεση EmotionLight

1. Αποσυνδέστε το άγκιστρο συγκράτησης πίσω (1).

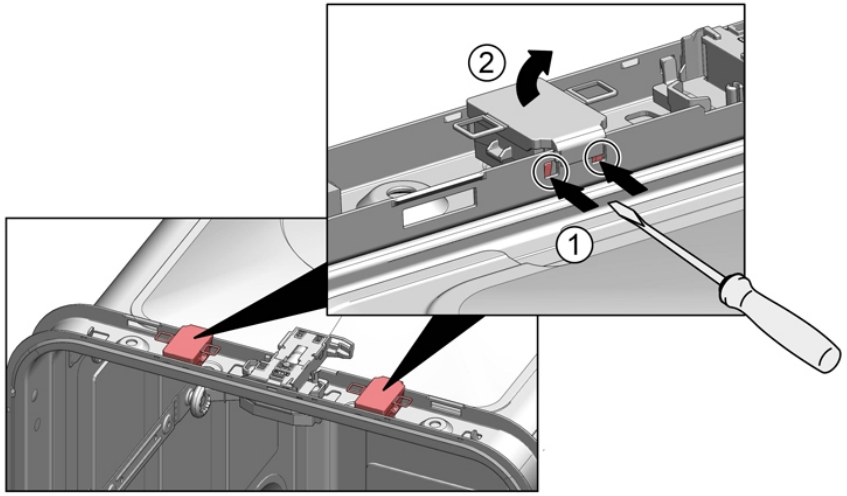

2. Αφαιρέστε το στήριγμα προς τα επάνω (2).
3. Αποσυνδέστε το φις από τον σύνδεσμο (κάτω δεξιά μπροστά στη συσκευή).
4. Αφαιρέστε την ηλεκτρική σύνδεση από τη μονάδα ισχύος.

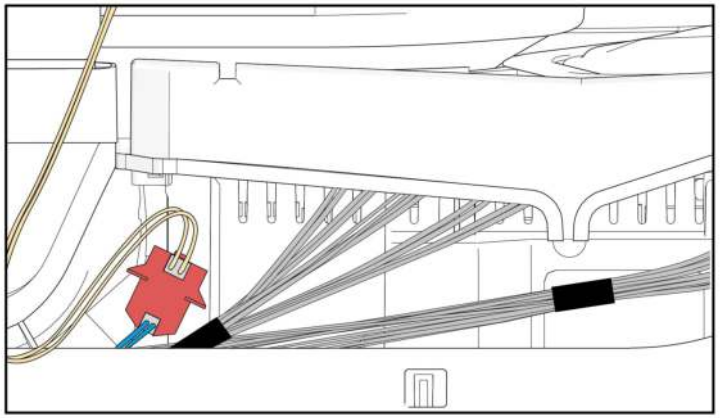

5. Αφαιρέστε το EmotionLight από τη συσκευή.

4.21.2 Τοποθέτηση EmotionLight

1. Εισάγετε το στήριγμα στο πλαίσιο δοχείου έκπλυσης (1).

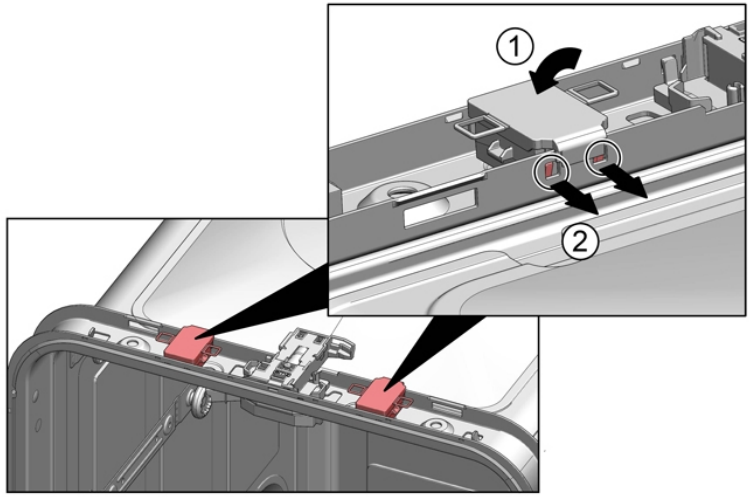

Copyright by BSH Hausgeräte GmbH

2. Συμπλέξτε το άγκιστρο συγκράτησης (2).
3.

	ΠΡΟΣΟΧΗ! **Ακατάλληλη εγκατάσταση!** Ζημιά στο καλώδιο στην περιοχή του μεντεσέ πόρτας. ▶ Τοποθετήστε το καλώδιο στην περιοχή του μεντεσέ πόρτας (ανάμεσα στην πλάκα μεντεσέ και το δοχείο έκπλυσης) ώστε να μην μπορεί να υποστεί βλάβες από τα κινούμενα μέρη.

Τοποθετήστε το καλώδιο δεξιά κάτω.

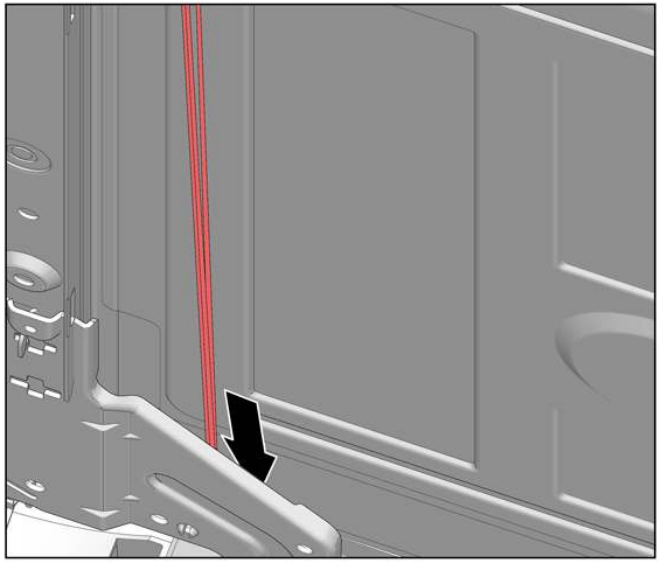

Copyright by BSH Hausgeräte GmbH

Εικ. 3: Επίπεδο καλώδιο

4. Εισάγετε το φις.

Copyright by BSH Hausgeräte GmbH

4.22 Αντικατάσταση TimeLight

	Αντικαταστήστε το TimeLight μόνο ως ολοκληρωμένο μέρος. Η μονάδα TimeLight είναι στερεωμένη στο πίσω μέρος της πλάκας υποδοχής βάσης.

Προϋπόθεση:

- Η συσκευή είναι αποσυνδεμένη από την παροχή τροφοδοσίας.
- Η συσκευή είναι αποσυνδεμένη από την παροχή νερού.
- Η ποδιά έχει αφαιρεθεί.→*438*
- Έχει αφαιρεθεί και περιστραφεί η πλάκα υποδοχής βάσης.→*439*

4.22.1 Αφαίρεση TimeLight

1. Κάμψτε τα στοιχεία συγκράτησης (1) ελαφρώς προς τα έξω.

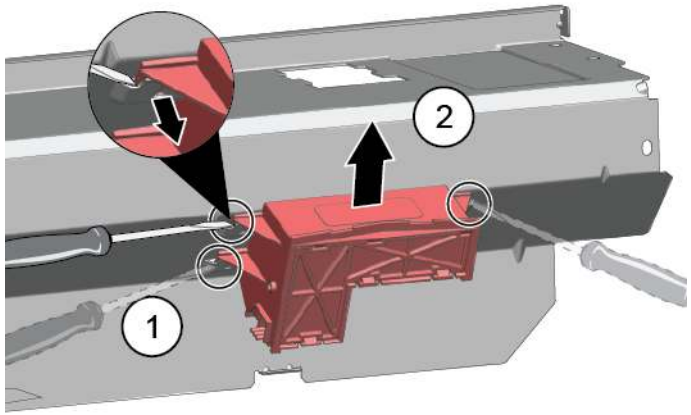

2. Τραβήξτε τη μονάδα TimeLight προς τα επάνω έξω από τον οδηγό (2).

4.22.2 Τοποθέτηση TimeLight

1. Κάμψτε τα στοιχεία συγκράτησης (1) ξανά προς τα μέσα.

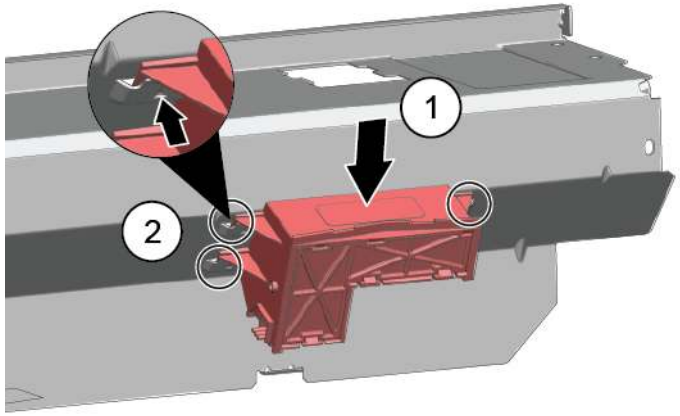

2. Πιέστε τη μονάδα TimeLight προς τον οδηγό (2).
3. Συνδέστε την ηλεκτρική σύνδεση.

Copyright by BSH Hausgeräte GmbH

4.23 Αντικατάσταση Gap Illumination

Προϋπόθεση:

- Η συσκευή είναι αποσυνδεμένη από την παροχή τροφοδοσίας.
- Η συσκευή είναι αποσυνδεμένη από την παροχή νερού.
- Η εξωτερική πόρτα είναι αποσυναρμολογημένη.
- Το πάνελ χειρισμού έχει αφαιρεθεί.

4.23.1 Αφαίρεση Gap Illumination

1. 1. Αποσυνδέστε τη συγκράτηση (1).
   2. Αφαιρέστε την ηλεκτρική σύνδεση από τη μονάδα λειτουργίας (2).

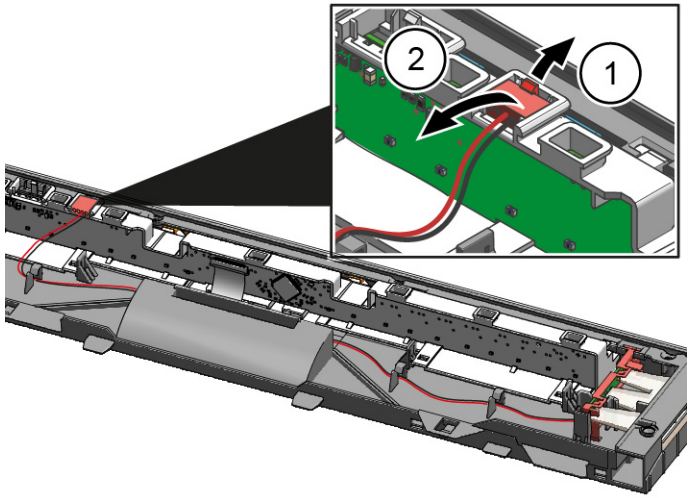

2. 1. Αποσυνδέστε το πίσω άγκιστρο συγκράτησης (1).
   2. Αφαιρέστε τις οπτικές ίνες φωτισμού (2).

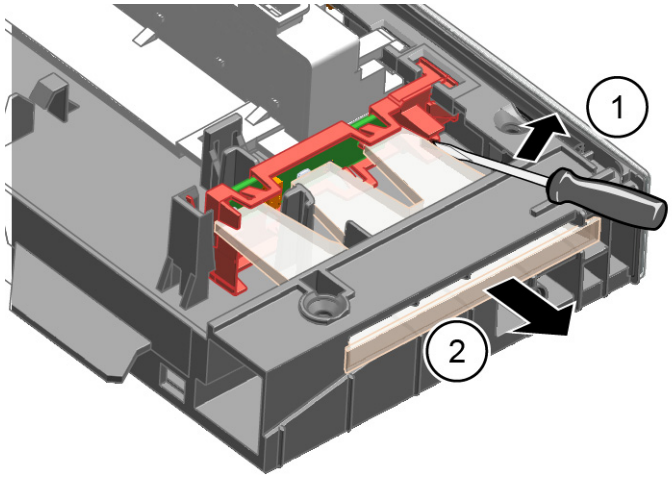

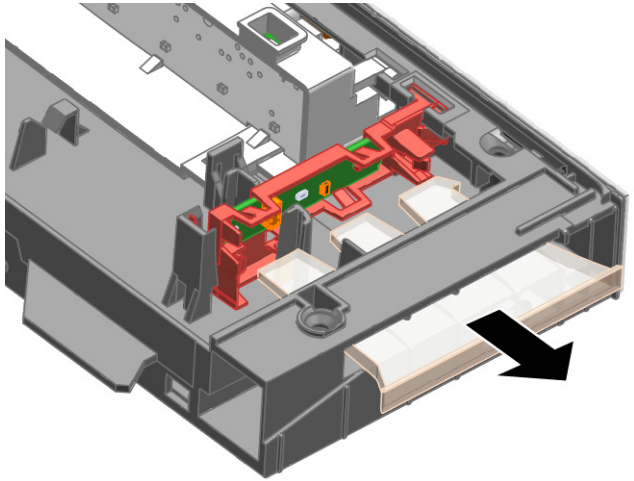

Copyright by BSH Hausgeräte GmbH

3. 1. Αποσυνδέστε το άγκιστρο συγκράτησης (1).
   2. Ανασηκώστε το PCB με το στήριγμα και αφαιρέστε το από το πλαίσιο μονάδας λειτουργίας (2).

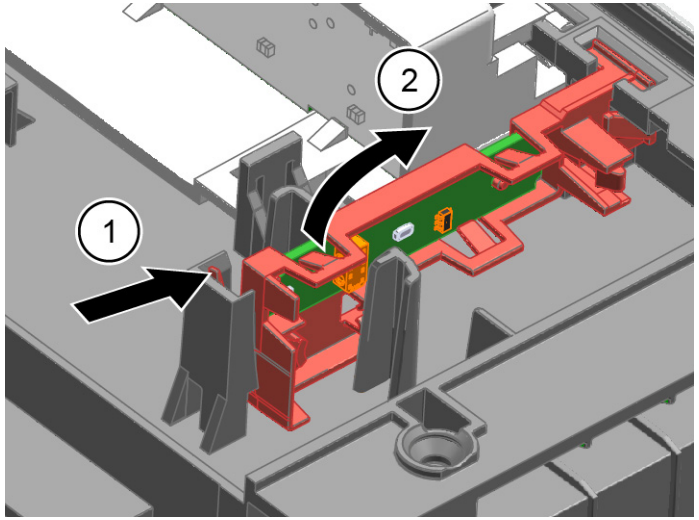

4.23.2 Τοποθέτηση Gap Illumination

1. Εισάγετε το στήριγμα PCB στο πλαίσιο μονάδας λειτουργίας.

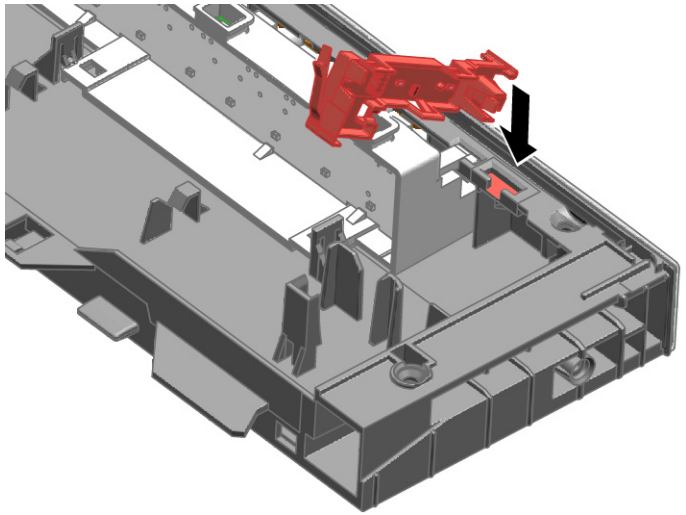

2. Σφίξτε με έναν ήχο "κλικ".

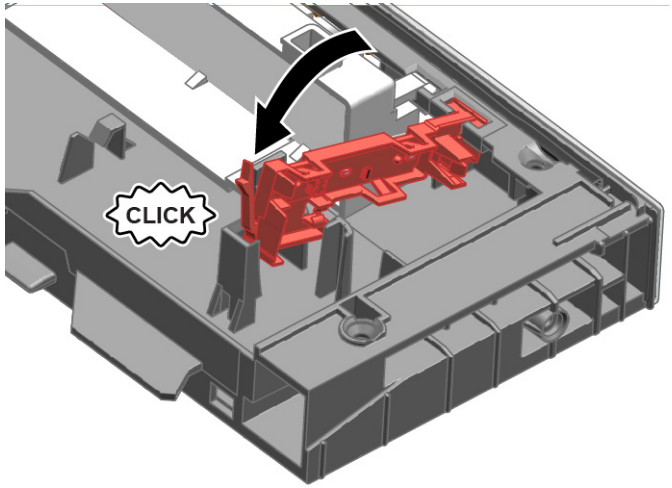

3. Τοποθετήστε τις οπτικές ίνες φωτισμού και σφίξτε μέχρι να ακούσετε έναν ήχο "κλικ".

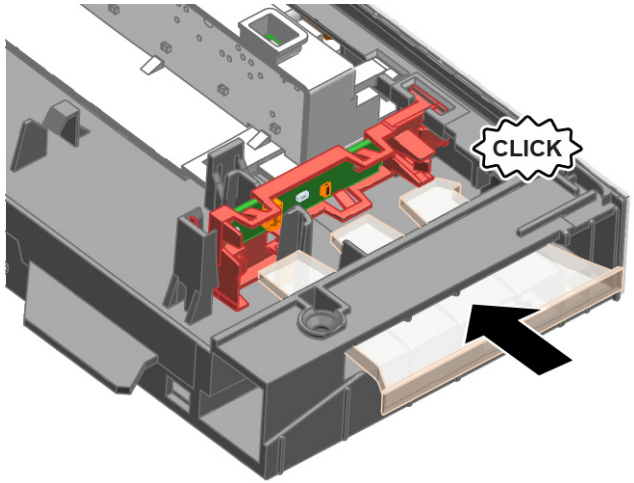

4. Συνδέστε το καλώδιο στη μονάδα λειτουργίας.

Copyright by BSH Hausgeräte GmbH

Javítási útmutató - Mosogatógép

A dokumentummal kapcsolatos információk 457

1.1 Fontos tudnivalók 457
1.1.1 Cél 457
1.2 Szimbólummagyarázat 457
1.2.1 Veszélyességi szintek 457
1.2.2 Veszélyt jelző szimbólumok 457
1.2.3 A figyelmeztetések felépítése 458
1.2.4 Általános szimbólumok 458

Biztonság 459

2.1 Általános biztonsági utasítások 459
2.1.1 Összes háztartási készülék 459

Szerszámok és segédanyagok 460

Javítás 461

4.1 A felső burkolat cseréje 461
4.1.1 A felső burkolat eltávolítása 461
4.1.2 A felső burkolat elhelyezése 461
4.2 Kosárrendszer beszerelése 462
4.2.1 Tablettavezető telepítése a 86 cm-s modellbe 462
4.2.2 Az etazser behelyezése 462
4.2.3 A gőzmosogatáshoz használt rekesz behelyezése 463
4.3 A varioDrawer fiók cseréje 464
4.3.1 A varioDrawer fiók eltávolítása 464
4.3.2 A varioDrawer fiók felszerelése 465
4.4 A szórókarok cseréje 466
4.4.1 Szórókar eltávolítása 466
4.4.2 A szórókar felszerelése 466
4.5 A szűrők cseréje 467
4.5.1 Szűrő eltávolítása 467
4.5.2 Szűrők felszerelése 467
4.6 A sütőtepsi-szórófej felszerelése 468
4.7 A hálózati kábel cseréje 469
4.7.1 A hálózati kábel kihúzása 469
4.7.2 A hálózati kábel csatlakoztatása 469
4.8 A mosogatószeres rekesz fedelének cseréje 470
4.8.1 A mosogatószeres rekesz fedelének eltávolítása 470
4.8.2 A rugó behelyezése 470
4.8.3 A mosogatószeres rekesz fedelének felszerelése 470
4.9 A szennyvízszivattyú fedelének cseréje 471
4.9.1 A szennyvízszivattyú fedelének eltávolítása 471
4.9.2 A szennyvízszivattyú fedelének telepítése 471
4.10 Az oldalpanel cseréje 472
4.10.1 Az oldalpanel eltávolítása 472
4.10.2 Az oldalpanel telepítése 473
4.11 A külső ajtó cseréje 474
4.11.1 A külső ajtó eltávolítása 474
4.11.2 A külső ajtó felhelyezése 475
4.12 A kezelőpanel cseréje 477
4.12.1 A kezelőpanel eltávolítása 477
4.12.2 A kezelőpanel telepítése 477
4.13 Ajtórugók rögzítése 478
4.14 Lábburkolat cseréje 480
4.14.1 A lábburkolat eltávolítása 480
4.14.2 A lábburkolat felszerelése 480
4.15 Az alapburkolat cseréje 481
4.15.1 Az alapburkolat eltávolítása 481
4.15.2 Az alapburkolat felszerelése 481
4.16 A túlfolyó cseréje 482
4.16.1 Túlfolyó eltávolítása 482
4.16.2 A túlfolyó felszerelése 483
4.17 A belső ajtó cseréje 485
4.17.1 A belső ajtó eltávolítása 485
4.17.2 A belső ajtó felszerelése 485
4.18 Az ajtózsanér cseréje 486
4.18.1 Az ajtózsanér eltávolítása 486
4.18.2 Az ajtózsanér felszerelése 486
4.19 Az (alsó) gumitömítés cseréje 488
4.19.1 A gumitömítés eltávolítása 488
4.19.2 A gumitömítés felhelyezése 489
4.20 A (felső) gumitömítés cseréje 490
4.20.1 A gumitömítés eltávolítása 490
4.20.2 Gumitömítés felhelyezése 490

Copyright: BSH Hausgeräte GmbH

4.21 Az EmotionLight cseréje 491
4.21.1 Az EmotionLight eltávolítása 491
4.21.2 Az EmotionLight beszerelése 491
4.22 A TimeLight cseréje 494
4.22.1 A TimeLight eltávolítása 494
4.22.2 A TimeLight beszerelése 494
4.23 Gap Illumination világítás cseréje 495
4.23.1 Gap Illumination világítás eltávolítása 495
4.23.2 Gap Illumination világítás beszerelése 496

Copyright: BSH Hausgeräte GmbH

A dokumentummal kapcsolatos információk

1.1 Fontos tudnivalók

1.1.1 Cél

Ezek a javítási tanácsok támogatják a fogyasztót a készülékek otthoni megjavításában a környezettudatos tervezésről szóló rendeletnek (2021 márciusától alkalmazandó) megfelelően.

Információkat tartalmaznak bizonyos pótalkatrészek cseréjével kapcsolatban, ideértve a figyelmeztetéseket és a kockázatokat is.

Ha kérdése van, vegye fel a kapcsolatot a vevőszolgálattal. A károkért kizárólag akkor vállalunk felelősséget, ha a javítási tanácsokat pontosan betartották.

1.2 Szimbólummagyarázat

1.2.1 Veszélyességi szintek

A veszélyességi szintek egy szimbólumból és egy figyelmeztető mondatból állnak. A figyelmeztető mondat utal a veszély súlyosságára.

Veszélyességi szint	Jelentés
⚠ VESZÉLY	A figyelmeztető üzenet figyelmen kívül hagyása halált vagy súlyos sérüléseket okoz.
⚠ FIGYELMEZTETÉS	A figyelmeztető üzenet figyelmen kívül hagyása halált vagy súlyos sérüléseket okozhat.
⚠ VIGYÁZAT	A figyelmeztető üzenet figyelmen kívül hagyása kisebb sérüléseket okozhat.
FIGYELEM!	A figyelmeztető üzenet figyelmen kívül hagyása anyagi károkat okozhat.

Táblázat 1: Veszélyességi szintek

1.2.2 Veszélyt jelző szimbólumok

A veszélyt jelző szimbólumok a veszélyt ábrázoló szimbolikus ábrázolások.

A jelen dokumentumban az alábbi veszélyt jelző szimbólumok használatosak:

Veszélyt jelző szimbólum	Jelentés
	Általános figyelmeztető üzenet
	Elektromos feszültség veszélye
	Robbanásveszély
	Vágásveszély
	Zúzódásveszély

Copyright: BSH Hausgeräte GmbH

Veszélyt jelző szimbólum	Jelentés
	Forró felületek miatt fennálló veszély
	Erős mágneses mező miatt fennálló veszély
	Nem ionizáló sugárzás veszélye

Táblázat 2: Veszélyt jelző szimbólumok

1.2.3 A figyelmeztetések felépítése

A jelen dokumentumban lévő figyelmeztetések szabványosított megjelenésűek és felépítésűek.

	VESZÉLY **A veszély típusa és forrása!** A veszély / figyelmeztetés figyelmen kívül hagyásának lehetséges következményei. ▸ A veszély megelőzésére szolgáló intézkedések és tiltások.

Az alábbi példa egy olyan figyelmeztetést mutat be, amely az áram alatt lévő alkatrészek okozta áramütésre figyelmeztet. Megemlíti a veszély elkerülésére szolgáló intézkedést.

	VESZÉLY **Áramütés veszélye áram alatt lévő alkatrészek miatt!** Halálos áramütés ▸ A javítás megkezdése előtt legalább 60 másodperccel válassza le a készülékeket az elektromos hálózatról.

1.2.4 Általános szimbólumok

A jelen dokumentumban az alábbi általános szimbólumok használatosak:

Ált. szimbólum	Jelentés
	Különleges tanács (szöveg és/vagy grafika)

Ált. szimbólum	Jelentés
	Egyszerű tanács (csak szöveg)
	Videós oktatóanyagra mutató hivatkozás
	A szükséges eszközök
	A szükséges feltételek
	Feltétel (ha..., akkor...)
	Eredmény
Indítás	Billentyű vagy gomb
[00123456]	Anyagszám azonosítója
Állapot	Megjelenített szöveg / ablak (a készülék kijelzőjén)

Táblázat 3: Általános szimbólumok

Copyright: BSH Hausgeräte GmbH

Biztonság

2.1 Általános biztonsági utasítások

2.1.1 Összes háztartási készülék

Áramütés veszélye áram alatt lévő alkatrészek miatt!

- Az elektromos alkatrészek hibás javítása áramütéshez vezethet!
- A javítás megkezdése előtt legalább 60 másodperccel válassza le a készüléket az elektromos hálózatról.
- A javítás után végeztessen a VDE 0701-nek vagy az országspecifikus szabályozásoknak megfelelő vizsgálatot.

Éles peremek miatt fennálló sérülésveszély!

- Viseljen védőkesztyűt.

Zúzódásveszély a javítás, karbantartás, hibaelhárítás és szervizelés során a nehéz és mozgó alkatrészek miatt

- Viseljen védőcipőt.
- Biztosítsa leesés ellen a nehéz alkatrészeket.
- Ne dugja be a testrészeit a mozgó alkatrészek közé.

Sérülhet a készülék biztonsága / működése!

- Kizárólag eredeti pótalkatrészeket használjon.

Elektrosztatikailag érzékeny alkatrészek (ESD-k) károsodásának veszélye!

- Ne érintse meg a modulokat, ideértve a csatlakozásokat és a vezetőket.

Copyright: BSH Hausgeräte GmbH

Szerszámok és segédanyagok

Kijelölés	Részletek	Képek
Biztonsági Torx T20 csavarhúzó [00340764]	100ºmm, biztonsági csavarokhoz	
Torx T15 csavarhúzó	Hossz: 80 mm	
Laposfejű csavarhúzó	Hegy 10 mm x 1,6 mm x 200 mm	
Hosszúcsőrű fogó [00340871]	Hossz: 200 mm, egyenes	

Copyright: BSH Hausgeräte GmbH

4.1 A felső burkolat cseréje

Követelmény:

- A készüléket leválasztotta az áramellátásról.
- A készülék szabadon hozzáférhető.

4.1.1 A felső burkolat eltávolítása

1. Távolítsa el a két hátsó (1) csavart (opcionális).
2. Húzza a burkolat alatti két fogókart felfelé (2).

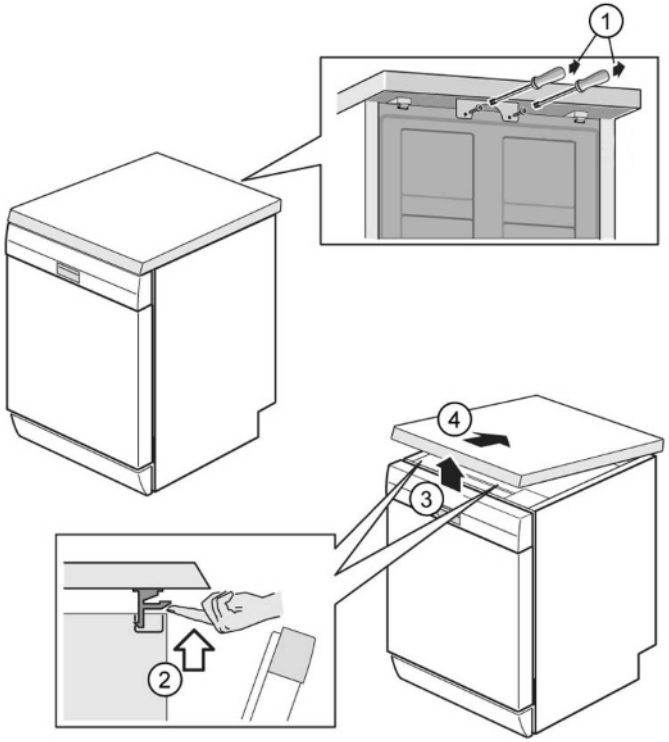

3. Elöl enyhén emelje meg a felső burkolatot (3).
4. Húzza el a felső burkolatot a hátsó végétől (4).
5. Távolítsa el a felső burkolatot.

4.1.2 A felső burkolat elhelyezése

1. Rögzítse a felső burkolat hátsó részét a vezetőkbe a rögzítőperemek (1) segítségével.

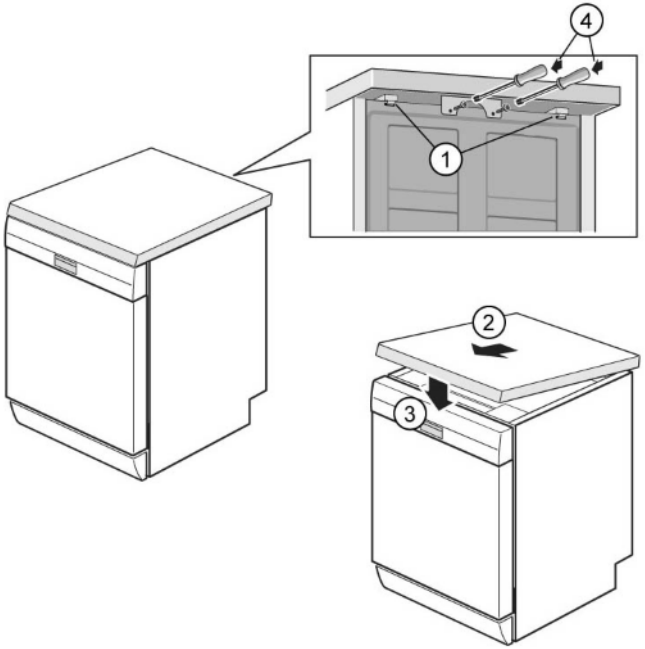

2. Nyomja előre a felső burkolatot (2).
3. Nyomja lefelé a felső burkolat elejét, amíg a rögzítőkarok hallhatóan a helyükre nem kattannak (3).
4. Csavarja vissza a két csavart (4) (opcionális).

Copyright: BSH Hausgeräte GmbH

4.2 Kosárrendszer beszerelése

Követelmény:

- Az érintett kosarat kivették a készülékből.

4.2.1 Tablettavezető telepítése a 86 cm-s modellbe

Különleges eszközök

- Tablettavezető [00614935]
- Etazser [00618565]

1. Helyezze be a tablettavezetőt átlósan a kosár elejére.
2. Állítsa középre a tablettavezetőt, és pattintsa be a helyére.

4.2.2 Az etazser behelyezése

Különleges eszközök

- Tablettavezető [00614935]
- Etazser [00618565]

i	Csészék mosogatásakor az etazser felhajtható. Ezzel csökkentheti a csészék alján meggyűlő víz mennyiségét. Magas poharak mosogatása esetén javasoljuk, hogy hajtsa le az etazsert. Ha a felső kosarakban opcionális műanyag rekesz van, előbb távolítsa el ezt.

1. Távolítsa el a műanyag rekeszt.

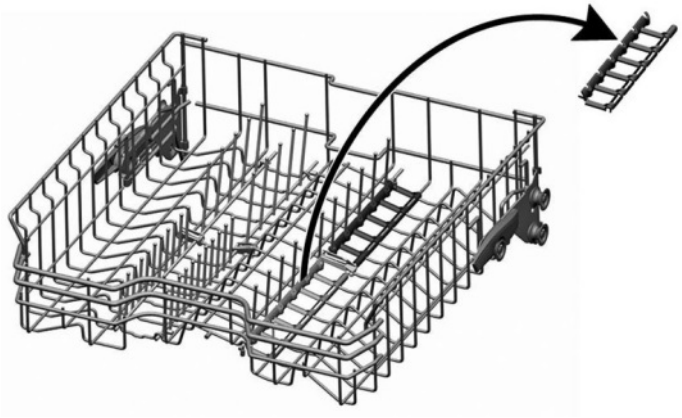

2. Pattintsa az etazsert a helyére.

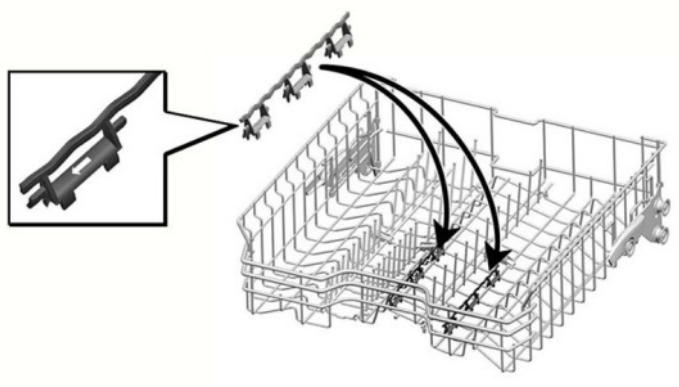

3. Hajtsa fel a fület.

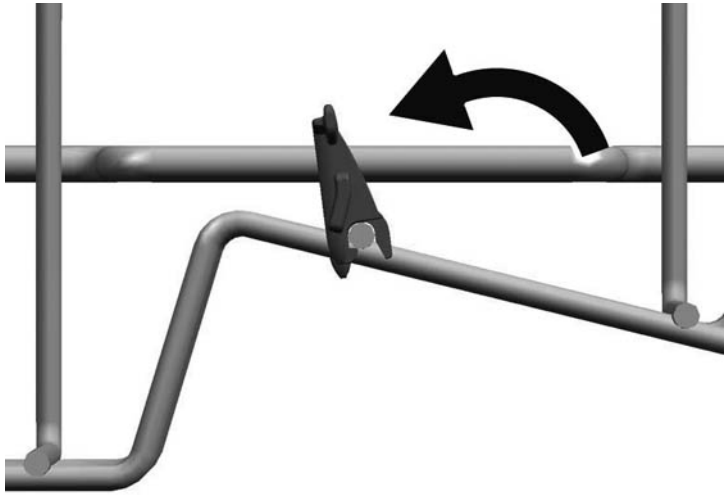

Copyright: BSH Hausgeräte GmbH

4. Helyezze be az elmosogatni kívánt edényeket.

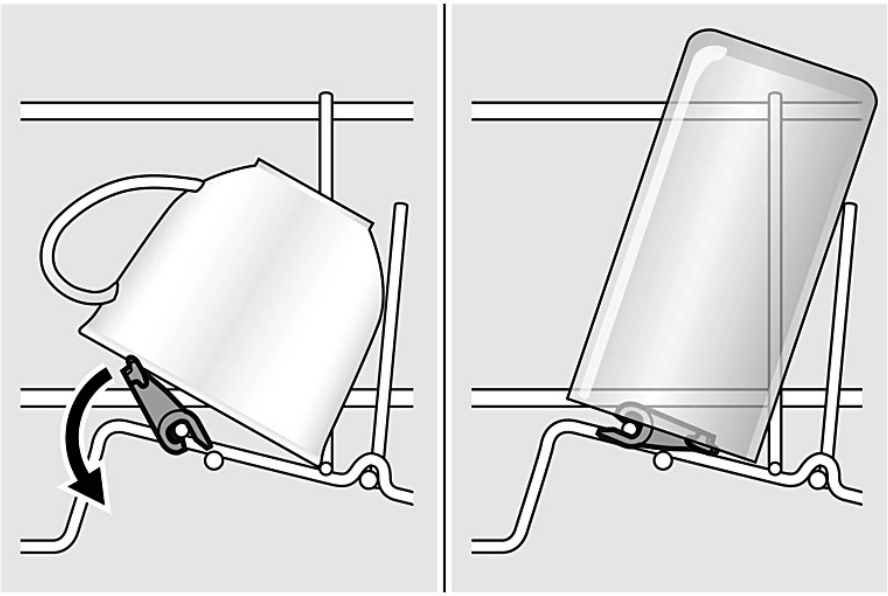

4.2.3 A gőzmosogatáshoz használt rekesz behelyezése

Különleges eszközök

- Tablettavezető [00614935]
- Etazser [00618565]

- Helyezze a gőzmosogatáshoz használt rekeszt a végeivel a kosárrendszer alá.

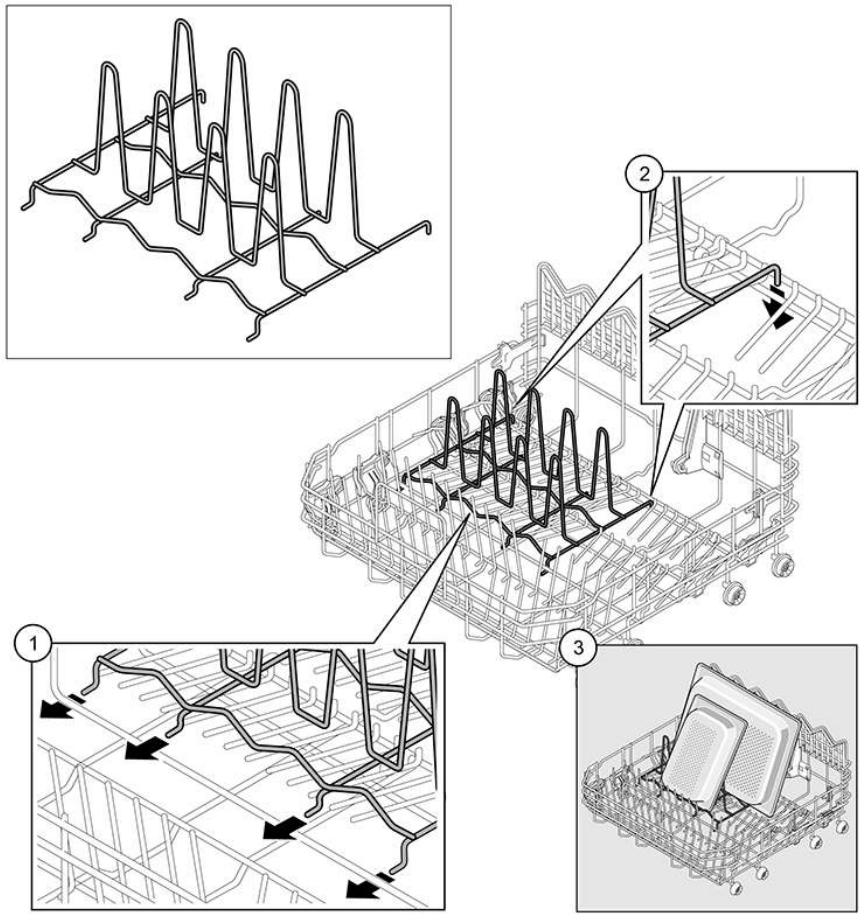

Copyright: BSH Hausgeräte GmbH

4.3 A varioDrawer fiók cseréje

4.3.1 A varioDrawer fiók eltávolítása

1. Hajlítsa befelé a fogantyúfüleket.

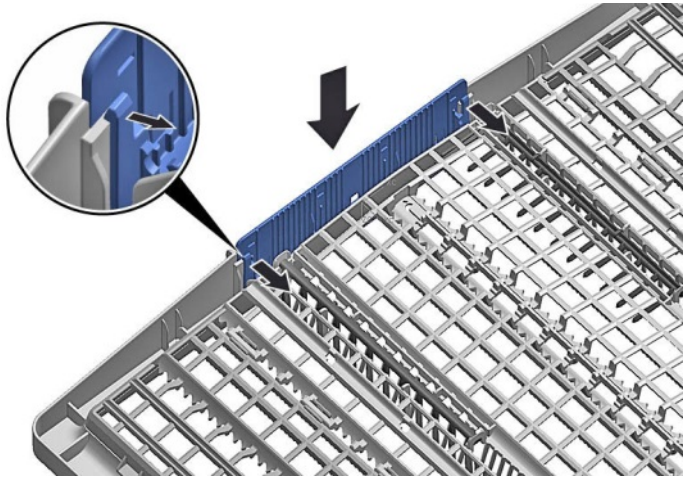

2. Felfelé húzva távolítsa el a fogantyút.

3. Nyomja kifelé a műanyag oldalbetéteket, és nyomja őket felfelé, el a kerettől.

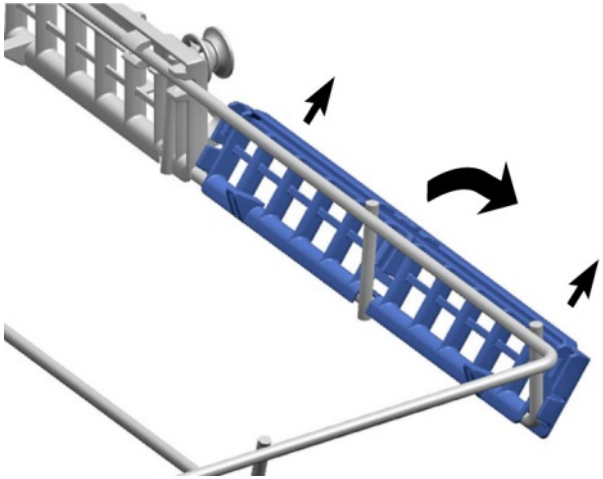

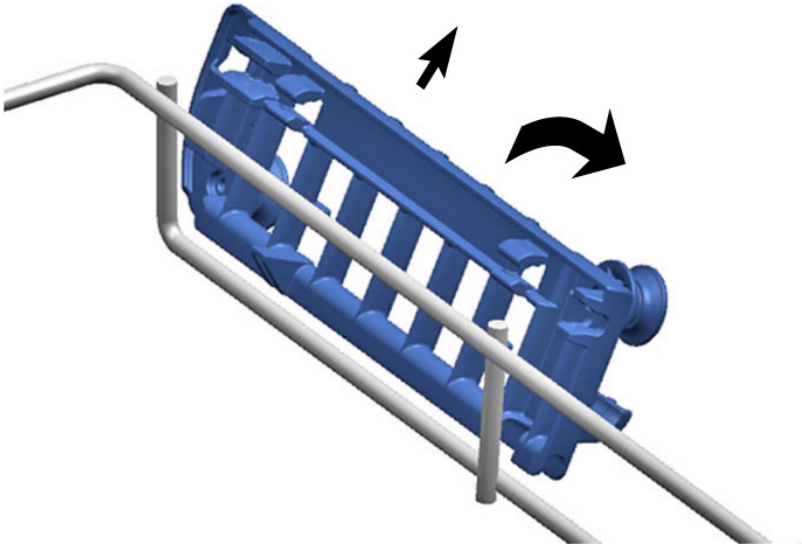

Copyright: BSH Hausgeräte GmbH

4. A vezetőfüleket óvatosan fordítsa kifelé.

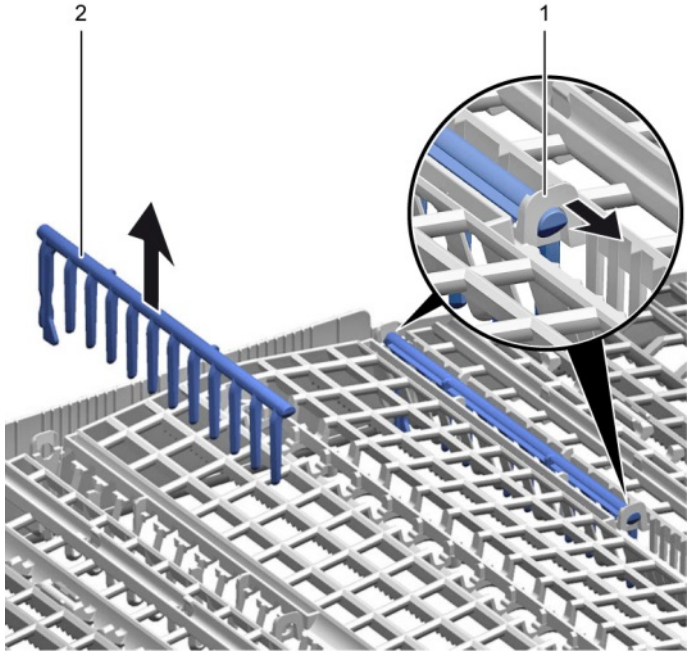

5. Húzza ki a fülekből az összecsukható villákat.

6. Elöl nyomja ki a fémkeretet a tartókból.

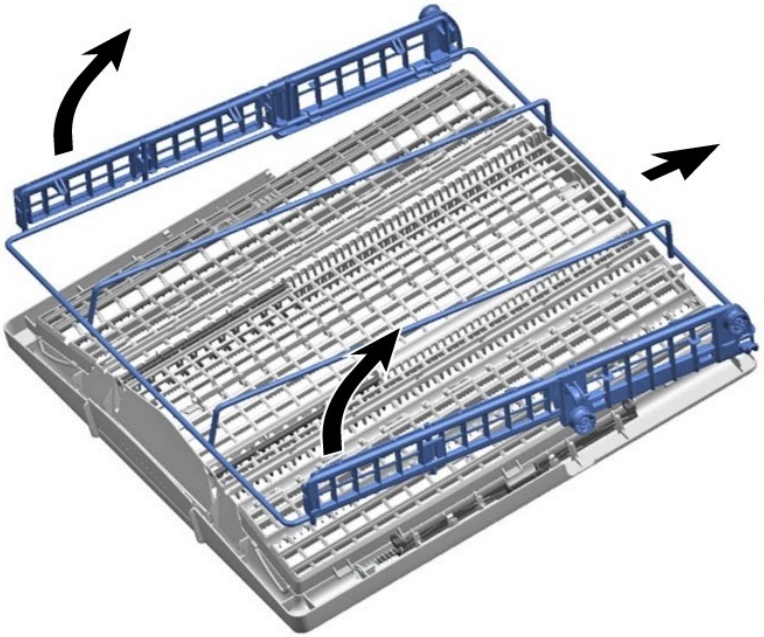

7. Nyomja kifelé a fémkeretet hátrafelé a vezetőből.

4.3.2 A varioDrawer fiók felszerelése

- Az elhelyezést fordított sorrendben végezze.

Copyright: BSH Hausgeräte GmbH

4.4 A szórókarok cseréje

4.4.1 Szórókar eltávolítása

1. Csavarja ki a felső szórókart (1) és húzza lefelé az eltávolításához (2).

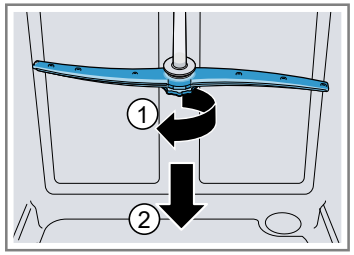

2. Húzza lefelé az alsó szórókart az eltávolításához.

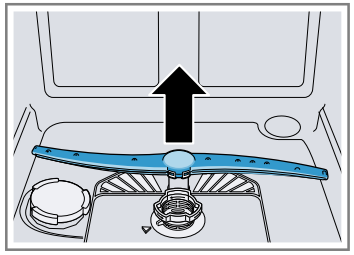

4.4.2 A szórókar felszerelése

1. Helyezze be az alsó szórókart.
   ➡ A szórókar bekattan a helyére.
2. Helyezze be a felső szórókart és csavarja be szorosan a helyére.

Copyright: BSH Hausgeräte GmbH

4.5 A szűrők cseréje

4.5.1 Szűrő eltávolítása

1. Fordítsa el a durvaszűrőt az óramutató járásával ellentétes irányba (1), és távolítsa el a szűrőrendszert (2).

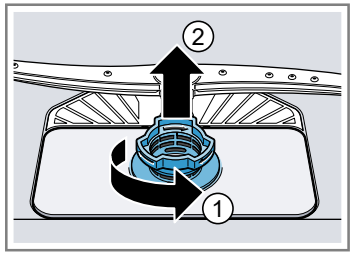

   Vigyázzon arra, hogy ne essenek idegen tárgyak a szerelvénybe.

2. Húzza le a mikroszűrőt az eltávolításhoz.

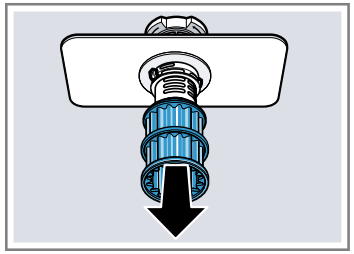

4.5.2 Szűrők felszerelése

1. Szerelje vissza a szűrőrendszert.
   Győződjön meg arról, hogy a durvaszűrőn lévő zárópeckek a helyükre kattanjanak.
2. Helyezze be a szűrőt a készülékbe, és fordítsa el a durvaszűrőt az óramutató járásával megegyező irányba.
   Ellenőrizze, hogy a nyilak illeszkedjenek egymáshoz.

Copyright: BSH Hausgeräte GmbH

4.6 A sütőtepsi-szórófej felszerelése

1. Vegye ki a felső kosarat.
2. Helyezze a sütőtepsi-szórófejet a tartóba (1), és fordítsa el jobbra (2).

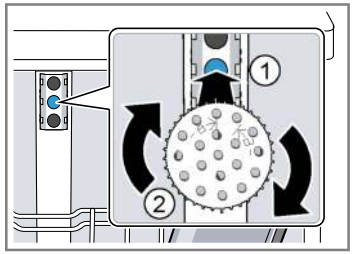

➡ A sütőtepsi-szórófej bekattan a helyére.

Copyright: BSH Hausgeräte GmbH

4.7 A hálózati kábel cseréje

Követelmény:

- A készüléket leválasztotta az áramellátásról.
- A készüléket leválasztotta a vízellátásról.
- A készülékek szabadon hozzáférhetők.

4.7.1 A hálózati kábel kihúzása

- Óvatosan mozgassa a hálózati kábelt fel és le, és húzza ki a csatlakozóaljzatból.

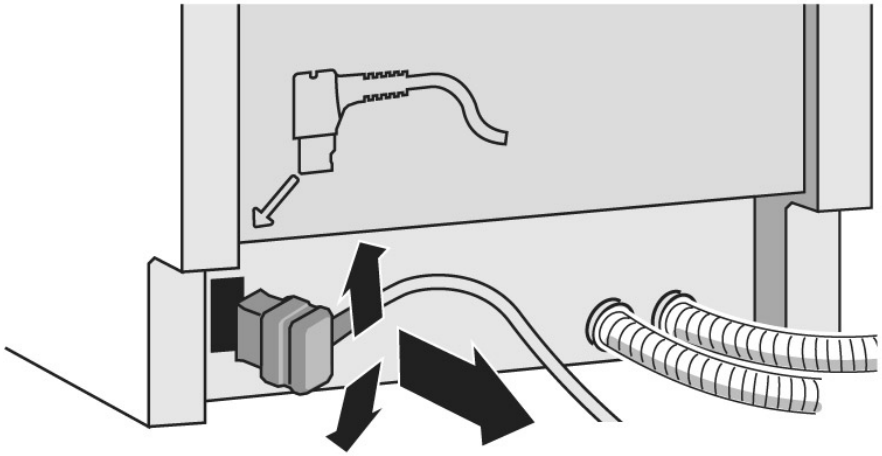

4.7.2 A hálózati kábel csatlakoztatása

FIGYELEM!

A főcsatlakozó túlmelegedése!

Tűzveszély

- Határozott mozdulattal csatlakoztassa a hálózati kábelt kattanásig.

- Csatlakoztassa a hálózati kábel dugóját a csatlakozóaljzathoz, amíg a dugó hallhatóan a helyére nem kattan.

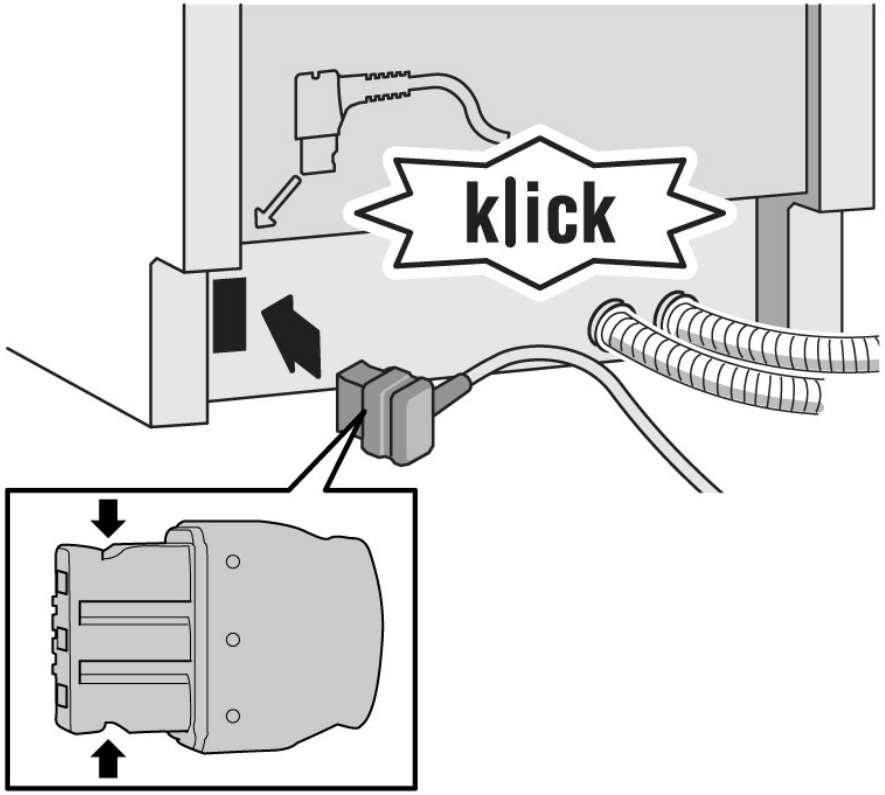

Copyright: BSH Hausgeräte GmbH

4.8 A mosogatószeres rekesz fedelének cseréje

	Emelőként egy kis csavarhúzót használhat.

Követelmény:

- A készüléket leválasztotta az áramellátásról.
- A készüléket leválasztotta a vízellátásról.
- Az ajtó nyitva van.
- A mosogatószeres rekesz fedele nyitva van.

4.8.1 A mosogatószeres rekesz fedelének eltávolítása

1. Csúsztassa be a mosogatószeres rekesz fedelét 5 mm-rel.
2. Emelje fel a mosogatószeres rekesz fedelét a vezetősínek alsó részén, és emelje ki a fedelet a vezetősínek felső részén.
3. Távolítsa el a rugót.

4.8.2 A rugó behelyezése

1. Helyezze a rugó hosszabbik végét az adagoló rögzítő furatába (1).

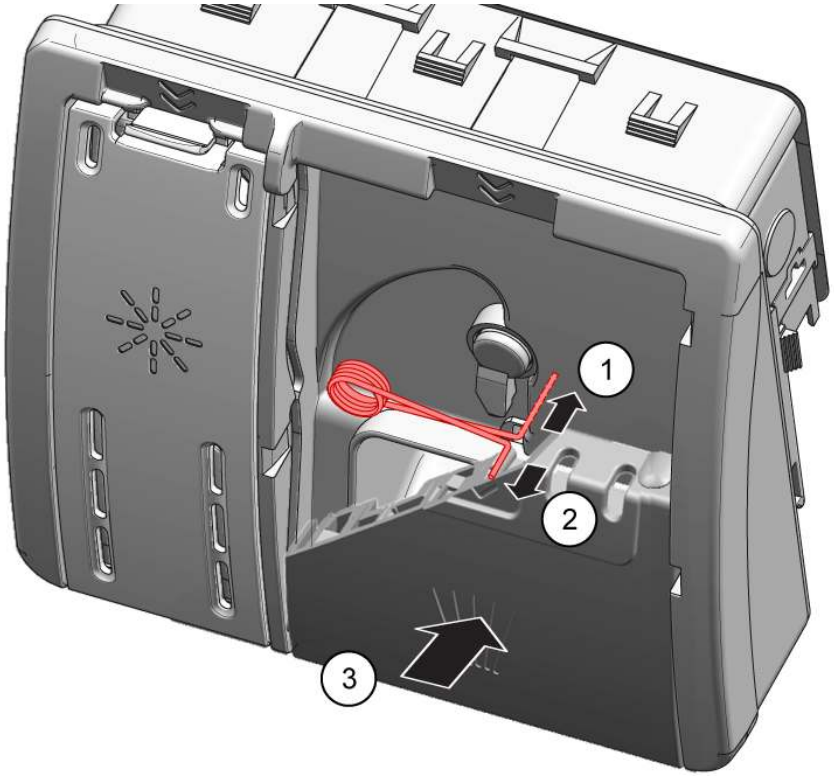

2. Helyezze a rugó rövidebbik végét a mosogatószeres rekesz fedelének rögzítő furatába (2).
3. Nyomja be a fedelet az adagolóba (3).

4.8.3 A mosogatószeres rekesz fedelének felszerelése

1. Helyezze a mosogatószeres rekesz fedelét 5 mm-re a teljesen nyitott pozíció előtt a vezetősínekre az egyik oldalon. Enyhén nyomja le az ellenkező oldalt a vezetősínekbe.
2. Ellenőrizze a mosogatószeres rekesz fedelének működését.

Copyright: BSH Hausgeräte GmbH

4.9 A szennyvízszivattyú fedelének cseréje

Követelmény:

- Eltávolította a kosarat.
- Eltávolította a szűrőket.→467

4.9.1 A szennyvízszivattyú fedelének eltávolítása

1. Merje ki a benne lévő vizet.
   Szükség esetén használjon szivacsot.
2. Feszítse le a szivattyúfedelet egy kanállal, és fogja meg a keresztdarabnál fogva.

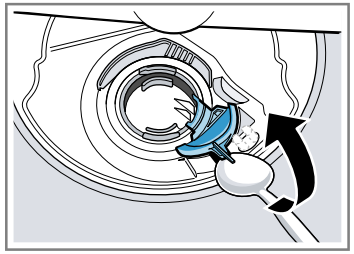

3. Szögben emelje fel befelé a szivattyúfedelet, és távolítsa el.

4.9.2 A szennyvízszivattyú fedelének telepítése

- Helyezze be a szivattyúfedelet (1), és nyomja le (2).

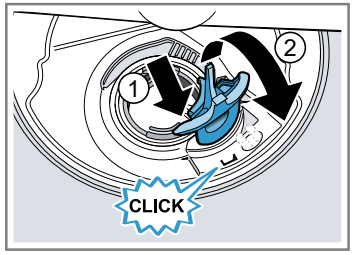

➡ A szivattyúfedél bekattan a helyére.

Copyright: BSH Hausgeräte GmbH

4.10 Az oldalpanel cseréje

Követelmény:

- A készüléket leválasztotta az áramellátásról.
- A készüléket leválasztotta a vízellátásról.
- A készülékek szabadon hozzáférhetők.
- Szabadonálló készülékek: eltávolította a felső burkolatot.→*461*

4.10.1 Az oldalpanel eltávolítása

1. Távolítsa el a csavarokat az oldalpanelből (1).

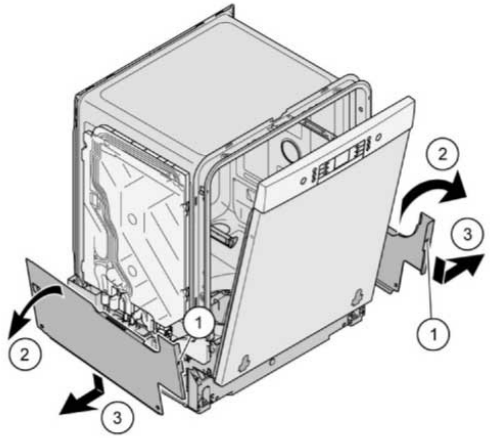

Ábra 1: Teljesen beépíthető

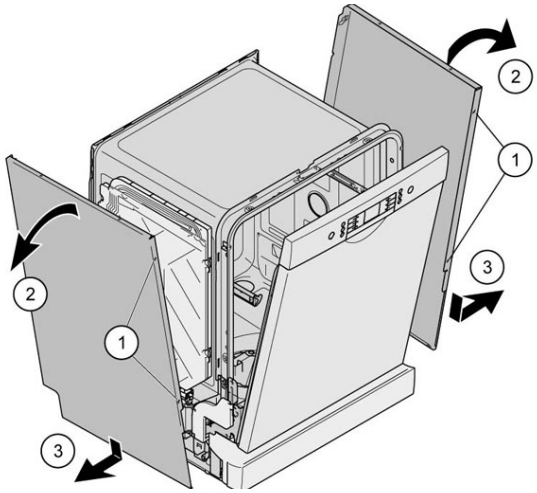

2. Döntse az oldalpanelt enyhén kifelé a felső részen (2).
3. Engedje le az oldalpanelt, és húzza ki az az alapcsatornából (3).

Copyright: BSH Hausgeräte GmbH

4.10.2 Az oldalpanel telepítése

1. Helyezze az oldalpanelt az alapcsatornába (1).

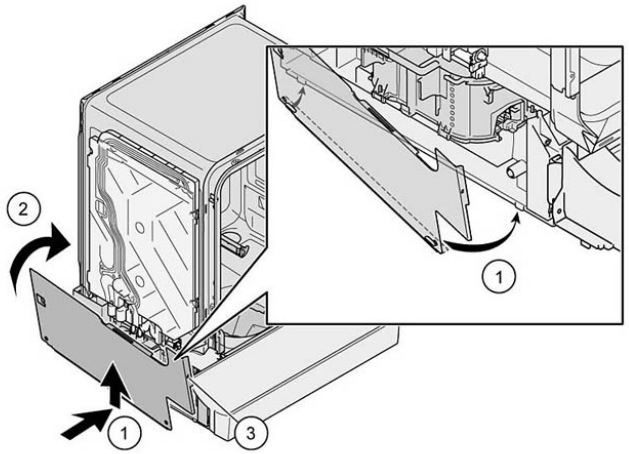

Ábra 2: Teljesen beépíthető

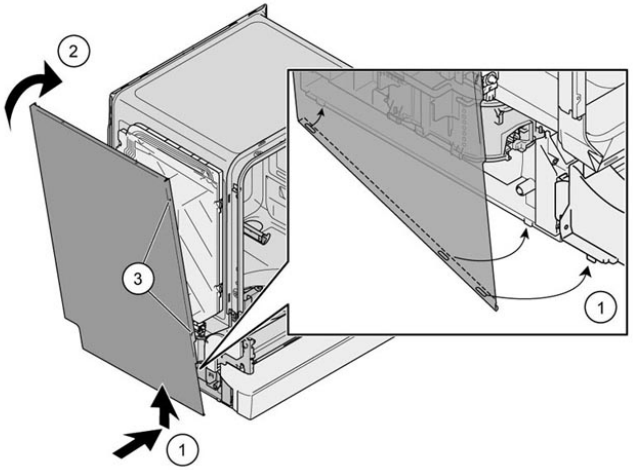

2. Nyomja az oldalpanelt a készülékhez (2).
3. Rögzítse az oldalpanelt csavarokkal (3).

Copyright: BSH Hausgeräte GmbH

4.11 A külső ajtó cseréje

Követelmény:

- A készüléket leválasztotta az áramellátásról.
- A készüléket leválasztotta a vízellátásról.

4.11.1 A külső ajtó eltávolítása

	Távolítsa el a csavarokat az alábbi lépésekben leírt módon.

1. Nyissa ki az ajtót.
2. Távolítsa el a négy csavart.

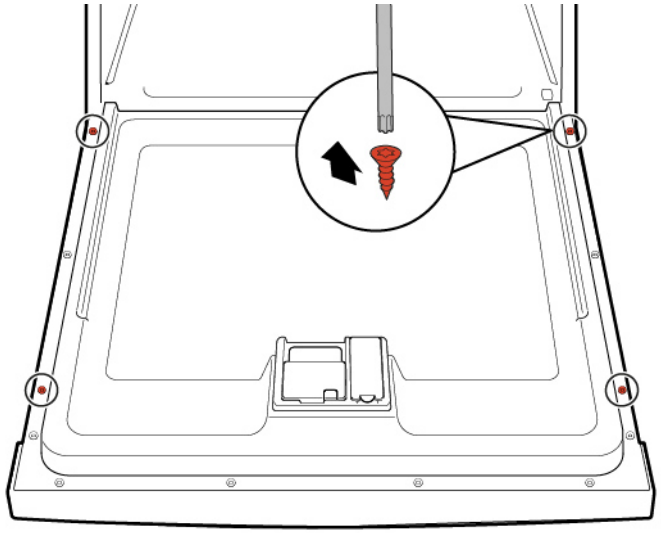

3.

	Tartsa meg az ajtót az egyik oldalon.

Távolítson el két csavart.

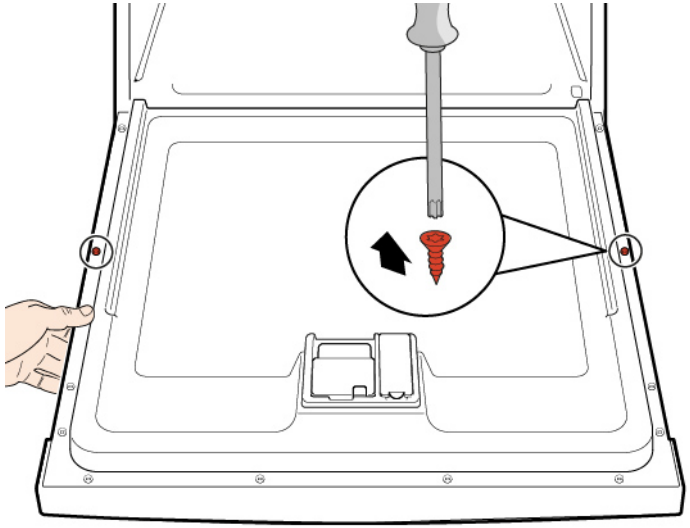

Copyright: BSH Hausgeräte GmbH

4.11.2 A külső ajtó felhelyezése

FIGYELEM!

Helytelenül pozicionált vagy nem rögzített kábelek!
Kábelek sérülése

- Pozicionálja megfelelően a kábeleket, és rögzítse őket ragasztó-szalaggal.

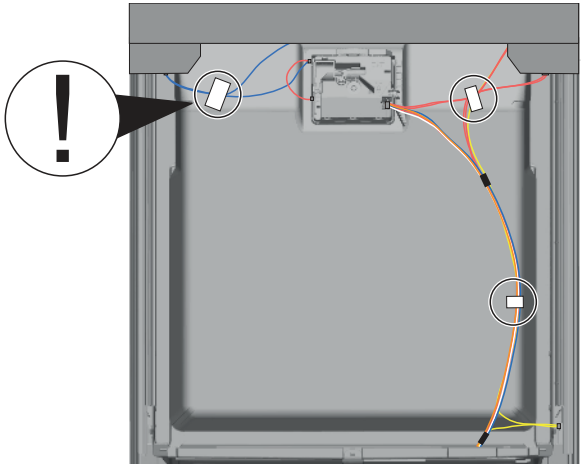

Követelmény:

- Az ajtószigetelést megfelelően pozicionálták és rögzítették a külső ajtó belsejére.
- A zsanérok a külső ajtóban vannak.

1. Csukja be a belső ajtót anélkül, hogy becsapná.
2. Tolja a külső ajtót felfelé a kezelőpanel alá (1).

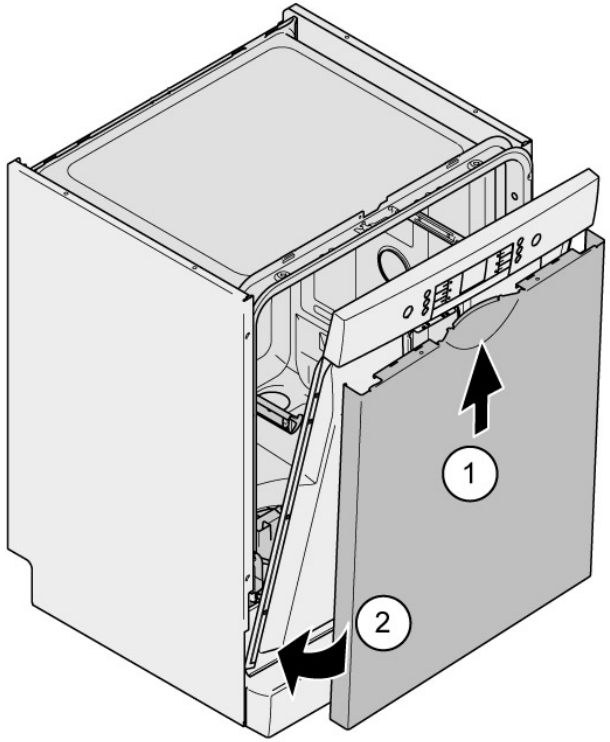

3. Nyomja a külső ajtót a belső ajtónak, és tartsa meg így (2).
4. Tartsa meg az ajtót az egyik oldalon.

Copyright: BSH Hausgeräte GmbH

Nyissa ki az ajtót, és rögzítse két csavarral (4 x 11 mm-es fémcsavarok).

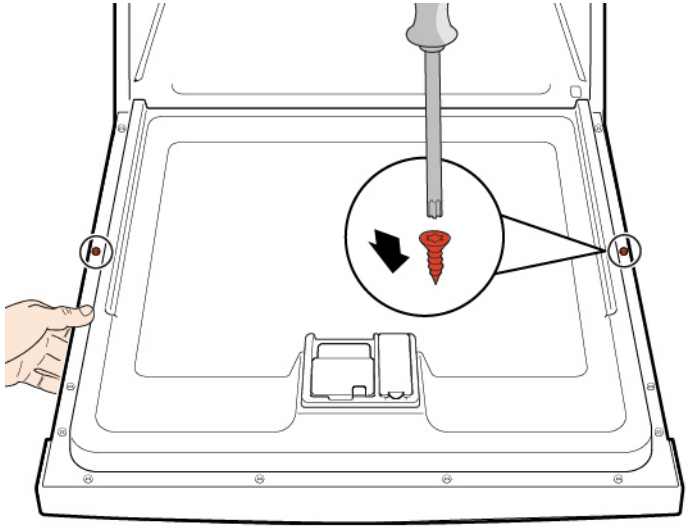

5. Rögzítse a külső ajtót négy csavarral (4 x 11 mm-es fémcsavarok).

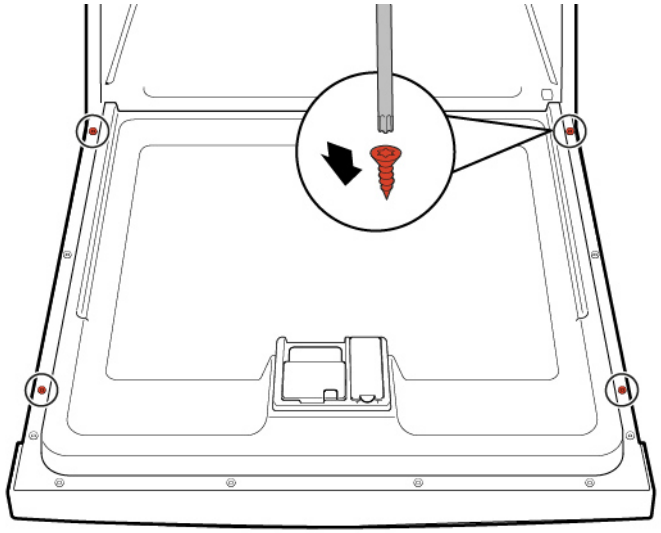

Copyright: BSH Hausgeräte GmbH

4.12 A kezelőpanel cseréje

	Ha egy kezelőmodul meghibásodott, a teljes kezelőpanelt ki kell cserélni.

Követelmény:

- A készüléket leválasztotta az áramellátásról.
- A készüléket leválasztotta a vízellátásról.
- Eltávolította a külső ajtót.
- Eltávolította a külső ajtót (teljesen beépíthető / beépíthető).

4.12.1 A kezelőpanel eltávolítása

1. Válassza le az elektromos csatlakozókat és az alacsony szintű öblítőszer-érzékelőről a kezelőpanelen (1, 2).

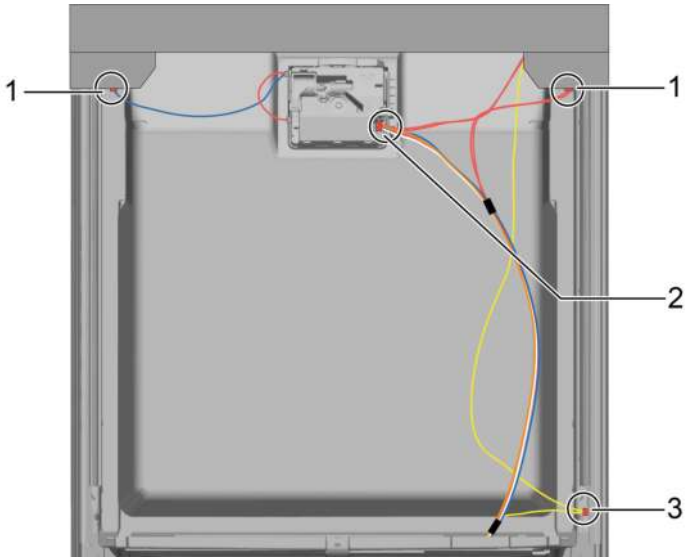

2. Húzza ki a földelőkábelt (3) (opcionális).
3. Nyissa ki a készülék ajtaját.
4. Fogja meg a kezelőpanelt, hogy ne essen le.
5. Távolítson el hat csavart.

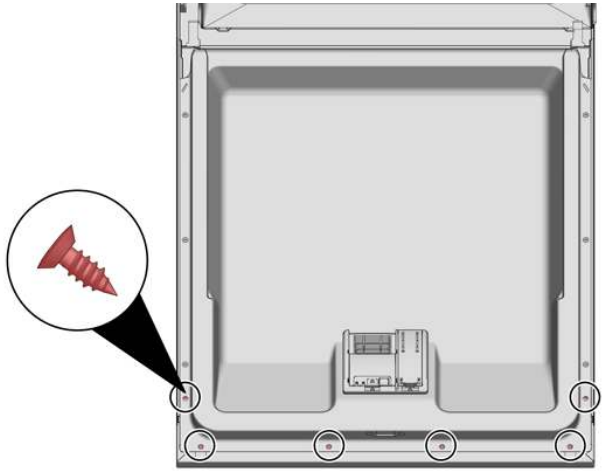

6. Távolítsa el a kezelőpanelt.

4.12.2 A kezelőpanel telepítése

	Használjon 4 x 16 mm-es csavarokat.

- Az elhelyezést fordított sorrendben végezze.

Copyright: BSH Hausgeräte GmbH

4.13 Ajtórugók rögzítése

1. Távolítsa el a rugókötél-vezető fedelét.

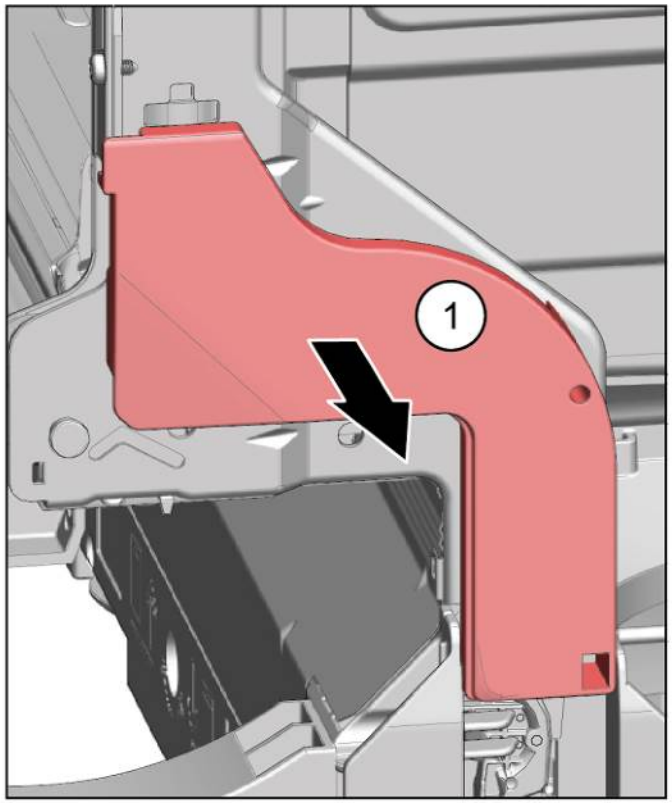

2. 1. Nyissa ki résnyire az ajtót (1).
   2. Rögzítse az alapcsatorna horonyába (2).
   3. Lassan csukja be az ajtót (3).

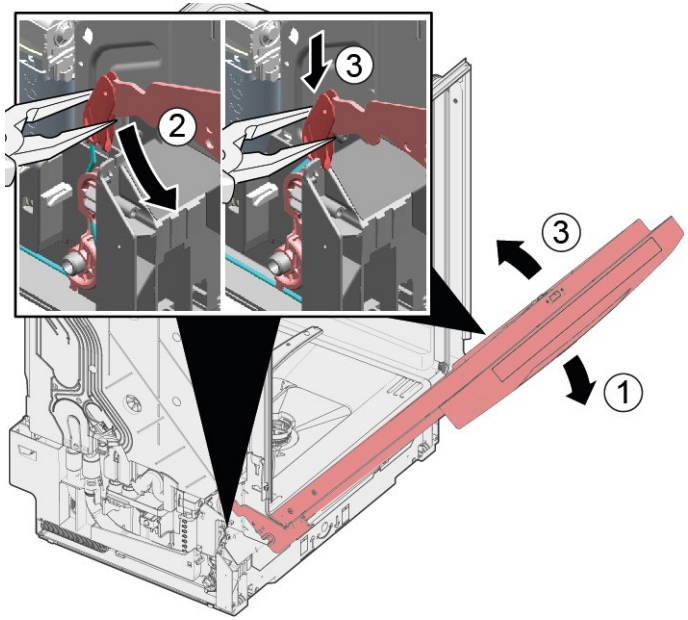

A rugókötél automatikusan illeszkedik az ajtózsanérhoz.

Copyright: BSH Hausgeräte GmbH

3. 1. Enyhén csukja be az ajtót (4).
   2. Vigye hátra a hornyot, és engedje fel az ajtózsanért (5).
   3. Nyissa ki az ajtót (6).

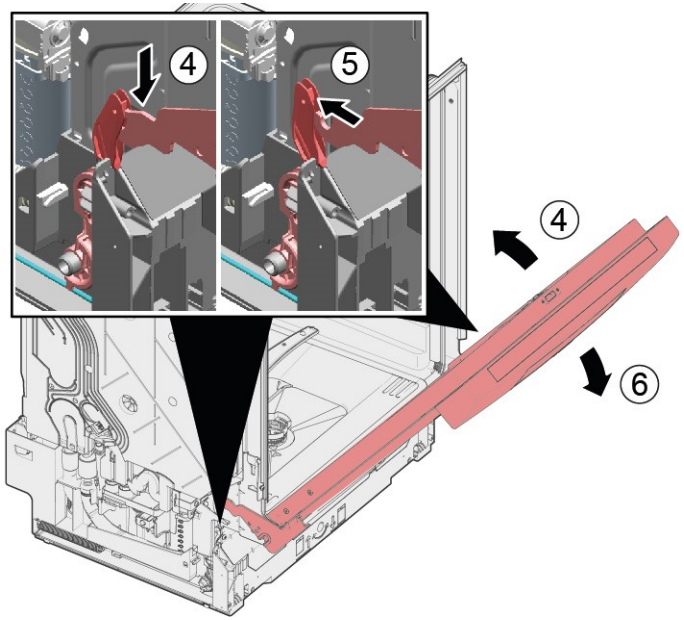

4. Ismételje meg a folyamatot a készülék másik oldalán.

Copyright: BSH Hausgeräte GmbH

4.14 Lábburkolat cseréje

	A lábak egyformák, és megcserélhetők.

Követelmény:

- A készüléket leválasztotta az áramellátásról.
- A készüléket leválasztotta a vízellátásról.
- Eltávolította a külső ajtót.
- Eltávolította a külső ajtót (teljesen beépíthető / beépíthető).

4.14.1 A lábburkolat eltávolítása

1.

	Helytelen eltávolítás. Ha a lábburkolatot oldalt meglazítja és eltávolítja, megtörténhet, hogy letörik két konzol. Ha csak az egyik konzol sérül, az oldal cserélhető, mert a konzolok egyformák. Javasoljuk, hogy helyezzen valamit a készülék elé oldalra, hogy könnyítsen a lábbal rendelkező lábburkolat terhelésén.

2. Nyúljon be a vezetőkbe (1) egy csavarhúzóval, és lefelé nyomással oldja ki a rögzítőket.

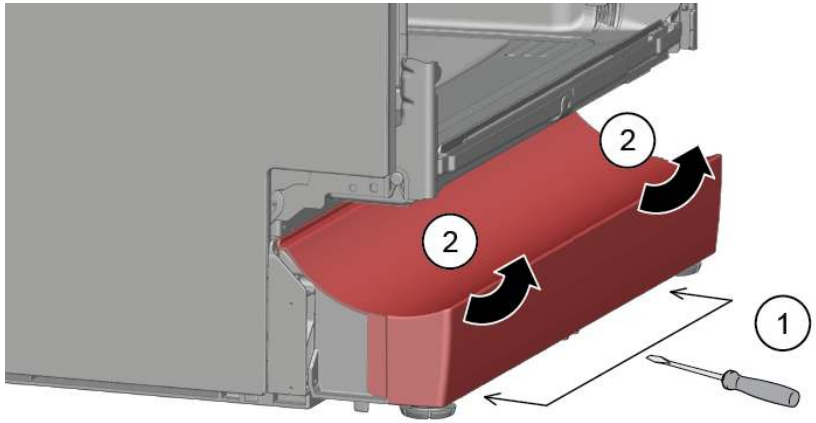

3. Emelje fel a panelt.

4. Előre húzva távolítsa el a lábakat (1).

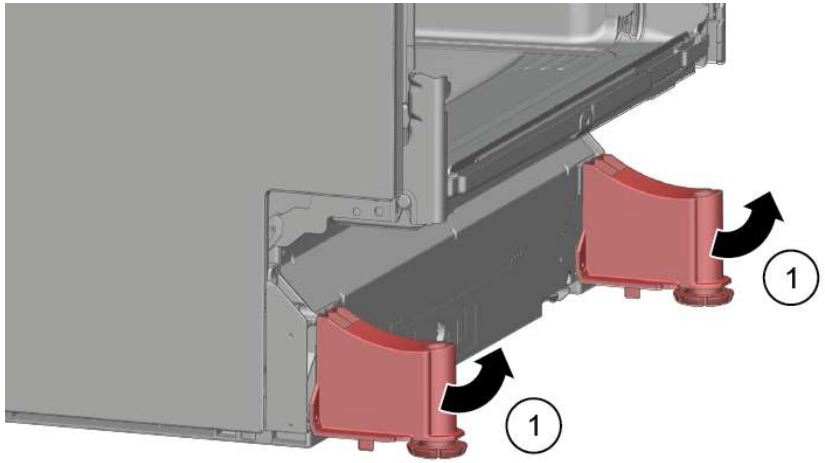

4.14.2 A lábburkolat felszerelése

1. Helyezze be a lábakat.
2. Illessze a lábburkolatot felülre (1), és nyomja le addig, amíg hallhatóan a helyére nem kattan (2).

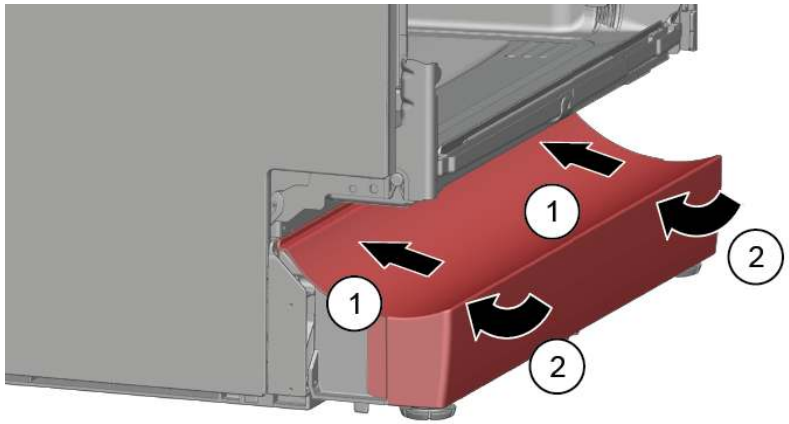

Copyright: BSH Hausgeräte GmbH

4.15 Az alapburkolat cseréje

	Az alapburkolat alul van az első részen.

Követelmény:

- A készüléket leválasztotta az áramellátásról.
- A készüléket leválasztotta a vízellátásról.
- Eltávolította a bútorlapot (opcionális).
- Eltávolította a külső ajtót.
- Eltávolította a külső ajtót (teljesen beépíthető / beépíthető).
- Eltávolította a lábburkolatot (opcionális).→*480*

4.15.1 Az alapburkolat eltávolítása

1. Távolítson el két csavart (1).

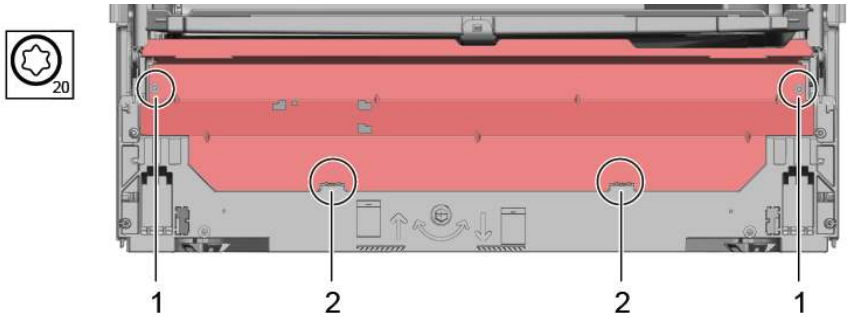

2. Lazítsa meg a rögzítőelemeket (2).

3. Óvatosan döntse előre az alapburkolatot (1).

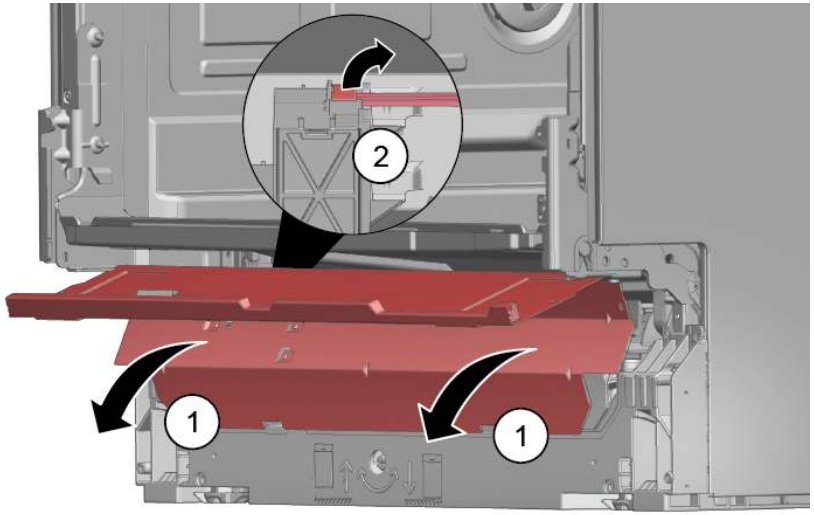

4.

	A modellsorozattól függően az EmotionLight csatlakozója még az aljzathoz lehet rögzítve.

Válassza le a csatlakozót a rögzítőbütyöknél, és húzza hátrafelé (opcionális) (2).

4.15.2 Az alapburkolat felszerelése

- Az alapburkolat felszerelését fordított sorrendben végezze.

Copyright: BSH Hausgeräte GmbH

4.16 A túlfolyó cseréje

	A túlfolyó a készülék első részének alsó területén található.

Követelmény:

- A készüléket leválasztotta az áramellátásról.
- A készüléket leválasztotta a vízellátásról.
- A bútorlapot (opcionális) eltávolították.
- Eltávolította a külső ajtót.
- Eltávolította a lábburkolatot (opcionális).→480
- Eltávolította az alapburkolatot.→481

4.16.1 Túlfolyó eltávolítása

	Maradék víz ▪ A lefolyótömlő eltávolítása után a maradék víz kifolyhat. ▪ Fogja fel vagy szívja fel a vizet a medencéből egy fecskendővel.

1. Pattintsa ki a felső rögzítőt (1, 2).

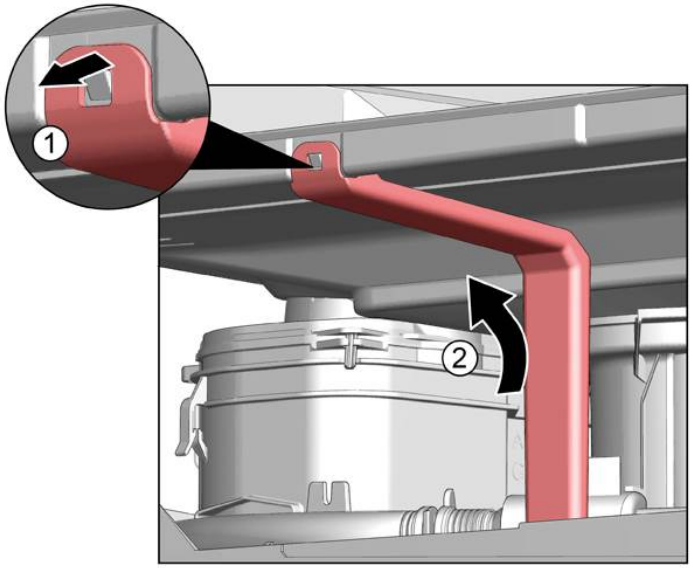

2. Lazítsa meg a felső rögzítőelemet.

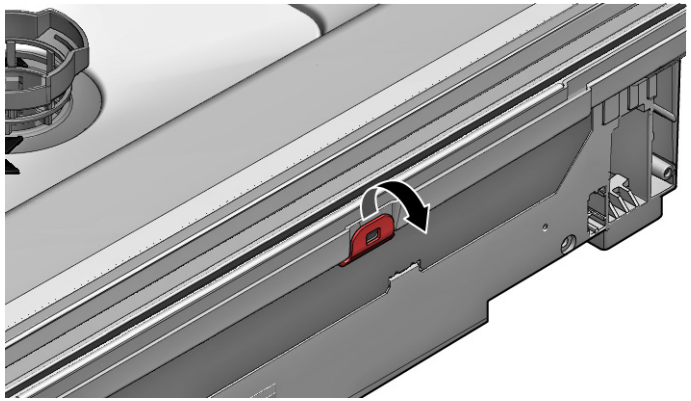

3. 1. Helyezzen be egy csavarhúzót a fémkonzol alá (1).
   2. Gyengéden emelje fel a fémkapcsot (2).

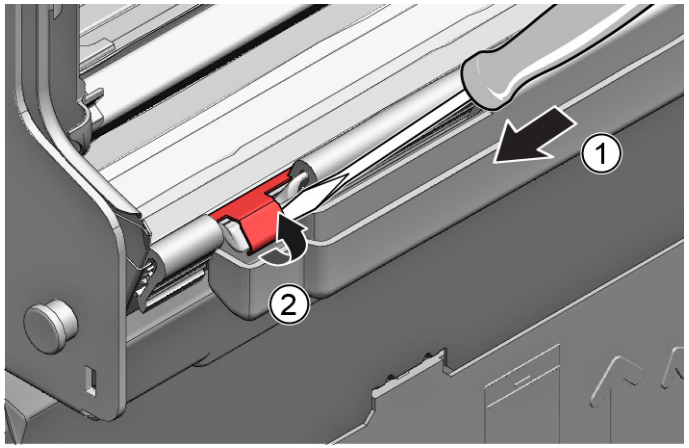

Copyright: BSH Hausgeräte GmbH

4. Emelje fel a túlfolyót.

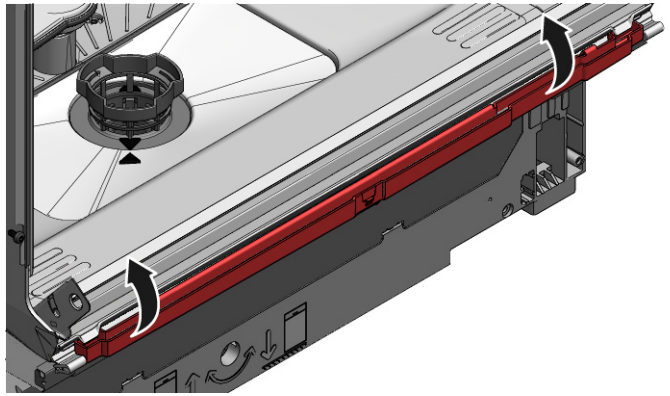

4.16.2 A túlfolyó felszerelése

	A túlfolyó helytelen felszerelése következtében vízkár léphet fel! Helyezze be helyesen a túlfolyót a készülék aljára az alapcsatorna vezetőjébe. Pattintsa a túlfolyót megfelelően a helyére a felső részen.

1. 1. Helyezze el a túlfolyót (1).
   2. Vigye a túlfolyót a zárhoz (2).
   3. Nyomja a túlfolyót a zárvezetőbe (3).
   4. Óvatosan helyezze be a túlfolyót (4).
   5. Pattintsa be a túlfolyót (5).

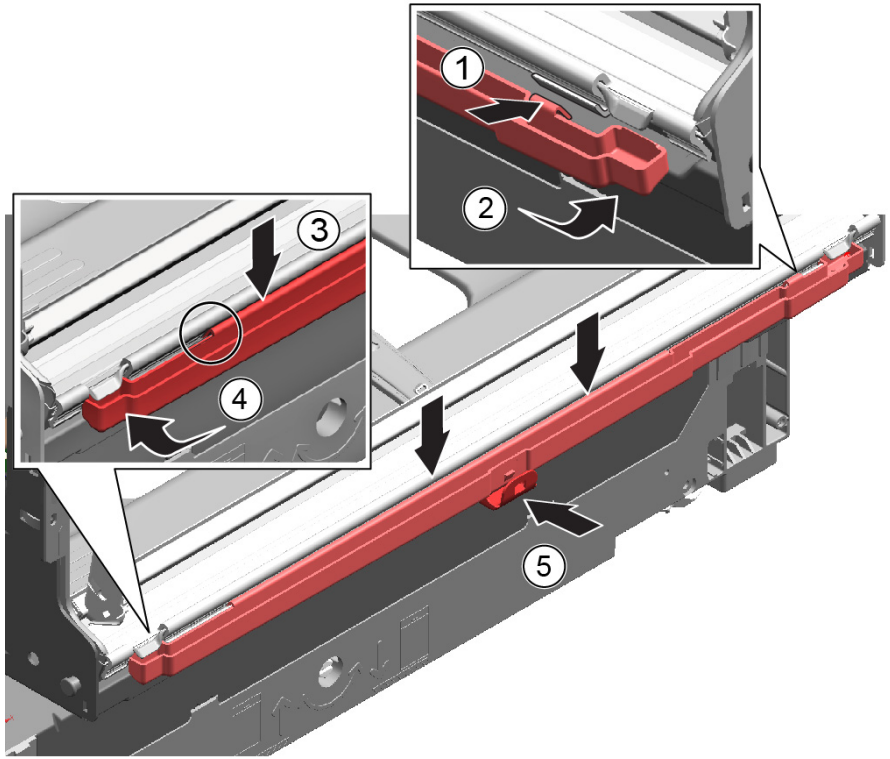

Copyright: BSH Hausgeräte GmbH

2. Ellenőrizze a megfelelő beszerelést a bal és a jobb oldalon.

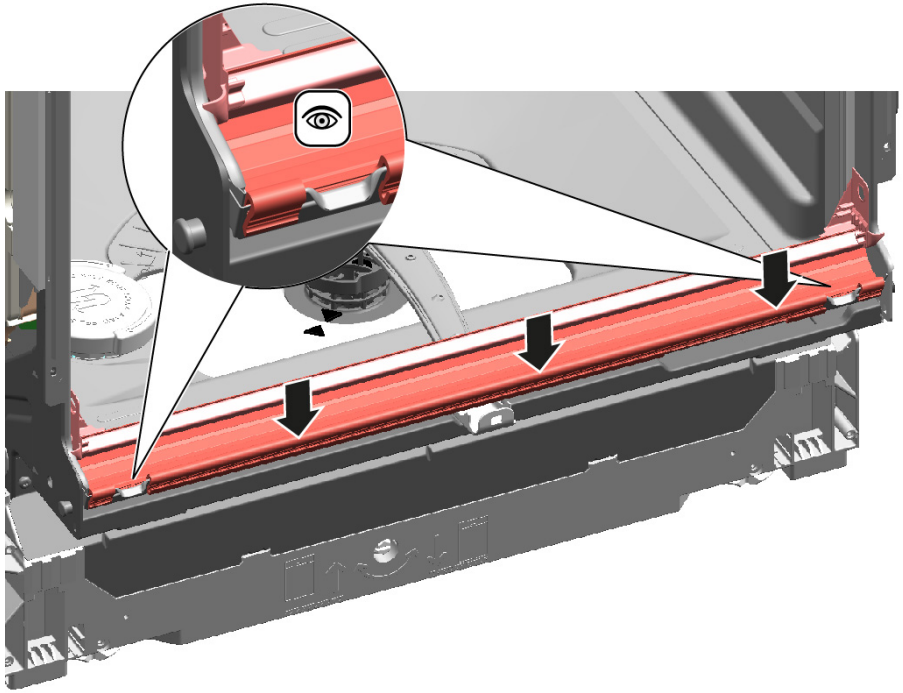

3. Ellenőrizze, hogy megfelelően a helyén van-e.

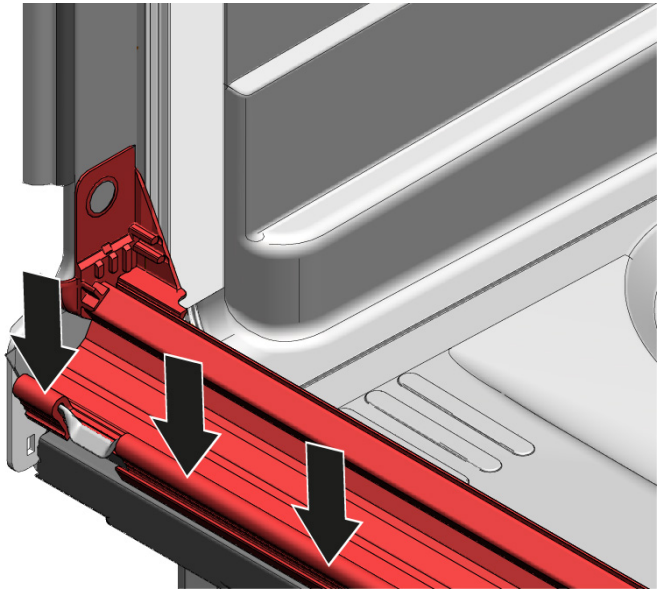

4. Pattintsa rá a bal és a jobb oldalon található fémkapcsot.

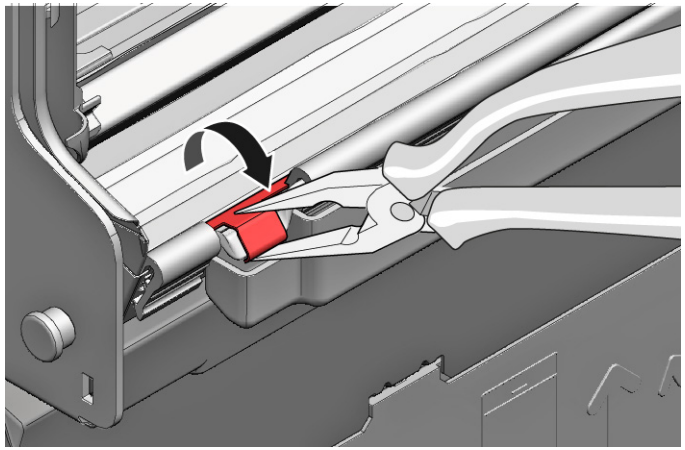

Copyright: BSH Hausgeräte GmbH

4.17 A belső ajtó cseréje

Követelmény:

- A készüléket leválasztotta az áramellátásról.
- A készüléket leválasztotta a vízellátásról.

4.17.1 A belső ajtó eltávolítása

1. Távolítsa el a csavarokat (1).
2. Felfelé húzva távolítsa el a belső ajtót (2).

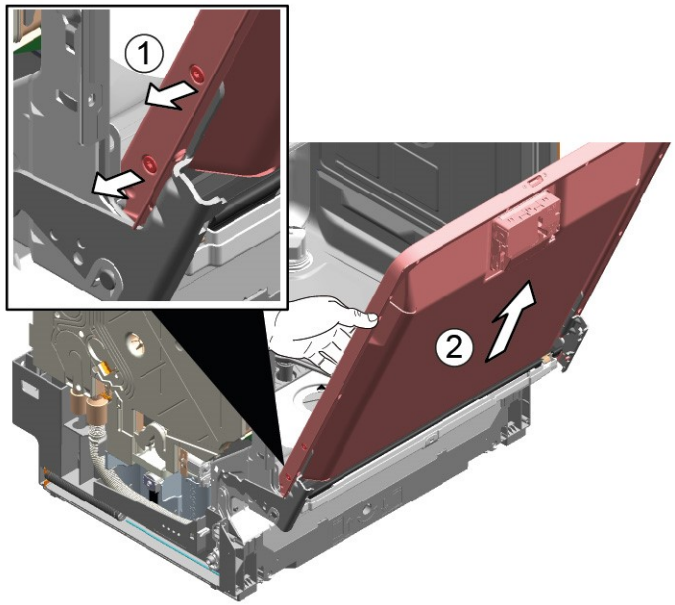

4.17.2 A belső ajtó felszerelése

1. Hajlítsa a gumitömítést előre.
2. Vigye a belső ajtót a gumitömítés mögé.
3. Csukja be a belső ajtót.
4. Hajlítsa a gumitömítést felfelé.
   Az oldalsó részek felfelé mutatnak.
5. Vigye az ajtózsanért felfelé.
6. Rögzítse az ajtózsanért csavarokkal.
7. Helyezzen egy belső ajtót az ajtózsanérra.
8. Rögzítse a belső ajtót csavarokkal.

Copyright: BSH Hausgeräte GmbH

4.18 Az ajtózsanér cseréje

Követelmény:

- A készüléket leválasztotta az áramellátásról.
- A készüléket leválasztotta a vízellátásról.
- A készülékek szabadon hozzáférhetők.
- Eltávolította az oldalpanelt.→472
- Eltávolította a külső ajtót.
- Eltávolította a belső ajtót.
- Eltávolította a kezelőpanelt.→477
- Megjavította az ajtórugókat.→478
- Eltávolította a lábburkolatot.→480
- Eltávolította az alapburkolatot.→481
- Eltávolította a túlfolyót.→482

4.18.1 Az ajtózsanér eltávolítása

1. 1. Csavarhúzóval nyissa ki a rögzítőhorgot (1).
   2. Húzza előre az ajtózsanért (2).

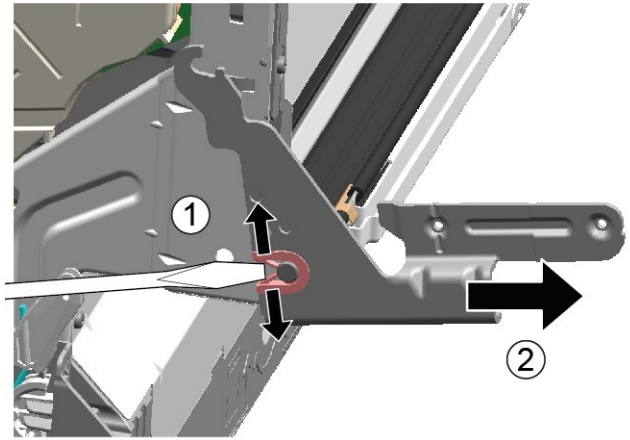

2. Válassza le az ajtózsanérról a földelő csatlakozást.

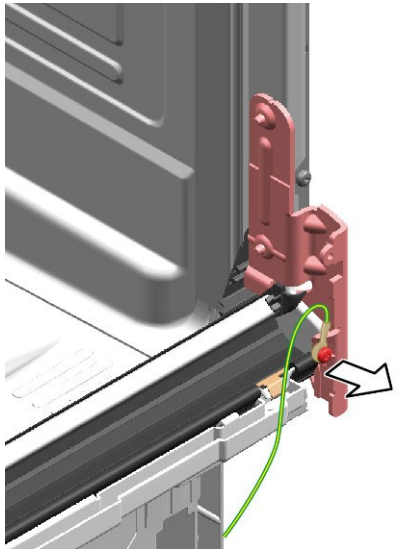

4.18.2 Az ajtózsanér felszerelése

VESZÉLY

Áramütés veszélye áram alatt lévő alkatrészek miatt!

Életveszély a nem megfelelő javítás okozta áramütés miatt

- Az elektromos alkatrészek javítását kizárólag képzett elektroműszerész végezheti.
- A javítás után végeztessen a VDE 0701-nek vagy az országspecifikus szabályozásoknak megfelelő vizsgálatot.

Copyright: BSH Hausgeräte GmbH

1. 1. Helyezze a zsanért a készülékre (1).
   2. Tolja lefelé (2) a zsanért addig, amíg a készülékhez nem csatlakozik.

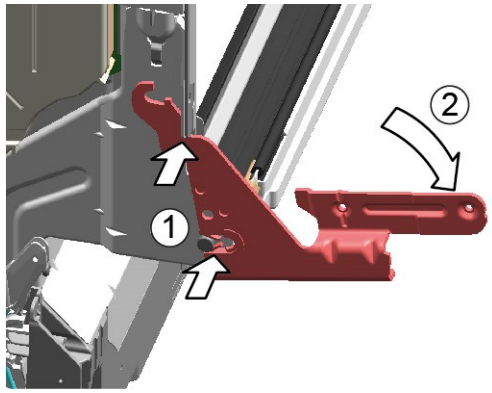

2.

	Egy hiányzó földelő csatlakozás hálózati feszültséget okozhat az ajtóban.

Hozza létre a földelő csatlakozást.

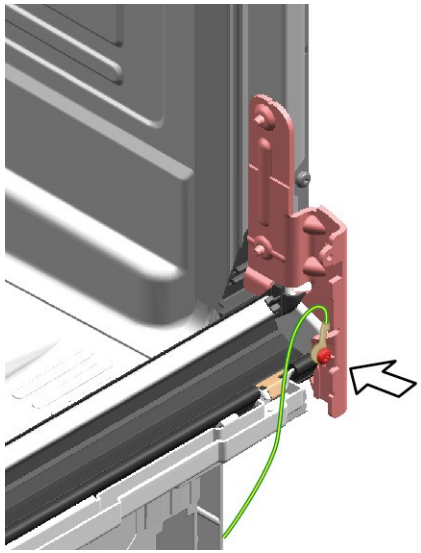

Copyright: BSH Hausgeräte GmbH

4.19 Az (alsó) gumitömítés cseréje

Követelmény:

- A készüléket leválasztotta az áramellátásról.
- A készüléket leválasztotta a vízellátásról.
- Eltávolította a külső ajtót.
- Eltávolította az alapburkolatot.→481
- Eltávolította a lábburkolatot (opcionális).→480
- Eltávolította az ajtórugókat.
- Eltávolította a kezelőpanelt.
- Eltávolította a jobb alsó részen lévő kábelkötegtartót.

4.19.1 A gumitömítés eltávolítása

1. Távolítsa el a két rögzítőelemet az alsó gumitömítésre (1, 2).

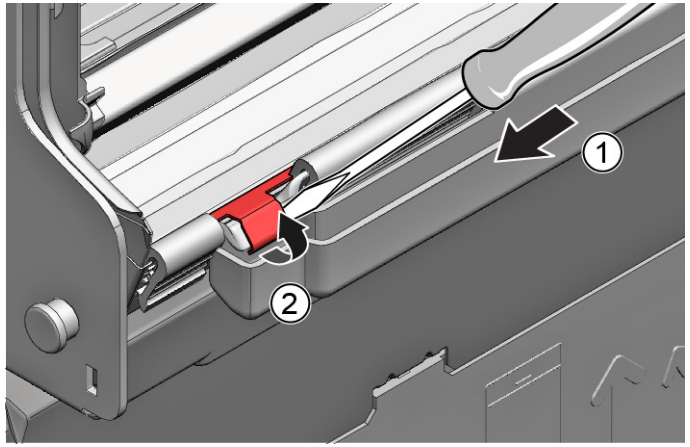

2. Válassza le a túlfolyót.

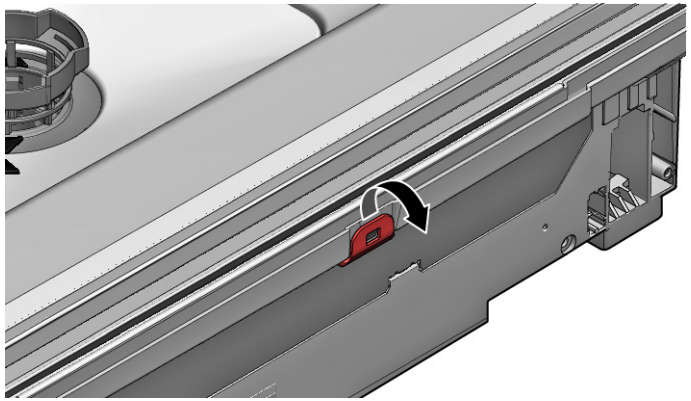

3. Emelje fel a túlfolyót.

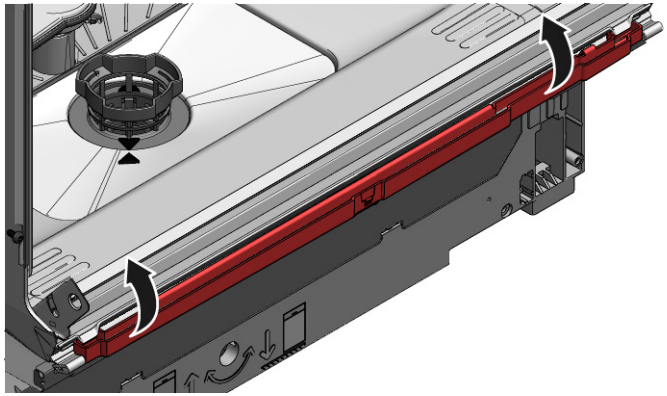

Copyright: BSH Hausgeräte GmbH

4. Távolítsa el az alsó gumitömítést a belső ajtóról.

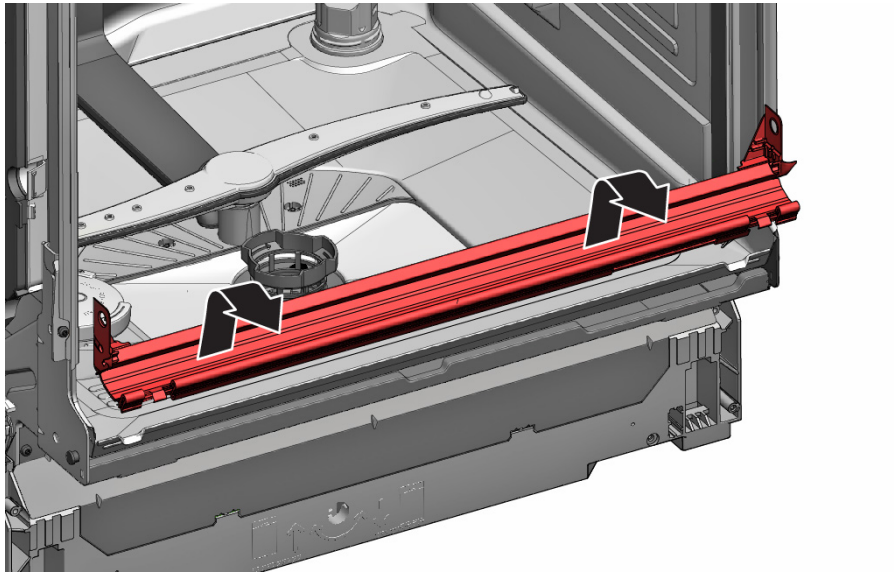

4.19.2 A gumitömítés felhelyezése

1. Helyezze fel a tömítősapkákat a tömítőrúddal ellátott gumitömítés jobb és bal oldalára.

2. Helyezze a tömítősapkával ellátott gumitömítést a belső ajtóba.
3. Rögzítse a gumitömítést két rögzítőelemmel.

Copyright: BSH Hausgeräte GmbH

4.20 A (felső) gumitömítés cseréje

Követelmény:

- A készüléket leválasztotta az áramellátásról.
- A készüléket leválasztotta a vízellátásról.

4.20.1 A gumitömítés eltávolítása

- Távolítsa el a gumitömítést a belső keretből.

4.20.2 Gumitömítés felhelyezése

A gumitömítést a felhelyezés előtt megfelelő hosszúságúra kell vágni. Ez 1750 mm a 81 cm magas készülékek, illetve 1850 cm a 86 cm magas készülékek esetén.

1. Készítse elő a megfelelő gumitömítést.
2. Biztosítsa a tömítőprofil helyes beszerelési pozícióját.

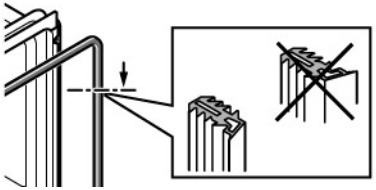

3. A fehér pontnak egy vonalban kell lennie a tömítőszalaggal.

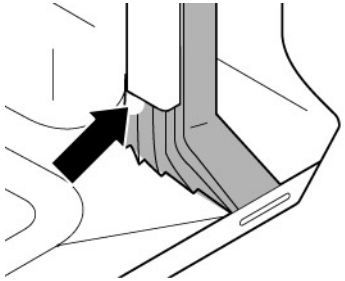

4. | | |
|---|---|
| | A tömítés nem lehet hullámzó, és nem húzódhat a sarkoknál. A tömítést a végeken átlósan kell elvágni, és az elöl lévő tartály aljába vezetni. |

Állítsa a tömítés végét egyenesen előre a belső ajtó alatt. A tömítésnek a lehető legjobban a tartály oldalához kell nyomódnia.

➡ Helyesen felhelyezett gumitömítés:

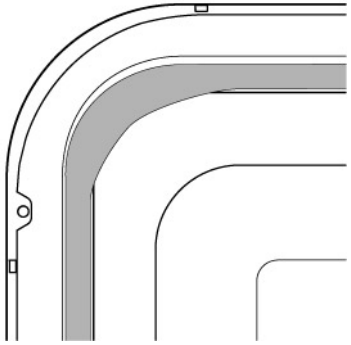

Copyright: BSH Hausgeräte GmbH

4.21 Az EmotionLight cseréje

	Az EmotionLight az öblítőtartály külső részének felső felében van.

Követelmény:

- A készüléket leválasztotta az áramellátásról.
- A készüléket leválasztotta a vízellátásról.
- A készülékek szabadon hozzáférhetők.
- Eltávolította a felső burkolatot (opcionális).
- Eltávolította a jobb oldali panelt (opcionális).→472

4.21.1 Az EmotionLight eltávolítása

1. Válassza le hátul a rögzítőhorgot (1).

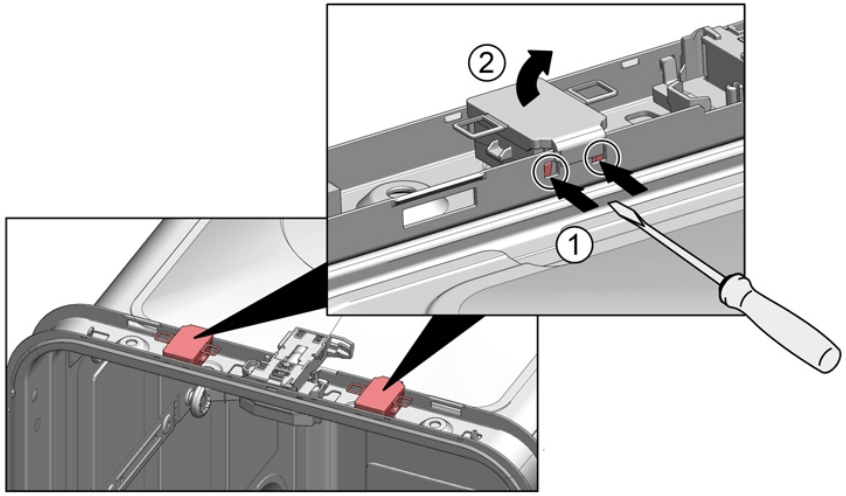

2. Felfelé húzva távolítsa el a tartót (2).
3. Húzza ki a csatlakozóból (a készülék elejének jobb alsó részén van).
4. Távolítsa el az elektromos csatlakozást a tápegységből.

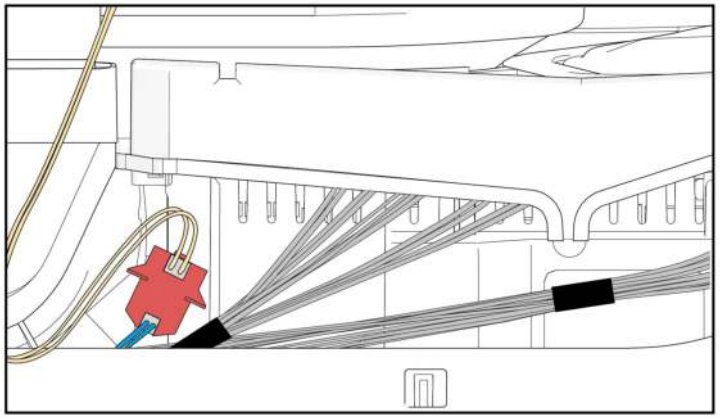

5. Távolítsa el az EmotionLight világítást a készülékből.

4.21.2 Az EmotionLight beszerelése

1. Helyezze a tartót az öblítőtartály vázába (1).

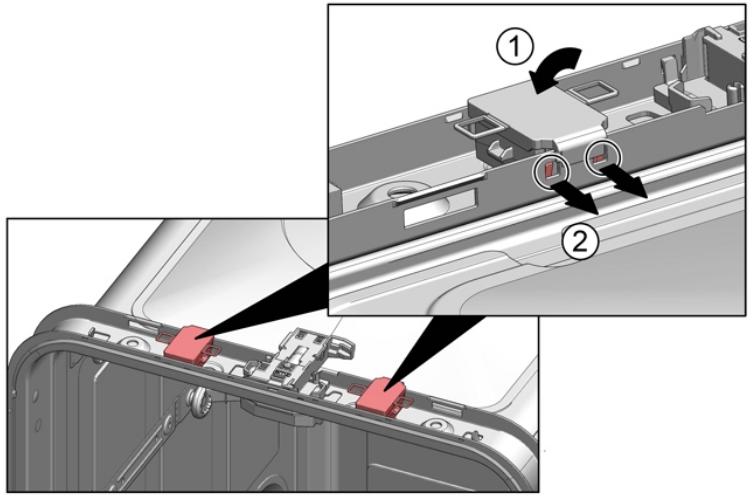

Copyright: BSH Hausgeräte GmbH

2. Pattintsa le a rögzítőhorgot (2).
3.

	FIGYELEM! **Helytelen beszerelés!** Kábelsérülés az ajtózsánernél. ▶ Helyezze a kábelt az ajtózsánerhez (a lemezpánt és az öblítő-tartály között) úgy, hogy a mozgó alkatrészek ne károsítsák.

A kábelt a jobb alsó részre szerelje be.

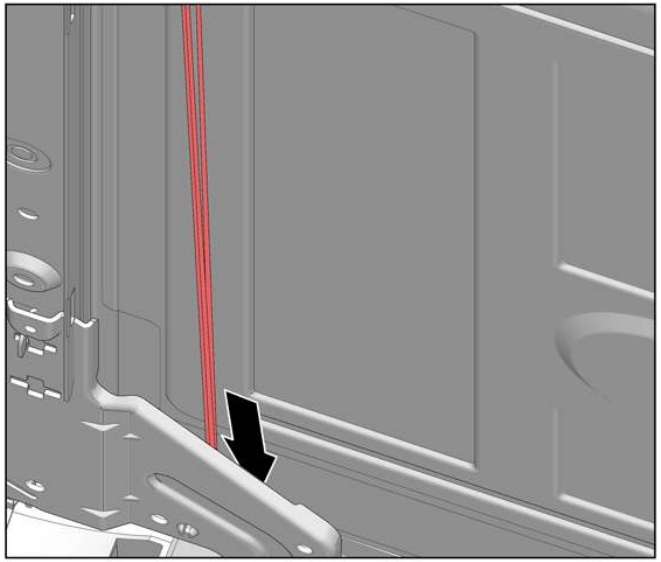

Copyright: BSH Hausgeräte GmbH

Ábra 3: Lapos kábel

4. Csatlakoztassa a csatlakozót.

Copyright: BSH Hausgeräte GmbH

4.22 A TimeLight cseréje

	A TimeLight világítást kizárólag egyben cserélje ki. A TimeLight modul az alapburkolat hátsó részéhez van rögzítve.

Követelmény:

- A készüléket leválasztotta az áramellátásról.
- A készüléket leválasztotta a vízellátásról.
- Eltávolította a lábburkolatot.→*480*
- Eltávolította és megfordította az alapburkolatot.→*481*

4.22.1 A TimeLight eltávolítása

1. Hajlítsa a rögzítőelemeket (1) enyhén kifelé.

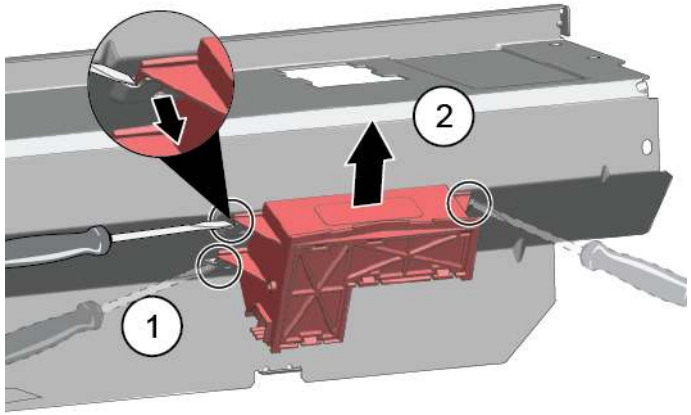

2. Húzza ki a TimeLight modult felfelé irányban a vezetőből (2).

4.22.2 A TimeLight beszerelése

1. Hajlítsa vissza a rögzítőelemeket (1).

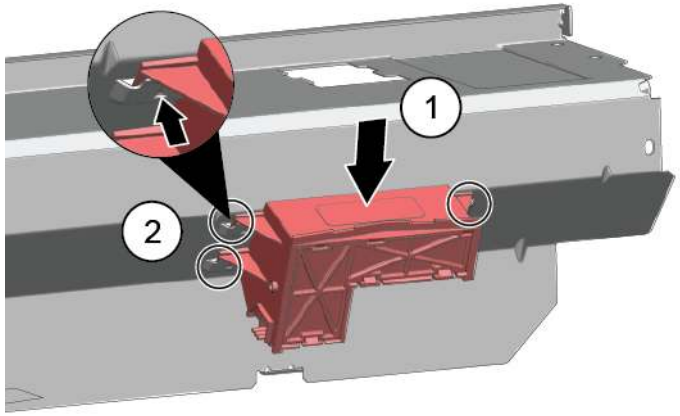

2. Nyomja a TimeLight modult a vezetőbe (2).
3. Csatlakoztassa az elektromos csatlakozást.

Copyright: BSH Hausgeräte GmbH

4.23 Gap Illumination világítás cseréje

Követelmény:

- A készüléket leválasztotta az áramellátásról.
- A készüléket leválasztotta a vízellátásról.
- Szétszerelte a külső ajtót.
- Eltávolította a kezelőpanelt.

4.23.1 Gap Illumination világítás eltávolítása

1. 1. Válassza le a rögzítőelemet (1).
   2. Távolítsa el az elektromos csatlakozást a működtetőmodulból (2).

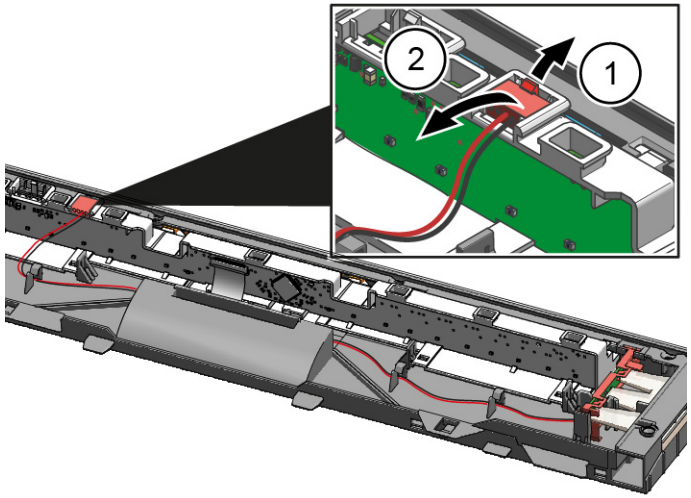

2. 1. Válassza le hátul a rögzítőhorgot (1).
   2. Távolítsa el a fényszalagot (2).

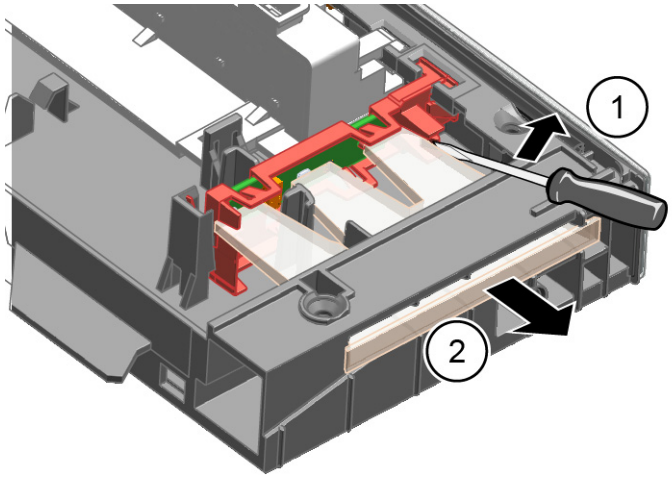

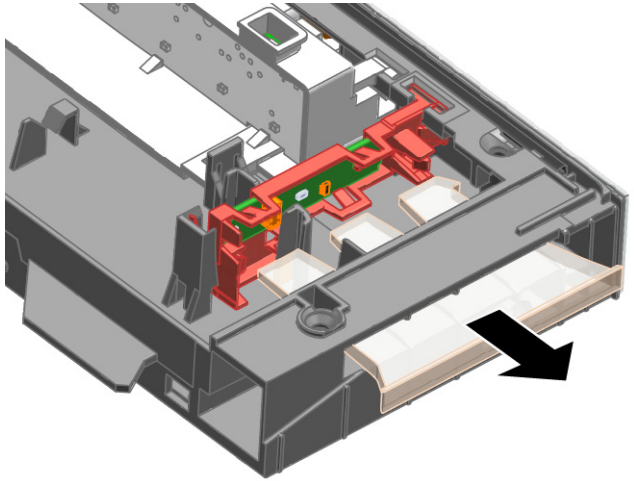

Copyright: BSH Hausgeräte GmbH

3. 1. Válassza le a rögzítőhorgot (1).
   2. Emelje fel a PCB-t a tartóval, és távolítsa el a működtetőmodul vázából (2)

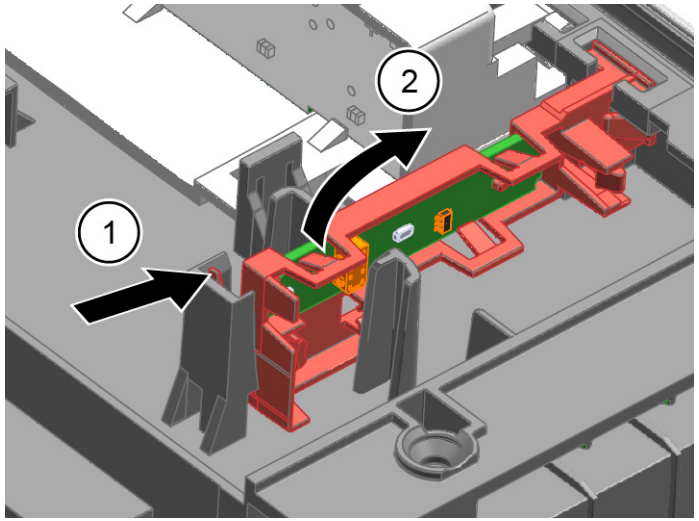

4.23.2 Gap Illumination világítás beszerelése

1. Helyezze a PCB-tartót a működtetőmodul vázába.

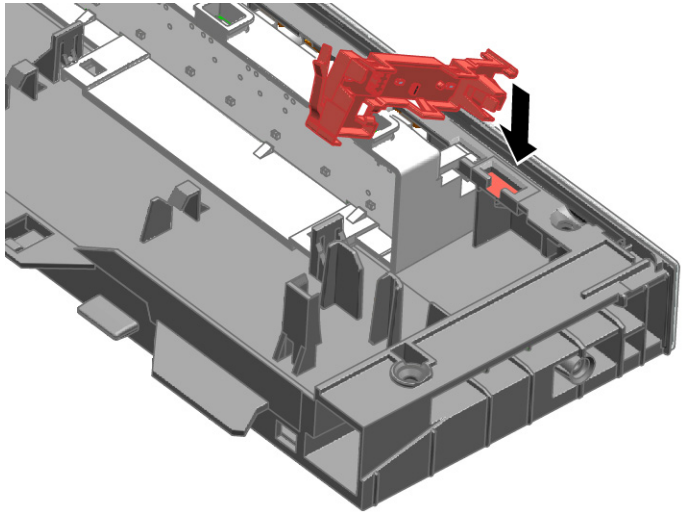

2. Húzza meg addig, amíg egy kattanó hangot nem hall.

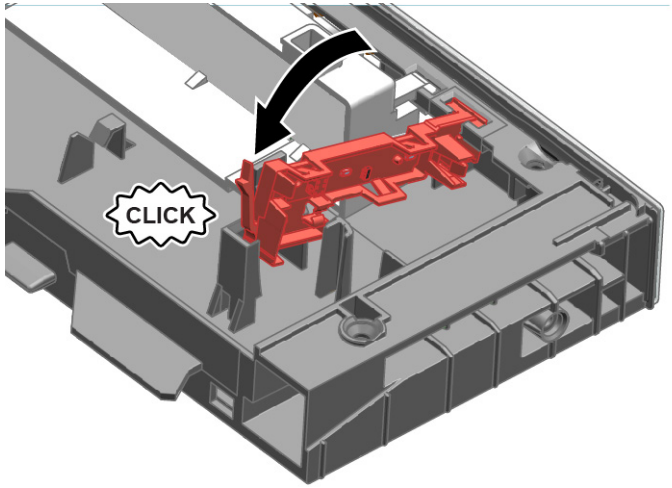

3. Szerelje be a fényszalagot, és húzza meg addig, amíg egy kattanó hangot nem hall.

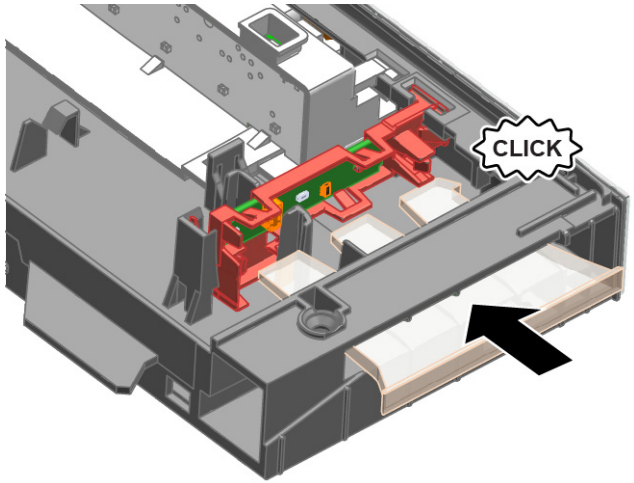

4. Csatlakoztassa a vezetéket a működtetőmodulhoz.

Copyright: BSH Hausgeräte GmbH

Consigli di riparazione - Lavastoviglie

Utilizzo del documento 499
1.1 Avvertenze importanti 499
1.1.1 Scopo 499
1.2 Spiegazione dei simboli 499
1.2.1 Livelli di pericolo 499
1.2.2 Simboli di pericolo 499
1.2.3 Struttura degli avvertimenti 500
1.2.4 Simboli generici 500

Sicurezza 501
2.1 Note generali sulla sicurezza 501
2.1.1 Tutti gli elettrodomestici 501

Strumenti e ausili 502

Riparazione 503
4.1 Sostituzione del piano di lavoro 503
4.1.1 Smontaggio del piano di lavoro 503
4.1.2 Montaggio del piano di lavoro 503
4.2 Montaggio del sistema dei cestelli 504
4.2.1 Montaggio di uno scivolo per pastiglie per il modello di 86 cm 504
4.2.2 Montaggio dell'inserto inclinato per tazze 504
4.2.3 Montaggio dell'inserto per vaporiera 505
4.3 Sostituzione di VarioDrawer 506
4.3.1 Sostituzione di VarioDrawer 506
4.3.2 Montaggio di VarioDrawer 507
4.4 Sostituzione dei bracci di lavaggio 508
4.4.1 Smontaggio del braccio di lavaggio 508
4.4.2 Montaggio del braccio di lavaggio 508
4.5 Sostituzione dei filtri 509
4.5.1 Smontaggio del filtro 509
4.5.2 Montaggio dei filtri 509
4.6 Montaggio della doccia/irroratore per teglie 510
4.7 Sostituzione del cavo di alimentazione 511
4.7.1 Scollegamento del cavo di alimentazione 511
4.7.2 Collegamento del cavo di alimentazione 511
4.8 Sostituzione del coperchio del detersivo 512
4.8.1 Smontaggio del coperchio del detersivo 512
4.8.2 Inserimento della molla. 512
4.8.3 Montaggio del coperchio del detersivo 512
4.9 Sostituzione della copertura della pompa di scarico 513
4.9.1 Smontaggio della copertura della pompa di scarico 513
4.9.2 Montaggio della copertura della pompa di scarico 513
4.10 Sostituzione del pannello laterale 514
4.10.1 Smontaggio del pannello laterale 514
4.10.2 Montaggio del pannello laterale 515
4.11 Sostituzione della porta esterna 516
4.11.1 Smontaggio della porta esterna 516
4.11.2 Montaggio della porta esterna 516
4.12 Sostituzione del pannello comandi 518
4.12.1 Smontaggio del pannello comandi 518
4.12.2 Montaggio del pannello comandi 518
4.13 Fissaggio delle molle della porta 519
4.14 Sostituzione del listello dello zoccolo 521
4.14.1 Smontaggio del listello dello zoccolo 521
4.14.2 Montaggio del listello dello zoccolo 521
4.15 Sostituzione dello zoccolo di base 522
4.15.1 Smontaggio dello zoccolo di base 522
4.15.2 Montaggio dello zoccolo di base 522
4.16 Sostituzione del tubo di troppopieno 523
4.16.1 Smontaggio della canalina di recupero troppopieno. 523
4.16.2 Montaggio del tubo di troppopieno 524
4.17 Sostituzione della porta interna 526
4.17.1 Smontaggio della porta interna 526
4.17.2 Montaggio della porta interna 526
4.18 Sostituzione della cerniera della porta 527
4.18.1 Smontaggio della cerniera della porta 527
4.18.2 Montaggio della cerniera della porta 527
4.19 Sostituzione della guarnizione della porta (inferiore) 529
4.19.1 Smontaggio della guarnizione della porta 529
4.19.2 Montaggio della guarnizione della porta 530
4.20 Sostituzione della guarnizione (superiore) della porta 531
4.20.1 Smontaggio della guarnizione della porta 531
4.20.2 Montaggio della guarnizione della porta 531

Diritti d'autore di BSH Hausgeräte GmbH

Consigli di riparazione - Lavastoviglie

4.21 Sostituzione di EmotionLight 532
4.21.1 Smontaggio di EmotionLight 532
4.21.2 Montaggio di EmotionLight 532
4.22 Sostituzione del modulo TimeLight 535
4.22.1 Rimozione del modulo TimeLight 535
4.22.2 Montaggio del modulo TimeLight 535
4.23 Sostituzione della Gap Illumination 536
4.23.1 Smontaggio della Gap Illumination 536
4.23.2 Montaggio della Gap Illumination 537

Diritti d'autore di BSH Hausgeräte GmbH

Utilizzo del documento

1.1 Avvertenze importanti

1.1.1 Scopo

Queste istruzioni di riparazione spiegano ai clienti come riparare da soli gli elettrodomestici in conformità alle regole sull'Ecodesign vigenti (al 03/2021).

Contengono informazioni sulla sostituzione di pezzi di ricambio specifici e sulle avvertenze e i rischi correlati.

In caso di domande, contattare l'assistenza tecnica. Il mancato rispetto di tali istruzioni da parte dei clienti ci esonera da qualsiasi responsabilità.

1.2 Spiegazione dei simboli

1.2.1 Livelli di pericolo

I livelli di avvertimento corrispondono a un simbolo accompagnato da una parola di allerta. La parola di allerta identifica il livello di pericolo.

Livello di avvertimento	Significato
⚠ PERICOLO	Ignorare questo messaggio di avvertimento comporta rischio di morte o ferite gravi.
⚠ AVVERTENZA	Ignorare questo messaggio di avvertimento può comportare rischio di morte o ferite gravi.
⚠ ATTENZIONE	Ignorare questo messaggio di avvertimento può comportare ferite di minore gravità.
ATTENZIONE!	Ignorare questo messaggio di avvertimento può comportare danni materiali.

Tabella 1: Livelli di pericolo

1.2.2 Simboli di pericolo

I simboli di pericolo sono illustrazioni che specificano la tipologia di rischio.

Nella presente documentazione vengono utilizzati i seguenti simboli di pericolo:

Simbolo di pericolo	Significato
	Messaggio di avvertimento generico
	Pericolo di scossa elettrica
	Pericolo di esplosione
	Rischio di ferite da taglio

Diritti d'autore di BSH Hausgeräte GmbH

Simbolo di pericolo	Significato
	Pericolo di schiacciamento
	Pericolo derivante da superfici calde
	Pericolo derivante da forti campi magnetici
	Pericolo derivante da radiazioni non ionizzanti

Tabella 2: Simboli di pericolo

1.2.3 Struttura degli avvertimenti

Gli avvertimenti presenti in questo manuale hanno una forma e una struttura standardizzati.

	PERICOLO **Tipo e origine del pericolo!** Possibili conseguenze in caso di pericolo/avvertimento ignorato. ▸ Misure e divieti volti a prevenire il pericolo.

L'esempio seguente mostra un avvertimento con rischio di folgorazione dovuto a componenti sotto tensione. È riportata la misura di precauzione per evitare il pericolo.

	PERICOLO **Rischio di scossa elettrica dovuto a componenti sotto tensione!** Morte per folgorazione ▸ Scollegare l'apparecchio dall'alimentazione per almeno 60 secondi prima di iniziare la riparazione.

1.2.4 Simboli generici

Nel presente manuale vengono utilizzati i seguenti simboli generici:

Simbolo generico	Significato
	Identificazione di un suggerimento speciale (testo e/o grafica)
	Identificazione di un suggerimento semplice (solo testo)
	Identificazione di un link per un video tutorial
	Identificazione degli strumenti necessari
	Identificazione delle condizioni previe necessarie
	Identificazione di una condizione (se ..., allora ...)
	Identificazione di un risultato
Avvio	Identificazione di un tasto o di un pulsante
[00123456]	Identificazione di un codice articolo
Stato	Identificazione di un testo/finestra visualizzati (sul display dell'apparecchio)

Tabella 3: Simboli generici

Diritti d'autore di BSH Hausgeräte GmbH

Sicurezza

2.1 Note generali sulla sicurezza

2.1.1 Tutti gli elettrodomestici

Rischio di scosse elettriche dovute a componenti sotto tensione!

- La riparazione non conforme dei componenti elettrici può causare scosse elettriche!
- Scollegare l'apparecchio dall'alimentazione per almeno 60 secondi prima di iniziare il lavoro.
- Ultimata la riparazione, occorre eseguire un test di sicurezza conforme alla norma VDE 0701 o alle norme specifiche del Paese.

Rischio di lesioni causate da bordi taglienti!

- Indossare guanti di protezione.

Rischio di schiacciamento dovuto a componenti pesanti e in movimento durante la riparazione, la manutenzione, la ricerca dei guasti e l'assistenza

- Indossare calzature antinfortunistiche.
- Fissare i componenti pesanti per impedire che cadano.
- Non inserire parti del corpo nei componenti in movimento.

Rischio per il funzionamento o la sicurezza dell'apparecchio!

- Utilizzare solo ricambi originali.

Rischio di danneggiamento di componenti sensibili a carica elettrostatica (ESD)!

- Non toccare i moduli, inclusi i collegamenti e le piste conduttive.

Diritti d'autore di BSH Hausgeräte GmbH

Strumenti e ausili

Designazione	Dettagli	Immagini
Cacciavite Torx T20 con foro [00340764]	100 mm, per viti con perno di sicurezza	
Cacciavite Torx T15	Lunghezza 80 mm	
Cacciavite a taglio	Lama 10 mm x 1,6 mm x 200 mm	
Pinze a becco tondo [00340871]	Lunghezza: 200 mm, diritto	

Diritti d'autore di BSH Hausgeräte GmbH

4.1 Sostituzione del piano di lavoro

Prerequisiti:

- L'apparecchio è stato scollegato dalla rete elettrica.
- L'apparecchio è completamente accessibile.

4.1.1 Smontaggio del piano di lavoro

1. Rimuovere le due viti dalla parte posteriore del piano di lavoro (1) (opzionale).
2. Premere verso l'alto entrambe le leve di bloccaggio poste sotto il piano di lavoro (2).

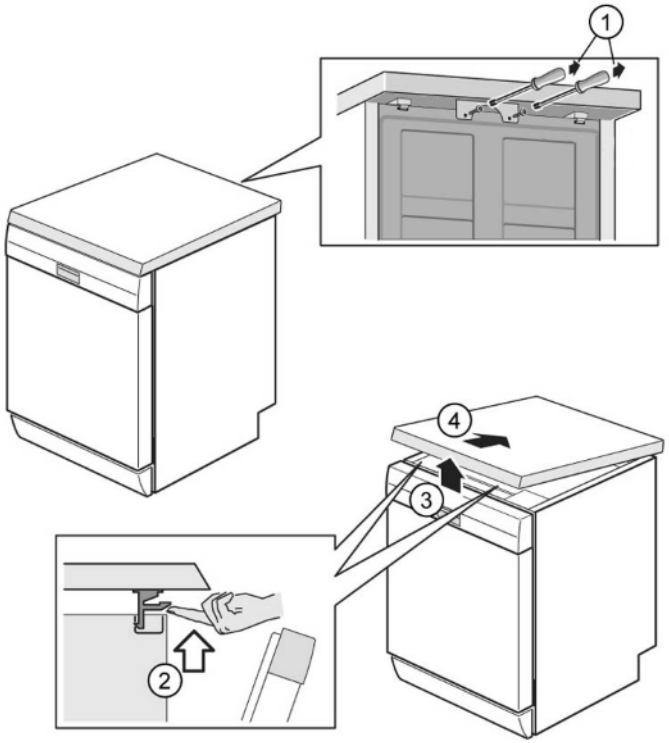

3. Sollevare lievemente da davanti il piano di lavoro (3).
4. Tirare il piano di lavoro all'indietro (4).
5. Smontare il piano di lavoro.

4.1.2 Montaggio del piano di lavoro

1. Inserire la parte posteriore del piano di lavoro nelle guide con i naselli di arresto (1).

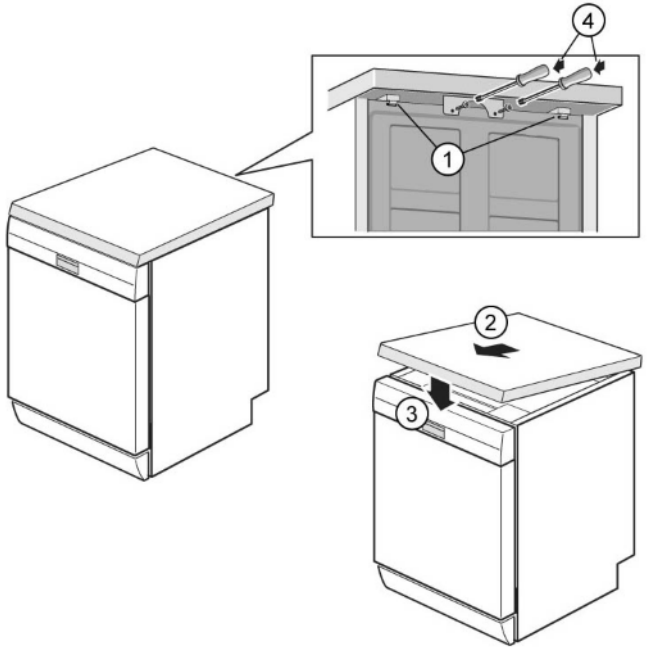

2. Spingere il piano di lavoro in avanti (2).
3. Spingere la parte anteriore del piano di lavoro verso il basso, finché entrambe le leve di bloccaggio non arrivano a scattare (3).
4. Avvitare nuovamente le due viti (4) (opzionale).

Diritti d'autore di BSH Hausgeräte GmbH

4.2 Montaggio del sistema dei cestelli

Prerequisiti:

- Il cestello rilevante è stato rimosso dall'apparecchio.

4.2.1 Montaggio di uno scivolo per pastiglie per il modello di 86 cm

Attrezzi speciali:

- Guida per pastiglie [00614935]
- Inserto inclinato per tazze [00618565]

1. Inserire lo scivolo per pastiglie in posizione obliqua nella parte anteriore del cestello.
2. Centrarlo e farlo scattare in posizione.

4.2.2 Montaggio dell'inserto inclinato per tazze

Attrezzi speciali:

- Guida per pastiglie [00614935]
- Inserto inclinato per tazze [00618565]

	Durante il lavaggio delle tazze, è possibile sollevare l'apposito inserto inclinato. L'angolo aggiuntivo consente di ridurre la quantità di acqua che si deposita sul fondo delle tazze. Con i bicchieri alti è consigliabile aprire l'inserto inclinato per tazze. Nel caso dei cestelli superiori con inserti in plastica opzionali, questi devono essere rimossi per primi.

1. Rimuovere l'inserto in plastica.

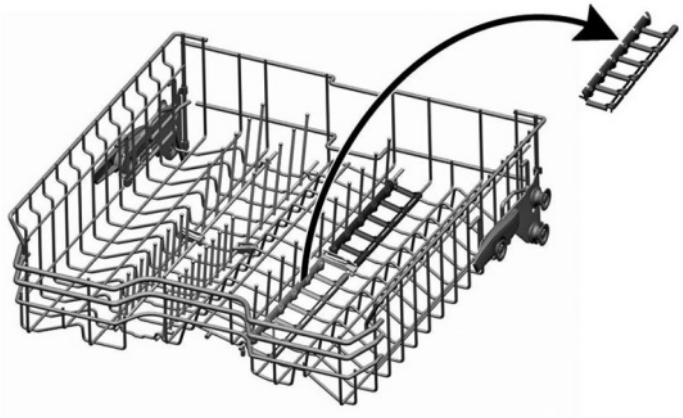

2. Far scattare l'inserto inclinato per tazze in posizione.

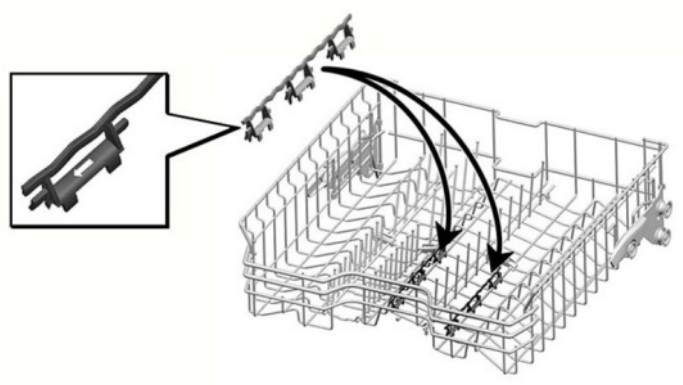

Diritti d'autore di BSH Hausgeräte GmbH

3. Ruotare l'inserto verso l'alto.

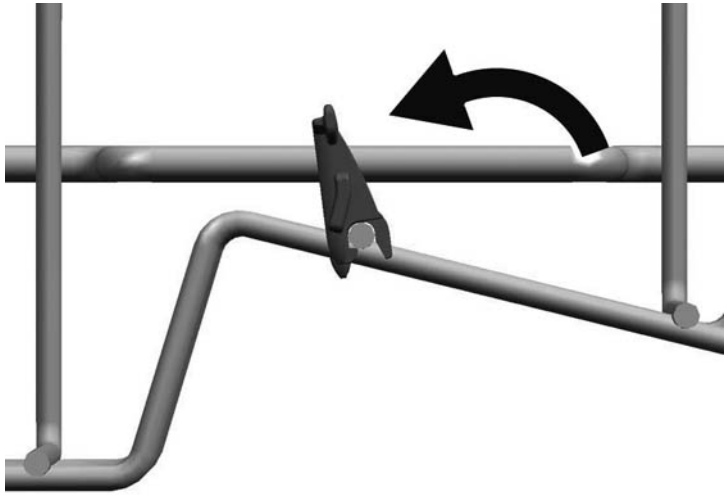

4. Posizionare gli oggetti da lavare.

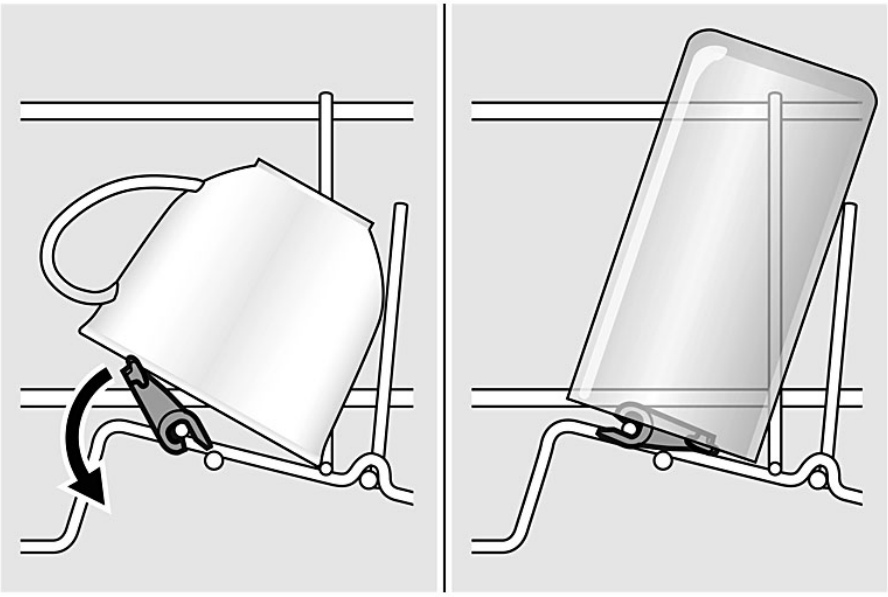

4.2.3 Montaggio dell'inserto per vaporiera

Attrezzi speciali:

- Guida per pastiglie [00614935]
- Inserto inclinato per tazze [00618565]

▸ Incastrare le punte dell'inserto per vaporiera nel sistema dei cestelli.

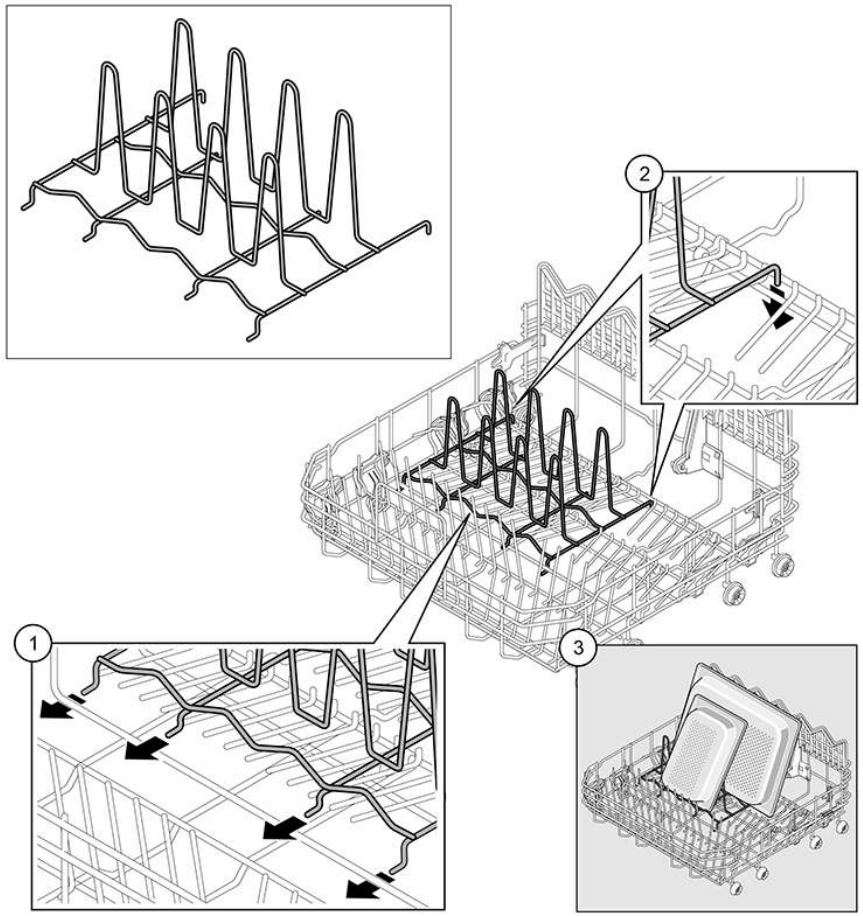

Diritti d'autore di BSH Hausgeräte GmbH

4.3 Sostituzione di VarioDrawer

4.3.1 Sostituzione di VarioDrawer

1. Piegare le alette della maniglia verso l'interno.

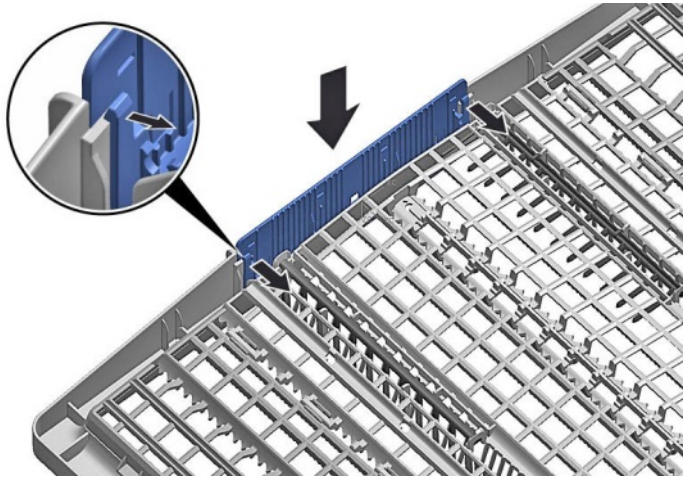

2. Estrarre la maniglia tirando verso l'alto.

3. Tirare gli inserti laterali di plastica verso l'esterno e successivamente verso l'alto per rimuoverli dal telaio.

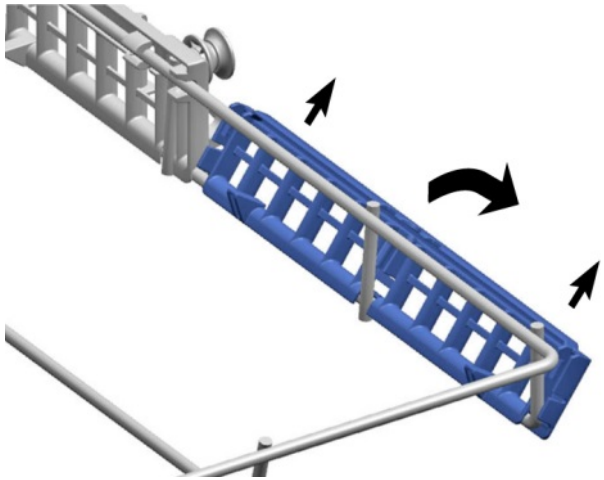

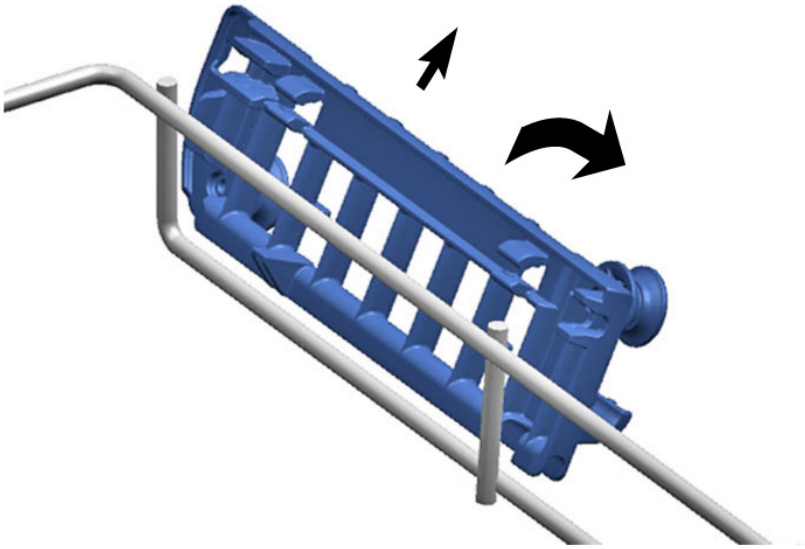

Diritti d'autore di BSH Hausgeräte GmbH

4. Piegare con cautela le clip della guida verso l'esterno.

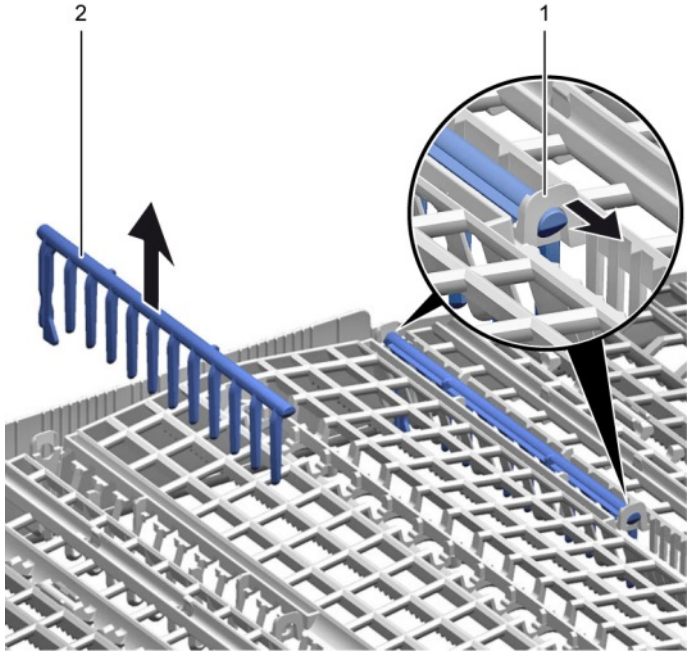

5. Estrarre le rastrelliere abbattibili dalle clip.

6. Dalla parte frontale, estrarre la cornice metallica dai supporti.

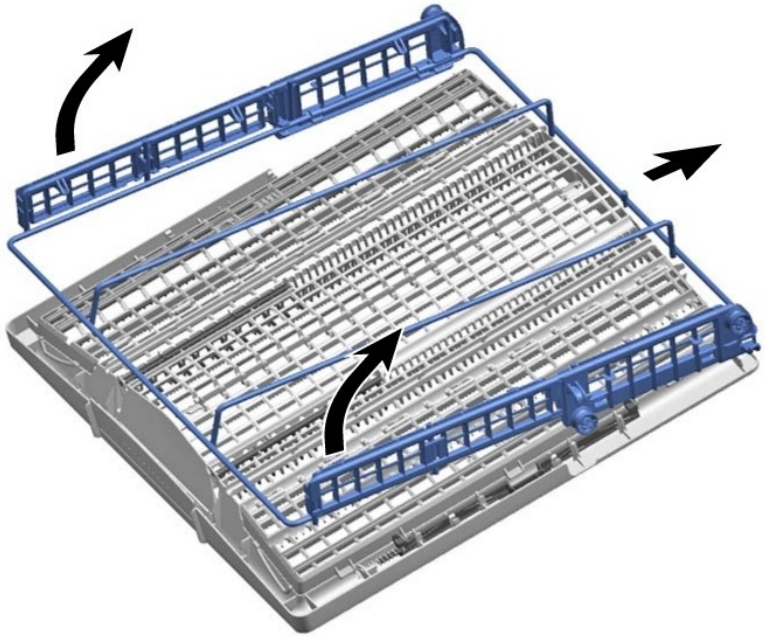

7. Spingere la cornice metallica fuori dalla guida.

4.3.2 Montaggio di VarioDrawer

- Per il montaggio, seguire la procedura sopra descritta in senso opposto.

Diritti d'autore di BSH Hausgeräte GmbH

4.4 Sostituzione dei bracci di lavaggio

4.4.1 Smontaggio del braccio di lavaggio

1. Svitare il braccio di lavaggio superiore (1) e tirarlo verso il basso per staccarlo (2).

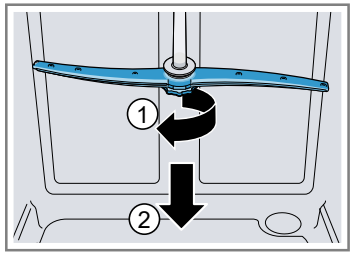

2. Tirare verso il basso il braccio di lavaggio inferiore per rimuoverlo.

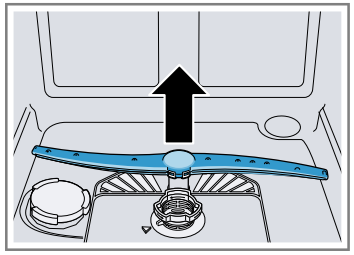

4.4.2 Montaggio del braccio di lavaggio

1. Inserire il braccio di lavaggio inferiore.
   ➡ Il braccio di lavaggio si blocca in posizione.
2. Inserire il braccio di lavaggio superiore e avvitarlo saldamente in posizione.

Diritti d'autore di BSH Hausgeräte GmbH

4.5 Sostituzione dei filtri

4.5.1 Smontaggio del filtro

1. Ruotare il filtro grossolano in senso antiorario (1) e togliere il sistema filtro (2).

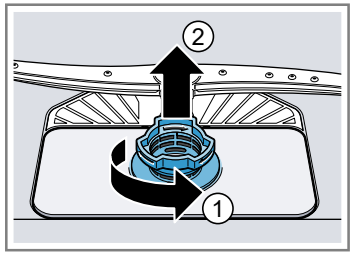

   Controllare che non cadano corpi estranei nella coppa del filtro.

2. Spingere il microfiltro verso il basso per rimuoverlo.

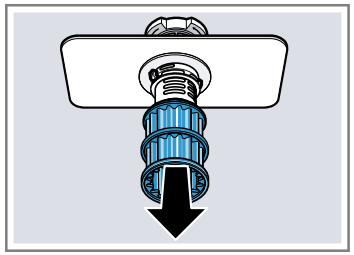

4.5.2 Montaggio dei filtri

1. Rimontare il sistema filtro.
   Verificare che i fermi di bloccaggio sul filtro grossolano si blocchino in posizione.
2. Inserire il sistema filtro nell'apparecchio e ruotare il filtro grossolano in senso orario.
   Assicurarsi che le marcature con le frecce siano allineate.

Diritti d'autore di BSH Hausgeräte GmbH

4.6 Montaggio della doccia/irroratore per teglie

1. Togliere il cestello superiore.
2. Inserire la doccia/irroratore per teglie nel supporto (1) e ruotarla verso destra (2).

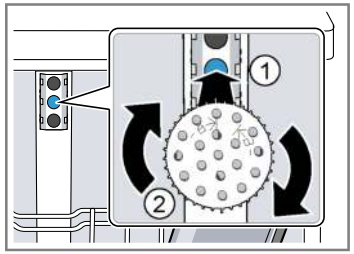

➡ La doccia/irroratore per teglie si blocca in posizione.

Diritti d'autore di BSH Hausgeräte GmbH

4.7 Sostituzione del cavo di alimentazione

Prerequisiti:

- L'apparecchio è scollegato dalla rete elettrica.
- L'apparecchio è scollegato dalla rete idrica.
- L'apparecchio è liberamente accessibile.

4.7.1 Scollegamento del cavo di alimentazione

- Muovere cautamente su e giù il cavo di alimentazione staccandolo dalla presa di corrente.

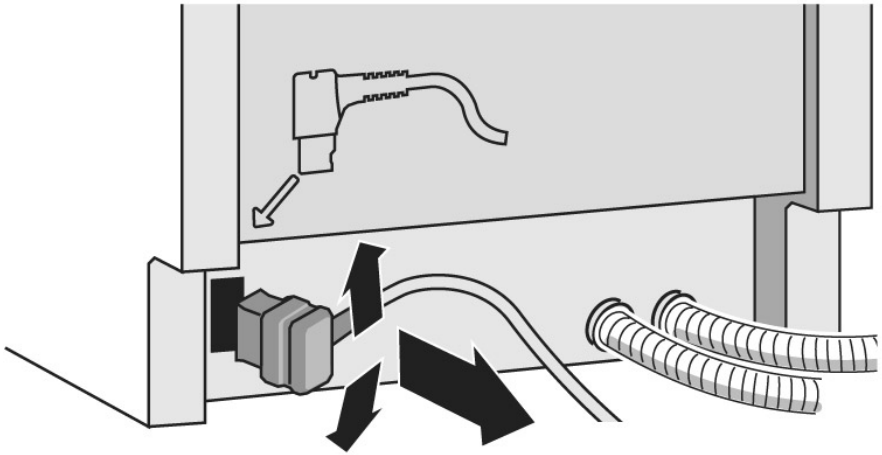

4.7.2 Collegamento del cavo di alimentazione

ATTENZIONE!

Surriscaldamento del collegamento principale!
Pericolo di incendio

- Inserire perfettamente il cavo di alimentazione fino a percepirne lo scatto.

- Inserire il connettore del cavo di alimentazione nella presa di corrente fino a udire lo scatto dell'innesto.

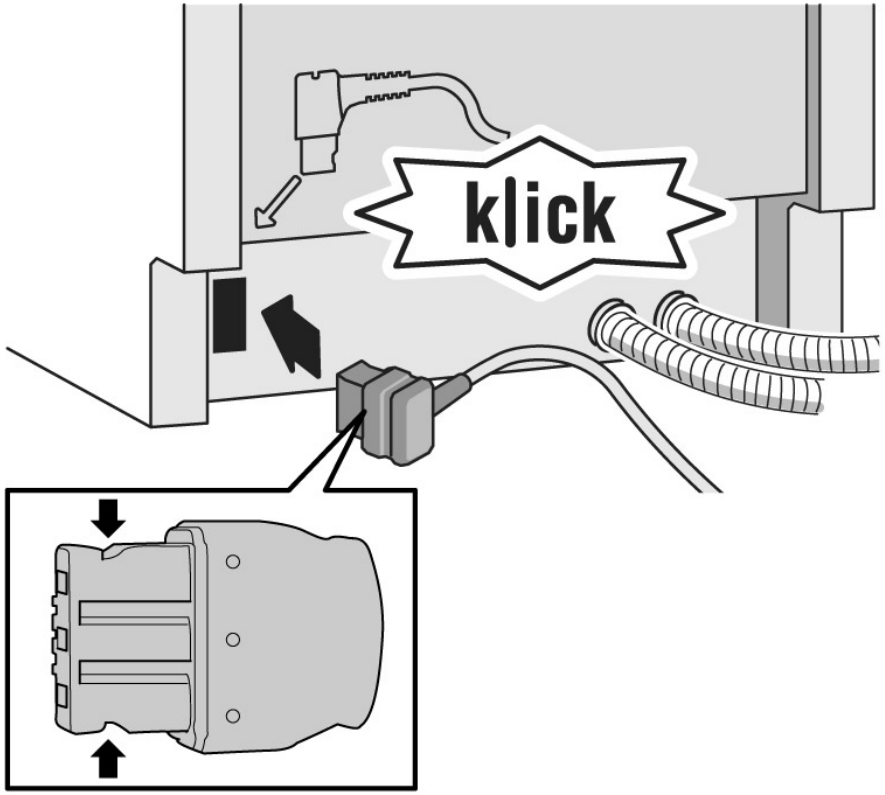

Diritti d'autore di BSH Hausgeräte GmbH

4.8 Sostituzione del coperchio del detersivo

	È possibile utilizzare un cacciavite di piccole dimensioni per fare leva.

Prerequisiti:

- L'apparecchio è scollegato dalla rete elettrica.
- L'apparecchio è scollegato dalla rete idrica.
- La porta è stata aperta.
- Il coperchio del detersivo è stato aperto.

4.8.1 Smontaggio del coperchio del detersivo

1. Far scorrere il coperchio del detersivo di 5 mm.
2. Esercitare una leggera pressione sulla parte inferiore del coperchio del detersivo ed estrarlo dai binari di guida afferrandolo dalla parte superiore.
3. Rimuovere la molla.

4.8.2 Inserimento della molla.

1. Inserire l'estremità lunga della molla nel foro di montaggio del cassetto del distributore (1).

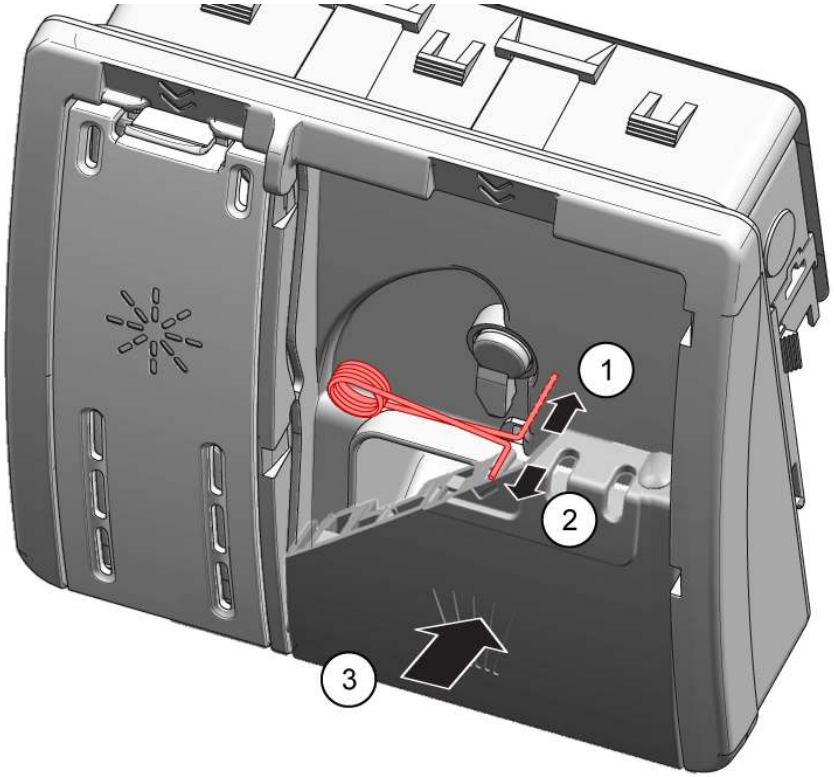

2. Inserire l'estremità corta della molla nel foro di montaggio del coperchio del distributore (2).
3. Premere il coperchio contro il cassetto del distributore (3).

4.8.3 Montaggio del coperchio del detersivo

1. Inserire da un lato il coperchio del detersivo di 5 mm nei binari di guida prima che si trovi in posizione completamente aperta. Esercitando una leggera forza, spingere il lato opposto del coperchio nei binari di guida.
2. Controllare il funzionamento del coperchio del detersivo.

Diritti d'autore di BSH Hausgeräte GmbH

4.9 Sostituzione della copertura della pompa di scarico

Prerequisiti:

- Il cestello è stato rimosso.
- I filtri sono stati rimossi.→509

4.9.1 Smontaggio della copertura della pompa di scarico

1. Togliere l'eventuale acqua.
   Usare un cucchiaio se necessario.
2. Fare leva sulla copertura della pompa con un cucchiaio e afferrarlo dalla nervatura.

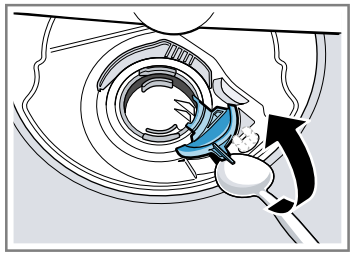

3. Sollevare il coperchio della pompa verso l'interno e rimuoverlo.

4.9.2 Montaggio della copertura della pompa di scarico

- Inserire la copertura della pompa (1) e premerla verso il basso (2).

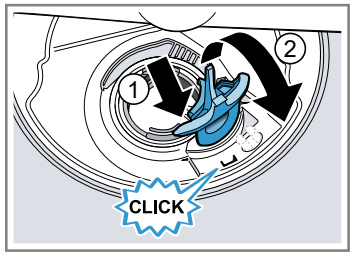

➡ La copertura della pompa si blocca in posizione.

Diritti d'autore di BSH Hausgeräte GmbH

4.10 Sostituzione del pannello laterale

Prerequisiti:

- L'apparecchio è scollegato dalla rete elettrica.
- L'apparecchio è scollegato dalla rete idrica.
- L'apparecchio è liberamente accessibile.
- Apparecchi a libero posizionamento: il piano di lavoro è stato smontato.→*503*

4.10.1 Smontaggio del pannello laterale

1. Rimuovere le viti dal pannello laterale (1).

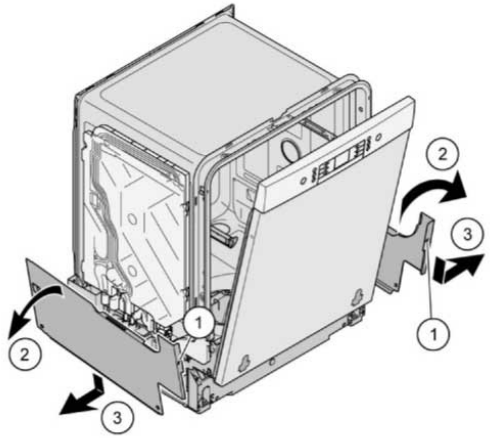

Fig. 1: A scomparsa totale

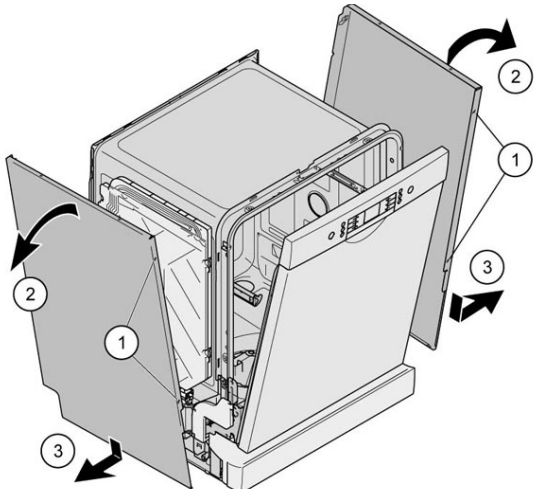

2. Inclinare leggermente la parte superiore del panello laterale verso l'esterno (2).
3. Tirare il pannello laterale verso il basso ed estrarlo dalla base (3).

Diritti d'autore di BSH Hausgeräte GmbH

4.10.2 Montaggio del pannello laterale

1. Inserire il pannello laterale nella base (1).

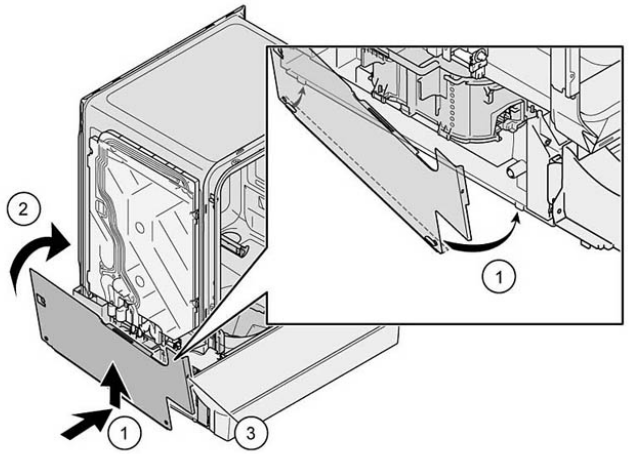

Fig. 2: A scomparsa totale

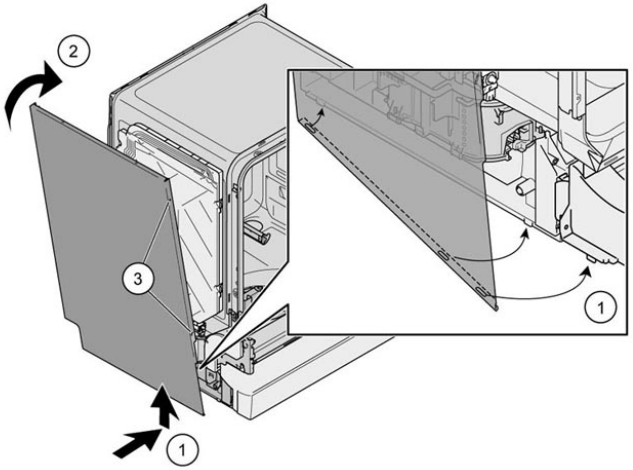

2. Spingere il pannello laterale contro l'apparecchio (2).
3. Fissare il pannello laterale con le viti (3).

Diritti d'autore di BSH Hausgeräte GmbH

4.11 Sostituzione della porta esterna

Prerequisiti:

- L'apparecchio è scollegato dalla rete elettrica.
- L'apparecchio è scollegato dalla rete idrica.

4.11.1 Smontaggio della porta esterna

	Rimuovere semplicemente le viti come descritto nei seguenti passaggi.

1. Aprire la porta.
2. Rimuovere le quattro viti.

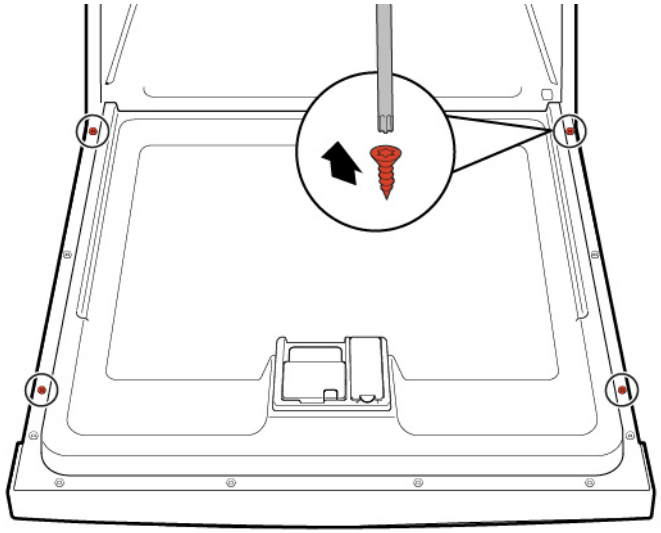

3.

	Fissare la porta tenendola ferma da una parte.

Rimuovere le due viti.

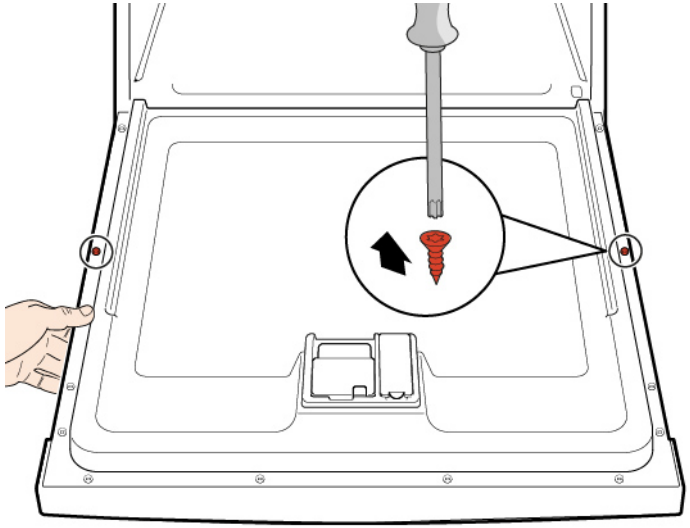

4.11.2 Montaggio della porta esterna

ATTENZIONE!

Se i cavi sono posizionati o fissati in modo errato:!
cablaggio danneggiato

- Posizionare i cavi e fissarli utilizzando il nastro adesivo

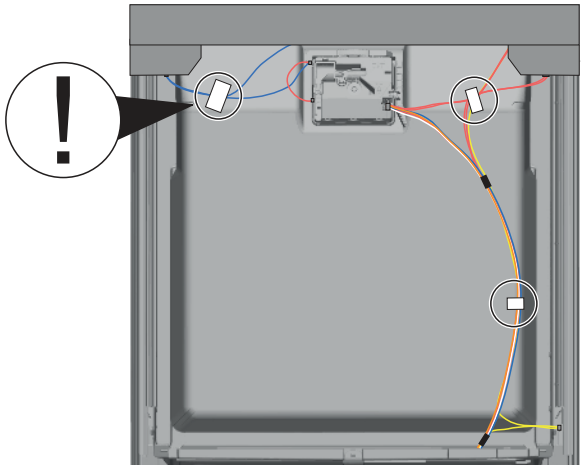

Diritti d'autore di BSH Hausgeräte GmbH

Prerequisiti:

- Il materiale isolante è stato posizionato correttamente e fissato all'interno della porta esterna.
- Le cerniere sono inserite nella porta esterna.

1. Chiudere la porta interna senza farla scattare.
2. Posizionare la parte superiore della porta esterna sotto il pannello comandi (1).

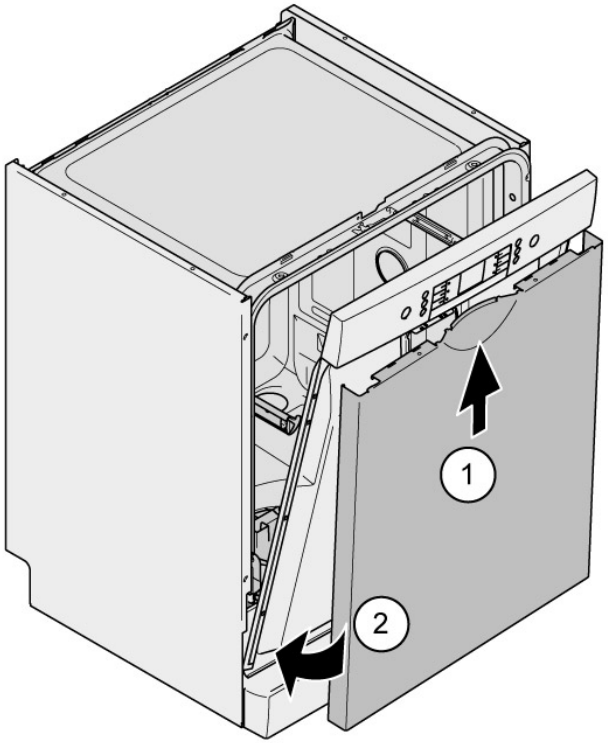

3. Premere la porta esterna contro la porta interna e tenere la posizione (2).
4. Fissare la porta tenendola ferma da una parte.

Aprire la porta e fissarla con due viti (viti metalliche 4 x 11 mm).

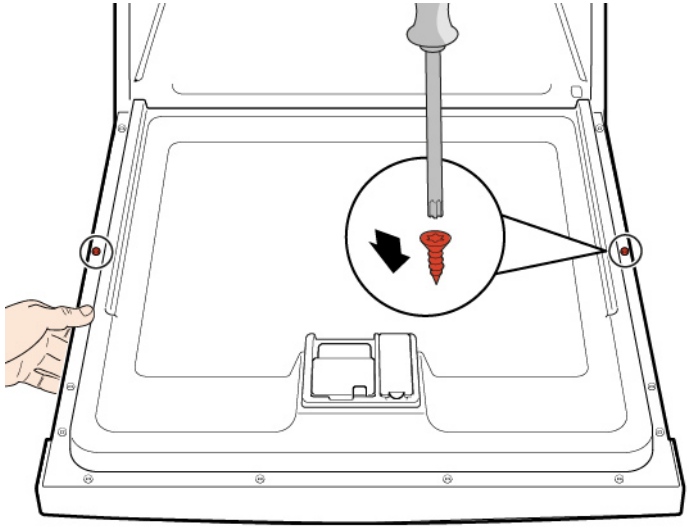

5. Fissare la porta esterna con quattro viti (viti metalliche 4 x 11).

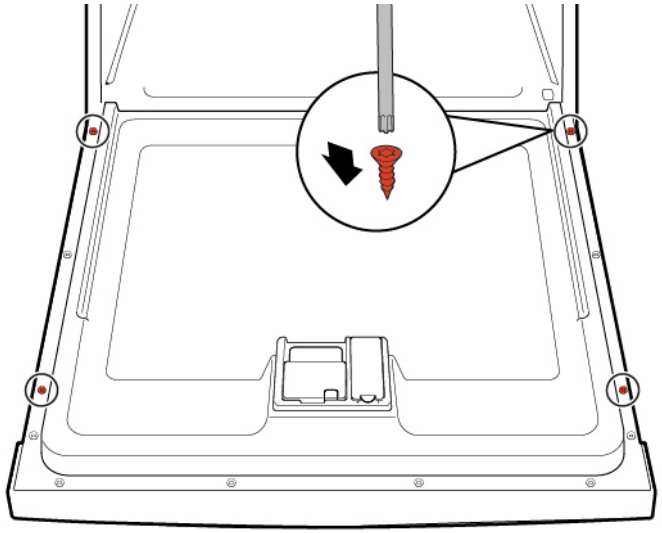

Diritti d'autore di BSH Hausgeräte GmbH

4.12 Sostituzione del pannello comandi

	Se un modulo di comando è difettoso, tutto il pannello comandi deve essere sostituito.

Prerequisiti:

- L'apparecchio è scollegato dalla rete elettrica.
- L'apparecchio è scollegato dalla rete idrica.
- La porta esterna è stata smontata.
- La porta esterna è stata smontata (completamente integrata/integrata).

4.12.1 Smontaggio del pannello comandi

1. Scollegare i collegamenti elettrici dal pannello comandi e dal sensore di mancanza brillantante posto in basso (1, 2).

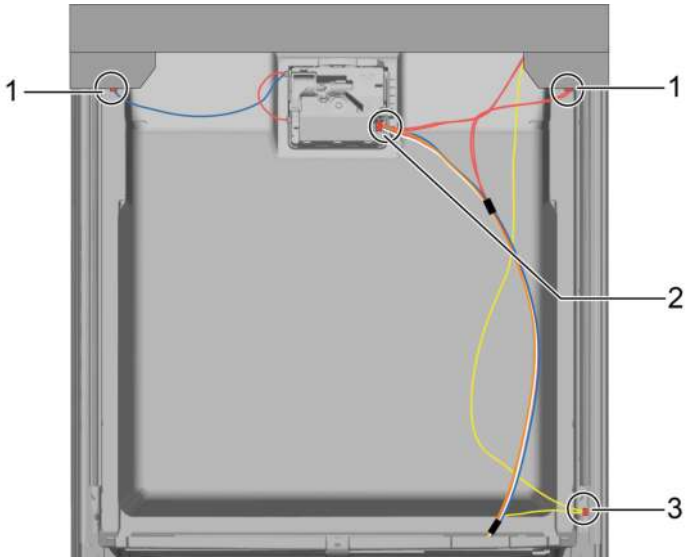

2. Scollegare il cavo di terra (3) (opzionale).
3. Aprire la porta dell'apparecchio.
4. Fissare il pannello comandi in modo che non cada (tenerlo fermo).
5. Rimuovere le sei viti.

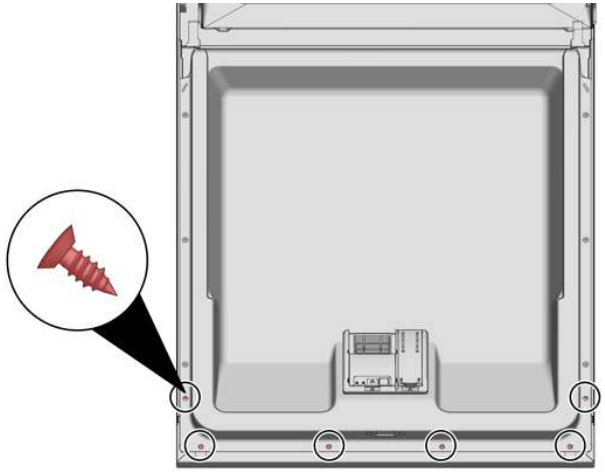

6. Rimuovere il pannello comandi.

4.12.2 Montaggio del pannello comandi

	Utilizzare viti 4 x 16 mm.

- Per il montaggio, seguire la procedura sopra descritta in senso opposto.

Diritti d'autore di BSH Hausgeräte GmbH

4.13 Fissaggio delle molle della porta

1. Estrarre la copertura del passacavi.

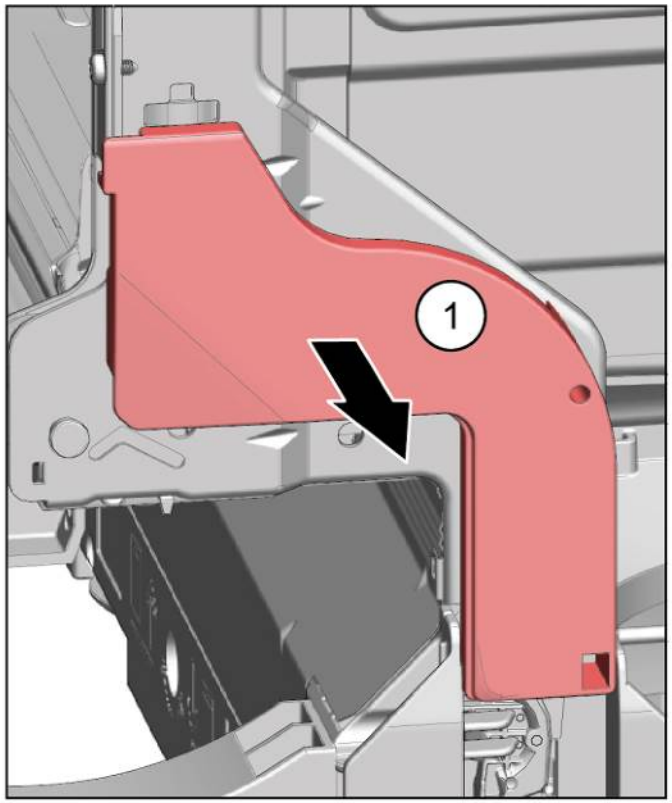

2. 1. Aprire leggermente la porta (1).
   2. Fissare nella scanalatura della base (2).
   3. Chiudere lentamente la porta (3).

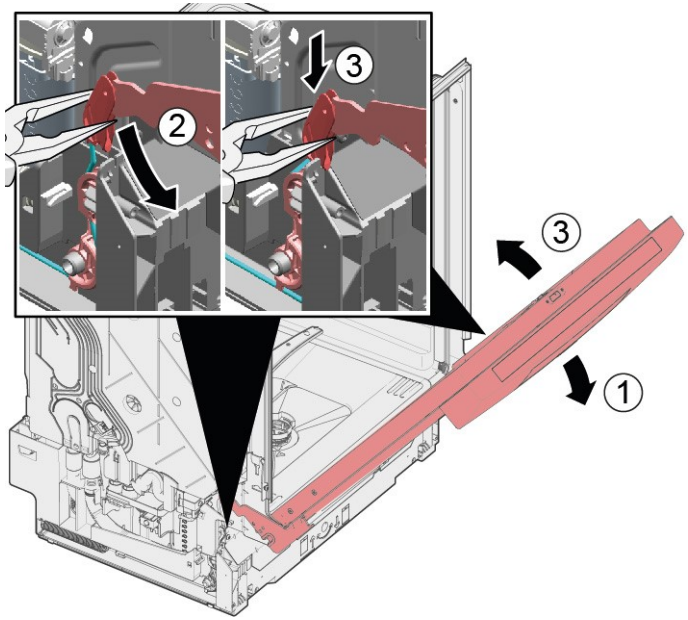

Il sistema si aggancia automaticamente alla cerniera della porta.

Diritti d'autore di BSH Hausgeräte GmbH

3. 1. Chiudere leggermente la porta (4).
   2. Spingere all'indietro per rilasciare la cerniera della porta (5).
   3. Aprire la porta (6).

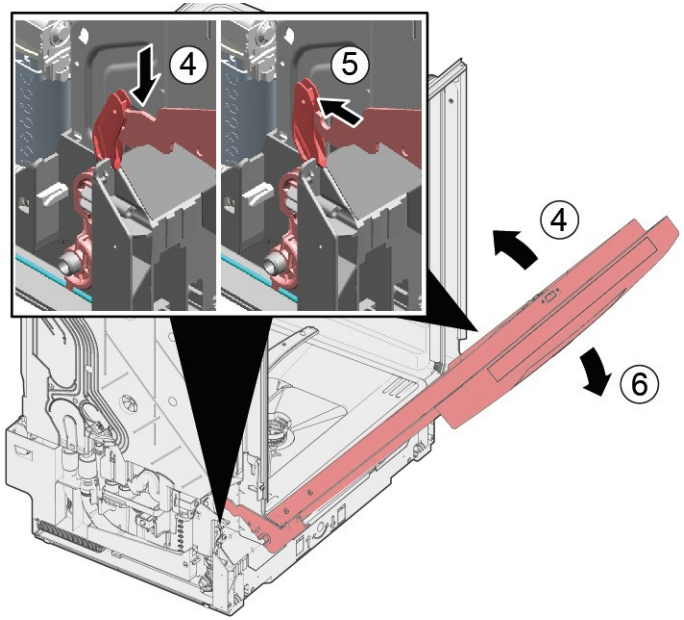

4. Ripetere l'operazione sull'altro lato dell'apparecchio.

Diritti d'autore di BSH Hausgeräte GmbH

4.14 Sostituzione del listello dello zoccolo

	I piedini sono identici e interscambiabili.

Prerequisiti:

- L'apparecchio è scollegato dalla rete elettrica.
- L'apparecchio è scollegato dalla rete idrica.
- La porta esterna è stata smontata.
- La porta esterna è stata smontata (completamente integrata/integrata).

4.14.1 Smontaggio del listello dello zoccolo

1.

	Smontaggio errato. Se il listello dello zoccolo è lente lateralmente e viene rimosso, vi può essere la rottura di entrambe le staffe. Se solo una staffa risulta danneggiata, il lato può essere sostituito perché le staffe sono identiche. Per ridurre il carico sul listello dello zoccolo dotato di piedini, è consigliabile porre qualcosa sotto l'apparecchio ai lati e nella parte anteriore.

2. Inserire un cacciavite nelle guide (1) e rilasciare il meccanismo di blocco spingendo verso il basso.

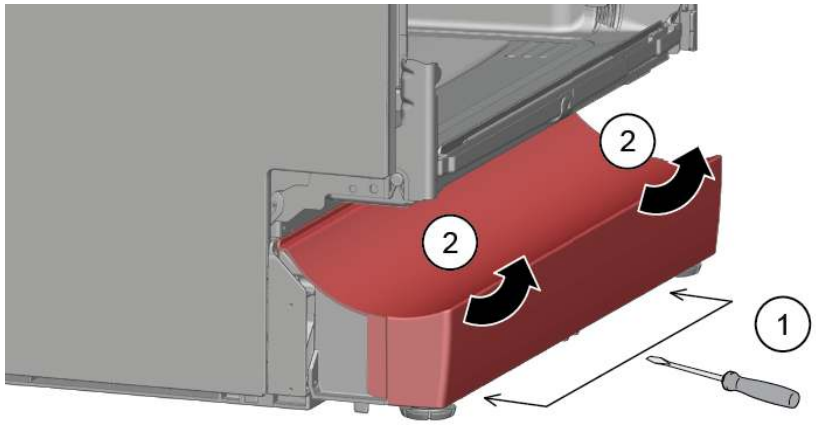

3. Sollevare il pannello.

4. Rimuovere i piedini tirandoli in avanti (1).

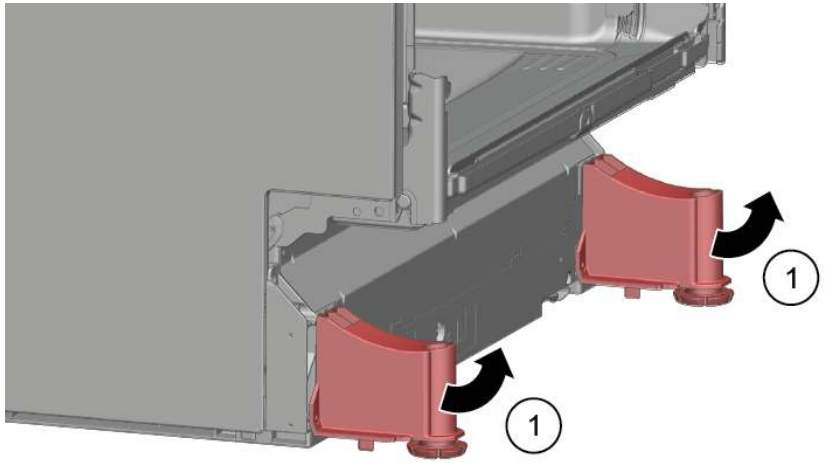

4.14.2 Montaggio del listello dello zoccolo

1. Inserire i piedini.
2. Inserire il listello dello zoccolo dall'alto (1) e spingere verso il basso fino a che non scatta in posizione (2).

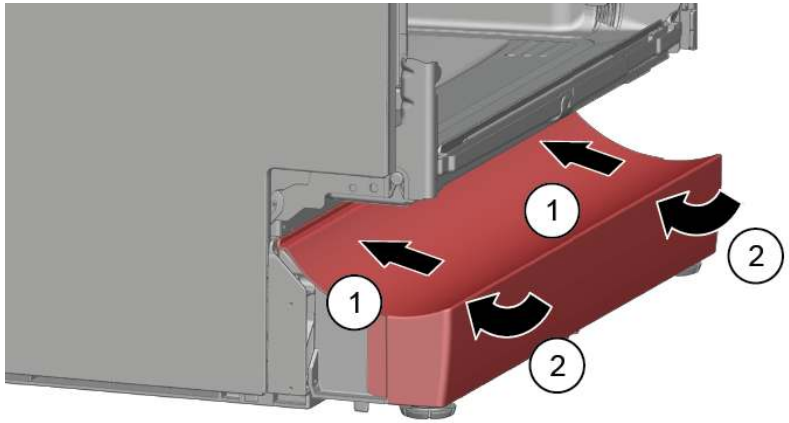

Diritti d'autore di BSH Hausgeräte GmbH

4.15 Sostituzione dello zoccolo di base

	Lo zoccolo di base si trova in basso nella parte anteriore.

Prerequisiti:

- L'apparecchio è scollegato dalla rete elettrica.
- L'apparecchio è scollegato dalla rete idrica.
- Il pannello della porta (opzionale) è stato smontato.
- La porta esterna è stata smontata.
- La porta esterna è stata smontata (completamente integrata/integrata).
- Il listello dello zoccolo è stato rimosso (opzionale).→521

4.15.1 Smontaggio dello zoccolo di base

1. Rimuovere le due viti (1).

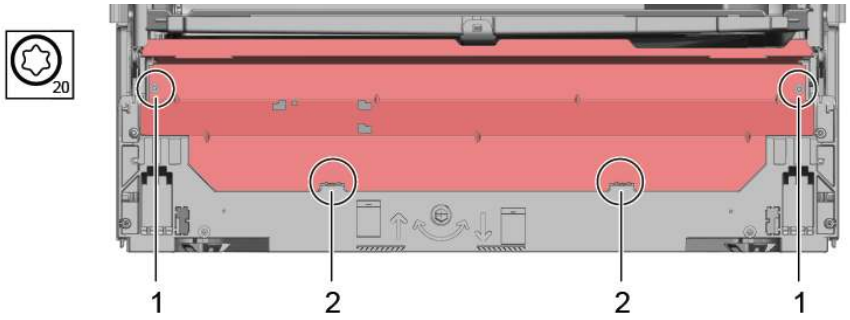

2. Sganciare gli elementi di blocco (2).

3. Piegare leggermente in avanti lo zoccolo di base (1).

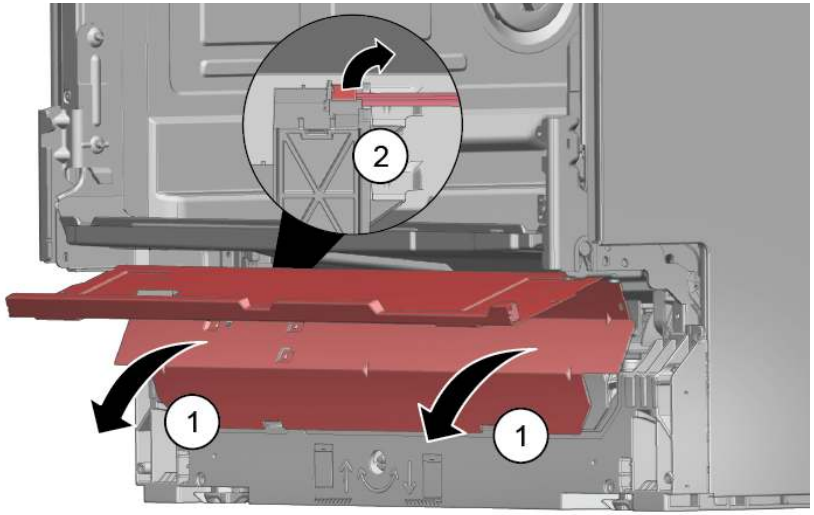

4.

	A seconda del modello, la spina di EmotionLight rimane fissata al basamento.

Staccare la spina sulla tacca di arresto ed estrarla dalla parte posteriore (2).

4.15.2 Montaggio dello zoccolo di base

- Per montare lo zoccolo di base, eseguire i passaggi precedenti in sequenza inversa.

Diritti d'autore di BSH Hausgeräte GmbH

4.16 Sostituzione del tubo di troppopieno

	Il tubo di troppopieno è situato in basso nella parte anteriore dell'apparecchio.

Prerequisiti:

- L'apparecchio è scollegato dalla rete elettrica.
- L'apparecchio è scollegato dalla rete idrica.
- Il pannello della porta è stato smontato (opzionale).
- La porta esterna è stata smontata.
- Il listello dello zoccolo è stato rimosso (opzionale).→521
- Lo zoccolo di base è stato smontato.→522

4.16.1 Smontaggio della canalina di recupero troppopieno.

	Acqua residua ▪ Lo smontaggio del tubo di scarico può comportare la fuoriuscita di acqua residua. ▪ Assorbirla oppure aspirarla dal basamento con la pompa a sifone.

1. Fare leva sulla parte superiore del meccanismo di blocco per rimuoverlo (1, 2).

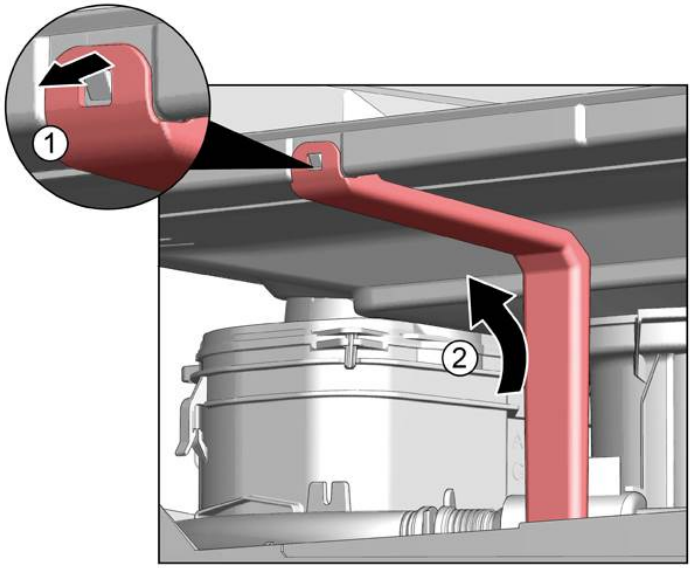

2. Sganciare l'elemento di blocco.

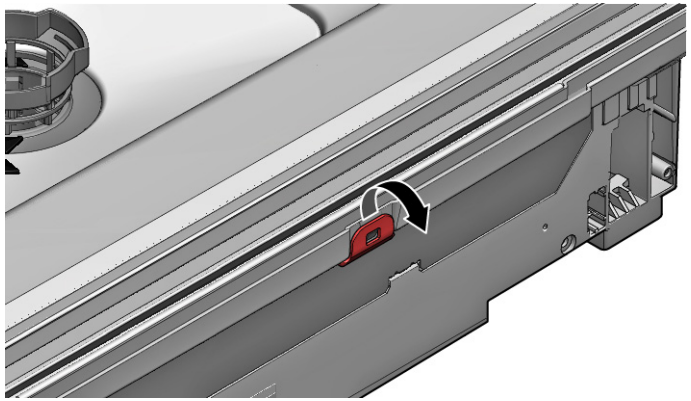

3. 1. Inserire il cacciavite sotto il fermo di metallo (1).
   2. Sganciare con delicatezza il fermo di metallo (2).

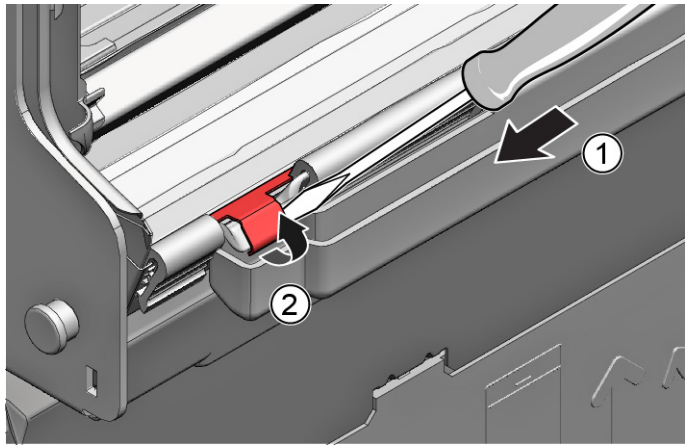

Diritti d'autore di BSH Hausgeräte GmbH

4. Sollevare il tubo di troppopieno ed estrarlo.

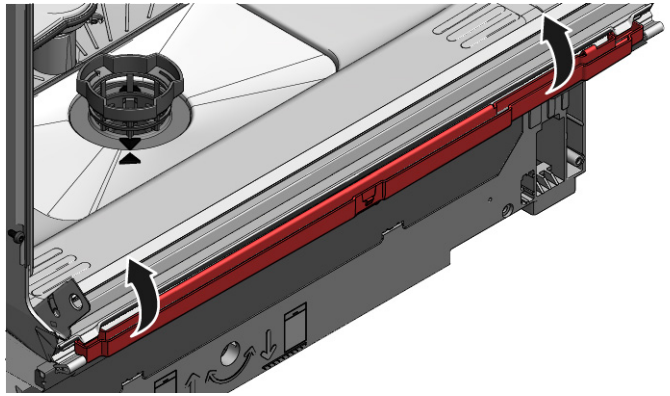

4.16.2 Montaggio del tubo di troppopieno

	Rischio di danni provocati dall'acqua in caso di montaggio non corretto del tubo di troppopieno! Inserire correttamente il tubo di troppopieno in basso nella guida della base. Innestare il tubo di troppopieno in posizione in alto.

1. 1. Posizionare il tubo di troppopieno (1).
   2. Avvicinare il tubo di troppopieno alla guarnizione (2).
   3. Premere il tubo di troppopieno nella guida della guarnizione (3).
   4. Inserire il tubo di troppopieno (4).
   5. Bloccare il tubo di troppopieno (5).

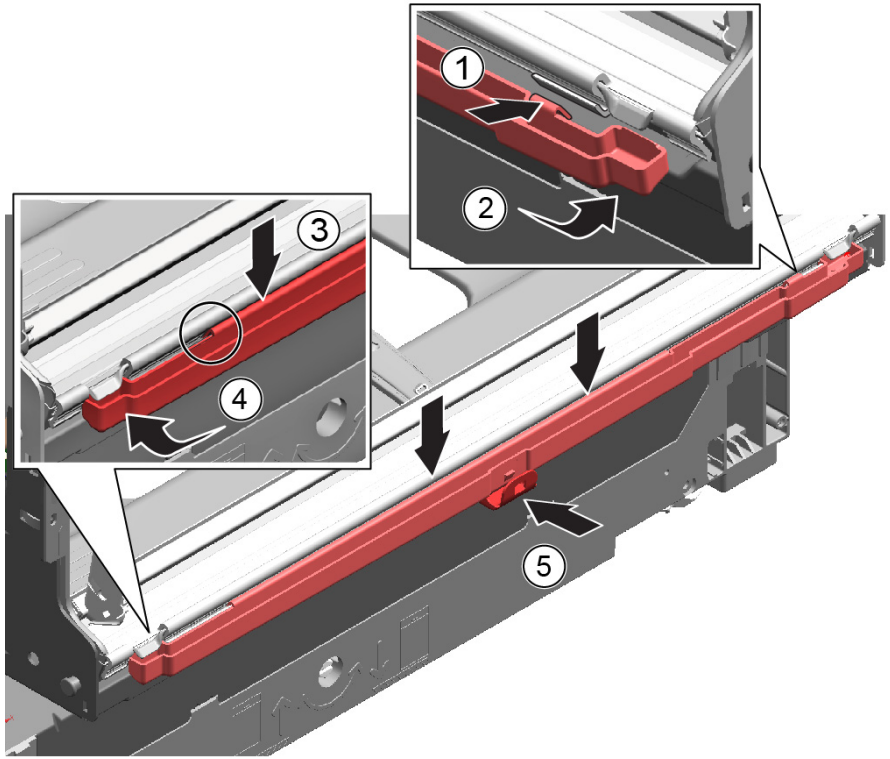

Diritti d'autore di BSH Hausgeräte GmbH

2. Controllare il montaggio a destra e a sinistra.

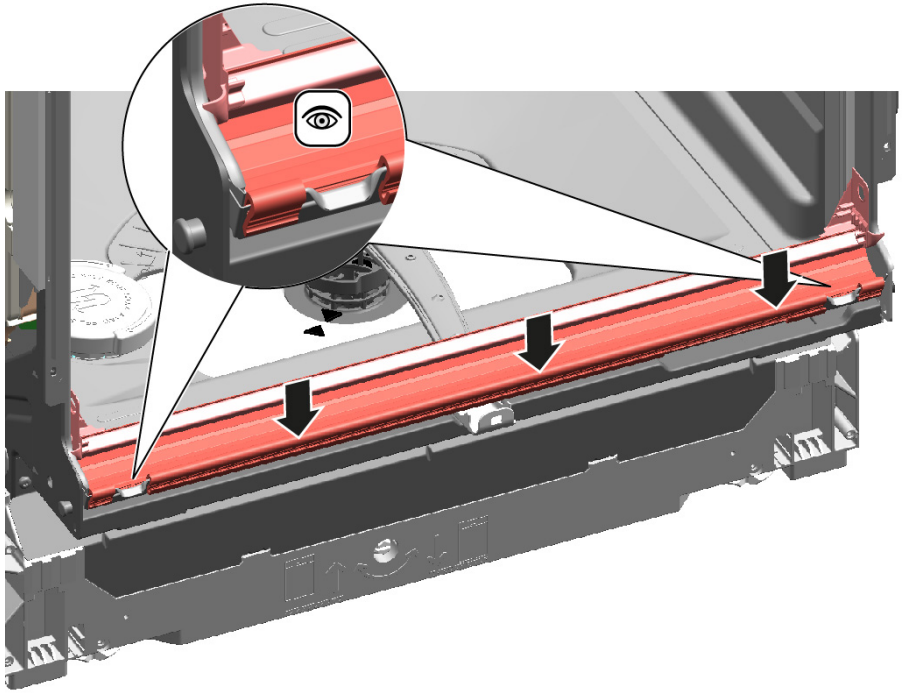

3. Controllare che l'alloggiamento sia saldo.

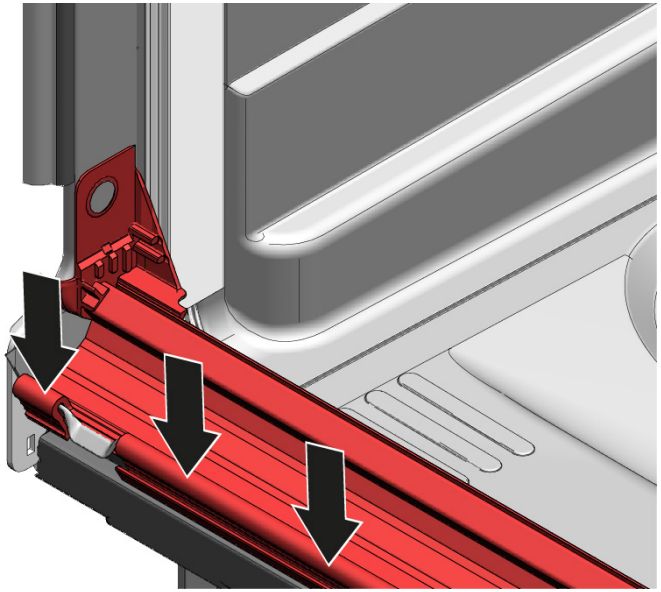

4. Bloccare con il fermo di metallo a sinistra e a destra.

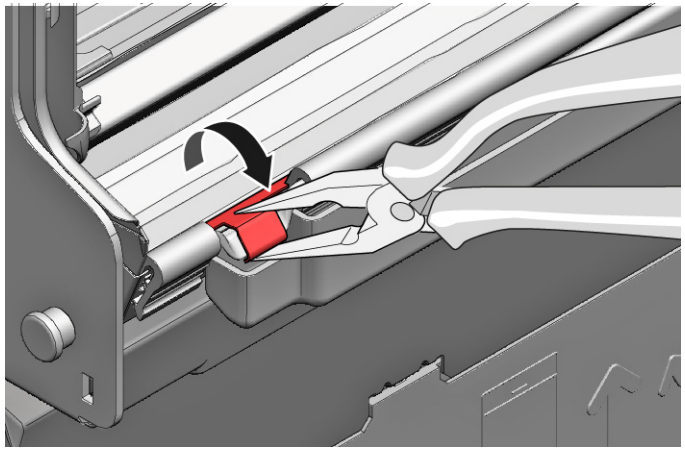

Diritti d'autore di BSH Hausgeräte GmbH

4.17 Sostituzione della porta interna

Prerequisiti:

- L'apparecchio è scollegato dalla rete elettrica.
- L'apparecchio è scollegato dalla rete idrica.

4.17.1 Smontaggio della porta interna

1. Togliere le viti (1).
2. Rimuovere la porta interna sollevandola (2).

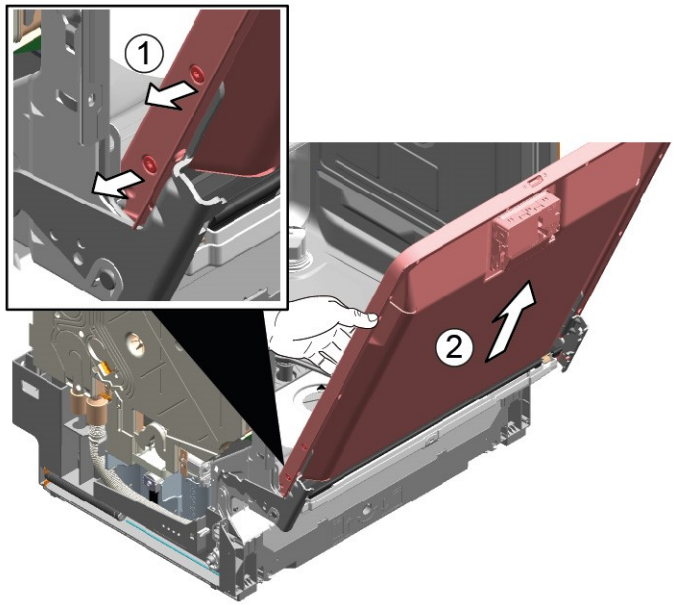

4.17.2 Montaggio della porta interna

1. Mettere la guarnizione della porta in avanti.
2. Spingere la porta interna dietro la guarnizione della porta.
3. Chiudere la porta interna.
4. Mettere la guarnizione della porta verso l'alto.
   Le parti laterali sono rivolte verso l'alto.
5. Spostare la cerniera della porta verso l'alto.
6. Fissare la cerniera della porta con viti.
7. Posizionare la porta interna sulla cerniera della porta.
8. Fissare la porta interna con viti.

Diritti d'autore di BSH Hausgeräte GmbH

4.18 Sostituzione della cerniera della porta

Prerequisiti:

- L'apparecchio è scollegato dalla rete elettrica.
- L'apparecchio è scollegato dalla rete idrica.
- L'apparecchio è liberamente accessibile.
- Il pannello laterale è stato rimosso.→514
- La porta esterna è stata smontata.
- La porta interna è stata rimossa.
- Il pannello comandi è stato rimosso.→518
- Le molle della porta sono state fissate.→519
- Il listello dello zoccolo è stato rimosso.→521
- Lo zoccolo di base è stato smontato.→522
- La canalina di recupero troppopieno è stata rimossa.→523

4.18.1 Smontaggio della cerniera della porta

1. 1. Sbloccare il fermo con un cacciavite (1).
   2. Tirare la cerniera della porta in avanti (2).

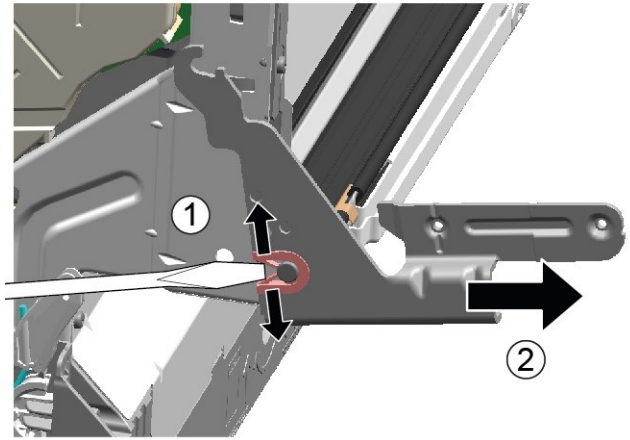

2. Sbloccare il collegamento di messa a terra sulla cerniera della porta.

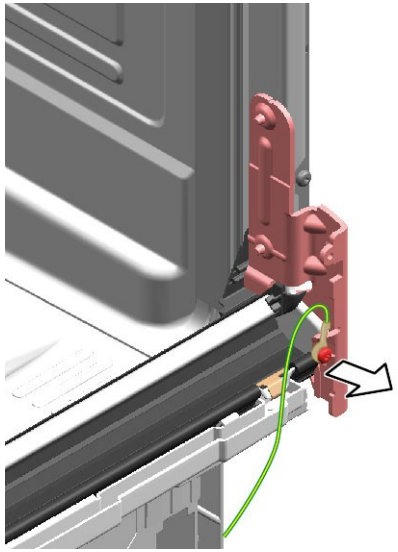

4.18.2 Montaggio della cerniera della porta

PERICOLO

Rischio di scosse elettriche dovute a componenti sotto tensione!
Pericolo di morte dovuto a scosse elettriche in caso di riparazione non conforme

- Le parti elettriche devono essere riparate da elettricisti qualificati.
- Ultimata la riparazione, occorre eseguire un test di sicurezza conforme alla norma VDE 0701 o alle norme specifiche del Paese.

Diritti d'autore di BSH Hausgeräte GmbH

1. 1. Posizionare la cerniera sull'apparecchio (1).
   2. Spostare la cerniera verso il basso (2) finché non è bloccata nell'apparecchio.

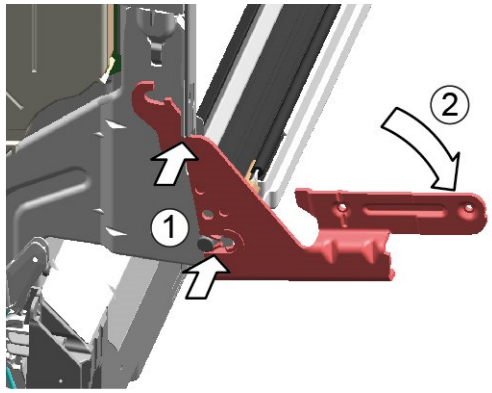

2.

	Il mancato collegamento di messa a terra può portare a potenziale di rete sulla porta.

Stabilire il collegamento di messa a terra.

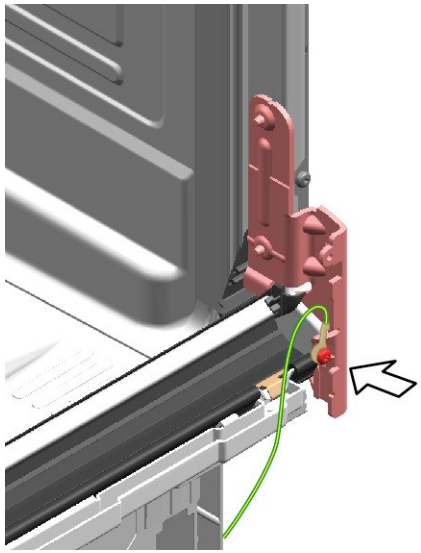

Diritti d'autore di BSH Hausgeräte GmbH

4.19 Sostituzione della guarnizione della porta (inferiore)

Prerequisiti:

- L'apparecchio è scollegato dalla rete elettrica.
- L'apparecchio è scollegato dalla rete idrica.
- La porta esterna è stata smontata.
- Lo zoccolo di base è stato smontato.→522
- Il listello dello zoccolo è stato rimosso (opzionale).→521
- Le molle della porta sono state rimosse.
- Il pannello comandi è stato rimosso.
- Il supporto del cablaggio nella parte inferiore destra è stato rimosso.

4.19.1 Smontaggio della guarnizione della porta

1. Togliere i due fermi dalla guarnizione inferiore della porta (1, 2).

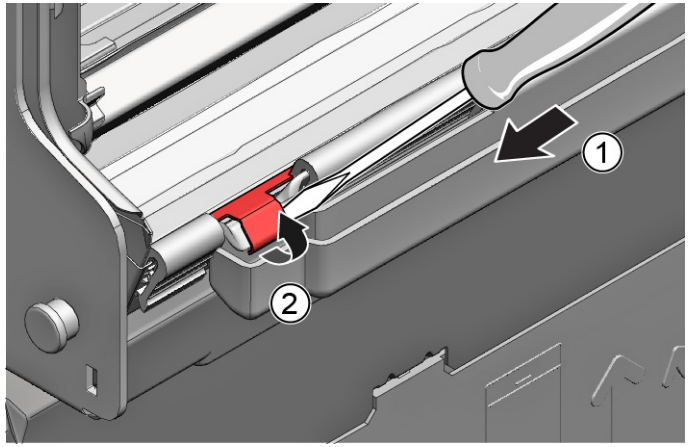

2. Staccare la canalina di recupero troppopieno.

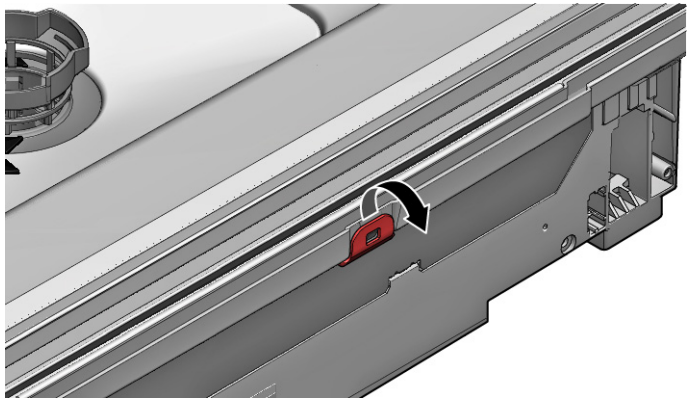

3. Sollevare il canale di troppopieno.

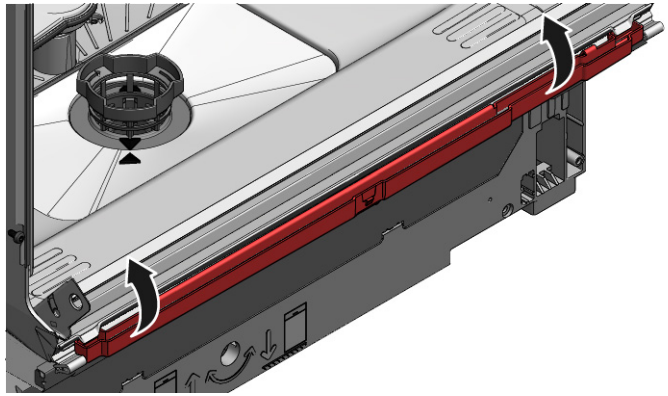

Diritti d'autore di BSH Hausgeräte GmbH

4. Togliere la guarnizione inferiore della porta dalla porta interna.

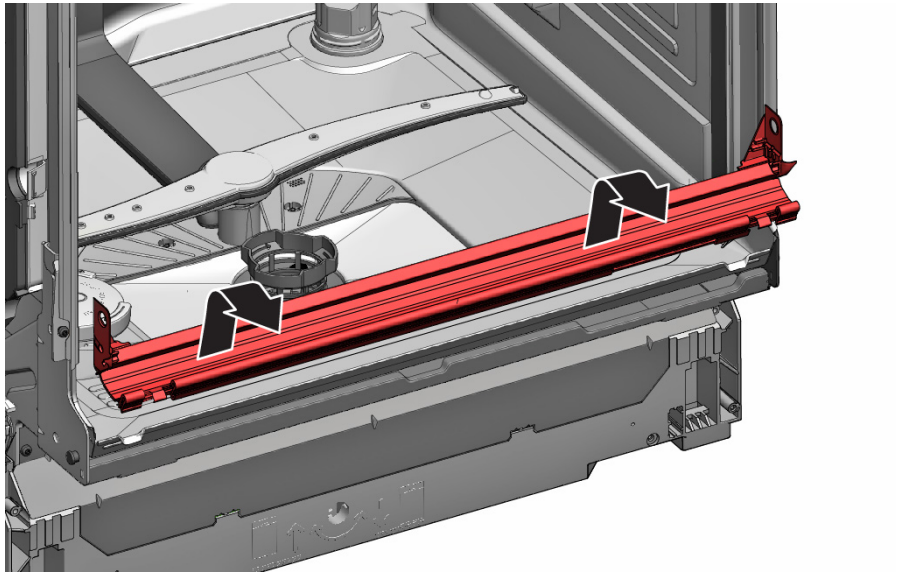

4.19.2 Montaggio della guarnizione della porta

1. Montare i tappi a destra e sinistra del binario sigillante con la guarnizione della porta.

2. Inserire la guarnizione della porta con l'aletta di chiusura nella porta interna.
3. Fissare la guarnizione della porta con due fermi.

Diritti d'autore di BSH Hausgeräte GmbH

4.20 Sostituzione della guarnizione (superiore) della porta

Prerequisiti:

- L'apparecchio è scollegato dalla rete elettrica.
- L'apparecchio è scollegato dalla rete idrica.

4.20.1 Smontaggio della guarnizione della porta

- Togliere la guarnizione della porta dal telaio interno.

4.20.2 Montaggio della guarnizione della porta

La guarnizione della porta deve essere tagliata alla lunghezza corretta prima del montaggio. È di 1750 mm per gli apparecchi di altezza 81 cm e di 1850 mm per gli apparecchi di altezza 86 cm.

1. Preparare la guarnizione della porta giusta.
2. Verificare che il profilo di tenuta sia montato nella posizione corretta.

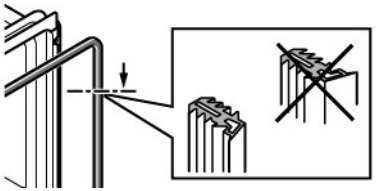

3. Il punto bianco deve essere allineato con la striscia di tenuta.

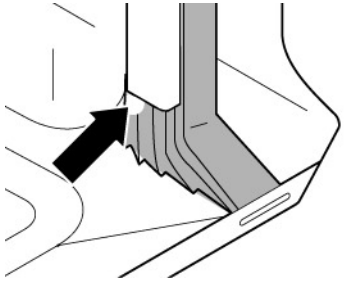

4. | | |
|---|---|
| | La guarnizione non deve essere ondulata o tesa negli angoli. La guarnizione è tagliata diagonalmente alle estremità e si assottiglia nel fondo del cassetto davanti. |

   Posizionare l'estremità della guarnizione diritta davanti sotto la porta interna. La guarnizione deve poggiare il più possibile contro il lato del cassetto.

➡ Guarnizione della porta montata correttamente:

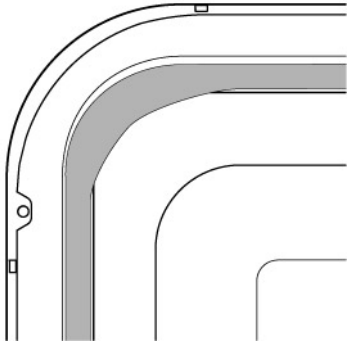

Diritti d'autore di BSH Hausgeräte GmbH

4.21 Sostituzione di EmotionLight

	EmotionLight è situata in alto nella parte anteriore dell'area esterna del serbatoio di risciacquo.

Prerequisiti:

- L'apparecchio è scollegato dalla rete elettrica.
- L'apparecchio è scollegato dalla rete idrica.
- L'apparecchio è liberamente accessibile.
- Il piano di lavoro è stato smontato (opzionale).
- Il pannello laterale destro è stato rimosso (opzionale).→514

4.21.1 Smontaggio di EmotionLight

1. Sbloccare il fermo dalla parte posteriore (1).

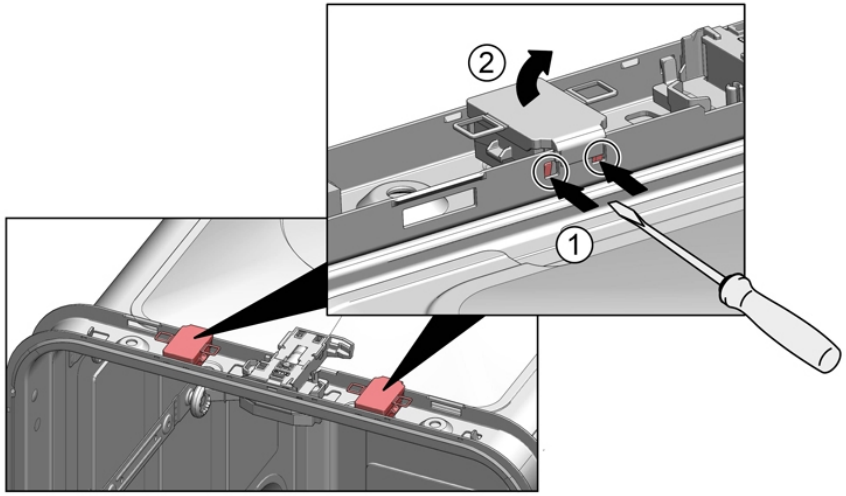

2. Togliere il supporto tirandolo verso l'alto (2).
3. Staccare la spina dal connettore (nella parte inferiore destra davanti all'apparecchio).
4. Staccare il collegamento elettrico dal modulo di potenza.

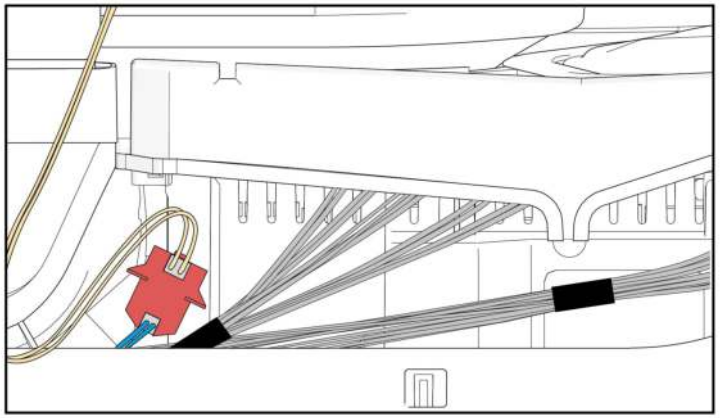

5. Togliere EmotionLight dall'apparecchio.

4.21.2 Montaggio di EmotionLight

1. Inserire il supporto nel telaio del serbatoio di risciacquo (1).

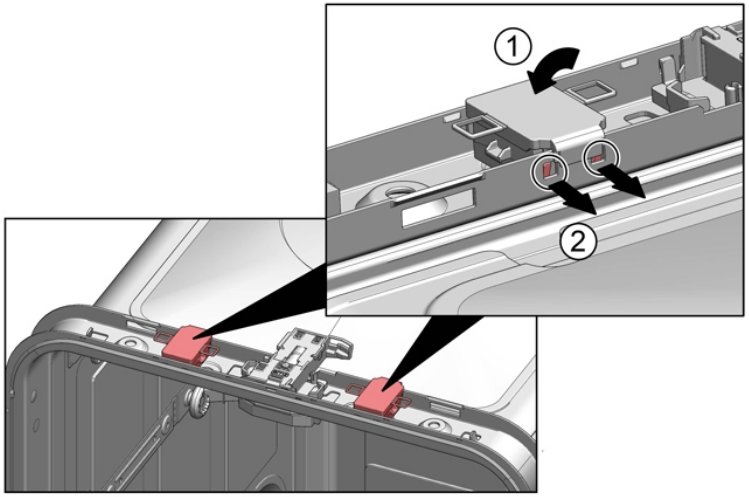

Diritti d'autore di BSH Hausgeräte GmbH

2. Bloccare il fermo (2).
3.

ATTENZIONE!

Montaggio errato!
Danni al cavo nell'area della cerniera della porta.
- Montare il cavo nell'area della cerniera della porta (tra la cerniera e il serbatoio di risciacquo) in modo che non possa essere danneggiato dalle parti in movimento.

Montare il cavo nella parte inferiore destra.

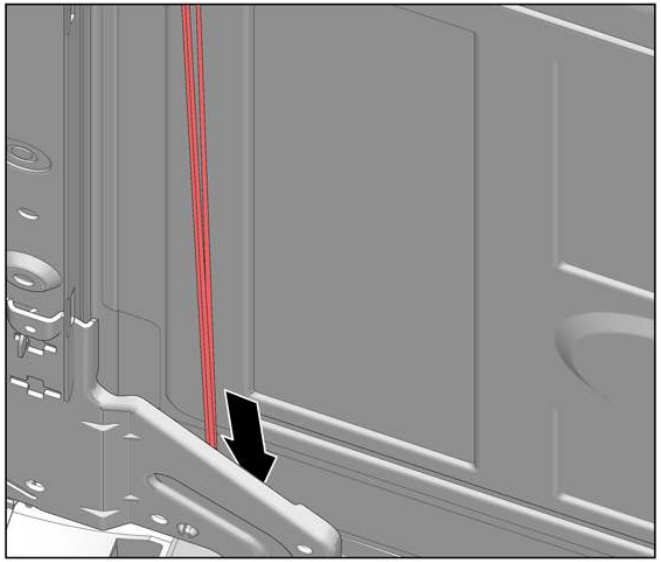

Diritti d'autore di BSH Hausgeräte GmbH

Fig. 3: Cavo piatto

4. Inserire la spina.

Diritti d'autore di BSH Hausgeräte GmbH

4.22 Sostituzione del modulo TimeLight

	Il modulo TimeLight può essere sostituito solo come un'unità completa. Il modulo TimeLight è fissato sul retro dello zoccolo di base.

Prerequisiti:

- L'apparecchio è scollegato dalla rete elettrica.
- L'apparecchio è scollegato dalla rete idrica.
- Il listello dello zoccolo è stato rimosso.→*521*
- Lo zoccolo di base è stato smontato e capovolto.→*522*

4.22.1 Rimozione del modulo TimeLight

1. Piegare leggermente gli elementi di blocco (1) verso l'esterno.

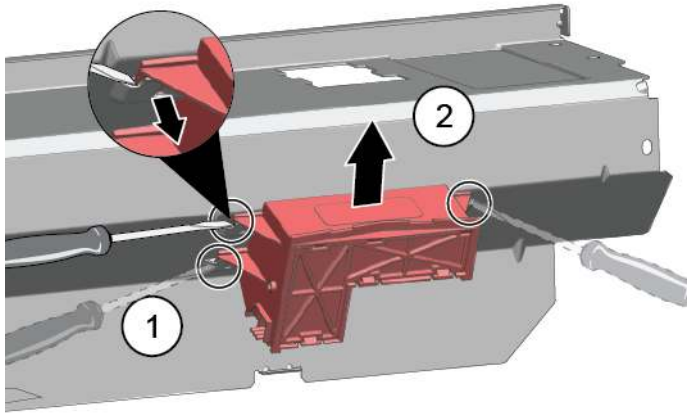

2. Estrarre il modulo di proiezione TimeLight dalla guida (2).

4.22.2 Montaggio del modulo TimeLight

1. Piegare nuovamente gli elementi di blocco verso l'interno (1).

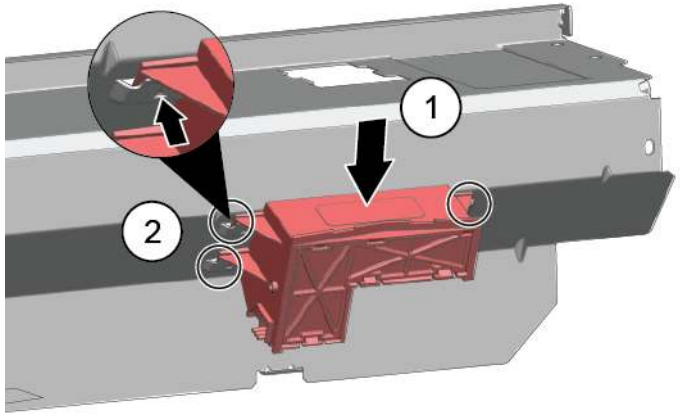

2. Inserire il modulo di proiezione TimeLight all'interno della guida (2).
3. Allacciare il collegamento elettrico.

Diritti d'autore di BSH Hausgeräte GmbH

4.23 Sostituzione della Gap Illumination

Prerequisiti:

- L'apparecchio è scollegato dalla rete elettrica.
- L'apparecchio è scollegato dalla rete idrica.
- La porta esterna è smontata.
- Il pannello comandi è stato smontato.

4.23.1 Smontaggio della Gap Illumination

1. 1. Sbloccare il fermo (1).
   2. Staccare il collegamento elettrico dal modulo di comando (2).

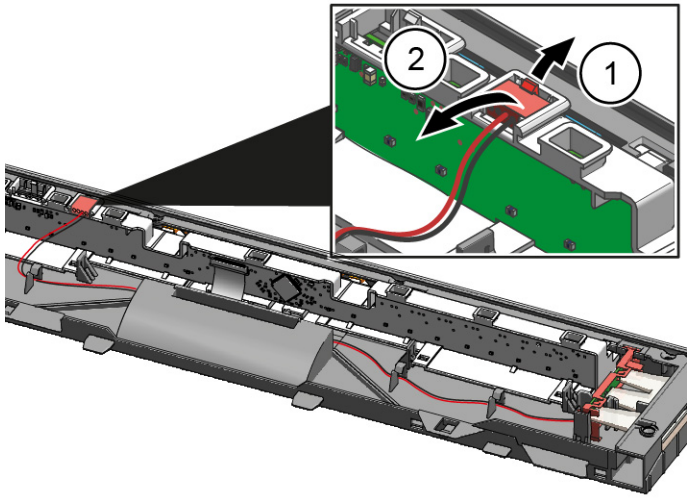

2. 1. Sbloccare il fermo dalla parte posteriore (1).
   2. Togliere il modulo luminoso (2).

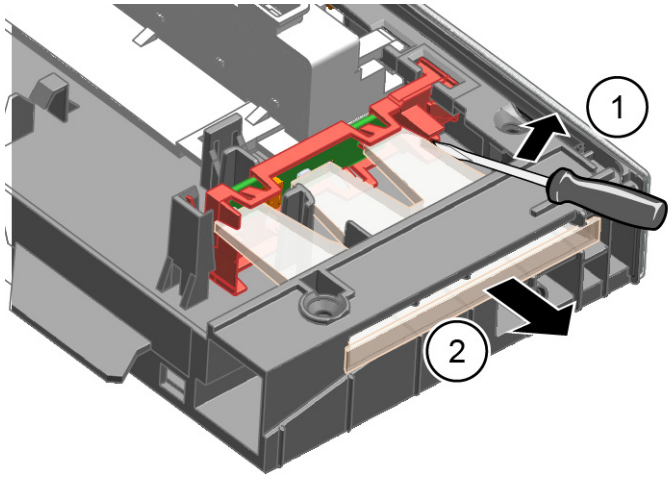

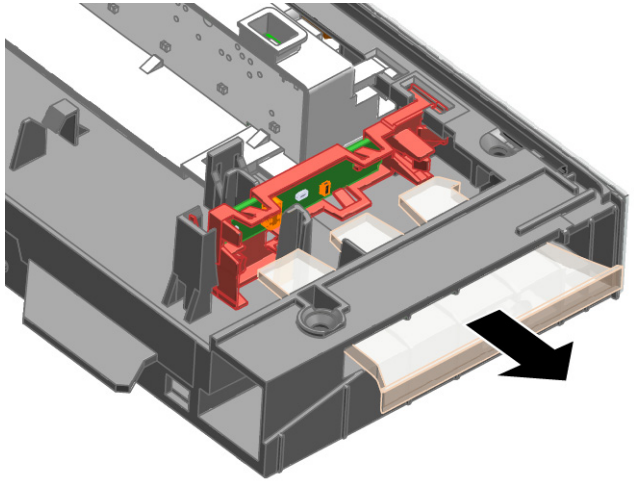

Diritti d'autore di BSH Hausgeräte GmbH

3. 1. Sbloccare il fermo (1).
   2. Sollevare il PCB con il supporto e toglierlo dal telaio del modulo di comando (2).

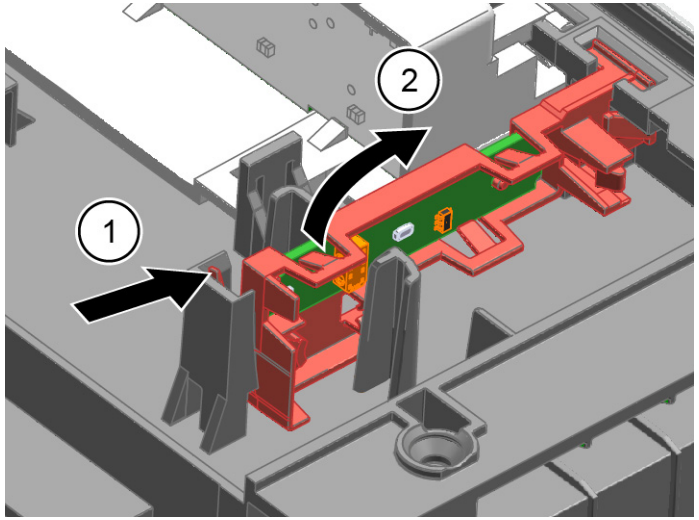

4.23.2 Montaggio della Gap Illumination

1. Inserire il supporto del PCB nel telaio del modulo di comando.

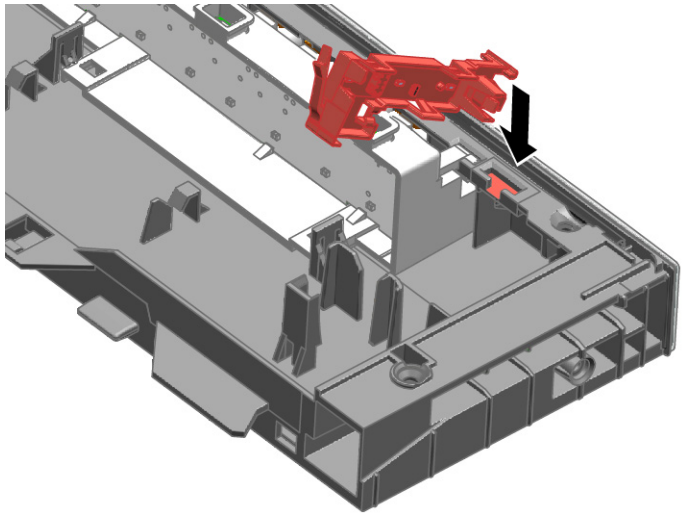

2. Inserirlo fino a sentire uno scatto.

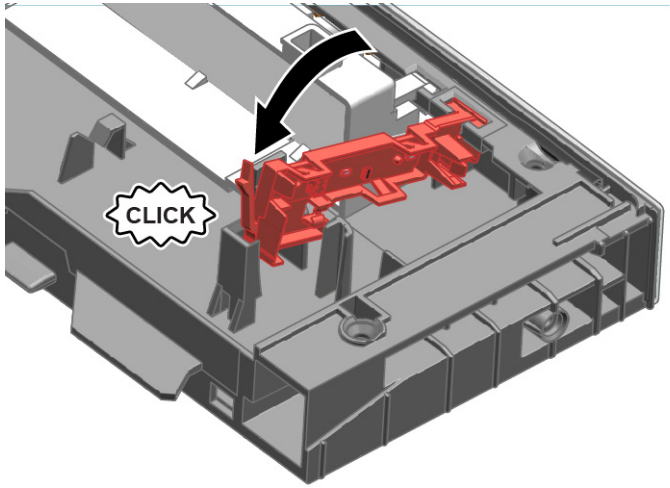

3. Inserire il modulo luminoso fino a sentire uno scatto.

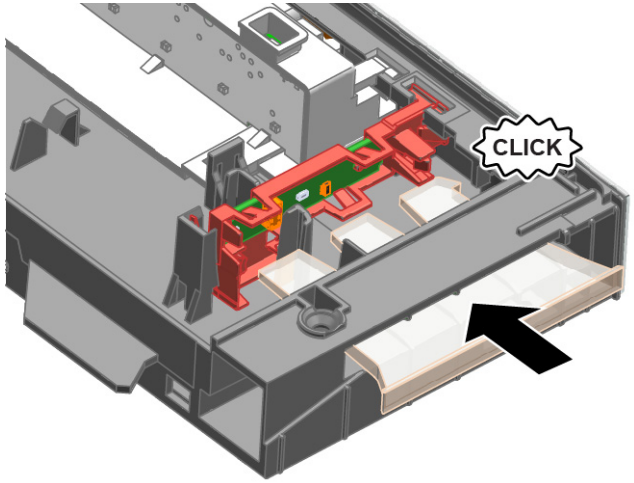

4. Collegare il filo al modulo di comando.

Diritti d'autore di BSH Hausgeräte GmbH

Informācija par remontu - Trauku mazgājamā mašīna

Par šo dokumentu 540
1.1 Būtiska informācija 540
1.1.1 Mērķis 540
1.2 Simbolu skaidrojums 540
1.2.1 Bīstamības līmeņi 540
1.2.2 Bīstamības simboli 540
1.2.3 Brīdinājumu struktūra 541
1.2.4 Vispārīgie simboli 541

Drošība 542
2.1 Vispārējie drošības norādījumi 542
2.1.1 Visām mājsaimniecības ierīcēm 542

Piederumi un palīglīdzekļi 543

Remonts 544
4.1 Darbvirsmas nomaiņa 544
4.1.1 Darbvirsmas noņemšana 544
4.1.2 Darbvirsmas uzstādīšana 544
4.2 Grozu sistēmas uzstādīšana 545
4.2.1 86 cm modeļa režģa teknes uzstādīšana 545
4.2.2 Fiksējamā krūžu balsta uzstādīšana 545
4.2.3 Tvaicētāja ieliktņa uzstādīšana 546
4.3 Atvilktnes varioDrawer nomaiņa 547
4.3.1 Atvilktnes varioDrawer noņemšana 547
4.3.2 Atvilktnes varioDrawer uzstādīšana 548
4.4 Izsmidzinātāja nomaiņa 549
4.4.1 Izsmidzinātāja noņemšana 549
4.4.2 Izsmidzinātāja uzstādīšana 549
4.5 Filtru nomaiņa 550
4.5.1 Filtru noņemšana 550
4.5.2 Filtru uzstādīšana 550
4.6 Cepamplāts izsmidzinātājgalviņa 551
4.7 Barošanas vada nomaiņa 552
4.7.1 Barošanas vada kontaktdakšas izvilkšana 552
4.7.2 Barošanas vada kontaktligzdas iespraušana 552
4.8 Mazgāšanas līdzekļa tvertnes vāka nomaiņa 553
4.8.1 Mazgāšanas līdzekļa tvertnes vāka noņemšana 553
4.8.2 Atsperes ielikšana 553
4.8.3 Mazgāšanas līdzekļa tvertnes vāka uzstādīšana 553
4.9 Notekūdeņu sūkņa vāka nomaiņa 554
4.9.1 Notekūdeņu sūkņa vāka noņemšana 554
4.9.2 Notekūdeņu sūkņa vāka uzstādīšana 554
4.10 Sānu paneļa nomaiņa 555
4.10.1 Sānu paneļa noņemšana 555
4.10.2 Sānu paneļa uzstādīšana 556
4.11 Durvju ārējās daļas nomaiņa 557
4.11.1 Durvju ārējās daļas noņemšana 557
4.11.2 Durvju ārējās daļas uzstādīšana 557
4.12 Vadības paneļa nomaiņa 559
4.12.1 Vadības paneļa noņemšana 559
4.12.2 Vadības paneļa uzstādīšana 559
4.13 Durvju atsperu fiksēšana 560
4.14 Pamatnes paneļa nomaiņa 562
4.14.1 Pamatnes paneļa noņemšana 562
4.14.2 Priekšējā paneļa uzstādīšana 562
4.15 Pamatnes plāksnes nomaiņa 563
4.15.1 Pamatnes plāksnes noņemšana 563
4.15.2 Pamatnes plāksnes uzstādīšana 563
4.16 Pārplūdes caurules nomaiņa 564
4.16.1 Pārplūdes caurules noņemšana 564
4.16.2 Pārplūdes caurules uzstādīšana 565
4.17 Durvju iekšējās daļas nomaiņa 567
4.17.1 Durvju iekšējās daļas noņemšana 567
4.17.2 Durvju iekšējās daļas uzstādīšana 567
4.18 Durvju viras nomaiņa 568
4.18.1 Durvju viras noņemšana 568
4.18.2 Durvju viras uzstādīšana 568
4.19 (Apakšējā) durvju blīvējuma nomaiņa 570
4.19.1 Durvju blīvējuma noņemšana 570
4.19.2 Durvju blīvējuma uzstādīšana 571
4.20 (Augšējā) durvju blīvējuma nomaiņa 572
4.20.1 Durvju blīvējuma noņemšana 572
4.20.2 Durvju blīvējuma uzstādīšana 572

Autortiesības BSH Hausgeräte GmbH

4.21 Gaismekļa EmotionLight nomaiņa 573
4.21.1 Gaismekļa EmotionLight noņemšana 573
4.21.2 Gaismekļa EmotionLight uzstādīšana 573
4.22 Gaismekļa TimeLight nomaiņa 576
4.22.1 Gaismekļa TimeLight noņemšana 576
4.22.2 Gaismekļa TimeLight uzstādīšana 576
4.23 Gaismekļa Gap illumination nomaiņa 577
4.23.1 Gaismekļa Gap illumination noņemšana 577
4.23.2 Gaismekļa Gap illumination uzstādīšana 578

 Autortiesības BSH Hausgeräte GmbH

Par šo dokumentu

1.1 Būtiska informācija

1.1.1 Mērķis

Šie labošanas ieteikumi ir paredzēti patērētājam, patstāvīgi labojot ierīces, saskaņā ar piemērojamo Ekodizaina regulu (sākot no 03.2021.).

Tajā ir sniegta informācija par to, kā nomainīt noteiktas rezerves daļas, kā arī brīdinājumi un riski.

Jautājumu gadījumā lūdzam sazināties ar mūsu klientu apkalpošanas dienestu. Mēs esam atbildīgi par zaudējumiem tikai tad, ja ir pienācīgi ievēroti šie labošanas ieteikumi.

1.2 Simbolu skaidrojums

1.2.1 Bīstamības līmeņi

Brīdinājuma līmeņus veido simbols un signālvārds. Signālvārds apzīmē bīstamības pakāpi.

Brīdinājuma līmenis	Nozīme
⚠ BĪSTAMI	Brīdinājuma paziņojuma neievērošanas rezultātā iestāsies nāve vai radīsies smagas traumas.
⚠ BRĪDINĀJUMS	Brīdinājuma paziņojuma neievērošanas rezultātā var iestāties nāve vai rasties smagas traumas.
⚠ ESIET PIESARDZĪGI	Brīdinājuma paziņojuma neievērošanas rezultātā var rasties nelielas traumas.
UZMANĪBU!	Brīdinājuma paziņojuma neievērošanas rezultātā var rasties kaitējums īpašumam.

Tabula 1: Bīstamības līmeņi

1.2.2 Bīstamības simboli

Bīstamības simboli ir simboliski apzīmējumi, kas sniedz norādes par bīstamības veidu.

Šajā dokumentā ir izmantoti šādi bīstamības simboli:

Bīstamības simbols	Nozīme
	Vispārējs brīdinājuma paziņojums
	Elektriskā sprieguma radīts apdraudējums
	Sprādzienbīstamības risks
	Griezumu bīstamība
	Saspiešanas bīstamība

Bīstamības simbols	Nozīme
	Karstu virsmu radīta bīstamība
	Spēcīgu magnētisko lauku radīta bīstamība
	Nejonizējoša starojuma radīta bīstamība

Tabula 2: Bīstamības simboli

1.2.3 Brīdinājumu struktūra

Šajā dokumentā sniegtajiem brīdinājumiem ir standartizēts noformējums un standartizēta struktūra.

	BĪSTAMI **Bīstamības veids un avots!** Iespējamās sekas, kas rodas, neievērojot bīstamības paziņojumu / brīdinājumu. ▸ Bīstamības novēršanas pasākumi un aizliegumi.

Nākamajā piemērā ir parādīts brīdinājums, kas apzīmē elektrotrieciena risku, ko rada spriegumaktīvas detaļas. Ir norādīts bīstamības novēršanas pasākums.

	BĪSTAMI **Elektrotrieciena risks, ko rada spriegumaktīvas detaļas!** Nāvējošs elektrotrieciens ▸ Atvienojiet iekārtas no strāvas padeves vismaz 60 sekundes pirms labošanas sākšanas.

1.2.4 Vispārīgie simboli

Šajā dokumentā ir izmantoti šādi vispārīgie simboli:

Visp. simbols	Nozīme
	Īpašu ieteikumu apzīmējums (teksts un/vai grafika)
	Vienkāršu ieteikumu apzīmējums (tikai teksts)

Visp. simbols	Nozīme
	Video pamācības saites apzīmējums
	Nepieciešamo rīku apzīmējums
	Nepieciešamo priekšnosacījumu apzīmējums
if	Nosacījuma apzīmējums (ja ..., tad ...)
	Rezultāta apzīmējums
Sākt	Taustiņa vai pogas apzīmējums
[00123456]	Materiāla numura apzīmējums
Statuss	Attēlotā teksta / loga apzīmējums (iekārtas displejā)

Tabula 3: Vispārīgie simboli

Drošība

2.1 Vispārējie drošības norādījumi

2.1.1 Visām mājsaimniecības ierīcēm

Elektrotrieciena risks spriegumaktīvu daļu dēļ!

- Ja remonts, kas skar elektriskās daļas, ir veikts kļūdaini, pastāv elektrotrieciena risks!
- Ierīcei ir jābūt atvienotai no tīkla vismaz 60 sekundes, pirms sāk darbu.
- Pēc remonta ierīces drošība ir jāpārbauda atbilstīgi noteikumiem VDE 0701 vai valsts noteikumiem.

Savainojumu risks asu malu dēļ!

- Valkājiet aizsargcimdus.

Saspiešanas risks labošanas, uzturēšanas, traucējumu novēršanas un apkopes laikā, ko rada smagas un kustīgas detaļas

- Valkājiet aizsargapavus.
- Nostipriniet smagas detaļas, lai tās nenokristu.
- Neievietojiet ķermeņa daļas kustīgās detaļās.

Ierīces drošības / darbības traucējuma risks!

- Izmantojiet tikai oriģinālās rezerves daļas.

Pret elektrostatisko izlādi jutīgu daļu (ESDS) bojājuma risks!

- Neaiztieciet moduļus, ieskaitot savienojumus un vadojumu.

Autortiesības BSH Hausgeräte GmbH

Piederumi un palīglīdzekļi

Apzīmējums	Sīkāka informācija	Attēli
Skrūvgriezis Torx T20 ar urbumu [00340764]	100 mm, skrūvēm ar drošības tapiņu	
Skrūvgriezis Torx T15	Garums: 80 mm	
Plakanais skrūvgriezis	Izmērs: 10 mm x 1,6 mm x 200 mm	
Asknaibles [00340871]	Garums: 200 mm, taisnas	

Autortiesības BSH Hausgeräte GmbH

4.1 Darbvirsmas nomaiņa

Prasība:

- Ierīces elektropadevei ir jābūt atvienotai.
- Pie ierīces ir jāvar netraucēti piekļūt.

4.1.1 Darbvirsmas noņemšana

1. Izskrūvējiet abas skrūves aizmugurē (1) (papildaprīkojums).
2. Abus aizturus darbvirsmas apakšā uzspiediet uz augšu (2).

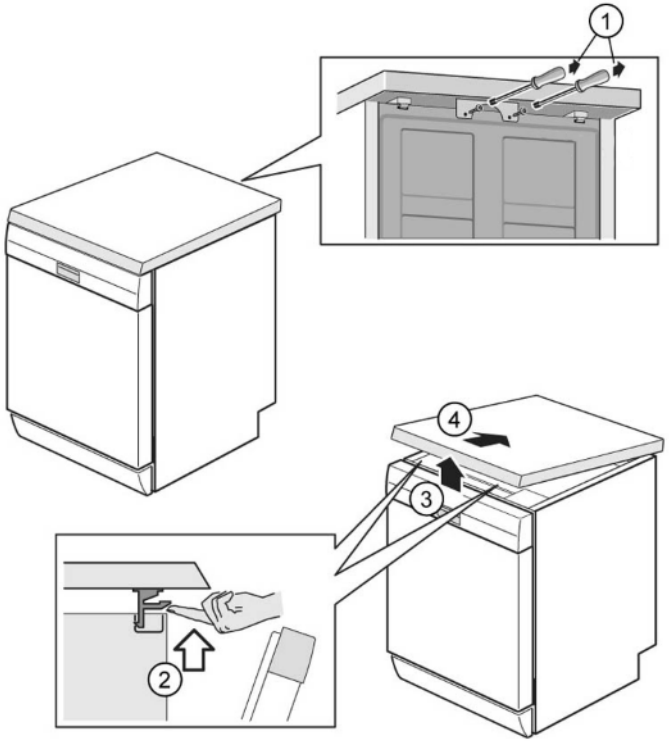

3. Mazliet paceliet darbvirsmas priekšdaļu (3).
4. Nobīdiet darbvirsmu uz aizmuguri (4).
5. Noņemiet darbvirsmu.

4.1.2 Darbvirsmas uzstādīšana

1. Ar aizturgredzeniem fiksējiet darbvirsmas aizmuguri vadotnēs (1).

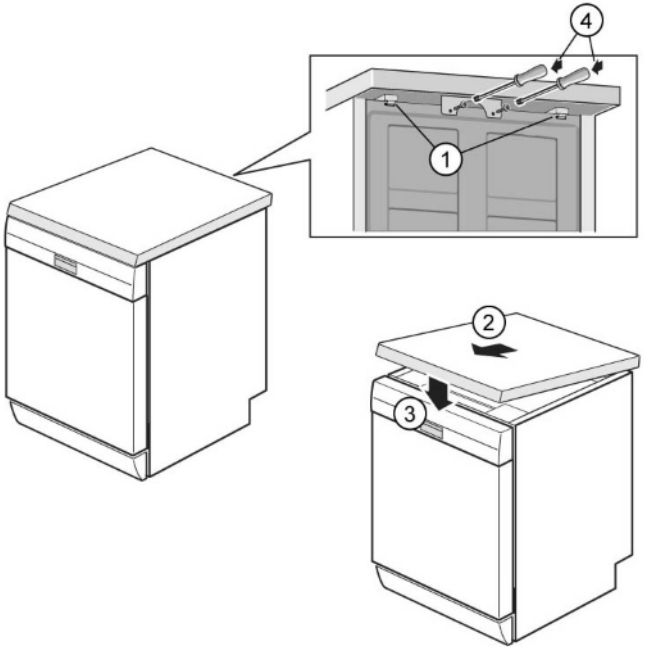

2. Spiediet darbvirsmu uz priekšu (2).
3. Spiediet darbvirsmas priekšdaļu uz leju, līdz abi aizturi nostiprinās vietā tā, ka atskan klikšķis (3).
4. Ieskrūvējiet abas skrūves (4) (papildaprīkojums).

Autortiesības BSH Hausgeräte GmbH

4.2 Grozu sistēmas uzstādīšana

Prasība:

- Attiecīgais grozs ir izņemts no ierīces.

4.2.1 86 cm modeļa režģa teknes uzstādīšana

Speciāli rīki:

Režģa tekne	[00614935]
Fiksējamais krūžu balsts	[00618565]

1. Diagonāli ielieciet režģa tekni groza priekšdaļā.
2. Centrēti uzspiediet režģa tekni vietā tā, ka atskan klikšķis.

4.2.2 Fiksējamā krūžu balsta uzstādīšana

Speciāli rīki:

Režģa tekne	[00614935]
Fiksējamais krūžu balsts	[00618565]

i	Lai mazgātu krūzes, var uzlocīt fiksējamo krūžu balstu. Papildu slīpuma dēļ ūdens mazāk krājas krūzēs. Lai mazgātu augstas glāzes, ir ieteicams fiksējamo krūžu balstu atstāt nolocītu. Ja augšējos grozos ir papildaprīkojuma plastmasas ieliktnis, tas ir iepriekš jāizņem.

1. Izņemiet plastmasas ieliktni.

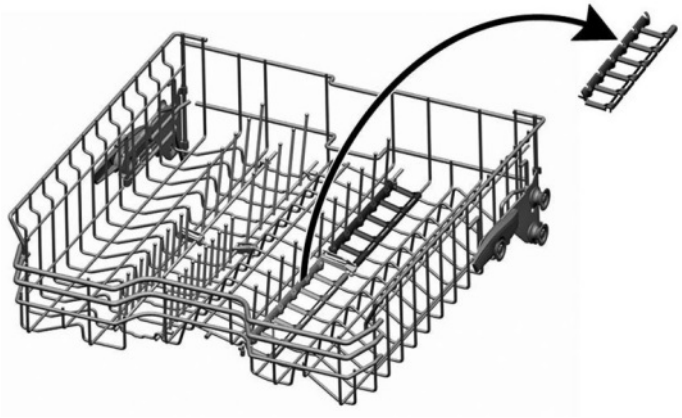

2. Nostipriniet fiksējamo krūžu balstu vietā tā, ka atskan klikšķis.

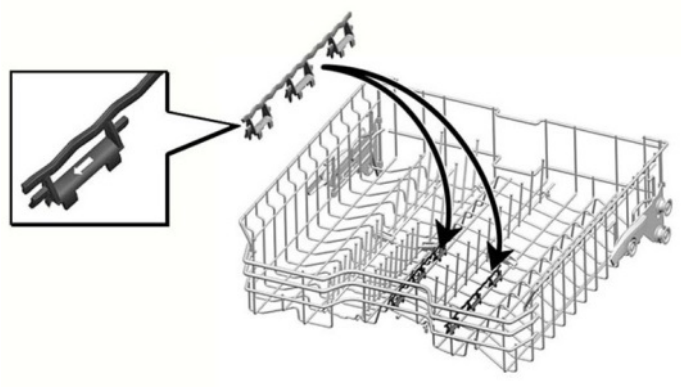

3. Uzlokiet balstu.

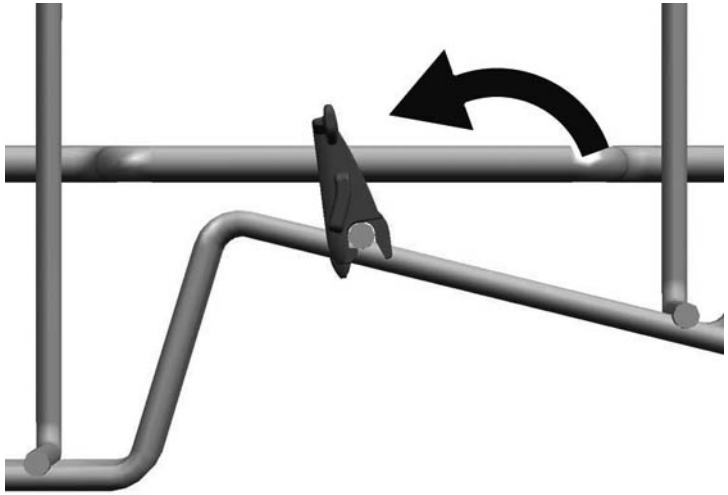

Autortiesības BSH Hausgeräte GmbH

4. Salieciet mazgājamos traukus.

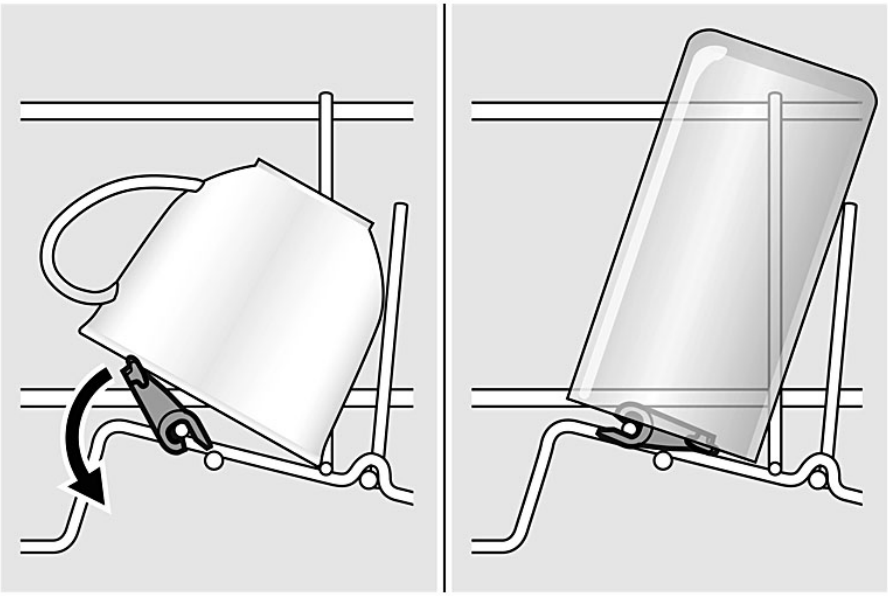

4.2.3 Tvaicētāja ieliktņa uzstādīšana

Speciāli rīki:

- Režģa tekne [00614935]
- Fiksējamais krūžu balsts [00618565]

- Ieāķējiet tvaicētāja ieliktni zem grozu sistēmas.

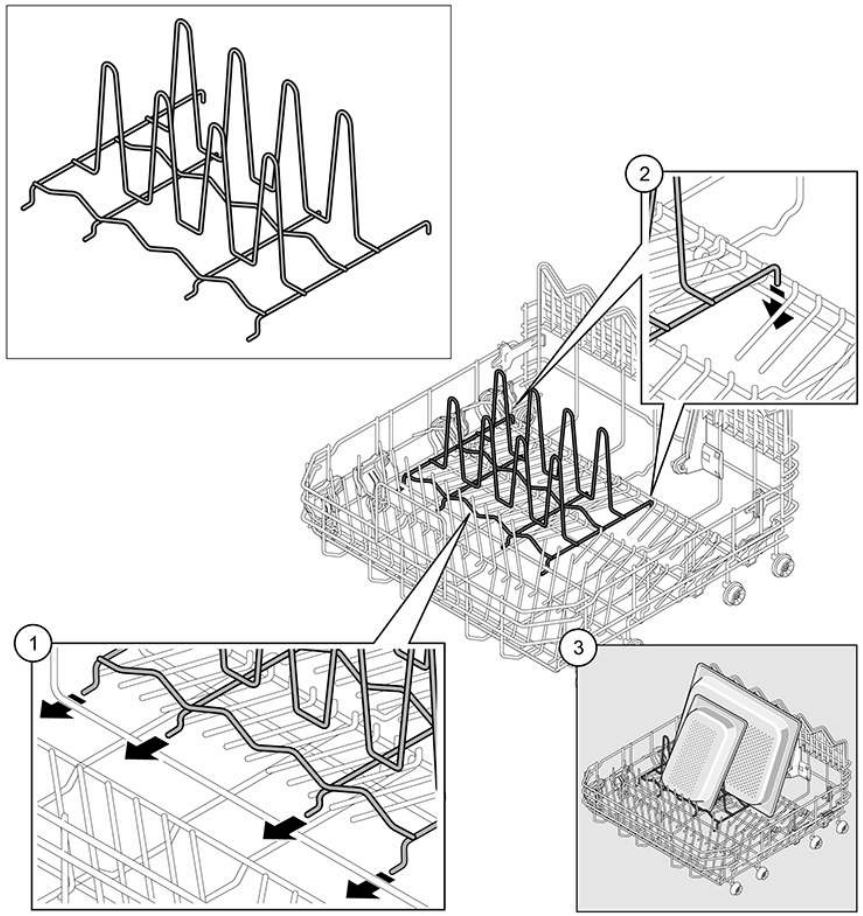

4.3 Atvilktnes varioDrawer nomaiņa

4.3.1 Atvilktnes varioDrawer noņemšana

1. Iespiediet roktura plāksnes.

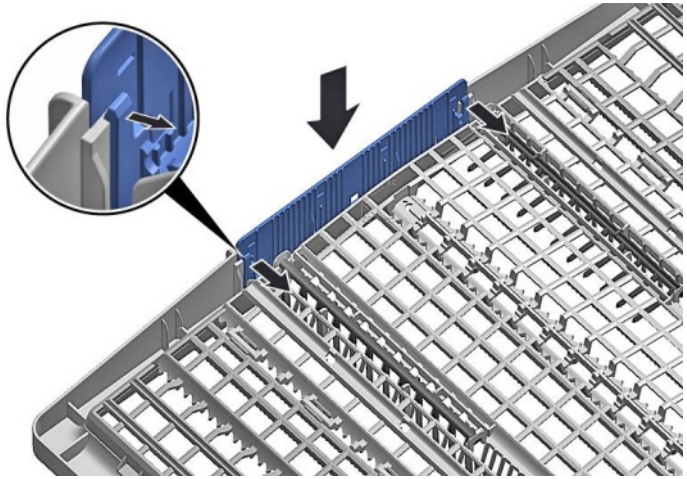

2. Izņemiet rokturi uz augšu.

3. Plastmasas sānu ieliktņus izspiediet un uzspiediet uz augšu, lai noņemtu no rāmja.

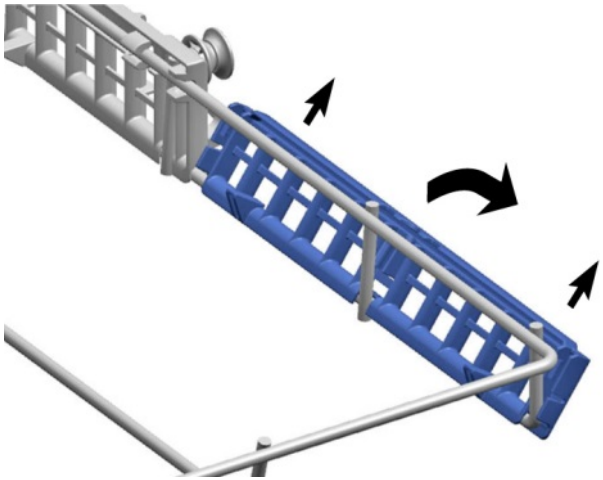

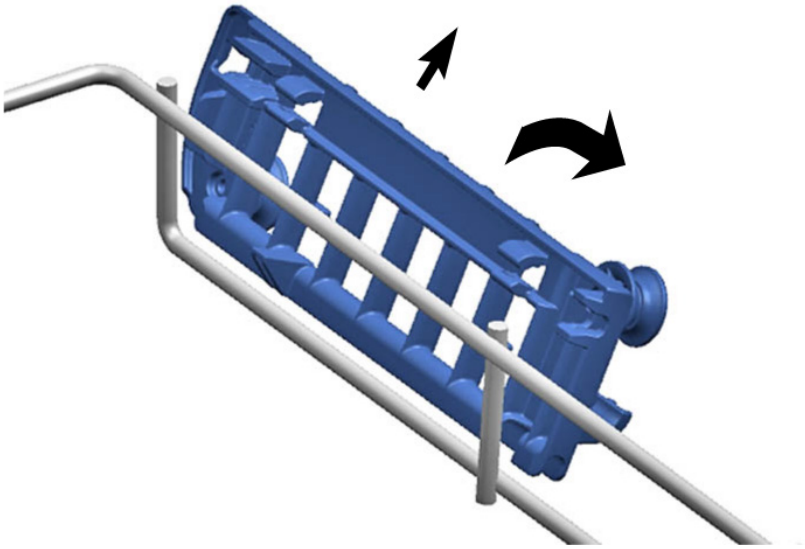

Autortiesības BSH Hausgeräte GmbH

4. Piesardzīgi sagāziet režģa vadotnes uz āru.

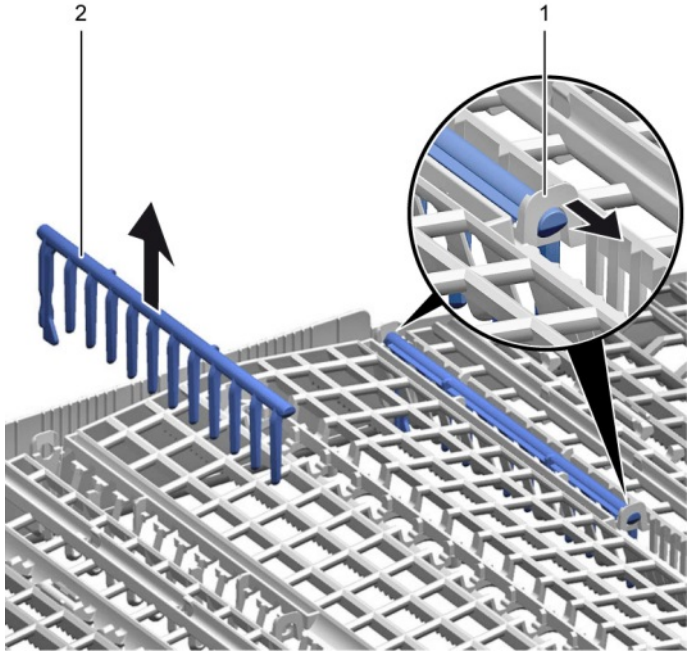

5. Izvelciet lokāmos zarus no režģa.

6. Izspiediet metāla rāmja priekšdaļu no turētājiem.

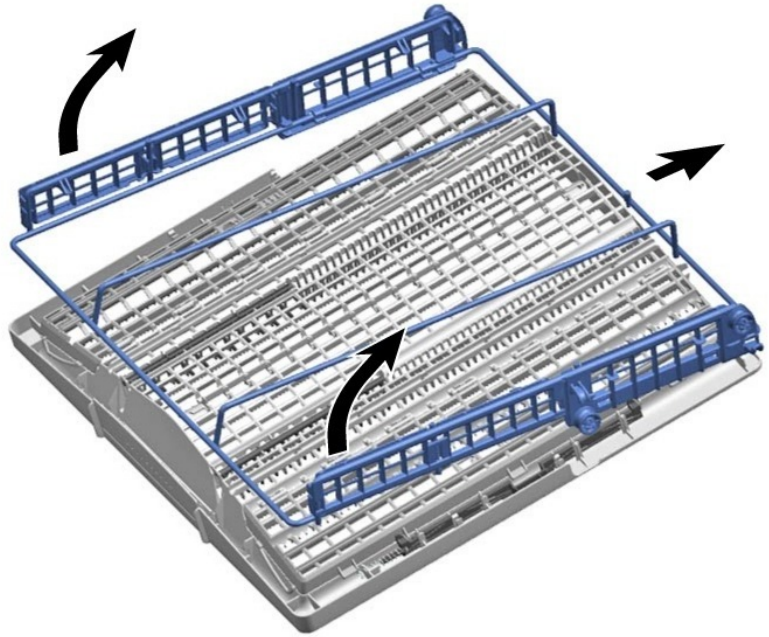

7. Izspiediet metāla rāmi no vadotnes uz aizmuguri.

4.3.2 Atvilktnes varioDrawer uzstādīšana

- Uzstādiet apgrieztā kārtībā.

Autortiesības BSH Hausgeräte GmbH

4.4 Izsmidzinātāja nomaiņa

4.4.1 Izsmidzinātāja noņemšana

1. Lai noņemtu augšējo izsmidzinātāju, noskrūvējiet (1) un novelciet to uz leju (2).

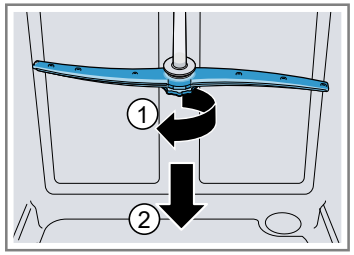

2. Lai noņemtu apakšējo izsmidzinātāju, velciet to uz leju.

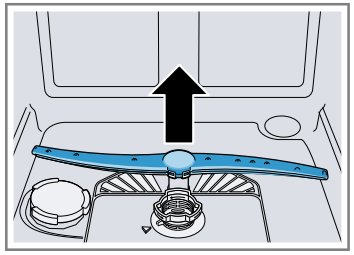

4.4.2 Izsmidzinātāja uzstādīšana

1. Ielieciet apakšējo izsmidzinātāju.
   ➡ Izsmidzinātājs nostiprinās vietā tā, ka atskan klikšķis.
2. Augšējo izsmidzinātāju ielieciet un stingri ieskrūvējiet vietā.

Autortiesības BSH Hausgeräte GmbH

4.5 Filtru nomaiņa

4.5.1 Filtru noņemšana

1. Pagrieziet rupjo filtru pretēji pulksteņrādītāju kustības virzienam (1) un noņemiet filtru sistēmu (2).

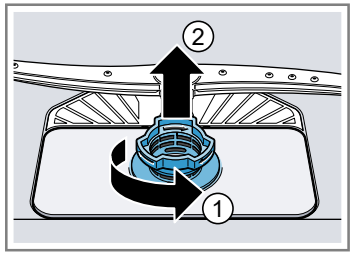

Savācējtvertnē nedrīkst iekrist svešķermeņi.

2. Lai noņemtu smalko filtru, novelciet to.

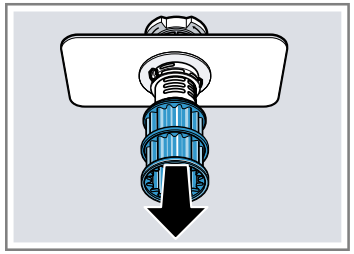

4.5.2 Filtru uzstādīšana

1. Salieciet filtru sistēmu.
   Rupjā filtra aizturiem ir jānostiprinās vietā tā, ka atskan klikšķis.
2. Ielieciet filtru sistēmu ierīcē un pagrieziet rupjo filtru pulksteņrādītāju kustības virzienā.
   Bultiņu atzīmēm ir jāsakrīt.

Autortiesības BSH Hausgeräte GmbH

4.6 Cepamplāts izsmidzinātājgalviņa

1. Noņemiet augšējo grozu.
2. Cepamplāts izsmidzinātājgalviņu ielieciet turētājā (1) un pagrieziet pa labi (2).

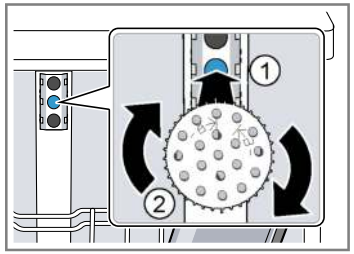

➡ Cepamplāts izsmidzinātājgalviņa nostiprinās vietā tā, ka atskan klikšķis.

Autortiesības BSH Hausgeräte GmbH

4.7 Barošanas vada nomaiņa

Prasība:

- Ierīcei ir jābūt atvienotai no strāvas padeves.
- Ierīcei ir jābūt atvienotai no ūdens padeves.
- Ierīcei var netraucēti piekļūt.

4.7.1 Barošanas vada kontaktdakšas izvilkšana

- Barošanas vada kontaktdakšu piesardzīgi kustiniet uz augšu un uz leju un izvelciet no elektrotīkla kontaktligzdas.

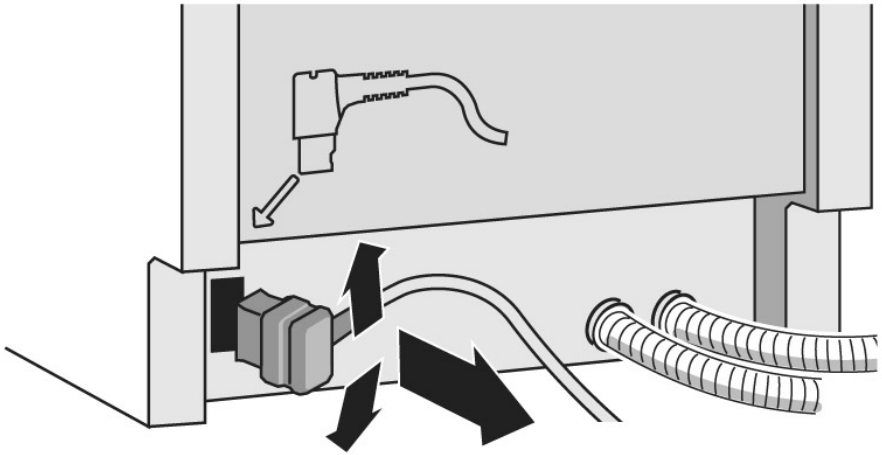

4.7.2 Barošanas vada kontaktligzdas iespraušana

	UZMANĪBU! **Elektrotīkla kontaktligzdas pārkaršana!** Ugunsgrēka risks ▸ Stingri iespraudiet barošanas vada kontaktdakšu tā, ka atskan klikšķis.

- Iespraudiet barošanas vada kontaktdakšu elektrotīkla kontaktligzdā tā, ka atskan klikšķis.

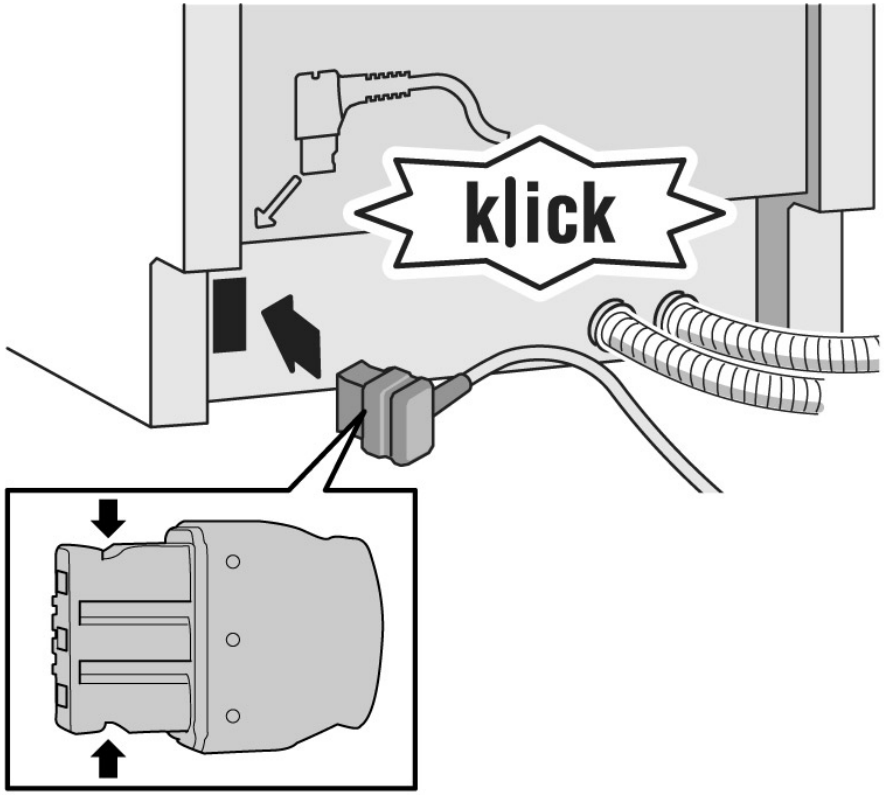

Autortiesības BSH Hausgeräte GmbH

4.8 Mazgāšanas līdzekļa tvertnes vāka nomaiņa

	Kā sviru var izmantot mazu skrūvgriezi.

Prasība:

- Ierīcei ir jābūt atvienotai no strāvas padeves.
- Ierīcei ir jābūt atvienotai no ūdens padeves.
- Durvīm ir jābūt atvērtām.
- Mazgāšanas līdzekļa tvertnes vākam ir jābūt atvērtam.

4.8.1 Mazgāšanas līdzekļa tvertnes vāka noņemšana

1. Pabīdiet mazgāšanas līdzekļa tvertnes vāku par 5 mm.
2. Pēc sviras principa izceliet mazgāšanas līdzekļa tvertnes vāka apakšdaļu no vadotnes sliedēm, tad izņemiet tā augšdaļu no vadotnes sliedēm.
3. Noņemiet atsperi.

4.8.2 Atsperes ielikšana

1. Atsperes garāko galu ielieciet dozatora stiprinājuma atverē (1).

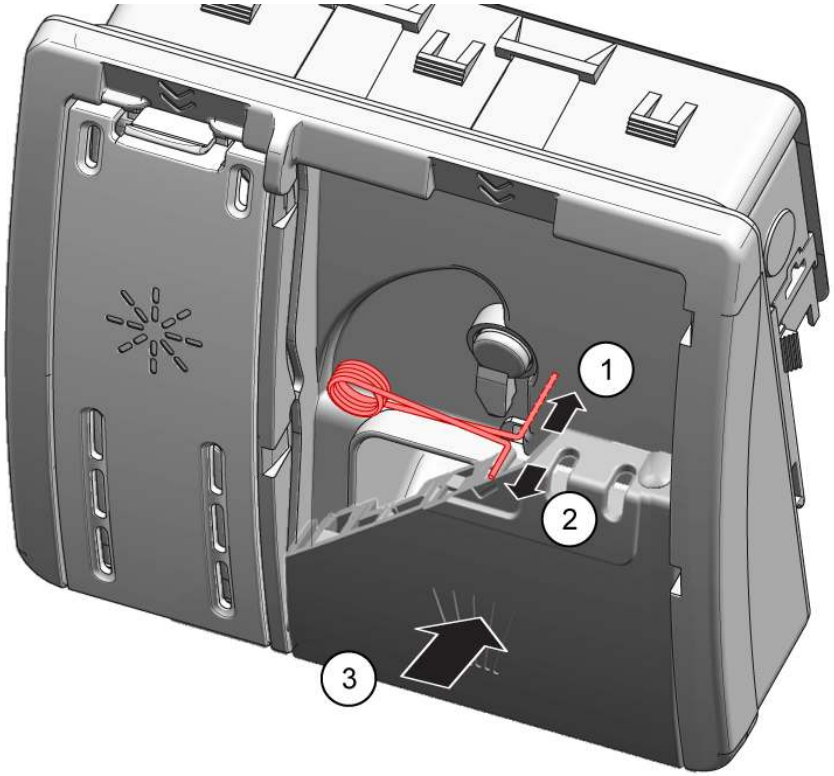

2. Atsperes īsāko galu ielieciet mazgāšanas līdzekļa tvertnes vāka stiprinājuma atverē (2).
3. Iespiediet vāku dozatorā (3).

4.8.3 Mazgāšanas līdzekļa tvertnes vāka uzstādīšana

1. Ielieciet mazgāšanas līdzekļa tvertnes vāka vienu pusi vadotnes sliedēs 5 mm dziļumā gandrīz pilnībā atvērtā stāvoklī. Viegli iespiediet otru pusi vadotnes sliedēs.
2. Pārbaudiet, ka mazgāšanas līdzekļa tvertnes vāks darbojas.

Autortiesības BSH Hausgeräte GmbH

4.9 Notekūdeņu sūkņa vāka nomaiņa

Prasība:

- Grozam ir jābūt izņemtam.
- Filtriem ir jābūt izņemtiem.→550

4.9.1 Notekūdeņu sūkņa vāka noņemšana

1. Izsmeliet sakrājušos ūdeni.
   Varat izmantot sūkli.
2. Sūkņa vāku noņemiet ar karoti un saņemiet aiz šķērselementa.

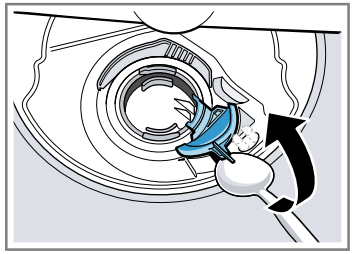

3. Sūkņa vāku paceliet slīpi uz iekšu un noņemiet.

4.9.2 Notekūdeņu sūkņa vāka uzstādīšana

- Sūkņa vāku ielieciet (1) un iespiediet (2).

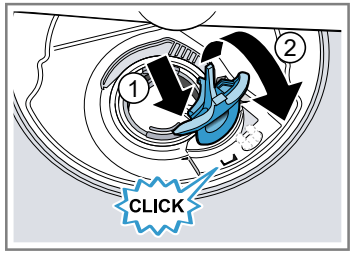

➡ Sūkņa vāks nostiprinās vietā tā, ka atskan klikšķis.

Autortiesības BSH Hausgeräte GmbH

4.10 Sānu paneļa nomaiņa

Prasība:

- Ierīcei ir jābūt atvienotai no strāvas padeves.
- Ierīcei ir jābūt atvienotai no ūdens padeves.
- Ierīcei var netraucēti piekļūt.
- Savrupa ierīce: darbvirsmai ir jābūt noņemtai.→*544*

4.10.1 Sānu paneļa noņemšana

1. Izskrūvējiet sānu paneļa skrūves (1).

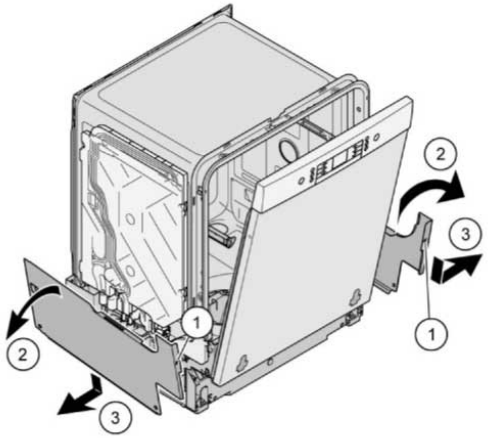

Att. 1: Pilnībā iebūvēta

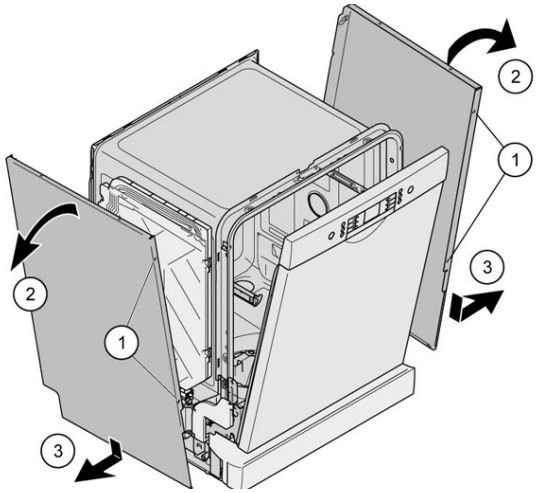

2. Atgāziet sānu paneļa augšdaļu mazliet uz āru (2).
3. Sānu paneli nolaidiet un izvelciet no pamatnes iedobes (3).

4.10.2 Sānu paneļa uzstādīšana

1. Ielieciet sānu paneli pamatnes iedobē (1).

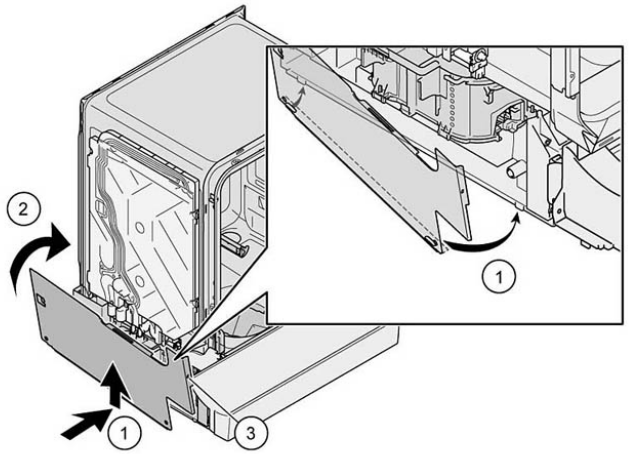

Att. 2: Pilnībā iebūvēta

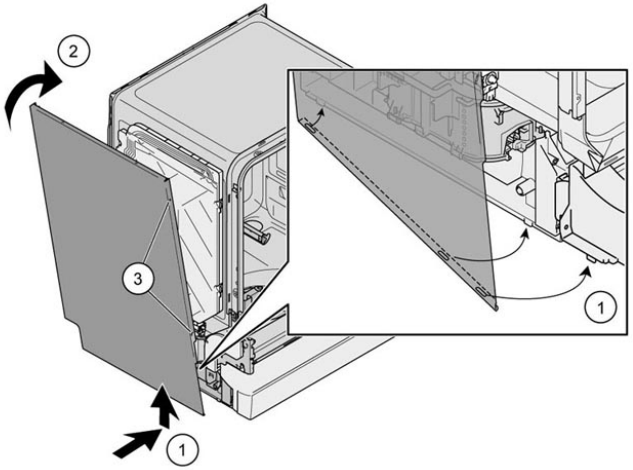

2. Uzspiediet sānu paneli uz ierīces (2).
3. Nostipriniet sānu paneli ar skrūvēm (3).

Autortiesības BSH Hausgeräte GmbH

4.11 Durvju ārējās daļas nomaiņa

Prasība:

- Ierīcei ir jābūt atvienotai no strāvas padeves.
- Ierīcei ir jābūt atvienotai no ūdens padeves.

4.11.1 Durvju ārējās daļas noņemšana

	Izskrūvējiet tālāk aprakstītajās darbībās norādītās skrūves.

1. Atveriet durvis.
2. Izskrūvējiet četras skrūves.

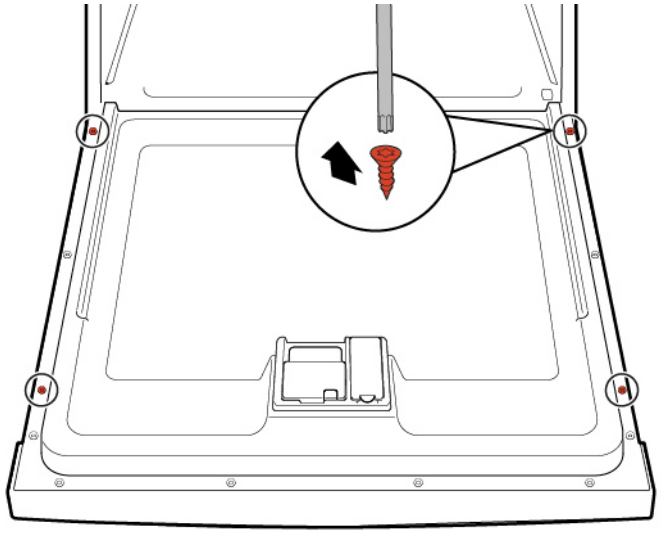

3.

	Pieturiet durvis aiz sāniem.

Izskrūvējiet abas skrūves.

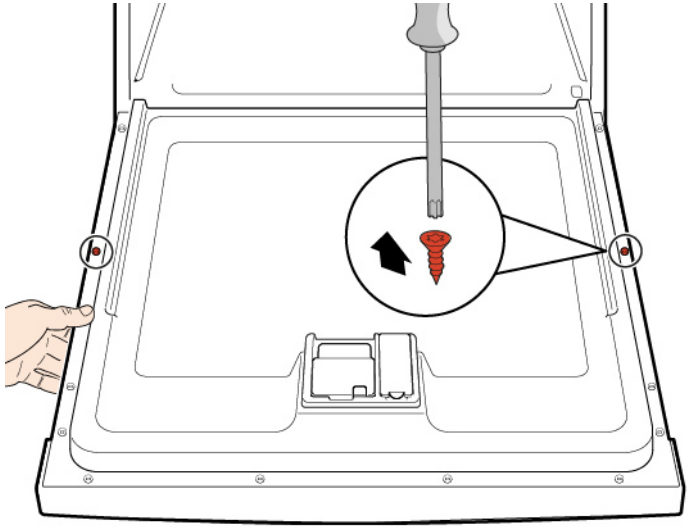

4.11.2 Durvju ārējās daļas uzstādīšana

UZMANĪBU!

Nepareizi izvietoti vai nenostiprināti kabeļi!

Kabelējuma bojājumi

- Kabeļus izvietojiet un nostipriniet vietā ar līmlenti.

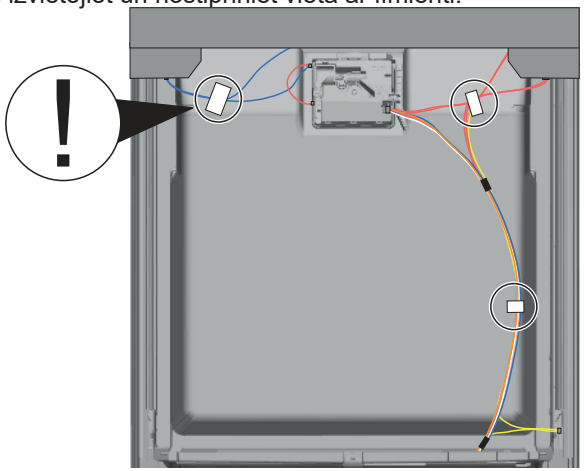

Autortiesības BSH Hausgeräte GmbH

Prasība:

- Izolācijas materiālam ir jābūt izvietotam pareizi un piestiprinātam pie durvju ārējās daļas iekšpuses.
- Durvju ārējās daļas virām ir jābūt uzliktām.

1. Pieveriet durvju iekšējo daļu tā, ka tā nenostiprinās vietā.
2. Uzspiediet durvju ārējo daļu uz augšu zem vadības paneļa (1).

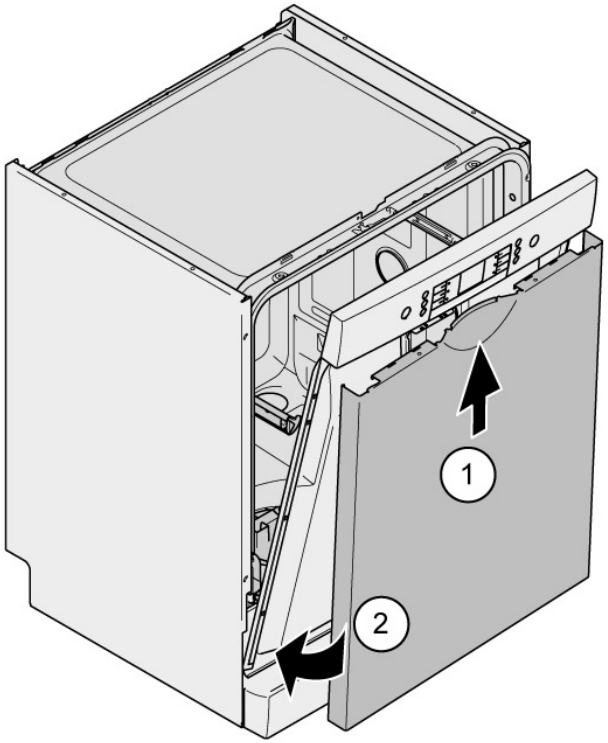

3. Durvju ārējo daļu piespiediet pret iekšējo daļu un turiet (2).
4. Pieturiet durvis aiz sāniem.

Durvis atveriet un nostipriniet ar divām skrūvēm (4 x 11 mm metāla skrūves).

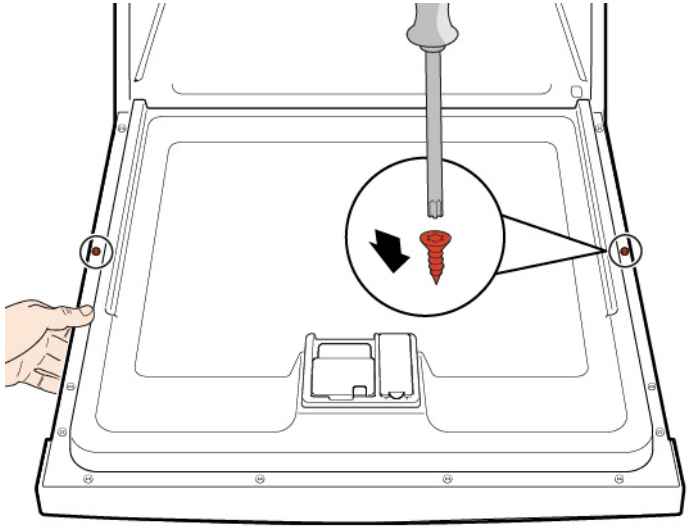

5. Nostipriniet durvju ārējo daļu ar četrām skrūvēm (4 x 11 mm metāla skrūves).

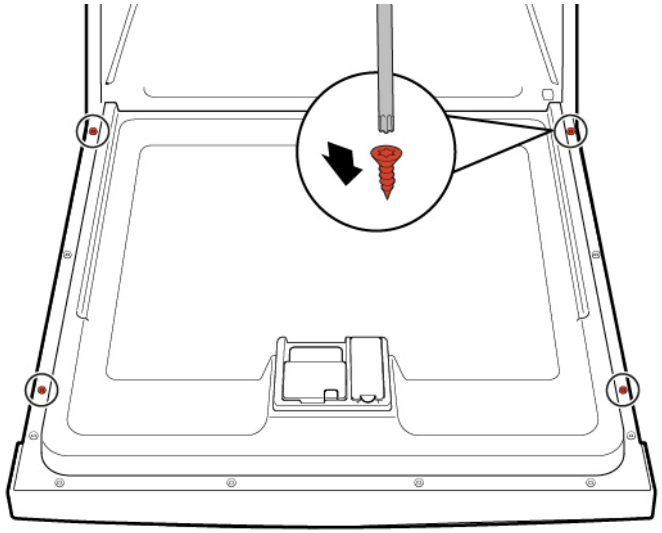

Autortiesības BSH Hausgeräte GmbH

4.12 Vadības paneļa nomaiņa

	Ja darbības modulis ir bojāts, ir jānomaina viss vadības panelis.

Prasība:

- Ierīcei ir jābūt atvienotai no strāvas padeves.
- Ierīcei ir jābūt atvienotai no ūdens padeves.
- Durvju ārējai daļai ir jābūt noņemtai.
- Durvju ārējai daļai ir jābūt noņemtai (pilnībā iebūvēta / iebūvēta).

4.12.1 Vadības paneļa noņemšana

1. Atvienojiet vadības paneļa un skalošanas palīglīdzekļa zema līmeņa sensora elektriskos savienojumus (1, 2).

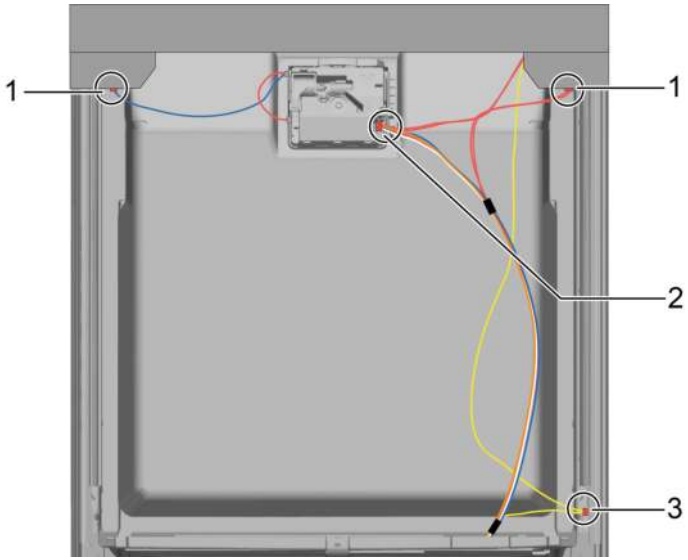

2. Atvienojiet zemējuma kabeli (3) (papildaprīkojums).
3. Atveriet ierīces durvis.
4. Nepieļaujiet, ka vadības panelis nokrīt (pieturiet to).
5. Izskrūvējiet sešas skrūves.

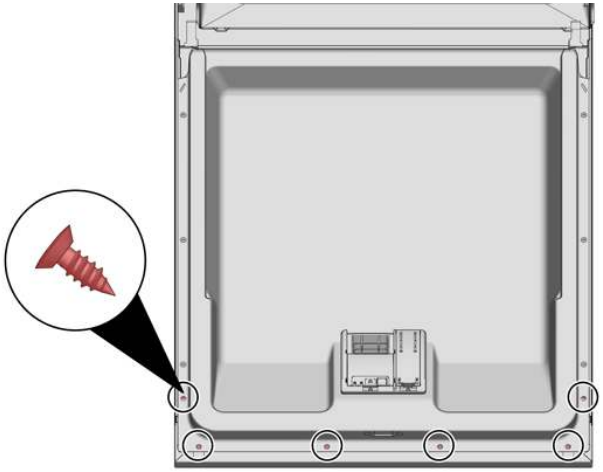

6. Noņemiet vadības paneli.

4.12.2 Vadības paneļa uzstādīšana

	Izmantojiet 4 x 16 mm skrūves.

- Uzstādiet apgrieztā kārtībā.

4.13 Durvju atsperu fiksēšana

1. Izņemiet vada stiprinājuma vāku.

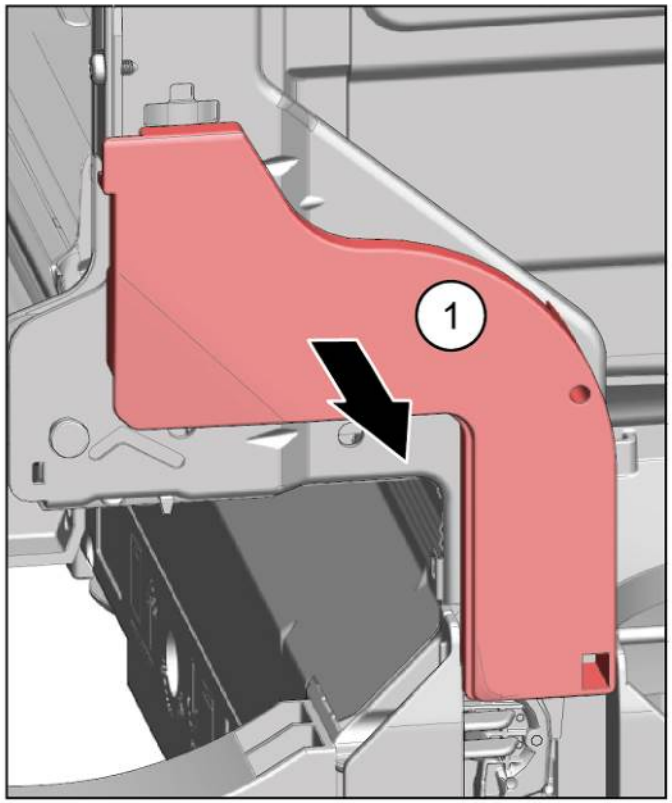

2. 1. Paveriet durvis (1).
   2. Nostipriniet pamatnes iedobes rievā (2).
   3. Lēni aizveriet durvis (3).

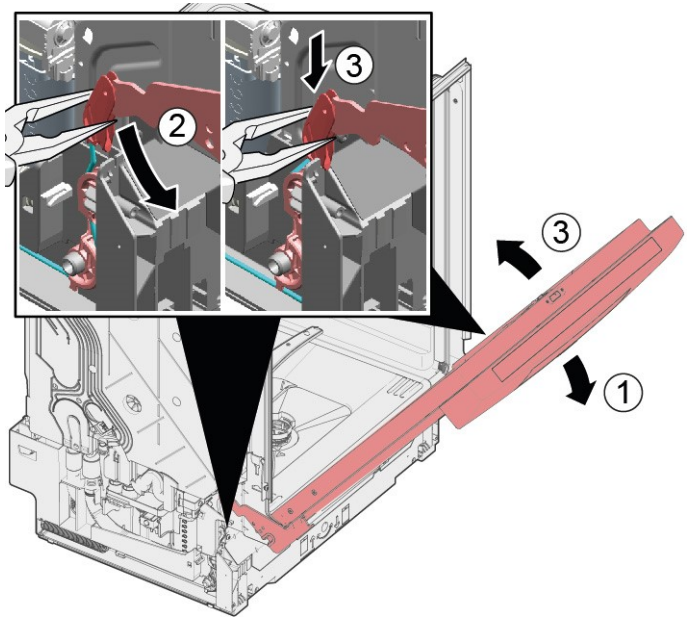

Vadu sistēma automātiski piestiprinās pie durvju viras.

3. 1. Pieveriet durvis (4).
   2. Atvirziet rievu un atlaidiet durvju viru (5).
   3. Atveriet durvis (6).

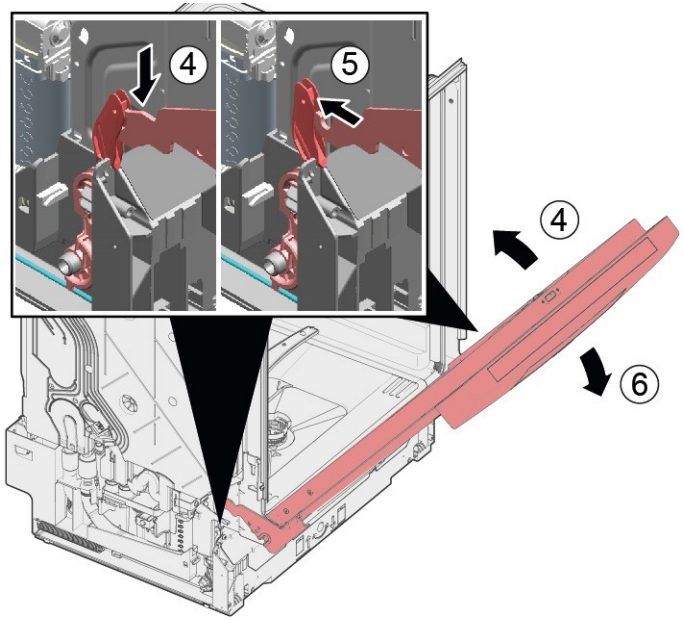

4. Atkārtojiet darbību otrā ierīces pusē.

Autortiesības BSH Hausgeräte GmbH

4.14 Pamatnes paneļa nomaiņa

	Kājas ir vienādas, tāpēc tās var mainīt vietām.

Prasība:

- Ierīcei ir jābūt atvienotai no strāvas padeves.
- Ierīcei ir jābūt atvienotai no ūdens padeves.
- Durvju ārējai daļai ir jābūt noņemtai.
- Durvju ārējai daļai ir jābūt noņemtai (pilnībā iebūvēta / iebūvēta).

4.14.1 Pamatnes paneļa noņemšana

1.

	Nepareiza noņemšana Ja pamatnes paneli atbrīvo sānos un noņem, abi balsteņi var nolūzt. Ja ir bojāts tikai viens balstenis, to var nomainīt ar otru sānu balsteni, jo abi ir vienādi. Ir ieteicams palikt kaut ko zem ierīces priekšdaļas sānos, lai mazinātu slodzi uz pamatnes paneļa kājām.

2. Ievirziet skrūvgriezi vadotnēs (1) un atbrīvojiet aizturi, nospiežot to uz leju.

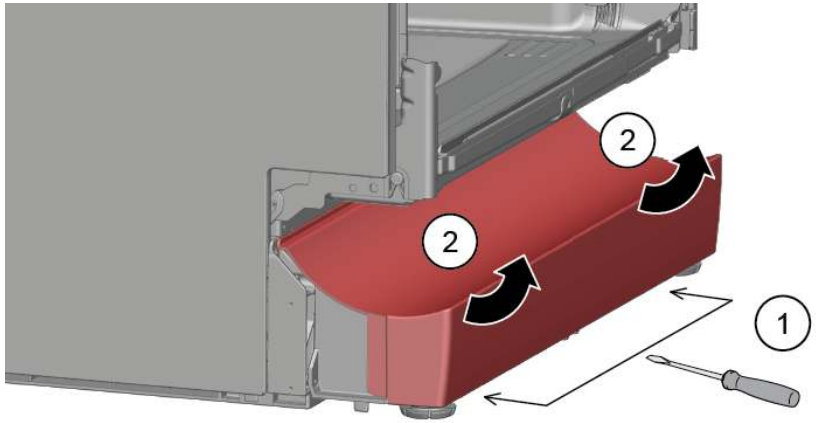

3. Noņemiet paneli.

4. Noņemiet kājas uz priekšu (1).

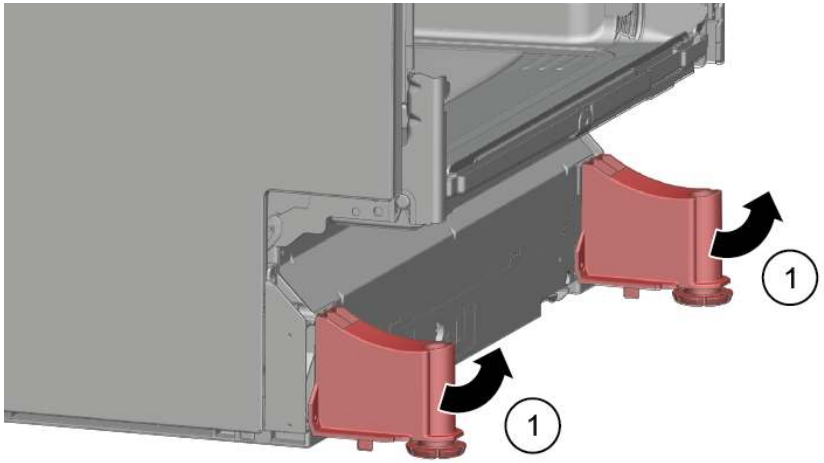

4.14.2 Priekšējā paneļa uzstādīšana

1. Iestipriniet kājas.
2. Piestipriniet pamatnes paneļa augšdaļu (1) un spiediet paneli uz leju, līdz tas nostiprinās vietā tā, ka atskan klikšķis (2).

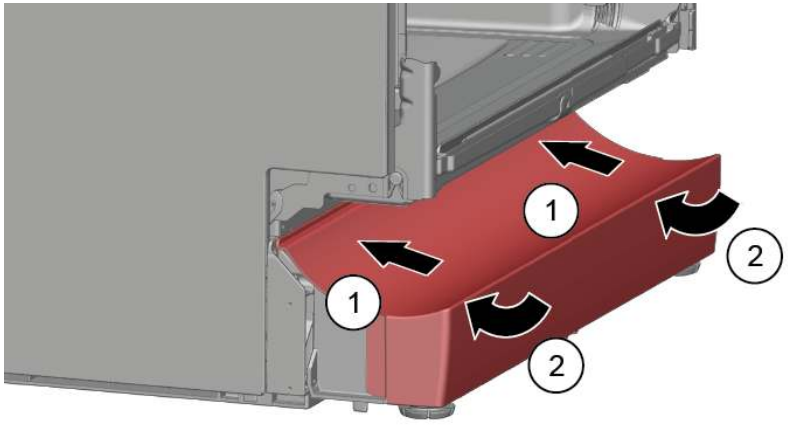

Autortiesības BSH Hausgeräte GmbH

4.15 Pamatnes plāksnes nomaiņa

	Pamatnes plāksne ir priekšdaļas apakšā.

Prasība:

- Ierīcei ir jābūt atvienotai no strāvas padeves.
- Ierīcei ir jābūt atvienotai no ūdens padeves.
- Mēbeles panelim (papildaprīkojums) ir jābūt noņemtam.
- Durvju ārējai daļai ir jābūt noņemtai.
- Durvju ārējai daļai ir jābūt noņemtai (pilnībā iebūvēta / iebūvēta).
- Pamatnes panelim ir jābūt noņemtam (papildaprīkojums).→562

4.15.1 Pamatnes plāksnes noņemšana

1. Izskrūvējiet abas skrūves (1).

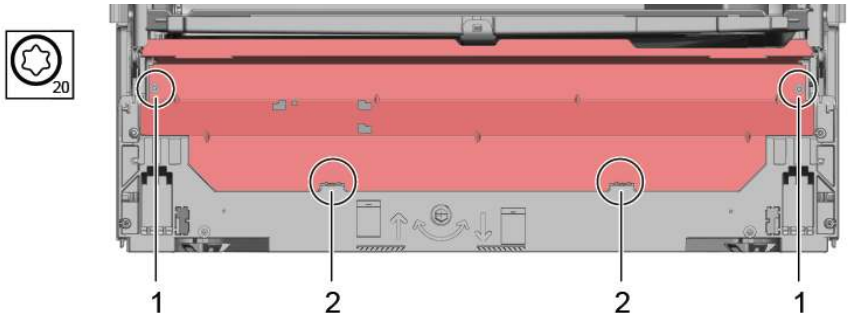

2. Atbrīvojiet aizturelementus (2).

3. Piesardzīgi pagāziet pamatnes plāksni uz priekšu (1).

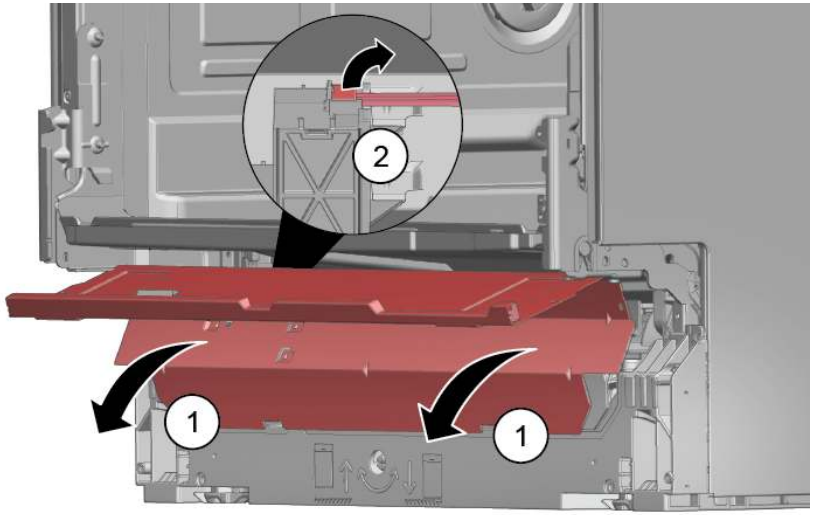

4.

	Atbilstīgi modeļa sērijai gaismekļa EmotionLight spraudnis joprojām ir piestiprināts pie pamatnes.

Spraudni noņemiet no izciļņa un atvelciet uz aizmuguri (papildaprīkojums) (2).

4.15.2 Pamatnes plāksnes uzstādīšana

- Lai uzstādītu pamatnes plāksni, veiciet pretējas darbības apgrieztā secībā.

Autortiesības BSH Hausgeräte GmbH

4.16 Pārplūdes caurules nomaiņa

	Pārplūdes caurule ir ierīces priekšdaļas apakšā.

Prasība:

- Ierīcei ir jābūt atvienotai no strāvas padeves.
- Ierīcei ir jābūt atvienotai no ūdens padeves.
- Mēbeles panelim ir jābūt noņemtam (papildaprīkojums).
- Durvju ārējai daļai ir jābūt noņemtai.
- Pamatnes panelim ir jābūt noņemtam (papildaprīkojums).→*562*
- Pamatnes plāksnei ir jābūt noņemtai.→*563*

4.16.1 Pārplūdes caurules noņemšana

	Sakrājies ūdens ▪ Kad noņem iztukšošanas šļūteni, var izplūst sakrājies ūdens. ▪ Ļaujiet ūdenim iztecēt traukā vai iztukšojiet pamatnes tvertni ar izsūkšanas šļirci.

1. Atbrīvojiet aizturmehānisma augšdaļu (1, 2).

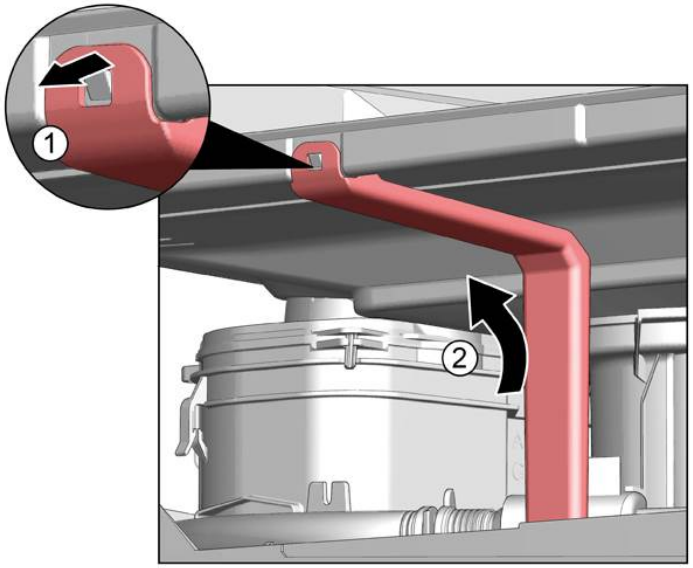

2. Atbrīvojiet augšdaļas aizturelementus.

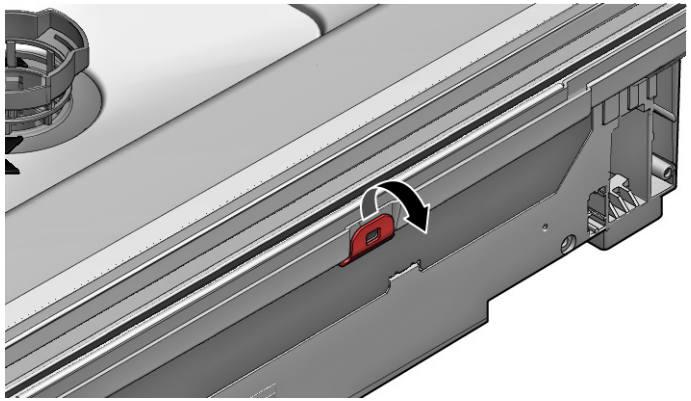

3. 1. Pabāziet skrūvgriezi zem metāla aiztura (1).
   2. Saudzīgi atbrīvojiet metāla skavu (2).

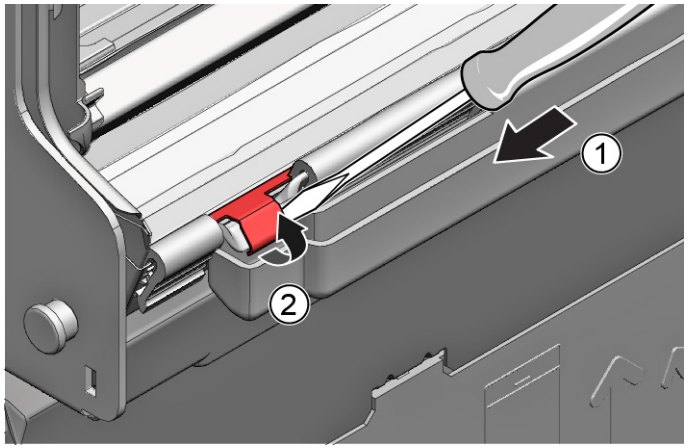

Autortiesības BSH Hausgeräte GmbH

4. Noceliet pārplūdes cauruli.

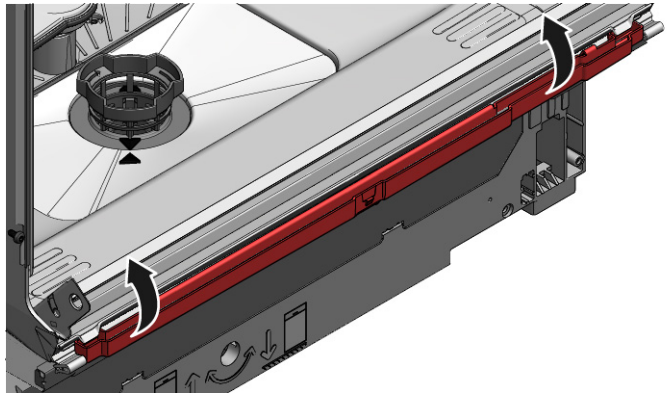

4.16.2 Pārplūdes caurules uzstādīšana

	Ūdens radītu bojājumu risks nepareizas pārplūdes caurules uzstādīšanas dēļ! Pareizi ielieciet pārplūdes cauruli apakšdaļā pamatnes iedobes vadotnē. Pareizi nostipriniet pārplūdes cauruli augšdaļā tā, ka atskan klikšķis.

1. 1. Novietojiet pārplūdes cauruli (1).
   2. Ievirziet pārplūdes cauruli blīvējumā (2).
   3. Iespiediet pārplūdes cauruli blīvējuma vadotnē (3).
   4. Uzmanīgi ielieciet pārplūdes cauruli vietā (4).
   5. Nostipriniet pārplūdes cauruli ar skavu (5).

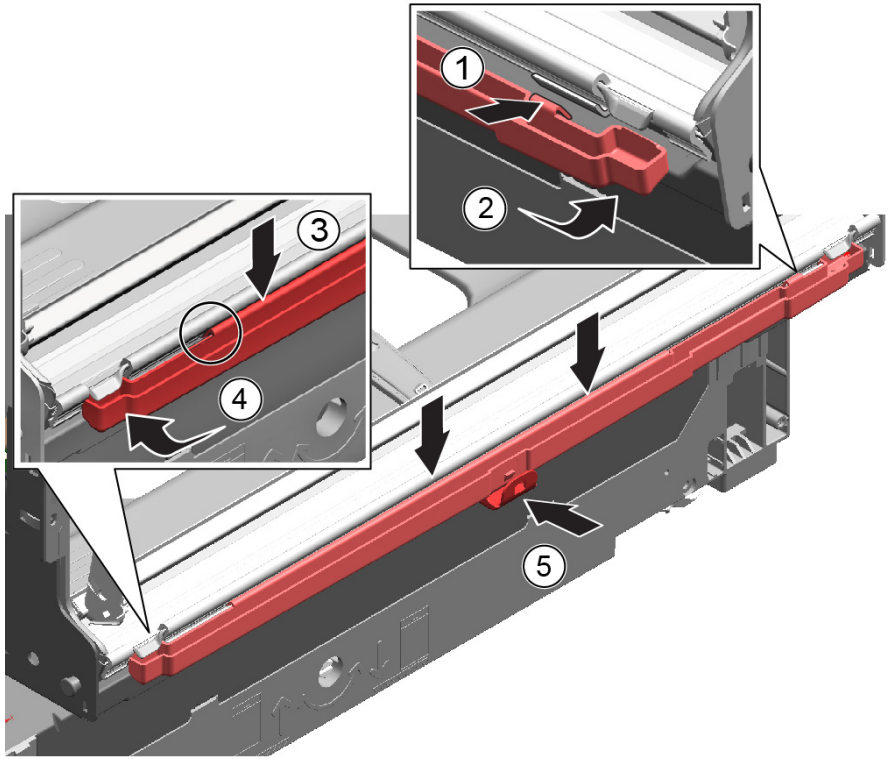

Autortiesības BSH Hausgeräte GmbH

2. Pārbaudiet uzstādītās daļas kreiso un labo pusi.

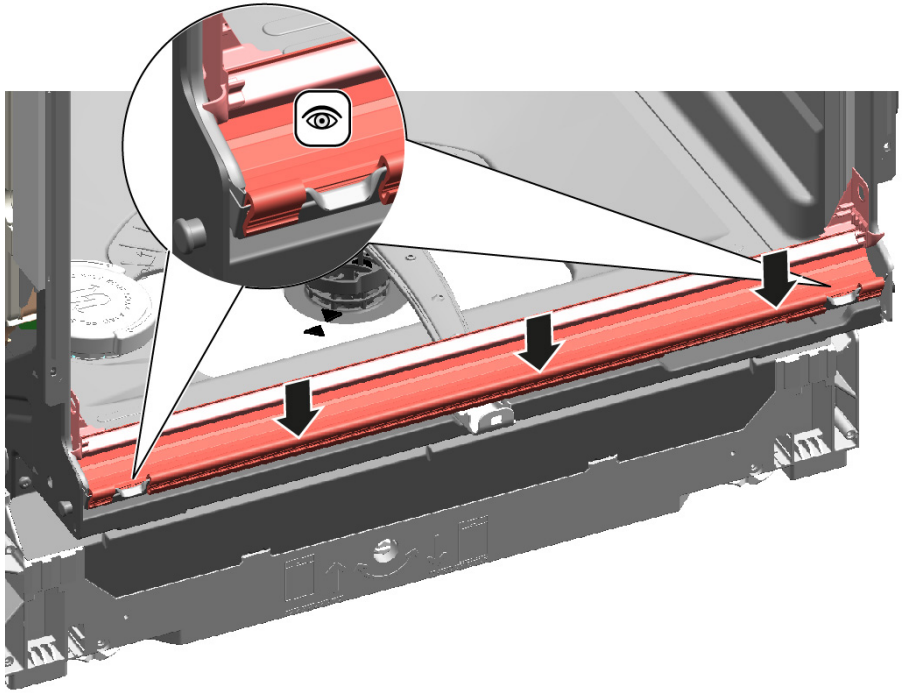

3. Pārbaudiet, ka tā ir stingri nostiprināta.

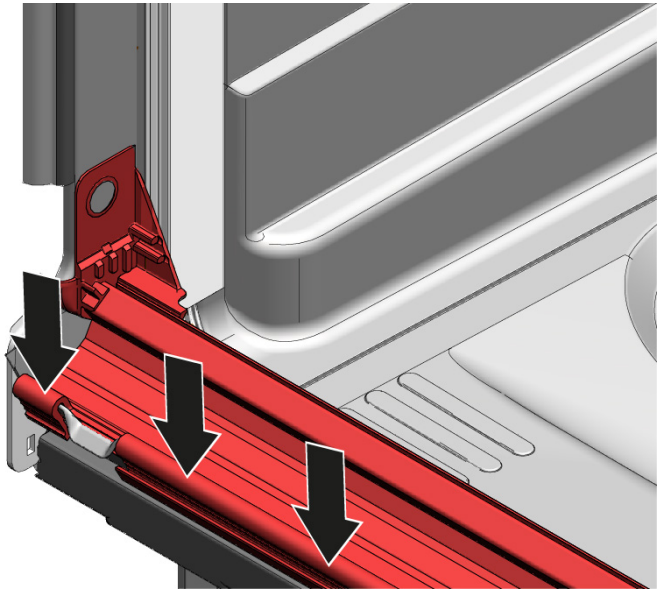

4. Uzlieciet metāla skavu kreisajā un labajā pusē.

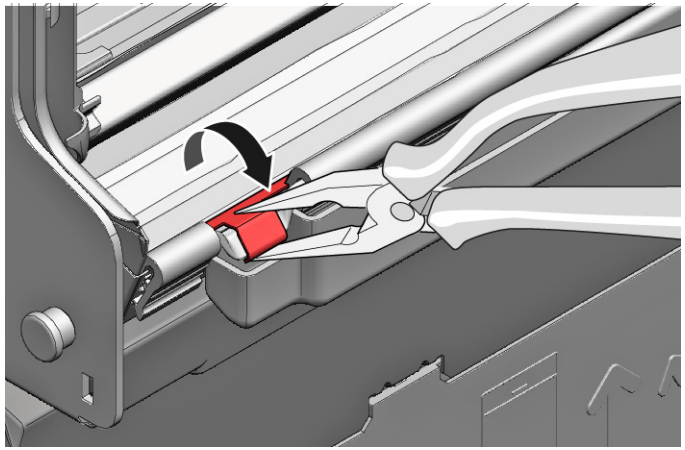

Autortiesības BSH Hausgeräte GmbH

4.17 Durvju iekšējās daļas nomaiņa

Prasība:

- Ierīcei ir jābūt atvienotai no strāvas padeves.
- Ierīcei ir jābūt atvienotai no ūdens padeves.

4.17.1 Durvju iekšējās daļas noņemšana

1. Izskrūvējiet skrūves (1).
2. Noņemiet durvju iekšējo daļu uz augšu (2).

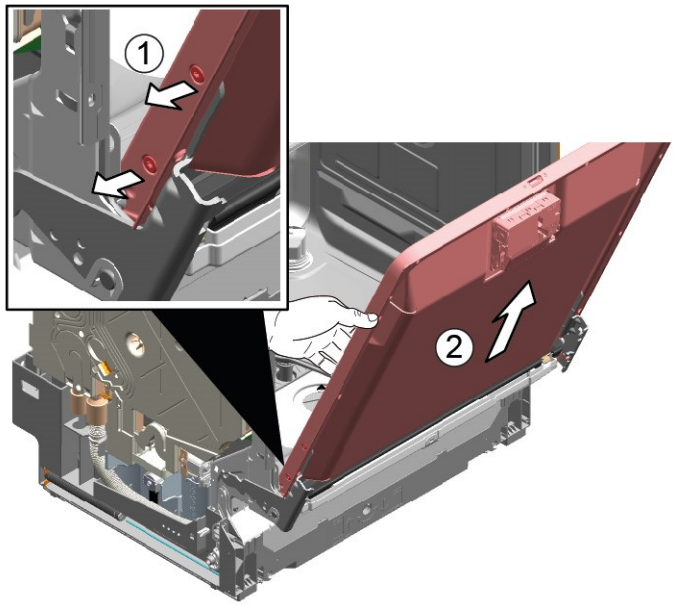

4.17.2 Durvju iekšējās daļas uzstādīšana

1. Atvāziet durvju blīvējumu uz priekšu.
2. Aizlieciet durvju iekšējo daļu aiz durvju blīvējuma.
3. Aizveriet durvju iekšējo daļu.
4. Atvāziet durvju blīvējumu uz augšu.
   Sānu daļām ir jābūt vērstām uz augšu.
5. Pavirziet durvju viru uz augšu.
6. Nostipriniet durvju viru ar skrūvēm.
7. Uzlieciet durvju iekšējo daļu uz durvju viras.
8. Nostipriniet durvju iekšējo daļu ar skrūvēm.

Autortiesības BSH Hausgeräte GmbH

4.18 Durvju viras nomaiņa

Prasība:

- Ierīcei ir jābūt atvienotai no strāvas padeves.
- Ierīcei ir jābūt atvienotai no ūdens padeves.
- Ierīcei var netraucēti piekļūt.
- Sānu panelim ir jābūt noņemtam.→555
- Durvju ārējai daļai ir jābūt noņemtai.
- Durvju iekšējai daļai ir jābūt noņemtai.
- Vadības panelim ir jābūt noņemtam.→559
- Durvju atsperēm ir jābūt nostiprinātām.→560
- Pamatnes panelim ir jābūt noņemtam.→562
- Pamatnes plāksnei ir jābūt noņemtai.→563
- Pārplūdes caurulei ir jābūt noņemtai.→564

4.18.1 Durvju viras noņemšana

1. 1. Ar skrūvgriezi atbrīvojiet aizturāķi (1).
   2. Velciet durvju viru uz priekšu (2).

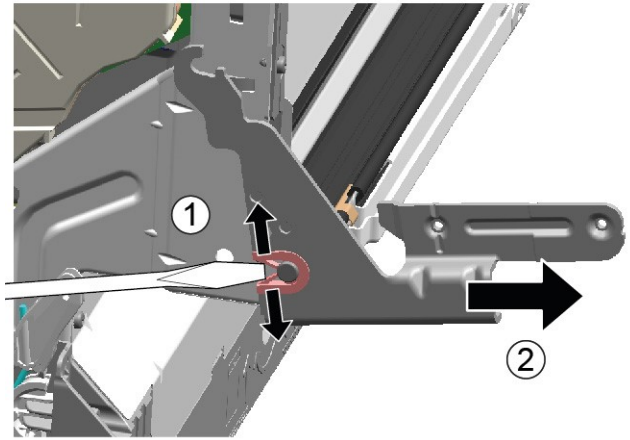

2. Atvienojiet durvju viras zemētājsavienojumu.

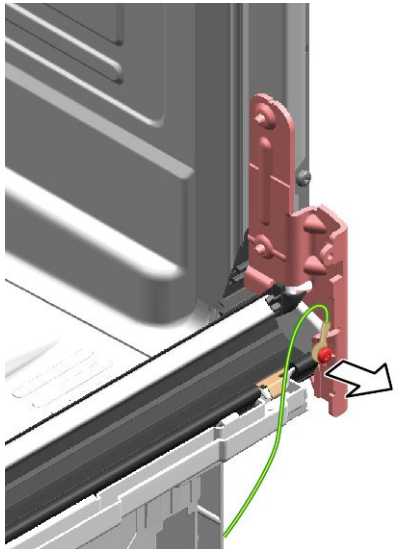

4.18.2 Durvju viras uzstādīšana

BĪSTAMI

Elektrotrieciena risks spriegumaktīvu daļu dēļ!

Dzīvības apdraudējums nepareiza remonta izraisīta elektrotrieciena dēļ

- Elektriskās daļas ir jāremontē kvalificētam elektriķim.
- Pēc remonta ierīces drošība ir jāpārbauda atbilstīgi noteikumiem VDE 0701 vai valsts noteikumiem.

Autortiesības BSH Hausgeräte GmbH

1. 1. Uzlieciet viru uz ierīces (1).
   2. Virziet viru uz leju (2), līdz tā ir nostiprinājusies uz ierīces.

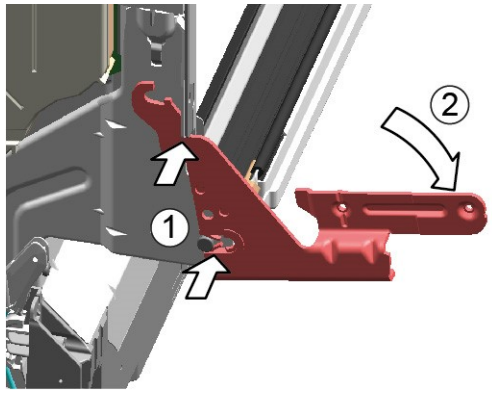

2.

	Ja nav zemētājsavienojuma, durvīm var būt elektrotīkla lauka potenciāls.

Izveidojiet zemētājsavienojumu.

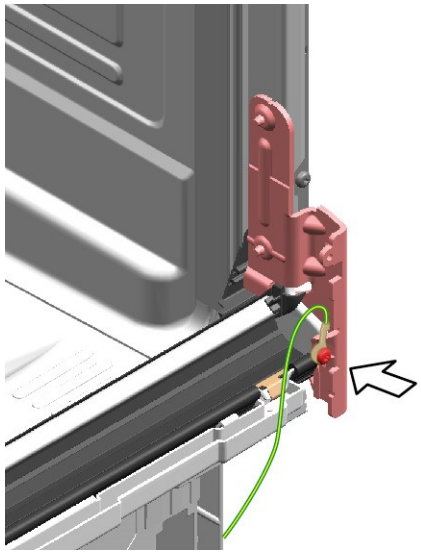

Autortiesības BSH Hausgeräte GmbH

4.19 (Apakšējā) durvju blīvējuma nomaiņa

Prasība:

- Ierīcei ir jābūt atvienotai no strāvas padeves.
- Ierīcei ir jābūt atvienotai no ūdens padeves.
- Durvju ārējai daļai ir jābūt noņemtai.
- Pamatnes plāksnei ir jābūt noņemtai.→*563*
- Pamatnes panelim ir jābūt noņemtam (papildaprīkojums).→*562*
- Durvju atsperēm ir jābūt noņemtām.
- Vadības panelim ir jābūt noņemtam.
- Kabeļa kūļa turētājam apakšdaļas labajā pusē ir jābūt noņemtam.

4.19.1 Durvju blīvējuma noņemšana

1. Noņemiet apakšējā durvju blīvējuma abas turētājskavas (1, 2).

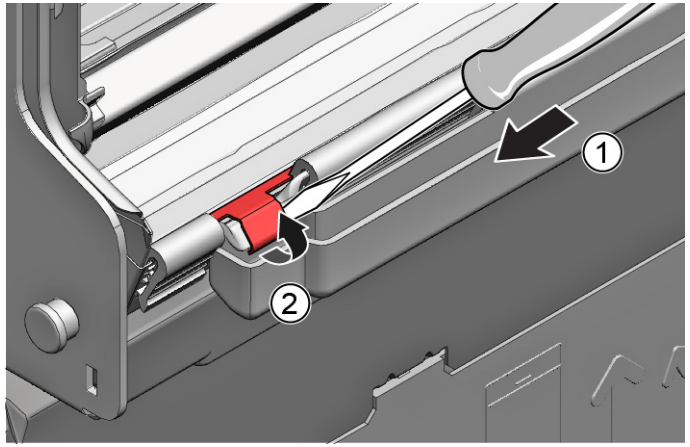

2. Atvienojiet pārplūdes cauruli.

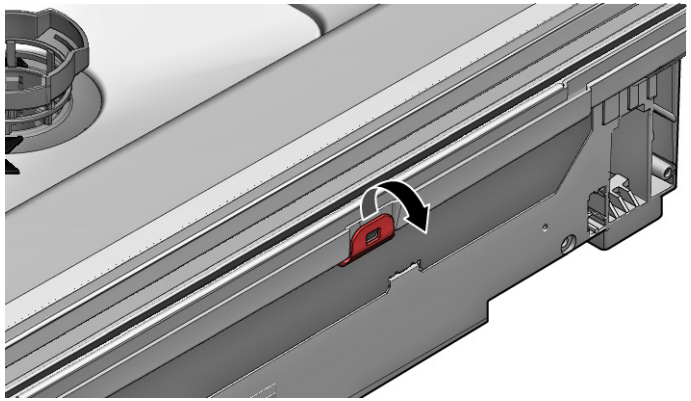

3. Noceliet pārplūdes reni.

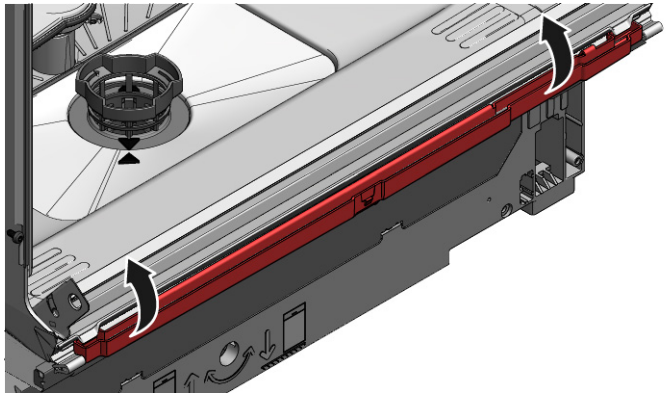

Autortiesības BSH Hausgeräte GmbH

4. Noņemiet apakšējo durvju blīvējumu no durvju iekšējās daļas.

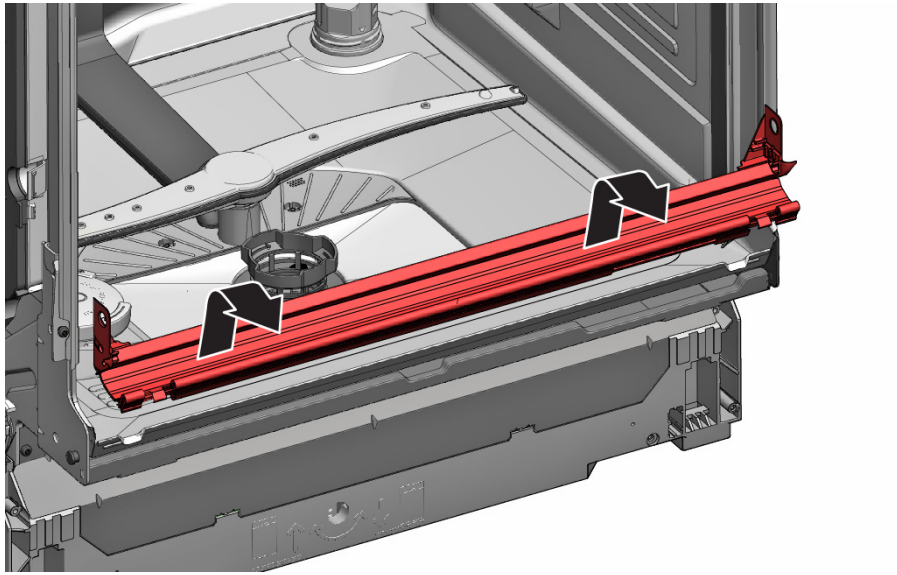

4.19.2 Durvju blīvējuma uzstādīšana

1. Durvju blīvējuma sliedes kreisajā un labajā pusē uzlieciet blīvēšanas aizbāzni.

2. Durvju blīvējumu kopā ar blīvēšanas aizplāksni ielieciet durvju iekšējā daļā.
3. Nostipriniet durvju blīvējumu ar divām turētājskavām.

Autortiesības BSH Hausgeräte GmbH

4.20 (Augšējā) durvju blīvējuma nomaiņa

Prasība:

- Ierīcei ir jābūt atvienotai no strāvas padeves.
- Ierīcei ir jābūt atvienotai no ūdens padeves.

4.20.1 Durvju blīvējuma noņemšana

- Noņemiet durvju blīvējumu no iekšējā rāmja.

4.20.2 Durvju blīvējuma uzstādīšana

Durvju blīvējums pirms uzstādīšanas ir jānogriež pareizā garumā. Proti, 1750 mm, ja ierīce ir 81 cm augsta, vai 1850 mm, ja ierīce ir 86 cm augsta.

1. Sagatavojiet piemērotu durvju blīvējumu.
2. Blīvējuma profils ir jāuzstāda pareizā stāvoklī.

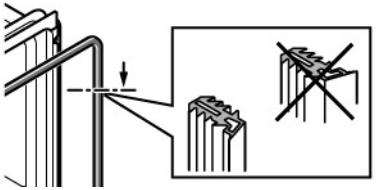

3. Baltajam punktam un blīvējuma padziļinājuma joslai ir jābūt vienā līmenī.

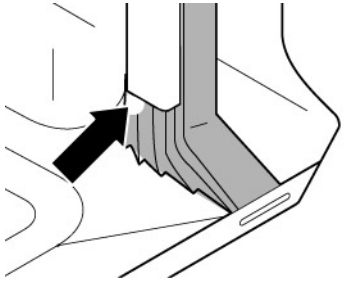

4. | | |
|---|---|
| | Blīvējums nedrīkst būt sakrokots vai izstaipīts stūros. Blīvējuma galiem ir jābūt nogrieztiem diagonāli un ir jāsašaurinās virzienā uz priekšdaļas tvertnes dibenu. |

Novietojiet blīvējuma galu taisni pret priekšdaļu zem durvju iekšējās daļas. Blīvējumam ir jāpieguļ iespējami dziļi pie tvertnes sāna.

➡ Pareizi uzstādīts durvju blīvējums

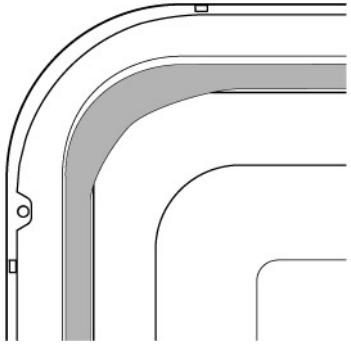

Autortiesības BSH Hausgeräte GmbH

4.21 Gaismekļa EmotionLight nomaiņa

	Gaismeklis EmotionLight ir ārpus skalošanas līdzekļa tvertnes priekšdaļas augšpusē.

Prasība:

- Ierīcei ir jābūt atvienotai no strāvas padeves.
- Ierīcei ir jābūt atvienotai no ūdens padeves.
- Ierīcei var netraucēti piekļūt.
- Darbvirsmai ir jābūt noņemtai (papildaprīkojums).
- Labajam sānu panelim ir jābūt noņemtam (papildaprīkojums).→555

4.21.1 Gaismekļa EmotionLight noņemšana

1. Aizmugurē noņemiet aizturāķi (1).

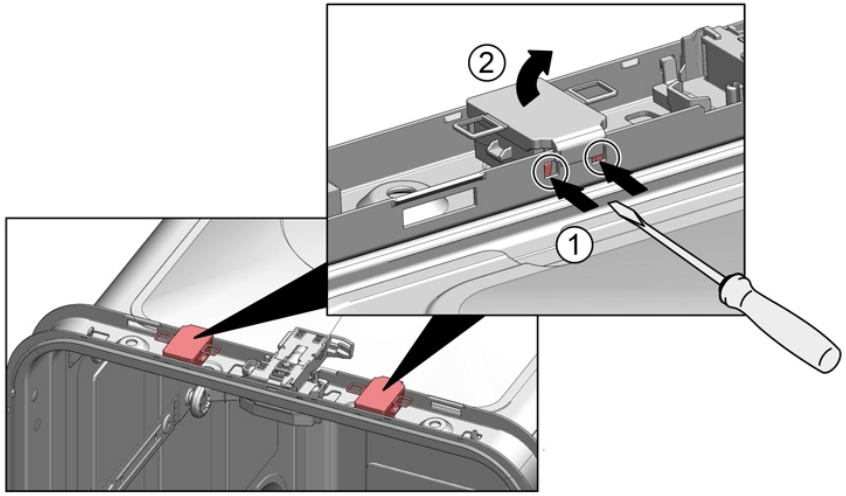

2. Noņemiet turētāju uz augšu (2).
3. Izvelciet spraudni no savienotāja (ierīces priekšdaļā apakšā pa labi).
4. Atvienojiet barošanas moduļa elektriskos savienojumus.

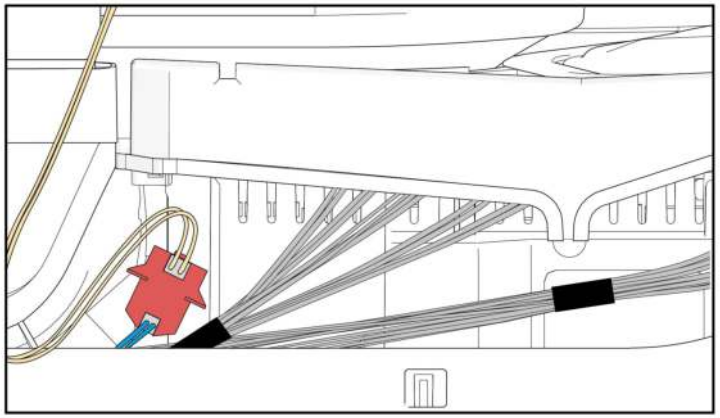

5. Noņemiet gaismekli EmotionLight no ierīces.

4.21.2 Gaismekļa EmotionLight uzstādīšana

1. Ielieciet turētāju skalošanas līdzekļa tvertnes rāmī (1).

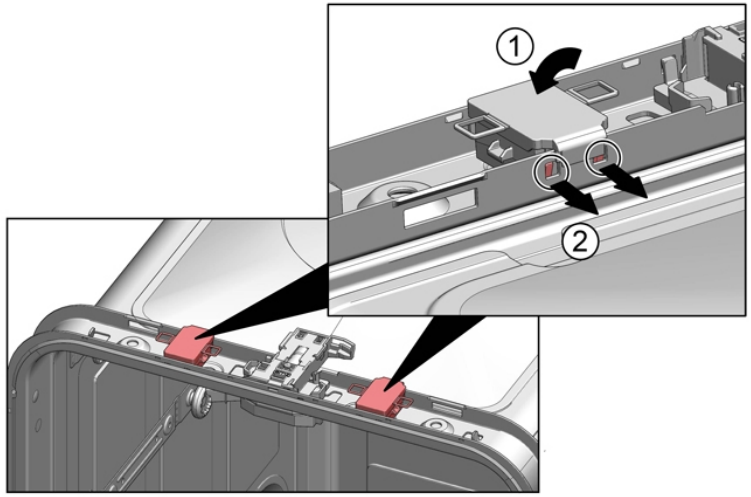

Autortiesības BSH Hausgeräte GmbH

2. Uzlieciet aizturāķi (2).
3.

UZMANĪBU!

Nepareiza uzstādīšana!
Kabeļa bojājumi pie durvju viras
- Kabeli pie durvju viras (starp plakano locīklu un skalošanas līdzekļa tvertni) uzstādiet tā, ka kustīgās daļas to nevar bojāt.

Uzstādiet kabeli labajā pusē apakšā.

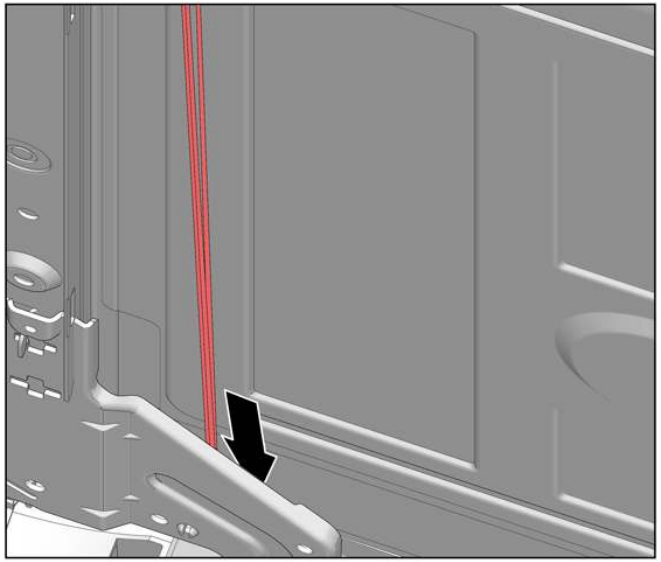

Autortiesības BSH Hausgeräte GmbH

Att. 3: Lentveida kabelis

4. Iespraudiet spraudni.

4.22 Gaismekļa TimeLight nomaiņa

	Gaismekli TimeLight nomainiet tikai pilnībā. Gaismekļa TimeLight modulis ir piestiprināts pie pamatnes plāksnes aizmugures.

Prasība:

- Ierīcei ir jābūt atvienotai no strāvas padeves.
- Ierīcei ir jābūt atvienotai no ūdens padeves.
- Pamatnes panelim ir jābūt noņemtam.→*562*
- Pamatnes plāksnei ir jābūt noņemtai un apvērstai.→*563*

4.22.1 Gaismekļa TimeLight noņemšana

1. Paspiediet aizturelementus (1) uz āru.

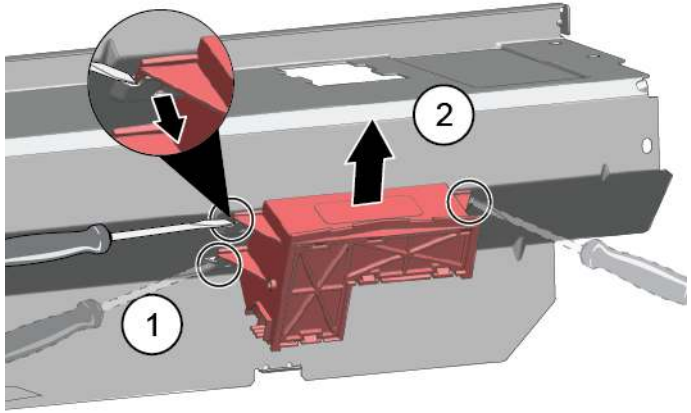

2. Izvelciet gaismekļa TimeLight moduli no vadotnes uz augšu (2).

4.22.2 Gaismekļa TimeLight uzstādīšana

1. Atspiediet aizturelementus (1) vietā.

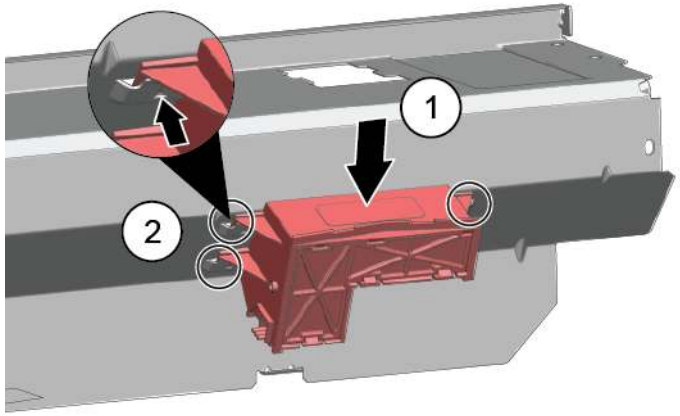

2. Iebīdiet gaismekļa TimeLight moduli vadotnē (2).
3. Izveidojiet elektriskos savienojumus.

Autortiesības BSH Hausgeräte GmbH

4.23 Gaismekļa Gap illumination nomaiņa

Prasība:

- Ierīcei ir jābūt atvienotai no strāvas padeves.
- Ierīcei ir jābūt atvienotai no ūdens padeves.
- Durvju ārējai daļai ir jābūt noņemtai.
- Vadības panelim ir jābūt noņemtam.

4.23.1 Gaismekļa Gap illumination noņemšana

1. 1. Noņemiet aizturi (1).
   2. Atvienojiet darbības moduļa elektriskos savienojumus (2).

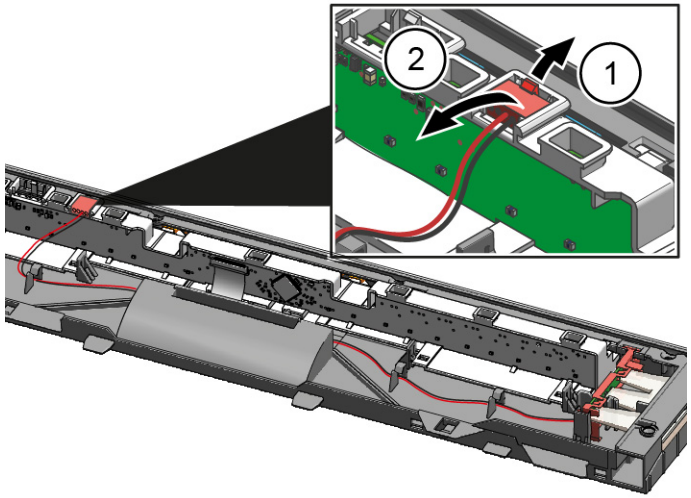

2. 1. Aizmugurē noņemiet aizturāķi (1).
   2. Noņemiet optisko šķiedru (2).

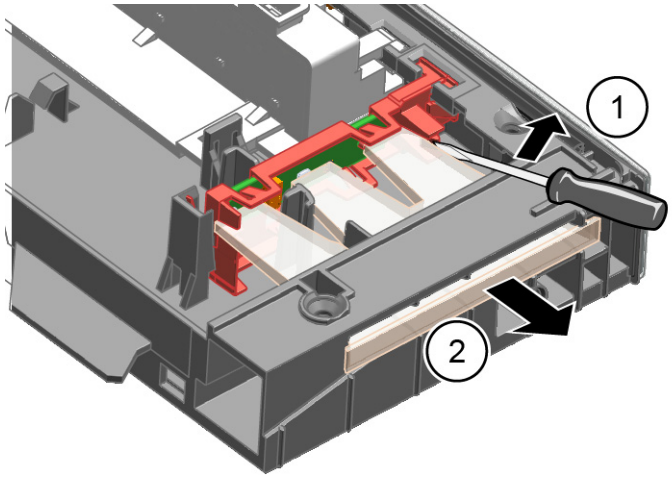

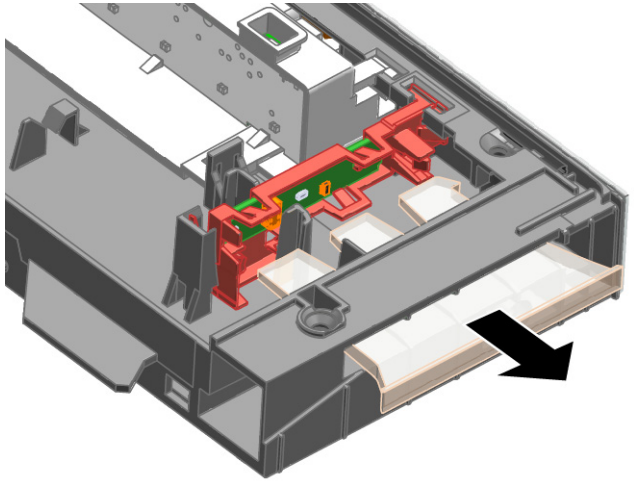

Autortiesības BSH Hausgeräte GmbH

3. 1. Noņemiet aizturāķi (1).
   2. Iespiesto plati kopā ar turētāju paceliet un izņemiet no darbības moduļa rāmja (2).

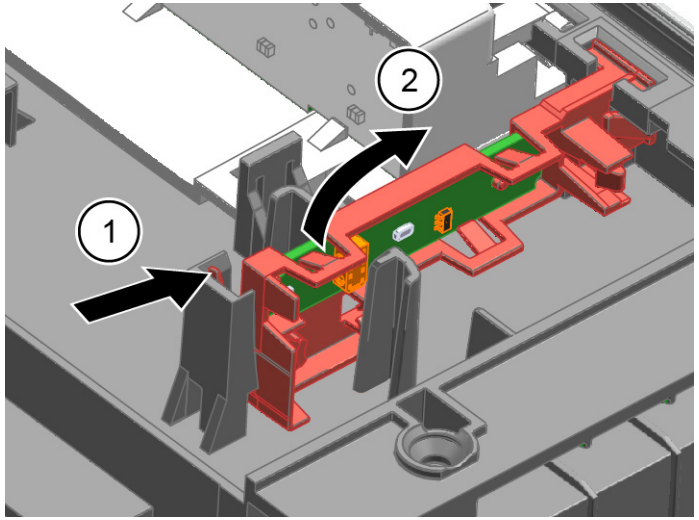

4.23.2 Gaismekļa Gap illumination uzstādīšana

1. Ielieciet iespiestās plates turētāju darbības moduļa rāmī.

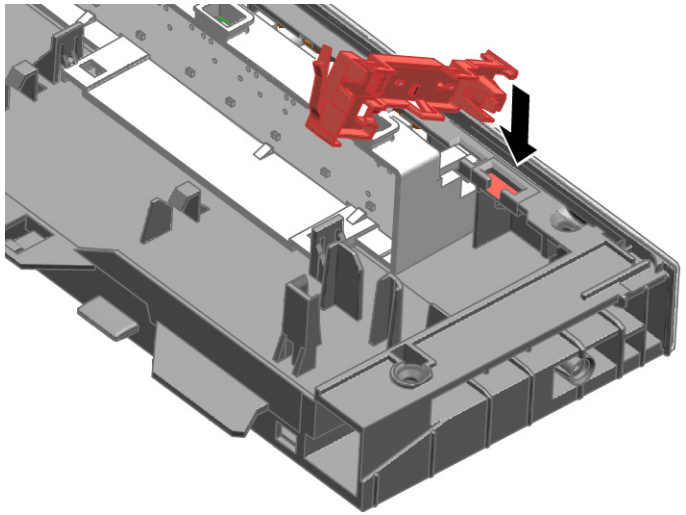

2. Nostipriniet tā, ka atskan klikšķis.

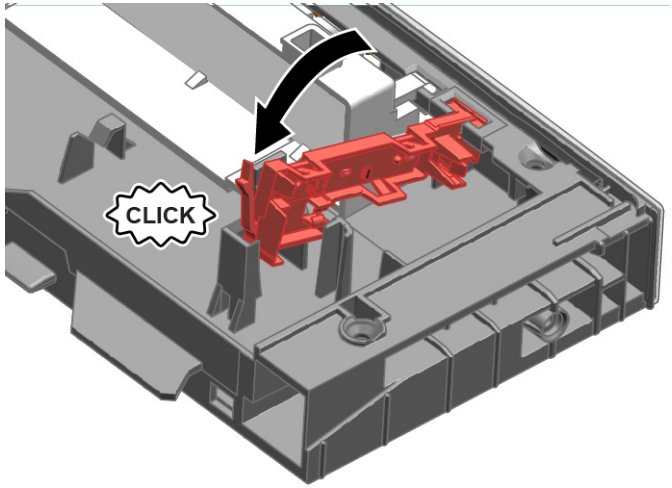

3. Optisko šķiedru uzstādiet un nostipriniet tā, ka atskan klikšķis.

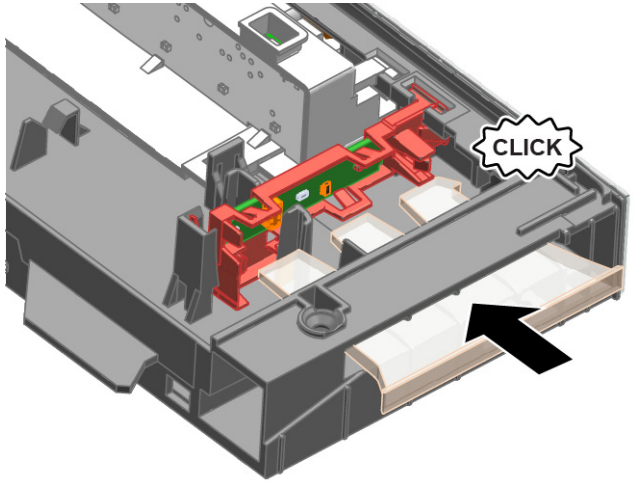

4. Pieslēdziet vadu pie darbības moduļa.

Autortiesības BSH Hausgeräte GmbH

Informacija apie remontą - Indaplovė

Dėl šio dokumento 581
1.1 Svarbi informacija 581
1.1.1 Paskirtis 581
1.2 Simbolių paaiškinimas 581
1.2.1 Pavojaus lygiai 581
1.2.2 Pavojaus simboliai 581
1.2.3 Įspėjimų struktūra 582
1.2.4 Bendrieji simboliai 582

Sauga 583
2.1 Bendrosios saugos instrukcijos 583
2.1.1 Visi buitiniai prietaisai 583

Įrankiai ir pagalbinės priemonės 584

Remontas 585
4.1 Stalviršio keitimas 585
4.1.1 Stalviršio nuėmimas 585
4.1.2 Stalviršio uždėjimas 585
4.2 Krepšio sistemos įdėjimas 586
4.2.1 Skirtuko slankiklio įdėjimas 86 cm modelyje 586
4.2.2 Puodelio laikiklio spaustuko įdėjimas 586
4.2.3 Garintuvo įdėklo įdėjimas 587
4.3 Stalčiaus „varioDrawer“ keitimas 588
4.3.1 Stalčiaus „varioDrawer“ išėmimas 588
4.3.2 Stalčiaus „varioDrawer“ įdėjimas 589
4.4 Purkštuvų keitimas 590
4.4.1 Purkštuvo išėmimas 590
4.4.2 Purkštuvo įdėjimas 590
4.5 Filtrų keitimas 591
4.5.1 Filtro išėmimas 591
4.5.2 Filtrų įdėjimas 591
4.6 Kepimo skardos purkštuvo galvutės įdėjimas 592
4.7 Maitinimo laido keitimas 593
4.7.1 Maitinimo laido atjungimas 593
4.7.2 Maitinimo laido prijungimas 593
4.8 Skalbiklio dangčio keitimas 594
4.8.1 Skalbiklio dangčio nuėmimas 594
4.8.2 Spyruoklės įdėjimas 594
4.8.3 Skalbiklio dangčio uždėjimas 594
4.9 Nuotekų siurblio dangtelio keitimas 595
4.9.1 Nuotekų siurblio dangtelio nuėmimas 595
4.9.2 Nuotekų siurblio dangtelio uždėjimas 595
4.10 Šoninio skydo keitimas 596
4.10.1 Šoninio skydo nuėmimas 596
4.10.2 Šoninio skydo uždėjimas 597
4.11 Išorinių durelių keitimas 598
4.11.1 Išorinių durelių nuėmimas 598
4.11.2 Išorinių durelių uždėjimas 598
4.12 Valdymo skydo keitimas 600
4.12.1 Valdymo skydo nuėmimas 600
4.12.2 Valdymo skydo uždėjimas 600
4.13 Durelių spyruoklių tvirtinimas 601
4.14 Kojelių skydo keitimas 603
4.14.1 Kojelių skydo nuėmimas 603
4.14.2 Kojelių skydo uždėjimas 603
4.15 Pagrindo lizdų dangtelio keitimas 604
4.15.1 Pagrindo lizdų dangtelio nuėmimas 604
4.15.2 Pagrindo lizdų dangtelio uždėjimas 604
4.16 Nutekamojo vamzdžio keitimas 605
4.16.1 Nutekamojo kanalo keitimas 605
4.16.2 Nutekamojo vamzdžio įdėjimas 606
4.17 Vidinių durelių keitimas 608
4.17.1 Vidinių durelių nuėmimas 608
4.17.2 Vidinių durelių įdėjimas 608
4.18 Durelių vyrio keitimas 609
4.18.1 Durelių vyrio nuėmimas 609
4.18.2 Durelių vyrio uždėjimas 609
4.19 Durelių sandariklio (apatinio) keitimas 611
4.19.1 Durelių sandariklio išėmimas 611
4.19.2 Durelių sandariklio įdėjimas 612
4.20 Durelių sandariklio (viršutinio) keitimas 613
4.20.1 Durelių sandariklio išėmimas 613
4.20.2 Durelių sandariklio įdėjimas 613

Autorių teisės priklauso „BSH Hausgeräte GmbH“

Informacija apie remontą - Indaplovė

4.21 „EmotionLight“ keitimas 614
4.21.1 „EmotionLight“ nuėmimas 614
4.21.2 „EmotionLight“ įdėjimas 614
4.22 „TimeLight“ keitimas 617
4.22.1 „TimeLight“ nuėmimas 617
4.22.2 „TimeLight“ montavimas 617
4.23 „Gap illumination“ keitimas 618
4.23.1 „Gap illumination“ išmontavimas 618
4.23.2 „Gap illumination“ montavimas 619

Autorių teisės priklauso „BSH Hausgeräte GmbH“

❶ Dėl šio dokumento

1.1 Svarbi informacija

1.1.1 Paskirtis

Šios remonto nuorodos padeda naudotojui pataisyti prietaisus patiems pagal galiojantį ekologinio projektavimo reglamentą (2021 m. kovo mėn. redakcija).

Jose pateikta informacija, kaip pakeisti tam tikras atsargines dalis, įskaitant ir įspėjimus bei riziką.

Jei kiltų klausimų, kreipkitės į mūsų klientų aptarnavimo tarnybą. Mes atsakysime už žalą tik tuo atveju, jei bus tinkamai laikomasi remonto nuorodų.

1.2 Simbolių paaiškinimas

1.2.1 Pavojaus lygiai

Įspėjimo lygiai susideda iš simbolio ir signalinio žodžio. Signalinis žodis nurodo pavojaus sunkumą.

Įspėjimo lygis	Reikšmė
⚠ PAVOJUS	Nepaisant įspėjamojo pranešimo, ištinka mirtis arba sunkūs sužalojimai.
⚠ ĮSPĖJIMAS	Nepaisant įspėjamojo pranešimo, gali ištikti mirtis arba sunkūs sužalojimai.
⚠ PERSPĖJIMAS	Nepaisant įspėjamojo pranešimo, galimi nedideli sužalojimai.
DĖMESIO!	Nepaisant įspėjamojo pranešimo, gali būti sugadintas turtas.

Lentelė 1: Pavojaus lygiai

1.2.2 Pavojaus simboliai

Pavojaus simboliai yra simboliniai atvaizdai, nurodantys pavojaus rūšį.

Šiame: dokumente naudojami tokie pavojaus simboliai

Pavojaus simbolis	Reikšmė
	Bendrasis įspėjamasis pranešimas
	Pavojinga elektros įtampa
	Sprogimo pavojus
	Įpjovimo pavojus
	Prispaudimo pavojus

Autorių teisės priklauso „BSH Hausgeräte GmbH“

Pavojaus simbolis	Reikšmė
	Pavojus dėl karštų paviršių
	Pavojus dėl stipraus magnetinio lauko
	Pavojus dėl nejonizuojančiosios spinduliuotės

Lentelė 2: Pavojaus simboliai

1.2.3 Įspėjimų struktūra

Šiame dokumente pateikiami įspėjimai yra standartizuotos išvaizdos ir standartizuotos struktūros.

	PAVOJUS **Pavojaus tipas ir šaltinis!** Galimos pasekmės, jei nepaisoma pavojaus / įspėjimo. ▸ Priemonės ir draudimai pavojui išvengti.

Šiame pavyzdyje parodytas įspėjimas, įspėjantis apie elektros smūgį dėl dalių su įtampa. Paminėta priemonė, kaip išvengti pavojaus.

	PAVOJUS **Elektros smūgio pavojus dėl dalių, kuriose yra įtampa!** Mirtis dėl elektros smūgio ▸ Prieš pradėdami remontą, ne mažiau kaip prieš 60 sekundžių atjunkite prietaisus nuo elektros tiekimo.

1.2.4 Bendrieji simboliai

Šiame dokumente naudojami tokie bendrieji simboliai:

Bendr. simbolis	Reikšmė
	Žymi specialų patarimą (tekstas ir (arba) grafika)
	Žymi paprastą patarimą (tik tekstas)
	Žymi nuorodą į vaizdo pamoką

Bendr. simbolis	Reikšmė
	Žymi reikalingus įrankius
	Žymi reikalingas prielaidas
	Žymi sąlygą (jei ..., tai ...)
	Žymi rezultatą
Paleisti	Žymi klavišą arba ekrano mygtuką
[00123456]	Žymi dalies numerį
Būsena	Žymi rodomą tekstą / langą (prietaiso ekrane)

Lentelė 3: Bendrieji simboliai

Autorių teisės priklauso „BSH Hausgeräte GmbH“

2.1 Bendrosios saugos instrukcijos

2.1.1 Visi buitiniai prietaisai

Elektros smūgio pavojus dėl dalių, kuriose yra įtampa!

- Elektrinių konstrukcinių dalių remonto klaidos gali sukelti elektros smūgį!
- Prieš pradėdami dirbti, ne mažiau kaip prieš 60 sekundžių atjunkite prietaisą nuo maitinimo.
- Po remonto pasirūpinkite, kad būtų atliktas saugos bandymas pagal VDE 0701 arba šalyje galiojančius reglamentus.

Pavojus susižeisti į aštrias briaunas!

- Mūvėkite apsaugines pirštines.

Prispaudimo rizika remonto, einamosios techninės priežiūros, sutrikimų šalinimo ir techninės priežiūros metu dėl sunkių ir judančių konstrukcinių dalių

- Avėkite apsauginius batus.
- Apsaugokite sunkias konstrukcines dalis, kad jos nenukristų.
- Neartinkite kūno dalių prie judančių konstrukcinių dalių.

Rizika prietaiso saugai / veikimui!

- Naudokite tik originalias atsargines dalis.

Elektrostatiškai jautrių konstrukcinių dalių (ESD) pažeidimo rizika!

- Nelieskite modulių, o taip pat ir jų jungčių bei laidininkų kelių.

Autorių teisės priklauso „BSH Hausgeräte GmbH“

Įrankiai ir pagalbinės priemonės

Paskyrimas	Išsami informacija	Vaizdai
„Torx T20“ atsuktuvas su kiauryme [00340764]	100 mm, varžtams su saugos kaiščiu	
„Torx T15“ atsuktuvas	Ilgis 80 mm	
Atsuktuvas su įpjovomis	Mentė 10 mm x 1,6 mm x 200 mm	
Adatinės replės [00340871]	Ilgis: 200 mm	

Autorių teisės priklauso „BSH Hausgeräte GmbH“

4.1 Stalviršio keitimas

Reikalavimas.

- Prietaisas turi būti atjungtas nuo maitinimo šaltinio.
- Prietaisas turi būti laisvai prieinamas.

4.1.1 Stalviršio nuėmimas

1. Išsukite du varžtus gale (1) (pasirinktinai).
2. Abu fiksatorius po stalviršiu nuspauskite į viršų (2).

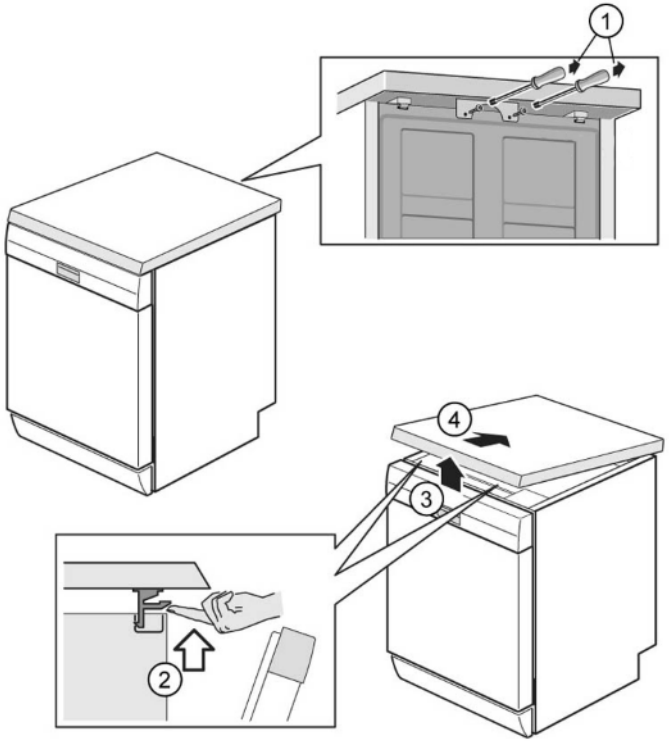

3. Šiek tiek pakelkite stalviršį už priekio (3).
4. Spustelėkite stalviršį šiek tiek toliau nuo galinės dalies (4).
5. Nuimkite stalviršį.

4.1.2 Stalviršio uždėjimas

1. Užfiksuokite stalviršio galinę dalį fiksavimo apkabomis (1).

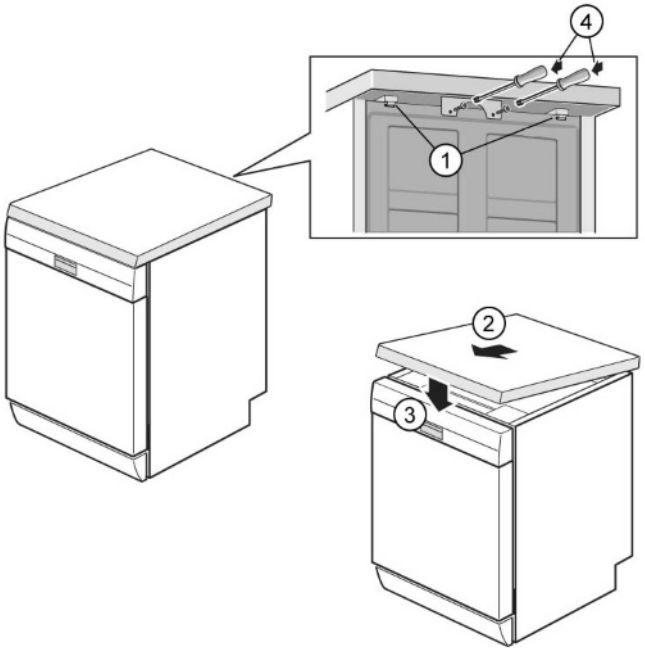

2. Pastumkite stalviršį į priekį (2).
3. Spauskite stalviršio priekį į apačią, kol abu fiksatoriai garsiai užsifiksuos reikiamoje vietoje (3).
4. Vėl įsukite du varžtus (4) (pasirinktinai).

Autorių teisės priklauso „BSH Hausgeräte GmbH“

4.2 Krepšio sistemos įdėjimas

Reikalavimas.

- Prietaisui skirtas krepšys yra išimtas.

4.2.1 Skirtuko slankiklio įdėjimas 86 cm modelyje

Specialūs įrankiai.

- Skirtuko kreipiklis [00614935]
- Puodelio laikiklio spaustukas [00618565]

1. Skirtuko slankiklį įstatykite įstrižai, ties krepšio priekiu.
2. Skirtuko lataką išcentruokite ir spustelėkite, kad užsifiksuotų reikiamoje vietoje.

4.2.2 Puodelio laikiklio spaustuko įdėjimas

Specialūs įrankiai.

- Skirtuko kreipiklis [00614935]
- Puodelio laikiklio spaustukas [00618565]

i	Plaunant puodelius puodelio laikiklio spaustuką galima palenkti į viršų. Papildomas kampas sumažina puodelių apačioje susikaupiančio vandens kiekį. Plaunant aukštas taures rekomenduojame puodelio laikiklio spaustuką palenkti į apačią. Jei viršutiniuose krepšiuose naudojamas pasirenkamas plastikinis įdėklas, prieš tai jį reikia išimti.

1. Išimkite plastikinį įdėklą.

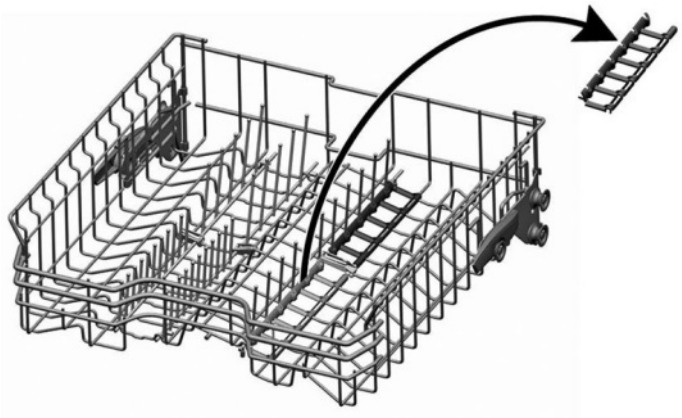

2. Įstatykite puodelio laikiklio spaustuką ir į reikiamą vietą, kad užsifiksuotų.

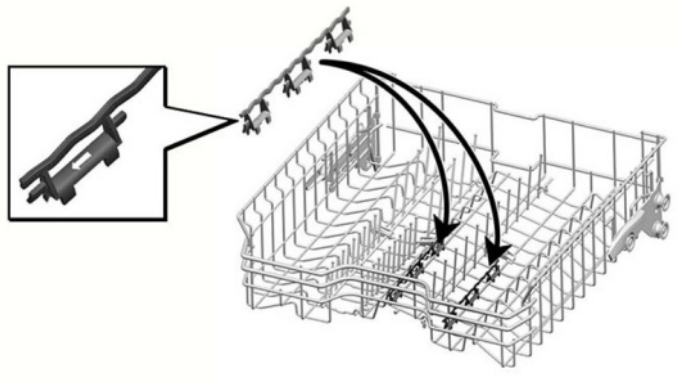

3. Spaustuką palenkite į viršų.

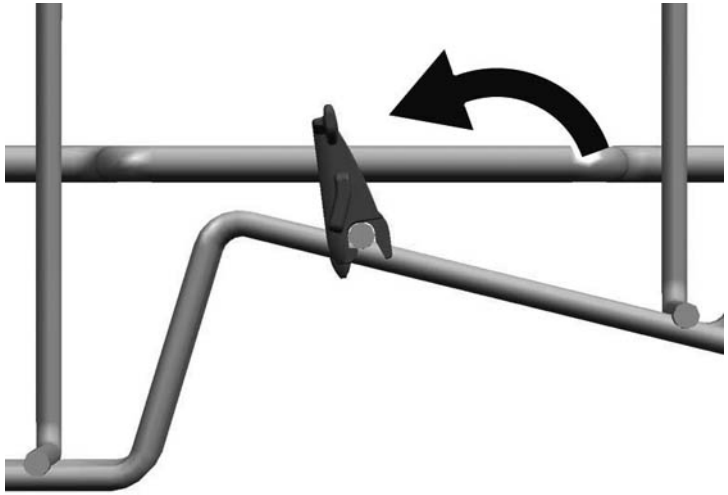

Autorių teisės priklauso „BSH Hausgeräte GmbH“

4. Padėkite norimus plauti indus.

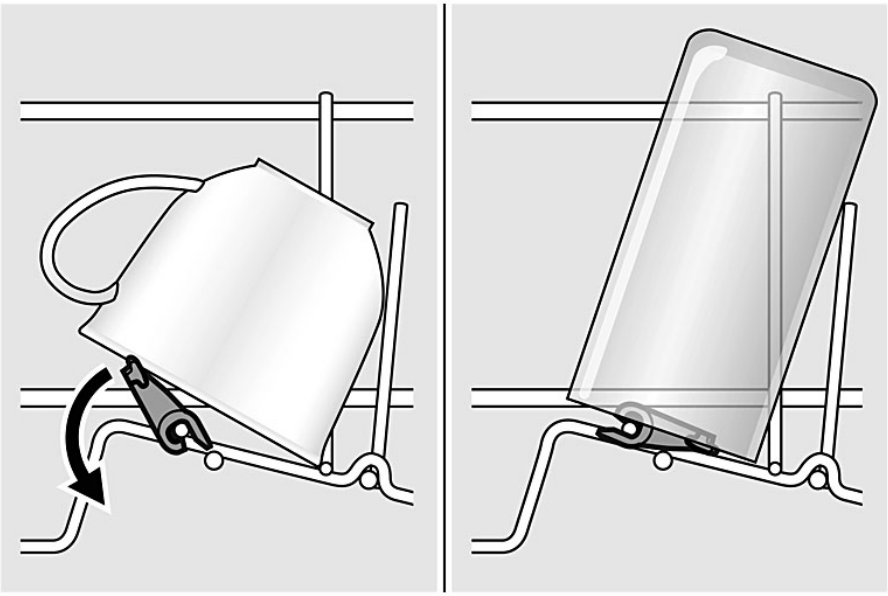

4.2.3 Garintuvo įdėklo įdėjimas

Specialūs įrankiai.

- Skirtuko kreipiklis [00614935]
- Puodelio laikiklio spaustukas [00618565]

▸ Įsprauskite garintuvo įdėklą su galinėmis dalimis po krepšio sistema.

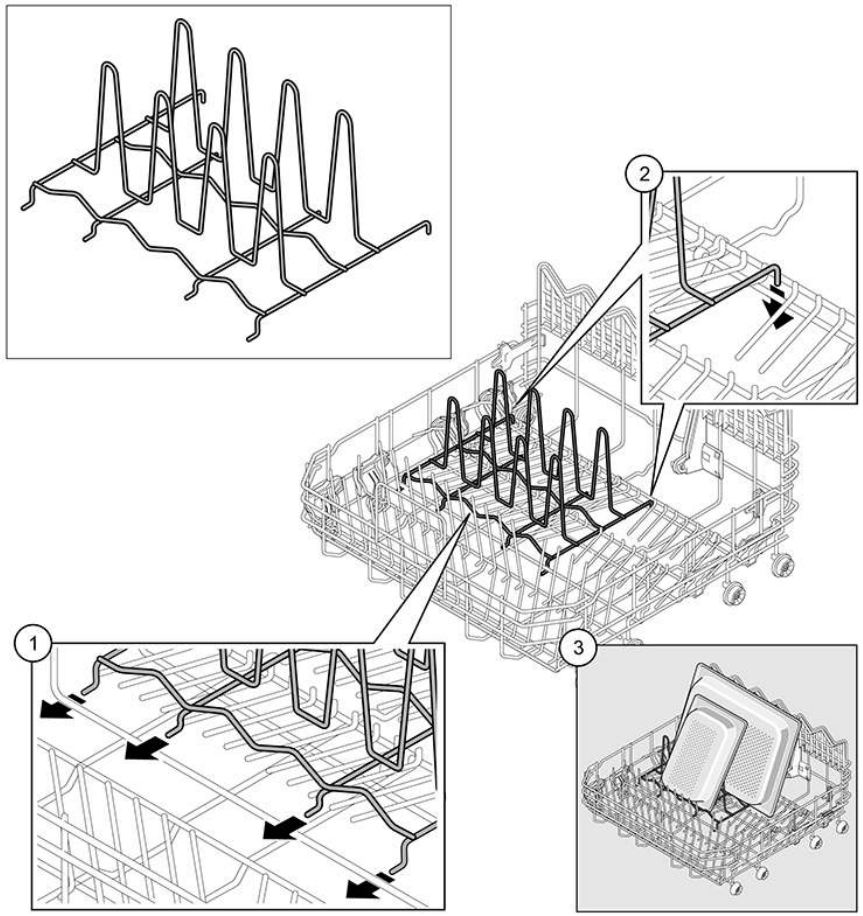

Autorių teisės priklauso „BSH Hausgeräte GmbH“

4.3 Stalčiaus „varioDrawer“ keitimas

4.3.1 Stalčiaus „varioDrawer“ išėmimas

1. Rankenėlės užvartus užlenkite į vidų.

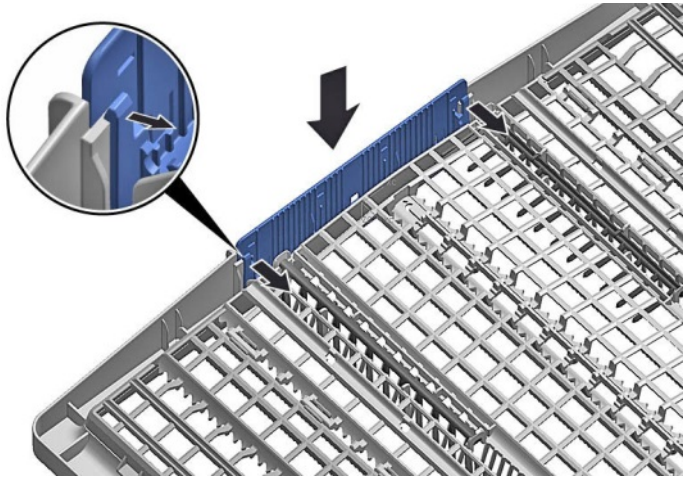

2. Nuimkite rankenėles, keldami aukštyn.

3. Spustelėkite plastikinius šoninius įdėklus į išorę, tada į viršų, kad išimtumėte iš rėmo.

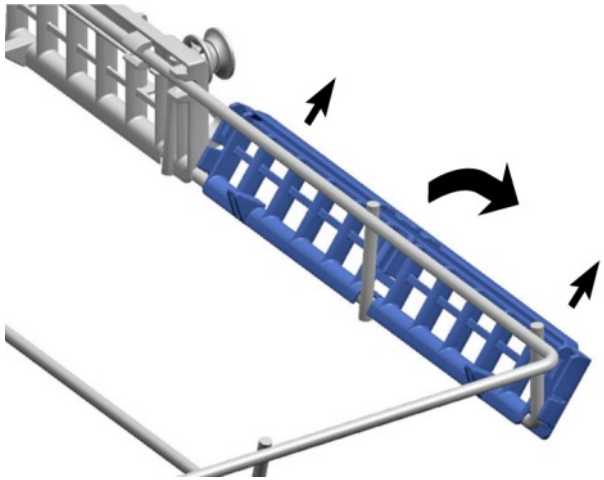

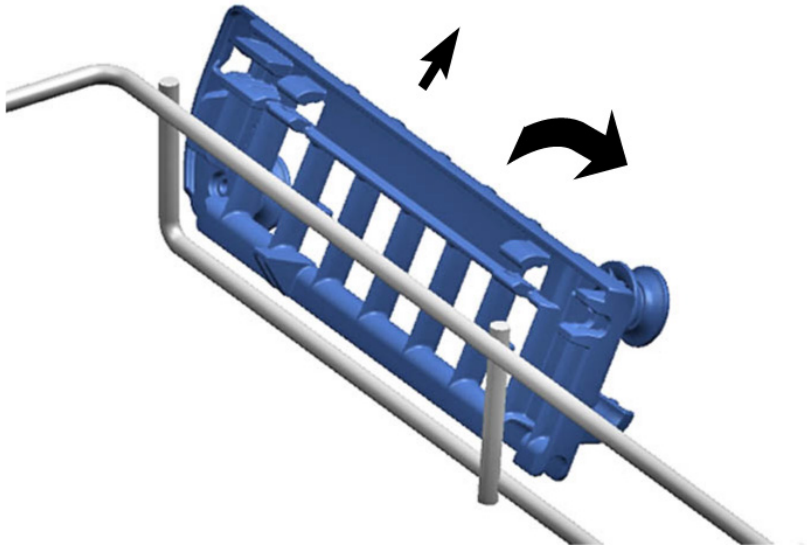

Autorių teisės priklauso „BSH Hausgeräte GmbH“

4. Kreipiančiuosius skirtukus atsargiai palenkite į išorę.

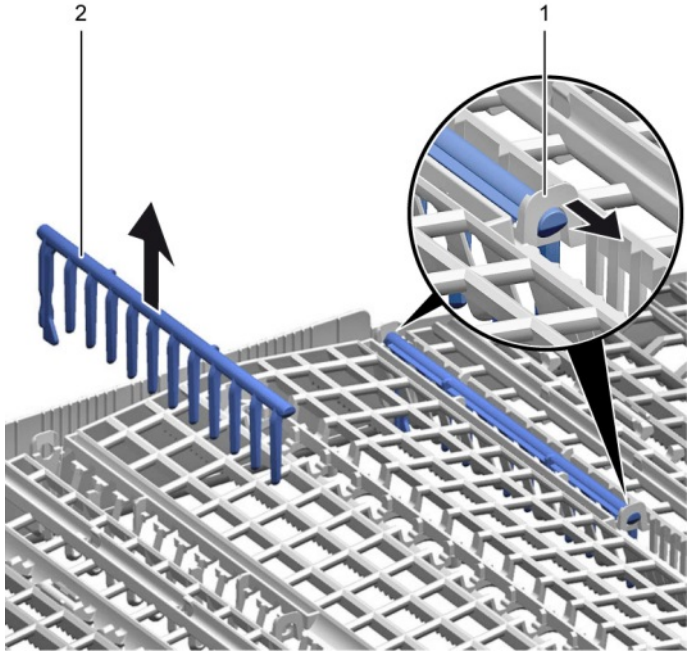

5. Iškelkite sulankstomą karkasą iš skirtukų.

6. Paspauskite metalinį rėmą ties priekine dalimi ir išimkite iš laikiklių.

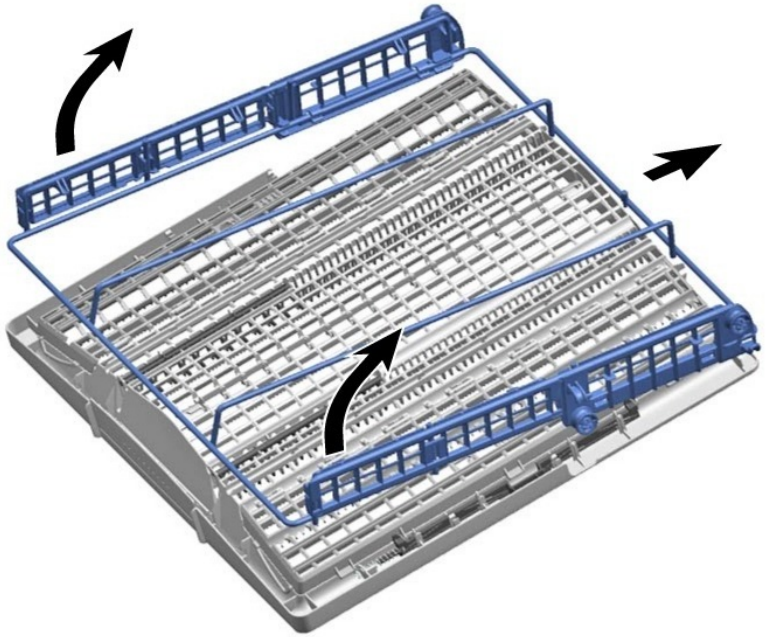

7. Paspauskite metalinį rėmą ir išimkite iš kreipiklio.

4.3.2 Stalčiaus „varioDrawer“ įdėjimas

- Uždėkite atvirkščia eilės tvarka.

Autorių teisės priklauso „BSH Hausgeräte GmbH“

4.4 Purkštuvų keitimas

4.4.1 Purkštuvo išėmimas

1. Atsukite viršutinį purkštuvą (1) ir patraukite žemyn, kad išimtumėte (2).

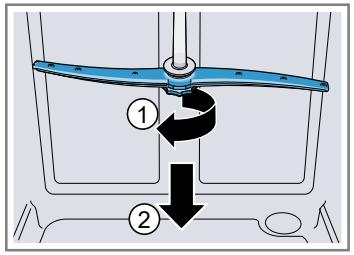

2. Patraukite apatinį purkštuvą žemyn, kad išimtumėte.

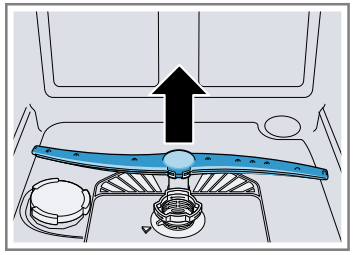

4.4.2 Purkštuvo įdėjimas

1. Įstatykite apatinį purkštuvą.
   ➡ Purkštuvas bus užfiksuotas į reikiamą padėtį.
2. Įstatykite viršutinį purkštuvą ir tvirtai prisukite reikiamoje vietoje.

Autorių teisės priklauso „BSH Hausgeräte GmbH“

4.5 Filtrų keitimas

4.5.1 Filtro išėmimas

1. Pasukite stambių dalelių filtrą prieš laikrodžio rodyklę (1) ir išimkite filtro sistemą (2).

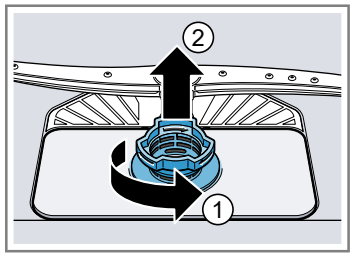

   Atkreipkite dėmesį, kad į vandens rinktuvą nepatektų pašalinių objektų.

2. Norėdami išimti, mikrofiltrą patraukite žemyn.

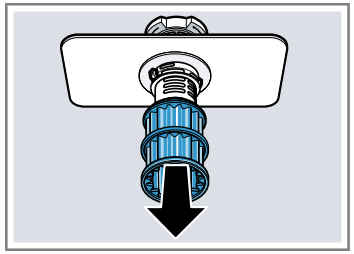

4.5.2 Filtrų įdėjimas

1. Surinkite filtro sistemą iš naujo.
   Įsitikinkite, kad stambių dalelių filtro fiksatoriai užsifiksavo reikiamoje vietoje.
2. Įstatykite filtro sistema į prietaisą ir pasukite stambių dalelių filtrą pagal laikrodžio rodyklę.
   Įsitikinkite, kad atitinka rodyklių ženklai.

Autorių teisės priklauso „BSH Hausgeräte GmbH“

4.6 Kepimo skardos purkštuvo galvutės įdėjimas

1. Išimkite viršutinį krepšį.
2. Kepimo skardos purkštuvo galvutę įstatykite į laikiklį (1) ir pasukite į dešinę (2).

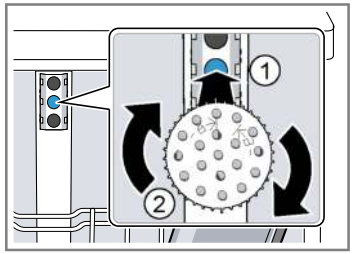

➡ Kepimo skartos purkštuvo galvutė bus užfiksuota į reikiamą padėtį.

Autorių teisės priklauso „BSH Hausgeräte GmbH“

4.7 Maitinimo laido keitimas

Reikalavimas.

- Prietaisas atjungtas nuo maitinimo šaltinio.
- Prietaisas atjungtas nuo vandens tiekimo.
- Prietaisai yra laisvai prieinami.

4.7.1 Maitinimo laido atjungimas

- Maitinimo laido kištuką atsargiai pakelkite į viršų, nuleiskite į apačią ir ištraukite iš maitinimo lizdo.

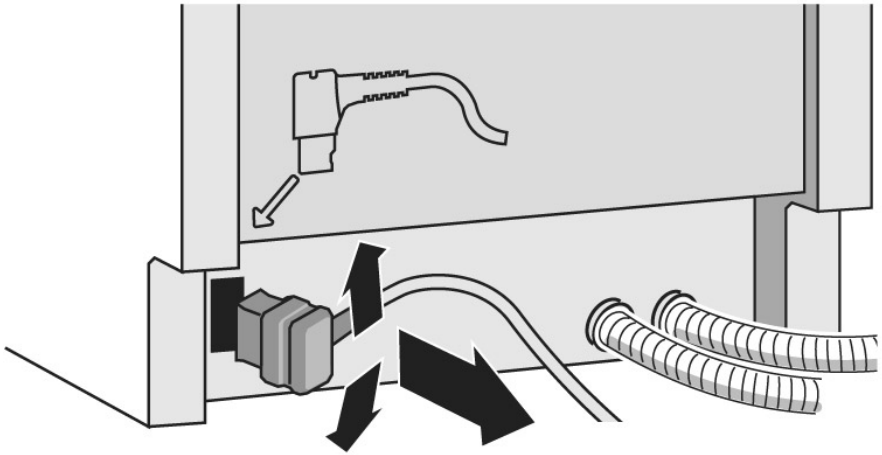

4.7.2 Maitinimo laido prijungimas

DĖMESIO!

Pagrindinės jungties perkaitimas!

Gaisro pavojus

- Tvirtai įstatykite maitinimo laidą, kol užsifiksuos.

- Kiškite maitinimo laido kištuką į maitinimo lizdą, kol jis garsiai užsifiksuos reikiamoje vietoje.

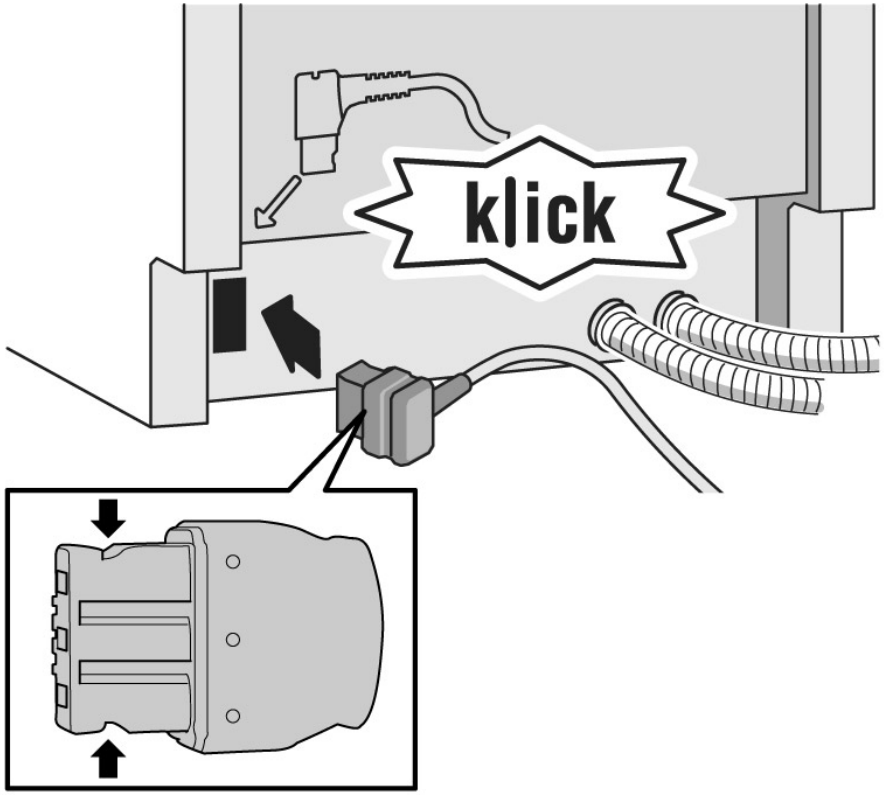

Autorių teisės priklauso „BSH Hausgeräte GmbH“

4.8 Skalbiklio dangčio keitimas

i	Kaip svertą galima panaudoti mažą atsuktuvą.

Reikalavimas.

- Prietaisas atjungtas nuo maitinimo šaltinio.
- Prietaisas atjungtas nuo vandens tiekimo.
- Durelės atidarytos.
- Skalbiklio dangtis atidarytas.

4.8.1 Skalbiklio dangčio nuėmimas

1. Įstatykite skalbiklio dangtį 5 mm.
2. Pakelkite skalbiklio dangtį svertu kreipiamųjų griovelių apatinio šono link ir išimkite skalbiklio dangtį pro viršutinį kreipiamųjų griovelių šoną.
3. Išimkite spyruoklę.

4.8.2 Spyruoklės įdėjimas

1. Ilgąjį spyruoklės galą įstatykite į dalytuvo (1) tvirtinimo skylę.

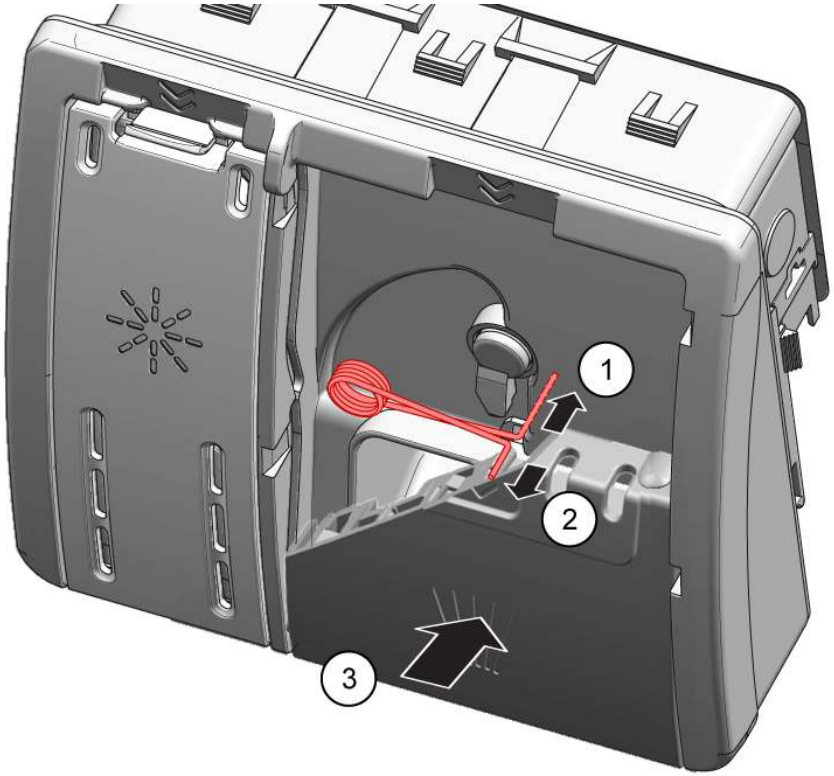

2. Trumpąjį spyruoklės galą įstatykite į skalbiklio dangčio (2) tvirtinimo skylę.
3. Paspauskite ir įstatykite dangtį į dalytuvą (3).

4.8.3 Skalbiklio dangčio uždėjimas

1. Prieš atidarydami iki galo, įstatykite skalbiklio dangtį 5 mm į kreipiamuosius griovelius vienoje pusėje. Panaudodami truputį jėgos švelniai įspauskite priešingą pusę į kreipiamuosius griovelius.
2. Patikrinkite, kaip užsidaro skalbiklio dangtis.

Autorių teisės priklauso „BSH Hausgeräte GmbH“

4.9 Nuotekų siurblio dangtelio keitimas

Reikalavimas.

- Krepšys turi būti išimtas.
- Filtrai turi būti išimti.→591

4.9.1 Nuotekų siurblio dangtelio nuėmimas

1. Išsemkite vandenį.
   Jei reikia, panaudokite kempinę.
2. Atidarykite siurblio dangtelį šaukštu ir suimkite už kryžmės.

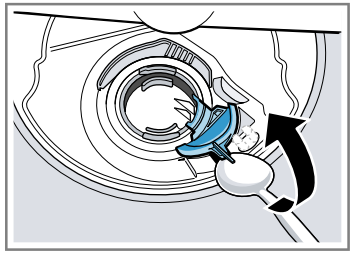

3. Pakelkite siurblio dangtelį kampu vidaus link ir nuimkite.

4.9.2 Nuotekų siurblio dangtelio uždėjimas

- Įstatykite siurblio dangtelį (1) ir paspauskite žemyn (2).

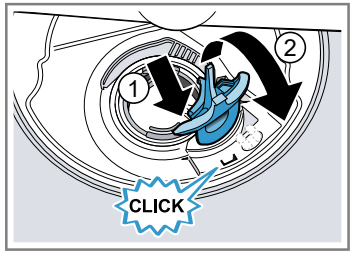

➡ Siurblio dangtelis bus užfiksuotas reikiamoje vietoje.

Autorių teisės priklauso „BSH Hausgeräte GmbH“

4.10 Šoninio skydo keitimas

Reikalavimas.

- Prietaisas atjungtas nuo maitinimo šaltinio.
- Prietaisas atjungtas nuo vandens tiekimo.
- Prietaisai yra laisvai prieinami.
- Pastatomi prietaisai: stalviršis turi būti nuimtas.→*585*

4.10.1 Šoninio skydo nuėmimas

1. Išsukite varžtus iš šoninio skydo (1).

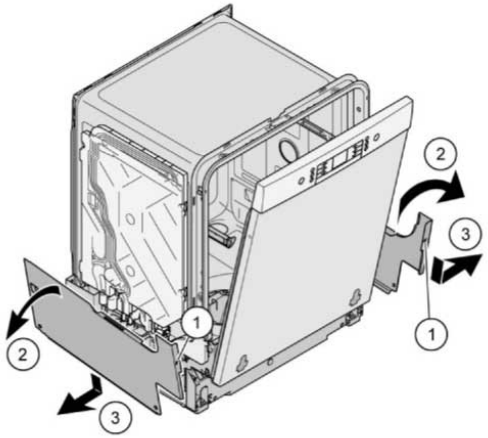

Pav. 1: Visiškai integruota

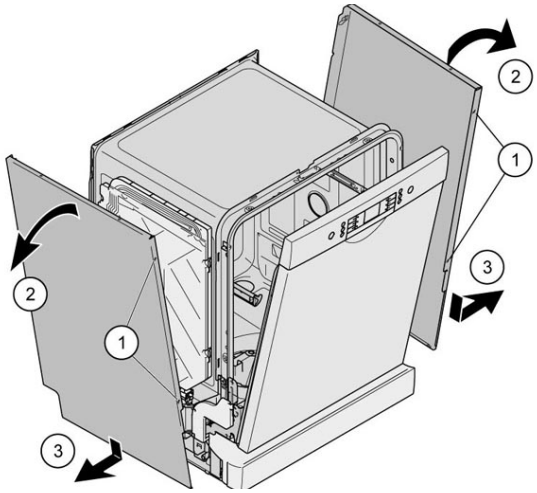

2. Šoninį skydą ties viršutine dalimi šiek tiek pakreipkite į išorę (2).
3. Nuleiskite šoninį skydą ir ištraukite iš pagrindo įdubimo (3).

Autorių teisės priklauso „BSH Hausgeräte GmbH“

4.10.2 Šoninio skydo uždėjimas

1. Įstatykite šoninį skydą į pagrindo įdubimą (1).

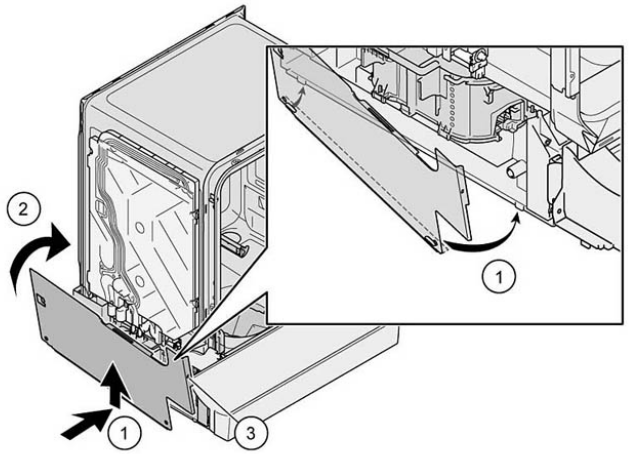

Pav. 2: Visiškai integruota

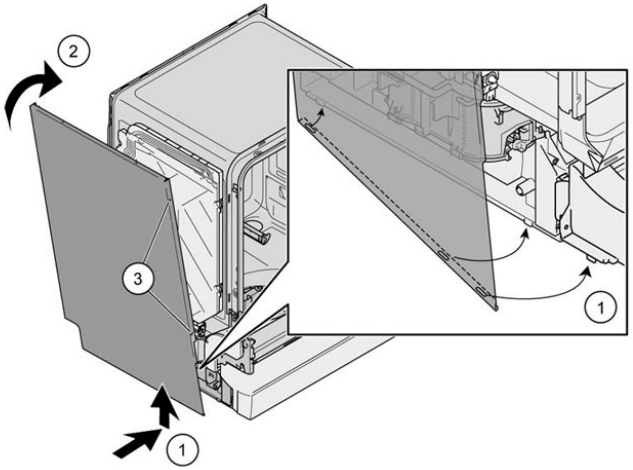

2. Užspauskite šoninį skydą ant prietaiso (2).
3. Pritvirtinkite šoninį skydą varžtais (3).

Autorių teisės priklauso „BSH Hausgeräte GmbH“

4.11 Išorinių durelių keitimas

Reikalavimas.

- Prietaisas atjungtas nuo maitinimo šaltinio.
- Prietaisas atjungtas nuo vandens tiekimo.

4.11.1 Išorinių durelių nuėmimas

	Tiesiog išsukite tolesniuose veiksmuose nurodytus varžtus.

1. Atidarykite dureles.
2. Išsukite keturis varžtus.

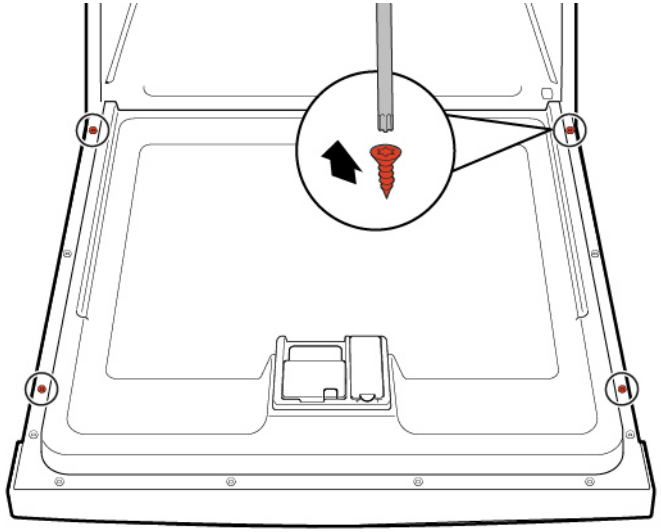

3.

	Prilaikykite dureles – laikykite už vieno šono.

Išsukite du varžtus.

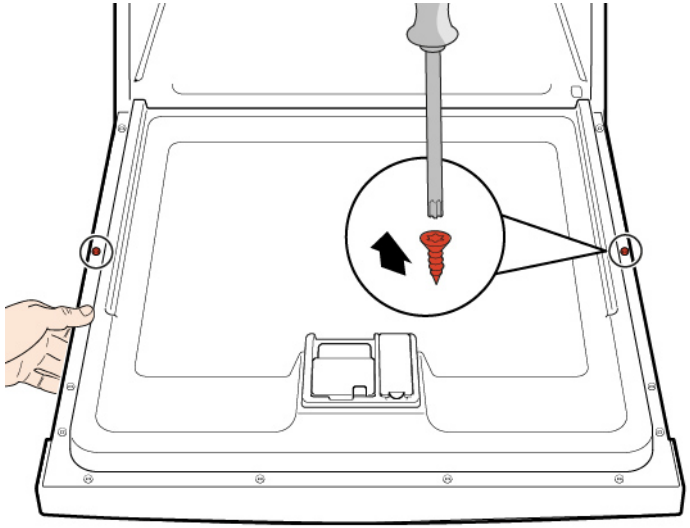

4.11.2 Išorinių durelių uždėjimas

DĖMESIO!

Netinkamoje vietoje esantys arba nepritvirtinti kabeliai!

Kabelių pažeidimas

- Išdėstykite kabelius ir reikiamoje vietoje pritvirtinkite lipniąja juosta.

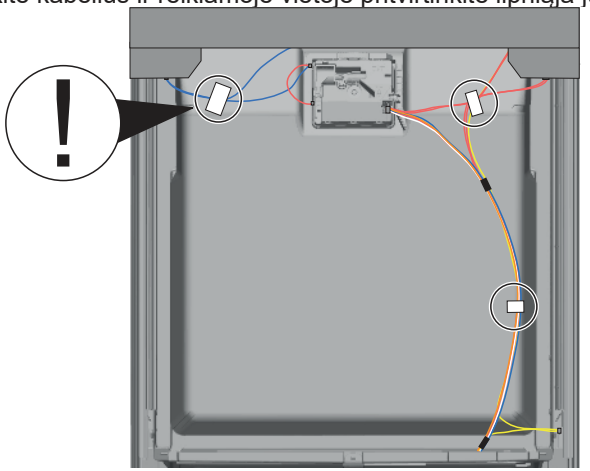

Autorių teisės priklauso „BSH Hausgeräte GmbH“

Reikalavimas.

- Izoliacinis flisas išdėstytas tinkamai ir pritvirtintas išorinių durelių viduje.
- Į išorines dureles įstatyti vyriai.

1. Pridarykite vidines dureles, bet neužsklęskite.
2. Pastumkite išorines dureles į viršų po valdymo skydu (1).

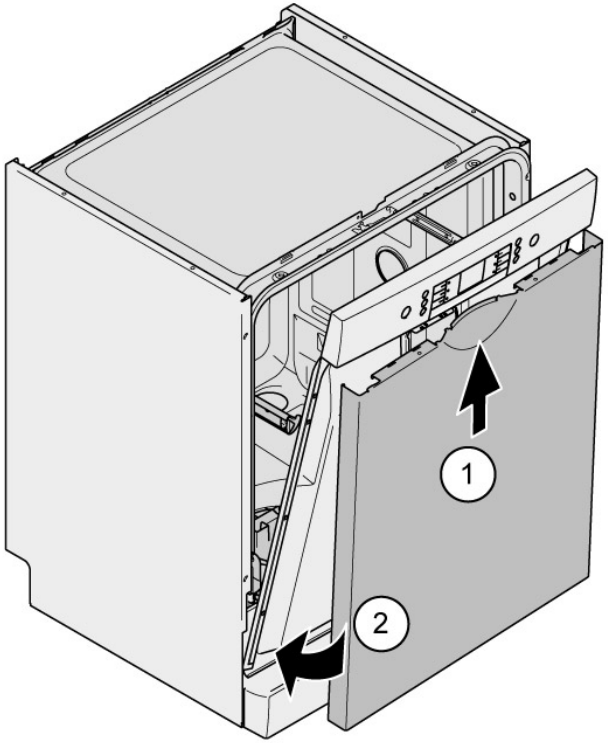

3. Prispauskite išorines dureles prie vidinių durelių ir prilaikykite (2).
4. | | |
| --- | --- |
| | Prilaikykite dureles – laikykite už vieno šono. |

Atidarykite dureles ir pritvirtinkite dviem varžtais (4 x 11 mm metaliniai varžtai).

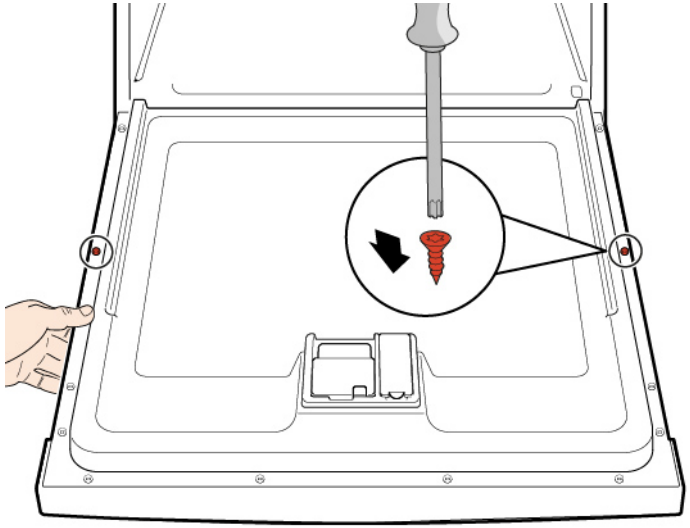

5. Pritvirtinkite išorinės dureles keturiais varžtais (4 x 11 mm metaliniai varžtai).

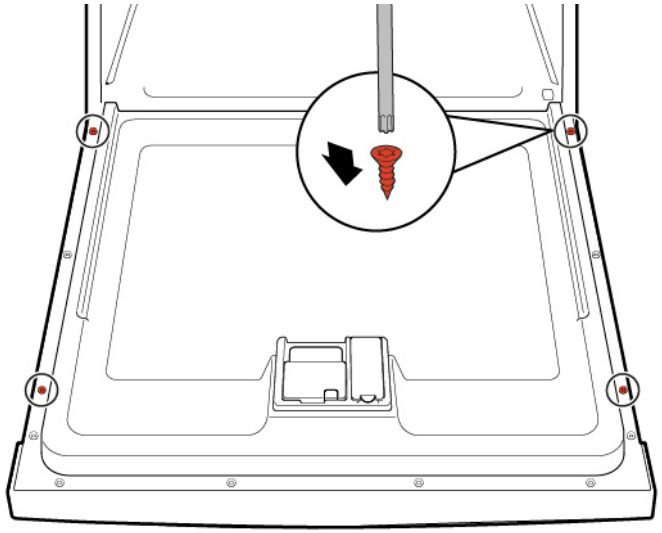

Autorių teisės priklauso „BSH Hausgeräte GmbH“

4.12 Valdymo skydo keitimas

	Sugedus operaciniam moduliui, reikia pakeisti visą valdymo skydą.

Reikalavimas.

- Prietaisas atjungtas nuo maitinimo šaltinio.
- Prietaisas atjungtas nuo vandens tiekimo.
- Išorinės durelės turi būti nuimtos.
- Išorinės durelės turi būti nuimtos (visiškai integruota / integruota).

4.12.1 Valdymo skydo nuėmimas

1. Atjunkite elektros jungtis nuo valdymo skydo ir apatinio pagalbinio skalavimo jutiklio (1, 2).

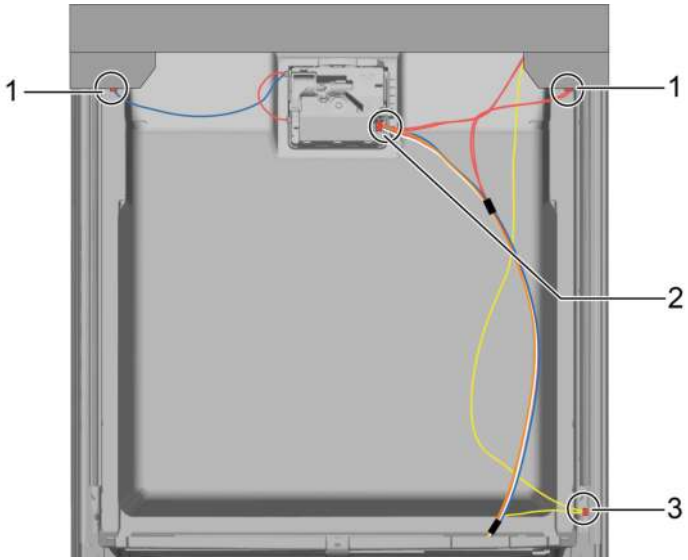

2. Atjunkite įžeminimo laidą (3) (pasirinktinis).
3. Atidarykite prietaiso dureles.
4. Neleiskite valdymo skydui nukristi ant žemės (prilaikykite jį).
5. Išsukite šešis varžtus.

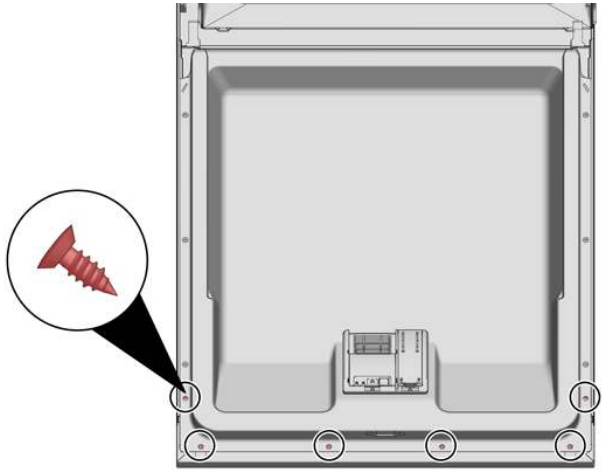

6. Nuimkite valdymo skydą.

4.12.2 Valdymo skydo uždėjimas

	Naudokite 4 x 16 mm varžtus.

- Uždėkite atvirkščia eilės tvarka.

Autorių teisės priklauso „BSH Hausgeräte GmbH“

4.13 Durelių spyruoklių tvirtinimas

1. Nuimkite laido kreipiklio išorinį dangtelį.

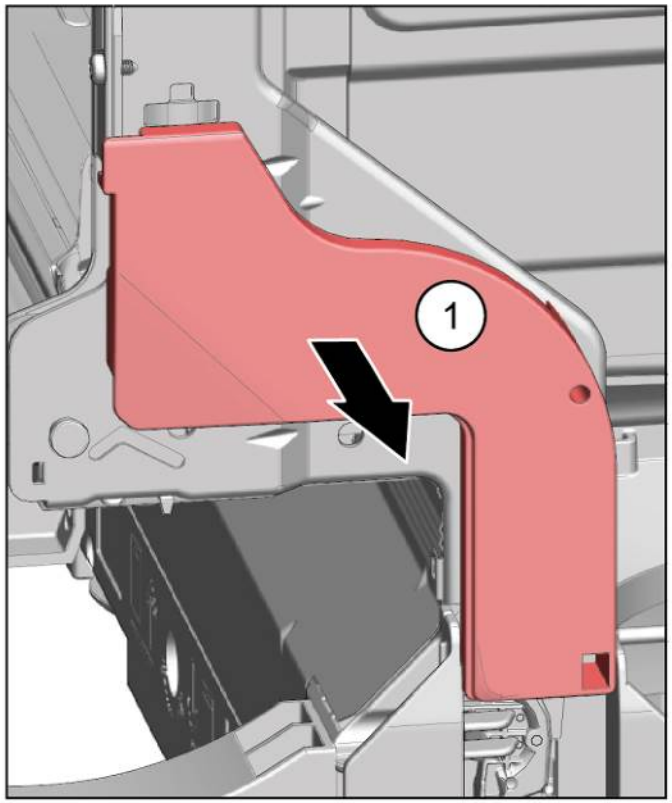

2. 1. Šiek tiek atidarykite dureles (1).
   2. Pritvirtinkite prie pagrindo įdubimo griovelio (2).
   3. Lėtai uždarykite dureles (3).

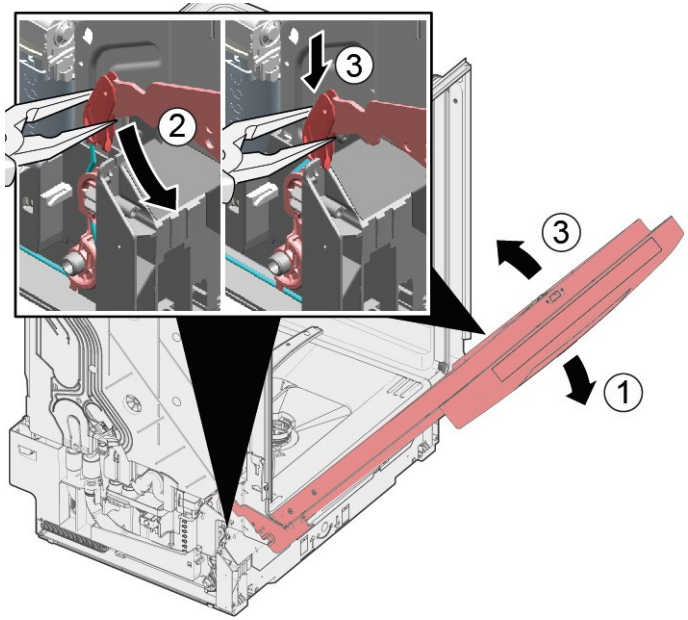

Laidų sistemai automatiškai prisitvirtins prie durelių vyrio.

Autorių teisės priklauso „BSH Hausgeräte GmbH“

3. 1. Šiek tiek pridarykite dureles (4).
   2. Perkelkite griovelį į galą ir atleiskite durelių vyrį (5).
   3. Atidarykite dureles (6).

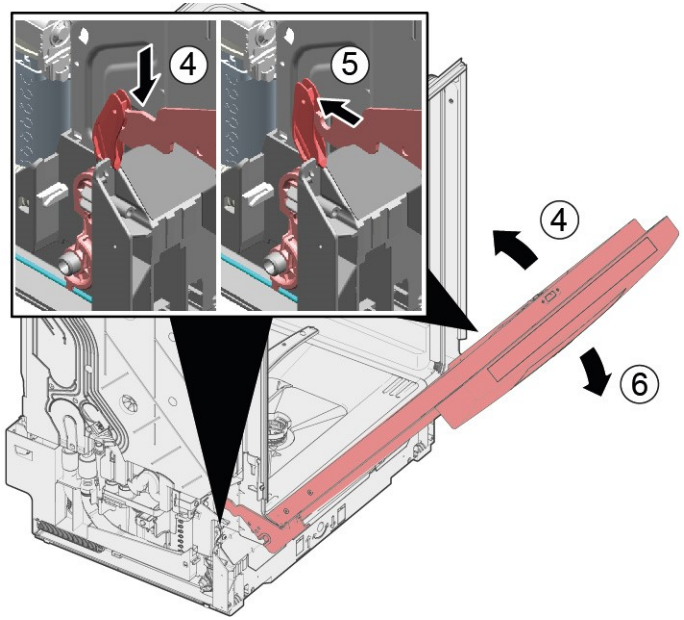

4. Tuos pačius veiksmus atlikite ir kitoje prietaiso pusėje.

Autorių teisės priklauso „BSH Hausgeräte GmbH“

4.14 Kojelių skydo keitimas

	Kojelės yra vienodos, todėl jas galima sukeisti vietomis.

Reikalavimas.

- Prietaisas atjungtas nuo maitinimo šaltinio.
- Prietaisas atjungtas nuo vandens tiekimo.
- Išorinės durelės turi būti nuimtos.
- Išorinės durelės turi būti nuimtos (visiškai integruota / integruota).

4.14.1 Kojelių skydo nuėmimas

1.

	Neteisingas nuėmimas. Ties šonu atsileidus kojelių skydui ir jį nuėmus, gali sulūžti du laikikliai. Jei pažeistas tik vienas laikiklis, šoną galima pakeisti, nes laikikliai yra vienodi. Po prietaisu ties šono priekiu rekomenduojama ką nors pakišti, kad būtų sumažinta apkrova kojelių skydui ir kojelėms.

2. Pasiekite kreipiklius (1) atsuktuvu ir atleiskite fiksatorių stumdami žemyn.

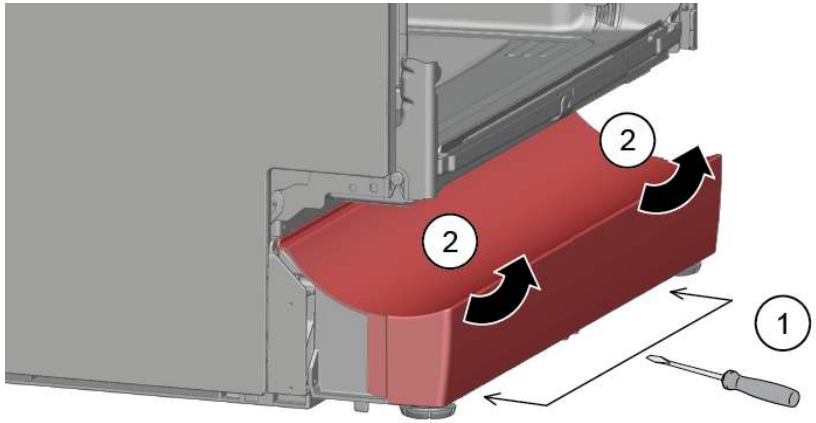

3. Nukelkite skydelį.

4. Nuimkite kojeles patraukdami į priekį (1).

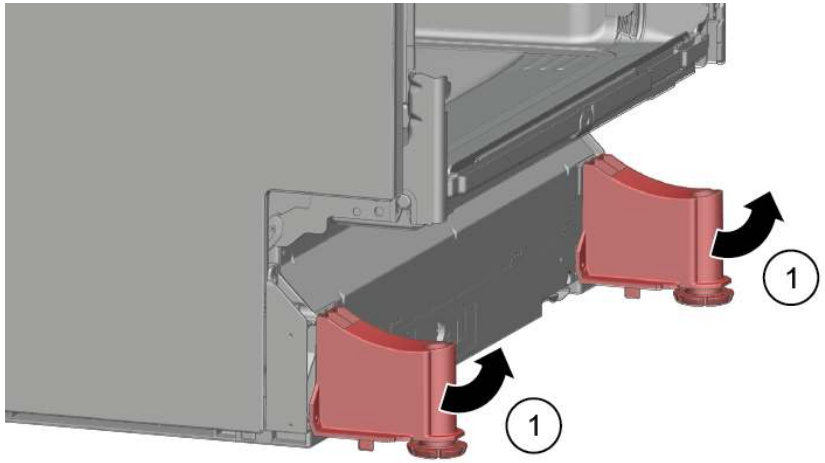

4.14.2 Kojelių skydo uždėjimas

1. Įstatykite kojeles.
2. Pritvirtinkite kojų skydą viršuje (1) ir spauskite žemyn, kol jis garsiai užsifiksuos reikiamoje vietoje (2).

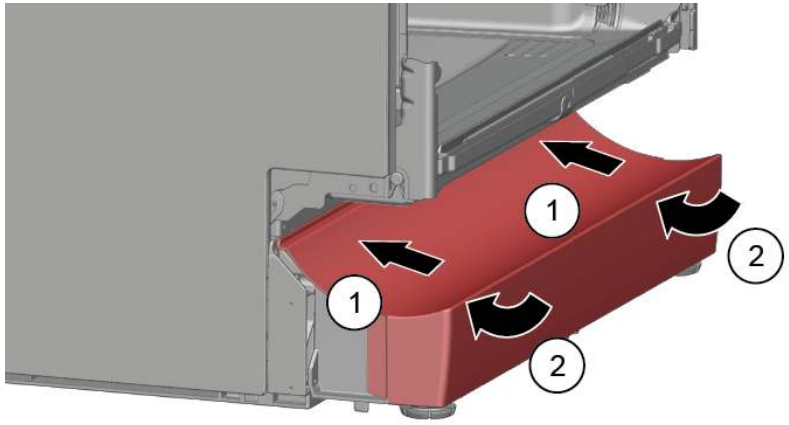

Autorių teisės priklauso „BSH Hausgeräte GmbH“

4.15 Pagrindo lizdų dangtelio keitimas

	Pagrindo lizdų dangtelis yra apatinėje dalyje, ties įrenginio priekiu.

Reikalavimas.

- Prietaisas atjungtas nuo maitinimo šaltinio.
- Prietaisas atjungtas nuo vandens tiekimo.
- Baldinė plokštė (pasirinktinė) turi būti nuimta.
- Išorinės durelės turi būti nuimtos.
- Išorinės durelės turi būti nuimtos (visiškai integruota / integruota).
- Kojelių skydas turi būti nuimtas (pasirinktinai).→603

4.15.1 Pagrindo lizdų dangtelio nuėmimas

1. Išsukite du varžtus (1).

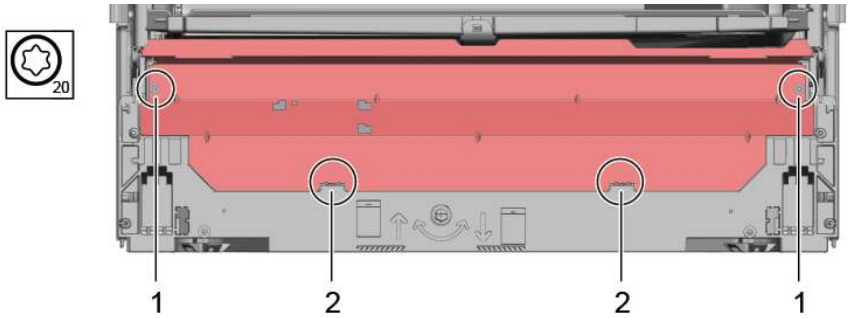

2. Atjunkite spraudes (2).

3. Pagrindo lizdų dangtelį atsargiai palenkite į priekį (1).

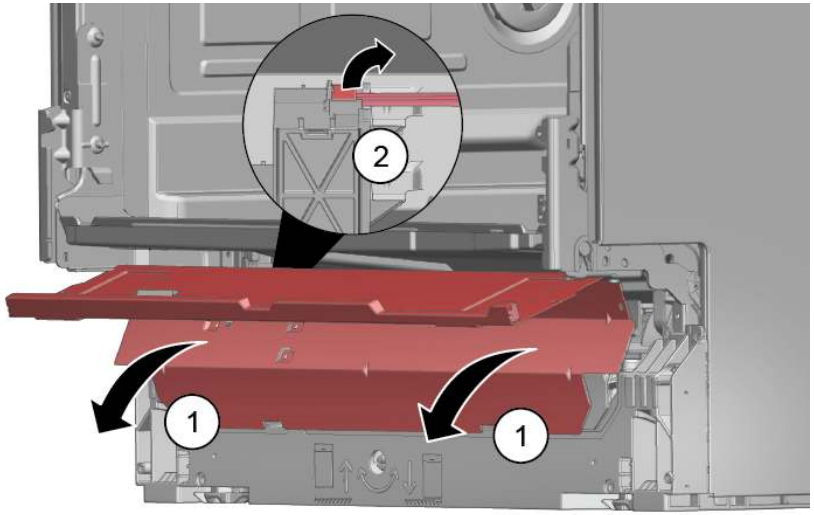

4.

	Priklausomai nuo modelio serijos, „EmotionLight“ kištukas vis dar gali būti prijungtas prie pagrindo.

Atfiksuokite kištuką nuo spraudės piršto ir patraukite į galą (pasirinktinai) (2).

4.15.2 Pagrindo lizdų dangtelio uždėjimas

- Pagrindo lizdų dangtelį uždėkite atvirkščia eilės tvarka.

Autorių teisės priklauso „BSH Hausgeräte GmbH“

4.16 Nutekamojo vamzdžio keitimas

i	Nutekamasis vamzdis yra priekinėje apatinėje prietaiso dalyje.

Reikalavimas.

- Prietaisas atjungtas nuo maitinimo šaltinio.
- Prietaisas atjungtas nuo vandens tiekimo.
- Baldinė plokštė turi būti nuimta (pasirinktinai).
- Išorinės durelės turi būti nuimtos.
- Kojelių skydas turi būti nuimtas (pasirinktinai).→603
- Pagrindo lizdų dangtelis turi būti nuimtas.→604

4.16.1 Nutekamojo kanalo keitimas

i	Likęs vanduo ▪ Atjungus išleidimo žarną, gali ištekėti likęs vanduo. ▪ Vandenį surinkite arba pašalinkite iš pagrindo vonelės švirkštu.

1. Atkabinkite surinkimo mechanizmą ties viršumi (1, 2).

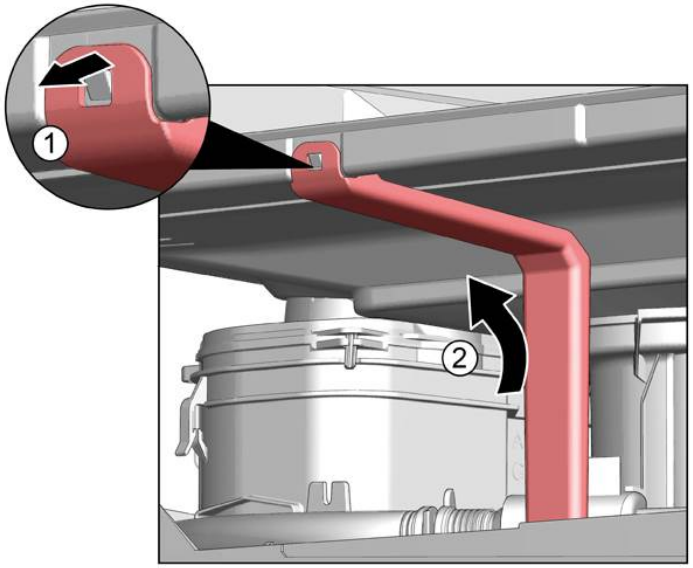

2. Atleiskite spraudę ties viršumi.

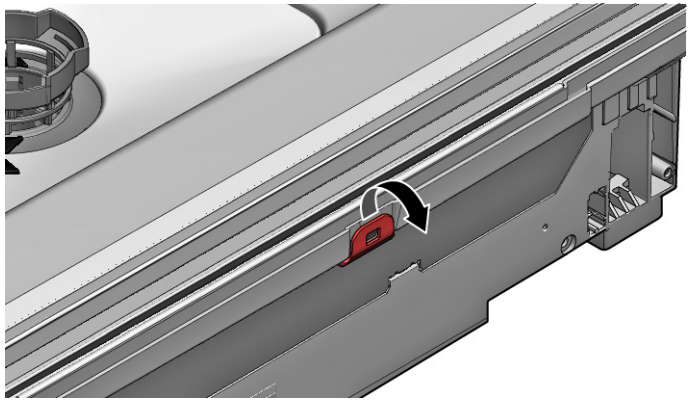

3. 1. Po metaliniu stabdikliu įstatykite atsuktuvą (1).
   2. Švelniai atleiskite metalinį spaustuką (2).

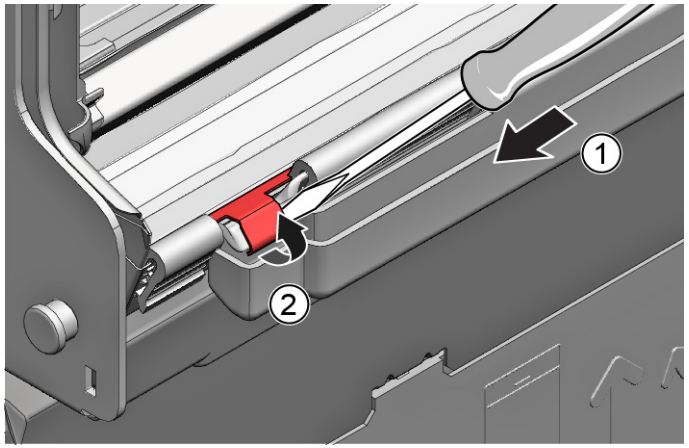

Autorių teisės priklauso „BSH Hausgeräte GmbH“

4. Iškelkite nutekamąjį vamzdį.

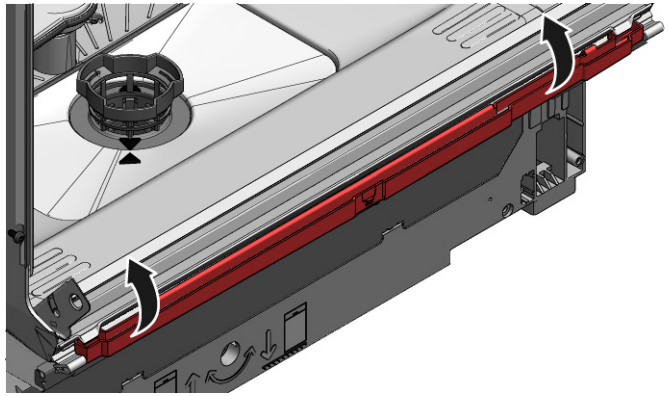

4.16.2 Nutekamojo vamzdžio įdėjimas

	Įdėjus nutekamąjį vamzdį netinkamai, vanduo gali pažeisti prietaisą! Tinkamai įstatykite nutekamąjį vamzdį ties apačia į pagrindo įdubimo kreipiklį. Tinkamai įstatykite nutekamąjį vamzdį ties viršumi į reikiamą vietą, kad užsifiksuotų.

1. 1. Įstatykite nutekamąjį vamzdį (1).
   2. Perkelkite nutekamąjį vamzdį į sandariklį (2).
   3. Įspauskite nutekamąjį vamzdį į sandariklio kreipiklį (3).
   4. Atsargiai įstatykite nutekamąjį vamzdį (4).
   5. Užspauskite nutekamojo vamzdžio spaustuką (5).

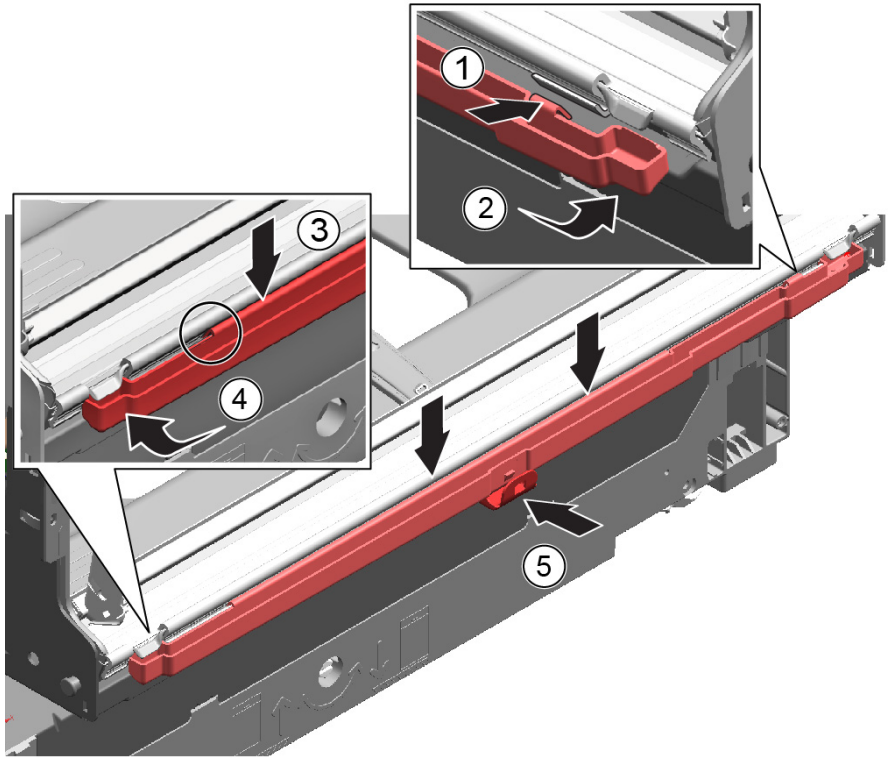

Autorių teisės priklauso „BSH Hausgeräte GmbH“

2. Patikrinkite, kaip vamzdis įdėtas kairėje ir dešinėje pusėje.

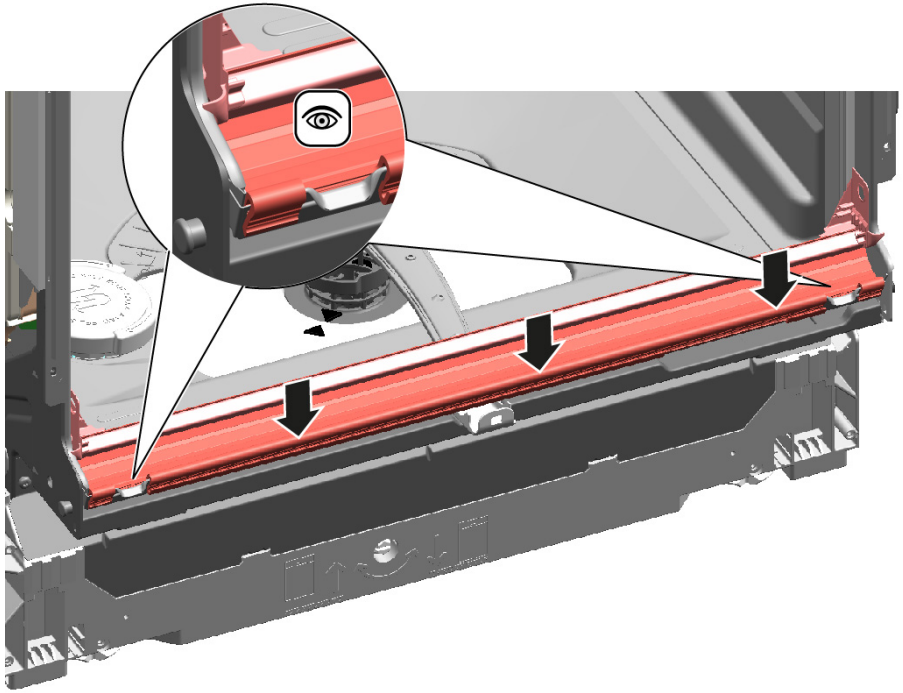

3. Patikrinkite, ar vamzdis tvirtai atsirėmęs.

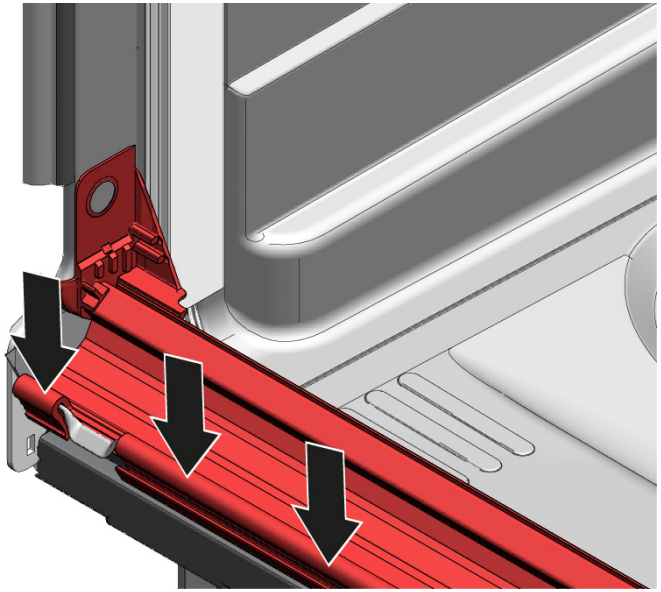

4. Užspauskite metalinį spaustuką kairėje ir dešinėje pusėje.

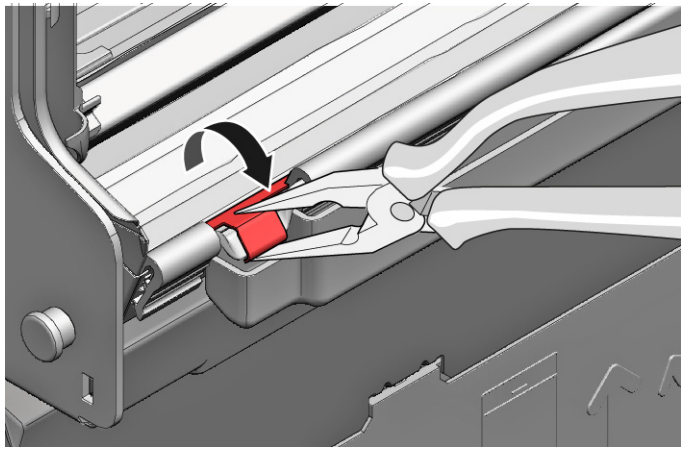

Autorių teisės priklauso „BSH Hausgeräte GmbH“

4.17 Vidinių durelių keitimas

Reikalavimas.

- Prietaisas atjungtas nuo maitinimo šaltinio.
- Prietaisas atjungtas nuo vandens tiekimo.

4.17.1 Vidinių durelių nuėmimas

1. Išsukite varžtus (1).
2. Nuimkite vidines dureles, keldami aukštyn (2).

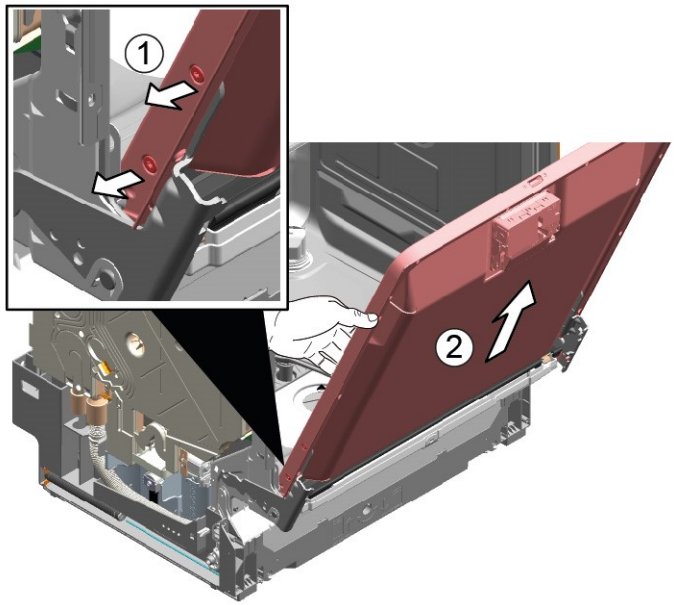

4.17.2 Vidinių durelių įdėjimas

1. Atlenkite durelių sandariklį į priekį.
2. Perkelkite vidines dureles už durų sandariklio.
3. Uždarykite vidines dureles.
4. Atlenkite durelių sandariklį į viršų.
   Šoninės dalys pavaizduotos nukreiptos į viršų.
5. Perkelkite durelių vyrį į viršų.
6. Pritvirtinkite durelių vyrį varžtais.
7. Įstatykite vidines dureles į durelių vyrį.
8. Pritvirtinkite vidines dureles varžtais.

Autorių teisės priklauso „BSH Hausgeräte GmbH“

4.18 Durelių vyrio keitimas

Reikalavimas.

- Prietaisas atjungtas nuo maitinimo šaltinio.
- Prietaisas atjungtas nuo vandens tiekimo.
- Prietaisai yra laisvai prieinami.
- Šoninis skydas turi būti nuimtas.→596
- Išorinės durelės turi būti nuimtos.
- Vidinės durelės turi būti išimtos.
- Valdymo skydas turi būti nuimtas.→600
- Durelių spyruoklės turi būti pritvirtintos.→601
- Kojelių skydas turi būti nuimtas.→603
- Pagrindo lizdų dangtelis turi būti nuimtas.→604
- Nutekamasis kanalas turi būti išimtas.→605

4.18.1 Durelių vyrio nuėmimas

1. 1. Atsuktuvu atfiksuokite tvirtinimo fiksatorių (1).
   2. Patraukite durelių vyrį į priekį (2).

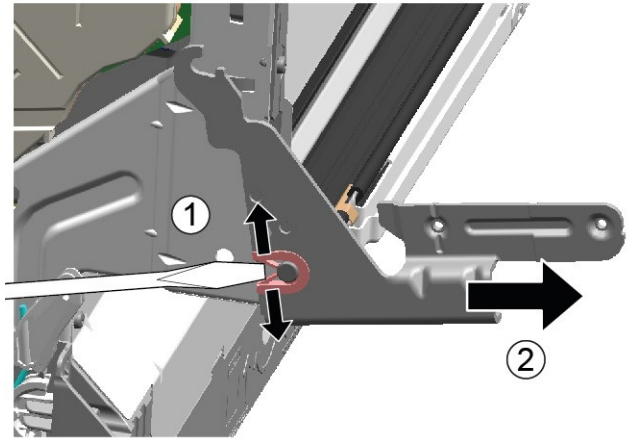

2. Atleiskite įžeminimo jungtį nuo durelių vyrio.

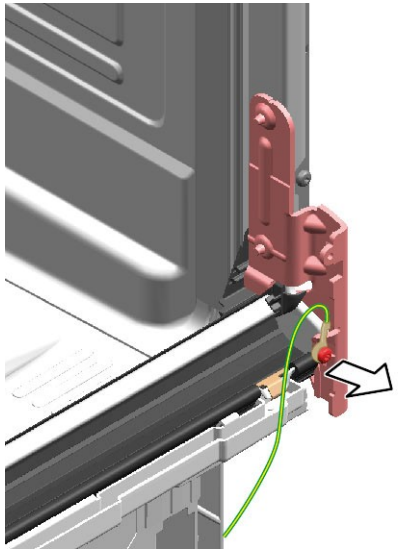

4.18.2 Durelių vyrio uždėjimas

PAVOJUS

Elektros smūgio pavojus dėl dalių, kuriose yra įtampa!

Pavojus gyvybei dėl elektros smūgio netinkamo remonto atveju

- Elektrines dalis remontuoti turi kvalifikuoti elektrikai.
- Po remonto pasirūpinkite, kad būtų atliktas saugos bandymas pagal VDE 0701 arba šalyje galiojančius reglamentus.

Autorių teisės priklauso „BSH Hausgeräte GmbH“

1. 1. Įstatykite vyrį ant prietaiso (1).
   2. Stumkite vyrį žemyn (2), kol jis prisitvirtins prie prietaiso.

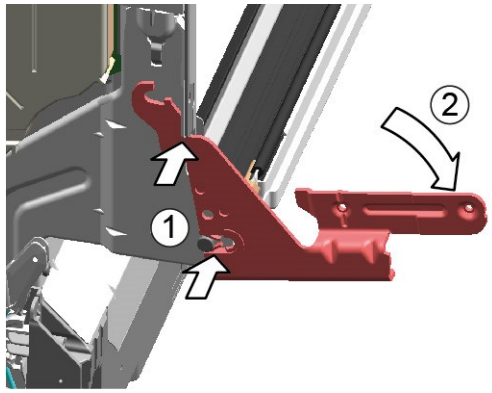

2.

i	Neprijungus įžeminimo jungties, maitinimas gali būti tiekiamas į dureles.

Prijunkite įžeminimo jungtį.

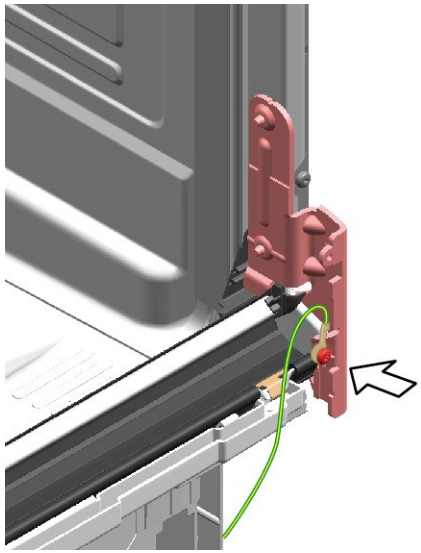

Autorių teisės priklauso „BSH Hausgeräte GmbH“

4.19 Durelių sandariklio (apatinio) keitimas

Reikalavimas.

- Prietaisas atjungtas nuo maitinimo šaltinio.
- Prietaisas atjungtas nuo vandens tiekimo.
- Išorinės durelės turi būti nuimtos.
- Pagrindo lizdų dangtelis turi būti nuimtas.→604
- Kojelių skydas turi būti nuimtas (pasirinktinai).→603
- Durelių spyruoklės turi būti išimtos.
- Valdymo skydas turi būti nuimtas.
- Kabelių pynės laikiklis apačioje dešinėje turi būti nuimtas.

4.19.1 Durelių sandariklio išėmimas

1. Nuo apatinio durelių sandariklio nuimkite du spaustukus (1, 2).

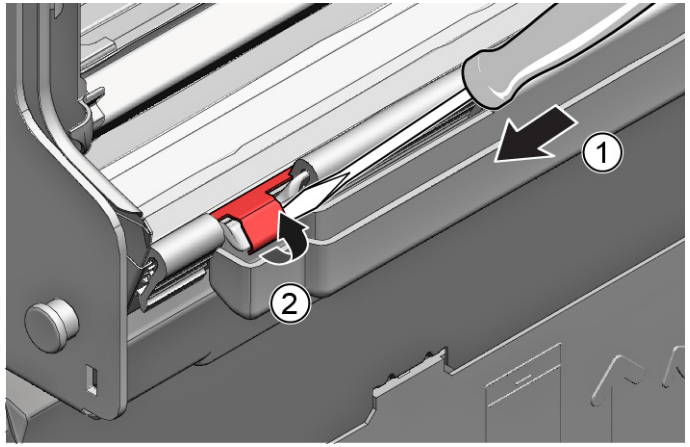

2. Atkabinkite nutekamąjį kanalą.

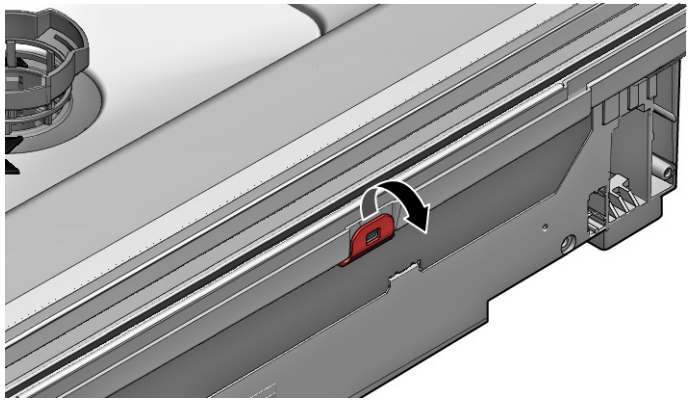

3. Iškelkite nutekėjimo lataką.

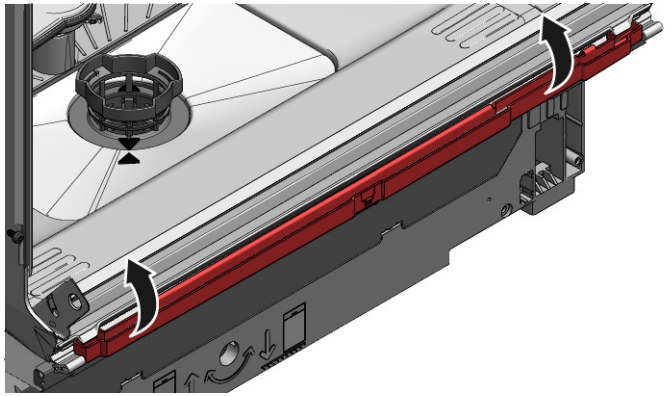

Autorių teisės priklauso „BSH Hausgeräte GmbH“

4. Išimkite vidinių durelių apatinį sandariklį.

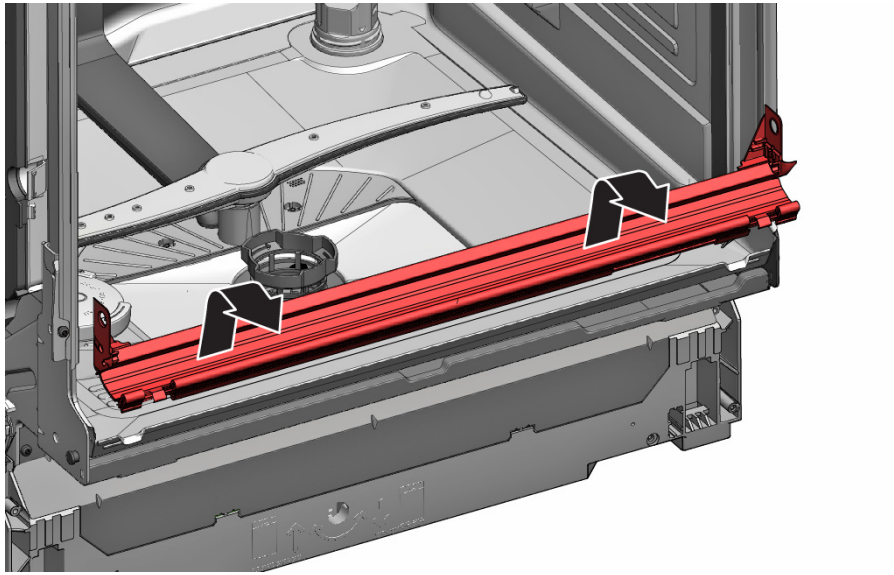

4.19.2 Durelių sandariklio įdėjimas

1. Uždėkite sandarinimo gaubtelius iš kairės ir dešinės sandarinimo bėgelio pusės ir įdėkite durelių sandariklį.

2. Įstatykite durelių sandariklį kartu su sandarinančiuoju atvartu į vidines dureles.
3. Pritvirtinkite durelių sandariklį dviem spaustukais.

Autorių teisės priklauso „BSH Hausgeräte GmbH“

4.20 Durelių sandariklio (viršutinio) keitimas

Reikalavimas.

- Prietaisas atjungtas nuo maitinimo šaltinio.
- Prietaisas atjungtas nuo vandens tiekimo.

4.20.1 Durelių sandariklio išėmimas

- Išimkite durelių sandariklį iš vidinio rėmo.

4.20.2 Durelių sandariklio įdėjimas

Prieš dedant reikia atpjauti tinkamo ilgio durelių sandariklį. Į 81 cm aukščio prietaisus dedamas 1750 mm ilgio sandariklis, o į 86 cm aukščio – 1850 mm.

1. Pasiruoškite tinkamą durų sandariklį.
2. Įsitikinkite, kad sandarinimo profilio dėjimo padėtis yra teisinga.

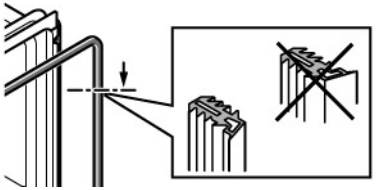

3. Baltas taškas turi būti tame pačiame aukštyje, kaip ir sandariklio dugno juostelė.

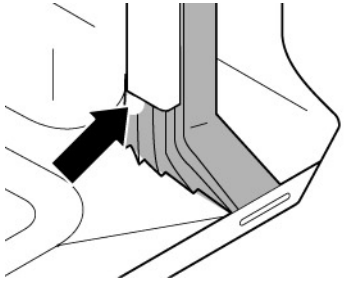

4.

	Sandariklis turi būti nebanguotas ir neįsitempęs ties kampais. Sandariklis ties galais pjaunamas įstrižai ir į talpyklos apačią ties priekiu nusmailinamas.

Sandariklio galą po vidinėmis durelėmis nukreipkite tiesiai priekinės dalies link. Sandariklis turi kuo labiau remtis į talpyklos kraštą.

➡ Tinkamai įstatytas durelių sandariklis:

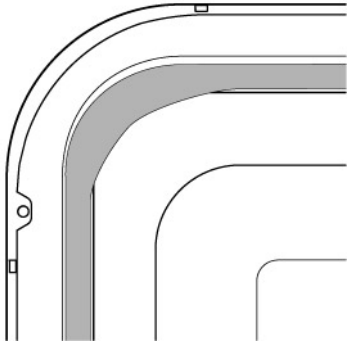

Autorių teisės priklauso „BSH Hausgeräte GmbH“

4.21 „EmotionLight“ keitimas

i	„EmotionLight“ įrengta viršutinėje priekinėje skalavimo talpos srityje, prietaiso išorėje.

Reikalavimas.

- Prietaisas atjungtas nuo maitinimo šaltinio.
- Prietaisas atjungtas nuo vandens tiekimo.
- Prietaisai yra laisvai prieinami.
- Turi būti nuimtas stalviršis (pasirinktinai).
- Turi būti nuimtas dešinės pusės skydas (pasirinktinai).→596

4.21.1 „EmotionLight“ nuėmimas

1. Atkabinkite tvirtinimo fiksatorių ties galine dalimi (1).

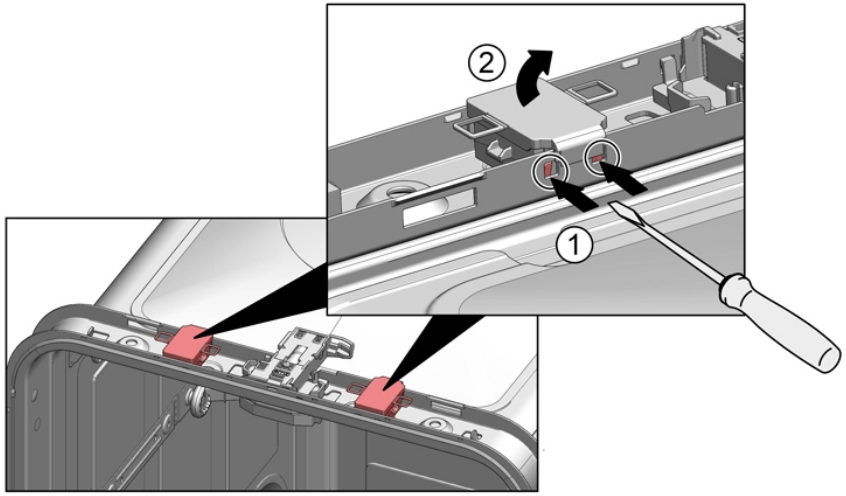

2. Nuimkite laikiklį keldami į viršų (2).
3. Ištraukite kištuką iš jungties (apačioje dešinėje, ties prietaiso priekiu).
4. Atjunkite nuo maitinimo modulio elektros jungtį.

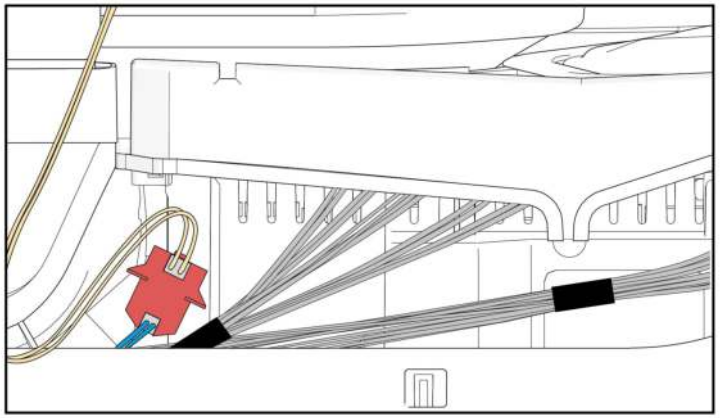

5. Išimkite „EmotionLight“ iš prietaiso.

4.21.2 „EmotionLight“ įdėjimas

1. Įstatykite laikiklį į skalavimo talpos rėmą (1).

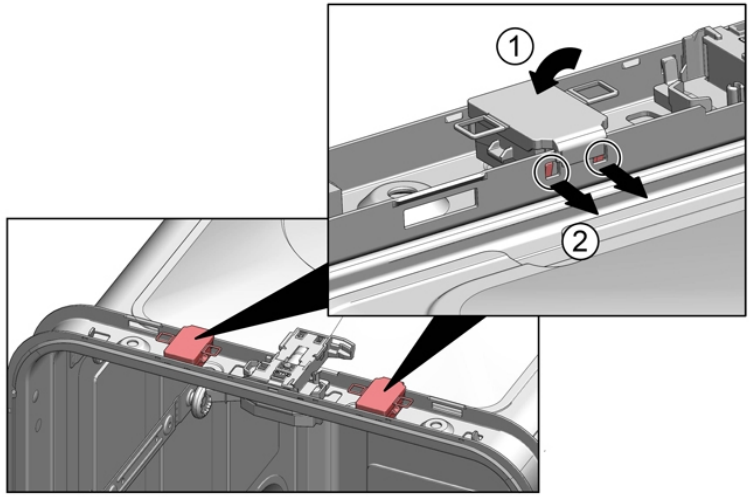

Autorių teisės priklauso „BSH Hausgeräte GmbH“

2. Užfiksuokite tvirtinimo fiksatorių (2).
3.

DĖMESIO!

Netinkamas įdėjimas!
Galima pažeisti kabelį durelių vyrio srityje.
- Prijunkite kabelį durelių vyrio srityje (tarp plokštės vyrio ir skalavimo talpos), kad jo negalėtų pažeisti judančios dalys.

Prijunkite kabelį prie dešiniojo apatinio šono.

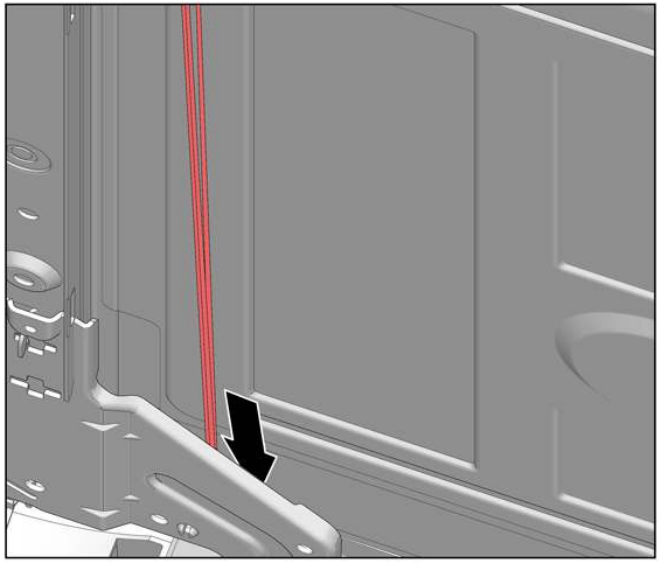

Autorių teisės priklauso „BSH Hausgeräte GmbH“

Pav. 3: Plokščiasis kabelis

4. Įkiškite kištuką.

Autorių teisės priklauso „BSH Hausgeräte GmbH“

4.22 „TimeLight“ keitimas

	„TimeLight“ keiskite tik kaip visiškai surinktą detalę. „TimeLight“ modulis tvirtinamas prie galinio pagrindo lizdų dangtelio.

Reikalavimas.

- Prietaisas atjungtas nuo maitinimo šaltinio.
- Prietaisas atjungtas nuo vandens tiekimo.
- Kojelių skydas turi būti nuimtas.→*603*
- Pagrindo lizdų dangtelis turi būti nuimtas ir prijungtas.→*604*

4.22.1 „TimeLight“ nuėmimas

1. Palenkite spraudes (1) šiek tiek į išorę.

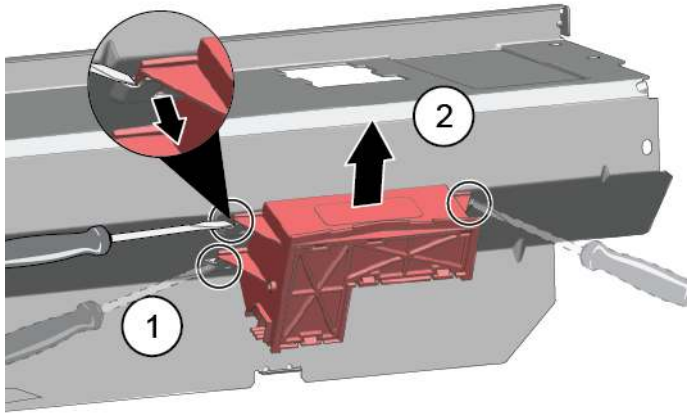

2. Išimkite „TimeLight“ modulį iš kreipiklio keldami į viršų (2).

4.22.2 „TimeLight“ montavimas

1. Atlenkite spraudes (1) į pradinę padėtį.

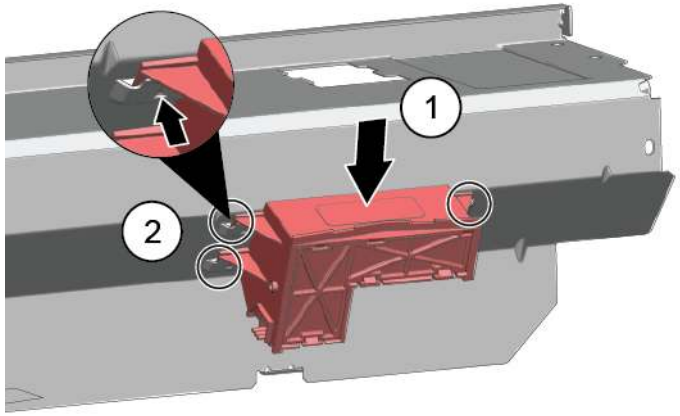

2. Įstumkite „TimeLight“ modulį į kreipiklį (2).
3. Prijunkite elektros jungtį.

Autorių teisės priklauso „BSH Hausgeräte GmbH“

4.23 „Gap illumination“ keitimas

Reikalavimas.

- Prietaisas atjungtas nuo maitinimo šaltinio.
- Prietaisas atjungtas nuo vandens tiekimo.
- Išorinės durelės turi būti išimtos.
- Valdymo skydas turi būti nuimtas.

4.23.1 „Gap illumination“ išmontavimas

1. 1. Atkabinkite fiksatorių (1).
   2. Atjunkite nuo darbinio modulio elektros jungtį (2).

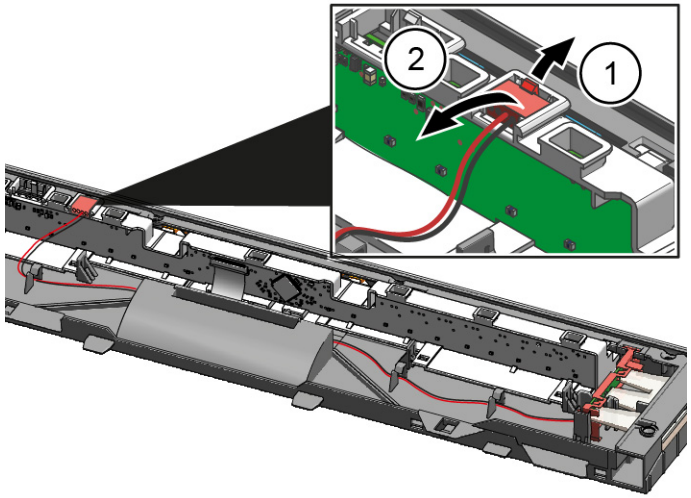

2. 1. Atkabinkite tvirtinimo fiksatorių ties galine dalimi (1).
   2. Pašalinkite šviesos pluošto įrenginį (2).

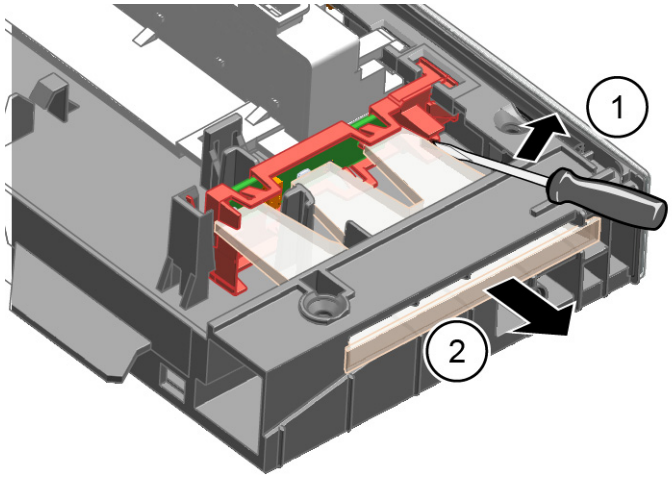

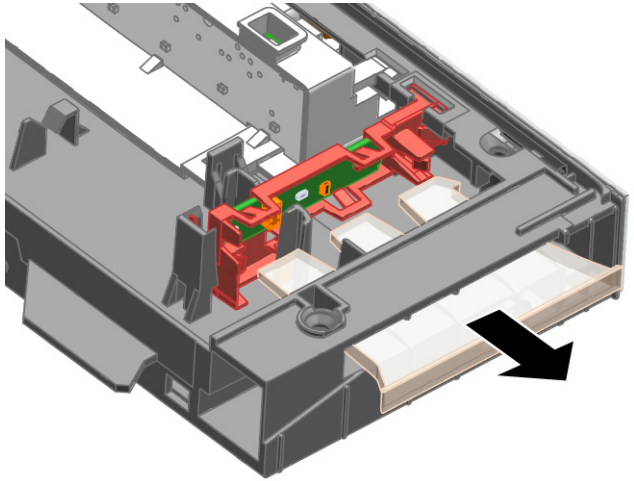

Autorių teisės priklauso „BSH Hausgeräte GmbH“

3. 1. Atkabinkite tvirtinimo fiksatorių (1).
   2. Kelkite PCB kartu su laikikliu į viršų ir išimkite iš darbinio modulio rėmo (2).

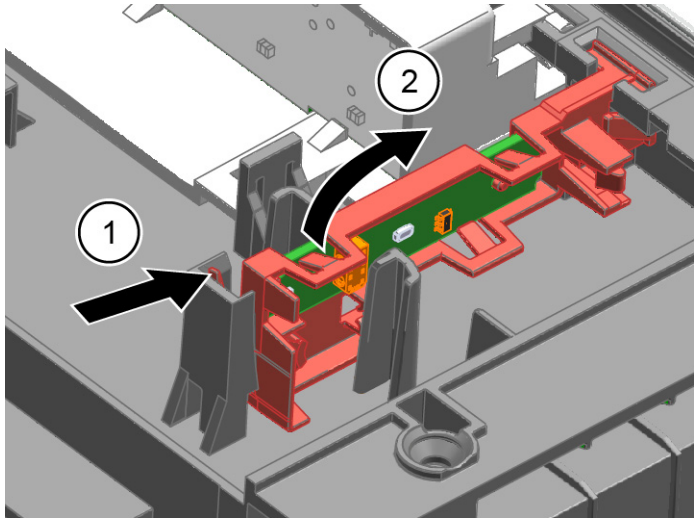

4.23.2 „Gap illumination“ montavimas

1. Įstatykite PCB laikiklį į darbinio modulio rėmą.

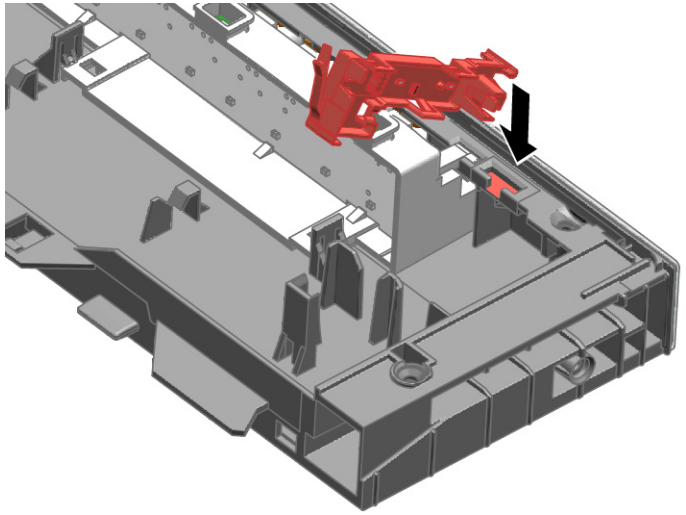

2. Užfiksuokite – turi pasigirsti užsifiksavimo garsas.

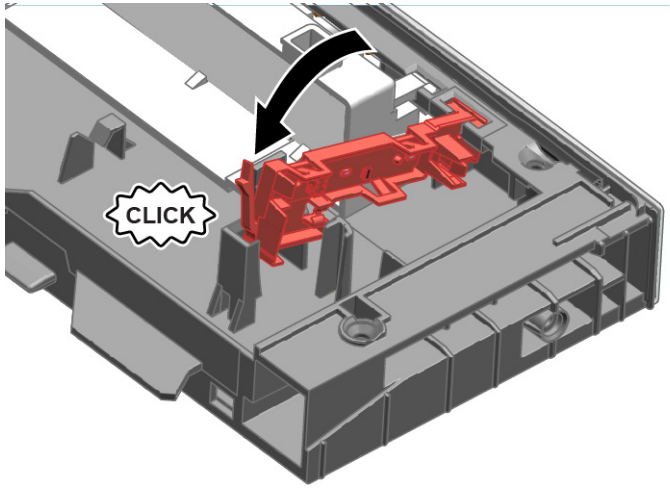

3. Įstatykite šviesos pluošto įrenginį ir užfiksuokite – turi pasigirsti užsifiksavimo garsas.

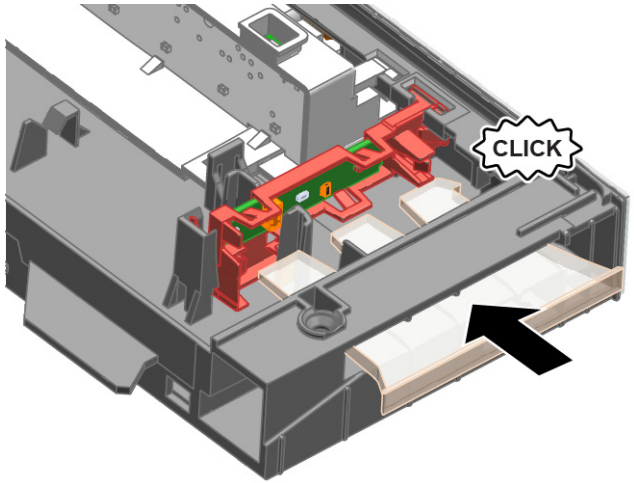

4. Prijunkite laidą prie darbinio modulio.

Autorių teisės priklauso „BSH Hausgeräte GmbH“

Reparasjonstips - Oppvaskmaskin

Om dette dokumentet 622
1.1 Viktig informasjon 622
1.1.1 Formål 622
1.2 Forklaring av symboler 622
1.2.1 Farenivåer 622
1.2.2 Faresymboler 622
1.2.3 Advarslenes struktur 623
1.2.4 Generelle symboler 623

Sikkerhet 624
2.1 Generelle sikkerhetsinstruksjoner 624
2.1.1 Alle husholdningsapparater 624

Verktøy og hjelpemidler 625

Reparasjon 626
4.1 Utskiftning av arbeidsplate 626
4.1.1 Demontering av arbeidsplate 626
4.1.2 Montering av arbeidsplate 626
4.2 Montering av kurvsystem 627
4.2.1 Montering av tablettrenne for 86 cm modell 627
4.2.2 Montering av støtteklemme for kopper 627
4.2.3 Montering av steamer-innleggsdel 628
4.3 Utskiftning av varioDrawer 629
4.3.1 Demontering av varioDrawer 629
4.3.2 Montering av varioDrawer 630
4.4 Utskiftning av spylearmer 631
4.4.1 Demontering av spylearm 631
4.4.2 Montering av spylearm 631
4.5 Utskiftning av filtre 632
4.5.1 Demontering av filter 632
4.5.2 Montering av filtre 632
4.6 Montering av sprayhode for stekebrett 633
4.7 Utskiftning av strømledning 634
4.7.1 Koble fra strømledning 634
4.7.2 Koble til strømledningen 634
4.8 Utskiftning av vaskemiddellokket 635
4.8.1 Demontering av vaskemiddellokk 635
4.8.2 Innsetting av fjæren 635
4.8.3 Montering av vaskemiddellokk 635
4.9 Utskiftning av deksel på avløpspumpe 636
4.9.1 Demontering av deksel på avløpspumpe 636
4.9.2 Montering av deksel på avløpspumpe 636
4.10 Utskiftning av sidepanel 637
4.10.1 Demontering av sidepanel 637
4.10.2 Montering av sidepanel 638
4.11 Utskiftning av ytre dør 639
4.11.1 Demontering av ytre dør 639
4.11.2 Montering av ytre dør 639
4.12 Utskiftning av betjeningspanel 641
4.12.1 Demontering av betjeningspanel 641
4.12.2 Montering av betjeningspanel 641
4.13 Feste dørfjærer 642
4.14 Utskiftning av fotpanel 644
4.14.1 Demontering av fotpanel 644
4.14.2 Montering av fotpanel 644
4.15 Utskiftning av sokkelplate 645
4.15.1 Demontering av sokkelplate 645
4.15.2 Montering av sokkelplate 645
4.16 Utskiftning av overløpskanalen 646
4.16.1 Demontering av overløpskanal 646
4.16.2 Montering av overløpskanal 647
4.17 Utskiftning av indre dør 649
4.17.1 Demontering av indre dør 649
4.17.2 Montering av indre dør 649
4.18 Utskiftning av dørhengsel 650
4.18.1 Demontering av dørhengsel 650
4.18.2 Montering av dørhengsel 650
4.19 Utskiftning av (nedre) dørpakning 652
4.19.1 Demontering av dørpakningen 652
4.19.2 Montering av dørpakningen 653
4.20 Utskiftning av (øvre) dørpakning 654
4.20.1 Demontering av dørpakning 654
4.20.2 Montering av dørpakning 654

Copyright BSH Hausgeräte GmbH

Reparasjonstips - Oppvaskmaskin

4.21 Utskiftning av EmotionLight 655
4.21.1 Demontering av EmotionLight 655
4.21.2 Montering av EmotionLight 655
4.22 Utskiftning av TimeLight 658
4.22.1 Demontering av TimeLight 658
4.22.2 Montering av TimeLight 658
4.23 Utskiftning av Gap Illumination 659
4.23.1 Demontering av Gap Illumination 659
4.23.2 Montering av Gap Illumination 660

Copyright BSH Hausgeräte GmbH

Om dette dokumentet

1.1 Viktig informasjon

1.1.1 Formål

Disse tipsene om reparasjon skal hjelpe kunden til selv å kunne reparere apparater i samsvar med gjeldende regulering av øko-design (med gyldighet 03/2021).

De inneholder informasjon om hvordan definerte reservedeler skiftes, inklusive advarsler og risikoer.

Kontakt vår kundeservice dersom du har spørsmål. Vi påtar oss kun ansvar for skader dersom tipsene om reparasjon er korrekt fulgt.

1.2 Forklaring av symboler

1.2.1 Farenivåer

Advarslene som viser farenivå, består av et symbol og et signalord. Signalordet viser hvor alvorlig faren er.

Advarsel som viser farenivå	Betydning
⚠ FARE	Dersom advarselen ignoreres, vil det føre til død eller alvorlige personskader.
⚠ ADVARSEL	Dersom advarselen ignoreres, kan det føre til død eller alvorlige personskader.
⚠ FORSIKTIG	Dersom advarselen ignoreres, kan det føre til mindre personskader.
OBS!	Dersom advarselen ignoreres, kan det føre til materiell skade.

Tabell 1: Farenivåer

1.2.2 Faresymboler

Faresymboler er symbolske fremstillinger som gir en indikasjon av hvilken type fare det dreier seg om.

Følgende faresymboler brukes i dette dokumentet:

Faresymbol	Betydning
	Generell advarsel
	Fare for elektrisk støt
	Eksplosjonsfare
	Fare for å skjære seg
	Klemfare

Copyright BSH Hausgeräte GmbH

Faresymbol	Betydning
	Fare på grunn av varme overflater
	Fare på grunn av sterkt magnetfelt
	Fare fra ikke-ioniserende stråling

Tabell 2: Faresymboler

1.2.3 Advarslenes struktur

Advarslene i dette dokumentet har standardisert utseende og standardisert struktur.

	FARE **Faretype og kilde til fare!** Mulige konsekvenser dersom fare/advarsel ignoreres. ▸ Tiltak og forbud for å forebygge fare.

Eksemplet nedenfor viser en advarsel mot elektrisk støt på grunn av strømførende deler. Tiltaket for å unngå faren er angitt.

	FARE **Fare for elektrisk støt på grunn av strømførende deler!** Død på grunn av drepende elektrisk støt ▸ Koble apparatene fra strømforsyningen i minst 60 sekunder før reparasjonene startes.

1.2.4 Generelle symboler

Følgende generelle symboler brukes i dette dokumentet:

Gen. symbol	Betydning
	Identifisering av et spesielt tips (tekst og/eller grafikk)
	Identifisering av et enkelt tips (kun tekst)
	Identifisering av en lenke til en opplæringsvideo

Gen. symbol	Betydning
	Identifisering av nødvendig verktøy
	Identifisering av nødvendige forutsetninger
if	Identifisering av en betingelse (hvis ..., så ...)
	Identifisering av et resultat
Start	Identifisering av en tast eller knapp
[00123456]	Identifisering av et materialnummer
Status	Identifisering av vist tekst/vindu (i apparatets display)

Tabell 3: Generelle symboler

Copyright BSH Hausgeräte GmbH

Sikkerhet

2.1 Generelle sikkerhetsinstruksjoner

2.1.1 Alle husholdningsapparater

Fare for elektrisk støt på grunn av strømførende deler!

- Feil ved reparasjoner hvor elektriske komponenter er involvert, kan føre til elektrisk støt!
- Koble apparatet fra strømnettet i minst 60 sekunder før arbeidet startes.
- Etter reparasjonen må du sørge for at det utføres en sikkerhetstest iht. VDE 0701 eller gjeldende forskrifter i det respektive land.

Fare for personskade på grunn av skarpe kanter!

- Bruk vernehansker.

Fare for å knuse legemsdeler under reparasjoner, vedlikehold, feilsøking og service på grunn av tunge og bevegelige komponenter

- Bruk vernesko.
- Sikre tunge komponenter for å hindre at de faller ned.
- Ikke stikk kroppsdeler inn i bevegelige komponenter.

Fare for apparatets sikkerhet/funksjon!

- Bruk kun originale reservedeler.

Fare for skade på deler som er følsomme overfor elektrostatisk utlading (ESD)!

- Ikke berør modulene, inklusive tilkoblinger og ledere.

Copyright BSH Hausgeräte GmbH

Verktøy og hjelpemidler

Betegnelse	Detaljer	Bilder
Torx T20-skrutrekker med borehull [00340764]	100 mm, for skruer med splint	
Torx T15-skrutrekker	Lengde 80 mm	
Flat skrutrekker	Blad 10 mm x 1,6 mm x 200 mm	
Spisstang [00340871]	Lengde: 200 mm, rett	

Copyright BSH Hausgeräte GmbH

4.1 Utskiftning av arbeidsplate

Forutsetning:

- Apparatet er koblet fra strømforsyningen.
- Apparatet er fritt tilgjengelig.

4.1.1 Demontering av arbeidsplate

1. Fjern de to skruene på baksiden (1) (alternativ).
2. Trykk de to låsearmene under arbeidsplaten opp (2).

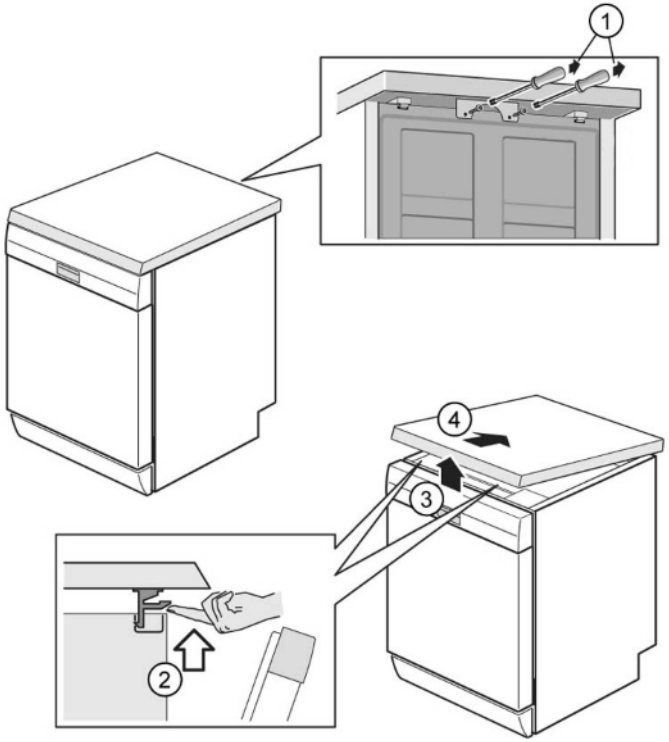

3. Løft arbeidsplaten litt opp foran (3).
4. Skyv arbeidsplaten fra deg mot baksiden (4).
5. Ta av arbeidsplaten.

4.1.2 Montering av arbeidsplate

1. Lås baksiden av arbeidsplaten i føringene ved hjelp av festekragene (1).

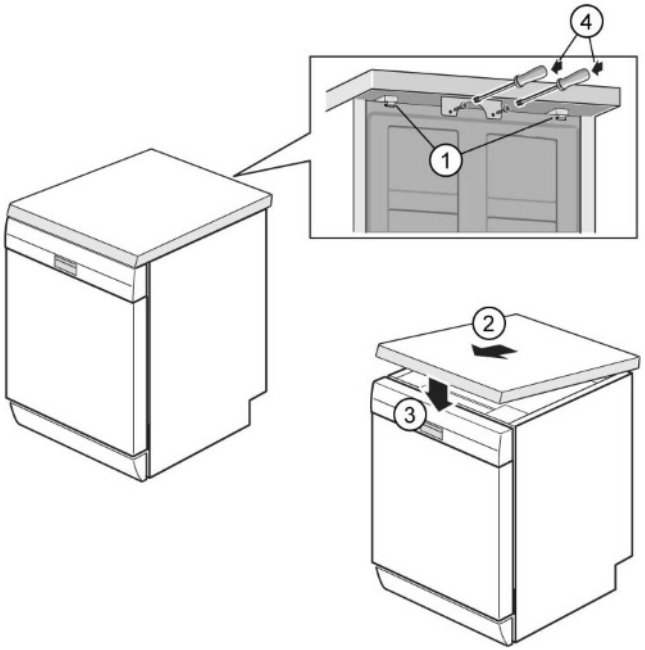

2. Skyv arbeidsplaten forover (2).
3. Trykk forsiden av arbeidsplaten ned, helt til de to låsearmene klikker hørbart på plass (3).
4. Skru de to skruene inn igjen (4) (alternativ).

Copyright BSH Hausgeräte GmbH

4.2 Montering av kurvsystem

Forutsetning:

- Den relevante kurven er tatt ut av apparatet.

4.2.1 Montering av tablettrenne for 86 cm modell

Spesielle hjelpemidler:

- Tablettføring [00614935]
- Støtteklemme for kopper [00618565]

1. Før tablettrennen diagonalt inn på forsiden av kurven.
2. Sentrer og klikk tablettrennen på plass.

4.2.2 Montering av støtteklemme for kopper

Spesielle hjelpemidler:

- Tablettføring [00614935]
- Støtteklemme for kopper [00618565]

	Når du vasker opp kopper, kan støtteklemmen for kopper felles opp. Den ekstra vinkelen reduserer oppsamlingen av vann i bunnen av koppene. Når det gjelder høye glass, anbefaler vi å holde støtteklemmen for kopper nedfelt. Hvis de øvre kurvene har alternativ innleggsdel av plast, må disse først fjernes.

1. Fjern innleggsdelen av plast.

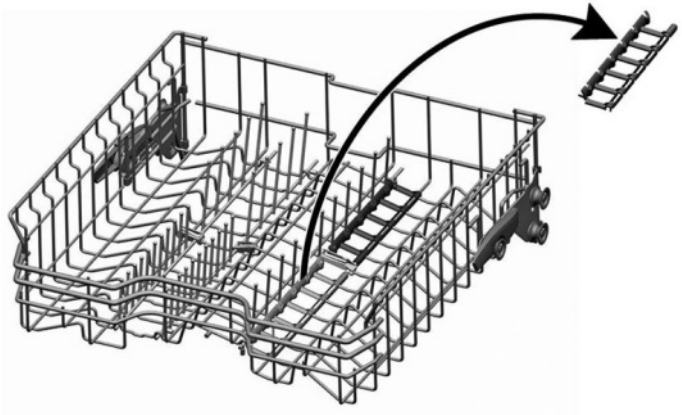

2. Klikk støtteklemmen for kopper på plass.

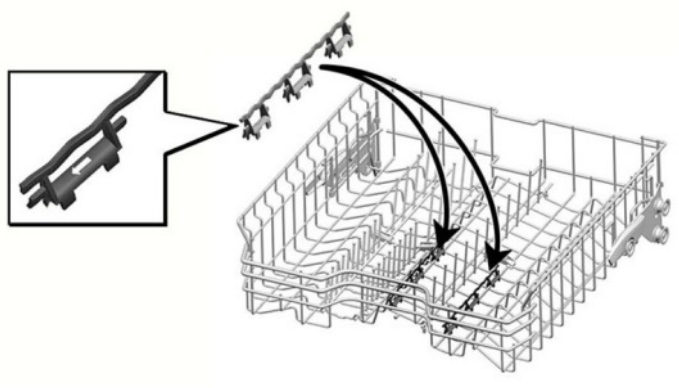

3. Fell opp klemmen.

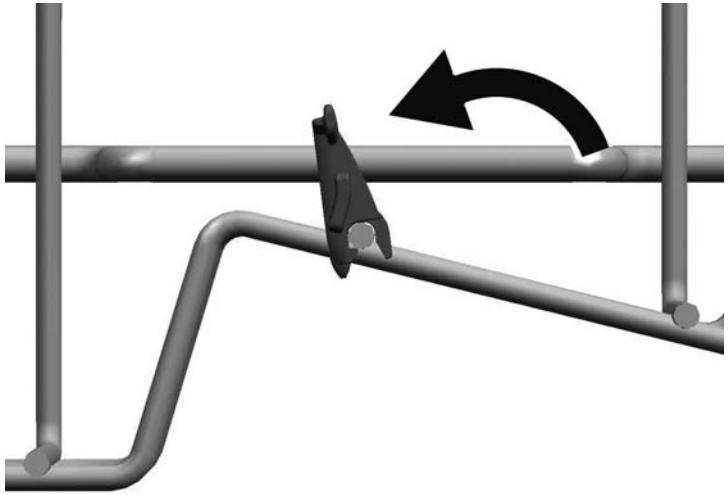

Copyright BSH Hausgeräte GmbH

4. Plasser delene som skal vaskes.

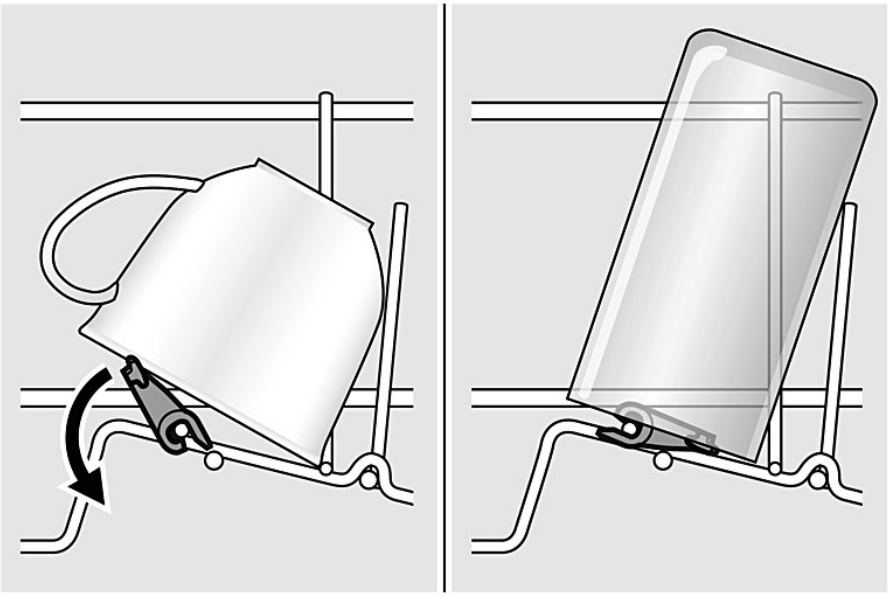

4.2.3 Montering av steamer-innleggsdel

Spesielle hjelpemidler:

- Tablettføring [00614935]
- Støtteklemme for kopper [00618565]

- Klem fast steamer-innleggsdelen med endestykkene under kurvsystemet.

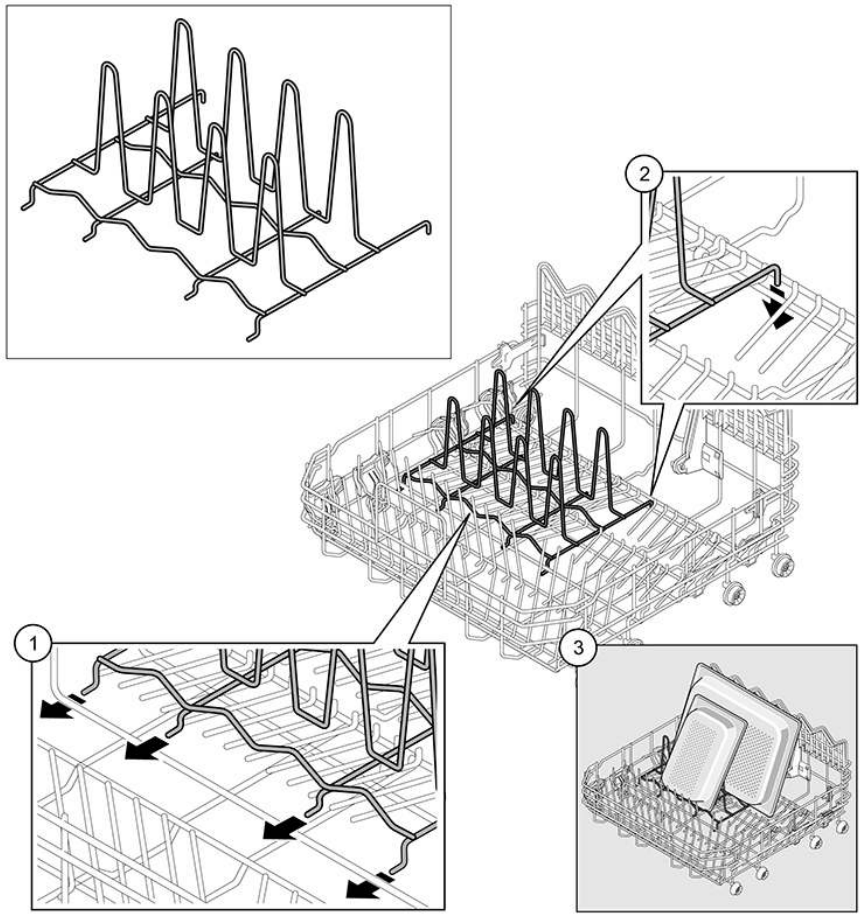

Copyright BSH Hausgeräte GmbH

4.3 Utskiftning av varioDrawer

4.3.1 Demontering av varioDrawer

1. Bøy håndtaksklaffene innover.

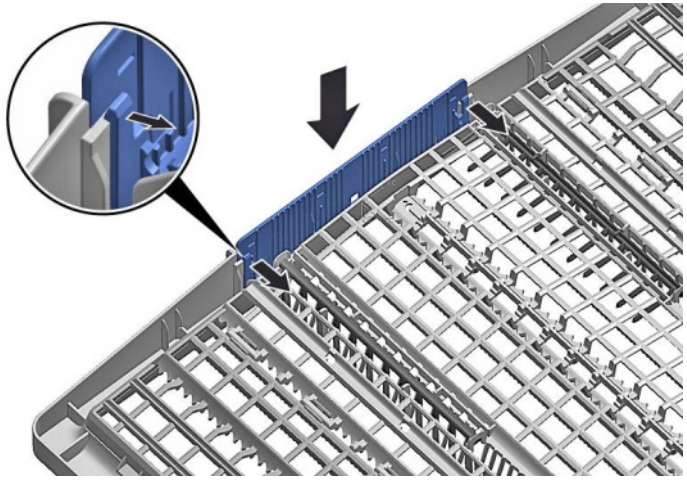

2. Ta ut håndtaket mot oppsiden.

3. Trykk innleggsdelene av plast på sidene utover og trykk dem ut av rammen mot oppsiden.

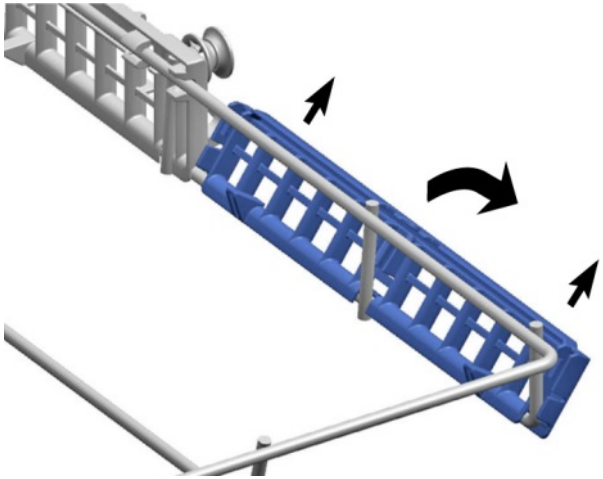

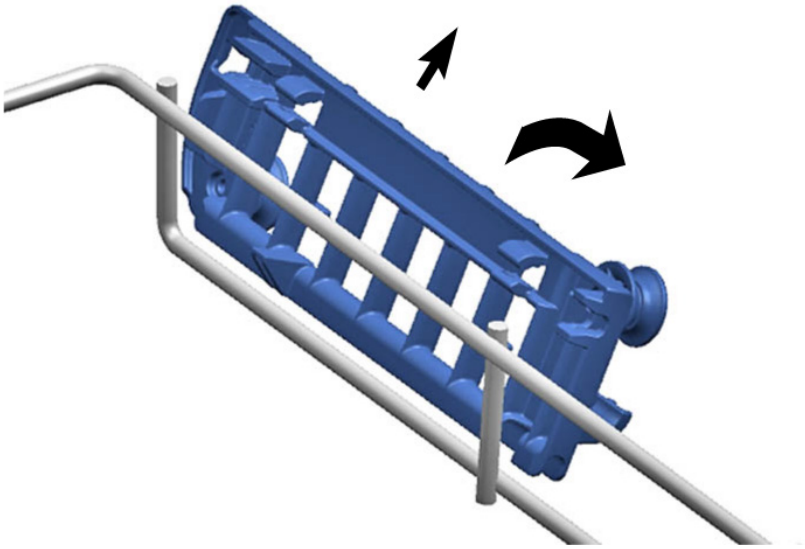

Copyright BSH Hausgeräte GmbH

4. Bøy føringstappene forsiktig utover.

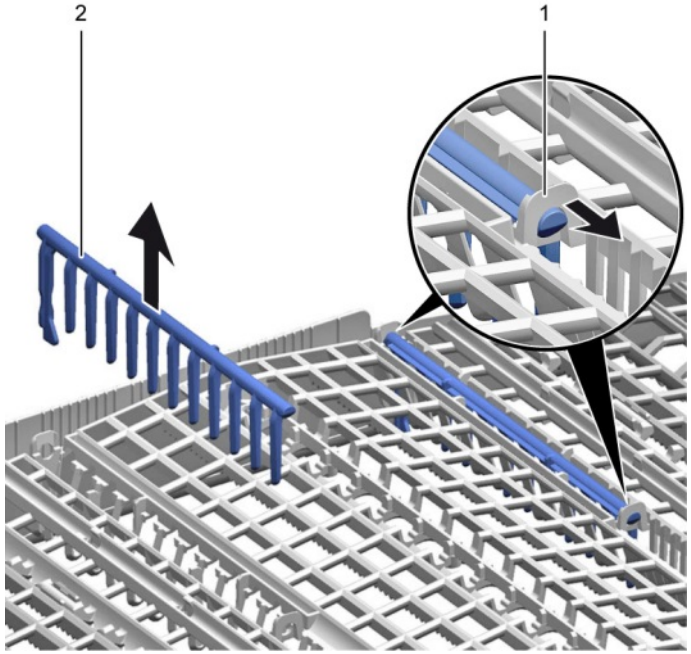

5. Trekk de utfellbare pinnene ut av tappene.

6. Trykk metallrammen ut av holderne på forsiden.

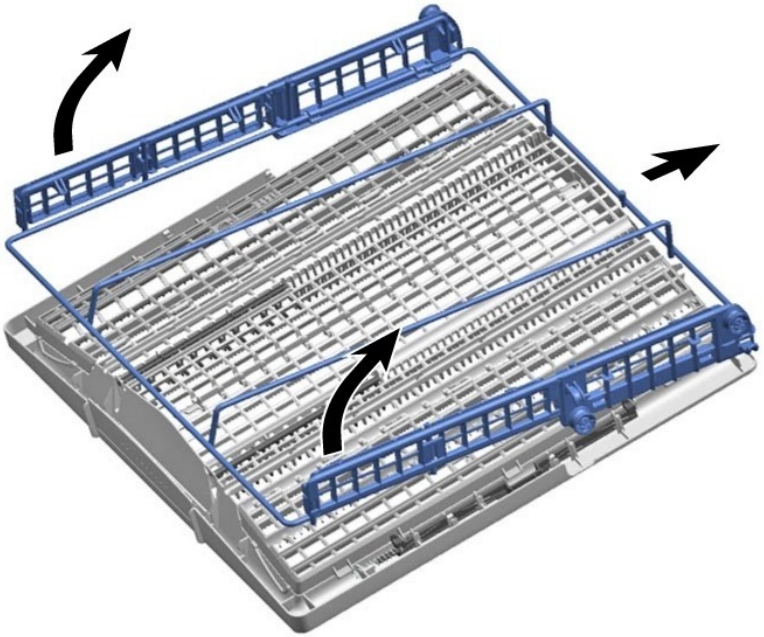

7. Skyv metallrammen bakover og ut av føringen.

4.3.2 Montering av varioDrawer

- Monteres i motsatt rekkefølge.

Copyright BSH Hausgeräte GmbH

4.4 Utskiftning av spylearmer

4.4.1 Demontering av spylearm

1. Skru ut den øvre spylearmen (1) og trekk den ned for å fjerne den (2).

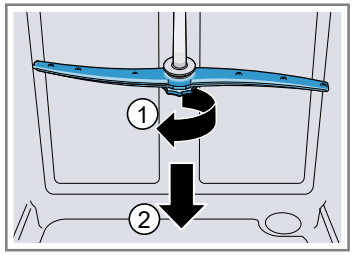

2. Trekk den nedre spylearmen ned for å fjerne den.

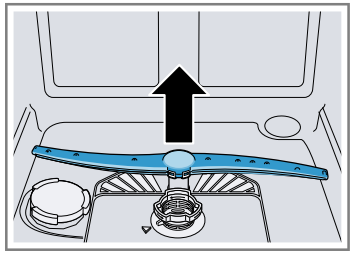

4.4.2 Montering av spylearm

1. Sett inn den nedre spylearmen.
   ➡ Spylearmen klikker på plass.
2. Sett inn den øvre spylearmen og skru den fast på plass.

Copyright BSH Hausgeräte GmbH

4.5 Utskiftning av filtre

4.5.1 Demontering av filter

1. Drei det grove filteret mot urviseren (1) og ta ut filtersystemet (2).

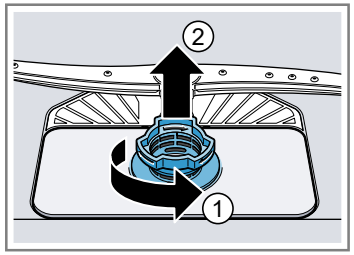

Kontroller at det ikke faller uvedkommende gjenstander ned i bunnpannen.

2. Trekk mikrofilteret ned for å ta det ut.

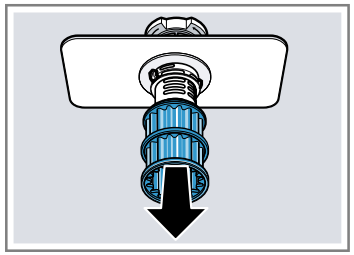

4.5.2 Montering av filtre

1. Sett filtersystemet sammen igjen.
   Påse at låsehempene på det grove filteret klikker på plass.
2. Sett filtersystemet inn i apparatet og drei det grove filteret med urviseren.
   Påse at pilmarkeringene stemmer med hverandre.

Copyright BSH Hausgeräte GmbH

4.6 Montering av sprayhode for stekebrett

1. Fjern den øverste kurven.
2. Sett sprayhodet for stekebrett inn i holderen (1) og drei det til høyre (2).

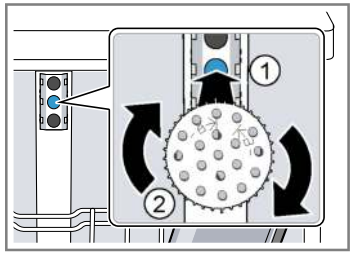

➡ Sprayhodet for stekebrett klikker på plass.

Copyright BSH Hausgeräte GmbH

4.7 Utskiftning av strømledning

Forutsetning:

- Apparatet kobles fra strømforsyningen.
- Apparatet kobles fra vannforsyningen.
- Apparatet er fritt tilgjengelig.

4.7.1 Koble fra strømledning

- Beveg pluggen på strømledningen forsiktig opp og ned og trekk den ut av stikkontakten.

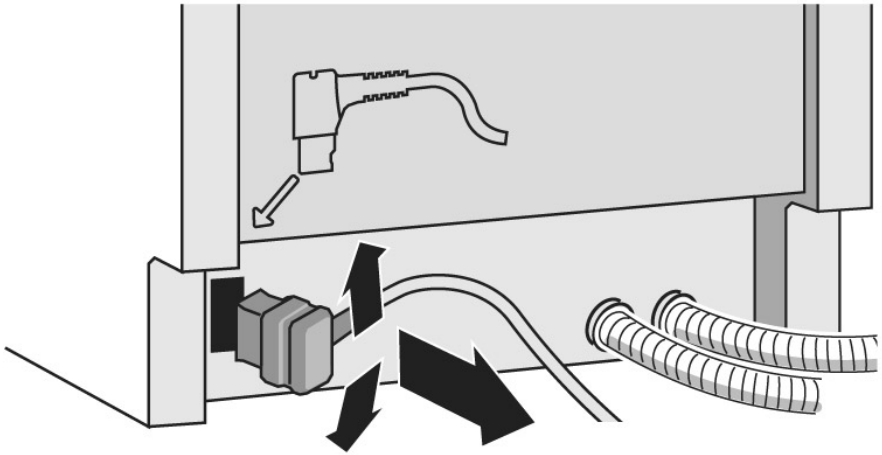

4.7.2 Koble til strømledningen

OBS!

Overopphetning av nettilkoblingen!
Brannfare

- Sett strømledningen kraftig inn til den klikker på plass.

- Sett pluggen på strømledningen inn i stikkontakten til pluggen klikker hørbart på plass.

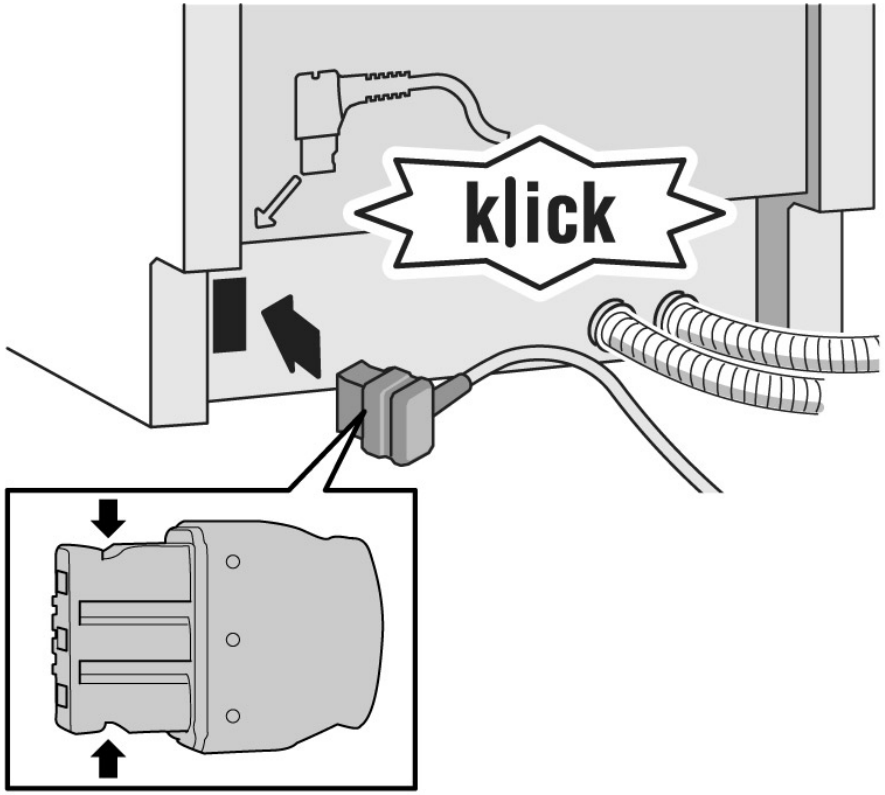

Copyright BSH Hausgeräte GmbH

4.8 Utskiftning av vaskemiddellokket

	En liten skrutrekker kan brukes som verktøy for å vippe lokket opp.

Forutsetning:

- Apparatet kobles fra strømforsyningen.
- Apparatet kobles fra vannforsyningen.
- Døren er åpen.
- Vaskemiddellokket er åpent.

4.8.1 Demontering av vaskemiddellokk

1. Skyv vaskemiddellokket 5 mm.
2. Vipp vaskemiddellokket ut av føringsskinnene på den laveste siden og ta vaskemiddellokket ut av føringsskinnene på oppsiden.
3. Fjern fjæren.

4.8.2 Innsetting av fjæren

1. Sett den lange enden av fjæren inn monteringshullet i dispenserenheten (1).

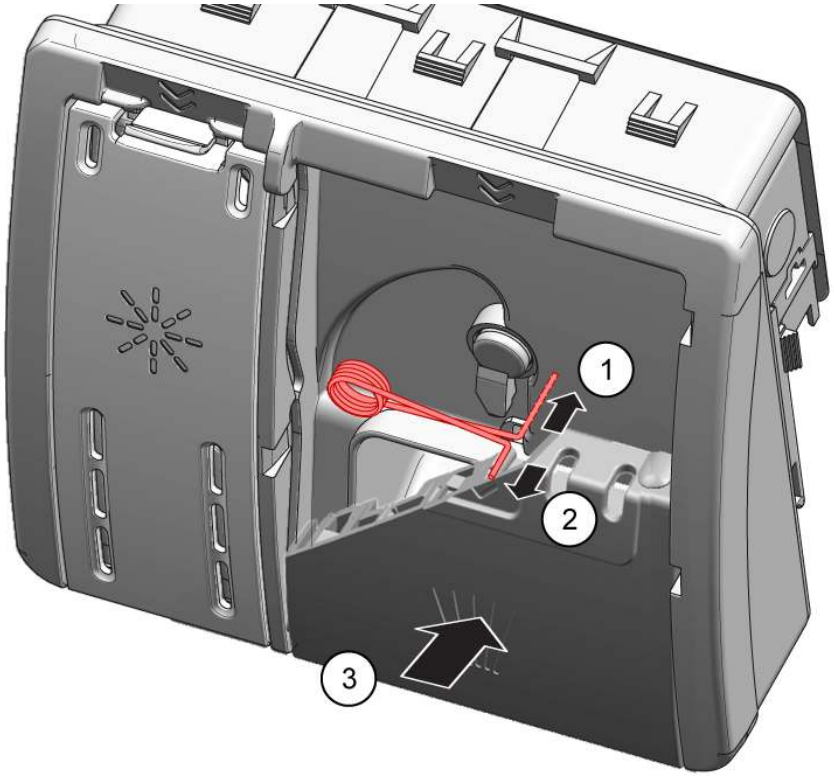

2. Før den korte enden av fjæren inn i monteringshullet i vaskemiddellokket (2).
3. Trykk lokket inn i dispenserenheten (3).

4.8.3 Montering av vaskemiddellokk

1. Sett inn vaskemiddellokket 5 mm før fullstendig åpen posisjon i føringsskinnene på den ene siden. Bruk lite kraft og trykk motsatt side inn i føringsskinnene.
2. Kontroller funksjonen til vaskemiddellokket.

Copyright BSH Hausgeräte GmbH

4.9 Utskiftning av deksel på avløpspumpe

Forutsetning:

- Kurven er tatt ut.
- Filtrene er tatt ut.→632

4.9.1 Demontering av deksel på avløpspumpe

1. Øs ut eventuelt vann.
   Bruk en svamp om nødvendig.
2. Vipp pumpedekslet av med en skje og ta tak i tverrstykket på det.

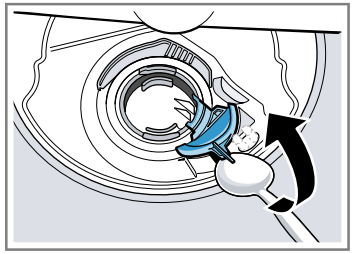

3. Løft pumpedekslet innover i vinkel og ta det av.

4.9.2 Montering av deksel på avløpspumpe

- Sett inn pumpedekslet (1) og trykk det ned (2).

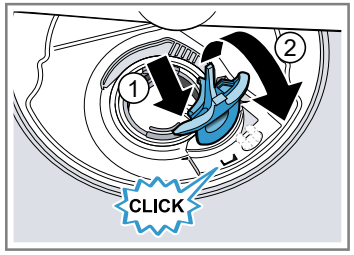

➡ Pumpedekslet klikker på plass.

Copyright BSH Hausgeräte GmbH

4.10 Utskiftning av sidepanel

Forutsetning:

- Apparatet kobles fra strømforsyningen.
- Apparatet kobles fra vannforsyningen.
- Apparatet er fritt tilgjengelig.
- Frittstående apparater: Arbeidsplaten er demontert.→626

4.10.1 Demontering av sidepanel

1. Fjern skruene fra sidepanelet (1).

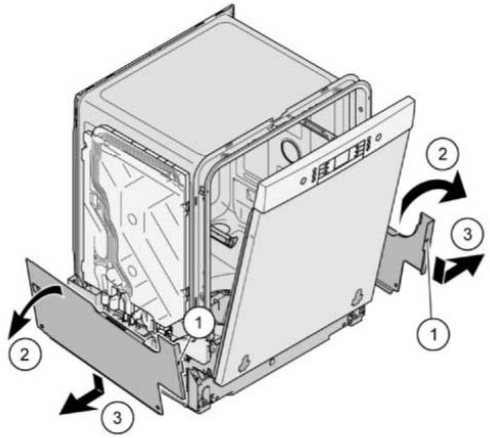

Bilde 1: Helintegrert

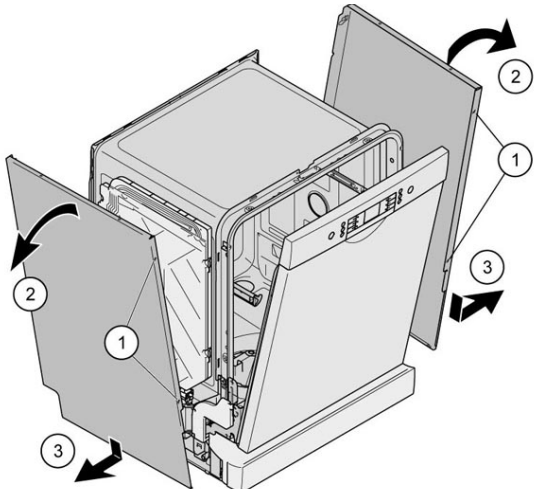

2. Vipp sidepanelet litt utover øverst (2).
3. Senk sidepanelet og trekk det ut av bunnkaret (3).

Copyright BSH Hausgeräte GmbH

4.10.2 Montering av sidepanel

1. Sett sidepanelet inn i bunnkaret (1).

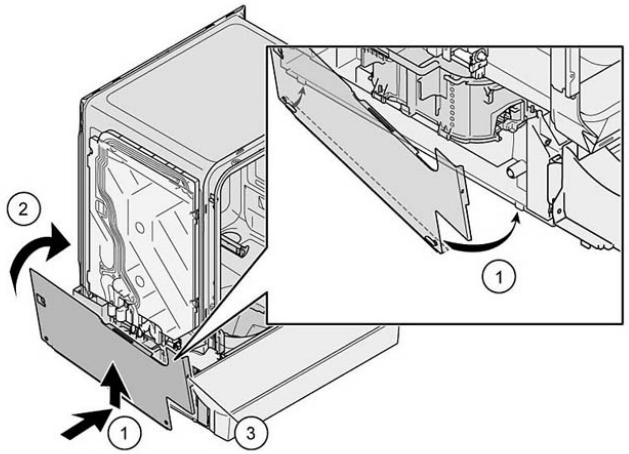

Bilde 2: Helintegrert

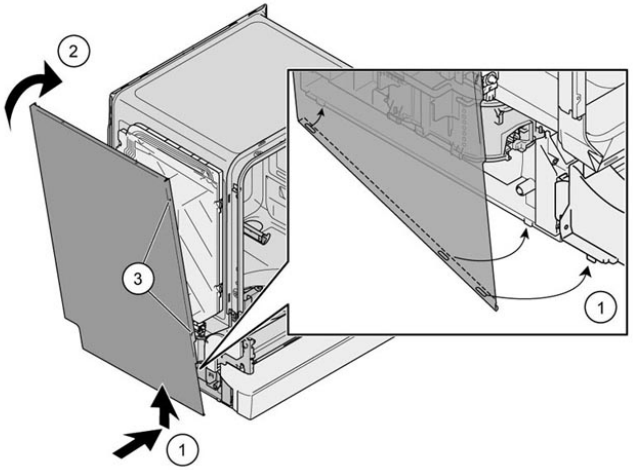

2. Trykk sidepanelet inn på apparatet (2).
3. Sikre sidepanelet med skruene (3).

Copyright BSH Hausgeräte GmbH

4.11 Utskiftning av ytre dør

Forutsetning:

- Apparatet kobles fra strømforsyningen.
- Apparatet kobles fra vannforsyningen.

4.11.1 Demontering av ytre dør

	Fjern helt enkelt skruene som beskrevet i punktene nedenfor.

1. Åpen døren.
2. Fjern fire skruer.

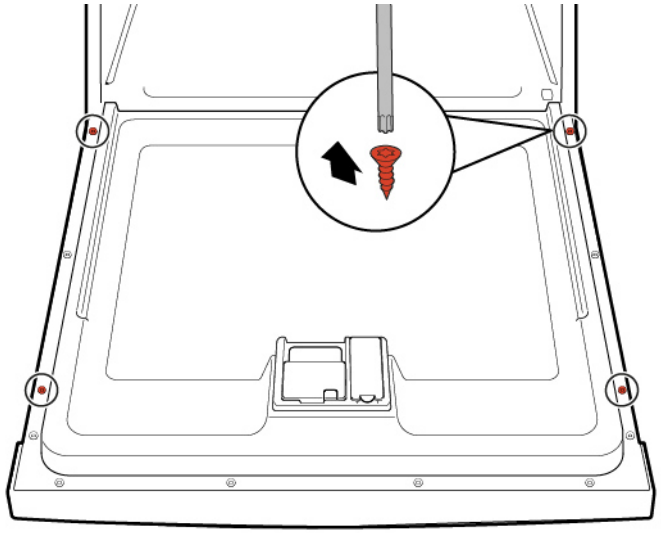

3.

	Sikre døren ved å holde den fast på en side.

Fjern to skruer.

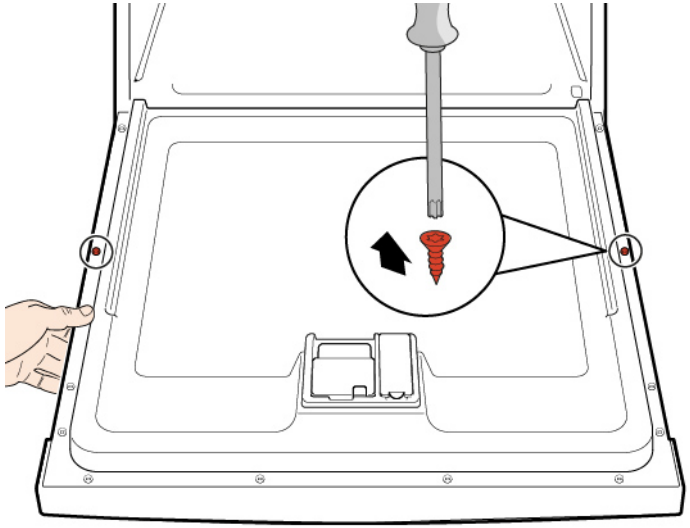

4.11.2 Montering av ytre dør

OBS!

Kabler som er feil plassert eller ikke sikret!

Skade på kabling

- Plasser kablene og sikre dem på plass med teip.

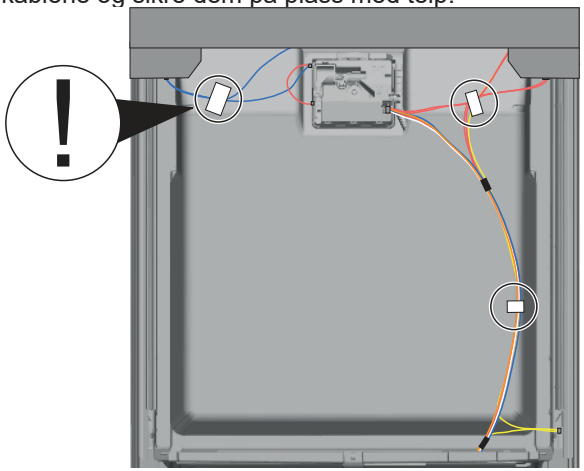

Copyright BSH Hausgeräte GmbH

Forutsetning:

- Isolerende fleece er plassert korrekt og festet på innsiden av den ytre døren.
- Hengslene er satt inn i den ytre døren.

1. Lukk den indre døren uten at den smekker i lås.
2. Skyv den ytre døren opp under betjeningspanelet (1).

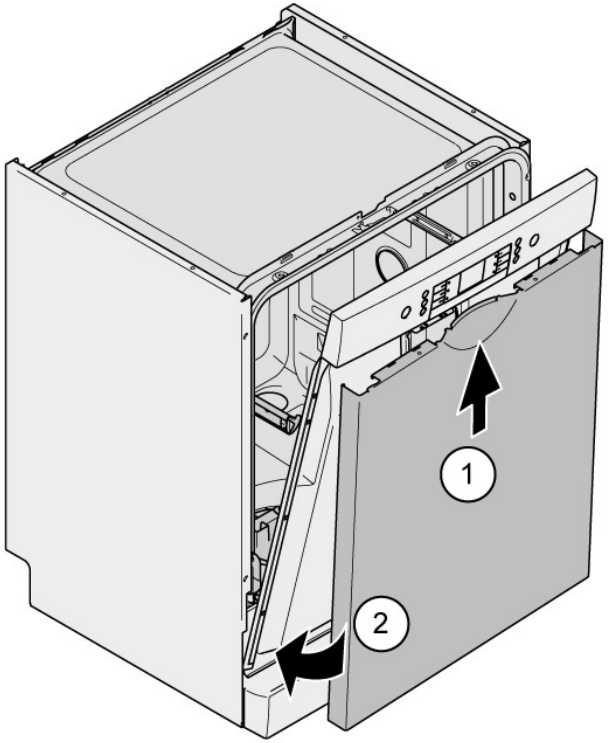

3. Trykk den ytre døren mot den indre døren og hold (2).
4. Åpne døren og sikre den med to skruer (4 x 11 mm metallskruer).

	Sikre døren ved å holde den fast på en side.

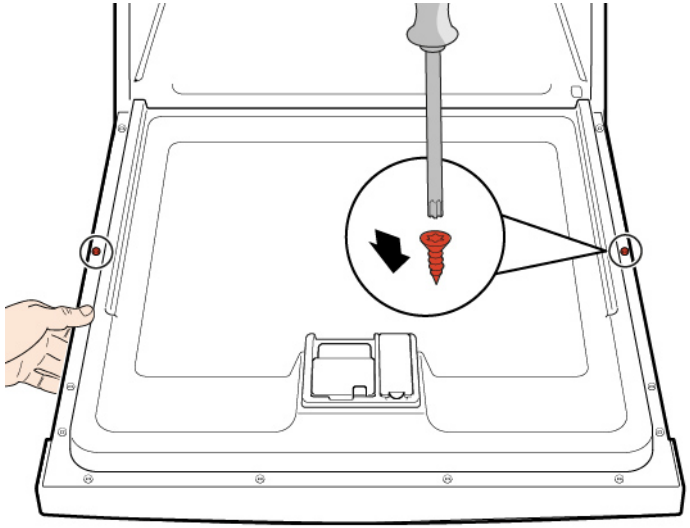

5. Sikre den ytre døren med fire skruer (4 x 11 mm metallskruer).

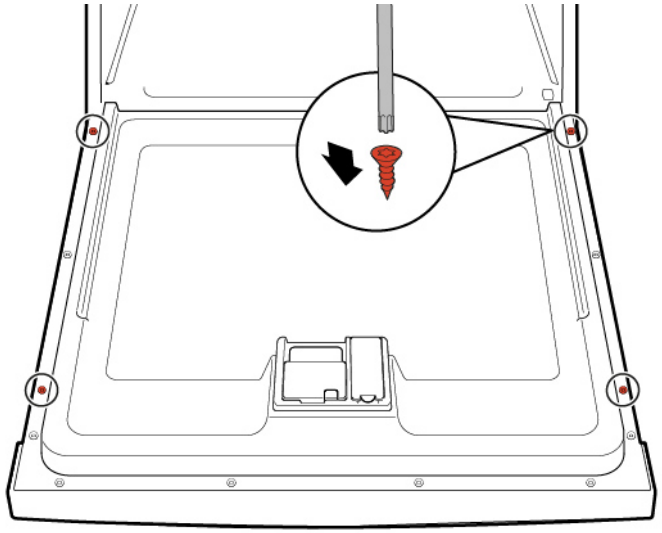

Copyright BSH Hausgeräte GmbH

4.12 Utskiftning av betjeningspanel

	Hvis en betjeningsmodul er defekt, må hele betjeningspanelet skiftes ut.

Forutsetning:

- Apparatet kobles fra strømforsyningen.
- Apparatet kobles fra vannforsyningen.
- Den ytre døren er demontert.
- Den ytre døren er demontert (helintegrert/integrert).

4.12.1 Demontering av betjeningspanel

1. Koble de elektriske tilkoblingene fra betjeningspanelet og den nedre føleren for glansemiddel (1, 2).

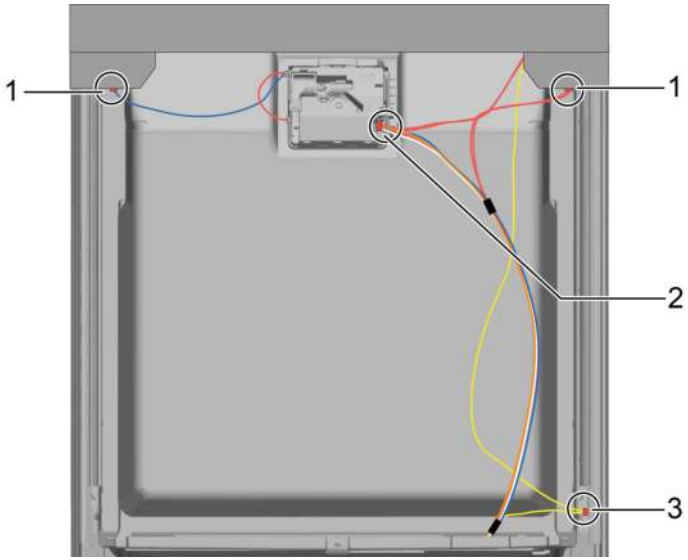

2. Koble fra jordkabelen (3) (alternativ).
3. Åpne apparatets dør.
4. Sikre betjeningspanelet for å hindre at det faller ned (hold det fast).
5. Fjern seks skruer.

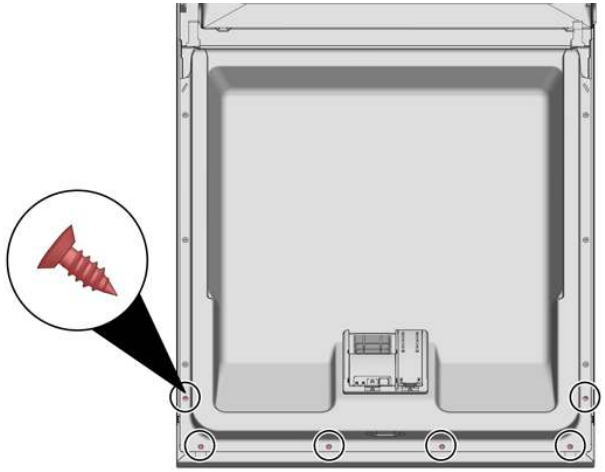

6. Demonter betjeningspanelet.

4.12.2 Montering av betjeningspanel

	Bruk skruer 4 x 16 mm.

- Monteres i motsatt rekkefølge.

Copyright BSH Hausgeräte GmbH

4.13 Feste dørfjærer

1. Ta ut dekslet for ledningsføringen.

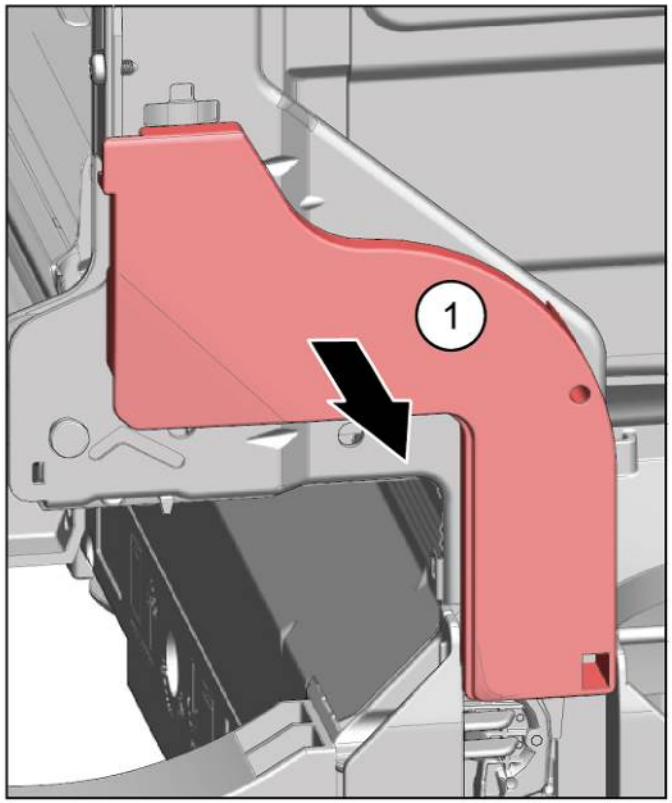

2. 1. Åpne døren litt (1).
   2. Fest den i sporet i bunnkaret (2).
   3. Lukk døren sakte (3).

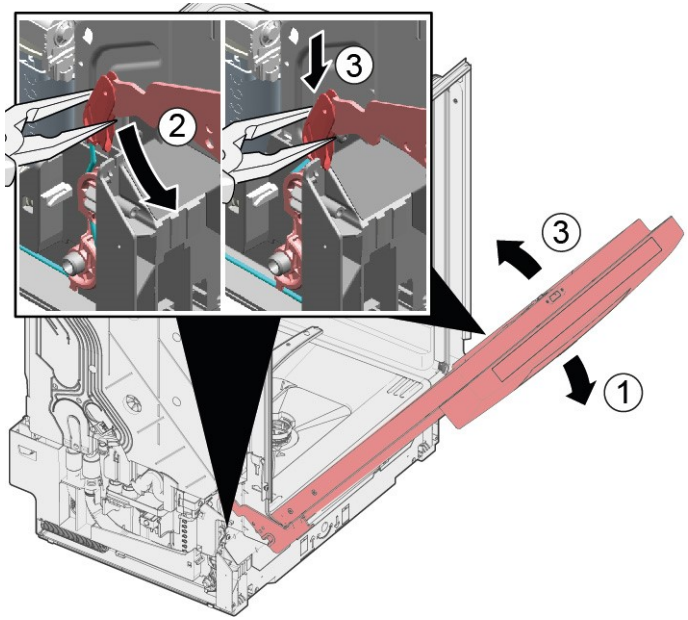

Ledningssystemet kobler seg selv automatisk til dørhengselen.

Copyright BSH Hausgeräte GmbH

3. 1. Lukk døren litt (4).
   2. Flytt sporet til baksiden og løsne dørhengselen (5).
   3. Åpne døren (6).

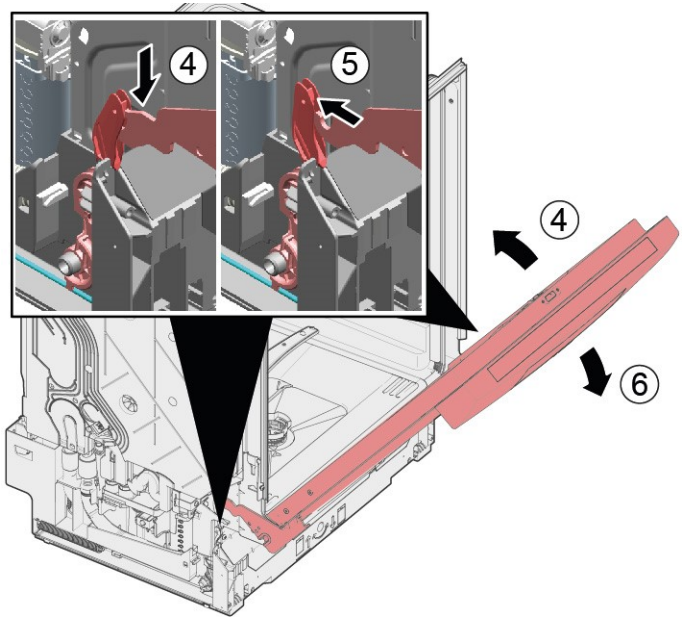

4. Gjenta prosedyren på motsatt side av apparatet.

Copyright BSH Hausgeräte GmbH

4.14 Utskiftning av fotpanel

	Føttene er identiske og kan byttes om på.

Forutsetning:

- Apparatet kobles fra strømforsyningen.
- Apparatet kobles fra vannforsyningen.
- Den ytre døren er demontert.
- Den ytre døren er demontert (helintegrert/integrert).

4.14.1 Demontering av fotpanel

1.

	Feil demontering. Hvis fotpanelet løsnes på siden og tas av, kan to braketter brytes ut. Hvis bare en brakett er skadet, kan sidene byttes om, ettersom brakettene er identiske. Det anbefales å plassere noe under apparatet, foran på siden, for å avlaste belastningen på fotpanelet med føttene.

2. Grip inn i de to føringene (1) med en skrutrekker og løsne hempen ved å skyve nedover.

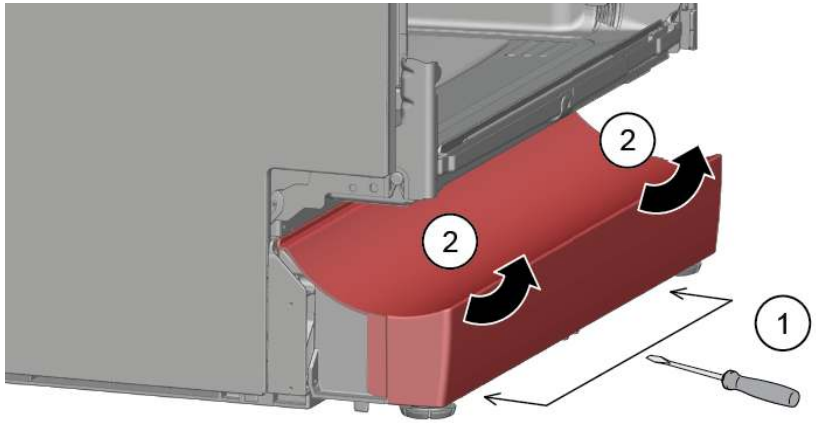

3. Løft panelet av.

4. Fjern føttene mot forsiden (1).

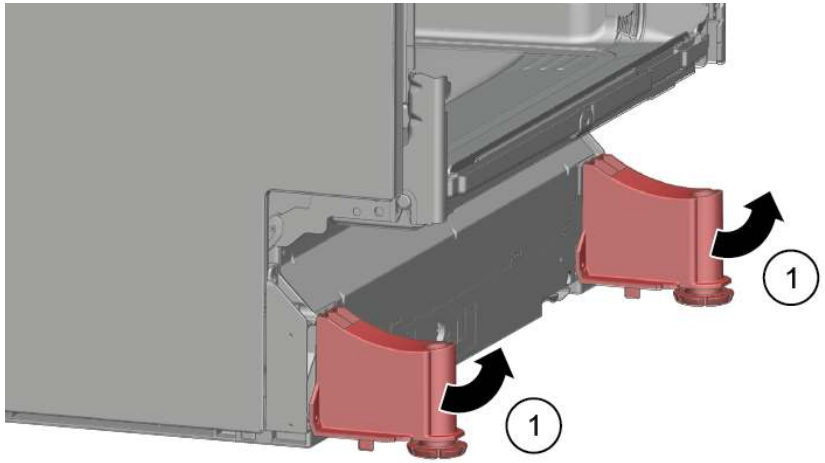

4.14.2 Montering av fotpanel

1. Sett inn føttene.
2. Fest fotpanelet øverst (1) og trykk det ned til det klikker hørbart på plass (2).

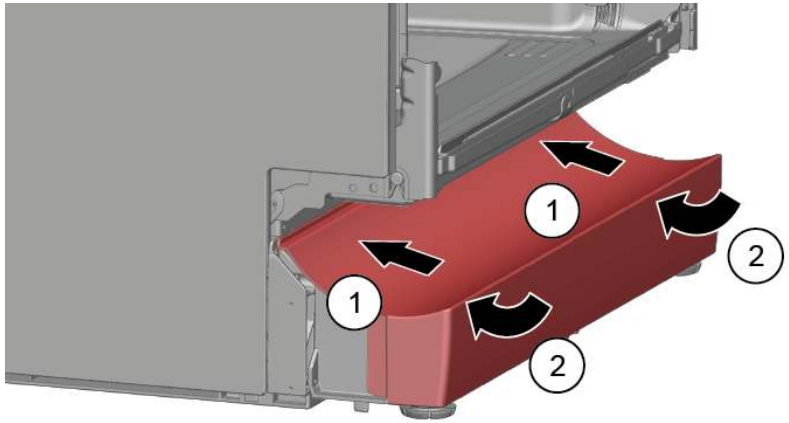

Copyright BSH Hausgeräte GmbH

4.15 Utskiftning av sokkelplate

	Sokkelplaten er plassert i det nederste området foran.

Forutsetning:

- Apparatet kobles fra strømforsyningen.
- Apparatet kobles fra vannforsyningen.
- Møbelfronten (alternativ) er fjernet.
- Den ytre døren er demontert.
- Den ytre døren er demontert (helintegrert/integrert).
- Fotpanelet er demontert (alternativ).→*644*

4.15.1 Demontering av sokkelplate

1. Fjern to skruer (1).

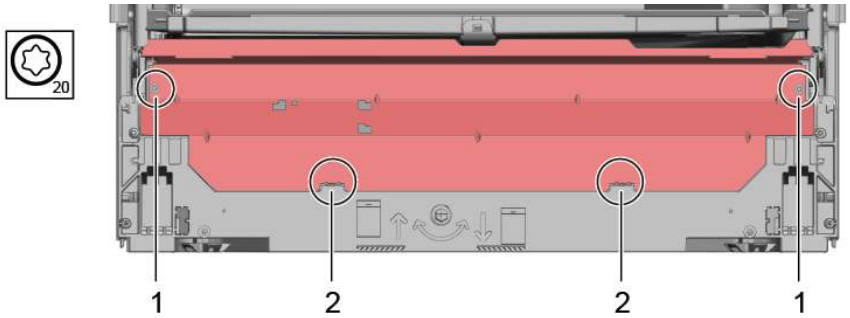

2. Løsne låselementene (2).

3. Vipp sokkelplaten forsiktig forover (1).

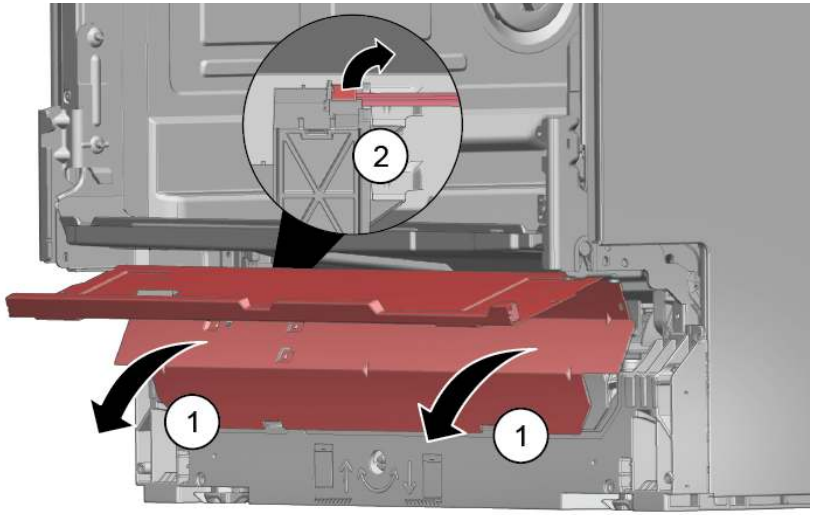

4.

	Pluggen til EmotionLight er fortsatt låst til sokkelen, avhengig av modellserie.

Løsne pluggen på låseknappen og trekk den bakover (alternativ) (2).

4.15.2 Montering av sokkelplate

- Monter sokkelplaten i motsatt rekkefølge.

Copyright BSH Hausgeräte GmbH

4.16 Utskiftning av overløpskanalen

	Overløpskanalen er plassert i nedre område foran på apparatet.

Forutsetning:

- Apparatet kobles fra strømforsyningen.
- Apparatet kobles fra vannforsyningen.
- Møbelfronten er fjernet (alternativ).
- Den ytre døren er demontert.
- Fotpanelet er demontert (alternativ).→*644*
- Sokkelplaten er demontert.→*645*

4.16.1 Demontering av overløpskanal

	Vannrester ▪ Når tømmeslangen er fjernet, kan det renne ut vannrester. ▪ Samle opp vannet, eller bruk en sugesprøyte til å fjerne det fra bunnpannen.

1. Vipp ut av låsemekanismen øverst (1, 2).

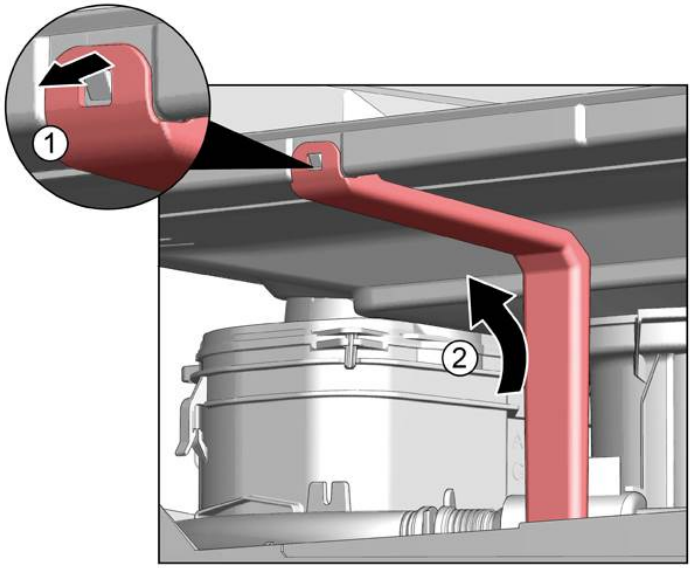

2. Løsne låselementet øverst.

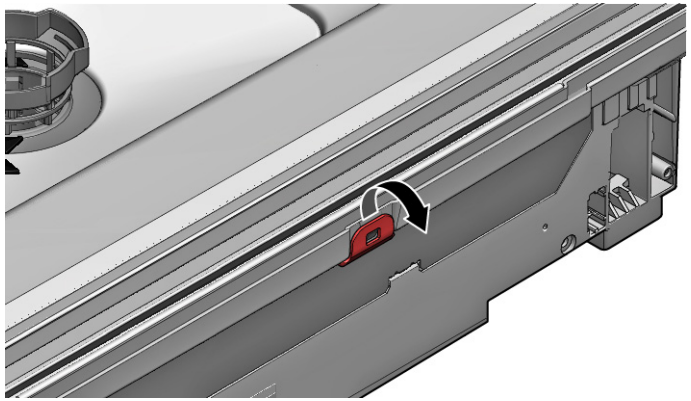

3. 1. Før en skrutrekker inn under metallbremsen (1).
   2. Løsne metallklipset forsiktig (2).

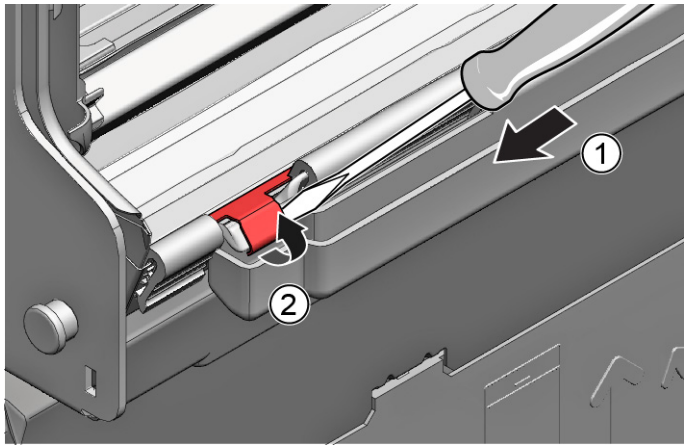

Copyright BSH Hausgeräte GmbH

4. Løft av overløpskanalen.

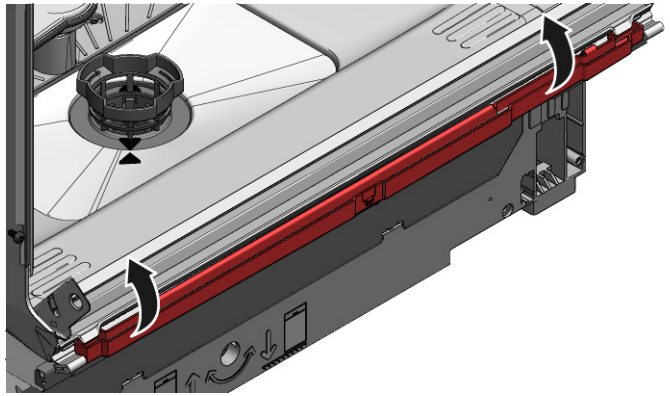

4.16.2 Montering av overløpskanal

	Vannskader på grunn av feil montering av overløpskanalen! Sett overløpskanalen korrekt inn i føringen i bunnen av bunnkaret. Klikk overløpskanalen korrekt på plass øverst.

1. 1. Plasser overløpskanalen (1).
   2. Beveg overløpskanalen inn i pakningen (2).
   3. Trykk overløpskanalen inn i føringen i pakningen (3).
   4. Før overløpskanalen forsiktig inn (4).
   5. Fest overløpskanalen i klipset (5).

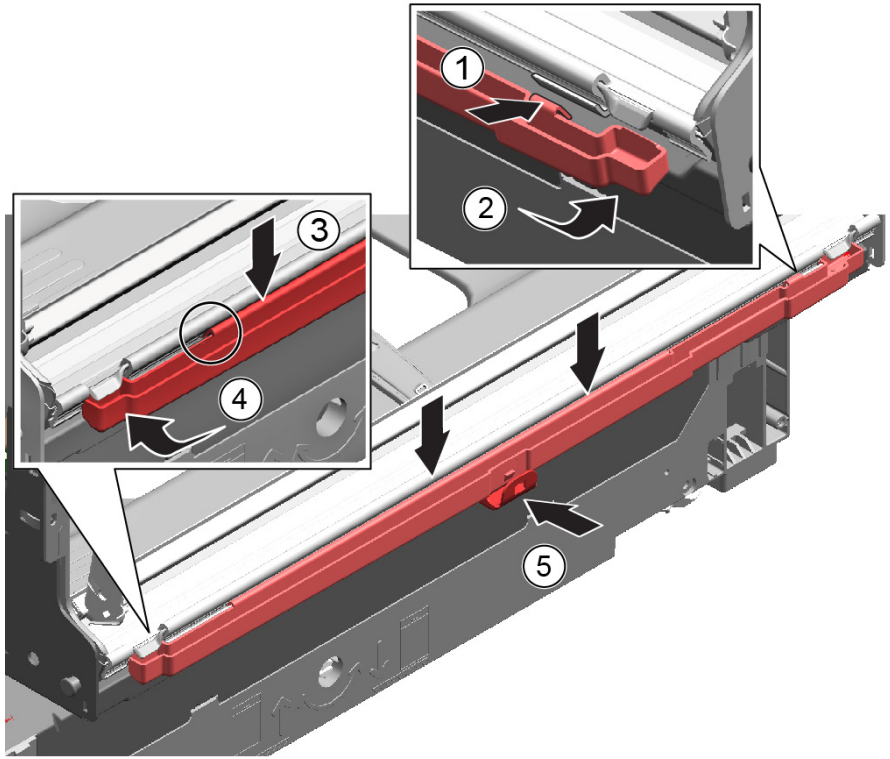

Copyright BSH Hausgeräte GmbH

2. Kontroller installasjonen på venstre og høyre side.

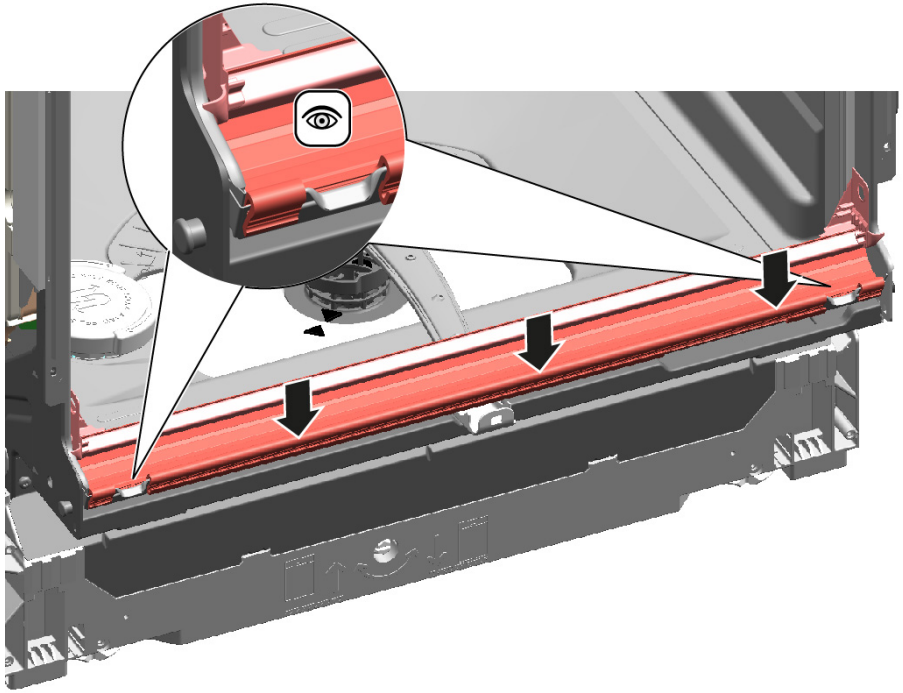

3. Kontroller at det sitter forsvarlig fast.

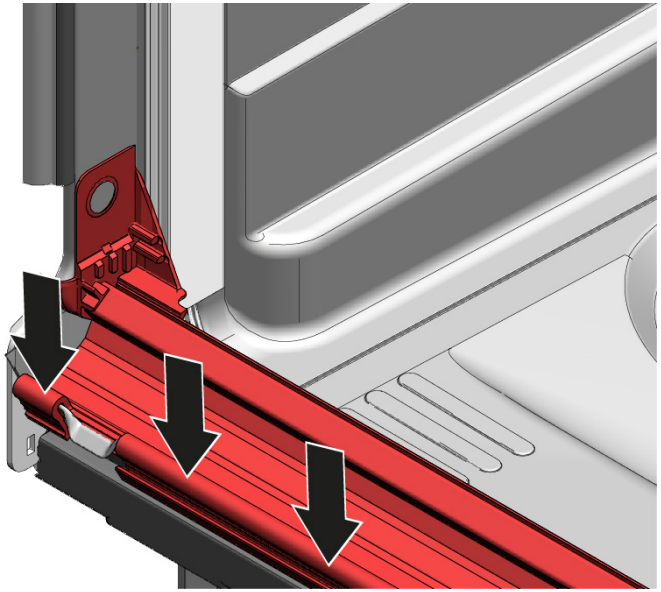

4. Fest metallklipset på venstre og høyre side.

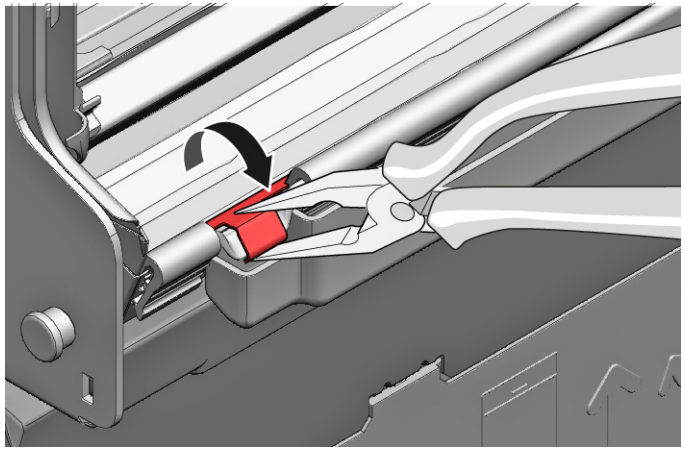

Copyright BSH Hausgeräte GmbH

4.17 Utskiftning av indre dør

Forutsetning:

- Apparatet kobles fra strømforsyningen.
- Apparatet kobles fra vannforsyningen.

4.17.1 Demontering av indre dør

1. Fjern skruene (1).
2. Ta ut den indre døren mot oppsiden (2).

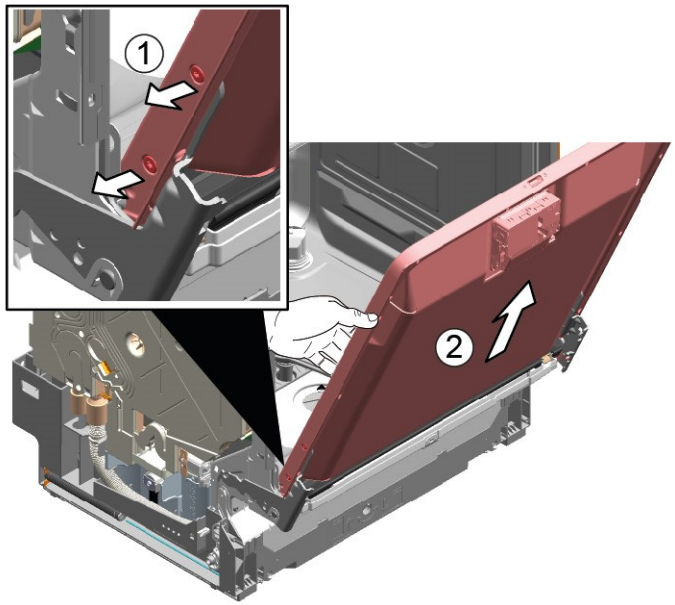

4.17.2 Montering av indre dør

1. Brett dørpakningen til forsiden.
2. Beveg den indre døren bak dørpakningen.
3. Lukk den indre døren.
4. Brett dørpakningen opp.
   Sidedelene vender opp.
5. Beveg dørhengselen oppover.
6. Sikre dørhengselen med skruer.
7. Plasser den indre døren på dørhengselen.
8. Sikre den indre døren med skruer.

Copyright BSH Hausgeräte GmbH

4.18 Utskiftning av dørhengsel

Forutsetning:

- Apparatet kobles fra strømforsyningen.
- Apparatet kobles fra vannforsyningen.
- Apparatet er fritt tilgjengelig.
- Sidepanelet er demontert.→637
- Den ytre døren er demontert.
- Den indre døren er demontert.
- Betjeningspanelet er demontert.→641
- Dørfjærene er festet.→642
- Fotpanelet er demontert.→644
- Sokkelplaten er demontert.→645
- Overløpskanalen er demontert.→646

4.18.1 Demontering av dørhengsel

1. 1. Løsne låsekroken med en skrutrekker (1).
   2. Trekk dørhengselen forover (2).

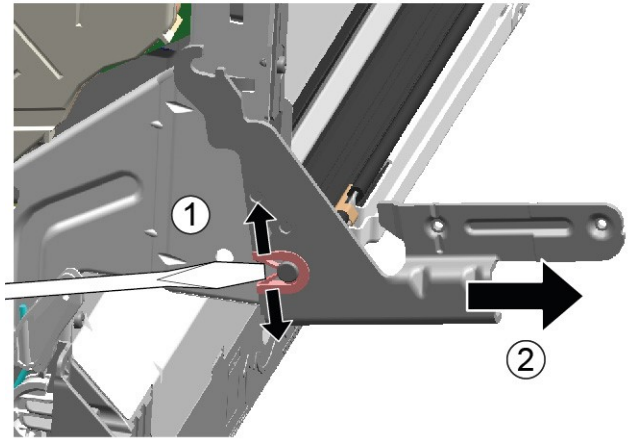

2. Løsne jordkoblingen på dørhengselen.

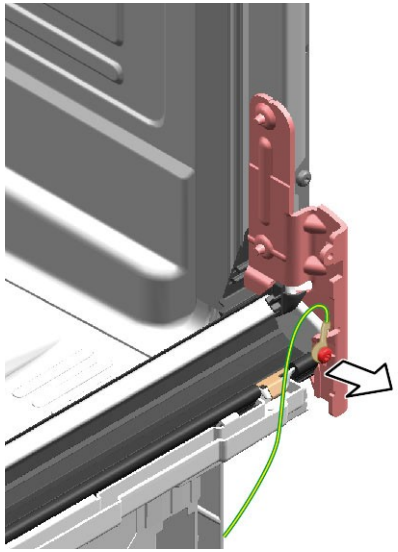

4.18.2 Montering av dørhengsel

FARE

Fare for elektrisk støt på grunn av strømførende deler!
Livsfare på grunn av elektrisk støt ved feil reparasjon

- Elektriske deler skal repareres av kvalifiserte elektrikere.
- Etter reparasjonen må du sørge for at det utføres en sikkerhetstest iht. VDE 0701 eller gjeldende forskrifter i det respektive land.

Copyright BSH Hausgeräte GmbH

1. 1. Plasser hengselen på apparatet (1).
   2. Beveg hengselen ned (2) til den er festet til apparatet.

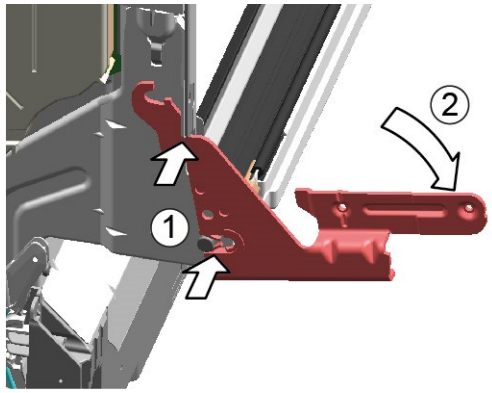

2.

i	En manglende jordkobling kan føre til nettpotensial på døren.

Opprett jordkobling.

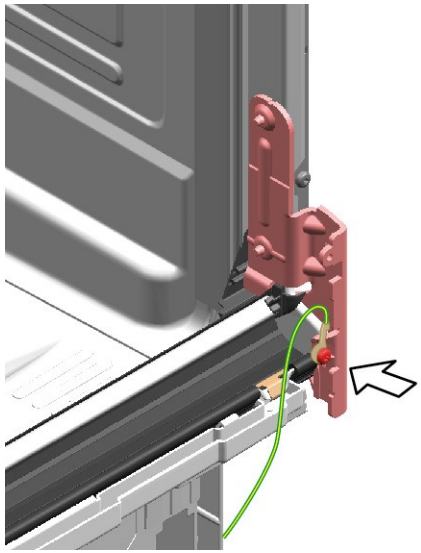

Copyright BSH Hausgeräte GmbH

4.19 Utskiftning av (nedre) dørpakning

Forutsetning:

- Apparatet kobles fra strømforsyningen.
- Apparatet kobles fra vannforsyningen.
- Den ytre døren er demontert.
- Sokkelplaten er demontert.→645
- Fotpanelet er demontert (alternativ).→644
- Dørfjærene er demontert.
- Betjeningspanelet er demontert.
- Ledningsnettholderen nederst til høyre er demontert.

4.19.1 Demontering av dørpakningen

1. Fjern de to holdeklipsene på den nedre dørpakningen (1, 2).

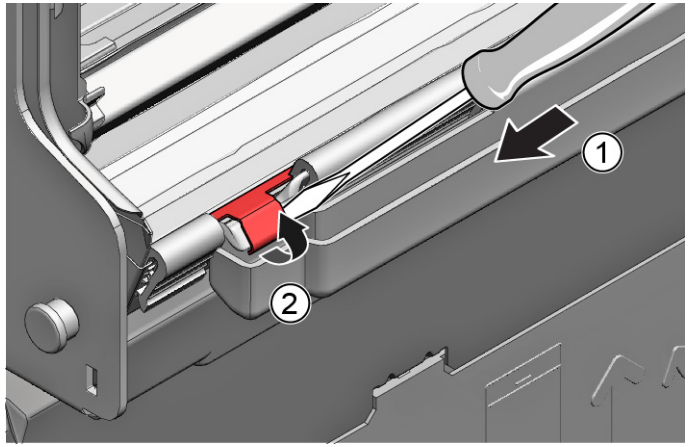

2. Løsne overløpskanalen.

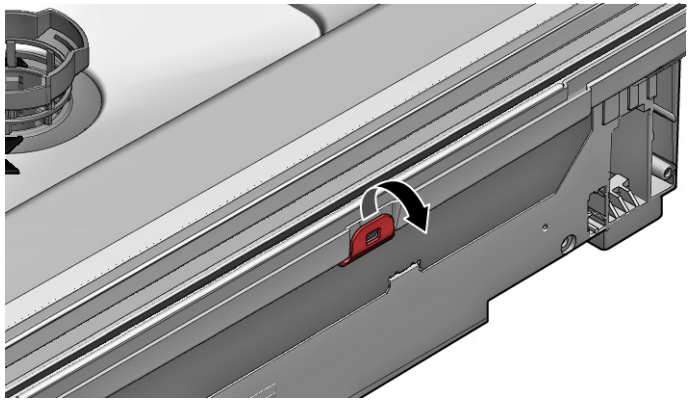

3. Løft av overløpsrennen.

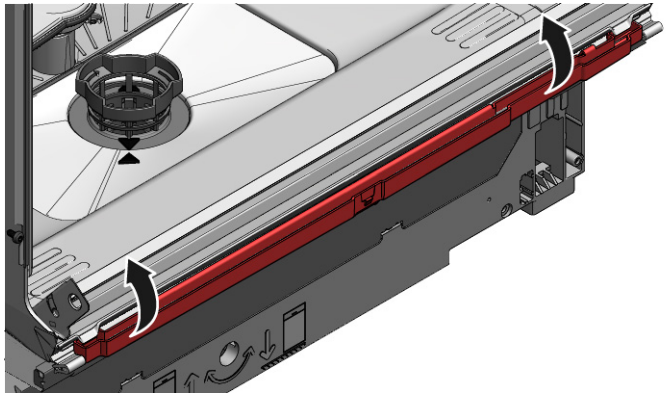

Copyright BSH Hausgeräte GmbH

4. Fjern dørpakningen fra den indre døren.

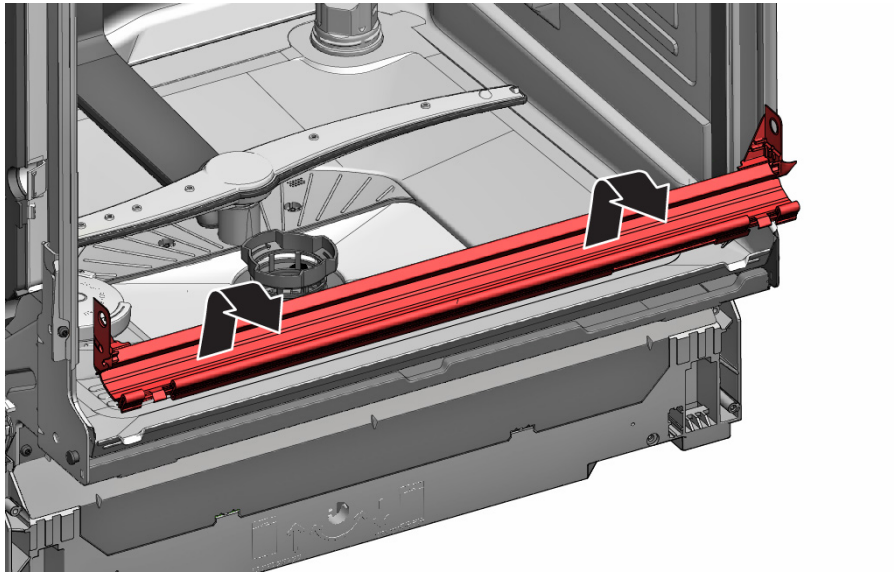

4.19.2 Montering av dørpakningen

1. Sett på tetningshettene på venstre og høyre side av pakningsskinnen med dørpakningen.

2. Sett inn dørpakningen med låseklaffen i den indre døren.
3. Sikre dørpakningen med to holdeklips.

Copyright BSH Hausgeräte GmbH

4.20 Utskiftning av (øvre) dørpakning

Forutsetning:

- Apparatet kobles fra strømforsyningen.
- Apparatet kobles fra vannforsyningen.

4.20.1 Demontering av dørpakning

- Demonter dørpakningen fra den indre rammen.

4.20.2 Montering av dørpakning

Dørpakningen må kappes av til korrekt lengde før montering. Dette er 1750 mm for apparater med en høyde på 81 cm og 1850 mm for apparater med en høyde på 86 cm.

1. Forbered korrekt dørpakning.
2. Sørg for en korrekt monteringsposisjon for pakningsprofilen.

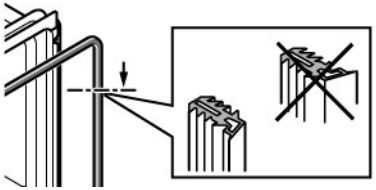

3. Det hvite punktet må være på nivå med tetningslisten.

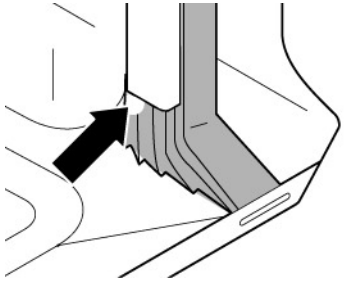

4. | | |
|---|---|
| | Pakningen må ikke ha bølger eller være strukket i hjørnene. Pakningen kappes diagonalt av i endene og møtes i spiss i bunnen av beholderen foran. |

   Plasser enden av pakningen rett mot fronten under den indre døren. Pakningen skal ligge så langt mot siden av beholderen som mulig.

Korrekt montert dørpakning:

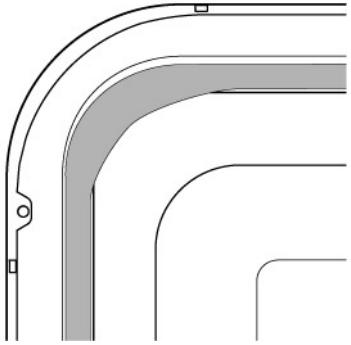

Copyright BSH Hausgeräte GmbH

4.21 Utskiftning av EmotionLight

	EmotionLight er plassert i øvre utvendige område foran på skylletanken.

Forutsetning:

- Apparatet kobles fra strømforsyningen.
- Apparatet kobles fra vannforsyningen.
- Apparatet er fritt tilgjengelig.
- Arbeidsplaten er demontert (alternativ).
- Høyre sidepanel er demontert (alternativ).→637

4.21.1 Demontering av EmotionLight

1. Løsne festekroken på baksiden (1).

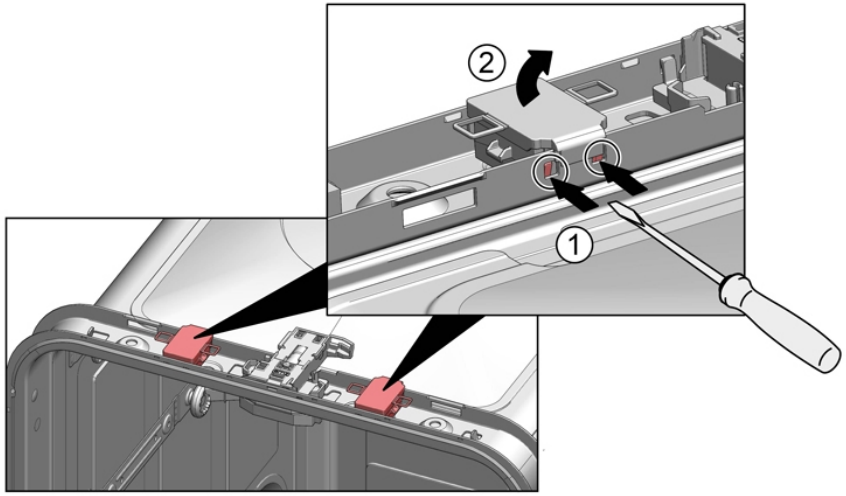

2. Ta holderen ut mot oppsiden (2).
3. Trekk pluggen ut av kontakten (nederst til høyre foran på apparatet).
4. Fjern den elektriske tilkoblingen fra strømmodulen.

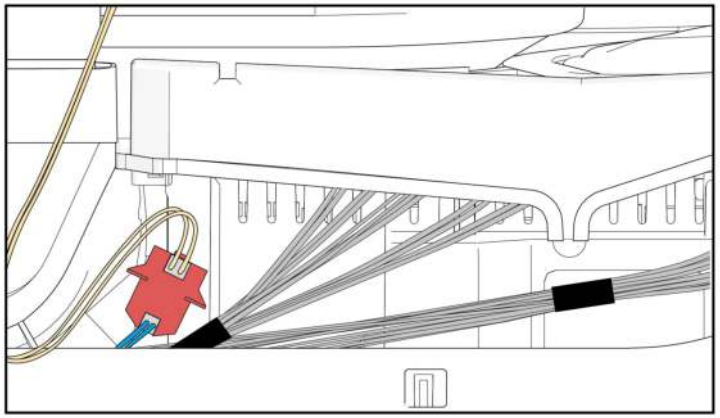

5. Fjern EmotionLight fra apparatet.

4.21.2 Montering av EmotionLight

1. Sett holderen inn i skylletankrammen (1).

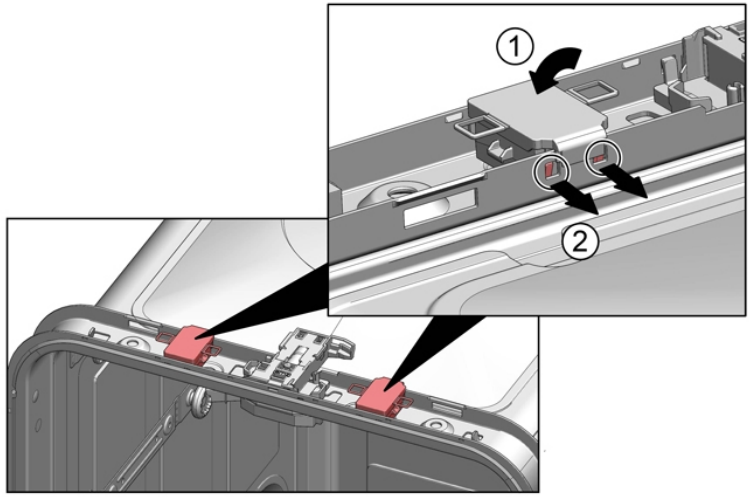

Copyright BSH Hausgeräte GmbH

2. Fest festekroken (2).
3.

	OBS! **Feil montering!** Skade på kabelen i området rundt dørhengselen. ▶ Monter kabelen i området rundt dørhengselen (mellom platehengselen og skylletanken) på en slik måte at den ikke kan bli skadet av bevegelige deler.

Monter kabelen på nedre høyre side.

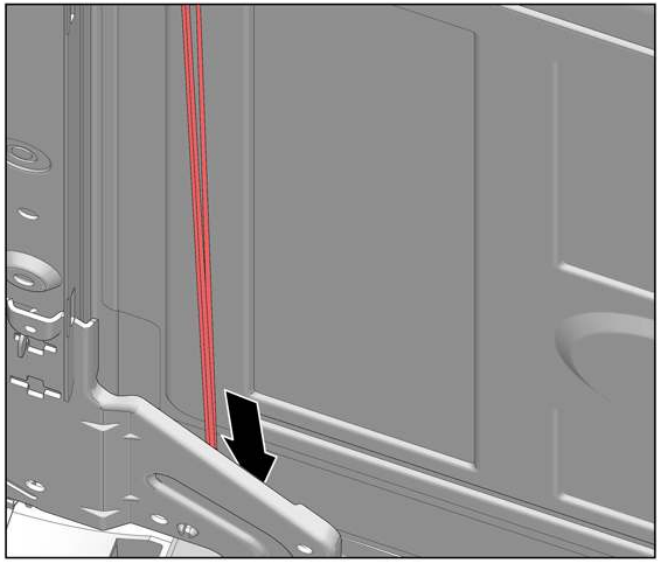

Copyright BSH Hausgeräte GmbH

Bilde 3: Flat kabel

4. Sett i pluggen.

Copyright BSH Hausgeräte GmbH

4.22 Utskiftning av TimeLight

	TimeLight skal kun skiftes ut som komplett del. TimeLight-modulen er festet til baksiden av sokkelplaten.

Forutsetning:

- Apparatet kobles fra strømforsyningen.
- Apparatet kobles fra vannforsyningen.
- Fotpanelet er demontert.→*644*
- Sokkelplaten er demontert og snudd.→*645*

4.22.1 Demontering av TimeLight

1. Bøy låseelementene (1) litt utover.

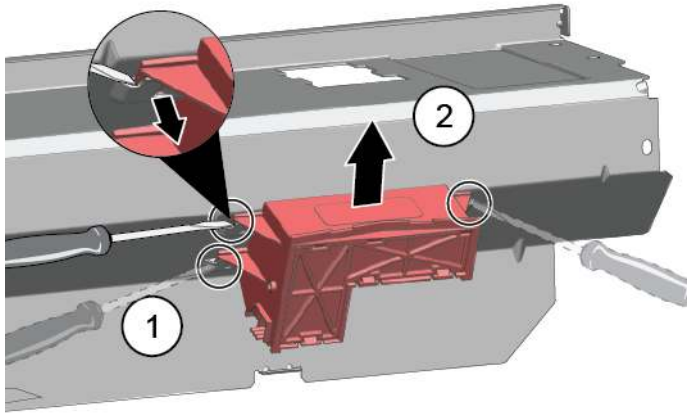

2. Trekk TimeLight-modulen opp og ut av føringen (2).

4.22.2 Montering av TimeLight

1. Bøy låseelementene (1) tilbake igjen.

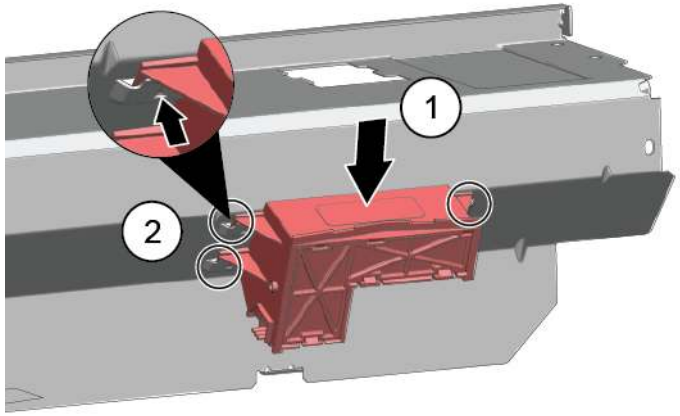

2. Skyv TimeLight-modulen inn i føringen (2).
3. Koble til den elektriske tilkoblingen.

Copyright BSH Hausgeräte GmbH

4.23 Utskiftning av Gap Illumination

Forutsetning:

- Apparatet kobles fra strømforsyningen.
- Apparatet kobles fra vannforsyningen.
- Den ytre døren er demontert.
- Betjeningspanelet er demontert.

4.23.1 Demontering av Gap Illumination

1. 1. Løsne hempen (1).
   2. Fjern den elektriske tilkoblingen fra betjeningsmodulen (2).

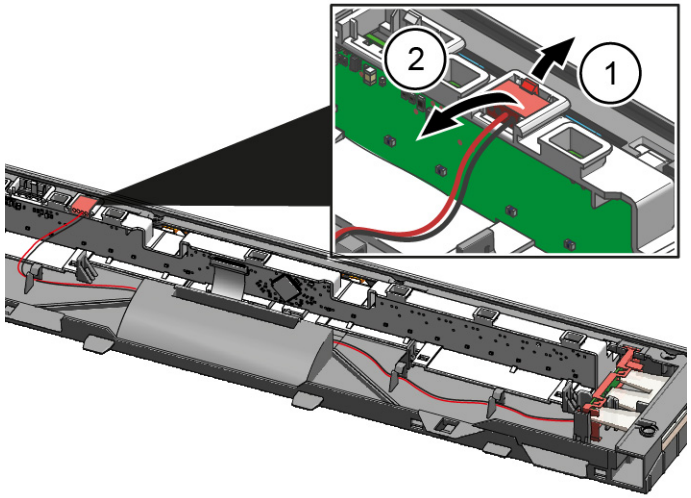

2. 1. Løsne låsekroken på baksiden (1).
   2. Fjern lysfibrene (2).

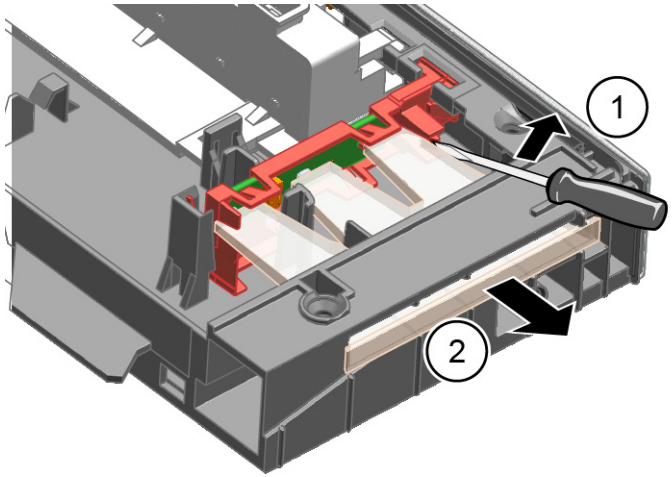

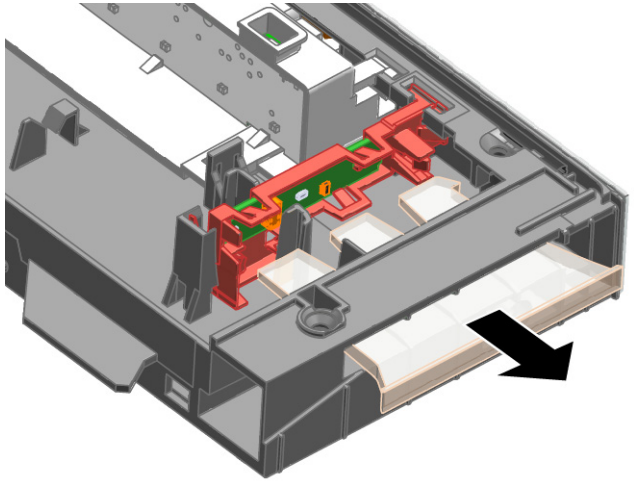

Copyright BSH Hausgeräte GmbH

3. 1. Løsne låsekroken (1).
   2. Løft opp kretskortet med holderen og fjern det fra betjeningsmodulrammen (2).

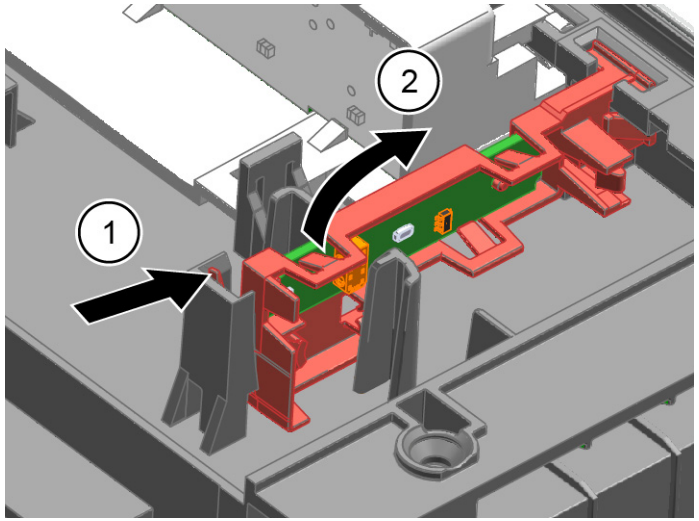

4.23.2 Montering av Gap Illumination

1. Sett kretskortholderen inn i betjeningsmodulrammen.

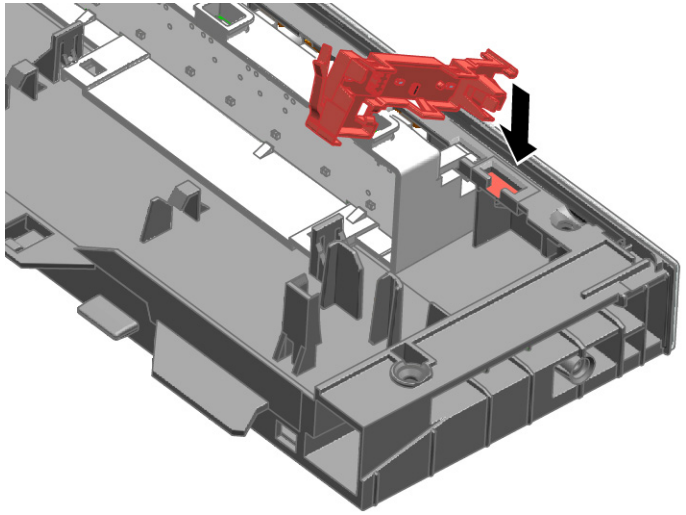

2. Stram til du hører et "klikk".

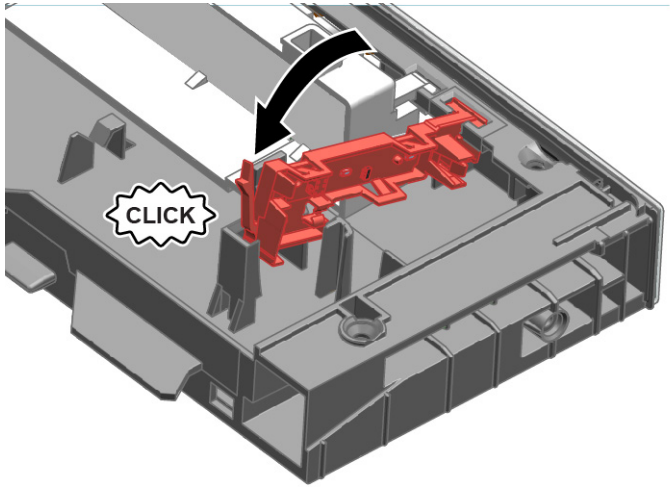

3. Monter lysfibrene og stram til du hører et "klikk".

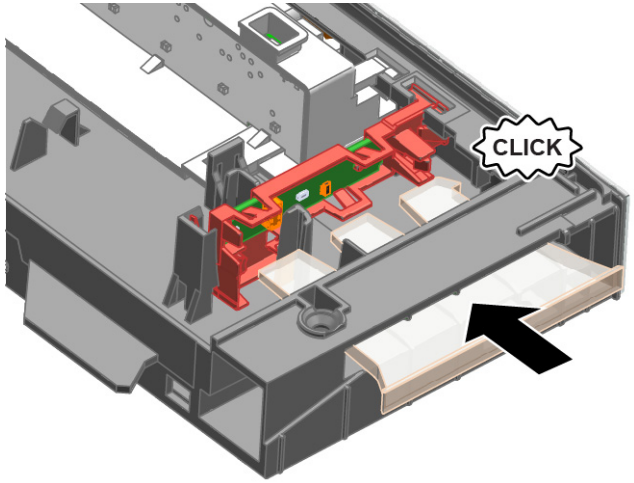

4. Koble ledningen til betjeningsmodulen.

Copyright BSH Hausgeräte GmbH

Wskazówki naprawy - Zmywarka

Informacje dotyczące dokumentu 663
1.1 Ważne informacje 663
1.1.1 Cel dokumentu 663
1.2 Objaśnienie symboli ostrzegawczych 663
1.2.1 Oznaczenie poziomów niebezpieczeństwa 663
1.2.2 Symbole ostrzegawcze 663
1.2.3 Budowa ostrzeżeń 664
1.2.4 Ogólne symbole 664

Bezpieczeństwo 665
2.1 Ogólne informacje dotyczące bezpieczeństwa 665
2.1.1 Wszystkie sprzęty gospodarstwa domowego 665

Narzędzia i pomoce techniczne 666

Naprawy 667
4.1 Wymiana blatu roboczego 667
4.1.1 Demontaż blatu roboczego 667
4.1.2 Montaż blatu roboczego 667
4.2 Montaż systemu koszy 668
4.2.1 Montaż prowadnicy na tabletkę w modelach 86 cm 668
4.2.2 Montaż wkładki podtrzymującej filiżanki 668
4.2.3 Montaż podpórki na parowar 669
4.3 Wymiana szuflady varioDrawer 670
4.3.1 Wyjmowanie szuflady varioDrawer 670
4.3.2 Montaż szuflady varioDrawer 671
4.4 Wymiana ramion spryskujących 672
4.4.1 Demontaż ramienia natryskującego 672
4.4.2 Montaż ramienia spryskującego 672
4.5 Wymiana filtrów 673
4.5.1 Demontaż filtra 673
4.5.2 Montaż filtrów 673
4.6 Montaż głowicy spryskującej do mycia blach 674
4.7 Wymiana przewodu zasilającego 675
4.7.1 Odłączanie przewodu zasilającego 675
4.7.2 Podłączanie przewodu zasilającego 675
4.8 Wymiana klapki dozownika detergentu 676
4.8.1 Demontaż klapki dozownika detergentu 676
4.8.2 Montaż sprężyny 676
4.8.3 Montaż klapki dozownika detergentu 676
4.9 Wymiana osłony pompy odprowadzającej 677
4.9.1 Demontaż osłony pompy odprowadzającej 677
4.9.2 Montaż osłony pompy odprowadzającej 677
4.10 Wymiana panelu bocznego 678
4.10.1 Demontaż ścianki bocznej 678
4.10.2 Montaż ścianki bocznej 679
4.11 Wymiana drzwiczek zewnętrznych 680
4.11.1 Demontaż drzwiczek zewnętrznych 680
4.11.2 Montaż drzwiczek zewnętrznych 680
4.12 Wymiana panelu sterowania 682
4.12.1 Demontaż panelu obsługowego 682
4.12.2 Montaż panelu sterowania 682
4.13 Mocowanie sprężyn drzwiczek 683
4.14 Wymiana blendy cokołowej 685
4.14.1 Demontaż blendy cokołowej 685
4.14.2 Montaż blendy cokołowej 685
4.15 Wymiana blachy cokołowej 686
4.15.1 Demontaż blachy cokołowej 686
4.15.2 Montaż blachy cokołowej 686
4.16 Wymiana kanału przelewowego 687
4.16.1 Demontaż kanału przelewowego 687
4.16.2 Montaż kanału przelewowego 688
4.17 Wymiana drzwiczek wewnętrznych 690
4.17.1 Demontaż drzwiczek wewnętrznych 690
4.17.2 Montaż drzwiczek wewnętrznych 690
4.18 Wymiana zawiasu drzwiczek 691
4.18.1 Demontaż zawiasu drzwiczek 691
4.18.2 Montaż zawiasu drzwiczek 691
4.19 Wymiana (dolnej) uszczelki drzwiczek 693
4.19.1 Demontaż uszczelki drzwiczek 693
4.19.2 Montaż uszczelki drzwiczek 694
4.20 Wymiana (górnej) uszczelki drzwiczek 695
4.20.1 Demontaż uszczelki drzwiczek 695
4.20.2 Montaż uszczelki drzwiczek 695

Copyright by BSH Hausgeräte GmbH

4.21 Wymiana oświetlenia EmotionLight 696
4.21.1 Demontaż EmotionLight 696
4.21.2 Montaż EmotionLight 696
4.22 Wymiana wskaźnika TimeLight 699
4.22.1 Demontaż TimeLight 699
4.22.2 Montaż TimeLight 699
4.23 Wymiana Gap illumination 700
4.23.1 Demontaż Gap illumination 700
4.23.2 Montaż Gap illumination 701

Copyright by BSH Hausgeräte GmbH

❶ Informacje dotyczące dokumentu

1.1 Ważne informacje

1.1.1 Cel dokumentu

Niniejsze wskazówki naprawcze mają na celu zapewnienie użytkownikowi pomocy w samodzielnej naprawie posiadanych urządzeń w sposób zgodny z obowiązującymi przepisami w sprawie ekoprojektu (stan na 03/2021).

Zawierają one informacje na temat wymiany określonych części zamiennych oraz ostrzeżenia i informacje o zagrożeniach.

W razie pytań należy się skontaktować z naszym działem serwisowym. Odpowiedzialność za szkody ponosimy tylko pod warunkiem prawidłowego stosowania się do wskazówek naprawczych.

1.2 Objaśnienie symboli ostrzegawczych

1.2.1 Oznaczenie poziomów niebezpieczeństwa

Poziom ryzyka jest określany przy pomocy symbolu oraz wyrazu. Wyraz określa poziom ryzyka.

Symbol	Znaczenie
⚠ NIEBEZPIECZEŃSTWO	Bezpośrednio zagrażające niebezpieczeństwo, które przy niezachowaniu odpowiednich środków ostrożności może doprowadzić do śmierci lub poważnych obrażeń.
⚠ OSTRZEŻENIE	Prawdopodobieństwo wystąpienia niebezpieczeństwa, które przy niezachowaniu odpowiednich środków ostrożności może doprowadzić do śmierci lub poważnych obrażeń.
⚠ WAŻNE	Prawdopodobieństwo wystąpienia niebezpieczeństwa, które przy niezachowaniu odpowiednich środków ostrożności może doprowadzić do powstania lekkich obrażeń.
UWAGA!	Ostrzeżenie dot. możliwości powstania szkody materialnej.

Tabela 1: Oznaczenie poziomów niebezpieczeństwa

1.2.2 Symbole ostrzegawcze

Symbole ostrzegawcze reprezentują graficznie źródło potencjalnego ryzyka.

W poniższym dokumencie użyto następujących symboli:

Symbole ostrzegawcze	Znaczenie
	Ogólne ostrzeżenie
	Niebezpieczeństwo od napięcia elektrycznego
	Ryzyko wybuchu

Copyright by BSH Hausgeräte GmbH

Symbole ostrzegawcze	Znaczenie
	Ryzyko obrażeń (rozcięć)
	Ryzyko zmiażdżenia
	Ryzyko oparzenia
	Silne pole magnetyczne
	Promieniowanie nie-jonizujące

Tabela 2: Symbole ostrzegawcze

1.2.3 Budowa ostrzeżeń

Ostrzeżenia podane w dokumencie mają standardową budowę.

	NIEBEZPIECZEŃSTWO **Typ i źródło ryzyka!!** Konsekwencje zignorowania. ▸ Środki ochronne.

Kolejne ostrzeżenie wskazuje, jako źródło możliwość porażenia prądem. Wskazano czynności, które mają za zadanie ograniczenie ryzyka.

	NIEBEZPIECZEŃSTWO **Ryzyko porażenia prądem, ze względu na elementy będące pod napięciem!** Zagrożenie życia poprzez porażenie prądem ▸ Odłączyć urządzenie od zasilania sieciowego na 60 sekund przed rozpoczęciem naprawy.

1.2.4 Ogólne symbole

Poniższe symbole są używane w dokumentacji:

Symbol	Znaczenie
	Identyfikacja specjalnej wskazówki (tekst lub grafika)
	Identyfikacja prostej wskazówki (tylko tekst)
	Identyfikacja linku do pliku wideo
	Identyfikacja narzędzi
	Identyfikacja wstępnych warunków
	Identyfikacja warunku (jeżeli)
	Identyfikacja rezultatu
Start	Identyfikacja przycisku
[00123456]	Identyfikacja numeru materiału
Status	Identyfikacja wyświetlanego tekstu / komunikatu (na wyświetlaczu)

Tabela 3: Ogólne symbole

Copyright by BSH Hausgeräte GmbH

Bezpieczeństwo

2.1 Ogólne informacje dotyczące bezpieczeństwa

2.1.1 Wszystkie sprzęty gospodarstwa domowego

Ryzyko porażenia prądem elektrycznym wskutek kontaktu z elementami znajdującymi się pod napięciem!

- Błędna naprawa części elektrycznych może spowodować porażenie prądem elektrycznym!
- Co najmniej 60 sekund przed przystąpieniem do pracy odłączyć urządzenie od sieci elektrycznej.
- Po naprawie należy przeprowadzić test bezpieczeństwa zgodny z przepisami normy VDE 0701 (Niemcy) lub odpowiednimi przepisami obowiązującymi w kraju użytkowania.

Ryzyko zranienia o ostre krawędzie!

- Używać rękawic ochronnych.

Ryzyko zmiażdżenia podczas naprawy, obsługi lub diagnozy, ze względu na ciężkie i ruchome elementy

- Stosować obuwie ochronne.
- Zabezpieczyć ciężkie elementy przed upadkiem.
- Nie dotykać ruchomych elementów podczas pracy urządzenia.

Zagrożenie dla bezpieczeństwa użytkowania i działania urządzenia!

- Używać tylko oryginalnych części zamiennych.

Ryzyko uszkodzenia komponentów wrażliwych na wyładowania elektrostatyczne (ESD)!

- Nie dotykać modułów, włącznie ze złączami i ścieżkami przewodzącymi.

Copyright by BSH Hausgeräte GmbH

Narzędzia i pomoce techniczne

Przeznaczenie	Detale	Zdjęcia
Śrubokręt typu Torx T20 z gniazdem [00340764]	100 mm, do wkrętów z trzpieniem zabezpieczającym	
Śrubokręt typu Torx T15	Długość 80 mm	
Śrubokręt z końcówką płaską	Końcówka 10 mm x 1,6 mm x 200 mm	
Szczypce igłowe [00340871]	Długość: 200 mm, proste	

Copyright by BSH Hausgeräte GmbH

4.1 Wymiana blatu roboczego

Warunek:

- Urządzenie jest odłączone od źródła zasilania.
- Urządzenie jest wyjęte z zabudowy.

4.1.1 Demontaż blatu roboczego

1. Odkręcić śruby z tyłu (1) (opcjonalnie).
2. Wcisnąć do góry dwie dźwignie zatrzasków znajdujące się pod blatem (2).

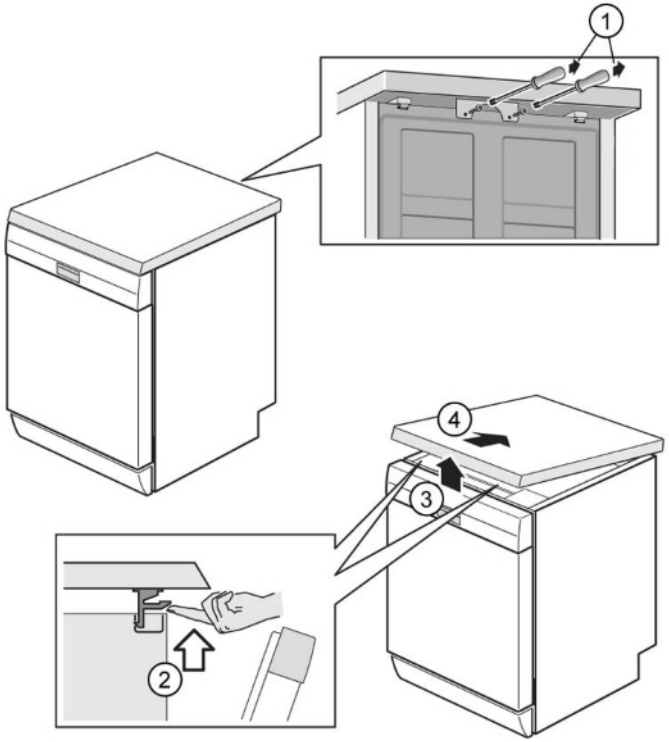

3. Unieść blat lekko do góry od frontu (3).
4. Pchnąć blat do tyłu (4).
5. Zdjąć poza urządzenie.

4.1.2 Montaż blatu roboczego

1. Blat roboczy wsunąć od tyłu, wprowadzając zatrzaski na prowadnice (1).

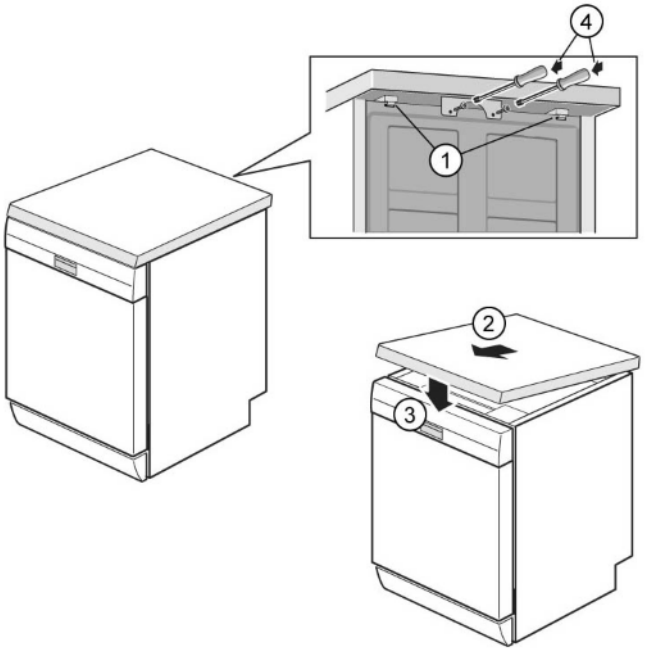

2. Pchnąć w stronę frontu (2).
3. Docisnąć przód blatu do dołu, aż oba zatrzaski się zsłyszalnie ablokują na swoim miejscu (3).
4. Przykręcić dwie śruby (4) (opcjonalnie).

Copyright by BSH Hausgeräte GmbH

4.2 Montaż systemu koszy

Warunek:

- Odpowiedni kosz został wyjęty z urządzenia.

4.2.1 Montaż prowadnicy na tabletkę w modelach 86 cm

Pomoce specjalne

Prowadnica (do tabletek)	[00614935]
Klips podtrzymujący filiżanki	[00618565]

1. Wsadzić prowadnicę po przekątnej z przodu kosza.
2. Wyśrodkować i zakliknąć na miejsce.

4.2.2 Montaż wkładki podtrzymującej filiżanki

Pomoce specjalne

Prowadnica (do tabletek)	[00614935]
Klips podtrzymujący filiżanki	[00618565]

i	Podczas mycia kubków można rozłożyć uchwyt podtrzymujący. Dodatkowy kąt zmniejsza gromadzenie wody na spodzie kubków. W przypadku wysokich szklanek zaleca się złożenie klipsów podtrzymujących filiżanki. Jeśli górne kosze są wyposażone w opcjonalne plastikowe wkładki, należy je najpierw usunąć.

1. Wyjąć plastikową wkładkę.

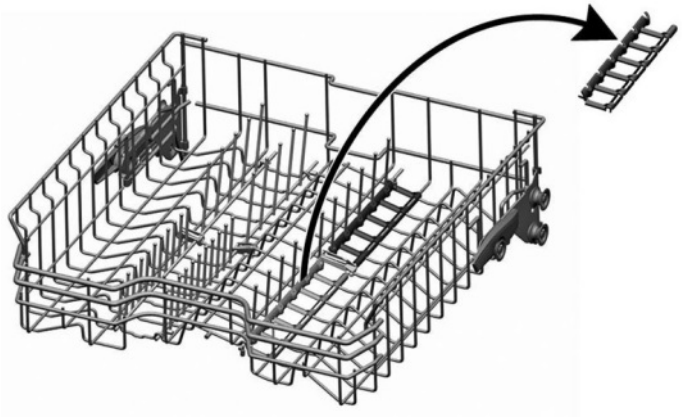

2. Zakliknąć klips na koszu.

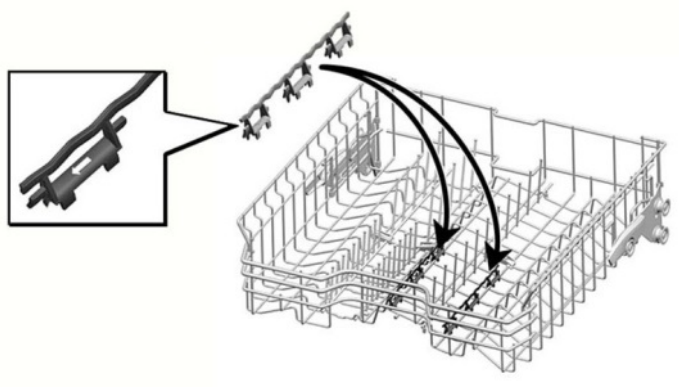

3. Złożyć klips.

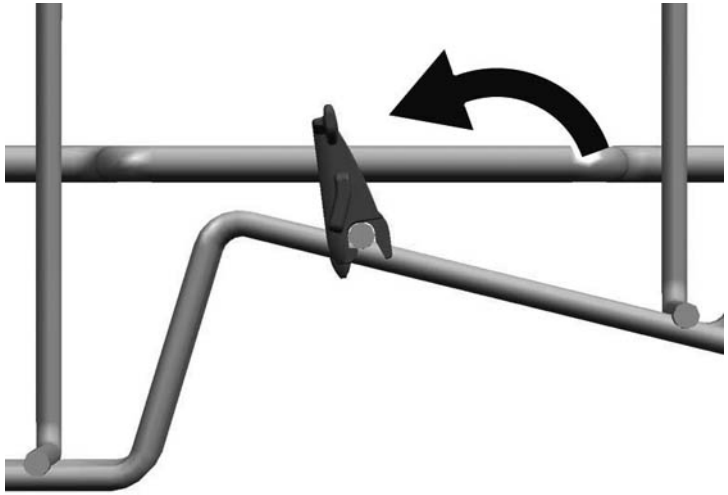

Copyright by BSH Hausgeräte GmbH

4. Ustawić przedmioty do zmywania.

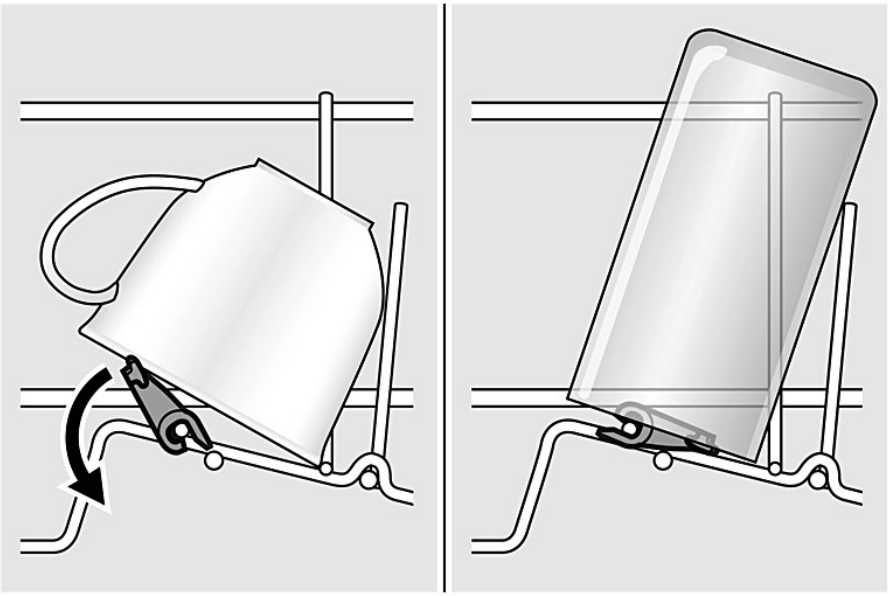

4.2.3 Montaż podpórki na parowar

Pomoce specjalne

- Prowadnica (do tabletek) [00614935]
- Klips podtrzymujący filiżanki [00618565]

- Wcisnąć zakończenia podpórki do mycia blach pod dolny kosz.

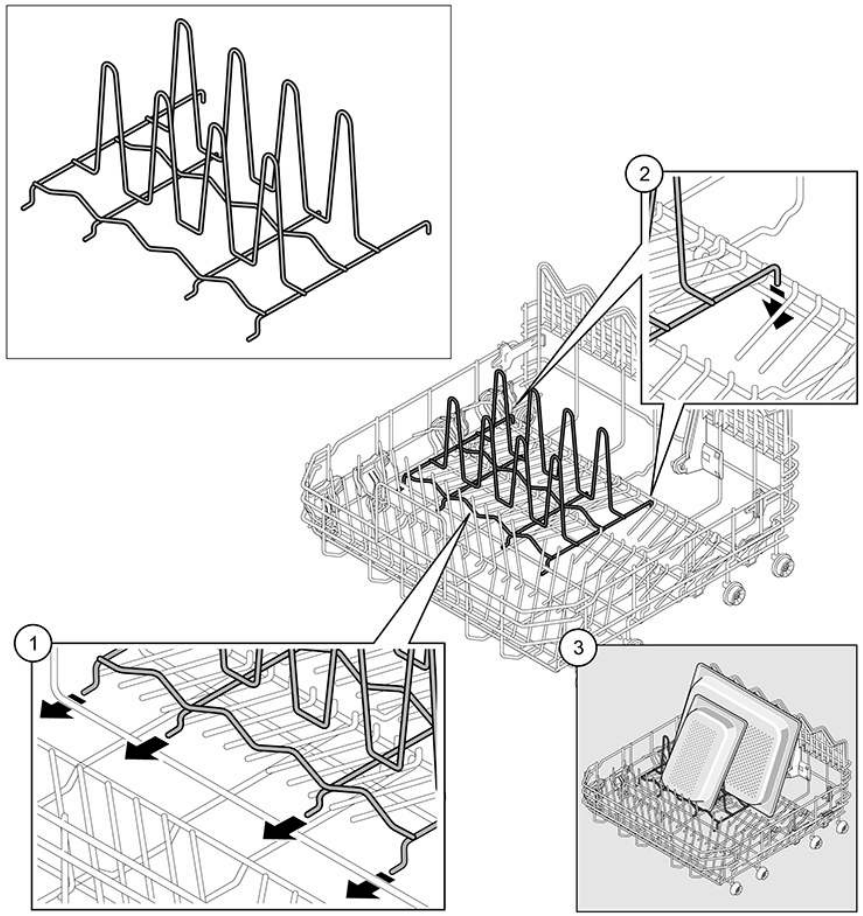

Copyright by BSH Hausgeräte GmbH

4.3 Wymiana szuflady varioDrawer

4.3.1 Wyjmowanie szuflady varioDrawer

1. Przechylić zaczepy uchwytu do wewnątrz.

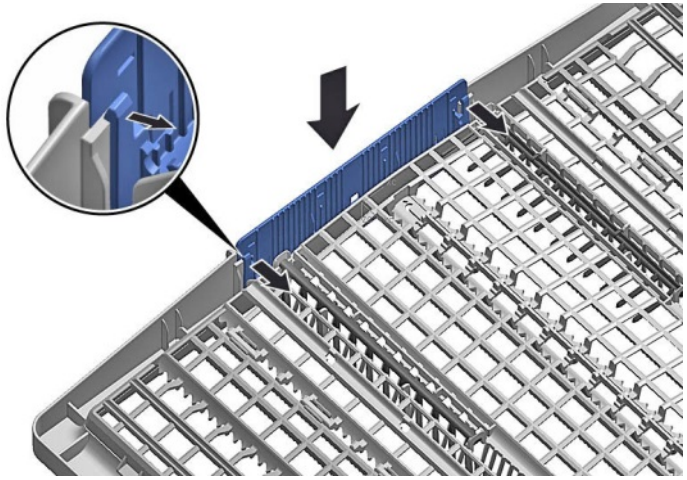

2. Wyjąć uchwyt do góry.

3. Nacisnąć plastikowe wkładki do zewnątrz i wypchnąć je do góry z ramki.

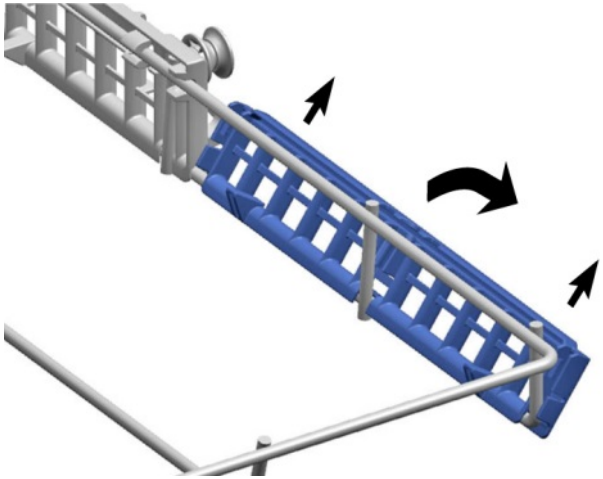

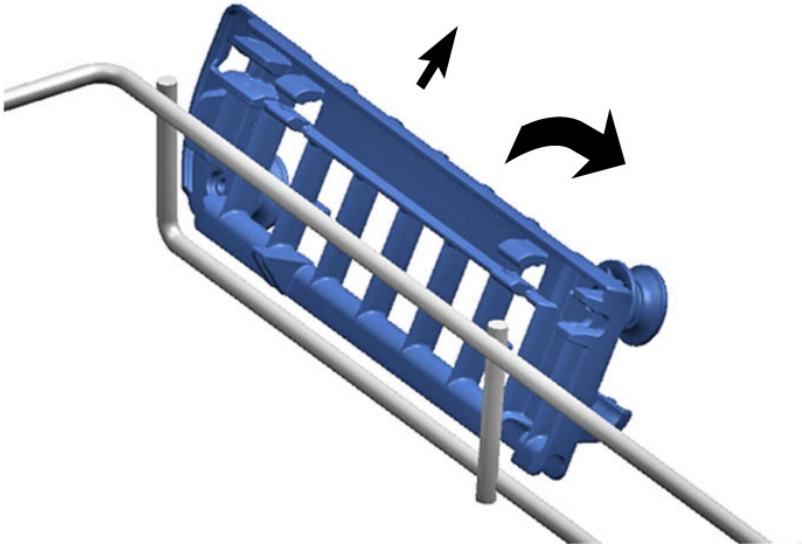

Copyright by BSH Hausgeräte GmbH

4. Ostrożnie odgiąć zaczepy prowadnicy do zewnątrz.

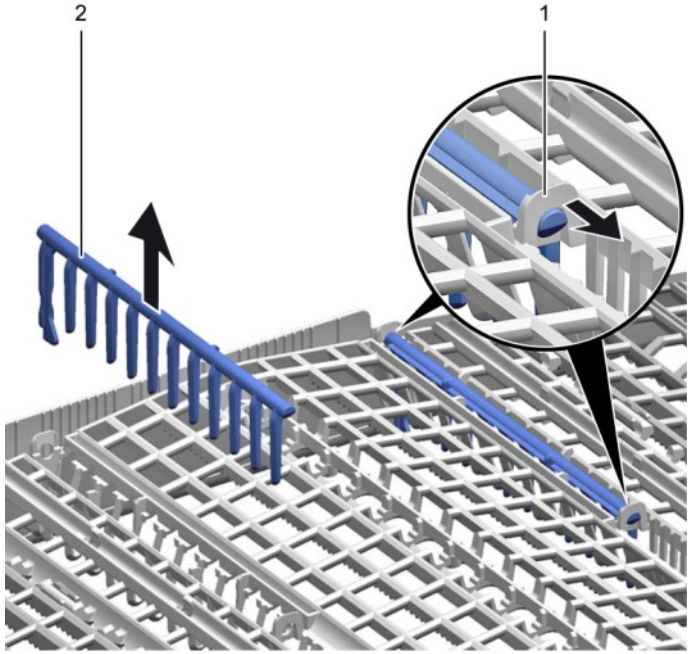

5. Wyciągnąć składane półki z zaczepów.

6. Wypchnąć metalową ramkę od przodu z uchwytów.

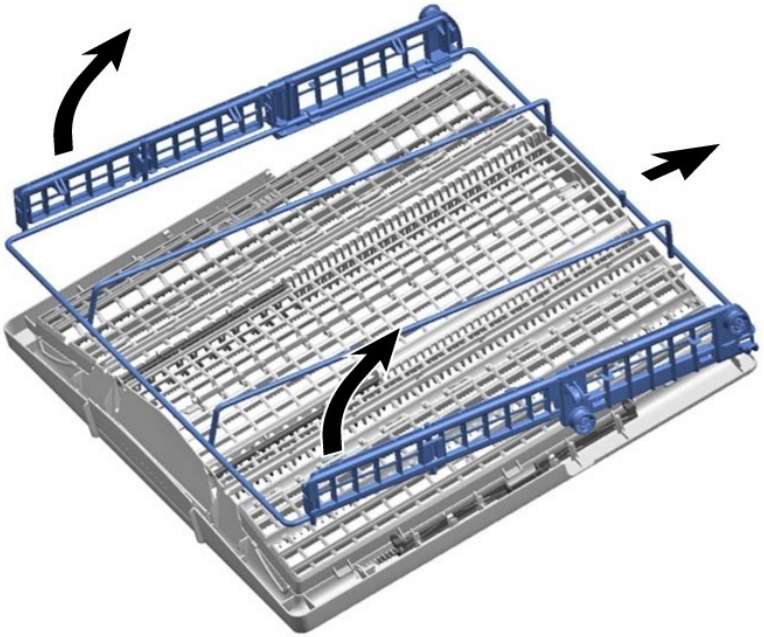

7. Wypchnąć metalową ramkę do tyłu z prowadnicy.

4.3.2 Montaż szuflady varioDrawer

- Montaż w odwrotnej kolejności.

Copyright by BSH Hausgeräte GmbH

4.4 Wymiana ramion spryskujących

4.4.1 Demontaż ramienia natryskującego

1. Odkręcić górne ramię spryskujące (1) i wyjąć je do dołu (2).

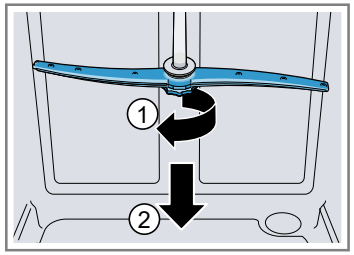

2. Aby wyjąć ramię spryskujące, pociągnąć je na dół.

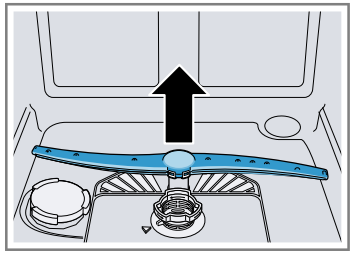

4.4.2 Montaż ramienia spryskującego

1. Włożyć dolne ramię spryskujące.
   ➡ Ramię spryskujące blokuje się we właściwej pozycji.
2. Włożyć górne ramię spryskujące i stabilnie je przykręcić.

Copyright by BSH Hausgeräte GmbH

4.5 Wymiana filtrów

4.5.1 Demontaż filtra

1. Obrócić filtr zgrubny w kierunku przeciwnym do kierunku ruchu wskazówek zegara (1) i wyjąć system filtrów (2).

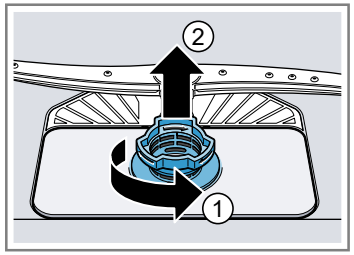

   Sprawdzić, czy do otworu nie wpadły żadne ciała obce.

2. Aby wyjąć mikrofiltr, pociągnąć go na dół.

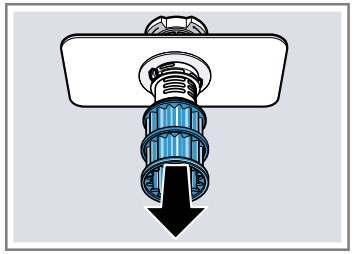

4.5.2 Montaż filtrów

1. Ponownie zmontować system filtrów.
   Upewnić się, że zatrzaski filtra zgrubnego zatrzasnęły się we właściwych pozycjach.
2. Włożyć system filtrów do urządzenia i obrócić filtr zgrubny w kierunku ruchu wskazówek zegara.
   Upewnić się, że strzałki są ze sobą zbieżne.

Copyright by BSH Hausgeräte GmbH

4.6 Montaż głowicy spryskującej do mycia blach

1. Wyjąć górny kosz.
2. Wsunąć głowicę spryskującą do mycia blach do uchwytu (1) i obrócić w prawo (2).

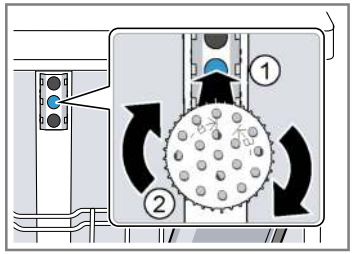

➡ Głowica spryskująca do mycia blach blokuje się we właściwej pozycji.

Copyright by BSH Hausgeräte GmbH

4.7 Wymiana przewodu zasilającego

Warunek:

- Urządzenie odłączone od źródła zasilania.
- Urządzenie jest odłączone od źródła wody.
- Urządzenie jest swobodnie dostępne.

4.7.1 Odłączanie przewodu zasilającego

- Wyciągnąć przewód poruszając nim delikatnie góra/dół.

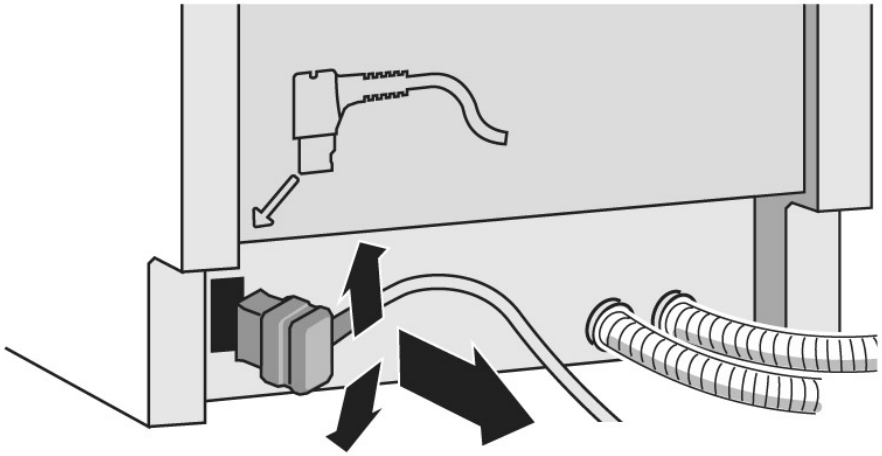

4.7.2 Podłączanie przewodu zasilającego

UWAGA!

Przegrzanie złącza sieciowego!

Ryzyko pożaru

- Zdecydowanym ruchem wsunąć wkładkę tak, by zablokowała się ze słyszalnym kliknięciem.

- Podłączyć wtyczkę przewodu zasilającego do gniazda sieciowego tak, by została słyszalnie zablokowana.

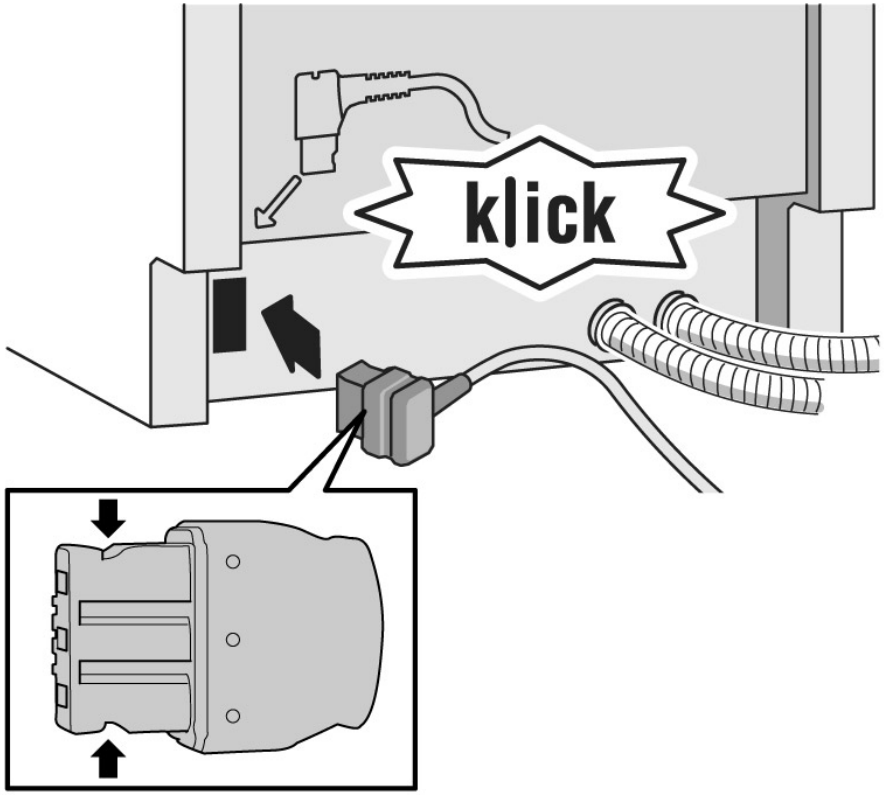

Copyright by BSH Hausgeräte GmbH

4.8 Wymiana klapki dozownika detergentu

	Do podważenia elementu można użyć małego śrubokrętu.

Warunek:

- Urządzenie odłączone od źródła zasilania.
- Urządzenie jest odłączone od źródła wody.
- Zostały otwarte drzwiczki.
- Klapka dozownika detergentu została otwarta.

4.8.1 Demontaż klapki dozownika detergentu

1. Opuścić klapkę o ok. 5 mm.
2. Podważyć dolną część klapki dozownika i wyjąć z prowadnic a następnie wyjąć górną część klapki dozownika z prowadnic.
3. Wyjąć sprężynę.

4.8.2 Montaż sprężyny

1. Wsadzić dłuższy koniec sprężyny w otwór montażowy w dozowniku detergentu (1).

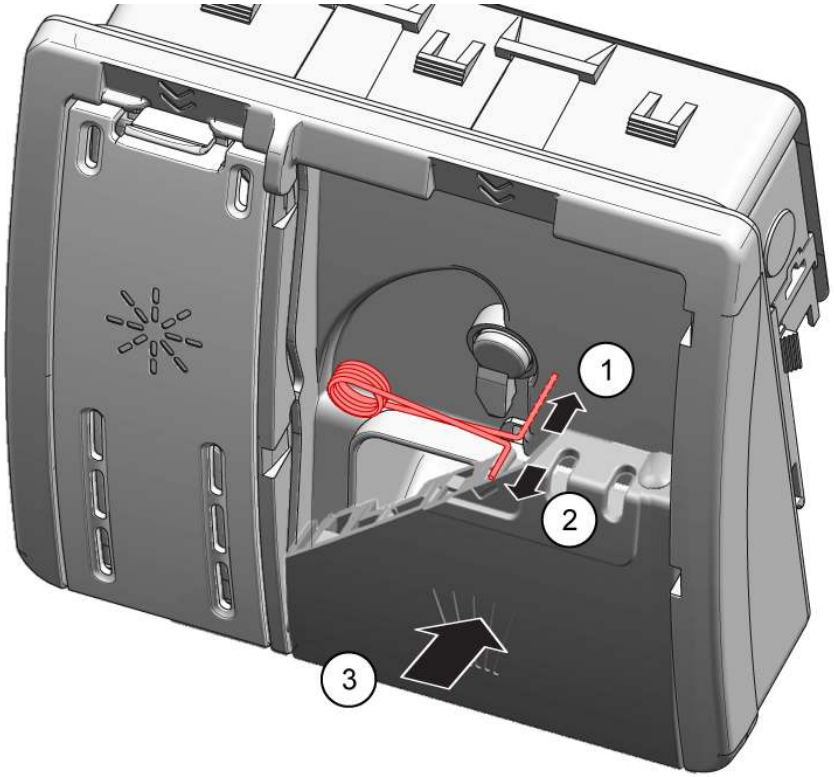

2. Wsadzić krótszy koniec sprężyny w otwór montażowy w klapie dozownika (2).
3. Wcisnąć osłonę na dozownik detergentu (3).

4.8.3 Montaż klapki dozownika detergentu

1. Wsadzić klapkę dozownika w boczne prowadnice ok. 5 mm przed całkowicie otwartą pozycją. Lekko docisnąć przeciwną stronę aby klapka wskoczyła w prowadnice.
2. Sprawdzić działanie klapki dozownika.

Copyright by BSH Hausgeräte GmbH

4.9 Wymiana osłony pompy odprowadzającej

Warunek:

- Został zdemontowany kosz.
- Zostały zdemontowane filtry.→673

4.9.1 Demontaż osłony pompy odprowadzającej

1. Wybrać całą wodę.
   W razie potrzeby użyć gąbki.
2. Podważyć łyżką pokrywę pompy i chwycić ją za krzyżak.

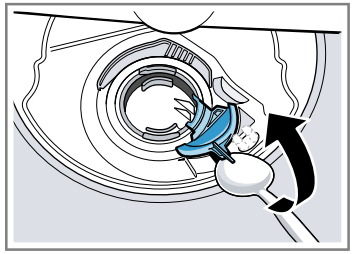

3. Podnieść osłonę pompy pod kątem do wewnątrz i zdjąć.

4.9.2 Montaż osłony pompy odprowadzającej

- Włożyć pokrywę pompy (1) i docisnąć w dół (2).

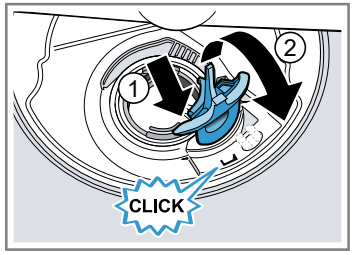

➡ Pokrywa pompy blokuje się we właściwej pozycji.

Copyright by BSH Hausgeräte GmbH

4.10 Wymiana panelu bocznego

Warunek:

- Urządzenie odłączone od źródła zasilania.
- Urządzenie jest odłączone od źródła wody.
- Urządzenie jest swobodnie dostępne.
- Urządzenia wolnostojące: Blat roboczy jest zdemontowany.→667

4.10.1 Demontaż ścianki bocznej

1. Odkręcić śruby z paneli bocznych (1).

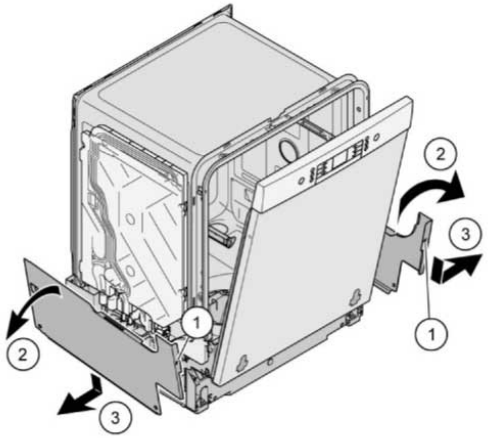

Rys. 1: Do zabudowy

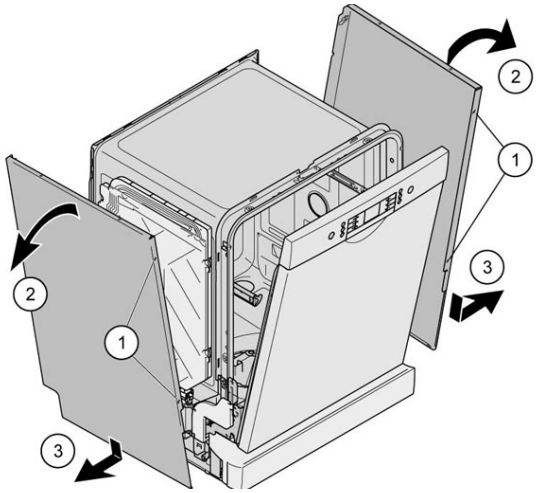

2. Odchylić panel od góry (2).
3. Zwolnić panel z zatrzasków i wyjąć poza podstawę (3).

Copyright by BSH Hausgeräte GmbH

4.10.2 Montaż ścianki bocznej

1. Wsunąć panel w wycięcie w podstawie (1).

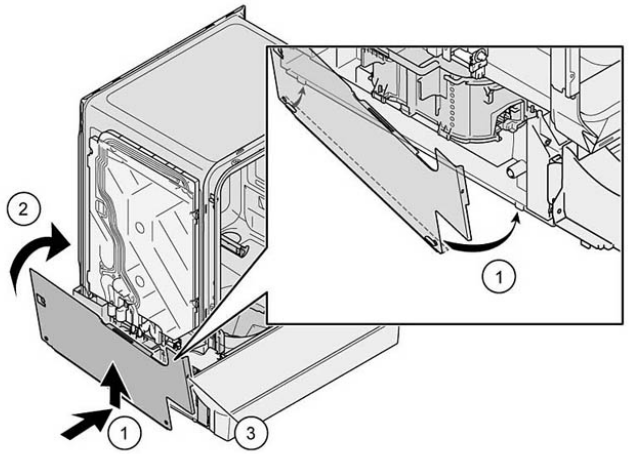

Rys. 2: Do zabudowy

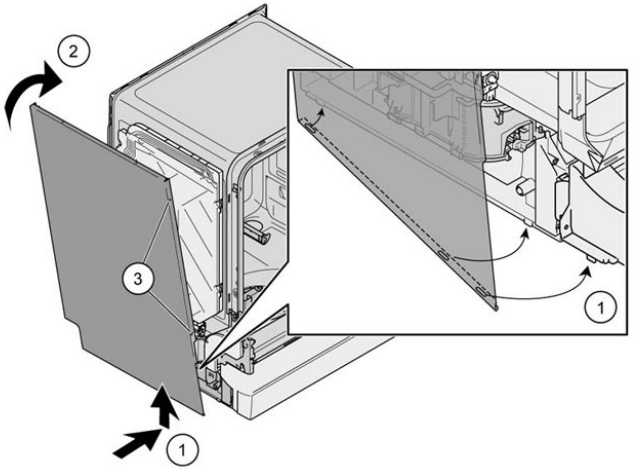

2. Docisnąć panel boczny do urządzenia (2).
3. Przykręcić panel śrubami (3).

Copyright by BSH Hausgeräte GmbH

4.11 Wymiana drzwiczek zewnętrznych

Warunek:

- Urządzenie odłączone od źródła zasilania.
- Urządzenie jest odłączone od źródła wody.

4.11.1 Demontaż drzwiczek zewnętrznych

	Wykręcić tylko śruby wymienione w opisie kolejnych kroków.

1. Otworzyć drzwiczki.
2. Wykręcić cztery śruby.

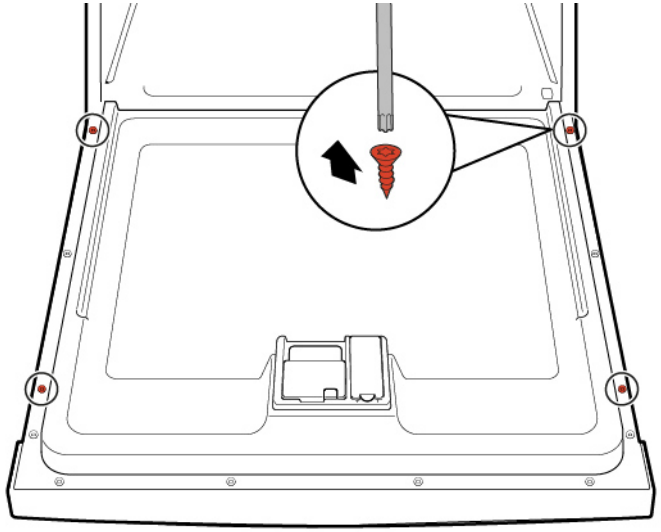

3.

	Zabezpieczyć drzwiczki przytrzymując je z jednej strony.

Wykręcić dwie śruby.

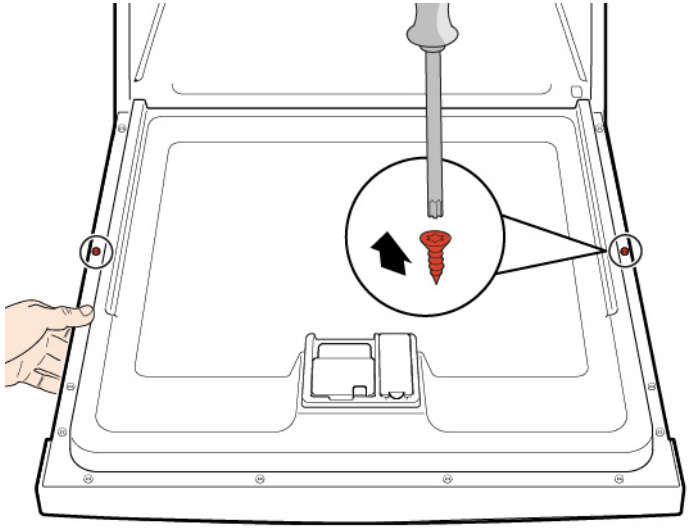

4.11.2 Montaż drzwiczek zewnętrznych

UWAGA!

Kable, które nie są poprawnie ułożone lub zabezpieczone!
Uszkodzenie okablowania

- Umieścić przewody na miejscu i zabezpieczyć taśmą klejącą.

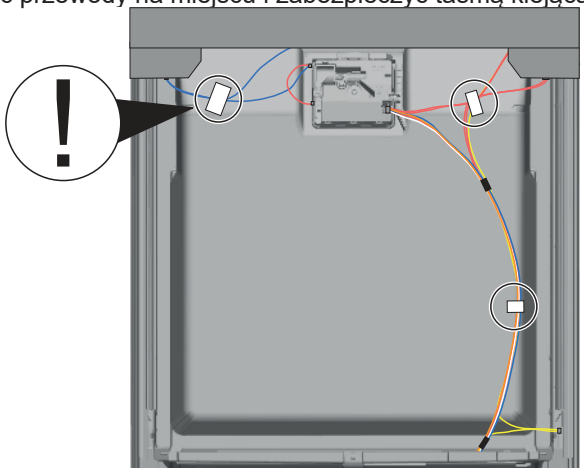

Copyright by BSH Hausgeräte GmbH

Warunek:

- Mata izolacyjna została poprawnie ułożona i przymocowana do wewnętrznej płaszczyzny drzwiczek zewnętrznych.
- Zawiasy są przymocowane do drzwiczek wewnętrznych.

1. Zamknąć drzwiczki wewnętrzne, nie pozwalając na ich zatrzaśnięcie.
2. Nacisnąć drzwiczki zewnętrzne do góry poniżej panelu obsługowego (1).

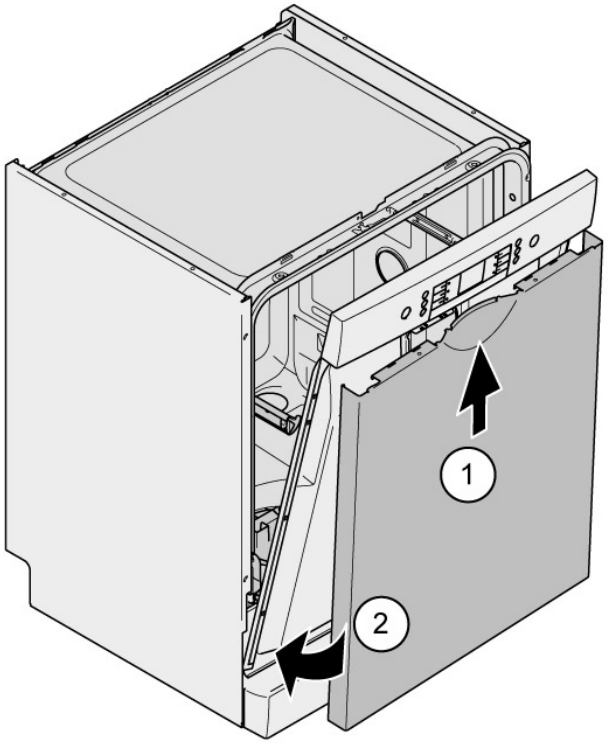

3. Docisnąć drzwiczki zewnętrzne do drzwiczek wewnętrznych i przytrzymać (2).
4. Zabezpieczyć drzwi przytrzymując je z jednej strony.

Otworzyć drzwiczki i zabezpieczyć je, przykręcając dwie śruby (śruby metalowa 4 x 11 mm).

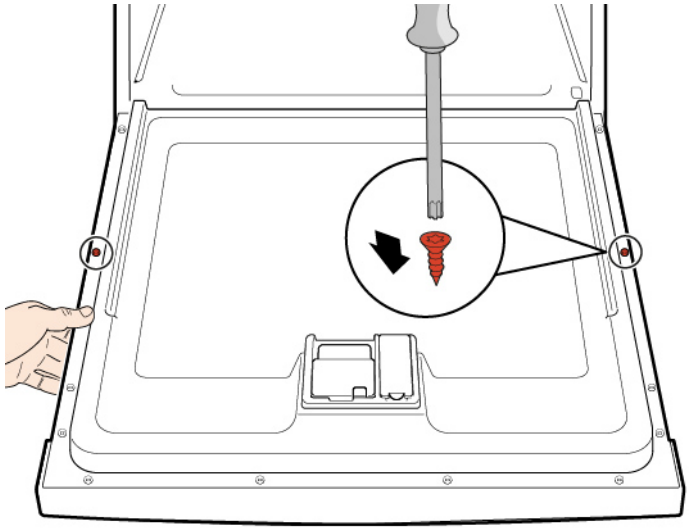

5. Zabezpieczyć drzwiczki zewnętrzne czterema śrubami (śruby metalowe 4 x 11 mm).

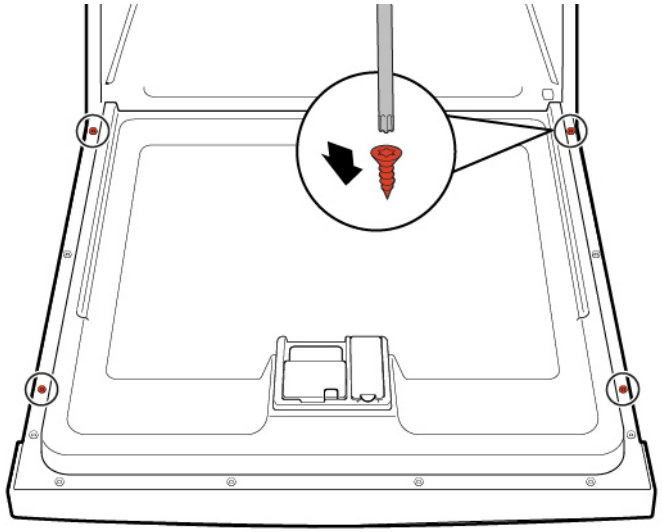

Copyright by BSH Hausgeräte GmbH

4.12 Wymiana panelu sterowania

	Jeśli moduł sterujący jest uszkodzony, należy wymienić cały panel sterowania.

Warunek:

- Urządzenie odłączone od źródła zasilania.
- Urządzenie jest odłączone od źródła wody.
- Drzwi zewnętrzne zostały zdemontowane.
- Drzwi zewnętrzne zostały zdemontowane (w pełni zintegrowane/zintegrowane).

4.12.1 Demontaż panelu obsługowego

1. Odłączyć złącza elektryczne z panelu sterowania oraz czujnika braku nabłyszczacza (1, 2).

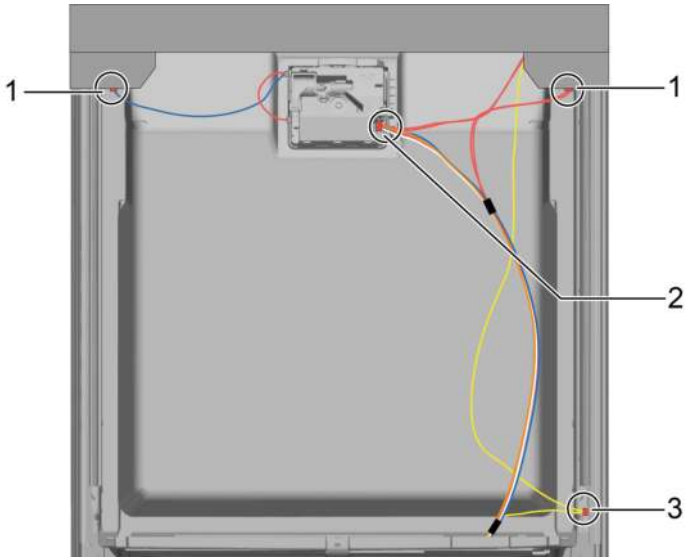

2. Odłączyć uziemienie (3) (opcjonalnie).
3. Otworzyć drzwi urządzenia.
4. Zabezpieczyć panel sterowania przed upadkiem (przytrzymać go).
5. Odkręcić 6 śrub.

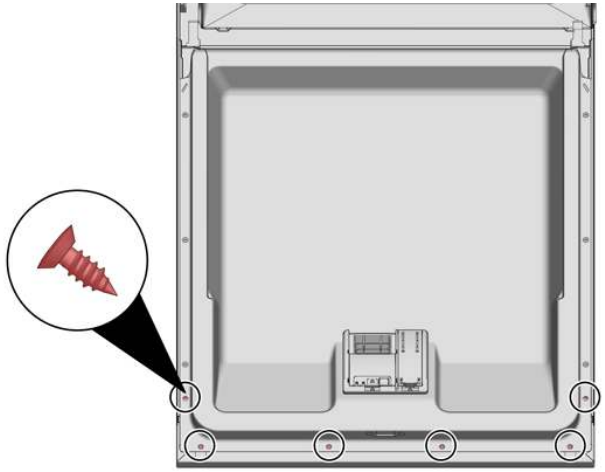

6. Zdemontować panel sterowania.

4.12.2 Montaż panelu sterowania

	Użyć śrub 4 x 16 mm.

- Montaż w odwrotnej kolejności.

Copyright by BSH Hausgeräte GmbH

4.13 Mocowanie sprężyn drzwiczek

1. Wyjąć osłonę prowadnicy linki naciągowej.

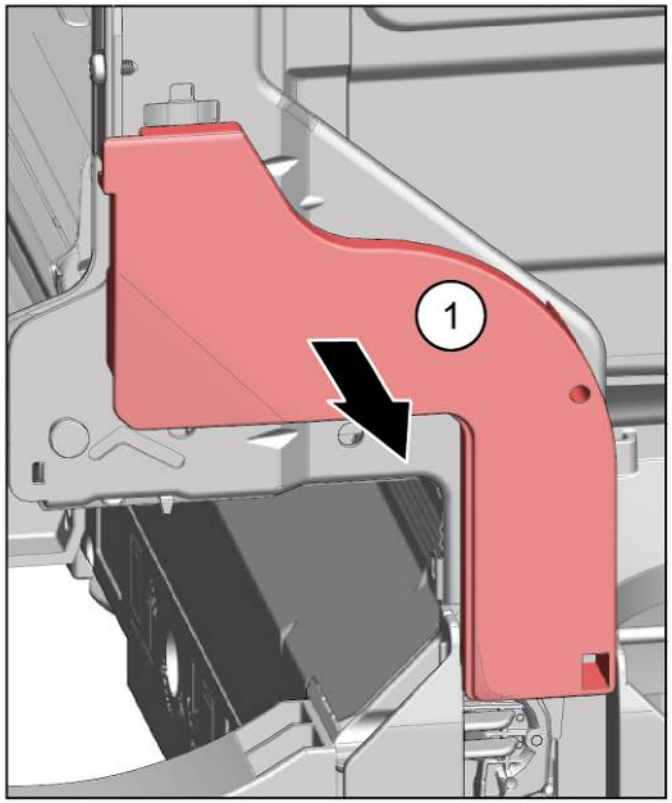

2. 1. Lekko uchylić drzwiczki (1).
   2. Unieruchomić uchwyt linki w podstawie urządzenia (2).
   3. Powoli zamknąć drzwiczki (3).

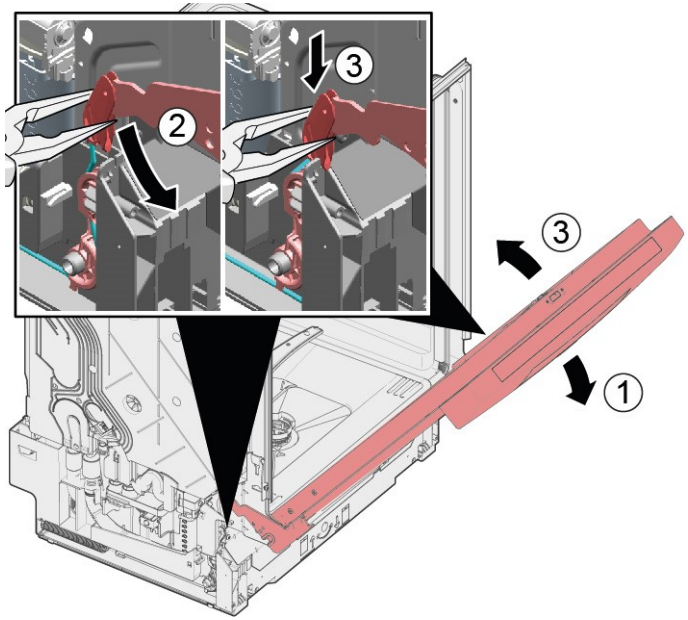

System linki automatycznie połączy się z zawiasem drzwiczek.

Copyright by BSH Hausgeräte GmbH

3. 1. Lekko przymknąć drzwiczki (4).
   2. Przesunąć uchwyt linki do tyłu i zwolnić zawias drzwiczek (5).
   3. Otworzyć drzwiczki (6).

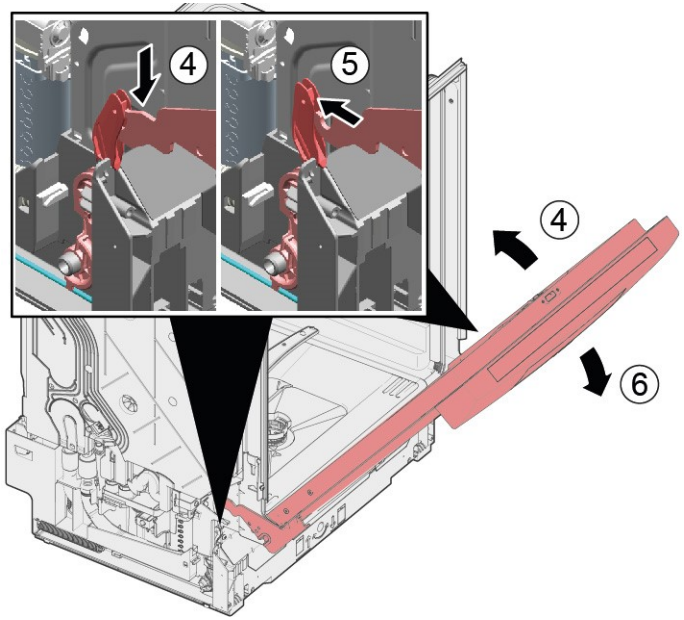

4. Powtórzyć opisane czynności po drugiej stronie urządzenia.

Copyright by BSH Hausgeräte GmbH

4.14 Wymiana blendy cokołowej

	Obie stopy są takie same i mogą zostać zamienione pozycjami.

Warunek:

- Urządzenie odłączone od źródła zasilania.
- Urządzenie jest odłączone od źródła wody.
- Drzwi zewnętrzne zostały zdemontowane.
- Drzwi zewnętrzne zostały zdemontowane (w pełni zintegrowane/zintegrowane).

4.14.1 Demontaż blendy cokołowej

1.

	Nieprawidłowy demontaż. Nieprawidłowy demontaż może spowodować uszkodzenie dwóch uchwytów. Jeżeli tylko jeden uchwyt zostanie uszkodzony, można go zamienić stronami. Zaleca się podłożyć coś pod przód urządzenia, aby odciążyć blendę cokołową.

2. Włożyć śrubokręt w prowadnice (1) i poluzować zatrzaski w dół.

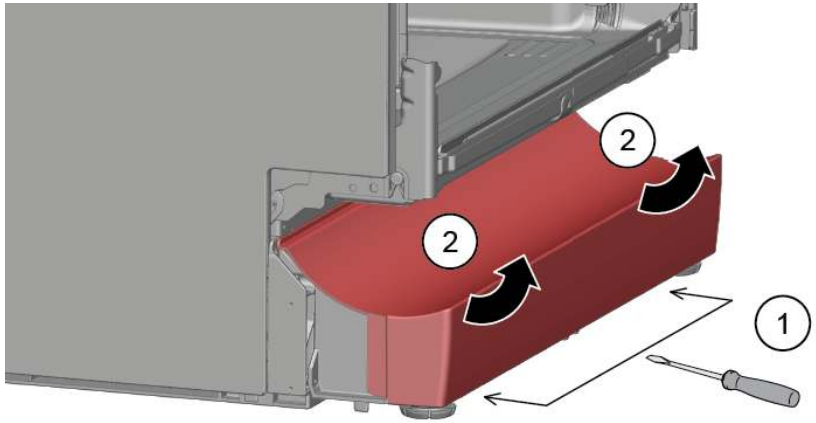

3. Unieść blendę.

4. Stopy demontuje się w kierunku frontu (1).

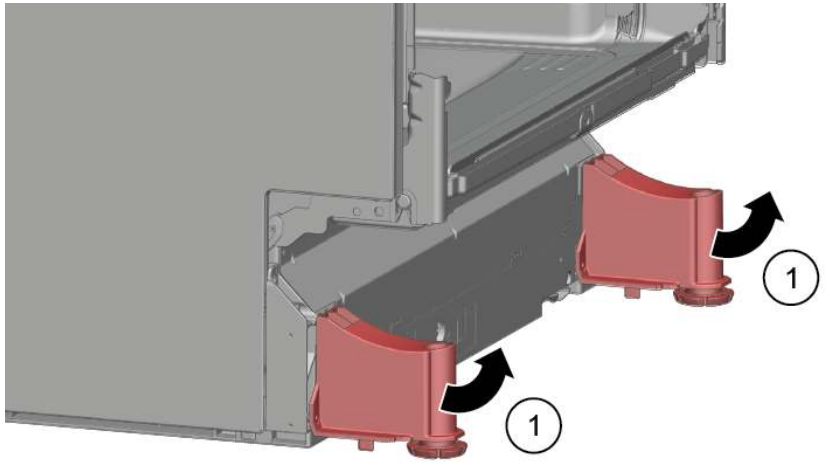

4.14.2 Montaż blendy cokołowej

1. Wsunąć stopy.
2. Założyć blendę od góry (1) i wcisnąć w dół do momentu zaklknięcia (2).

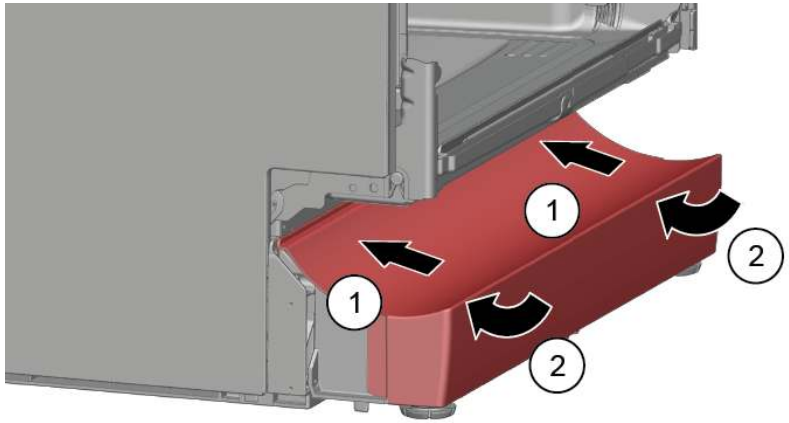

Copyright by BSH Hausgeräte GmbH

4.15 Wymiana blachy cokołowej

	Blacha cokołowa jest zlokalizowana w dolnej przedniej części urządzenia.

Warunek:

- Urządzenie odłączone od źródła zasilania.
- Urządzenie jest odłączone od źródła wody.
- Front mebla został zdemontowany (opcjonalnie).
- Drzwi zewnętrzne zostały zdemontowane.
- Drzwi zewnętrzne zostały zdemontowane (w pełni zintegrowane/zintegrowane).
- Blenda cokołowa została zdemontowana (opcjonalnie).→*685*

4.15.1 Demontaż blachy cokołowej

1. Odkręcić dwie śruby (1).

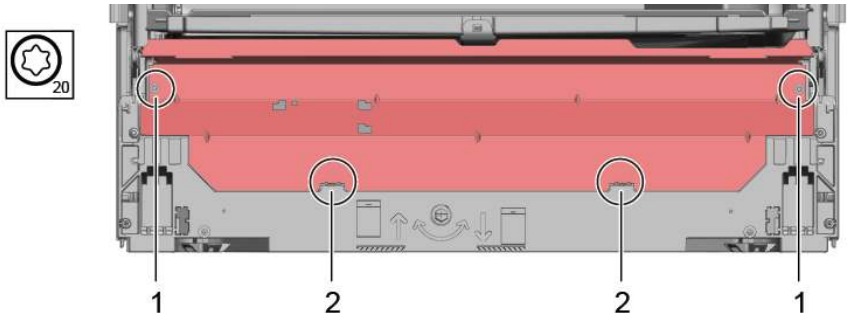

2. Zwolnić zatrzaski (2).

3. Odchylić blachę do środka (1).

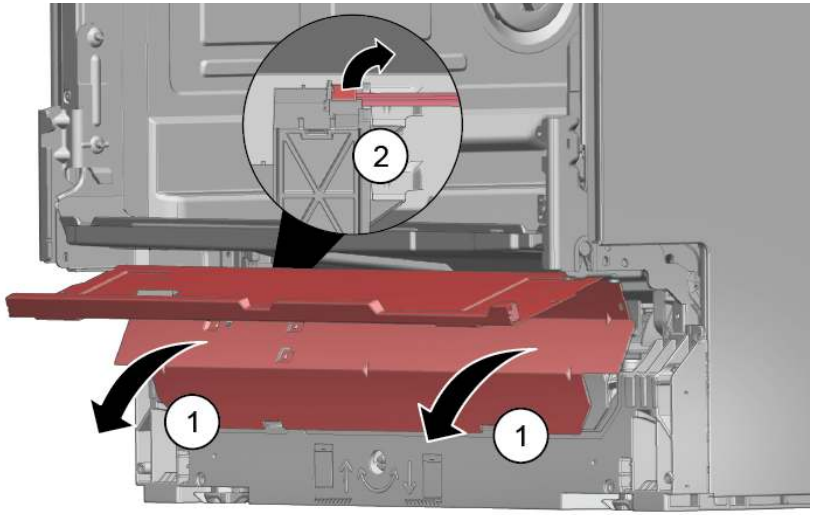

4. | | |
|---|---|
| | Zależnie od modelu, wtyczka od EmotionLight jest przytwierdzona do podstawy. |

Odblokować wtyczkę z zatrzasku (opcjonalnie) (2).

4.15.2 Montaż blachy cokołowej

- Montaż wykonywać w odwrotnej kolejności.

Copyright by BSH Hausgeräte GmbH

4.16 Wymiana kanału przelewowego

	Kanał przelewowy jest zlokalizowany w dolnej przedniej części urządzenia.

Warunek:

- Urządzenie odłączone od źródła zasilania.
- Urządzenie jest odłączone od źródła wody.
- Front mebla został zdemontowany (opcjonalnie).
- Drzwiczki zewnętrzne zostały zdemontowane.
- Blenda cokołowa została zdemontowana (opcjonalnie).→*685*
- Płyta cokołowa została zdemontowana.→*686*

4.16.1 Demontaż kanału przelewowego

	Pozostałości wody ▪ Podczas odłączania węża odpływowego mogą wylać się z niego resztki wody. ▪ Należy ją wyłapać lub usunąć z panelu dennego przy pomocy strzykawki.

1. Wysunąć mechanizm zatrzaskowy u góry (1, 2).

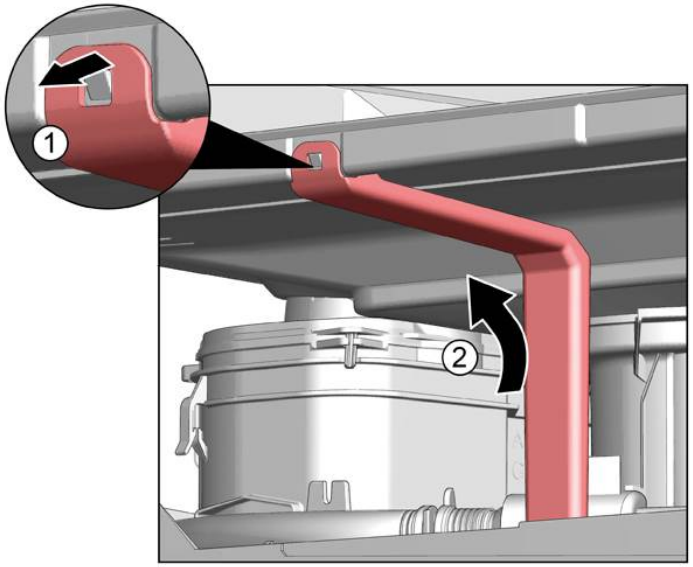

2. Zwolnić zatrzask u góry.

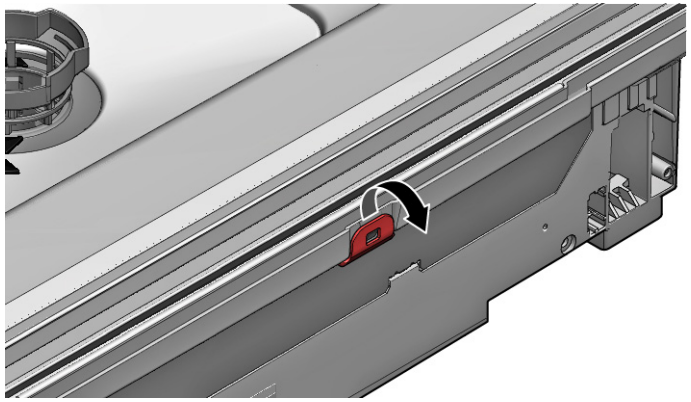

Copyright by BSH Hausgeräte GmbH

3. 1. Wsunąć śrubokręt pod metalowy zaczep (1).
   2. Delikatnie zwolnić metalowy zatrzask (2).

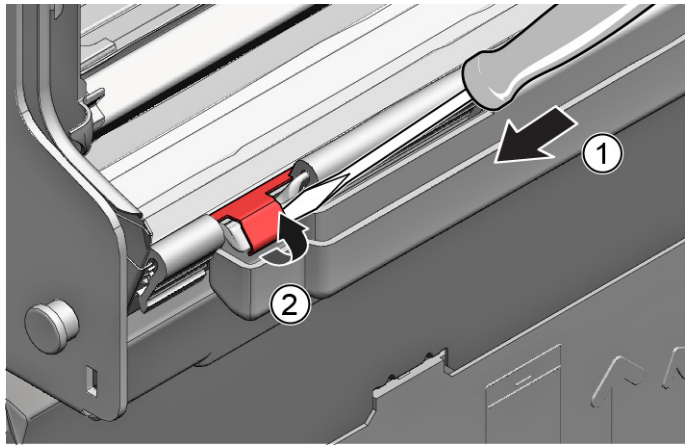

4. Podnieść i zdjąć kanał przelewowy.

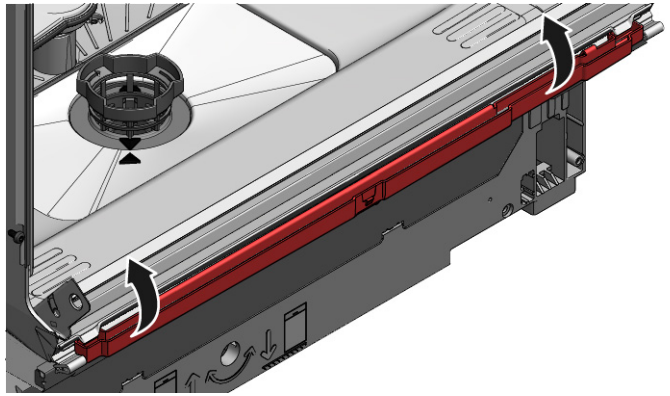

4.16.2 Montaż kanału przelewowego

	Szkody spowodowane przez wodę wskutek nieprawidłowego montażu kanału przelewowego! Kanał przelewowy należy prawidłowo zamocować u dołu w prowadnicy w podstawie urządzenia. Prawidłowo zatrzasnąć kanał przelewowy we właściwej pozycji u góry.

1. 1. Umieścić kanał przelewowy we właściwej pozycji (1).
   2. Wsunąć kanał przelewowy w uszczelkę (2).
   3. Wcisnąć kanał przelewowy w prowadnicę uszczelki (3).
   4. Ściśle zamocować kanał przelewowy (4).
   5. Przypiąć kanał przelewowy zatrzaskami (5).

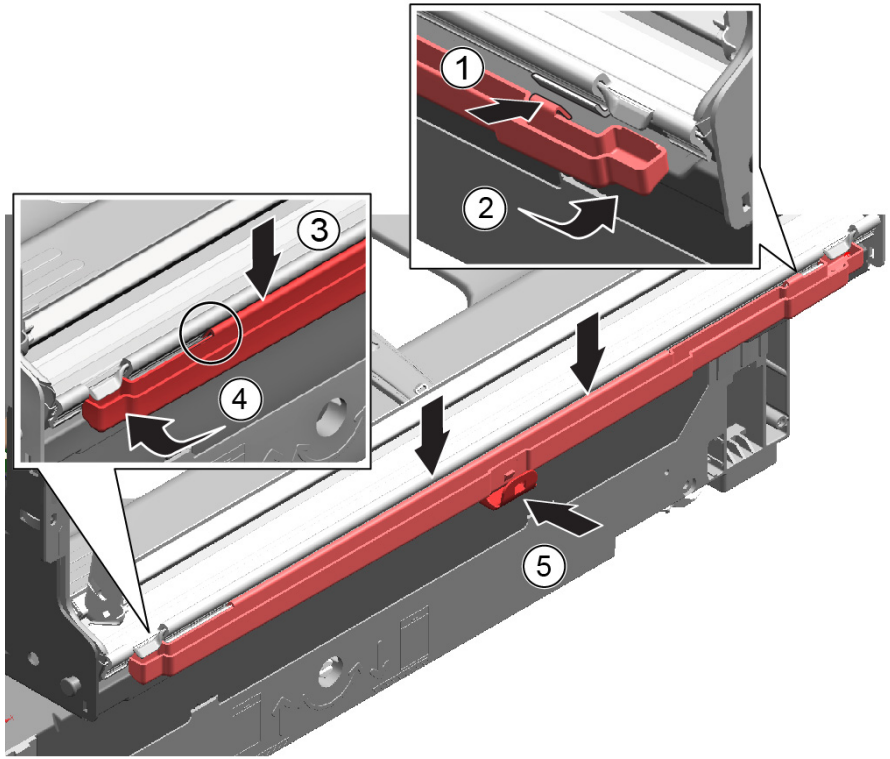

Copyright by BSH Hausgeräte GmbH

2. Sprawdzić zamocowanie z lewej i prawej strony.

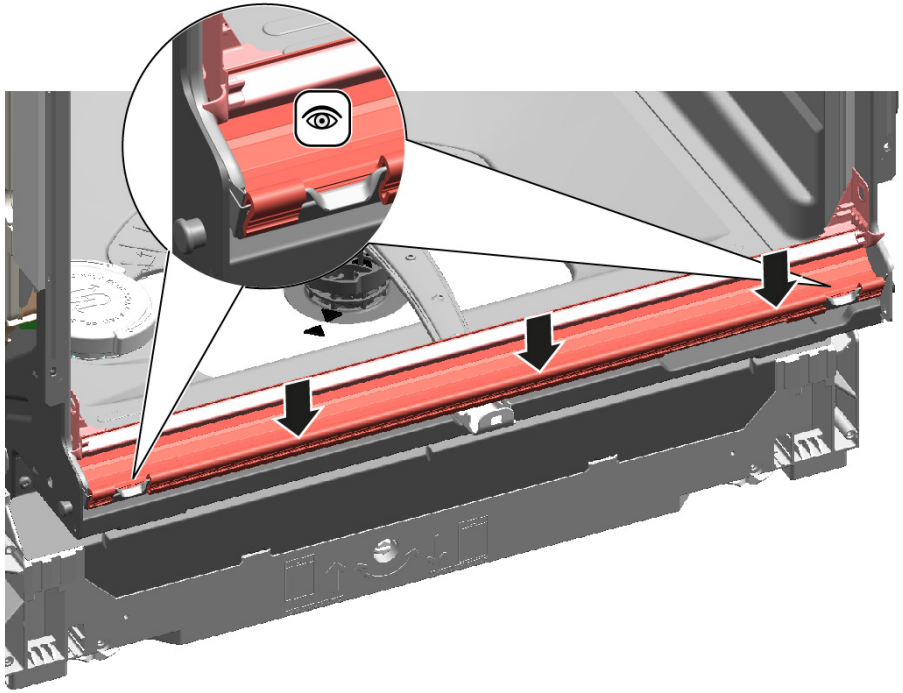

3. Sprawdzić stabilność zamocowania.

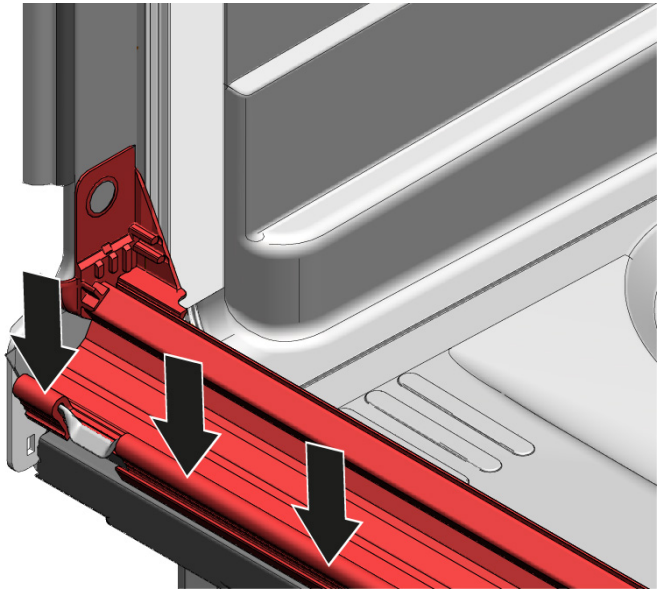

4. Zatrzasnąć metalowy zatrzask po lewej i prawej stronie.

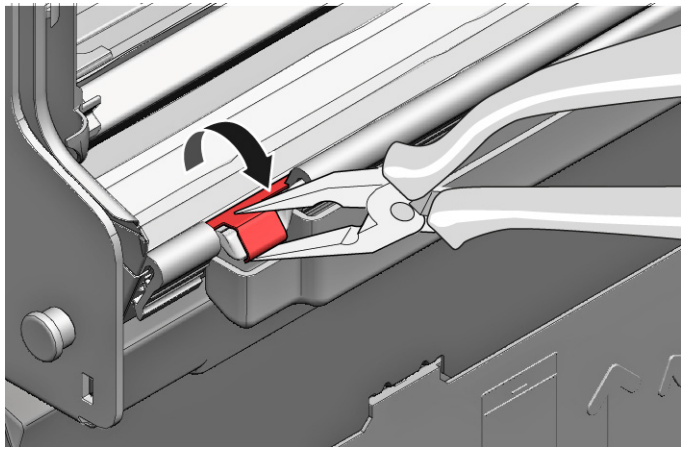

Copyright by BSH Hausgeräte GmbH

4.17 Wymiana drzwiczek wewnętrznych

Warunek:

- Urządzenie odłączone od źródła zasilania.
- Urządzenie jest odłączone od źródła wody.

4.17.1 Demontaż drzwiczek wewnętrznych

1. Wykręcić śruby (1).
2. Wyjąć drzwiczki wewnętrzne do góry (2).

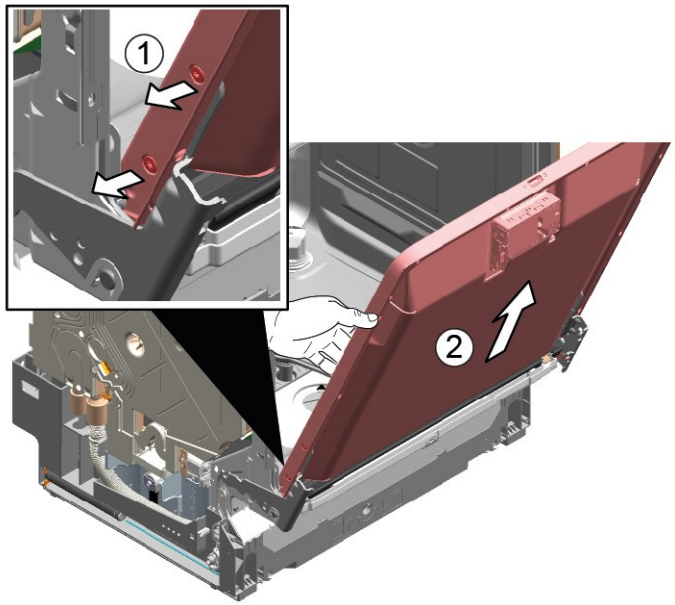

4.17.2 Montaż drzwiczek wewnętrznych

1. Przełożyć uszczelkę drzwiczek do przodu.
2. Przesunąć drzwiczki wewnętrzne za uszczelkę drzwiczek.
3. Zamknąć drzwiczki wewnętrzne.
4. Przełożyć uszczelkę drzwiczek do góry.
   Części boczne są skierowany do góry.
5. Przesunąć zawias drzwiczek do góry.
6. Zabezpieczyć zawias drzwiczek śrubami.
7. Umieścić drzwiczki wewnętrzne na zawiasie.
8. Zabezpieczyć drzwiczki wewnętrzne śrubami.

Copyright by BSH Hausgeräte GmbH

4.18 Wymiana zawiasu drzwiczek

Warunek:

- Urządzenie odłączone od źródła zasilania.
- Urządzenie jest odłączone od źródła wody.
- Urządzenie jest swobodnie dostępne.
- Została zdemontowana lewa ścianka boczna.→678
- Drzwiczki zewnętrzne zostały zdemontowane.
- Zostały zdemontowane drzwiczki wewnętrzne.
- Panel sterowania został zdemontowany.→682
- Zostały zmontowane sprężyny drzwiczek.→683
- Blenda cokołowa została zdemontowana.→685
- Płyta cokołowa została zdemontowana.→686
- Został zdemontowany kanał przelewowy.→687

4.18.1 Demontaż zawiasu drzwiczek

1. 1. Zwolnić zaczep zatrzaskowy śrubokrętem (1).
   2. Pociągnąć zawias drzwiczek do przodu (2).

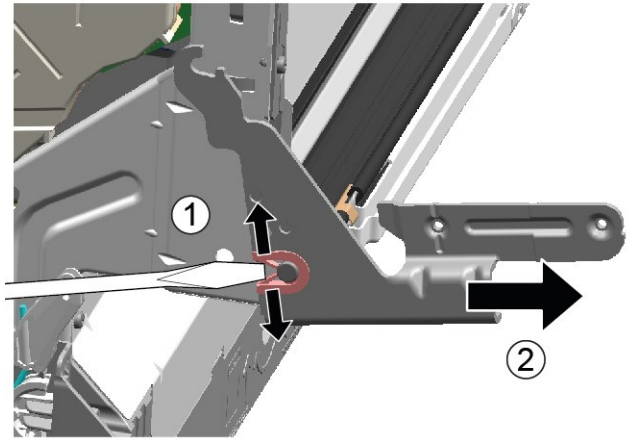

2. Odłączyć uziemienie od zawiasu drzwiczek.

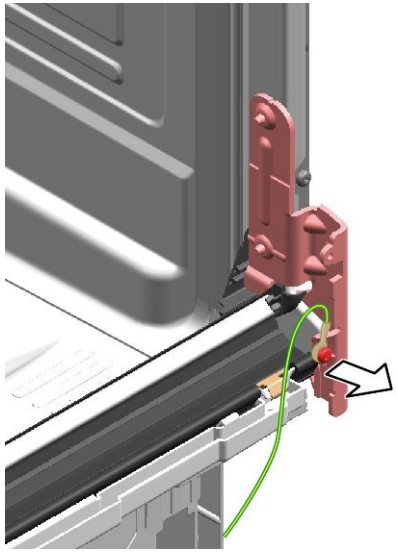

4.18.2 Montaż zawiasu drzwiczek

NIEBEZPIECZEŃSTWO

Ryzyko porażenia prądem elektrycznym wskutek kontaktu z elementami znajdującymi się pod napięciem!

Niebezpieczeństwo utraty życia wskutek porażenia prądem elektrycznym w przypadku nieprawidłowej naprawy

- Części elektryczne powinny być naprawiane przez wykwalifikowanych elektryków.
- Po naprawie należy przeprowadzić test bezpieczeństwa zgodny z przepisami normy VDE 0701 (Niemcy) lub odpowiednimi przepisami obowiązującymi w kraju użytkowania.

Copyright by BSH Hausgeräte GmbH

1. 1. Umieścić zawias na urządzeniu (1).
   2. Przesuwać zawias na dół (2) tak, by został zamocowany do urządzenia.

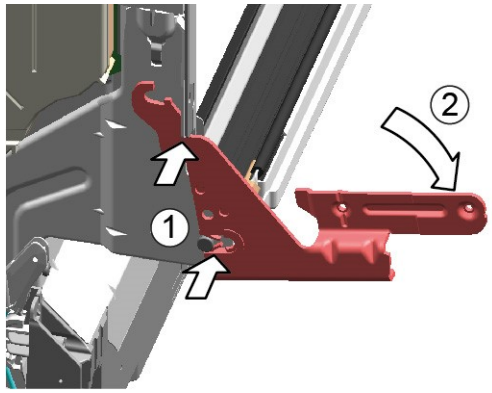

2.

	Niepodłączenie złącza uziemienia może spowodować obecność napięcia sieciowego na drzwiczkach.

Podłączyć złącze uziemienia.

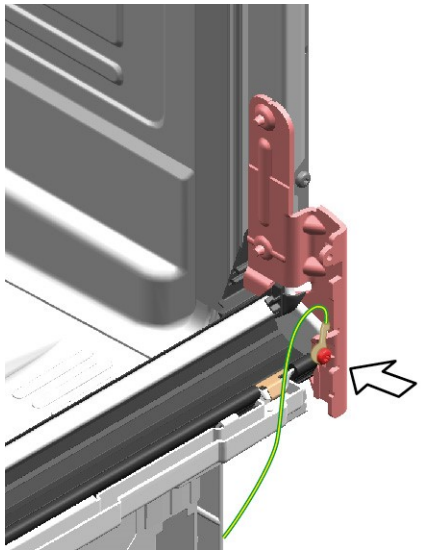

Copyright by BSH Hausgeräte GmbH

4.19 Wymiana (dolnej) uszczelki drzwiczek

Warunek:

- Urządzenie odłączone od źródła zasilania.
- Urządzenie jest odłączone od źródła wody.
- Drzwiczki zewnętrzne zostały zdemontowane.
- Płyta cokołowa została zdemontowana.→686
- Blenda cokołowa została zdemontowana (opcjonalnie).→685
- Sprężyny drzwiczek zostały zdemontowane.
- Panel sterowania został zdemontowany.
- Została zdemontowana wiązka kabli u dołu z prawej strony.

4.19.1 Demontaż uszczelki drzwiczek

1. Wymontować dwa zatrzaski mocujące na dolnej uszczelce drzwiczek (1, 2).

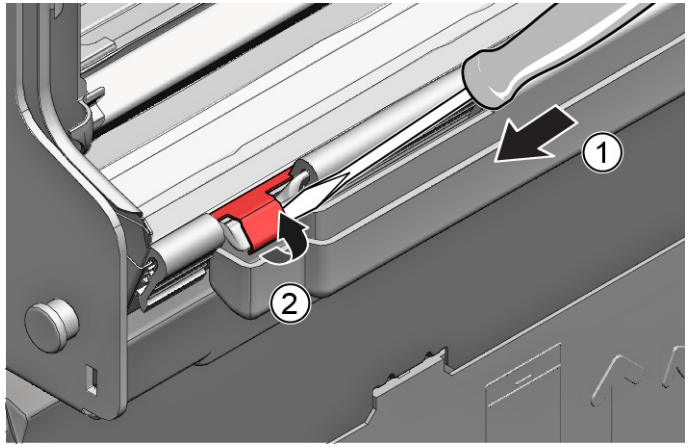

2. Odłączyć kanał przelewowy.

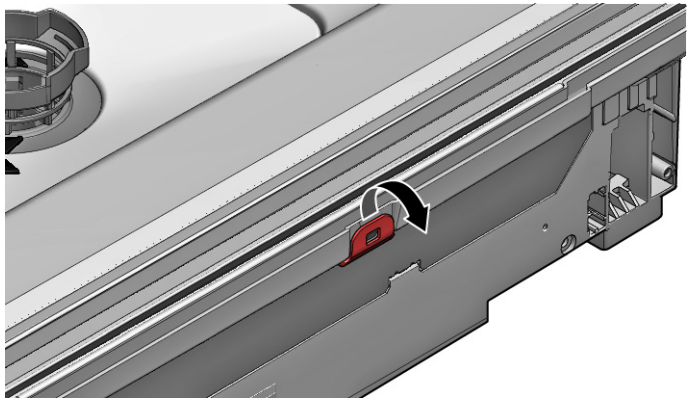

3. Podnieść i zdjąć rynnę przelewową.

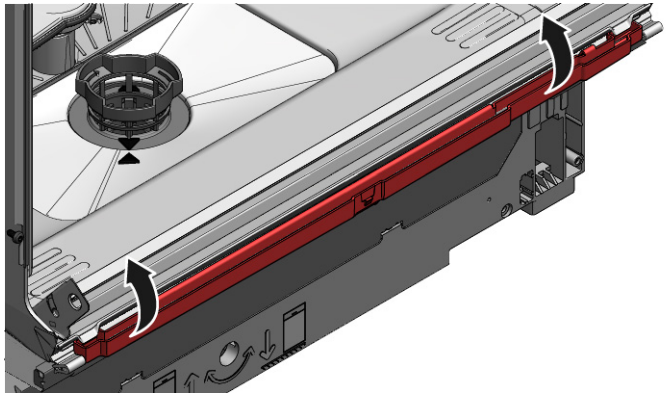

Copyright by BSH Hausgeräte GmbH

4. Zdemontować dolną uszczelkę drzwiczek z drzwiczek wewnętrznych.

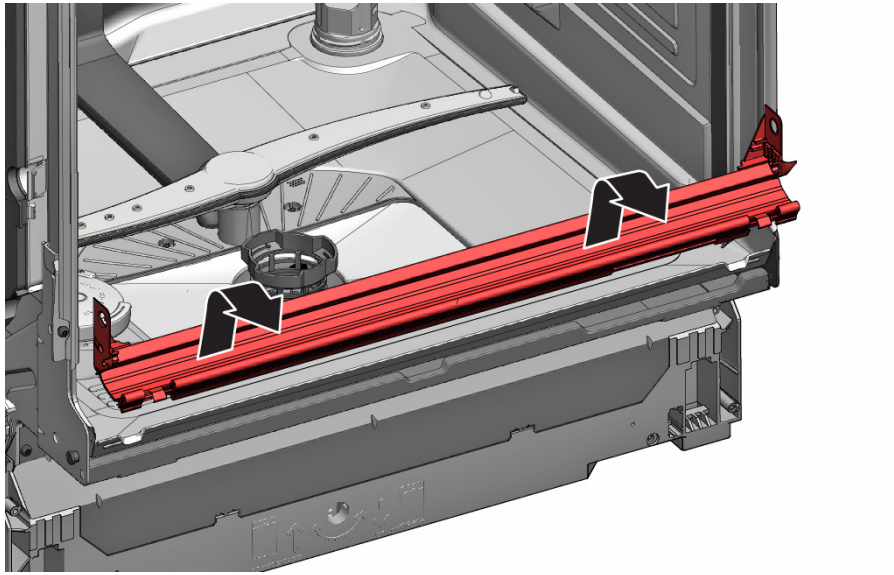

4.19.2 Montaż uszczelki drzwiczek

1. Zamocować lewą i prawą nasadkę uszczelniającą do szyny uszczelniającej z uszczelką drzwiczek.

2. Wsunąć uszczelkę drzwiczek z wypustem uszczelniającym do drzwiczek wewnętrznych.
3. Zabezpieczyć uszczelkę drzwiczek dwoma zatrzaskami mocującymi.

Copyright by BSH Hausgeräte GmbH

4.20 Wymiana (górnej) uszczelki drzwiczek

Warunek:

- Urządzenie odłączone od źródła zasilania.
- Urządzenie jest odłączone od źródła wody.

4.20.1 Demontaż uszczelki drzwiczek

- Wyjąć uszczelkę drzwiczek z ramy wewnętrznej.

4.20.2 Montaż uszczelki drzwiczek

Przed montażem uszczelkę drzwiczek należy przyciąć na odpowiednią długość. Wynosi ona 1750 mm dla urządzeń o wysokości 81 cm i 1850 mm dla urządzeń o wysokości 86 cm.

1. Przygotować odpowiednią uszczelkę drzwiczek.
2. Sprawdzić prawidłowość pozycji montażowej profilu uszczelniającego.

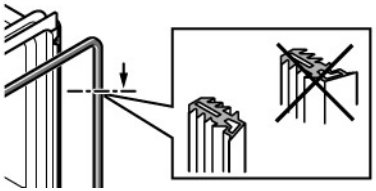

3. Biała kropka musi się znajdować na jednym poziomie z paskiem gniazda uszczelki.

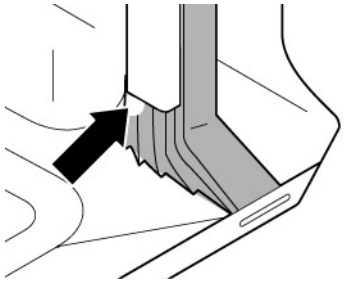

4. | | |
|---|---|
| i | Uszczelka nie może być pofałdowana ani ściśnięta w narożnikach. Uszczelka jest przycięta ukośnie na końcach, a jej końce są odgięte z przodu na boki w stronę komory. |

   Wyprostować uszczelkę pod drzwiczkami wewnętrznymi. Uszczelka powinna się znajdować jak najbliżej ścianki bocznej komory.

Prawidłowo zmontowana uszczelka drzwiczek:

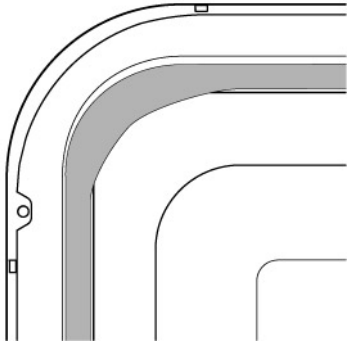

Copyright by BSH Hausgeräte GmbH

4.21 Wymiana oświetlenia EmotionLight

	EmotionLight znajduje się w górnej przedniej zewnętrznej części zbiornika płuczącego.

Warunek:

- Urządzenie odłączone od źródła zasilania.
- Urządzenie jest odłączone od źródła wody.
- Urządzenie jest swobodnie dostępne.
- Został zdemontowany blat roboczy (opcjonalny).
- Została zdemontowana prawa osłona boczna (opcjonalna).→678

4.21.1 Demontaż EmotionLight

1. Zwolnić znajdujący się z tyłu zaczep (1).

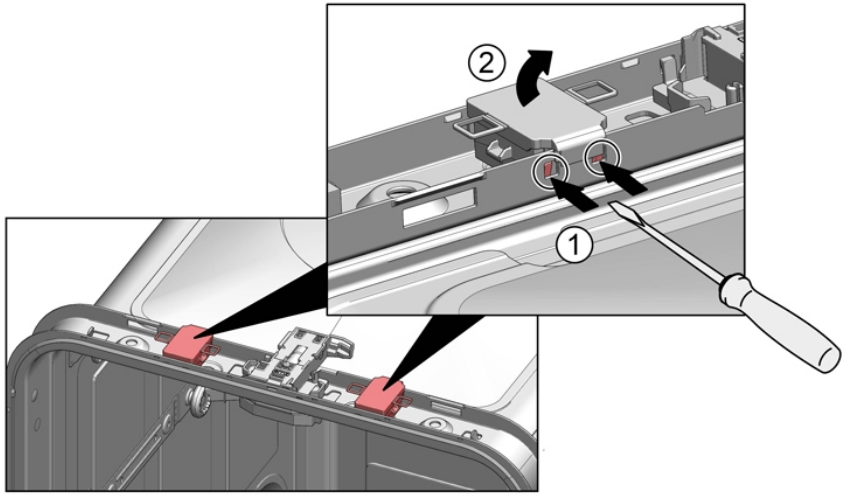

2. Wyjąć uchwyt do góry (2).
3. Odłączyć wtyczkę złącza (u dołu z prawej strony z przodu urządzenia).
4. Odłączyć złącze elektryczne od modułu zasilającego.

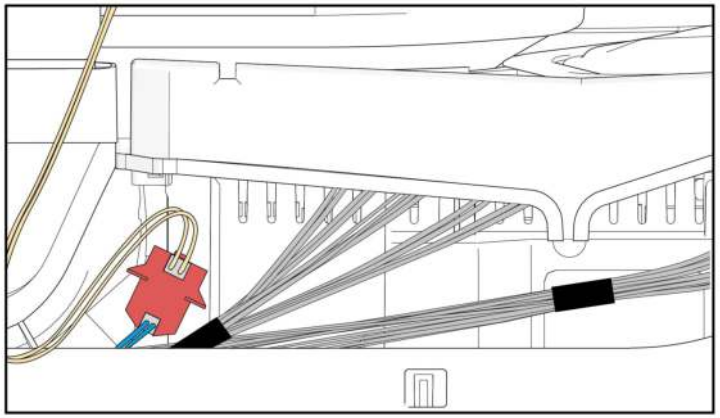

5. Wyjąć EmotionLight z urządzenia.

4.21.2 Montaż EmotionLight

1. Wsunąć uchwyt w ramę zbiornika płuczącego (1).

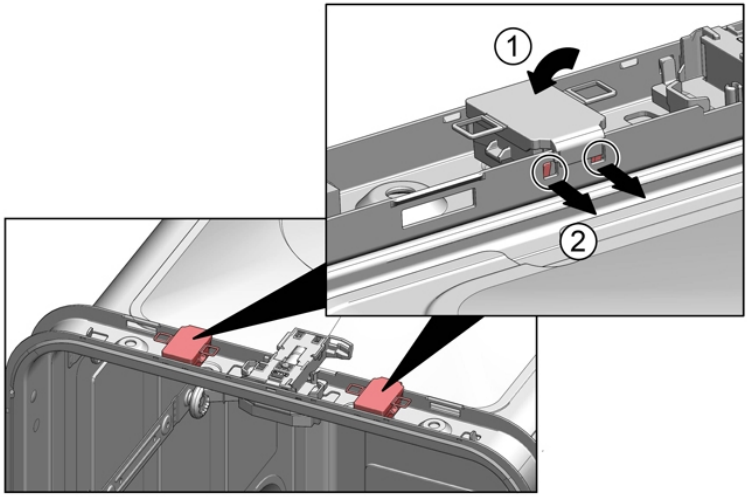

Copyright by BSH Hausgeräte GmbH

2. Zaczepić zaczep (2).
3.

	UWAGA! **Nieprawidłowy montaż!** Uszkodzenia kabla w obszarze zawiasu drzwiczek. ▶ Kabel należy zamontować w obszarze zawiasu drzwiczek (pomiędzy zawiasem płytkowym i zbiornikiem płuczącym) tak, by nie było możliwie jego uszkodzenie przez ruchome części.

Zamontować kabel u dołu z prawej strony.

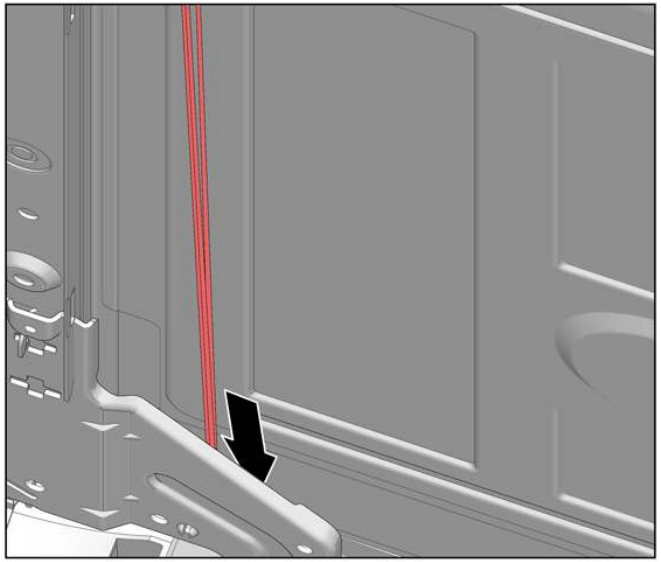

Copyright by BSH Hausgeräte GmbH

Rys. 3: Kabel płaski

4. Podłączyć wtyczkę.

Copyright by BSH Hausgeräte GmbH

4.22 Wymiana wskaźnika TimeLight

	Wskaźnik TimeLight należy wymieniać tylko jako kompletny podzespół. Moduł TimeLight jest zamocowany do tylnej strony płyty cokołowej.

Warunek:

- Urządzenie odłączone od źródła zasilania.
- Urządzenie jest odłączone od źródła wody.
- Blenda cokołowa została zdemontowana.→685
- Płyta cokołowa została zdemontowana i obrócona.→686

4.22.1 Demontaż TimeLight

1. Lekko odgiąć zatrzaski do zewnątrz (1).

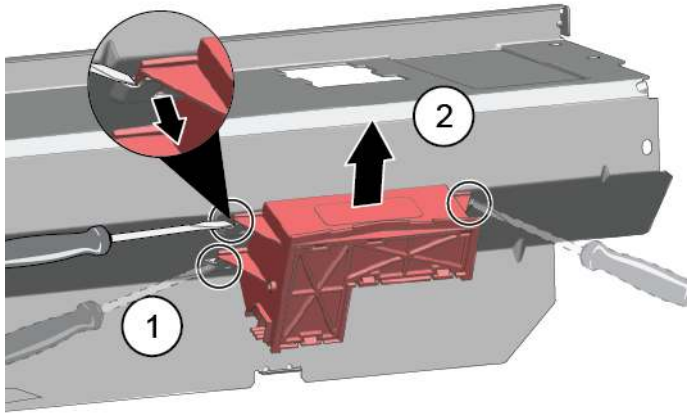

2. Wyciągnąć moduł TimeLight do góry z prowadnicy (2).

4.22.2 Montaż TimeLight

1. Odgiąć zatrzaski z powrotem (1).

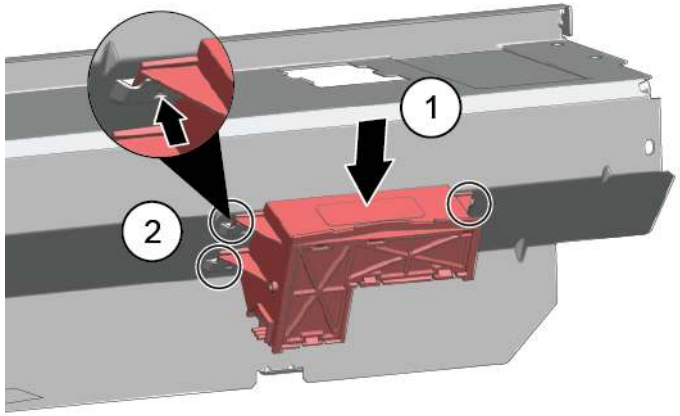

2. Wcisnąć moduł TimeLight do góry w prowadnicę (2).
3. Podłączyć złącze elektryczne.

Copyright by BSH Hausgeräte GmbH

4.23 Wymiana Gap illumination

Warunek:

- Urządzenie odłączone od źródła zasilania.
- Urządzenie jest odłączone od źródła wody.
- Zostały zdemontowane drzwiczki zewnętrzne.
- Został zdemontowany panel obsługowy.

4.23.1 Demontaż Gap illumination

1. 1. Zwolnić zatrzask (1).
   2. Odłączyć złącze elektryczne od modułu obsługowego (2).

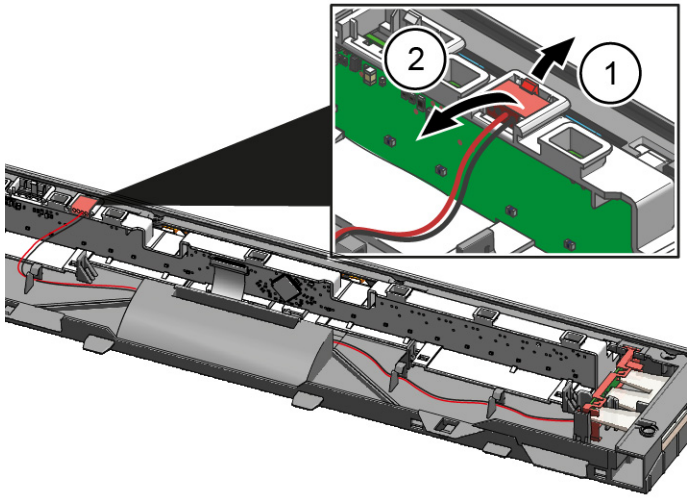

2. 1. Zwolnić znajdujący się z tyłu zaczep (1).
   2. Wyjąć światłowód (2).

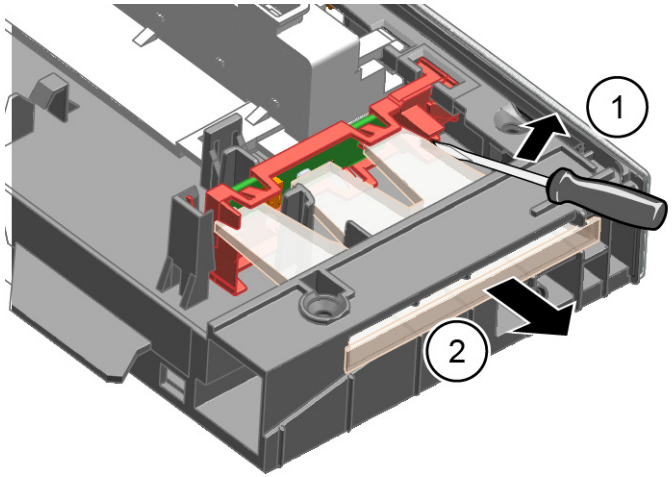

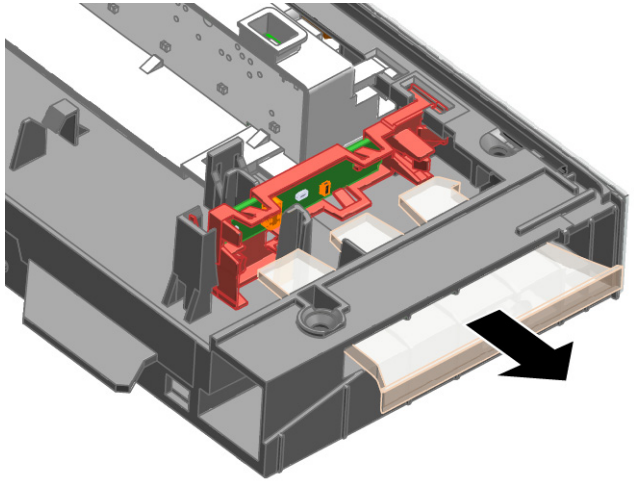

Copyright by BSH Hausgeräte GmbH

3. 1. Zwolnić zaczep zatrzaskowy (1).
   2. Podnieść uchwyt płytki elektronicznej i wyjąć go z ramki modułu obsługowego (2).

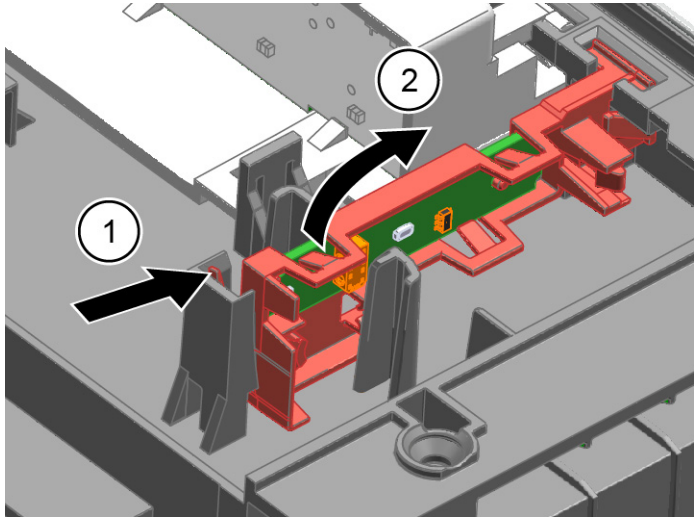

4.23.2 Montaż Gap illumination

1. Wsunąć uchwyt płytki elektronicznej do ramki modułu obsługowego.

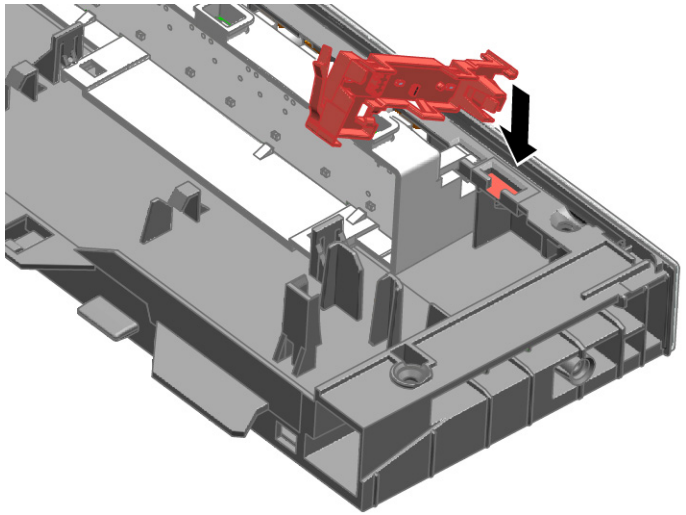

2. Zablokować go tak, by nastąpiło "kliknięcie".

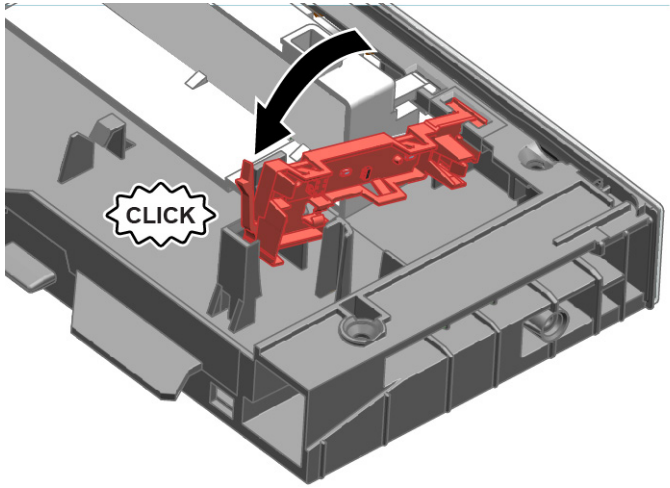

3. Włożyć światłowód i zamocować go tak, by nastąpiło "kliknięcie".

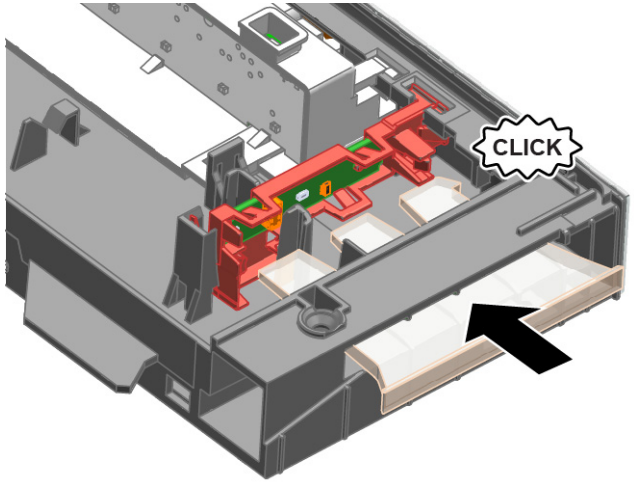

4. Podłączyć przewód do modułu obsługowego.

Copyright by BSH Hausgeräte GmbH

Dicas de resolução - Máquina de lavar loiça

Sobre este documento 704
1.1 Informação importante 704
1.1.1 Finalidade 704
1.2 Explicação dos símbolos 704
1.2.1 Níveis de perigo 704
1.2.2 Símbolos de perigo 704
1.2.3 Estrutura dos avisos 705
1.2.4 Símbolos gerais 705

Segurança 706
2.1 Instruções gerais de segurança 706
2.1.1 Todos os eletrodomésticos 706

Ferramentas e auxiliares 707

Reparação 708
4.1 Substituir o tampo 708
4.1.1 Remover o tampo 708
4.1.2 Instalar o tampo 708
4.2 Instalar o sistema de cesto 709
4.2.1 Instalar a calha para pastilhas para o modelo de 86 cm 709
4.2.2 Instalar o clipe de suporte de chávenas 709
4.2.3 Instalar o inserto de vaporeira 710
4.3 Substituir a gaveta vario 711
4.3.1 Remover a gaveta vario 711
4.3.2 Instalar a gaveta vario 712
4.4 Substituir os braços aspersores 713
4.4.1 Remover o braço aspersor 713
4.4.2 Instalar o braço aspersor 713
4.5 Substituir os filtros 714
4.5.1 Remover o filtro 714
4.5.2 Instalar os filtros 714
4.6 Instalar a cabeça aspersora para assadeiras 715
4.7 Substituir o cabo de alimentação 716
4.7.1 Desligar o cabo de alimentação 716
4.7.2 Ligar o cabo de alimentação 716
4.8 Substituir a tampa do detergente 717
4.8.1 Remover a tampa do detergente 717
4.8.2 Inserir a mola 717
4.8.3 Instalar a tampa do detergente 717
4.9 Substituir a tampa da bomba de água de esgoto 718
4.9.1 Remover a tampa da bomba de água de esgoto 718
4.9.2 Instalar a tampa da bomba de água de esgoto 718
4.10 Substituir o painel lateral 719
4.10.1 Remover o painel lateral 719
4.10.2 Instalar o painel lateral 720
4.11 Substituir a porta exterior 721
4.11.1 Remover a porta exterior 721
4.11.2 Instalar a porta exterior 721
4.12 Substituir o painel de comandos 723
4.12.1 Remover o painel de comandos 723
4.12.2 Instalar o painel de comandos 723
4.13 Fixar as molas da porta 724
4.14 Substituir o painel inferior 726
4.14.1 Remover o painel inferior 726
4.14.2 Instalar o painel inferior 726
4.15 Substituir a placa da tomada de base 727
4.15.1 Remover a placa da tomada de base 727
4.15.2 Instalar a placa da tomada de base 727
4.16 Substituir a calha de transbordamento 728
4.16.1 Remover a calha de transbordamento 728
4.16.2 Instalar a calha de transbordamento. 729
4.17 Substituir a porta interior 731
4.17.1 Remover a porta interior 731
4.17.2 Instalar a porta interior 731
4.18 Substituir a dobradiça da porta 732
4.18.1 Remover a dobradiça da porta 732
4.18.2 Instalar a dobradiça da porta 732
4.19 Substituir a vedação (inferior) da porta 734
4.19.1 Remover a vedação da porta 734
4.19.2 Instalar a vedação da porta 735
4.20 Substituir a vedação (superior) da porta 736
4.20.1 Remover a vedação da porta 736
4.20.2 Instalar a vedação da porta 736

Copyright by BSH Hausgeräte GmbH

Dicas de resolução - Máquina de lavar loiça

4.21 Substituir o EmotionLight 737
4.21.1 Remover o EmotionLight 737
4.21.2 Instalar o EmotionLight 737
4.22 Substituir o TimeLight 740
4.22.1 Remover o TimeLight 740
4.22.2 Instalar o TimeLight 740
4.23 Substituir a Gap Illumination 741
4.23.1 Remover a Gap Illumination 741
4.23.2 Instalar a Gap Illumination 742

Copyright by BSH Hausgeräte GmbH

Sobre este documento

1.1 Informação importante

1.1.1 Finalidade

Estas dicas de reparação auxiliam o consumidor na reparação de aparelhos por ele próprio de acordo com o regulamento de "Eco-design" aplicável (a partir de 03/2021).

Estas contêm informações sobre como substituir peças sobressalentes definidas, incluindo avisos e riscos.

Em caso de dúvidas, entre em contacto com o nosso serviço de apoio ao cliente. Apenas nos responsabilizaremos por danos se as dicas de reparação tiverem sido devidamente seguidas.

1.2 Explicação dos símbolos

1.2.1 Níveis de perigo

Os níveis de aviso são compostos por um símbolo e uma palavra sinal. A palavra-sinal indica a gravidade do perigo.

Nível de aviso	Significado
⚠ PERIGO	A não observância da mensagem de aviso resulta em morte ou ferimentos graves.
⚠ AVISO	A não observância da mensagem de aviso pode resultar em morte ou ferimentos graves.
⚠ CUIDADO	A não observância da mensagem de aviso pode resultar em ferimentos ligeiros.
ATENÇÃO!	A não observância da mensagem de aviso pode resultar em danos materiais.

Tabela 1: Níveis de perigo

1.2.2 Símbolos de perigo

Os símbolos de perigo são representações simbólicas que dão uma indicação do tipo de perigo.

Neste documento são utilizados os seguintes símbolos de perigo:

Símbolo de perigo	Significado
	Mensagem geral de aviso
	Perigo de tensão elétrica
	Risco de explosão
	Perigo de cortes

Copyright by BSH Hausgeräte GmbH

Símbolo de perigo	Significado
	Perigo de esmagamento
	Perigo de superfícies quentes
	Perigo de campo eletromagnético intenso
	Perigo de radiação não-ionizante

Tabela 2: Símbolos de perigo

1.2.3 Estrutura dos avisos

Os avisos neste documento possuem um aspeto normalizado e uma estrutura normalizada.

	PERIGO **Tipo e origem do perigo!** Possíveis consequência de ignorar o perigo / aviso. ▸ Medidas e proibições para prevenir o perigo.

O seguinte exemplo mostra um aviso que adverte contra choques elétricos devido a partes sob tensão. A medida para evitar o perigo é mencionada.

	PERIGO **Risco de choque elétrico devido a partes sob tensão!** Morte por eletrocussão ▸ Desligue os aparelhos da alimentação elétrica pelo menos 60 segundos antes de iniciar as reparações.

1.2.4 Símbolos gerais

Neste documento são utilizados os seguintes símbolos gerais:

Símbolo ger.	Significado
	Identificação de uma dica especial (texto e/ou ilustração)
	Identificação de uma dica simples (apenas texto)
	Identificação de uma ligação para um tutorial em vídeo
	Identificação das ferramentas necessárias
	Identificação das condições prévias necessárias
	Identificação de uma condição (se ..., então ...)
	Identificação de um resultado
Iniciar	Identificação de uma tecla ou botão
[00123456]	Identificação de um número de material
Estado	Identificação de um texto exibido / janela (no visor do aparelho)

Tabela 3: Símbolos gerais

Copyright by BSH Hausgeräte GmbH

Segurança

2.1 Instruções gerais de segurança

2.1.1 Todos os eletrodomésticos

Risco de choque elétrico devido a partes sob tensão!

- Erros por reparações envolvendo componentes elétricos podem provocar choques elétricos!
- Desligue o aparelho da rede elétrica pelo menos 60 segundos antes de iniciar o trabalho.
- Após a reparação, solicite a realização de um teste de segurança de acordo com VDE 0701 ou os regulamentos específicos do país.

Risco de ferimentos causados por arestas vivas!

- Use luvas de proteção.

Risco de esmagamento durante trabalhos de reparação, manutenção, resolução de problemas e serviço devido a componentes pesados e móveis

- Use calçado de proteção.
- Proteja os componentes pesados contra quedas.
- Não introduzir partes do corpo em componentes móveis.

Risco para a segurança/funcionamento do aparelho!

- Utilize apenas peças sobressalentes originais.

Risco de danos em componentes electrostaticamente sensíveis (ESDs)!

- Não toque nos módulos, incluindo ligações e percursos condutores.

Copyright by BSH Hausgeräte GmbH

Ferramentas e auxiliares

Designação	Detalhes	Imagens
Chave parafusos Torx T20 com orifício [00340764]	100 mm, para parafusos com pino de segurança	
Chave de parafusos Torx T15	Comprimento 80 mm	
Chave de fendas	Lâmina 10 mm x 1,6 mm x 200 mm	
Alicate de pontas [00340871]	Comprimento: 200 mm, reto	

Copyright by BSH Hausgeräte GmbH

4.1 Substituir o tampo

Pré-requisito:

- O aparelho está desligado da alimentação elétrica.
- O aparelho está livremente acessível.

4.1.1 Remover o tampo

1. Remova os dois parafusos atrás (1) (opcional).
2. Pressione para cima ambas as alavancas de retenção sob o tampo (2).

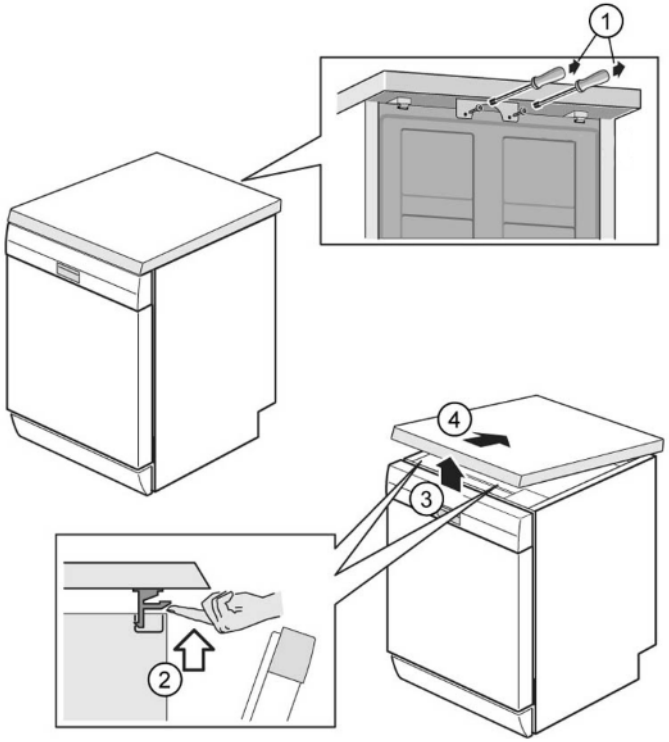

3. Levante o tampo ligeiramente à frente (3).
4. Empurre o tampo para fora e para trás (4).
5. Remova o tampo.

4.1.2 Instalar o tampo

1. Prenda a parte de trás do tampo nas guias, utilizando as saliências de retenção (1).

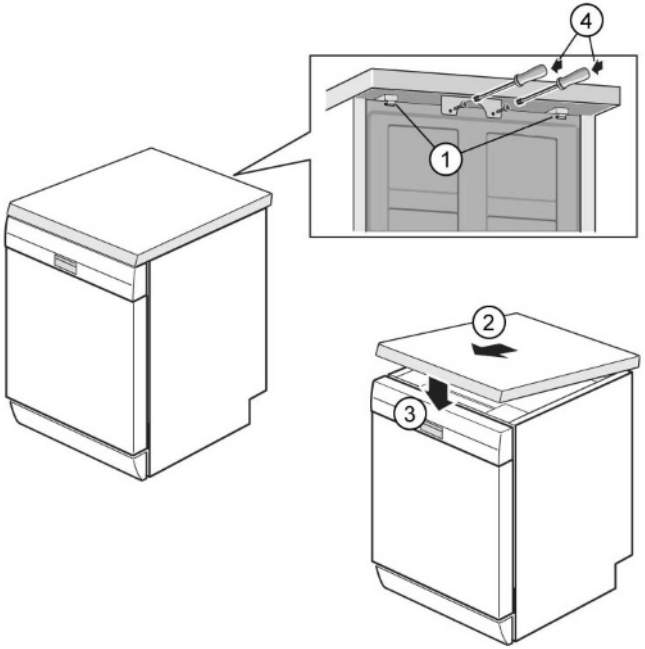

2. Empurre o tampo para a frente (2).
3. Pressione a frente do tampo para baixo até ambas as alavancas de retenção encaixarem de forma audível (3).
4. Volte a enroscar os dois parafusos (4) (opcional).

Copyright by BSH Hausgeräte GmbH

4.2 Instalar o sistema de cesto

Pré-requisito:

- O cesto em questão foi removido do aparelho.

4.2.1 Instalar a calha para pastilhas para o modelo de 86 cm

Ferramentas necessárias:

- Guia das pastilhas [00614935]
- Clipe de suporte de chávenas [00618565]

1. Insira a calha para pastilhas diagonalmente na parte da frente do cesto.
2. Centre e encaixe a calha das pastilhas.

4.2.2 Instalar o clipe de suporte de chávenas

Ferramentas necessárias:

- Guia das pastilhas [00614935]
- Clipe de suporte de chávenas [00618565]

	Ao lavar chávenas, o clipe de suporte de chávenas pode ser dobrado para cima. O ângulo adicional reduz a acumulação de água no fundo das chávenas. No caso de copos altos, recomendamos que deixe o clipe de suporte de chávenas dobrado para baixo. Se os cestos superiores tiverem um inserto de plástico opcional, este tem de ser removido.

1. Retire o inserto de plástico.

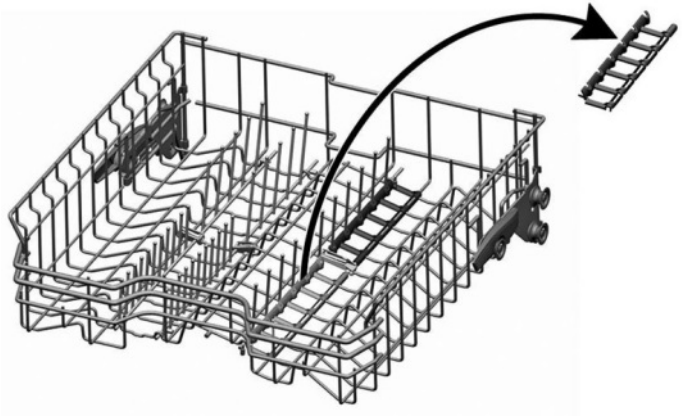

2. Encaixe o clipe de suporte de chávenas.

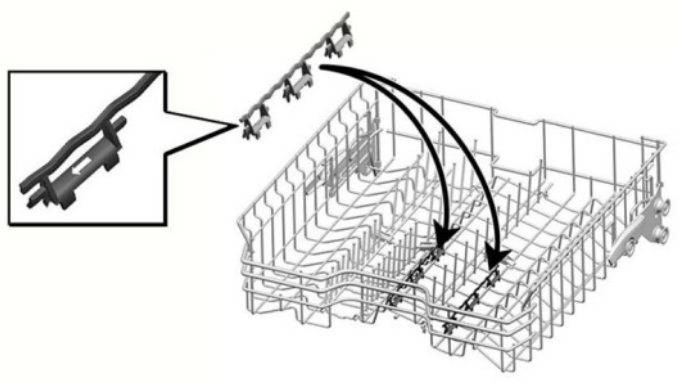

3. Dobre para cima o clipe.

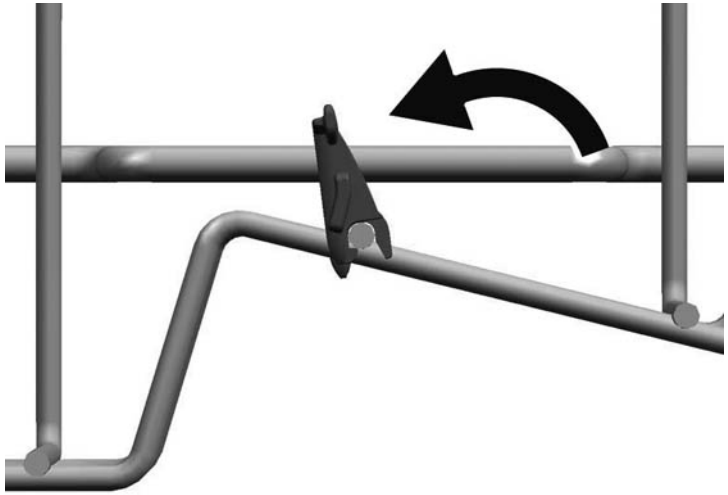

Copyright by BSH Hausgeräte GmbH

4. Posicione os itens a lavar.

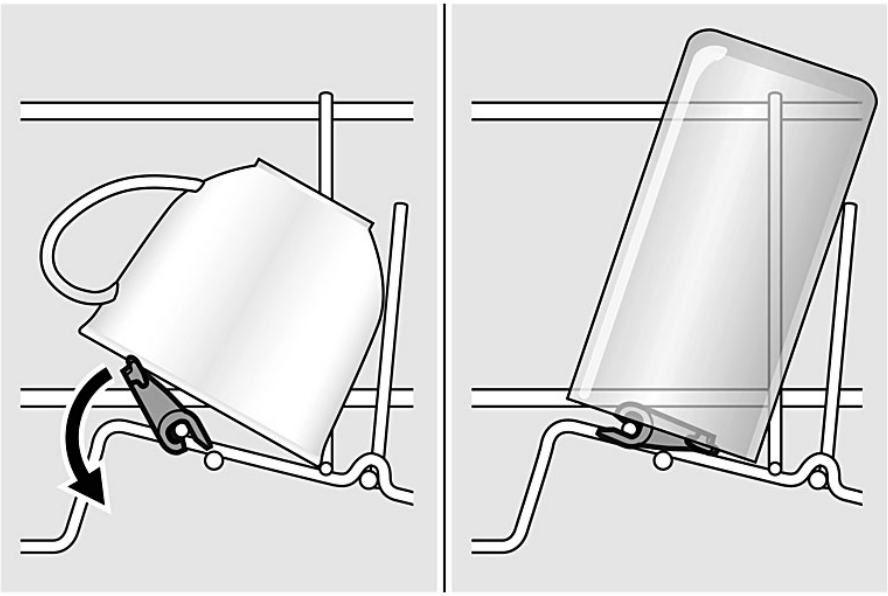

4.2.3 Instalar o inserto de vaporeira

Ferramentas necessárias:

- Guia das pastilhas [00614935]
- Clipe de suporte de chávenas [00618565]

▸ Encaixe o inserto de vaporeira com as extremidades sob o sistema de cesto.

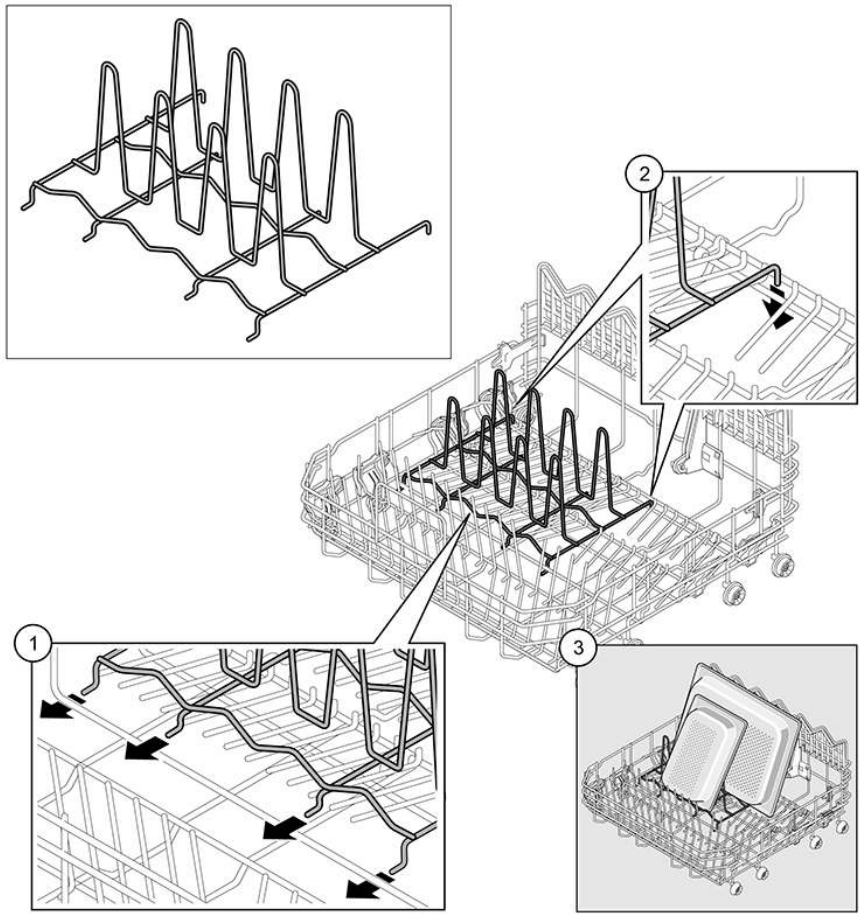

Copyright by BSH Hausgeräte GmbH

4.3 Substituir a gaveta vario

4.3.1 Remover a gaveta vario

1. Dobre as pegas para dentro.

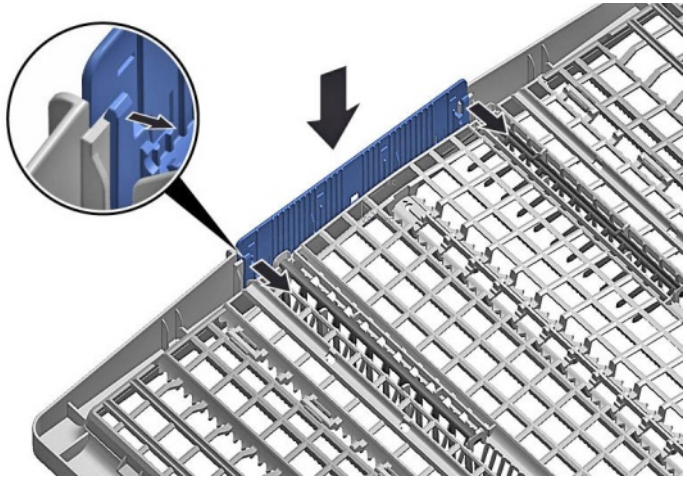

2. Remova a pega por cima.

3. Pressione os insertos laterais de plástico para fora e pressione-os para cima para fora do quadro.

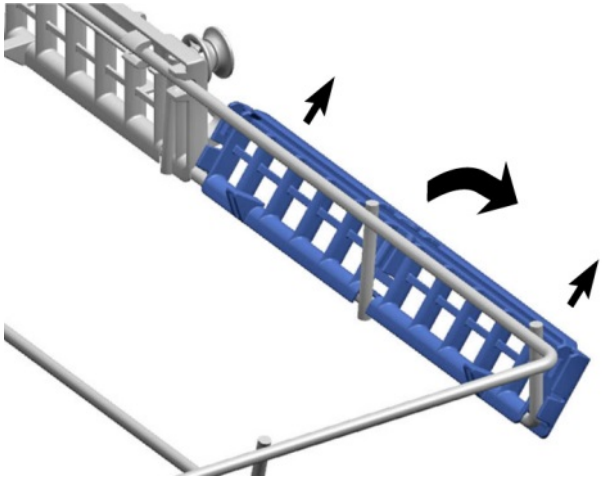

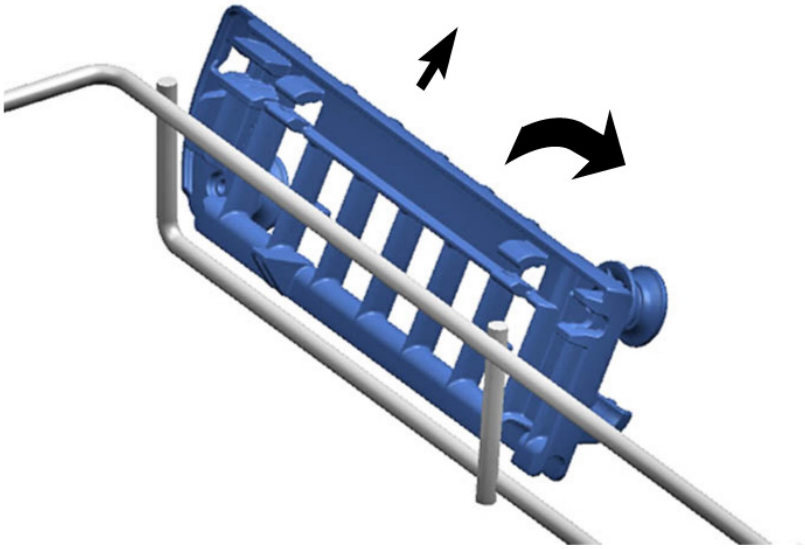

Copyright by BSH Hausgeräte GmbH

4. Dobre as linguetas de guia para fora cuidadosamente.

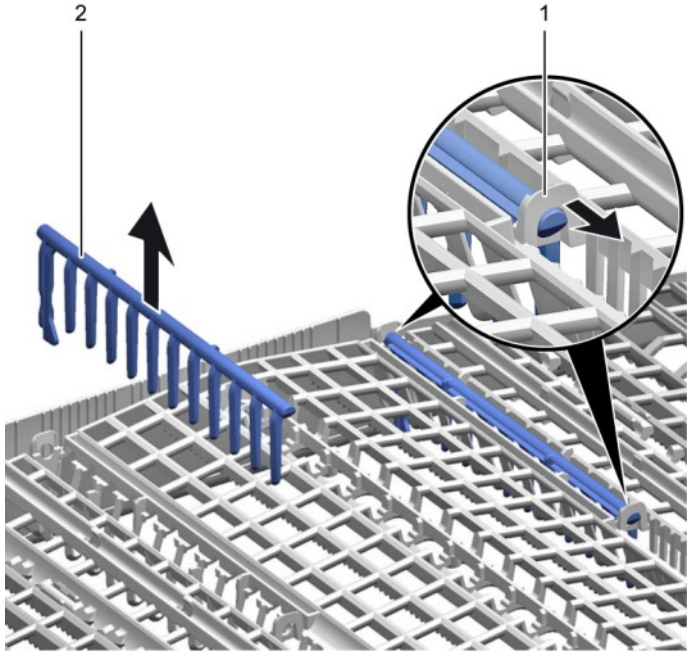

5. Puxe os espigões rebatíveis para fora das linguetas.

6. Pressione o quadro de metal à frente para fora dos suportes.

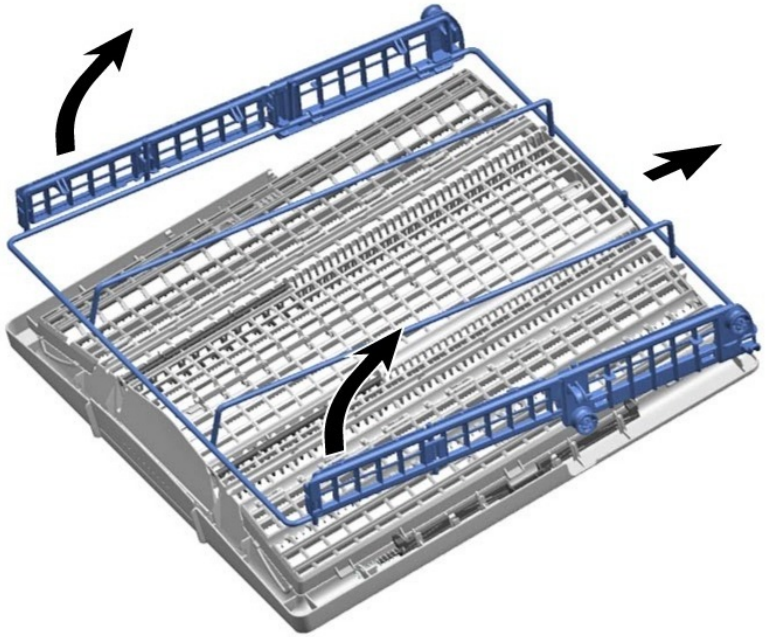

7. Empurre o quadro de metal novamente para fora da guia.

4.3.2 Instalar a gaveta vario

- Instale pela ordem inversa.

Copyright by BSH Hausgeräte GmbH

4.4 Substituir os braços aspersores

4.4.1 Remover o braço aspersor

1. Desaperte o braço aspersor superior (1) e puxe para baixo para remover (2).

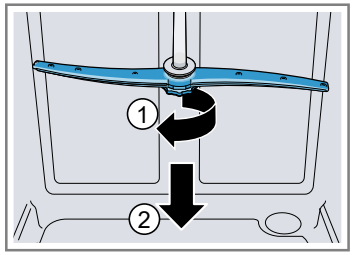

2. Puxe para baixo o braço aspersor inferior para remover.

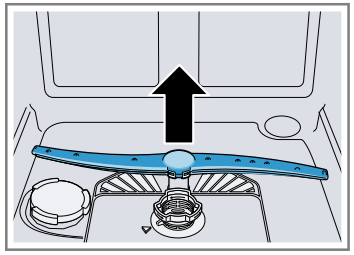

4.4.2 Instalar o braço aspersor

1. Insira o braço aspersor inferior.
   ➡ O braço aspersor encaixa.
2. Insira o braço aspersor superior e enrosque-o firmemente.

Copyright by BSH Hausgeräte GmbH

4.5 Substituir os filtros

4.5.1 Remover o filtro

1. Rode o filtro grosseiro para a esquerda (1) e remova o sistema de filtro (2).

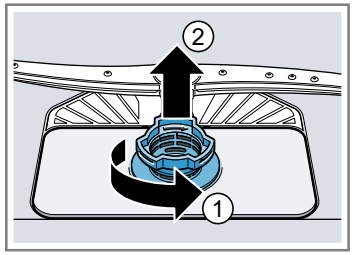

Certifique-se de que nenhum objeto estranho cai no reservatório.

2. Puxe para baixo o microfiltro para remover.

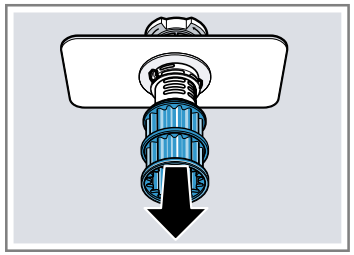

4.5.2 Instalar os filtros

1. Remonte o sistema de filtro.
   Assegure-se de que os bloqueios de retenção no filtro grosseiro encaixam.
2. Insira o sistema de filtro no aparelho e rode o filtro grosseiro para a direita.
   Assegure-se de que respeita as marcações.

Copyright by BSH Hausgeräte GmbH

4.6 Instalar a cabeça aspersora para assadeiras

1. Retire o cesto superior.
2. Insira a cabeça aspersora para assadeiras no suporte (1) e rode para a direita (2).

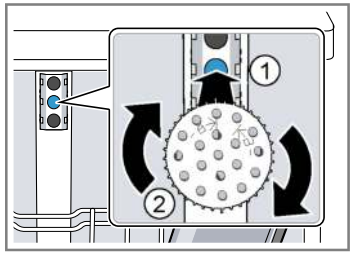

➡ A cabeça aspersora para assadeiras encaixa.

Copyright by BSH Hausgeräte GmbH

4.7 Substituir o cabo de alimentação

Pré-requisito:

- O aparelho está desligado da energia.
- O aparelho está desligado do abastecimento de água.
- O aparelho está livremente acessível.

4.7.1 Desligar o cabo de alimentação

- Mova a ficha do cabo de alimentação cuidadosamente para cima e para baixo e puxe-a para fora da tomada de ligação.

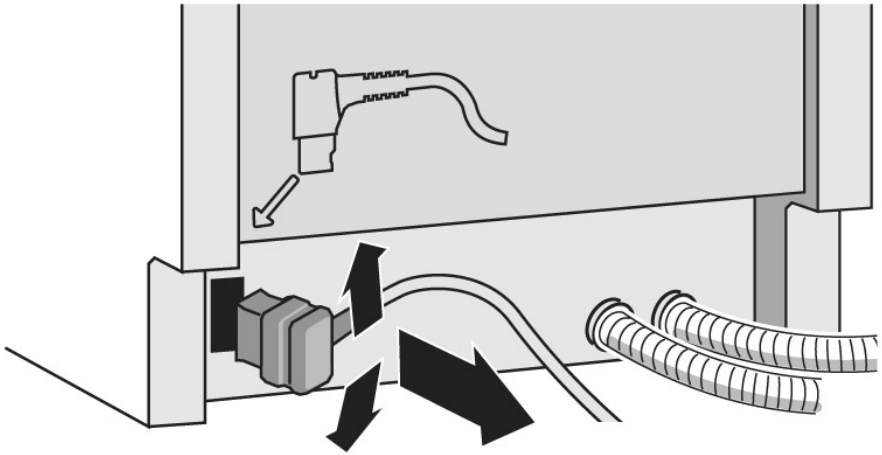

4.7.2 Ligar o cabo de alimentação

ATENÇÃO!

Sobreaquecimento da ligação principal!
Risco de incêndio
- Insira o cabo de alimentação firmemente até encaixar.

- Insira a ficha do cabo de alimentação na tomada de ligação até a ficha encaixar de forma audível.

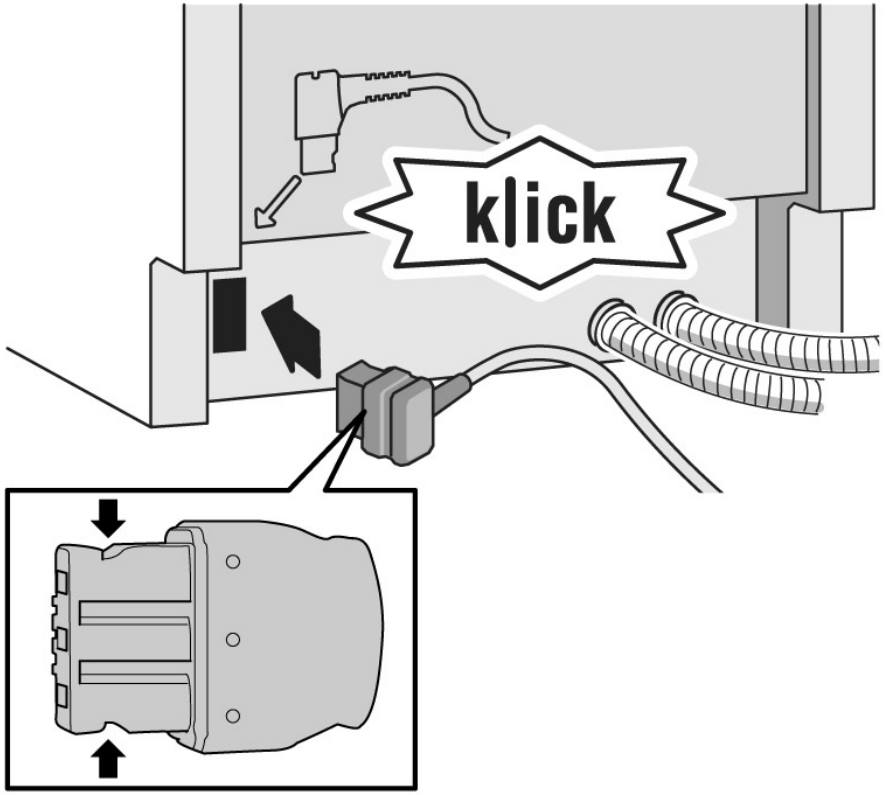

Copyright by BSH Hausgeräte GmbH

4.8 Substituir a tampa do detergente

	Uma pequena chave de parafusos pode ser usada como ferramenta para alavancar.

Pré-requisito:

- O aparelho está desligado da energia.
- O aparelho está desligado do abastecimento de água.
- A porta foi aberta.
- A tampa do detergente foi aberta.

4.8.1 Remover a tampa do detergente

1. Empurre a tampa do detergente para dentro 5 mm.
2. Eleve a tampa do detergente do lado inferior para fora das calhas de guia e retire-a das calhas de guia do lado superior.
3. Remova a mola.

4.8.2 Inserir a mola

1. Insira a extremidade longa da mola no orifício de montagem do dispositivo dispensador (1).

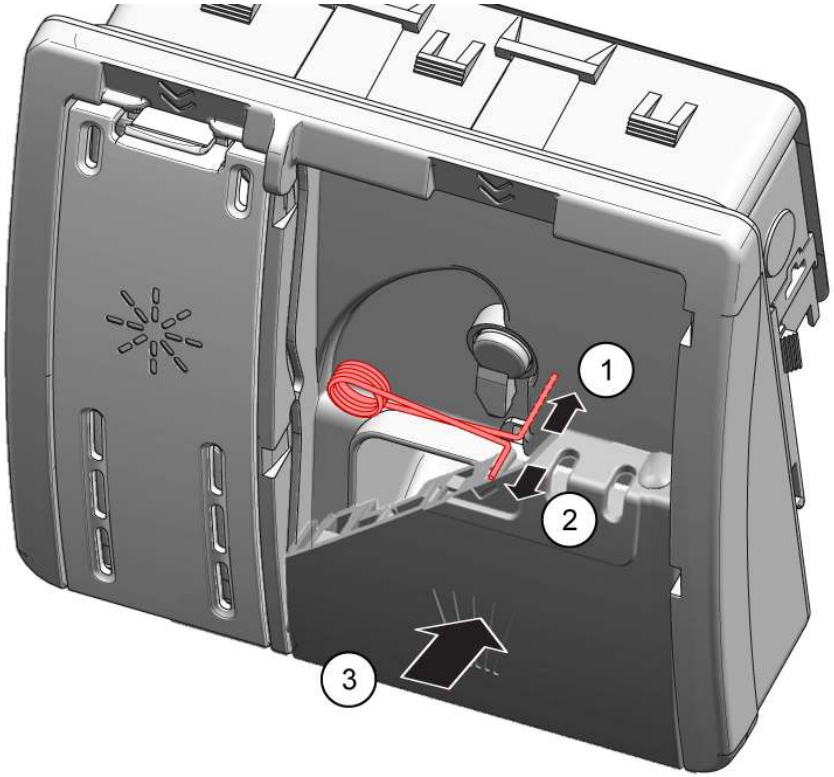

2. Insira a extremidade curta da mola no orifício de montagem da tampa do detergente (2).
3. Pressione a tampa para dentro do dispositivo dispensador (3).

4.8.3 Instalar a tampa do detergente

1. Insira a tampa do detergente nas calhas de guia de um dos lados 5 mm antes da posição totalmente aberta. Pressione o lado oposto suavemente para dentro das calhas de guia.
2. Verifique o funcionamento da tampa do detergente.

Copyright by BSH Hausgeräte GmbH

4.9 Substituir a tampa da bomba de água de esgoto

Pré-requisito:

- O cesto foi removido.
- Os filtros foram removidos.→714

4.9.1 Remover a tampa da bomba de água de esgoto

1. Retire toda a água.
   Use uma esponja, se necessário.
2. Separe a tampa da bomba, utilizando uma colher e segure-a pela travessa.

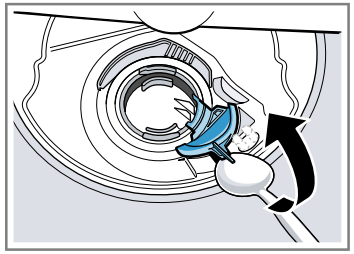

3. Eleve a tampa da bomba para dentro em sentido angular e remova-a.

4.9.2 Instalar a tampa da bomba de água de esgoto

- Insira a tampa da bomba (1) e pressione-a para baixo (2).

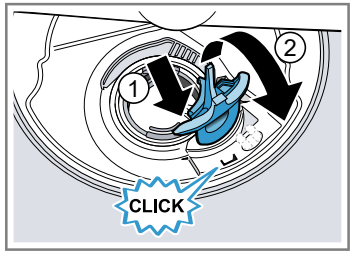

A tampa da bomba encaixa.

Copyright by BSH Hausgeräte GmbH

4.10 Substituir o painel lateral

Pré-requisito:

- O aparelho está desligado da energia.
- O aparelho está desligado do abastecimento de água.
- O aparelho está livremente acessível.
- Aparelhos de instalação livre: o tampo foi removido.→*708*

4.10.1 Remover o painel lateral

1. Remova os parafusos do painel lateral (1).

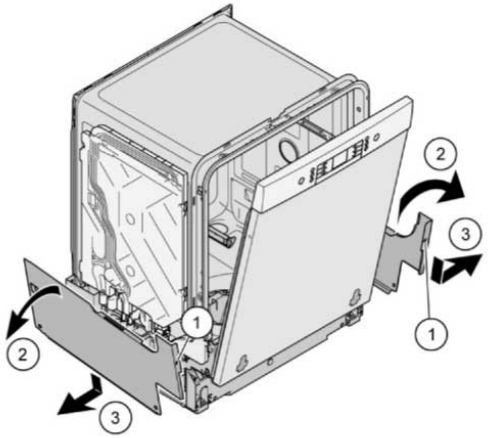

Fig. 1: Totalmente integrável

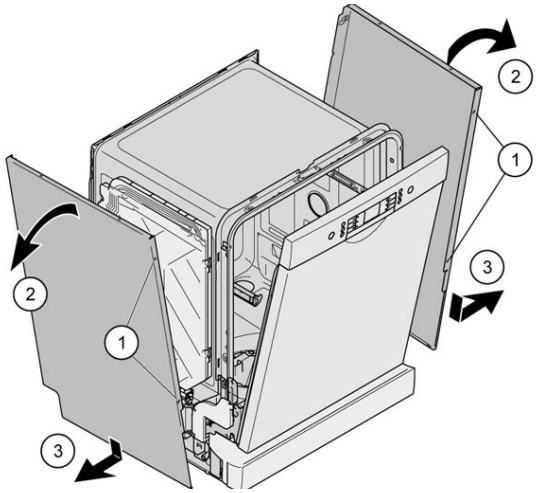

2. Incline o painel lateral ligeiramente para fora em cima (2).
3. Desça o painel lateral e puxe-o para fora da calha de base (3).

Copyright by BSH Hausgeräte GmbH

4.10.2 Instalar o painel lateral

1. Insira o painel lateral na calha de base (1).

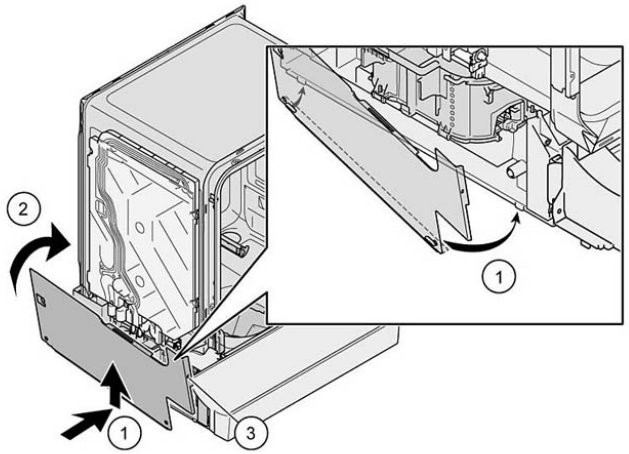

Fig. 2: Totalmente integrável

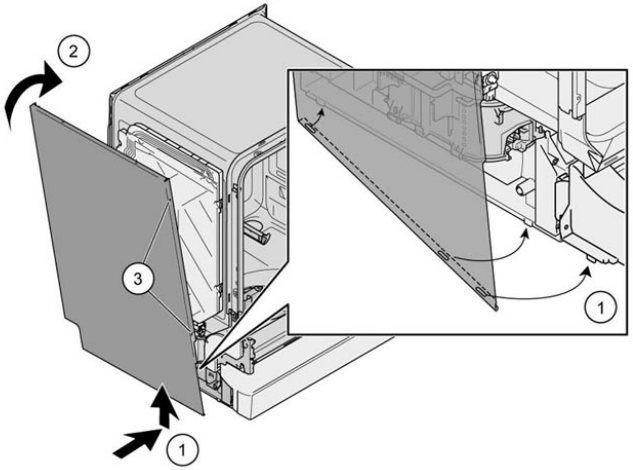

2. Pressione o painel lateral sobre o aparelho (2).
3. Fixe o painel lateral com parafusos (3).

Copyright by BSH Hausgeräte GmbH

4.11 Substituir a porta exterior

Pré-requisito:

- O aparelho está desligado da energia.
- O aparelho está desligado do abastecimento de água.

4.11.1 Remover a porta exterior

	Basta remover os parafusos que são descritos nos seguintes passos.

1. Abra a porta.
2. Remova os quatro parafusos.

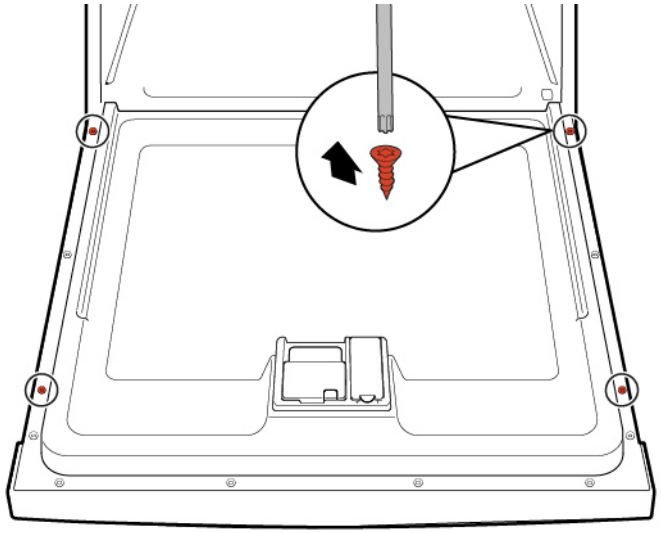

3.

	Segure a porta de um dos lados.

Remova os dois parafusos.

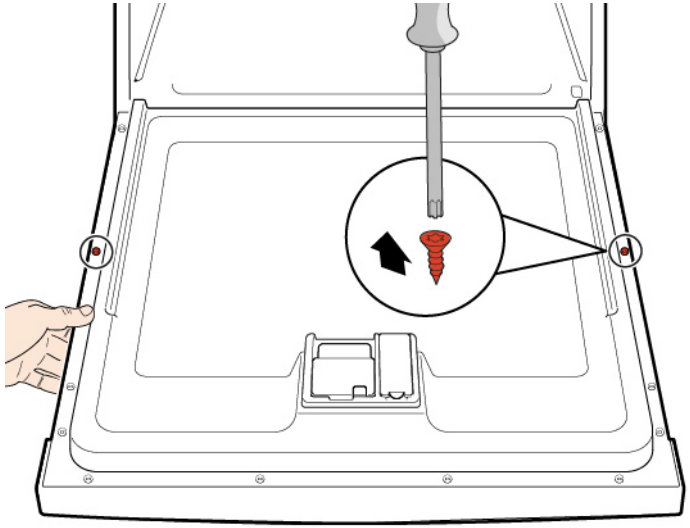

4.11.2 Instalar a porta exterior

ATENÇÃO!

Cabos posicionados incorretamente ou não fixados!

Danos na cablagem

- Posicione e fixe os cabos com fita adesiva.

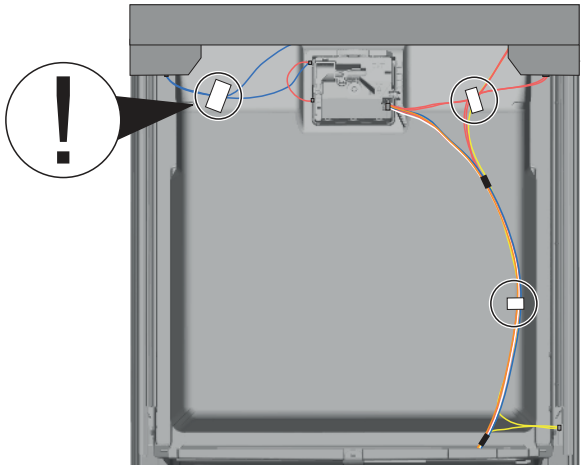

Copyright by BSH Hausgeräte GmbH

Pré-requisito:

- A manta isolante foi posicionada corretamente e fixada no interior da porta exterior.
- As dobradiças estão inseridas na porta exterior.

1. Feche a porta interior sem bater.
2. Empurre a porta exterior para cima sob o painel de comandos (1).

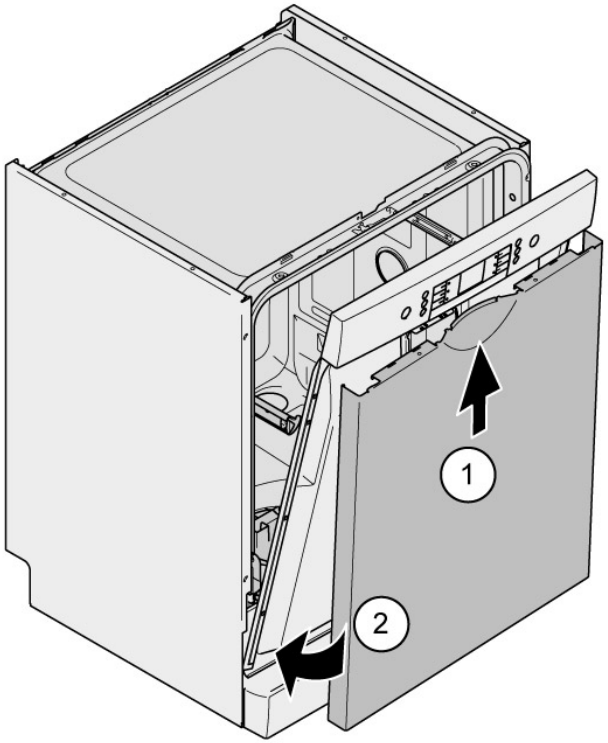

3. Pressione a porta exterior contra a porta interior e segure (2).
4. Abra e fixe a porta com dois parafusos (4 parafusos de metal de 11 mm).

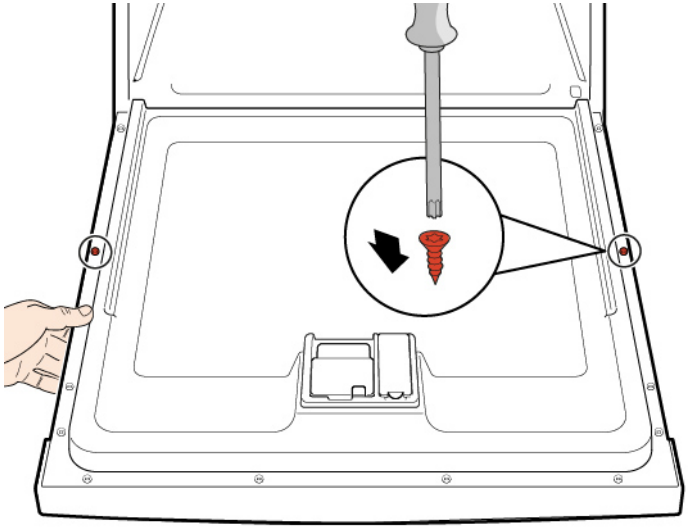

5. Fixe a porta exterior com quatro parafusos (4 parafusos de metal de 11 mm).

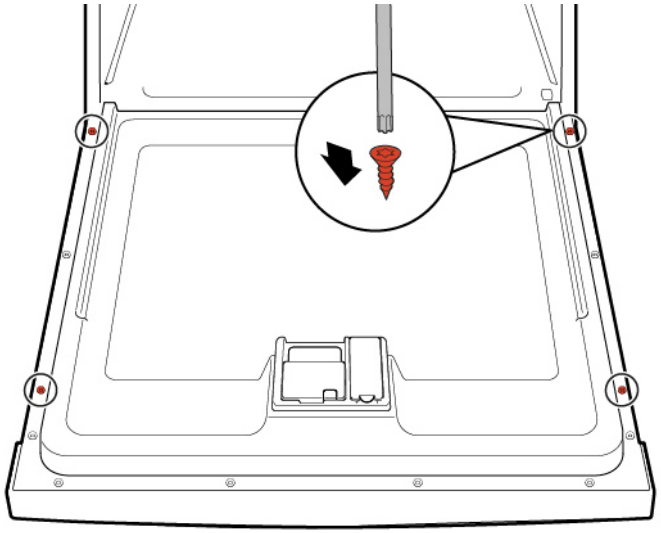

	Segure a porta de um dos lados.

Copyright by BSH Hausgeräte GmbH

4.12 Substituir o painel de comandos

	Se um módulo de operação estiver defeituoso, o painel de comandos inteiro terá de ser substituído.

Pré-requisito:

- O aparelho está desligado da energia.
- O aparelho está desligado do abastecimento de água.
- A porta exterior foi removida.
- A porta exterior foi removida (totalmente integrável/integrada).

4.12.1 Remover o painel de comandos

1. Desligue as ligações elétricas do painel de comandos e sensor de baixo nível de abrilhantador (1, 2).

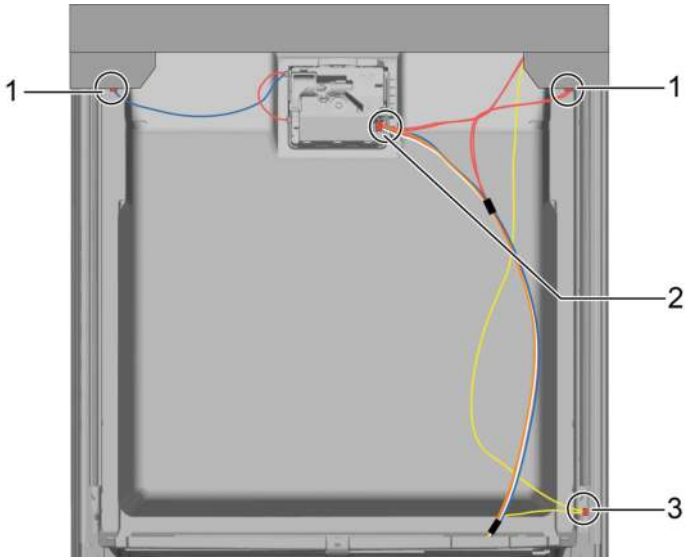

2. Desligue o cabo de terra (3) (opcional).
3. Abra a porta do aparelho.
4. Fixe o painel de comandos para que não caia (segure-o).
5. Remova seis parafusos.

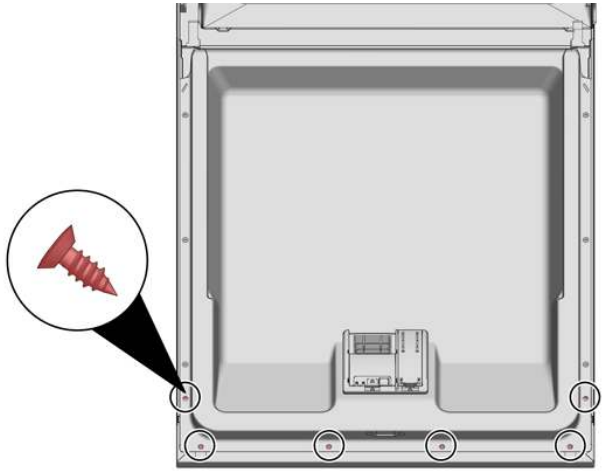

6. Remova o painel de comandos.

4.12.2 Instalar o painel de comandos

	Use os parafusos 4 x 16 mm.

- Instale pela ordem inversa.

Copyright by BSH Hausgeräte GmbH

4.13 Fixar as molas da porta

1. Remova a tampa da guia do cabo.

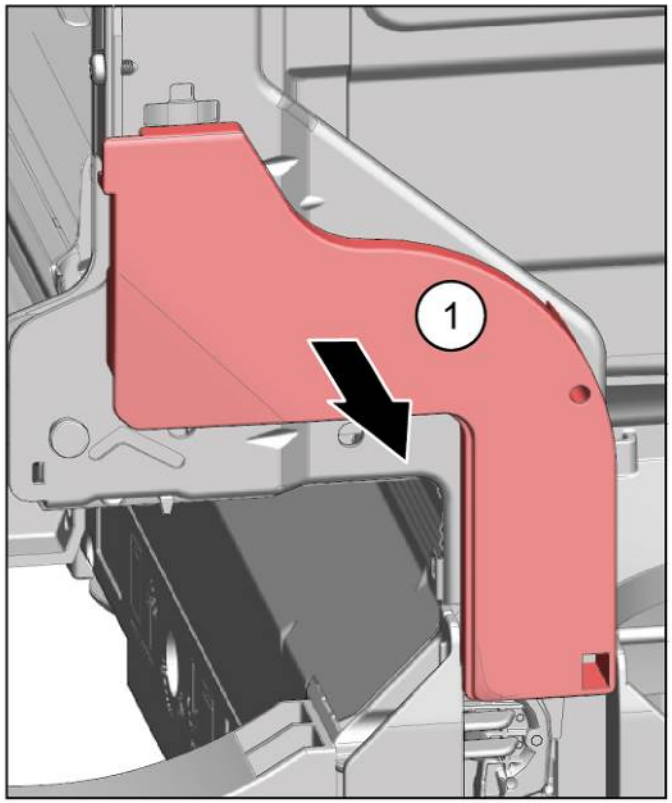

2. 1. Abra a porta ligeiramente (1).
   2. Insira a ranhura da calha de base (2).
   3. Feche a porta lentamente (3).

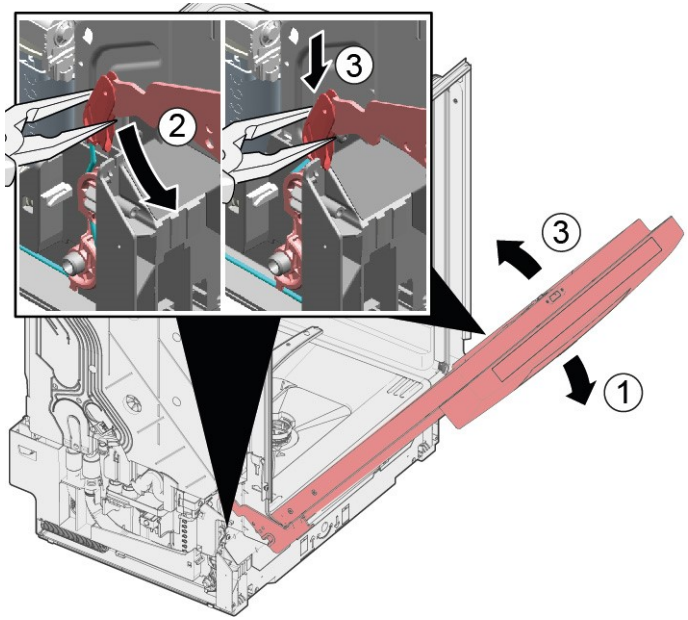

O sistema de cabos fixa-se automaticamente à dobradiça da porta.

Copyright by BSH Hausgeräte GmbH

3. 1. Feche a porta ligeiramente (4).
   2. Mova a ranhura para trás e solte a dobradiça da porta (5).
   3. Abra a porta (6).

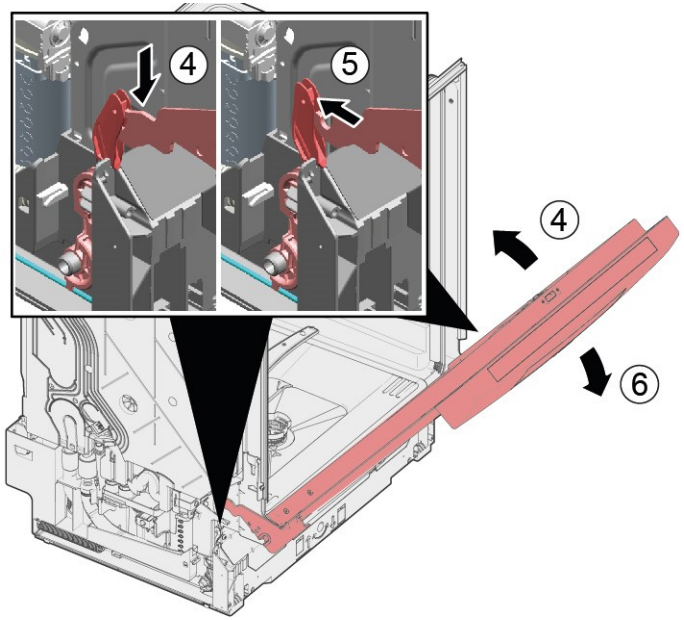

4. Repita o processo do outro lado do aparelho.

Copyright by BSH Hausgeräte GmbH

4.14 Substituir o painel inferior

	Os pés são idênticos e intercambiáveis.

Pré-requisito:

- O aparelho está desligado da energia.
- O aparelho está desligado do abastecimento de água.
- A porta exterior foi removida.
- A porta exterior foi removida (totalmente integrável/integrada).

4.14.1 Remover o painel inferior

1.

	Remoção incorreta. Se o painel inferior for solto lateralmente e removido, as duas placas de fixação podem quebrar. Se apenas uma placa de fixação for danificada é possível mudar de lado, pois as placas de fixação são idênticas. Recomenda-se colocar algo sob o aparelho à frente na lateral para aliviar a carga sobre o painel inferior com os pés.

2. Coloque a chave de parafusos dentro das guias (1) e solte o encaixe, empurrando para baixo.

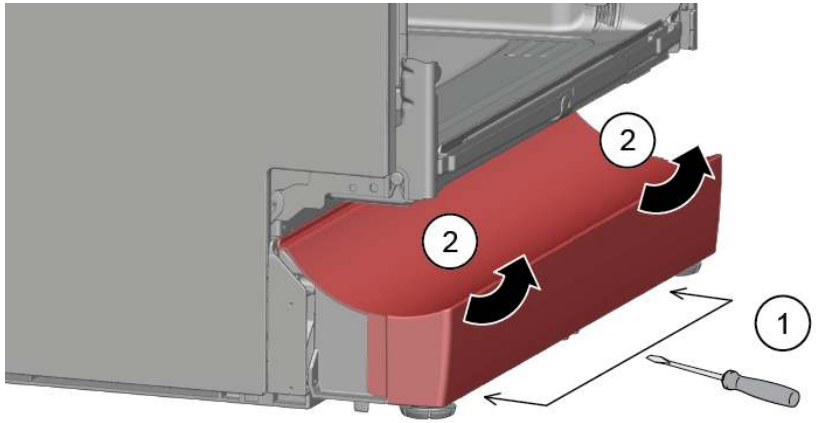

3. Levante o painel para o retirar.

4. Remova os pés à frente (1).

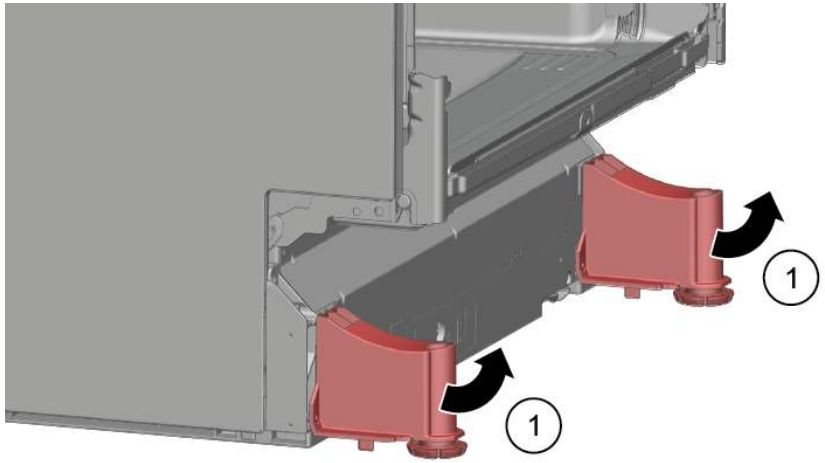

4.14.2 Instalar o painel inferior

1. Insira os pés.
2. Fixe o painel inferior em cima (1) e pressione-o para baixo até encaixar de forma audível (2).

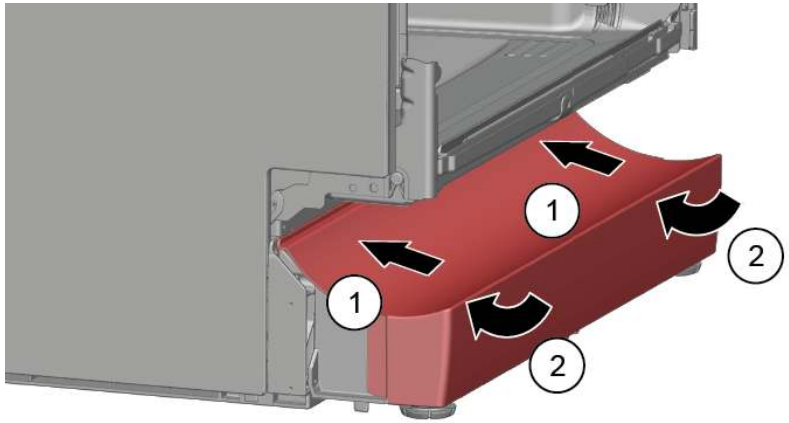

Copyright by BSH Hausgeräte GmbH

4.15 Substituir a placa da tomada de base

	A placa da tomada de base situa-se na área inferior à frente.

Pré-requisito:

- O aparelho está desligado da energia.
- O aparelho está desligado do abastecimento de água.
- A frente do móvel (opcional) foi removida.
- A porta exterior foi removida.
- A porta exterior foi removida (totalmente integrável/integrada).
- O painel inferior foi removido (opcional).→*726*

4.15.1 Remover a placa da tomada de base

1. Remova os dois parafusos (1).

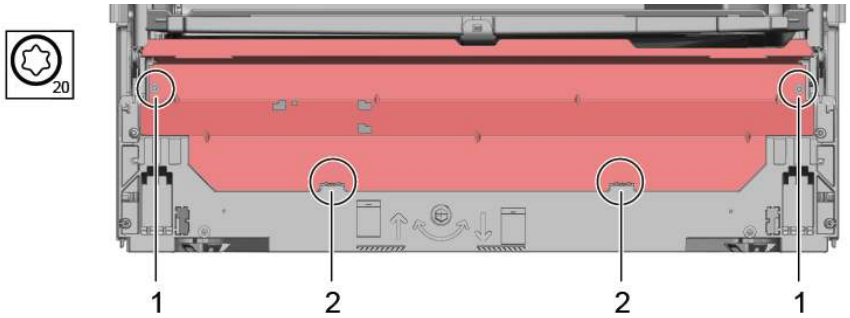

2. Desengate os elementos de encaixe (2).

3. Incline a placa da tomada de base cuidadosamente para a frente (1).

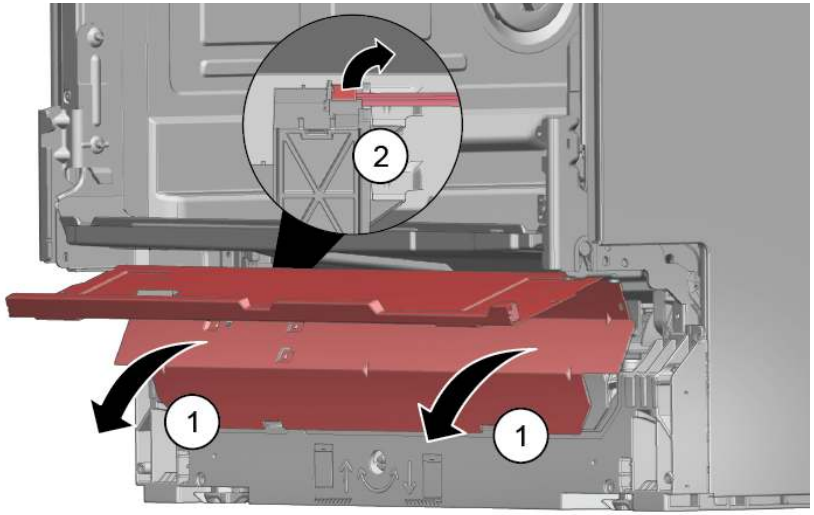

4.

	Dependendo da série do modelo, a ficha para o EmotionLight ainda está fixada à base.

Desbloqueie a ficha na lingueta de bloqueio e puxe para trás (opcional) (2).

4.15.2 Instalar a placa da tomada de base

- Instale a placa da tomada de base pela ordem inversa.

Copyright by BSH Hausgeräte GmbH

4.16 Substituir a calha de transbordamento

	A calha de transbordamento está localizado na área inferior dianteira do aparelho.

Pré-requisito:

- O aparelho está desligado da energia.
- O aparelho está desligado do abastecimento de água.
- A frente do móvel foi removida (opcional).
- A porta exterior foi removida.
- O painel inferior foi removido (opcional).→726
- A placa da tomada de base foi removida.→727

4.16.1 Remover a calha de transbordamento

	Água residual ▪ Se a mangueira de drenagem for removida, a água residual pode sair. ▪ Recolha a água ou remova-a da cuba coletora inferior com uma seringa de sucção.

1. Puxe para fora o mecanismo de encaixe em cima (1, 2).

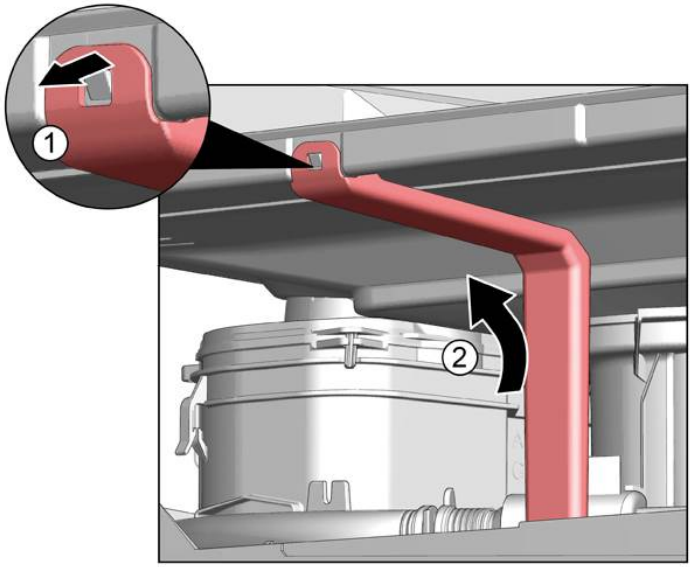

2. Solte o elemento de encaixe em cima.

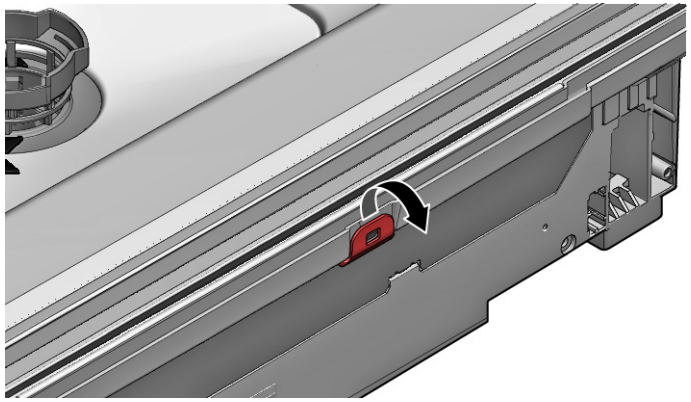

Copyright by BSH Hausgeräte GmbH

3. 1. Insira a chave de parafusos sob o grampo de metal (1).
   2. Solte o clipe de metal suavemente (2).

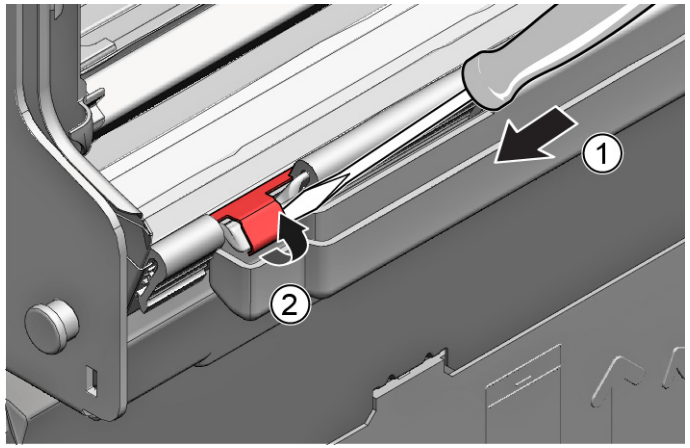

4. Levante a calha de transbordamento para fora.

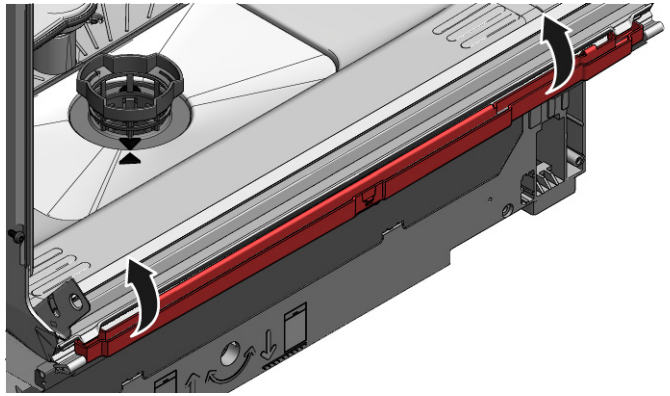

4.16.2 Instalar a calha de transbordamento.

	Danos causados pela água devido à instalação incorreta da calha de transbordamento! Insira a calha de transbordamento corretamente em baixo na guia da calha de base. Encaixe a calha de transbordamento corretamente em cima.

1. 1. Posicione a calha de transbordamento (1).
   2. Insira a calha de transbordamento na vedação (2).
   3. Pressione a calha de transbordamento para dentro da guia da vedação (3).
   4. Insira a calha de transbordamento cuidadosamente (4).
   5. Encaixe a calha de transbordamento (5).

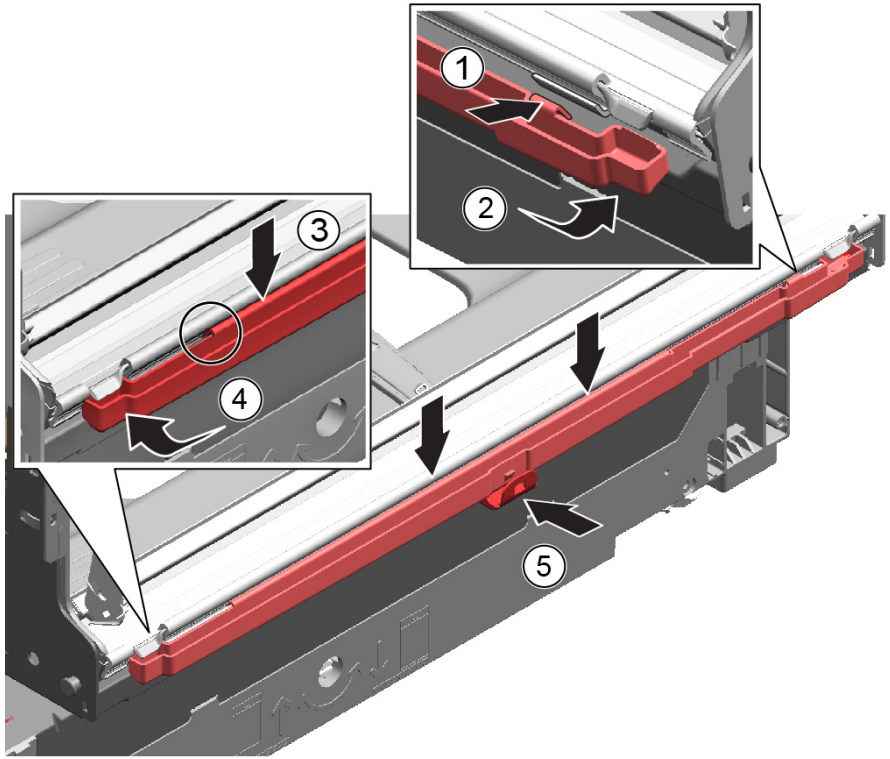

Copyright by BSH Hausgeräte GmbH

2. Verifique a instalação à esquerda e à direita.

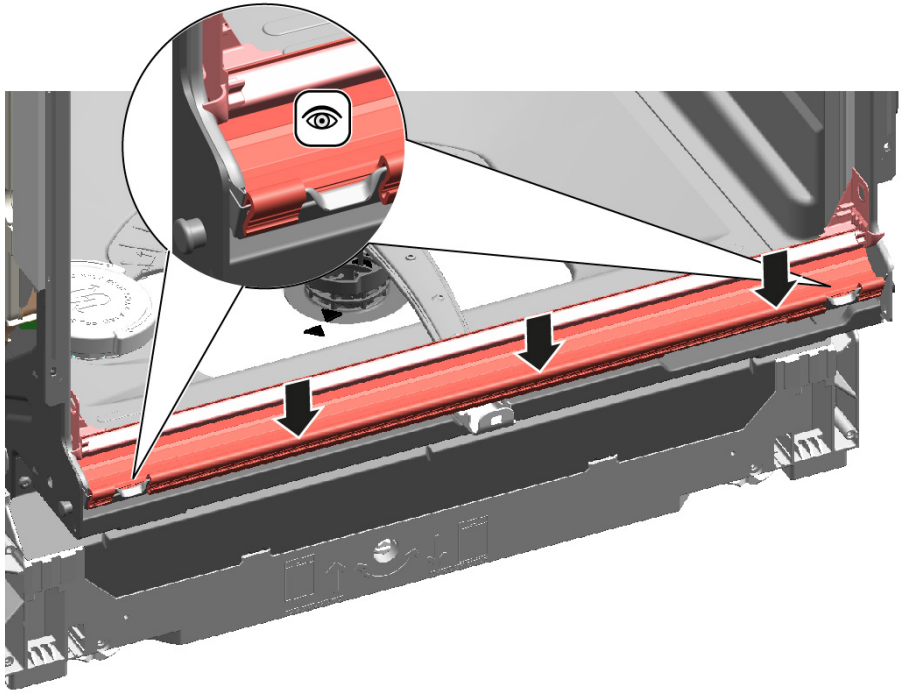

3. Verifique o assento firme.

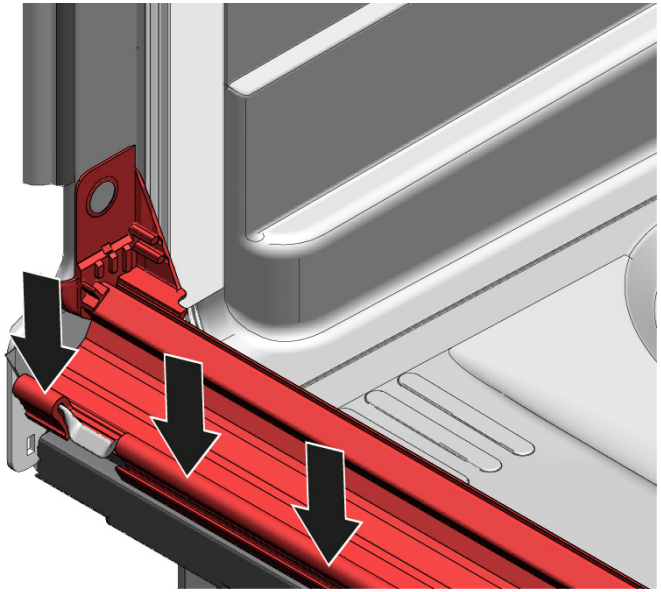

4. Encaixe o clipe de metal dos lados esquerdo e direito.

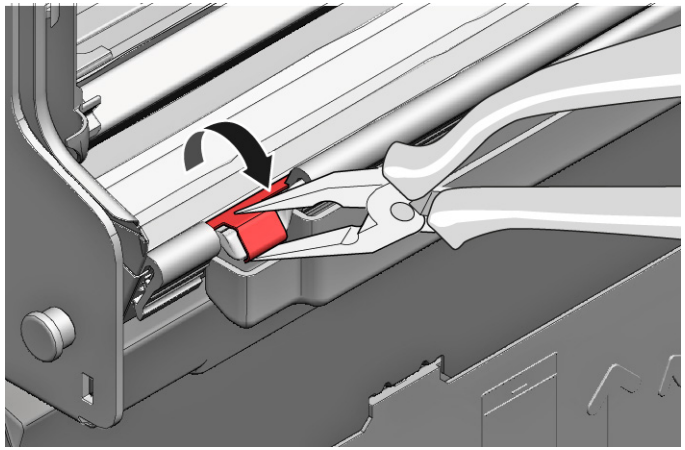

Copyright by BSH Hausgeräte GmbH

4.17 Substituir a porta interior

Pré-requisito:

- O aparelho está desligado da energia.
- O aparelho está desligado do abastecimento de água.

4.17.1 Remover a porta interior

1. Remova os parafusos (1).
2. Remova a porta interior por cima (2).

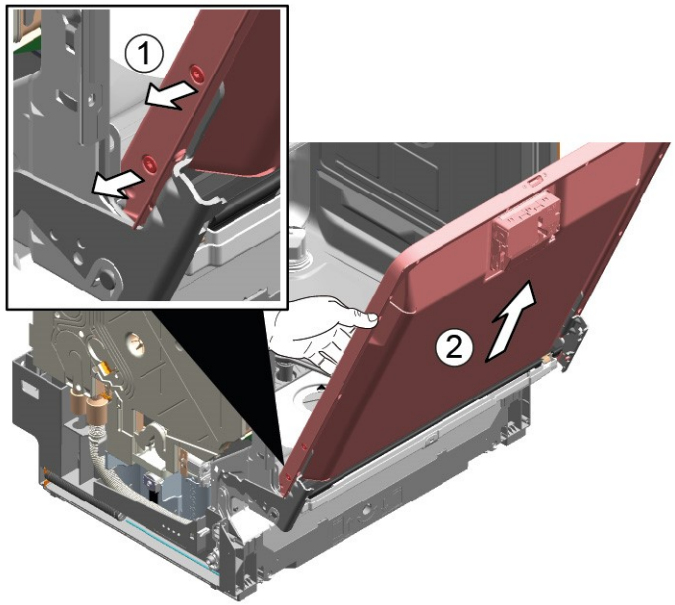

4.17.2 Instalar a porta interior

1. Vire a vedação da porta para a frente.
2. Mova a porta interior para trás da vedação da porta.
3. Feche a porta interior.
4. Vire a vedação da porta para cima.
   As peças laterais apontam para cima.
5. Mova a dobradiça da porta para cima.
6. Fixe a dobradiça da porta com parafusos.
7. Posicione a porta interior na dobradiça da porta.
8. Fixe a porta interior com parafusos.

Copyright by BSH Hausgeräte GmbH

4.18 Substituir a dobradiça da porta

Pré-requisito:

- O aparelho está desligado da energia.
- O aparelho está desligado do abastecimento de água.
- O aparelho está livremente acessível.
- O painel lateral foi removido.→719
- A porta exterior foi removida.
- A porta interior foi removida.
- O painel de comandos foi removido.→723
- As molas da porta foram fixadas.→724
- O painel inferior foi removido.→726
- A placa da tomada de base foi removida.→727
- A calha de extravasamento foi removida.→728

4.18.1 Remover a dobradiça da porta

1. 1. Solte o gancho de encaixe com a chave de parafusos (1).
   2. Puxe a dobradiça da porta para a frente (2).

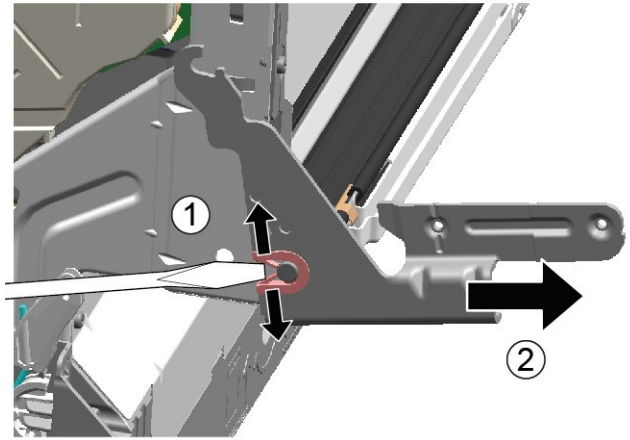

2. Solte a ligação à terra na dobradiça da porta.

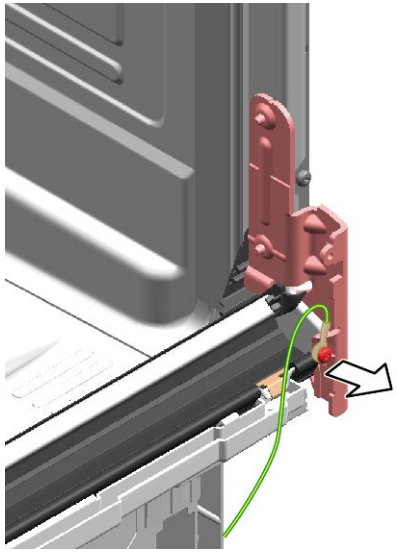

4.18.2 Instalar a dobradiça da porta

PERIGO

Risco de choque elétrico devido a partes sob tensão!
Risco de vida devido a choque elétrico em caso de reparação inadequada

- As partes elétricas devem ser reparadas por um eletricista qualificado.
- Após a reparação, solicite a realização de um teste de segurança de acordo com VDE 0701 ou os regulamentos específicos do país.

Copyright by BSH Hausgeräte GmbH

1. 1. Coloque a dobradiça no aparelho (1).
   2. Desloque a dobradiça para baixo (2) até ficar presa no aparelho.

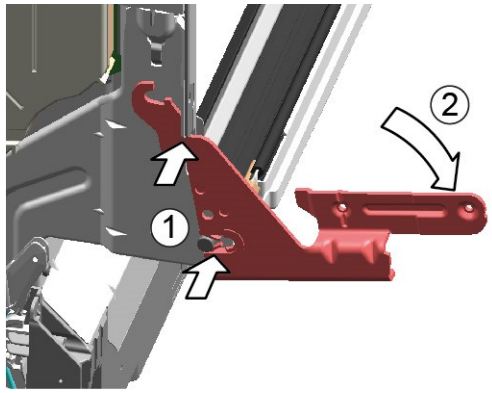

2.

	A falta de ligação à terra pode causar um potencial de ligação na porta.

Estabelecer a ligação à terra.

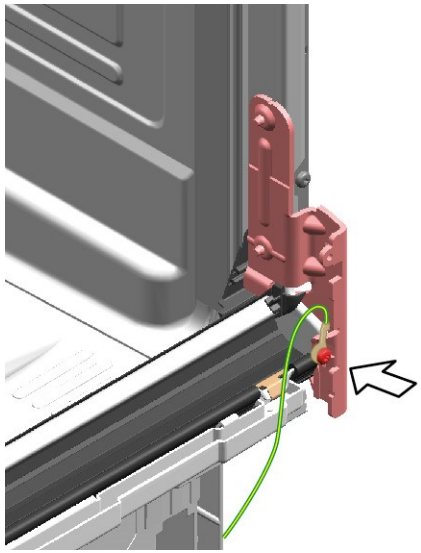

Copyright by BSH Hausgeräte GmbH

4.19 Substituir a vedação (inferior) da porta

Pré-requisito:

- O aparelho está desligado da energia.
- O aparelho está desligado do abastecimento de água.
- A porta exterior foi removida.
- A placa da tomada de base foi removida.→727
- O painel inferior foi removido (opcional).→726
- As molas da porta foram removidas.
- O painel de comandos foi removido.
- O suporte do feixe de fios em baixo à direita foi removido.

4.19.1 Remover a vedação da porta

1. Remova os dois clipes de retenção na vedação inferior da porta (1, 2).

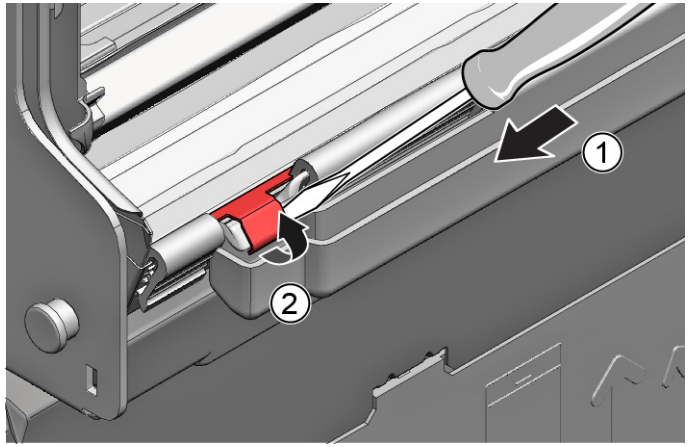

2. Desprenda a calha de transbordamento.

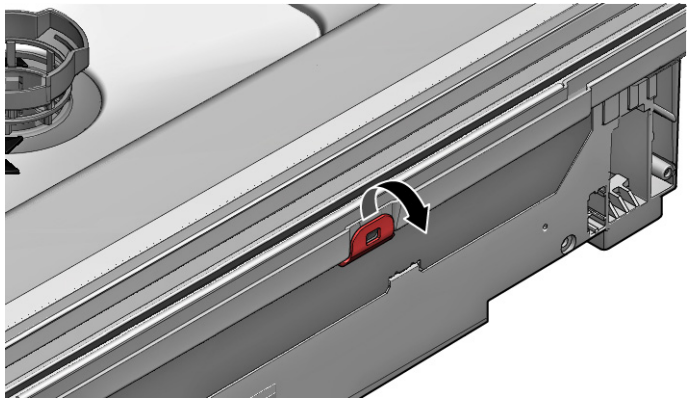

3. Levante a calha de transbordamento para fora.

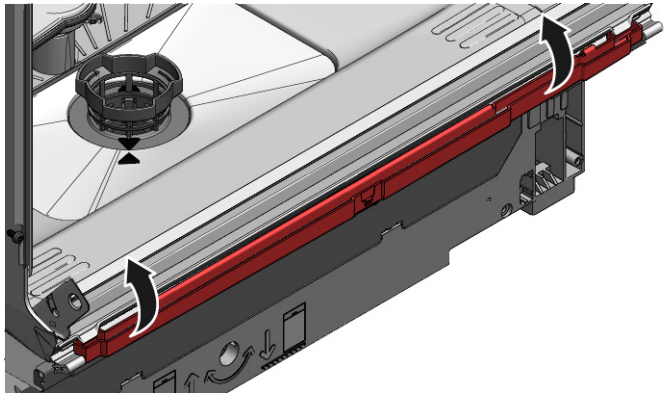

Copyright by BSH Hausgeräte GmbH

4. Remova da porta interior a vedação inferior da porta.

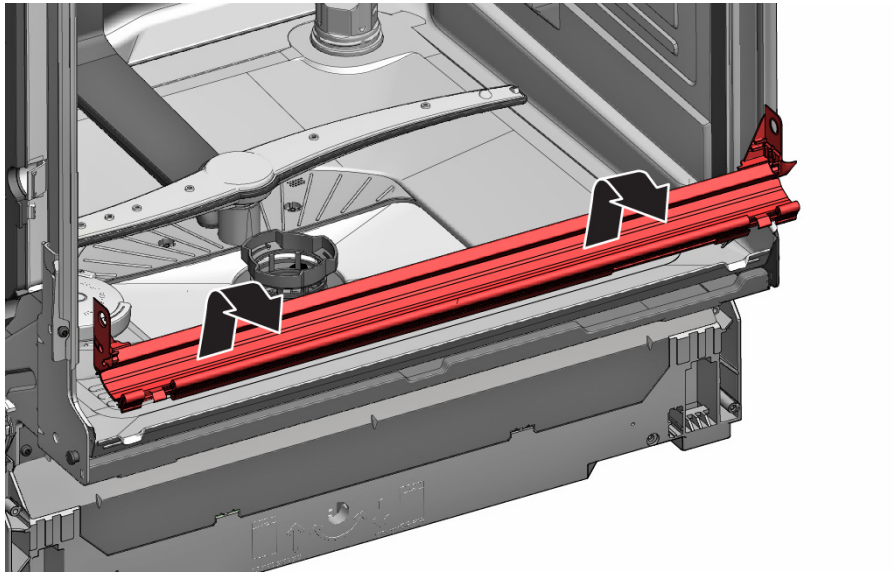

4.19.2 Instalar a vedação da porta

1. Encaixe as capas seladas à esquerda e à direita na calha de vedação com a vedação da porta.

2. Insira a vedação da porta com a aba de fecho na porta interior.
3. Fixe a vedação da porta com dois clipes de retenção.

Copyright by BSH Hausgeräte GmbH

4.20 Substituir a vedação (superior) da porta

Pré-requisito:

- O aparelho está desligado da energia.
- O aparelho está desligado do abastecimento de água.

4.20.1 Remover a vedação da porta

- Remova a vedação da porta do quadro interior.

4.20.2 Instalar a vedação da porta

A vedação da porta tem de ser cortada para ficar com o comprimento correto antes da instalação. Tem de ser de 1750 mm para aparelhos com 81 cm de altura e de 1850 mm para aparelhos com 86 cm de altura.

1. Prepare a vedação da porta apropriada.
2. Assegure a posição de instalação correta do perfil de vedação.

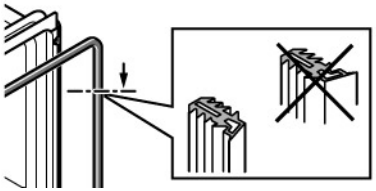

3. O ponto branco deverá estar alinhado com a faixa de base vedante.

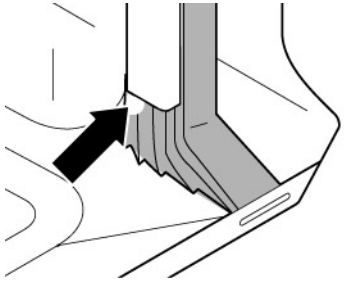

4. | | |
|---|---|
| i | A vedação não pode ficar ondulada ou esticada nos cantos. A vedação é cortada diagonalmente nas extremidades e vai-se estreitando na direção do fundo do recipiente à frente. |

   Posicione a extremidade da vedação exatamente à frente sob a porta interior. A vedação deve assentar na lateral do recipiente o mais possível.

➡ Vedação da porta corretamente instalada:

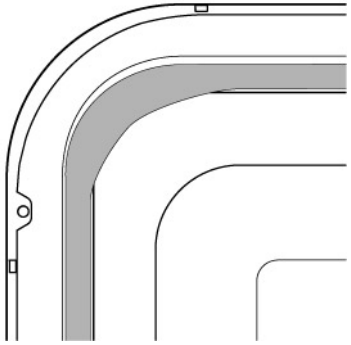

Copyright by BSH Hausgeräte GmbH

4.21 Substituir o EmotionLight

	O EmotionLight está situado na área superior dianteira exterior do depósito de lavagem.

Pré-requisito:

- O aparelho está desligado da energia.
- O aparelho está desligado do abastecimento de água.
- O aparelho está livremente acessível.
- O tampo foi removido (opcional).
- O painel lateral direito foi removido (opcional).→*719*

4.21.1 Remover o EmotionLight

1. Desprenda o gancho de encaixe atrás (1).

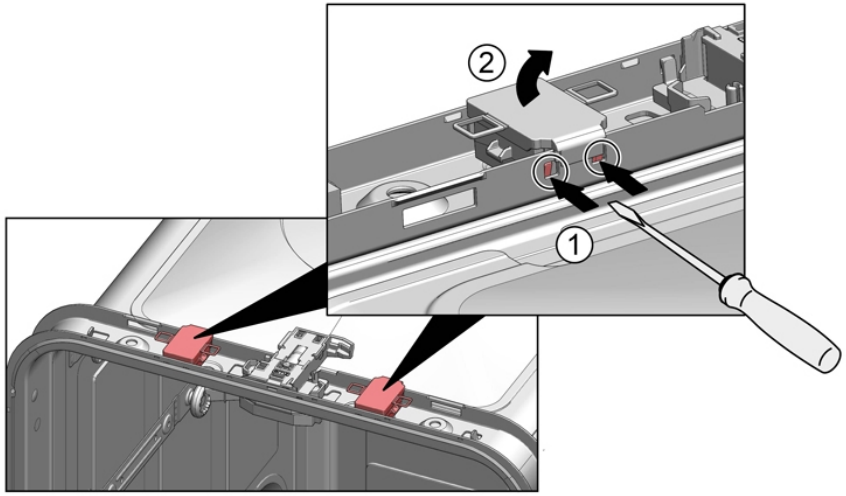

2. Remova o suporte por cima (2).
3. Puxe a ficha para fora do conector (em baixo à direita na frente do aparelho).
4. Remova a ligação elétrica do módulo de potência.

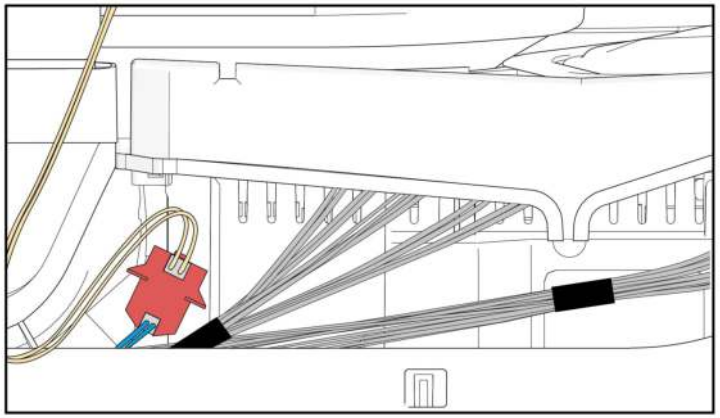

5. Remova o EmotionLight do aparelho.

4.21.2 Instalar o EmotionLight

1. Insira o suporte no quadro do depósito de lavagem (1).

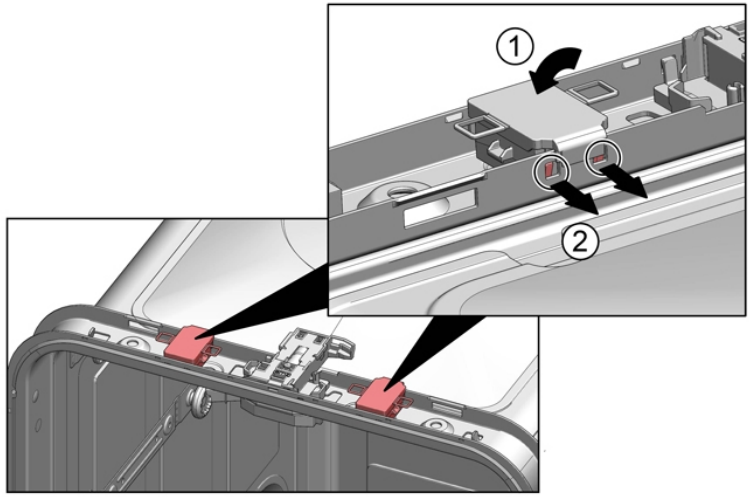

Copyright by BSH Hausgeräte GmbH

2. Engate o gancho de encaixe (2).
3.

ATENÇÃO!

Instalação imprópria!
Danos no cabo na área da dobradiça da porta.
- Instale o cabo na área da dobradiça da porta (entre a dobradiça de placa e o depósito de lavagem) de modo a que não possa ser danificado pelas peças móveis.

Instale o cabo do lado direito inferior.

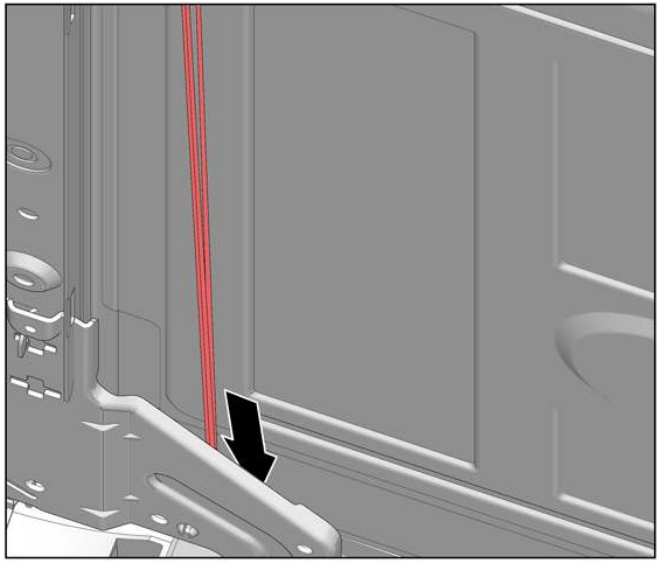

Copyright by BSH Hausgeräte GmbH

Fig. 3: Cabo plano

4. Insira a ficha.

Copyright by BSH Hausgeräte GmbH

4.22 Substituir o TimeLight

	Substituir o TimeLight apenas como peça completa. O módulo TimeLight está fixado na parte de trás da placa da tomada de base.

Pré-requisito:

- O aparelho está desligado da energia.
- O aparelho está desligado do abastecimento de água.
- O painel inferior foi removido.→726
- A placa da tomada de base foi removida e rodada.→727

4.22.1 Remover o TimeLight

1. Dobre os elementos de encaixe (1) ligeiramente para fora.

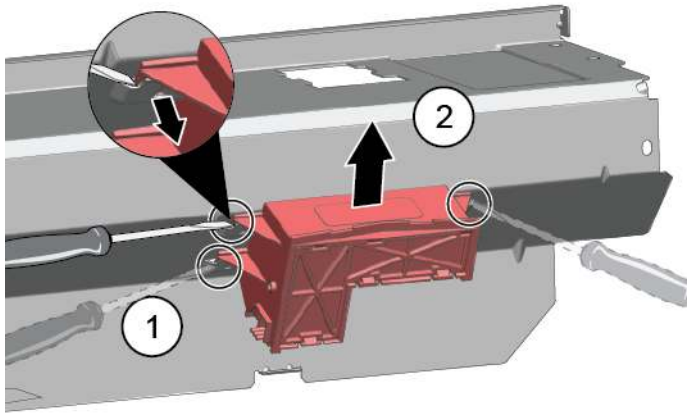

2. Puxe o módulo TimeLight para cima para fora da guia (2).

4.22.2 Instalar o TimeLight

1. Dobre novamente os elementos de encaixe (1) para trás.

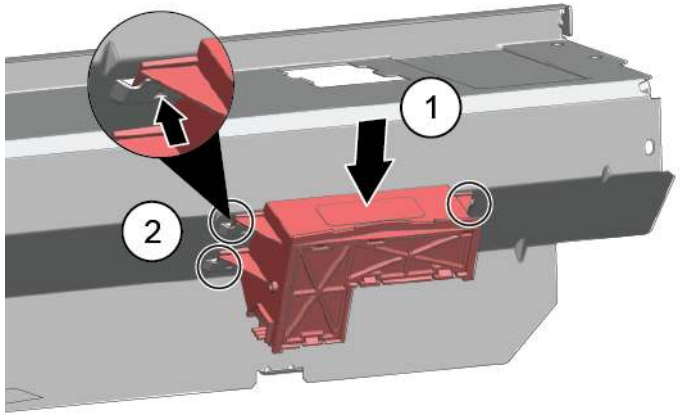

2. Empurre o módulo TimeLight para dentro da guia (2).
3. Conecte a ligação elétrica.

Copyright by BSH Hausgeräte GmbH

4.23 Substituir a Gap Illumination

Pré-requisito:

- O aparelho está desligado da energia.
- O aparelho está desligado do abastecimento de água.
- A porta exterior está desmontada.
- O painel de operação foi removido.

4.23.1 Remover a Gap Illumination

1. 1. Desprenda o encaixe (1).
   2. Remova a ligação elétrica do módulo de operação (2).

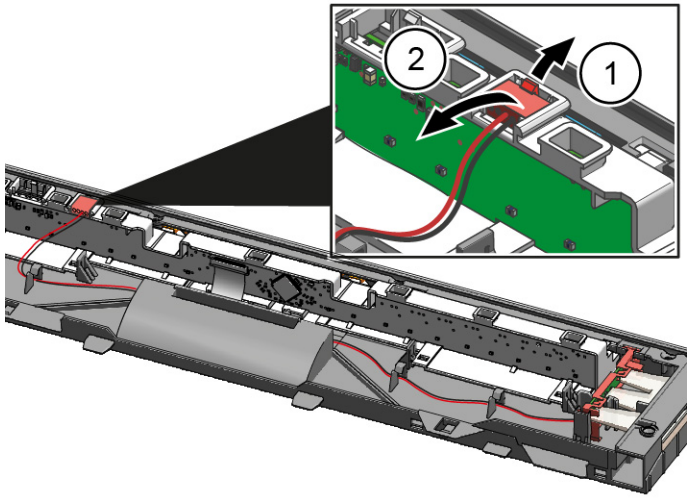

2. 1. Desprenda o gancho de encaixe atrás (1).
   2. Remova a fibra ótica (2).

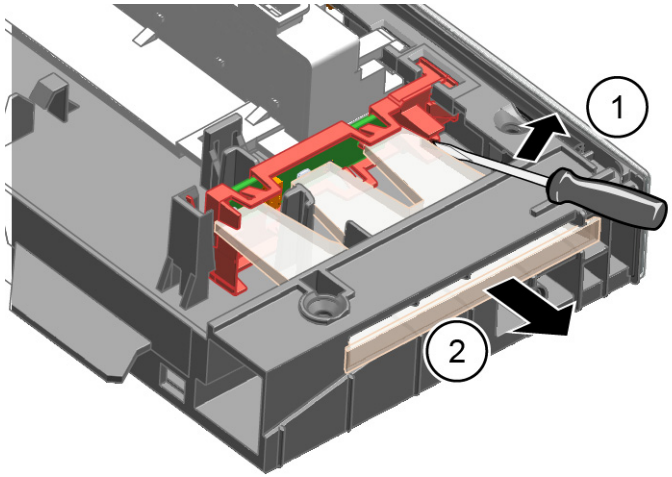

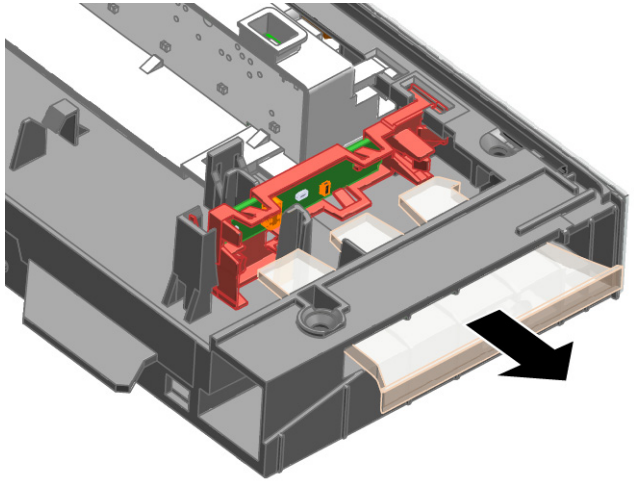

Copyright by BSH Hausgeräte GmbH

3. 1. Desprenda o gancho de encaixe (1).
   2. Levante a placa com o suporte e remova-la do quadro do módulo de operação (2).

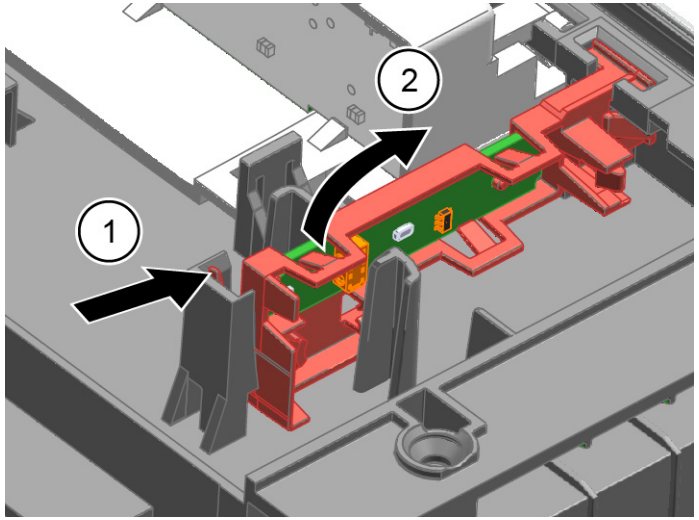

4.23.2 Instalar a Gap Illumination

1. Insira o suporte da placa no quadro do módulo de operação.

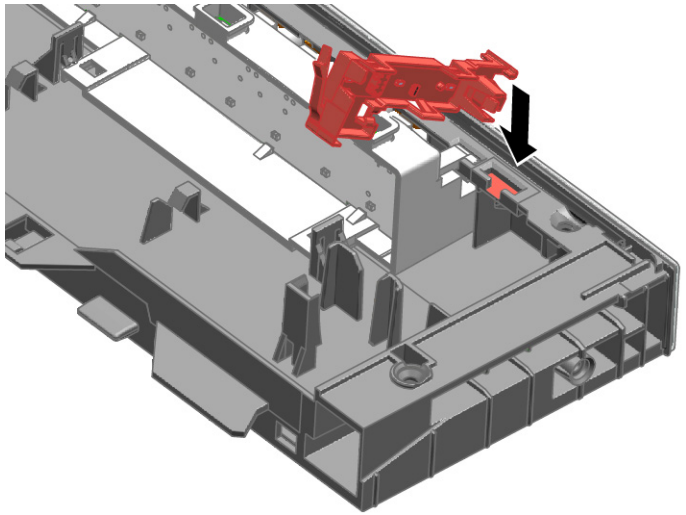

2. Aperte-o com um som de "clique".

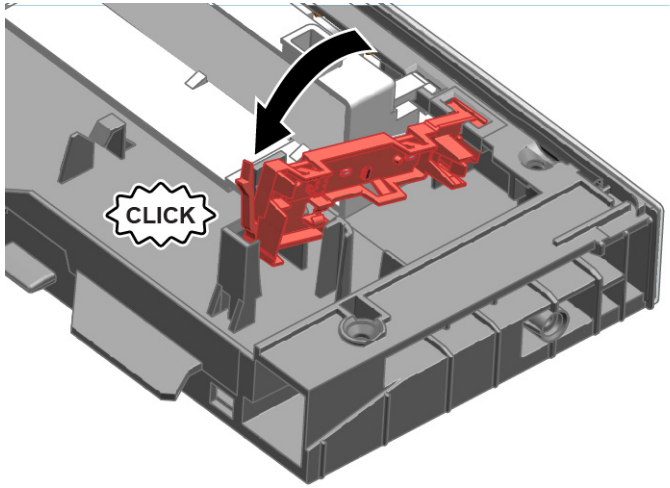

3. Instale a fibra ótica e aperte-a com um som de "clique".

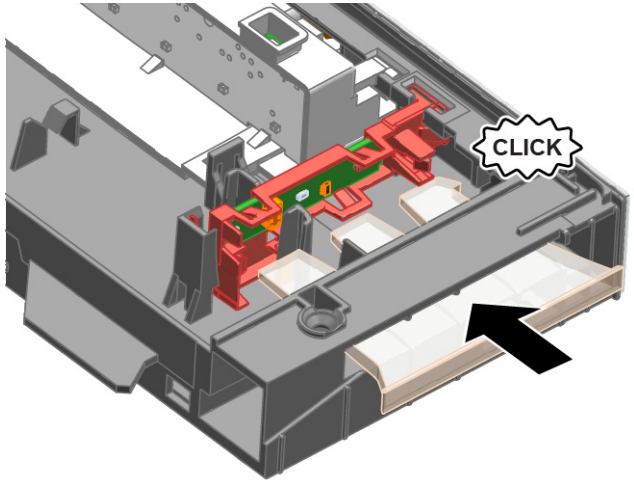

4. Conecte o fio ao módulo de operação.

Copyright by BSH Hausgeräte GmbH

Indicii pentru reparații - Maşină de spălat vase

Referitor la acest document 745
1.1 Informații importante 745
1.1.1 Aplicabilitatea 745
1.2 Explicația simbolurilor 745
1.2.1 Nivelurile de pericol 745
1.2.2 Simbolurile de pericol 745
1.2.3 Structura avertismentelor 746
1.2.4 Simbolurile generale 746

Siguranța 747
2.1 Instrucțiuni generale de siguranță 747
2.1.1 Toate aparatele electrocasnice 747

Instrumente și materiale utile 748

Repararea 749
4.1 Înlocuirea blatului 749
4.1.1 Demontarea blatului 749
4.1.2 Montarea blatului 749
4.2 Montarea sistemului de coşuri 750
4.2.1 Montarea unui jgheab pentru tablete la modelul de 86 cm 750
4.2.2 Montarea clemei de susţinere a ceştilor 750
4.2.3 Montarea inserţiei pentru aburitor 751
4.3 Înlocuirea sertarului varioDrawer 752
4.3.1 Demontarea sertarului varioDrawer 752
4.3.2 Montarea sertarului varioDrawer 753
4.4 Înlocuirea braţelor de pulverizare 754
4.4.1 Demontarea braţului de pulverizare 754
4.4.2 Montarea braţului de pulverizare 754
4.5 Înlocuirea filtrelor 755
4.5.1 Demontarea filtrelor 755
4.5.2 Montarea filtrelor 755
4.6 Montarea capului de pulverizare 756
4.7 Înlocuirea cablului de alimentare 757
4.7.1 Deconectarea cablului de alimentare 757
4.7.2 Conectarea cablului de alimentare 757
4.8 Înlocuirea capacului compartimentului pentru detergent 758
4.8.1 Demontarea capacului compartimentului pentru detergent 758
4.8.2 Introducerea arcului 758
4.8.3 Montarea capacului compartimentului pentru detergent 758
4.9 Înlocuirea capacului pompei de apă uzată 759
4.9.1 Demontarea capacului pompei de apă uzată 759
4.9.2 Montarea capacului pompei de apă uzată 759
4.10 Înlocuirea panoului lateral 760
4.10.1 Demontarea panoului lateral 760
4.10.2 Montarea panoului lateral 761
4.11 Înlocuire uşii exterioare 762
4.11.1 Demontarea uşii exterioare 762
4.11.2 Montarea uşi exterioare 762
4.12 Înlocuirea panoului de control 764
4.12.1 Demontarea panoului de control 764
4.12.2 Montarea panoului de control 764
4.13 Fixarea arcurilor uşii 765
4.14 Înlocuirea panoului de la picioare 767
4.14.1 Demontarea panoului de la picioare 767
4.14.2 Montarea panoului de la picioare 767
4.15 Înlocuirea plăcii de bază 768
4.15.1 Demontarea plăcii de bază 768
4.15.2 Montarea plăcii de bază 768
4.16 Înlocuirea canalului de preaplin 769
4.16.1 Demontarea jgheabului de preaplin 769
4.16.2 Montarea canalului de preaplin 770
4.17 Înlocuirea uşii interioare 772
4.17.1 Demontarea uşii interioare 772
4.17.2 Montarea uşii interioare 772
4.18 Înlocuirea balamalei uşii 773
4.18.1 Demontarea balamalei uşii 773
4.18.2 Montarea balamalei uşii 773
4.19 Înlocuirea garniturii (inferioare) a uşi 775
4.19.1 Demontarea garniturii uşii 775
4.19.2 Montarea garniturii uşii 776
4.20 Înlocuirea garnituri (superioare) a uşii 777
4.20.1 Demontarea garniturii uşii 777
4.20.2 Montarea garniturii uşii 777

Copyright BSH Hausgeräte GmbH

4.21 Înlocuirea lămpii EmotionLight 778
4.21.1 Demontarea lămpii EmotionLight 778
4.21.2 Montarea lămpii EmotionLight 778
4.22 Înlocuirea lămpii TimeLight 781
4.22.1 Demontarea lămpii TimeLight 781
4.22.2 Montarea lămpii TimeLight 781
4.23 Înlocuirea lămpii Gap Illumination 782
4.23.1 Demontarea lămpii Gap Illumination 782
4.23.2 Montarea lămpii Gap Illumination 783

Copyright BSH Hausgeräte GmbH

Referitor la acest document

1.1 Informații importante

1.1.1 Aplicabilitatea

Aceste instrucțiuni de reparare îl ajută pe client să își repare singur aparatele, în conformitate cu normele de proiectare ecologică aplicabile (începând cu 03/2021).

Acestea conțin informații privind modul de înlocuire a pieselor de schimb specifice, inclusiv avertismente și pericole.

Dacă aveți întrebări, vă rugăm să luați legătura cu serviciul relații clienți. Ne asumăm răspunderea pentru daune numai dacă instrucțiunile de reparare au fost respectate pe deplin.

1.2 Explicația simbolurilor

1.2.1 Nivelurile de pericol

Nivelurile de alertă sunt reprezentate printr-un simbol și un cuvânt de avertizare. Cuvântul de avertizare indică gravitatea pericolului.

Nivelul de alertă	Semnificație
⚠ PERICOL	Nerespectarea mesajului de avertizare va provoca accidente grave sau decesul.
⚠ AVERTISMENT	Nerespectarea mesajului de avertizare ar putea provoca accidente grave sau decesul.
⚠ ATENŢIONARE	Nerespectarea mesajului de avertizare ar putea provoca accidente ușoare.
ATENŢIE!	Nerespectarea mesajului de avertizare ar putea provoca daune asupra proprietății.

Tabel 1: Nivelurile de pericol

1.2.2 Simbolurile de pericol

Simbolurile de pericol sunt reprezentări simbolice care indică tipul de pericol.

În acest document sunt utilizate simbolurile de pericol de mai jos:

Simbol de pericol	Semnificație
	Mesaj de avertizare general
	Pericol din cauza tensiunii electrice
	Pericol de explozie
	Pericol de tăiere
	Pericol de zdrobire

Copyright BSH Hausgeräte GmbH

Simbol de pericol	Semnificație
	Pericol din cauza suprafețelor fierbinți
	Pericol din cauza câmpului magnetic puternic
	Pericol din cauza radiației neionizante

Tabel 2: Simbolurile de pericol

1.2.3 Structura avertismentelor

Avertismentele din acest document au un aspect și o structură standard.

	PERICOL **Tipul și sursa pericolului!** Consecințele posibile ale ignorării pericolului/avertismentului. ▸ Măsuri și interdicții pentru prevenirea pericolului.

Exemplul următor prezintă un avertisment privind electrocutarea din cauza pieselor sub tensiune. Se menționează măsura necesară pentru a evita pericolul.

	PERICOL **Pericol de electrocutare din cauza pieselor sub tensiune!** Deces prin electrocutare ▸ Deconectați aparatele de la sursa de alimentare cu tensiune cu cel puțin 60 de secunde înainte de a începe reparațiile.

1.2.4 Simbolurile generale

În acest document sunt utilizate simbolurile generale de mai jos:

Simbol general	Semnificație
	Identificarea unei recomandări speciale (text și/sau grafică)
	Identificarea unei recomandări simple (numai text)

Simbol general	Semnificație
	Identificarea unui link spre un videoclip instructiv
	Identificarea sculelor necesare
	Identificarea condițiilor preliminare necesare
if	Identificarea unei stări (dacă..., apoi...)
	Identificarea unui rezultat
Pornire	Identificarea unei taste sau a unui buton
[00123456]	Identificarea unui număr de serie
Stare	Identificarea unui text/unei ferestre afișate (pe ecranul aparatului)

Tabel 3: Simbolurile generale

Copyright BSH Hausgeräte GmbH

Siguranța

2.1 Instrucțiuni generale de siguranță

2.1.1 Toate aparatele electrocasnice

Pericol de electrocutare din cauza pieselor sub tensiune!

- Erorile care au loc în timpul reparațiilor efectuate la componentele electrice pot să ducă la electrocutări!
- Deconectați aparatul de la sursa de alimentare cu tensiune cu cel puțin 60 de secunde înainte de a începe lucrările.
- După reparație, este obligatorie efectuarea unei verificări de siguranță conform cu VDE 0701 sau cu reglementările naționale respective.

Pericol de rănire din cauza muchiilor ascuțite!

- Purtați mănuși de protecție.

Pericol de zdrobire în timpul lucrărilor de reparație, întreținere, depanare și service, din cauza componentelor grele și mobile

- Purtați încălțăminte de protecție.
- Fixați componentele grele împotriva căderii.
- Nu vă sprijiniți cu părți ale corpului de componentele mobile.

Pericol pentru siguranța/funcționarea aparatului!

- Utilizați numai piese de schimb originale.

Pericol de deteriorare a componentelor sensibile la electricitatea statică (ESD)!

- Nu atingeți modulele, inclusiv conexiunile și căile conductorilor.

Copyright BSH Hausgeräte GmbH

Instrumente și materiale utile

Desemnare	Detalii	Imagini
Șurubelniță Torx T20 cu orificiu [00340764]	100 mm, pentru șuruburi cu știft de siguranță	
Șurubelniță Torx T15	Lungime 80 mm	
Şurubelniţă plată	Lamă de 10 mm x 1,6 mm x 200 mm	
Patent cu cioc [00340871]	Lungime: 200 mm, drept	

Copyright BSH Hausgeräte GmbH

4.1 Înlocuirea blatului

Cerinţă:

- Aparatul este deconectat de la sursa de energie electrică.
- Aparatul este complet accesibil.

4.1.1 Demontarea blatului

1. Demontaţi cele două şuruburi din spate (1) (opţionale).
2. Apăsaţi în sus ambele clapete de fixare de sub blat (2).

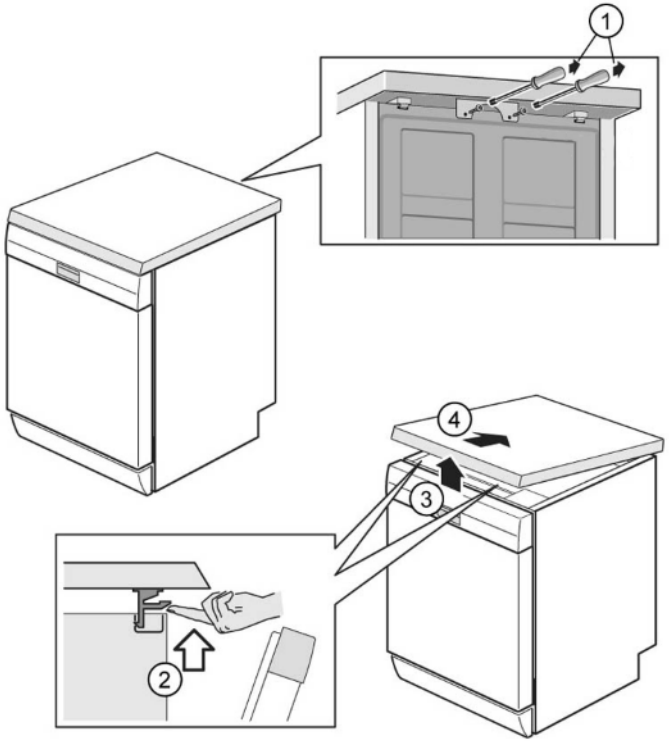

3. Ridicaţi blatul uşor din partea din faţă (3).
4. Împingeţi blatul îndepărtându-l de partea din spate (4).
5. Demontaţi partea superioară.

4.1.2 Montarea blatului

1. Blocaţi partea din spate a blatului în ghidaje utilizând colierele de fixare (1).

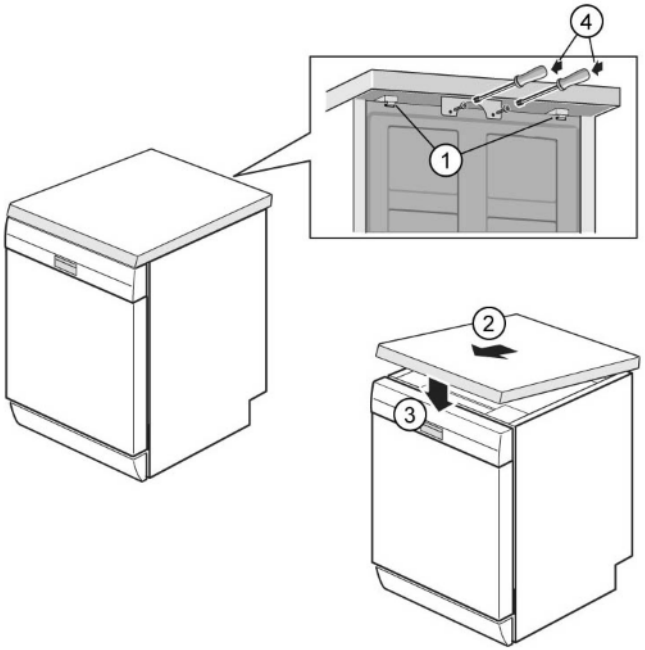

2. Împingeţi blatul în faţă (2).
3. Apăsaţi partea din faţă a blatului în jos până când ambele manete de prindere se fixează în poziţie cu un clic (3).
4. Înşurubat la loc cele două şuruburi (4) (opţional).

Copyright BSH Hausgeräte GmbH

4.2 Montarea sistemului de coşuri

Cerinţă:

- Coşul relevant a fost demontat din aparat.

4.2.1 Montarea unui jgheab pentru tablete la modelul de 86 cm

Scule speciale:

- Ghidajul pentru tablete [00614935]
- Clema de susţinere a ceştilor [00618565]

1. Introduceţi jgheabul pentru tablete pe diagonală pe faţa frontală a coşului.
2. Centraţi compartimentul de colectare a tabletelor şi fixaţi-l în poziţie cu un clic.

4.2.2 Montarea clemei de susţinere a ceştilor

Scule speciale:

- Ghidajul pentru tablete [00614935]
- Clema de susţinere a ceştilor [00618565]

i	Când spălaţi ceşti, clema de susţinere a ceştilor poate fi rababată în sus. Unghiul suplimentar reduce acumularea apei pe fundul ceştilor. În cazul paharelor înalte, vă recomandăm să lăsaţi clema de susţinere a ceştilor rababată în jos. Dacă coşurile de sus sunt prevăzute cu inserţie de plastic opţională, aceasta trebuie să fie întâi demontată.

1. Scoateţi inserţia de plastic.

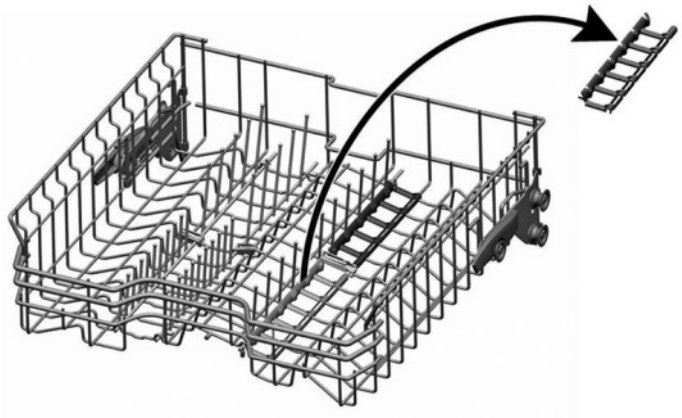

2. Fixaţi în poziţie cu un clic clema de susţinere a ceştilor.

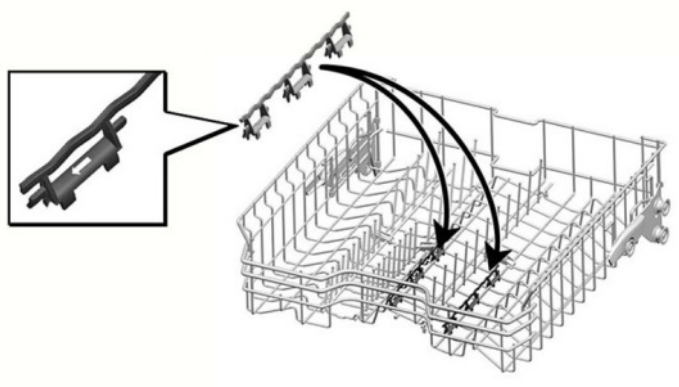

3. Rabataţi clema în sus.

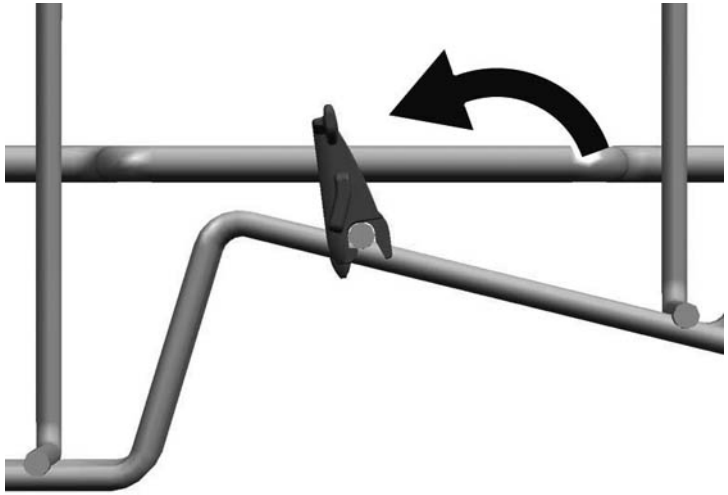

Copyright BSH Hausgeräte GmbH

4. Poziţionaţi articolele de spălat.

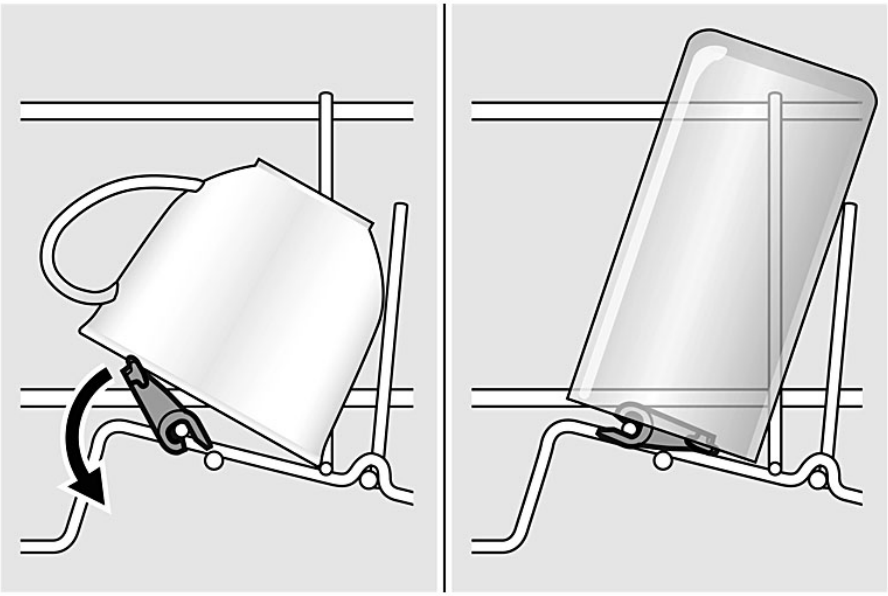

4.2.3 Montarea inserţiei pentru aburitor

Scule speciale:

- Ghidajul pentru tablete [00614935]
- Clema de susţinere a ceştilor [00618565]

- Montaţi inserţia pentru aburitor cu piesele de capăt introduse sub sistemul coşului.

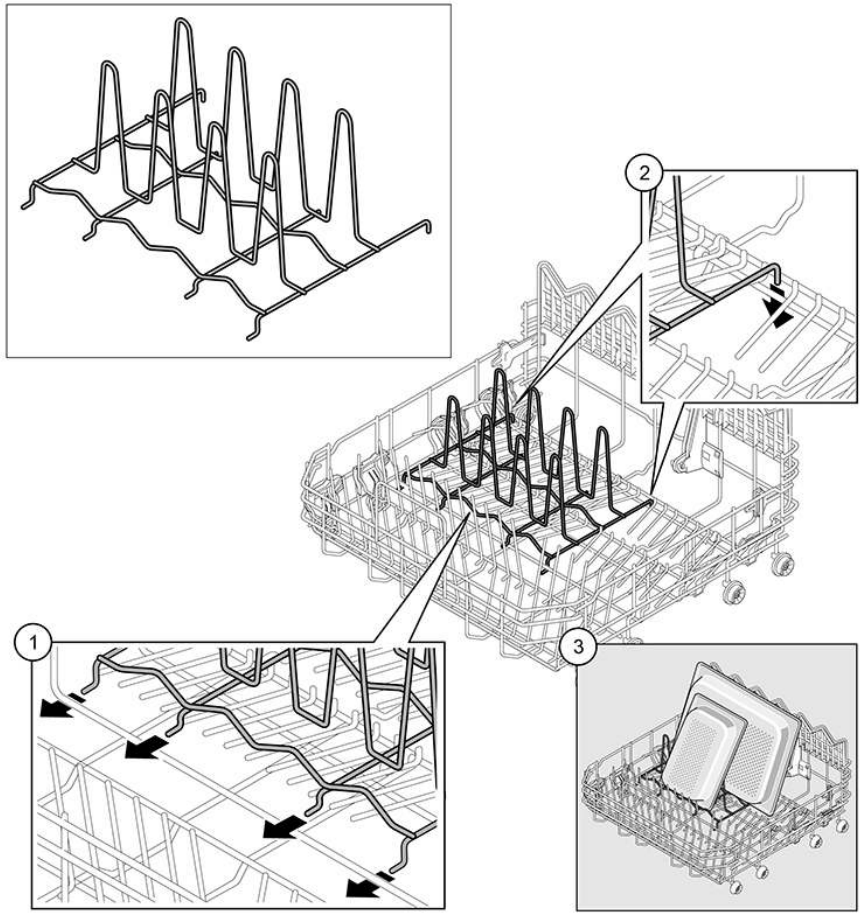

Copyright BSH Hausgeräte GmbH

4.3 Înlocuirea sertarului varioDrawer

4.3.1 Demontarea sertarului varioDrawer

1. Îndoiţi clapetele sertarului spre interior.

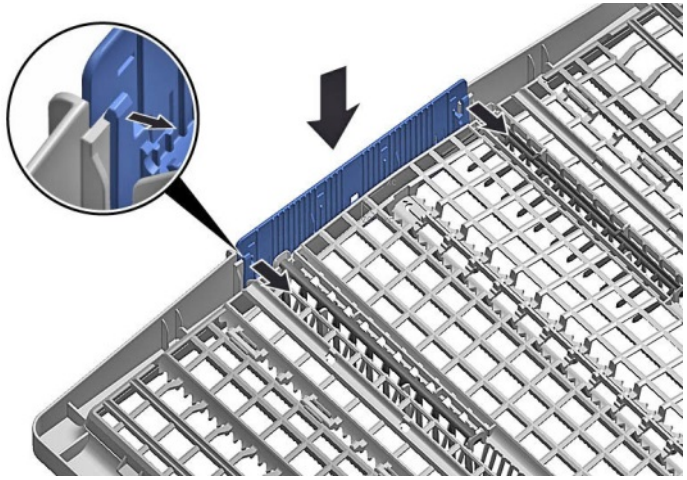

2. Demontaţi mânerul în sus.

3. Apăsaţi pe inserţiile laterale din plastic spre exterior şi apăsaţi-le în sus, afară de pe cadru.

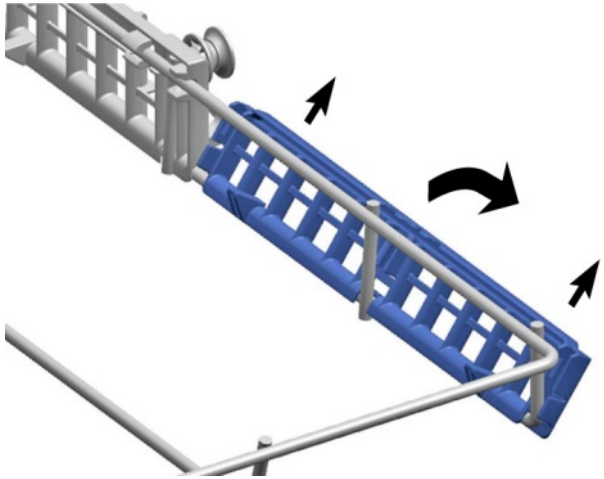

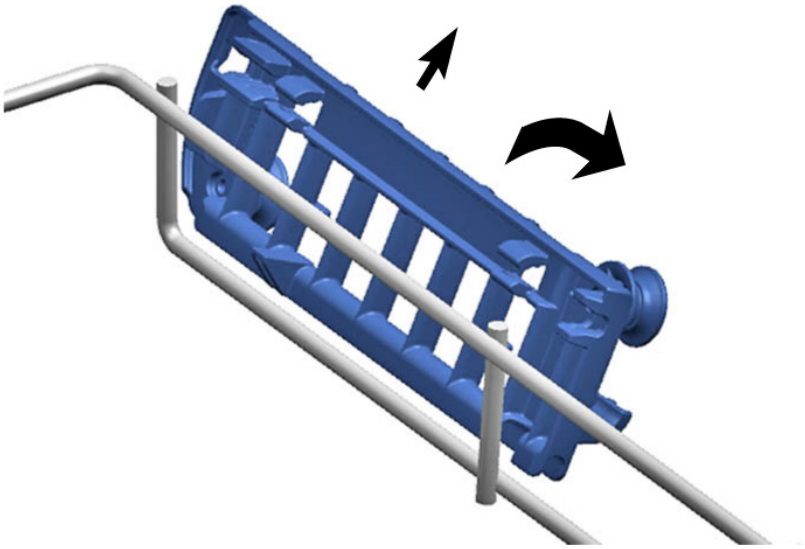

Copyright BSH Hausgeräte GmbH

4. Îndoiţi cu atenţie urechile de ghidare spre exterior.

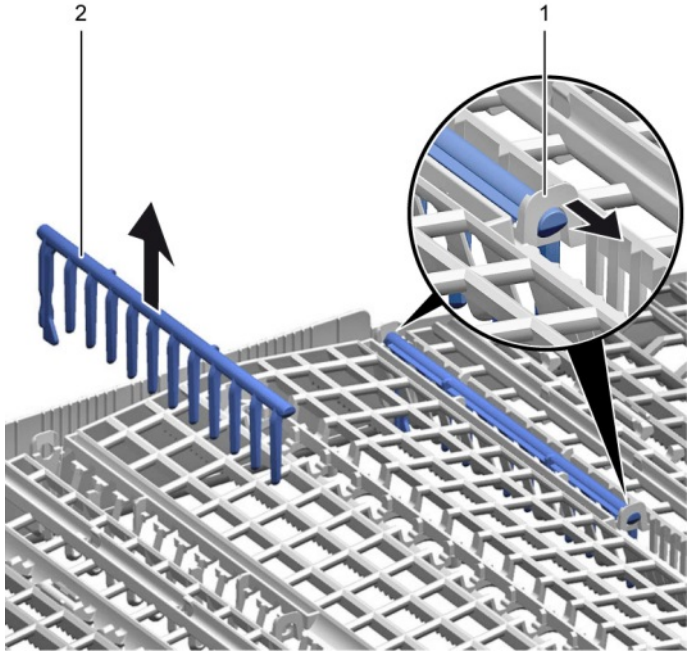

5. Trageţi tijele rabatabile afară din urechi.

6. Apăsaţi cadrul metalic în partea din faţă, scoţându-l de pe suporturi.

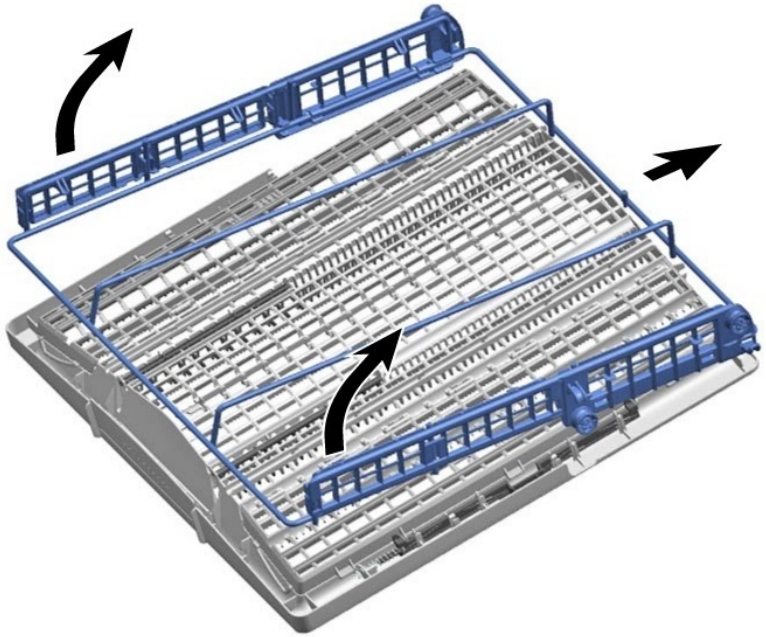

7. Împingeţi cadrul metalic în spate, scoţându-l din ghidaj.

4.3.2 Montarea sertarului varioDrawer

- Montați urmând procedura de demontare în ordine inversă.

Copyright BSH Hausgeräte GmbH

4.4 Înlocuirea braţelor de pulverizare

4.4.1 Demontarea braţului de pulverizare

1. Deşurubaţi braţul de pulverizare superior (1) şi trageţi-l în jos pentru a-l scoate (2).

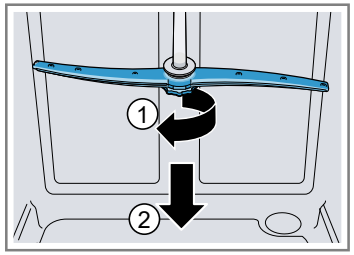

2. Trageţi braţul de pulverizare inferior în jos pentru a-l scoate.

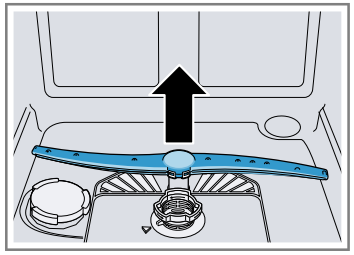

4.4.2 Montarea braţului de pulverizare

1. Introduceţi braţul de pulverizare inferior.
   ➡ Braţul de pulverizare se fixează în poziţie cu un clic.
2. Introduceţi braţul de pulverizare superior şi înşurubaţi-l ferm în poziţie.

Copyright BSH Hausgeräte GmbH

4.5 Înlocuirea filtrelor

4.5.1 Demontarea filtrelor

1. Rotiţi filtrul de particule mari în sens antiorar (1) şi scoateţi sistemul de filtrare (2).

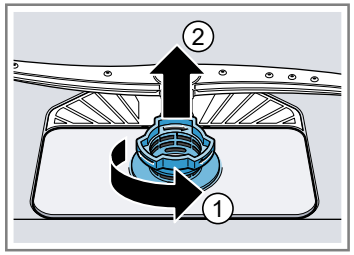

   Asiguraţi-vă că în colectorul de apă nu cad impurităţi.

2. Împingeţi filtrul microscopic în jos pentru a-l scoate.

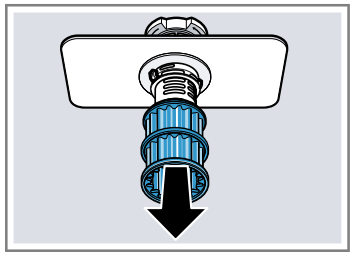

4.5.2 Montarea filtrelor

1. Reasamblaţi sistemul de filtrare.
   Asiguraţi-vă că opritoarele de pe filtrul de particule mari se fixează în poziţie cu un clic.
2. Introduceţi sistemul de filtrare în aparat şi rotiţi filtrul de particule mari în sens orar.
   Asiguraţi-vă că marcajele cu săgeţi se potrivesc.

Copyright BSH Hausgeräte GmbH

4.6 Montarea capului de pulverizare

1. Demontaţi coşul de sus.
2. Introduceţi capul de pulverizare în suport (1) şi rotiţi spre dreapta (2).

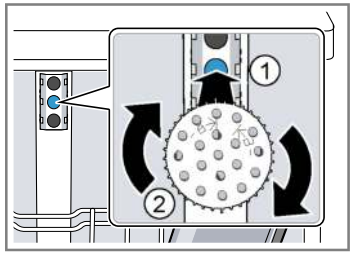

➡ Capul de pulverizare se fixează în poziţie cu un clic.

Copyright BSH Hausgeräte GmbH

4.7 Înlocuirea cablului de alimentare

Cerinţă:

- Aparatul este deconectat de la sursa de energie electrică.
- Aparatul este deconectat de la sursa de alimentare cu apă.
- Aparatele sunt accesibile.

4.7.1 Deconectarea cablului de alimentare

- Mişcaţi ştecherul cablului de alimentare cu atenţie în sus şi în jos şi trageţi afară din priza de reţea.

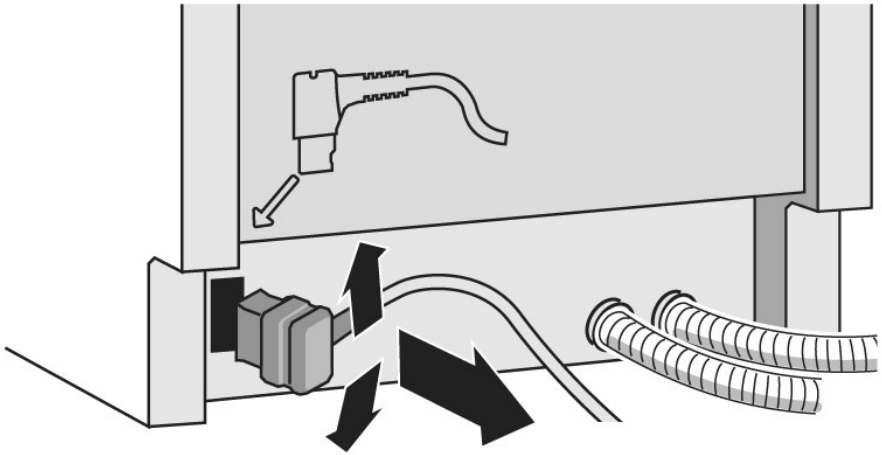

4.7.2 Conectarea cablului de alimentare

ATENŢIE!

Supraîncălzirea conexiunii de reţea!
Pericol de incendiu

- Introduceţi cablul de alimentare ferm, până se aude un clic.

- Introduceţi ştecherul cablului de alimentare în priza de reţea până când auziţi cum ştecherul se fixează în poziţie cu un clic.

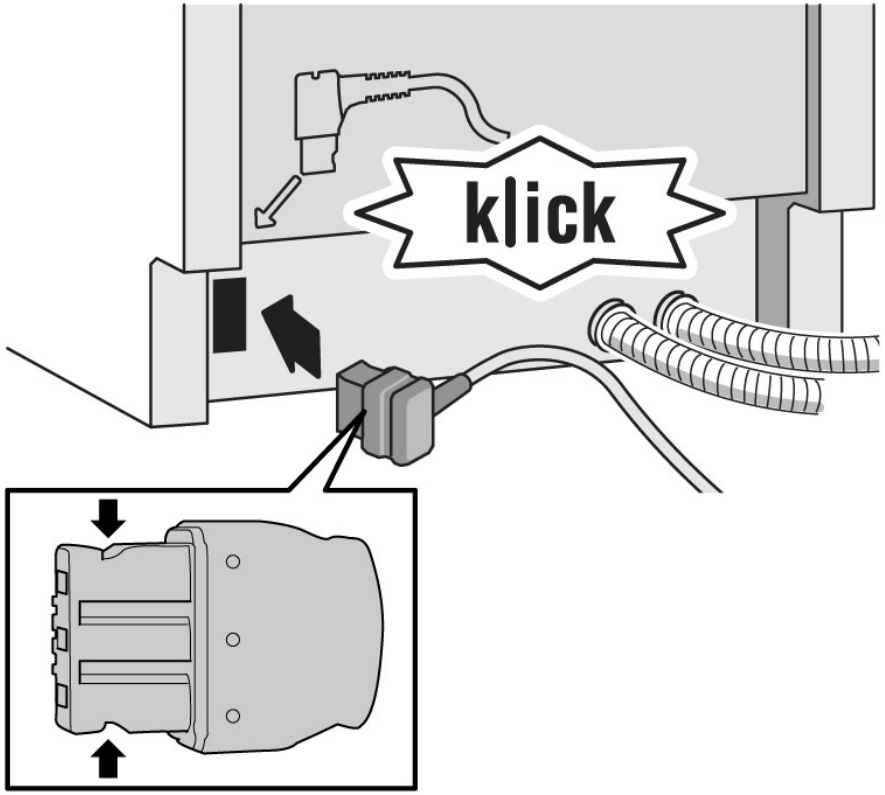

Copyright BSH Hausgeräte GmbH

4.8 Înlocuirea capacului compartimentului pentru detergent

	Se poate utiliza o şurubelniţă mică drept pârghie.

Cerinţă:

- Aparatul este deconectat de la sursa de energie electrică.
- Aparatul este deconectat de la sursa de alimentare cu apă.
- Uşa a fost deschisă.
- Capacul compartimentului pentru detergent a fost deschis.

4.8.1 Demontarea capacului compartimentului pentru detergent

1. Glisaţi capacul compartimentului pentru detergent în interior 5 mm.
2. Cu o mişcare similară acţionării unei pârghii, scoateţi partea inferioară a capacului compartimentului pentru detergent de pe şinele de ghidare şi trageţi partea superioară a capacului compartimentului pentru detergent afară de pe şinele de ghidare.
3. Demontaţi arcul.

4.8.2 Introducerea arcului

1. Introduceţi capătul lung al arcului în orificiul de montare a dispozitivului de dozare (1).

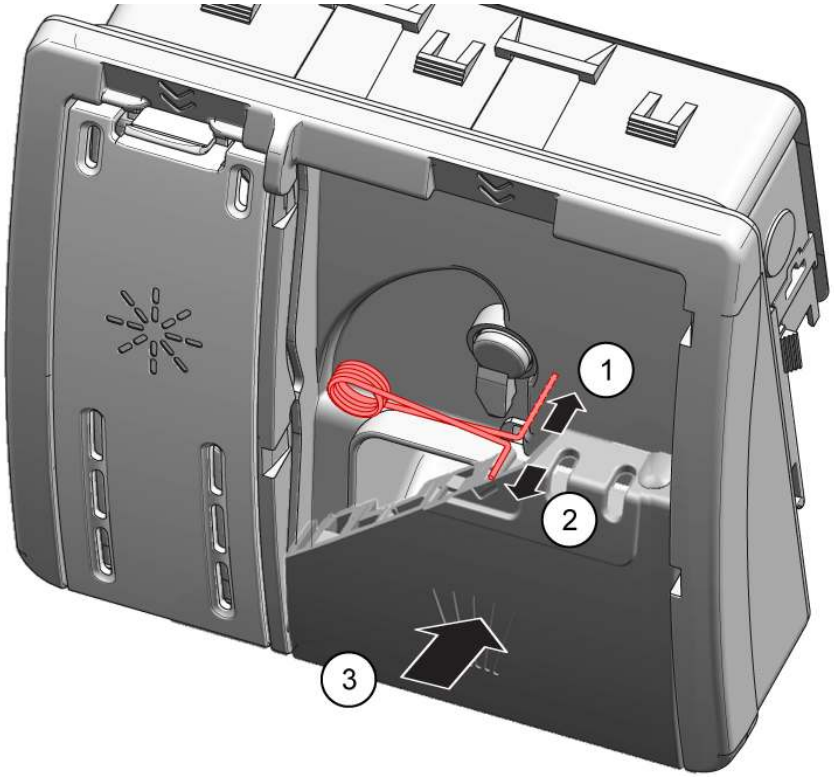

2. Introduceţi capătul scurt al arcului în orificiul de montare a capacului compartimentului pentru detergent (2).
3. Apăsaţi capacul în dispozitivul de dozare (3).

4.8.3 Montarea capacului compartimentului pentru detergent

1. Introduceţi capacul compartimentului pentru detergent cu 5 mm înaintea poziţiei complet deschise în şinele de ghidare de pe o parte. Aplicând o forţă uşoară, apăsaţi partea opusă în şinele de ghidare.
2. Verificaţi funcţionarea capacului compartimentului pentru detergent.

Copyright BSH Hausgeräte GmbH

4.9 Înlocuirea capacului pompei de apă uzată

Cerinţă:

- Coşul a fost demontat.
- Filtrele au fost scoase.→755

4.9.1 Demontarea capacului pompei de apă uzată

1. Evacuaţi toată apa.
   Utilizaţi un burete, dacă este necesar.
2. Desprindeţi capacul pompei cu ajutorul unei linguri şi prindeţi-l de nervura transversală.

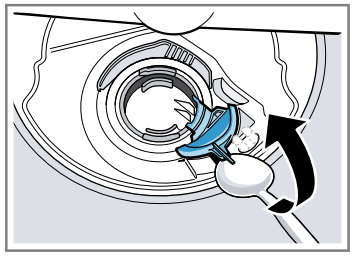

3. Ridicaţi capacul pompei înclinat spre interior şi scoateţi-l.

4.9.2 Montarea capacului pompei de apă uzată

- Introduceţi capacul pompei (1) şi apăsaţi-l în jos (2).

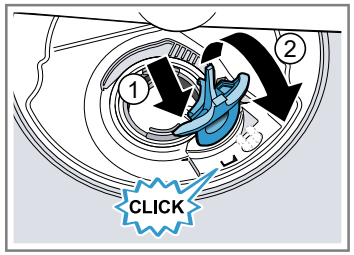

➡ Capacul pompei se fixează în poziţie cu un clic.

Copyright BSH Hausgeräte GmbH

4.10 Înlocuirea panoului lateral

Cerinţă:

- Aparatul este deconectat de la sursa de energie electrică.
- Aparatul este deconectat de la sursa de alimentare cu apă.
- Aparatele sunt accesibile.
- Aparate neîncorporate: Blatul a fost demontat.→*749*

4.10.1 Demontarea panoului lateral

1. Demontaţi şuruburile de pe panoul lateral (1).

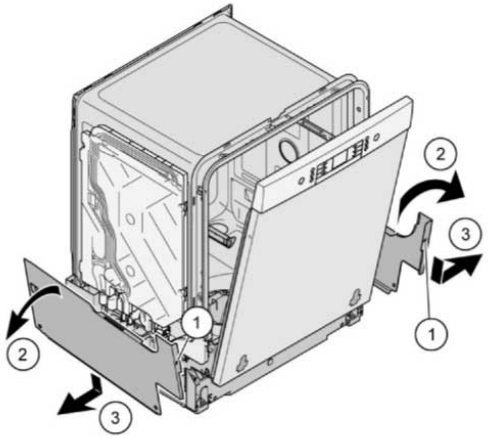

Fig. 1: Complet încorporat

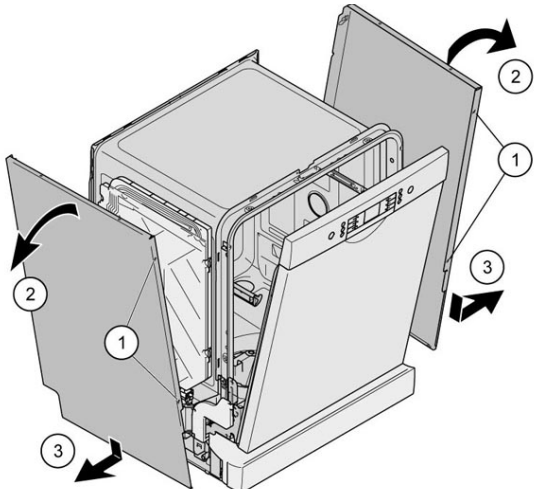

2. Înclinaţi uşor panoul lateral spre exterior, de la partea de sus (2).
3. Coborâţi panoul lateral şi extrageţi-l din canelura de jos (3).

Copyright BSH Hausgeräte GmbH

4.10.2 Montarea panoului lateral

1. Introduceţi panoul lateral în canelura de jos (1).

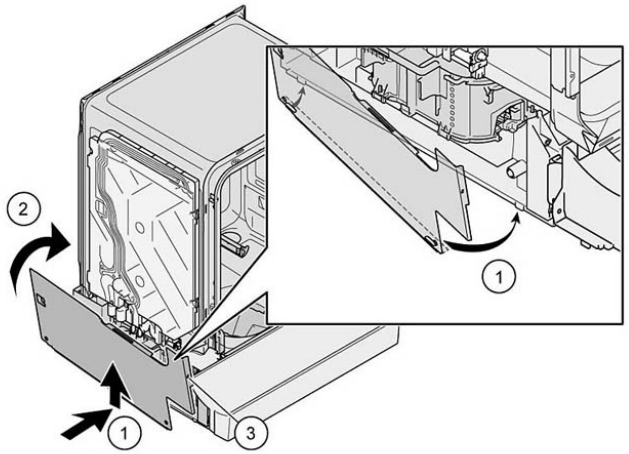

Fig. 2: Complet încorporat

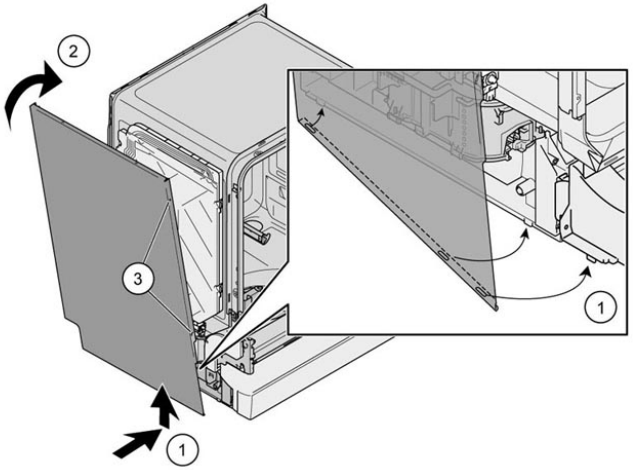

2. Apăsaţi panoul lateral pe aparat (2).
3. Ancoraţi panoul lateral cu şuruburi (3).

Copyright BSH Hausgeräte GmbH

4.11 Înlocuire uşii exterioare

Cerinţă:

- Aparatul este deconectat de la sursa de energie electrică.
- Aparatul este deconectat de la sursa de alimentare cu apă.

4.11.1 Demontarea uşii exterioare

	Demontaţi doar şuruburile descrise la paşii următori.

1. Deschideţi uşa.
2. Demontaţi patru şuruburi.

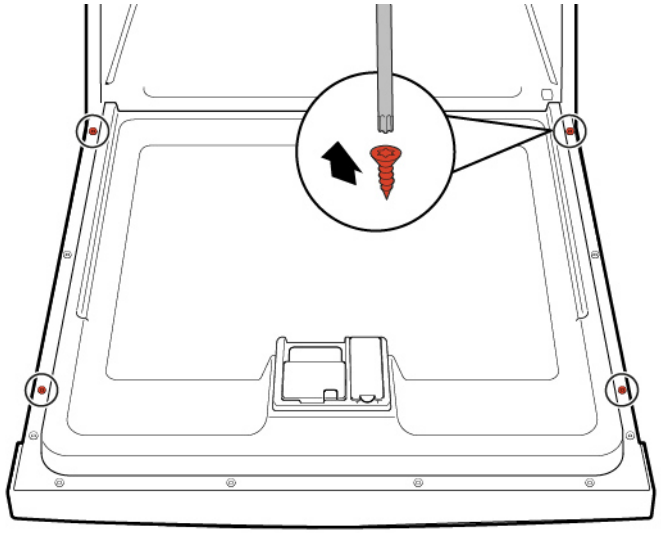

3.

	Asiguraţi uşa ţinând-o de o parte.

Demontaţi două şuruburi.

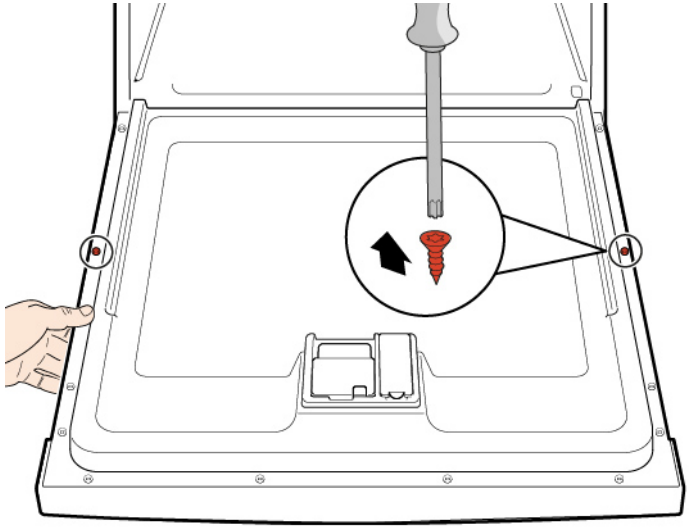

4.11.2 Montarea uşi exterioare

ATENŢIE!

Cablurile care sunt poziţionate incorect sau neasigurate!

Deteriorarea cablurilor

- Poziţionaţi cablurile şi fixaţi-le cu bandă adezivă.

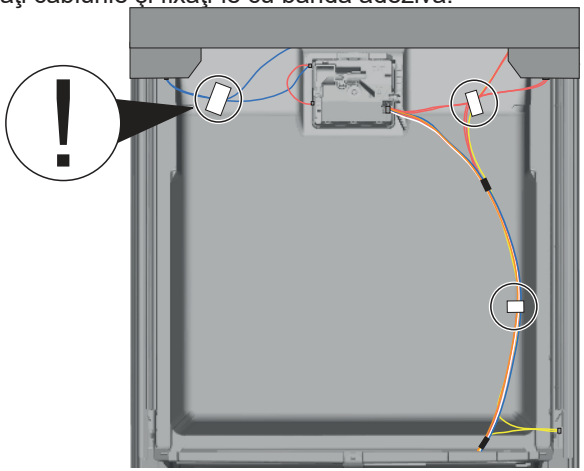

Copyright BSH Hausgeräte GmbH

Cerinţă:

- Izolaţia textilă a fost poziţionată corect şi fixată pe faţa interioară a uşii exterioare.
- Balamalele sunt introduse în uşa exterioară.

1. Închideţi uşa interioară fără a o împinge în poziţia de închidere completă.
2. Împingeţi uşa exterioară în sus, sub panoul de control (1).

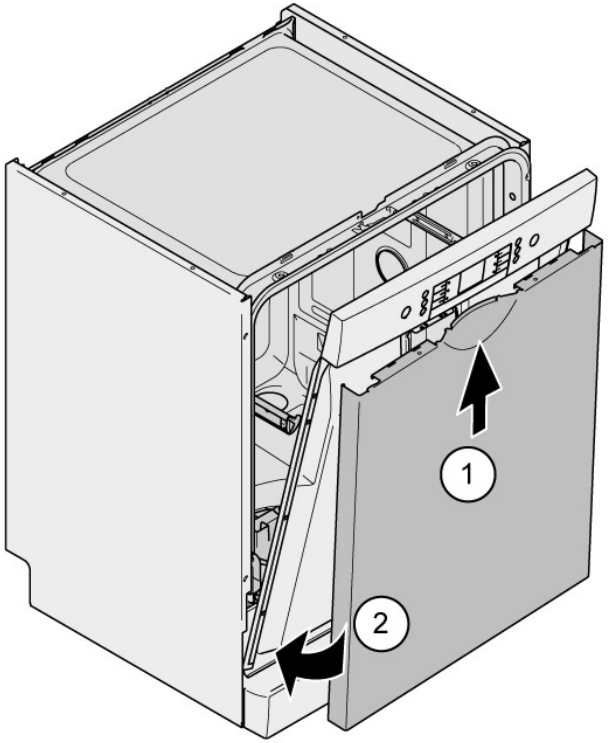

3. Apăsaţi uşa exterioară pe uşa interioară şi menţineţi-o în această poziţie (2).
4. Asiguraţi uşa ţinând-o de o parte.

Deschideţi uşa şi fixaţi-o cu două şuruburi (şuruburi metalice de 4 x 11 mm).

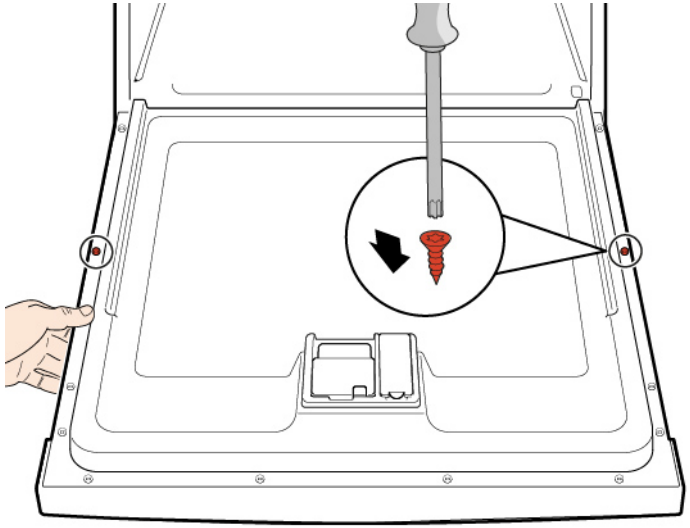

5. Fixaţi uşa exterioară cu patru şuruburi (şuruburi metalice de 4 x 11 mm).

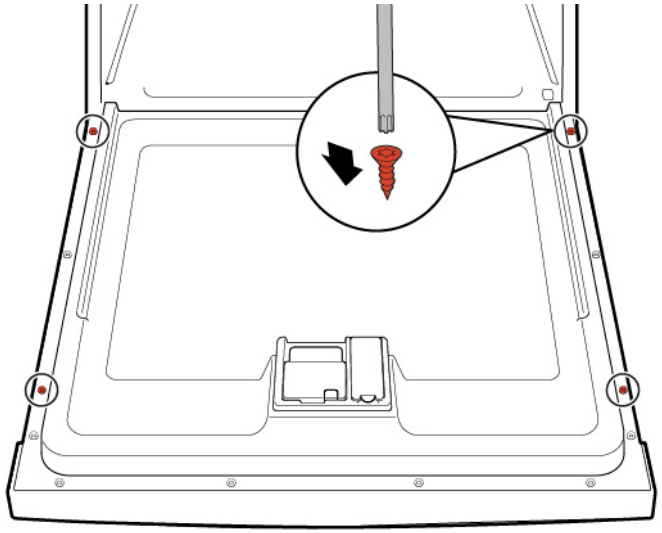

Copyright BSH Hausgeräte GmbH

4.12 Înlocuirea panoului de control

	Dacă un modul de operare este defect, trebuie înlocuit întregul panou de control.

Cerinţă:

- Aparatul este deconectat de la sursa de energie electrică.
- Aparatul este deconectat de la sursa de alimentare cu apă.
- Uşa exterioară a fost demontată.
- Uşa exterioară a fost demontată (complet încorporat/încorporat).

4.12.1 Demontarea panoului de control

1. Deconectaţi conexiunile electrice de la panoul de control şi de la senzorul inferior al funcţiei de clătire (1, 2).

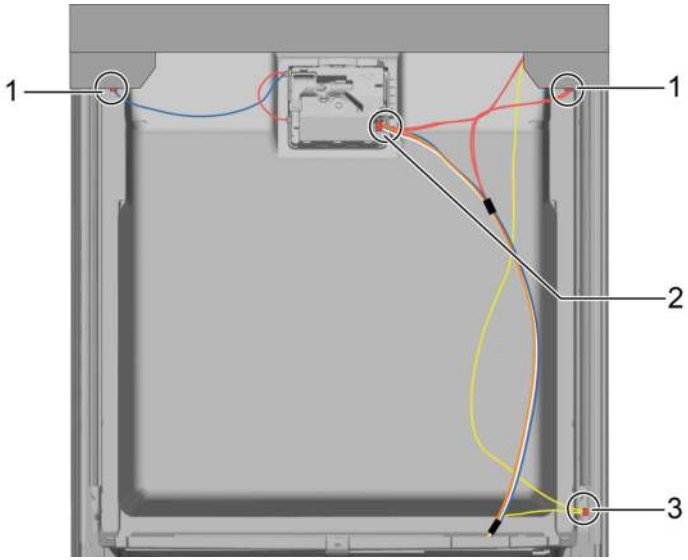

2. Deconectaţi cablul de împământare (3) (opţional).
3. Deschideţi uşa aparatului.
4. Asiguraţi panoul de control pentru a preveni căderea acestuia (ţineţi-l cu mâna).
5. Demontaţi şase şuruburi.

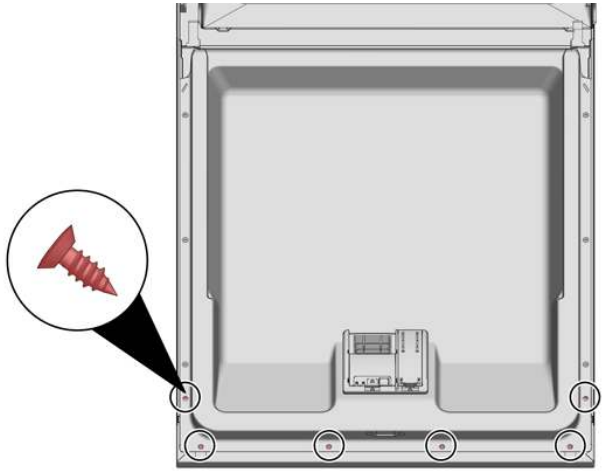

6. Scoateţi panoul de control.

4.12.2 Montarea panoului de control

	Utilizaţi şuruburi de 4 x 16 mm.

- Montați urmând procedura de demontare în ordine inversă.

Copyright BSH Hausgeräte GmbH

4.13 Fixarea arcurilor uşii

1. Extrageţi capacul ghidajului corzii.

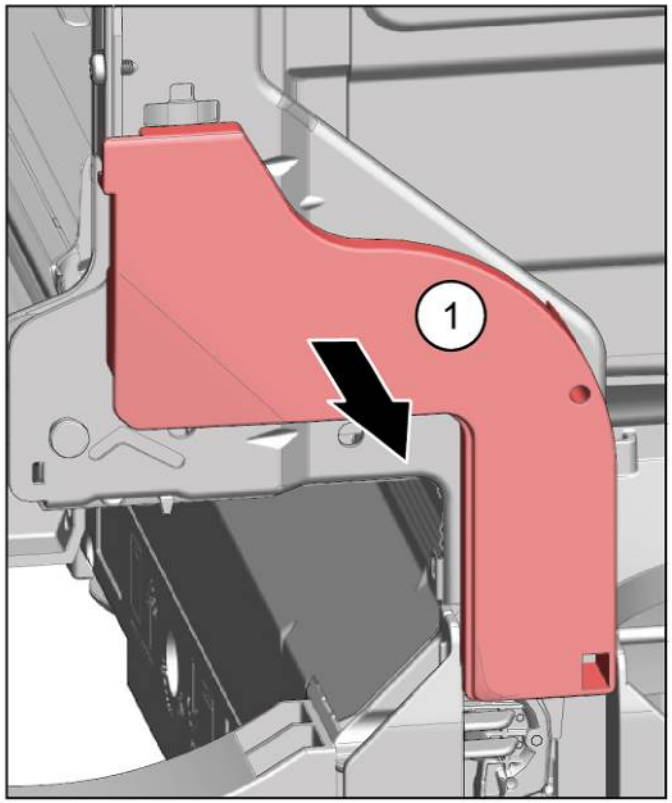

2. 1. Deschideţi uşa puţin (1).
   2. Fixaţi în canelura de jos (2).
   3. Închideţi încet uşa (3).

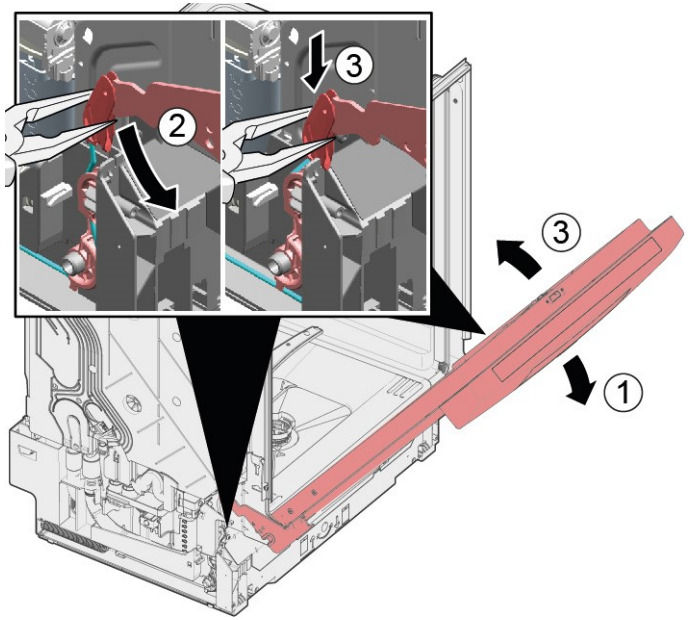

Sistemul corzii se fixează automat de balamaua uşii.

Copyright BSH Hausgeräte GmbH

3. 1. Închideţi uşa uşor (4).
   2. Mutaţi canelura în spate şi eliberaţi balamaua uşii (5).
   3. Deschideţi uşa (6).

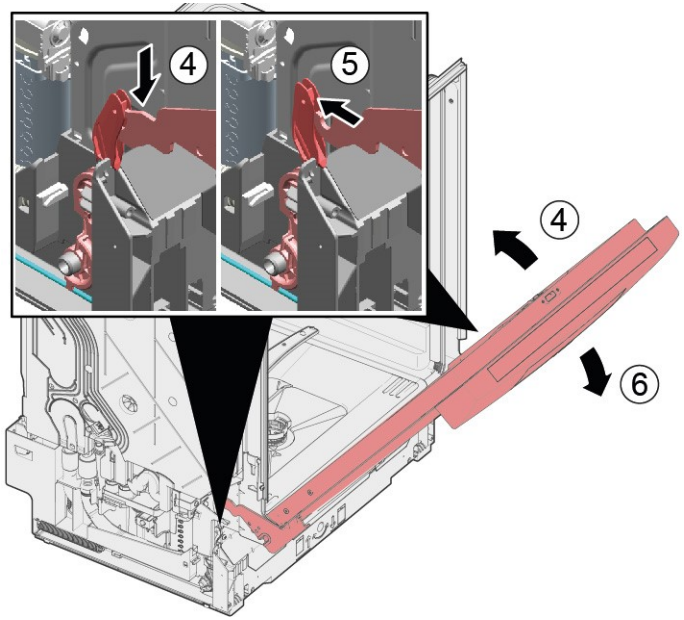

4. Repetaţi procesul pe partea cealaltă a aparatului.

Copyright BSH Hausgeräte GmbH

4.14 Înlocuirea panoului de la picioare

	Picioarele sunt identice şi pot fi inversate.

Cerinţă:

- Aparatul este deconectat de la sursa de energie electrică.
- Aparatul este deconectat de la sursa de alimentare cu apă.
- Uşa exterioară a fost demontată.
- Uşa exterioară a fost demontată (complet încorporat/încorporat).

4.14.1 Demontarea panoului de la picioare

1.

	Demontare incorectă. Dacă panoul de la picioare este slăbit pe partea laterală şi demontat, cele două console se pot rupe. Dacă o singură consolă este deteriorată, partea laterală poate fi schimbată, deoarece consolele sunt identice. Se recomandă să poziţionaţi ceva sub aparat în partea din faţă pe lateral, pentru a detensiona panoul de la picioare şi picioarele aparatului.

2. Introduceţi o şurubelniţă în ghidaje (1) şi eliberaţi sistemul de prindere apăsând în jos.

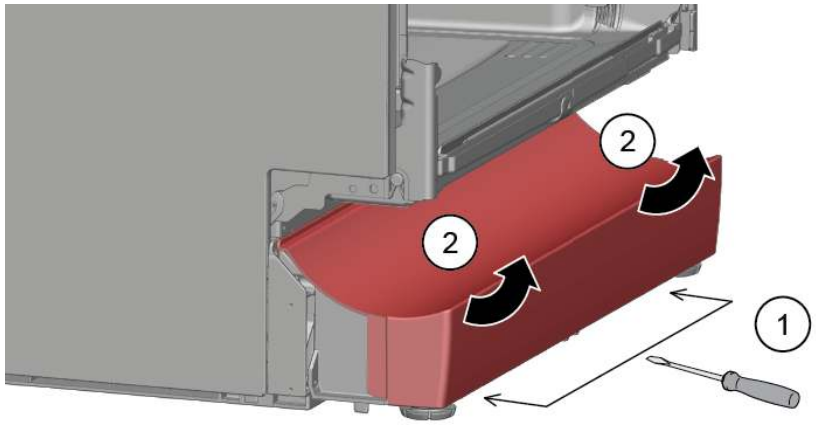

3. Ridicaţi panoul.

4. Demontaţi picioarele în faţă (1).

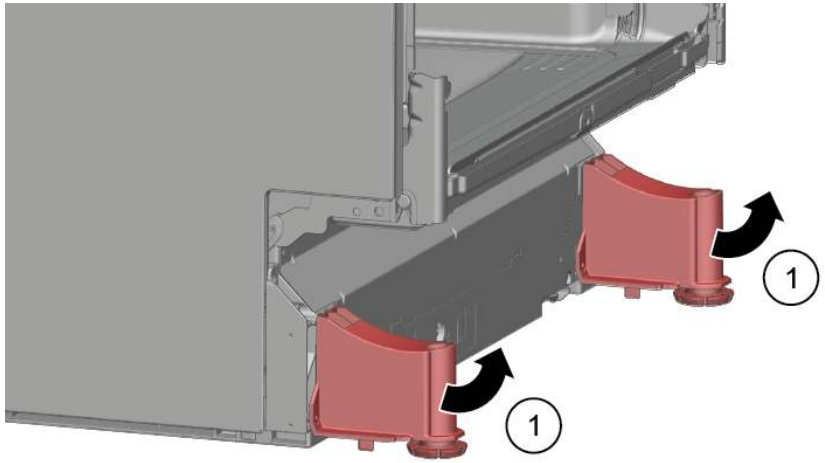

4.14.2 Montarea panoului de la picioare

1. Introduceţi picioarele.
2. Ataşaţi panoul de la picioare la partea de sus (1) şi apăsaţi-l în jos până când se fixează în poziţie cu un clic (2).

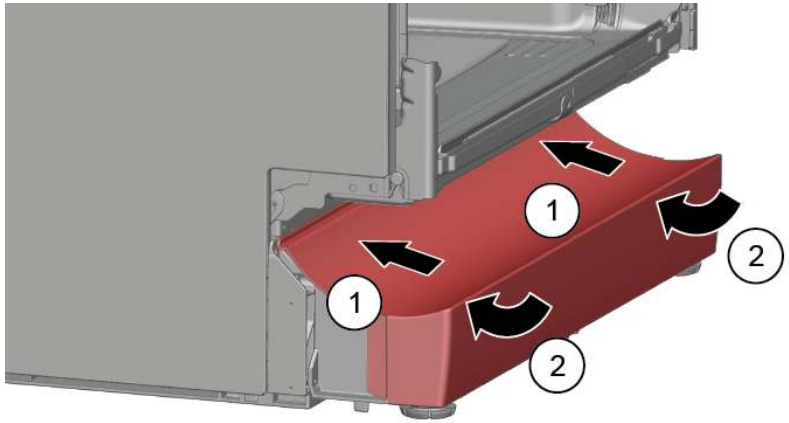

Copyright BSH Hausgeräte GmbH

4.15 Înlocuirea plăcii de bază

	Placa de bază este amplasată în partea de jos a feţei frontale.

Cerinţă:

- Aparatul este deconectat de la sursa de energie electrică.
- Aparatul este deconectat de la sursa de alimentare cu apă.
- Placa de mobilier (opţională) a fost demontată.
- Uşa exterioară a fost demontată.
- Uşa exterioară a fost demontată (complet încorporat/încorporat).
- Panoul de la picioare a fost demontat (opţional).→767

4.15.1 Demontarea plăcii de bază

1. Demontaţi două şuruburi (1).

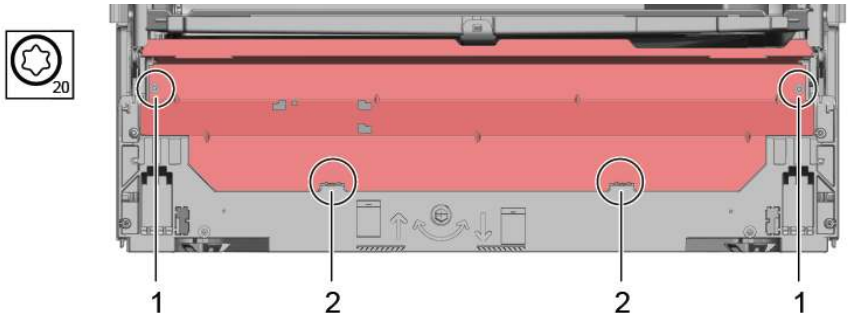

2. Decuplaţi elementele de prindere (2).

3. Înclinaţi panoul de bază cu atenţie în faţă (1).

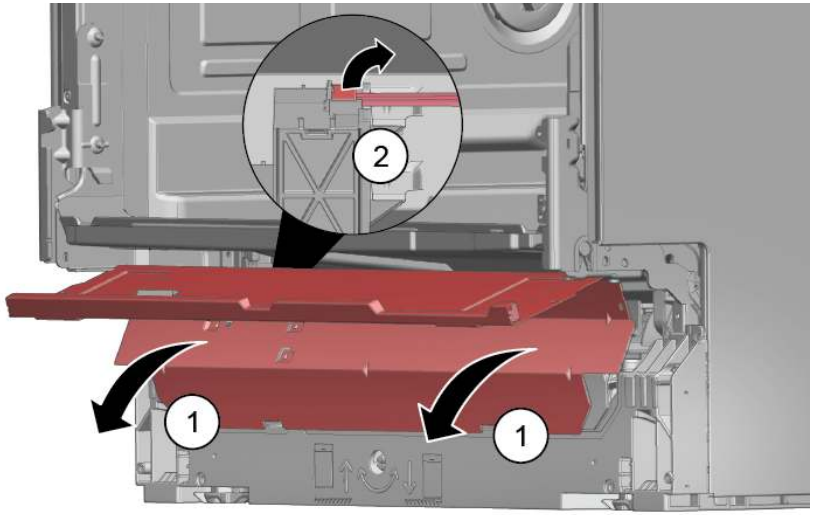

4.

	În funcţie de seria modelului, conectorul EmotionLight este încă ancorat de bază.

Deblocaţi conectorul de la camele opritoare şi trageţi-l spre spate (opţional) (2).

4.15.2 Montarea plăcii de bază

- Montaţi placa de bază urmând aceeaşi procedură în ordine inversă.

Copyright BSH Hausgeräte GmbH

4.16 Înlocuirea canalului de preaplin

	Canalul de preaplin este amplasat în partea de jos din faţă a aparatului.

Cerinţă:

- Aparatul este deconectat de la sursa de energie electrică.
- Aparatul este deconectat de la sursa de alimentare cu apă.
- Placa de mobilier a fost demontată (opţională).
- Uşa exterioară a fost demontată.
- Panoul de la picioare a fost demontat (opţional).→767
- Placa de bază a fost demontată.→768

4.16.1 Demontarea jgheabului de preaplin

	Apa reziduală ▪ Când demontaţi furtunul de evacuare, poate avea loc scurgerea apei reziduale. ▪ Captaţi apa sau evacuaţi-o din tava de bază cu seringa de aspirare.

1. Detaşaţi din mecanismul de prindere din partea superioară (1, 2).

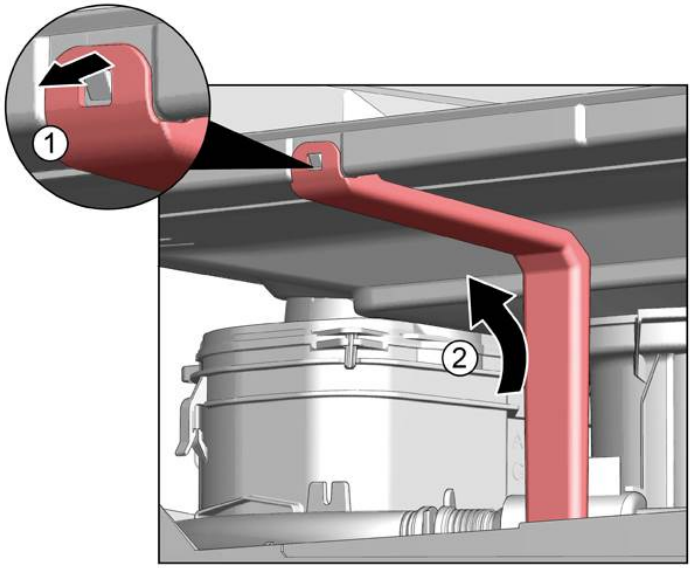

2. Eliberaţi elementul de prindere din partea superioară.

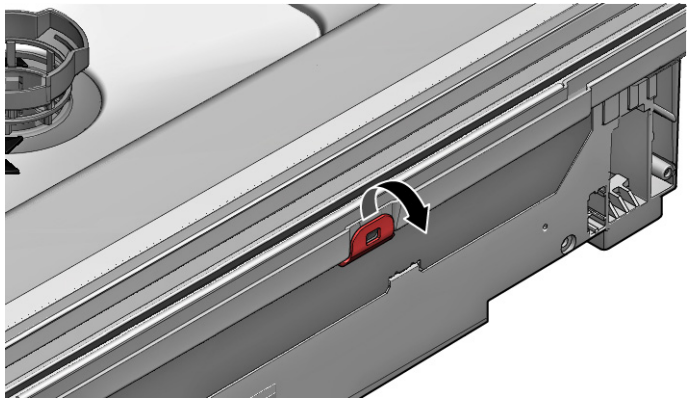

3. 1. Introduceţi şurubelniţa sub clema metalică (1).
   2. Eliberaţi uşor clema metalică (2).

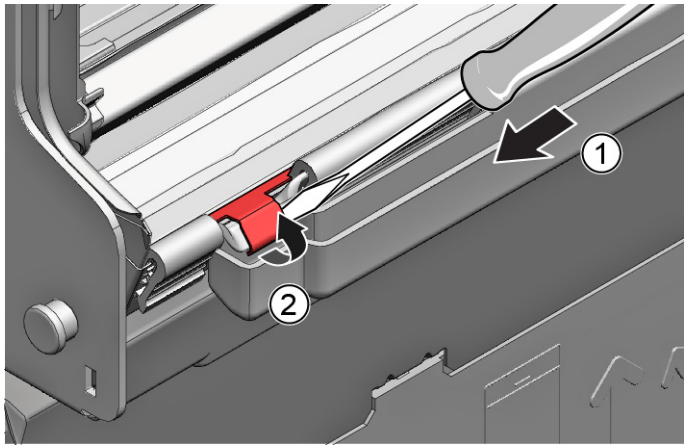

Copyright BSH Hausgeräte GmbH

4. Ridicaţi canalul de preaplin.

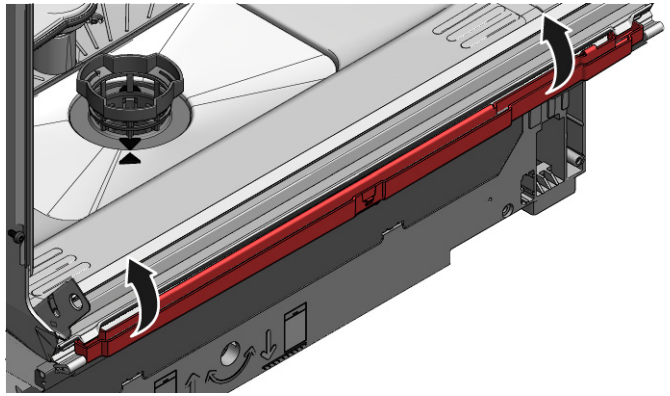

4.16.2 Montarea canalului de preaplin

	Daune provocate de apă ca urmare a instalării incorecte a canalului de preaplin! Introduceţi corect canalul de preaplin la partea inferioară, în ghidajul canelurii de jos. Fixaţi corect canalul de preaplin la partea de sus, prin sistemul de prindere cu un clic.

1. 1. Poziţionaţi canalul de preaplin (1).
   2. Deplasaţi canalul de preaplin în garnitură (2).
   3. Apăsaţi canalul de preaplin în ghidajul garniturii (3).
   4. Introduceţi cu atenţie canalul de preaplin (4).
   5. Fixaţi canalul de preaplin cu clema (5).

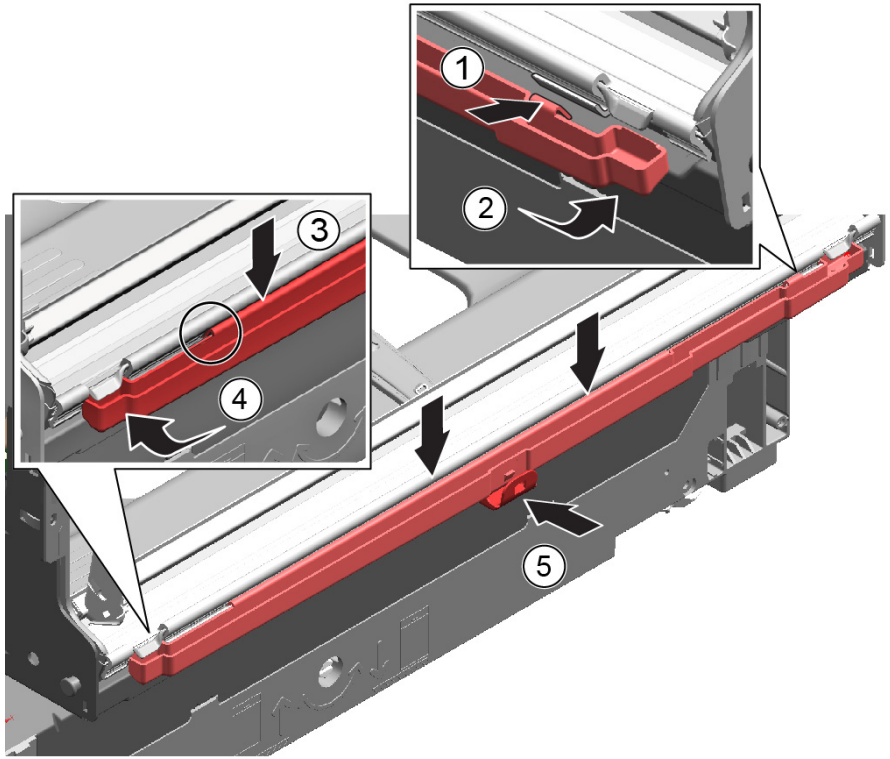

Copyright BSH Hausgeräte GmbH

2. Verificaţi montajul în partea stângă şi în partea dreaptă.

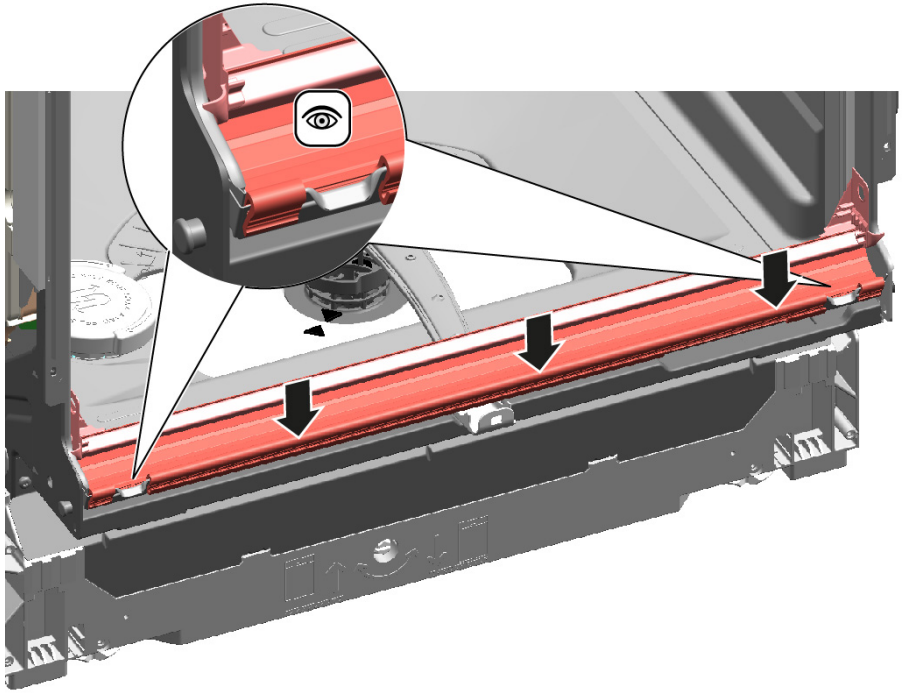

3. Asiguraţi-vă că fixarea este fermă.

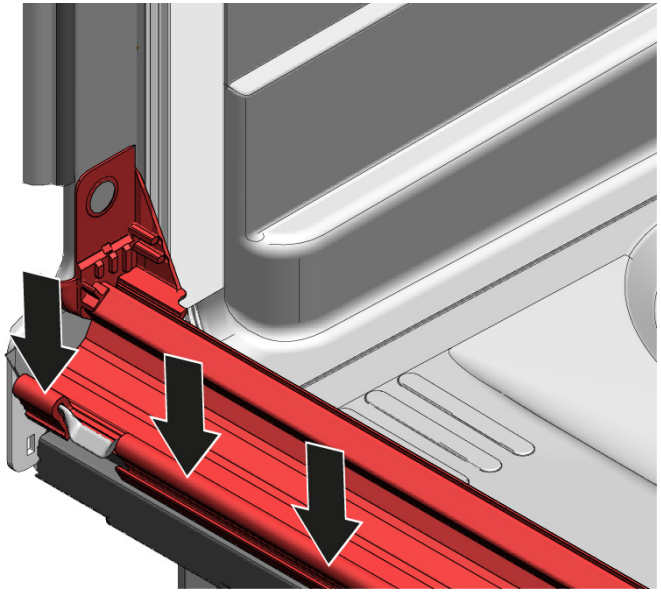

4. Prindeţi clema metalică de pe partea stângă şi de pe partea dreaptă.

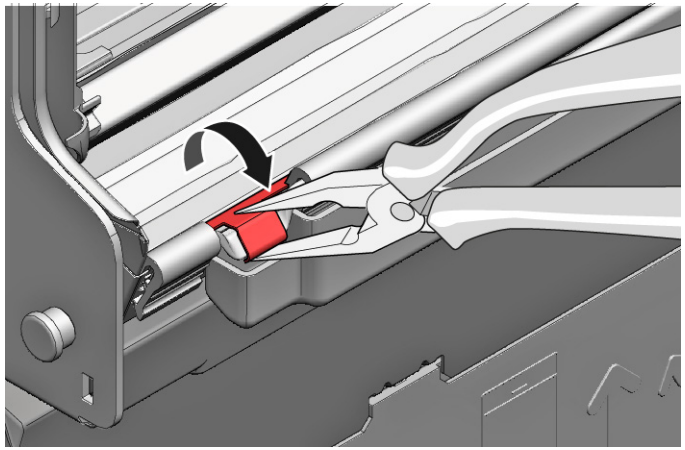

Copyright BSH Hausgeräte GmbH

4.17 Înlocuirea uşii interioare

Cerinţă:

- Aparatul este deconectat de la sursa de energie electrică.
- Aparatul este deconectat de la sursa de alimentare cu apă.

4.17.1 Demontarea uşii interioare

1. Demontaţi şuruburile (1).
2. Demontaţi uşa interioară ridicând-o în sus. (2).

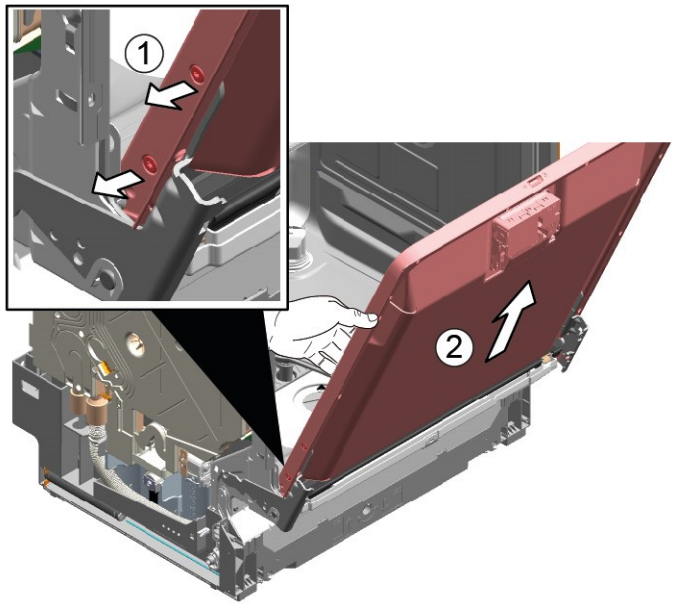

4.17.2 Montarea uşii interioare

1. Întoarceţi garnitura uşii în faţă.
2. Deplasaţi uşa interioară în spatele garniturii uşii.
3. Închideţi uşa interioară.
4. Întoarceţi garnitura uşii în sus.
   Părţile laterale sunt orientate în sus.
5. Deplasaţi balamaua uşi în sus.
6. Ancoraţi balamaua uşii cu şuruburi.
7. Poziţionaţi uşa interioară pe balamaua uşii.
8. Ancoraţi uşa interioară cu şuruburi.

Copyright BSH Hausgeräte GmbH

4.18 Înlocuirea balamalei uşii

Cerinţă:

- Aparatul este deconectat de la sursa de energie electrică.
- Aparatul este deconectat de la sursa de alimentare cu apă.
- Aparatele sunt accesibile.
- Panou lateral a fost demontat.→760
- Uşa exterioară a fost demontată.
- Uşa interioară a fost demontată.
- Panoul de control a fost demontat.→764
- Arcurile uşii au fost fixate.→765
- Panoul pentru picioare a fost demontat.→767
- Placa de bază a fost demontată.→768
- Jgheabul de preaplin a fost demontat.→769

4.18.1 Demontarea balamalei uşii

1. 1. Decuplaţi cârligul de prindere utilizând o şurubelniţă (1).
   2. Împingeţi balamaua uşii în faţă (2).

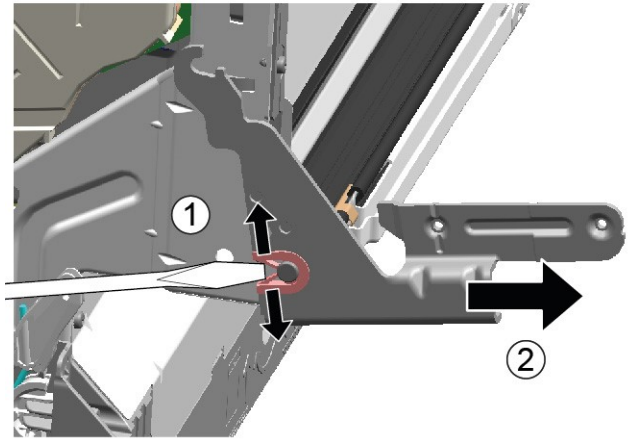

2. Decuplaţi conexiunea de împământare a balamalei uşii.

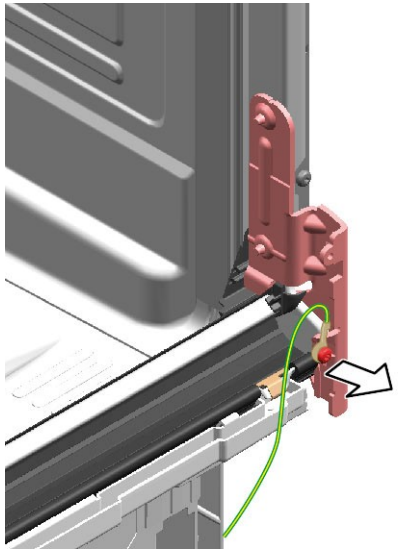

4.18.2 Montarea balamalei uşii

PERICOL

Pericol de electrocutare din cauza pieselor sub tensiune!
Pericol de moarte prin electrocutare în cazul unei reparații necorespunzătoare

- Componentele electrice trebuie reparate de către electricieni calificați.
- După reparație, este obligatorie efectuarea unei verificări de siguranță conform cu VDE 0701 sau cu reglementările naționale respective.

Copyright BSH Hausgeräte GmbH

1. 1. Poziţionaţi balamaua pe aparat (1).
   2. Deplasaţi balamaua jos (2) până când se fixează în poziţie pe aparat.

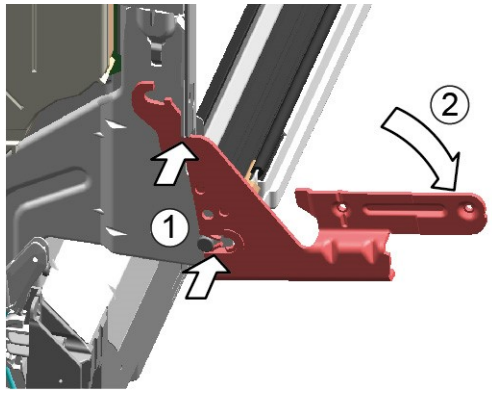

2.

i	O conexiune de împământare lipsă poate determina manifestarea unui potenţial de la reţea pe uşă.

Stabiliţi conexiunea de împământare.

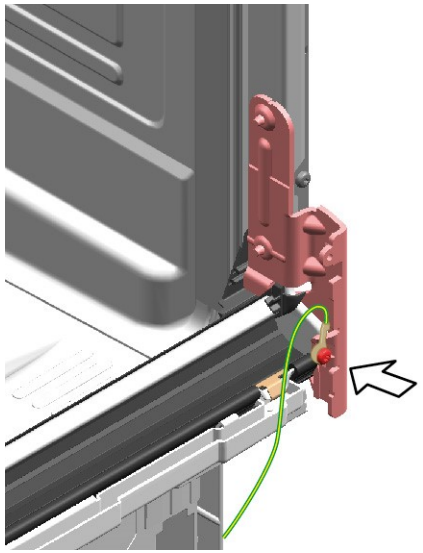

Copyright BSH Hausgeräte GmbH

4.19 Înlocuirea garniturii (inferioare) a uşi

Cerinţă:

- Aparatul este deconectat de la sursa de energie electrică.
- Aparatul este deconectat de la sursa de alimentare cu apă.
- Uşa exterioară a fost demontată.
- Placa de bază a fost demontată.→768
- Panoul de la picioare a fost demontat (opţional).→767
- Arcurile uşii au fost scoase.
- Panoul de control a fost demontat.
- Suportul de cabluri din partea din dreapta jos a fost demontat.

4.19.1 Demontarea garniturii uşii

1. Demontaţi cele două cleme de retenţie de pe garnitura inferioară a uşii (1, 2).

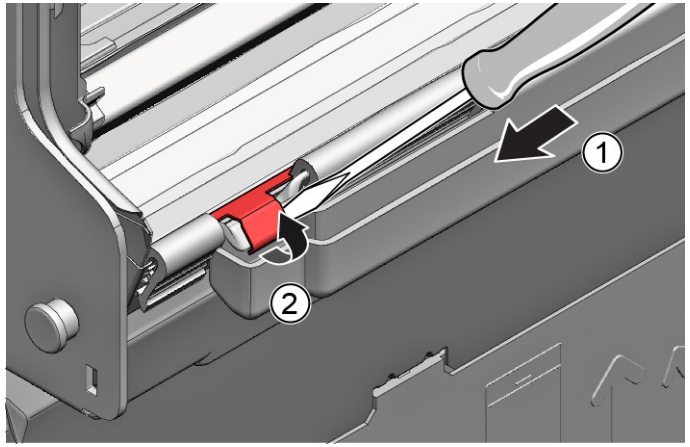

2. Detaşaţi jgheabul de preaplin.

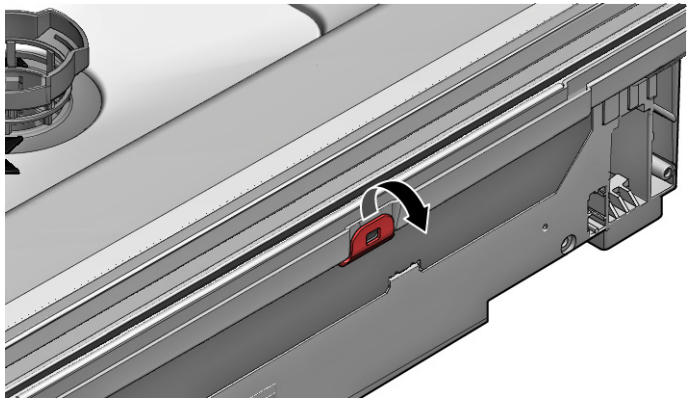

3. Ridicaţi jgheabul de preaplin.

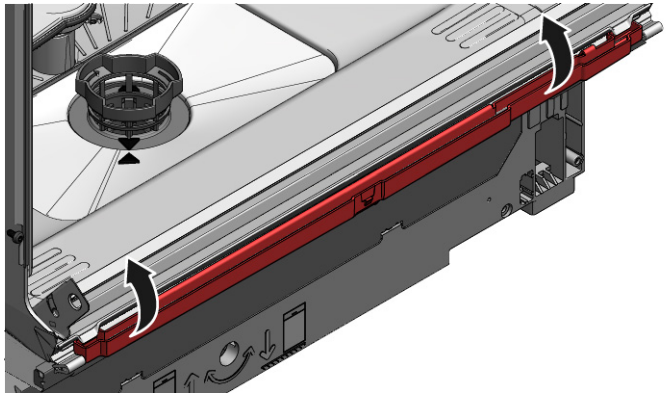

Copyright BSH Hausgeräte GmbH

4. Demontaţi cele două garnituri inferioare ale uşii de pe uşa interioară.

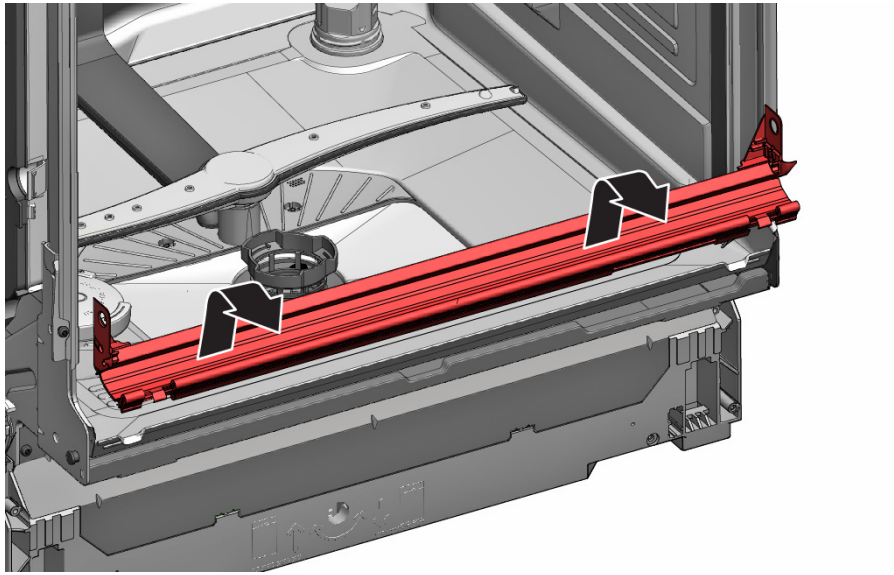

4.19.2 Montarea garniturii uşii

1. Instalaţi capacele de etanşare din stânga şi dreapta pe şina de etanşare pe care se află garnitura uşii.

2. Introduceţi garnitura uşii cu clapeta de etanşare în uşa interioară.
3. Fixaţi garnitura uşi cu două cleme de retenţie.

Copyright BSH Hausgeräte GmbH

4.20 Înlocuirea garnituri (superioare) a uşii

Cerinţă:

- Aparatul este deconectat de la sursa de energie electrică.
- Aparatul este deconectat de la sursa de alimentare cu apă.

4.20.1 Demontarea garniturii uşii

- Demonstraţi garnitura uşii de pe rama interioară.

4.20.2 Montarea garniturii uşii

Garnitura uşii trebuie tăiată la lungimea corectă înainte de a fi montată. Această lungime este de 1750 mm pentru aparatele cu înălţimea de 81 cm şi de 1850 mm pentru aparatele cu înălţimea de 86 cm.

1. Pregătiţi garnitura corespunzatoare a uşii.
2. Asiguraţi poziţia corectă de montare a profilului de etanşare.

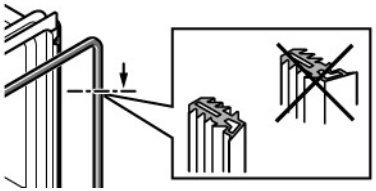

3. Punctul alb trebuie să se afle la acelaşi nivel cu banda patului garniturii.

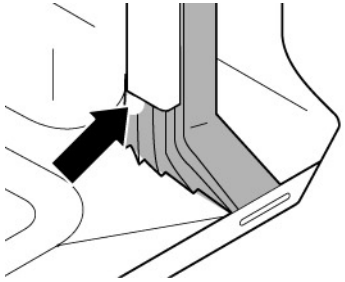

4.

i	Garnitura nu trebuie să formeze valuri sau să fie tensionată la colţuri. Garnitura este decupată pe diagonală la capete şi oblic pe fundul containerului în partea din faţă.

Poziţionaţi capătul garniturii orientat direct spre partea din faţă, sub uşa interioară. Garnitura trebuie să fie poziţionată cât mai departe posibil de faţa laterală a containerului.

➡ Garnitura uşii montată corect:

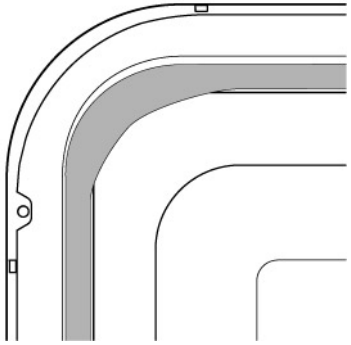

Copyright BSH Hausgeräte GmbH

4.21 Înlocuirea lămpii EmotionLight

	Lampa EmotionLight se află în partea exterioară din faţă, sus, a rezervorului de clătire.

Cerinţă:

- Aparatul este deconectat de la sursa de energie electrică.
- Aparatul este deconectat de la sursa de alimentare cu apă.
- Aparatele sunt accesibile.
- Blatul a fost demontat (opţional).
- Panoul lateral din dreapta a fost demontat (opţional).→760

4.21.1 Demontarea lămpii EmotionLight

1. Detaşaţi cârligul de prindere de pe faţa posterioară (1).

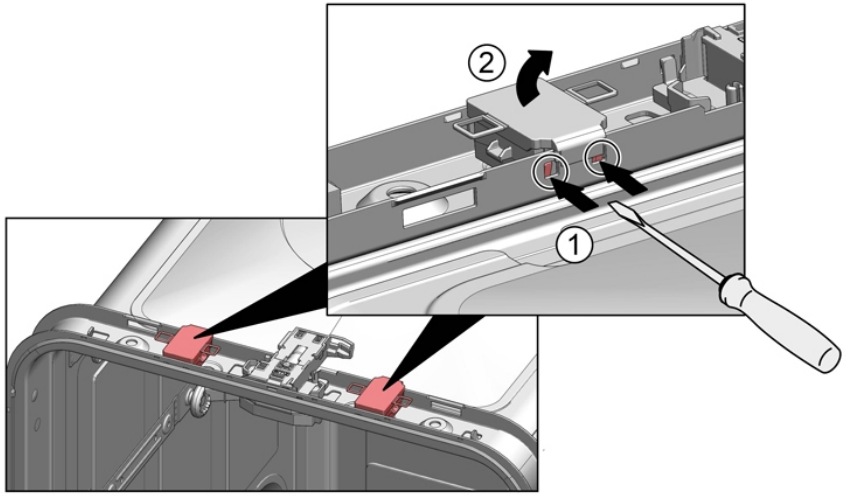

2. Scoateţi suportul în sus (2).
3. Trageţi ştecher ul afară din conector (dreapta jos, pe faţă frontală a aparatului).
4. Decuplaţi conexiunea electrică a modulului de alimentare.

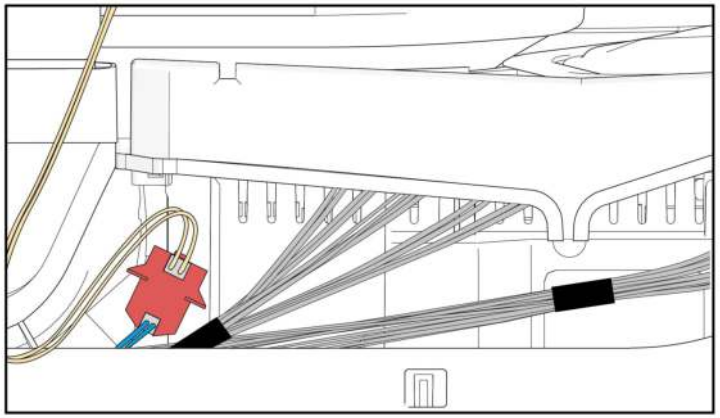

5. Demontaţi lampa EmotionLight de pe aparat.

4.21.2 Montarea lămpii EmotionLight

1. Introduceţi suportul în rama rezervorului de clătire (1).

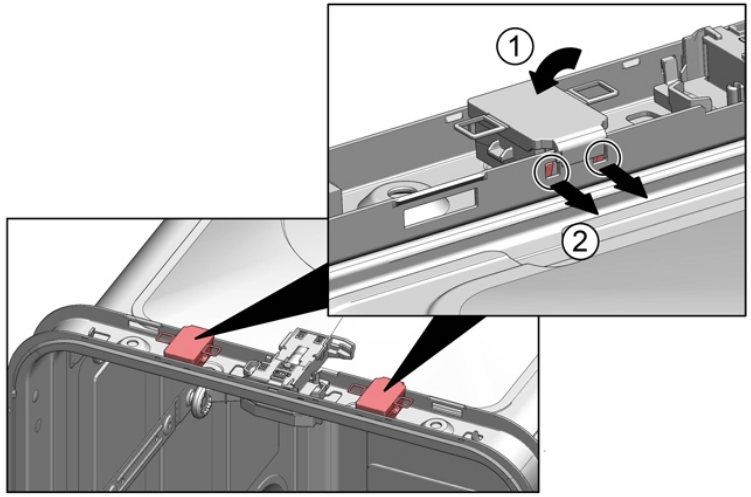

Copyright BSH Hausgeräte GmbH

2. Cuplaţi cârligul de prindere (2).
3.

	ATENŢIE! **Montarea incorectă!** Deteriorarea cablului în zona balamalei uşii. ▶ Montaţi cablul în zona balamalei uşii (între balamaua panoului şi rezervorul de clătire) astfel încât să nu poată fi deteriorat de componentele mobile.

Montaţi cablul pe partea laterală din dreapta jos.

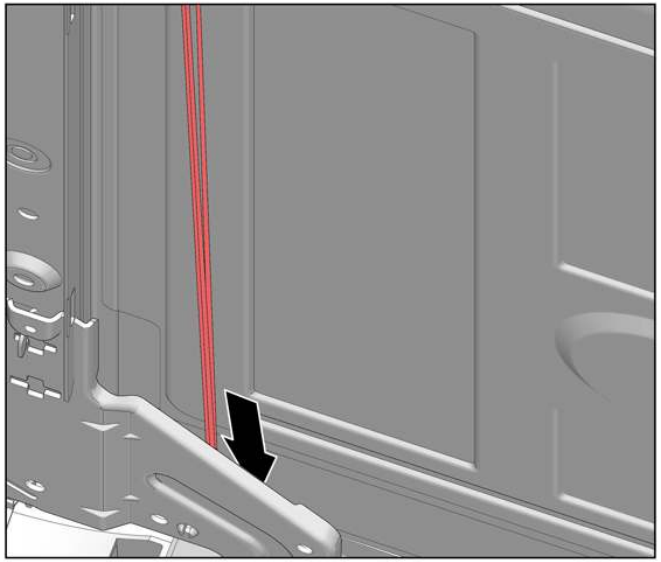

Copyright BSH Hausgeräte GmbH

Fig. 3: Cablu plat

4. Introduceţi ştecherul.

Copyright BSH Hausgeräte GmbH

4.22 Înlocuirea lămpii TimeLight

	Înlocuiţi lampa TimeLight numai ca piesă completă. Modulul TimeLight este fixat pe faţa posterioară a plăcii de bază.

Cerinţă:

- Aparatul este deconectat de la sursa de energie electrică.
- Aparatul este deconectat de la sursa de alimentare cu apă.
- Panoul pentru picioare a fost demontat.→767
- Placa de bază a fost demontată şi întoarsă.→768

4.22.1 Demontarea lămpii TimeLight

1. Îndoiţi uşor elementele de prindere (1) spre exterior.

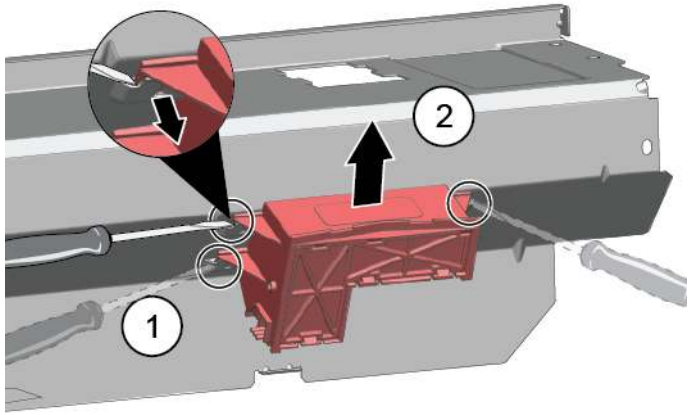

2. Trageţi modulul TimeLight în sus scoţându-l de pe ghidaj (2).

4.22.2 Montarea lămpii TimeLight

1. Îndoiţi elementele de prindere (1) din nou la loc.

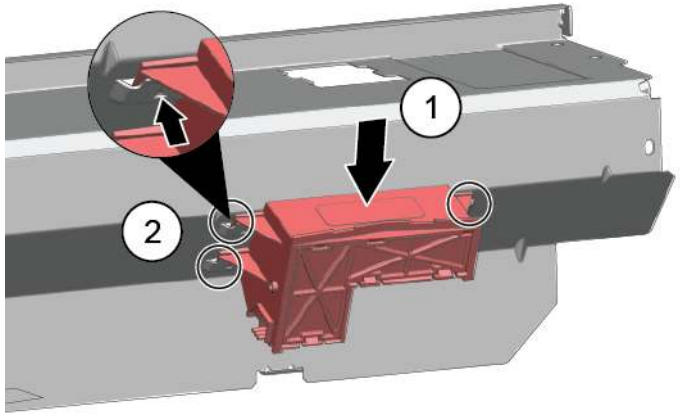

2. Împingeţi modulul TimeLight în ghidaj (2).
3. Conectaţi conexiunile electrice.

Copyright BSH Hausgeräte GmbH

4.23 Înlocuirea lămpii Gap Illumination

Cerinţă:

- Aparatul este deconectat de la sursa de energie electrică.
- Aparatul este deconectat de la sursa de alimentare cu apă.
- Uşa exterioară este dezasamblată.
- Panoul de operare a fost demontat.

4.23.1 Demontarea lămpii Gap Illumination

1. 1. Detaşaţi elementul de prindere (1).
   2. Îndepărtaţi conexiunile electrice de la modulul de operaţii (2).

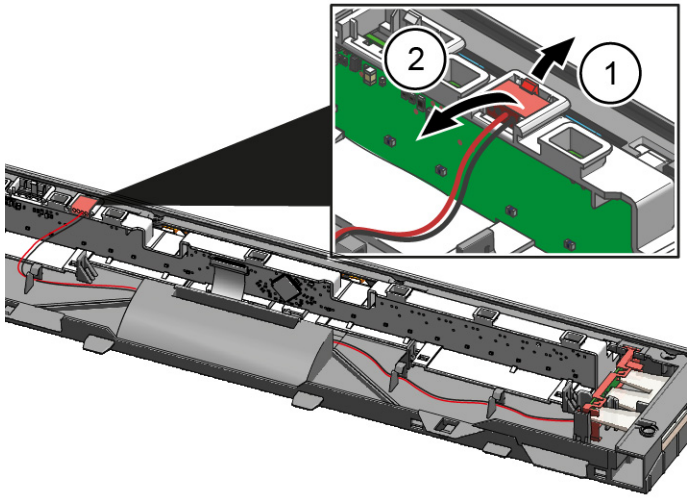

2. 1. Detaşaţi cârligul de prindere de pe faţa posterioară (1).
   2. Demontaţi filamentul lămpii (2).

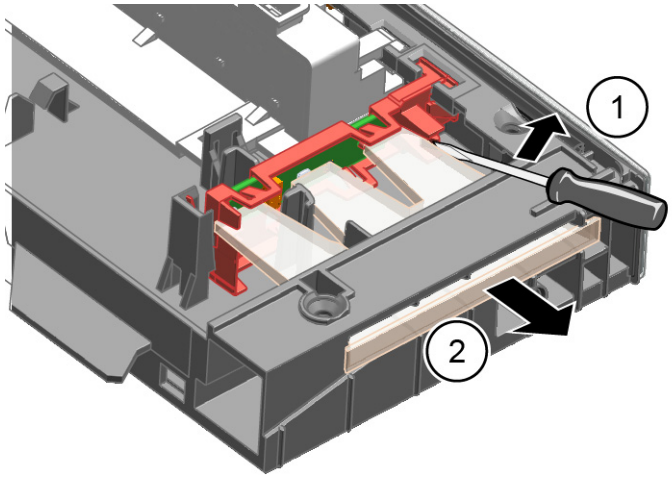

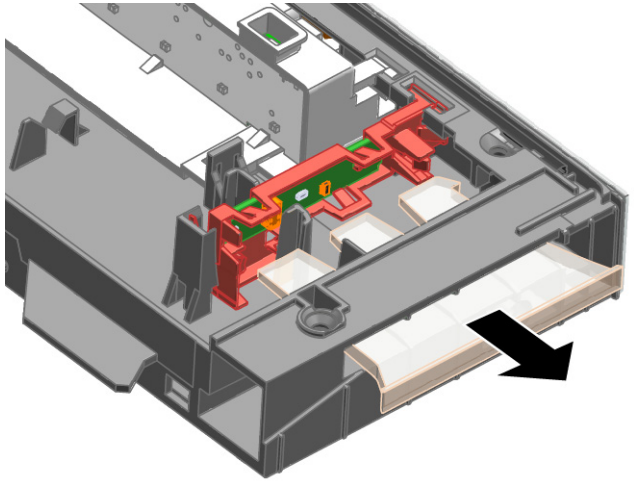

Copyright BSH Hausgeräte GmbH

3. 1. Decuplaţi cârligul de prindere (1).
   2. Ridicaţi placa cu circuite imprimate, cu suportul acesteia, şi scoateţi-o din rama modulului de operaţii (2).

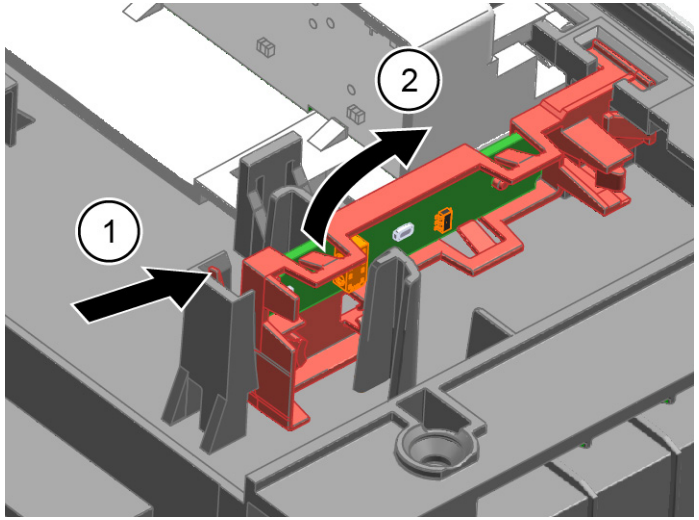

4.23.2 Montarea lămpii Gap Illumination

1. Introduceţi suportul plăcii cu circuite imprimate în rama modulului de operaţii.

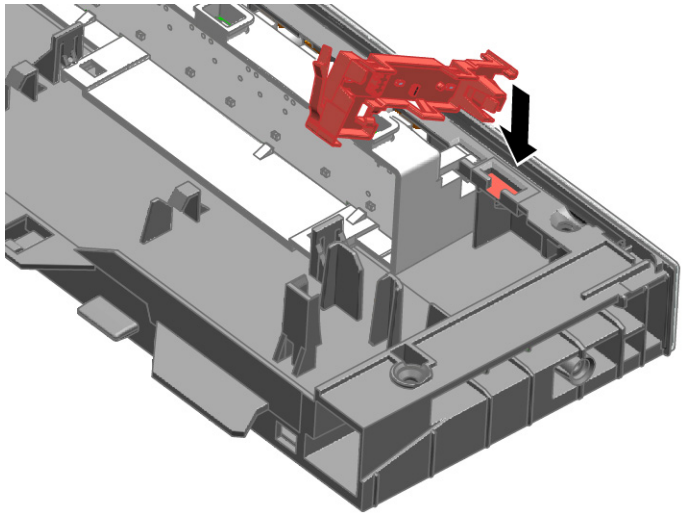

2. Fixaţi-l până când se aude un clic.

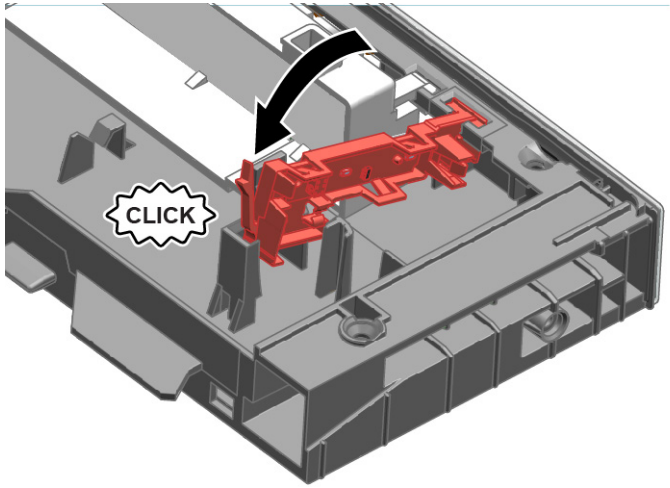

3. Montaţi filamentul lămpii şi fixaţi-l până când se aude un clic.

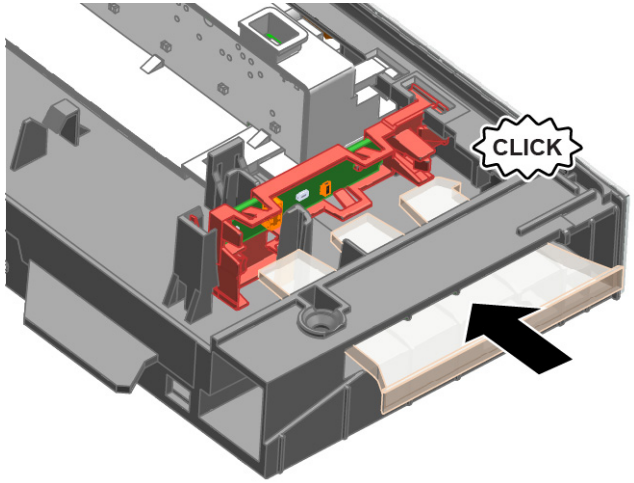

4. Conectaţi cablul la modulul de operaţii.

Copyright BSH Hausgeräte GmbH

Poznámky k opravám - Umývačka riadu

O tomto dokumente 786
1.1 Dôležité informácie 786
1.1.1 Účel 786
1.2 Vysvetlenie symbolov 786
1.2.1 Úrovne nebezpečenstva 786
1.2.2 Symboly označujúce riziká 786
1.2.3 Štruktúra varovaní 787
1.2.4 Všeobecné symboly 787

Bezpečnosť 788
2.1 Všeobecné bezpečnostné pokyny 788
2.1.1 Všetky domáce spotrebiče 788

Nástroje a pomôcky 789

Oprava 790
4.1 Výmena pracovnej plochy 790
4.1.1 Odobratie pracovnej plochy 790
4.1.2 Montáž pracovnej plochy 790
4.2 Inštalácia systému košov 791
4.2.1 Montáž držadla v modeli s rozmerom 86 cm 791
4.2.2 Montáž úchytky na pridržanie pohárov 791
4.2.3 Montáž naparovacej vložky 792
4.3 Výmena zásuvky varioDrawer 793
4.3.1 Vybratie zásuvky varioDrawer 793
4.3.2 Montáž zásuvky varioDrawer 794
4.4 Výmena ostrekovacích ramien 795
4.4.1 Odoberanie ostrekovacieho ramena 795
4.4.2 Montáž ostrekovacieho ramena 795
4.5 Výmena filtrov 796
4.5.1 Odoberanie filtra 796
4.5.2 Montáž filtrov 796
4.6 Montáž ostrekovacej hlavice na plech na pečenie 797
4.7 Výmena elektrického kábla 798
4.7.1 Odpojenie elektrického kábla 798
4.7.2 Pripojenie elektrického kábla 798
4.8 Výmena krytu na prací prostriedok 799
4.8.1 Odstránenie krytu na prací prostriedok 799
4.8.2 Vloženie pružiny 799
4.8.3 Montáž krytu na prací prostriedok 799
4.9 Výmena viečka čerpadla na odpadovú vodu 800
4.9.1 Odoberanie viečka čerpadla na odpadovú vodu 800
4.9.2 Montáž viečka čerpadla na odpadovú vodu 800
4.10 Výmena bočného panela 801
4.10.1 Odstránenie bočného panelu 801
4.10.2 Montáž bočného panelu 802
4.11 Výmena vonkajších dvierok 803
4.11.1 Odoberanie vonkajších dvierok 803
4.11.2 Montáž vonkajších dvierok 803
4.12 Výmena ovládacieho panelu 805
4.12.1 Odstránenie ovládacieho panelu 805
4.12.2 Montáž ovládacieho panelu 805
4.13 Zaistenie pružín dvierok 806
4.14 Výmena spodného panelu 808
4.14.1 Odstránenie spodného panelu 808
4.14.2 Montáž spodného panelu 808
4.15 Výmena dosky zásuvky v základni 809
4.15.1 Odobratie dosky zásuvky v základni 809
4.15.2 Montáž dosky zásuvky v základni 809
4.16 Výmena prepadového vedenia 810
4.16.1 Odoberanie prepadového kanála 810
4.16.2 Montáž prepadového vedenia 811
4.17 Výmena vnútorných dvierok 813
4.17.1 Odoberanie vnútorných dvierok 813
4.17.2 Montáž vnútorných dvierok 813
4.18 Výmena závesu dvierok 814
4.18.1 Odoberanie závesu dvierok 814
4.18.2 Montáž závesu dvierok 814
4.19 Výmena (spodného) tesnenia dvierok 816
4.19.1 Odoberanie tesnenia dvierok 816
4.19.2 Montáž tesnenia dvierok 817
4.20 Výmena (horného) tesnenia dvierok 818
4.20.1 Odoberanie tesnenia dvierok 818
4.20.2 Montáž tesnenia dvierok 818

Autorské práva vlastní spoločnosť BSH Hausgeräte GmbH

Poznámky k opravám - Umývačka riadu

4.21 Výmena EmotionLight 819
4.21.1 Odoberanie osvetlenia EmotionLight 819
4.21.2 Montáž osvetlenia EmotionLight 819
4.22 Výmena TimeLight 822
4.22.1 Odstránenie TimeLight 822
4.22.2 Montáž TimeLight 822
4.23 Výmena Gap illumination 823
4.23.1 Odstránenie Gap illumination 823
4.23.2 Montáž Gap illumination 824

Autorské práva vlastní spoločnosť BSH Hausgeräte GmbH

O tomto dokumente

1.1 Dôležité informácie

1.1.1 Účel

Tieto pokyny pre opravu pomáhajú spotrebiteľovi pri vlastnej oprave spotrebičov podľa nariadenia o ekodizajne (z marca 2021).

Obsahujú informácie o výmene určených náhradných dielov vrátane varovaní a rizík.

Ak máte otázky, kontaktujte náš zákaznícky servis. Za poškodenia ručíme len vtedy, ak pokyny boli dodržané správne.

1.2 Vysvetlenie symbolov

1.2.1 Úrovne nebezpečenstva

Úroveň varovania obsahuje symbol a signalizačné slovo. Signalizačné slovo naznačuje mieru nebezpečenstva.

Úroveň varovania	Význam
⚠ NEBEZPEČENSTVO	Následkom nerešpektovania varovného hlásenia je úmrtie alebo vážne zranenia.
⚠ VAROVANIE	Možným následkom nerešpektovania varovného hlásenia je úmrtie alebo vážne zranenia.
⚠ UPOZORNENIE	Možným následkom nerešpektovania varovného hlásenia sú mierne zranenia.
POZOR!	Možným následkom nerešpektovania varovného hlásenia je poškodenie majetku.

Tabuľka 1: Úrovne nebezpečenstva

1.2.2 Symboly označujúce riziká

Symboly označujúce riziká sú symbolické znázornenia, ktoré naznačujú druh nebezpečenstva.

V tomto dokumente sa používajú nasledujúce symboly označujúce riziká:

Symbol označujúci riziko	Význam
	Všeobecné varovné hlásenie
	Nebezpečenstvo v súvislosti s elektrickým napätím
	Nebezpečenstvo výbuchu
	Nebezpečenstvo porezania
	Nebezpečenstvo pomliaždenia

Autorské práva vlastní spoločnosť BSH Hausgeräte GmbH

Symbol označujúci riziko	Význam
	Nebezpečenstvo v súvislosti s horúcimi povrchmi
	Nebezpečenstvo v súvislosti s magnetickým poľom
	Nebezpečenstvo v súvislosti s neionizujúcou radiáciou

Tabuľka 2: Symboly označujúce riziká

1.2.3 Štruktúra varovaní

Varovania v tomto dokumente majú štandardný vzhľad a štandardnú štruktúru.

	NEBEZPEČENSTVO **Druh a zdroj nebezpečenstva!** Možné následky pri ignorovaní nebezpečenstva/varovania. ▸ Opatrenia a zákazy na zabránenie nebezpečenstvu.

Nasledujúci príklad znázorňuje varovanie pred zásahom elektrickým prúdom pri dotyku s časťami pod napätím. Je uvedené opatrenie na predídenie nebezpečenstvu.

	NEBEZPEČENSTVO **Nebezpečenstvo úrazu elektrickým prúdom pri dotyku s časťami pod napätím!** Úmrtie v dôsledku zásahu elektrickým prúdom ▸ Odpojte spotrebiče od elektrického zdroja aspoň 60 sekúnd pred začiatkom opráv.

1.2.4 Všeobecné symboly

V tomto dokumente sa používajú nasledujúce všeobecné symboly:

Všeob. symbol	Význam
	Označenie špeciálneho pokynu (textové a/alebo grafické)
	Označenie jednoduchého pokynu (len textové)

Všeob. symbol	Význam
	Označenie prepojenia na videonávod
	Označenie požadovaných nástrojov
	Označenie požadovaných podmienok
	Označenie podmienky (ak ..., potom ...)
	Označenie výsledku
Spustenie	Označenie klávesu alebo tlačidla
[00123456]	Označenie čísla materiálu
Stav	Označenie zobrazeného textu/okna (na displeji spotrebiča)

Tabuľka 3: Všeobecné symboly

Autorské práva vlastní spoločnosť BSH Hausgeräte GmbH

Bezpečnosť

2.1 Všeobecné bezpečnostné pokyny

2.1.1 Všetky domáce spotrebiče

Nebezpečenstvo úrazu elektrickým prúdom pri dotyku s časťami pod napätím!

- Chyby pri opravách na elektrických komponentoch môžu spôsobiť zásah elektrickým prúdom!
- Odpojte spotrebič od elektrickej siete aspoň 60 sekúnd pred začiatkom práce.
- Po oprave zariaďte vykonanie bezpečnostného testu v súlade s nariadením VDE 0701 alebo s miestnymi nariadeniami.

Riziko poranenia na ostrých hranách!

- Noste ochranné rukavice.

Riziko pomliaždenia počas opravy, údržby, riešenia problémov a servisu na ťažkých a pohybujúcich sa komponentoch

- Noste ochrannú obuv.
- Zaistite ťažké komponenty proti pádu.
- Nesiahajte končatinami do pohybujúcich sa komponentov.

Riziko ohrozenia bezpečnosti/funkčnosti spotrebiča!

- Používajte len originálne náhradné diely.

Riziko poškodenia elektrostaticky citlivých komponentov (ESD)!

- Nedotýkajte sa modulov vrátane prípojok a vedení vodičov.

Autorské práva vlastní spoločnosť BSH Hausgeräte GmbH

Nástroje a pomôcky

Označenie	Detaily	Snímky
Skrutkovač Torx T20 s otvorom [00340764]	100 mm, pre skrutky s bezpečnostným čapom	
Skrutkovač Torx T15	Dĺžka 80 mm	
Plochý skrutkovač	Čepeľ 10 mm x 1,6 mm x 200 mm	
Kliešte špicaté [00340871]	Dĺžka: 200 mm, rovné	

Autorské práva vlastní spoločnosť BSH Hausgeräte GmbH

4.1 Výmena pracovnej plochy

Požiadavka:

- Spotrebič je odpojený od elektrického napájania.
- Spotrebič je voľne dostupný.

4.1.1 Odobratie pracovnej plochy

1. Odstráňte dve skrutky vzadu (1) (voliteľné).
2. Stlačte obe zachytávacie páčky pod pracovnou plochou smerom nahor (2).

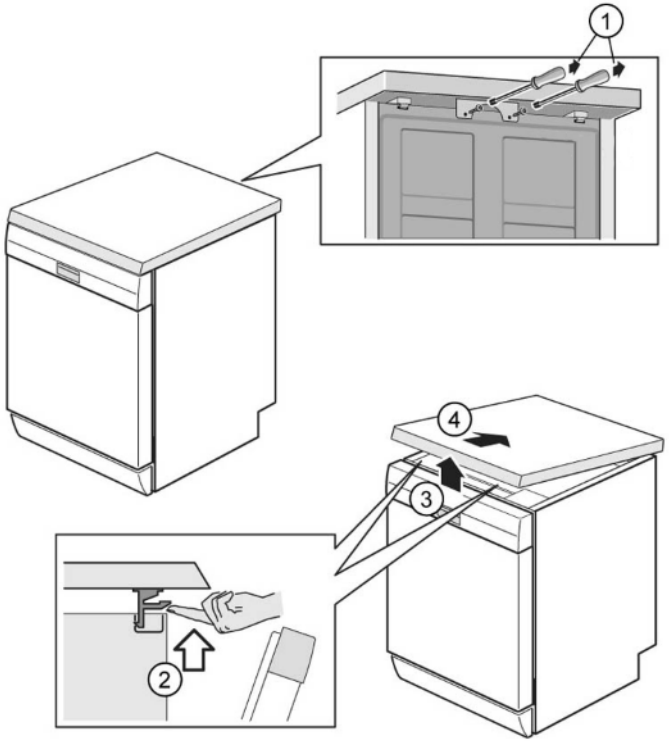

3. Vpredu mierne zdvihnite pracovnú plochu (3).
4. Pracovnú plochu odtlačte smerom dozadu (4).
5. Odstráňte pracovnú plochu.

4.1.2 Montáž pracovnej plochy

1. Zablokujte zadnú časť pracovnej plochy do vodidiel pomocou prídržných zarážok (1).

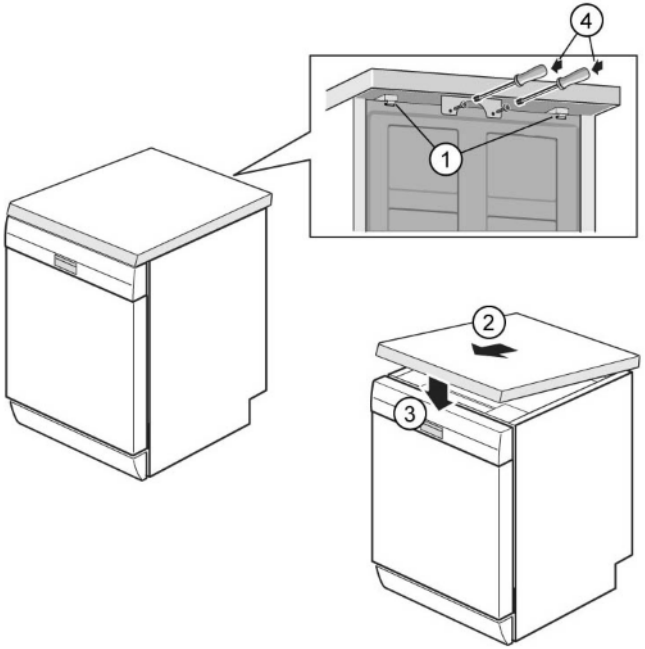

2. Zatlačte pracovnú plochu dopredu (2).
3. Zatlačte prednú časť pracovnej plochy nadol, aby zaisťovacie páčky počuteľne zacvakli na svoje miesto (3).
4. Znovu zaskrutkujte dve skrutky (4) (voliteľné).

Autorské práva vlastní spoločnosť BSH Hausgeräte GmbH

4.2 Inštalácia systému košov

Požiadavka:

- Príslušný kôš bol odstránený zo spotrebiča.

4.2.1 Montáž držadla v modeli s rozmerom 86 cm

Špeciálne nástroje:

Postup	[00614935]
Úchytka na pridržanie pohárov	[00618565]

1. Vložte držadlo diagonálne do čela koša.
2. Vyrovnajte a zacvaknite držiak na svoje miesto.

4.2.2 Montáž úchytky na pridržanie pohárov

Špeciálne nástroje:

Postup	[00614935]
Úchytka na pridržanie pohárov	[00618565]

i	Pri umývaní pohárov sa úchytka na pridržanie pohárov dá vyklopiť. Pridaným nahnutím sa zníži zachytávanie vody na spodnej časti pohárov. V prípade vysokých pohárov odporúčame nechať úchytky na pridržanie pohárov sklopené. Ak je vo vrchnom koši voliteľná plastová vložka, musí sa najskôr vybrať.

1. Vyberte plastovú vložku.

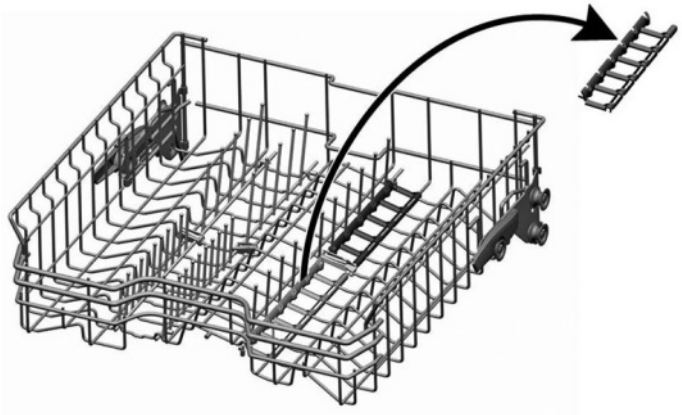

2. Zacvaknite úchytku na pridržanie pohárov na svoje miesto.

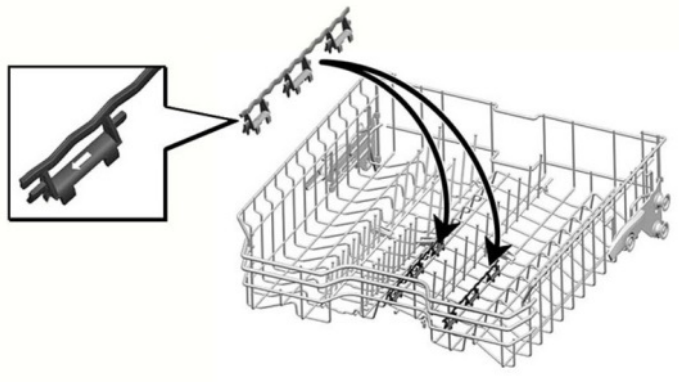

3. Vyklopte úchytku.

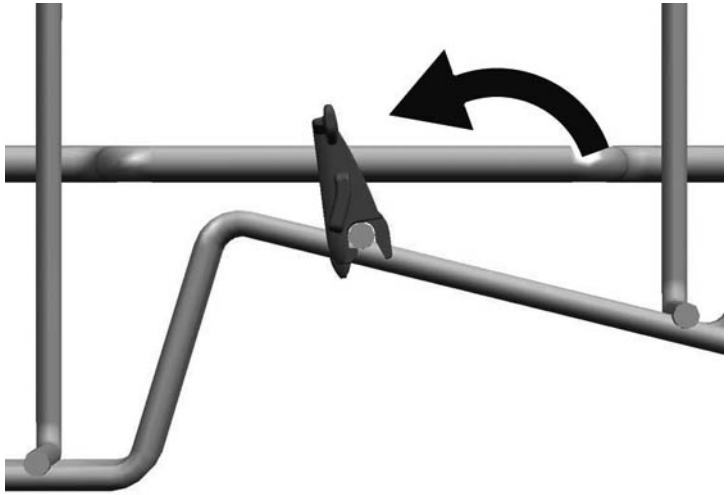

Autorské práva vlastní spoločnosť BSH Hausgeräte GmbH

4. Uložte predmety na umytie.

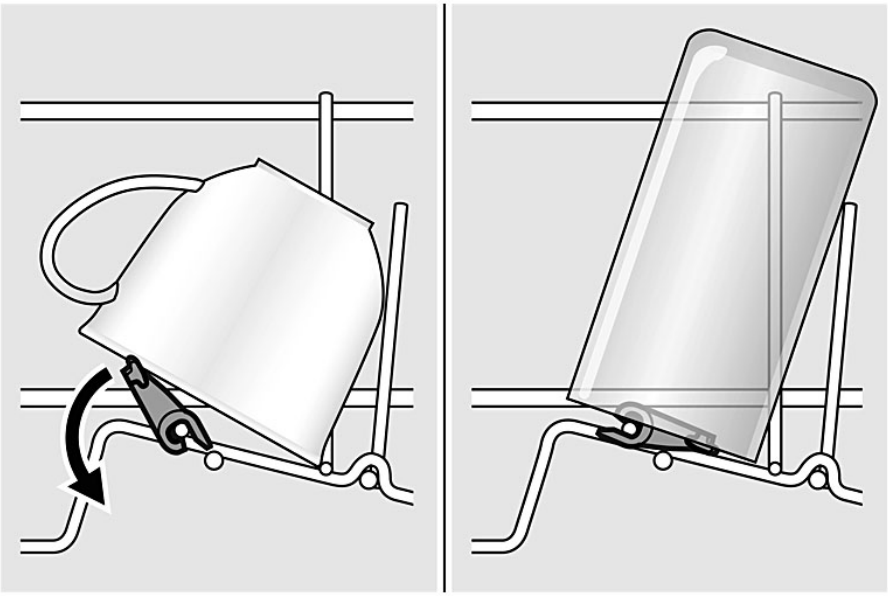

4.2.3 Montáž naparovacej vložky

Špeciálne nástroje:

Postup	[00614935]
Úchytka na pridržanie pohárov	[00618565]

- Naparovaciu vložku vtlačte koncovými kusmi pod systém košov.

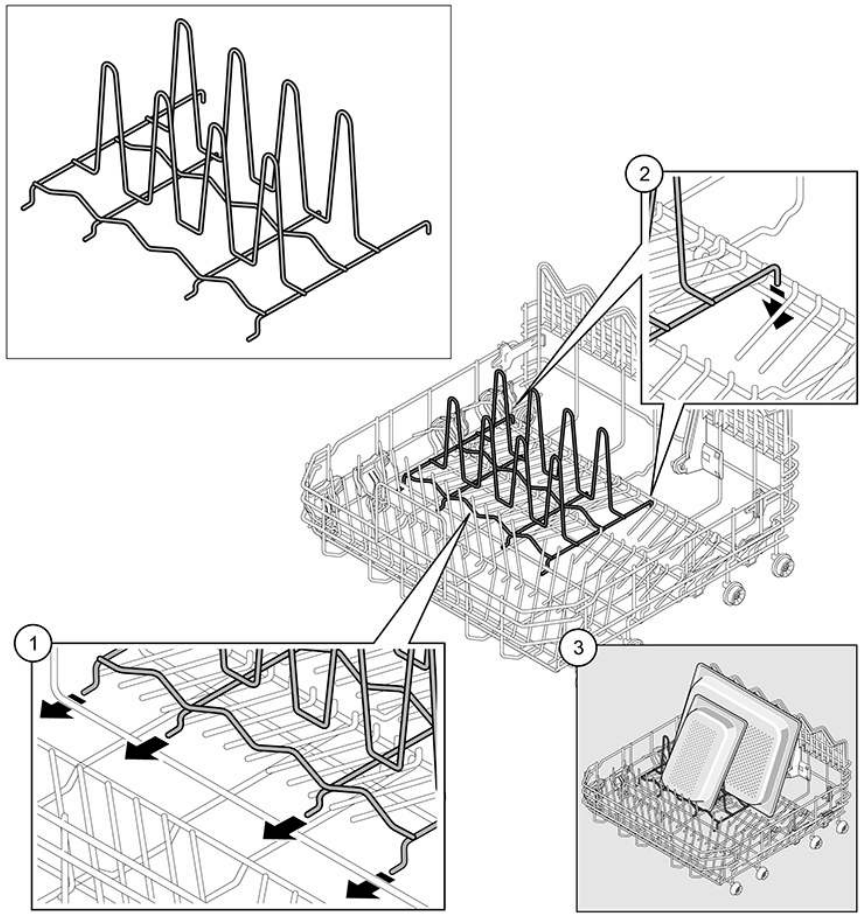

Autorské práva vlastní spoločnosť BSH Hausgeräte GmbH

4.3 Výmena zásuvky varioDrawer

4.3.1 Vybratie zásuvky varioDrawer

1. Ohnite kryt držadla smerom dovnútra.

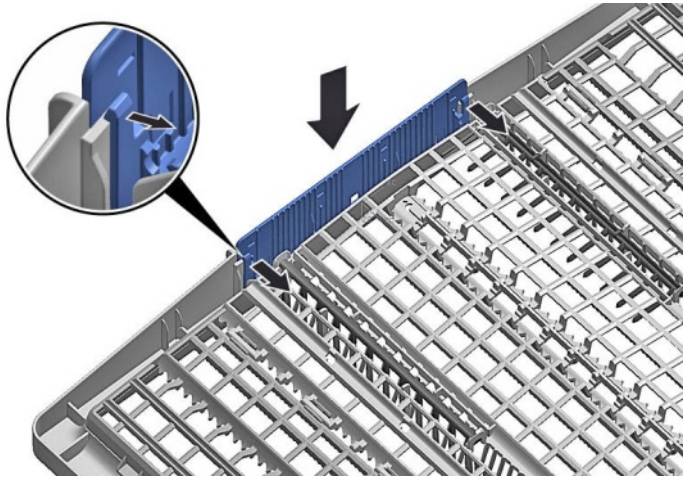

2. Odoberte držadlo smerom nahor.

3. Stlačte plastové bočné vložky smerom von a vytlačte ich nahor z rámu.

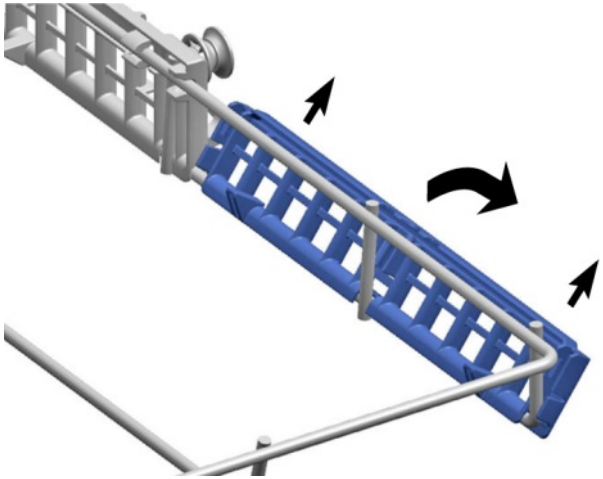

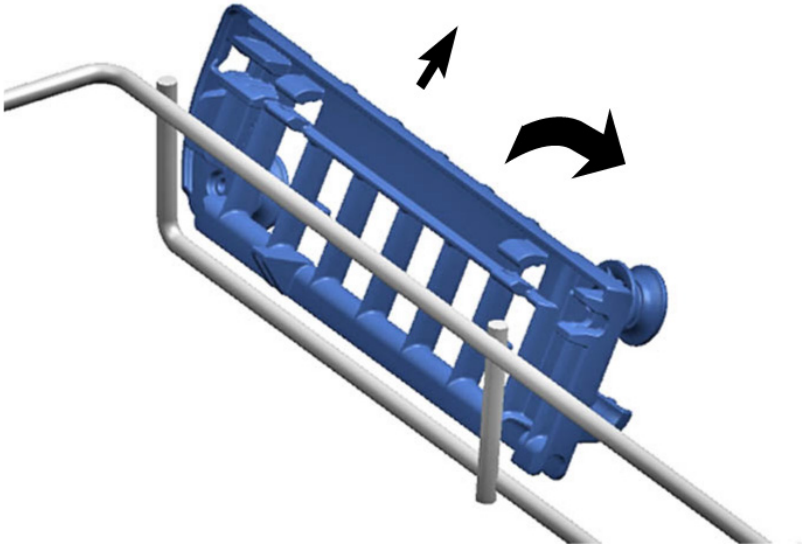

Autorské práva vlastní spoločnosť BSH Hausgeräte GmbH

4. Opatrne ohnite vodiace držadlá smerom von.

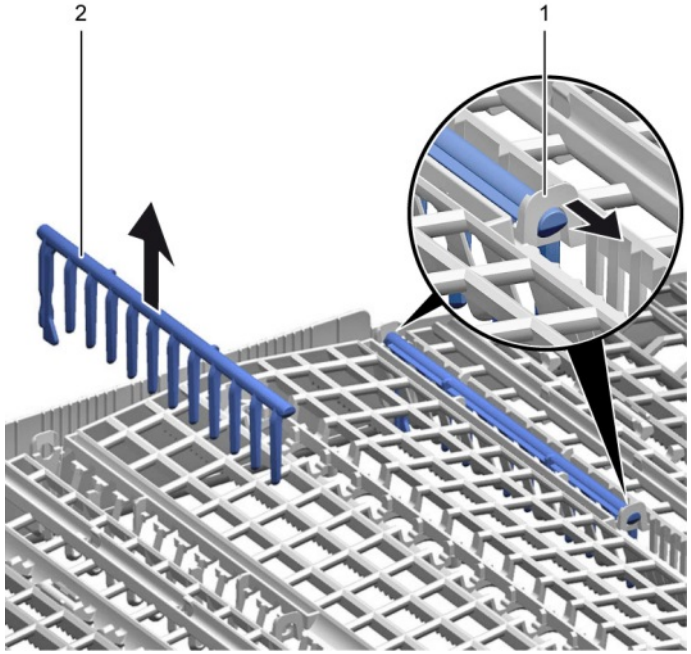

5. Vytiahnite sklopné drôty z držiakov.

6. Vytlačte kovový rám na prednej časti z držadiel.

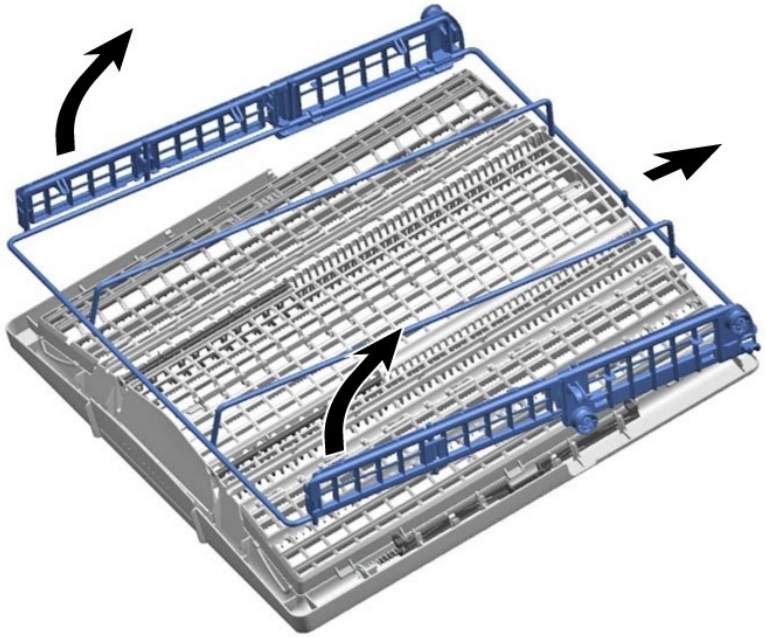

7. Vytlačte kovový rám vzadu z vodidla.

4.3.2 Montáž zásuvky varioDrawer

- Pri montáži postupujte v opačnom poradí krokov demontáže.

Autorské práva vlastní spoločnosť BSH Hausgeräte GmbH

4.4 Výmena ostrekovacích ramien

4.4.1 Odoberanie ostrekovacieho ramena

1. Odskrutkujte horné ostrekovacie rameno (1) a potiahnite nadol, čím ho vyberiete (2).

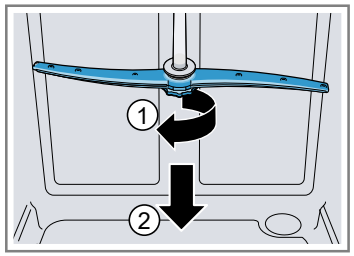

2. Vytiahnite spodné ostrekovacie rameno nadol, čím ho vyberiete.

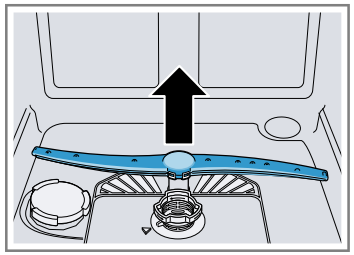

4.4.2 Montáž ostrekovacieho ramena

1. Vložte spodné ostrekovacie rameno.
   ➡ Ostrekovacie rameno zacvakne na svoje miesto.
2. Vložte horné ostrekovacie rameno a napevno ho zaskrutkujte na svoje miesto.

Autorské práva vlastní spoločnosť BSH Hausgeräte GmbH

4.5 Výmena filtrov

4.5.1 Odoberanie filtra

1. Otočte filter na hrubé nečistoty proti smeru hodinových ručičiek (1) a odoberte filtračný systém (2).

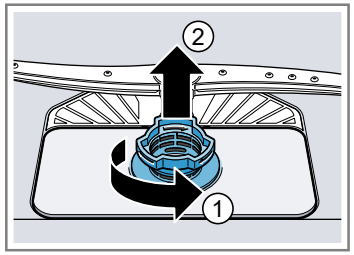

   Skontrolujte, či do odpadového priestoru nespadol žiaden cudzí predmet.

2. Stiahnite mikro filter, čím ho vyberiete.

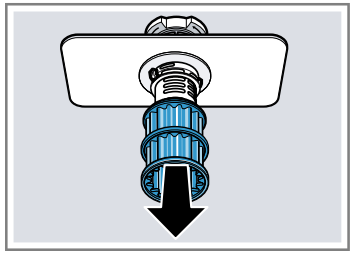

4.5.2 Montáž filtrov

1. Znovu zmontujte filtračný systém.
   Uistite sa, že aretačné výstupky na filtri na hrubé nečistoty zacvakli na svoje miesto.

2. Filtračný systém vložte do spotrebiča a filter na hrubé nečistoty otočte v smere hodinových ručičiek.
   Uistite sa, že sa označenia šípky zhodujú.

Autorské práva vlastní spoločnosť BSH Hausgeräte GmbH

4.6 Montáž ostrekovacej hlavice na plech na pečenie

1. Vyberte horný kôš.
2. Vložte ostrekovaciu hlavicu na plech na pečenie do držadla (1) a otočte doprava (2).

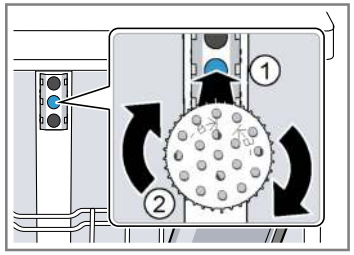

➡ Ostrekovacia hlavica na plech na pečenie zacvakne na svoje miesto.

Autorské práva vlastní spoločnosť BSH Hausgeräte GmbH

4.7 Výmena elektrického kábla

Požiadavka:

- Spotrebič je odpojený od elektrického napájania.
- Spotrebič je odpojený od zdroja vody.
- Spotrebič je voľne dostupný.

4.7.1 Odpojenie elektrického kábla

- Zahýbte opatrne zástrčkou elektrického kábla nahor a nadol a vytiahnite ju zo zásuvky.

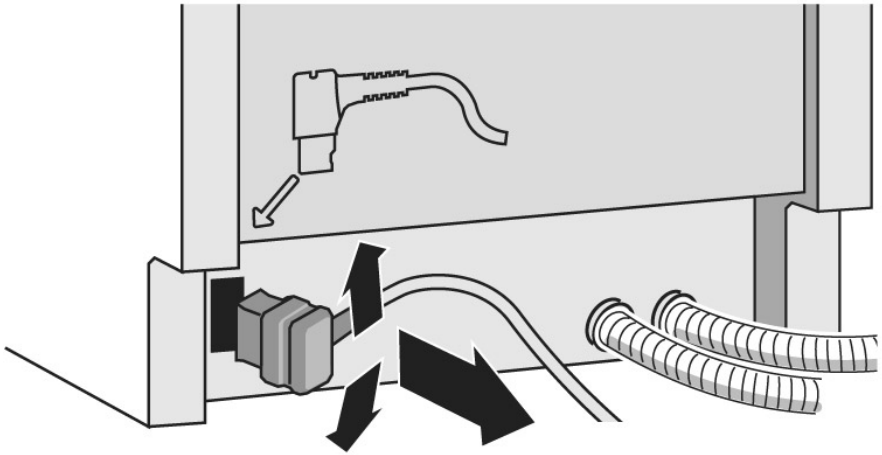

4.7.2 Pripojenie elektrického kábla

	POZOR! **Prehriatie hlavného pripojenia!** Nebezpečenstvo požiaru ▸ Pevne vložte elektrický kábel, aby zacvakol.

- Vložte zástrčku elektrického kábla do zásuvky, aby ste počuli, že zástrčka zacvakne na svoje miesto.

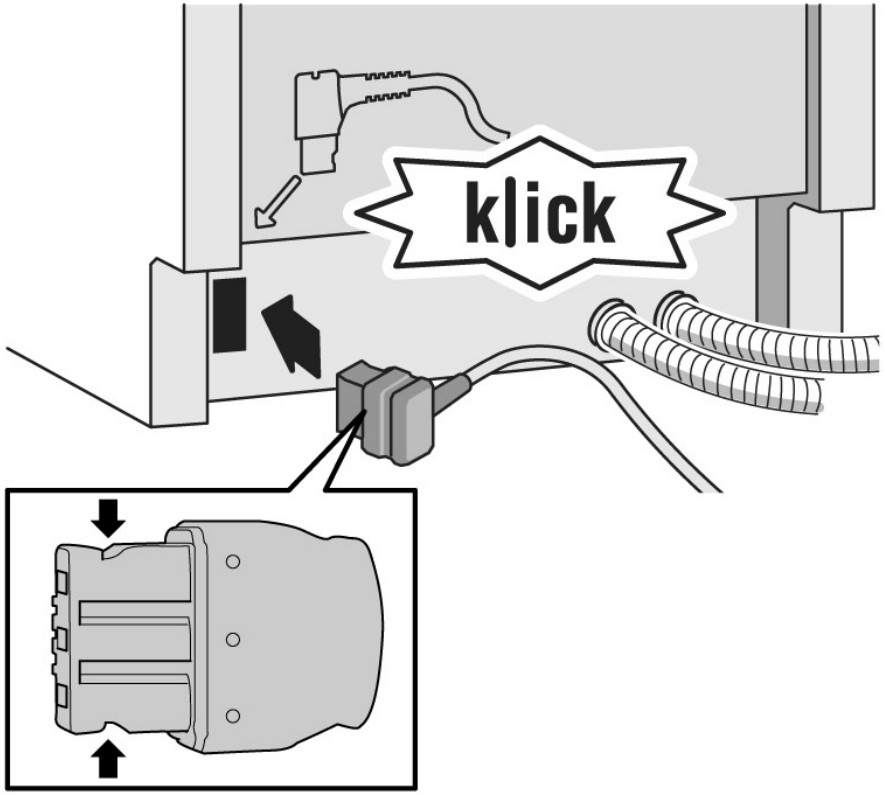

Autorské práva vlastní spoločnosť BSH Hausgeräte GmbH

4.8 Výmena krytu na prací prostriedok

	Na vypáčenie môžete použiť malý skrutkovač.

Požiadavka:

- Spotrebič je odpojený od elektrického napájania.
- Spotrebič je odpojený od zdroja vody.
- Dvierka boli otvorené.
- Kryt na prací prostriedok bol otvorený.

4.8.1 Odstránenie krytu na prací prostriedok

1. Posuňte kryt na prací prostriedok o 5 mm.
2. Vypáčte kryt na prací prostriedok na spodnej strane von z vodiacich koľajníc a vezmite kryt na prací prostriedok na hornej strane von z vodiacich koľajníc.
3. Vyberte pružinu.

4.8.2 Vloženie pružiny

1. Vložte dlhý koniec pružiny do otvoru dávkovacieho zariadenia (1).

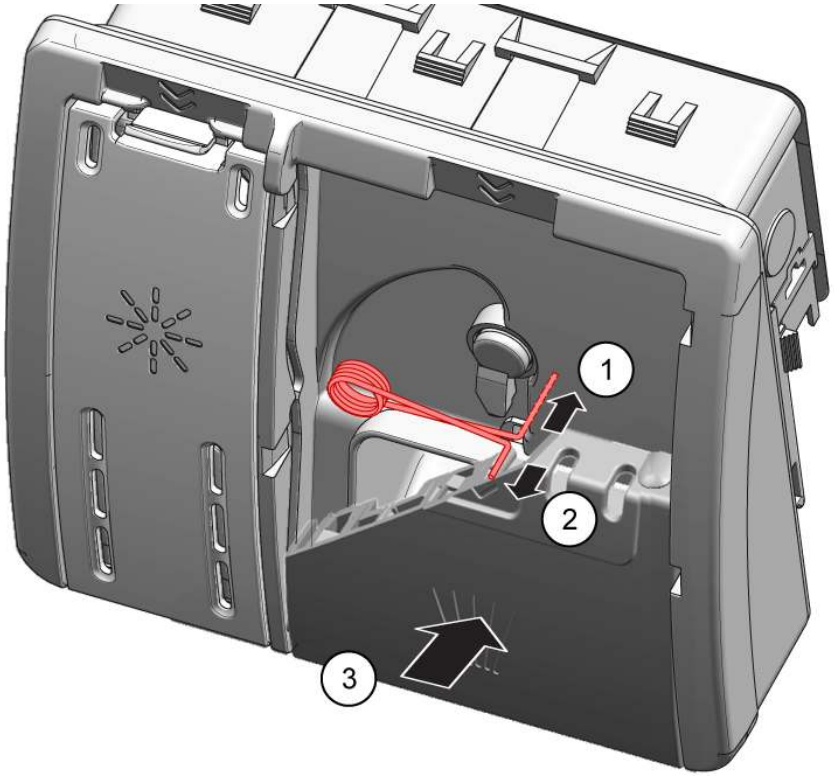

2. Vložte krátky koniec pružiny do otvoru krytu na prací prostriedok (2).
3. Vtlačte kryt do dávkovacieho zariadenia (3).

4.8.3 Montáž krytu na prací prostriedok

1. Vložte kryt na prací prostriedok 5 mm pred úplným otvorením do vodiacich koľajníc na boku. Použitím miernej sily zatlačte opačnú stranu do vodiacich koľajníc.
2. Skontrolujte funkciu krytu na prací prostriedok.

Autorské práva vlastní spoločnosť BSH Hausgeräte GmbH

4.9 Výmena viečka čerpadla na odpadovú vodu

Požiadavka:

- Kôš je vybratý.
- Filtry sú vybraté.→796

4.9.1 Odoberanie viečka čerpadla na odpadovú vodu

1. Odčerpajte všetku vodu.
   V prípade potreby použite špongiu.
2. Pomocou lyžice vypáčte viečko čerpadla a chyťte ho za priečny diel.

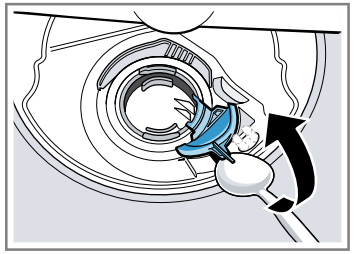

3. Zdvihnite viečko čerpadla zboku dovnútra a vyberte ho.

4.9.2 Montáž viečka čerpadla na odpadovú vodu

- Vložte viečko čerpadla (1) a zatlačte nadol (2).

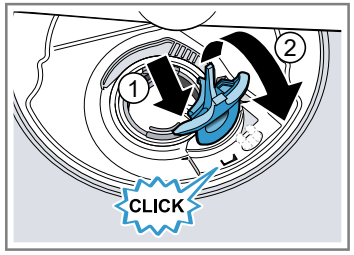

➡ Viečko čerpadla zacvakne na svoje miesto.

Autorské práva vlastní spoločnosť BSH Hausgeräte GmbH

4.10 Výmena bočného panela

Požiadavka:

- Spotrebič je odpojený od elektrického napájania.
- Spotrebič je odpojený od zdroja vody.
- Spotrebič je voľne dostupný.
- Voľne stojace spotrebiče: Pracovná plocha bola odobratá.→790

4.10.1 Odstránenie bočného panelu

1. Odstráňte skrutky z bočného panelu (1).

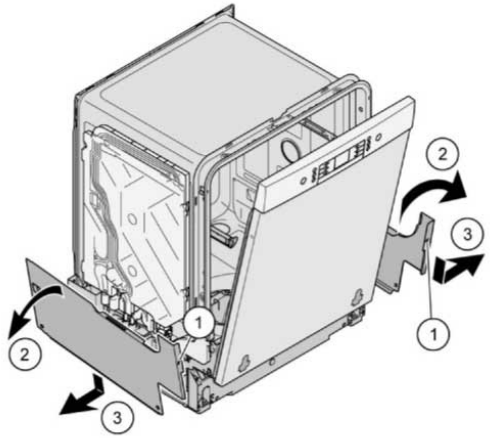

Obr. 1: Plne integrované

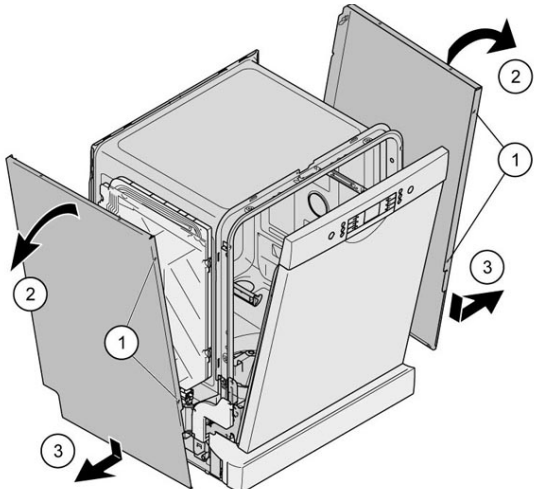

2. Nakloňte bočný panel v hornej časti mierne smerom von (2).
3. Dajte bočný panel nižšie a vytiahnite ho zo základného žľabu (3).

Autorské práva vlastní spoločnosť BSH Hausgeräte GmbH

4.10.2 Montáž bočného panelu

1. Vložte bočný panel do základného žľabu (1).

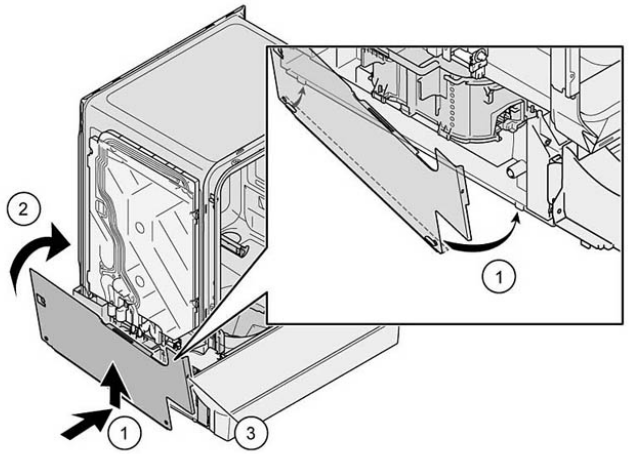

Obr. 2: Plne integrované

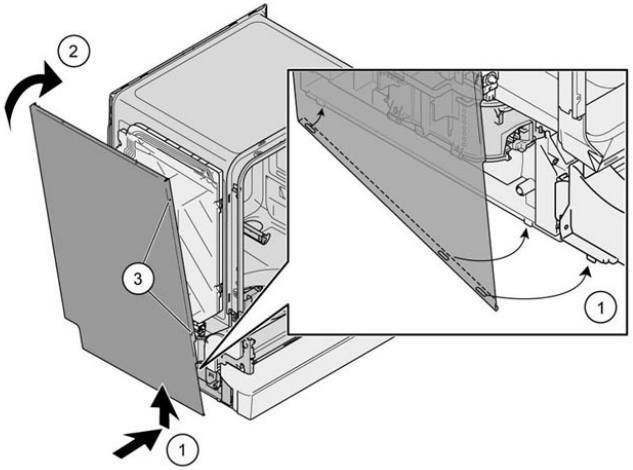

2. Vtlačte bočný panel na spotrebič (2).
3. Zaistite bočný panel pomocou skrutiek (3).

Autorské práva vlastní spoločnosť BSH Hausgeräte GmbH

4.11 Výmena vonkajších dvierok

Požiadavka:

- Spotrebič je odpojený od elektrického napájania.
- Spotrebič je odpojený od zdroja vody.

4.11.1 Odoberanie vonkajších dvierok

	Jednoducho vyberte skrutky popísané v nasledujúcich krokoch.

1. Otvorte dvierka.
2. Odoberte štyri skrutky.

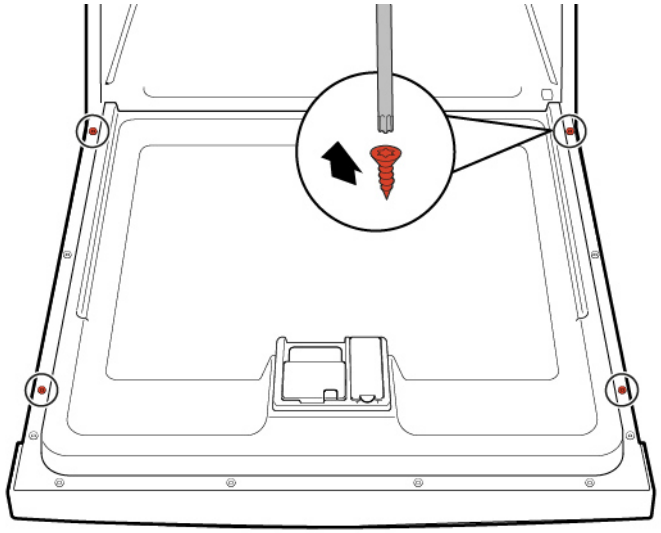

3.

	Dvierka zaistite a z jednej strany pridržte.

Odstráňte dve skrutky.

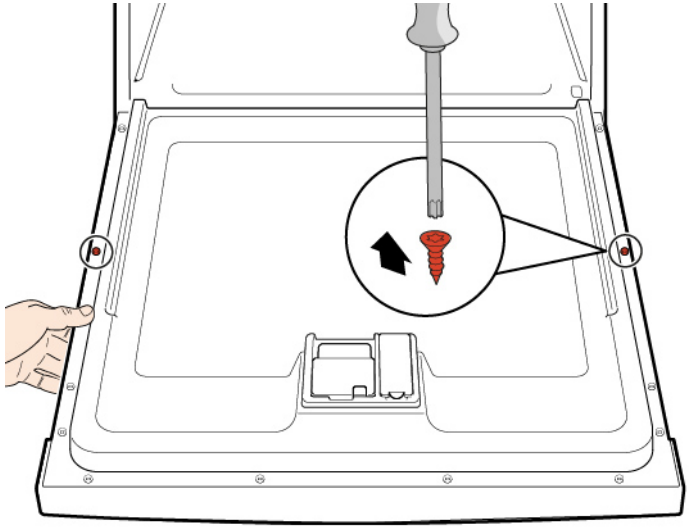

4.11.2 Montáž vonkajších dvierok

POZOR!

Nesprávne umiestnené alebo nezabezpečené káble!

Nebezpečenstvo káblového zapojenia

- Káble umiestnite na bezpečné miesto pomocou lepiacej pásky.

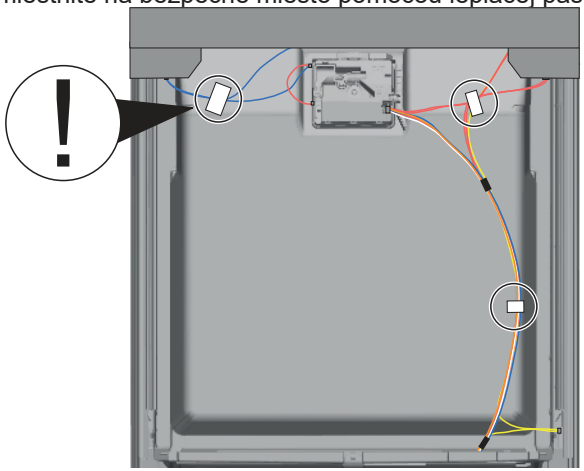

Autorské práva vlastní spoločnosť BSH Hausgeräte GmbH

Požiadavka:

- Izolačný flauš bol správne umiestnený a zafixovaný na vnútornej strane vonkajších dvierok.
- Závesy sú vložené do vonkajších dvierok.

1. Zatvorte vnútorné dvierka tak, aby nezacvakli.
2. Zatlačte vonkajšie dvierka nahor pod ovládací panel (1).

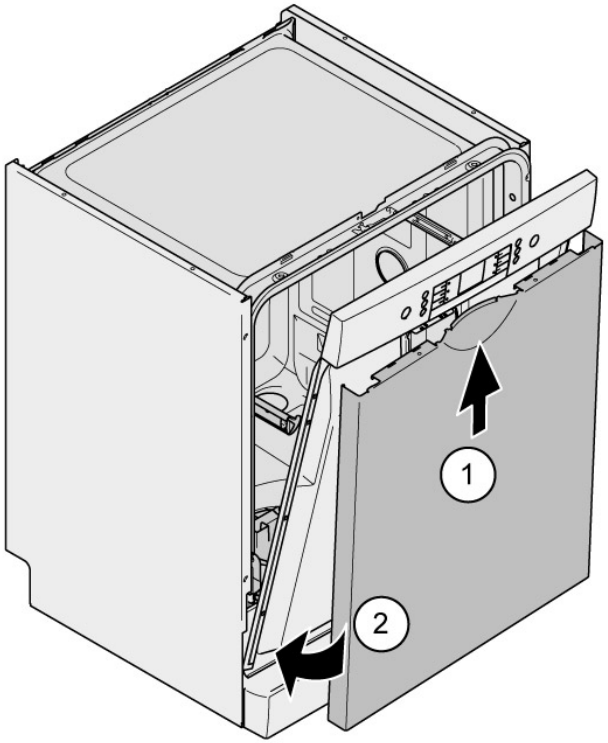

3. Zatlačte vonkajšie dvierka na vnútorné dvierka a pridržte (2).
4. Dvierka zaistite a z jednej strany pridržte.

Otvorte dvierka a zaistite ich pomocou dvoch skrutiek (kovové skrutky 4 x 11 mm).

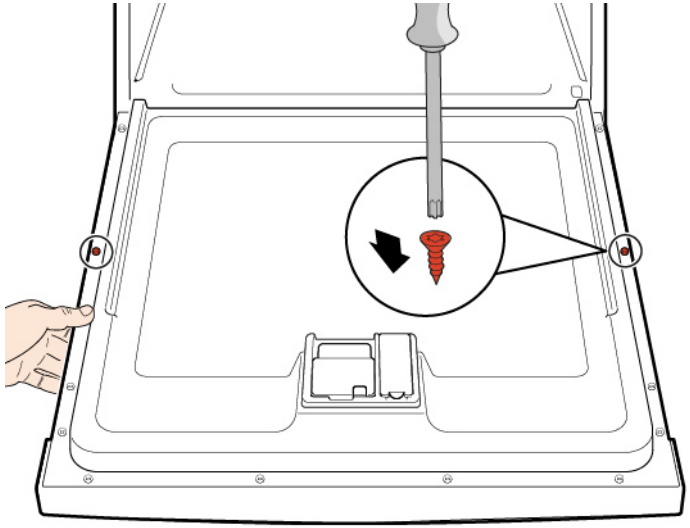

5. Zaistite vonkajšie dvierka pomocou štyroch skrutiek (kovové skrutky 4 x 11 mm).

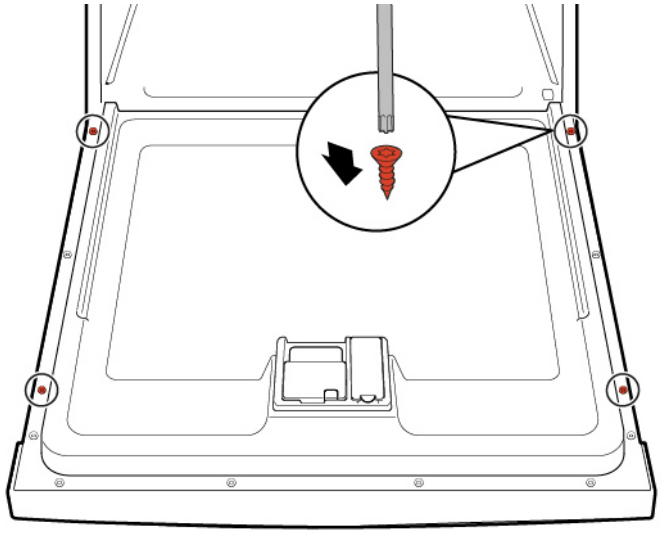

Autorské práva vlastní spoločnosť BSH Hausgeräte GmbH

4.12 Výmena ovládacieho panelu

	Ak je ovládací modul poškodený, musí sa vymeniť celý ovládací panel.

Požiadavka:

- Spotrebič je odpojený od elektrického napájania.
- Spotrebič je odpojený od zdroja vody.
- Vonkajšie dvierka sú odobraté.
- Vonkajšie dvierka sú odobraté (plne integrované/integrované).

4.12.1 Odstránenie ovládacieho panelu

1. Odpojte elektrické pripojenia z ovládacieho panelu a spodného snímača pomocného oplachovania (1, 2).

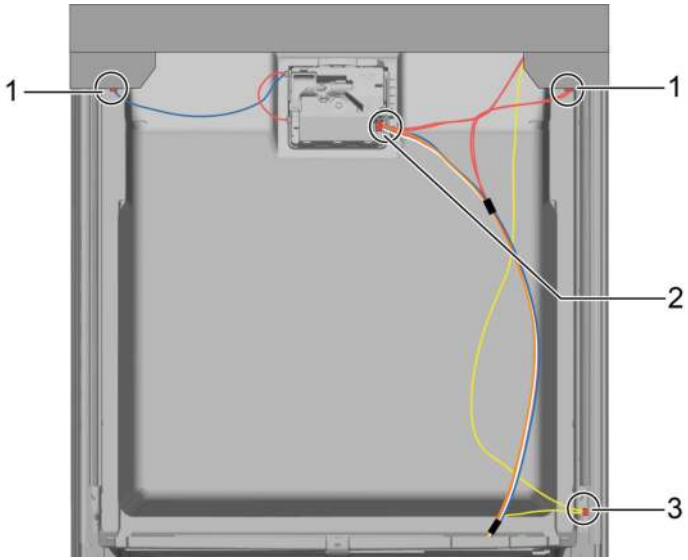

2. Odpojte uzemňovací kábel (3) (voliteľné).
3. Otvorte dvierka spotrebiča.
4. Zabezpečte, aby ovládací panel nespadol (pridržte ho).
5. Odstráňte šesť skrutiek.

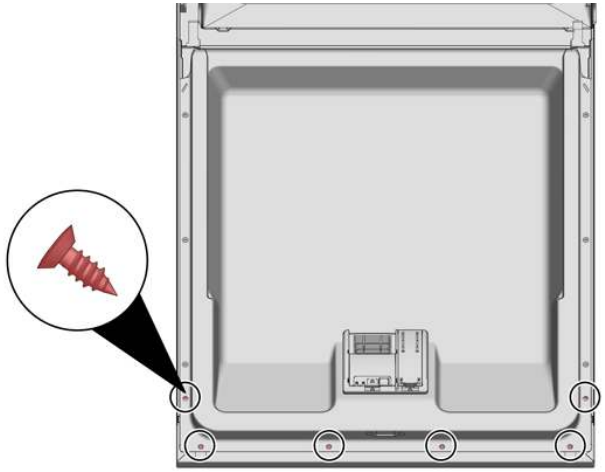

6. Odoberte ovládací panel.

4.12.2 Montáž ovládacieho panelu

	Použite skrutky 4 x 16 mm.

- Pri montáži postupujte v opačnom poradí krokov demontáže.

Autorské práva vlastní spoločnosť BSH Hausgeräte GmbH

4.13 Zaistenie pružín dvierok

1. Vyberte kryt vodidla kábla.

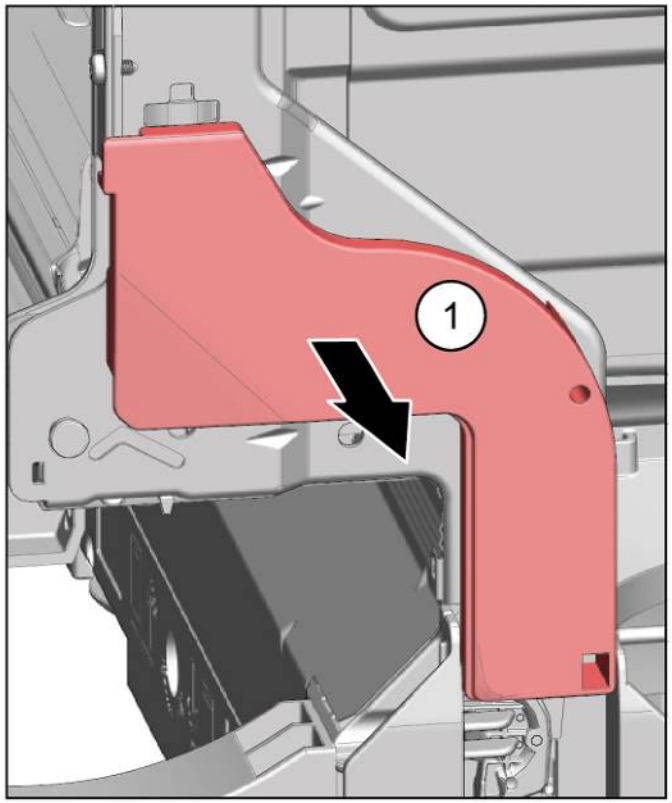

2. 1. Dvierka mierne pootvorte (1).
   2. Zaistite v drážke základného žľabu (2).
   3. Pomaly zatvorte dvierka (3).

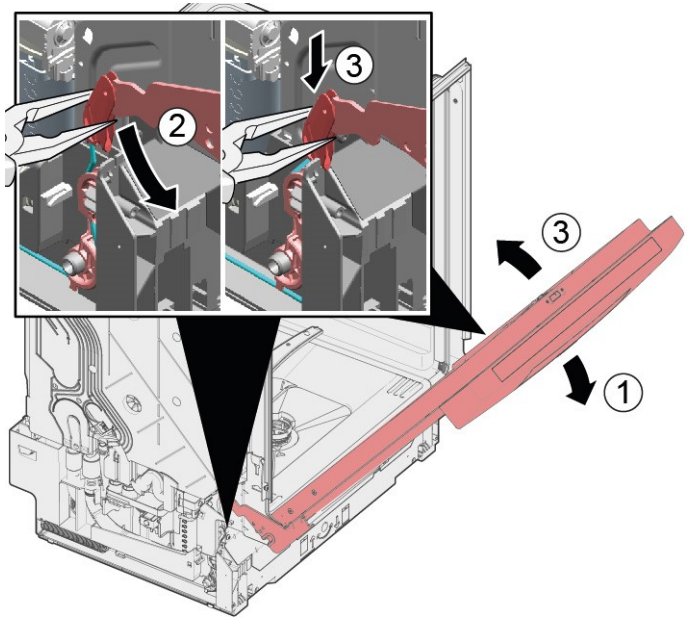

Systém káblov sa automaticky pripojí do závesu na dvierkach.

Autorské práva vlastní spoločnosť BSH Hausgeräte GmbH

3. 1. Mierne zatvorte dvierka (4).
   2. Drážku presuňte dozadu a uvoľnite záves dvierok (5).
   3. Otvorte dvierka (6).

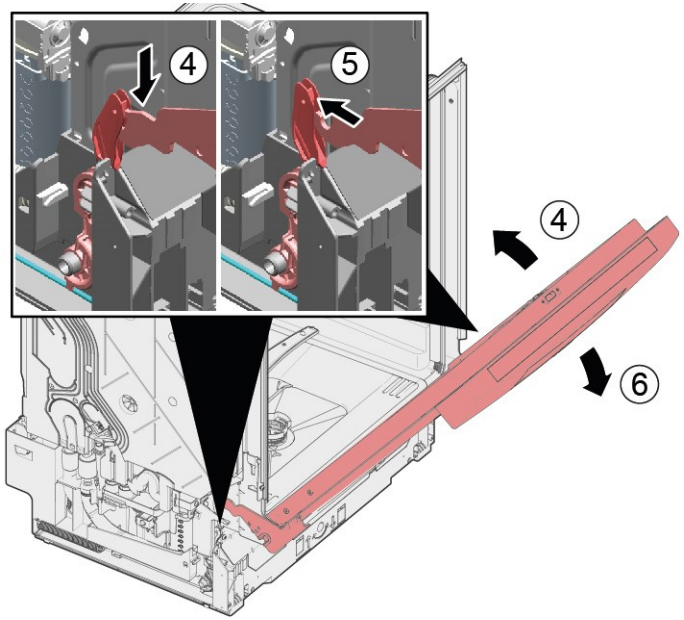

4. Proces zopakujte na druhej strane spotrebiča.

Autorské práva vlastní spoločnosť BSH Hausgeräte GmbH

4.14 Výmena spodného panelu

	Pätky sú identické a je možné ich zameniť.

Požiadavka:

- Spotrebič je odpojený od elektrického napájania.
- Spotrebič je odpojený od zdroja vody.
- Vonkajšie dvierka sú odobraté.
- Vonkajšie dvierka sú odobraté (plne integrované/integrované).

4.14.1 Odstránenie spodného panelu

1. | | |
|---|---|
| | Nesprávne odstránenie.
Ak sa spodný panel uvoľní na boku a odoberie, dve upevňovacie dosky by sa mohli vylomiť. Ak sa poškodí len jedna upevňovacia doska, bočná strana sa dá vymeniť, pretože upevňovacie dosky sú identické.
Odporúčame umiestniť niečo pod spotrebič z bočnej prednej strany, aby ste odľahčili zaťaženie spodného panelu s pätkami. |

2. Dostaňte sa do vodiacich líšt (1) pomocou skrutkovača a uvoľnite úchytku stlačením nadol.

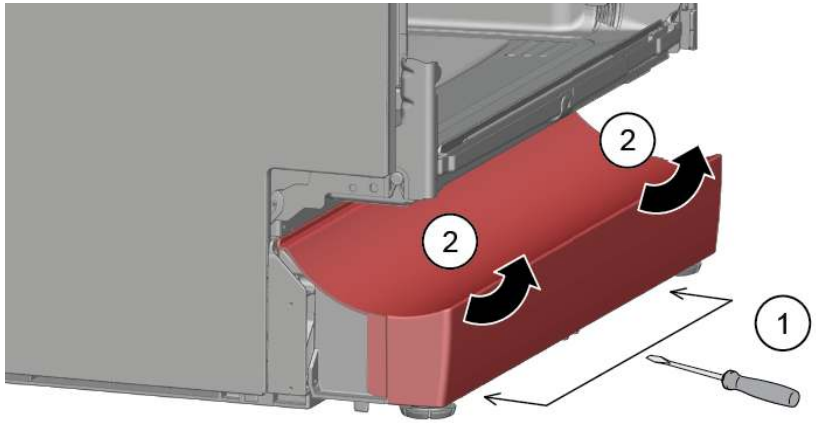

3. Panel zdvihnite.

4. Pätky odoberte smerom dopredu (1).

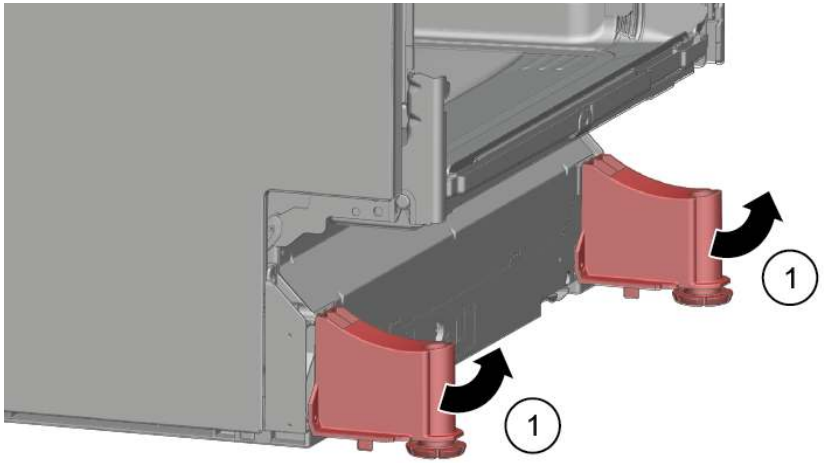

4.14.2 Montáž spodného panelu

1. Vložte pätky.
2. Pripojte spodný panel na vrchnej strane (1) a zatlačte nadol, aby počuteľne zacvakol na svoje miesto (2).

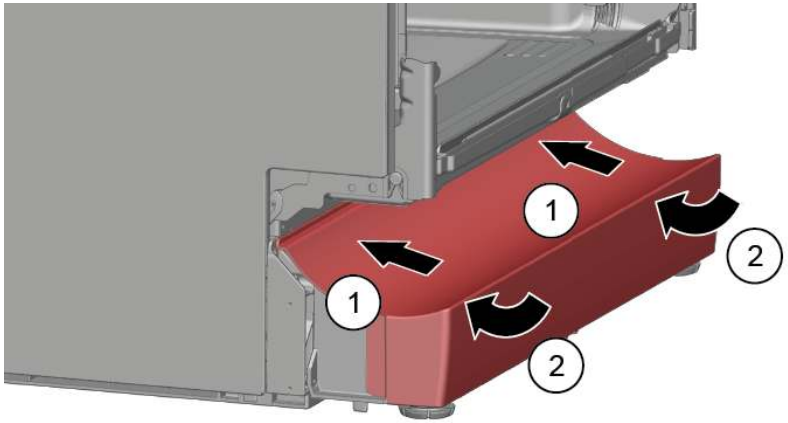

Autorské práva vlastní spoločnosť BSH Hausgeräte GmbH

4.15 Výmena dosky zásuvky v základni

	Doska zásuvky v základni sa nachádza v spodnej časti vpredu.

Požiadavka:

- Spotrebič je odpojený od elektrického napájania.
- Spotrebič je odpojený od zdroja vody.
- Čelo nábytku (voliteľné) je odobraté.
- Vonkajšie dvierka sú odobraté.
- Vonkajšie dvierka sú odobraté (plne integrované/integrované).
- Spodný panel (voliteľné) je odobratý.→*808*

4.15.1 Odobratie dosky zásuvky v základni

1. Odstráňte dve skrutky (1).

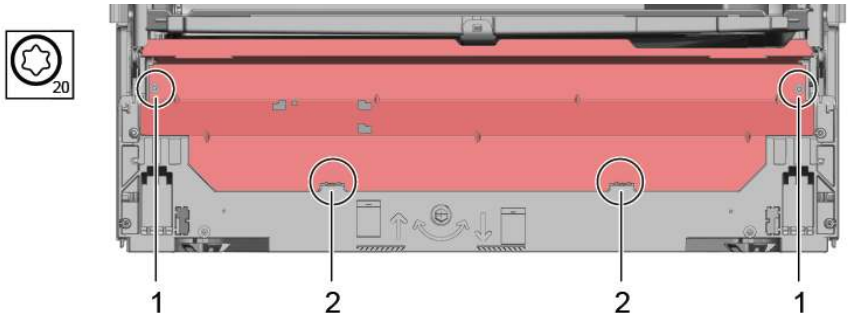

2. Odpojte zachytávacie prvky (2).

3. Opatrne nahnite dosku zásuvky v základni smerom dopredu (1).

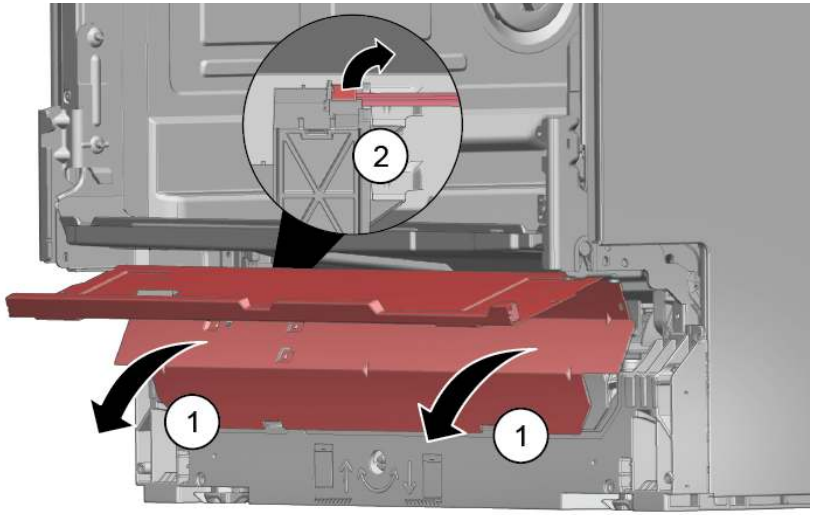

4. | | |
|---|---|
| | V závislosti od modelu série je zástrčka k EmotionLight stále zaistená k základni. |

Odblokujte zástrčku na západke a potiahnite dozadu (voliteľné) (2).

4.15.2 Montáž dosky zásuvky v základni

- Pri montáži dosky zásuvky v základni postupujte v opačnom poradí krokov demontáže.

Autorské práva vlastní spoločnosť BSH Hausgeräte GmbH

4.16 Výmena prepadového vedenia

	Prepadové vedenie sa nachádza v spodnej prednej časti spotrebiča.

Požiadavka:

- Spotrebič je odpojený od elektrického napájania.
- Spotrebič je odpojený od zdroja vody.
- Čelo nábytku je odobraté (voliteľné).
- Vonkajšie dvierka sú odobraté.
- Spodný panel (voliteľné) je odobratý.→*808*
- Doska zásuvky základne je odobratá.→*809*

4.16.1 Odoberanie prepadového kanála

	Zbytková voda ▪ Keď sa odoberie vypúšťacia hadica, môže vytiecť zbytková voda. ▪ Vodu zachyťte alebo ju odstráňte zo základne pomocou odsávacej striekačky.

1. Vypáčte zachytávací mechanizmus hore (1, 2).

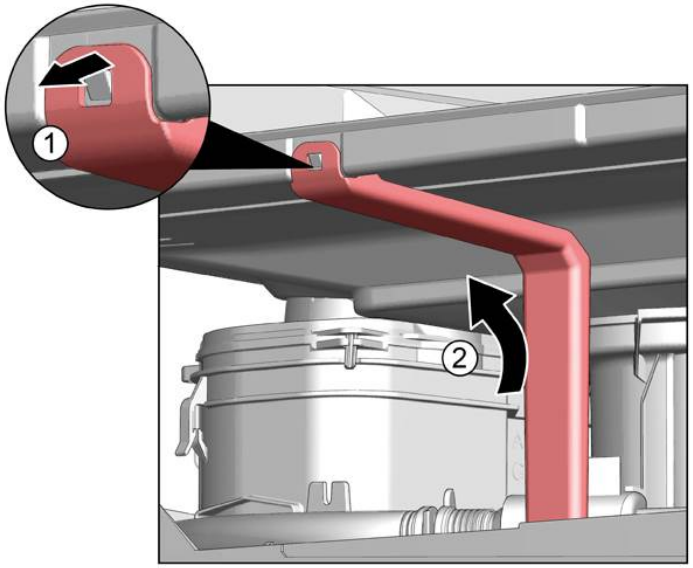

2. Uvoľnite zachytávací prvok hore.

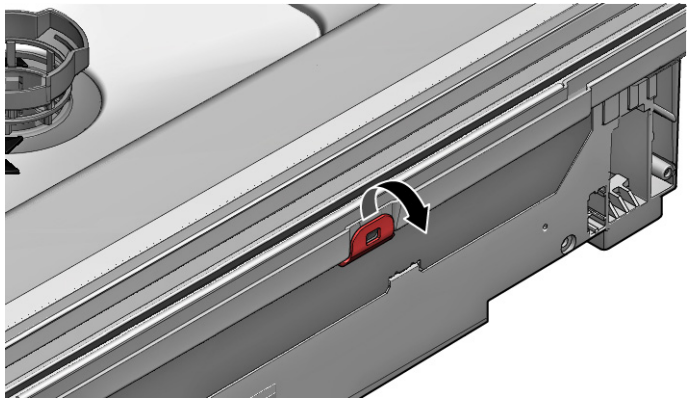

3. 1. Skrutkovač vložte pod kovovú brzdu (1).
   2. Jemne uvoľnite kovovú úchytku (2).

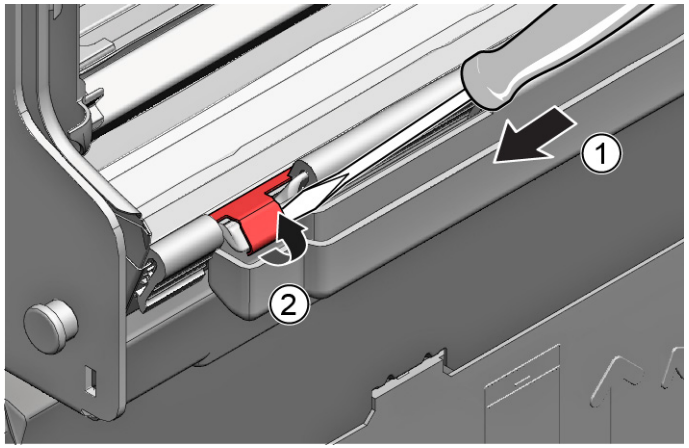

Autorské práva vlastní spoločnosť BSH Hausgeräte GmbH

4. Zdvihnite prepadové vedenie.

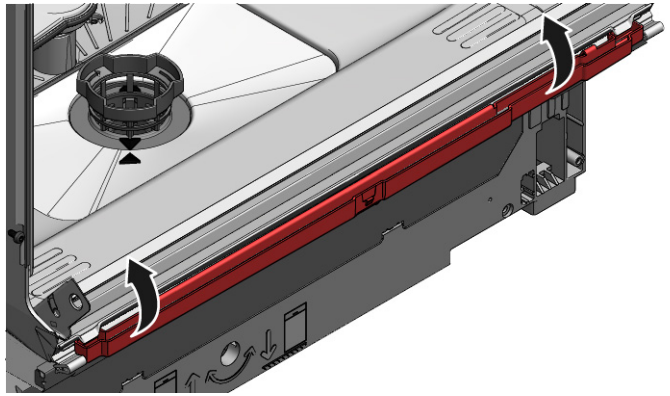

4.16.2 Montáž prepadového vedenia

	Škody spôsobené vodou kvôli nesprávnej montáži prepadového vedenia! Správne vložte prepadové vedenie dole do vodidla základného žľabu. Zacvaknite prepadové vedenie správne na svoje miesto hore.

1. 1. Umiestnite prepadové vedenie (1).
   2. Presuňte prepadové vedenie do tesnenia (2).
   3. Zatlačte prepadové vedenie do vodidla tesnenia (3).
   4. Prepadové vedenie (4) vložte presne.
   5. Zacvaknite prepadové vedenie (5).

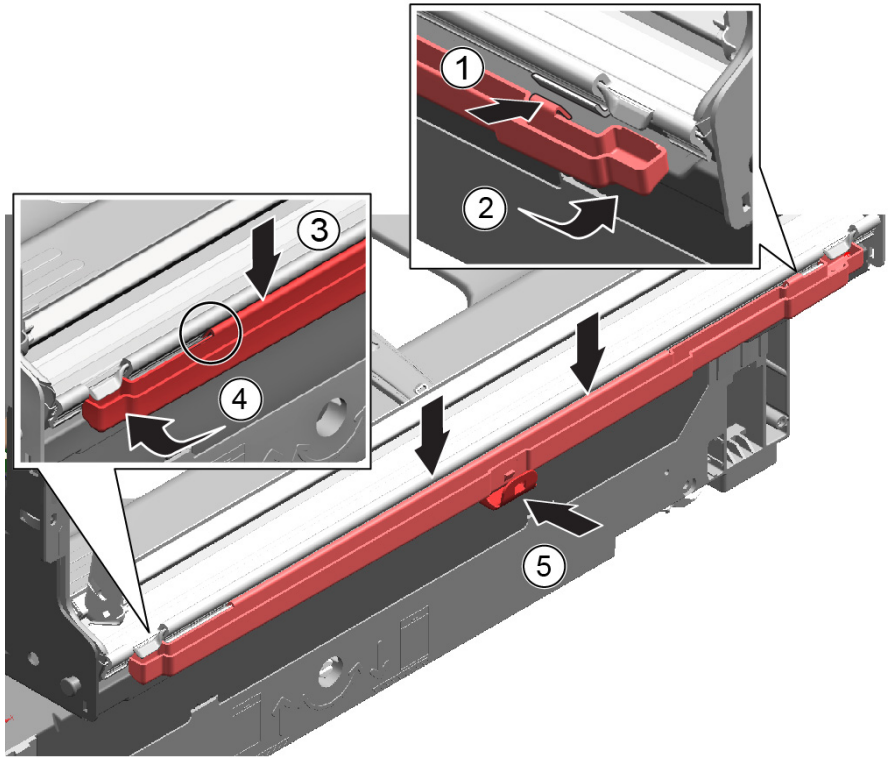

Autorské práva vlastní spoločnosť BSH Hausgeräte GmbH

2. Skontrolujte montáž na pravej a ľavej strane.

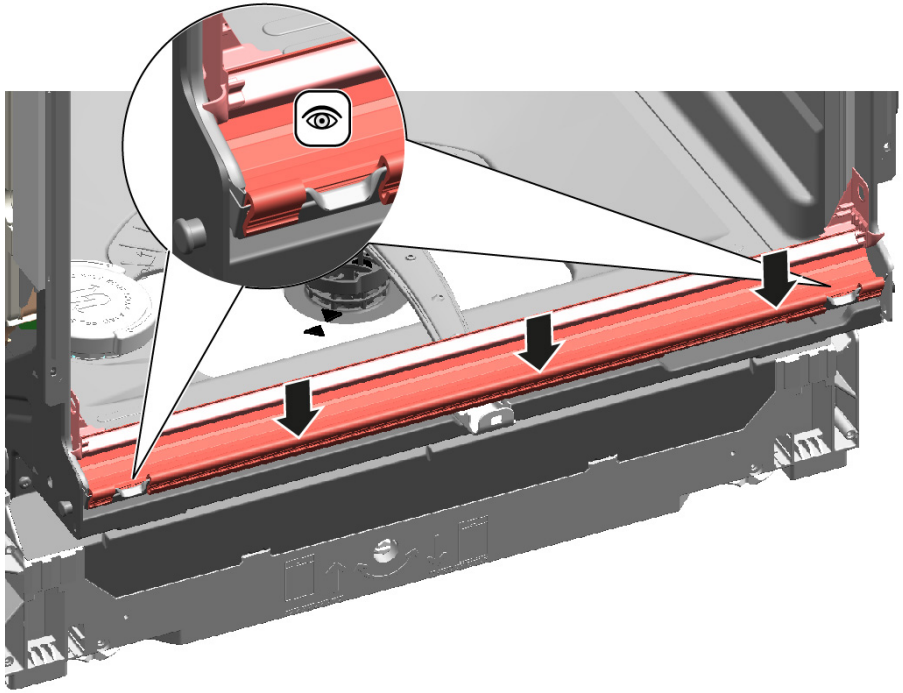

3. Skontrolujte pevnú polohu.

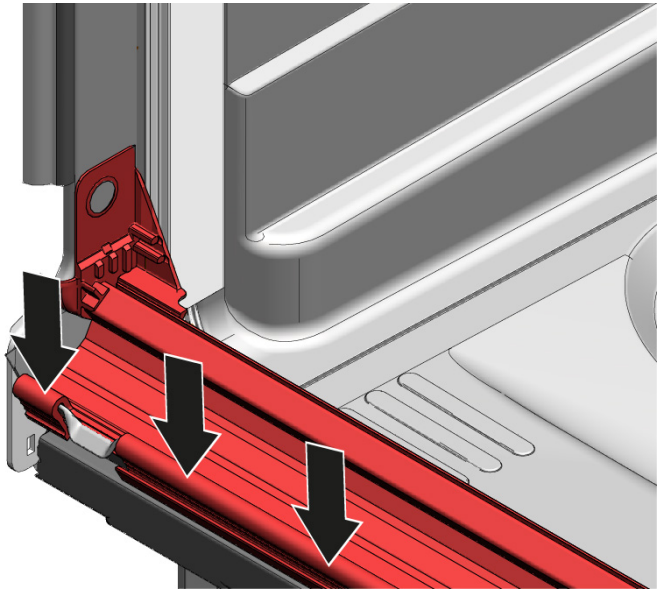

4. Zacvaknite kovové úchytky na ľavej a pravej strane.

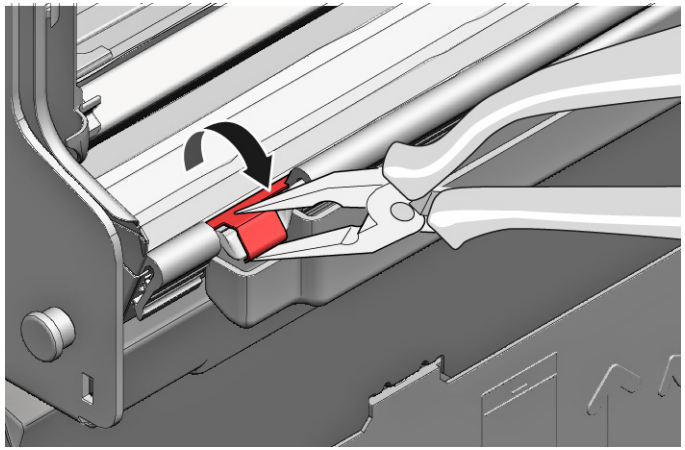

Autorské práva vlastní spoločnosť BSH Hausgeräte GmbH

4.17 Výmena vnútorných dvierok

Požiadavka:

- Spotrebič je odpojený od elektrického napájania.
- Spotrebič je odpojený od zdroja vody.

4.17.1 Odoberanie vnútorných dvierok

1. Odstráňte skrutky (1).
2. Odoberte vnútorné dvierka smerom nahor (2).

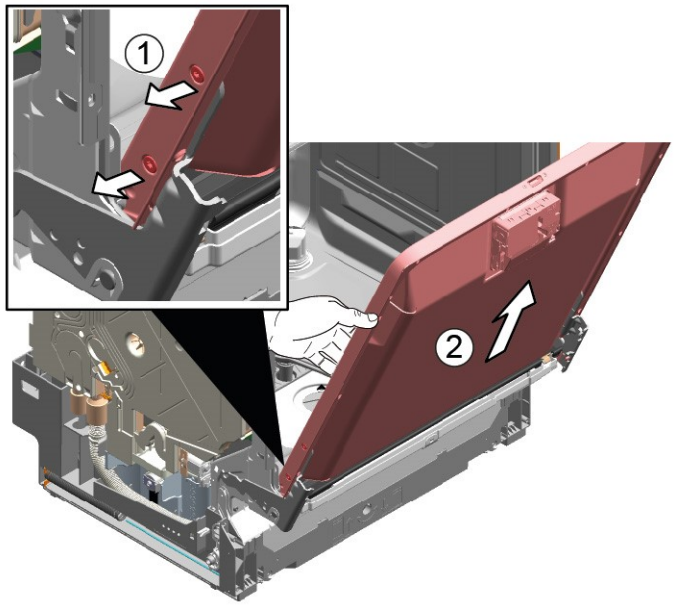

4.17.2 Montáž vnútorných dvierok

1. Sklopte tesnenie dvierok dopredu.
2. Posuňte vnútorné dvierka za tesnenie dvierok.
3. Zatvorte vnútorné dvierka.
4. Sklopte tesnenie dvierok nahor.
   Bočné časti smerujú nadol.
5. Záves dvierok posuňte nahor.
6. Záves dvierok zaistite pomocou skrutiek.
7. Vnútorné dvierka umiestnite na záves dvierok.
8. Vnútorné dvierka zaistite pomocou skrutiek.

Autorské práva vlastní spoločnosť BSH Hausgeräte GmbH

4.18 Výmena závesu dvierok

Požiadavka:

- Spotrebič je odpojený od elektrického napájania.
- Spotrebič je odpojený od zdroja vody.
- Spotrebič je voľne dostupný.
- Bočný panel je odobratý.→801
- Vonkajšie dvierka sú odobraté.
- Vnútorné dvierka sú odstránené.
- Ovládací panel je odobratý.→805
- Pružina z dvierok je pripevnená.→806
- Spodný panel je odobratý.→808
- Doska zásuvky základne je odobratá.→809
- Prepadový kanál je odobratý.→810

4.18.1 Odoberanie závesu dvierok

1. 1. Uvoľnite zachytávací háčik pomocou skrutkovača (1).
   2. Záves dvierok potiahnite dopredu (2).

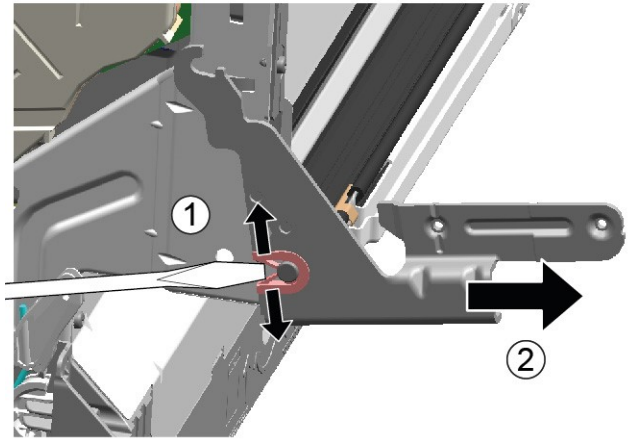

2. Uvoľnite uzemňovacie pripojenie na závese dvierok.

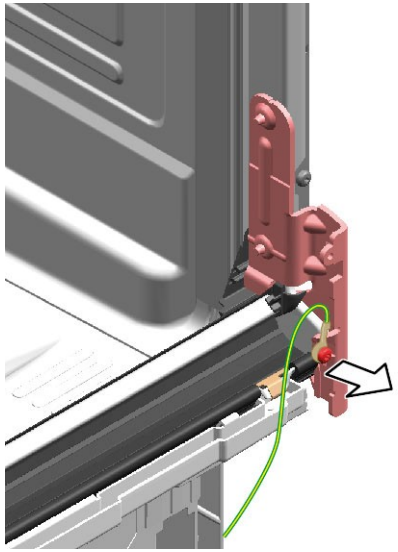

4.18.2 Montáž závesu dvierok

	NEBEZPEČENSTVO **Nebezpečenstvo úrazu elektrickým prúdom pri dotyku s časťami pod napätím!** Ohrozenie života spôsobené elektrickým zásahom v prípade nesprávnej opravy ▸ Elektrické diely má opravovať kvalifikovný elektrikár. ▸ Po oprave zariaďte vykonanie bezpečnostného testu v súlade s nariadením VDE 0701 alebo s miestnymi nariadeniami.

Autorské práva vlastní spoločnosť BSH Hausgeräte GmbH

1. 1. Záves umiestnite na spotrebič (1).
   2. Presuňte záves nadol (2), aby sa zachytil do spotrebiča.

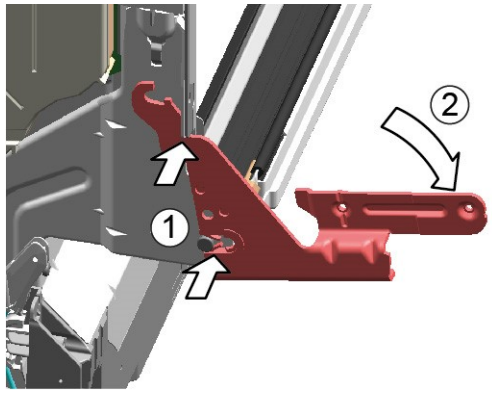

2.

	Chýbajúce uzemňovacie pripojenie môže spôsobiť elektrické napätie na dvierkach.

Vytvorte uzemňovacie pripojenie.

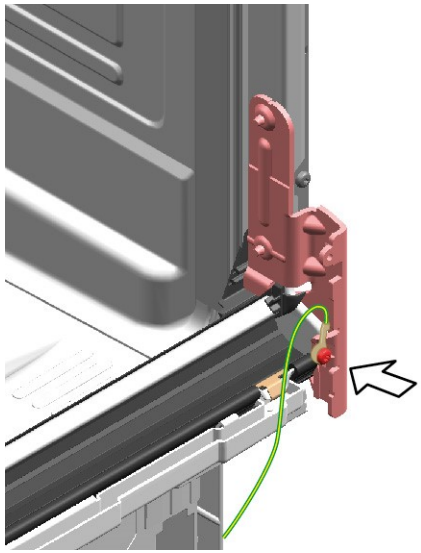

Autorské práva vlastní spoločnosť BSH Hausgeräte GmbH

4.19 Výmena (spodného) tesnenia dvierok

Požiadavka:

- Spotrebič je odpojený od elektrického napájania.
- Spotrebič je odpojený od zdroja vody.
- Vonkajšie dvierka sú odobraté.
- Doska zásuvky základne je odobratá.→809
- Spodný panel (voliteľné) je odobratý.→808
- Pružiny z dvierok sú odstránené.
- Ovládací panel je odobratý.
- Držiak pásu káblov dole vpravo je odstránený.

4.19.1 Odoberanie tesnenia dvierok

1. Zo spodného tesnenia dvierok odmontujte dve zachytávacie úchytky (1, 2).

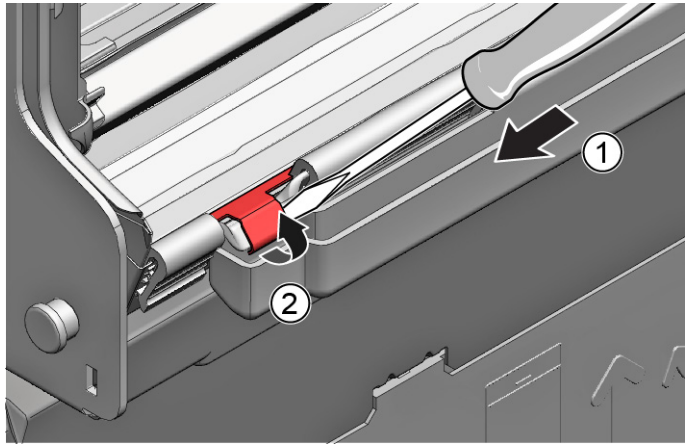

2. Odpojte prepadový kanál.

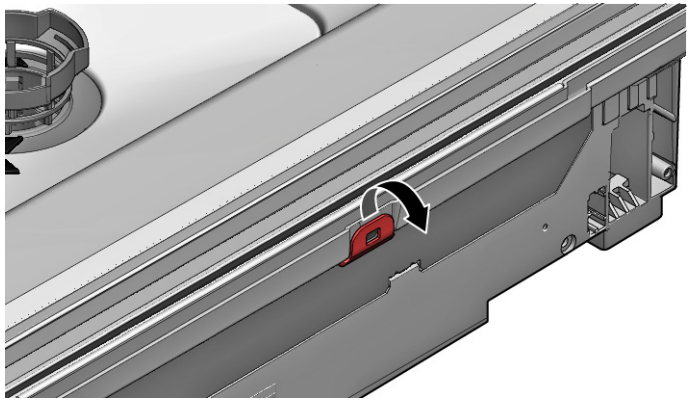

3. Zdvihnite prepadový žľab.

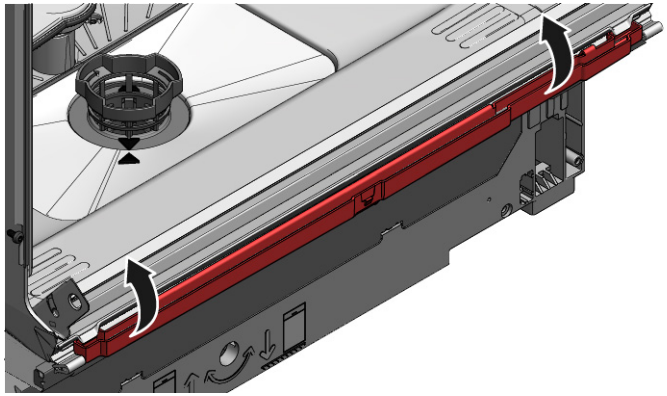

Autorské práva vlastní spoločnosť BSH Hausgeräte GmbH

4. Z vnútorných dvierok odmontujte spodné tesnenie dvierok.

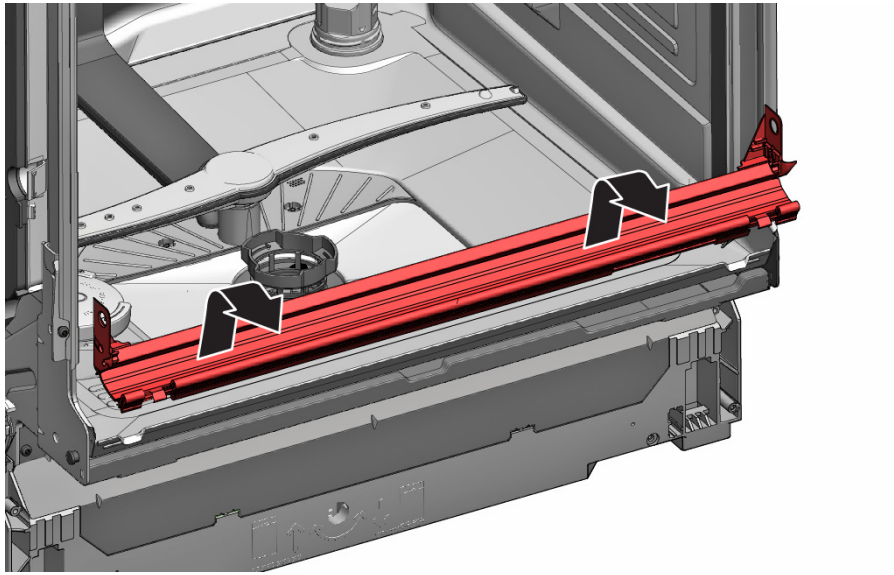

4.19.2 Montáž tesnenia dvierok

1. Napasujte tesniaci kryt s tesnením na dvierka na ľavej a pravej strane do drážky na tesnenie.

2. Vložte tesnenie dvierok spolu s uzatváracou klapkou do vnútorných dvierok.
3. Zaistite tesnenie dvierok pomocou dvoch zachytávacích úchytiek.

Autorské práva vlastní spoločnosť BSH Hausgeräte GmbH

4.20 Výmena (horného) tesnenia dvierok

Požiadavka:

- Spotrebič je odpojený od elektrického napájania.
- Spotrebič je odpojený od zdroja vody.

4.20.1 Odoberanie tesnenia dvierok

- Z vnútorného rámu odmontujte tesnenie dvierok.

4.20.2 Montáž tesnenia dvierok

Tesnenie dvierok sa musí orezať na správnu dĺžku pred montážou. To je 1750 mm pre spotrebiče s výškou 81 cm a 1850 mm pre spotrebiče s výškou 86 cm.

1. Pripravte si vhodné tesnenie dvierok.
2. Zabezpečte správnu montážnu polohu profilu tesnenia.

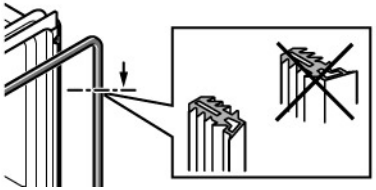

3. Biela bodka musí byť v úrovni drážky tesniaceho pásu.

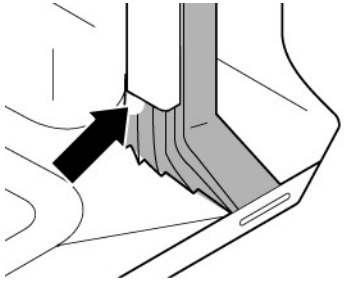

4. | | |
|---|---|
| | Tesnenie nesmie byť zvlnené ani natiahnuté na rohoch. Tesnenie je odrezané na konci po uhlopriečke a zužuje sa do spodnej časti nádoby vpredu. |

   Koniec tesnenia umiestnite rovno dopredu pod vnútorné dvierka. Tesnenie by sa malo opierať o bok nádoby do maximálnej možnej miery.

➡ Správne namontované tesnenie dvierok:

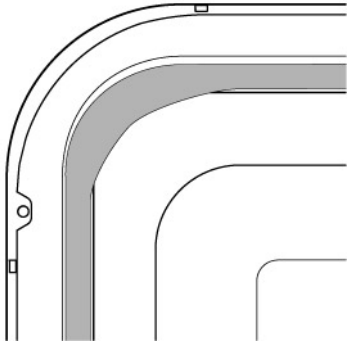

Autorské práva vlastní spoločnosť BSH Hausgeräte GmbH

4.21 Výmena EmotionLight

i	EmotionLight sa nachádza hore vpredu vo vonkajšej časti vyplachovacej nádržky.

Požiadavka:

- Spotrebič je odpojený od elektrického napájania.
- Spotrebič je odpojený od zdroja vody.
- Spotrebič je voľne dostupný.
- Pracovná plocha bola odobratá (voliteľné).
- Panel po pravej ruke je odobratý (voliteľné).→801

4.21.1 Odoberanie osvetlenia EmotionLight

1. Odpojte úchytku vzadu (1).

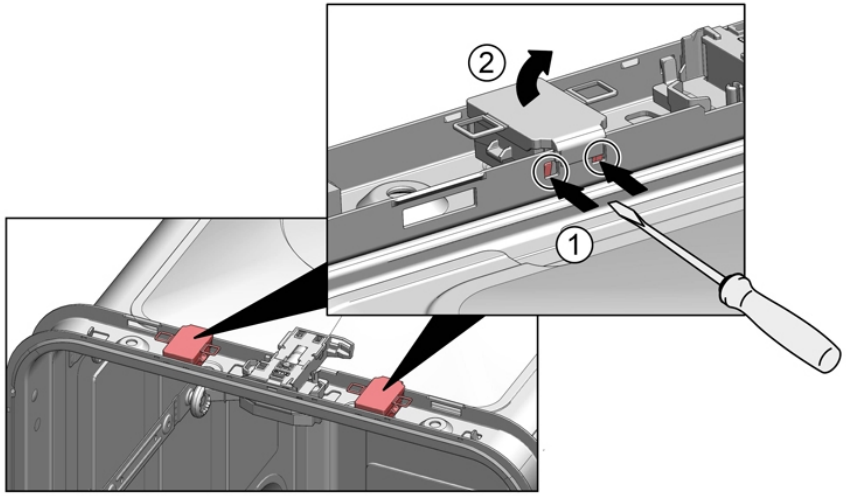

2. Odoberte držadlo smerom nahor (2).
3. Odpojte zástrčku z konektora (vpravo dole na čelnej strane spotrebiča).
4. Odstráňte elektrické pripojenie z elektrického modulu.

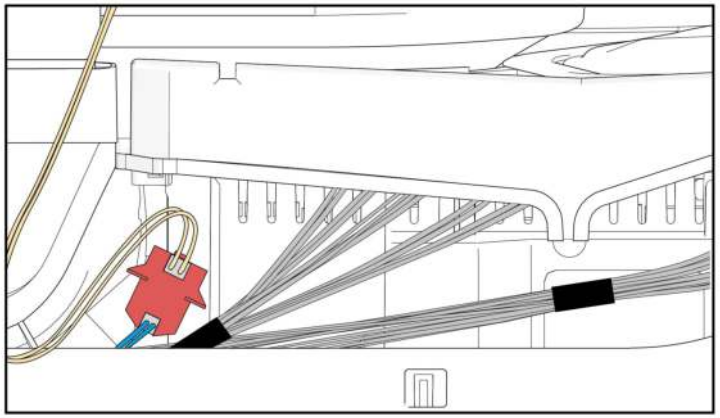

5. Odoberte EmotionLight zo spotrebiča.

4.21.2 Montáž osvetlenia EmotionLight

1. Vložte držadlo do rámu vyplachovacej nádržky (1).

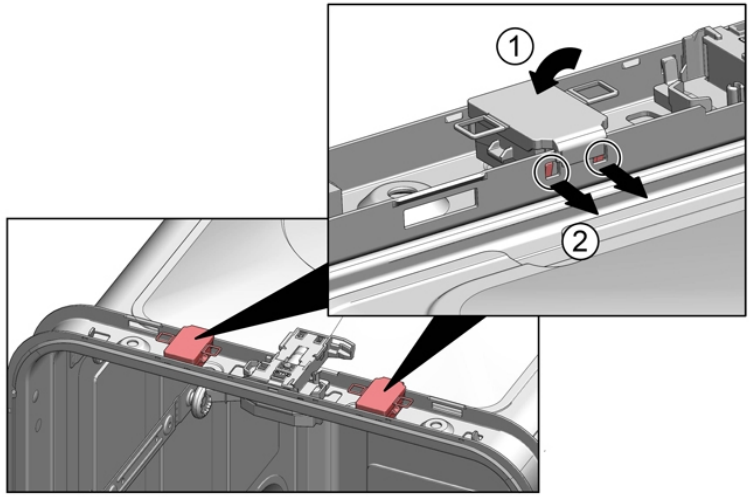

Autorské práva vlastní spoločnosť BSH Hausgeräte GmbH

2. Použite úchytku (2).
3.

	POZOR! **Nesprávna montáž!** Poškodenie kábla v oblasti závesu dvierok. ▶ Namontujte kábel v oblasti okolo závesu dvierok (medzi závesom dosky a vyplachovacou nádržkou) tak, aby ho nemohli poškodiť pohyblivé časti.

Kábel namontujte vpravo dole.

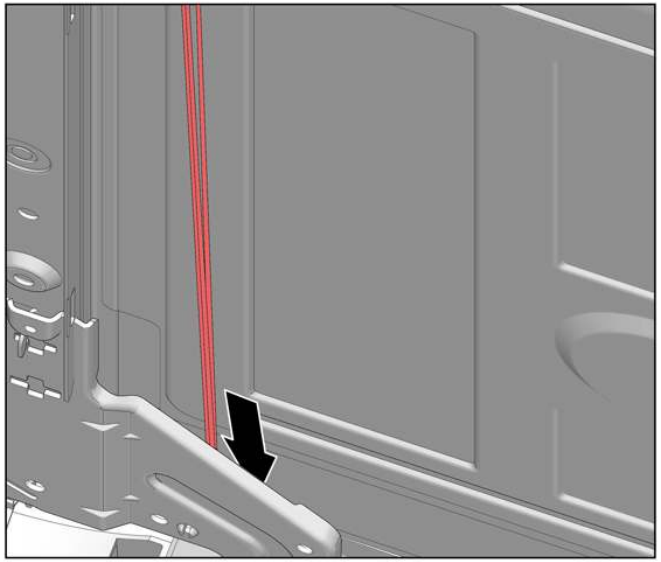

Autorské práva vlastní spoločnosť BSH Hausgeräte GmbH

Obr. 3: Plochý kábel

4. Zasuňte zástrčku.

Autorské práva vlastní spoločnosť BSH Hausgeräte GmbH

4.22 Výmena TimeLight

	TimeLight vymieňajte len ako kompletný diel. Modul TimeLight je pripevnený na zadnú časť dosky zásuvky základne.

Požiadavka:

- Spotrebič je odpojený od elektrického napájania.
- Spotrebič je odpojený od zdroja vody.
- Spodný panel je odobratý.→*808*
- Doska zásuvky základne je odobratá a otočená.→*809*

4.22.1 Odstránenie TimeLight

1. Zachytávacie prvky (1) ohnite mierne smerom von.

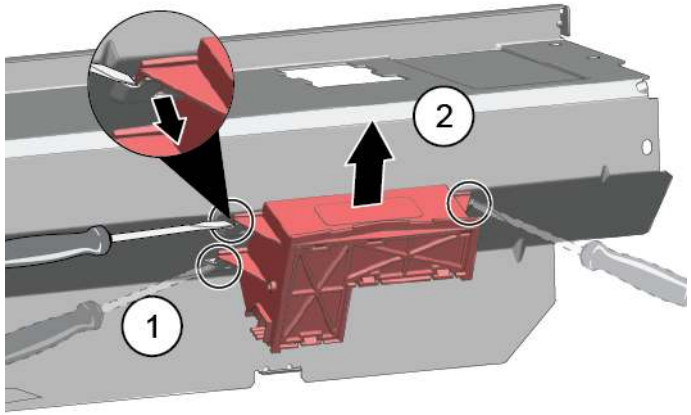

2. Potiahnite modul TimeLight nahor von z vodidla (2).

4.22.2 Montáž TimeLight

1. Zachytávacie prvky (1) znovu ohnite späť.

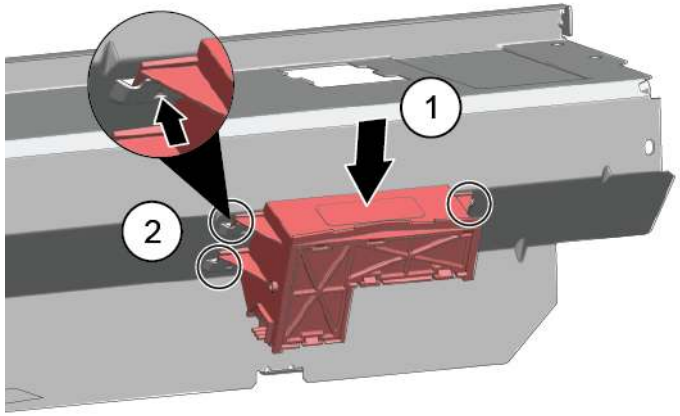

2. Zatlačte modul TimeLight do vodidla (2).
3. Vytvorte elektrické pripojenie.

Autorské práva vlastní spoločnosť BSH Hausgeräte GmbH

4.23 Výmena Gap illumination

Požiadavka:

- Spotrebič je odpojený od elektrického napájania.
- Spotrebič je odpojený od zdroja vody.
- Vonkajšie dvierka sú odpojené.
- Ovládací panel je odobratý.

4.23.1 Odstránenie Gap illumination

1. 1. Odpojte úchytku (1).
   2. Odstráňte elektrické pripojenie z ovládacieho modulu (2).

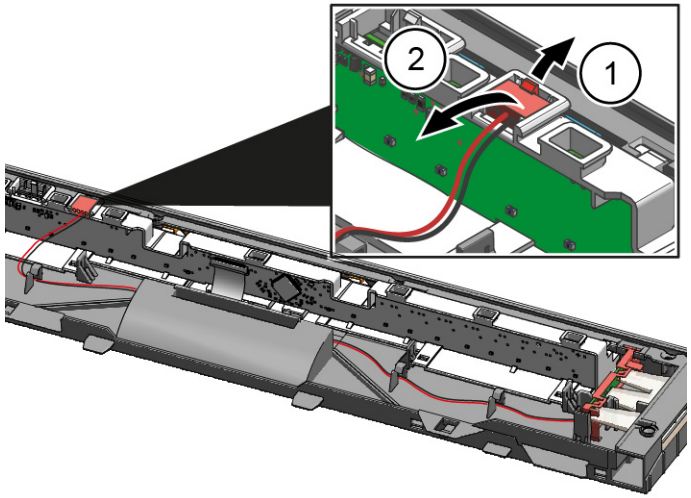

2. 1. Odpojte úchytku vzadu (1).
   2. Odoberte svetelné vlákno (2).

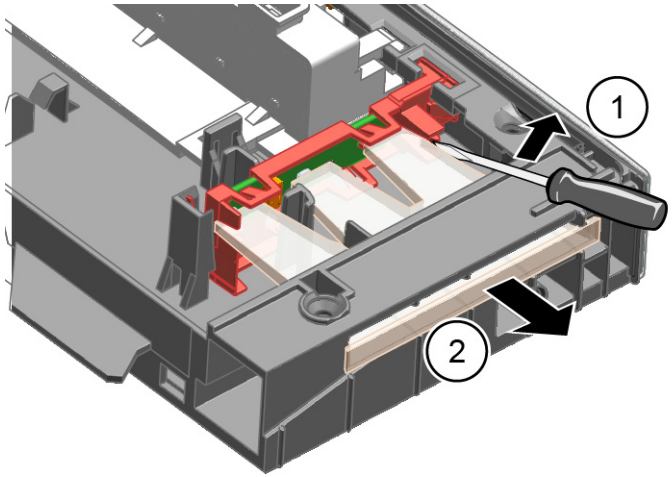

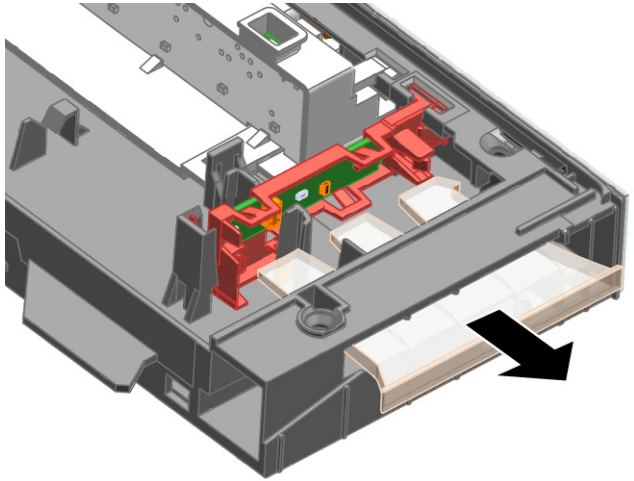

Autorské práva vlastní spoločnosť BSH Hausgeräte GmbH

3. 1. Odpojte zachytávací háčik (1).
   2. Zdvihnite dosku plošných spojov s držiakom a vyberte ju z rámu ovládacieho modulu (2).

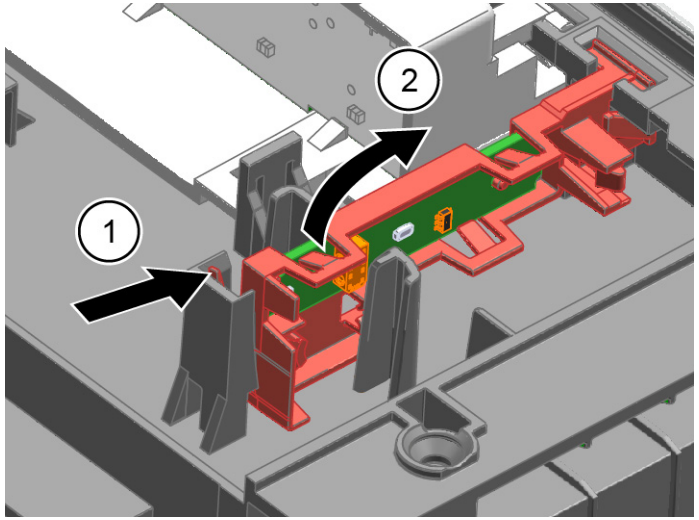

4.23.2 Montáž Gap illumination

1. Vložte držiak dosky plošných spojov do rámu ovládacieho modulu.

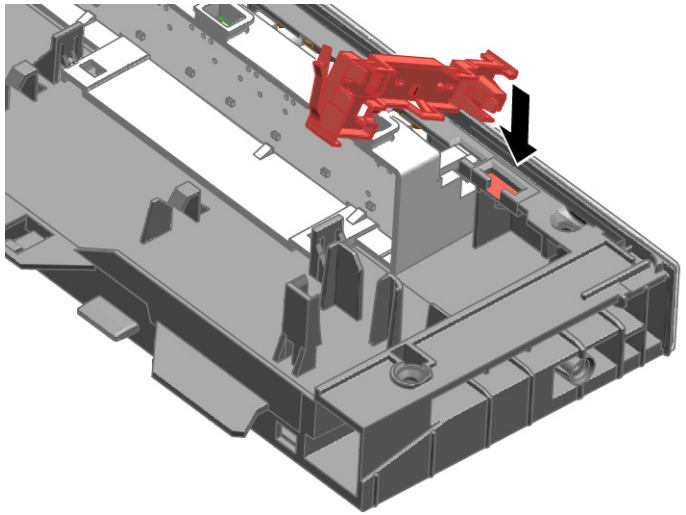

2. Dotiahnite ho až do zacvaknutia.

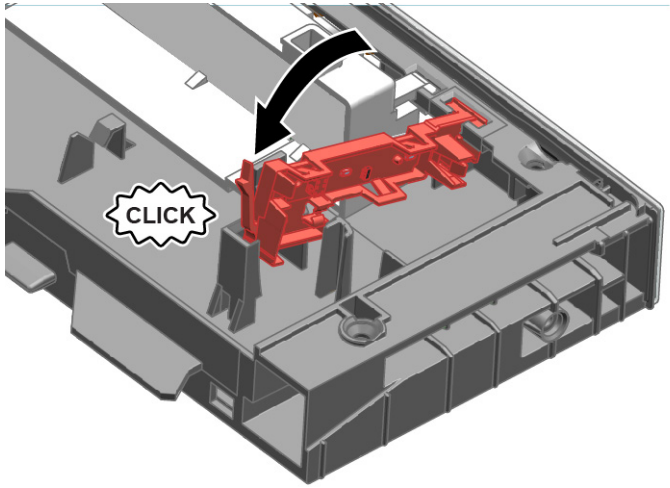

3. Namontujte svetelné vlákno a dotiahnite ho až do zacvaknutia.

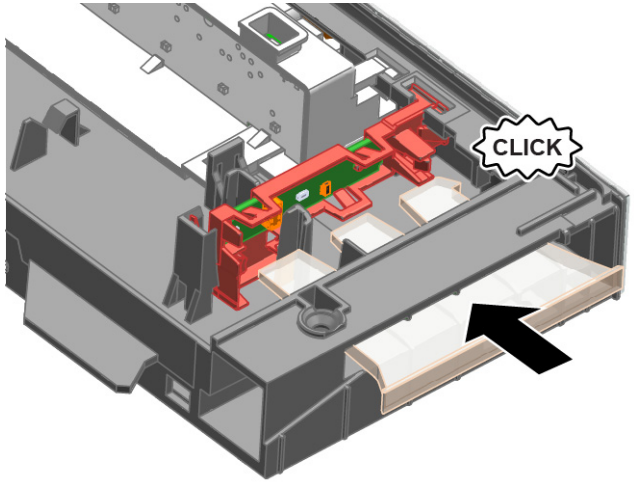

4. Pripojte drôt do ovládacieho modulu.

Autorské práva vlastní spoločnosť BSH Hausgeräte GmbH

Nasveti za popravilo - Pomivalni stroj

V zvezi s tem dokumentom 827
1.1 Pomembne informacije 827
1.1.1 Namen 827
1.2 Razlaga simbolov 827
1.2.1 Stopnje nevarnosti 827
1.2.2 Simboli za nevarnost 827
1.2.3 Struktura opozoril 828
1.2.4 Splošni simboli 828

Varnost 829
2.1 Splošna varnostna navodila 829
2.1.1 Vsi gospodinjski aparati 829

Orodja in pripomočki 830

Popravilo 831
4.1 Zamenjava delovne površine 831
4.1.1 Odstranjevanje delovne površine 831
4.1.2 Namestitev delovne površine 831
4.2 Namestitev sistema košar 832
4.2.1 Namestitev prestrezne posodice za modele višine 86 cm 832
4.2.2 Namestitev nosilca za skodelice 832
4.2.3 Namestitev nosilca za parne vložke 833
4.3 Zamenjava predalov varioDrawer 834
4.3.1 Odstranjevanje predalov varioDrawer 834
4.3.2 Namestitev predala varioDrawer 835
4.4 Zamenjava pršilnih ročic 836
4.4.1 Odstranjevanje pršilne ročice 836
4.4.2 Namesitetv pršilne ročice 836
4.5 Zamenjava filtrov 837
4.5.1 Odstranjevanje filtra 837
4.5.2 Namestitev filtrov 837
4.6 Namestitev brizgalke za pekače 838
4.7 Zamenjava električnega kabla 839
4.7.1 Izklop električnega kabla 839
4.7.2 Priklop električnega kabla 839
4.8 Zamenjava pokrovčka predalčka za pomivalno sredstvo 840
4.8.1 Odstranjevanje pokrovčka predalčka za pomivalno sredstvo 840
4.8.2 Vstavljanje vzmeti 840
4.8.3 Namestitev pokrovčka predalčka za pomivalno sredstvo 840
4.9 Zamenjava pokrova črpalke odpadne vode 841
4.9.1 Odstranjevanje pokrova črpalke odpadne vode 841
4.9.2 Namestitev pokrova črpalke odpadne vode 841
4.10 Zamenjava stranske plošče 842
4.10.1 Odstranjevanje stranske plošče 842
4.10.2 Namestitev stranske plošče 843
4.11 Zamenjava zunanjih vrat 844
4.11.1 Odstranjevanje zunanjih vrat 844
4.11.2 Namestitev zunanjih vrat 844
4.12 Zamenjava nadzorne plošče 846
4.12.1 Odstranjevanje nadzorne plošče 846
4.12.2 Namestitev nadzorne plošče 846
4.13 Pritrditev vzmeti vrat 847
4.14 Zamenjava letve podnožja 849
4.14.1 Odstranjevanje letve podnožja 849
4.14.2 Namestitev letve podnožja 849
4.15 Zamenjava plošče podnožja 850
4.15.1 Odstranjevanje plošče podnožja 850
4.15.2 Namestitev plošče podnožja 850
4.16 Zamenjava prelivnega kanala 851
4.16.1 Odstranjevanjeprelivnega kanala 851
4.16.2 Namestitev prelivnega kanala 852
4.17 Zamenjava notranjih vrat 854
4.17.1 Odstranjevanje notranjih vrat 854
4.17.2 Namestitev notranjih vrat 854
4.18 Zamenjava tečaja vrat 855
4.18.1 Odstranjevanje tečaja vrat 855
4.18.2 Namestitev tečaja vrat 855
4.19 Zamenjava (spodnjega) tesnila vrat 857
4.19.1 Odstranjevanje tesnila vrat 857
4.19.2 Namestitev tesnila vrat 858
4.20 Zamenjava (zgornjega) tesnila vrat 859
4.20.1 Odstranjevanje tesnila vrat 859
4.20.2 Namestitev tesnila vrat 859

Avtorske pravice BSH Hausgeräte GmbH

Nasveti za popravilo - Pomivalni stroj

4.21 Zamenjava EmotionLight 860
4.21.1 Odstranjevanje EmotionLight 860
4.21.2 Namestitev EmotionLight 860
4.22 Zamenjava TimeLight 863
4.22.1 Odstranjevanje TimeLight 863
4.22.2 Namestitev TimeLight 863
4.23 Zamenjava Gap illumination 864
4.23.1 Odstranjevanje Gap illumination 864
4.23.2 Namestitev Gap illumination 865

Avtorske pravice BSH Hausgeräte GmbH

V zvezi s tem dokumentom

1.1 Pomembne informacije

1.1.1 Namen

Ti namigi za popravila uporabnika podpirajo pri lastnoročnem popravilu aparatov skladno z veljavno direktivo glede okoljsko primerne zasnove (od marca 2021).

Vsebujejo informacije o tem, kako zamenjati določene rezervne dele, vključno z opozorili in tveganji.

Če imate kakšna vprašanja, se obrnite na našo servisno službo. Za škodo bomo odgovorni le, če ste namige za popravila upoštevali pravilno.

1.2 Razlaga simbolov

1.2.1 Stopnje nevarnosti

Stopnje opozoril so sestavljene iz simbola in signalne besede. Signalna beseda označuje stopnjo nevarnosti.

Stopnja opozorila	Pomen
⚠ NEVARNOST	Neupoštevanje opozorilnega sporočila bo povzročilo smrt ali hude poškodbe.
⚠ OPOZORILO	Neupoštevanje opozorilnega sporočila lahko povzroči smrt ali hude poškodbe.
⚠ PREVIDNO	Neupoštevanje opozorilnega sporočila lahko povzroči manjše poškodbe.
POZOR!	Neupoštevanje opozorilnega sporočila lahko povzroči škodo na lastnini.

Preglednica 1: Stopnje nevarnosti

1.2.2 Simboli za nevarnost

Simboli za nevarnost so simbolni prikazi, ki podajajo informacije o vrsti nevarnosti.

V tem dokumentu so uporabljeni naslednji simboli za nevarnost:

Simbol za nevarnost	Pomen
	Splošno opozorilno sporočilo
	Nevarnost zaradi električne napetosti
	Nevarnost eksplozije
	Nevarnost ureznin
	Nevarnost zmečkanin

Simbol za nevarnost	Pomen
	Nevarnost zaradi vročih površin
	Nevarnost zaradi močnega magnetnega polja
	Nevarnost zaradi neionizirajočega sevanja

Preglednica 2: Simboli za nevarnost

1.2.3 Struktura opozoril

Opozorila v tem dokumentu imajo standardiziran videz in standardizirano strukturo.

	NEVARNOST **Vrsta in vir nevarnosti!** Morebitne posledice ob neupoštevanju nevarnosti/opozorila. ▸ Ukrepi in prepovedi za preprečevanje nevarnosti.

V naslednjem primeru je prikazano opozorilo, ki opozarja pred električnim udarom zaradi delov pod napetostjo. Naveden je ukrep za preprečevanje nevarnosti.

	NEVARNOST **Nevarnost električnega udara zaradi delov pod napetostjo!** Smrt zaradi električnega udara ▸ Izključite aparate iz električnega omrežja vsaj 60 sekund pred začetkom popravil.

1.2.4 Splošni simboli

V tem dokumentu so uporabljeni naslednji splošni simboli:

Splošni simbol	Pomen
	Identifikacija posebnega nasveta (besedilo in/ali slika)
	Identifikacija preprostega nasveta (samo besedilo)
	Identifikacija povezave na video vadnico

Splošni simbol	Pomen
	Identifikacija potrebnih orodij
	Identifikacija potrebnih predpogojev
	Identifikacija pogoja (če ..., potem ...)
	Identifikacija rezultata
Začetek	Identifikacija tipke ali gumba
[00123456]	Identifikacija številke dela
Stanje	Identifikacija prikazanega besedila/okna (na zaslonu aparata)

Preglednica 3: Splošni simboli

Avtorske pravice BSH Hausgeräte GmbH

Varnost

2.1 Splošna varnostna navodila

2.1.1 Vsi gospodinjski aparati

Nevarnost električnega udara zaradi delov pod napetostjo!

- Napake zaradi popravil električnih komponent lahko povzročijo električni udar!
- Aparat izključite iz električnega omrežja vsaj 60 sekund pred začetkom del.
- Po popravilu je treba izvesti preizkus varnosti v skladu z VDE 0701 ali predpisi, ki veljajo za posamezno državo.

Nevarnost poškodb zaradi ostrih robov!

- Uporabljajte zaščitne rokavice.

Nevarnost zmečkanin med popravili, vzdrževanjem, odpravljanjem težav ali servisom zaradi težkih in premikajočih se komponent

- Uporabljajte zaščitne čevlje.
- Težke komponente zavarujte pred padanjem.
- Delov telesa ne vstavljajte v premikajoče se komponente.

Tveganje za varnost/delovanje aparata!

- Uporabljajte le originalne nadomestne dele.

Tveganje poškodb elektrostatično občutljivih komponent (ESD)!

- Ne dotikajte se modulov, vključno s povezavami in potmi vodnika.

Avtorske pravice BSH Hausgeräte GmbH

Orodja in pripomočki

Oznaka	Podrobnosti	Slike
Izvijač Torx T20 z izvrtino [00340764]	100 mm, za vijake z varnostnim zatičem	
Izvijač Torx T15	Dolžina 80 mm	
Ploščati izvijač	Steblo 10 mm x 1,6 mm x 200 mm	
Koničaste klešče [00340871]	Dolžina: 200 mm, ravne	

Avtorske pravice BSH Hausgeräte GmbH

4.1 Zamenjava delovne površine

Zahteva:

- Aparat je odklopljen iz omrežne napetosti.
- Aparat je prosto dostopen.

4.1.1 Odstranjevanje delovne površine

1. Odstranite dva vijaka na zadnji strani (1) (izbirno).
2. Potisnite obe držalni ročici, ki sta pod delovno površino, navzgor (2).

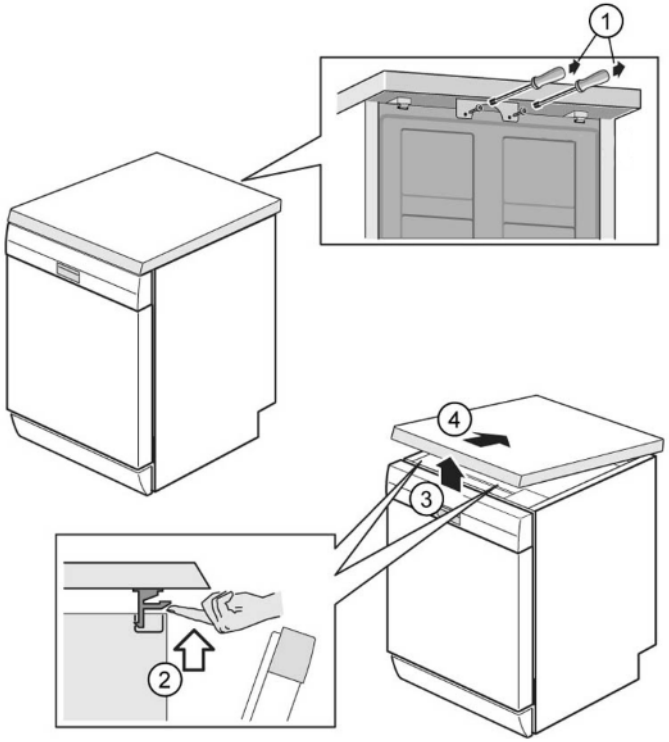

3. Sprednji del delovne površine nekoliko dvignite (3).
4. Delovno površino potisnite stran od zadnjega dela (4).
5. Odstranite delovno površino.

4.1.2 Namestitev delovne površine

1. Zadnji del delovne površine zataknite v vodila z zadrževalnima objemkama (1).

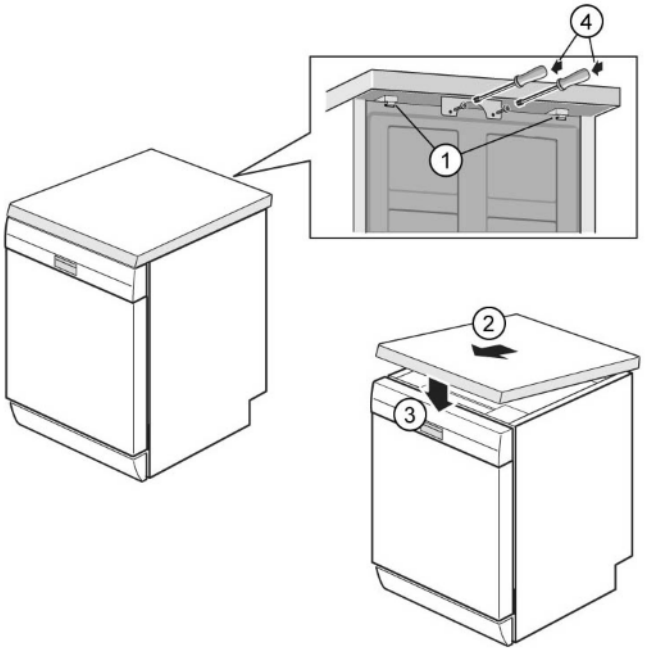

2. Delovno površino potisnite k sebi (2).
3. Potisnite sprednji del delovne plošče navzdol, dokler se obe držalni ročici slišno ne zaskočita (3).
4. Znova privijte oba vijaka (4) (izbirno).

Avtorske pravice BSH Hausgeräte GmbH

4.2 Namestitev sistema košar

Zahteva:

- Iz aparata je bila odstranjena ustrezna košara.

4.2.1 Namestitev prestrezne posodice za modele višine 86 cm

Posebna orodja:

- Prestrezna posodica za tablete [00614935]
- Nosilec za skodelice [00618565]

1. Prestrezno posodico vstavite diagonalno na sprednji del košare.
2. Prestrezno posodico poravnajte, da se zaskoči na svoje mesto.

4.2.2 Namestitev nosilca za skodelice

Posebna orodja:

- Prestrezna posodica za tablete [00614935]
- Nosilec za skodelice [00618565]

i	Pri pomivanju skodelic lahko nosilec za skodelice preklopite navzgor. Dodatni kot zmanjšuje zbiranje vode na dnu skodelic. V primeru visokih kozarcev priporočamo, da nosilec za skodelice preklopite navzdol. Če je zgornja košara opremljena z dodatnimi plastičnimi vložki, jih morate najprej odstraniti.

1. Odstranite plastični vložek.

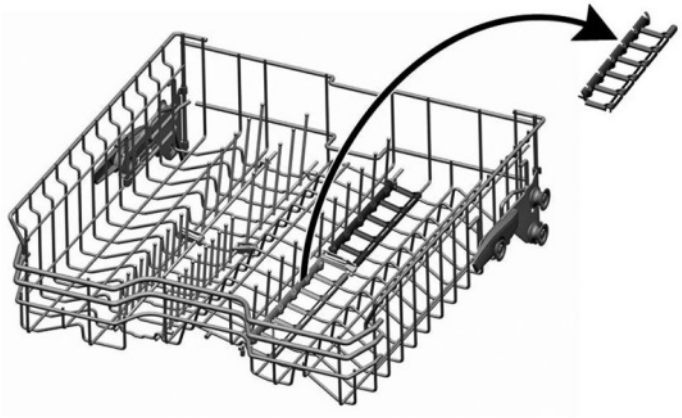

2. Nosilec za skodelice namestite tako, da se zaskoči.

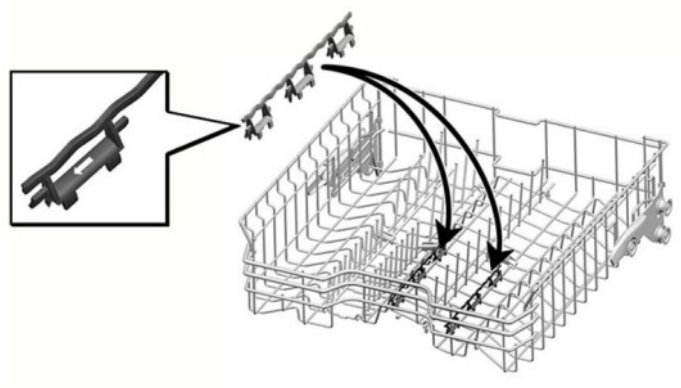

3. Preklopite nosilec.

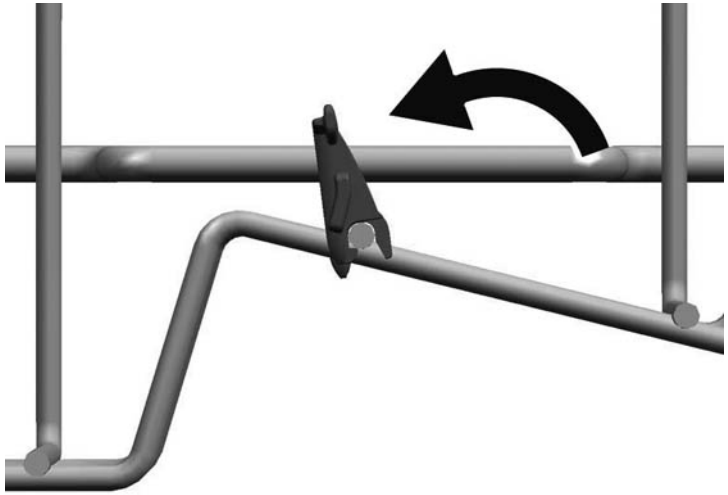

4. Namestite predmete, ki jih želite pomiti.

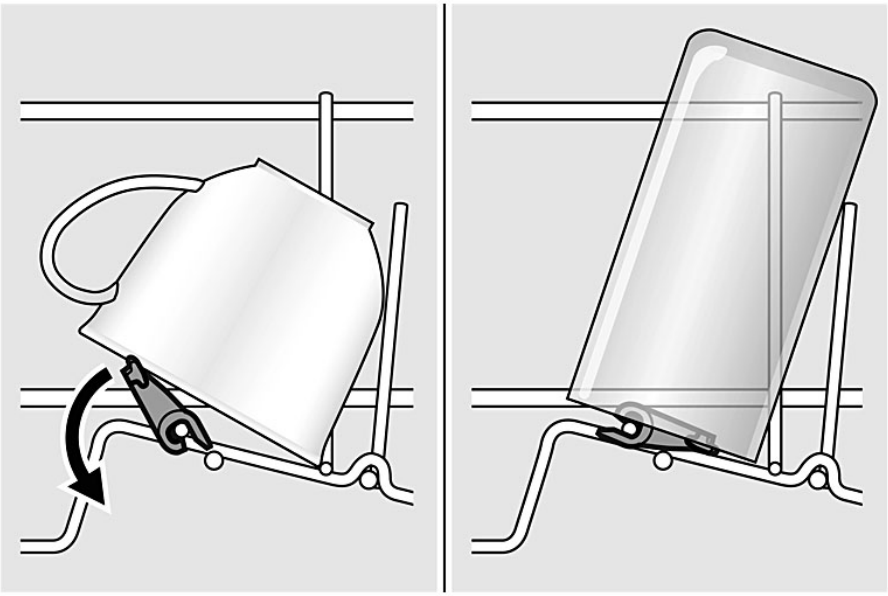

4.2.3 Namestitev nosilca za parne vložke

Posebna orodja:

- Prestrezna posodica za tablete [00614935]
- Nosilec za skodelice [00618565]

- Zataknite konce nosilca za parne vložke pod sistem košare.

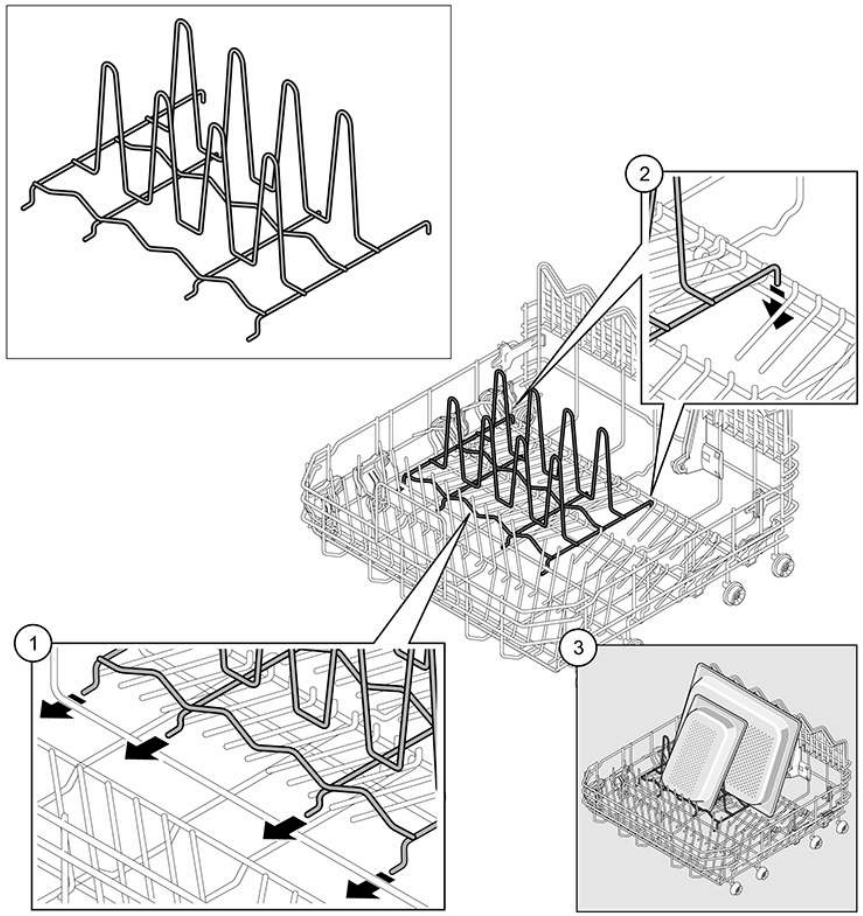

4.3 Zamenjava predalov varioDrawer

4.3.1 Odstranjevanje predalov varioDrawer

1. Upognite zavihek ročaja navznoter.

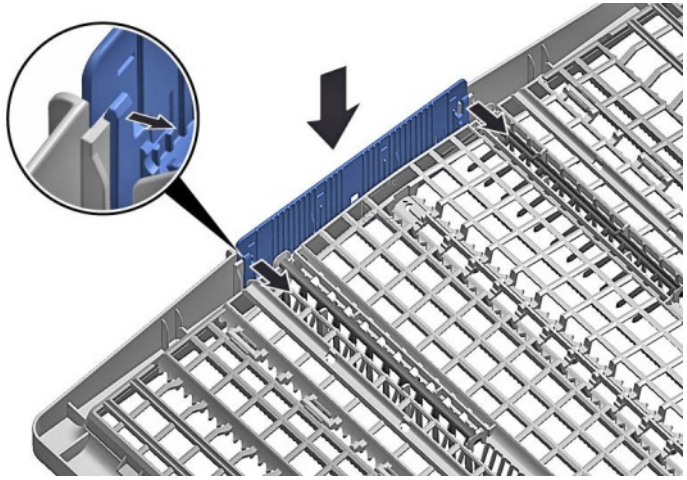

2. Odstranite ročaj navzgor.

3. Plastične stranske vložke potisnite navzven in nato navzgor, ven iz okvirja.

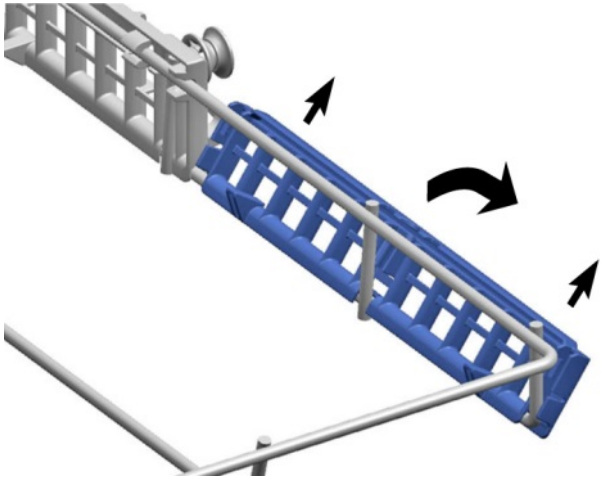

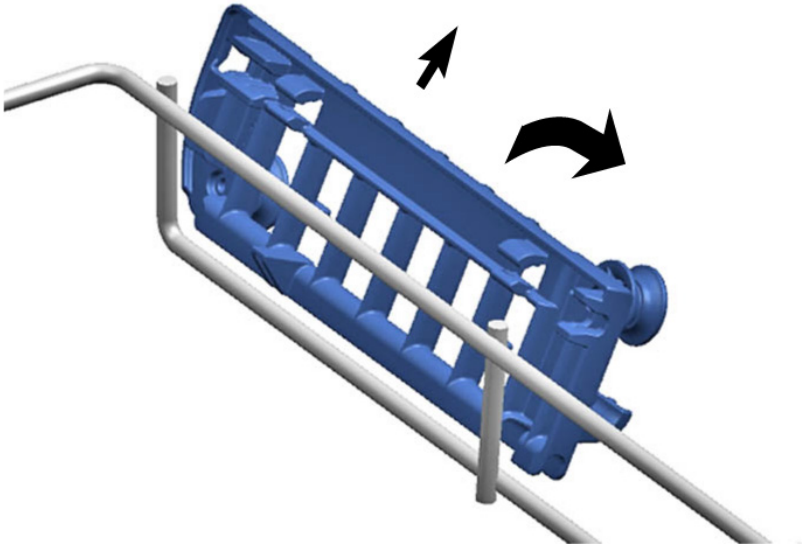

Avtorske pravice BSH Hausgeräte GmbH

4. Previdno upognite vodilni zavihek navzven.

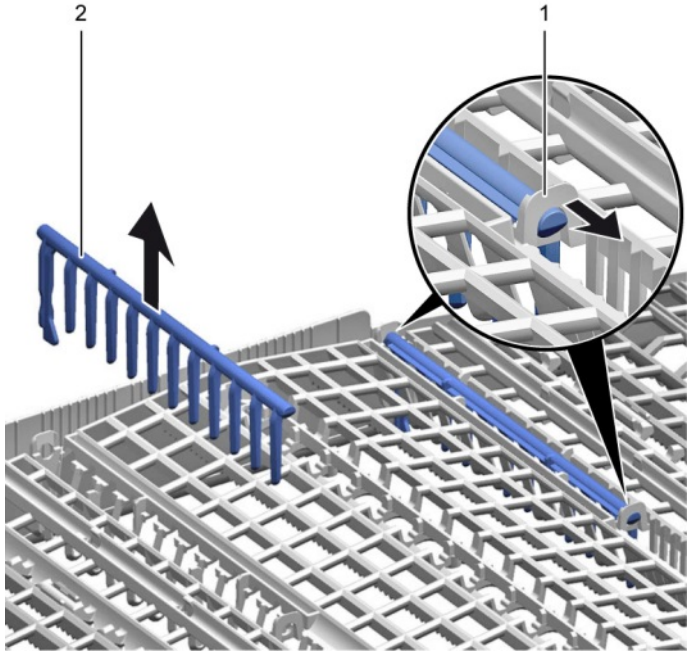

5. Povlecite zložljive paličaste nosilce iz zavihka.

6. Kovinski okvir pritisnite spredaj ven iz držal.

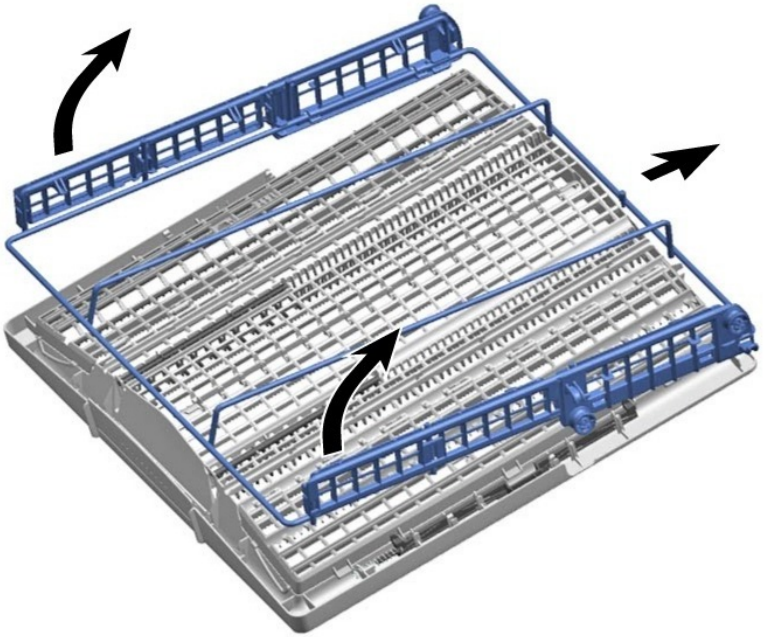

7. Povlecite kovinski okvir nazaj, ven iz vodila.

4.3.2 Namestitev predala varioDrawer

- Namestite v obratnem vrstnem redu.

Avtorske pravice BSH Hausgeräte GmbH

4.4 Zamenjava pršilnih ročic

4.4.1 Odstranjevanje pršilne ročice

1. Odvijte zgornjo pršilno ročico (1), jo povlecite navzdol in odstranite (2).

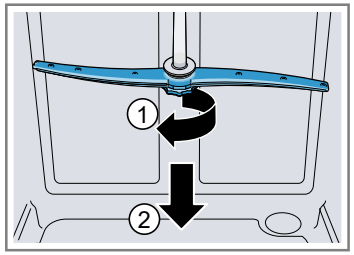

2. Spodnjo pršilno ročico povlecite navzdol in odstranite.

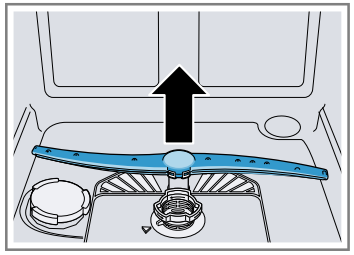

4.4.2 Namesitetv pršilne ročice

1. Namestite spodnjo pršilno ročico.
   ➡ Pršilna ročica se zaskoči v pravilen položaj.
2. Namestite zgornjo pršilno ročico in jo tesno privijte.

Avtorske pravice BSH Hausgeräte GmbH

4.5 Zamenjava filtrov

4.5.1 Odstranjevanje filtra

1. Zasukajte grobi filter v levo (1) in odstranite filtrirni sistem (2).

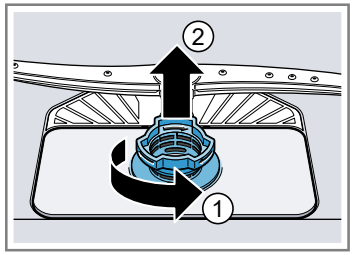

   Preverite, da v zbiralniku ni nobenih tujkov.

2. Mikrofilter povlecite navzdol, da ga odstranite.

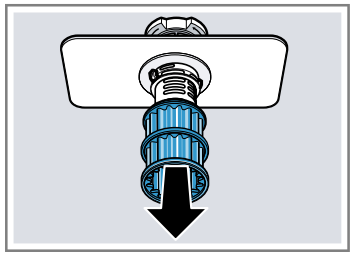

4.5.2 Namestitev filtrov

1. Znova namestite filtrirni sistem.
   Poskrbite, da se zatiča na grobem filtru zaskočita v položaj.
2. Filtrirni sistem vstavite v aparat in grobi filter zasukajte v smeri urinega kazalca.
   Prepričajte se, da sta puščici poravnani ena z drugo.

Avtorske pravice BSH Hausgeräte GmbH

4.6 Namestitev brizgalke za pekače

1. Odstranite zgornjo košaro.
2. Brizgalko za pekače vstavite v nosilec (1) in jo zasukajte na desno (2).

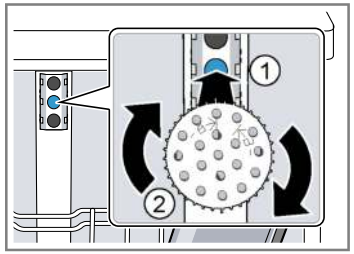

➡ Brizgalka za pekače se zaskoči v pravilen položaj.

Avtorske pravice BSH Hausgeräte GmbH

4.7 Zamenjava električnega kabla

Zahteva:

- Aparat je odklopljen iz omrežne napetosti.
- Aparat je odklopljen iz vira vode.
- Aparat je prosto dostopen.

4.7.1 Izklop električnega kabla

- Vtič električnega kabla previdno premikajte gor in dol in ga izvlecite iz vtičnice.

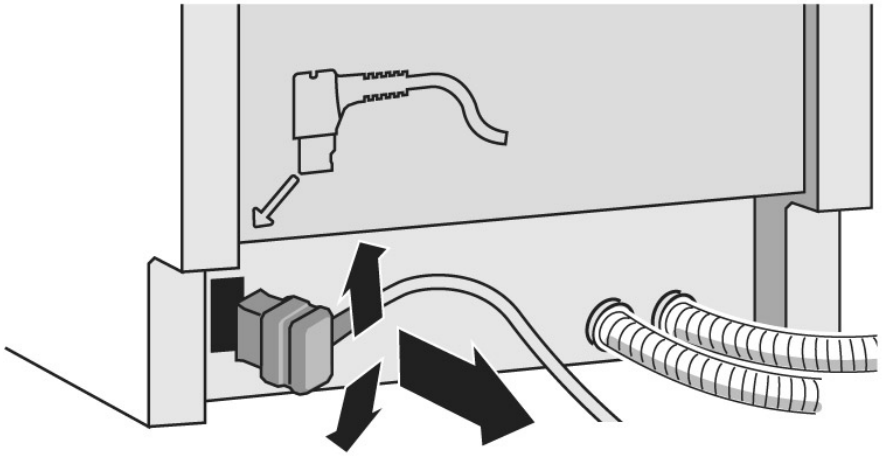

4.7.2 Priklop električnega kabla

	POZOR! **Pregrevanje glavnega priključka!** Nevarnost požara ▸ Električni kabel čvrsto vstavite, dokler se ne zaskoči.

- Vtič električnega kabla vstavite v vtičnico, dokler se slišno ne zaskoči.

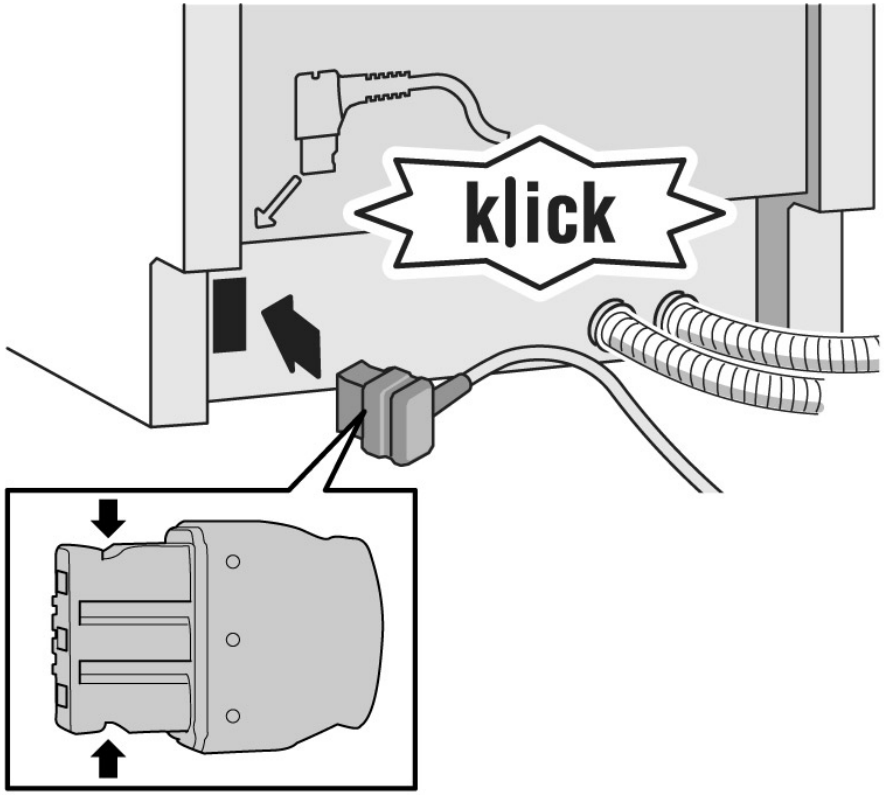

4.8 Zamenjava pokrovčka predalčka za pomivalno sredstvo

	Kot vzvod lahko uporabite manjši izvijač.

Zahteva:

- Aparat je odklopljen iz omrežne napetosti.
- Aparat je odklopljen iz vira vode.
- Vrata so bila odprta.
- Pokrovček predalčka za pomivalno sredstvo je bil odprt.

4.8.1 Odstranjevanje pokrovčka predalčka za pomivalno sredstvo

1. Pomaknite pokrovček predalčka za 5 mm.
2. Na spodnji strani privzdignite pokrovček predalčka iz vodilnih tirnic in ga na zgornji strani odstranite iz vodilnih tirnic.
3. Odstranite vzmet.

4.8.2 Vstavljanje vzmeti

1. Dolgi konec vzmeti vstavite v namestitveno luknjo v predalčku za pomivalno sredstvo (1).

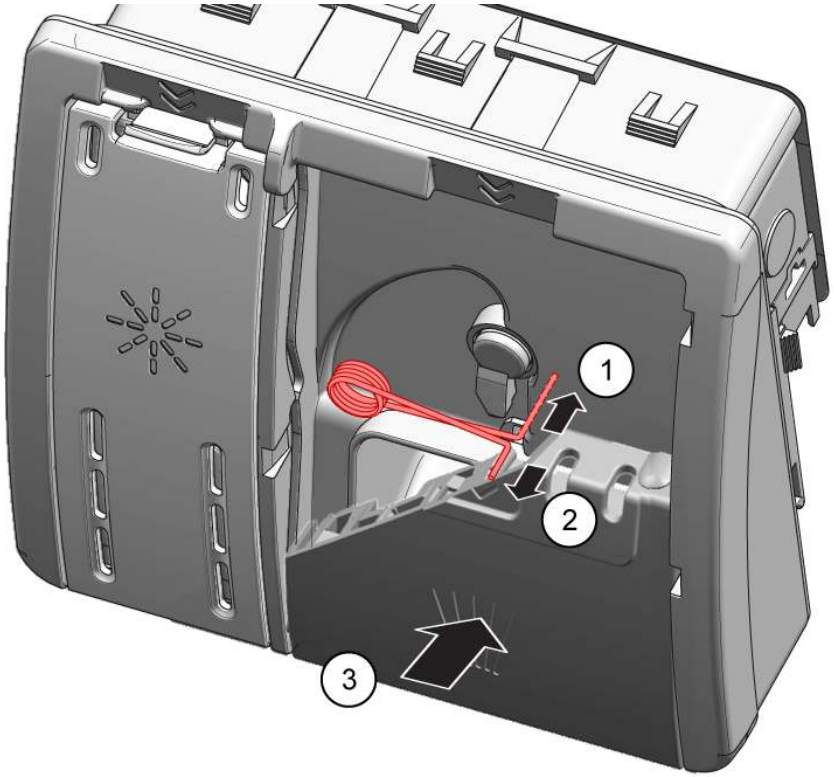

2. Kratki konec vzmeti vstavite v namestitveno luknjo v pokrovčku predalčka (2).
3. Pokrovček potisnite v predalček za pomivalno sredstvo (3).

4.8.3 Namestitev pokrovčka predalčka za pomivalno sredstvo

1. Pokrovček predalčka za pomivalno sredstva na eni strani vstavite v vodilne tirnice za 5 mm do popolnoma odprtega položaja. Z rahlo silo pritisnite še drugo stran v vodilne tirnice.
2. Preverite delovanje pokrovčka predalčka za pomivalno sredstvo.

Avtorske pravice BSH Hausgeräte GmbH

4.9 Zamenjava pokrova črpalke odpadne vode

Zahteva:

- Košara je bila odstranjena.
- Filtri so bili odstranjeni.→837

4.9.1 Odstranjevanje pokrova črpalke odpadne vode

1. Odstranite morebitno vodo.
   Po potrebi uporabite gobo.
2. Z žlico odmaknite pokrov črpalke in ga primite za prečni del.

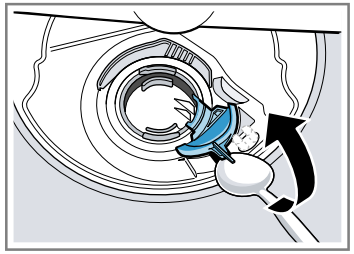

3. Pokrov črpalke dvignite pod kotom navznoter in ga odstranite.

4.9.2 Namestitev pokrova črpalke odpadne vode

- Namestite pokrov črpalke (1) in ga potisnite navzdol (2).

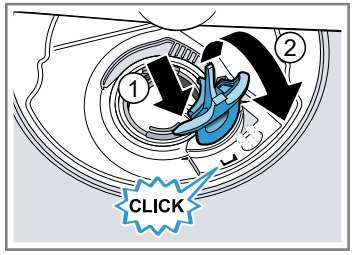

➡ Pokrov črpalke se zaskoči v pravilen položaj.

Avtorske pravice BSH Hausgeräte GmbH

4.10 Zamenjava stranske plošče

Zahteva:

- Aparat je odklopljen iz omrežne napetosti.
- Aparat je odklopljen iz vira vode.
- Aparat je prosto dostopen.
- Prostostoječi aparati: delovna plošča je bila odstranjena.→*831*

4.10.1 Odstranjevanje stranske plošče

1. S stranske plošče odstranite vijake (1).

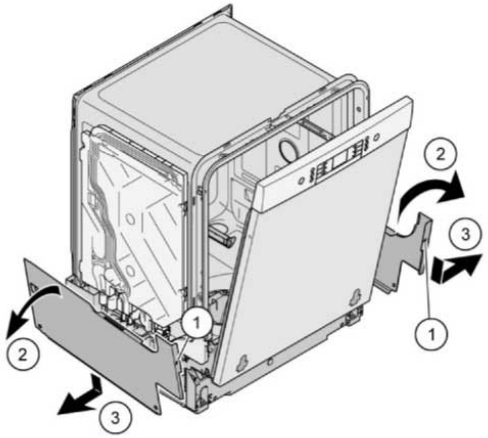

Sl. 1: Popolnoma vgradni

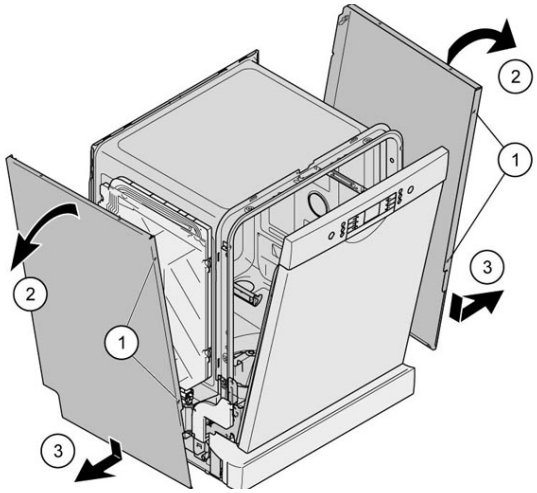

2. Zgornji del stranske plošče nagnite nekoliko navzven (2).
3. Spustite transko ploščo in jo povlecite iz osnovnega korita (3).

4.10.2 Namestitev stranske plošče

1. Stransko ploščo vstavite v osnovno korito (1).

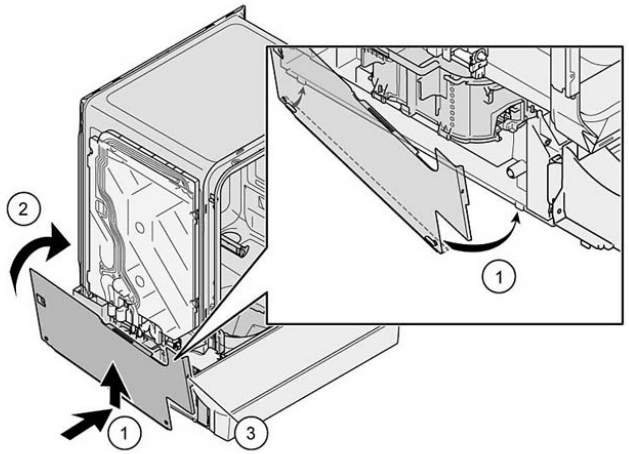

Sl. 2: Popolnoma vgradni

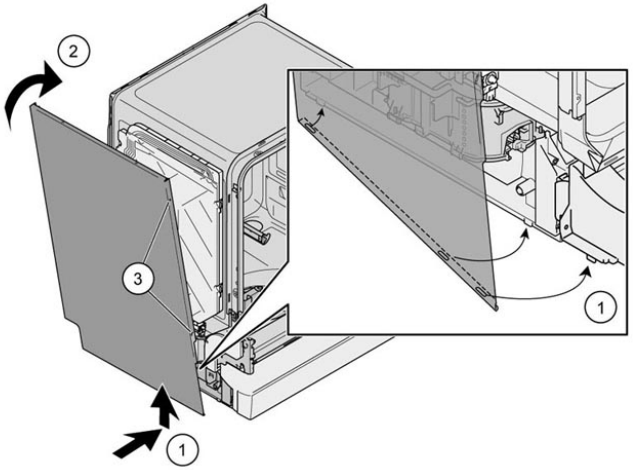

2. Stransko ploščo potisnite na aparat (2).
3. Stransko ploščo pritrdite z vijaki (3).

4.11 Zamenjava zunanjih vrat

Zahteva:

- Aparat je odklopljen iz omrežne napetosti.
- Aparat je odklopljen iz vira vode.

4.11.1 Odstranjevanje zunanjih vrat

	Preprosto odstranite vijaki, ki so opisani v naslednjih korakih.

1. Odprite vrata.
2. Odstranite štiri vijake.

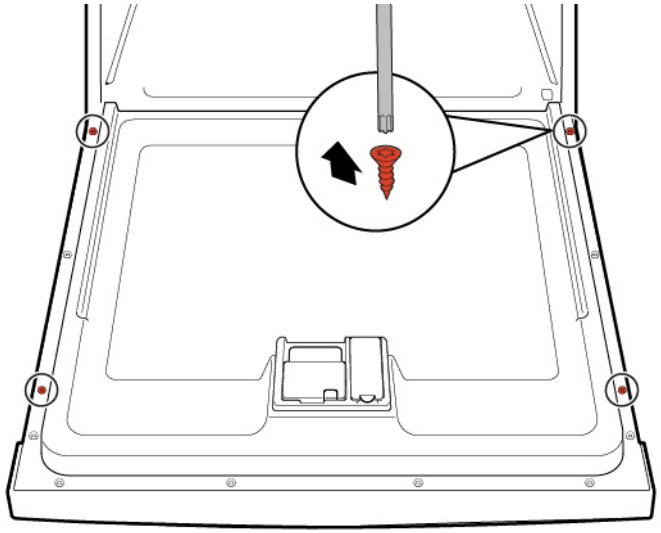

3. Vrata pridržite tako, da jih na eni strani primete.

Odstranite dva vijaka.

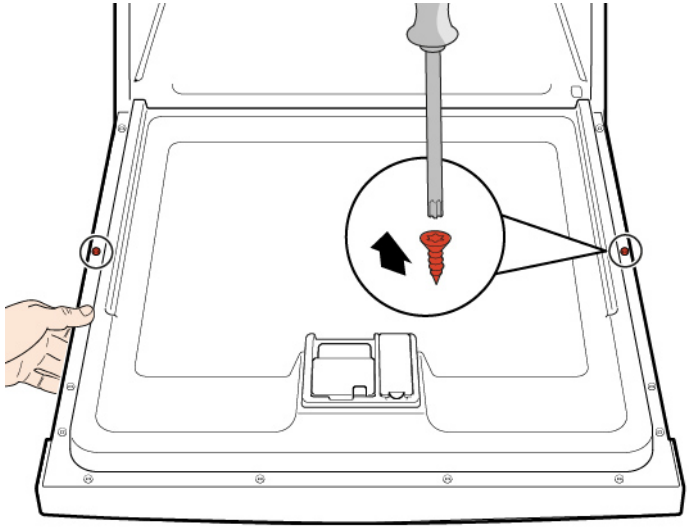

4.11.2 Namestitev zunanjih vrat

POZOR!

Nepravilno nameščeni ali nezavarovani kabli!

Poškodbe kablov

- Kable namestite in jih pritrdite z lepilnim trakom.

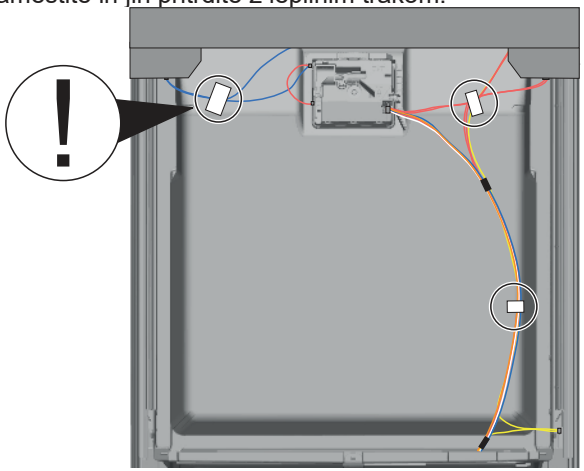

Popravilo

Zahteva:

- Izolacijski filc je bil pravilno nameščen in pritrjen na notranjo stran zunanjih vrat.
- Tečaji so vstavljeni na zunanja vrata.

1. Notranja vrata zaprite, vendar jih ne zapahnite.
2. Zunanja vrata potisnite navzgor pod nadzorno ploščo (1).

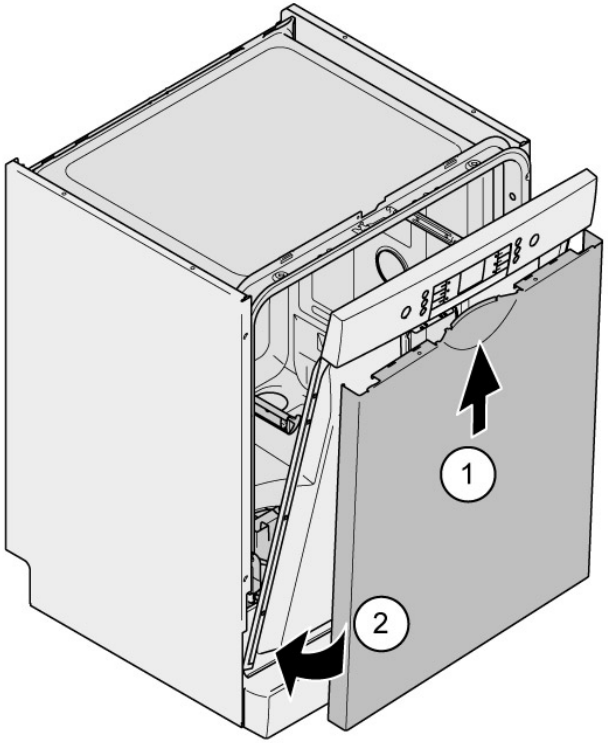

3. Zunanja vrata pritisnite ob notranja vrata in zadržite (2).
4. | | |
| --- | --- |
| | Vrata pridržite tako, da jih na eni strani primete. |

Vrata odprite in jih pritrdite z dvema vijakoma (kovinska vijaka 4 x 11 mm).

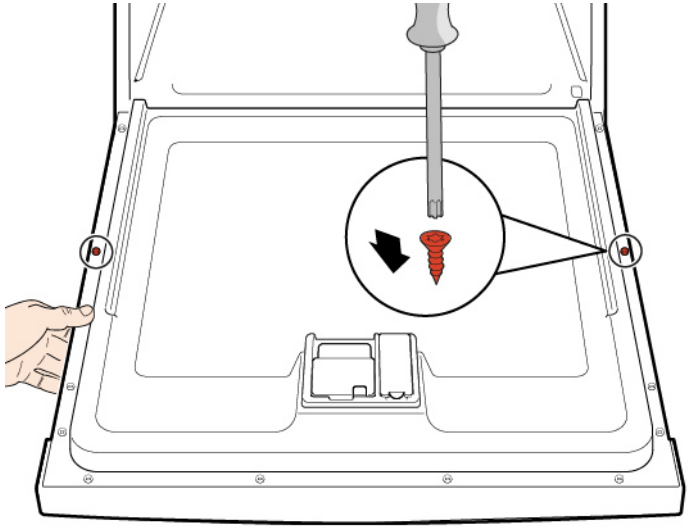

5. Pritrdite zunanja vrata s štirimi vijaki (kovinski vijaki 4 x 11 mm).

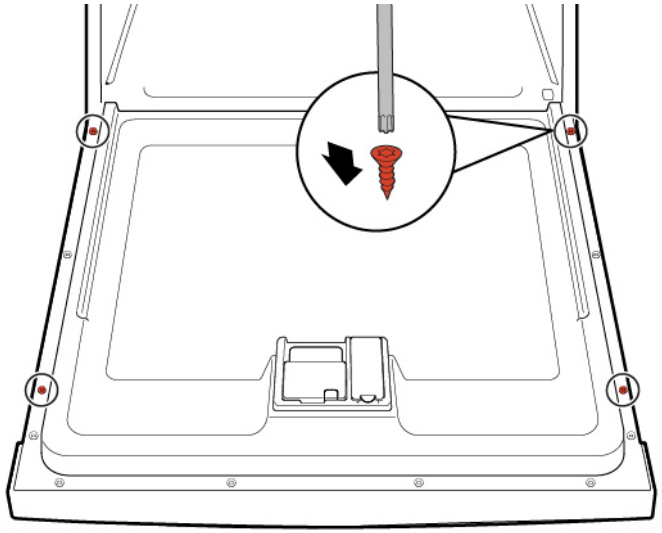

Avtorske pravice BSH Hausgeräte GmbH

4.12 Zamenjava nadzorne plošče

	Če je krmilni modul okvarjen, je treba zamenjati celotno nadzorno ploščo.

Zahteva:

- Aparat je odklopljen iz omrežne napetosti.
- Aparat je odklopljen iz vira vode.
- Zunanja vrata so bila odstranjena.
- Zunanja vrata so bila odstranjena (popolnoma vgradni/vgradni).

4.12.1 Odstranjevanje nadzorne plošče

1. Z nadzorne plošče odklopite električne priključke in senzor za nizko raven sredstva za izpiranje (1, 2).

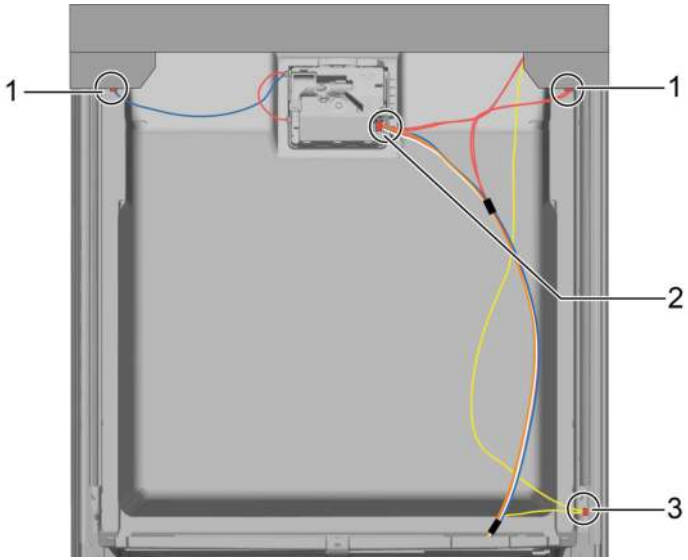

2. Odklopite ozemljitveni kabel (3) (izbirno).
3. Odprite vrata aparata.
4. Nadzorno ploščo zavarujte pred padcem (držite jo).
5. Odstranite šest vijakov.

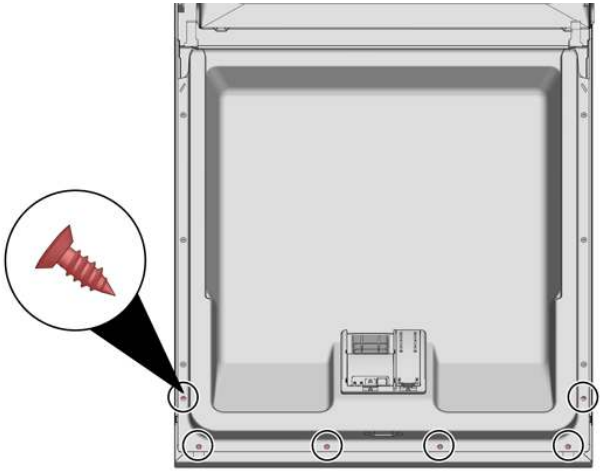

6. Odstranite nadzorno ploščo.

4.12.2 Namestitev nadzorne plošče

	Uporabite vijake 4 x 16 mm.

- Namestite v obratnem vrstnem redu.

4.13 Pritrditev vzmeti vrat

1. Odstranite pokrov vodila kabla.

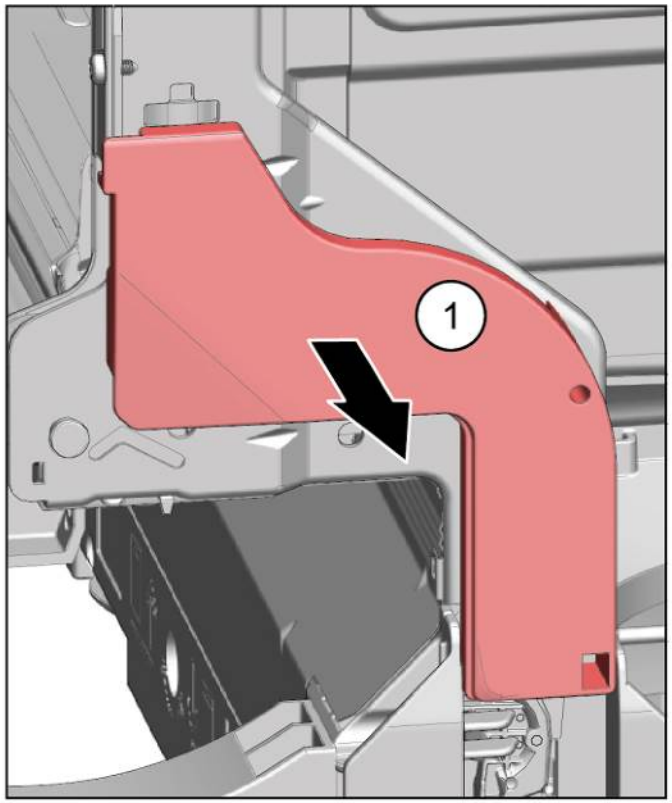

2. 1. Vrata nekoliko odprite (1).
   2. Pritrdite v zarezo osnovnega korita (2).
   3. Počasi zaprite vrata (3).

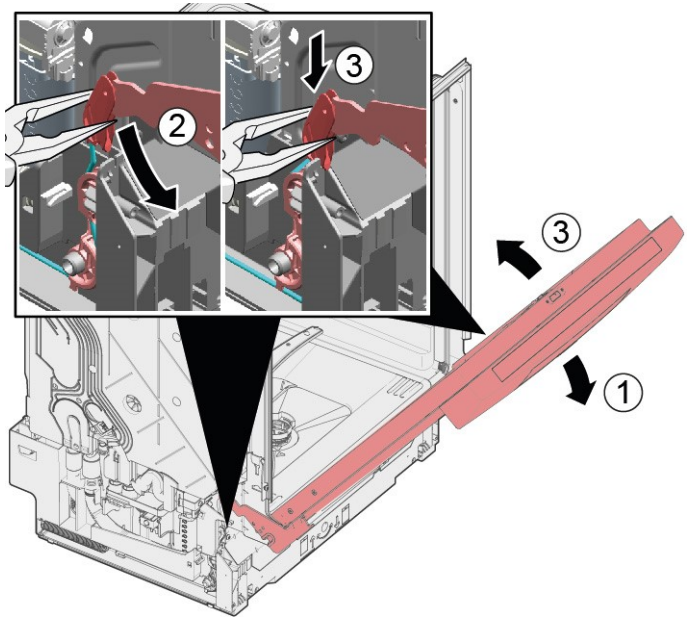

Kabelski sistem se samodejno pritrdi na tečaj vrat.

3. 1. Vrata nekoliko zaprite (4).
   2. Zarezo premaknite nazaj in sprostite tečaj vrat (5).
   3. Odprite vrata (6).

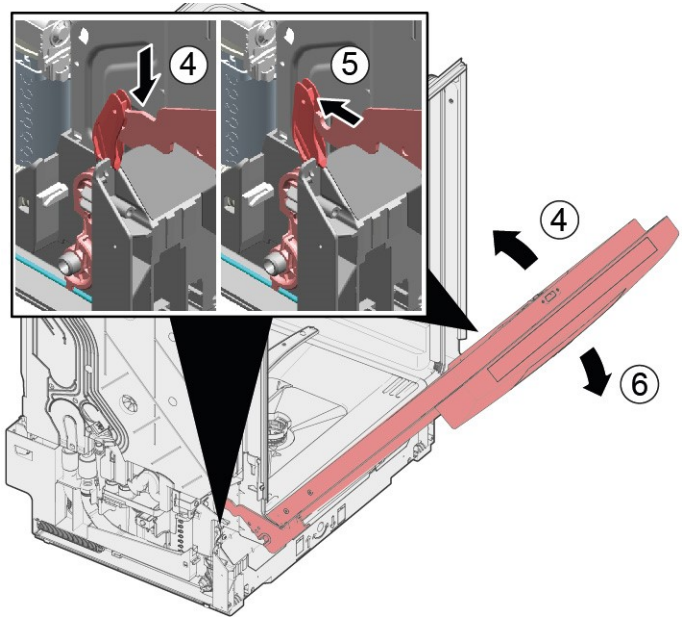

4. Ponovite postopek na drugi strani aparata.

Avtorske pravice BSH Hausgeräte GmbH

4.14 Zamenjava letve podnožja

	Nogi sta povsem enaki in ju lahko zamenjate.

Zahteva:

- Aparat je odklopljen iz omrežne napetosti.
- Aparat je odklopljen iz vira vode.
- Zunanja vrata so bila odstranjena.
- Zunanja vrata so bila odstranjena (popolnoma vgradni/vgradni).

4.14.1 Odstranjevanje letve podnožja

1.

	Nepravilno odstranjevanje. Če letev podnožja razrahljate ob straneh in jo odstranite, se lahko nosilca odlomita. Če je poškodovan samo en nosilec, lahko stran zamenjate, saj sta nosilca enaka. Priporočamo, da pod aparat spredaj ob strani nekaj podstavite in tako razbremenite letev podnožja z nogama.

2. Z izvijačem sezite v vodila (1) in sprostite zatič tako, da potisnete navzdol.

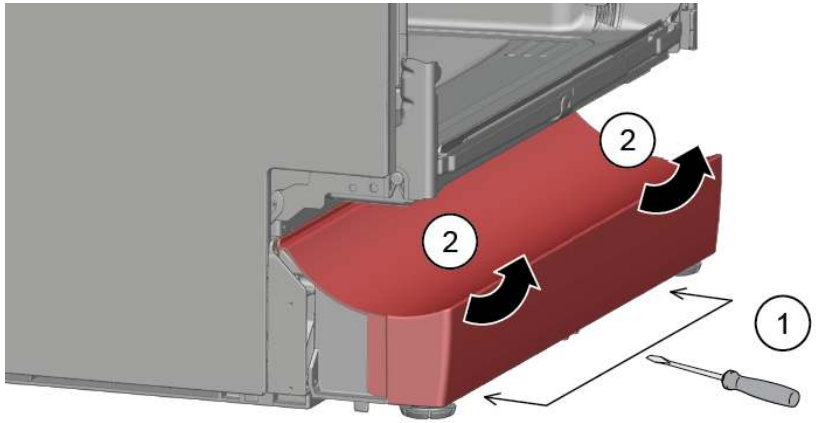

3. Odstranite letev.

4. Nogi odstranite v smeri naprej (1).

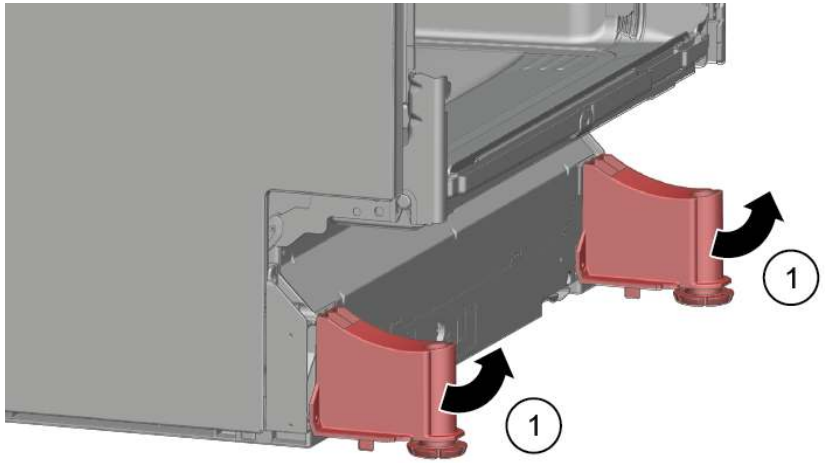

4.14.2 Namestitev letve podnožja

1. Vstavite nogi.
2. Letev podnožja namestite na zgornji strani (1) in jo potisnite navzdol, dokler se slišno ne zaskoči (2).

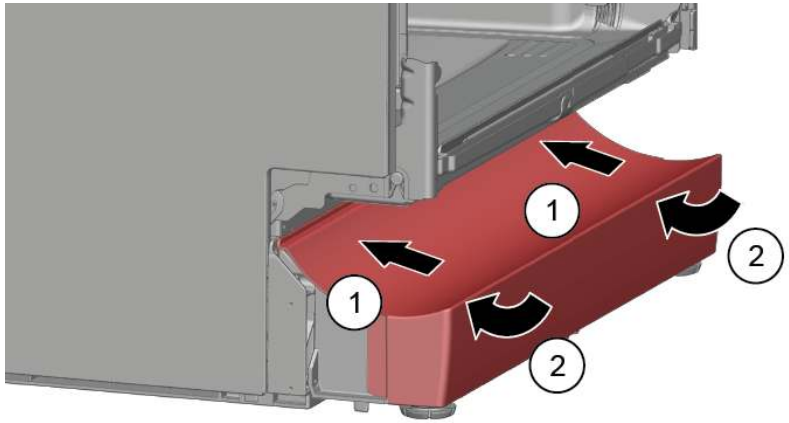

4.15 Zamenjava plošče podnožja

	Plošča podnožja se nahaja v spodnjem sprednjem delu.

Zahteva:

- Aparat je odklopljen iz omrežne napetosti.
- Aparat je odklopljen iz vira vode.
- Pohištvena fronta (izbirno) je bila odstranjena.
- Zunanja vrata so bila odstranjena.
- Zunanja vrata so bila odstranjena (popolnoma vgradni/vgradni).
- Letev podnožja je bila odstranjena (izbirno).→849

4.15.1 Odstranjevanje plošče podnožja

1. Odstranite dva vijaka (1).

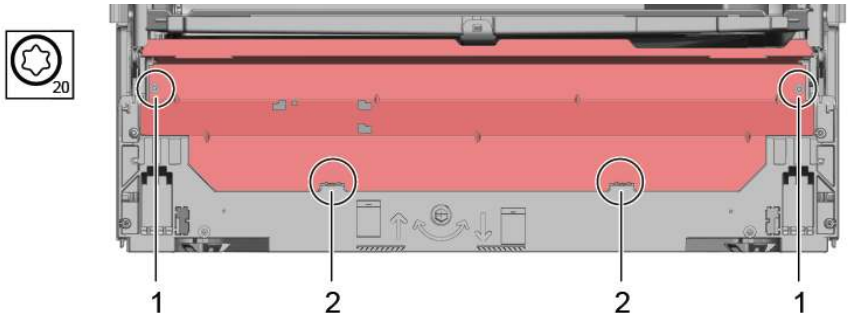

2. Odklopite držalne elemente (2).

3. Ploščo podnožja previdno nagnite k sebi (1).

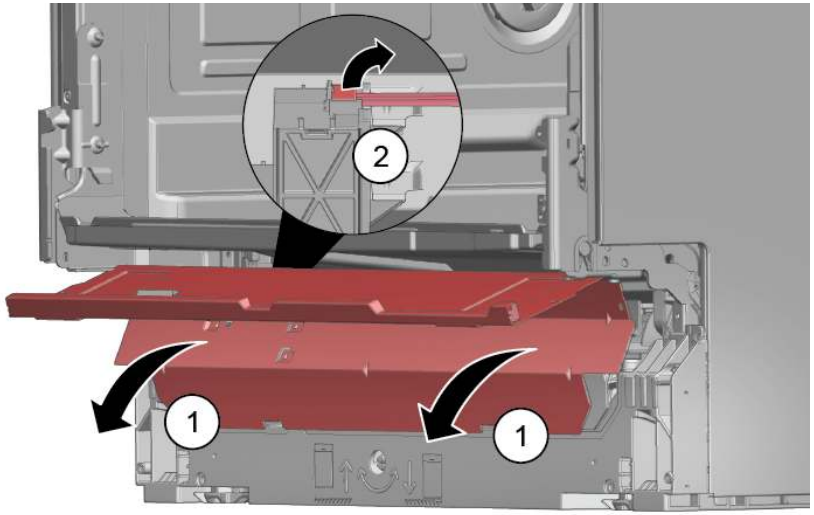

4. | | |
|---|---|
| | Odvisno od modela serije je čep za EmotionLight lahko še vedno pritrjen na podstavek. |

Odvijte čep na držalni ročici in ga povlecite nazaj (izbirno) (2).

4.15.2 Namestitev plošče podnožja

- Namestite ploščo podnožja v obratnem vrstnem redu.

Avtorske pravice BSH Hausgeräte GmbH

4.16 Zamenjava prelivnega kanala

	Prelivni kanal se nahaja v spodnjem sprednjem delu aparata.

Zahteva:

- Aparat je odklopljen iz omrežne napetosti.
- Aparat je odklopljen iz vira vode.
- Pohištvena fronta je bila odstranjena (izbirno).
- Zunanja vrata so bila odstranjena.
- Letev podnožja je bila odstranjena (izbirno).→*849*
- Plošča podnožja je bila odstranjena.→*850*

4.16.1 Odstranjevanjeprelivnega kanala

	Ostanek vode ▪ Ko odstranite odtočno cev, lahko izteče ostanek vode. ▪ Vodo prestrezite ali jo iz prestrezne posode odstranite z brizgo.

1. Privzdignite držalni mehanizem na vrhu (1, 2).

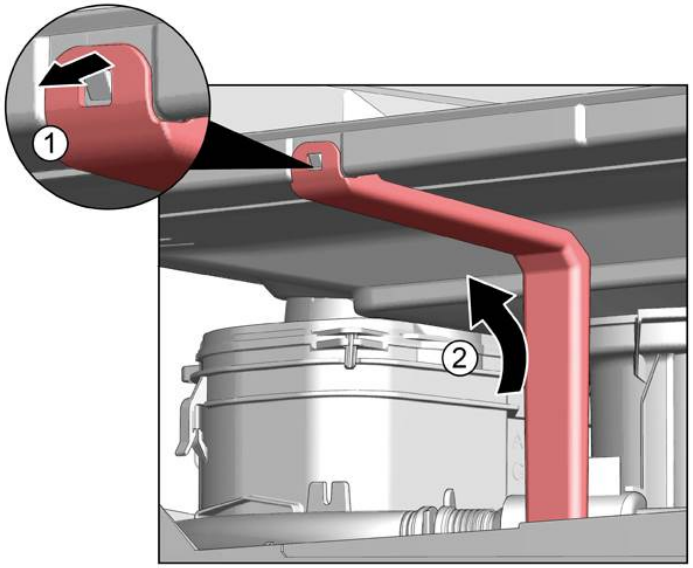

2. Sprostite zgornji držalni element.

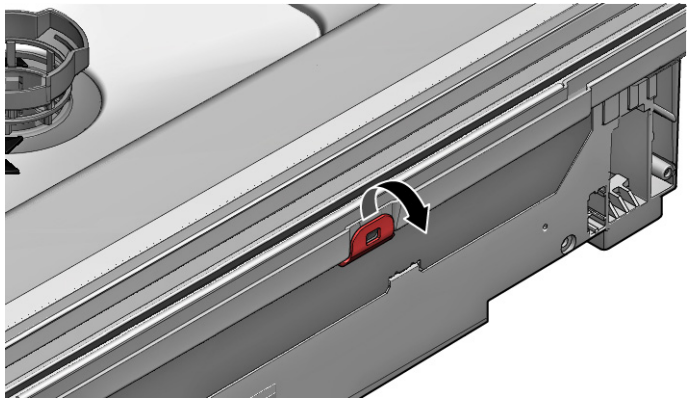

3. 1. Pod kovinsko zaporo vstavite izvijač (1).
   2. Kovinsko sponko nežno sprostite (2).

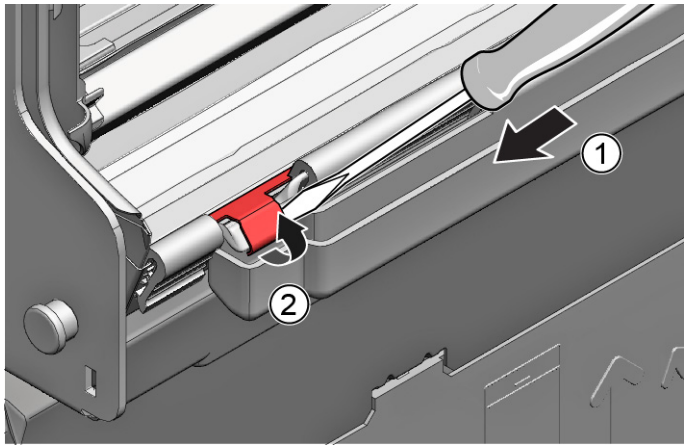

Avtorske pravice BSH Hausgeräte GmbH

4. Privzdignite prelivni kanal.

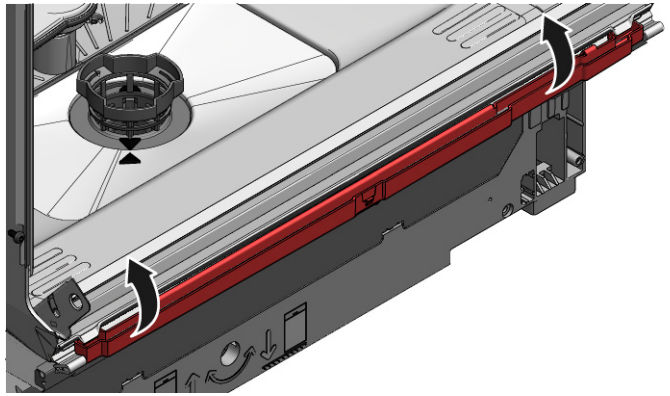

4.16.2 Namestitev prelivnega kanala

	Škoda zaradi vode zaradi nepravilne namestitve prelivnega kanala! Prelivni kanal spodaj pravilno namestite v vodilo osnovnega korita. Prelivni kanal se zgoraj pravilno zaskoči.

1. 1. Namestite prelivni kanal (1).
   2. Premaknite prelivni kanal v tesnilo (2).
   3. Pritisnite prelivni kanal v vodilo tesnila (3).
   4. Prelivni kanal natančno vstavite (4).
   5. Prelivni kanal zataknite (5).

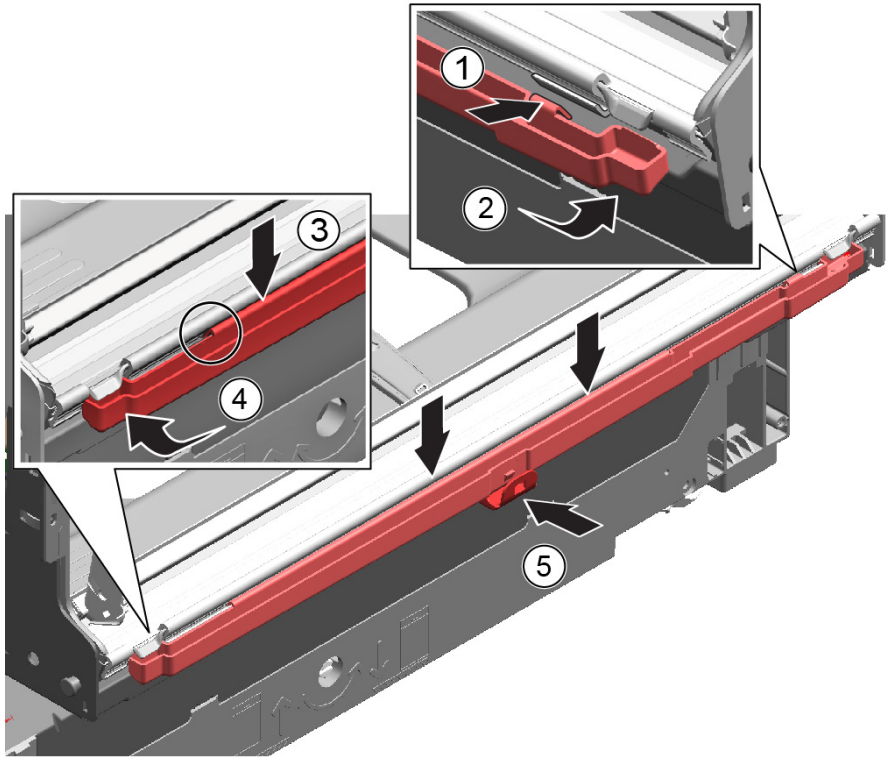

2. Preverite nastavitev na levi in desni strani.

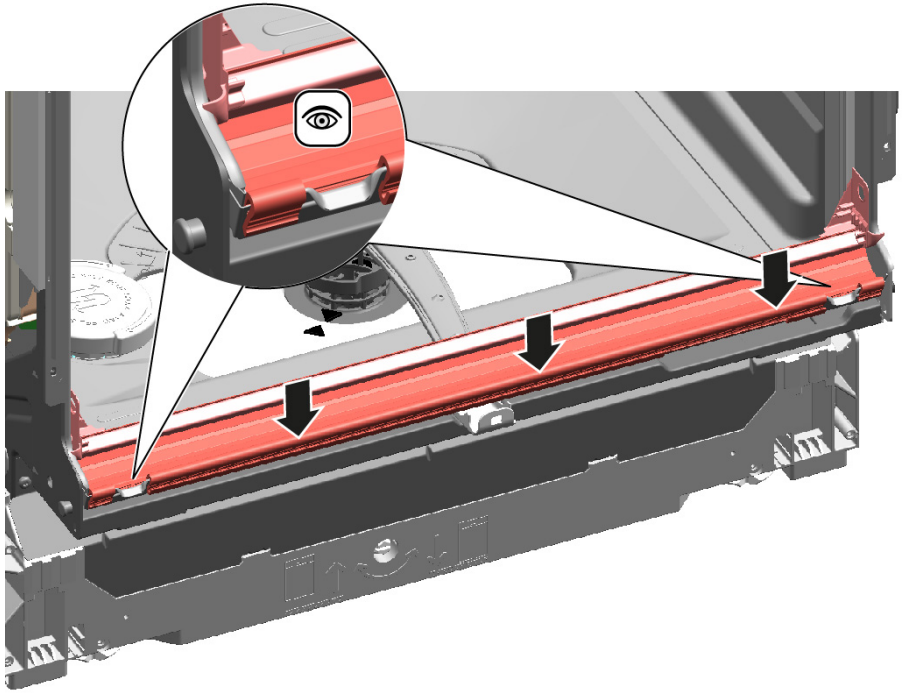

3. Preverite trdnost namestitve.

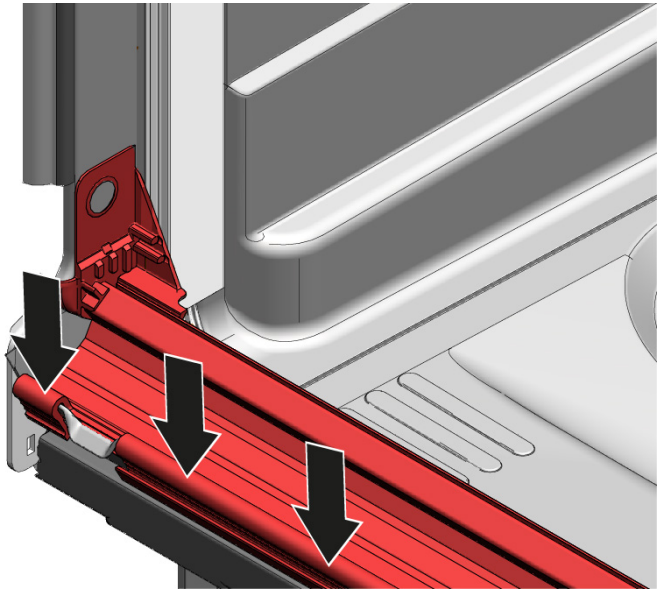

4. Odpnite kovinsko sponko na levi in desni strani.

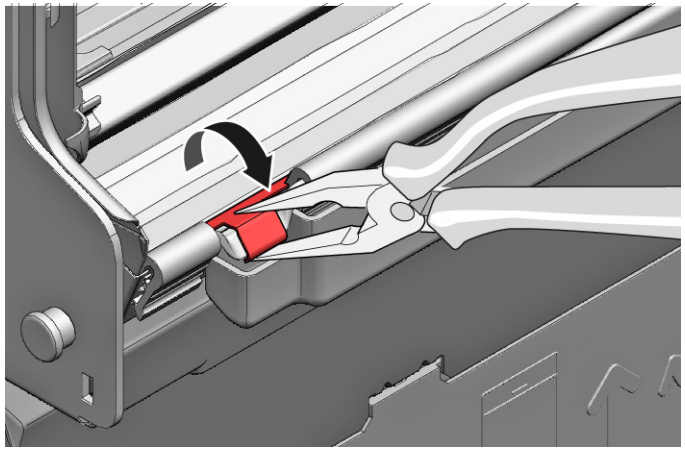

4.17 Zamenjava notranjih vrat

Zahteva:

- Aparat je odklopljen iz omrežne napetosti.
- Aparat je odklopljen iz vira vode.

4.17.1 Odstranjevanje notranjih vrat

1. Odstranite vijake (1).
2. Odstranite notranja vrata navzgor (2).

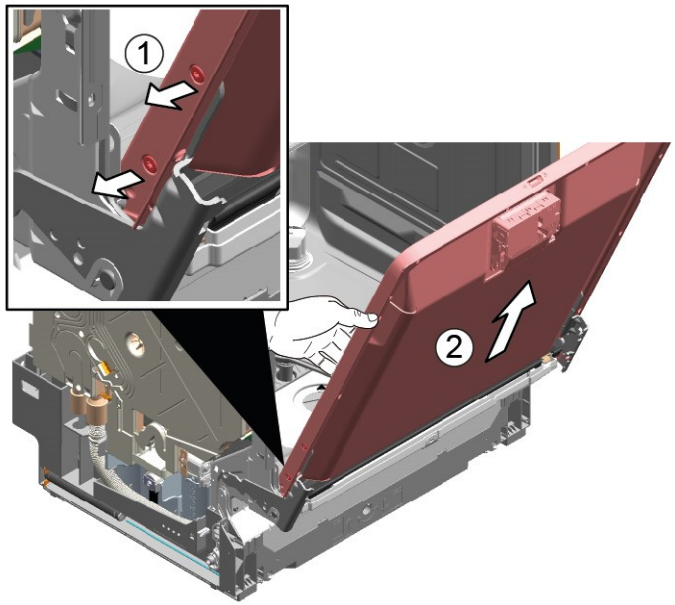

4.17.2 Namestitev notranjih vrat

1. Dvignite tesnilo vrat k sebi.
2. Premaknite notranja vrata za tesnilo vrat.
3. Zaprite notranja vrata.
4. Dvignite tesnilo vrat navzgor.
   Stranski del kaže navzgor.
5. Premaknite tečaj vrat navzgor.
6. Pritrdite tečaj vrat z vijaki.
7. Namestite notranja vrata na tečaj vrat.
8. Pritrdite notranja vrata z vijaki.

Avtorske pravice BSH Hausgeräte GmbH

4.18 Zamenjava tečaja vrat

Zahteva:

- Aparat je odklopljen iz omrežne napetosti.
- Aparat je odklopljen iz vira vode.
- Aparat je prosto dostopen.
- Stranska plošča je bila odstranjena.→842
- Zunanja vrata so bila odstranjena.
- Notranja vrata so bila odstranjena.
- Nadzorna plošča je bila odstranjena.→846
- Vzmeti vrat so bile pritrjene.→847
- Letev podnožja je bila odstranjena.→849
- Plošča podnožja je bila odstranjena.→850
- Prelivni kanal je bil odstranjen.→851

4.18.1 Odstranjevanje tečaja vrat

1. 1. Z izvijačem sprostite zaskočni zatič (1).
   2. Tečaj vrat povlecite v smeri naprej (2).

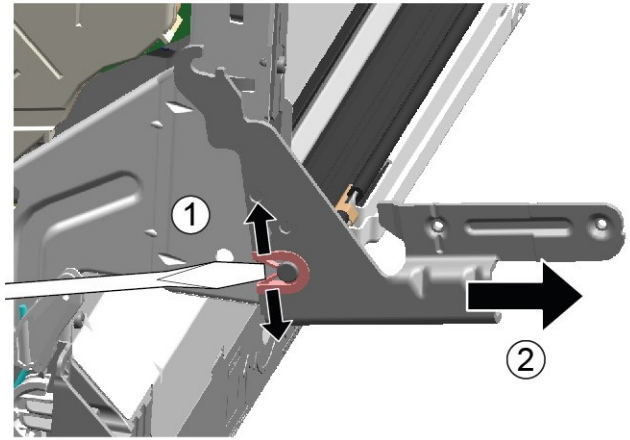

2. Sprostite ozemljitev na tečaju vrat.

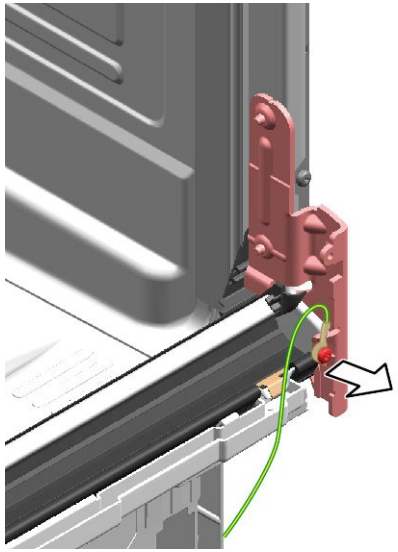

4.18.2 Namestitev tečaja vrat

NEVARNOST

Nevarnost električnega udara zaradi delov pod napetostjo!
Življenjska nevarnost zaradi električnega udara v primeru nepravilnega popravila

- Električne dele mora popraviti kvalificiran električar.
- Po popravilu je treba izvesti preizkus varnosti v skladu z VDE 0701 ali predpisi, ki veljajo za posamezno državo.

Avtorske pravice BSH Hausgeräte GmbH

Popravilo

1. 1. Tečaj namestite na aparat (1).
   2. Tečaj pomaknite navzdol (2), dokler se ne zapahne na aparat.

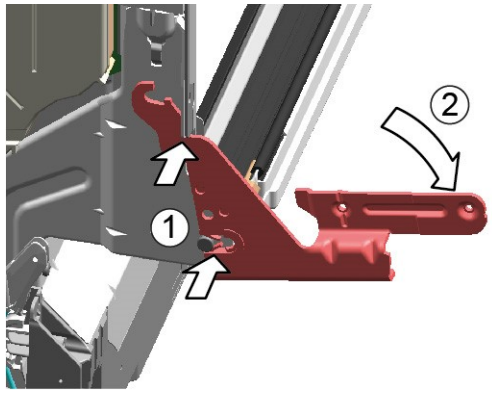

2.

	Manjkajoči ozemljitveni priključek lahko vodi do napetostnega potenciala na vratih.

Priključite ozemljitev.

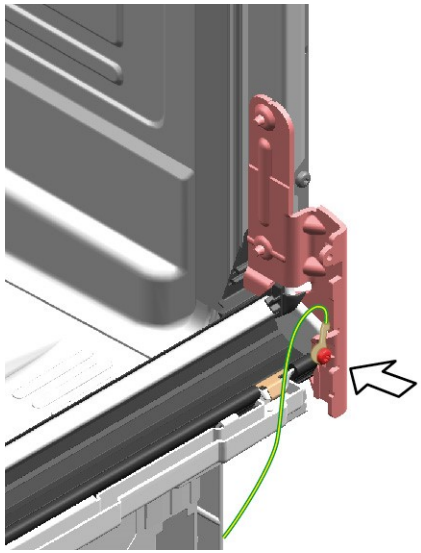

4.19 Zamenjava (spodnjega) tesnila vrat

Zahteva:

- Aparat je odklopljen iz omrežne napetosti.
- Aparat je odklopljen iz vira vode.
- Zunanja vrata so bila odstranjena.
- Plošča podnožja je bila odstranjena.→850
- Letev podnožja je bila odstranjena (izbirno).→849
- Vzmeti vrat so bile odstranjene.
- Nadzorna plošča je bila odstranjena.
- Držalo kabelskega snopa spodaj desno je bilo odstranjeno.

4.19.1 Odstranjevanje tesnila vrat

1. Odstranite dve zadrževalni sponki s spodnjega tesnila vrat (1, 2).

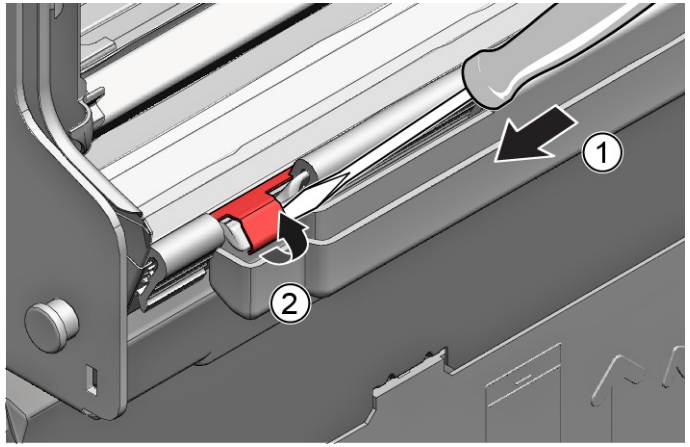

2. Odklopite prelivni kanal.

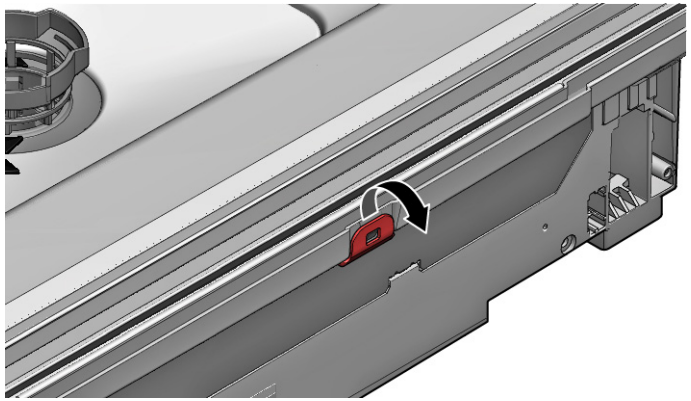

3. Odstranite prelivni žleb.

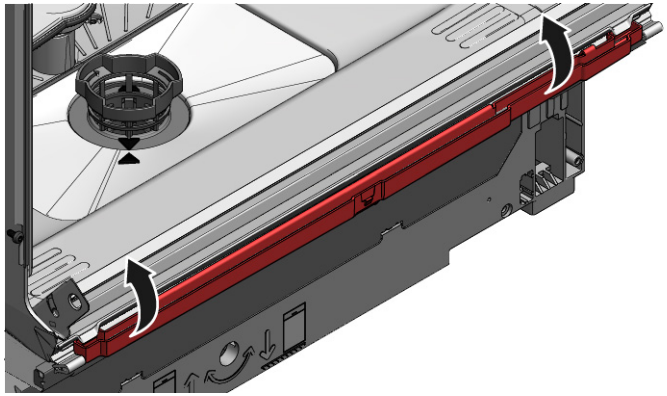

4. Z notranjih vrat odstranite spodnje tesnilo vrat.

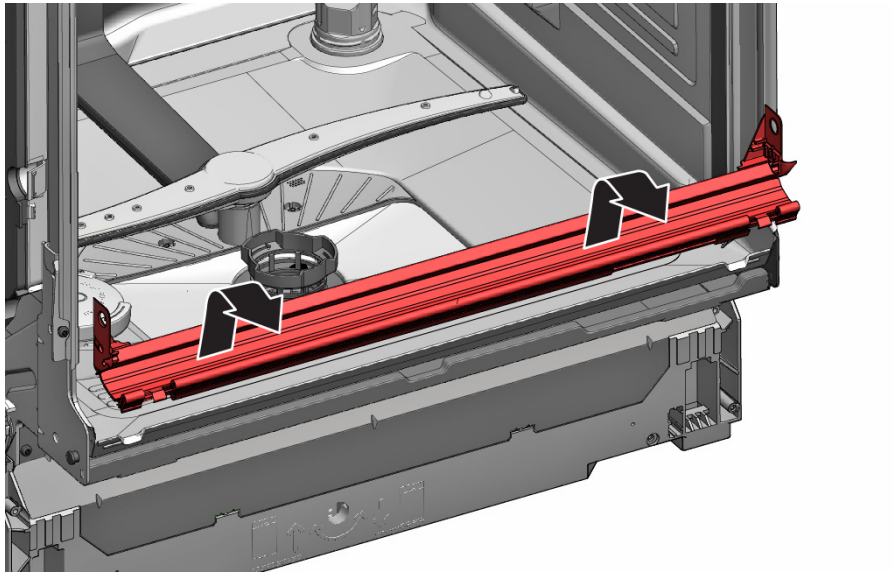

4.19.2 Namestitev tesnila vrat

1. Na levo in desno stran tesnilne tirnice tesnila za vrata namestite tesnilne pokrovčke.

2. Tesnilo vrat z zavihkom vstavite v notranja vrata.
3. Tesnilo vrat pritrdite z dvema zadrževalnima sponkama.

Avtorske pravice BSH Hausgeräte GmbH

4.20 Zamenjava (zgornjega) tesnila vrat

Zahteva:

- Aparat je odklopljen iz omrežne napetosti.
- Aparat je odklopljen iz vira vode.

4.20.1 Odstranjevanje tesnila vrat

- Z notranjega okvirja odstranite tesnilo vrat.

4.20.2 Namestitev tesnila vrat

Pred namestitvijo morate tesnilo vrat odrezati na pravo dolžino. To je 1750 mm za aparate z višino 81 cm in 1850 mm za aparate z višino 86 cm.

1. Prpravite ustrezno tesnilo vrat.
2. Prepričajte se, da je položaj namestitve profila tesnila pravilen.

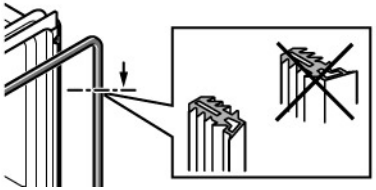

3. Bela pika mora biti poravnana z vložiščem tesnilnega traku.

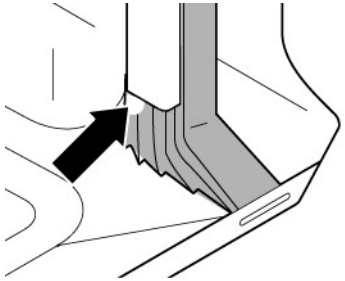

4. | | |
|---|---|
| i | V vogalih tesnilo ne sme biti nagubano ali razvlečeno. Konec tesnila je odrezan diagonalno in se skrije v sprednji spodnji del posode. |

Namestite konec tesnila naravnost naprej pod notranjimi vrati. Tesnilo mora biti položeno ob robu posode čim dlje.

➡ Pravilno nameščeno tesnilo vrat:

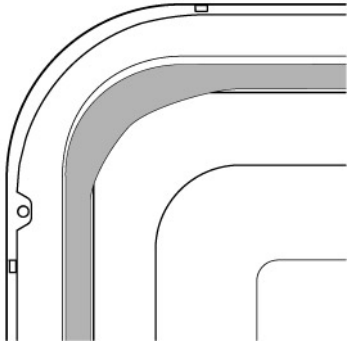

4.21 Zamenjava EmotionLight

	EmotionLight se nahaja spredaj zgoraj v zunanjem delu posode za izpiranje.

Zahteva:

- Aparat je odklopljen iz omrežne napetosti.
- Aparat je odklopljen iz vira vode.
- Aparat je prosto dostopen.
- Delovna površina je bila odstranjena (izbirno).
- Desna stranska plošča je bila odstranjena (izbirno).→842

4.21.1 Odstranjevanje EmotionLight

1. Odklopite zaskočna zatiča na zadnji strani (1).

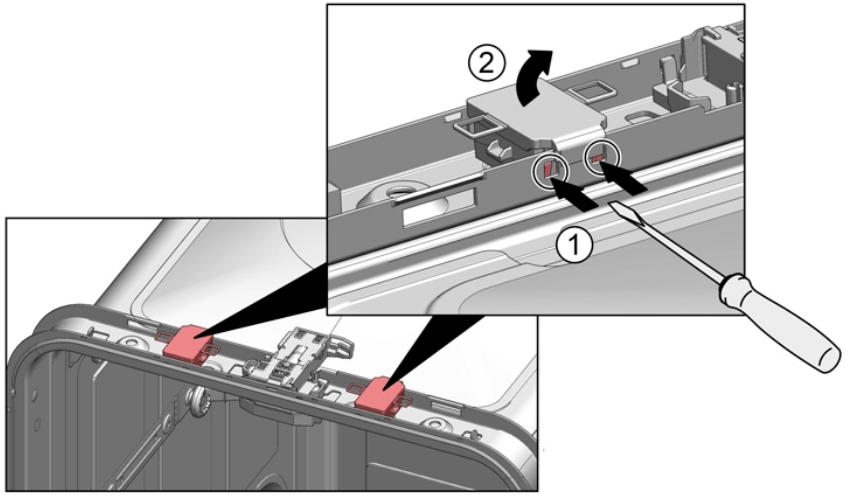

2. Odstranite držalo v smeri navzgor (2).
3. Povlecite vtič iz priključka (spodaj desno na sprednji strani aparata).
4. Odstranite električni priključek iz napajalnega modula.

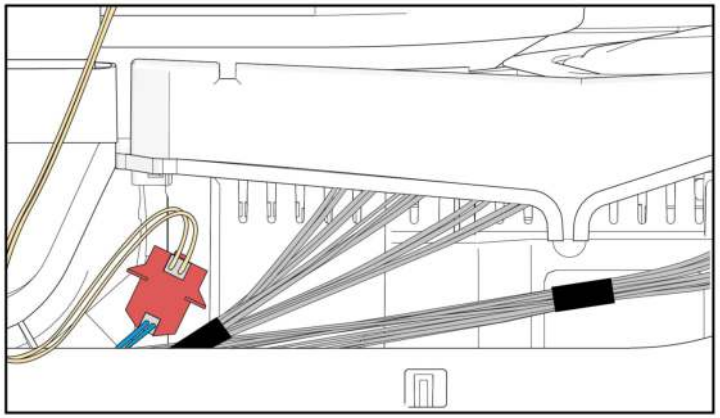

5. Odstranite EmotionLight iz aparata.

4.21.2 Namestitev EmotionLight

1. Vstavite držalo v okvir posode za izpiranje (1).

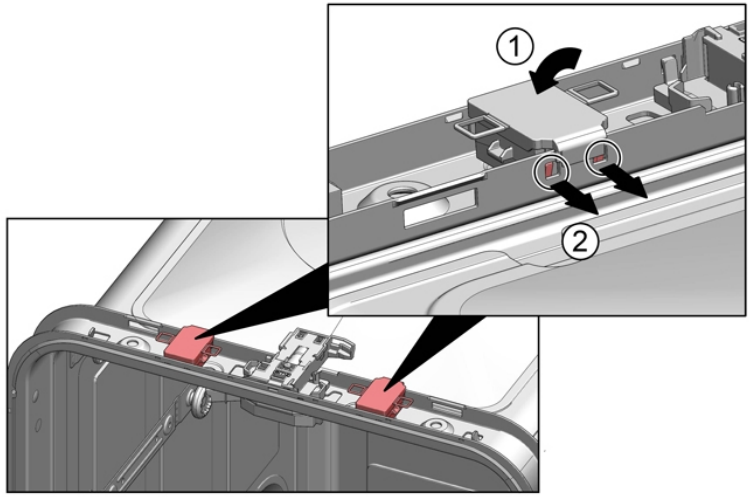

2. Poskrbite, da se zaskočna zatiča zaskočita (2).
3.

	POZOR! **Nepravilna namestitev!** Poškodba kabla v območju tečaja vrat. ▶ Kabel na območju tečaja vrat (med tečajem plošče in posodo za izpiranje) namestite tako, da ga premikajoči se deli ne morejo poškodovati.

Namestite kabel na desni spodnji strani.

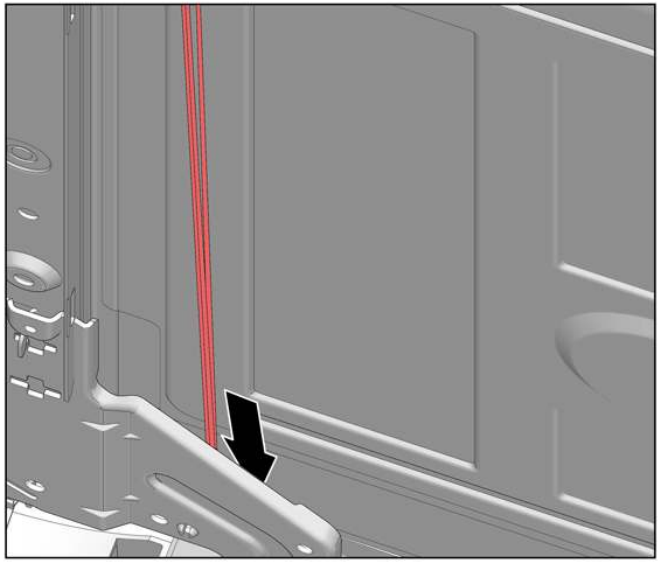

Sl. 3: Ploščati kabel

4. Namestite vtič.

Avtorske pravice BSH Hausgeräte GmbH

4.22 Zamenjava TimeLight

	TimeLight zamenjajte samo kot celotni del. Modul TimeLight je pritrjen na zadnji del plošče podnožja.

Zahteva:

- Aparat je odklopljen iz omrežne napetosti.
- Aparat je odklopljen iz vira vode.
- Letev podnožja je bila odstranjena.→849
- Plošča podnožja je bila odstranjena in obrnjena.→850

4.22.1 Odstranjevanje TimeLight

1. Držalne elemente (1) upognite nekoliko navzven.

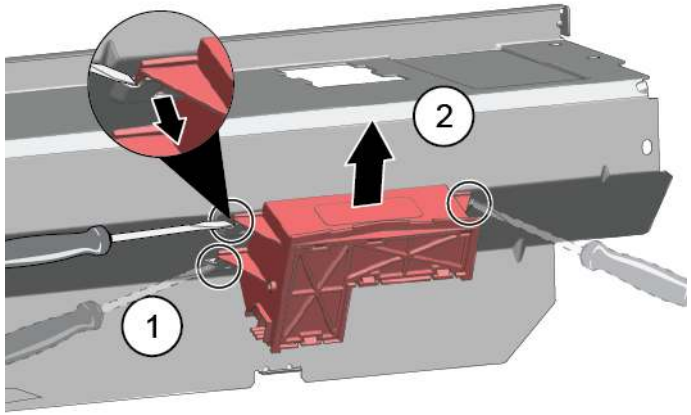

2. Modul TimeLight povlecite navzgor in ven iz vodila (2).

4.22.2 Namestitev TimeLight

1. Držalne elemente (1) upognite nazaj.

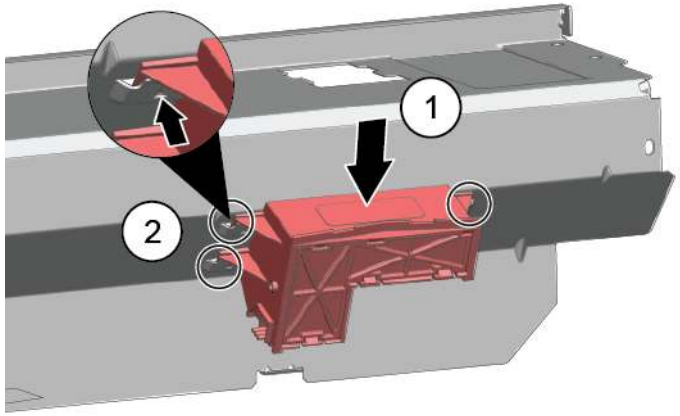

2. Modul TimeLight potisnite nazaj v vodilo (2).
3. Priključite električni priključek.

Avtorske pravice BSH Hausgeräte GmbH

4.23 Zamenjava Gap illumination

Zahteva:

- Aparat je odklopljen iz omrežne napetosti.
- Aparat je odklopljen iz vira vode.
- Zunanja vrata so razstavljena.
- Upravljalna plošča je bila odstranjena.

4.23.1 Odstranjevanje Gap illumination

1. 1. Odklopite zatič (1).
   2. Odstranite električni priključek iz upravljalnega modula (2).

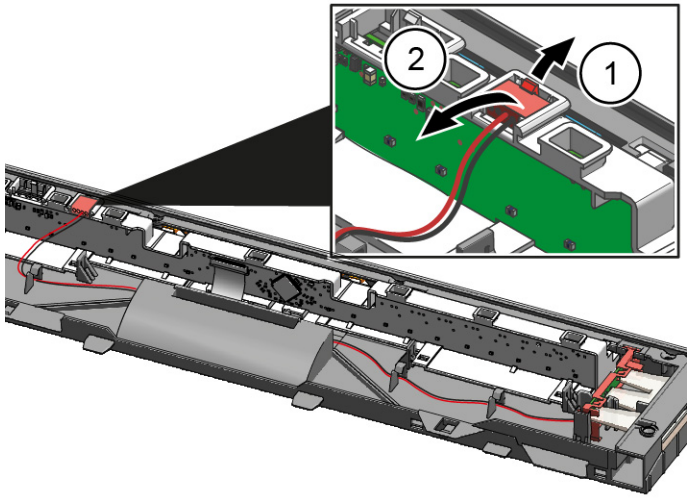

2. 1. Odklopite zaskočni zatič na zadnji strani (1).
   2. Odstranite svetlobno vlakno (2).

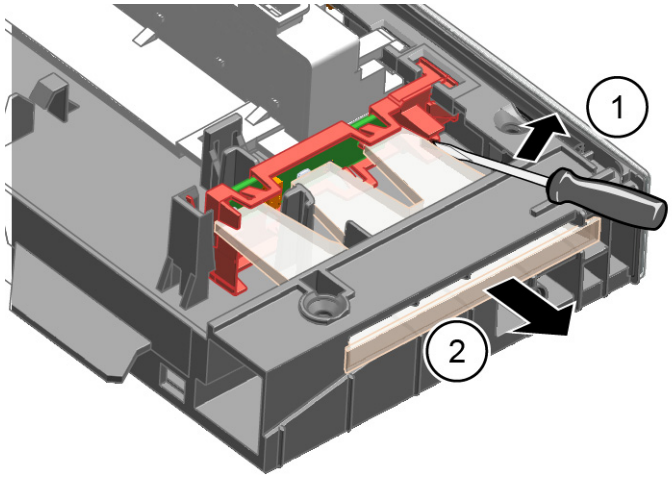

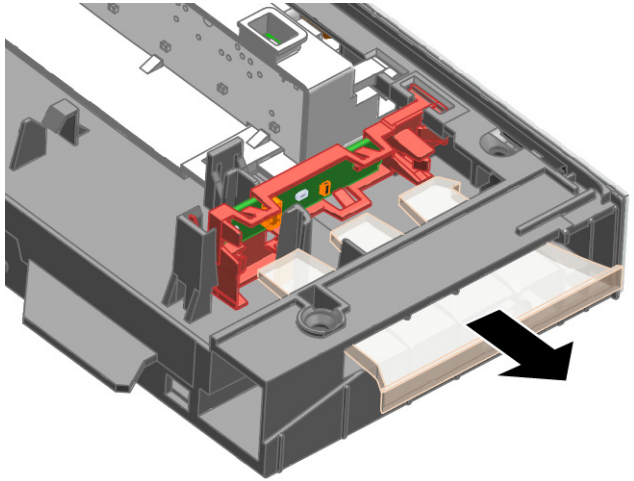

3. 1. Odklopite zaskočni zatič (1).
   2. Dvignite PCB skupaj z držalom in ga odstranite iz okvirja upravljalnega modula (2).

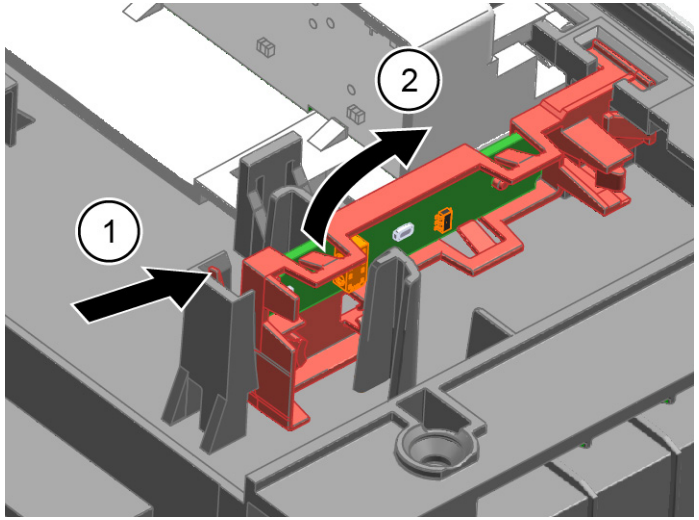

4.23.2 Namestitev Gap illumination

1. Namestite držalo PCB v okvir upravljalnega modula.

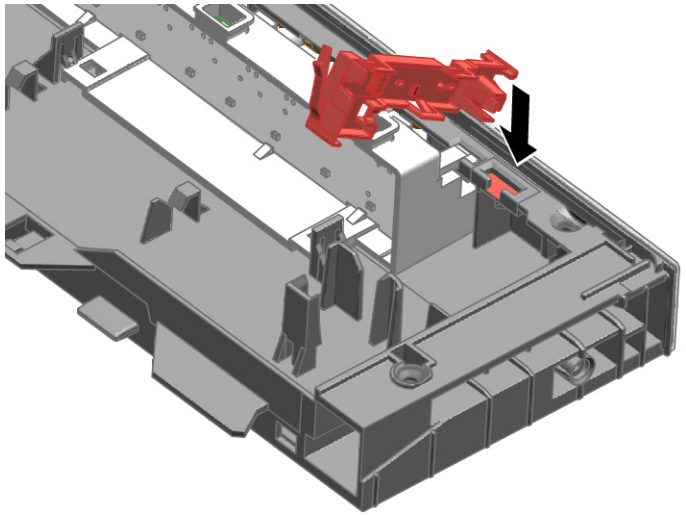

2. Pričvrstite ga tako, da zaslišite klik.

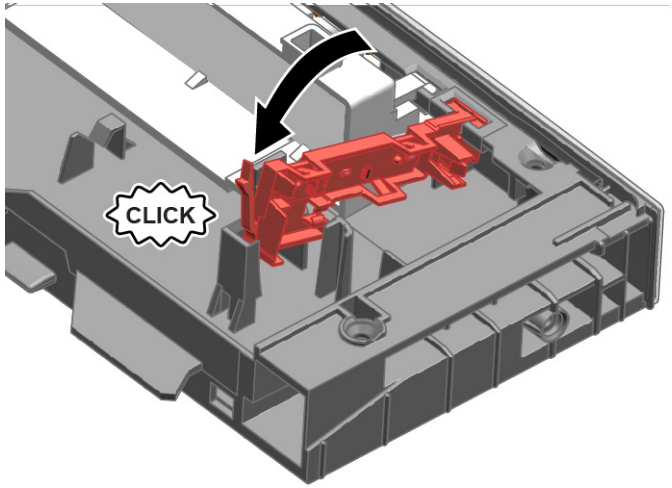

3. Namestite svetlobno vlakno in ga pritrdite tako, da zaslišite klik.

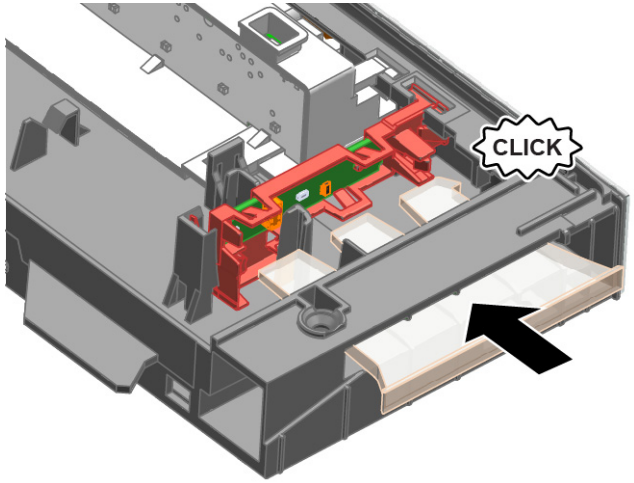

4. Priključite kabel na upravljalni modul.

Avtorske pravice BSH Hausgeräte GmbH

Consejos de reparación - Lavavajillas

En relación con este documento 868
1.1 Información importante 868
1.1.1 Finalidad 868
1.2 Explicación de símbolos generales 868
1.2.1 Niveles de peligrosidad 868
1.2.2 Símbolos de peligro 868
1.2.3 Estructura de las advertencias 869
1.2.4 Símbolos generales 869

Seguridad 870
2.1 Instrucciones generales de seguridad 870
2.1.1 Todos los aparatos electrodomésticos 870

Herramientas y auxiliares 871

Reparación 872
4.1 Sustituir la tapa superior 872
4.1.1 Desmontar la tapa superior 872
4.1.2 Montar la tapa superior 872
4.2 Montar el sistema de cesta 873
4.2.1 Montar una rampa para pastillas para el modelo de 86 cm 873
4.2.2 Montar el clip de soporte de vasos y tazas 873
4.2.3 Montar el inserto para utensilios de cocción al vapor 874
4.3 Sustituir el sistema varioDrawer 875
4.3.1 Extraer el sistema varioDrawer 875
4.3.2 Montar el sistema varioDrawer 876
4.4 Sustituir los brazos aspersores 877
4.4.1 Sustituir el brazo aspersor 877
4.4.2 Montar el brazo aspersor 877
4.5 Sustituir los filtros 878
4.5.1 Retirar los filtros 878
4.5.2 Montar los filtros 878
4.6 Montar el cabezal aspersor para bandeja de horno 879
4.7 Sustituir el cable de alimentación 880
4.7.1 Desenchufar el cable de alimentación 880
4.7.2 Enchufar el cable de alimentación 880
4.8 Sustituir la tapa del detergente 881
4.8.1 Extraer la tapa del detergente 881
4.8.2 Insertar el muelle 881
4.8.3 Montar la tapa del detergente 881
4.9 Sustituir la tapa de la bomba de agua residual 882
4.9.1 Retirar la tapa de la bomba de agua residual 882
4.9.2 Montar la tapa de la bomba de agua residual 882
4.10 Sustituir el panel lateral 883
4.10.1 Extraer el panel lateral 883
4.10.2 Montar el panel lateral 884
4.11 Sustituir la puerta exterior 885
4.11.1 Extraer la puerta exterior 885
4.11.2 Montar la puerta exterior 886
4.12 Sustituir el cuadro de mandos 888
4.12.1 Extraer el cuadro de mandos 888
4.12.2 Montar el cuadro de mandos 888
4.13 Fijar los muelles de la puerta 889
4.14 Sustituir el zócalo 891
4.14.1 Extraer el zócalo 891
4.14.2 Montar el zócalo 891
4.15 Sustituir la placa de enchufes de la base 892
4.15.1 Extraer la placa de enchufes de la base 892
4.15.2 Montar la placa de enchufes de la base 892
4.16 Sustituir el conducto de desbordamiento 893
4.16.1 Extracción del canal de desagüe 893
4.16.2 Montar el conducto de desbordamiento 894
4.17 Sustituir la puerta interior 896
4.17.1 Desmontar la puerta interior 896
4.17.2 Montar la puerta interior 896
4.18 Sustituir la bisagra de la puerta 897
4.18.1 Desmontar la bisagra de la puerta 897
4.18.2 Montar la bisagra de la puerta 897
4.19 Sustituir la junta de la puerta (inferior) 899
4.19.1 Retirar la junta de la puerta 899
4.19.2 Montar la junta de la puerta 900
4.20 Sustituir la junta de la puerta (superior) 901
4.20.1 Retirar la junta de la puerta 901
4.20.2 Montar la junta de la puerta 901

Copyright by BSH Hausgeräte GmbH

Consejos de reparación - Lavavajillas

4.21 Sustituir el sistema EmotionLight 902
4.21.1 Extraer el sistema EmotionLight 902
4.21.2 Montar el sistema EmotionLight 902
4.22 Sustituir el sistema TimeLight 905
4.22.1 Extraer el sistema TimeLight 905
4.22.2 Montar el sistema TimeLight 905
4.23 Sustituir la iluminación lateral 906
4.23.1 Retirar la iluminacion lateral 906
4.23.2 Montar la iluminación lateral 907

Copyright by BSH Hausgeräte GmbH

❶ En relación con este documento

1.1 Información importante

1.1.1 Finalidad

Estas indicaciones de reparación sirven como ayuda al consumidor para reparar aparatos por su cuenta conforme al reglamento aplicable sobre diseño ecológico (a partir de 03/2021).

Contienen información sobre cómo sustituir repuestos determinados e incluye las advertencias y los riesgos.

En caso de dudas, póngase en contacto con nuestro departamento de atención al cliente. Solo asumiremos la responsabilidad por daños si las indicaciones de reparación se han seguido correctamente.

1.2 Explicación de símbolos generales

1.2.1 Niveles de peligrosidad

Los niveles de peligro consisten en un símbolo y una palabra de advertencia. La palabra de advertencia identifica la gravedad del peligro.

Nivel de peligro	Significado
⚠ PELIGRO	Si no se tiene en cuenta la advertencia, ocasionará la muerte o lesiones graves.
⚠ ADVERTENCIA	Si no se tiene en cuenta la advertencia, puede ocasionar la muerte o lesiones graves.
⚠ PRECAUCIÓN	Si no se tiene en cuenta la advertencia, puede ocasionar lesiones de carácter leve.
ATENCION	Si no se tiene en cuenta la advertencia, puede ocasionar daños materiales.

Tabla 1: Niveles de peligrosidad

1.2.2 Símbolos de peligro

Los símbolos de peligro son una representación simbólica que indica el tipo de peligrosidad.

En este documento se utilizan los siguientes símbolos de peligro:

Símbolo de peligro	Significado
	Advertencia general
	Peligro de lesiones por corriente eléctrica
	Riesgo de explosión
	Peligro de lesiones a causa de cortes

Copyright by BSH Hausgeräte GmbH

Símbolo de peligro	Significado
	Peligro de lesiones por aplastamiento
	Peligro de lesiones por superficies calientes
	Peligro a causa de campos magnéticos de gran potencia
	Peligro derivado de radiación no ionizante

Tabla 2: Símbolos de peligro

1.2.3 Estructura de las advertencias

Las advertencias de este documento tienen una apariencia y una estructura uniformes.

	PELIGRO **¡Tipo y fuente del peligro!** Posibles consecuencias de ignorar el peligro / la advertencia. ▸ Medidas y prohibiciones para prevenir el peligro.

El ejemplo siguiente muestra una advertencia de descarga eléctrica a causa de piezas o partes cargadas con tensión. Se menciona la medida para evitar el peligro.

	PELIGRO **¡Riesgo de descarga eléctrica debido a partes con tensión!** Muerte por electrocución ▸ Desconectar el aparato de la red al menos 60 segundos antes de comenzar con la reparación.

1.2.4 Símbolos generales

En este documento se utilizan los siguientes símbolos generales:

Símbolo general	Significado
	Identificación de una indicación especial (texto y/o gráfico)
	Identificación de un consejo simple (solo texto)
	Identificación de un enlace a un video tutorial
	Identificación de una herramienta requerida
	Identificación de una condición previa (prerrequisito)
if	Identificación de una condición (si ..., entonces ...)
	Identificación de un resultado
Iniciar	Identificación de una tecla o botón
[00123456]	Identificación de un número de material
Estado	Identificación del texto / ventana mostrado (en el display del aparato)

Tabla 3: Símbolos generales

Copyright by BSH Hausgeräte GmbH

Seguridad

2.1 Instrucciones generales de seguridad

2.1.1 Todos los aparatos electrodomésticos

¡Riesgo de descarga eléctrica debido a piezas con tensión!

- ¡Los errores en las reparaciones que incluyan componentes eléctricos pueden provocar una descarga eléctrica!
- Desconectar el aparato de la red durante al menos 60 segundos antes de comenzar con el trabajo.
- Después de la reparación, encargar una prueba de seguridad conforme a VDE 0701 o los reglamentos específicos del país.

¡Riesgo de lesiones debido a bordes afilados!

- Usar guantes de protección.

Riesgo de aplastamiento durante la reparación, mantenimiento, resolución de problemas y servicio debido a componentes pesados y móviles

- Usar calzado de seguridad.
- Asegure los componentes pesados para que no se caigan.
- No pegue partes del cuerpo en componentes móviles.

¡Riesgo para la seguridad/el funcionamiento del aparato!

- Utilizar únicamente los repuestos originales.

¡Riesgo de daños de los componentes sensibles a cargas electrostáticas (ESD)!

- No tocar los módulos, incluidas las conexiones y las pistas conductoras.

Copyright by BSH Hausgeräte GmbH

Herramientas y auxiliares

Designacion	Detalles	Imagenes
Destornillador Torx T20 con orificio de centrado [00340764]	100 mm, para tornillos de seguridad	
Destornillador aislado Torx T15 con orificio de centrado [15000626]	Longitud 125 mm, para tornillos con pin de seguridad	
Destornillador plano	Punta 10 mm x 1,6 mm x 200 mm	
Alicates de punta redonda [00340871]	Longitud: 200 mm	

Copyright by BSH Hausgeräte GmbH

4.1 Sustituir la tapa superior

Requisito:

- El aparato está desconectado de la red eléctrica.
- Se puede acceder libremente al aparato.

4.1.1 Desmontar la tapa superior

1. Extraer los dos tornillos de la parte trasera (1) (opcional).
2. Presionar las dos palancas de sujeción bajo la tapa superior hacia arriba (2).

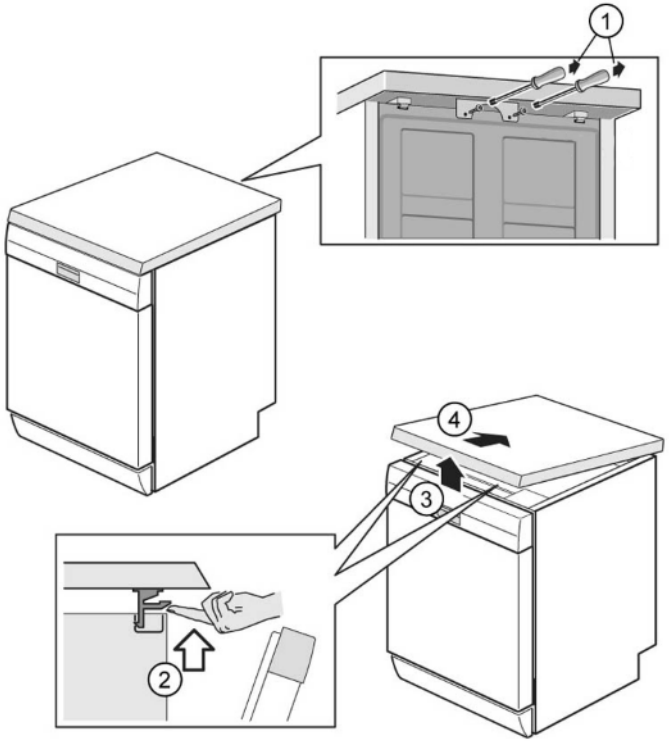

3. Levantar la tapa superior un poco en el frontal (3).
4. Empujar la tapa superior hacia la parte trasera (4).
5. Quitar la tapa superior.

4.1.2 Montar la tapa superior

1. Fijar la parte trasera de la tapa superior en las guías con los aros de retención (1).

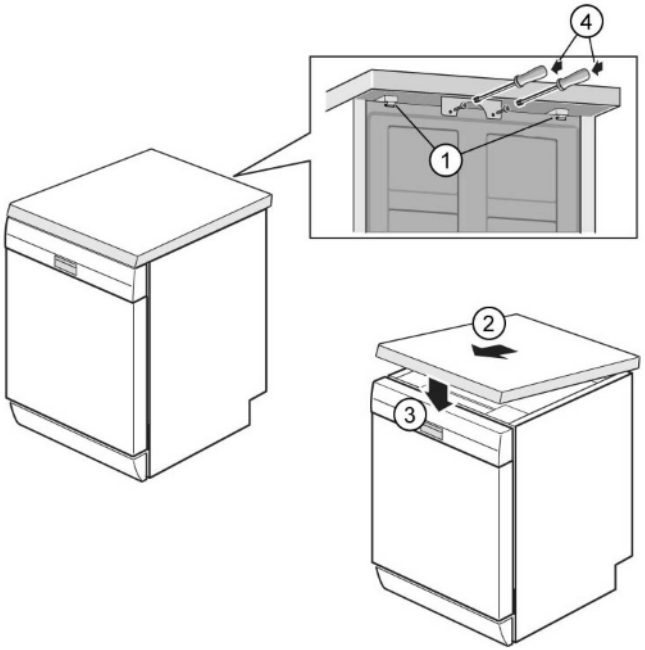

2. Presionar la tapa superior hacia delante (2).
3. Presionar el frontal de la tapa superior hacia abajo hasta que las dos palancas de sujeción hagan un clic de forma audible al encajar en su sitio (3).
4. Volver a atornillar los dos tornillos (4) (opcional).

Copyright by BSH Hausgeräte GmbH

4.2 Montar el sistema de cesta

Requisito:

- La cesta correspondiente se ha extraído del aparato.

4.2.1 Montar una rampa para pastillas para el modelo de 86 cm

Herramientas necesarias:

- Guía [00614935]
- Clip de soporte de copas [00618565]

1. Insertar la rampa para pastillas de forma diagonal en el frontal de la cesta.
2. Centrar la rampa para pastillas hasta que haga clic en su sitio.

4.2.2 Montar el clip de soporte de vasos y tazas

Herramientas necesarias:

- Guía [00614935]
- Clip de soporte de copas [00618565]

	Al lavar copas, el clip de soporte de copas se puede desplegar. El ángulo adicional reduce la recogida de agua en la parte inferior de las copas. En el caso de los vasos altos, se recomienda dejar el clip de soporte de copas tumbado. Si las cestas superiores tienen un inserto de plástico opcional, debe extraerse primero.

1. Extraer el inserto de plástico.

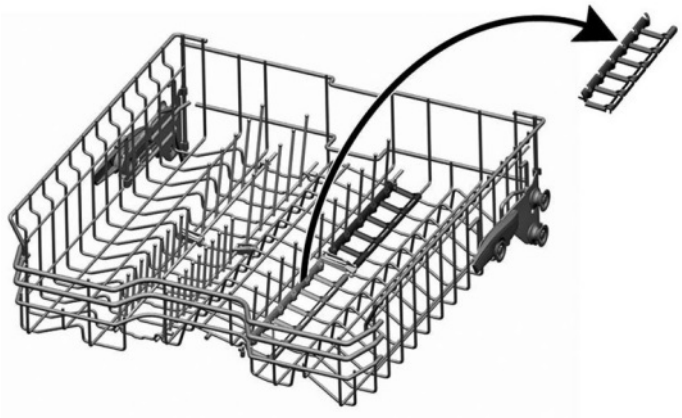

2. Encajar el clip de soporte de copas hasta que haga clic en su sitio.

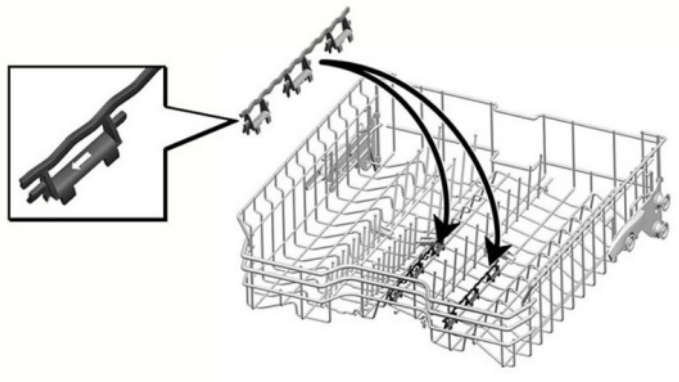

3. Enganchar el clip.

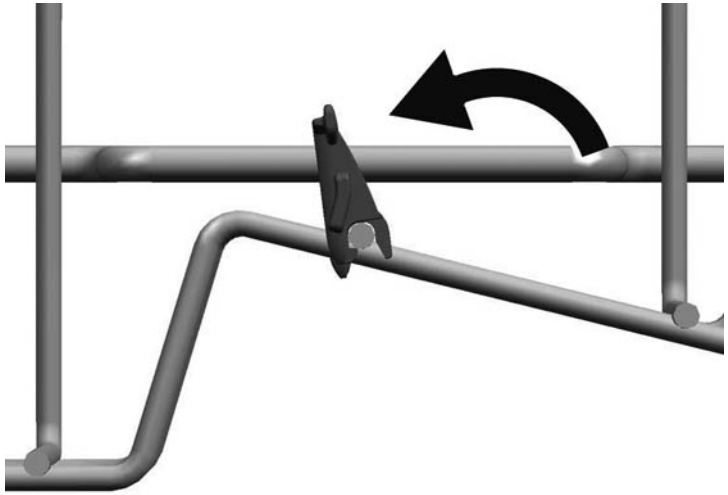

Copyright by BSH Hausgeräte GmbH

4. Colocar los elementos que se van a lavar.

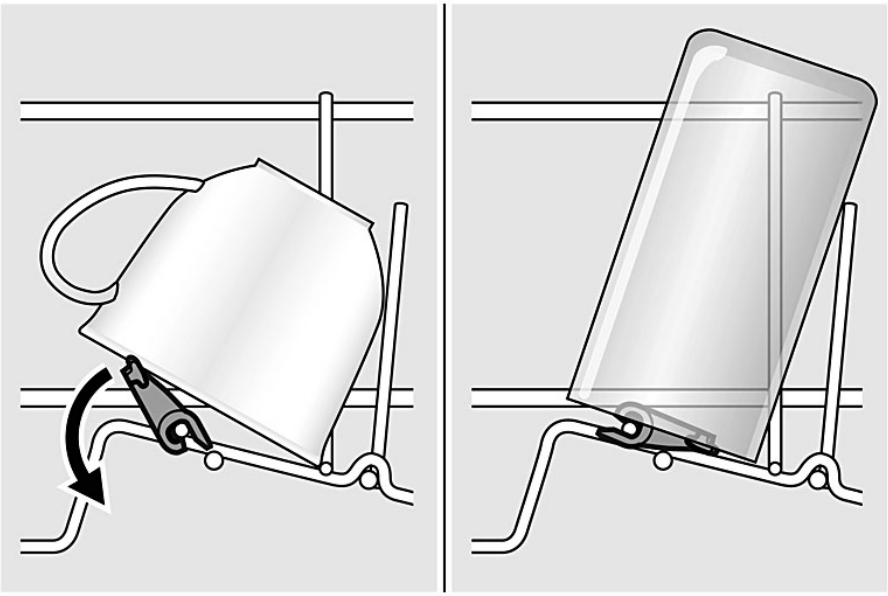

4.2.3 Montar el inserto para utensilios de cocción al vapor

Herramientas necesarias:

- Guía [00614935]
- Clip de soporte de copas [00618565]

- Encajar el inserto para utensilios de cocción al vapor con las piezas del final bajo el sistema de cesta.

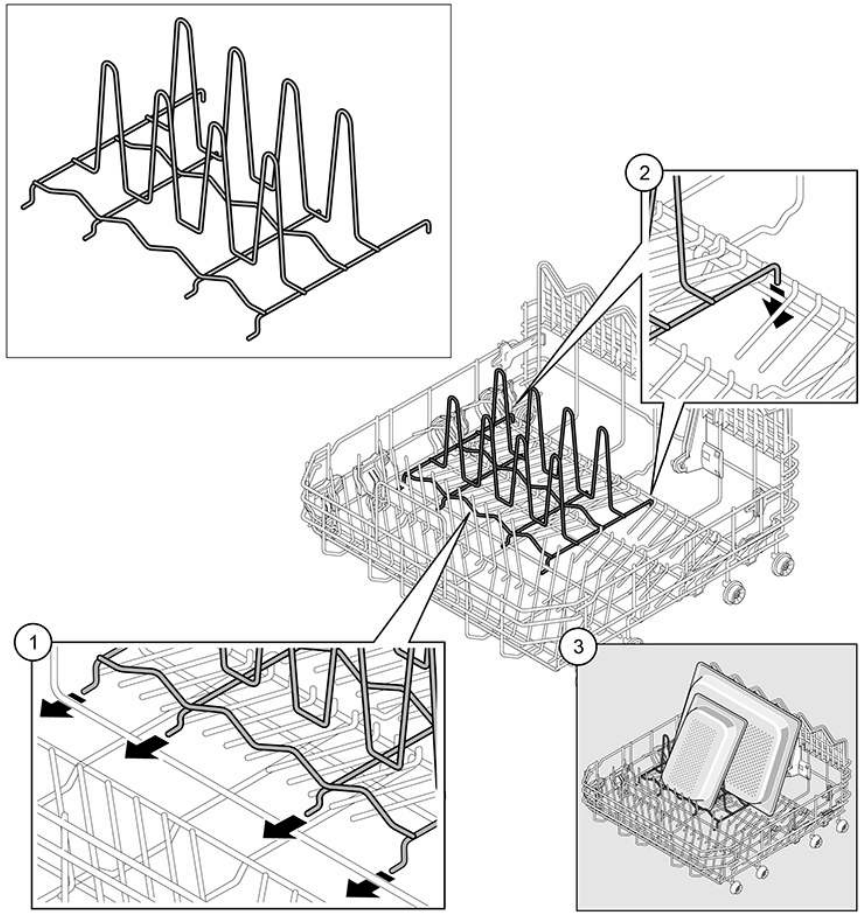

Copyright by BSH Hausgeräte GmbH

4.3 Sustituir el sistema varioDrawer

4.3.1 Extraer el sistema varioDrawer

1. Doblar las solapas del asa hacia dentro.

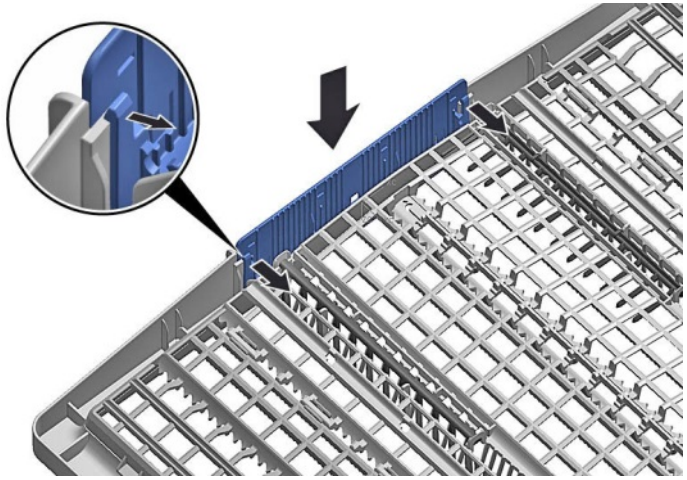

2. Retirar el asa hacia arriba.

3. Presionar los insertos de plástico laterales hacia afuera y empujarlos hacia arriba para sacarlos del bastidor.

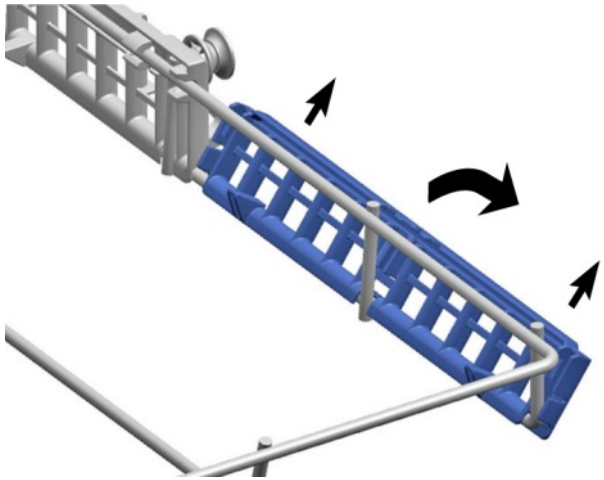

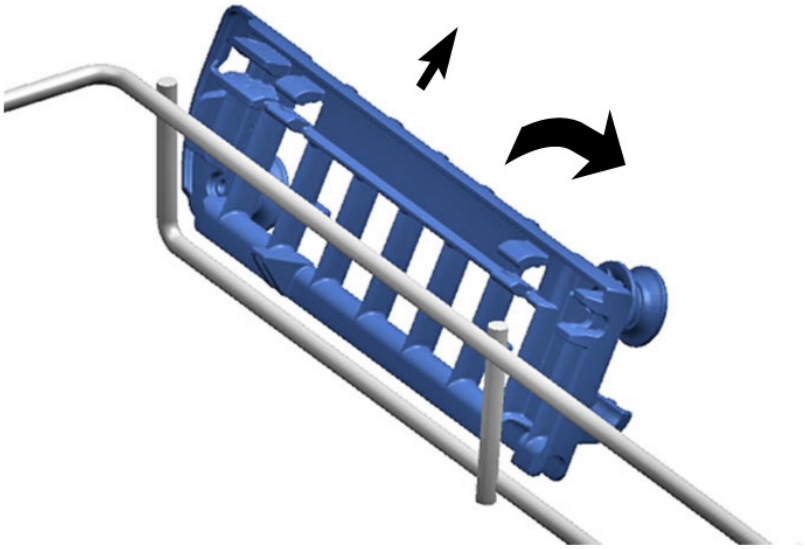

Copyright by BSH Hausgeräte GmbH

4. Doblar cuidadosamente las lengüetas de guía.

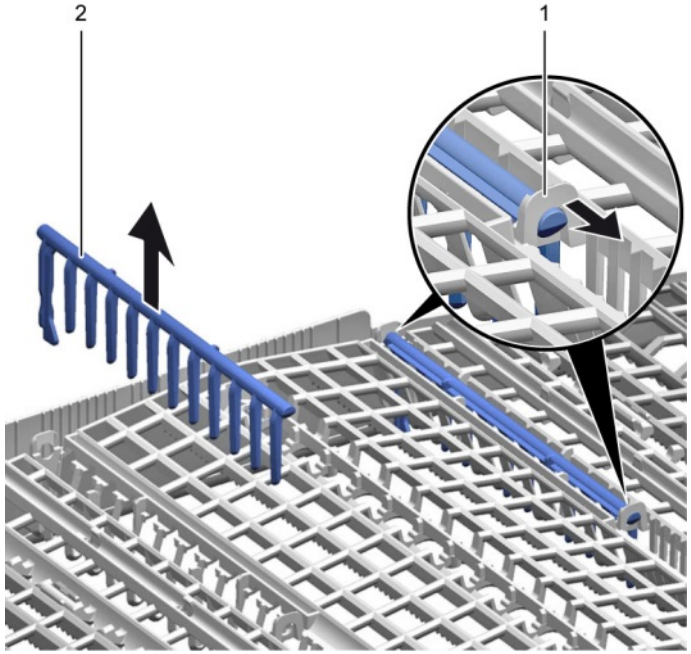

5. Extraer las varillas plegables de las lengüetas.

6. Presionar el bastidor de metal en la parte frontal para extraerlo de sus soportes.

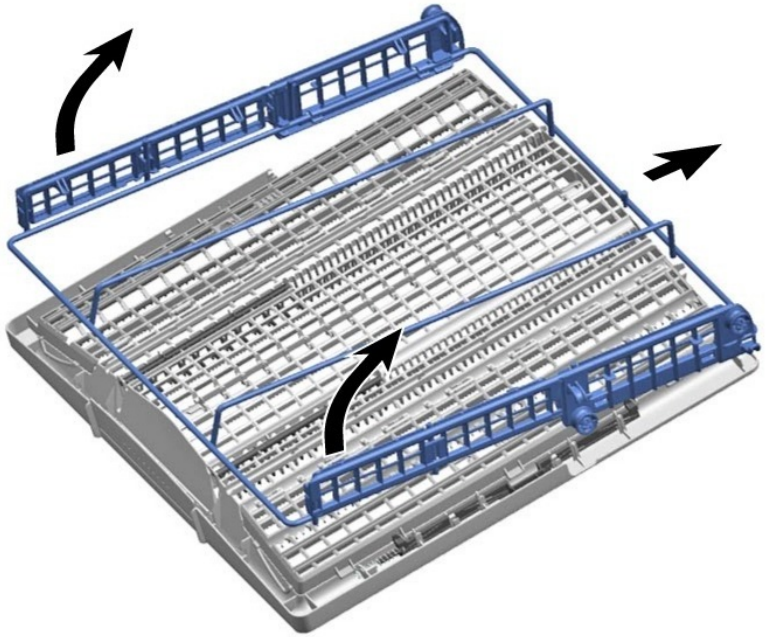

7. Empujar el bastidor de metal hacia atrás para sacarlo de las guías.

4.3.2 Montar el sistema varioDrawer

- Montar en orden inverso.

Copyright by BSH Hausgeräte GmbH

4.4 Sustituir los brazos aspersores

4.4.1 Sustituir el brazo aspersor

1. Destornillar el brazo aspersor superior (1) y tirar para retirarlo (2).

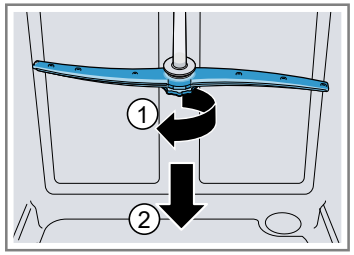

2. Tirar del brazo aspersor inferior para retirarlo.

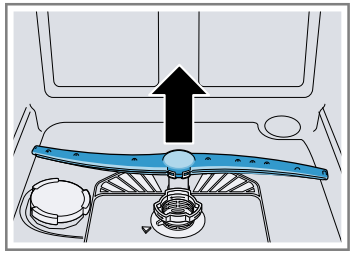

4.4.2 Montar el brazo aspersor

1. Insertar el brazo aspersor inferior.
   ➡ El brazo aspersor encaja en su posición.
2. Insertar el brazo aspersor superior y atornillarlo firmemente en su lugar.

Copyright by BSH Hausgeräte GmbH

4.5 Sustituir los filtros

4.5.1 Retirar los filtros

1. Girar el filtro grueso en sentido antihorario (1) y retirar el sistema del filtro (2).

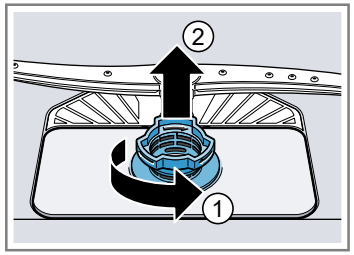

   Comprobar que no caigan objetos extraños en el desagüe.

2. Tirar del microfiltro para quitarlo.

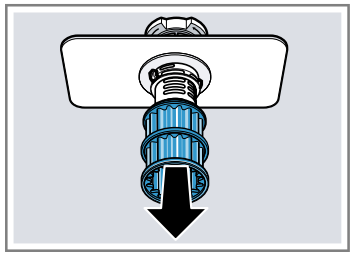

4.5.2 Montar los filtros

1. Volver a montar el sistema del filtro.
   Debe asegurarse que las pestañas de bloqueo del filtro grueso encajen en su posición.
2. Insertar el sistema del filtro en el aparato y girar el filtro grueso en sentido horario.
   Debe asegurarse que las flechas coincidan.

Copyright by BSH Hausgeräte GmbH

4.6 Montar el cabezal aspersor para bandeja de horno

1. Retirar la cesta superior.
2. Insertar el cabezal aspersor para bandeja de horno en el soporte (1) y girarlo a la derecha (2).

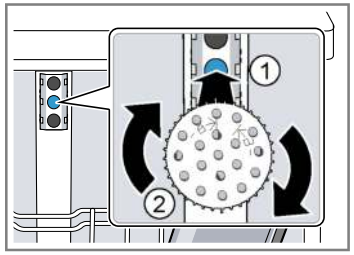

➡ El cabezal aspersor para bandeja de horno encaja en su posición.

Copyright by BSH Hausgeräte GmbH

4.7 Sustituir el cable de alimentación

Requisito:

- El aparato está desconectado del suministro eléctrico.
- El aparato está desconectado del suministro de agua.
- Puede accederse libremente al aparato.

4.7.1 Desenchufar el cable de alimentación

- Mover el enchufe del cable de potencia hacia arriba y abajo con cuidado y sacarlo de la toma de corriente.

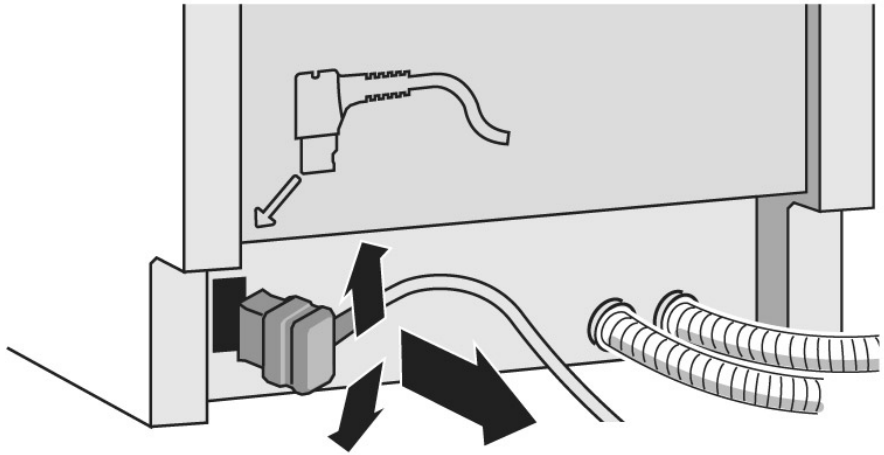

4.7.2 Enchufar el cable de alimentación

ATENCION

¡Sobrecalentamiento de la conexión principal!
Riesgo de incendio
- Insertar con firmeza el cable de alimentación hasta que haga clic.

- Insertar el enchufe del cable de potencia en la toma de corriente hasta que el enchufe haga clic al colocarse en su sitio.

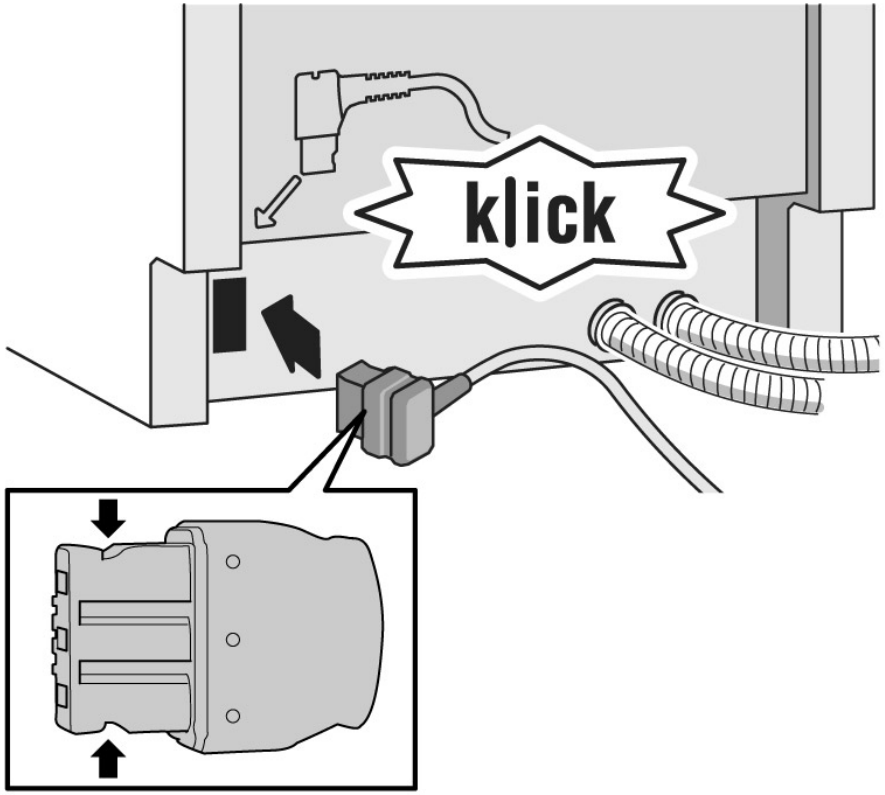

Copyright by BSH Hausgeräte GmbH

4.8 Sustituir la tapa del detergente

	Se puede usar un pequeño destornillador como palanca.

Requisito:

- El aparato está desconectado del suministro eléctrico.
- El aparato está desconectado del suministro de agua.
- La puerta se ha abierto.
- Se ha abierto la tapa del detergente.

4.8.1 Extraer la tapa del detergente

1. Deslizar la tapa del detergente 5 mm.
2. Hacer palanca en la parte inferior de la tapa del detergente para sacarla de los rieles guía y quitar la parte superior de la tapa del detergente de los rieles guía.
3. Extraer el muelle.

4.8.2 Insertar el muelle

1. Insertar el borde largo del muelle en el orificio de montaje de la cubeta de detergente (1).

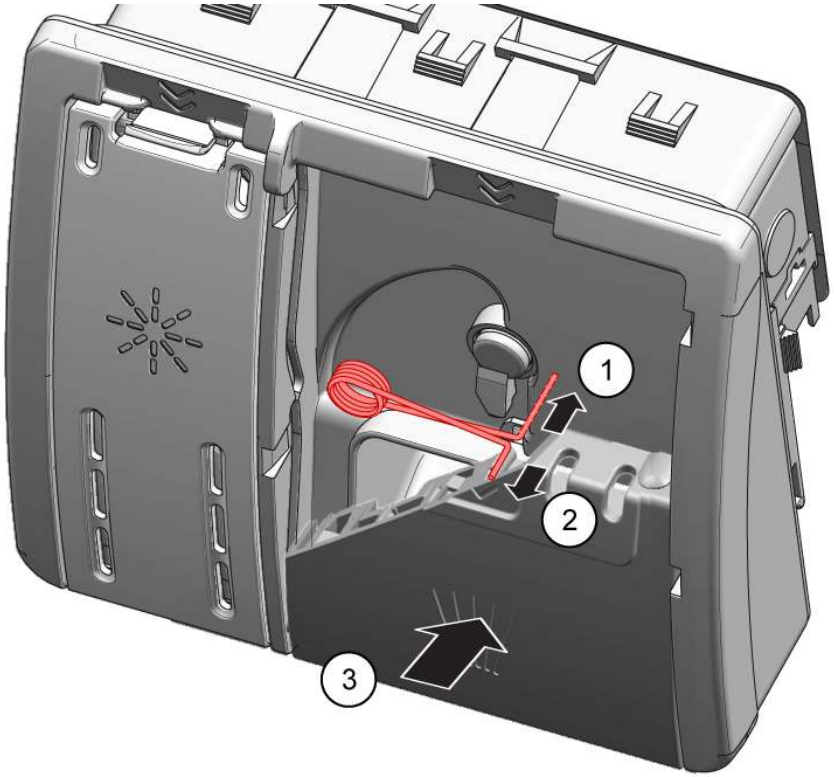

2. Insertar el borde pequeño del muelle en el orificio de montaje de la tapa del detergente (2).
3. Presionar la tapa contra la cubeta de detergente (3).

4.8.3 Montar la tapa del detergente

1. Insertar la tapa del detergente 5 mm antes de la posición completamente abierta en uno de los laterales de los rieles guía. Hacer un poco de fuerza y presionar el lateral opuesto en los rieles guía.
2. Comprobar el funcionamiento de la tapa del detergente.

Copyright by BSH Hausgeräte GmbH

4.9 Sustituir la tapa de la bomba de agua residual

Requisito:

- Se ha extraído la cesta.
- Se han extraído los filtros.→878

4.9.1 Retirar la tapa de la bomba de agua residual

1. Secar todo el agua.
   Utilizar una esponja si es necesario.
2. Sacar la tapa de la bomba utilizando una cuchara y sujetarla por el travesaño.

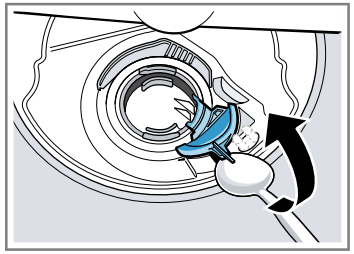

3. Levantar la tapa de la bomba inclinada hacia dentro y retirarla.

4.9.2 Montar la tapa de la bomba de agua residual

- Insertar la tapa de la bomba (1) y presionar hacia abajo (2).

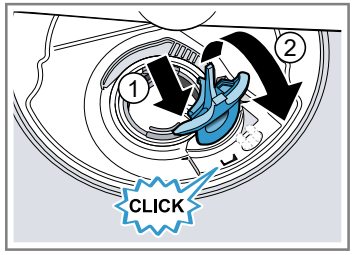

La tapa de la bomba encaja en su posición.

Copyright by BSH Hausgeräte GmbH

4.10 Sustituir el panel lateral

Requisito:

- El aparato está desconectado del suministro eléctrico.
- El aparato está desconectado del suministro de agua.
- Puede accederse libremente al aparato.
- Aparatos de libre instalación: se ha quitado la tapa superior.→*872*

4.10.1 Extraer el panel lateral

1. Extraer los tornillos del panel lateral (1).

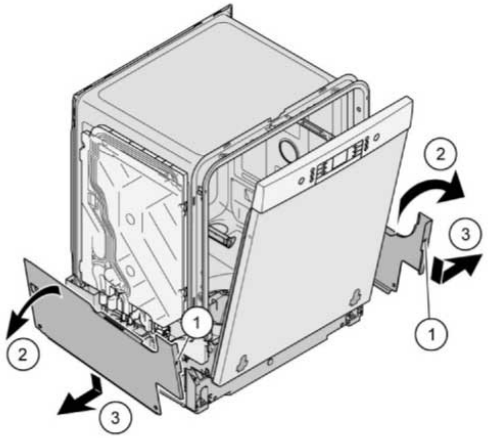

Fig. 1: Totalmente integrado

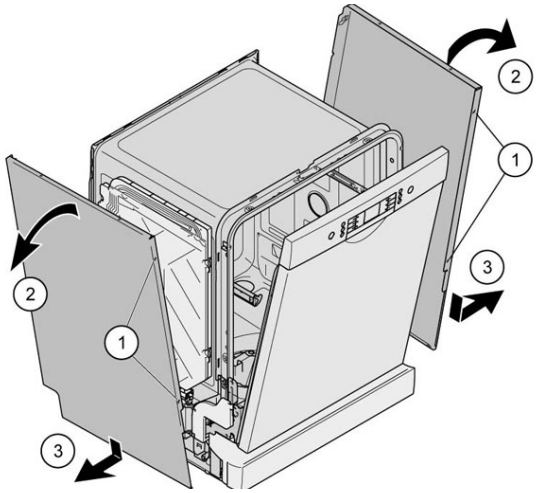

2. Inclinar el panel lateral algo hacia fuera en la parte superior (2).
3. Bajar el panel lateral y retirarlo del canal de la base (3).

Copyright by BSH Hausgeräte GmbH

4.10.2 Montar el panel lateral

1. Insertar el panel lateral en el canal de la base (1).

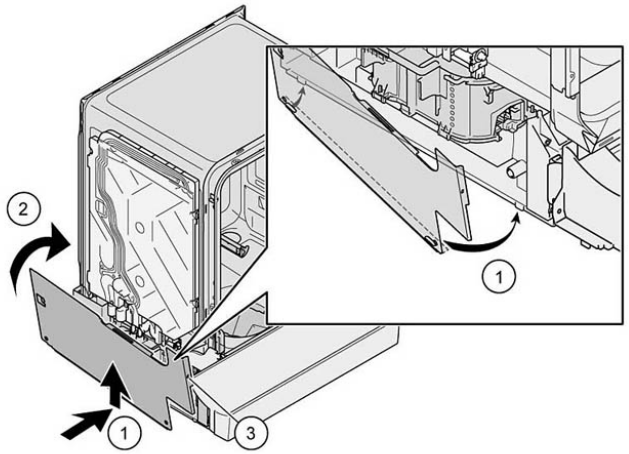

Fig. 2: Totalmente integrado

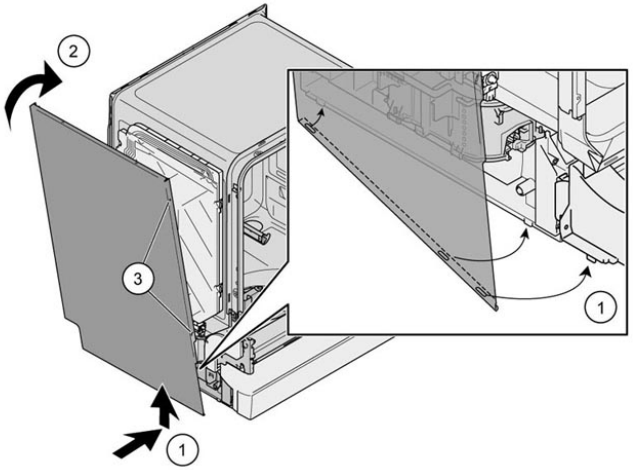

2. Presionar el panel lateral para que encaje en el aparato (2).
3. Asegurar el panel lateral con los tornillos (3).

Copyright by BSH Hausgeräte GmbH

4.11 Sustituir la puerta exterior

Requisito:

- El aparato está desconectado del suministro eléctrico.
- El aparato está desconectado del suministro de agua.

4.11.1 Extraer la puerta exterior

	Retirar los tornillos que se describen siguiendo estos pasos.

1. Abrir la puerta.
2. Retirar los cuatro tornillos.

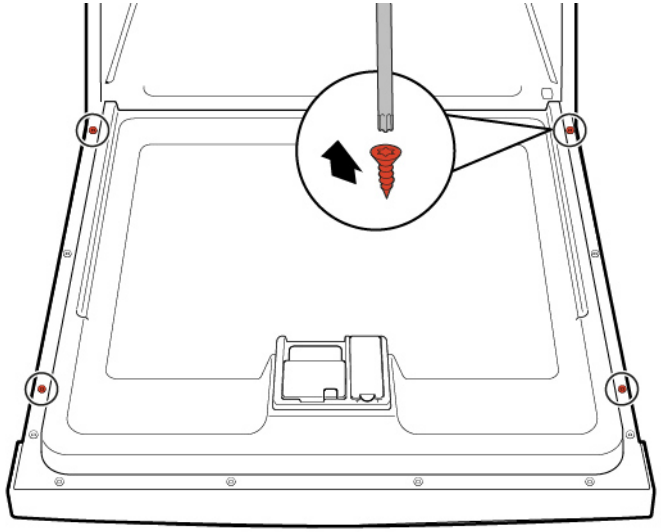

3.

	Asegurar la puerta sujetándola por un lateral.

Retirar los dos tornillos.

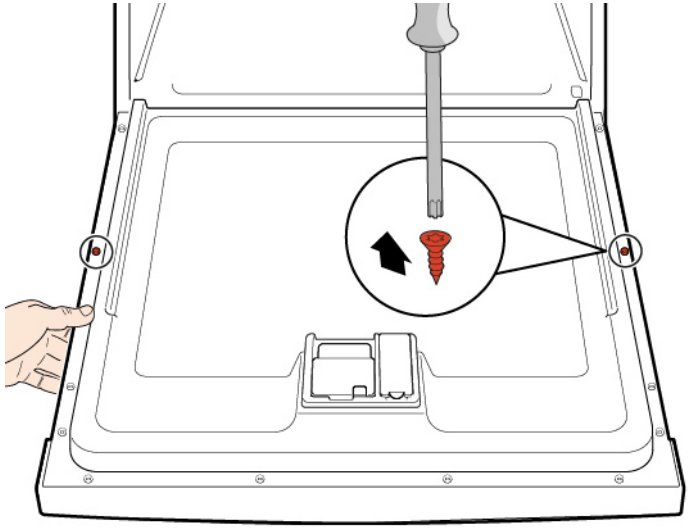

Copyright by BSH Hausgeräte GmbH

4.11.2 Montar la puerta exterior

ATENCION

¡Cables que se han colocado de forma incorrecta o que no se han asegurado!
Daños en el cableado
- Colocar los cables y asegurarlos en su sitio con cinta adhesiva.

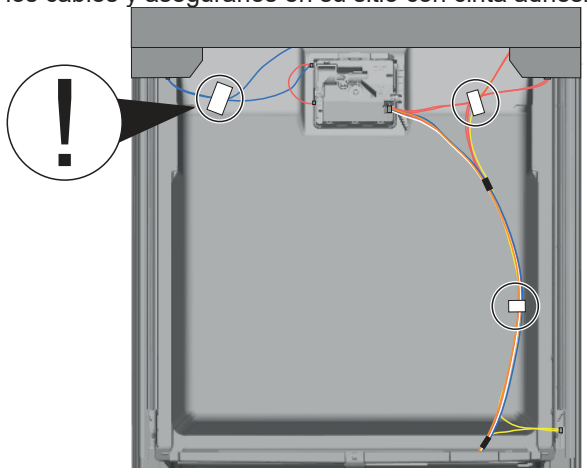

Requisito:
- La manta aislante se ha colocado y fijado correctamente en el interior de la puerta exterior.
- Las bisagras están insertadas en la puerta exterior.

1. Cerrar la puerta interior sin hacerlo bruscamente.
2. Empujar la puerta exterior hacia arriba por debajo del cuadro de mandos (1).

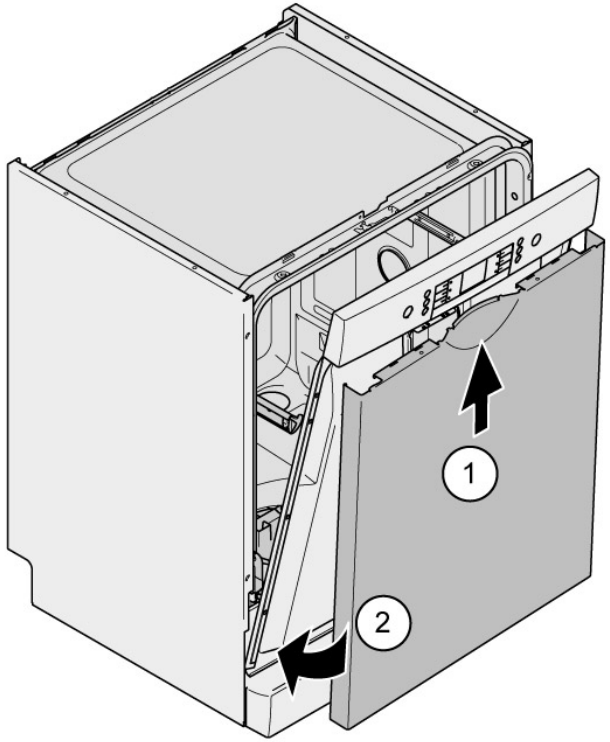

3. Presionar la puerta exterior hacia la puerta interior y mantenerla firme (2).
4. Asegurar la puerta sujetándola por un lateral.

Copyright by BSH Hausgeräte GmbH

Abrir la puerta y fijarla con dos tornillos (tornillos metálicos 4 x 11 mm).

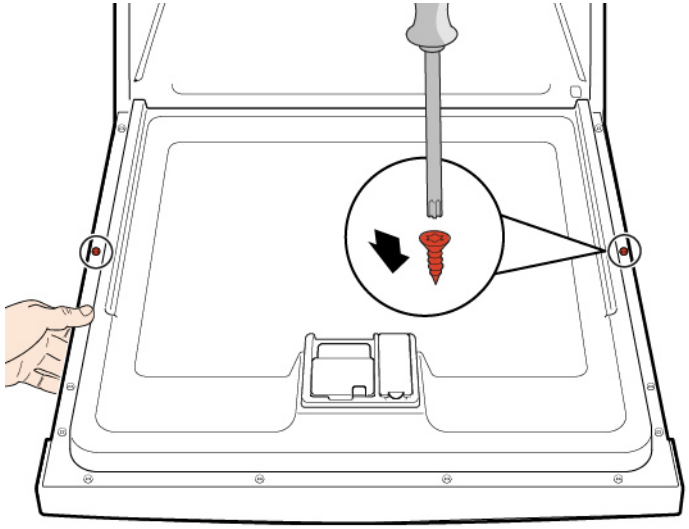

5. Fijar la puerta exterior con cuatro tornillos (tornillos metálicos 4 x 11 mm).

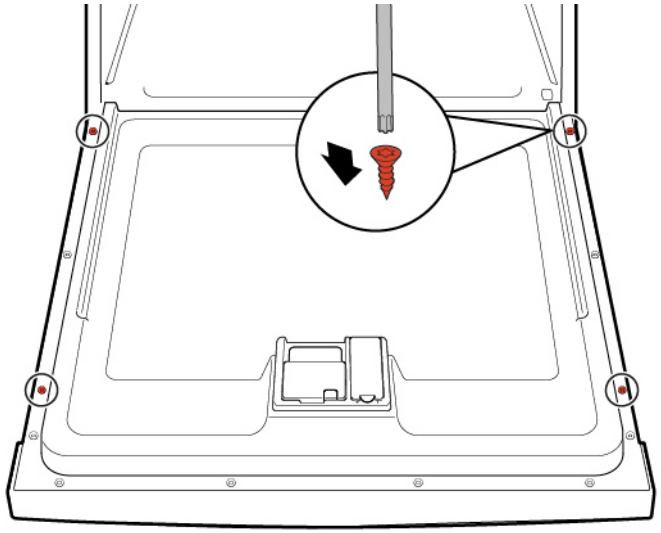

Copyright by BSH Hausgeräte GmbH

4.12 Sustituir el cuadro de mandos

	Si un módulo de mandos está defectuoso, debe sustituirse todo el cuadro de mandos.

Requisito:

- El aparato está desconectado del suministro eléctrico.
- El aparato está desconectado del suministro de agua.
- Se ha retirado la puerta exterior.
- Se ha retirado la puerta exterior (totalmente integrado/integrado).

4.12.1 Extraer el cuadro de mandos

1. Desconectar las conexiones eléctricas del cuadro de mandos y el sensor de nivel bajo de abrillantador (1, 2).

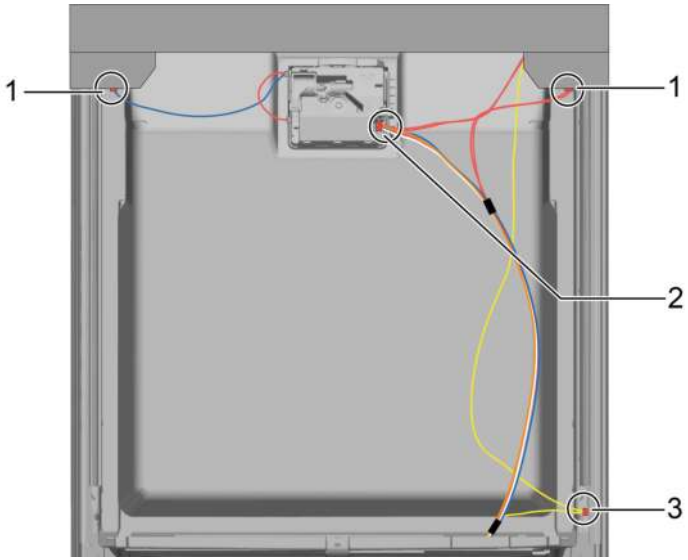

2. Desconectar el cable a tierra (3) (opcional).
3. Abrir la puerta del aparato.
4. Asegurar el cuadro de mandos para evitar que caiga (agarrarlo).
5. Retirar seis tornillos.

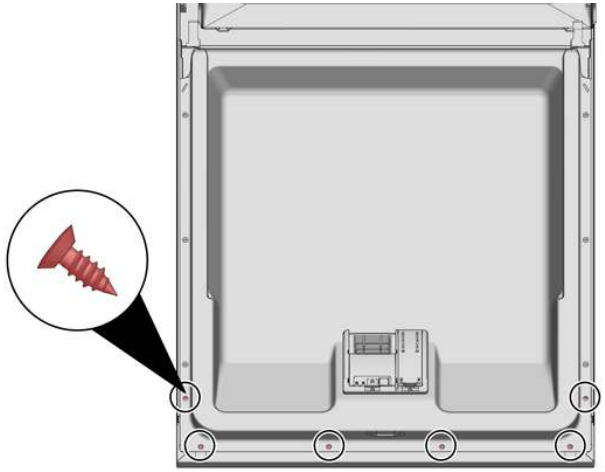

6. Extraer el cuadro de mandos.

4.12.2 Montar el cuadro de mandos

	Utilizar tornillos de 4 x 16 mm.

- Montar en orden inverso.

Copyright by BSH Hausgeräte GmbH

4.13 Fijar los muelles de la puerta

1. Retirar la cubierta de guía de cables hacia fuera.

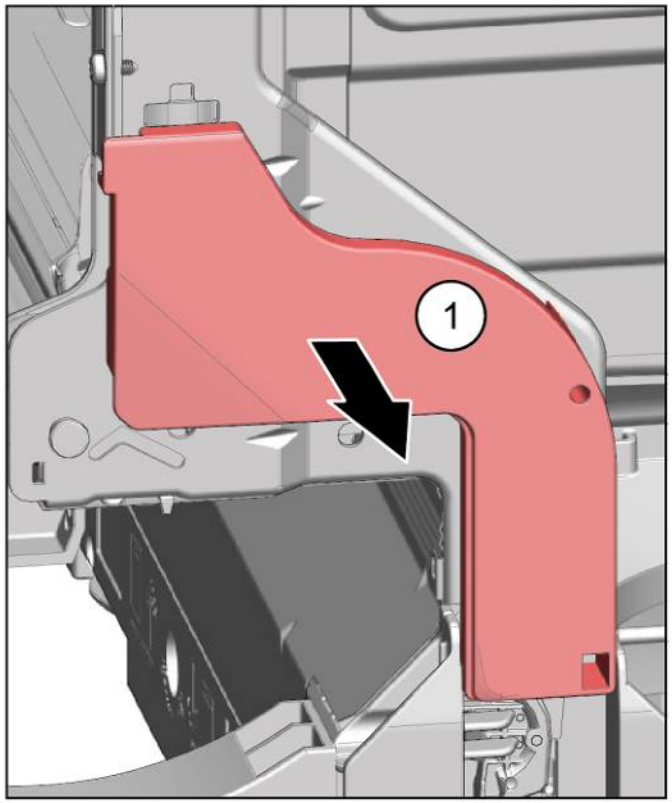

2. 1. Abrir la puerta ligeramente (1).
   2. Fijar en la ranura del canal de la base (2).
   3. Cerrar lentamente la puerta (3).

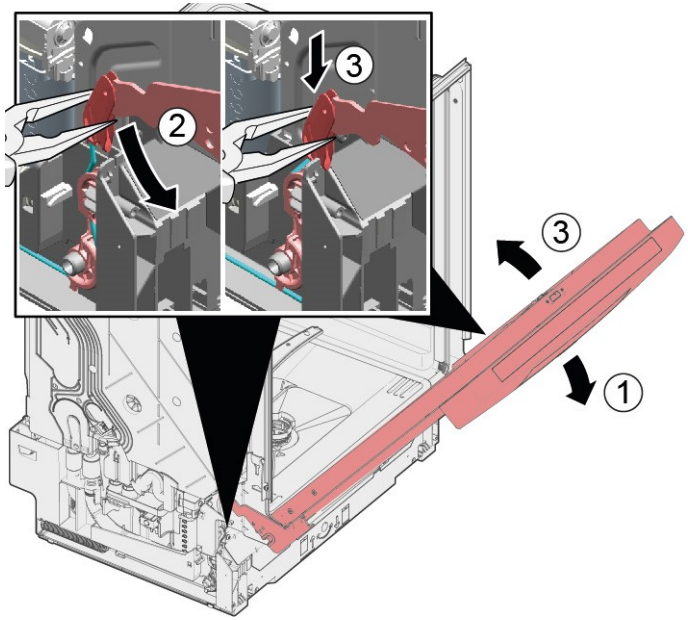

El sistema de cables se fija de forma automática a la bisagra de la puerta.

Copyright by BSH Hausgeräte GmbH

3. 1. Cerrar la puerta ligeramente (4).
   2. Mover la ranura hacia la parte posterior y liberar la bisagra de la puerta (5).
   3. Abrir la puerta (6).

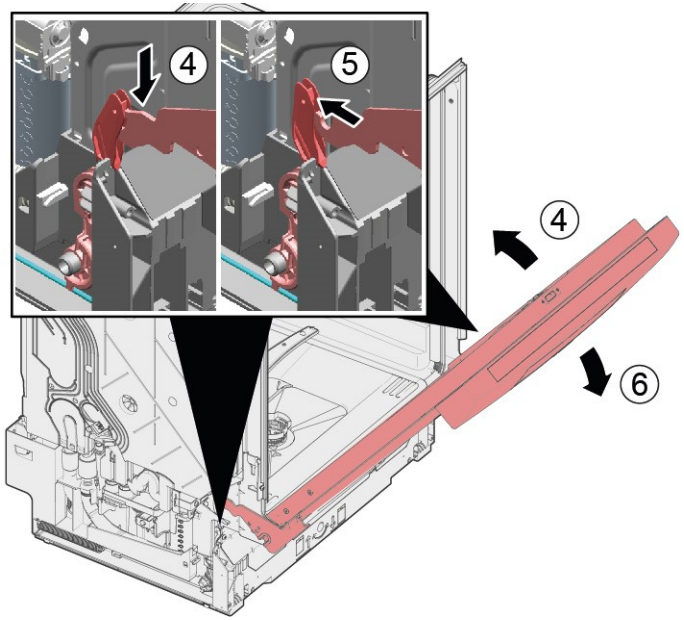

4. Repetir el proceso en el otro lado del aparato.

Copyright by BSH Hausgeräte GmbH

4.14 Sustituir el zócalo

	Las patas son idénticas y se pueden intercambiar.

Requisito:

- El aparato está desconectado del suministro eléctrico.
- El aparato está desconectado del suministro de agua.
- Se ha retirado la puerta exterior.
- Se ha retirado la puerta exterior (totalmente integrado/integrado).

4.14.1 Extraer el zócalo

1.

	Extracción incorrecta. Si el panel inferior se afloja en el lateral y se extrae, se pueden romper las dos placas de fijación. Si solo se daña una placa de fijación, el lateral se puede cambiar, ya que las placas de fijación son idénticas. Se recomienda colocar algo debajo del aparato en la parte frontal y lateral para aliviar la carga en el panel inferior con las patas.

2. Acceder a las guías (1) con un destornillador y presionar la sujeción hacia abajo para soltarla.

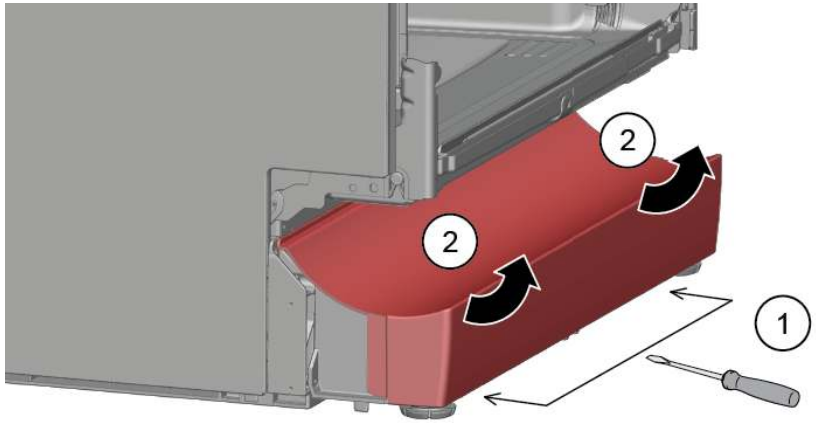

3. Retirar el panel.

4. Extraer las patas hacia delante (1).

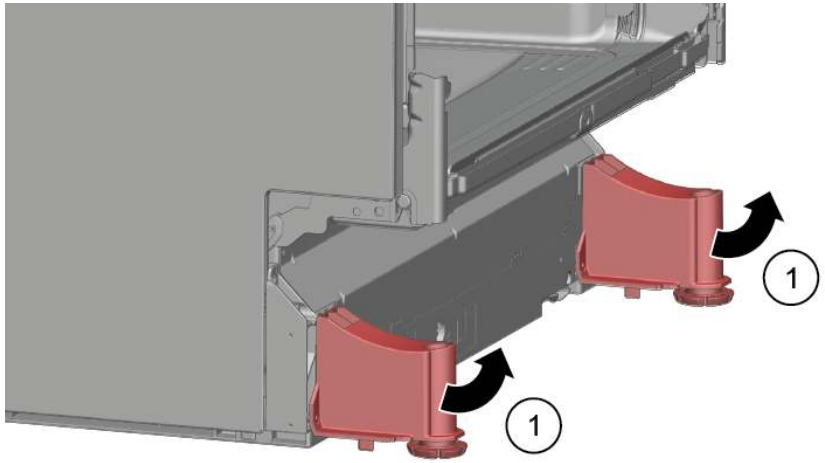

4.14.2 Montar el zócalo

1. Insertar las patas.
2. Fijar el panel inferior en la parte superior (1) y presionarlo hasta que se coloque en su sitio y se escuche un clic (2).

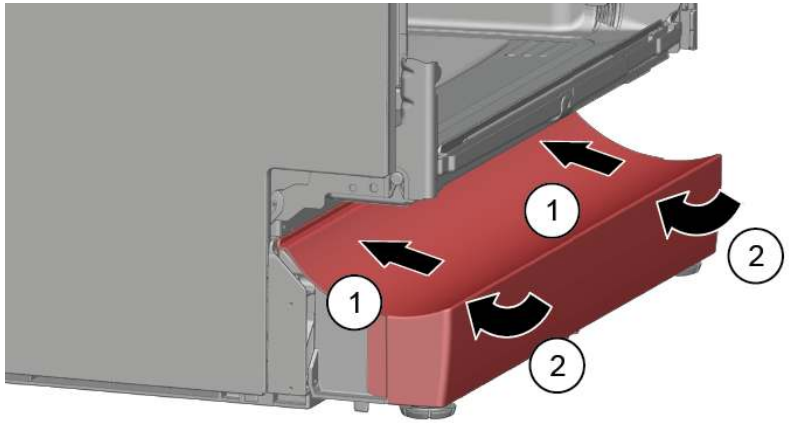

Copyright by BSH Hausgeräte GmbH

4.15 Sustituir la placa de enchufes de la base

	El zócalo de la base está colocado en el área inferior en el frontal.

Requisito:

- El aparato está desconectado del suministro eléctrico.
- El aparato está desconectado del suministro de agua.
- Se ha quitado el frontal del mueble (opcional).
- Se ha retirado la puerta exterior.
- Se ha retirado la puerta exterior (totalmente integrado/integrado).
- Se ha quitado el panel inferior (opcional).→*891*

4.15.1 Extraer la placa de enchufes de la base

1. Extraer los dos tornillos (1).

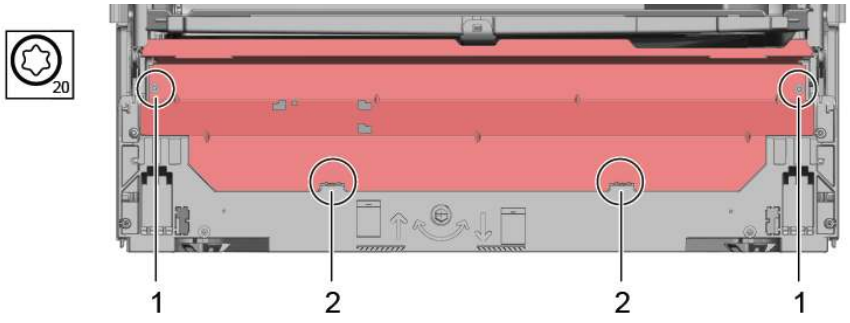

2. Desenganchar los elementos de sujeción (2).

3. Inclinar la placa de enchufes de la base con cuidado hacia delante (1).

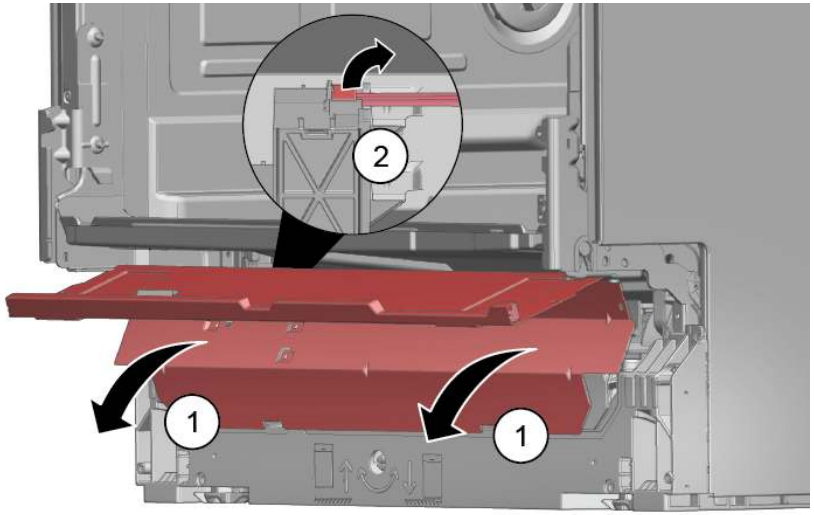

4.

	Según la serie del modelo, el cable de alimentación de la luz EmotionLight sigue asegurado a la base.

Desbloquear el cable de alimentación en la lengüeta de retención y tirar de la parte trasera (opcional) (2).

4.15.2 Montar la placa de enchufes de la base

- Montar la placa de enchufes de la base en orden inverso.

Copyright by BSH Hausgeräte GmbH

4.16 Sustituir el conducto de desbordamiento

	El conducto de desbordamiento se encuentra en el área inferior frontal del aparato.

Requisito:

- El aparato está desconectado del suministro eléctrico.
- El aparato está desconectado del suministro de agua.
- Se ha quitado el frontal del mueble (opcional).
- Se ha retirado la puerta exterior.
- Se ha quitado el panel inferior (opcional).→*891*
- Se ha quitado la placa de enchufes de la base.→*892*

4.16.1 Extracción del canal de desagüe

	Restos de agua ▪ Cuando se retira el tubo de desagüe, podrían salir restos de agua. ▪ Recoger el agua o, mediante la jeringa de succión, retirarla de la cubeta de lavado.

1. Hacer palanca para sacar del mecanismo de sujeción por la parte superior (1, 2).

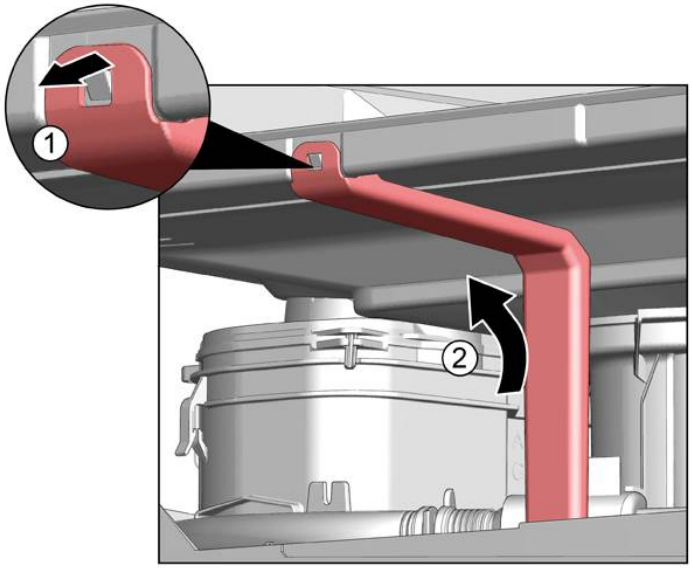

2. Soltar el elemento de sujeción por la parte superior.

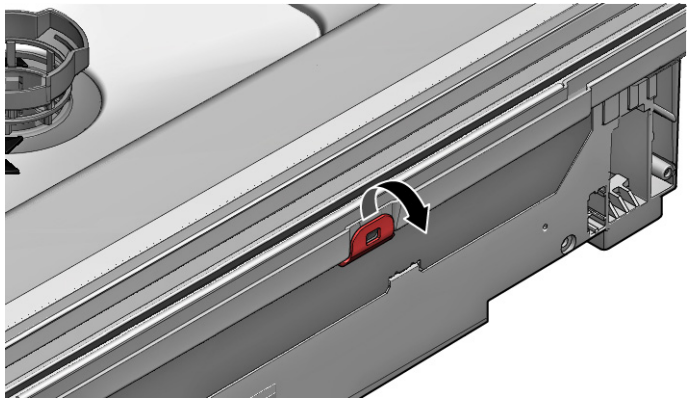

3. 1. Insertar el destornillador por debajo del cierre metálico (1).
   2. Liberar suavemente el cierre metálico (2).

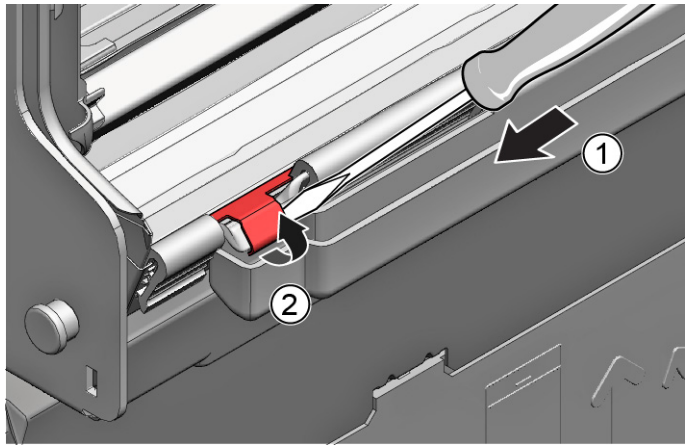

Copyright by BSH Hausgeräte GmbH

4. Sacar el conducto de desbordamiento levantándolo.

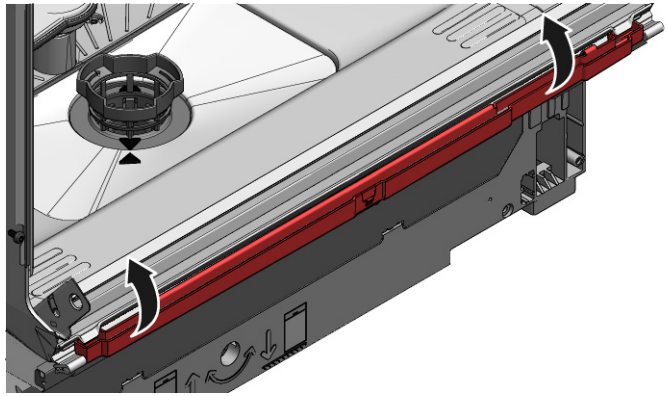

4.16.2 Montar el conducto de desbordamiento

	¡Daños por agua debido al montaje incorrecto del conducto de desbordamiento! Insertar correctamente el conducto de desbordamiento en la parte inferior en la guía de la base. Encajar correctamente el conducto de desbordamiento en su posición por la parte superior.

1. 1. Colocar el conducto de desbordamiento (1).
   2. Deslizar el conducto de desbordamiento dentro de la junta (2).
   3. Presionar el conducto de desbordamiento en la guía de la junta (3).
   4. Insertar el conducto de desbordamiento cuidadosamente (4).
   5. Encajar el conducto de desbordamiento (5).

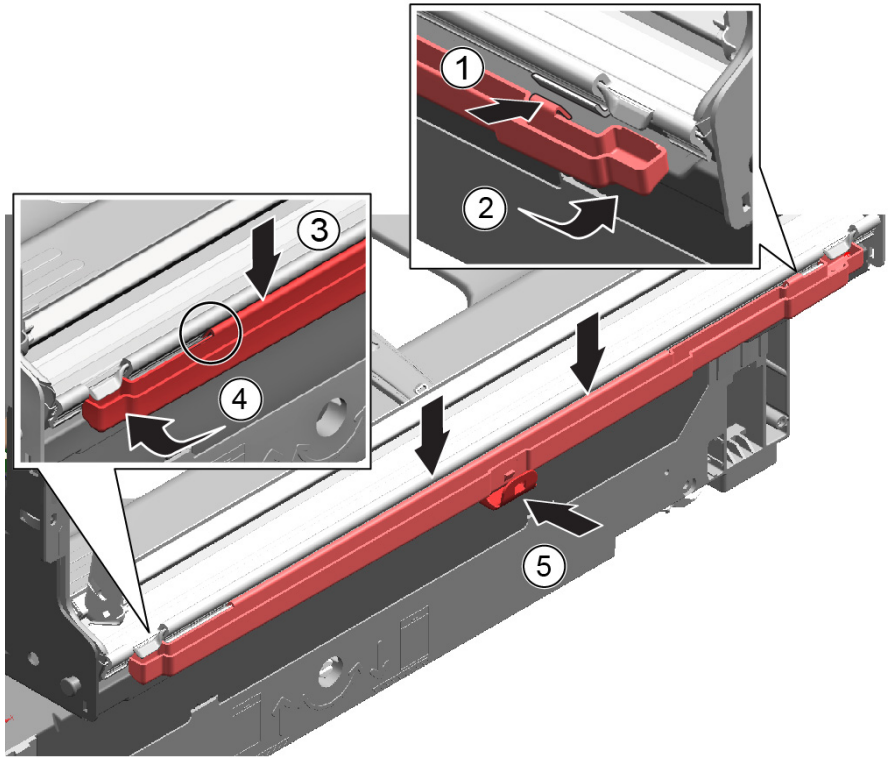

Copyright by BSH Hausgeräte GmbH

2. Comprobar el montaje en los lados izquierdo y derecho.

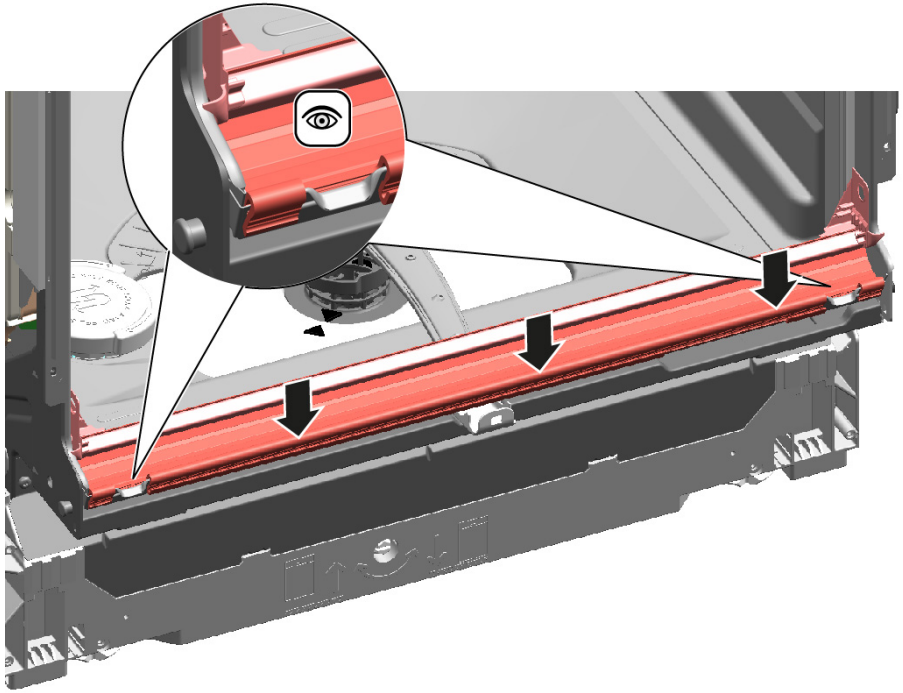

3. Comprobar que el asiento sea firme.

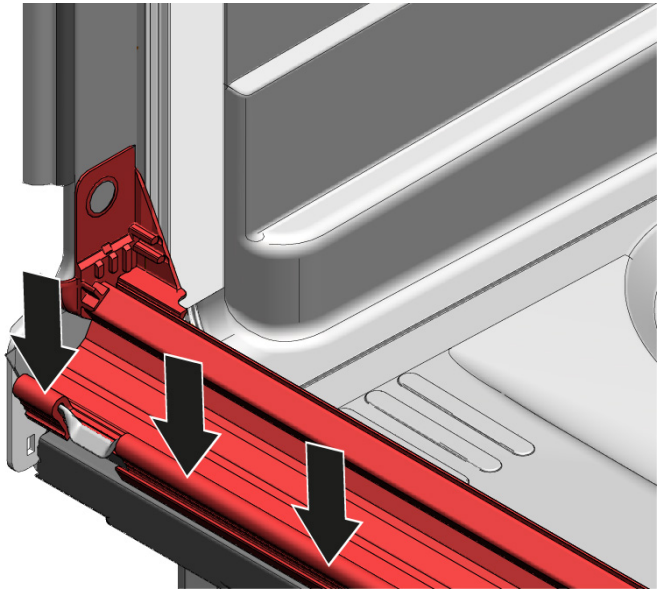

4. Encajar los enganches de metal en los lados izquierdo y derecho.

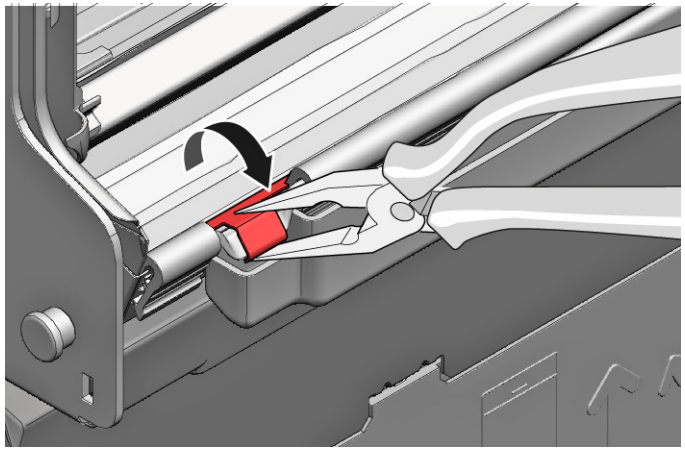

Copyright by BSH Hausgeräte GmbH

4.17 Sustituir la puerta interior

Requisito:

- El aparato está desconectado del suministro eléctrico.
- El aparato está desconectado del suministro de agua.

4.17.1 Desmontar la puerta interior

1. Retirar los tornillos (1).
2. Extraer la puerta interior hacia arriba (2).

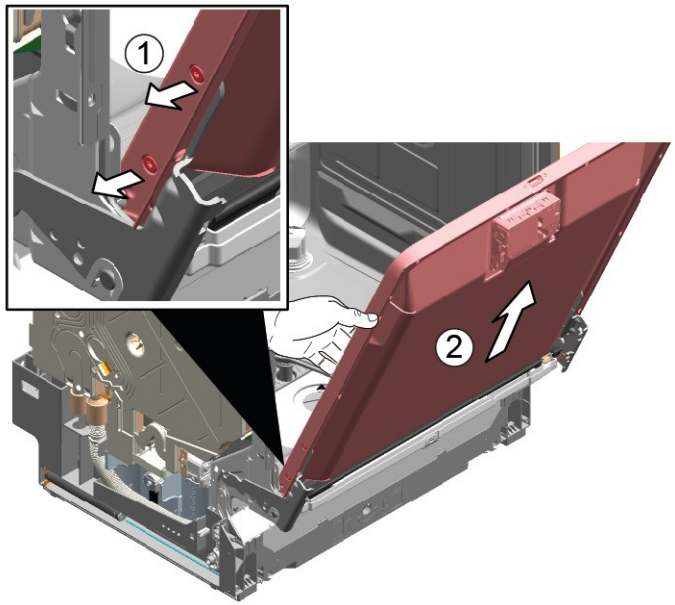

4.17.2 Montar la puerta interior

1. Abatir la junta de la puerta hacia delante.
2. Desplazar la puerta interior detrás de la junta de la puerta.
3. Cerrar la puerta interior.
4. Abatir la junta de la puerta hacia arriba.
   Las partes laterales señalan hacia arriba.
5. Desplazar la bisagra de la puerta hacia arriba.
6. Fijar la bisagra de la puerta con tornillos.
7. Colocar la puerta interior en la bisagra de la puerta.
8. Fijar la puerta interior con tornillos.

Copyright by BSH Hausgeräte GmbH

4.18 Sustituir la bisagra de la puerta

Requisito:

- El aparato está desconectado del suministro eléctrico.
- El aparato está desconectado del suministro de agua.
- Puede accederse libremente al aparato.
- Se ha retirado el panel lateral.→883
- Se ha retirado la puerta exterior.
- Se ha retirado la puerta interior.
- Se ha retirado el cuadro de mandos.→888
- Se han fijado los muelles de la puerta.→889
- Se ha quitado el panel inferior.→891
- Se ha quitado la chapa metálica de detrás del zócalo.→892
- Se ha retirado el canal de desbordamiento.→893

4.18.1 Desmontar la bisagra de la puerta

1. 1. Abrir el enganche de sujeción con un destornillador (1).
   2. Sacar la bisagra de la puerta tirando de ella hacia adelante (2).

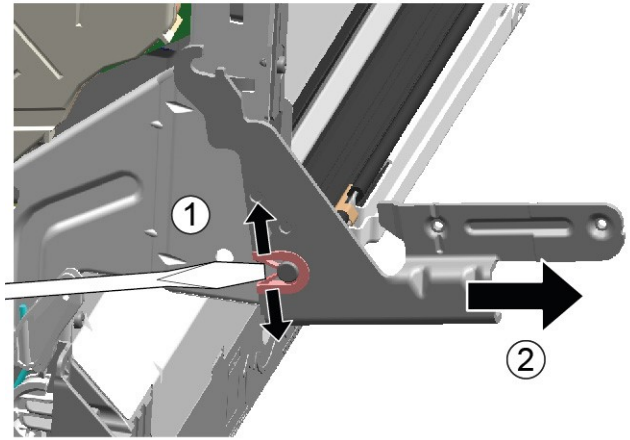

2. Soltar la conexión a tierra de la bisagra de la puerta.

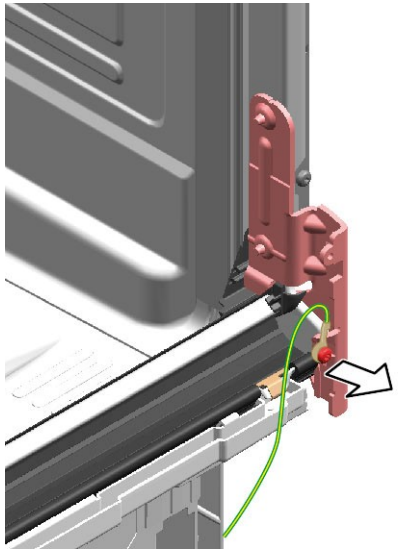

4.18.2 Montar la bisagra de la puerta

PELIGRO

¡Riesgo de descarga eléctrica debido a piezas con tensión!
Peligro mortal por descarga eléctrica en caso de reparación inadecuada

- Las piezas eléctricas deberían ser reparadas por electricistas cualificados.
- Después de la reparación, encargar una prueba de seguridad conforme a VDE 0701 o los reglamentos específicos del país.

Copyright by BSH Hausgeräte GmbH

1. 1. Colocar la bisagra en el aparato (1).
   2. Desplazar la bisagra hacia abajo (2) hasta que se enganche al aparato.

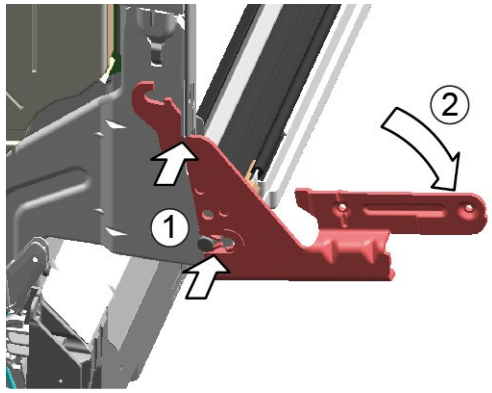

2.

	Si falta la conexión a tierra, puede haber tensión de red en la puerta.

Establecer la conexión a tierra.

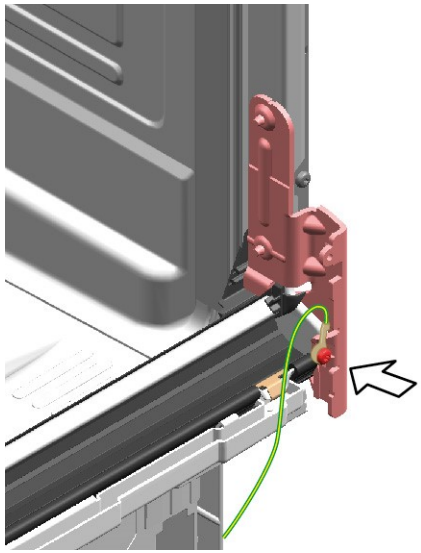

Copyright by BSH Hausgeräte GmbH

4.19 Sustituir la junta de la puerta (inferior)

Requisito:

- El aparato está desconectado del suministro eléctrico.
- El aparato está desconectado del suministro de agua.
- Se ha retirado la puerta exterior.
- Se ha quitado el zócalo de la base.→892
- Se ha quitado el panel inferior (opcional).→891
- Se han quitado los muelles de la puerta.
- Se ha retirado el cuadro de mandos.
- Se ha quitado el soporte del cableado en la parte inferior derecha.

4.19.1 Retirar la junta de la puerta

1. Retirar los dos clips de retención en la junta inferior de la puerta (1, 2).

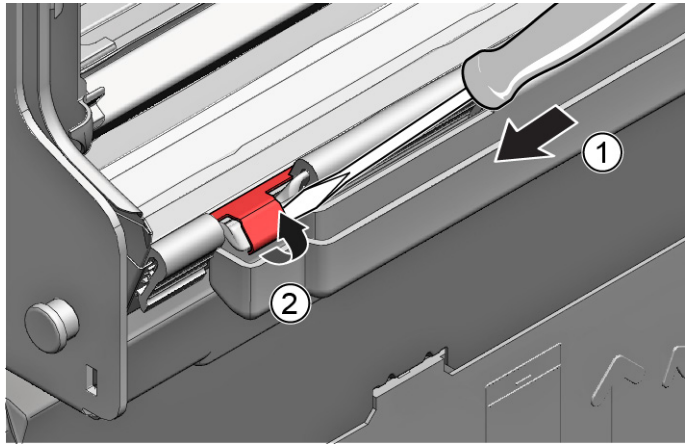

2. Desprender el canal de desbordamiento.

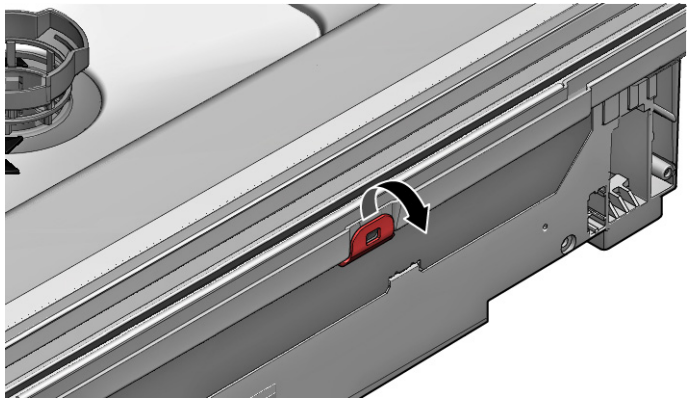

3. Sacar el canal de desbordamiento levantándolo.

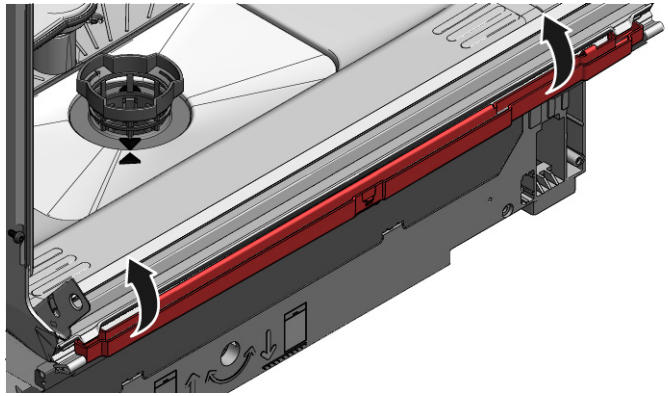

Copyright by BSH Hausgeräte GmbH

4. Retirar de la puerta interior la junta inferior de la puerta.

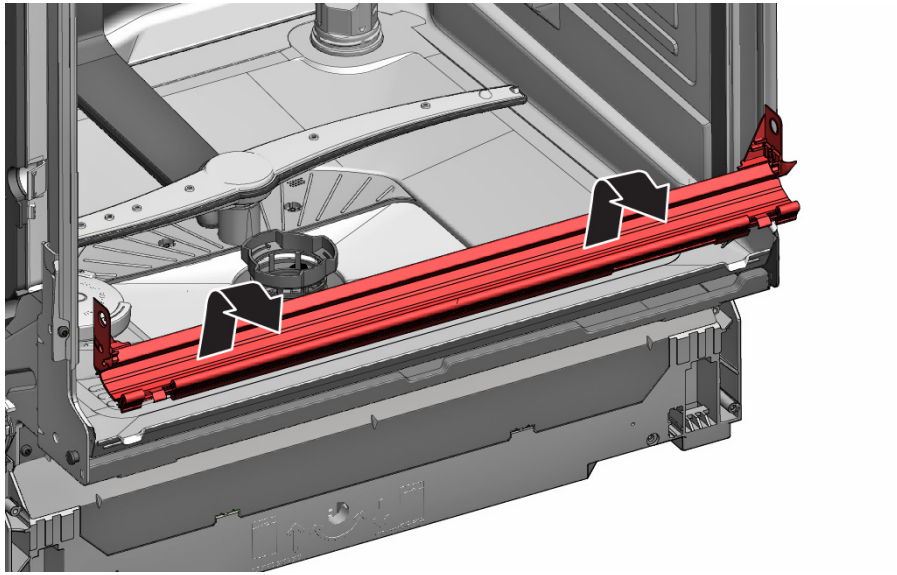

4.19.2 Montar la junta de la puerta

1. Encajar las tapas de sellado en los lados izquierdo y derecho en el riel de sellado con la junta de la puerta.

2. Insertar la junta de la puerta con la parte plana de la junta en la puerta interior.
3. Asegurar la junta de la puerta con dos clips de retención.

Copyright by BSH Hausgeräte GmbH

4.20 Sustituir la junta de la puerta (superior)

Requisito:

- El aparato está desconectado del suministro eléctrico.
- El aparato está desconectado del suministro de agua.

4.20.1 Retirar la junta de la puerta

- Retirar la junta de la puerta del marco interior.

4.20.2 Montar la junta de la puerta

La junta de la puerta debe estar cortada a la longitud correcta antes del montaje. Esta es de 1750 mm para aparatos de 81 cm de altura y de 1850 mm para aparatos de 86 cm de altura.

1. Preparar la junta adecuada de la puerta.
2. Asegurar la posición de montaje correcta del perfil de sellado.

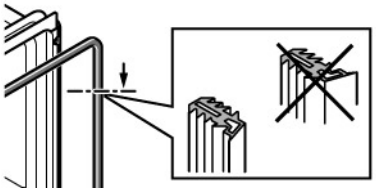

3. El punto blanco debe quedar a la altura de la banda de sellado donde empieza el pie.

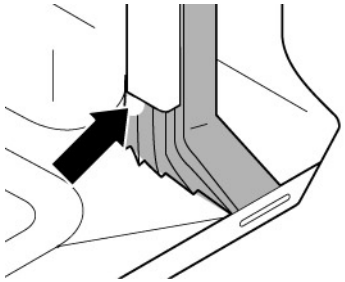

4. | | |
|---|---|
| | La junta de la puerta no debe quedar ondulada o tirante en las esquinas. La junta está cortada en diagonal en los extremos y se va estrechando hacia la parte inferior del cajón en el frontal. |

   Colocar el extremo de la junta directamente en el frontal debajo de la puerta interior. La junta debe situarse contra el lateral del cajón tanto como sea posible.

➡ Junta de la puerta montada correctamente:

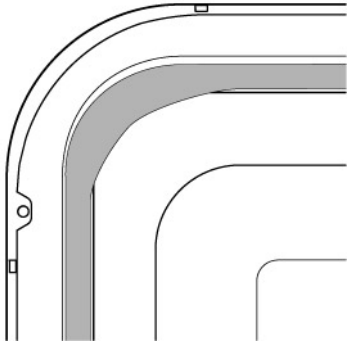

Copyright by BSH Hausgeräte GmbH

4.21 Sustituir el sistema EmotionLight

	La luz EmotionLight está colocada en el área exterior frontal superior de la cuba.

Requisito:

- El aparato está desconectado del suministro eléctrico.
- El aparato está desconectado del suministro de agua.
- Puede accederse libremente al aparato.
- Se ha retirado la tapa superior (opcional).
- Se ha retirado el panel del lateral derecho (opcional).→*883*

4.21.1 Extraer el sistema EmotionLight

1. Desenganchar el gancho del mecanismo de sujeción por la parte trasera (1).

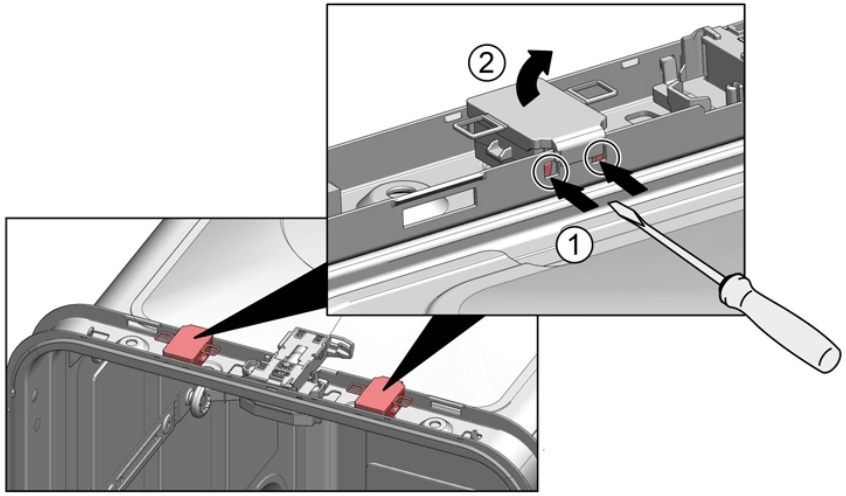

2. Extraer el soporte hacia arriba (2).
3. Sacar el enchufe del conector (parte inferior derecha del frontal del aparato).
4. Extraer la conexión eléctrica del módulo de potencia.

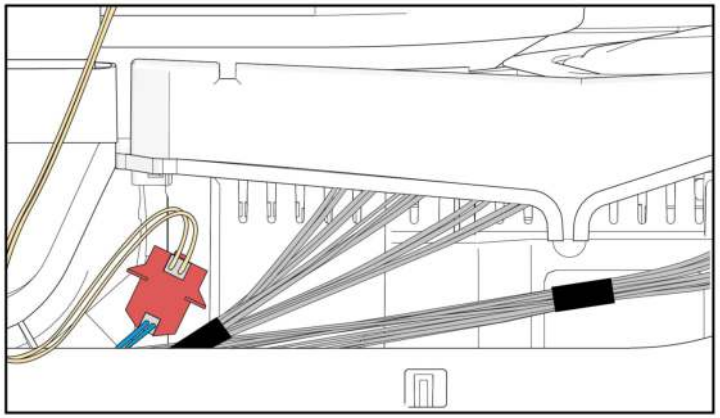

5. Extraer la luz EmotionLight del aparato.

4.21.2 Montar el sistema EmotionLight

1. Insertar el soporte en el marco de la cuba de lavado (1).

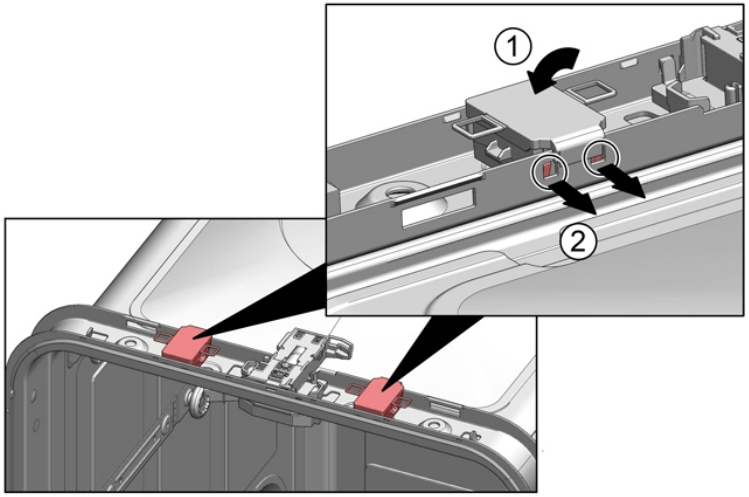

Copyright by BSH Hausgeräte GmbH

2. Accionar el gancho de sujeción (2).
3.

	ATENCION **¡Montaje incorrecto!** Daños en el cable en el área de la bisagra de la puerta. ▶ Montar el cable en el área de la bisagra de la puerta (entre la bisagra de la placa y el depósito de aclarado), de modo que las piezas móviles no puedan dañarlo.

Montar el cable en la parte lateral inferior derecha.

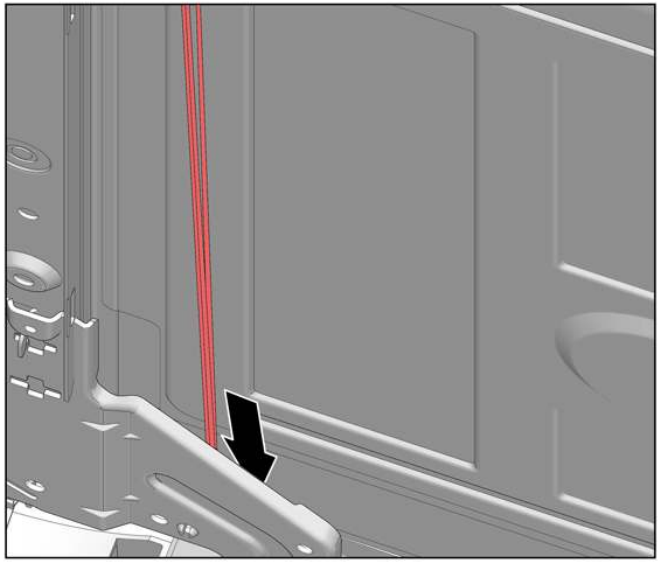

Copyright by BSH Hausgeräte GmbH

Fig. 3: Cable plano

4. Insertar el conector.

Copyright by BSH Hausgeräte GmbH

4.22 Sustituir el sistema TimeLight

	El sistema de luz TimeLight se debe sustituir únicamente como una pieza completa. El módulo de luz TimeLight se fija en la parte trasera de la placa de enchufes de la base.

Requisito:

- El aparato está desconectado del suministro eléctrico.
- El aparato está desconectado del suministro de agua.
- Se ha quitado el panel inferior.→*891*
- Se ha extraído y girado la placa de enchufes de la base.→*892*

4.22.1 Extraer el sistema TimeLight

1. Doblar los elementos de sujeción (1) ligeramente hacia afuera.

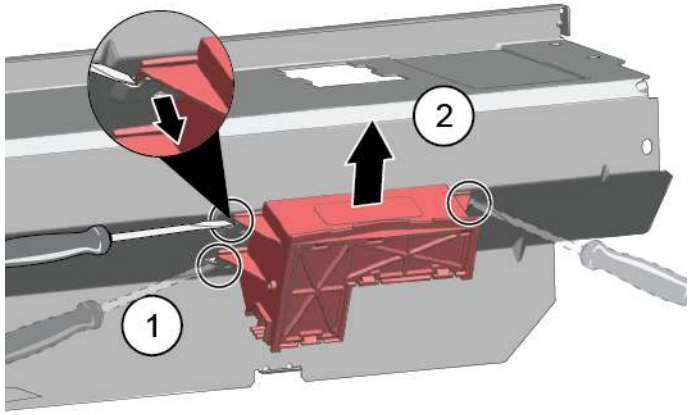

2. Sacar el módulo de luz TimeLight de la guía (2), hacia arriba.

4.22.2 Montar el sistema TimeLight

1. Volver a doblar los elementos de sujeción (1).

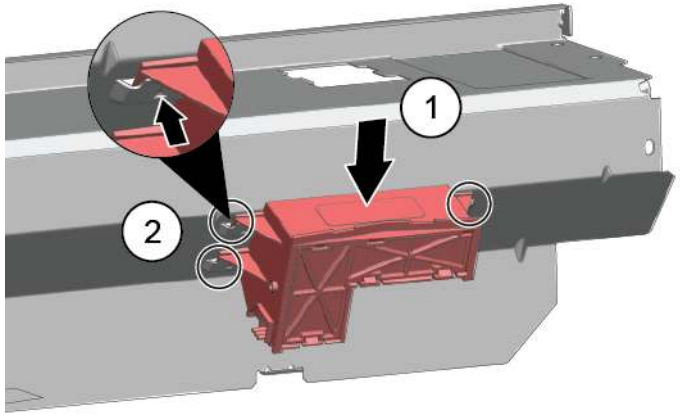

2. Insertar el módulo de luz TimeLight en la guía (2).
3. Enchufar la conexión eléctrica.

Copyright by BSH Hausgeräte GmbH

4.23 Sustituir la iluminación lateral

Requisito:

- El aparato está desconectado del suministro eléctrico.
- El aparato está desconectado del suministro de agua.
- La puerta exterior está desmontada.
- Se ha retirado el panel de mandos.

4.23.1 Retirar la iluminacion lateral

1. 1. Soltar la sujeción (1).
   2. Retirar la conexión eléctrica del módulo de mandos (2).

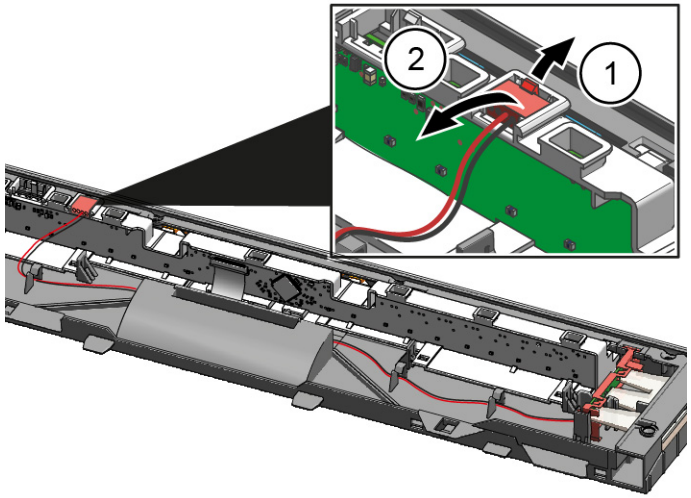

2. 1. Soltar el enganche de sujeción por la parte trasera (1).
   2. Retirar la fibra de luz (2).

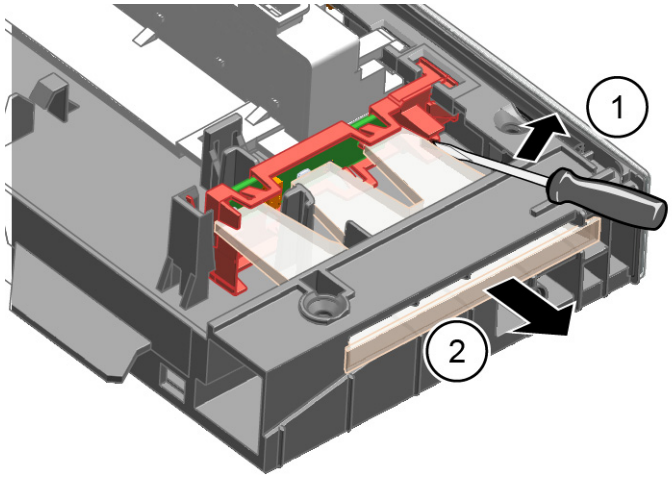

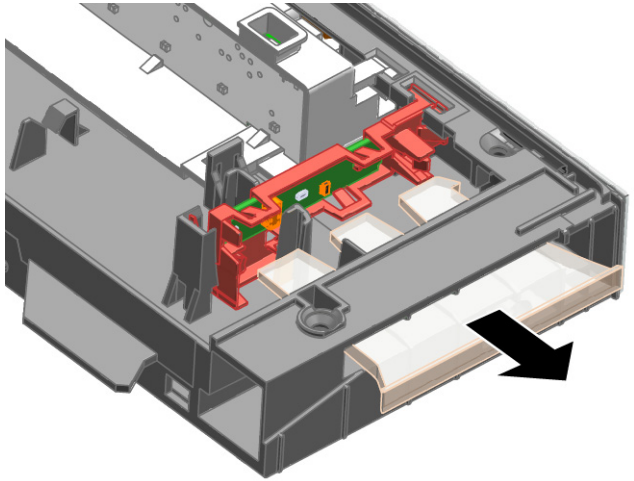

Copyright by BSH Hausgeräte GmbH

3. 1. Soltar el enganche de sujeción (1).
   2. Sacar la placa de circuito con el soporte y retirarla del marco del módulo de mandos (2).

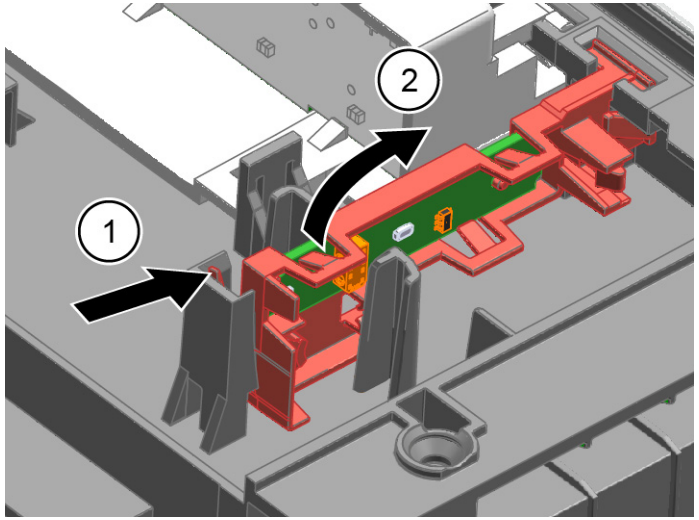

4.23.2 Montar la iluminación lateral

1. Insertar el soporte de la placa electrónica en el marco del módulo de mandos.

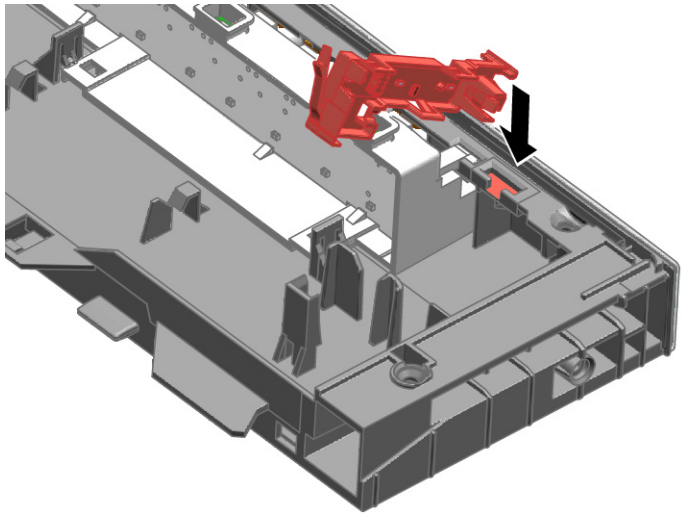

2. Ajustarlo hasta que se escuche un «clic».

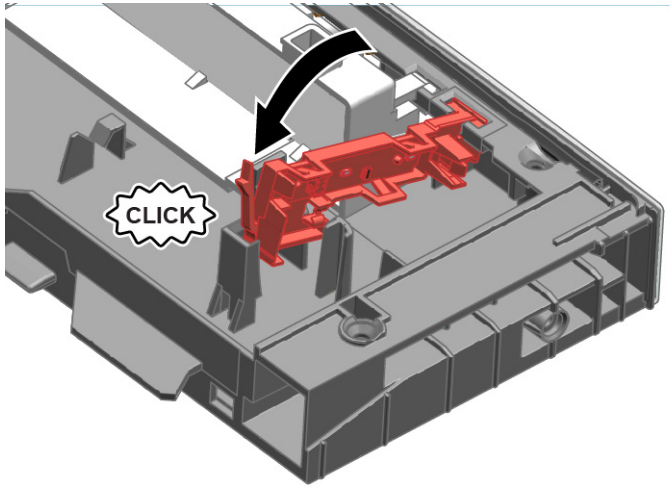

3. Montar la fibra de luz y ajustarla hasta que se escuche un «clic».

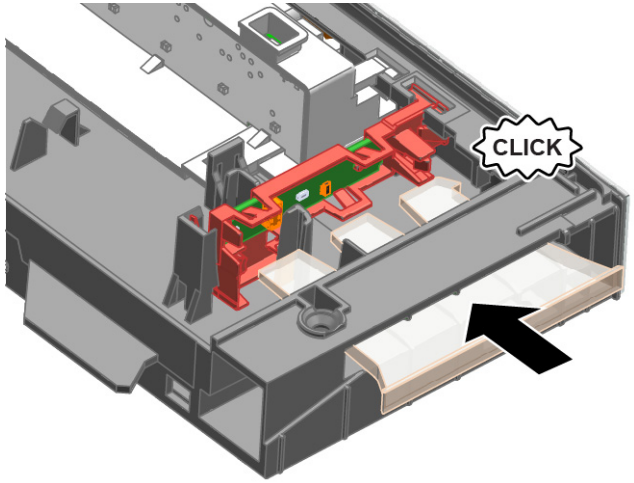

4. Conectar el cable en el módulo de mandos.

Copyright by BSH Hausgeräte GmbH

Reparationsinformation - Diskmaskin

Om detta dokument **910**
1.1 Viktig information 910
1.1.1 Syfte 910
1.2 Symbolförklaringar 910
1.2.1 Faronivåer 910
1.2.2 Risksymboler 910
1.2.3 Varningarnas struktur 911
1.2.4 Allmänna symboler 911

Säkerhet **912**
2.1 Allmänna säkerhetsanvisningar 912
2.1.1 Alla hushållsmaskiner 912

Verktyg och hjälpmedel **913**

Reparation **914**
4.1 Byta arbetsbänk 914
4.1.1 Ta bort arbetsbänk 914
4.1.2 Montera arbetsbänk 914
4.2 Montera korgsystem 915
4.2.1 Montera en tablettkana för 86 cm-modellen 915
4.2.2 Montera koppstödsklämma 915
4.2.3 Montera ånginsats 916
4.3 Byta varioDrawer 917
4.3.1 Ta bort varioDrawer 917
4.3.2 Montera varioDrawer 918
4.4 Byta sprutarmar 919
4.4.1 Ta bort sprutarm 919
4.4.2 Montera sprutarm 919
4.5 Byta filter 920
4.5.1 Ta bort filter 920
4.5.2 Montera filter 920
4.6 Montera spruthuvud för bakplåt 921
4.7 Byta nätsladd 922
4.7.1 Dra ur nätsladd 922
4.7.2 Sätta i nätsladd 922
4.8 Byta diskmedelskåpa 923
4.8.1 Ta bort diskmedelskåpa 923
4.8.2 Sätta in fjädern 923
4.8.3 Montera diskmedelskåpa 923
4.9 Byta hölje för avloppsvattenpump 924
4.9.1 Ta bort hölje för avloppsvattenpump 924
4.9.2 Montera hölje för avloppsvattenpump 924
4.10 Byta sidopanel 925
4.10.1 Ta bort sidopanel 925
4.10.2 Montera sidopanel 926
4.11 Byta yttre lucka 927
4.11.1 Ta bort yttre lucka 927
4.11.2 Montera yttre lucka 927
4.12 Byta manöverpanel 929
4.12.1 Ta bort manöverpanel 929
4.12.2 Montera manöverpanel 929
4.13 Sätta fast luckfjädrar 930
4.14 Byta fotpanel 932
4.14.1 Ta bort fotpanel 932
4.14.2 Montera fotpanel 932
4.15 Byta sockelplåt 933
4.15.1 Ta bort sockelplåt 933
4.15.2 Montera sockelplåt 933
4.16 Byta översvämningsledning 934
4.16.1 Ta bort översvämningskanal 934
4.16.2 Montera översvämningsledning 935
4.17 Byta inre lucka 937
4.17.1 Ta bort inre lucka 937
4.17.2 Montera inre lucka 937
4.18 Byta luckans gångjärn 938
4.18.1 Ta bort luckans gångjärn 938
4.18.2 Montera luckans gångjärn 938
4.19 Byta luckans tätning (nedre) 940
4.19.1 Ta bort luckans tätning 940
4.19.2 Montera luckans tätning 941
4.20 Byta luckans tätning (övre) 942
4.20.1 Ta bort luckans tätning 942
4.20.2 Montera luckans tätning 942

Copyright BSH Hausgeräte GmbH

Reparationsinformation - Diskmaskin

4.21 Byta EmotionLight 943
4.21.1 Ta bort EmotionLight 943
4.21.2 Montera EmotionLight 943
4.22 Byta TimeLight 946
4.22.1 Ta bort TimeLight 946
4.22.2 Montera TimeLight 946
4.23 Byta Gap illumination 947
4.23.1 Ta bort Gap illumination 947
4.23.2 Montera Gap illumination 948

Copyright BSH Hausgeräte GmbH

Om detta dokument

1.1 Viktig information

1.1.1 Syfte

Dessa reparationstips hjälper kunden att själv reparera maskiner enligt gällande ekodesignbestämmelser (som gäller 03/2021).

De innehåller information om hur vissa reservdelar ska bytas samt tillhörande varningar och risker.

Kontakta vår kundtjänst om du har frågor. Vi åtar oss bara ansvar för skador om reparationstipsen har följts korrekt.

1.2 Symbolförklaringar

1.2.1 Faronivåer

Varningsnivåerna består av en symbol och ett signalord. Signalordet visar hur allvarlig faran är.

Varningsnivå	Innebörd
⚠ FARA!	Om inte varningsmeddelandet följs kommer det att leda till dödsfall eller allvarliga personskador.
⚠ VARNING!	Om inte varningsmeddelandet följs kan det leda till dödsfall eller allvarliga personskador.
⚠ FÖRSIKTIGT!	Om inte varningsmeddelandet följs kan det leda till lättare personskador.
OBS!	Om inte varningsmeddelandet följs kan det leda till materialskador.

Grafik 1: Faronivåer

1.2.2 Risksymboler

Risksymboler är symboler som visar typen av fara.

Följande risksymboler används i detta dokument:

Risksymbol	Innebörd
	Allmänt varningsmeddelande
	Fara på grund av elektrisk spänning
	Explosionsrisk
	Fara för skärskador
	Fara för krosskador

Copyright BSH Hausgeräte GmbH

Risksymbol	Innebörd
	Fara på grund av heta ytor
	Fara på grund av starka magnetfält
	Fara på grund av icke-joniserande strålning

Grafik 2: Risksymboler

1.2.3 Varningarnas struktur

Varningar i detta dokument har ett standardiserat utseende och en standardiserad struktur.

	FARA! **Farans typ och ursprung!** Möjliga konsekvenser av att faran/varningen ignoreras. ▸ Åtgärder och förbud för att förebygga faran.

Följande exempel visar en varning som varnar för elstötar från strömförande delar. Det står vilken åtgärd som förebygger faran.

	FARA! **Risk för elstötar på grund av strömförande delar!** Dödsfall på grund av elstötar ▸ Koppla bort maskiner från elförsörjningen minst 60 sekunder innan reparationer påbörjas.

1.2.4 Allmänna symboler

Följande allmänna symboler används i detta dokument:

Allm. symbol	Innebörd
	Identifiering av ett särskilt tips (text och/eller bild)
	Identifiering av ett enkelt tips (endast text)

Allm. symbol	Innebörd
	Identifiering av en länk till en videohandledning
	Identifiering av verktyg som behövs
	Identifiering av villkor som måste vara uppfyllda
	Identifiering av ett tillstånd (om ..., så ...)
	Identifiering av ett resultat
Start	Identifiering av en tangent eller knapp
[00123456]	Identifiering av ett materialnummer
Status	Identifiering av text/fönster som visas (i maskinens display)

Grafik 3: Allmänna symboler

Copyright BSH Hausgeräte GmbH

2.1 Allmänna säkerhetsanvisningar

2.1.1 Alla hushållsmaskiner

Risk för elstötar på grund av strömförande delar!

- Fel vid reparationer som berör elkomponenter kan orsaka elstötar!
- Koppla bort maskinen från elnätet minst 60 sekunder innan arbetet påbörjas.
- Låt utföra ett säkerhetstest efter reparationen, i enlighet med VDE 0701 eller landsspecifika regler.

Risk för personskador på grund av vassa kanter!

- Använd skyddshandskar.

Risk för krosskador vid reparation, underhåll, felsökning och service på grund av tunga och rörliga komponenter

- Använd skyddsskor.
- Säkra tunga komponenter så att de inte faller ner.
- Stick inte in kroppsdelar i rörliga komponenter.

Risk för maskinens säkerhet/funktion!

- Använd endast originaldelar.

Risk för skador på komponenter känsliga för statisk elektricitet (ESD)!

- Rör inte modulerna samt anslutningar och strömförande ledningar.

Copyright BSH Hausgeräte GmbH

Verktyg och hjälpmedel

Beteckning	Detaljer	Bilder
Skruvmejsel torx T20 med borrhål [00340764]	100 mm, för skruvar med säkerhetsstift	
Skruvmejsel torx T15	Längd 80 mm	
Spårskruvmejsel	Blad 10 mm x 1,6 mm x 200 mm	
Spetstång [00340871]	Längd: 200 mm, rak	

Copyright BSH Hausgeräte GmbH

4.1 Byta arbetsbänk

Förutsättning:

- Maskinen är bortkopplad från strömförsörjningen.
- Maskinen är fritt åtkomlig.

4.1.1 Ta bort arbetsbänk

1. Ta bort de två skruvarna baktill (1) (tillval).
2. Tryck båda låsspakarna under arbetsbänken uppåt (2).

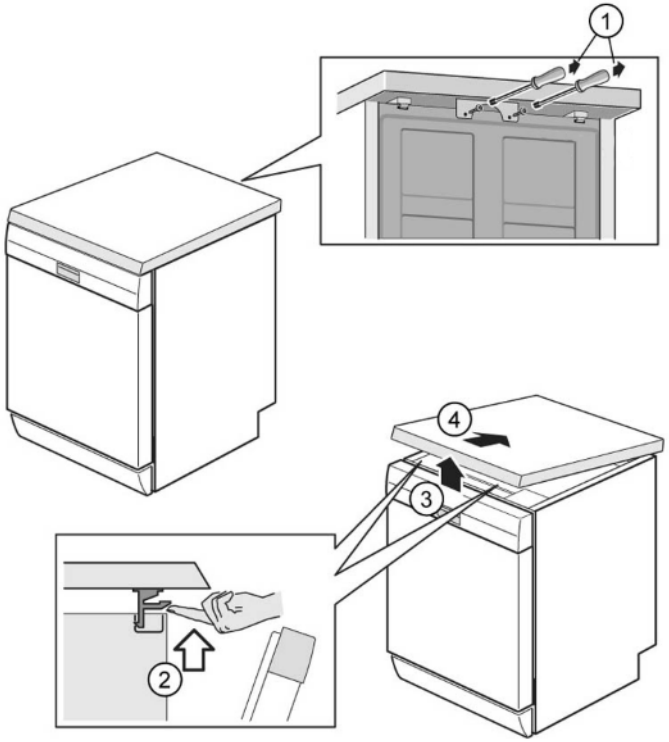

3. Lyft upp arbetsbänken något framtill (3).
4. Tryck bort arbetsbänken bakåt (4).
5. Ta bort arbetsbänken.

4.1.2 Montera arbetsbänk

1. Lås arbetsbänkens bakände i styrningarna med hjälp av fästkragarna (1).

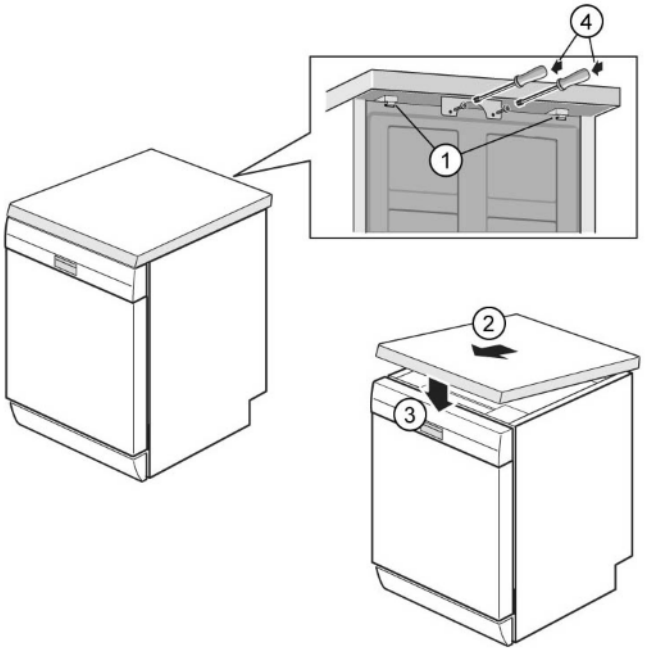

2. Tryck arbetsbänken framåt (2).
3. Tryck arbetsbänkens front nedåt tills båda låsspakarna klickar i läge så det hörs (3).
4. Skruva i de två skruvarna igen (4) (tillval).

Copyright BSH Hausgeräte GmbH

4.2 Montera korgsystem

Förutsättning:

- Den aktuella korgen har tagits bort från maskinen.

4.2.1 Montera en tablettkana för 86 cm-modellen

Nödvändiga verktyg:

- Tablettstyrning [00614935]
- Koppstödsklämma [00618565]

1. Sätt in tablettkanan diagonalt framtill på korgen.
2. Centrera och snäpp fast tablettkanan i rätt läge.

4.2.2 Montera koppstödsklämma

Nödvändiga verktyg:

- Tablettstyrning [00614935]
- Koppstödsklämma [00618565]

i	När koppar diskas kan koppstödsklämman vikas upp. Den extra vinkeln minskar mängden vatten som samlas på botten av kopparna. Vid höga glas rekommenderar vi att koppstödsklämman lämnas nedvikt. Om de övre korgarna har plastinsatser som tillval måste de först tas bort.

1. Ta bort plastinsatsen.

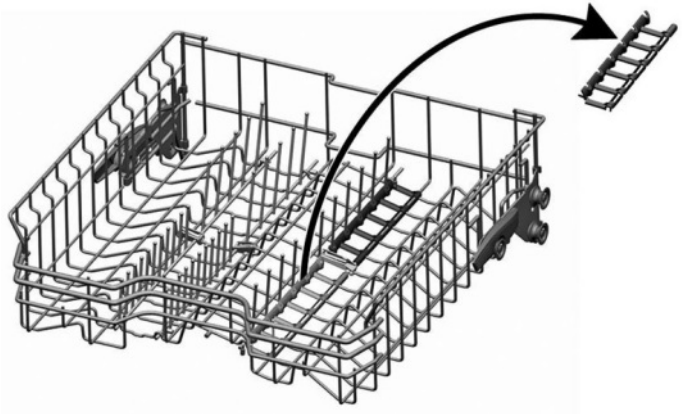

2. Snäpp koppstödsklämman på plats.

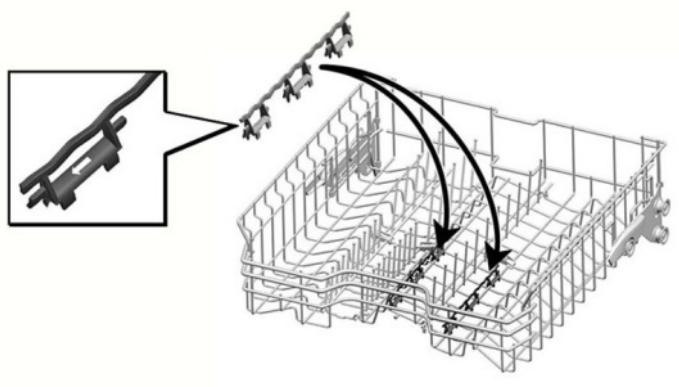

3. Vik upp klämman.

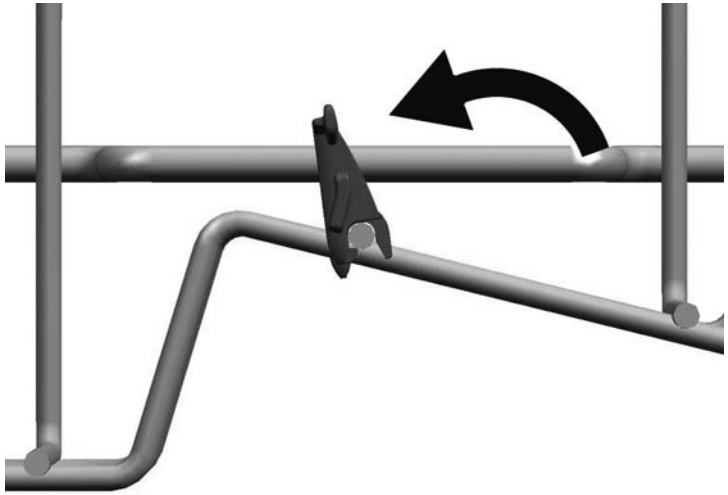

Copyright BSH Hausgeräte GmbH

4. Sätt in sakerna som ska diskas.

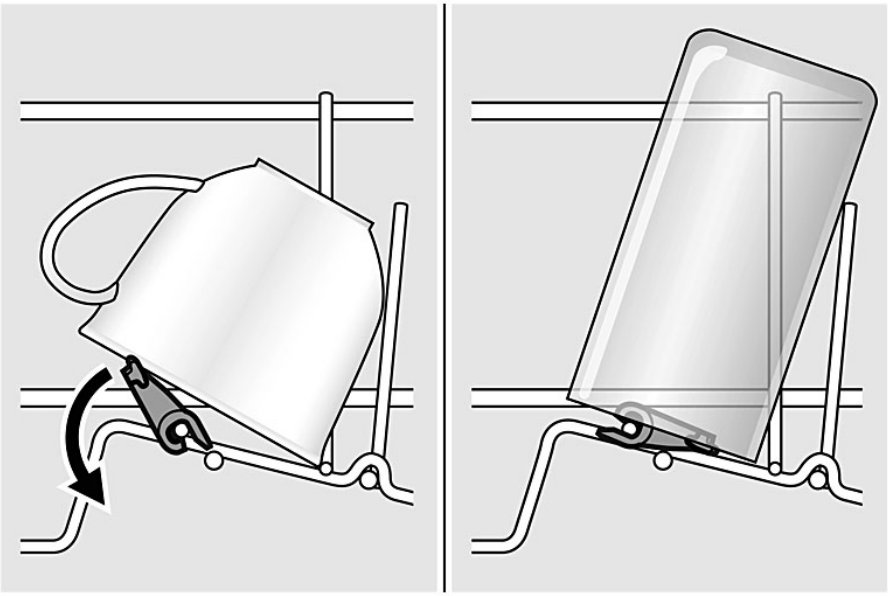

4.2.3 Montera ånginsats

Nödvändiga verktyg:

- Tablettstyrning [00614935]
- Koppstödsklämma [00618565]

- Kila in ånginsatsen med änddelarna under korgsystemet.

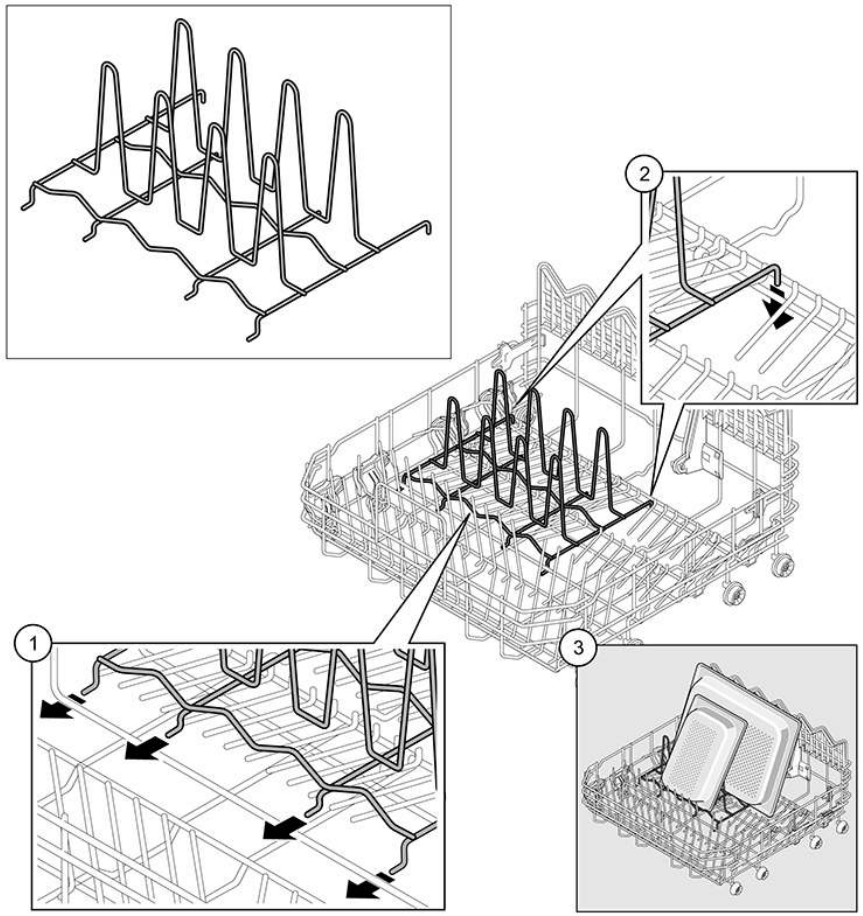

Copyright BSH Hausgeräte GmbH

4.3 Byta varioDrawer

4.3.1 Ta bort varioDrawer

1. Böj handtagsflikarna inåt.

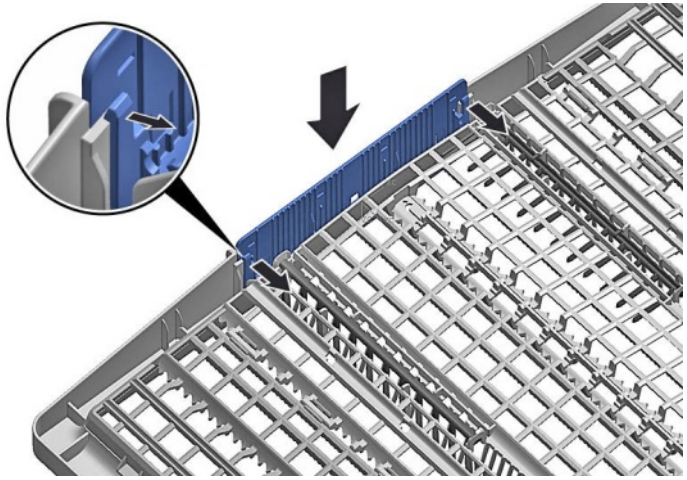

2. Ta bort handtagen uppåt.

3. Tryck plastsidoinsatserna utåt och tryck dem uppåt ut ur ramen.

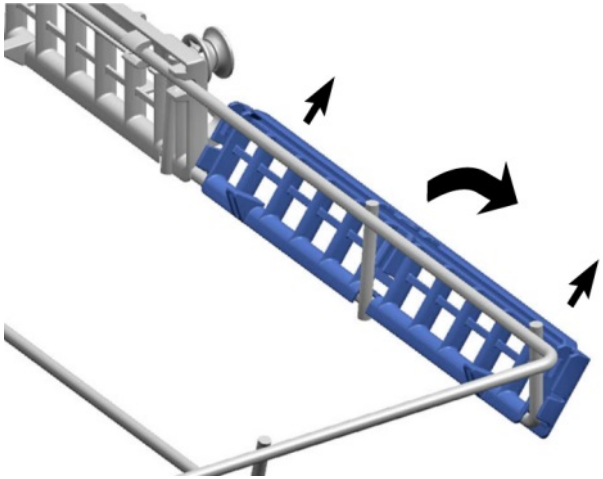

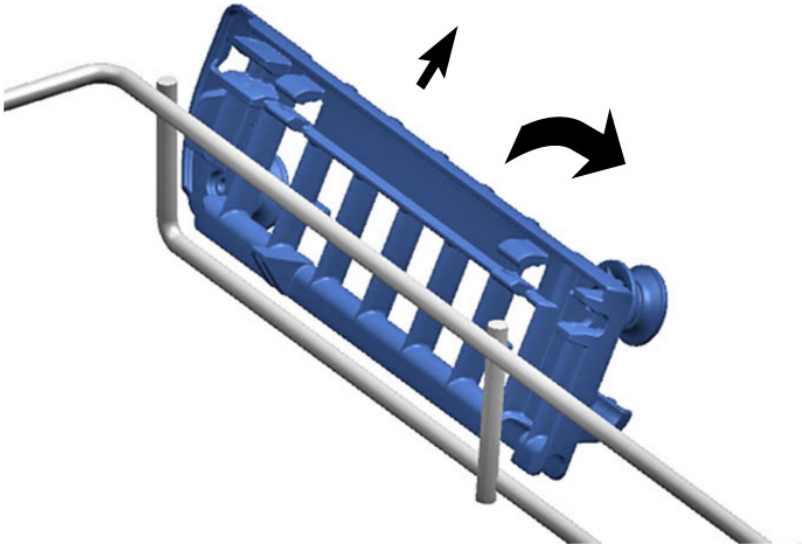

Copyright BSH Hausgeräte GmbH

4. Bö försiktigt styrflikarna utåt.

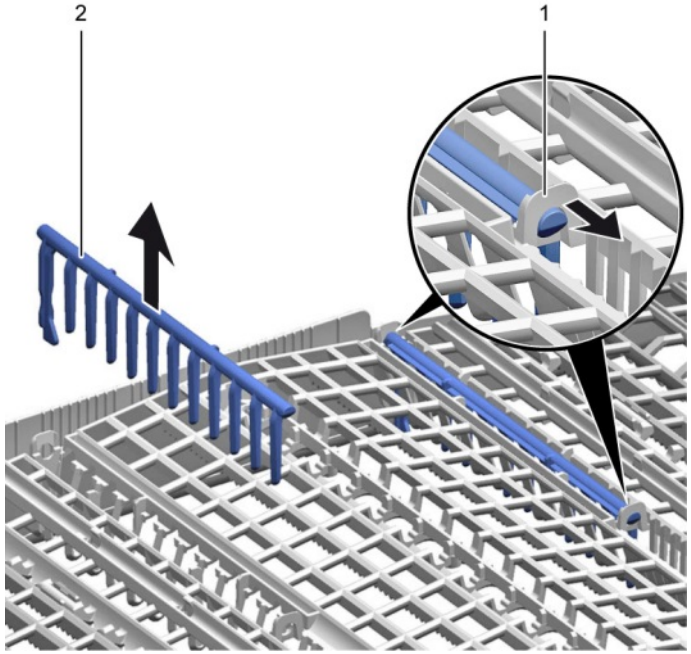

5. Dra ut vikpinnarna ur flikarna.

6. Tryck ut metallramen fram ur hållarna.

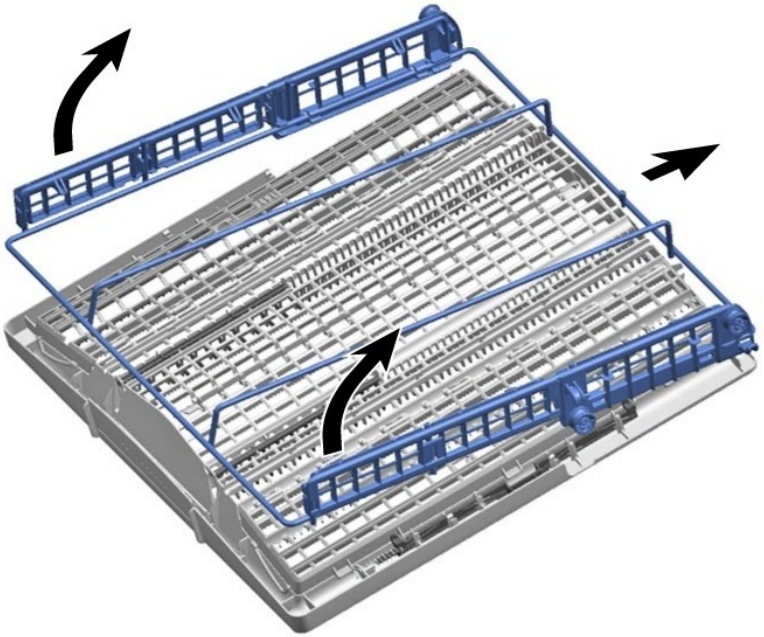

7. Tryck ut metallramen ur styrningen bakåt.

4.3.2 Montera varioDrawer

- Montera i omvänd ordning.

Copyright BSH Hausgeräte GmbH

4.4 Byta sprutarmar

4.4.1 Ta bort sprutarm

1. Skruva loss den övre sprutarmen (1) och dra ner den för att ta bort den (2).

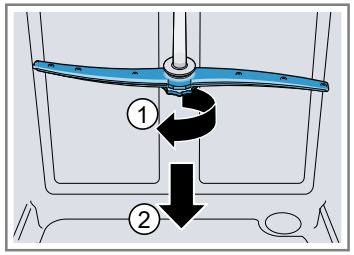

2. Dra ner den nedre sprutarmen för att ta bort den.

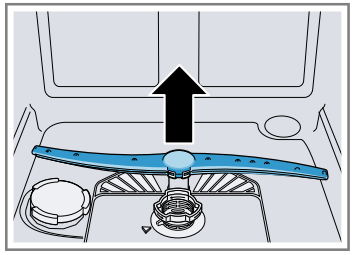

4.4.2 Montera sprutarm

1. Sätt in den nedre sprutarmen.
   ➡ Sprutarmen snäpper fast i sitt läge.
2. Sätt in den övre sprutarmen och skruva den på plats ordentligt.

Copyright BSH Hausgeräte GmbH

4.5 Byta filter

4.5.1 Ta bort filter

1. Vrid grovfiltret moturs (1) och ta bort filtersystemet (2).

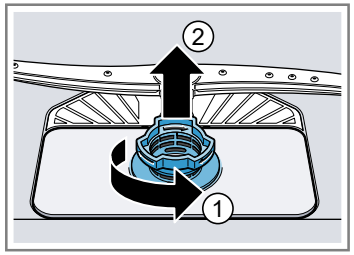

Kontrollera att inga främmande föremål faller ner i sumpen.

2. Ta bort mikrofiltret genom att dra ner det.

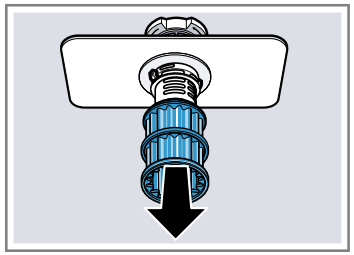

4.5.2 Montera filter

1. Sätt ihop filtersystemet igen.
   Se till att låsfästena på grovfiltret snäpper fast på plats.
2. Sätt in filtersystemet i maskinen och vrid grovfiltret medurs.
   Se till att pilmarkeringarna ligger i linje med varandra.

Copyright BSH Hausgeräte GmbH

4.6 Montera spruthuvud för bakplåt

1. Ta bort överkorgen.
2. Sätt in spruthuvudet för bakplåt i hållaren (1) och vrid åt höger (2).

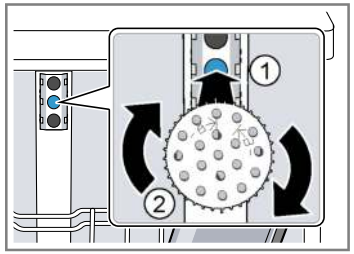

➡ Spruthuvudet för bakplåt snäpper fast i sitt läge.

Copyright BSH Hausgeräte GmbH

4.7 Byta nätsladd

Förutsättning:

- Apparaten är bortkopplad från strömförsörjning.
- Apparaten är bortkopplad från vattenförsörjning.
- Maskinen är fritt åtkomlig.

4.7.1 Dra ur nätsladd

- För försiktigt nätsladdens kontakt upp och ner och dra ut den ur uttaget.

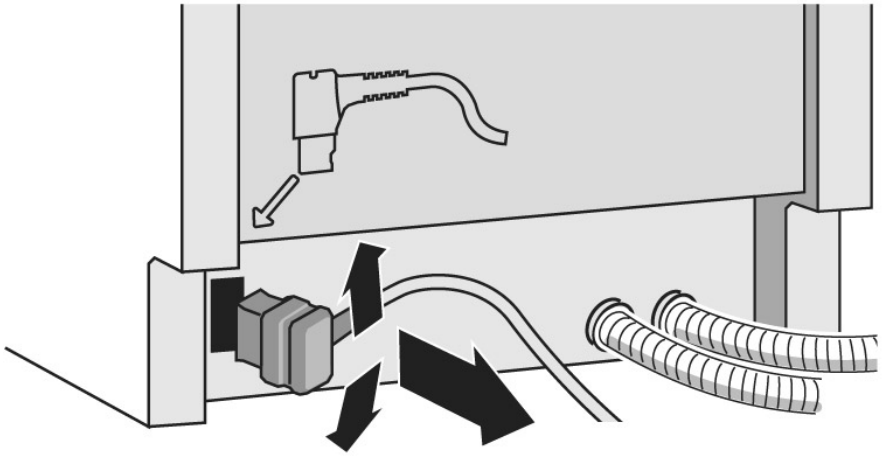

4.7.2 Sätta i nätsladd

	OBS! **Överhettning av huvudanslutning!** Brandrisk ▸ Sätt in nätsladden ordentligt tills den snäpper fast.

- Sätt in nätsladdens kontakt i uttaget tills kontakten snäpper fast i sitt läge med ett hörbart klick.

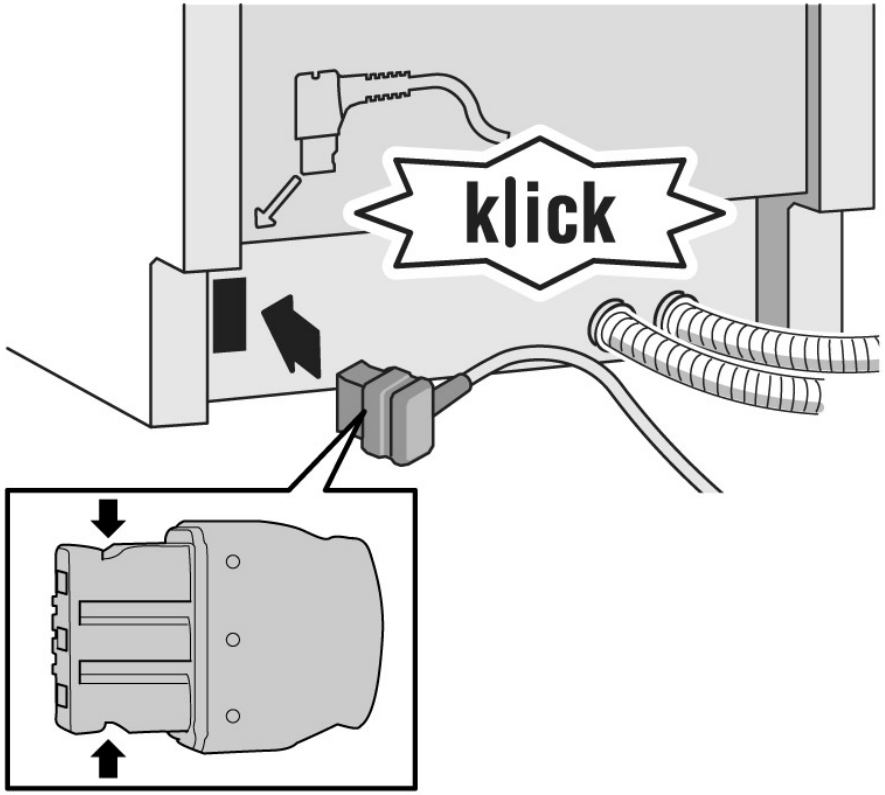

Copyright BSH Hausgeräte GmbH

4.8 Byta diskmedelskåpa

	En liten skruvmejsel kan användas för att bända med.

Förutsättning:

- Apparaten är bortkopplad från strömförsörjning.
- Apparaten är bortkopplad från vattenförsörjning.
- Luckan har öppnats.
- Diskmedelskåpan har öppnats.

4.8.1 Ta bort diskmedelskåpa

1. Skjut in diskmedelskåpan 5 mm.
2. Bänd ut diskmedelskåpan nedtill från styrskenorna och ta bort diskmedelskåpan upptill från styrskenorna.
3. Ta bort fjädern.

4.8.2 Sätta in fjädern

1. Sätt in fjäderns långa ände i monteringshålet på diskmedelsfördelaren (1).

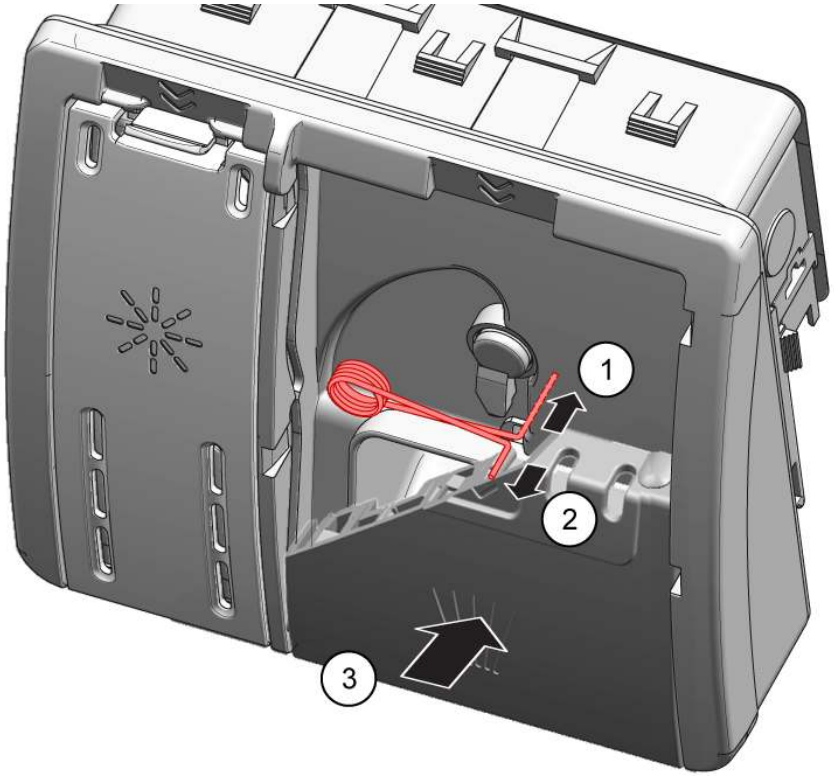

2. Sätt in fjäderns korta ände i monteringshålet på diskmedelskåpan (2).
3. Tryck in kåpan i diskmedelsfördelaren (3).

4.8.3 Montera diskmedelskåpa

1. Sätt in diskmedelskåpan 5 mm före det helt öppna läget i styrskenorna på ena sidan. Tryck med måttlig kraft in den motsatta sidan i styrskenorna.
2. Kontrollera att diskmedelskåpan fungerar.

Copyright BSH Hausgeräte GmbH

4.9 Byta hölje för avloppsvattenpump

Förutsättning:

- Korgen har tagits bort.
- Filtren har tagits bort.→920

4.9.1 Ta bort hölje för avloppsvattenpump

1. Ös ut eventuellt vatten.
   Använd en svamp vid behov.
2. Lirka av pumphöljet med en sked och ta tag i det i tvärstycket.

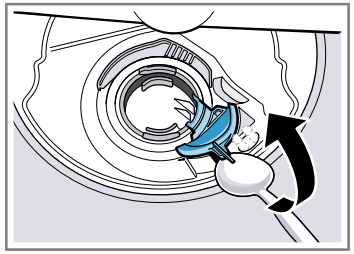

3. Lyft pumphöljet inåt i vinkel och ta ut det.

4.9.2 Montera hölje för avloppsvattenpump

- Sätt in pumphöljet (1) och tryck ner det (2).

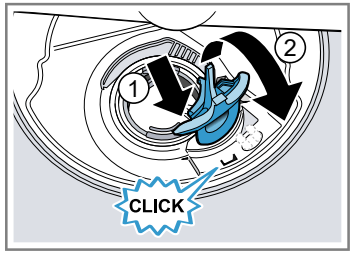

➡ Pumphöljet snäpper fast i sitt läge.

Copyright BSH Hausgeräte GmbH

4.10 Byta sidopanel

Förutsättning:

- Apparaten är bortkopplad från strömförsörjning.
- Apparaten är bortkopplad från vattenförsörjning.
- Maskinen är fritt åtkomlig.
- Fristående maskiner: Arbetsbänken har tagits bort.→*914*

4.10.1 Ta bort sidopanel

1. Ta bort skruvarna från sidopanelen (1).

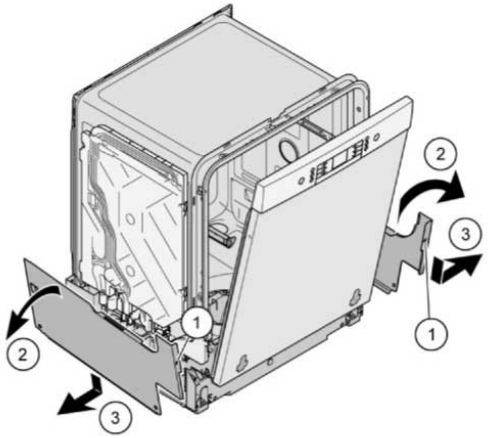

Bild 1: Helintegrerad

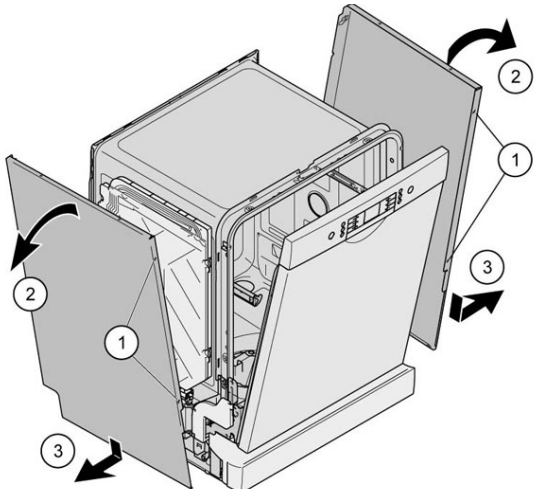

2. Luta sidopanelen lite utåt längst upp (2).
3. Sänk sidopanelen och dra ut den ur sockeltråget (3).

Copyright BSH Hausgeräte GmbH

4.10.2 Montera sidopanel

1. Sätt in sidopanelen i sockeltråget (1).

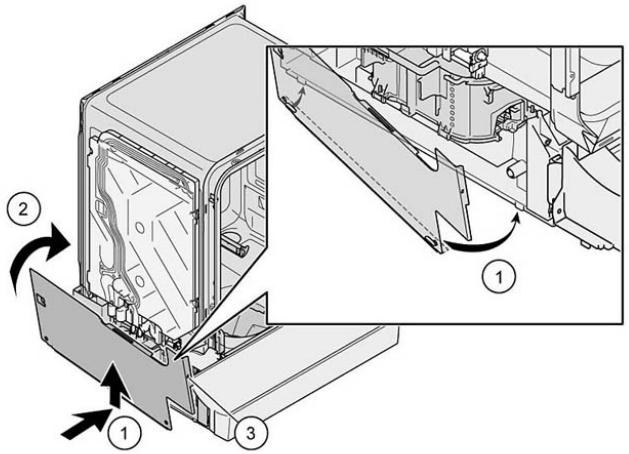

Bild 2: Helintegrerad

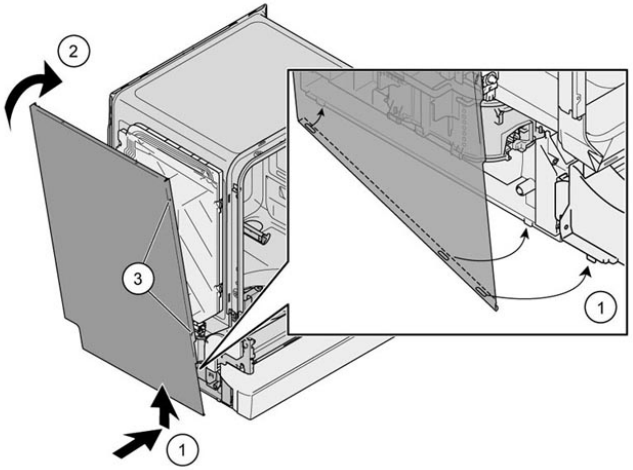

2. Tryck sidopanelen mot maskinen (2).
3. Sätt fast sidopanelen med skruvar (3).

Copyright BSH Hausgeräte GmbH

4.11 Byta yttre lucka

Förutsättning:

- Apparaten är bortkopplad från strömförsörjning.
- Apparaten är bortkopplad från vattenförsörjning.

4.11.1 Ta bort yttre lucka

	Ta bara bort skruvarna som beskrivs i stegen som följer.

1. Öppna luckan.
2. Ta bort de fyra skruvarna.

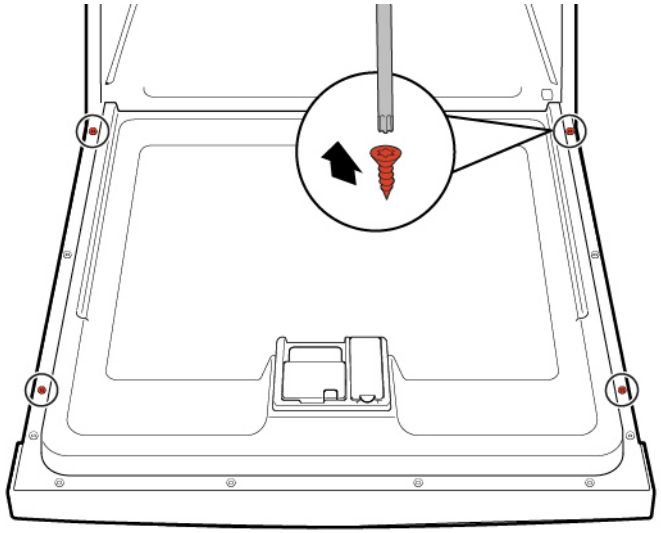

3.

	Säkra luckan genom att hålla i den på ena sidan.

Ta bort de två skruvarna.

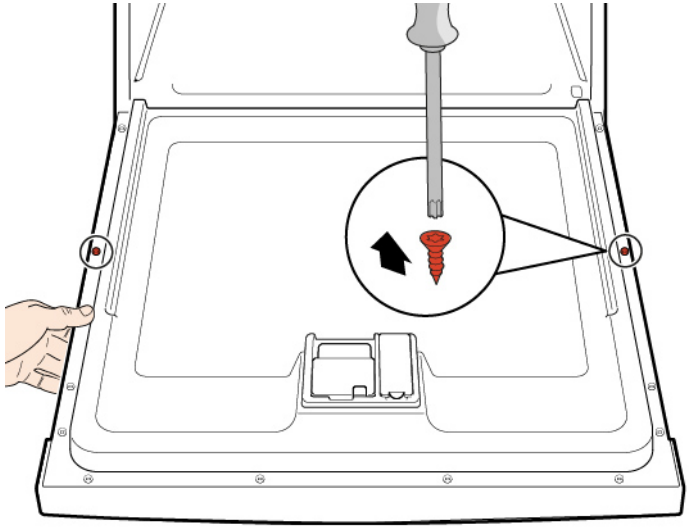

4.11.2 Montera yttre lucka

OBS!

Kablar som är felaktigt placerade eller fastsatta!

Skador på kablar

- Sätt kablarna på plats och sätt fast dem med självhäftande tejp.

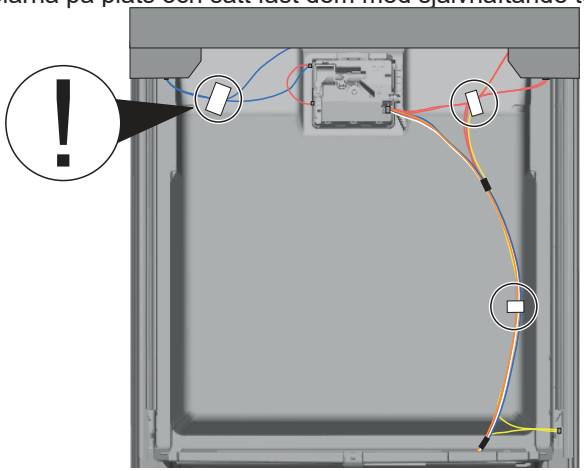

Copyright BSH Hausgeräte GmbH

Förutsättning:

- Isoleringsfilten har satts på rätt plats och satts fast på insidan av den yttre luckan.
- Gångjärn har satts in i den yttre luckan.

1. Stäng den inre luckan utan att den snäpper fast.
2. Tryck den yttre luckan uppåt under manöverpanelen (1).

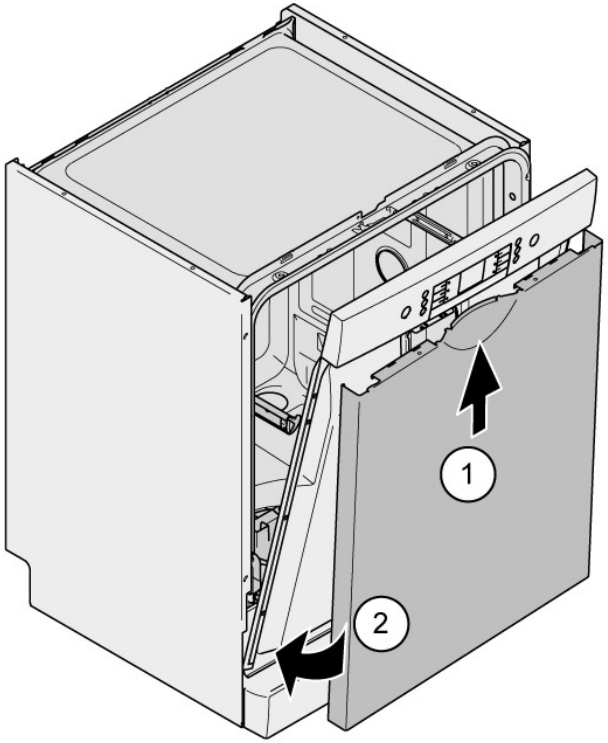

3. Tryck den yttre luckan mot den inre luckan och håll den där (2).
4. Säkra luckan genom att hålla i den på ena sidan.

Öppna luckan och säkra den med två skruvar (4 x 11 mm metallskruvar).

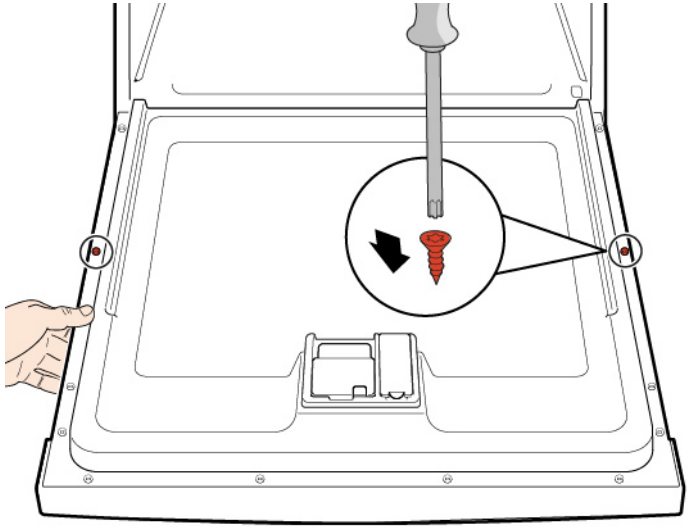

5. Säkra den yttre luckan med fyra skruvar (4 x 11 mm metallskruvar).

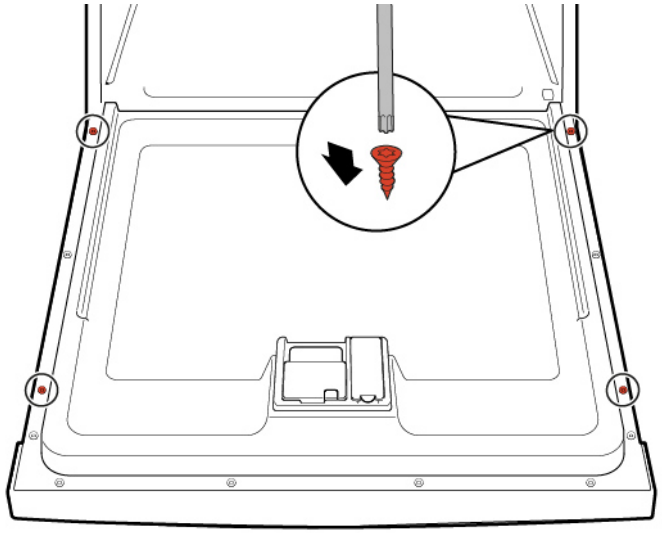

Copyright BSH Hausgeräte GmbH

4.12 Byta manöverpanel

	Om en driftmodul är defekt måste hela manöverpanelen bytas.

Förutsättning:

- Apparaten är bortkopplad från strömförsörjning.
- Apparaten är bortkopplad från vattenförsörjning.
- Den yttre luckan har tagits bort.
- Den yttre luckan har tagits bort (helintegrerad/integrerad).

4.12.1 Ta bort manöverpanel

1. Lossa elanslutningarna från manöverpanelen och sensorn för låg spolglansnivå (1, 2).

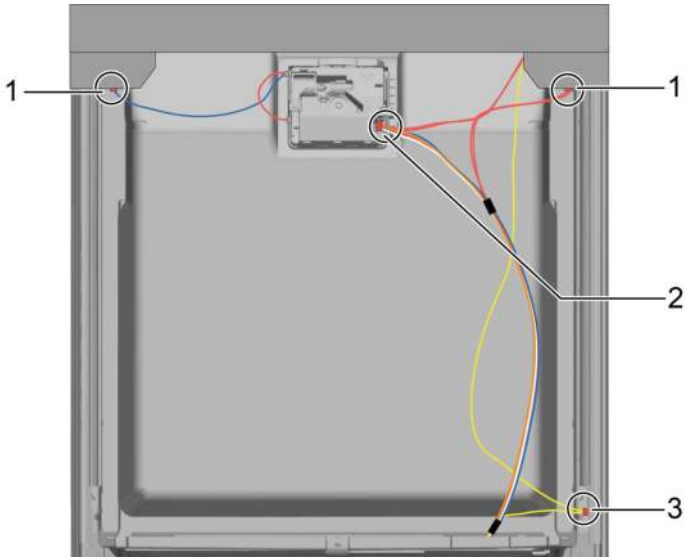

2. Lossa jordkabeln (3) (tillval).
3. Öppna maskinens lucka.
4. Säkra manöverpanelen så den inte faller ner (håll fast den).
5. Ta bort de sex skruvarna.

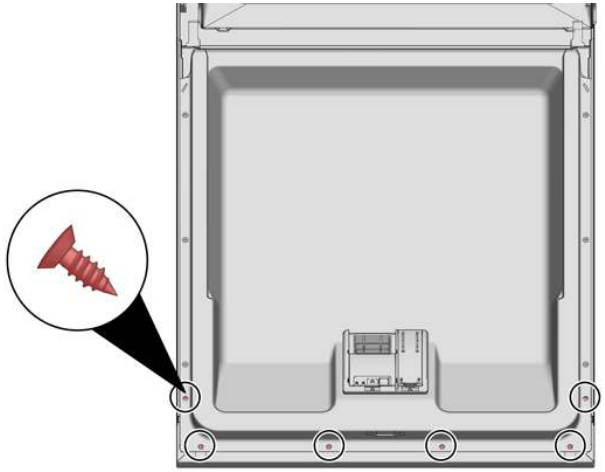

6. Ta bort manöverpanelen.

4.12.2 Montera manöverpanel

	Använd skruv 4 x 16 mm.

- Montera i omvänd ordning.

Copyright BSH Hausgeräte GmbH

4.13 Sätta fast luckfjädrar

1. Ta bort sladdledningshöljet.

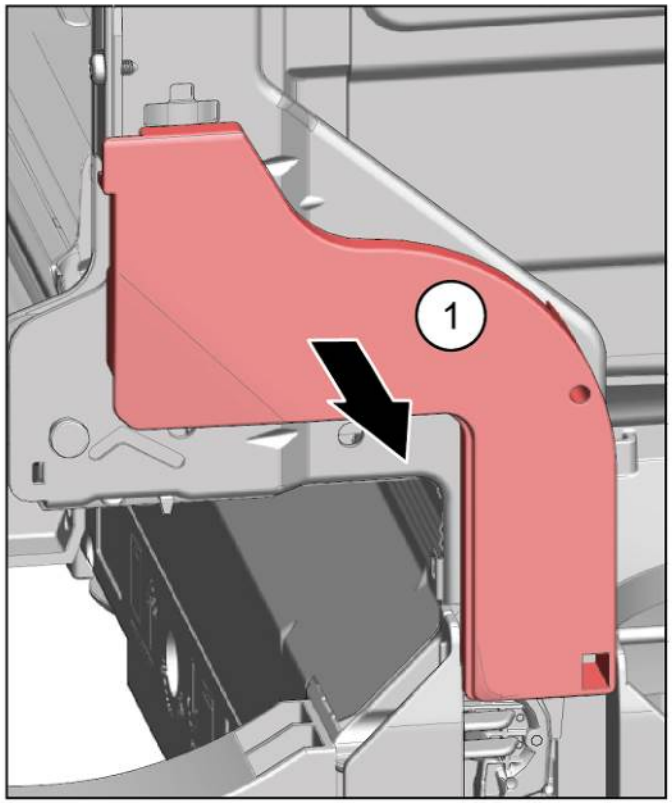

2. 1. Öppna luckan något (1).
   2. Sätt fast den i spåret på sockeltråget (2).
   3. Stäng sakta luckan (3).

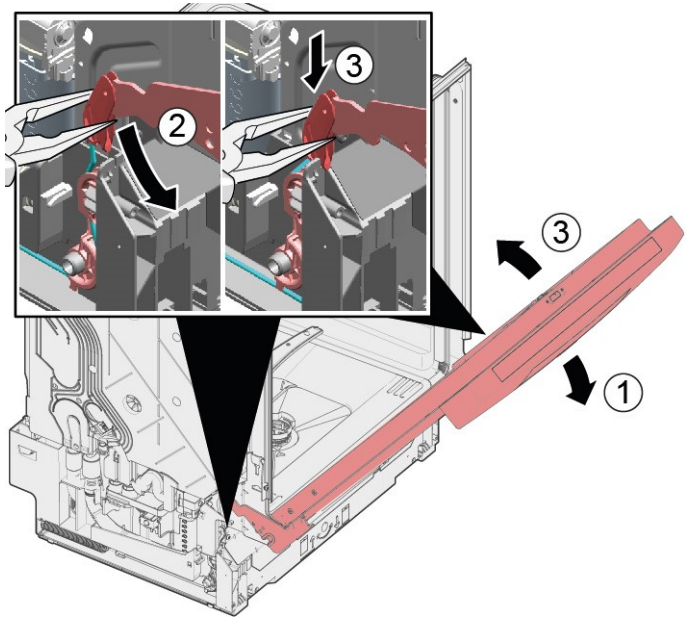

Sladdsystemet sätter fast sig automatiskt på luckans gångjärn.

Copyright BSH Hausgeräte GmbH

3. 1. Stäng luckan något (4).
   2. Flytta spåret bakåt och släpp luckans gångjärn (5).
   3. Öppna luckan (6).

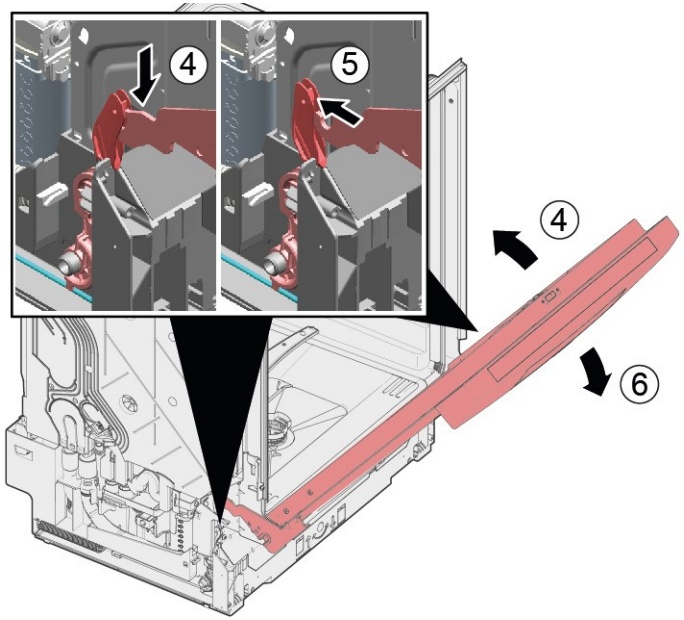

4. Upprepa proceduren på andra sidan av maskinen.

Copyright BSH Hausgeräte GmbH

4.14 Byta fotpanel

	Fötterna är identiska och kan bytas sinsemellan.

Förutsättning:

- Apparaten är bortkopplad från strömförsörjning.
- Apparaten är bortkopplad från vattenförsörjning.
- Den yttre luckan har tagits bort.
- Den yttre luckan har tagits bort (helintegrerad/integrerad).

4.14.1 Ta bort fotpanel

1. | | |
|---|---|
| | Felaktig borttagning.
Om fotpanelen lossas på sidan och tas bort kan de två fästena brytas av. Om bara ett fäste skadas går det att byta sida då fästena är identiska.
Det är bästa att lägga något under maskinen framtill på sidan för att avlasta fotpanelen med fötterna. |

2. För in en skruvmejsel i styrningarna (1) och lossa spärren genom att trycka nedåt.

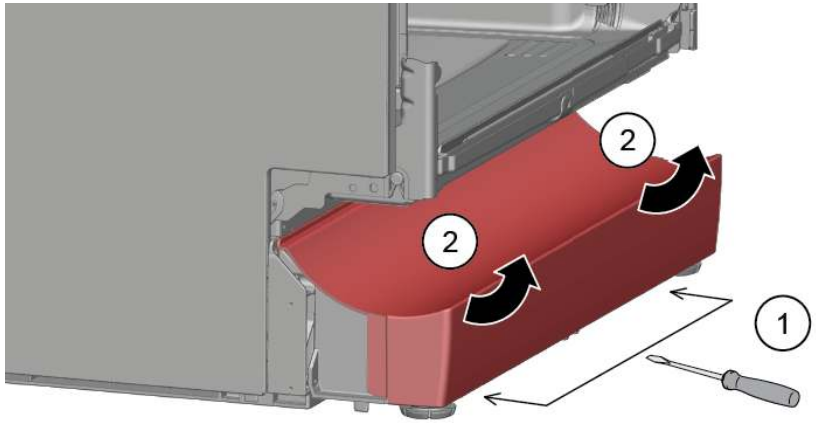

3. Lyft av panelen.

4. Ta ut fötterna framåt (1).

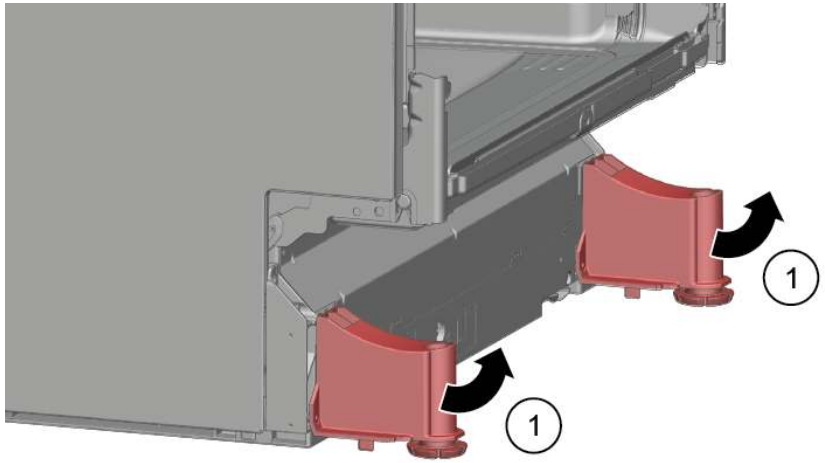

4.14.2 Montera fotpanel

1. Sätt in fötterna.
2. Sätt fast fotpanelen längst upp (1) och tryck ner den tills den snäpper på plats så det hörs (2).

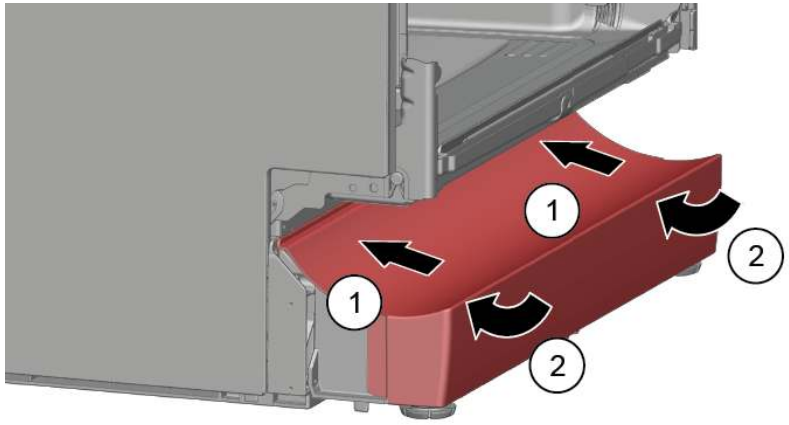

Copyright BSH Hausgeräte GmbH

4.15 Byta sockelplåt

	Sockelplåten sitter nedtill på framsidan.

Förutsättning:

- Apparaten är bortkopplad från strömförsörjning.
- Apparaten är bortkopplad från vattenförsörjning.
- Skåpfronten (tillval) har tagits bort.
- Den yttre luckan har tagits bort.
- Den yttre luckan har tagits bort (helintegrerad/integrerad).
- Fotpanelen har tagits bort (tillval).→*932*

4.15.1 Ta bort sockelplåt

1. Ta bort de två skruvarna (1).

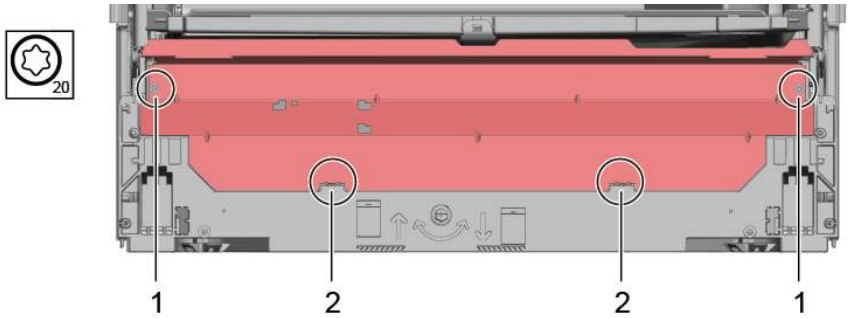

2. Lösgör fästelementen (2).

3. Luta försiktigt sockelplåten framåt (1).

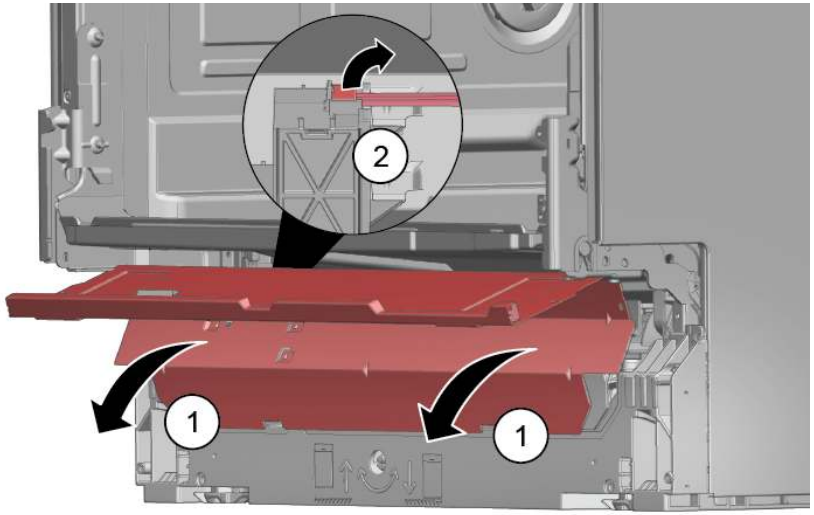

4.

	Beroende på modell kan kontakten till EmotionLight fortfarande sitta fast i sockeln.

Lås upp kontakten på fångstarmen och dra den bakåt (tillval) (2).

4.15.2 Montera sockelplåt

- Montera sockelplåten i omvänd ordning.

Copyright BSH Hausgeräte GmbH

4.16 Byta översvämningsledning

	Översvämningsledningen sitter fram nedtill på maskinen.

Förutsättning:

- Apparaten är bortkopplad från strömförsörjning.
- Apparaten är bortkopplad från vattenförsörjning.
- Skåpfronten har tagits bort (tillval).
- Den yttre luckan har tagits bort.
- Fotpanelen har tagits bort (tillval).→932
- Sockelplåten har tagits bort.→933

4.16.1 Ta bort översvämningskanal

	Restvatten ▪ När avloppsslangen tas bort kan det rinna ut restvatten. ▪ Fånga upp vattnet eller ta bort det från bottenplåten med sugspruta.

1. Bänd ut låsmekanismen längst upp (1, 2).

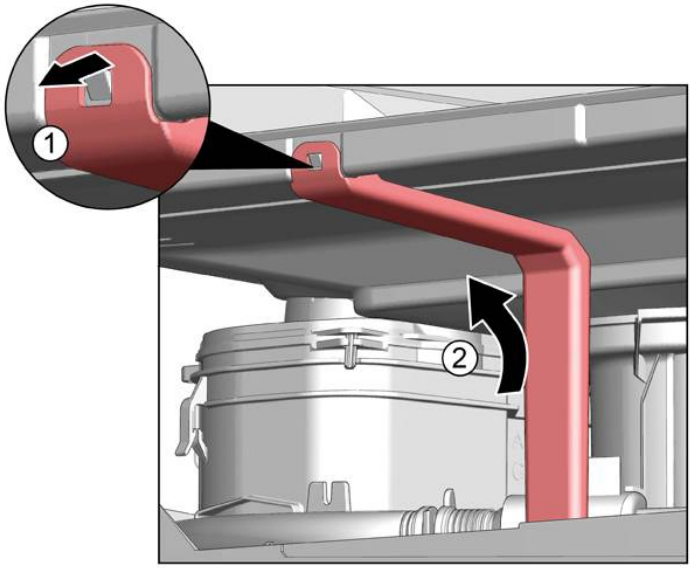

2. Lossa fästelementet längst upp.

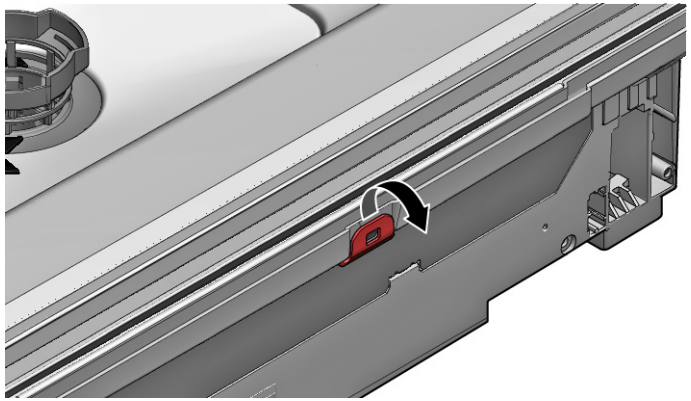

3. 1. Sätt in en skruvmejsel under metallspärren (1).
   2. Lossa försiktigt metallklämman (2).

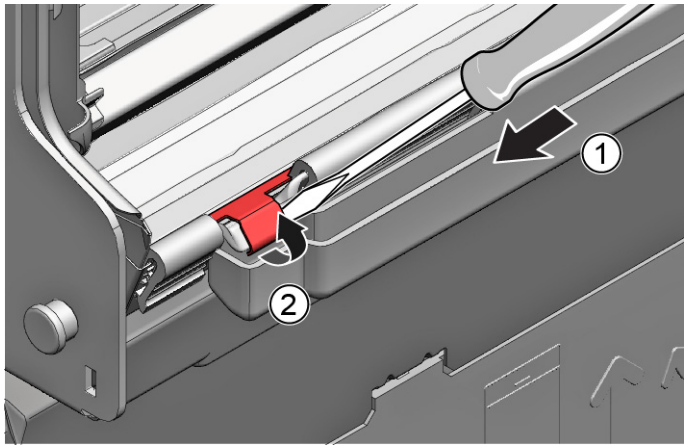

Copyright BSH Hausgeräte GmbH

4. Lyft av översvämningsledningen.

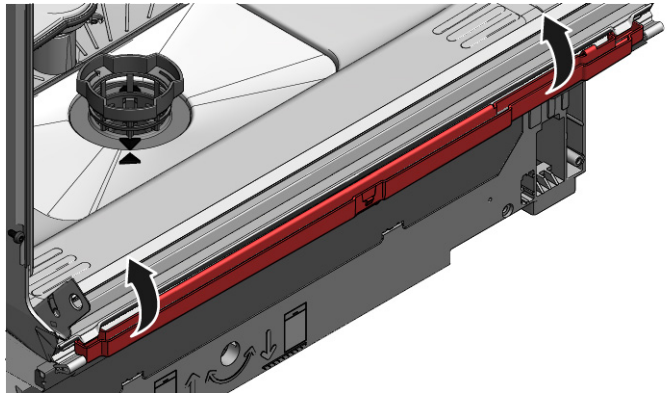

4.16.2 Montera översvämningsledning

	Risk för vattenskador på grund av felaktig montering av översvämnings-ledningen! Sätt in översvämningsledningen rätt på botten i sockeltrågets styrning. Snäpp fast översvämningsledningen på rätt plats längst upp.

1. 1. Sätt översvämningsledningen i rätt position (1).
   2. För in översvämningsledningen i tätningen (2).
   3. Tryck in översvämningsledningen i tätningens styrning (3).
   4. Sätt in översvämningsledningen försiktigt (4).
   5. Knäpp fast översvämningsledningen (5).

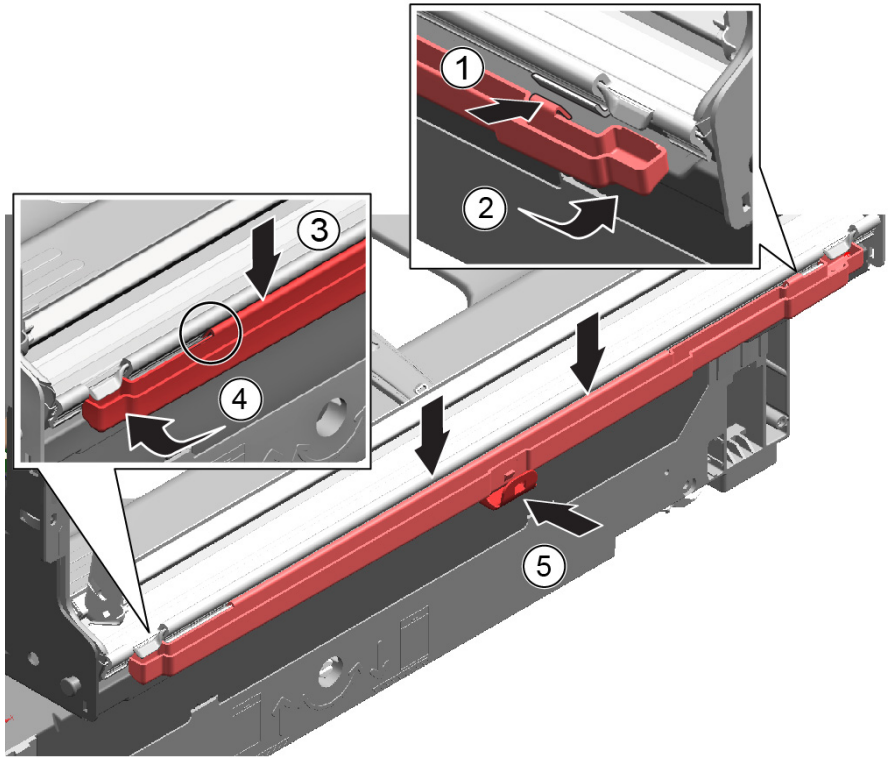

Copyright BSH Hausgeräte GmbH

2. Kontrollera monteringen till vänster och höger.

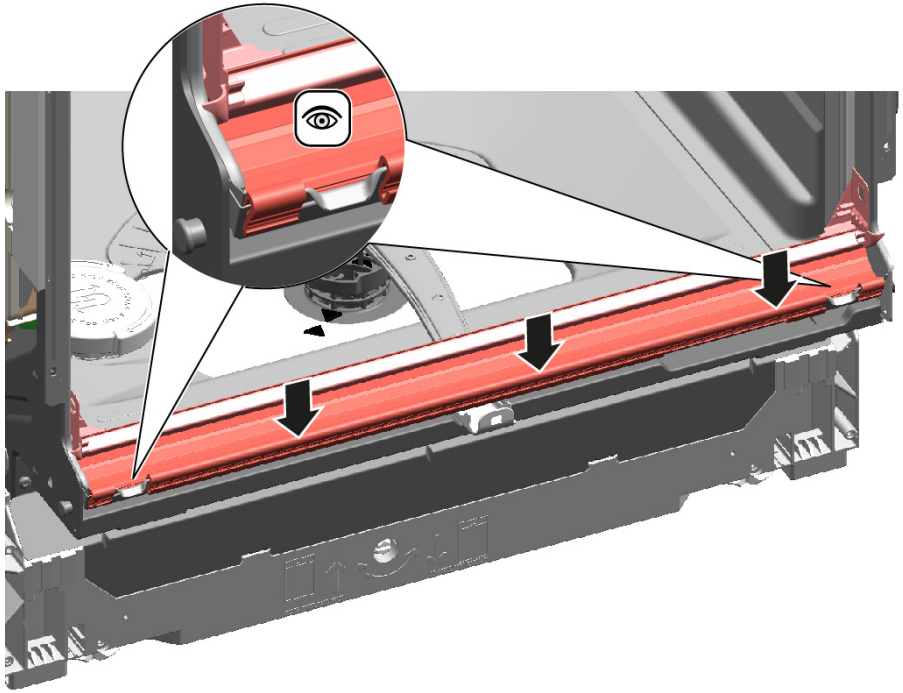

3. Kontrollera att den sitter fast ordentligt.

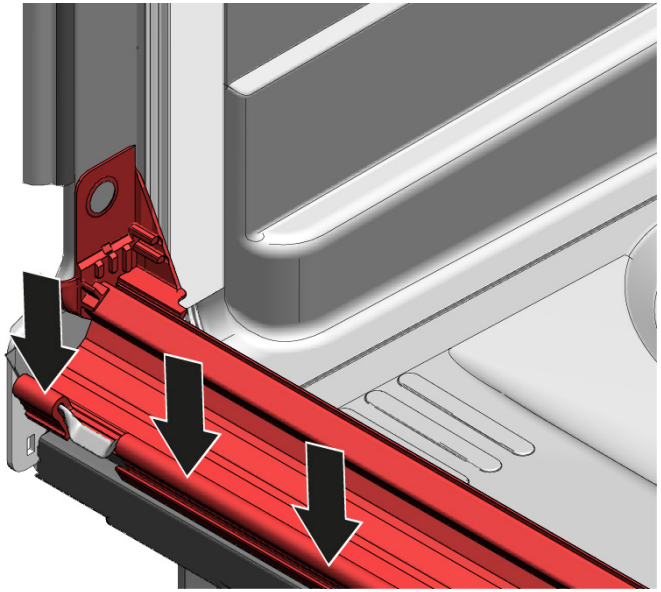

4. Knäpp fast metallklämman på vänster och höger sida.

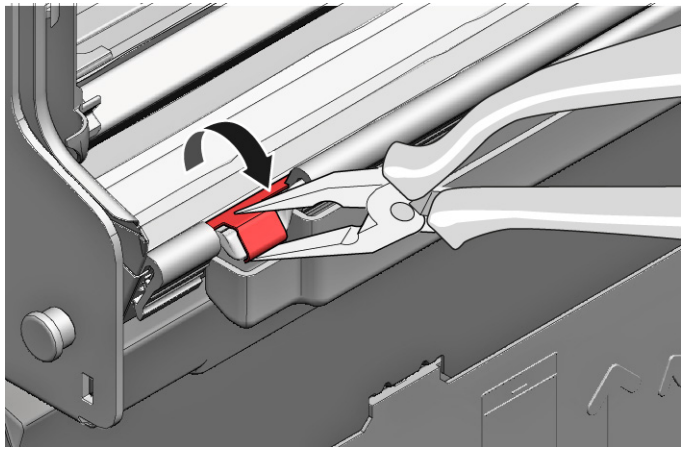

Copyright BSH Hausgeräte GmbH

4.17 Byta inre lucka

Förutsättning:

- Apparaten är bortkopplad från strömförsörjning.
- Apparaten är bortkopplad från vattenförsörjning.

4.17.1 Ta bort inre lucka

1. Ta bort skruvarna (1).
2. Ta bort den inre luckan uppåt (2).

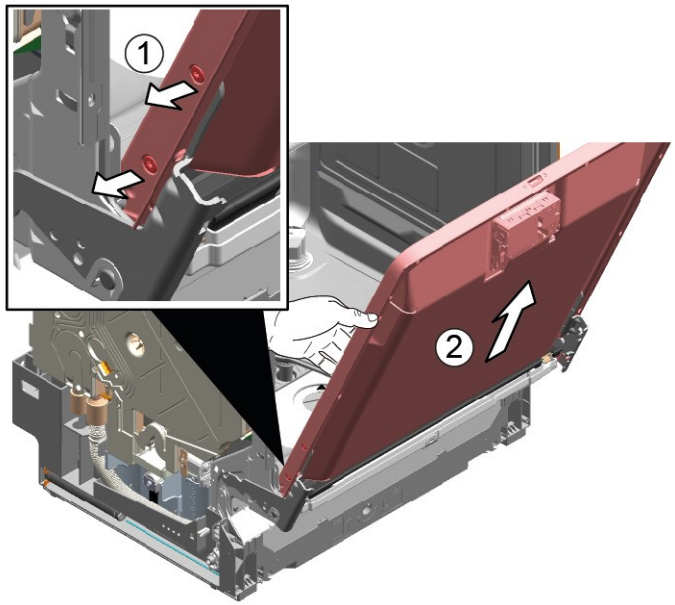

4.17.2 Montera inre lucka

1. Tryck luckans tätning mot fronten.
2. Flytta den inre luckan bakom luckans tätning.
3. Stäng den inre luckan.
4. Tryck luckans tätning uppåt.
   Sidodelarna pekar uppåt.
5. Flytta luckans gångjärn uppåt.
6. Sätt fast luckans gångjärn med skruvar.
7. Sätt den inre luckan på luckans gångjärn.
8. Sätt fast den inre luckan med skruvar.

Copyright BSH Hausgeräte GmbH

4.18 Byta luckans gångjärn

Förutsättning:

- Apparaten är bortkopplad från strömförsörjning.
- Apparaten är bortkopplad från vattenförsörjning.
- Maskinen är fritt åtkomlig.
- Sidopanelen har tagits bort.→925
- Den yttre luckan har tagits bort.
- Den inre luckan har tagits bort.
- Manöverpanelen har tagits bort.→929
- Luckans fjädrar har satts fast.→930
- Fotpanelen har tagits bort.→932
- Sockelplåten har tagits bort.→933
- Översvämningskanalen har tagits bort.→934

4.18.1 Ta bort luckans gångjärn

1. 1. Lossa fästkroken med en skruvmejsel (1).
   2. Dra luckans gångjärn framåt (2).

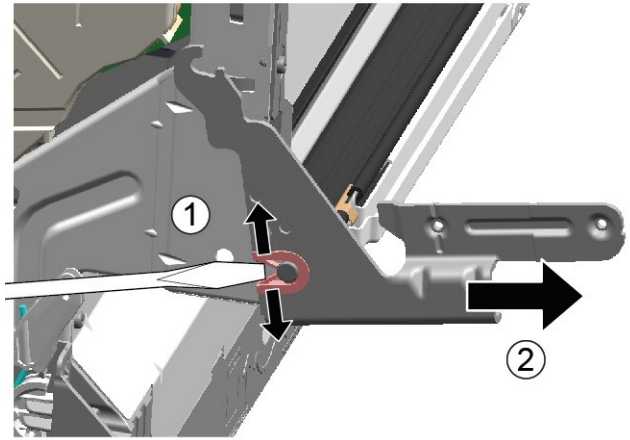

2. Lossa jordanslutningen på luckans gångjärn.

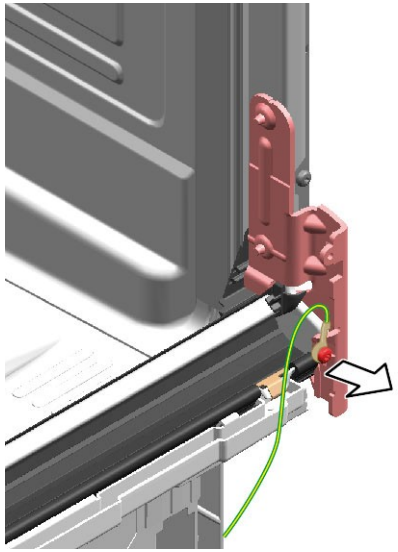

4.18.2 Montera luckans gångjärn

FARA!

Risk för elstötar på grund av strömförande delar!
Livsfara på grund av elstötar vid felaktiga reparationer

- Elektriska delar ska repareras av behörig elektriker.
- Låt utföra ett säkerhetstest efter reparationen, i enlighet med VDE 0701 eller landsspecifika regler.

Copyright BSH Hausgeräte GmbH

1. 1. Sätt gångjärnet på maskinen (1).
   2. Flytta gångjärnet nedåt (2) tills det hakar fast på maskinen.

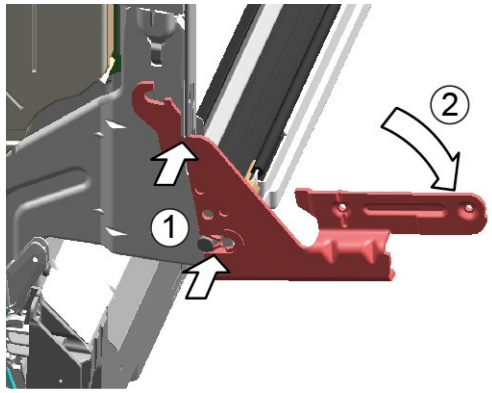

2.

i	Om jordanslutningen saknas kan det leda till nätspänning på luckan.

Gör en jordanslutning.

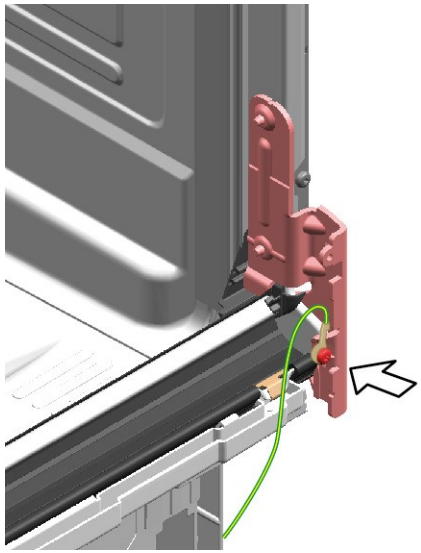

Copyright BSH Hausgeräte GmbH

4.19 Byta luckans tätning (nedre)

Förutsättning:

- Apparaten är bortkopplad från strömförsörjning.
- Apparaten är bortkopplad från vattenförsörjning.
- Den yttre luckan har tagits bort.
- Sockelplåten har tagits bort.→933
- Fotpanelen har tagits bort (tillval).→932
- Luckans fjädrar har tagits bort.
- Manöverpanelen har tagits bort.
- Kabelknippeshållaren nere till höger har tagits bort.

4.19.1 Ta bort luckans tätning

1. Ta bort de två fästclipsen på den nedre lucktätningen (1, 2).

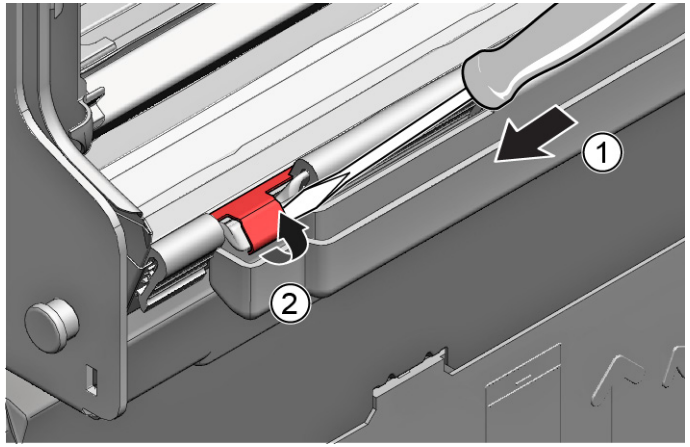

2. Ta bort översvämningskanalen.

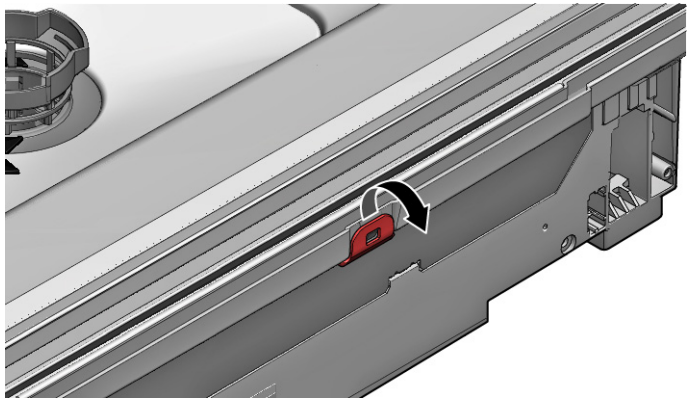

3. Lyft av översvämningsavloppet.

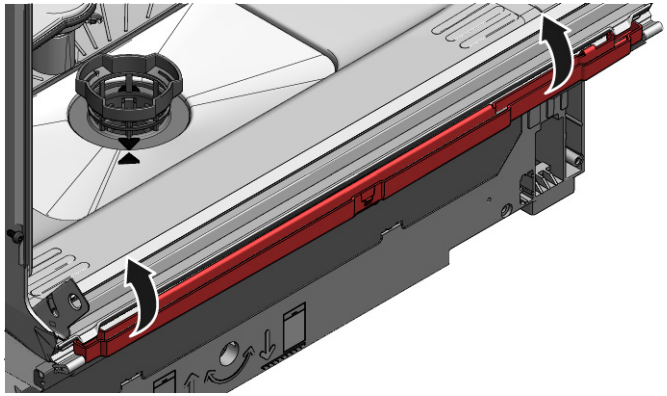

Copyright BSH Hausgeräte GmbH

4. Ta bort den nedre lucktätningen från den inre luckan.

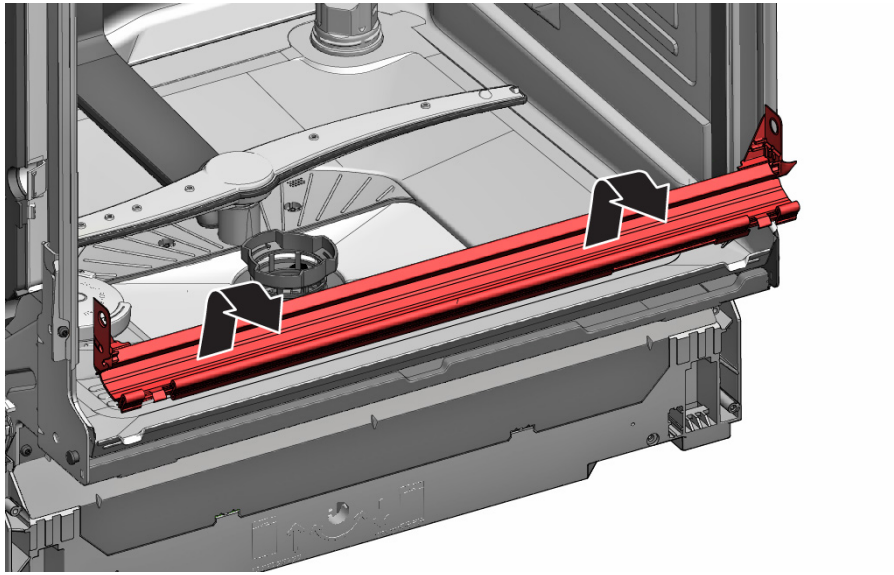

4.19.2 Montera luckans tätning

1. Sätt tätningshättorna till vänster och höger om tätningsskenan med lucktätningen.

2. Sätt in lucktätningen med tätningsklaffen i den inre luckan.
3. Sätt fast lucktätningen med två fästclips.

Copyright BSH Hausgeräte GmbH

4.20 Byta luckans tätning (övre)

Förutsättning:

- Apparaten är bortkopplad från strömförsörjning.
- Apparaten är bortkopplad från vattenförsörjning.

4.20.1 Ta bort luckans tätning

- Ta bort lucktätningen från innerramen.

4.20.2 Montera luckans tätning

Lucktätningen måste skäras till rätt längd innan den monteras. Det innebär 1750 mm för maskiner med 81 cm höjd och 1850 mm för maskiner med 86 cm höjd.

1. Förbered en passande lucktätning.
2. Se till att tätningsprofilen monteras i rätt läge.

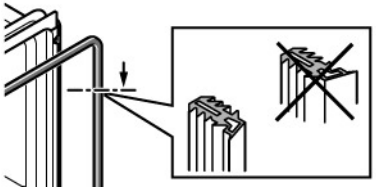

3. Den vita punkten måste vara i nivå med tätningslisten.

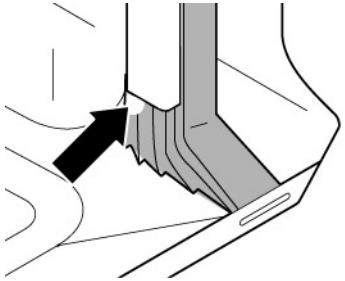

4. | | |
|---|---|
| | Tätningen får inte vara vågig eller sträckt vid hörnen. Tätningen skärs av diagonalt i ändarna och smalnar av i botten av behållaren fram. |

   Placera tätningsänden rakt mot framsidan under den inre luckan. Tätningen ska så långt det går ligga mot behållarens sida.

Rätt monterad lucktätning:

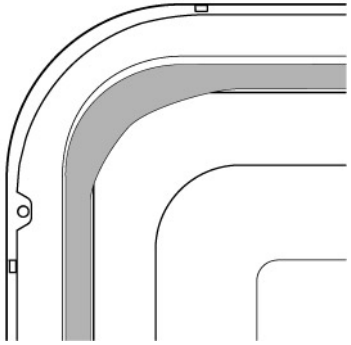

Copyright BSH Hausgeräte GmbH

4.21 Byta EmotionLight

	EmotionLight sitter på sköljbehållarens övre utvändiga front.

Förutsättning:

- Apparaten är bortkopplad från strömförsörjning.
- Apparaten är bortkopplad från vattenförsörjning.
- Maskinen är fritt åtkomlig.
- Arbetsbänken har tagits bort (tillval).
- Höger sidopanel har tagits bort (tillval).→925

4.21.1 Ta bort EmotionLight

1. Lossa fästkroken baktill (1).

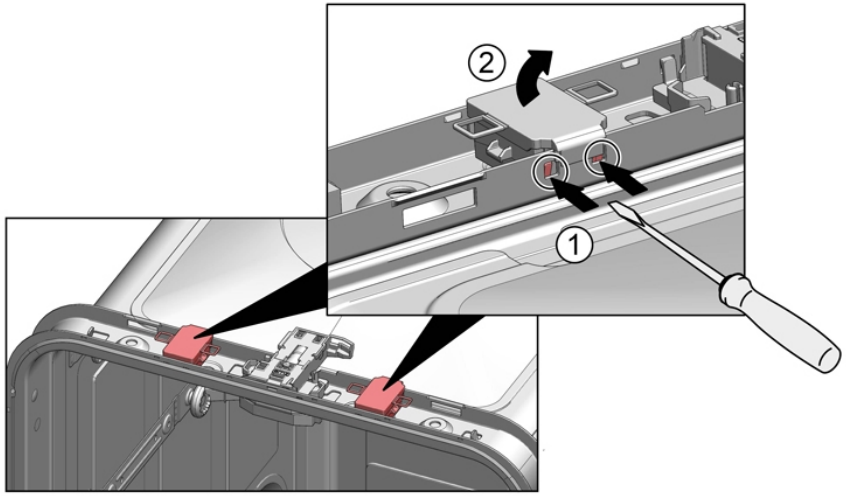

2. Ta bort hållaren uppåt (2).
3. Dra ut kontakten ur anslutningen (nere till höger på maskinens front).
4. Ta bort elanslutningen från elmodulen.

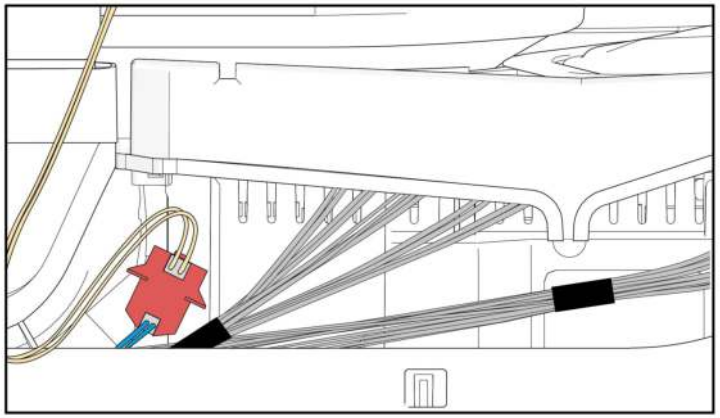

5. Ta ut EmotionLight ur maskinen.

4.21.2 Montera EmotionLight

1. Sätt in hållaren i sköljbehållarens ram (1).

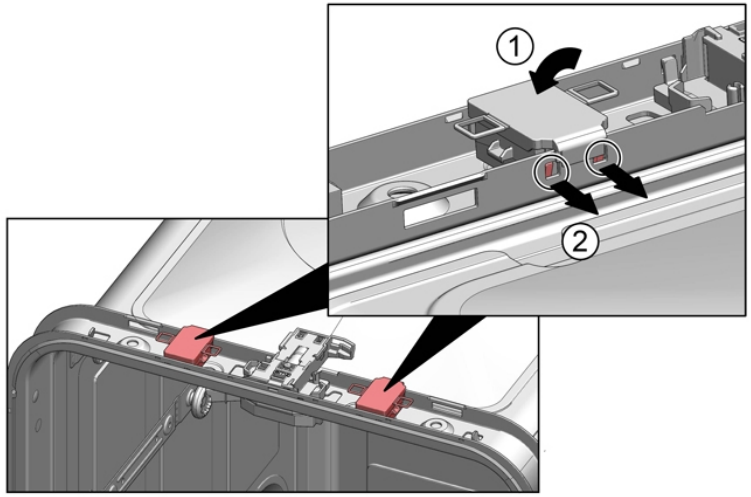

Copyright BSH Hausgeräte GmbH

2. Haka i fästkroken (2).
3.

	OBS! **Felaktig montering!** Skador på kabeln vid luckans gångjärn. ▶ Montera kabeln vid luckans gångjärn (mellan gångjärnsbladet och sköljbehållaren) så att den inte kan skadas av rörliga delar.

Montera kabeln nedtill på höger sida.

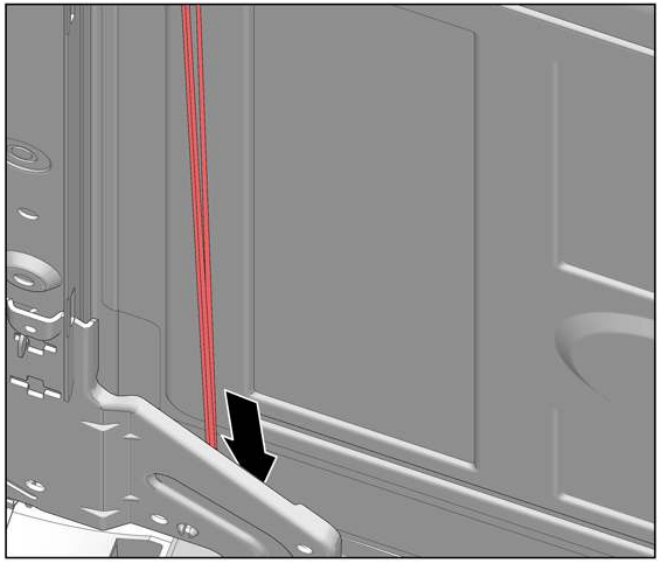

Copyright BSH Hausgeräte GmbH

Bild 3: Flatkabel

4. Sätt in kontakten.

Copyright BSH Hausgeräte GmbH

4.22 Byta TimeLight

	Byt endast TimeLight som komplett del. TimeLight-modulen sitter fast baktill på sockelplåten.

Förutsättning:

- Apparaten är bortkopplad från strömförsörjning.
- Apparaten är bortkopplad från vattenförsörjning.
- Fotpanelen har tagits bort.→932
- Sockelplåten har tagits bort och vridits.→933

4.22.1 Ta bort TimeLight

1. Böj fästelementen (1) något inåt.

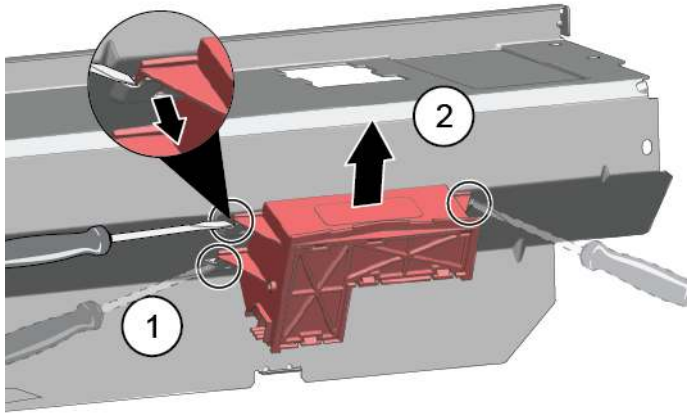

2. Dra upp TimeLight-modulen ur styrningen (2).

4.22.2 Montera TimeLight

1. Böj tillbaka fästelementen (1) igen.

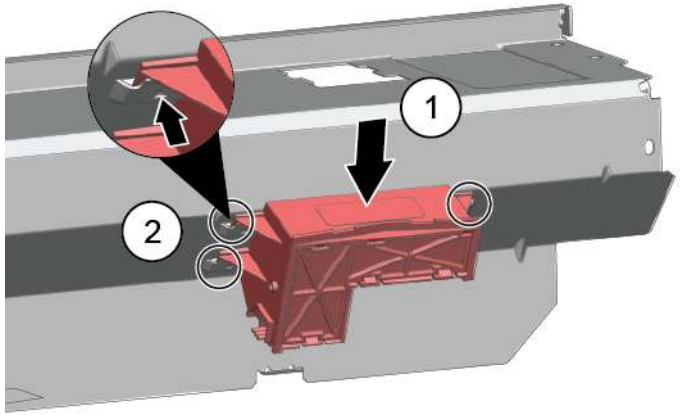

2. Tryck in TimeLight-modulen i styrningen (2).
3. Koppla ihop elanslutningen.

Copyright BSH Hausgeräte GmbH

4.23 Byta Gap illumination

Förutsättning:

- Apparaten är bortkopplad från strömförsörjning.
- Apparaten är bortkopplad från vattenförsörjning.
- Den yttre luckan har demonterats.
- Driftpanelen har tagits bort.

4.23.1 Ta bort Gap illumination

1. 1. Lossa spärren (1).
   2. Ta bort elanslutningen från driftmodulen (2).

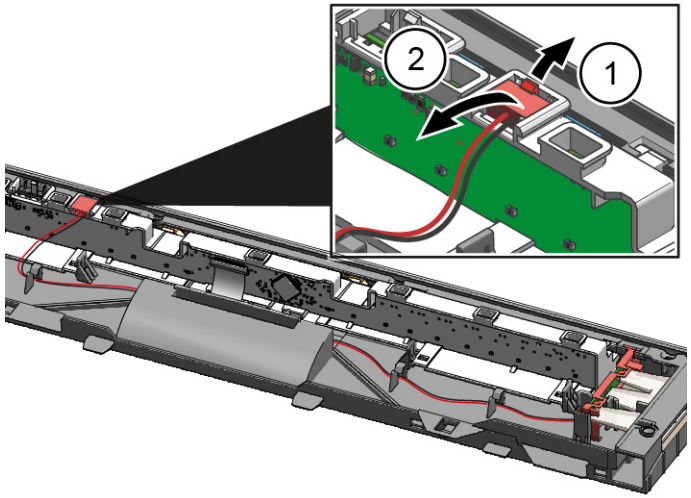

2. 1. Lossa fästkroken baktill (1).
   2. Ta bort ljusfibern (2).

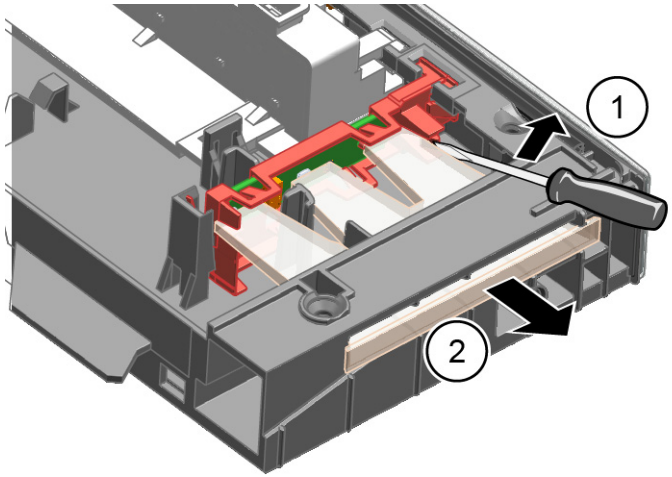

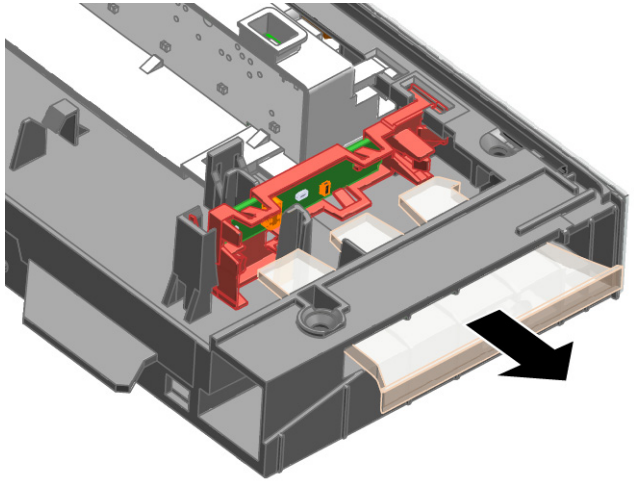

Copyright BSH Hausgeräte GmbH

3. 1. Lossa fästkroken (1).
   2. Lyft upp kretskortet framtill och ta bort det från driftmodulens ram (2).

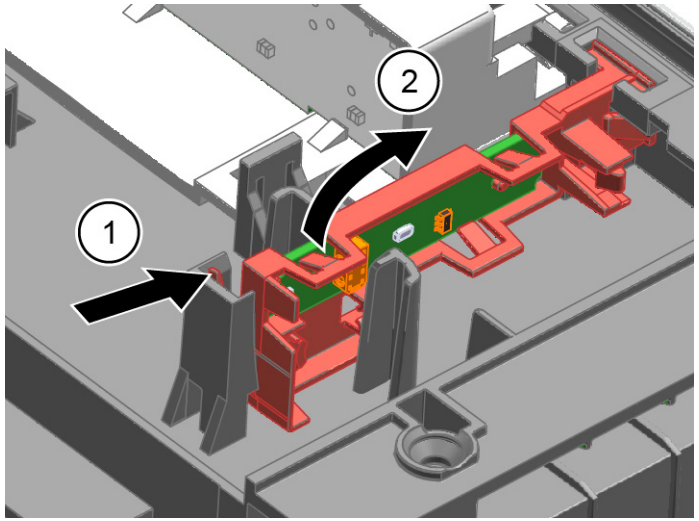

4.23.2 Montera Gap illumination

1. Sätt in kretskortet i driftmodulens ram.

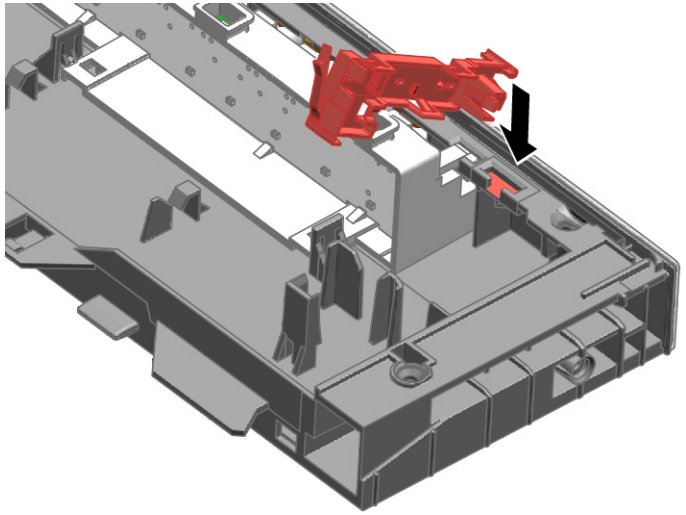

2. Dra åt den så det hörs ett "klick".

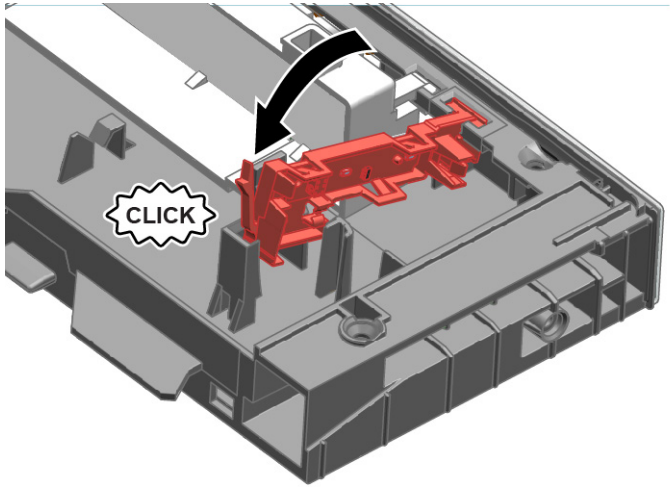

3. Montera ljusfibern och dra åt den så det hörs ett "klick".

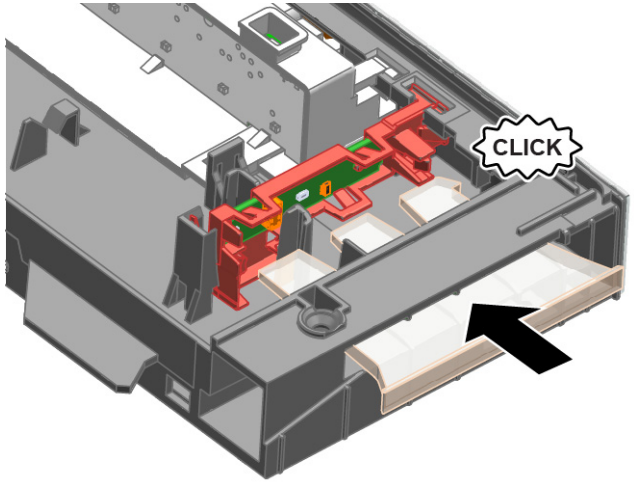

4. Anslut ledningen till driftmodulen.

Copyright BSH Hausgeräte GmbH

Onarım İpuçları - Bulaşık makinesi

Bu doküman hakkında 951
1.1 Önemli bilgi 951
1.1.1 Amacı 951
1.2 Sembollerinin açıklaması 951
1.2.1 Tehlike kademeleri 951
1.2.2 Tehlike sembolleri 951
1.2.3 İkaz bilgilerinin yapısı 952
1.2.4 Genel semboller 952

Güvenlik 953
2.1 Genel Güvenlik bilgileri 953
2.1.1 Tüm ev gereçleri 953

Ekipman ve yardım 954

Onarım 955
4.1 Üst tablanın değiştirilmesi 955
4.1.1 Üst tablanın sökülmesi 955
4.1.2 Üst tablanın monte edilmesi 955
4.2 Sepetlerin monte edilmesi 956
4.2.1 86 cm'lik modeller için 614935 kodlu malzemenin takılması 956
4.2.2 Geçme parçanın takılması 956
4.2.3 Buhar ünitesinin takılması 957
4.3 varioDrawer'ın değiştirilmesi 958
4.3.1 varioDrawer'ın çıkarılması 958
4.3.2 varioDrawer'ın takılması 959
4.4 Püskürtme kollarının değiştirilmesi 960
4.4.1 Püskürtme kolunun çıkartılması 960
4.4.2 Püskürtme kolunun takılması 960
4.5 Filtrelerin değiştirilmesi 961
4.5.1 Filtrenin çıkartılması 961
4.5.2 Filtrelerin takılması 961
4.6 Fırın tepsisi püskürtme kafasının takılması 962
4.7 Güç kablosunu değiştirme 963
4.7.1 Güç kablosunu çıkarma 963
4.7.2 Güç kablosunu takma 963
4.8 Deterjan kapağının değiştirilmesi 964
4.8.1 Deterjan kabının çıkarılması 964
4.8.2 Yay takma 964
4.8.3 Deterjan kabı kapağının takılması 964
4.9 Atık su pompa kapağının değiştirilmesi 965
4.9.1 Atık su pompa kapağının çıkartılması 965
4.9.2 Atık su pompa kapağının takılması 965
4.10 Yan panelin değiştirilmesi 966
4.10.1 Yan paneli çıkarma 966
4.10.2 Yan panelin takılması 967
4.11 Dış kapının değiştirilmesi 968
4.11.1 Dış kapının sökülmesi 968
4.11.2 Dış kapının takılması 968
4.12 Kontrol panelinin değiştirilmesi 970
4.12.1 Kontrol panelini sökme 970
4.12.2 Kontrol panelini takma 970
4.13 Kapı yaylarının sabitlenmesi 971
4.14 Ayak panelinin değiştirilmesi 973
4.14.1 Ayak panelinin sökülmesi 973
4.14.2 Ayak panelinin takılması 973
4.15 Taban soket plakasının değiştirilmesi 974
4.15.1 Taban soket plakasını çıkarma 974
4.15.2 Taban soket plakasının takılması 974
4.16 Taşma borusunun değiştirilmesi 975
4.16.1 Taşma kanalının sökülmesi 975
4.16.2 Taşma borusunun takılması 976
4.17 İç kapının değiştirilmesi 978
4.17.1 İç kapının çıkartılması 978
4.17.2 İç kapının takılması 978
4.18 Kapı menteşesinin değiştirilmesi 979
4.18.1 Kapı menteşesinin sökülmesi 979
4.18.2 Kapı menteşesinin takılması 979
4.19 Kapı contasının (alt) değiştirilmesi 981
4.19.1 Kapı contasının çıkartılması 981
4.19.2 Kapı contasının takılması 982
4.20 Kapı contasının (üst) değiştirilmesi 983
4.20.1 Kapı contasının sökülmesi 983
4.20.2 Kapı contasının takılması 983

Copyright by BSH Hausgeräte GmbH

Onarım İpuçları - Bulaşık makinesi

4.21 EmotionLight ışığının değiştirilmesi 984
4.21.1 EmotionLight ışığının çıkartılması 984
4.21.2 EmotionLight ışığının takılması 984
4.22 TimeLight'ın (Zaman göstergesi) Değiştirilmesi 987
4.22.1 TimeLight'ın sökülmesi 987
4.22.2 TimeLight kurulumu 987
4.23 Gap illümination (aygınlatma) değiştirilmesi 988
4.23.1 Gap illümination'un (aygınlatma) sökülmesi 988
4.23.2 Gap illümination'ın (aygınlatma) kurulumu 989

Copyright by BSH Hausgeräte GmbH

ⓘ Bu doküman hakkında

1.1 Önemli bilgi

1.1.1 Amacı

Bu onarım ipuçları, tüketicinin cihazları, geçerli eko-tasarım yönetmeliğine göre (03/2021 itibarıyla) kendi başına onarması için destek sunar.

İpuçları, tanımlanmış yedek parçaların nasıl değiştirilmesi gerektiğine dair bilgiler, uyarılar ve söz konusu riskleri içerir.

Sorularınız varsa, lütfen yetkili servisimizle irtibata geçiniz. Yalnızca onarım ipuçlarına gerektiği gibi uyulduğu takdirde hasarlar için sorumluluk üstleniriz.

1.2 Sembollerinin açıklaması

1.2.1 Tehlike kademeleri

Tehlike kademeleri bir sembolden ve bir sinyal kelimesinden oluşur. Sinyal kelimesi tehlikenin şiddetini ve önemini tanımlar.

Tehlike kademesi	Anlamı
⚠ TEHLİKE	İkaz bilgisinin dikkate alınmaması ölüme veya ağır yaralanmalara sebep olur.
⚠ UYARI	İkaz bilgisinin dikkate alınmaması ölüme veya ağır yaralanmalara sebep olabilir.
⚠ DİKKAT	İkaz bilgisinin dikkate alınmaması hafif yaralanmalara sebep olabilir.
DİKKAT!	İkaz bilgisinin dikkate alınmaması maddi hasarların oluşmasına sebep olabilir.

Tablo 1: Tehlike kademeleri

1.2.2 Tehlike sembolleri

Tehlike sembolleri, tehlike türü hakkında bilgi veren anlamlı resimsel gösterimlerdir.

Bu dokümanda aşağıdaki tehlike sembolleri kullanılmıştır:

Tehlike sembolü	Anlamı
	Genel ikaz bilgisi
	Elektrik geriliminden kaynaklanan tehlike
	Patlamadan kaynaklanan tehlike
	Kesmeden dolayı yararlanma tehlikesi
	Sıkışıp ezilmeden dolayı yaralanma tehlikesi

Copyright by BSH Hausgeräte GmbH

Tehlike sembolü	Anlamı
	Sıcak yüzeylerden kaynaklanan tehlike
	Güçlü elektromanyetik alan tehlikesi
	İyonizasyon olmayan ışınlardan kaynaklanan tehlike

Tablo 2: Tehlike sembolleri

1.2.3 İkaz bilgilerinin yapısı

Bu dokümandaki ikaz bilgilerinin standart olarak görünüşü ve yapısı aynıdır.

TEHLİKE

Tehlikenin türü ve kaynağı!!
Tehlike / ikaz bilgisinin dikkate alınmamasının sonucu.
- Tehlikeye karşı korunmak için yapılacak işlem ve yasaklar.

Aşağıdaki örnekte, gerilim ileten parçalar nedeniyle oluşabilecek elektrik çarpması tehlikesi hakkında uyarıda bulunan bir ikaz bilgisi gösterilmiştir. Tehlikeyi önlemek için alınması gereken önlemler belirtilmiştir.

TEHLİKE

Gerilim ileten parçalar nedeniyle elektrik çarpması tehlikesi!!
Elektrik çarpması sebebiyle ölüm
- Onarıma başlamadan önce cihazın elektrik şebeke bağlantısını en az 60 saniye süreyle sökün.

1.2.4 Genel semboller

Bu dokümanda aşağıdaki genel semboller kullanılmıştır:

Genel sembol	Anlamı
	Özel ipucu işareti (metin ve/veya grafik)
	Basit ipucu işareti (yalnızca metin)
	Video linki işareti

Genel sembol	Anlamı
	Gerekli araçlar işareti
	Ön koşulların işareti
if	Koşul işareti (... olursa .... olur)
	Sonuç işareti
Başlat	Tuş veya düğme işareti
[00123456]	Malzeme numarası işareti
Durum	Gösterilen yazı / ekran işareti (cihaz ekranındaki)

Tablo 3: Genel semboller

Copyright by BSH Hausgeräte GmbH

2.1 Genel Güvenlik bilgileri

2.1.1 Tüm ev gereçleri

Gerilim ileten parçalar nedeniyle elektrik çarpması tehlikesi!

- Elektrikli bileşenlerde yapılan onarımlarda hatalar, elektrik çarpmasına neden olabilir!
- Cihaz çalışmalara başlamadan en az 60 saniye önce elektrik şebekesinden ayrılmalıdır.
- Onarım sonrasında VDE 0701 veya ülkeye özel düzenlemeler uyarınca bir güvenlik testi gerçekleştirilmelidir.

Keskin kenarlar nedeniyle yaralanma tehlikesi!

- Koruyucu eldiven kullanılmalıdır.

Ağır ve haraketli parçaların onarım, bakım, hata arama ve servis işlemlerinde yaratabileceği ezilme riskleri

- Koruyucu ayakkabı giyin.
- Yere düşmemesi için ağır parçaları emniyete alın.
- Haraketli parçaların arasına gövde parçaları koymayın.

Cihaz güvenliğinde / fonksiyonda tehlike!

- Yalnızca orijinal parçalar kullanılmalıdır.

Elektrostatik hassasiyeti olan bileşenlerde hasar tehlikesi (ESD)!

- Bağlantılar ve iletken yolları da dahil olmak üzere modüllere dokunmayın.

Copyright by BSH Hausgeräte GmbH

Ekipman ve yardım

Tanımlama	Detaylar	Görüntüler
Delik boşluklu Torx T20 tornavida [00340764]	100 mm, emniyet pimli vidalar için	
Torx T15 tornavida	Uzunluk 80 mm	
Düz tornavida	Bıçak 10 mm x 1,6 mm x 200 mm	
İğne uçlu pense [00340871]	Uzunluk: 200 mm, düz	

Copyright by BSH Hausgeräte GmbH

4.1 Üst tablanın değiştirilmesi

Ön koşul:

- Cihazın güç kaynağı ile bağlantısı kesildi.
- Cihaza kolayca ulaşılabilir.

4.1.1 Üst tablanın sökülmesi

1. Arkadan taraftan iki vidayı sökün (1) (opsiyonel).
2. Üst tablanın altındaki her iki kolu yukarı itin (2).

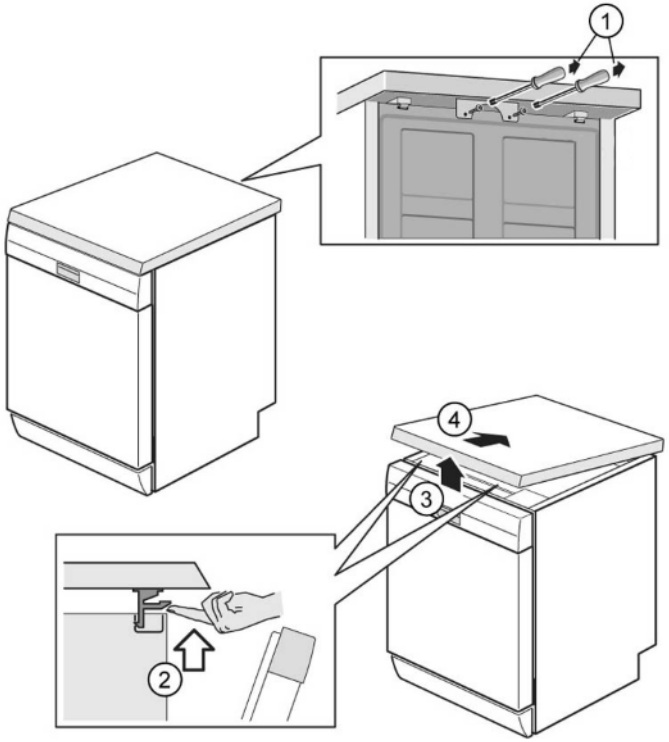

3. Üst tablayı önden hafifçe kaldırın (3).
4. Üst tablayı arkaya doğru itin (4).
5. Üst tablayı çıkarın.

4.1.2 Üst tablanın monte edilmesi

1. Üst tablanın arka kısmındaki tırnakları yuvalarına oturtun (1).

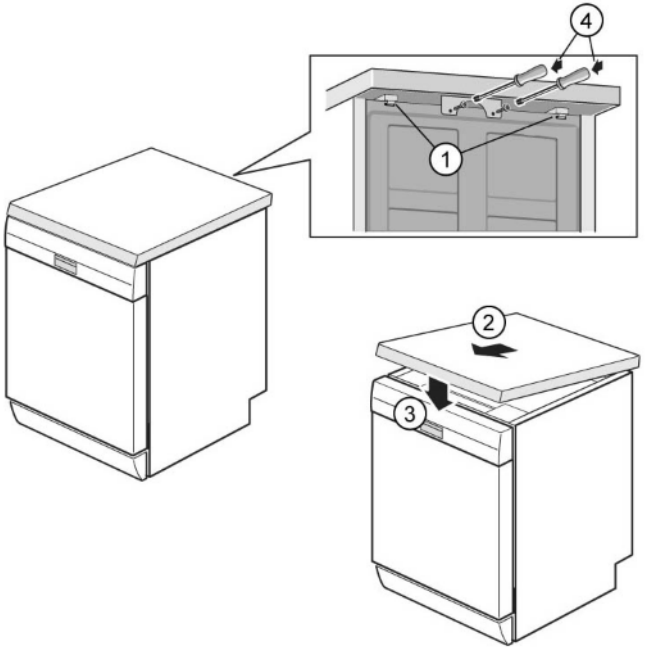

2. Üst tablayı öne doğru itin (2).
3. Her iki tutma kolu duyulur şekilde yerine oturana kadar tezgahın önünü aşağı doğru bastırın (3).
4. İki vidayı tekrar takın (4) (isteğe bağlı).

Copyright by BSH Hausgeräte GmbH

4.2 Sepetlerin monte edilmesi

Ön koşul:

İlgili basket, cihazdan çıkarılmış.

4.2.1 86 cm'lik modeller için 614935 kodlu malzemenin takılması

Özel yardýmcý ekipman:

- Sekme Klavuzu [00614935]
- Geçme parça [00618565]

1. 614935 kodlu malzemeyi sepetin önüne çapraz olarak yerleştirin.
2. Sekme kanalını ortalayın ve yerine oturtun.

4.2.2 Geçme parçanın takılması

Özel yardýmcý ekipman:

- Sekme Klavuzu [00614935]
- Geçme parça [00618565]

i	Parçalar yıkanırken, bu parça katlanabilir. Verilen ekstra açı, parçaların altındaki su toplanmasını azaltır. Uzun bardaklar yıkandığı durumda bu parçanın aşağı katlanması tavsiye edilir. Eğer üst sepette opsiyonel plastik uçlar varsa bu çıkartılmalıdır.

1. Plastik ucu çıkarın.

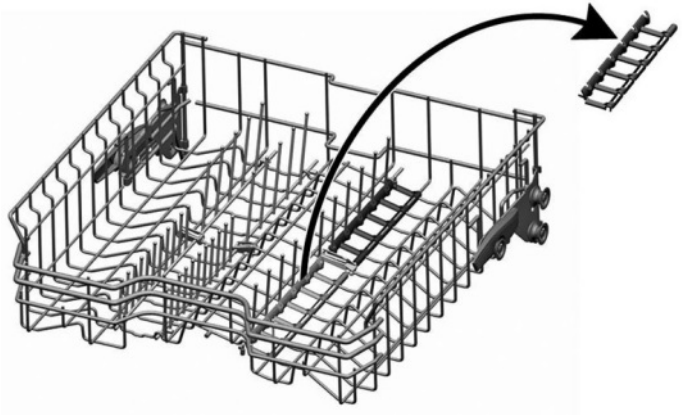

2. Geçme parçayı yerine oturtun.

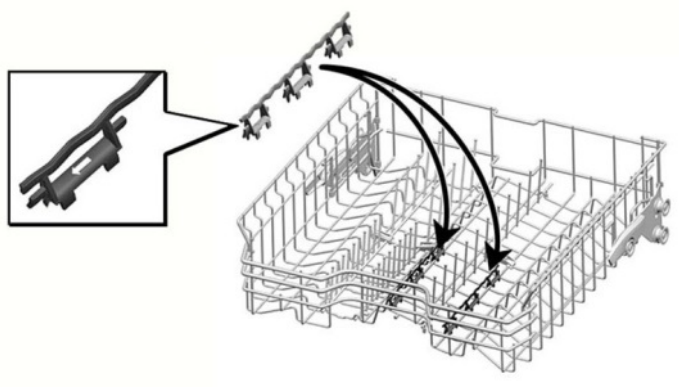

3. Klipsi dışarı doğru katlayın.

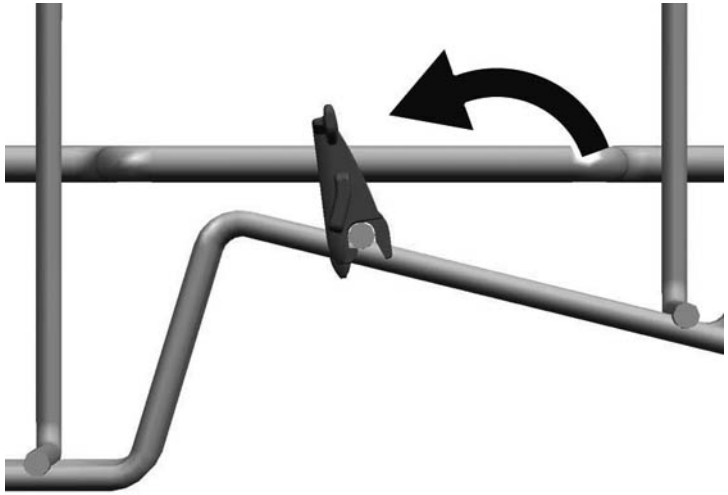

Copyright by BSH Hausgeräte GmbH

4. Yıkanacak çamaşırları yerleştirin.

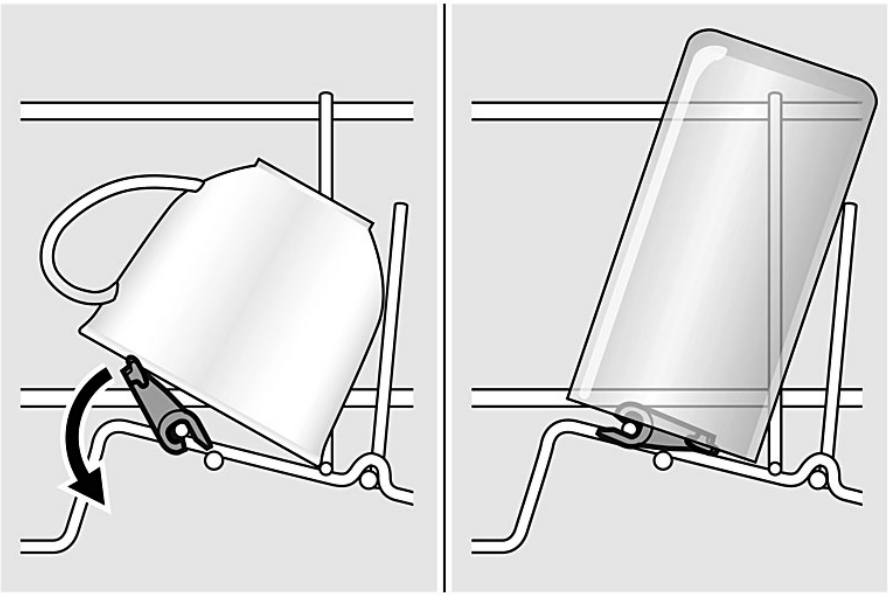

4.2.3 Buhar ünitesinin takılması

Özel yardýmcý ekipman:

- Sekme Klavuzu [00614935]
- Geçme parça [00618565]

- Buhar ünitesi ile sepet sisteminin altındaki uç parçaları sıkıştırın.

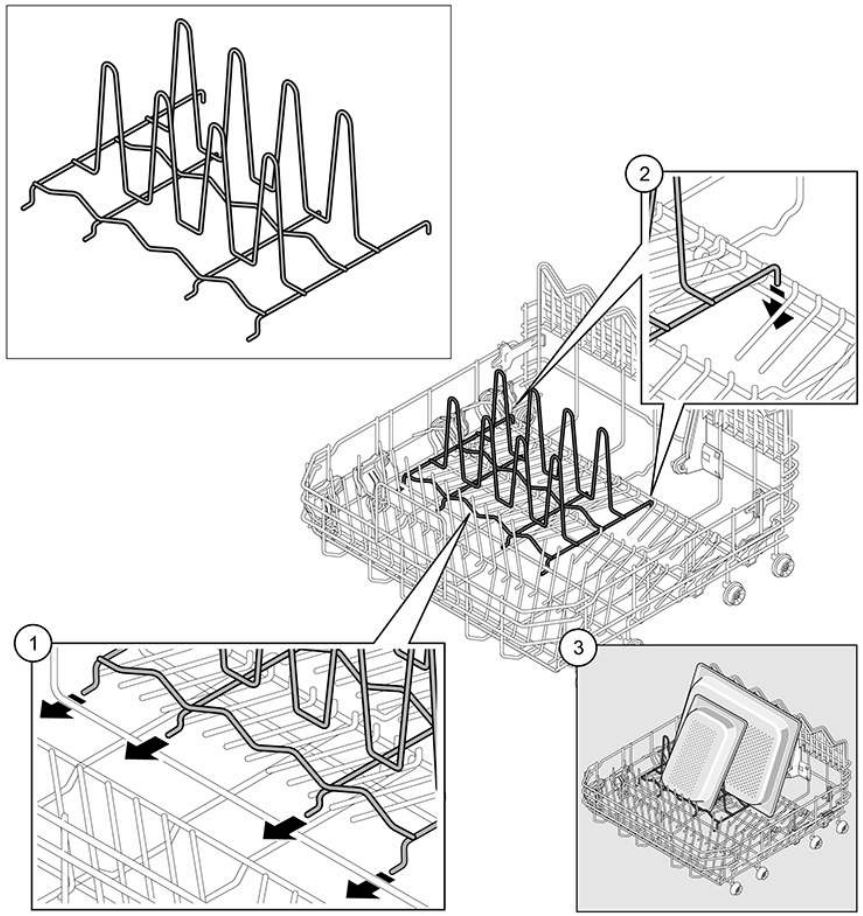

Copyright by BSH Hausgeräte GmbH

4.3 varioDrawer'ın değiştirilmesi

4.3.1 varioDrawer'ın çıkarılması

1. Tutamak kanatlarını içe doğru bükün.

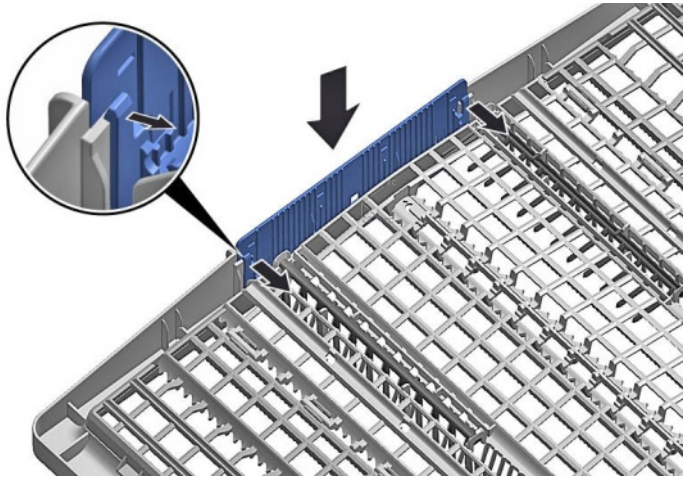

2. Tutamacını yukarı doğru çıkarın.

3. Plastik yan ekleri dışa doğru bastırın ve bunları çerçeveden yukarı doğru bastırın.

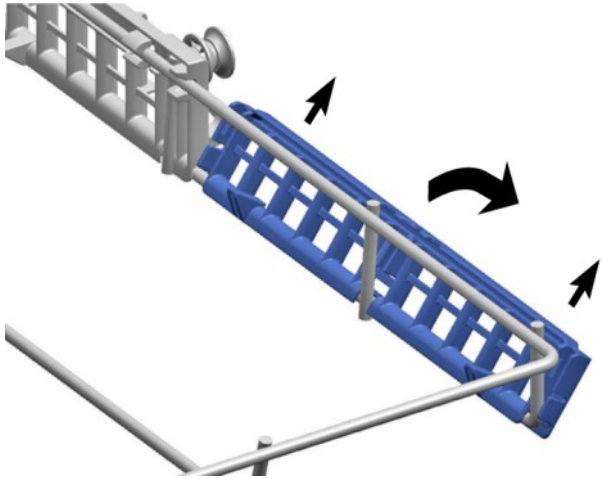

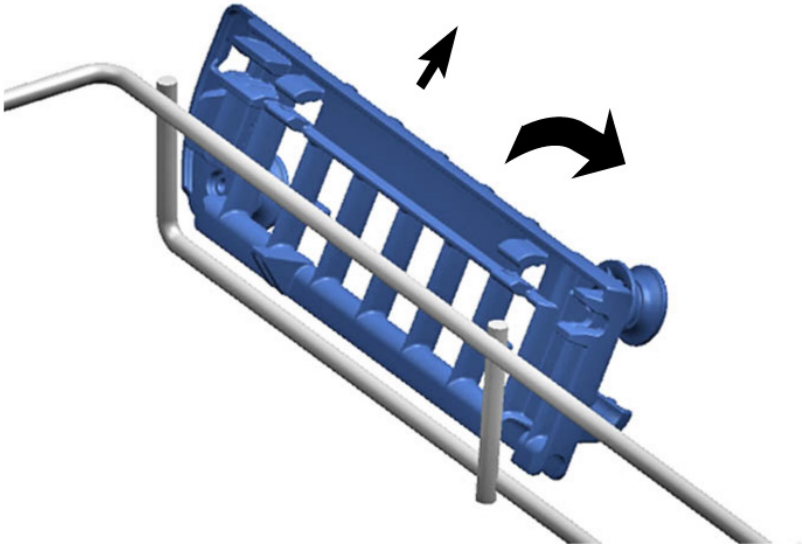

Copyright by BSH Hausgeräte GmbH

4. Kılavuz tırnakları dikkatlice dışa doğru bükün.

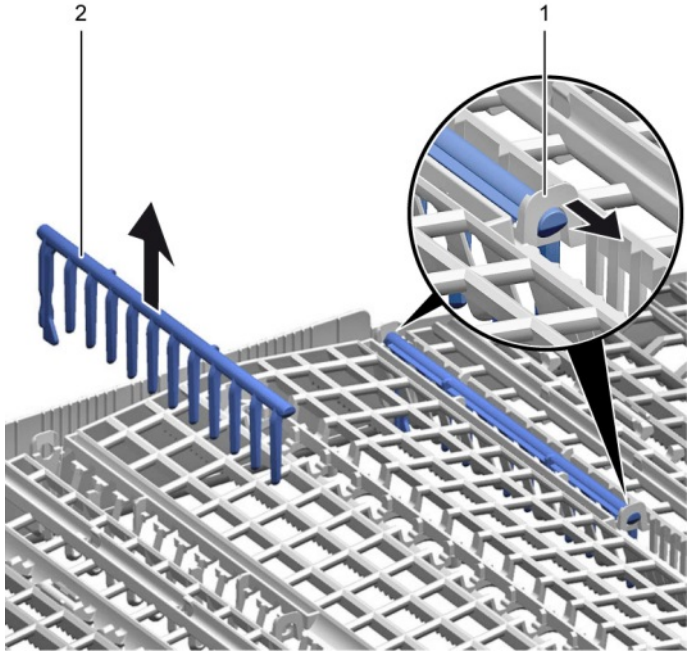

5. Kıvrımlı parçaları tırnaklardan dışarı çekin.

6. Tutuculardan ayırarak ön taraftaki metal çerçeveye bastırın.

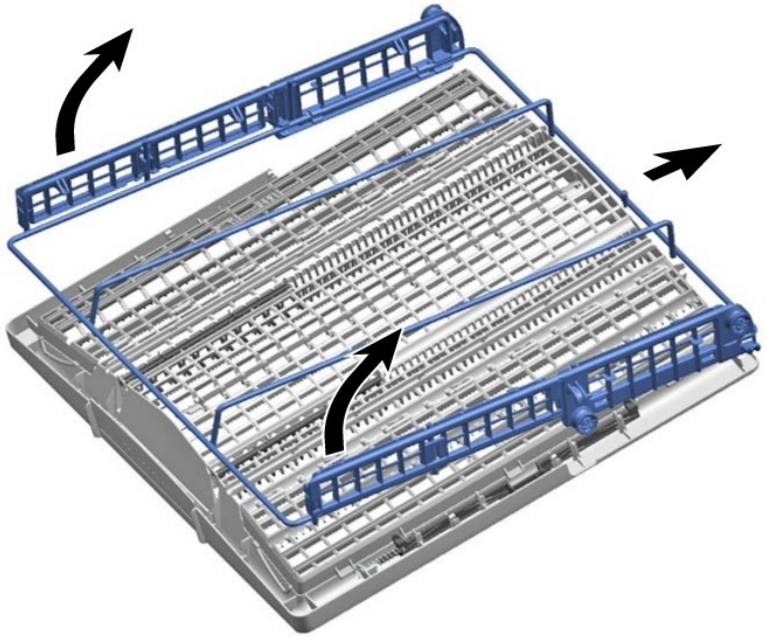

7. Metal çerçeveyi kılavuzdan geri itin.

4.3.2 varioDrawer'ın takılması

- Ters sıra ile monte edin.

Copyright by BSH Hausgeräte GmbH

4.4 Püskürtme kollarının değiştirilmesi

4.4.1 Püskürtme kolunun çıkartılması

1. Üst püskürtme kolunu gevşetin (1) ve çıkartmak için aşağıya doğru çekin (2).

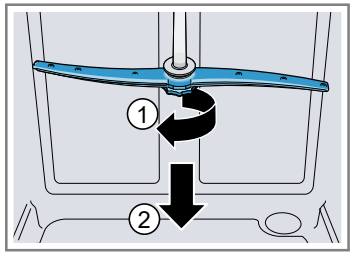

2. Alt püskürtme kolunu çıkartmak için aşağıya doğru çekin.

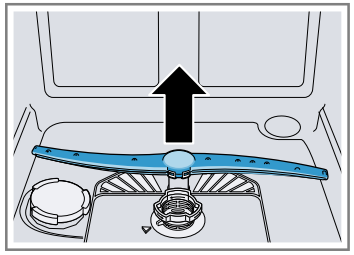

4.4.2 Püskürtme kolunun takılması

1. Alt püskürtme kolunu yerleştirin.
   ➡ Püskürtme kolu yerine oturur.
2. Üst püskürtme kolunu yerleştirin ve sıkıca yerine vidalayın.

Copyright by BSH Hausgeräte GmbH

4.5 Filtrelerin değiştirilmesi

4.5.1 Filtrenin çıkartılması

1. Kaba filtreyi saat dönüş yönünün tersine çevirin (1) ve filtre sistemini çıkartın (2).

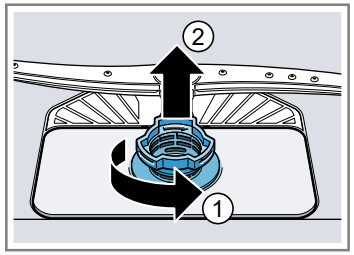

   Pompa kabına yabancı cisimlerin düşmediğini kontrol edin.

2. Mikro filtreyi çıkartmak için aşağı çekin.

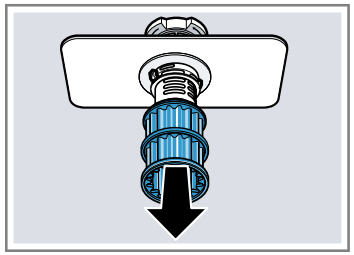

4.5.2 Filtrelerin takılması

1. Filtre sistemini tekrar birleştirin.
   Kaba filtredeki kilitleme tırnaklarının yerlerine oturduğundan emin olun.
2. Filtre sistemini cihaza yerleştirin ve kaba filtreyi saat dönüş yönünde çevirin.
   Ok işaretlerinin aynı hizada olduğundan emin olun.

Copyright by BSH Hausgeräte GmbH

4.6 Fırın tepsisi püskürtme kafasının takılması

1. Üst sepeti çıkartın.
2. Fırın tepsisi püskürtme kafasını tutucuya (1) yerleştirin ve sağa doğru çevirin (2).

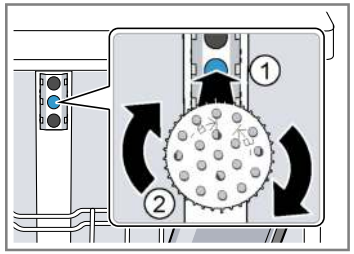

➡ Fırın tepsisi püskürtme kafası yerine oturur.

Copyright by BSH Hausgeräte GmbH

4.7 Güç kablosunu değiştirme

Ön koşul:

- Cihazın fişi çekilir.
- Cihaz, su beslemesinden ayrılır.
- Cihaza serbest erişim mümkün.

4.7.1 Güç kablosunu çıkarma

- Güç kablosunun fişini dikkatlice yukarı ve aşağı hareket ettirin ve elektrik prizinden çekin.

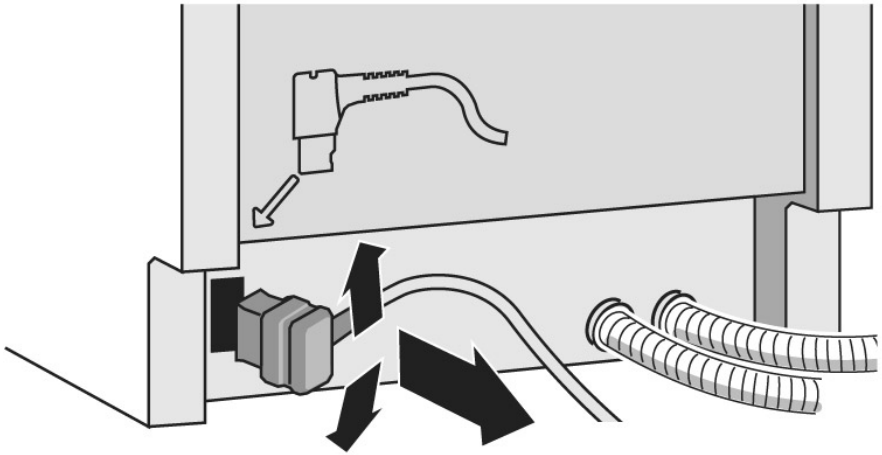

4.7.2 Güç kablosunu takma

DİKKAT!

Şebeke bağlantısında aşırı ısınma!

Yangın riski

- Fişi sesi duyulana kadar elektrik prize itin.

- Fiş duyulur şekilde yerine oturana kadar güç kablosunun fişini elektrik prizine takın.

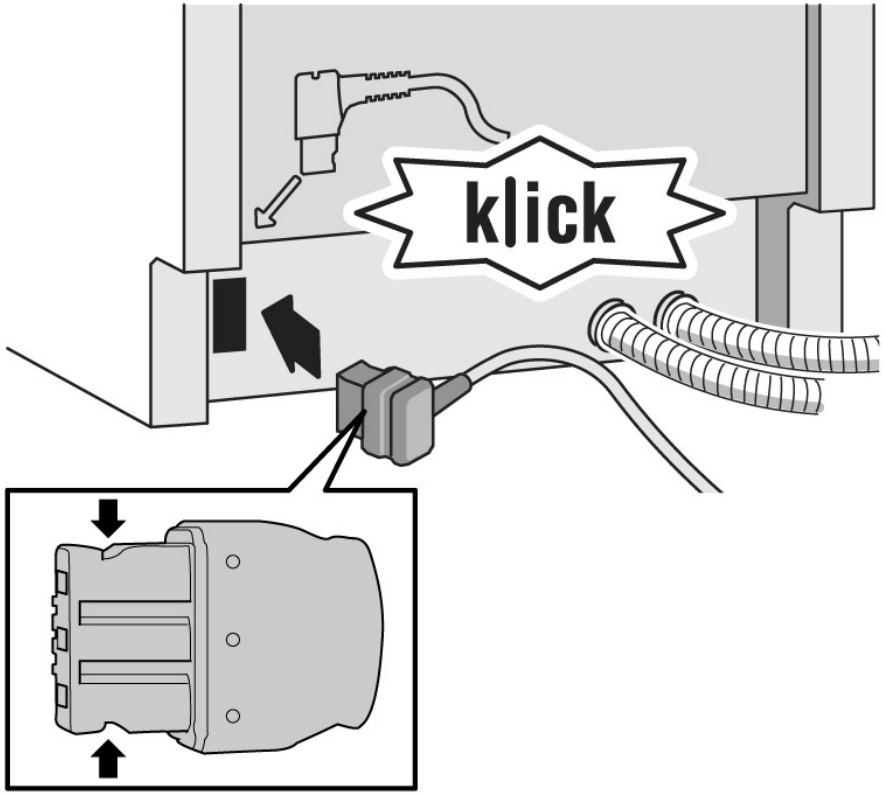

Copyright by BSH Hausgeräte GmbH

4.8 Deterjan kapağının değiştirilmesi

	Kaldıraç aracı olarak küçük bir tornavida kullanılabilir.

Ön koşul:

- Cihazın fişi çekilir.
- Cihaz, su beslemesinden ayrılır.
- Kapı açık olmalıdır.
- Deterjan kapağı açıldı.

4.8.1 Deterjan kabının çıkarılması

1. Deterjan kapağını 5 mm kaydırın.
2. Alt taraftaki deterjan kapağını kılavuz rayların dışına kaldırın ve üst taraftaki deterjan kapağını kılavuz rayların dışına çıkarın.
3. Yayı çıkartın.

4.8.2 Yay takma

1. Yayın uzun ucunu deterjan kabının montaj deliğine sokun (1).

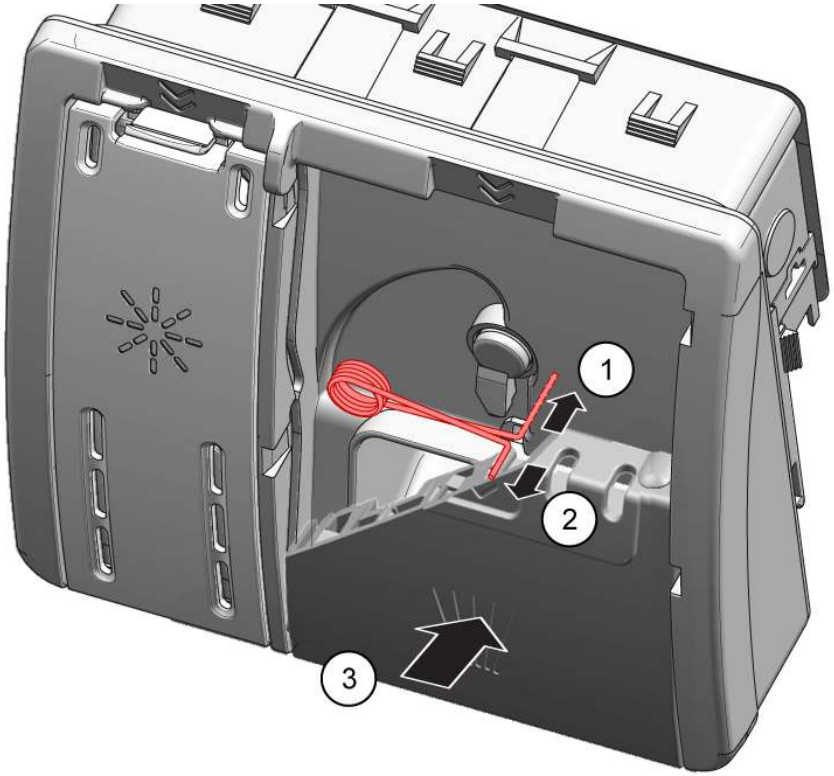

2. Yayın kısa ucunu deterjan kapağının montaj deliğine sokun (2).
3. Kapağa bastırarak yerine oturtun.

4.8.3 Deterjan kabı kapağının takılması

1. Deterjan kapağını tamamen açık konumdan 5 mm önce bir taraftaki kılavuz raylarına yerleştirin. Hafif bir kuvvet uygulayarak karşı tarafı kılavuz raylara bastırın.
2. Hafif bir kuvvet uygulayarak karşı tarafı kılavuz raylara bastırın.

Copyright by BSH Hausgeräte GmbH

4.9 Atık su pompa kapağının değiştirilmesi

Ön koşul:

- Sepet çıkartılmıştır.
- Filtreler çıkartılmıştır.→961

4.9.1 Atık su pompa kapağının çıkartılması

1. Mevcut suyu boşaltın.
   Gerekirse bir sünger kullanın.
2. Pompa kapağını bir kaşıkla kaldırarak çıkartın ve çapraz parçayla tutun.

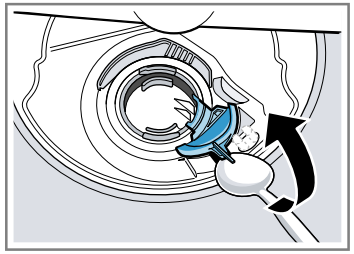

3. Pompa kapağını belirli bir açıyla içeri doğru kaldırın ve çıkartın.

4.9.2 Atık su pompa kapağının takılması

- Pompa kapağını yerleştirin (1) ve aşağı doğru bastırın (2).

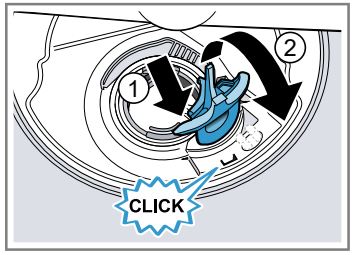

➡ Pompa kapağı yerine oturur.

Copyright by BSH Hausgeräte GmbH

4.10 Yan panelin değiştirilmesi

Ön koşul:

- Cihazın fişi çekilir.
- Cihaz, su beslemesinden ayrılır.
- Cihaza serbest erişim mümkün.
- Solo cihazlar: üst tabla sökülmüş olmalı.→955

4.10.1 Yan paneli çıkarma

1. Yan paneldeki vidaları sökün (1).

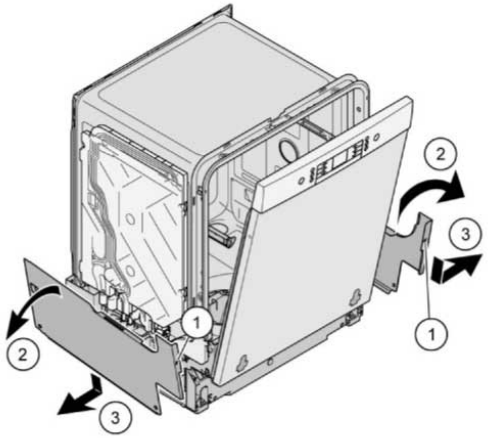

Resim 1: Tam ankastre

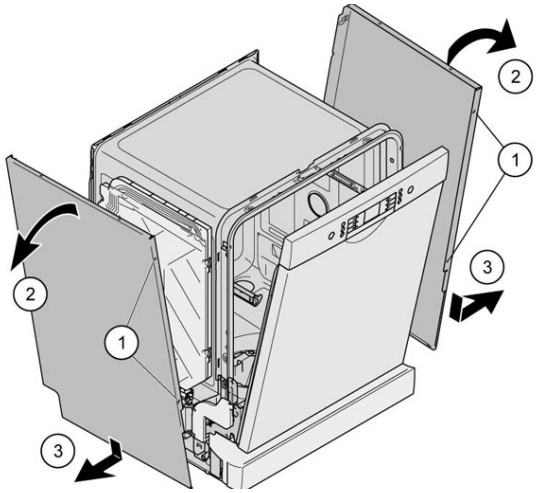

2. Yan paneli hafifçe dışa doğru eğin (2).
3. Yan paneli indirin ve taban oluğundan çekin (3).

Copyright by BSH Hausgeräte GmbH

4.10.2 Yan panelin takılması

1. Yan paneli taban plakasına yerleştirin.

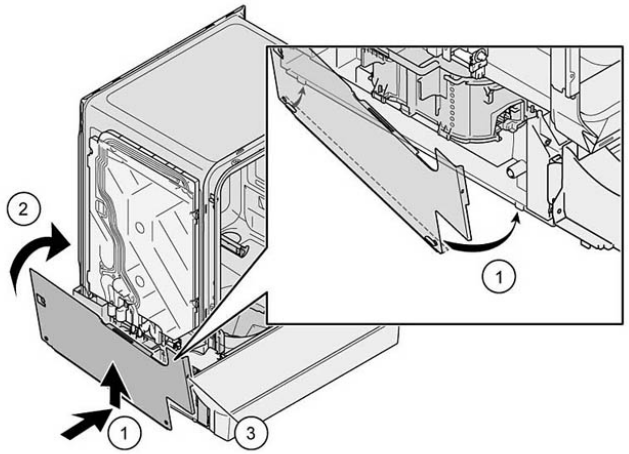

Resim 2: Tam ankastre

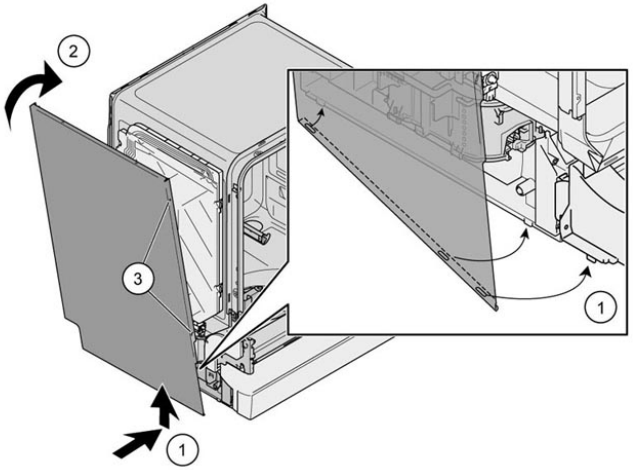

2. Yan paneli cihaza bastırın (2).
3. Yan paneli vidalarla sabitleyin (3).

Copyright by BSH Hausgeräte GmbH

4.11 Dış kapının değiştirilmesi

Ön koşul:

- Cihazın fişi çekilir.
- Cihaz, su beslemesinden ayrılır.

4.11.1 Dış kapının sökülmesi

	Aşağıda anlatılmış gibi vidaları sökün.

1. Kapıyı açın.
2. 4 adet vidayı sökün.

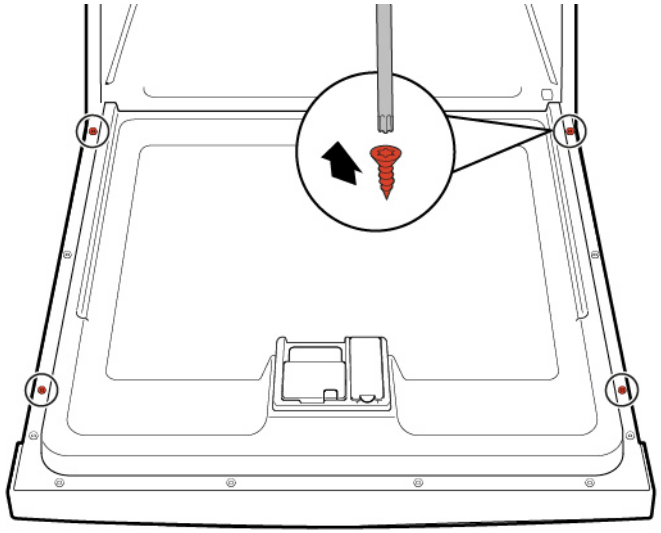

3.

	Kapıyı bir tarafından tutarak sabitleyin.

2 adet vidayı sökün.

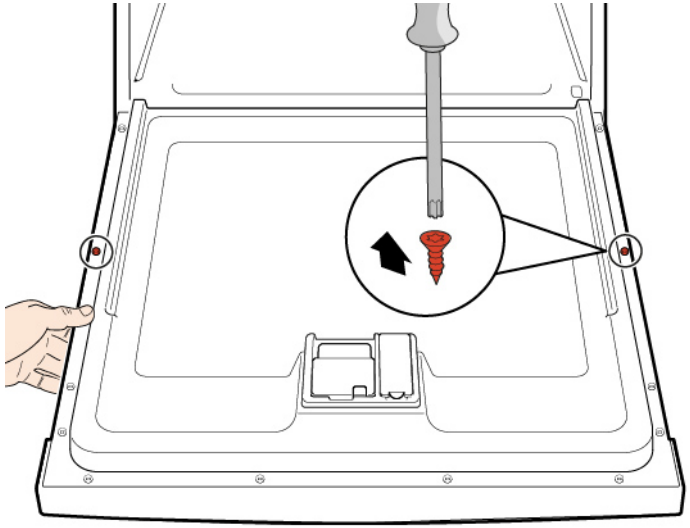

4.11.2 Dış kapının takılması

DİKKAT!

Yanlış yerleştirilmiş veya sabitlenmemiş kablolar!

Kablolama hasarı

- Kabloları yerleştirin ve yapışkan bant ile yerine sabitleyin.

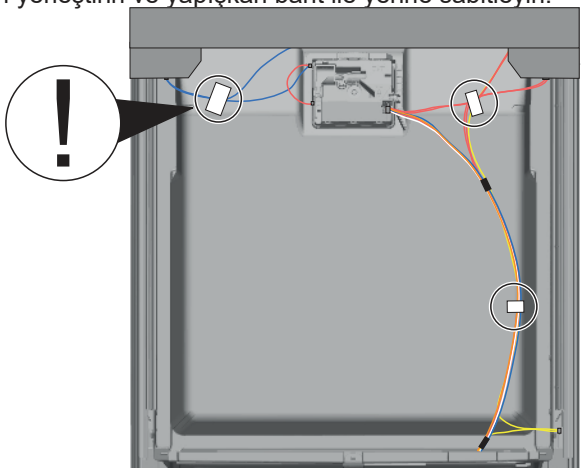

Copyright by BSH Hausgeräte GmbH

Ön koşul:

- Yalıtım keçesi, dış kapının iç kısmına doğru şekilde yerleştirilmiş ve sabitlenmiştir.
- Menteşeler dış kapıya yerleştirilir.

1. İç kapıyı sert bir şekilde kapatmayın.
2. Dış kapağı kontrol panelinin altına doğru itin (1).

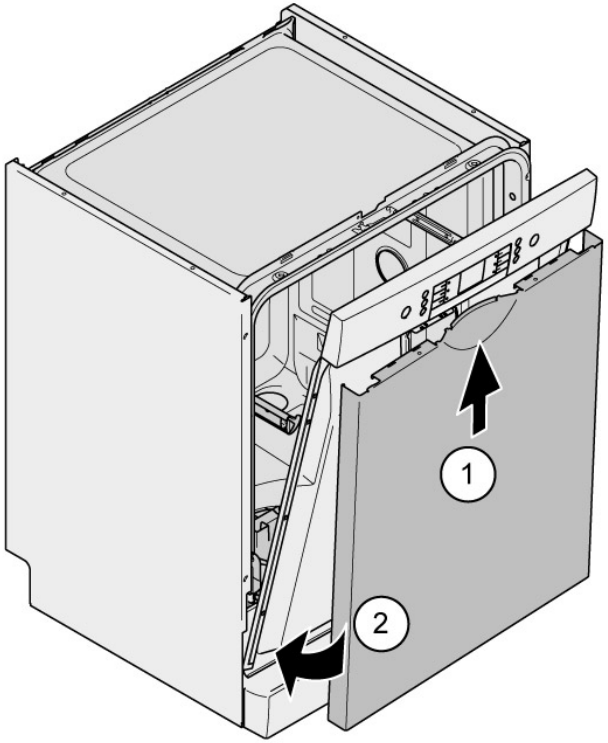

3. Dış kapağı iç kapağa doğru bastırın ve basılı tutun (2).
4. Kapıyı bir tarafından tutarak sabitleyin.

Kapağı açın ve onu iki adet vida ile emniyete alın (4 x 11 mm metal vidalar).

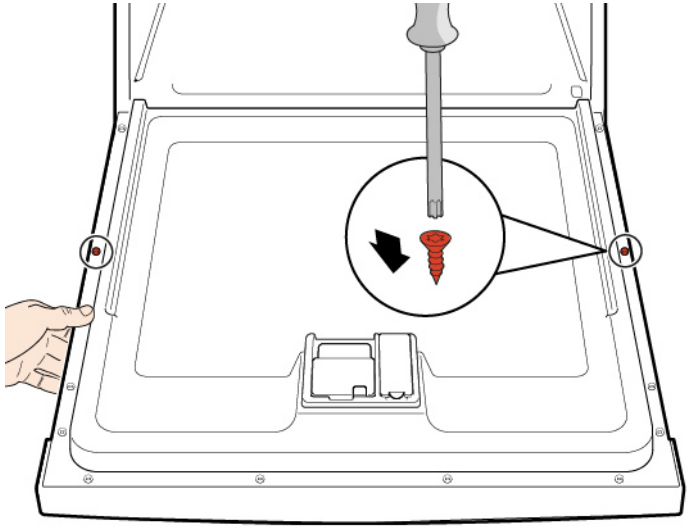

5. Dış kapağı dört adet vida ile emniyete alın (4 x 11 mm metal vidalar).

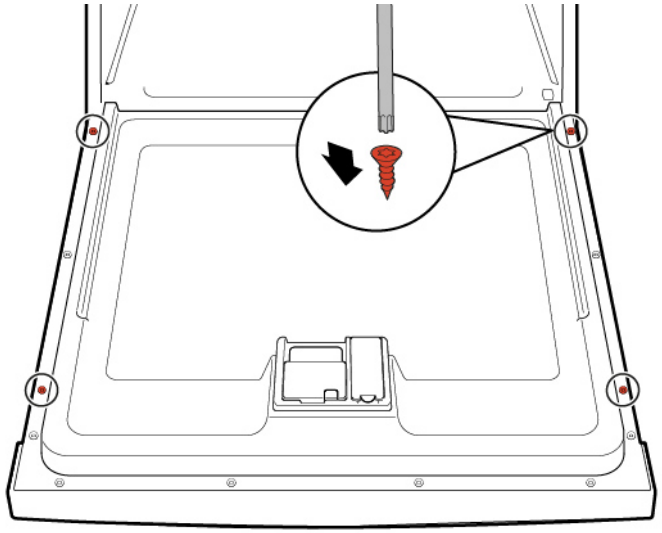

Copyright by BSH Hausgeräte GmbH

4.12 Kontrol panelinin değiştirilmesi

	İşletim kartı arızalıysa, tüm kontrol panelinin değiştirilmesi gerekir.

Ön koşul:

- Cihazın fişi çekilir.
- Cihaz, su beslemesinden ayrılır.
- Dış kapı sökülmüş olmalı.
- Dış kapı sökülmüş olmalı.

4.12.1 Kontrol panelini sökme

1. Elektrik bağlantılarını kontrol panelinden ve parlatıcı eksiklik sensöründen (1, 2) ayırın.

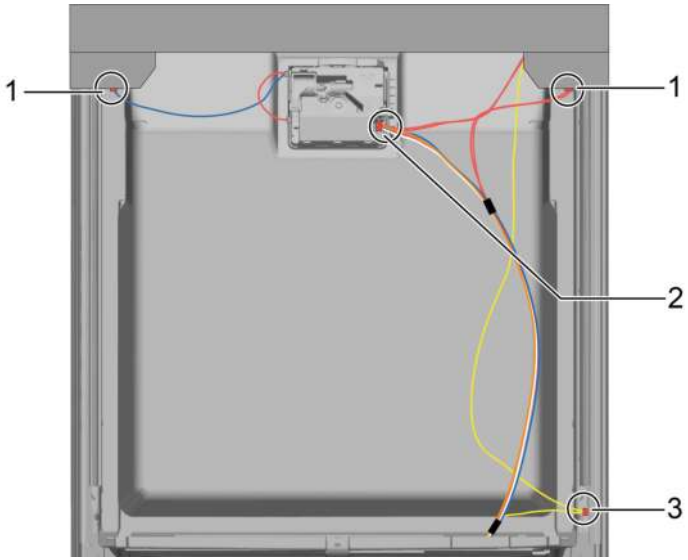

2. Toprak kablosunu (3) ayırın (isteğe bağlı).
3. Cihaz kapağını açın.
4. Kontrol panelini düşmemesi için tutun.
5. 6 adet vidayı sökün.

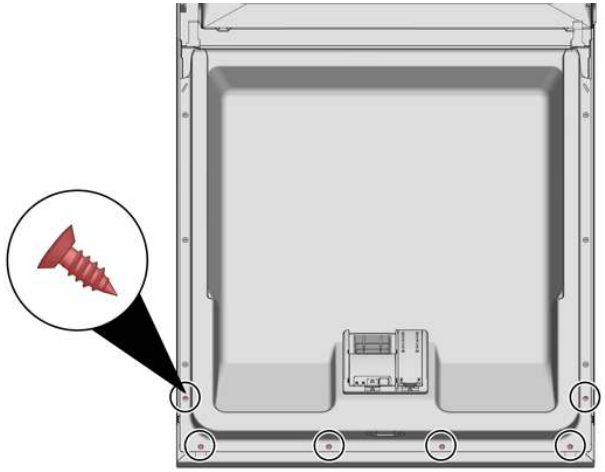

6. Kontrol panelini çıkarın.

4.12.2 Kontrol panelini takma

	4 x 16 mm vidalar kullanın.

- Ters sıra ile monte edin.

Copyright by BSH Hausgeräte GmbH

4.13 Kapı yaylarının sabitlenmesi

1. Germe ipi koruyucu kapağını çıkartın.

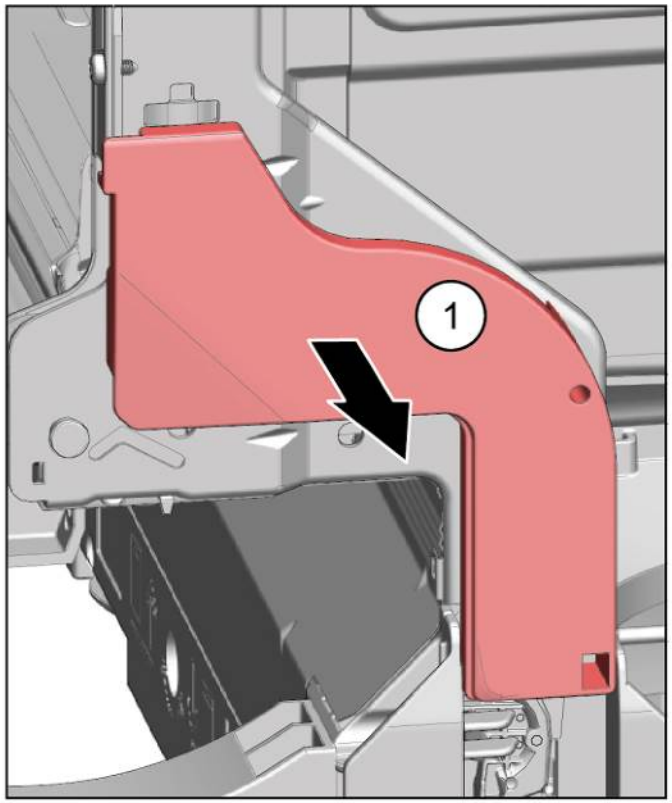

2. 1. Kapıyı hafifçe açın (1).
   2. Taşıyıcı tabandaki oluğa sabitleyin (2).
   3. Kapıyı yavaşça kapatın (3).

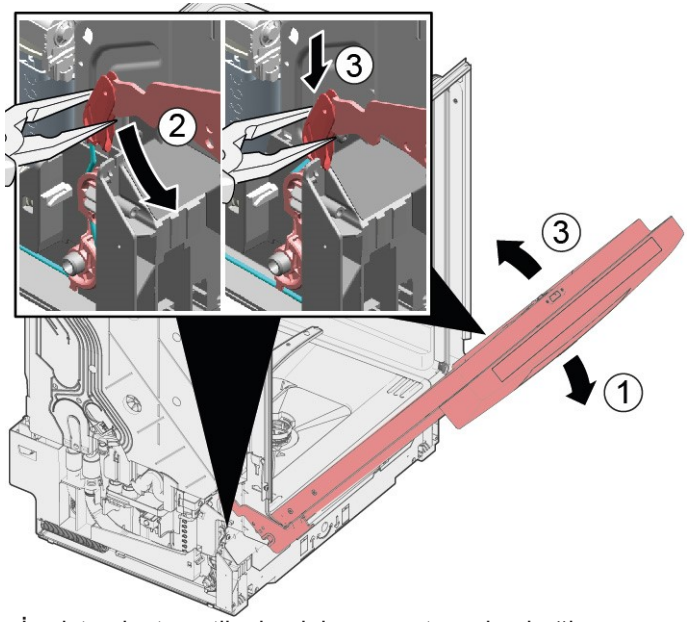

İp sistemi, otomatik olarak kapı menteşesine bağlanır.

Copyright by BSH Hausgeräte GmbH

3. 1. Kapıyı hafifçe kapatın (4).
   2. Oluğu arkaya kaydırın ve kapı menteşesini (5) serbest bırakın.
   3. Kapağı açın (6).

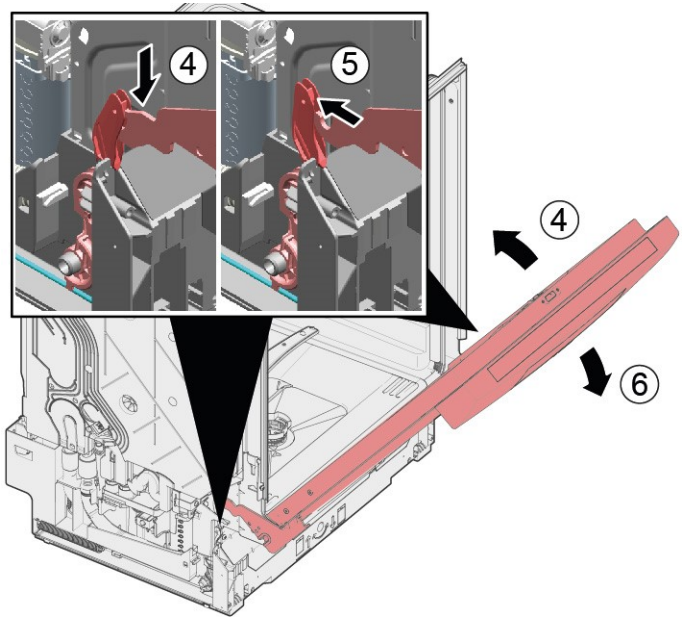

4. İşlemi, cihazın diğer tarafında tekrarlayın.

Copyright by BSH Hausgeräte GmbH

4.14 Ayak panelinin değiştirilmesi

	Ayaklar birebir aynıdır ve birbirleriyle değiştirilebilir.

Ön koşul:

- Cihazın fişi çekilir.
- Cihaz, su beslemesinden ayrılır.
- Dış kapı sökülmüş olmalı.
- Dış kapı sökülmüş olmalı.

4.14.1 Ayak panelinin sökülmesi

1.

	Hatalı sökme. Ayak parmağı paneli yan taraftan gevşetilir ve çıkarılırsa, iki braket kırılabilir. Yalnızca bir braket hasar görmüşse, braketler birbiriyle aynı olduğu için taraf değiştirilebilir. Tampon çıkarılırken tabanın ön kısmını ayağınız ile desteklemeniz önerilir. Bu şekilde tabanın arka kısmına aşırı yük binmesi engellenmiş olur.

2. Yataklara (1) bir tornavida sokun ve tırnakları aşağıya bastırarak serbest bırakın.

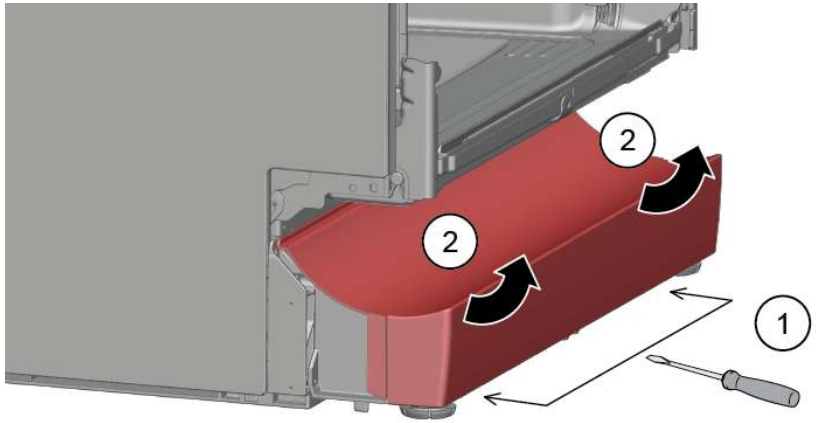

3. Paneli kaldırın.

4. Ayakları öne doğru çıkarın (1).

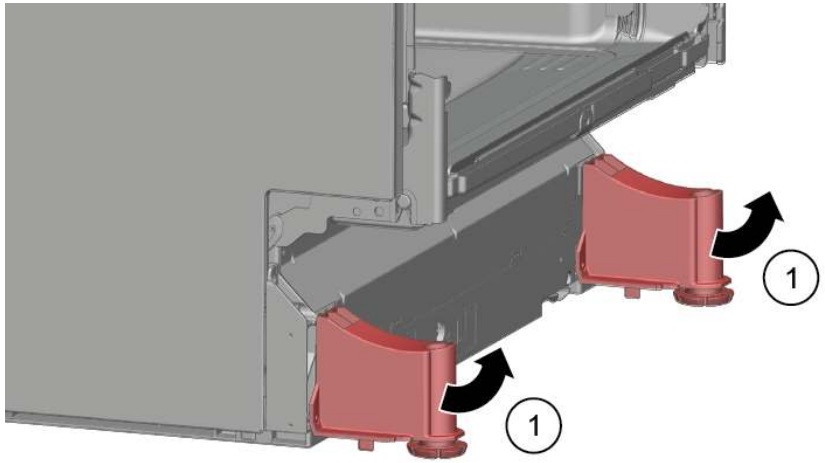

4.14.2 Ayak panelinin takılması

1. Ayakları yerleştirin.
2. Ayak panelini üstten takın (1) ve duyulur şekilde yerine oturana kadar aşağı doğru bastırın (2).

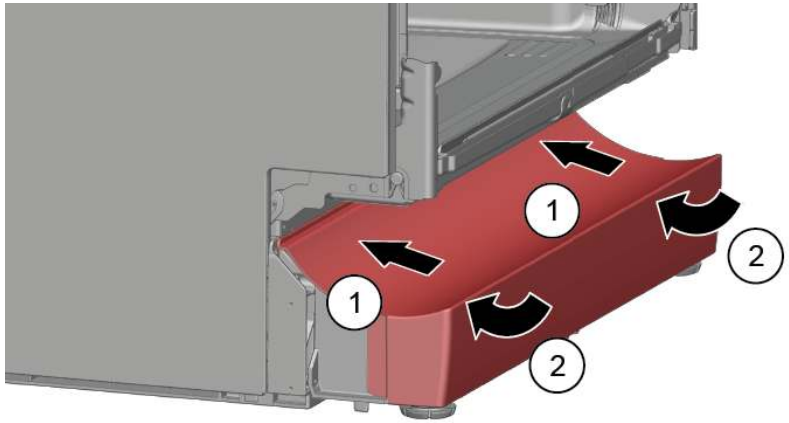

Copyright by BSH Hausgeräte GmbH

4.15 Taban soket plakasının değiştirilmesi

	Taban soketi plakası ön kısımın altındaki alanda bulunur.

Ön koşul:

- Cihazın fişi çekilir.
- Cihaz, su beslemesinden ayrılır.
- Panel (opsiyonel) sökülmüş olmalıdır.
- Dış kapı sökülmüş olmalı.
- Dış kapı sökülmüş olmalı.
- Uç panel sökülmüş olmalıdır (opsiyonel).→*973*

4.15.1 Taban soket plakasını çıkarma

1. 2 adet vidayı sökün (1).

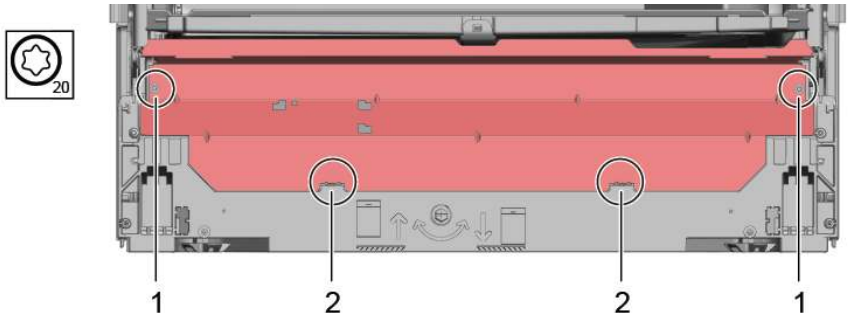

2. Tırnak bağlantılarını ayırın (2).

3. Taban soket plakasını dikkatlice öne doğru eğin (1).

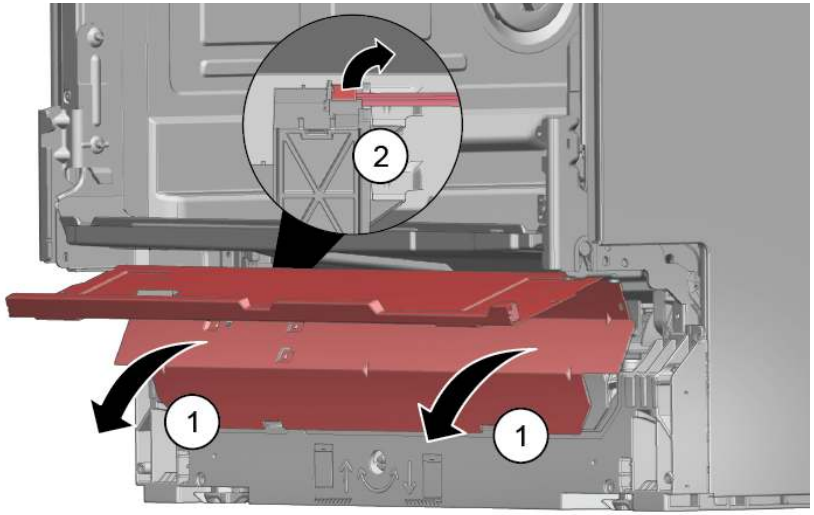

4.

	Model serisine bağlı olarak, EmotionLight 'ın fişi hala tabana sabitlenmiştir.

İtici tırnaktaki fişin kilidini açın ve arkaya doğru çekin (opsiyonel) (2).

4.15.2 Taban soket plakasının takılması

- Taban soket plakasını sökmenin tersi sırayla takın.

Copyright by BSH Hausgeräte GmbH

4.16 Taşma borusunun değiştirilmesi

	Taşma borusu, cihazın ön kısmında alt tarafta bulunur.

Ön koşul:

- Cihazın fişi çekilir.
- Cihaz, su beslemesinden ayrılır.
- Panel sökülmüş olmalıdır (opsiyonel).
- Dış kapı sökülmüş olmalı.
- Uç panel sökülmüş olmalıdır (opsiyonel).→*973*
- Taban soket sacı sökülmüş olmalı.→*974*

4.16.1 Taşma kanalının sökülmesi

	Kalan su ▪ Boşaltma hortumu söküldüğünde kalan su tabana akabilir. ▪ Şırınga yardımı ile su çekilebilir.

1. Tırnak mekanizmasını üst taraftan çıkartın (1, 2).

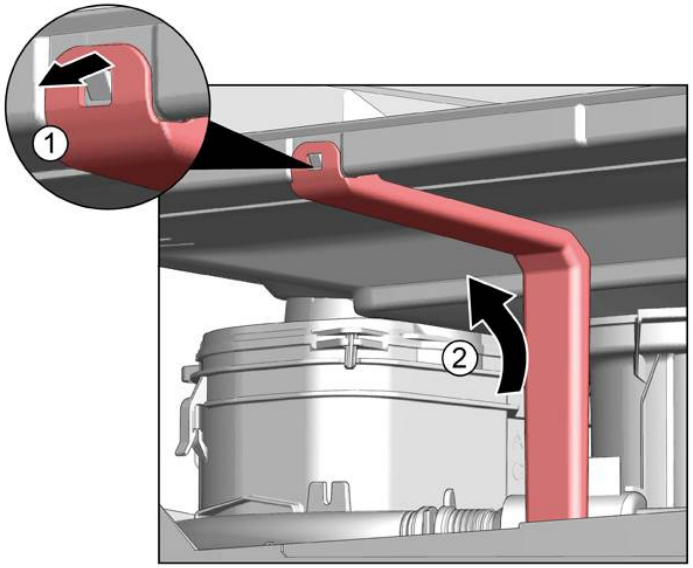

2. Üst tarafta tırnağı serbest bırakın.

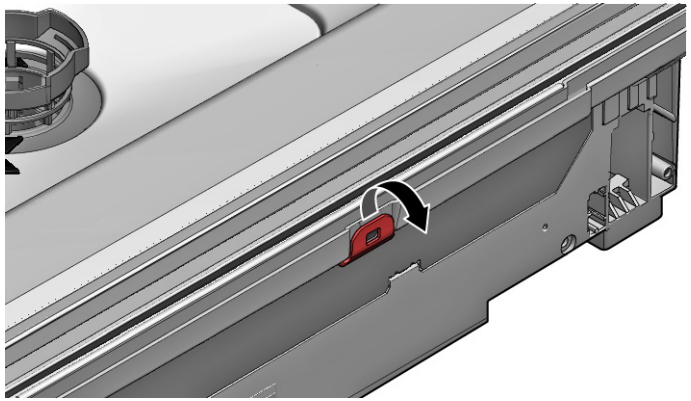

3. 1. Metal klipsin altına bir tornavida sokun (1).
   2. Metal klipsi dikkatlice serbest bırakın (2).

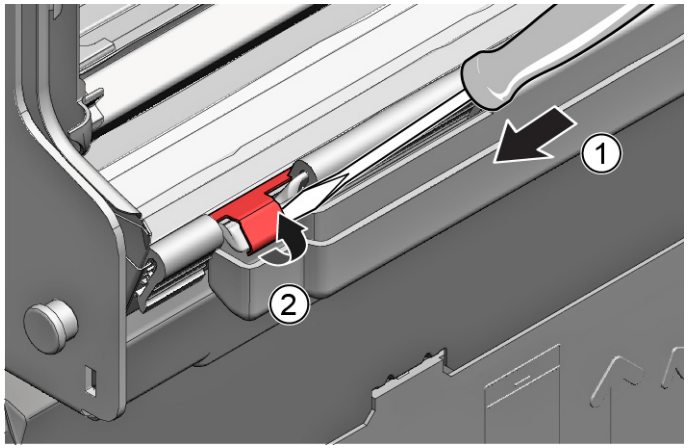

Copyright by BSH Hausgeräte GmbH

4. Taşma borusunu kaldırarak çıkartın.

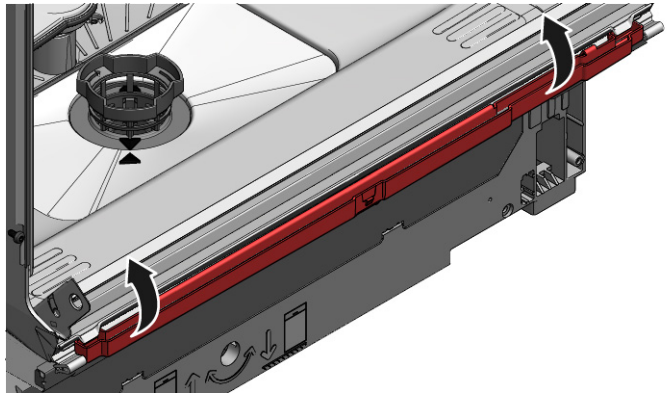

4.16.2 Taşma borusunun takılması

	Taşma borusunun yanlış takılması sonucu su hasarı meydana gelebilir! Taşma borusunu alt tarafta taşıyıcı taban kılavuzuna doğru şekilde yerleştirin. Taşma borusunu üst tarafta doğru bir şekilde yerine oturtun.

1. 1. Taşma borusunu yerleştirin (1).
   2. Taşma borusunu contanın içine kaydırın (2).
   3. Taşma borusunu contanın kılavuzuna bastırın (3).
   4. Taşma borusunu dikkatlice yerleştirin (4).
   5. Taşma borusunu oturtun (5).

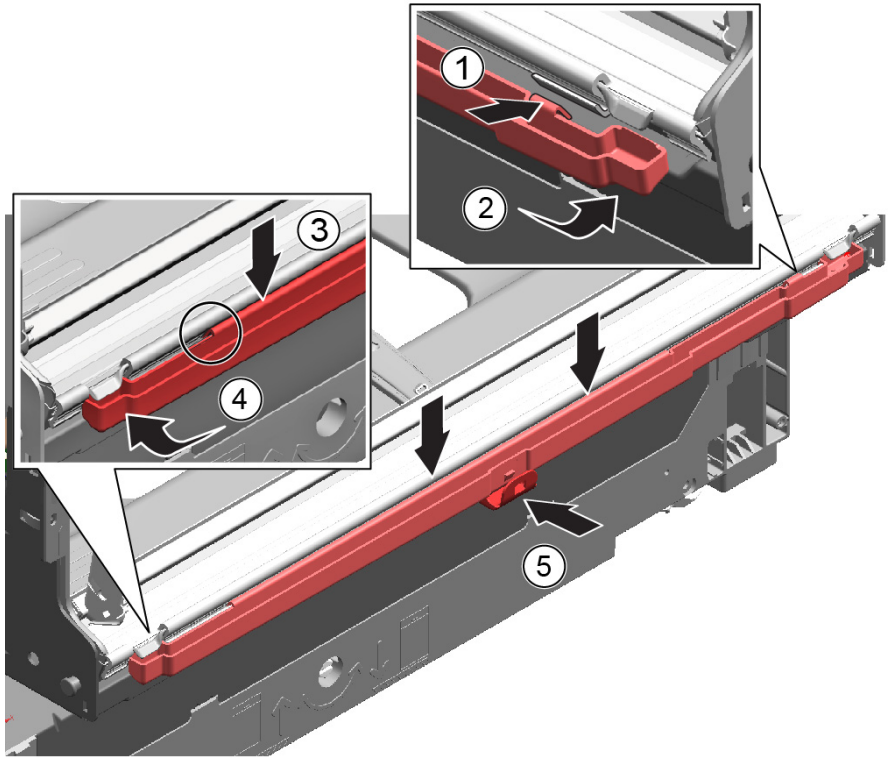

Copyright by BSH Hausgeräte GmbH

2. Sol ve sağ tarafta montajı kontrol edin.

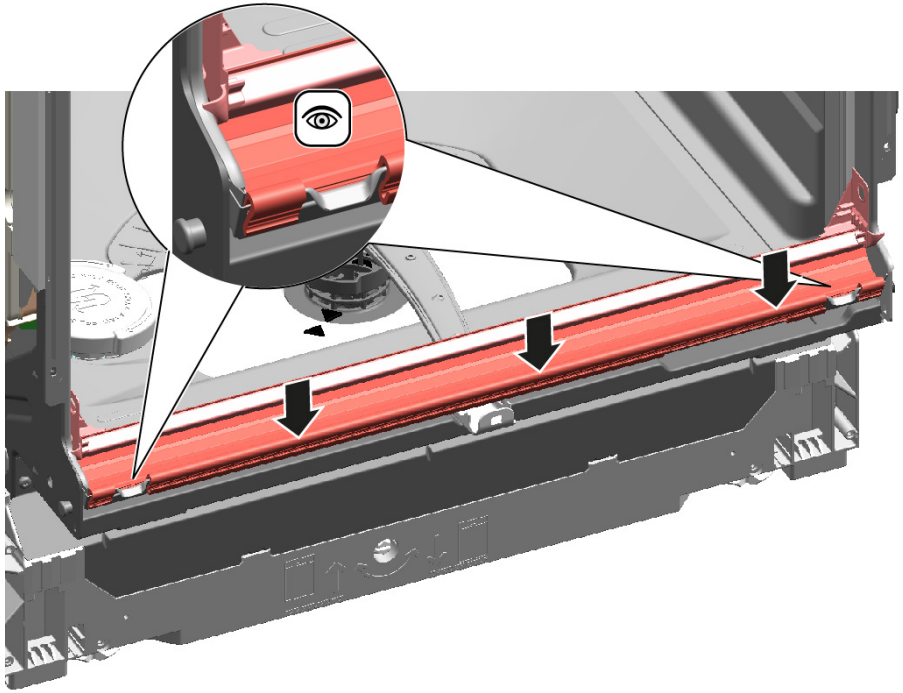

3. Sıkı oturduğunu kontrol edin.

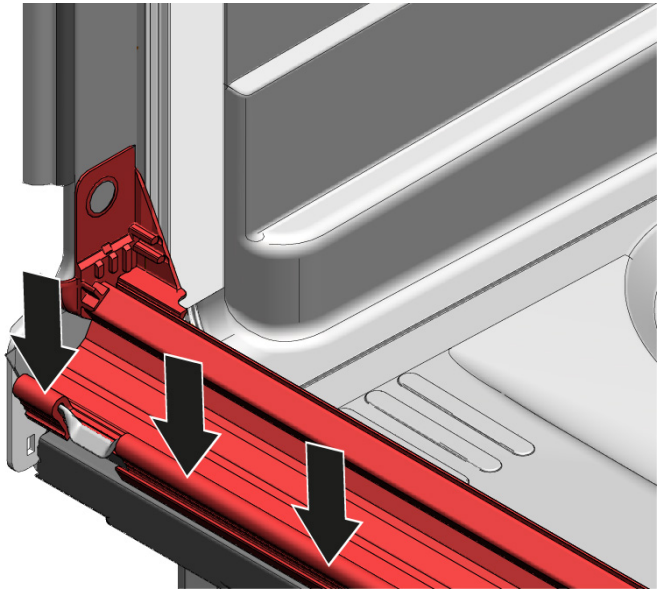

4. Sol ve sağ tarafa metal klipsi takın.

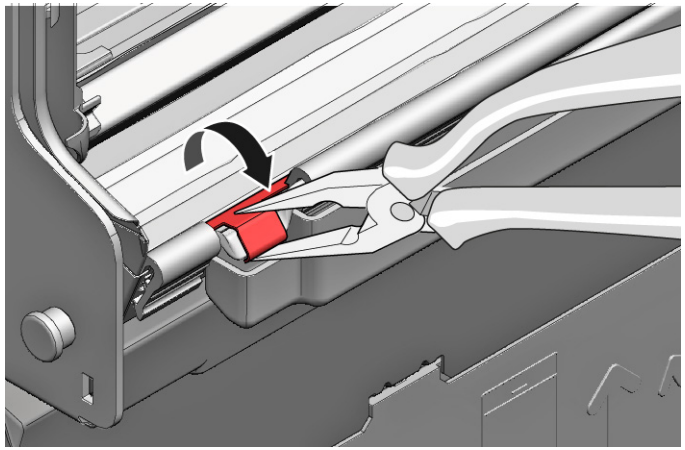

Copyright by BSH Hausgeräte GmbH

4.17 İç kapının değiştirilmesi

Ön koşul:

- Cihazın fişi çekilir.
- Cihaz, su beslemesinden ayrılır.

4.17.1 İç kapının çıkartılması

1. Vidaları sökün (1).
2. İç kapıyı yukarıya doğru sökün (2).

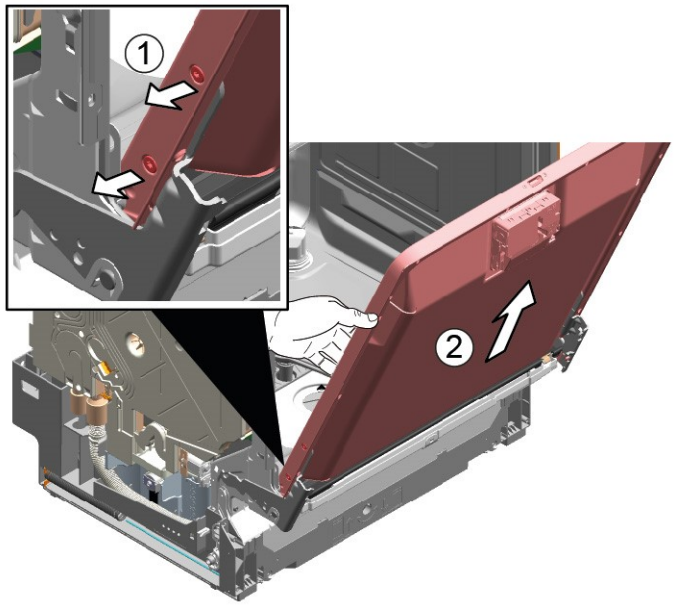

4.17.2 İç kapının takılması

1. Kapı contasını öne doğru katlayın.
2. İç kapıyı kapı contasının arkasına getirin.
3. İç kapıyı kapatın.
4. Kapı contasını yukarıya doğru katlayın.
   Yan parçalar yukarı bakar.
5. Kapı menteşesini yukarıya doğru hareket ettirin.
6. Kapı menteşesini vidalarla sabitleyin.
7. İç kapıyı kapı menteşesine yerleştirin.
8. İç kapıyı vidalarla sabitleyin.

Copyright by BSH Hausgeräte GmbH

4.18 Kapı menteşesinin değiştirilmesi

Ön koşul:

- Cihazın fişi çekilir.
- Cihaz, su beslemesinden ayrılır.
- Cihaza serbest erişim mümkün.
- Yan panel çıkartılmıştır.→966
- Dış kapı sökülmüş olmalı.
- İç kapı çıkartılmıştır.
- Kontrol paneli sökülmüş olmalı.→970
- Kapı yayları sabitlenmiştir.→971
- Uç panel sökülmüş olmalıdır.→973
- Taban soket sacı sökülmüş olmalı.→974
- Taşma kanalı çıkartılmıştır.→975

4.18.1 Kapı menteşesinin sökülmesi

1. 1. Tutma kancasını bir tornavida ile serbest bırakın (1).
   2. Kapı menteşesini öne doğru çekin (2).

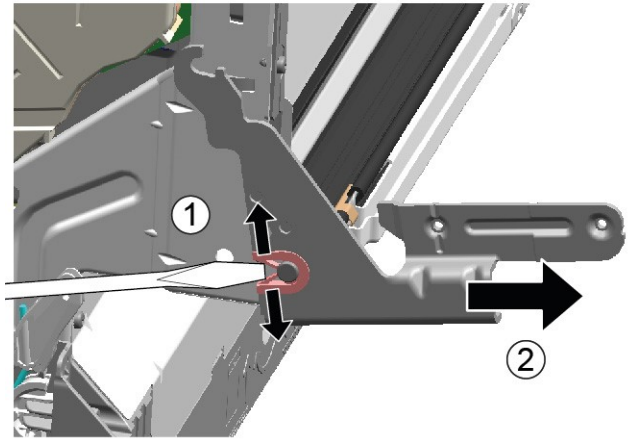

2. Kapı menteşesindeki topraklama bağlantısını serbest bırakın.

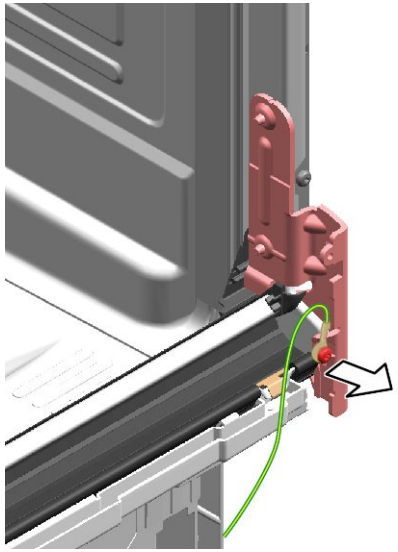

4.18.2 Kapı menteşesinin takılması

	TEHLİKE **Gerilim ileten parçalar nedeniyle elektrik çarpması tehlikesi!!** Onarımın düzgün yapılmaması nedeniyle elektrik çarpması sonucu hayati tehlike ▸ Elektrikli parçaların onarımı kalifiye bir elektrik uzmanı tarafından gerçekleştirilmelidir. ▸ Onarım sonrasında VDE 0701 veya ülkeye özel düzenlemeler uyarınca bir güvenlik testi gerçekleştirilmelidir.

Copyright by BSH Hausgeräte GmbH

1. 1. Menteşeyi cihaza yerleştirin (1).
   2. Menteşeyi cihaza kilitlenene dek aşağıya doğru hareket ettirin (2).

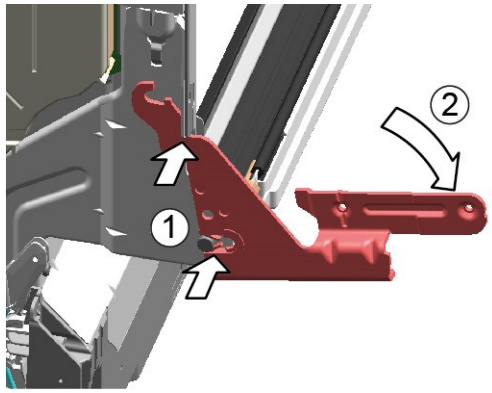

2. | | |
|---|---|
| i | Topraklama bağlantısının eksik olması, kapıda şebeke potansiyeline neden olabilir. |

Topraklama bağlantısını kurun.

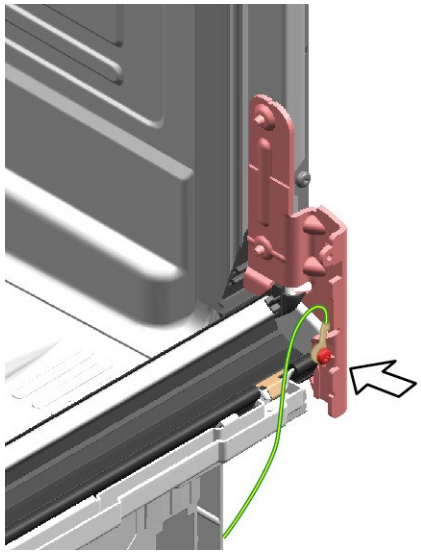

Copyright by BSH Hausgeräte GmbH

4.19 Kapı contasının (alt) değiştirilmesi

Ön koşul:

- Cihazın fişi çekilir.
- Cihaz, su beslemesinden ayrılır.
- Dış kapı sökülmüş olmalı.
- Taban soket sacı sökülmüş olmalı.→974
- Uç panel sökülmüş olmalıdır (opsiyonel).→973
- Kapı yayları sökülmüş olmalı.
- Kontrol paneli sökülmüş olmalı.
- Sağ alt bölümdeki kablo demeti tutucusu çıkartılmıştır.

4.19.1 Kapı contasının çıkartılması

1. Alt kapı contasındaki iki tespit klipsini çıkartın (1, 2).

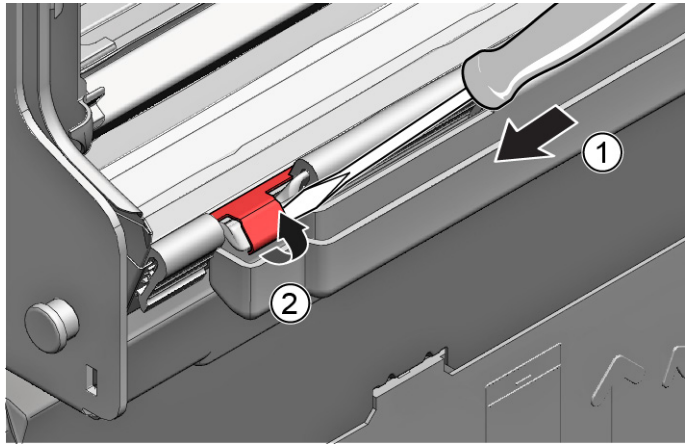

2. Taşma kanalını ayırın.

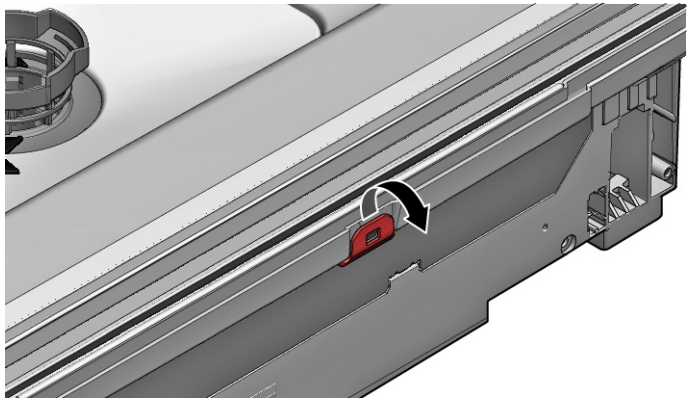

3. Taşma oluğunu kaldırarak çıkartın.

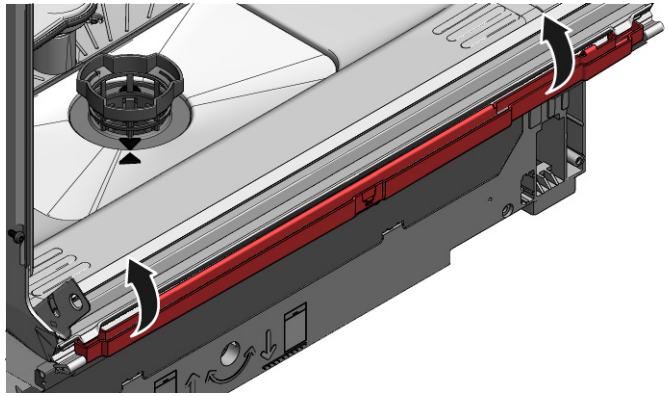

Copyright by BSH Hausgeräte GmbH

4. Alt kapı contasını iç kapıdan çıkartın.

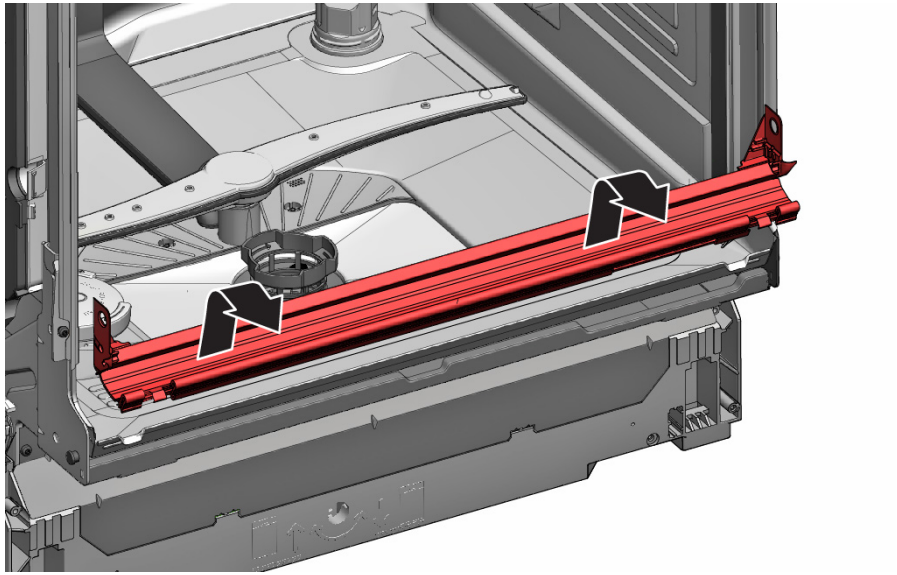

4.19.2 Kapı contasının takılması

1. Conta kapaklarını kapı contası ile birlikte conta rayının soluna ve sağına takın.

2. Kapı contasını menfez kapağı ile birlikte iç kapıya yerleştirin.
3. Kapı contasını iki tespit klipsiyle sabitleyin.

Copyright by BSH Hausgeräte GmbH

4.20 Kapı contasının (üst) değiştirilmesi

Ön koşul:

- Cihazın fişi çekilir.
- Cihaz, su beslemesinden ayrılır.

4.20.1 Kapı contasının sökülmesi

- Kapı contasını iç çerçeveden çıkartın.

4.20.2 Kapı contasının takılması

Kapı contası, takılmadan önce keserek doğru uzunluğa getirilmelidir. Uzunluk, 81 cm yüksekliğinde cihazlar için 1750 mm ve 86 cm yüksekliğinde cihazlar için 1850 mm'dir.

1. Uygun kapı contasını hazırlayın.
2. Sızdırmazlık profilinin doğru montaj konumunda olduğundan emin olun.

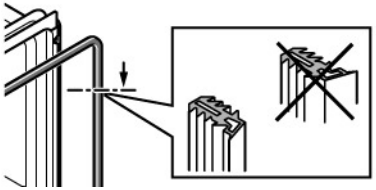

3. Beyaz nokta, sızdırmaz yatak şeridi ile aynı seviyede olmalıdır.

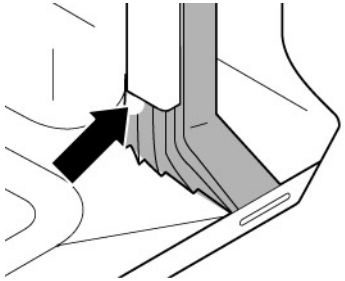

4. | | |
|---|---|
| | Conta, köşelerde dalgalı veya gerilmiş durumda olmamalıdır. Conta, uçlarda çapraz olarak kesilir ve ön tarafta kabın alt tarafına doğru incelir. |

   Conta ucunu, iç kapının altına ön tarafa düz şekilde yerleştirin. Conta, kabın yan tarafına mümkün olduğunca uzak durmalıdır.

➡ Doğru takılmış kapı contası:

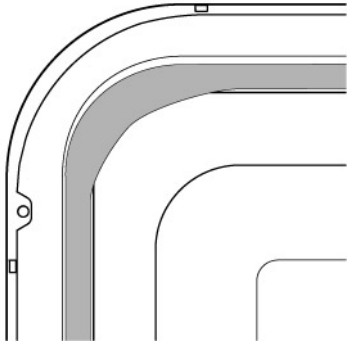

Copyright by BSH Hausgeräte GmbH

4.21 EmotionLight ışığının değiştirilmesi

	EmotionLight ışığı, durulama tankının üst ön dış bölgesinde yer almaktadır.

Ön koşul:

- Cihazın fişi çekilir.
- Cihaz, su beslemesinden ayrılır.
- Cihaza serbest erişim mümkün.
- Üst tabla sökülmüş olmalı (opsiyonel).
- Sağ yan panel çıkartılmıştır (isteğe bağlı).→966

4.21.1 EmotionLight ışığının çıkartılması

1. Arkadaki tutma kancasını ayırın (1).

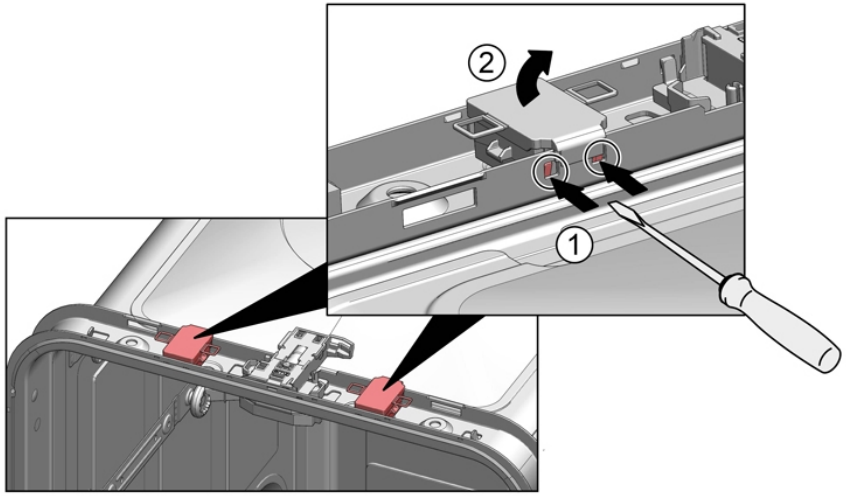

2. Tutucuyu yukarıya doğru çıkartın (2).
3. Fişi konnektörden çekin (cihazın ön tarafında sağ altta).
4. Elektrik bağlantısını güç modülünden ayırın.

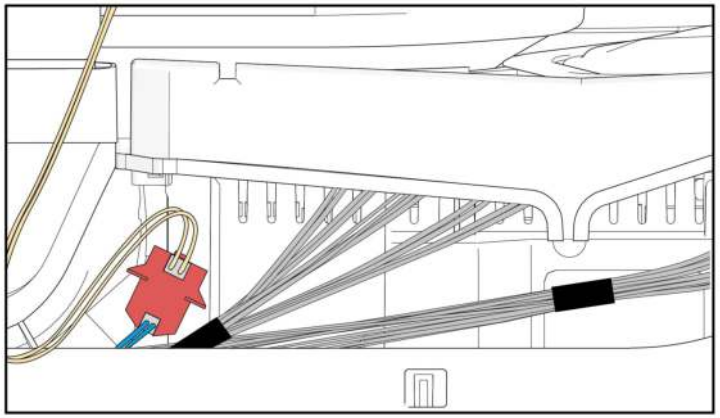

5. EmotionLight ışığını cihazdan çıkartın.

4.21.2 EmotionLight ışığının takılması

1. Tutucuyu durulama tankı çerçevesine yerleştirin (1).

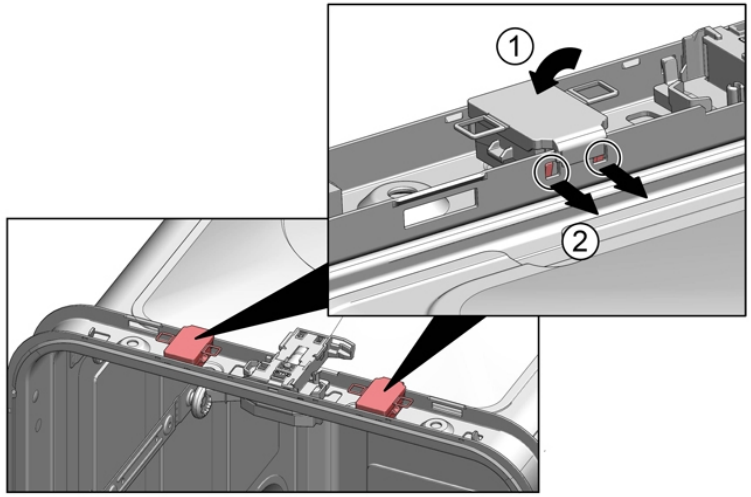

Copyright by BSH Hausgeräte GmbH

2. Tutma kancasını takın (2).
3.

	DİKKAT! **Yanlış montaj!** Kapı menteşesi bölgesindeki kablolar hasar görebilir. ▶ Kabloyu, kapı menteşesi bölgesine (plaka menteşesi ile durulama tankı arasında) hareketli parçalar tarafından hasar görmeyecek şekilde takın.

Kabloyu sağ alt tarafa takın.

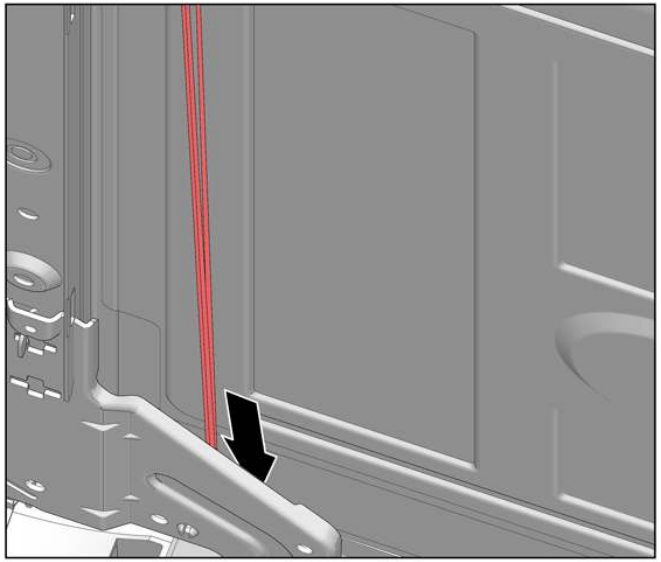

Copyright by BSH Hausgeräte GmbH

Resim 3: Düz kablo

4. Fişi takın.

Copyright by BSH Hausgeräte GmbH

4.22 TimeLight'ın (Zaman göstergesi) Değiştirilmesi

	TimeLight ışığını yalnızca komple parça olarak değiştirin. TimeLight modülü, taban soket plakasının arkasına monte edilmiştir.

Ön koşul:

- Cihazın fişi çekilir.
- Cihaz, su beslemesinden ayrılır.
- Uç panel sökülmüş olmalıdır.→973
- Taban soket plakası çıkartılmış ve döndürülmüş durumda.→974

4.22.1 TimeLight'ın sökülmesi

1. Tırnakları (1) hafifçe dışa doğru bükün.

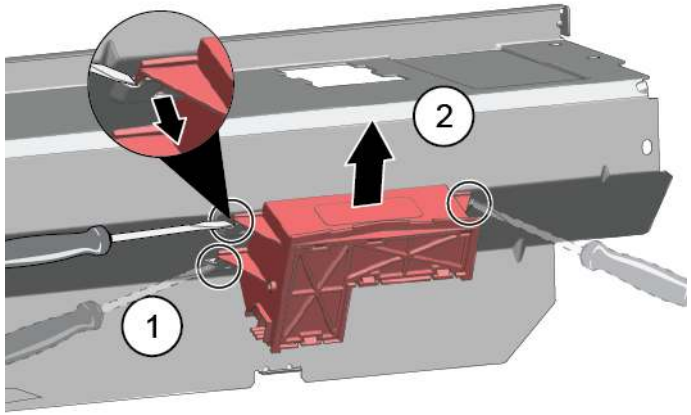

2. TimeLight modülü yukarı doğru çekerek cihazdan dışarı çıkarın (2).

4.22.2 TimeLight kurulumu

1. Tırnakları (1) tekrar geriye doğru bükün.

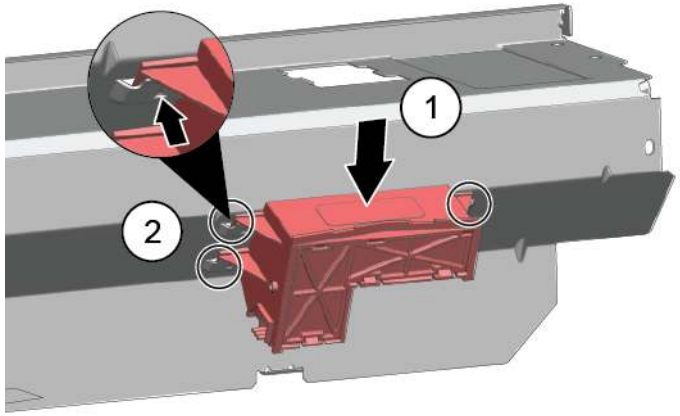

2. TimeLight modülü geri iterek yerine yerleştirin (2).
3. Elektrik bağlantısını bağlayın.

Copyright by BSH Hausgeräte GmbH

4.23 Gap illümination (aygınlatma) değiştirilmesi

Ön koşul:

- Cihazın fişi çekilir.
- Cihaz, su beslemesinden ayrılır.
- Dış kapı sökülmüştür.
- Kumanda paneli çıkartılmıştır.

4.23.1 Gap illümination'un (aygınlatma) sökülmesi

1. 1. Kabloyu tırnaktan (1) kurtarın.
   2. Elektrik bağlantısını işletim modülünden sökün (2).

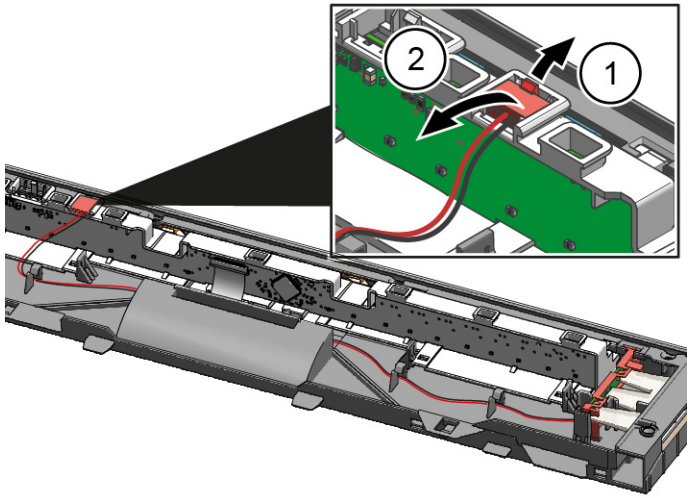

2. 1. Arkadaki tutma kancasını (1) ayırın.
   2. Işık plakasını çırakarın (2).

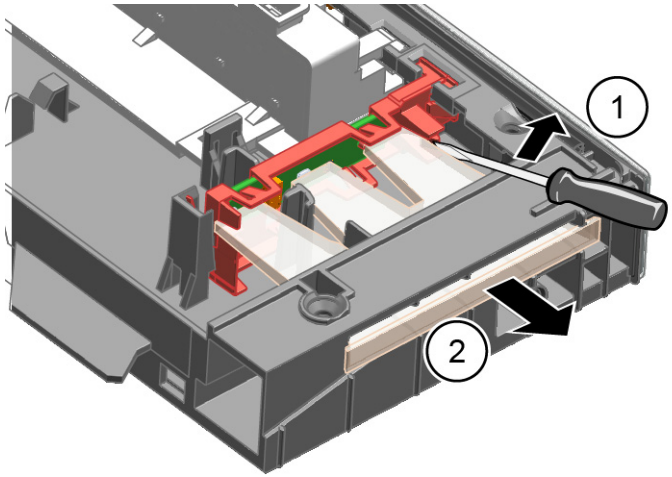

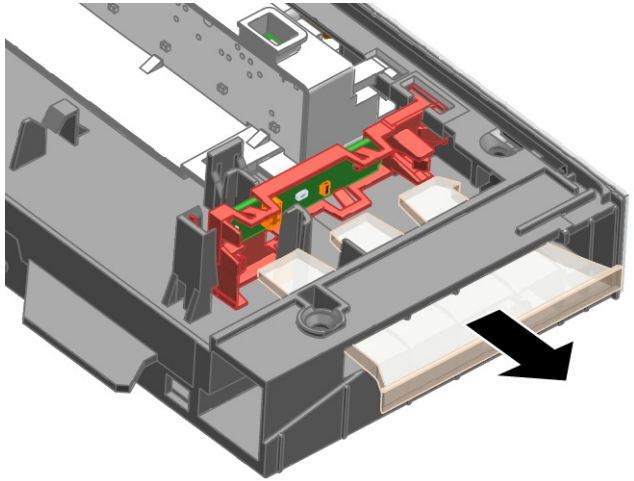

Copyright by BSH Hausgeräte GmbH

3. 1. Tutma kancasını sökünüz. (1).
   2. PCB'yi kart yuvası ile birlikte kaldırın ve işletim modülü çerçevesinden çıkarın (2).

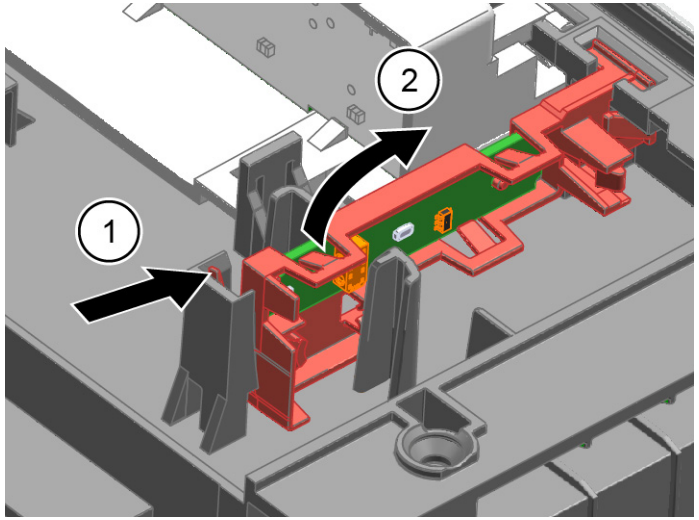

4.23.2 Gap illümination'ın (aygınlatma) kurulumu

1. PCB kart yuvasını işletim modülün çerçevesine yerleştirin.

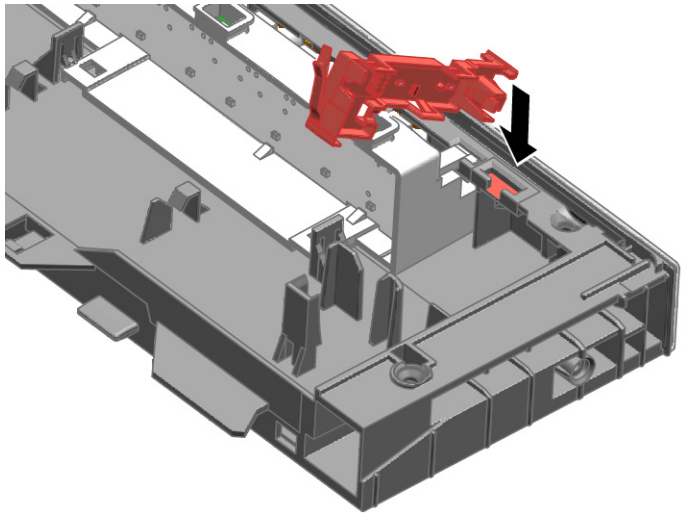

2. Bir "klik" sesiyle sıkıştırın.

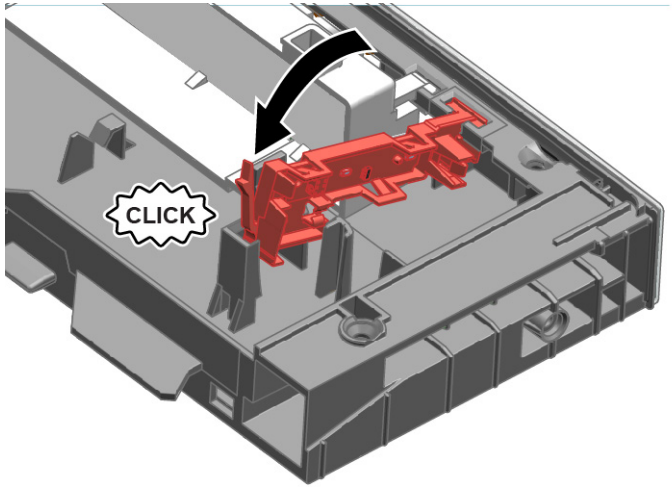

3. Fiber optik ışık kumaşını yerleştirin ve bir "klik" sesiyle sıkıştırın.

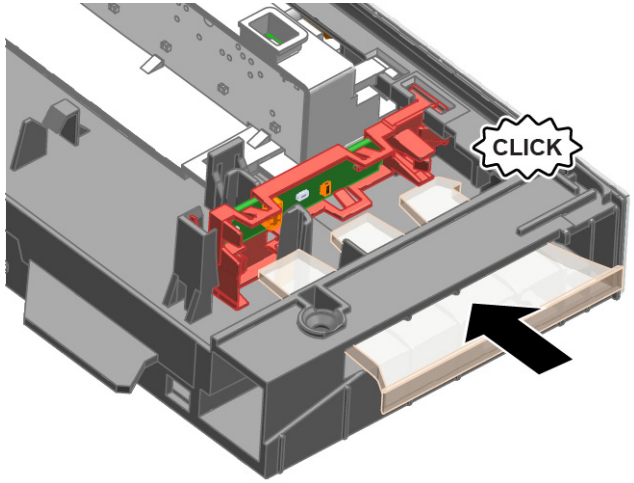

4. Kabloyu işletme modülüne bağlayın.

Copyright by BSH Hausgeräte GmbH