Haier

User Manual

Refrigerator-Freezer

EHD3PWDNP*206
EHD3PWDNP*186
HDPR3618DNP*
HDPW5618CN*
HDPW5618DN*
HDPW5620BN*
HDPW5620DN*
HDPW3618CN*
HTW3618DN*
HTW3618EN*
HTW7620*
HTR3618*
HTR3620*
HTW5618CN*
HTW5620CN*
HTW3620DN*
HTW5620DN*
HTW5620EN*
HTW5618EN*
HTW5618D*
HDPW3620*
HDPW5620*
HDPW7620*
HDPR1618*
HDPR1620*
HDPR3620*
HDPR3618*

EN
BG
CZ
DE
EL
ES
FR
HU
IT
NL
PL
PT
RO
SK
SL
DA
FI
HR
NO
SV
العربية
TR

EN

WARNING: Risk of fire/flammable material **EN**
The symbol indicates there is a risk of fire since flammable materials are used. Take care to avoid causing a fire by ingiting flammable material.

ПРЕДУПРЕЖДЕНИЕ: Опасност от пожар/запалим материал **BG**
Символът показва, че съществува опасност от пожар, тъй като се използват запалими материали. Внимавайте да не предизвикате пожар чрез подпалване на запалим материал.

VAROVÁNÍ: Nebezpečí Požáru/Hořlavého Materiálu **CZ**
Symbol označuje riziko požáru, protože byly použity hořlavé materiály. Dbejte na to, aby nedošlo ke vzniku požáru zapálením hořlavého materiálu.

WARNUNG: Brandgefahr/brennbares Material **DE**
Das Symbol weist auf Brandgefahr hin, da brennbare Materialien verwendet werden. Verhindern Sie die Entstehung von Branden, die durch entflammbare Materialien verursacht werden.

ΠΡΟΣΟΧΗ: Κίνδυνος φωτιάς/εύφλεκτο υλικό **EL**
Το σύμβολο υποδεικνύει ότι υπάρχει κίνδυνος φωτιάς επειδή χρησιμοποιούνται εύφλεκτα υλικά. Προσέχετε να αποφεύγετε την πρόκληση φωτιάς από ανάφλεξη εύφλεκτου υλικού.

ADVERTENCIA: Riesgo de incendio o mate rial inflamable **ES**
El símbolo indica que existe riesgo de incendio, dado que se utilizan materiales inflamables. Se debe procurar evitar incendios mediante la combustión de materiales inflamables.

ATTENTION: Risque d'incendie ou de matières inflammables **FR**
Le symbole montre qu'il y'a le risque de matériaux inflammables sont utilisés. Prendre soin d'éviter de provoquer un incendie en ingérant des matières inflammables.

FIGYELEM: Tűz / gyúlékony anyag veszélye **HU**
A szimbólum azt jelzi, hogy tűzveszély áll fenn, mivel gyúlékony anyagokat használnak. Ügyel jen arra, hogy ne tegyen rá tűzveszélyes gyúlékony anyagot.

ATTENZIONE: Rischio di incendio/materiale infiammabile **IT**
Il simbolo indica il rischio di incendio nel caso di utilizzo di materiali infiammabili. Fare attenzione ed evitare l'insorgere di incendi a causa della caombustione di materiali infiammabili.

WAARSCHUWING: Brandrisico / brandbaar materiaal **NL**
Het systeem geeft aan dat er een brandrisico bestaat aangezien brandbaar materiaal wordt gebruikt. Zorg ervoor dat er geen brand wordt veroozaakt door brandbaat materiaal te ont steken.

OSTRZEŻENIE: Ryzyko pożaru/materiał łatwopalny **PL**
Symbol wskazuje, ze istnieje ryzyko pożaru, ponieważ używane są materiały łatwopalne. Dbaj o to, aby uniknąć pożaru poprzez zapale nie łatwopalnego materiału.

AVISO: Risco de incêndio e material inflamável **PT**
O símbolo indica que existe um risco de incêndio, uma vez que são utilizados materiais inflamáveis. Tenha cuidado para evitar provocar um incêndio acendendo material inflamável.

AVERTISMENT: Risc de incendiu/material inflamabil **RO**
Simbolul indică că există risc de incendiu deoarece sunt folosite materiale inflamabile. Aveţi grijă şi evitaţi incendiile aprinzând materiale inflamabile.

VAROVANIE: Nebezpečenstvo požiaru/horľavý materiál **SK**
Symbol označuje nebezpečenstvo požiaru, pretože sa používajú horľavé materiály. Dávajte pozor, aby ste zabránili vzniku požiaru vznietením horľavého materiálu.

OPOZORILO: Nevarnost požara/vnetljiv material **SL**
Simbol označuje nevarnost požara, saj se uporabljajo vnetljivi materiali. Pazite, da ne povzročite požara z vžigom vnetljivega materiala.

ADVARSEL: Brandfare/brændbart materiale **DA**
Symbolet viser, at der er brandfare, da der er anvendt brændbart materiale. Sørg for at undgå en brand som følge af antændelse af brændbart materiale.

VAROITUS: Tulipalon vaara / syttyvää materiaalia **FI**
Symboli osoittaa tulipalon vaaraa, joka johtuu käytetyistä syttyvistä materiaaleista. Varo, ettet aiheuta tulipaloa sytyttämällä syttyvää materiaalia.

UPOZORENJE: Opasnost od požara / zapaljivi materijali **HR**
Simbol označava opasnost od požara jer se upotrebljavaju zapaljivi materijali. Pazite da ne prouzročite požar paljenjem zapaljivog materijala.

ADVARSEL: Fare for brann/brennbart materiale **NO**
Symbolet angir at det er fare tor brann siden brannfarlige materialer er brukt. Vær forsiktig så du unngår å forårsake brann ved å isolere brannfarlige materialer.

VARNING: Risk för brand/brandfarliga material **SV**
Symbolen indikerar att det finns en brandrisk eftersom brandtarliga material används. Var försiktig för att undvika att brandfarliga material fattar eld.

تحذير :خطر ان لاع حريق/مادة قابلة للاشتعا لا لعربية
دشا٦و الرمز الى وجودخطرنشوى حريق حعث بم استخدام الواد الشابلة للذشتعال . توخ الحتر كحتى 1كسدعا ق نشوى حرنق عن طريق اشعال مادة ق1باةلللشتغال.

UYARI: Yangın/yanıcı malzeme riski **TR**
Bu sembol, yanıcı malzemeler kullanıldığından yangın riski olduğunu gösterir. Yanıcı malzemeyi ateşleyerek yangına yol açmamaya özen gösterin.

5 Safety information
- Before first use 6
- Installation 6
- Daily use 7

10 Intended use

11 Product description

15 Control panel

16 Use
- Adjust the temperature for fridge 17
- Adjust the temperature for freezer 17
- Adjust the temperature for My Zone 17
- Super-Cool function 18
- Super-Frz function 19

24 Equipment

28 Energy saving tips

29 Care and cleaning

32 Troubleshooting

36 Installation

40 Technical data

46 Customer service

Please click the contents to look at the detail information.

CONTENTS

Thank you for purchasing a Haier Product.

Please read these instructions carefully before using this appliance. The instructions contain important information which will help you get the best out of the appliance and ensure safe and proper installation, use and maintenance.

Keep this manual in a convenient place so you can always refer to it for the safe and proper use of the appliance.

If you sell the appliance, give it away, or leave it behind when you move house, make sure you also pass this manual so that the new owner can become familiar with the appliance and safety warnings.

Accessories

Check the accessories and literature in accordance with this list:

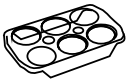

Egg tray

Energy lable

Warranty card

User manual

Ice cube tray

Door hinges

Hinge Cover

Cap insert

WARNING – Important Safety information

NOTICE-General information and tips

Environmental information

Disposal

Help protect the environment and human health. Put the packaging in applicable containers to recycle it. Help to recycle waste of electrical and electronic appliances. Do not dispose appliances marked with this symbol with the household waste. Return the product to your local recycling facility or contact your municipal office.

WARNING!

Risk of injury or suffocation!

Refrigerants and gases must be disposed of professionally. Ensure that the tubing of the refrigerant circuit is not damaged before being properly disposed of. Disconnect the appliance from the mains supply. Cut off the mains cable and dispose of it. Remove the trays and drawers as well as the door catch and seals, to prevent children and pets to get closed in the appliance.

Before switching on the appliance for the first time read the following safety hints!

WARNING!

Before first use

- Make sure there is no transport damage.
- Remove all packaging and keep out of children´s reach.
- Wait at least two hours before installing the appliance in order to ensure the refrigerant circuit is fully efficient.
- Handle the appliance always with at least two persons because it is heavy.

Installation

- The appliance should be placed in a well-ventilated place. Ensure a space of at least 10 cm above and around the appliance.
- Never place the appliance in a damp area or location where it might be splashed with water. Clean and dry water splashes and stains with a soft clean cloth.
- Do not install the appliance in direct sunlight or in the near of heat sources(e.g. stoves, heaters).
- Install and level the appliance in an area suitable for its size and use.
- Keep ventilation openings in the appliance or in the in-built structure clear of obstruction.
- Make sure that the electrical information on the rating plate agrees with the power supply. If it does not, contact an electrician.
- The appliance is operated by a 220-240 VAC/50 Hz power supply. Abnormal voltage fluctuation may cause the appliance to fail to start, or damage to the temperature control or compressor, or there may be an abnormal noise when operating. In such case, an automatic regulator shall be mounted.
- Do not use multi-plug adapters and extension cables.
- Do not locate multiple portable socket-outlets or portable power supplies at the rear of the appliance.
- Ensure that the power cable is not trapped by the refrigerator. Do not step on the power cable.

WARNING!

- Use a separate earthed socket for the power supply which is easy accessible. The appliance must be earthed.
  Only for UK: The appliance's power cable is fitted with 3-cord (grounding) plug that fits a standard 3-cord (grounded) socket. Never cut off or dismount the third pin (grounding). After the appliance is installed, the plug should be accessible.
- Do not damage the refrigerant circuit.

Daily use

- This appliance can be used by children aged from 8 years and above and persons with reduced physical, sensory or mental capabilities or lack of experience and knowledge if they have been given supervision or instruction concerning use of the appliance in a safe way and understand the hazards involved.
- Children aged from 3 to 8 years are allowed to load and unload, but not allowed to clean or install the refrigerating appliances.
- Keep away children under 3 years of age from the appliance unless they are constantly supervised.
- Children shall not play with the appliance.
- If cool gas or other inflammable gas is leaking in the vicinity of the appliance, turn off the valve of the leaking gas, open the doors and windows and do not unplug a plug in the power cable of the refrigerator or any other appliance.
- Notice that the appliance is set for operation at a specific ambient range between 10 and 43°C. The appliance may not work properly if it is left for a long period at a temperature above or below the indicated range.
- Do not place unstable articles (heavy objects, containers filled with water) on top of the refrigerator, to ovoid personal injury caused by falling or electric shock caused by contact with water.
- Do not pull on the door shelves. The door may be pulled slant, the bottle rack, may be pulled away, or the appliance may topple.
- Open and close the doors only with the handles. The gap between the doors and between the doors and the cabinet is very narrow. Do not extend your hands in these areas to avoid pinching your fingers. Open or close the refrigerator doors only when there are no children standing within the range of door movement.

WARNING!

- Do not store or use inflammable, explosive or corrosive materials in the appliance or in the vicinity.
- Do not store medicines, bacteria or chemical agents in the appliance. This appliance is a household appliance. It is not recommended to store materials that require strict temperatures.
- Never store liquids in bottles or cans (besides high percentage spirits) especially carbonated beverages in the freezer, as these will burst during freezing.
- Check the condition of food if a warming in the freezer has taken place.
- Do not set unnecessarily low temperature in the refrigerator compartment. Minus temperatures may occur at high settings. Attention: Bottles can burst
- Do not touch frozen goods with wet hands (wear gloves). Especially do not eat ice lollies immediately after removal from the freezer compartment. There is the risk to freeze or the formation of frost blisters. FIRST aid: keep immediately under running cold water. Do not pull away!
- Do not touch the inside surface of the freezer storage compartment when in operation, especially with wet hands, as your hands may freeze onto the surface.
- Unplug the appliance in the event of a power interruption or before cleaning. Allow at least 7 minutes before restarting the appliance, as frequent starting may damage the compressor.
- Do not use electrical devices inside the food storage compartments of the appliance, unless they are of the type recommended by the manufacturer.
  Maintenance / cleaning
- Make sure children are supervised if they carry out cleaning and maintenance.
- Disconnect the appliance from the electrical supply before undertaking any routine maintenance. Allow at least 5 minutes before restarting the appliance, as frequent starting may damage the compressor.

WARNING!

- Hold the plug, not the cable, when unplugging the appliance.
- Do not clean the appliance with hard brushes, wire brushes, detergent powder, petrol, amyl acetate, acetone and similar organic solutions, acid or alkaline solutions. Please clean with special refrigerator detergent to avoid damage.
- Do not scrape off frost and ice with sharp objects. Do not use sprays, electric heaters like heater, hair dryer, steam cleaners or other sources of heat in order to avoid damage to the plastic parts.
- Do not use mechanical devices or other means to accelerate the defrosting process, other than those recommended by the manufacturer.
- If the supply cord is damaged, it must be replaced by the manufacturer, its service agent or similarly qualified persons in order to avoid a hazard.
- Do not try to repair, disassemble or modify the appliance by yourself. In case of repair please contact our customer service.
- Eliminate the dust on the back of the unit at least once in the year to avoid hazard by fire, as well as increased energy consumption.
- Do not spray or flush the appliance during cleaning.
- Do not use water spray or steam to clean the appliance.
- Do not clean the cold glass shelves with hot water. Sudden temperature change may cause the glass to break.

Refrigerant gas information

WARNING!

The appliance contains the flammable refrigerant ISOBUTANE (R600a). Make sure the refrigerant circuit is not damaged during transportation or installation. Leaking refrigerant may cause eye injuries or ignite. If a damage has occurred, keep away open fire sources, thoroughly ventilate the room, do not plug or unplug the power cords of the appliance or any other appliance. Inform the customer service.

In case of eyes get into contact with the refrigerant, rinse immediately it under running water and call immediately the eye specialist.

CONTENTS

Intended use

This appliance is intended for cooling and freezing food. It has been designed exclusively for use in household and similar applications such as staff kitchen areas in shops, offices and other working environments; farm houses and by clients in hotels, motels and other residential type environments as well as in bed-and-breackfast and catering business. It is not intended for commercial or industrial use.

Changes or modifications to the device are not allowed. Unintended use may cause hazards and loss of warranty claims.

Standards and directives

This product meets the requirements of all applicable EC directives with the corresponding harmonised standards, which provide for CE marking.

NOTICE

Due to technical changes and different models, some of the illustrations in this manual may differ from model.
(HTW5620DN*, HTW5620CN*,HTW5620EN*)

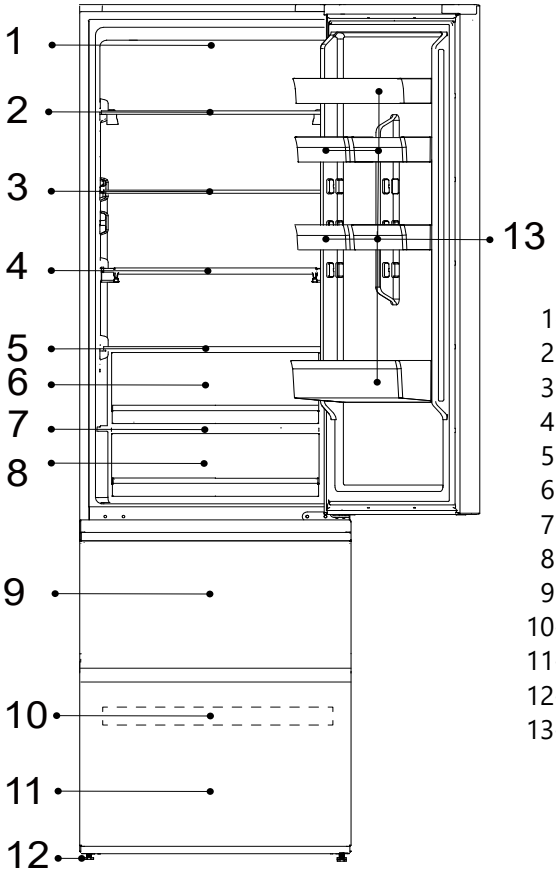

1-Refrigerator LED lamp
2-Wine rack
3-Glass shelf
4-Foldable shelf
5-Humidity Zone drawer cover
6-Humidity Zone drawer
7-My Zone drawer cover
8-My Zone drawer
9-Upper freezer storage drawer
10-Freezer tray
11-Lower freezer storage drawer
12-Adjustable feet
13-Door balcony

NOTICE

Due to technical changes and different models, some of the illustrations in this manual may differ from model.
(HTW7620AN*,HTW7620CN*, HTW7620DN*)

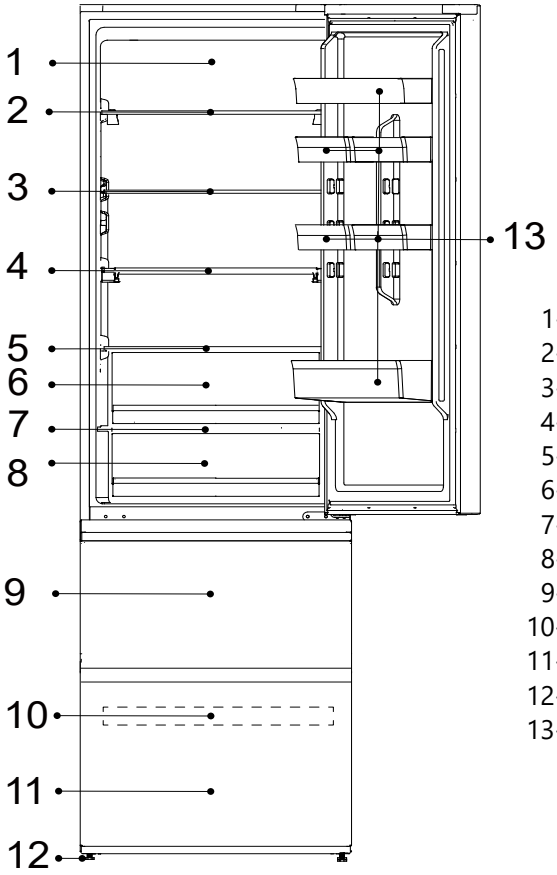

1-Daylight LED system
2-Wine rack
3-Glass shelf
4-Foldable shelf
5-Humidity Zone drawer cover
6-Humidity Zone drawer
7-My Zone drawer cover
8-My Zone drawer
9-Upper freezer storage drawer
10-Freezer tray
11-Lower freezer storage drawer
12-Adjustable feet
13-Door balcony

NOTICE

Due to technical changes and different models, some of the illustrations in this manual may differ from model.
（HTW7620DNG*）

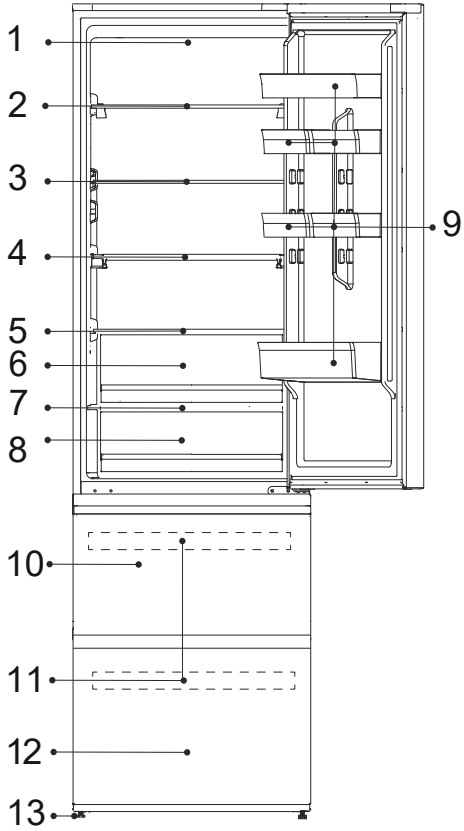

1-Daylight LED system
2-Wine rack
3-Glass shelf
4-Foldable shelf
5-Humidity Zone drawer cover
6-Humidity Zone drawer
7-My Zone drawer cover
8-My Zone drawer
9-Door balcony
10-Upper freezer storage drawer
11-Freezer tray
12-Lower freezer storage drawer
13-Adjustable feet

NOTICE

Due to technical changes and different models, some of the illustrations in this manual may differ from model.
(HTW5618DW*)

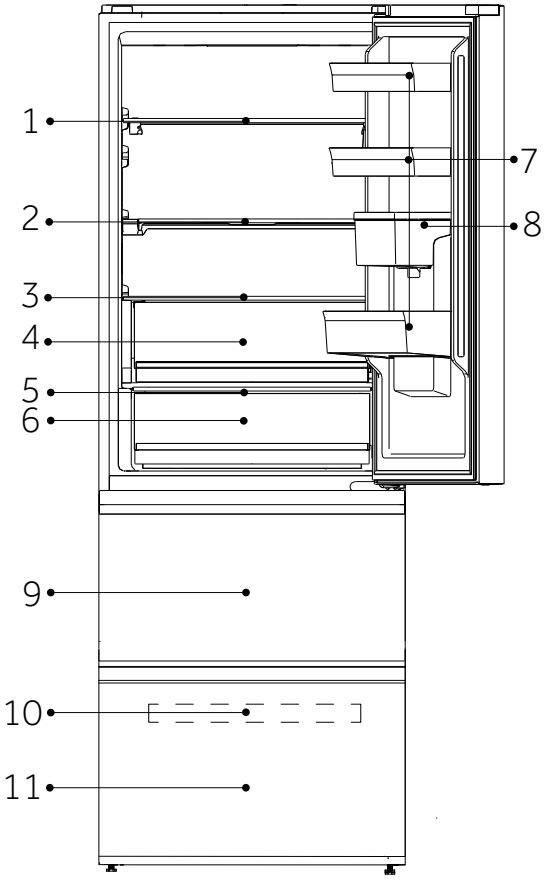

A: Refrigerator compartment

1-Wine rack
2-Foldable shelf
3-Humidity Zone drawer cover
4-Humidity Zone drawer
5-My Zone drawer cover
6-My Zone drawer
7-Door balcony
8-Water tank

B: Freezer compartment

9-Upper freezer storage drawer
10-Freezer tray
11-Lower freezer storage drawer

NOTICE

Due to technical changes and different models, some of the illustrations in this manual may differ from model.
(HTW5618DN*, HTW5618CN*, HTW5618EN*)

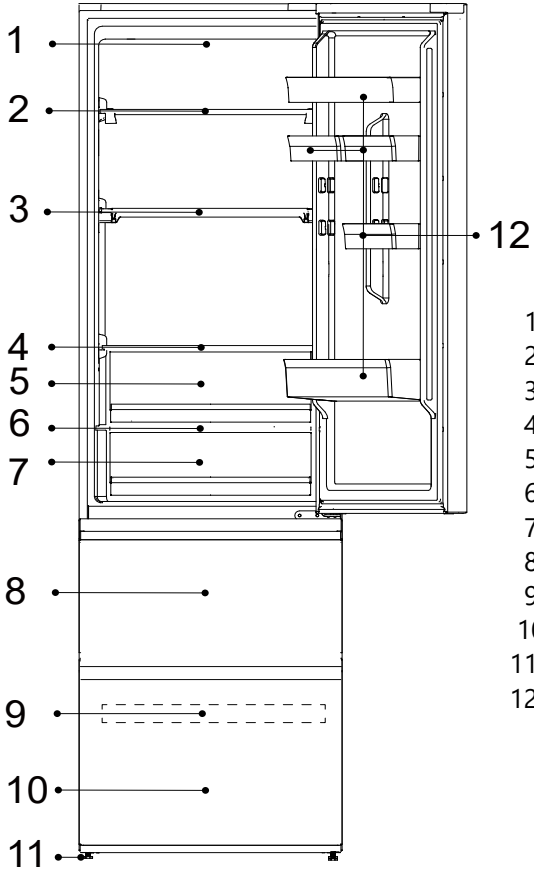

1-Refrigerator LED lamp
2-Wine rack
3-Foldable shelf
4-Humidity Zone drawer cover
5-Humidity Zone drawer
6-My Zone drawer cover
7-My Zone drawer
8-Upper freezer storage drawer
9-Freezer tray
10-Lower freezer storage drawer
11-Adjustable feet
12-Door balcony

CONTENTS

NOTICE

Due to technical changes and different models, some of the illustrations in this manual may differ from model.
(HTR3620CN*, HTR3620EN*)

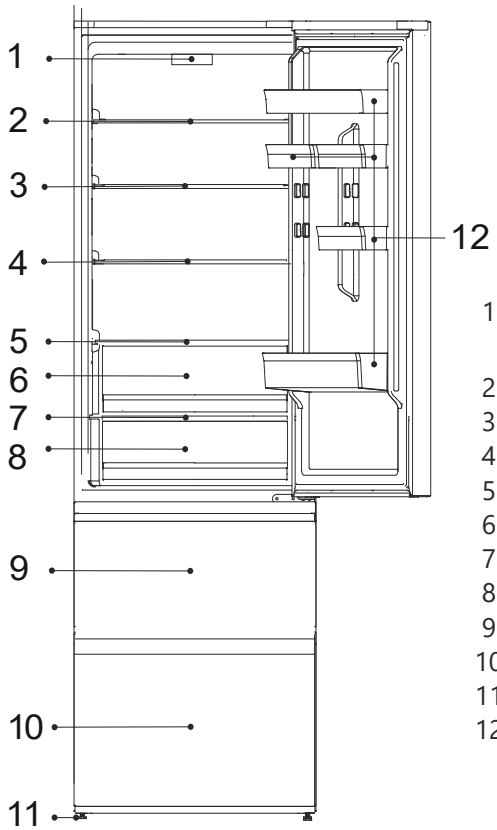

1-Control pannel and Refrigerator LED lamp
2-Glass shelf
3-Glass shelf
4-Glass shelf
5-Glass shelf
6-Freshbox drawer
7-drawer cover
8-Fresh 0°C zone drawer
9-Upper freezer storage drawer
10-Lower freezer storage drawer
11-Adjustable feet
12-Door balcony

NOTICE

Due to technical changes and different models, some of the illustrations in this manual may differ from model.
(HTW3620DN*)

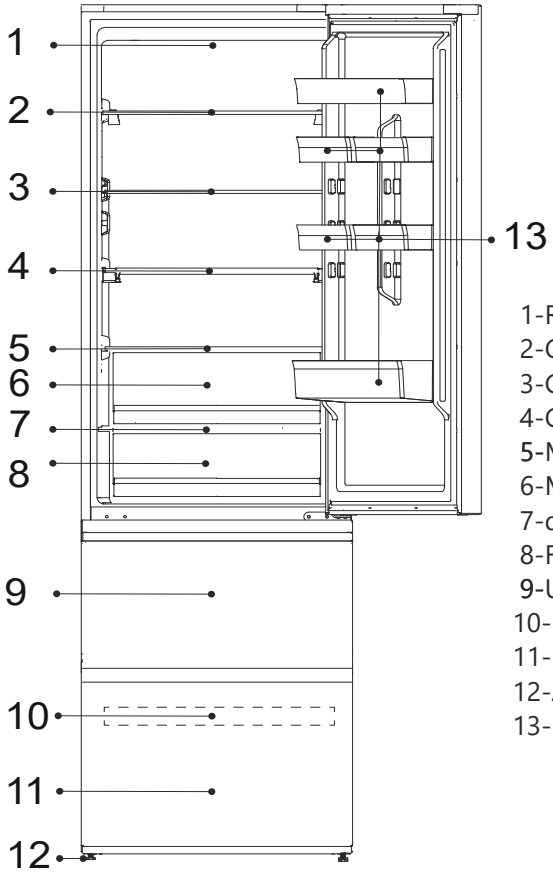

1-Refrigerator LED lamp
2-Glass shelf
3-Glass shelf
4-Glass shelf
5-My Zone drawer c
6-My Zone drawer
7-drawer cover
8-Freshbox drawer
9-Upper freezer storage dr
10-Freezer tray
11-Lower freezer storage drawer
12-Adjustable feet
13-Door balcony

NOTICE

Due to technical changes and different models, some of the illustrations in this manual may differ from model.
(HTW3618DN*, HTW3618CN* ,HTW3618EN*)

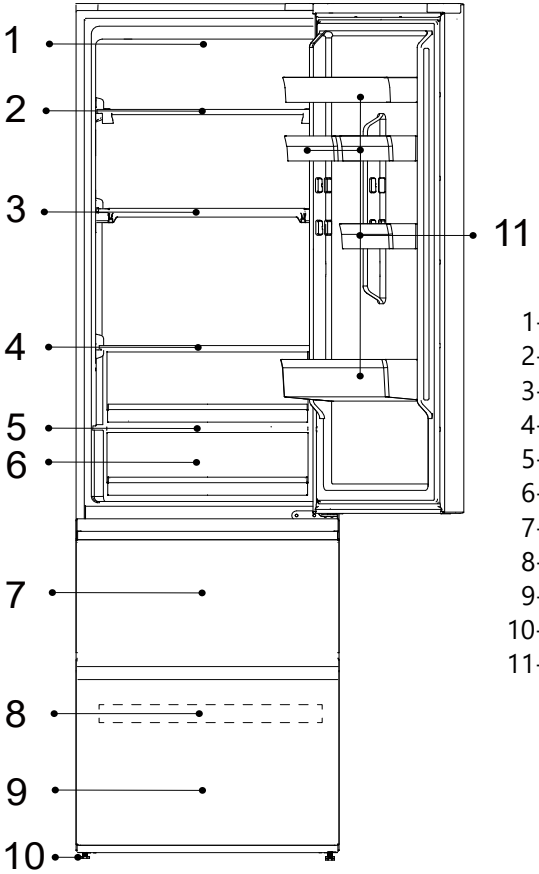

1-Refrigerator LED lamp
2-Glass shelf
3-Glass shelf
4-Glass shelf
5-My Zone drawer cover
6-My Zone drawer
7-Upper freezer storage drawer
8-Freezer tray
9-Lower freezer storage drawer
10-Adjustable feet
11-Door balcony

NOTICE

Due to technical changes and different models, some of the illustrations in this manual may differ from model.
(HDPW5620DN*, HDPW5620CN*, HDPW5620AN*, HDPW5620BN*)

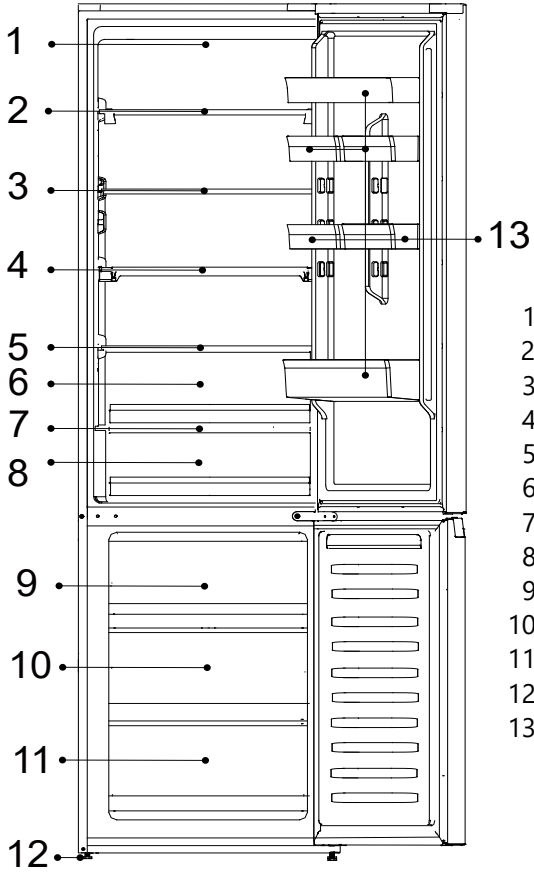

1-Refrigerator LED lamp
2-Glass shelf
3-Glass shelf
4-Glass shelf
5-Humidity Zone drawer cover
6-Humidity Zone drawer
7-My Zone drawer cover
8-My Zone drawer
9-Upper freezer storage drawer
10-Middle freezer storage drawer
11-Lower freezer storage drawer
12-Adjustable feet
13-Door balcony

NOTICE

Due to technical changes and different models, some of the illustrations in this manual may differ from model.
(HTR3618CN*, HTR3618EN*)

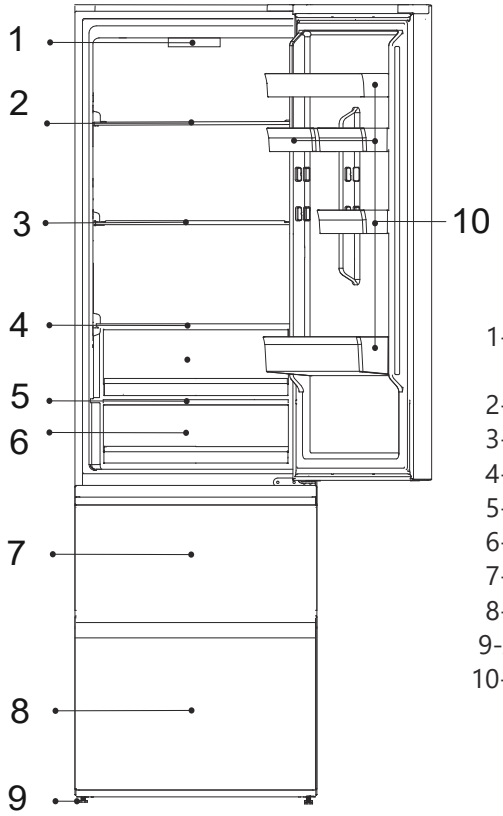

1-Control pannel and
Refrigerator LED lamp
2-Glass shelf
3-Glass shelf
4-Glass shelf
5-drawer cover
6-Fresh 0°C zone drawer
7-Upper freezer storage drawer
8-Lower freezer storage drawer
9-Adjustable feet
10-Door balcony

Product description

CONTENTS

NOTICE

Due to technical changes and different models, some of the illustrations in this manual may differ from model.
(HDPR1618AN*, HDPR1618CN*)

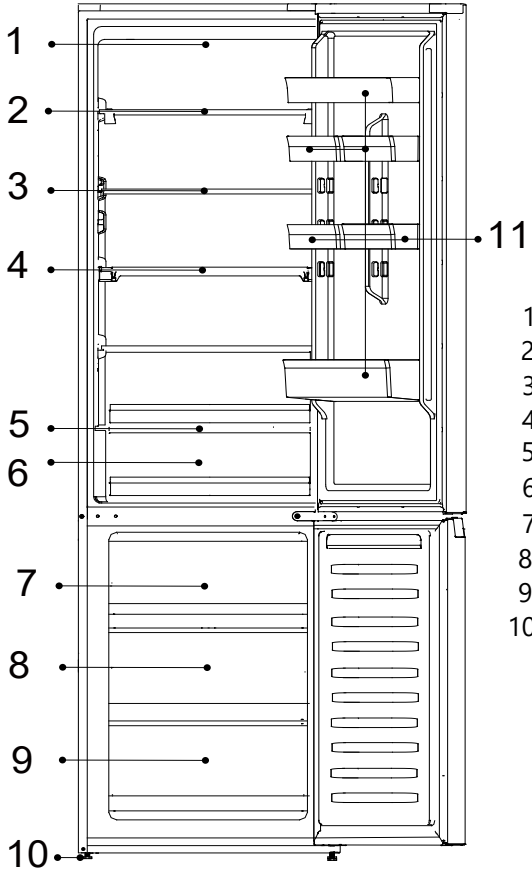

1-Control panel
2-Glass shelf
3-Glass shelf
4-Glass shelf
5-FRESH 0°C drawer cover
6-FRESH 0°C drawer
7-Upper freezer storage drawer
8-Middle freezer storage drawer
9- Lower freezer storage drawer
10-Adjustable feet

NOTICE

Due to technical changes and different models, some of the illustrations in this manual may differ from model.
(HDPW7620AN*, HDPW7620AAN*)

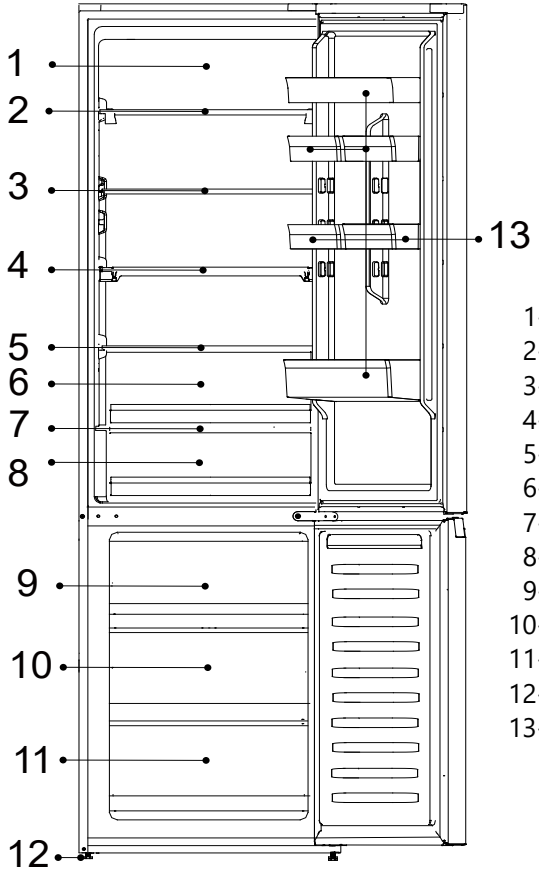

1-Daylight LED system
2-Wine rack
3-Glass shelf
4-Foldable shelf
5-Humidity Zone drawer cover
6-Humidity Zone drawer
7-My Zone drawer cover
8-My Zone drawer
9-Upper freezer storage drawer
10-Middle freezer storage drawer
11-Lower freezer storage drawer
12-Adjustable feet
13-Door balcony

Product description

CONTENTS

NOTICE

Due to technical changes and different models, some of the illustrations in this manual may differ from model.
(HDPW5618DN*, HDPW5618CN*)

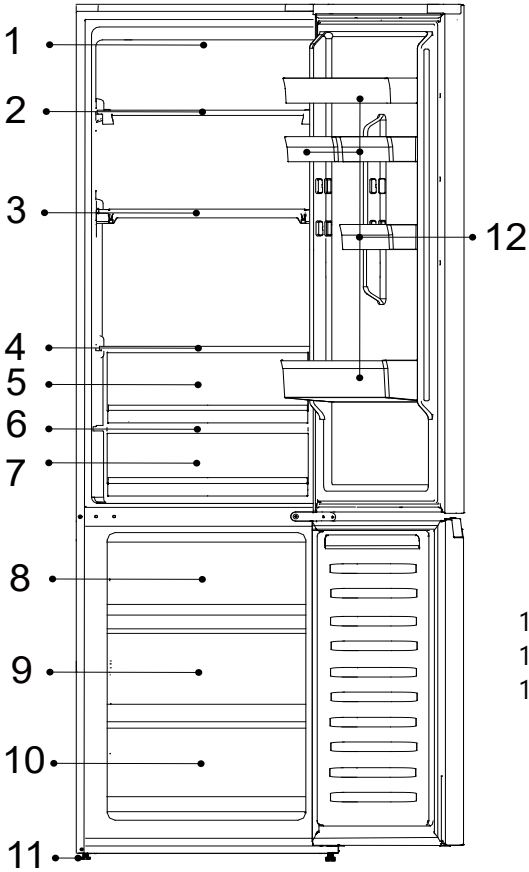

1-Refrigerator LED lamp
2-Wine rack
3-Foldable shelf
4-Humidity Zone drawer cover
5-Humidity Zone drawer
6-My Zone drawer cover
7-My Zone drawer
8-Upper freezer storage drawer
9-Middle freezer storage drawer
10-Lower freezer storage drawer
11-Adjustable feet
12-Door balcony

NOTICE

Due to technical changes and different models, some of the illustrations in this manual may differ from model.
(HDPW3620DN*, HDPW3620CN*,EHD3PWDNPD206)

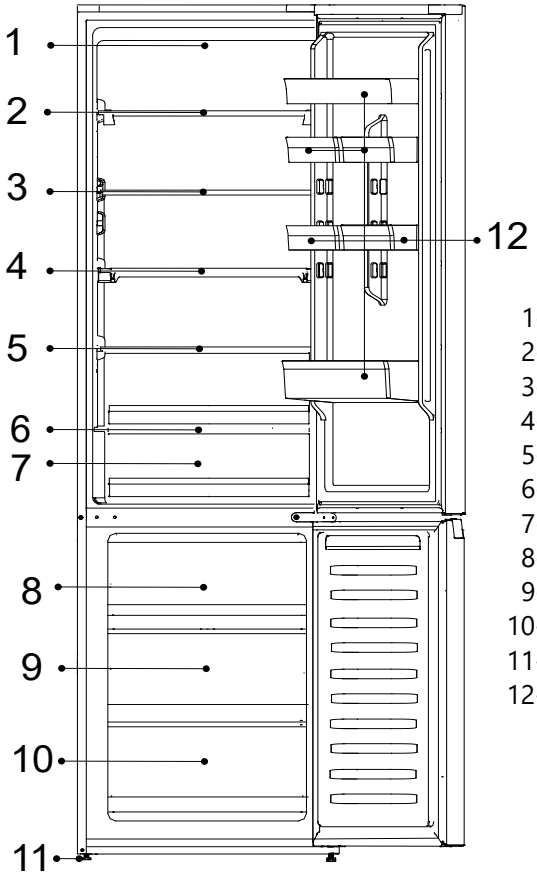

1-Refrigerator LED lamp
2-Glass shelf
3-Glass shelf
4-Glass shelf
5-Glass shelf
6-My Zone drawer cover
7-My Zone drawer
8-Upper freezer storage drawer
9-Middle freezer storage drawer
10-Lower freezer storage drawer
11-Adjustable feet
12-Door balcony

NOTICE

Due to technical changes and different models, some of the illustrations in this manual may differ from model.
(HDPW3618DN*,EHD3PWDNP*186)

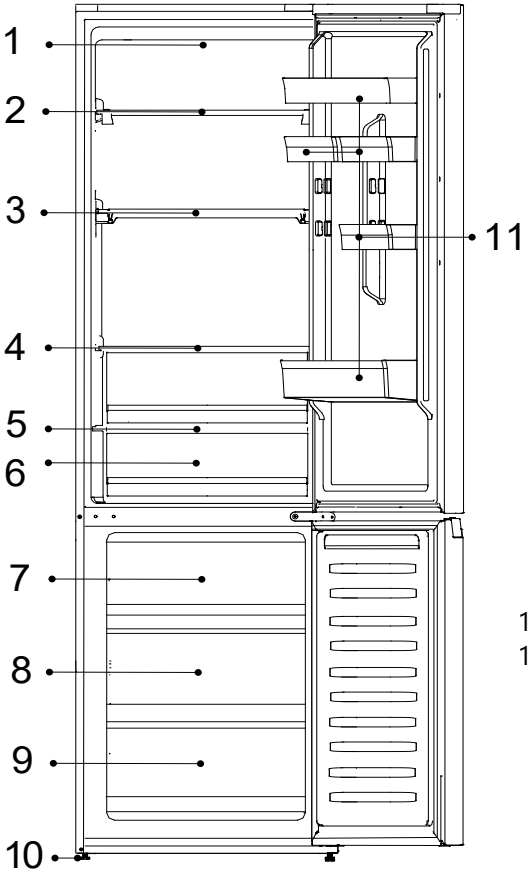

1-Refrigerator LED lamp
2-Glass shelf
3-Glass shelf
4-Glass shelf
5-My Zone drawer cover
6-My Zone drawer
7-Upper freezer storage drawer
8-Middle freezer storage drawer
9-Lower freezer storage drawer
10-Adjustable feet
11-Door balcony

NOTICE

Due to technical changes and different models, some of the illustrations in this manual may differ from model.
(HDPR1620AN*)

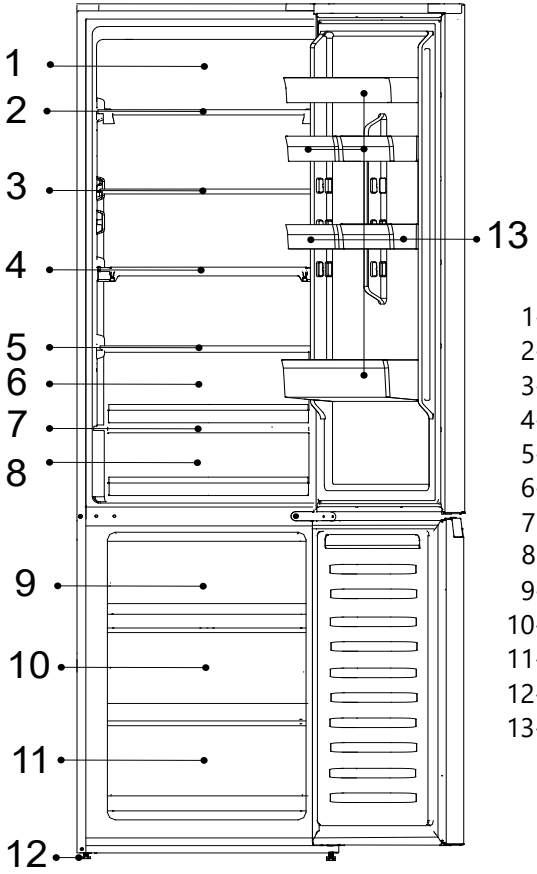

1-Daylight LED system
2-Glass shelf
3-Glass shelf
4-Glass shelf
5-Humidity Zone drawer cover
6-Humidity Zone drawer
7-FRESH 0°C drawer cover
8-FRESH 0°C drawer
9-Upper freezer storage drawer
10-Middle freezer storage drawer
11-Lower freezer storage drawer
12-Adjustable feet
13-Door balcony

NOTICE

Due to technical changes and different models, some of the illustrations in this manual may differ from model:HDPR1618*.

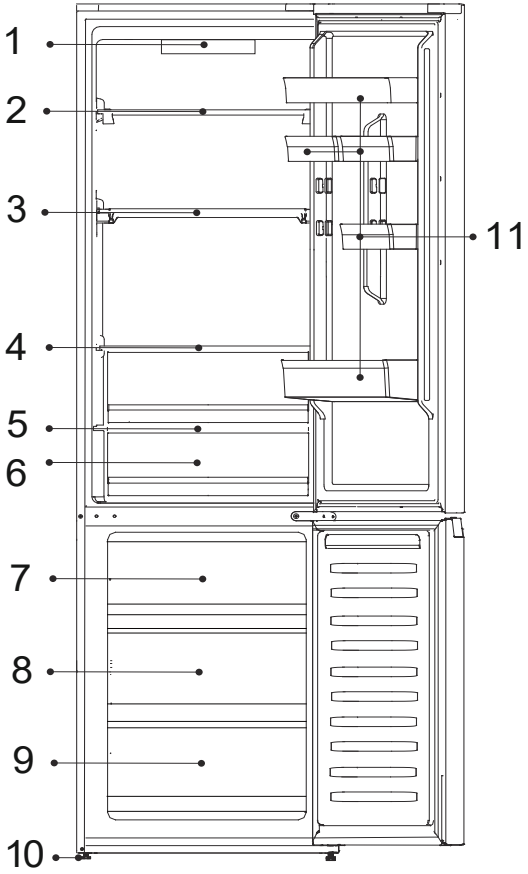

1-Control pannel
Refrigerator LED lamp
2-Glass s
3-Glass s
4-Glass shelf
5-FRESH 0°C drawer cover
6-FRESH 0°C dr
7-Upper freezer storage dr
8-Middle freezer storage drawer
9-Lower freezer storage drawer
10-Adjustable feet
11-Door balcony

NOTICE

Due to technical changes and different models, some of the illustrations in this manual may differ from model:HDPR3618*

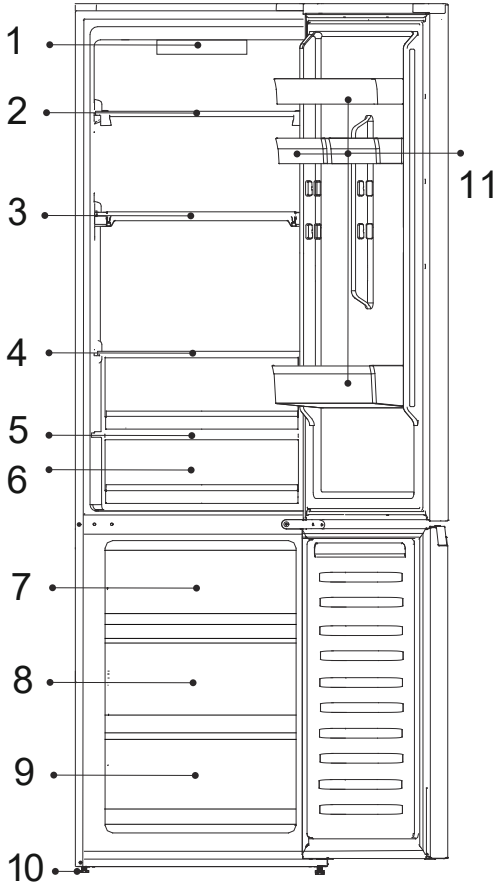

1-Control pannel
Refrigerator LED lamp
2-Glass shelf
3-Glass shelf
4-Glass shelf
5-FRESH 0°C drawer cover
6-FRESH 0°C dr
7-Upper freezer storage drawer
8-Middle freezer storage drawer
9-Lower freezer storage drawer
10-Adjustable feet
11-Door balcony

NOTICE

Due to technical changes and different models, some of the illustrations in this manual may differ from model:HDPR1620*.

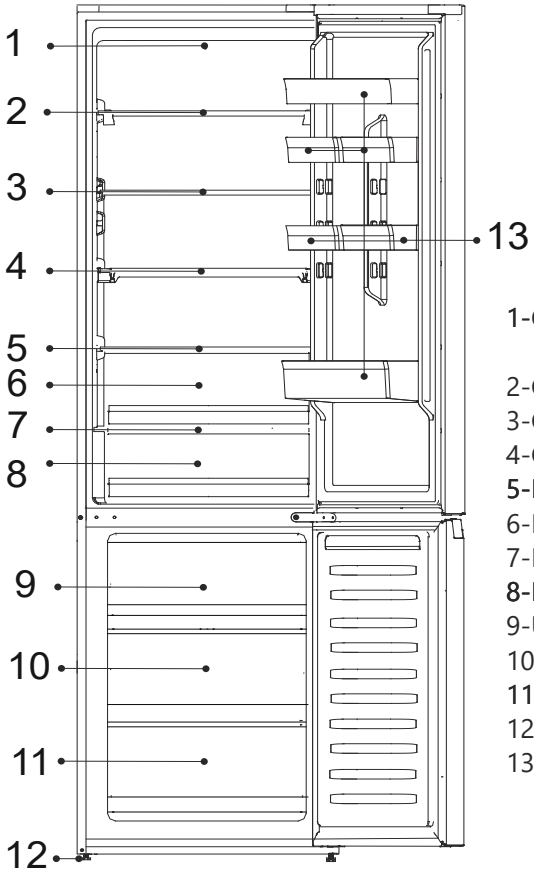

1-Control pannel a
Refrigerator LED lamp
2-Glass shelf
3-Glass shelf
4-Glass shelf
5-Humidity Zone dr
6-Humidity Zone drawer
7-FRESH 0°C drawer cover
8-FRESH
9-Upper freezer storage drawer
10-Middle freezer storage drawer
11-Lower freezer storage dra
12-Adjustable feet
13-Door balcony

NOTICE

Due to technical changes and different models, some of the illustrations in this manual may differ from model: HDPR3620*

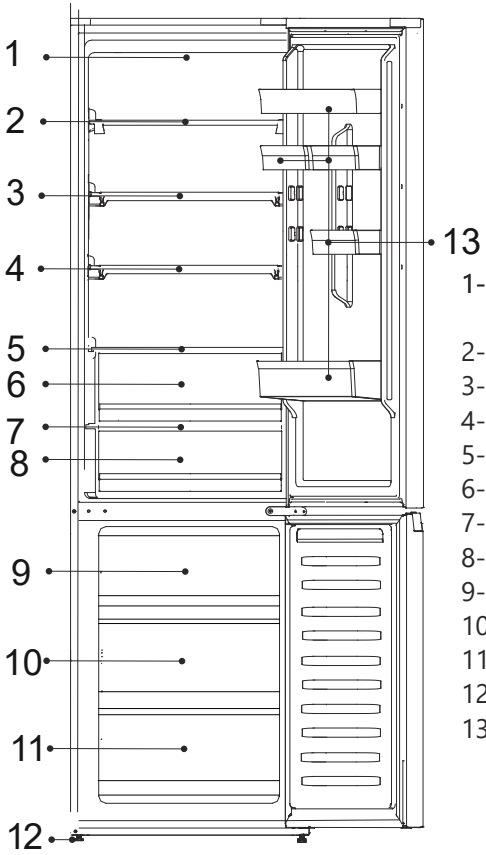

1-Control pannel a
Refrigerator LED lamp
2-Glass shelf
3-Glass shelf
4-Glass shelf
5-drawer cover
6-Freshbox drawer
7-drawer cover
8-Fresh 0°C zone drawer
9-Upper freezer storage drawer
10-Middle freezer storage drawer
11-Lower freezer storage drawer
12-Adjustable feet
13-Door balcony

Control panel

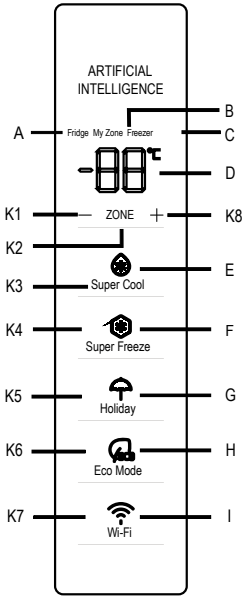

Special models:HDPR3618DNPKMA, HDPR3618DNPDMA

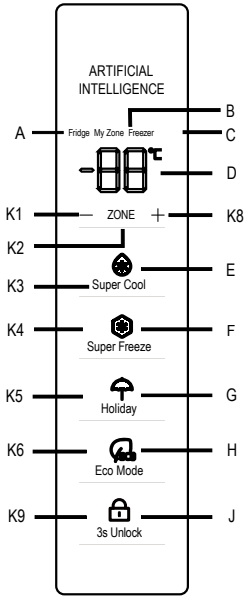

Indicators:

A Fridge compartment

B Chill compartment (My Zone)

C Freezer compartment

D Temperature display

E Super Cool function

F Super Freeze function

G Holiday function

H Eco Mode function

I Wi-Fi function

J Unlock function

Buttons:

K1 Decrease temperature

K2 Fridge, My Zone and Freezer selection K3 Super Cool function on/off

K4 Super Freeze function on/off

K5 Holiday function on/off

K6 Eco Mode function on/off

K7 Wi-Fi function on/off

K8 Increase temperature

K9 3s Unlock on/off

Before first use

Remove all packaging materials, keep them out of children's reach and dispose them in an environment friendly way.

Clean the inside and outside of the appliance as well as the interior and accessories with water and a mild detergent, and dry it well with soft cloth.

After the appliance has been levelled and cleaned, please wait for at least 2 hours before connecting it to the power supply. See Section INSTALLATION.

Precool the compartments at high settings before loading with food. The function Super Freeze helps to cool down the freezer compartment quickly

Control panel： Special for HTW7620DNG*

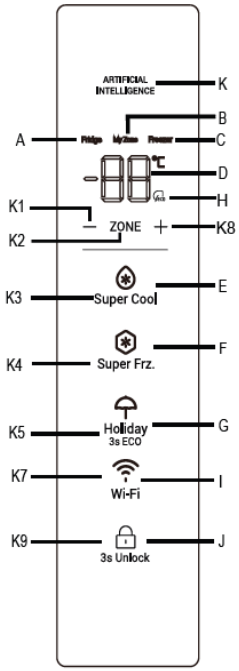

Indicators:
A Fridge compartment
B Chill compartment (My Zone)
C Freezer compartment
D Temperature display
E Super Cool function
F Super Freeze function
G Holiday&ECO function
H.Eco Mode function
I Wi-Fi function
J Unlock function
K AI logo

Buttons:
K1 Decrease temperature
K2 Fridge, My Zone and Freezer selection
K3 Super Cool function on/off
K4 Super Freeze function on/off
K5 Holiday function on/off
K7 Wi-Fi function on/off
K8 Increase temperature
K9 Unlock function on/off

Before first use

Remove all packaging materials, keep them out of children's reach and dispose them in an environment friendly way.

Clean the inside and outside of the appliance as well as the interior and accessories with water and a mild detergent, and dry it well with soft cloth.

After the appliance has been levelled and cleaned, please wait for at least 2 hours before connecting it to the power supply. See Section INSTALLATION.

Precool the compartments at high settings before loading with food. The function Super Freeze helps to cool down the freezer compartment quickly

Control panel (Special for HDPR1618ANPK, HDPR1620ANPK,HDPR1618CNPK)

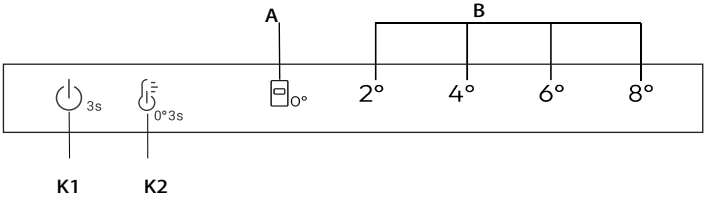

Buttons

K1 Power On/Off, used to switch on/off the appliance.

K2 Temperature selection/Fine Tuning

ON/OFF key, used to switch on/off fresh 0°C.

Indicators

A Fresh 0°C

B Fridge temperature display

Before first use

- Remove all packaging materials, keep them out of children's reach and dispose them in an environment friendly way.
- Clean the inside and outside of the appliance as well as the interior and accessories with water and a mild detergent, and dry it well with soft cloth.
- After the appliance has been levelled and cleaned, please wait for at least 2 hours before connecting it to the power supply. See Section INSTALLATION.
- Precool the compartments at high settings before loading with food.

Sensor keys

The buttons on the control panel are sensor keys, which already respond when lightly touched with the finger.

Switch on /off the appliance

The appliance is in operation as soon as it is connected to the power supply.

When the appliance is powered on for the first time, temperature indicators "D" shows the presetting values (refer to the below Notice).

NOTICE

The appliance is preset to the recommended temperature of 5 ℃ (refrigerator) and -18 ℃ (freezer). My Zone temperature is preset to about 2 ℃. These are the recommended settings. If desired, you can change these temperatures manually.

Door opening alarm

When the refrigerator door is open for more than 3 minutes, the door opening alarm will sound.

The alarm can be silenced by closing the door. If the door is open for more than 7 minutes, the light inside the refrigerator and control panel illumination will automatically turn off.

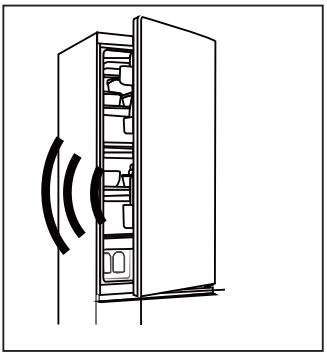

Adjust the temperature

The indoor temperatures are influenced by the following factors:

- ► Ambient temperature
- ► Frequency of door opening
- ► Amount of stored foods
- ► Installation of the appliance

Adjust the temperature for fridge

1. Press the button “K2” (Fridge/ (My Zone)/ Freezer selection) to select the Fridge compartment. Icon “A” (Fridge compartment) and “D” (Temperature display) are bright.

2. Press the button “K1/K8” to set the fridge temperature.

The temperature increases in sequences of 1°C, from a minimum of 2°C to a maximum of 8°C. The optimal temperature in the refrigerator is 5°C.Colder temperatures mean unnecessary energy consumption.

3. After about 5s, temperature icon “D” (Temperature display) will be bright permanently and the setting is confirmed.

Adjust the temperature for freezer

1. Press the button “K2” (Fridge/ (My Zone)/ Freezer selection) to select the freezer compartment°C icon “C” (Freezer compartment) and “D” (Temperature display) are bright.

2. Press the button “K1/K8” to set the freezer temperature.

The temperature increases in sequences of 1°C, from a minimum of -24°C to a maximum of -16°C. The optimal temperature in the refrigerator is -18. Colder temperatures mean unnecessary energy consumption.

3. After about 5s, temperature indicator “D” (Temperature display) will be bright permanently and the setting is confirmed.

Adjust the temperature for My Zone

The fridge compartment is equipped with a My Zone drawer. In accordance with the food storage demands, the most suitable temperature can be selected to get the optimal nutritional value of the foods.

1. Press the button “K2” (Fridge/ (My Zone)/ Freezer selection) to select the My Zone compartment. Icon “B” (My Zone compartment) and “D” (Temperature display) are bright.

2. Press the button “K1/K8” to set the My Zone temperature.

The temperature increases in sequences of 1°C, from a minimum of 0°C to a maximum of 5°C.

3. After about 5s, temperature icon “D” (Temperature display) will be bright permanently and the setting is confirmed.

NOTICE

1. You can set the temperature of the My Zone compartment in the middle level (2°C), in order to preserve your food in the optimal storage environment.
2. Due to different water contents of meat, some meat with higher moisture will be frozen at temperatures lower than 0°C, so “immediately cut” meat should be stored in My Zone drawer, with minimum temperature 0°C.
3. Cold-sensitive fruit like pineapples, avocados, bananas, grapefruits and vegetables such as potatoes, aubergines, beans, cucumbers, zucchini and tomatoes and cheese should not be stored in the My Zone drawer.
4. If the fridge temperature lower than My Zone temperature, it is normal the My Zone temperature lower than the My Zone setting temperature
5. If the room temperature is lower than 8°C ,the temperature of My Zone drawer will always nearby 0°C.

NOTICE

After setting the temperature, if other buttons are pressed within 5 seconds, the current temperature setting will be confirmed immediately. If no button operation is performed within 5 seconds, the current set temperature is displayed until the screen extinguishes.

NOTICE

From the App it is possible to customize the temperature for fridge, freezer and My Zone. The temperature can be set with 1°C sensitivity.

NOTICE

The display boards of HDPR3618DNPKMA and HDPR3618DNPDMA have a locking function. When the refrigeration door is closed and the display panel is not operated for 30 seconds, the display panel automatically locks. Users can switch between locking and unlocking states by long pressing the K9 key for 3 seconds when the display panel lights up.

Super Cool function

1. It is suggested to switch on the Super Cool function if larger quantity of food should be stored (for example after the purchase). The Super Cool function accelerates the cooling of fresh food and protects the food already stored from undesirable warming.
2. Press button "K3" or turn it on from the App, icon "E" (Super Cool function) is bright and the function is activated.

NOTICE

1. The appliance quits "Super Cool function" after entering "Super Cool function" for 6 hours or pressing button "K3" when the icon "E" (Super Cool function) is bright or turn it off from the App.
2. In the state of Super Cool, if the temperature of the fridge compartment is adjusted, icon "E" (Super Cool function) flashes to indicate that this operation cannot be done.

Super Freeze function

1. Fresh food should be frozen as quickly as possible to the core. This can preserve the best nutritional value, appearance and taste. The Super Freeze function accelerates the freezing of fresh food and protects the food already stored from undesirable warming. If you need to freeze a large amount of food at once, it is recommended to set the Super Freeze function on ahead for 24h before the usage of frozen room.
2. Press button "K4" (Super Freeze function setting) or turn it on from the App, the icon "F" (Super Freezer function) is bright and the function is activated.

NOTICE

1. The appliance quits "Super Freeze function" after entering "Super Freeze function" for 50 hours or pressing button "K4" when the icon "F" (Super Freeze function) is bright or turn it off from the App.
2. In the state of Super Freeze, if the temperature of the freezercompartment is adjusted, icon "F" (Super Freezer function) flashes to indicate that this operation cannot be done.

Holiday function

The Holiday function can be used to reduce the energy consumption of the appliance, when it is not used regularly. When the function is on, the fridge is turned off, whereas the freezer will keep working normally. The function sets the fridge temperature permanently to 17°C.

This allows to keep the door of the empty refrigerator closed without causing an odour or mold-during a long absence (e.g. during holiday). The freezer compartment is free for your setting.

1. Press button "K5" (Holiday function on/off) or select the function from the App, the icon "G" (Holiday function) is bright and the function is activated.
2. The function can be deactivated by pressing button "K5" (Holiday function on/off) again or by setting the fridge temperature or by performing any other setting, or turning it off from the App.

NOTICE

1. During the Holiday function, no food should be stored in the fridge compartment. The temperature of 17°C is too high for storing food.
2. When Holiady function is on, My Zone icon keeps off and fridge function is locked. If the temperature of the fridge compartment is adjusted, icon "G" (Holiday function) flashes to indicate that this operation cannot be done.

Eco Mode function

The Eco Mode can be activated to optimize the performance of the appliance, whereas obtaining the best food storage. If you do not have any special requirements, we recommend that you use Eco Mode function.

This mode the fridge temperature is 5°C, the freezer temperature is -18°C.

1. Press button "K6" (Eco Mode function on/off) or select the function from the App.
2. Icon "H" (Eco Mode function) is bright and the function is activated.

By repeating the above steps or selecting another function or turning off from the App, this function can be switched off again. The previously set cooling levels are restored.

NOTICE

During the Eco Mode function, if the temperature of the fridge/freezer compartment are adjusted, icon "H" (Eco Mode function) flashes to indicate that this operation cannot be done.

NOTICE

For model HTW7620DNGB, The method to enter/exit ECO mode is to hold down the HOLIDAY button for more than 3 seconds.

Step 1 Download the hOn-App from the stores.

Step 2 Create your account in the hOn-App or log in if you already have an account.

Step 3 Follow pairing instructions in the hOn-App.

Wi-Fi function (HDPR3618DNPKMA,HDPR3618DNPDMA without Wi-Fi)

1. Follow in App instructions to configure the Wi-Fi.
2. Once the Wi-Fi is configured and the connection established, the Wi-Fi icon "I" is bright and fixed.
3. If the Wi-Fi has already been configured, it will automatically reconnect according to the configuration information if turns on the Wi-Fi.

NOTICE

1.To turn off the Wi-Fi, press Wi-Fi button "K7"and the Wi-Fi icon "I" turns off.

2. To turn on the Wi-Fi and start the configuration, press Wi-Fi button "K7" and the Wi-Fi icon "I" starts flashing slowly. If want to configure Wi-Fi function, press the button "K7" for 3 sec, the Wi-Fi icon flashes quickly and enters the configuration mode. If want to turn off the Wi-Fi function, press button "K7" once.The above steps are repeated.

3. If the product has been configured and the Wi-Fi function was turn off, the refrigerator will not enter the configuration mode after reconnecting the power.

NOTICE

1. This product is not intended for commercial use.
2. The Max RF Output Power:2.4 GHz Wi-Fi:16dBm;
3. Bluetooth® Low Energy:5dBm; Bluetooth® Wireless Technology(BR/EDR):10dBm.
4. Frequency band of operation:2400-2483.5 MHz.

The Bluetooth® word mark and logos are registered trademarks owned by Bluetooth SIG, Inc. and any use of such marks by Candy Hoover Group SRL is under license. Other trademarks and trade names are those of their respective owners.

Control panel (Special for HDPR1618*, HDPR1620*,HDPR3618*,HDPR3620*) HTR3618*,HTR3620*.

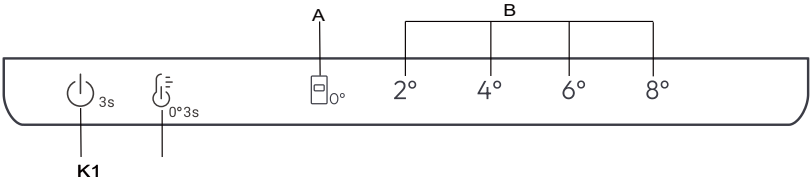

Buttons

K1 Power On/Off, used to switch On/Off the appliance.

K2 Temperature selection/Fine Tuning

ON/OFF key used to switch on/off Fresh 0°C

Indicators

A Fresh 0°C

B Fridge temperature display.

Before first use

►Remove all packaging materials, keep them out of children's reach and dispose them in an environment friendly way.

►Clean the inside and outside of the appliance as well as the interior and accessories with water and a mild detergent, and dry it well with soft cloth.

►After the appliance has been levelled and cleaned, please wait for at least 2hours before connecting it to the power supply. See Section INSTALLATION.

►Precool the compartments at high settings before loading with food.

Power on/off

When the appliance is in the power on , press the K1 button for 3 seconds, the appliance enters standby mode, the compressor stops working, and the light extinguish; When the appliance is in standby mode, press the K1 button for 3 seconds, the appliance is power on , the compressor will work, and the light will be on.

Mechanical buttons

The buttons on the control panel are mechanical buttons.

Switch on /off the appliance

The appliance is in operation as soon as it is connected to the power supply.
When the refrigerator is first powered on, the indicator "4°" of "B" (Fridge temperature display) and the indicator "0°" of O°C storage drawer illuminates.
The fridge temperature and freezer temperature are automatically set to 4°C and -20°C respectively,0°C storage drawer come into operation.

NOTICE

The appliance is preset to the recommended temperature of 4°C.These are the recommended settings. If desired, you can change these teemperatures manually

Door opening alarm

When the refrigerator door is open for more than 3 minutes, the door opening alarm will sound.

The alarm can be silenced by closing the door. If the door is open for more than 7 minutes, the light inside the refrigerator and control panel illumination will automatically turn off.

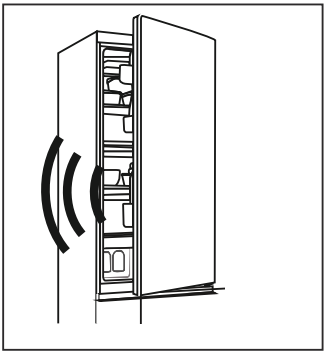

Power on/off

When the appliance is in the power on, press the K1 button foor 3 seconds, the appliance enters standby mode, the compressor stops working, and the light extinguish;When the appliance is in standby mode, press the K1 button for 3 seconds, the appliance is power on, the compressor will work, and the light will be on.

Adjust the temperature

The indoor temperatures are influenced by the following factors
Ambient temperature.
Frequency of door opening.
Amount of store foods.
Installation of the appliance.

Adjust the temperature for fridge/freezer compartment

djust the temperature for fridge/freezer compartment

1. Press the key „K2" (Fridge Temperature Selection)to select the FridgeTemperature;
2. Indicator „B" (Fridge temperature display)will be bright alternately as below;

2°→4°→6°→8°

3. After about 3s, the setting will be confirmed.
4. When selecting the Fridge temperature from the control panel,the corresponding temperature for Freezer is 2°(-22°C)→4°(-20°C) → 6°(-18°C) →8°(-16°C).

Fine Tuning

The fine tuning selection mode gives the seven possibility to set the temperatures, such as 2°、3°(2° 4°)、4°、5°(4° 6°)、6°、7°(6° 8)、8°

How to use the fine tuning function:

1.Press the K2 key for 8 seconds to enter fine tuning selection mode. When the appliance enters the mode, an acoustic signal is made and the LED of currently selected cooling level bright,

2.By pressing the K2 key, the fine tuning setting increases and at each pressing indicator „B" (Fridge temperature display)will be bright alterihately as below;

2°→3(2° 4°)→ 4° →5° (4° 6°) →6°→7°(6° 8) →8°

3.If no key is pressed for 3 seconds, the system automatically exits from fine tuning selection mode. The fine tuning setting is saved and the LED of the seelected fridge temperature is fixed.

4.If the fine tuning is activated again, the setting will start from the previously stored level.

Fresh 0°C' drawer

To enters „Fresh 0°C" mode, with the fridge door open, press the K2 for 3 seonds with an acoustic signal, the indicator " 0° „ lluminates ,the temperature of fresh 0°C will nearby 0°C。

To exits „Fresh 0°C" mode, with the fridge door open, press the K2 for 3seconds and an a coustic signal, the indicator „ 0° extinguish, the temperature of the" 0°" drawer will changes with the temperature of refrigeration

NOTICE

1. When the appliance enters the Fine Tuning mode, the indicator "B" (Fridge temperature display) 2° 4° light up simultaneously,refrigerate's temperature operates at 3°; 4°, 6° light up simultaneously,refrigerate's temperature operates at 5° ; 6° 8° light up simultaneously,refrigerator's temperature operates at 7°;
2. When the room temperature is below 8° and the refrigeration is in the 2°/3°/4° mode,whether "0°" mode is opened or closed, the temperature of fresh 0°C nearby 0°C

WARNING!

- Acid, alkali and salt etc. could erode the internal surface of the freezer.
- Do not place the food with these substances (e.g. sea fish) directly on the internal surface. Salt water in the freezer should be cleaned up immediately.
- Do not exceed the food storage time recommended by the manufacturers. Only take the required amount of food out of the freezer.
- Consume defrosted food quickly. Defrosted food cannot be re-frozen unless it is first cooked, otherwise it may be less edible.
- Do not load excessive quantities of fresh food in the freezer compartment. Refer to the freezing capacity of the freezer - See TECHNICAL DATA or data at the type plate.
- Food can be stored in the freezer at a temperature of at least -18°C for 2 to 12 months, depending on its properties (e.g. meat: 3-12 months, vegetables: 6-12 months)
- While freezing fresh food, avoid bringing them in contact with already frozen food. Risk of thawing!

When storing commercially frozen foods, please follow these guidelines:

- Always follow manufacturers' guidelines for the length of time you should store food for. Do not exceed these guidelines!
- Try to keep the length of time between purchase and storage as short as possible to preserve food quality.
- Buy frozen food, which have been stored at a temperature of -18°C or below.
- Avoid buying food which has ice or frost on the packaging - This indicates that the products might have been partially defrosted and refrozen at some point-temperature rising affects the quality of food.

NOTICE

Due to different models, your product may not have all of the following features. Please refer to chapter Product Description.l.

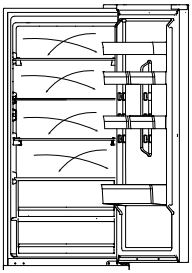

Multi-air-flow

The refrigerator is equipped with a multi-air-flow system, with which cool air flows are located on every shelf level. This helps to maintain a uniform temperature to ensure that your food is kept fresher for longer.

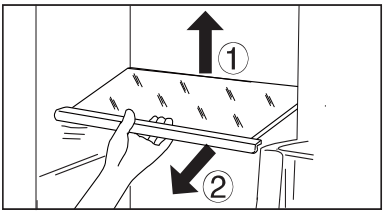

Adjustable shelf

1. The height of the shelves can be adjusted to fit your storage needs.
2. To relocate a shelf, remove it first by uplifting its hind edge ① and pulling it out ②.
3. To reinstall it, put it on the lugs on both sides and push it to the most rearward position until the rear of the shelf is fixed inside the slots in the sides

NOTICE

Ensure that all ends of a shelf are level.

Removable door balcony

The door balcony can be removed for cleaning:

Place hands on each side of the balcony, lift it upwards (1) and pull it out (2). In order to insert the door balcony, the above steps are carried out in a reverse order.

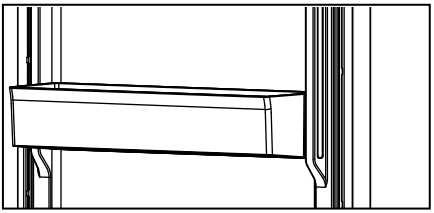

My Zone drawer

For using and setting the My Zone compartment , please check section USE (My Zone)..

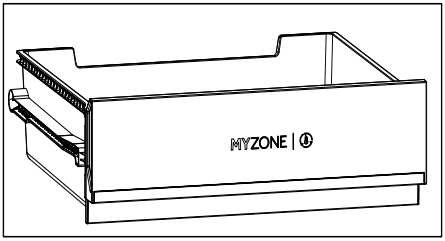

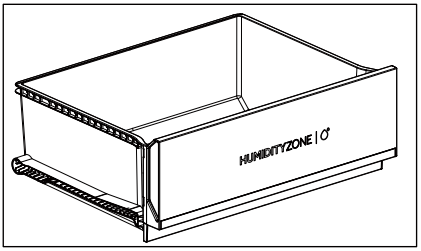

Humidity Zone drawer

In this compartment the humidity level is controlled automatically by the system and it is suitable to store fruits, vegetables, salads etc.

Removable drawer

To remove the drawer out of the fridge or freezer compartment, pull out to the maximum extent (1), lift and remove (2).

In order to insert the drawer, the above steps are carried out in a reverse order.

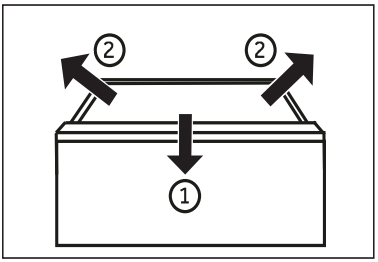

Freezer drawer

The freezer drawer can be extended straightly and completely. They are mounted on easy roll telescopic rail. So that you can store and remove the freezing good comfortably. Because of the automatic door closing mechanism, the handing is easy and you can save energy.

WARNING!

Do not overload the drawers: Maximum load of each drawer: 35kg!

The Light

The LED interior light comes on when the door is open. The performance of the lights is not affected by any other appliances settings..

Foldable shelf

The foldable shelf will allow the user to put high bottles or items on the shelves. The shelf can be folded at the back and the available space of the lower shelf will be larger. The shelf can be folded following Step 1~3. If want to return to the original location, reverse the following procedures.

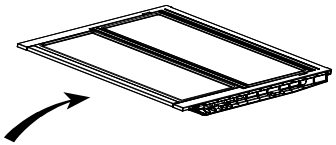

Step 1: Push the front of the shelf slowly to the end.

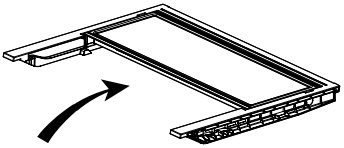

Step 2: Push the shelf upward slowly to its vertical location.

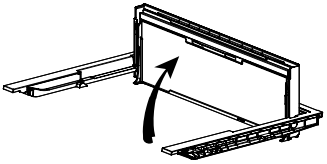

Step 3: The shelf is vertical. It will save space.

Foldable wine rack

For normal use

1.Pull down the brackets of the wine rack

2.Fit the bottles into the rack

When not use, the wine rack can be folded back in order to save space.

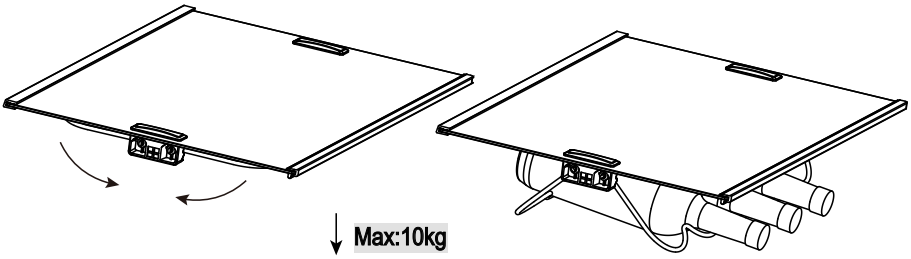

Energy saving tips

- Make sure the appliance is properly ventilated (see INSTALLATION).
- Do not install the appliance in direct sunlight or near the heat sources (eg. stoves, heaters).
- Avoid unnecessarily low temperature in the appliance. The energy consumption increases with the decreasing of the setting temperature in the appliance.
- Functions like SUPER FREEZE consume more energy.
- Allow warm food to cool down before placing it in the appliance.
- Open the appliance door as little and briefly as possible.
- Do not overfill the appliance to avoid obstructing the air flow.
- Avoid air within the food packaging.
- Keep door seals clean so that the door always closes correctly.
- Defroze frozen food in the fridge storage compartment or use the D-Frost function in the My Zone drawer.
- The most energy-saving configuration requires drawer, food box and shelves to be positioned in the appliance in a factory-fresh condition, and food to be placed without blocking the air outlet of the duct.

WARNING!

Disconnect the appliance from the power supply before cleaning.

Cleaning

Clean the appliance when only little or no food is stored.

The appliance should be cleaned every four weeks for good maintenance and to prevent bad stored food odors.

WARNING!

- Do not clean the appliance with hard brushes, wire brushes, detergent powder, petrol, amyl acetate, acetone and similar organic solutions, acid or alkaline solutions. Please clean with special refrigerator detergent to avoid damage.
- Do not spray or flush the appliance during cleaning.
- Do not use water spray or steam to clean the appliance.
- Do not clean the cold glass shelves with hot water. Sudden temperature change may cause the glass to break .
- Do not touch the inside surface of the freezer storage compartment, especially with wet hands, as your hands may freeze onto the surface.
- In case of heating check the condition of frozen goods.

- Always keep the door gasket clean.
- Clean the inside and housing of the appliance with a sponge dampened in warm water and neutral detergent.
- 1. Please scrub the interior and exterior of the refrigerator, including door sealing, door rack, glass shelves, boxes and so on, with a soft towel or sponge dipped in warm water (you may add neutral detergent into the warm water).
- 2. If there is liquid spilled, remove all the contaminated parts, directly rinse with the flow water, dry and place it back into the fridge.
- 3. If there is spilled cream (such as the cream, melting ice cream), please remove all the contaminated parts, put into the warm water with about 40 °C for some time, then rinse with the flow water, dry and place it back into the fridge.
- 4. In case some small part or component gets stuck inside of the fridge (between shelves or drawers), use small soft brush to release it. If you could not reach the part, please contact Haier service
- Rinse and dry with soft cloth.
- Do not clean any of the parts of the appliance in a dishwasher.
- Allow at least 5 minutes before restarting the appliance as frequent starting may damage the compressor.

Defrosting

The defrosting of the refrigerator and the freezer compartment are done automatically; no manual operation is needed.

Replacing the LED-lamps

WARNING!

Do not replace the LED lamp yourself, it must only be replaced by either the manufacturer or the authorised service agent.

The lamps adopts LED as its light source, featuring low energy consumption and long service life. If there is any abnormality, please contact the customer service . See CUSTOMER SERVICE.

Parameters of the lamps: HDPW7620*,HTW7620*

Part	LED lamp
Voltage	12V
Max Power	8 W
LED Spec	White-4014
LED efficiency class	G
Usage temperature	-30~60°C

Except for HDPW7620*,HTW7620*. The following parameters are used for others:

Part	LED lamp
Voltage	12V
Max Power	1.5W
LED Spec	White-2385
LED efficiency class	G
Usage temperature	-40~80°C

Non-use for a longer period

If the appliance is not used for an extended period of time, and you will not use the Holiday-function for the refrigerator:

Take out the food.

Unplug the power cord.

Clean the appliance as described above.

Keep the doors open to prevent the creation of bad odours inside.

NOTICE

Turn the appliance off only if strictly necessary.

Removable auxiliary door gaskets

There are six auxiliary door gaskets on the upper and lower freezer drawers.

1.Locate the five indicated door gaskets on the upper and lower freezer drawers.

2.Make sure the bent slices of the gaskets point inwards while attaching.

3.Loacte the lower gasket of the upper drawer as indicated.

4.Make sure the bent slice of this gasket points downwards while attaching.

You get these gaskets as well as the revolving door/drawer gaskets via the customer service(see warranty card).

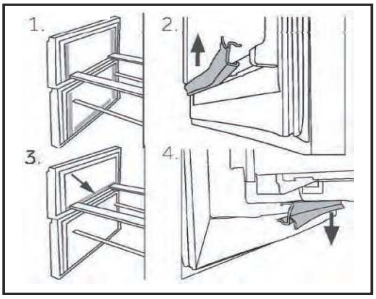

Moving the appliance

1. Remove all food and unplug the appliance.

2. Secure shelves and other moveable parts in the fridge and the freezer with adhesive tape.

3. Do not tilt the refrigerator more than 45° to avoid damaging the refrigeration system.

WARNING!

- Do not lift the appliance by its handles.
- Never place the appliance horizontally on the ground.

Troubleshooting

CONTENTS

Many occuring problems could be solved by yourself without specific expertise. In case of a problem please check all shown possibilities and follow below instructions before you contact an after sales service. See CUSTOMER SERVICE.

WARNING!

- Before maintenance, deactivate the appliance and disconnect the mains plug from the mains socket.
- Electrical equipment should be serviced only by qualified electrical experts, because improper repairs can cause considerable consequential damages.
- A damaged supply should only be replaced by the manufacturer, its service agent or similarly qualified persons in order to avoid a hazard.

Troubleshooting table

Problem	Possible Cause	Possible Solution
The compressor does not work.	Mains plug is not connected in the main socket.	Connect the main plug.
	The appliance is in the defrosting cycle.	This is normal for an automatic defrosting.
The appliance runs frequently or runs for a too long period of time.	The indoor or outdoor temperature is too high.	In this case, it is normal for the appliance to run longer.
	The appliance has been off power for a period of time.	Normally, it takes 8 to 12 hours for the appliance to cool down completely.
	A door/drawer of the appliance is not tightly closed.	Close the door/drawer and ensure the appliance is located on a levelled ground and there is no food or container holding the door.
	The door/drawer has been opened too frequently or for too long.	Do not open the door/drawer too frequently.
	The temperature setting for the freezer compartment is too low.	Set the temperature higher until a satisfactory fridge temperature is obtained. It takes 24 hours for the fridge temperature to become stable.
	The door/drawer gasket is dirty, worn, cracked or mismatched.	Clean the door/drawer gasket or replace them through the customer service.
	The required air circulation is not guaranteed.	Ensure adequate ventilation.

Problem	Possible Cause	Possible Solution
The inside of the refrigerator is dirty and/or with smell.	The inside of the refrigerator needs cleaning.	Clean the inside of the refrigerator.
	Food with strong odour is stored in the refrigerator.	Wrap the food thoroughly.
It is not cold enough inside the appliance.	The temperature is set too high.	Reset the temperature
	Too warm food have been stored.	Always cool down food before storing them.
	Too much food has been stored at one time.	Always store small quantities of food.
	The foods are too close to each other.	Leave a gap between several foods allowing air flowing.
	A door/drawer of the appliance is not tightly closed.	Close the door/drawer.
	The door/drawer has been opened too frequently or for too long.	Do not open the door/drawer too frequently.
It is too cold inside the appliance.	The temperature is set too low.	Reset the temperature.
	The Super Freeze function is activated or is running too long.	Switch off the Super Freeze function.
Moisture forming on the inside of the refrigerator compartment.	The climate is too warm and too damp.	Increase the temperature.
	A door/drawer of the appliance is not tightly closed.	Close the door/drawer.
	The door/drawer has been opened too frequently or for too long.	Do not open the door/drawer too frequently.
	Food containers or liquids are left open.	Let hot foods cool to room temperature and cover foods and liquids.
Moisture accumulates on the refrigerators outside surface or between the doors/door and drawer.	The climate is too warm and too damp.	This is normal in damp climate and will change when the humidity decreases.
	The door/drawer is not closed tightly.	Ensure that he door/drawer is tightly shut.
The icons on display flash in turn and cooling system does not work.	It is in demo mode	Refrigerator is plug in power Press and hold the “ZONE” button, and click the “Eco Mode” button five times, then the icons will stop flashing in turn.

Troubleshooting

CONTENTS

Problem	Possible Cause	Possible Solution
Strong ice and frost in the freezer compartment.	The foods were not adequately packaged.	Always pack the foods well.
	A door/drawer of the appliance is not tightly closed.	Close the door/drawer.
	The door/drawer has been opened too frequently or for too long.	Do not open the door/drawer too frequently.
	The door/drawer gasket is dirty, worn, cracked or mismatched.	Clean the door/drawer gasket or replace them by new ones.
	Something on the inside prevents the door/ drawer to close property.	Reposition the shelves, door racks, or internal containers to allow the door/ drawer to close.
The appliance makes abnormal sounds.	The appliance is not located on levelled ground.	Adjust the feet to level the appliance.
	The appliance touches some object around it.	Remove objects around the appliance.
A slight sound is to be heard similar to that of flowing water.	This is normal.	/
You will hear an alarm beep.	The fridge storage compartment door is open.	Close the door or silence the alarm manually.
You will near a faint hum.	The anti-condensation system is working.	This prevents condensation and is normal.
The interior lighting or cooling system does not work.	Main plug is not connected in the main socket	Connect the main plug.
	The power supply is not intact.	Check the electrical supply to the room. Call the local electricity company!
	The LED-lamp is out of order.	Please call the service for changing the lamp.
The sides of the cabinet and door strip get warm.	This is normal.	/
No water is coming out of the water dispenser spout	Lock is not deactivated.	Deactivate the lock

Power interruption

- In the event of a power cut, food should remain safely cold for about 13 hours. Follow these tips during a prolonged power interruption, especially in summer.
- Open the door/drawer as few times as possible.
- Do not put additional food into the appliance during a power interruption.
- If prior notice of a power interruption is given and the interruption duration is longer than 13 hours, make some ice cubes and put them in a container on the top shelf of the refrigerator compartment.
- An inspection of the foods is required immediately after the interruption.
- As temperature in the refrigerator will rise during a power interruption or other failure, the storage period and edible quality of food will be reduced. Any food that defrosts should be either consumed, or cooked and refrozen (where suitable) soon afterwards in order to prevent health risks.

NOTICE

Memory function during power interruption

After the recovery of power, the appliance continues with the settings that were set before the power failure.

To contact the technical assistance, visit our website: https://corporate.haier-europe.com/en/

Under the section "website", choose the brand of your product and your country. You will be redirected to the specific website where you can find the telephone number and other ways to contact the technical assistance.

CONTENTS

Unpacking

WARNING!

- The appliance is heavy. Always handle with at least two persons.
- Keep all packaging materials out of children´s reach and dispose them in an environmentally friendly manner.
- Take the appliance out of the packaging.
- Remove all packaging materials.

Environmental conditions

The room temperature should always be between 10° C and 43° C, since it can influence the temperature inside the appliance and its energy consumption. Do not install the appliance near other heat-emitting appliances (ovens, refrigerators) without isolation.

Space requirement

Required space when door is opened.

Ventilaton cross-section

To achieve sufficient ventilation of the appliance for safety reasons, the information of the required ventilation cross sections must be observed.

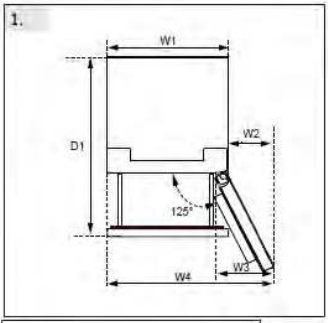

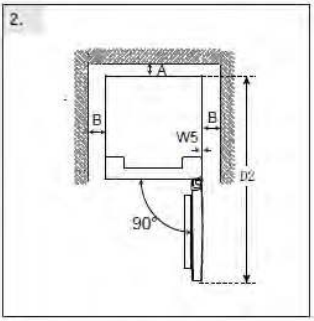

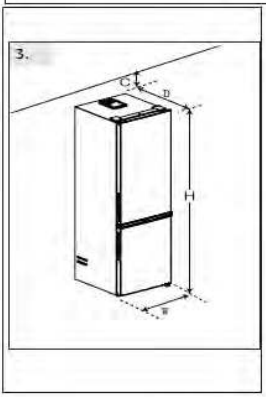

(Unit : mm)	Dimension	Model#1	Model#2
Width	W1:595	*186	*206
	W2:323	*3618*	*3620*
	W3:383	*5618*	*5620*
	W4:918	*1618*	*7620*
	W5:3		*1620*
	W:595		
Depth	D1:996		
	D2:1220		
	D:667		
Distance to back wall	A:50		
Distance to lateral walls	B:50		
Distance to ceiling	C:100		
Overall Height	H:1850/ 2050	H:1850	H:2050

Aigning the appliance

The appliance should be placed on a flat and solid surface.

1. Tilt the refrigerator slightly backwards.
2. Set the feet to the desired level.

Make sure the distance to the wall on the hinge side is at least 100 mm for the door to open properly.

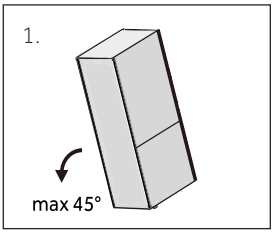

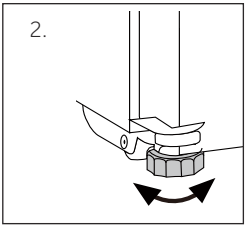

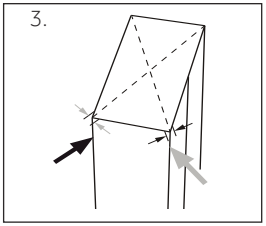

The stability can be checked by alternately bumping on the diagonals. The slightly swaying should be the same in both directions. Otherwise the frame can warp; possible leaking door seals are the result. A low tendency to the rear facilitates the closing of the doors.

NOTICE

For a free standing appliance: this refrigerating appliance is not intended to be used as a built-in appliance

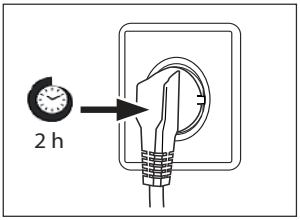

Waiting time

To the maintenance-free lubrication oil is located in the capsule of the compressor. This oil can get through the closed pipe system during slanting transport. Before connecting the appliance to the power supply you have to wait at least 2 hours so that the oil runs back into the capsule

Electrical connection

Before each connection check if:

- power supply, socket and fusing are appropriate to the rating plate.
- the power socket is earthed and no multi-plug or extension.
- the power plug and socket are strictly according.

Connect the plug to a properly installed household socket.

WARNING!

To avoid risks a damaged power cord must be replaced by the customer service (see warranty card).

Door Reversibility

Before connecting the appliance to the power supply, you should check whether the door swing must be changed from right (as delivered) to left, if this is required by the installation location and the usability.

WARNING!

- The appliance is heavy. You need two persons to carry out the door reversibility.
- Before any operation, first unplug the appliance from the mains
- Do not tilt the appliance more than 45°C to prevent damage of the refrigeration system.

Assembly steps

1. Provide necessary tool.

2. Unplug the appliance.

3. Remove the upper hinge cover 1 and unscrew the upper hinge (three screws) on right side 2.

4. Unplug the connection cable

5. Lift the loose refrigerator door carefully off the middle hinge.

6. Remove the middle hinge.

7. Remove the small cover of the front panel from left to right side.

8. Turn the door upside down and unscrew the cover (1). Take out the new cover (2) from the necessary bag and screw them to opposite side.

9. Change the positions of the blanking plugs and the screw on the side.

10. Screw the middle hinge to the left side of the appliance. Pay attention to inverting the pivot of the middle hinge, ensuring that the side with the gasket is facing upwards

11. Lift the upper door carefully on the middle hinge. And be sure the pivot fits into the hinge barrel of the lower door.

12. Take out the new upper hinge and hinge cover from the accessary bag. Put the connection cable through the upper hinge and fix the upper hinge with three screws on left side of appliance. And the put the hinge cover over the hinge.

13. Plug in the connection cable.

14. Replace front panel and fix it with five screws.

After the change of the door, check if the door seals are located properly on the housing and all screws are tightened well.

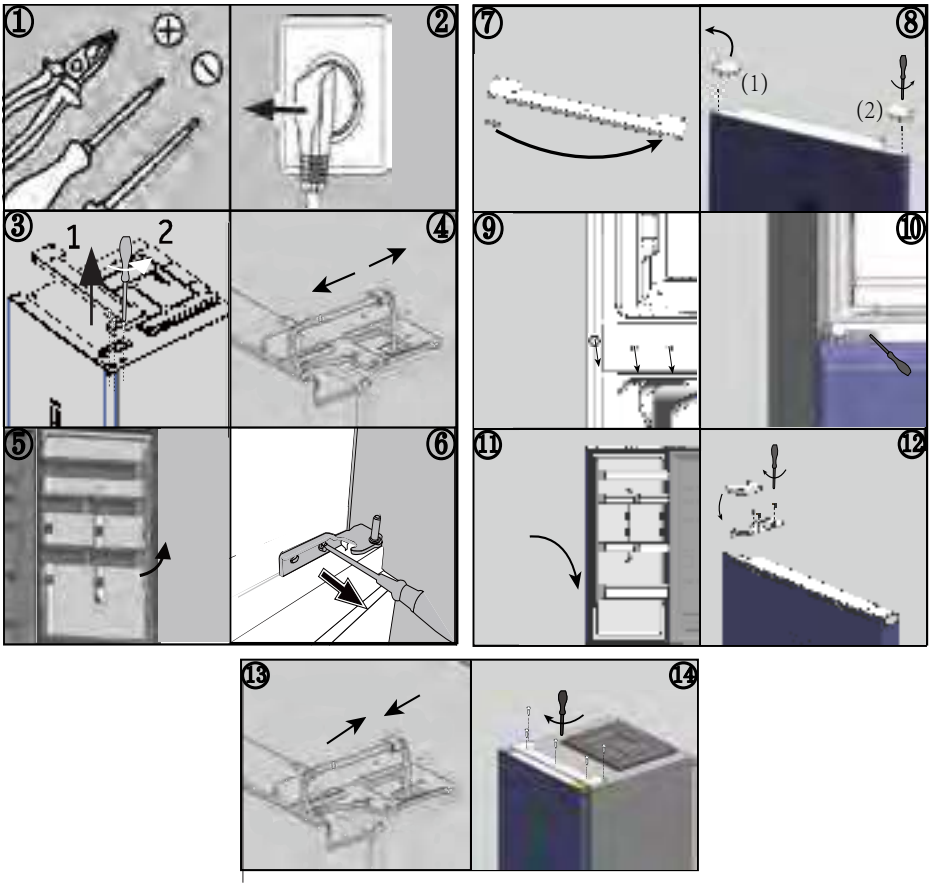

Ambient temperatures

Extended temperate: this refrigerating appliance is intended to be used at ambient temperatures ranging from 10°C to 32°C

Temperate: this refrigerating appliance is intended to be used at ambient temperatures ranging from 16°C to 32°C;

Subtropical: this refrigerating appliance is intended to be used at ambient temperatures ranging from 16°C to 38°C;

Tropical: "this refrigerating appliance is intended to be used at ambient temperatures ranging from 16°C to 43°C.

Technical data

CONTENTS

Product parameters according to regulation (EU)2019/2016

Based on standard test results for 24 hours. Actual energy consumption will depend on how the appliance is used and where it is located

Model	HTW5618DN* HTW3618DN*	HTW5620DN*	HTW5618EN* HTW3618EN*
Type of refrigerating appliance	Refrigerator-freezer	Refrigerator-freezer	Refrigerator-freezer
Energy efficiency class	D	D	E
Annual energy consumption (kWh/annum)	217	226	271
Volume Refrigerator compartment(L)	201	255	201
Volume Freezer compartment(L)	125	125	125
Volume Chill compartment(L)	34	34	34
Freezing Class	4-star	4-star	4-star
Defrosting type	Auto-defrost	Auto-defrost	Auto-defrost
Temperature rise time(h)	13	13	11
Freezing capacity(kg/24h)	10.0	10.0	10.0
Climate class	SN.N.ST.T	SN.N.ST.T	SN.N.ST.T
Noise emission class and airborne acoustical noise emissions (dB(A) re 1 pW)	B(35)	B(35)	B(35)

Product parameters according to regulation (EU)2019/2016

Based on standard test results for 24 hours. Actual energy consumption will depend on how the appliance is used and where it is located

Model	HDPR1618CN*	HDPR1618AN*	HDPR1620AN* HDPR3620AN*	HDPR3620CN*
Type of refrigerating appliance	Refrigerator-freezer	Refrigerator-freezer	Refrigerator-freezer	Refrigerator-freezer
Energy efficiency class	C	A	A	C
Annual energy consumption (kWh/annum)	172	110	114	178
Volume Refrigerator compartment(L)	200	200	254	254
Volume Freezer compartment(L)	120	120	120	120
Volume Chill compartment(L)	35	35	35	35
Freezing Class	4-star	4-star	4-star	4-star
Defrosting type	Auto-defrost	Auto-defrost	Auto-defrost	Auto-defrost
Temperature rise time(h)	13	16	16	13
Freezing capacity(kg/24h)	6.0	7.0	7.0	6.0
Climate class	SN.N.ST.T	SN.N.ST.T	SN.N.ST.T	SN.N.ST.T
Noise emission class and airborne acoustical noise emissions (dB(A) re 1 pW)	B(35)	B(35)	B(35)	B(35)

Technical data

CONTENTS

Model	HTW5618CN*	HTW5620CN*	HTW5620EN*
Type of refrigerating appliance	Refrigerator-freezer	Refrigerator-freezer	Refrigerator-freezer
Energy efficiency class	C	C	E
Annual energy consumption (kWh/annum)	173	181	283
Volume Refrigerator compartment(L)	201	255	255
Volume Freezer compartment(L)	125	125	125
Volume Chill compartment(L)	34	34	34
Freezing Class	4-star	4-star	4-star
Defrosting type	Auto-defrost	Auto-defrost	Auto-defrost
Temperature rise time(h)	13	13	11
Freezing capacity(kg/24h)	10.0	10.0	10.0
Climate class	SN.N.ST.T	SN.N.ST.T	SN.N.ST.T
Noise emission class and airborne acoustical noise emissions (dB(A) re 1 pW)	B(35)	B(35)	B(35)

Technical data

Model	HTW3618CN*	HTW3620CN*	HTW3620EN*
Type of refrigerating appliance	Refrigerator-freezer	Refrigerator-freezer	Refrigerator-freezer
Energy efficiency class	C	C	E
Annual energy consumption (kWh/annum)	173	181	283
Volume Refrigerator compartment(L)	201	255	255
Volume Freezer compartment(L)	125	125	125
Volume Chill compartment(L)	34	34	34
Freezing Class	4-star	4-star	4-star
Defrosting type	Auto-defrost	Auto-defrost	Auto-defrost
Temperature rise time(h)	13	13	11
Freezing capacity(kg/24h)	10.0	10.0	10.0
Climate class	SN.N.ST.T	SN.N.ST.T	SN.N.ST.T
Noise emission class and airborne acoustical noise emissions (dB(A) re 1 pW)	B(35)	B(35)	B(35)

Model	HDPW5618DN*	HDPW5620DN* HDPW3620DN* EHD3PWDNPD206	HTW7620CN*
Type of refrigerating appliance	Refrigerator-freezer	Refrigerator-freezer	Refrigerator-freezer
Energy efficiency class	D	D	C
Annual energy consumption (kWh/annum)	214	220	181
Volume Refrigerator compartment(L)	201	255	255
Volume Freezer compartment(L)	117	117	125
Volume Chill compartment(L)	34	34	34
Freezing Class	4-star	4-star	4-star
Defrosting type	Auto-defrost	Auto-defrost	Auto-defrost
Temperature rise time(h)	13	13	13
Freezing capacity(kg/24h)	10.0	10.0	10.0
Climate class	SN.N.ST.T	SN.N.ST.T	SN.N.ST.T
Noise emission class and airborne acoustical noise emissions (dB(A) re 1 pW)	B(35)	B(35)	B(35)

Technical data

CONTENTS

Model	HDPW3618DN* EHD3PWDNPW186 EHD3PWDNPK186	HDPW3620CN*	HTW3620DN*
Type of refrigerating appliance	Refrigerator-freezer	Refrigerator-freezer	Refrigerator-freezer
Energy efficiency class	D	C	D
Annual energy consumption (kWh/annum)	214	176	226
Volume Refrigerator compartment(L)	201	255	255
Volume Freezer compartment(L)	117	117	125
Volume Chill compartment(L)	34	34	34
Freezing Class	4-star	4-star	4-star
Defrosting type	Auto-defrost	Auto-defrost	Auto-defrost
Temperature rise time(h)	13	13	13
Freezing capacity(kg/24h)	10.0	10.0	10.0
Climate class	SN.N.ST.T	SN.N.ST.T	SN.N.ST.T
Noise emission class and airborne acoustical noise emissions (dB(A) re 1 pW)	B(35)	B(35)	B(35)

Model	HDPW5618CN*	HDPW5620CN*	HDPW5620AN* HDPW7620AN*
Type of refrigerating appliance	Refrigerator-freezer	Refrigerator-freezer	Refrigerator-freezer
Energy efficiency class	C	C	A
Annual energy consumption (kWh/annum)	171	176	114
Volume Refrigerator compartment(L)	201	255	255
Volume Freezer compartment(L)	117	117	120
Volume Chill compartment(L)	34	34	34
Freezing Class	4-star	4-star	4-star
Defrosting type	Auto-defrost	Auto-defrost	Auto-defrost
Temperature rise time(h)	13	13	16
Freezing capacity(kg/24h)	10.0	10.0	10.0
Climate class	SN.N.ST.T	SN.N.ST.T	SN.N.ST.T
Noise emission class and airborne acoustical noise emissions (dB(A) re 1 pW)	B(35)	B(35)	B(35)

Technical data

CONTENTS

Model	HDPW5620BN*	HTW7620DN*	HDPW7620AAN*	HTW7620DNG*
Type of refrigerating appliance	Refrigerator-freezer	Refrigerator-freezer	Refrigerator-freezer	Refrigerator-freezer
Energy efficiency class	B	D	A	D
Annual energy consumption (kWh/annum)	142	226	92	226
Volume Refrigerator compartment(L)	255	255	255	255
Volume Freezer compartment(L)	120	125	120	125
Volume Chill compartment(L)	34	34	34	34
Freezing Class	4-star	4-star	4-star	4-star
Defrosting type	Auto-defrost	Auto-defrost	Auto-defrost	Auto-defrost
Temperature rise time(h)	13	13	16	9
Freezing capacity(kg/24h)	10.0	10.0	12.0	10.0
Climate class	SN.N.ST.T	SN.N.ST.T	SN.N.ST.T	SN.N.ST.T
Noise emission class and airborne acoustical noise emissions (dB(A) re 1 pW)	B(35)	B(35)	B(35)	B(35)

Model	HDPR1618CN*	HDPR1618AN*	HDPR1620AN*	HTR3620AN*
Type of refrigerating appliance	Refrigerator-freezer	Refrigerator-freezer	Refrigerator-freezer	Refrigerator-freezer
Energy efficiency class	C	A	A	A
Annual energy consumption (kWh/annum)	172	110	114	116
Volume Refrigerator compartment(L)	200	200	254	254
Volume Freezer compartment(L)	120	120	120	125
Volume Chill compartment(L)	35	35	35	35
Freezing Class	4-star	4-star	4-star	4-star
Defrosting type	Auto-defrost	Auto-defrost	Auto-defrost	Auto-defrost
Temperature rise time(h)	13	16	16	16
Freezing capacity(kg/24h)	6.0	7.0	7.0	6.0
Climate class	SN.N.ST.T	SN.N.ST.T	SN.N.ST.T	SN.N.ST.T
Noise emission class and airborne acoustical noise emissions (dB(A) re 1 pW)	B(35)	B(35)	B(35)	B(35)

Model	HTW5618DW *	HTW7620AN *	HDPR3618DNPKMA HDPR3618DNPDMA	HDPR3618DN
Type of refrigerating appliance	Refrigerator-freezer	Refrigerator-freezer	Refrigerator-freezer	Refrigerator-freezer
Energy efficiency class	D	A	A++	D
Annual energy consumption (kWh/annum)	216	116	266	216
Volume Refrigerator compartment(L)	198	255	211	200
Volume Freezer compartment(L)	125	125	96	120
Volume Chill compartment(L)	34	34	23	35
Freezing Class	4-star	4-star	4-star	4-star
Defrosting type	Auto-defrost	Auto-defrost	Auto-defrost	Auto-defrost
Temperature rise time(h)	13	16	13	11
Freezing capacity(kg/24h)	10.0	10.0	10.0	6.0
Climate class	SN.N.ST.T	SN.N.ST.T	SN.N.ST.T	SN.N.ST.T
Noise emission class and airborne acoustical noise emissions (dB(A) re 1 pW)	B(35)	B(35)	C(39)	C(35)
Note: Adopting standards	EN 62552:2020		EN 62552:2013	EN 62552:2013

Model	HTR3618CN*	HTR3620CN*	HTR3618EN*	HTR3620EN*
Type of refrigerating appliance	Refrigerator-reezer	Refrigerator-freezer	Refrigerator-freezer	Refrigerator-freezer
Energy efficiency class	C	C	E	E
Annual energy consumption (kWh/annum)	**173**	**181**	**271**	**283**
Volume Refrigerator compartment(L)	200	254	200	254
Volume Freezer compartment(L)	125	125	125	125
Volume Chill compartment(L)	35	35	35	35
Freezing Class	4-star	4-star	4-star	4-star
Defrosting type	Auto-defrost	Auto-defrost	Auto-defrost	Auto-defrost
Temperature rise time(h)	13	13	11	11
Freezing capacity(kg/24h)	6.0	6.0	6.0	6.0
Climate class	SN.N.ST.T	SN.N.ST.T	SN.N.ST.T	SN.N.ST.T
Noise emission class and airborne acoustical noise emissions (dB(A) re 1 pW)	B(35)	B(35)	B(35)	B(35)
Note: Adopting standards	EN 62552-1:2020, EN 62552-2:2020, EN 62552-3:2020			

Technical data

Model	HTR3618CN*	HTR3620CN*	HTR3618EN*	HTR3620EN*	HTR3620DN*
Type of refrigerating appliance	Refrigerator-reezer	Refrigerator-freezer	Refrigerator-freezer	Refrigerator-freezer	Refrigerator-freezer
Energy efficiency class	C	C	E	E	D
Annual energy consumption (kWh/annum)	**173**	**181**	**271**	**283**	**226**
Volume Refrigerator compartment(L)	200	254	200	254	254
Volume Freezer compartment(L)	125	125	125	125	125
Volume Chill compartment(L)	35	35	35	35	35
Freezing Class	4-star	4-star	4-star	4-star	4-star
Defrosting type	Auto-defrost	Auto-defrost	Auto-defrost	Auto-defrost	Auto-defrost
Temperature rise time(h)	13	13	11	11	13
Freezing capacity(kg/24h)	6.0	6.0	6.0	6.0	6.0
Climate class	SN.N.ST.T	SN.N.ST.T	SN.N.ST.T	SN.N.ST.T	SN.N.ST.T
Noise emission class and airborne acoustical noise emissions (dB(A) re 1 pW)	B(35)	B(35)	B(35)	B(35)	B(35w)
Note: Adopting standards	EN 62552-1:2020, EN 62552-2:2020, EN 62552-3:2020				

Additional technical data

Model	HTW5618DN* HTW3618DN*	HTW5618EN* HTW3618EN*	HTW5620DN*
Total volume(L)	360	360	414
Voltage/Frequency	220~240V/50Hz	220~240V/50Hz	220~240V/50Hz
imput current(A)	1.4	1.4	1.4
Main fuse(A)	16	16	16
Refrigerant	R600a(53g)	R600a(53g)	R600a(53g)
Dimensions (W/D/H in mm)	595*667*1850	595*667*1850	595*667*2050

Model	HTW5618CN*	HTW5620CN*	HTW5620EN*
Total volume(L)	360	414	414
Voltage/Frequency	220~240V/50Hz	220~240V/50Hz	220~240V/50Hz
imput current(A)	1.4	1.4	1.4
Main fuse(A)	15	15	16
Refrigerant	R600a(50g)	R600a(50g)	R600a(53g)
Dimensions (W/D/H in mm)	595*667*1850	595*667*2050	595*667*2050

Model	HDPW5618DN*	HDPW5620DN*	HDPW3620DN* EHD3PWDNPD206	HDPR3618DN*
Total volume(L)	352	406	406	355
Voltage/ Frequency	220~240V/50Hz	220~240V/50Hz	220~240V/50Hz	220~240V/50Hz
imput current(A)	1.4	1.4	1.4	1.4
Main fuse(A)	16	16	16	16
Refrigerant	R600a(53g)	R600a(53g)	R600a(53g)	R600a(53g)
Dimensions (W/D/H in mm)	595*667*1850	595*667*2050	595*667*2050	595*667*1850

Model	HDPW5618CN*	HDPW5620CN*	HDPW5620AN*	HDPR1620AN* HDPR3620AN*
Total volume(L)	352	406	409	409
Voltage/ Frequency	220~240V/50Hz	220~240V/50Hz	220~240V/50Hz	220~240V/50Hz
imput current(A)	1.4	1.4	1.4	1.4
Main fuse(A)	15	15	16	16
Refrigerant	R600a(55g)	R600a(50g)	R600a(50g)	R600a(50g)
Dimensions (W/D/H in mm)	595*667*1850	595*667*2050	595*667*2050	595*667*2050

Additional technical data

Model	HDPW5618CN* EHD3PWDNP*186	HDPW3620CN*	HDPR1618AN*	HTW3620DN*
Total volume(L)	352	406	355	414
Voltage/ Frequency	220~240V/50Hz	220~240V/50Hz	220~240V/50Hz	220~240V/50Hz
imput current(A)	1.4	1.4	1.4	1.4
Main fuse(A)	16	15	16	16
Refrigerant	R600a(53g)	R600a(50g)	R600a(50g)	R600a(53g)
Dimensions (W/D/H in mm)	595*667*1850	595*667*2050	595*667*1850	595*667*2050

Model	HDPW7620AAN*	HDPW5620BN*	HDPW7620AN*	HDPR3620CN*
Total volume(L)	409	409	409	409
Voltage/Frequency	220~240V/50Hz	220~240V/50Hz	220~240V/50Hz	220~240V/50Hz
imput current(A)	1.4	1.4	1.4	1.4
Main fuse(A)	16	16	16	16
Refrigerant	R600a(55g)	R600a(50g)	R600a(50g)	R600a(50g)
Dimensions (W/D/H in mm)	595*667*2050	595*667*2050	595*667*2050	595*667*2050

Additional technical data

Model	HTW7620DN*	HTW7620CN*	HDPR1618CN*	HTW5618DW*
Total volume(L)	414	414	355	357
Voltage/ Frequency	220~240V/50Hz	220~240V/50Hz	220~240V/50Hz	220~240V/50Hz
imput current(A)	1.4	1.4	1.4	1.4
Main fuse(A)	16	15	16	16
Refrigerant	R600a(53g)	R600a(50g)	R600a(50g)	R600a(53g)
Dimensions (W/D/H in mm)	595*667*2050	595*667*2050	595*667*1850	595*667*1850

Note: Adopting standards---EN 62552:2020

Model	HTW7620AN*	HDPR3618DNPKMA HDPR3618DNPDMA	HTW7620DNG*
Total volume(L)	414	330	414
Voltage/Frequency	220~240V/50Hz	220~240V/50Hz	220~240V/50Hz
imput current(A)	1.4	0.9	1.4
Main fuse(A)	16	16	16
Refrigerant	R600a(50g)	R600a(53g)	R600a(53g)
Dimensions (W/D/H in mm)	595*667*2050	595*667*1850	595*670*2050
Note: Adopting standards	EN 62552:2020	EN 62552:2013	EN 62552:2020

Additional technical data

Model	HTW3618CN*	HTW3620CN*	HTW3620EN*	HTR3618CN*
Total volume(L)	360	414	414	360
Voltage/Frequency	220~240V/50Hz	220~240V/50Hz	220~240V/50Hz	220~240V/50Hz
imput current(A)	1.4	1.4	1.4	1.4
Main fuse(A)	16	16	16	16
Refrigerant	R600a(50g)	R600a(50g)	R600a(53g)	R600a(50g)
Dimensions (W/D/H in mm)	595*667*1850	595*667*2050	595*667*2050	595*667*1850

Model	HTR3618EN*	HTR3620CN*	HTR3620EN*	HTR3620DN*	HTR3620AN*
Total volume(L)	360	414	414	414	414
Voltage/ Frequency	220~240V/50Hz	220~240V/50Hz	220~240V/50Hz	220~240V/50Hz	220~240V/50Hz
imput current(A)	1.4	1.4	1.4	1.4	1.4
Main fuse(A)	16	16	16	16	16
Refrigerant	R600a(53g)	R600a(50g)	R600a(53g)	R600a(53g)	R600a(50g)
Dimensions (W/D/H in mm)	595*667*1850	595*667*2050	595*667*2050	595*667*2050	595*667*2050

Customer service

CONTENTS

We recommend our Haier Customer Service and the use of original spare parts.
If you have a problem with your appliance, please first check section TROUBLE-SHOOTING.

If you cannot find a solution there, please contact

- your local dealer or
- our European Call Service-Center (see listed phone numbers below) or
- the Service & Support area at www.haier.com where you can activate the service
- claim and also find FAQs.

To contact our Service, ensure that you have the following data available.
The information can be found on the rating plate.

Model _____

Serial No. _____

Also check the Warranty Card supplied with the product in case of warranty.

European Call Service-Center		
Country*	Phone number	Costs
Haier Italy (IT)	199 100 912	
Haier Spain (ES)	902 509 123	
Haier Germany (DE)	0180 5 39 39 99	• 14 Ct/Min Landline • max 42 Ct/Min Mobile
Haier Austria (AT)	0820 001 205	• 14,53 Ct/Min Landline • max 20 Ct/Min all others
Haier United Kingdom (UK)	0333 003 8122	
Haier France (FR)	0980 406 409	

* For other countries please refer to www.haier.com

Haier Europe Trading S.r.l

Branch UK

Westgate House, Westgate, Ealing

London, W5 1YY

*Duration of the guarantee of the refrigerating appliance:

Minimum guarantee is: 2 years for EU Countries, 3 years for Turkey, 1 year for UK, 1 year for Russia, 3 years for Sweden, 2 years for Serbia, 5 years for Norway, 1 year for Morocco, 6 months for Algeria, Tunisia no legal warranty required.

*The period of spare parts for the repair of the appliance:

Thermostats, temperature sensors, printed circuit boards and light sources are available for a minimum period of seven years after placing the last unit of the model on the market.

Door handles, door hinges, trays and baskets for a minimum period of seven years and door gaskets for a minimum period of 10 year, after placing the last unit of the model on the market.

*For further information about the product, please consult https://eprel.ec.europe.eu/ or scan the QR on the energy label supplied with the appliance.

5 Информация за безопасност

Преди първоначална употреба 6

Монтиране 6

Ежедневна употреба 7

10 Предназначение

11 Описание на продукта

22 Панел за управление

23 Употреба

Регулиране на температурата на хладилника 24

Регулиране на температурата на фризера 24

Регулиране на температурата на „My Zone“ 24

Функция „Super Cool“ 25

Функция „Super Freeze“ 26

31 Оборудване

35 Съвети за пестене на енергия

36 Грижа и почистване

39 Отстраняване на неизправности

43 Монтиране

47 Технически данни

58 Обслужване на клиенти

Моля, щракнете върху съдържанието, за да видите подробна информация.

Благодарим ви

CONTENTS

Благодарим Ви, че закупихте продукт на Haier.

Моля, прочетете внимателно тези инструкции, преди да използвате този уред. Инструкциите съдържат важна информация, която ще Ви помогне да използвате уреда по възможно най-пълноценен начин и да се уверите, че той ще бъде монтиран, използван, и поддържан правилно и безопасно.

Съхранявайте това ръководство на удобно място, за да можете по всяко време да направите справка относно безопасното и правилно използване на уреда.

Ако продадете, подарите или оставите уреда в старото си жилище, когато се преместите, моля, предайте и това ръководство на новия собственик, за да може той да се запознае с уреда и с предупрежденията за безопасност.

Принадлежности

Проверете дали принадлежностите и книжните материали са в съответствие с този списък:

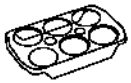

Поставка за яйца

Енергиен етикет

Гаранционна карта

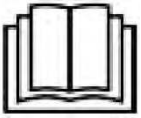

Ръководство за потребителя

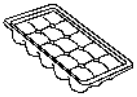

Форма за лед

Панти на вратите

Капак на панти

Вложка на капачка

ПРЕДУПРЕЖДЕНИЕ – Важна информация за безопасност

ЗАБЕЛЕЖКА – Обща информация и съвети

Информация за околната среда

Обезвреждане

Помогнете за опазването на околната среда и човешкото здраве. Поставете опаковъчните материали в подходящите контейнери, за да бъдат рециклирани. Помогнете за рециклирането на отпадъци от електрически и електронни уреди. Уреди, обозначени с този символ, не бива да бъдат изхвърляни заедно с битовите отпадъци. Върнете продукта в местното съоръжение за рециклиране или се свържете с общинската служба.

ПРЕДУПРЕЖДЕНИЕ!

Опасност от нараняване или задушаване!

Хладилните агенти и газовете трябва да се обезвреждат по професионален начин. Уверете, че тръбите на охладителната верига не са повредени, преди да ги изхвърлите по подходящ начин. Изключете уреда от захранването. Отрежете захранващия кабел и го изхвърлете. Отстранете тавите и чекмеджетата, както и уплътненията на вратата и механизма за затварянето ѝ, за да предотвратите затварянето на деца и домашни любимци в уреда.

Преди да включите уреда за първи път,

прочетете следните съвети за безопасност!

ПРЕДУПРЕЖДЕНИЕ!

Преди първоначална употреба

- Уверете се, че няма транспортни повреди.
- Отстранете всички опаковъчни материали и ги оставете на място, недостъпно за деца.
- Изчакайте поне два часа, преди да монтирате уреда, за да сте сигурни, че охладителната верига е напълно ефективна.
- За преместването на уреда са нужни поне двама души, защото е тежък.

Монтиране

- Уредът трябва да бъде поставен на място с добра вентилация. Осигурете пространство от най-малко 10 см над уреда и около уреда.
- Никога не поставяйте уреда на влажно място или на място, където има опасност да бъде напръскан с вода. Петна и пръски вода трябва да се почистват и подсушават с чиста мека кърпа.
- Не поставяйте уреда на пряка слънчева светлина или в близост до източници на топлина (напр. печки, нагреватели).
- Монтирайте и подравнете уреда на място, подходящо за неговия размер и употреба.
- Поддържайте вентилационните отвори на уреда или на вградената конструкция свободни от препятствия.
- Уверете се, че електрическата информация на табелката с данни съответства на захранването. Ако не съответства, обърнете се към електротехник.
- Уредът работи при захранване 220 – 240 VAC/50 Hz. Необичайни колебания в електрическото напрежение могат да доведат до неуспешно стартиране на уреда, да повредят системата за управление на температурата или компресора или да причинят необичаен шум при работа. В такъв случай трябва да се монтира автоматичен регулатор.
- Не използвайте разклонители и удължители.
- Не разполагайте преносими разклонители или преносими източници на захранване в задната част на уреда.
- Уверете се, че захранващият кабел не е заклещен под хладилника. Не стъпвайте върху захранващия кабел.

ПРЕДУПРЕЖДЕНИЕ!

- Използвайте отделен заземен контакт за захранването, който е леснодостъпен. Уредът трябва да бъде заземен.
  Само за Обединеното кралство: Захранващият кабел на уреда е снабден с троен (заземяващ) щепсел, който отговаря на стандартен троен (заземен) контакт. В никакъв случай не режете и не демонтирайте третия (заземяващ) щифт. След монтирането на уреда до щепсела трябва да има достъп.
- Не причинявайте повреди на охладителната верига.

Ежедневна употреба

- Този уред може да се използва от деца над 8-годишна възраст и от лица с намалени физически, сетивни или умствени способности или липса на опит и познания, ако се наблюдават или са инструктирани за използването на уреда по безопасен начин и разбират свързаните с това опасности.
- Деца на възраст от 3 до 8 години могат да товарят и разтоварват, но не могат да почистват или монтират хладилни уреди.
- Деца под 3-годишна възраст трябва да се пазят далеч от уреда, с изключение на случаите, когато са под постоянен надзор.
- Децата не бива да използват уреда за игра.
- Ако в близост до уреда изтича охладителен газ или друг запалим газ, изключете вентила на изтичащия газ, отворете вратите и прозорците и не включвайте и не изключвайте захранващите кабели на хладилника или на друг уред.
- Обърнете внимание, че уредът е настроен за работа в определен диапазон на температурата на околната среда между 10 и 43°C. Уредът може да не работи правилно, ако е оставен за дълъг период при температура над или под посочения диапазон.
- Не поставяйте нестабилни предмети (тежки предмети, съдове, пълни с вода) върху хладилника, за да избегнете нараняване, причинено от падане или токов удар при контакт с вода.
- Не дърпайте рафтовете на вратата. Вратата може да бъде издърпана под наклон, поставката за бутилка може да бъде изтеглена или уредът може да се събори.
- Отваряйте и затваряйте вратите само посредством дръжките. Пролуката между вратите и между вратите и шкафа е много тясна. Не поставяйте ръцете си в тези зони, за да избегнете прищипване на пръстите. Отваряйте или затваряйте вратите на хладилника само когато в обсега на движението на вратата няма деца.

CONTENTS

ПРЕДУПРЕЖДЕНИЕ!

- Не съхранявайте и не използвайте запалими, експлозивни или корозивни материали в уреда или в близост до него.
- Не съхранявайте лекарства, бактерии или химически агенти в уреда. Това е домакински уред. Не се препоръчва да съхранявате материали, които изискват строги температури.
- Никога във фризера не съхранявайте течности в бутилки или консерви (освен високоалкохолни спиртни напитки), особено газирани напитки, тъй като те ще се спукат по време на замразяването.
- Проверете състоянието на храната, ако във фризера е настъпило затопляне.
- Не задавайте излишно ниска температура в хладилното отделение. При високи настройки могат да възникнат минусови температури. Внимание: Бутилките могат да се пръснат
- Не докосвайте замразени продукти с мокри ръце (носете ръкавици). В никакъв случай не яжте ледени близалки веднага след изваждането им от фризерното отделение. Съществува риск от измръзване или образуване на мехури. ПЪРВА помощ: незабавно поставете под течаща студена вода. Не дърпайте!
- Не докосвайте вътрешната повърхност на отделението за съхранение на фризера, когато уредът работи, особено с мокри ръце, тъй като ръцете ви могат да замръзнат върху повърхността.
- Изключете уреда от електрическата мрежа в случай на прекъсване на захранването или преди почистване. Изчакайте поне 7 минути, преди да включите отново уреда, тъй като честото стартиране може да повреди компресора.
- Не използвайте електрически уреди в отделенията за съхранение на храна на уреда, освен ако не са от вид, препоръчан от производителя. Поддръжка/почистване
- Ако почистване и поддръжка се извършва от деца, уверете се, че те са под надзор.
- Изключете уреда от електрическото захранване, преди да предприемете каквато и да е рутинна поддръжка. Изчакайте поне 5 минути, преди да включите отново уреда, тъй като честото стартиране може да повреди компресора.

ПРЕДУПРЕЖДЕНИЕ!

- При изключване на уреда хващайте щепсела, а не кабела.
- Не почиствайте уреда с твърди четки, телени четки, прахообразни препарати, бензин, амилацетат, ацетон или подобни органични разтвори, киселинни или алкални разтвори. Моля, почиствайте със специален препарат за хладилник, за да избегнете повреди.
- Не стържете скреж и лед с остри предмети. Не използвайте спрейове, електрически нагреватели като сешоари, парочистачки или други източници на топлина, за да се избегне повреда на пластмасовите части.
- Не използвайте механични устройства или други средства за ускоряване процеса на размразяване, различни от препоръчаните от производителя.
- Ако захранващият кабел се повреди, той трябва да бъде заменен от производителя, негов обслужващ представител или лице с подобна квалификация, за да се избегне потенциална опасност.
- Не се опитвайте сами да ремонтирате, разглобявате или модифицирате уреда. При необходимост от ремонт се свържете с нашия отдел за обслужване на клиенти.
- Отстранявайте прахта по гърба на уреда поне веднъж годишно, за да се избегне пожар, както и повишен разход на енергия.
- Не пръскайте и не плискайте уреда по време на почистване.
- Не използвайте водна струя или пара за почистване на уреда.
- Не почиствайте студените стъклени рафтове с гореща вода. Рязката промяна в температурата може да причини напукване на стъклото.

Информация за хладилния газ

ПРЕДУПРЕЖДЕНИЕ!

Уредът съдържа запалимия хладилен агент ИЗОБУТАН (R600a). Уверете се, че охладителната верига не е била повредена по време на транспортирането или монтажа. Течът на хладилен агент може да причини нараняване на очите или възпламеняване. При възникване на повреда се пазете от открити източниците на огън, проветрете добре помещението, не включвайте и не изключвайте захранващите кабели на уреда или на друг уред. Информирайте центъра за обслужване на клиенти.

В случай че в очите Ви попадне хладилен агент, изплакнете веднага с течаща вода и незабавно се свържете с офталмолог.

Предназначение

Този уред е предназначен за охлаждане и замразяване на храни. Този уред е предназначен единствено за употреба в домакинството и в други подобни пространства, като кухненски помещения за персонал в магазини, офиси и други работни пространства, земеделски стопанства и за клиенти в хотели, мотели и други помещения за настаняване, като полупансиони и фирми за кетъринг. Не е предназначен за търговска или промишлена употреба.

Не е разрешено извършването на промени или модификации на устройството. Използването не по предназначение може да доведе до опасности и загуба на гаранционно покритие.

Стандарти и директиви CE

Този продукт отговаря на изискванията на всички приложими директиви на ЕО със съответстващите хармонизирани стандарти, които предвиждат маркировка „CE".

ЗАБЕЛЕЖКА

Поради технически промени и наличие на различни модели, някои от илюстрациите в това ръководство може да се различават от Вашия модел. (HTW5620DN*, HTW5620CN*, HTW5620EN*)

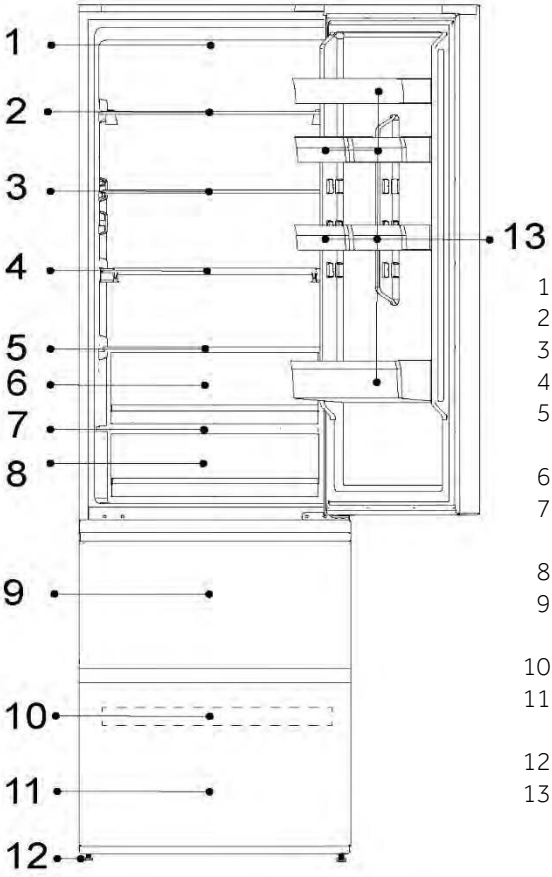

1-LED лампа за хладилник
2-Винен рафт
3-Стъклен рафт
4-Сгъваем рафт
5-Капак на чекмеджето „Humidity Zone"
6-Чекмедже „Humidity Zone"
7-Капак на чекмеджето „My Zone"
8-Чекмедже „My Zone"
9-Горно чекмедже за съхранение на фризера
10-Тава на фризера
11-Долно чекмедже за съхранение на фризера
12-Регулируеми крачета
13-Рафт на вратата

ЗАБЕЛЕЖКА

Поради технически промени и наличие на различни модели, някои от илюстрациите в това ръководство може да се различават от Вашия модел. (HTW7620AN*, HTW7620CN*, HTW7620DN*)

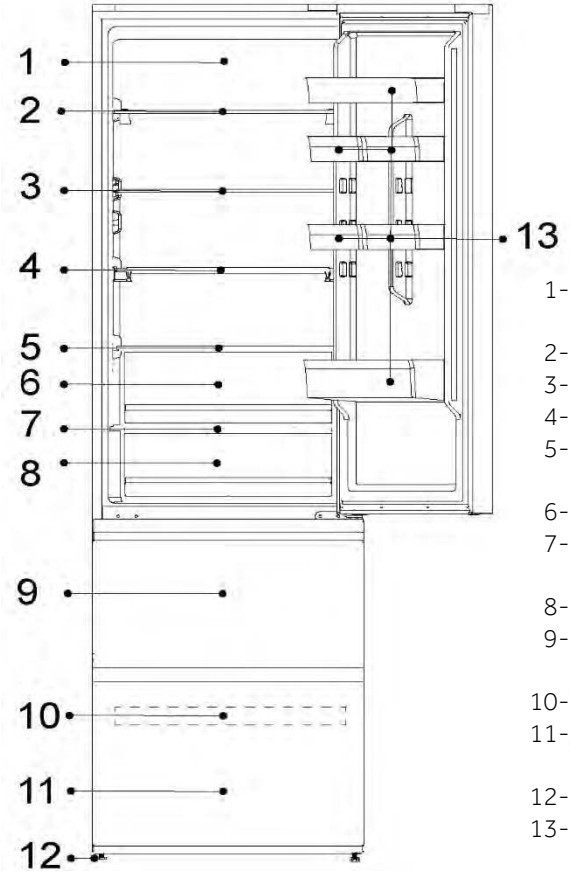

1-LED система за дневна светлина
2-Винен рафт
3-Стъклен рафт
4-Сгъваем рафт
5-Капак на чекмеджето „Humidity Zone"
6-Чекмедже „Humidity Zone"
7-Капак на чекмеджето „My Zone"
8-Чекмедже „My Zone"
9-Горно чекмедже за съхранение на фризера
10-Тава на фризера
11-Долно чекмедже за съхранение на фризера
12-Регулируеми крачета
13-Рафт на вратата

ЗАБЕЛЕЖКА

Поради технически промени и наличие на различни модели, някои от илюстрациите в това ръководство може да се различават от Вашия модел. (HTW5618DW*)

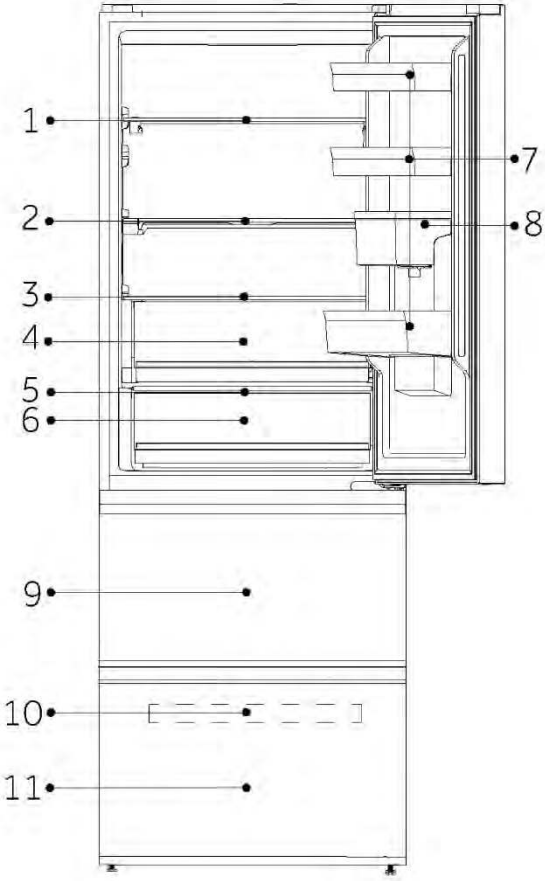

A: Хладилно отделение
1-Винен рафт
2-Сгъваем рафт
3-Капак на чекмеджето „Humidity Zone"
4-Чекмедже „Humidity Zone"
5-Капак на чекмеджето „My Zone"
6-Чекмедже „My Zone"
7-Рафт на вратата
8-Резервоар за вода

B: Отделение на фризера
9-Горно чекмедже за съхранение на фризера
10-Тава на фризера
11-Долно чекмедже за съхранение на фризера

ЗАБЕЛЕЖКА

Поради технически промени и наличие на различни модели, някои от илюстрациите в това ръководство може да се различават от Вашия модел (HTW7620DNG*)

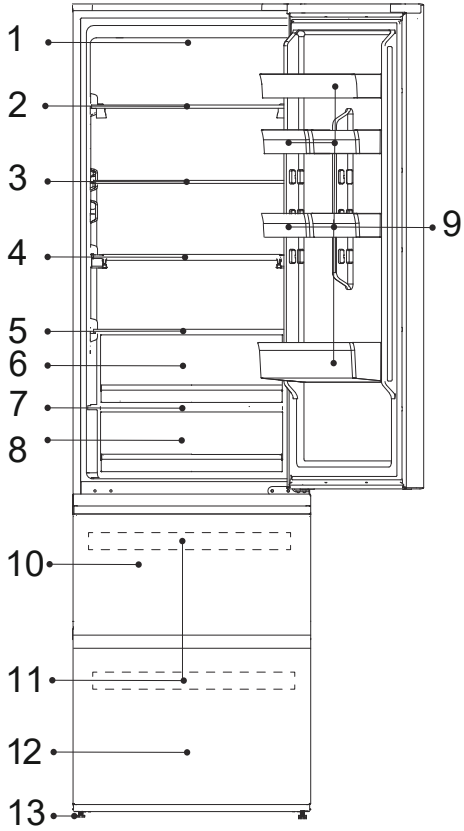

1-Винен рафт
2-Сгъваем рафт
3-FКапак на чекмеджето Humidity Zone“
4-Чекмедже „Humidity Zone“
5-Капак на чекмеджето My Zone“
6-Чекмедже „My Zone“
7-Рафт на вратата
8-Резервоар за вода
9-Врата балкон
10-Горно чекмедже за съхранение на фризер
11-Фризерна тава
12-Долно чекмедже за съхранение на фризер
13-Регулируеми крачета

ЗАБЕЛЕЖКА

Поради технически промени и наличие на различни модели, някои от илюстрациите в това ръководство може да се различават от Вашия модел. (HTW5618DN*, HTW5618CN*, HTW5618EN*)

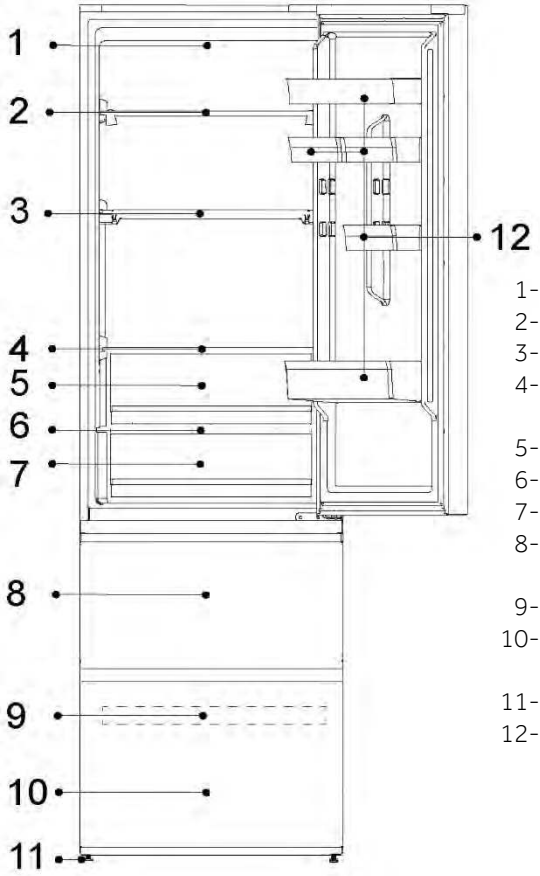

1-LED лампа за хладилник
2-Винен рафт
3-Сгъваем рафт
4-Капак на чекмеджето „Humidity Zone"
5-Чекмедже „Humidity Zone"
6-Капак на чекмеджето „My Zone"
7-Чекмедже „My Zone"
8-Горно чекмедже за съхранение на фризера
9-Тава на фризера
10-Долно чекмедже за съхранение на фризера
11-Регулируеми крачета
12-Рафт на вратата

ЗАБЕЛЕЖКА

Поради технически промени и наличие на различни модели, някои от илюстрациите в това ръководство може да се различават от Вашия модел. (HTR3620*)

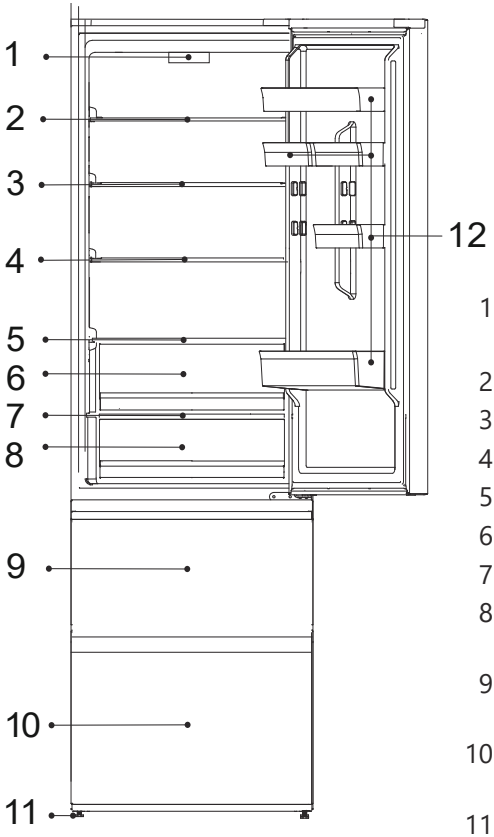

1- Контролен панел и LED лампа на хладилника
2- Стъклен рафт
3- Стъклен рафт
4- Стъклен рафт
5- Стъклен рафт
6- Чекмедже за пресни храни
7- Капак на чекмеджето
8- Чекмедже за пресни храни 0°C
9- Горно чекмедже за съхранение на фризера
10- Долно чекмедже за съхранение на фризера
11- Регулируеми крачета
12- Порцеланова врата

ЗАБЕЛЕЖКА

Поради технически промени и наличие на различни модели, някои от илюстрациите в това ръководство може да се различават от Вашия модел. (HTW3620DN*)

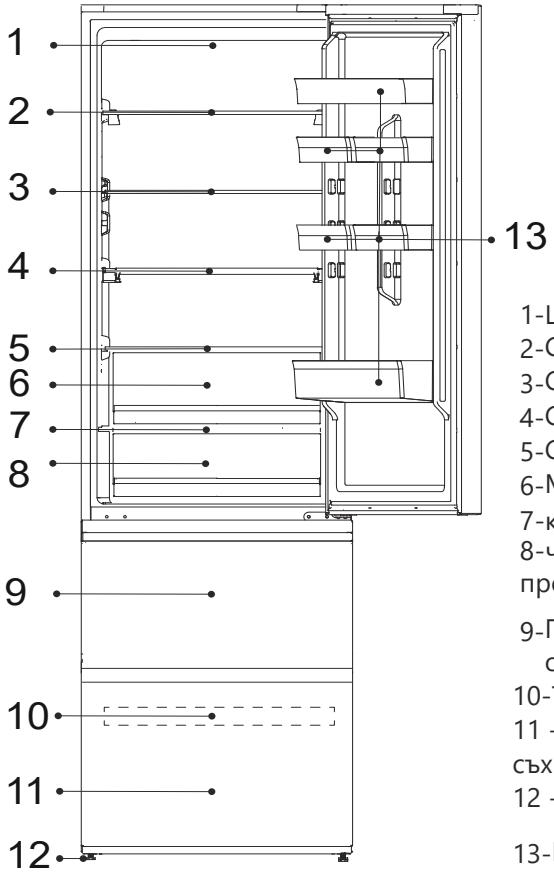

1-LED лампа за хладилник
2-Стъклен рафт
3-Стъклен рафт
4-Стъклен рафт
5-Сурова кофрица на My Zone
6-Моят Zone drawer
7-капак на чекмеджето
8-чекмедже за свежи продукти
9-Горно чекмедже за съхранение отпред
10-Тава за фризер
11 - Долно чекмедже за съхранение във фризера
12 - Регулируеми крачета
13-Врата балкон

ЗАБЕЛЕЖКА

Поради технически промени и наличие на различни модели, някои от илюстрациите в това ръководство може да се различават от Вашия модел. (HTW3618DN*, HTW3618CN*,HTW3618EN*)

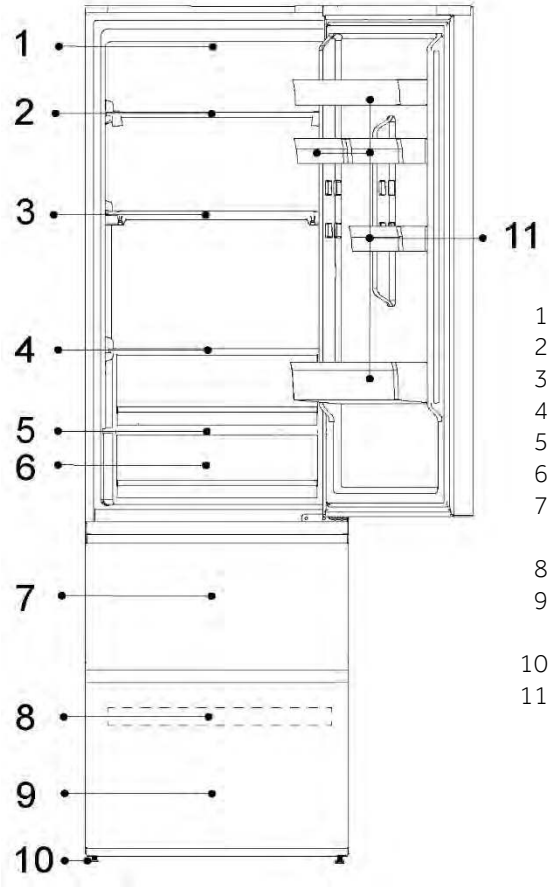

1-LED лампа за хладилник
2-Стъклен рафт
3-Стъклен рафт
4-Стъклен рафт
5-Капак на чекмеджето „My Zone"
6-Чекмедже „My Zone"
7-Горно чекмедже за съхранение на фризера
8-Тава на фризера
9-Долно чекмедже за съхранение на фризера
10-Регулируеми крачета
11-Рафт на вратата

ЗАБЕЛЕЖКА

Поради технически промени и наличие на различни модели, някои от илюстрациите в това ръководство може да се различават от Вашия модел. (HTR3618*)

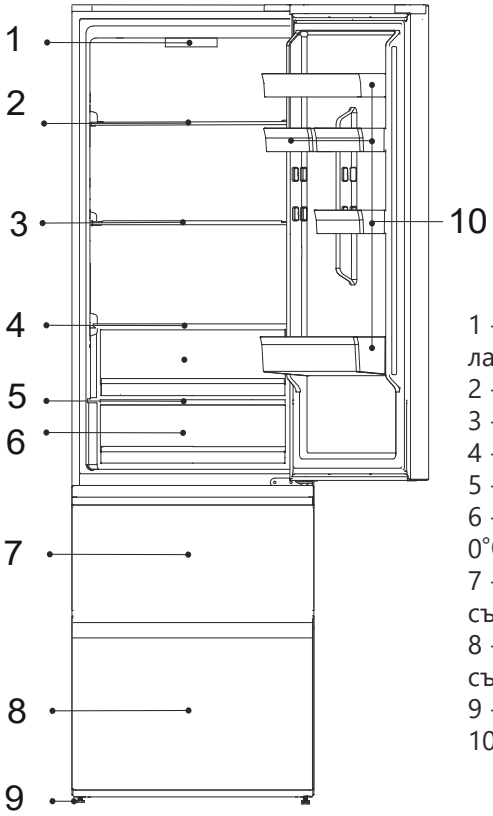

1 - Контролен панел и LED лампа на хладилника
2 - Стъклен рафт
3 - Стъклен рафт
4 - Стъклен рафт
5 - Капак на чекмеджето
6 - Чекмедже за зона „Свежо 0°C“
7 - Горно чекмедже за съхранение на фризера
8 - Долно чекмедже за съхранение на фризера
9 - Регулируеми крачета
10 - Поставка за врата

ЗАБЕЛЕЖКА

Поради технически промени и наличие на различни модели, някои от илюстрациите в това ръководство може да се различават от Вашия модел. (HDPW5620DN*, HDPW5620CN*, HDPW5620AN*, HDPW5620BN*)

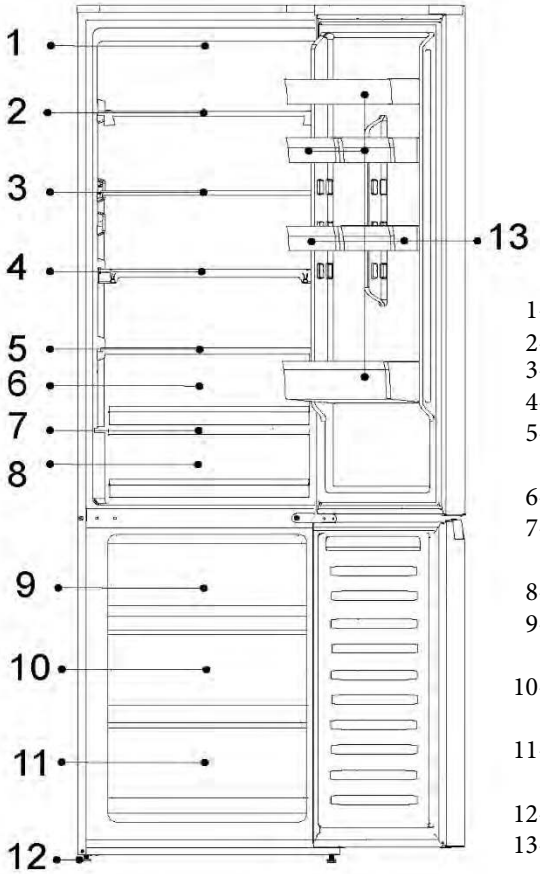

1-LED лампа за хладилник
2-Стъклен рафт
3-Стъклен рафт
4-Сгъваем рафт
5-Капак на чекмеджето „Humidity Zone"
6-Чекмедже „Humidity Zone"
7-Капак на чекмеджето „My Zone"
8-Чекмедже „My Zone"
9-Горно чекмедже за съхранение на фризера
10-Средно чекмедже за съхранение на фризер
11-Долно чекмедже за съхранение на фризера
12-Регулируеми крачета
13-Рафт на вратата

ЗАБЕЛЕЖКА

Поради технически промени и наличие на различни модели, някои от илюстрациите в това ръководство може да се различават от Вашия модел. (HDPW7620AN*, HDPW7620AAN*)

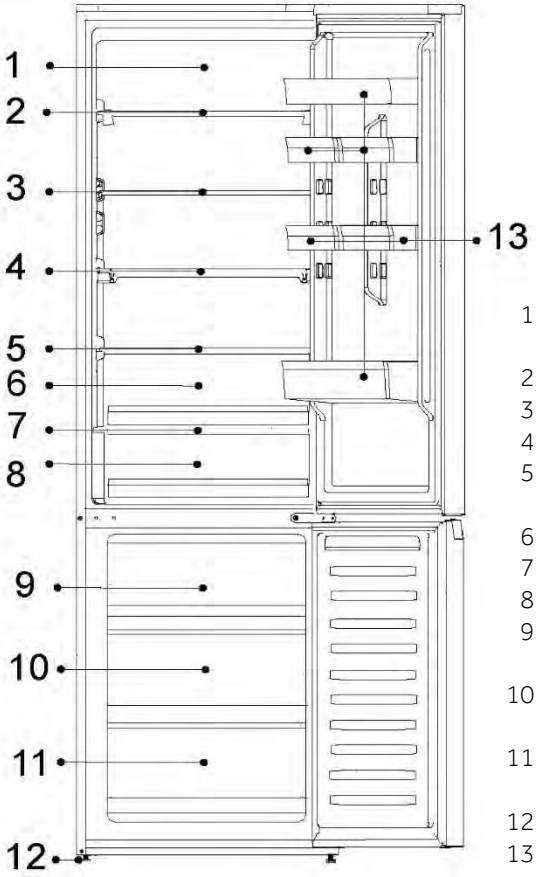

1-LED система за дневна светлина
2-Винен рафт
3-Стъклен рафт
4-Сгъваем рафт
5-Капак на чекмеджето „Humidity Zone"
6-Чекмедже „Humidity Zone"
7-Капак на чекмеджето „My Zone"
8-Чекмедже „My Zone"
9-Горно чекмедже за съхранение на фризера
10-Средно чекмедже за съхранение на фризер
11-Долно чекмедже за съхранение на фризера
12-Регулируеми крачета
13-Рафт на вратата

ЗАБЕЛЕЖКА

Поради технически промени и наличие на различни модели, някои от илюстрациите в това ръководство може да се различават от Вашия модел. (HDPW5618DN*, HDPW5618CN*)

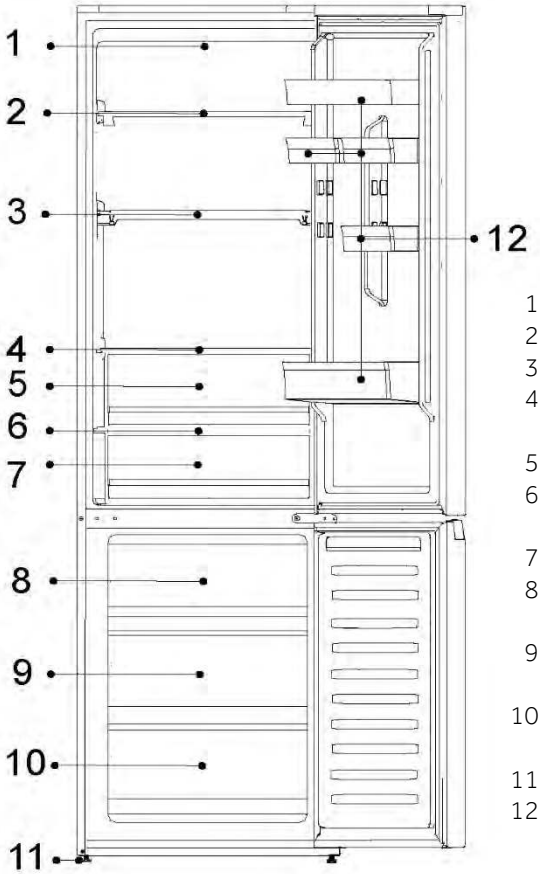

1-LED лампа за хладилник
2-Винен рафт
3-Сгъваем рафт
4-Капак на чекмеджето „Humidity Zone"
5-Чекмедже „Humidity Zone"
6-Капак на чекмеджето „My Zone"
7-Чекмедже „My Zone"
8-Горно чекмедже за съхранение на фризера
9-Средно чекмедже за съхранение на фризер
10-Долно чекмедже за съхранение на фризера
11-Регулируеми крачета
12-Рафт на вратата

ЗАБЕЛЕЖКА

Поради технически промени и наличие на различни модели, някои от илюстрациите в това ръководство може да се различават от Вашия модел. (HDPW3620DN*, HDPW3620CN*,EHD3PWDNPD206)

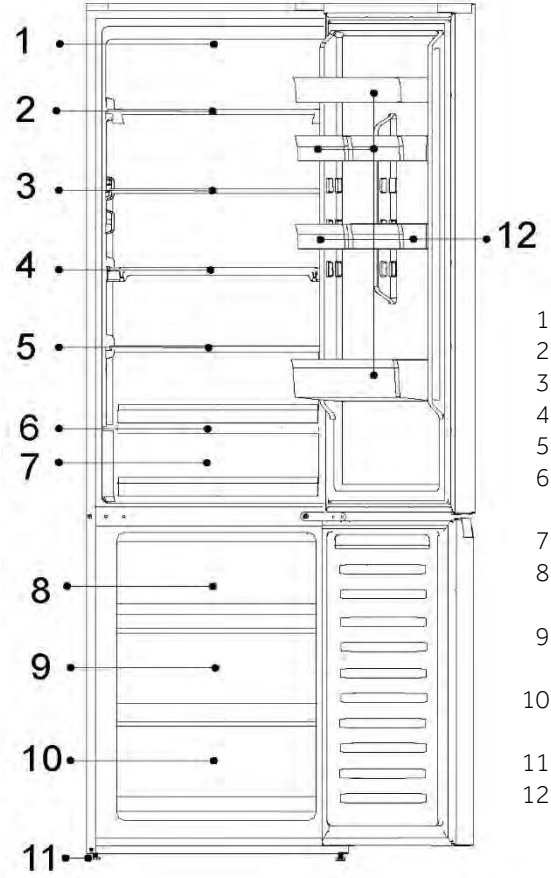

1-LED лампа за хладилник
2-Стъклен рафт
3-Стъклен рафт
4-Стъклен рафт
5-Стъклен рафт
6-Капак на чекмеджето „My Zone"
7-Чекмедже „My Zone"
8-Горно чекмедже за съхранение на фризера
9-Средно чекмедже за съхранение на фризер
10-Долно чекмедже за съхранение на фризера
11-Регулируеми крачета
12-Рафт на вратата

ЗАБЕЛЕЖКА

Поради технически промени и наличие на различни модели, някои от илюстрациите в това ръководство може да се различават от Вашия модел. (HDPW3618DN*,EHD3PWDNP*186)

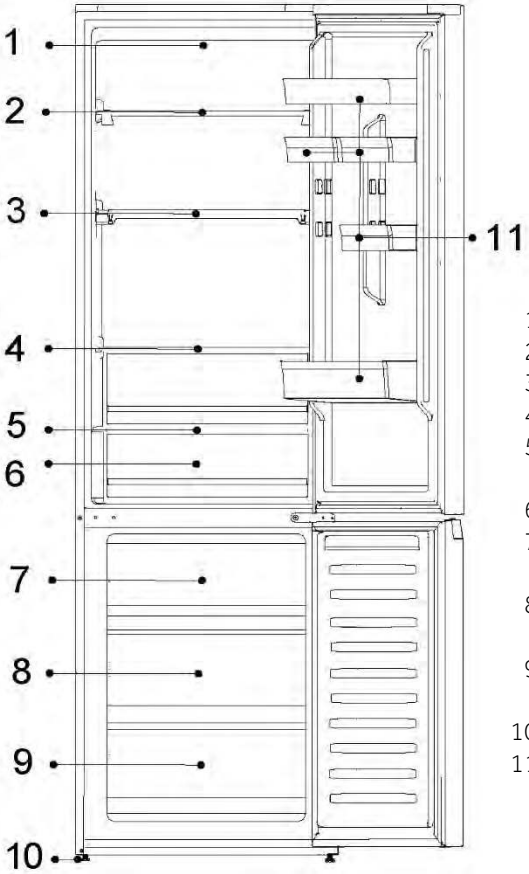

1-LED лампа за хладилник
2-Стъклен рафт
3-Стъклен рафт
4-Стъклен рафт
5-Капак на чекмеджето „My Zone"
6-Чекмедже „My Zone"
7-Горно чекмедже за съхранение на фризера
8-Средно чекмедже за съхранение на фризер
9-Долно чекмедже за съхранение на фризера
10-Регулируеми крачета
11-Рафт на вратата

ЗАБЕЛЕЖКА

Поради технически промени и наличие на различни модели, някои от илюстрациите в това ръководство може да се различават от Вашия модел. (HDPR1618*)

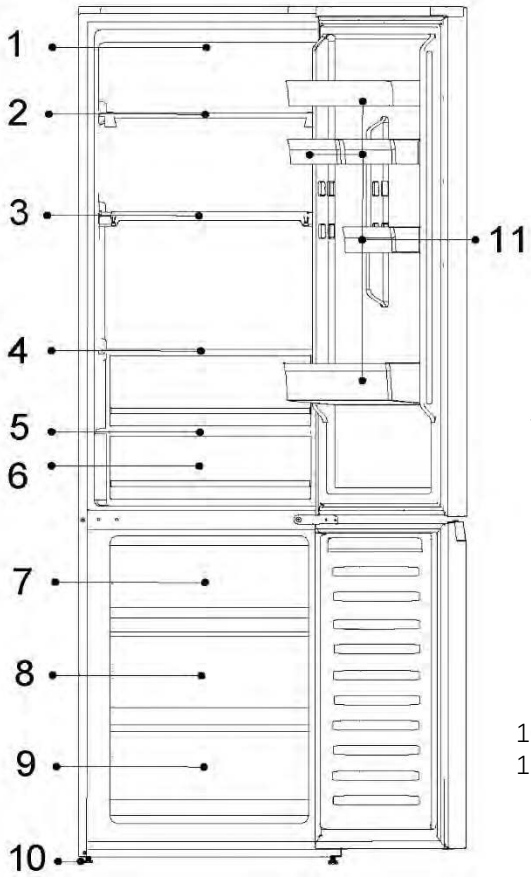

1-Контролен панел
2-Стъклен рафт
3-Стъклен рафт
4-Стъклен рафт
5-Капак на чекмеджето „My Zone"
6-Чекмедже „My Zone"
7-Горно чекмедже за съхранение на фризера
8-Средно чекмедже за съхранение на фризер
9-Долно чекмедже за съхранение на фризера
10-Регулируеми крачета
11-Рафт на вратата

ЗАБЕЛЕЖКА

Поради технически промени и наличие на различни модели, някои от илюстрациите в това ръководство може да се различават от Вашия модел.:HDPR3618*

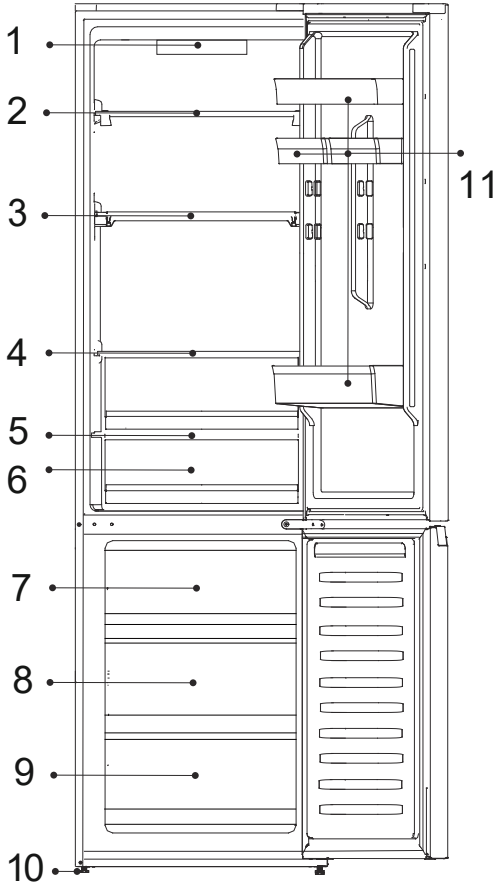

1-Контролен панел
2-Стъклен рафт
3-Стъклен рафт
4-Стъклен рафт
5-Капак на чекмеджето „My Zone“
6-Чекмедже „My Zone“
7-Горно чекмедже за съхранение на фризера
8-Средно чекмедже за съхранение на фризер
9-Долно чекмедже за съхранение на фризера
10-Регулируеми крачета
11-Рафт на вратата

ЗАБЕЛЕЖКА

Поради технически промени и наличие на различни модели, някои от илюстрациите в това ръководство може да се различават от Вашия модел. (HDPR1620*)

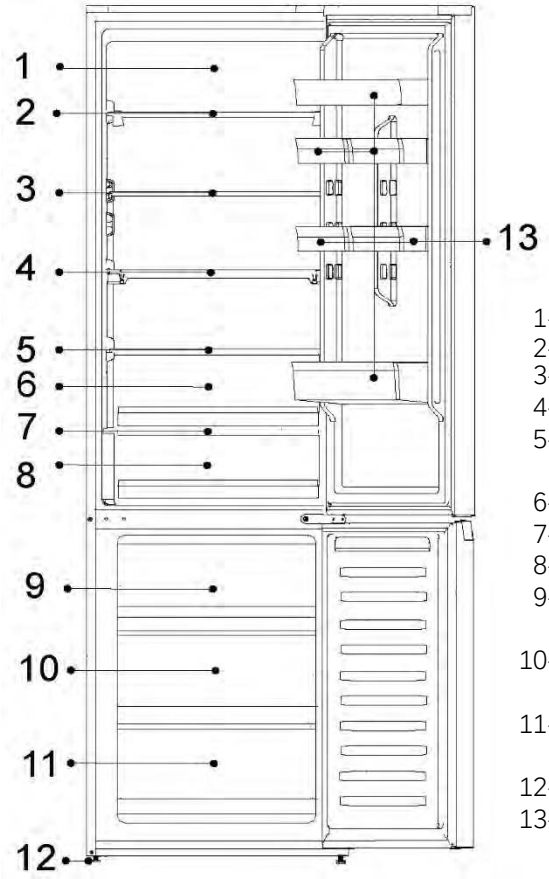

1-Контролен панел
2-Стъклен рафт
3-Стъклен рафт
4-Сгъваем рафт
5-Капак на чекмеджето „Humidity Zone"
6-Чекмедже „Humidity Zone"
7-Капак на чекмеджето „My Zone"
8-Чекмедже „My Zone"
9-Горно чекмедже за съхранение на фризера
10-Средно чекмедже за съхранение на фризер
11-Долно чекмедже за съхранение на фризера
12-Регулируеми крачета
13-Рафт на вратата

ЗАБЕЛЕЖКА

Поради технически промени и наличие на различни модели, някои от илюстрациите в това ръководство може да се различават от Вашия модел.

(HDPR3620*)

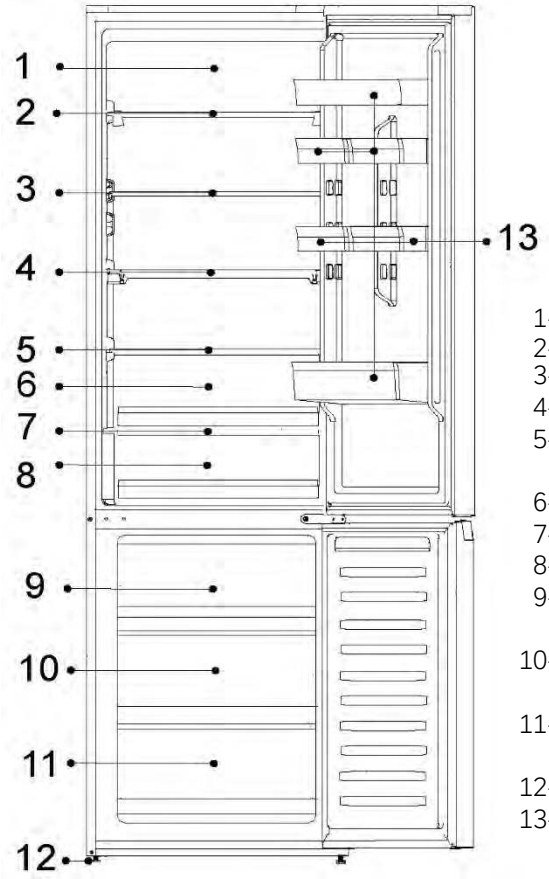

1-Контролен панел
2-Стъклен рафт
3-Стъклен рафт
4-Сгъваем рафт
5-Капак на чекмеджето „Humidity Zone"
6-Чекмедже „Humidity Zone"
7-Капак на чекмеджето „My Zone"
8-Чекмедже „My Zone"
9-Горно чекмедже за съхранение на фризера
10-Средно чекмедже за съхранение на фризер
11-Долно чекмедже за съхранение на фризера
12-Регулируеми крачета
13-Рафт на вратата

Панел за управление

CONTENTS

Контролен панел
Често срещани модели,

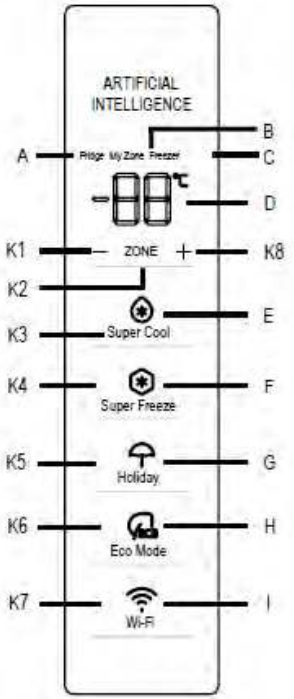

Специални модели:HDPR3618DNPKMA, HDPR3618DNPDMA

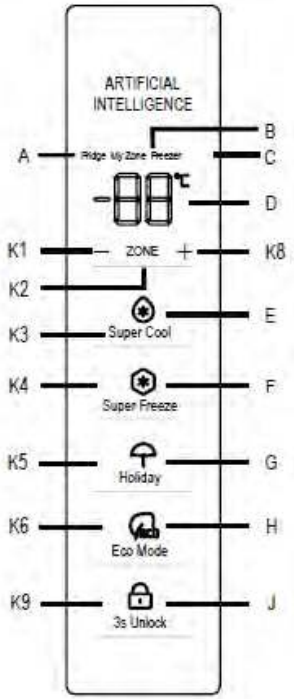

Индикатори:

A Хладилно отделение
B Охлаждащо отделение (My Zone)
C Отделение на фризера
D Дисплей за температурата
E Функция „Super Cool"
F Функция „Super Freeze"
G Функция „Holiday"
H Функция„ Eco Mode"
I Wi-Fi функция
J Функция за отключване

Бутони:

K1 Намаляване на температурата
K2 Избор на Fridge, My Zone или Freezer K3 Включване/изключване на функция „Super Cool"
K4 Включване/изключване на функция „Super Freeze"
K5 Включване/изключване на функция „Holiday"
K6 Включване/изключване на функция „Eco Mode"
K7 Включване/изключване на Wi-Fi функция
K8 Повишаване на температурата
K9 3s Отключване вкл./изкл

Преди първоначална употреба

Отстранете всички опаковъчни материали, дръжте ги далеч от деца, и ги изхвърлете по природосъобразен начин.
Почистете уреда отвътре и отвън, както и вътрешността и аксесоарите, с вода и мек почистващ препарат и подсушете добре с мека кърпа.
След като уредът е нивелиран и почистен, моля, изчакайте поне 2 часа, преди да го свържете към захранването. Вижте раздел „МОНТИРАНЕ". Преди да заредите с храна, предварително охладете отделенията при високи настройки. Функцията „Super Freeze" помага за бързото охлаждане на фризерното отделение

Панел за управление

CONTENTS

Контролен панел: HTW7620DNG*

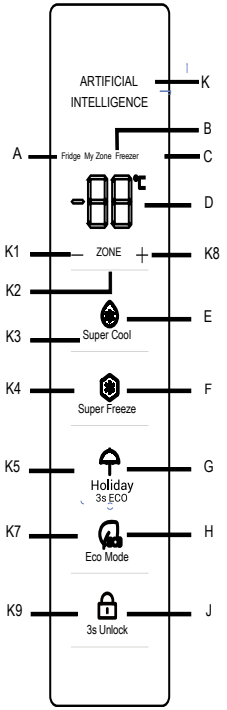

Индикатори:

A Хладилно отделение
B Охлаждащо отделение (My Zone)
C Отделение на фризера
D Дисплей за температурата
E Функция „Super Cool“
F Функция „Super Freeze“
G Функция „Holiday& ECO“
H Функция„ Eco Mode“
I Wi-Fi функция
J Функция за отключване
K AI лого

Бутони:

K1 Намаляване на температурата
K2 Избор на Fridge, My Zone или Freezer K3 Включване/изключване на функция „Super Cool“
K4 Включване/изключване на функция „Super Freeze“
K5 Включване/изключване на функция „Holiday“
K7 Включване/изключване на Wi-Fi функция
K8 Повишаване на температурата
K9 Отключване вкл./изкл

Преди първоначална употреба

Отстранете всички опаковъчни материали, дръжте ги далеч от деца, и ги изхвърлете по природосъобразен начин.
Почистете уреда отвътре и отвън, както и вътрешността и аксесоарите, с вода и мек почистващ препарат и подсушете добре с мека кърпа.
След като уредът е нивелиран и почистен, моля, изчакайте поне 2 часа, преди да го свържете към захранването. Вижте раздел „МОНТИРАНЕ“. Преди да заредите с храна, предварително охладете отделенията при високи настройки. Функцията „Super Freeze“ помага за бързото охлаждане
на фризерното отделение

Сензорни бутони

Бутоните на контролното табло са сензорни и реагират при леко докосване с пръст.

Включване/изключване на уреда

Уредът започва да работи, веднага щом бъде свързан към захранването.
Когато уредът се включи за първи път, температурните индикатори „D" показват предварително зададените стойности (вижте забележката по-долу).

ЗАБЕЛЕЖКА

Уредът е предварително настроен на препоръчителната температура от 5°C (хладилник) и -18°C (фризер). Температурата на „My Zone" е предварително зададена на около 2°C. Това са препоръчителните настройки. По желание може да промените тези температури ръчно.

Аларма при отворена врата

Когато вратата на хладилника е отворена за повече от 3 минути, ще се включи звуковата аларма за отваряне на вратата.
Алармата спира при затваряне на вратата. Ако вратата е отворена за повече от 7 минути, лампата вътре в хладилника и осветлението на контролния панел ще се изключат автоматично.

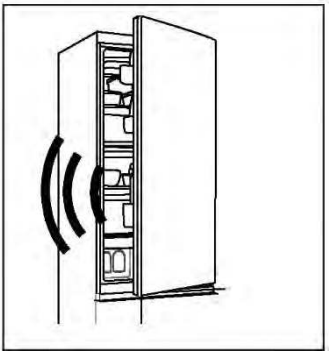

Регулиране на температурата

Температурите в уреда се влияят от следните фактори:

- Температура на околната среда
- Честота на отваряне на вратата
- Количество на съхраняваните храни
- Монтиране на уреда

Регулиране на температурата на хладилника

1. Натиснете бутона „K2" (Избор на Fridge, My Zone или Freezer), за да изберете хладилното отделение. Иконите „A" (Хладилно отделение) и „D" (Дисплей за температурата) светят ярко.
2. Натиснете бутоните „K1/K8", за да зададете температурата на хладилника.

Температурата се повишава последователно с 1°C, от минимум 2°C до максимум 8°C. Оптималната температура в хладилника е 5°C. По-ниските температури означават ненужен разход на енергия.

3. След около 5 секунди иконата за температура „D" (Дисплей за температурата) ще свети постоянно и настройката ще е потвърдена.

Регулиране на температурата на фризера

1. Натиснете бутона „K2" (Избор на Fridge, My Zone или Freezer), за да изберете фризерното отделение. Иконите „C" (Фризерно отделение) и „D" (Дисплей за температурата) светят ярко.
2. Натиснете бутоните „K1/K8", за да зададете температурата на фризера.

Температурата се повишава последователно с 1°C, от минимум -24°C до максимум -16°C. Оптималната температура в хладилника е -18°C. При по-ниски температури се получава ненужно потребление на енергия.

3. След около 5 секунди иконата за температура „D" (Дисплей за температурата) ще свети постоянно и настройката ще е потвърдена.

Регулиране на температурата на „My Zone"

Хладилното отделение е оборудвано с чекмедже „My Zone". В съответствие с изискванията за съхранение на храната, може да бъде избрана най-подходящата температура, за да се извлече оптималната хранителна стойност на храните.

1. Натиснете бутона „K2" (Избор на Fridge, My Zone или Freezer), за да изберете отделението „My Zone". Иконите „B" (Отделение „My Zone") и „D" (Дисплей за температурата) светят ярко.
2. Натиснете бутоните „K1/K8", за да зададете температурата на „My Zone".

Температурата се повишава последователно с 1°C, от минимум 0°C до максимум 5°C.

3. След около 5 секунди иконата за температура „D" (Дисплей за температурата) ще свети постоянно и настройката ще е потвърдена.

ЗАБЕЛЕЖКА

1. Можете да зададете температурата на отделението „My Zone" на средно ниво (2°C), за да се запази храната в оптимална среда за съхранение.
2. Поради различното съдържание на вода в месото, някои меса с по-голяма влажност ще замръзнат при температури, по-ниски от 0°C. Затова месото, което ще се консумира незабавно, трябва да се съхранява в чекмеджето „My Zone" с минимална температура 0°C.
3. Плодовете, чувствителни към студени температури като ананас, авокадо, банани, грейпфрути и зеленчуци като картофи, патладжани, боб, краставици, тиквички и домати, както и сирене, не трябва да се съхраняват в чекмеджето „My Zone".
4. Ако температурата на хладилника е по-ниска от температурата на „My Zone", нормално е температурата на „My Zone" да е по-ниска от зададената температура на „My Zone".
5. Ако температура в помещението е по-ниска от 8°C, температурата на чекмеджето „My Zone" винаги ще бъде около 0°C.

ЗАБЕЛЕЖКА

След задаване на температурата, ако в рамките на 5 секунди бъде натиснат някой от другите бутони, текущата настройка на температурата ще бъде потвърдена незабавно. Ако не се натисне нито един бутон в рамките на 5 секунди, текущата зададена температура се показва, докато екранът изгасне.

ЗАБЕЛЕЖКА

От приложението е възможно да се персонализира температурата на хладилното и фризерното отделение, както и на „My Zone". Температурата може да се настрои със стъпка от 1°C.

ЗАБЕЛЕЖКА

Дисплеите на HDPR3618DNPKMA и HDPR3618DNPDMA имат функция за заключване. Когато вратата на хладилника е затворена и панелът на дисплея не се работи в продължение на 30 секунди, панелът на дисплея автоматично се заключва. Потребителите могат да превключват между състояния на заключване и отключване чрез продължително натискане на клавиша K9 за 3 секунди, когато панелът на дисплея светне.

Функция „Super Cool"

1. Препоръчително е да включите функцията „Super Cool", ако трябва да съхранявате голямо количество храна (например след покупка). Функцията „Super Cool" ускорява охлаждането на прясната храна и предпазва вече съхранените продукти от нежелано затопляне.
2. Натиснете бутона „K3" или го включете от приложението, иконата „E" (Функция „Super Cool") ще светне ярко и функцията ще бъде активирана.

ЗАБЕЛЕЖКА

1. Уредът прекратява функцията „Super Cool" след като тя е била активна в продължение на 6 часа, чрез натискане на бутон „K3", когато иконата „E" (Функция „Super Cool") свети ярко, или когато я изключите от приложението.
2. В активирана Функция „Super Cool", ако температурата на хладилното отделение бъде регулирана, иконата „E" (Функция „Super Cool") ще примигне, за да покаже, че тази операция не може да бъде извършена.

Функция „Super Freeze"

1. Пресните храни трябва да бъдат изцяло замразени възможно най-бързо. Това може да запази най-добрата хранителна стойност, външен вид и вкус. Функцията „Super Freeze" ускорява замразяването на прясната храна и предпазва вече съхранените продукти от нежелано затопляне. Ако се налага да замразите едновременно голямо количество храна, препоръчително е да зададете функцията „Super Freeze" 24 часа преди използването на пространството за замразяване.
2. Натиснете бутона „K4" (Настройка на функцията „Super Freeze") или го включете от приложението, иконата „F" (Функция „Super Freeze") ще светне ярко и функцията ще бъде активирана.

ЗАБЕЛЕЖКА

1. Уредът прекратява функцията „Super Freeze" след като тя е била активна в продължение на 50 часа, чрез натискане на бутон „K4", когато иконата „F" (Функция „Super Freeze") свети ярко, или когато я изключите от приложението.
2. В активирана Функция „Super Freeze", ако температурата на фризерното отделение бъде регулирана, иконата „F" (Функция „Super Freeze") ще примигне, за да покаже, че тази операция не може да бъде извършена.

Функция „Holiday"

Функцията „Holiday" може да се използва за намаляване на консумацията на енергия от уреда, когато не се използва редовно. Когато функцията е включена, хладилникът е изключен, докато фризерът ще продължи да работи нормално. Функцията настройва температурата на хладилника за постоянно на 17°C.
Това позволява да държите вратата на празния хладилник затворена, без да се причиняват миризма или плесен – по време на продължително отсъствие (например по време на почивка). Фризерното отделение е готово за вашата настройка.

1. Натиснете бутона „K5" (Включване/изключване на функция „Holiday") или го включете от приложението, иконата „G" (Функция „Holiday") ще светне ярко и функцията ще бъде активирана.
2. Функцията може да се деактивира чрез повторно натискане на бутона „K5" (Включване/изключване на функция „Holiday"), чрез регулиране на температурата на хладилника или чрез извършване на друга настройка, или чрез изключване от приложението.

ЗАБЕЛЕЖКА

1. Когато функцията „Holiday" е активирана, в хладилното отделение не трябва да се съхранява храна. Температурата от 17°C е твърде висока за съхранение на храна.
2. Когато функцията „Holiady" е включена, иконата „My Zone" остава изключена и функциите на хладилника са заключени. Ако температурата на хладилното отделение бъде регулирана, иконата „G" (Функция „Holiday") ще примигне, за да покаже, че тази операция не може да бъде извършена.

Функция „Eco Mode"

Функцията „Eco Mode" може да се активира, за да се оптимизира работата на уреда, докато се постигне най-доброто съхранение на храни. Ако нямате някакви специални изисквания, препоръчваме ви да използвате функцията „Eco Mode".
В този режим температурата на хладилника е 5°C, а температурата на фризера е -18°C.

1. Натиснете бутона „K6" (Включване/изключване на функция „Eco Mode") или изберете функцията от приложението.
2. Иконата „H" (Функция „Eco Mode") ще светне ярко и функцията ще бъде активирана.

Като повторите горните стъпки или изберете друга функция, или я изключите от приложението, тази функция може да бъде изключена отново. Възстановяват се предишните зададени нива на охлаждане.

ЗАБЕЛЕЖКА

По време на работеща функция „Eco Mode", ако температурата на хладилното или на фризерното отделение бъде регулирана, иконата „H" (Функция „Eco Mode") ще примигне, за да покаже, че тази операция не може да бъде извършена.За модел HTW7620DNGB, методът за влизане/излизане от ECO режим е да задържите натиснат бутона HOLIDAY за повече от 3 секунди.

Стъпка 1 Изтеглете приложението hOn от магазините.

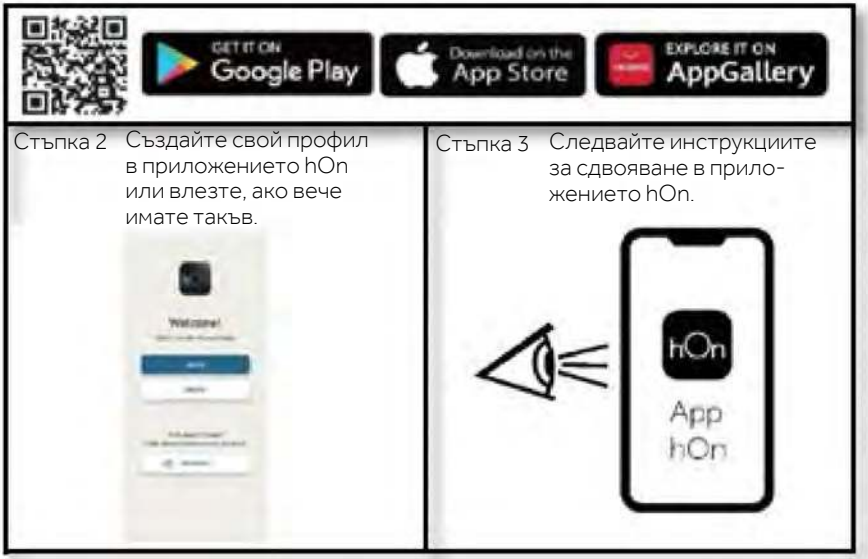

Фу нкция Wi-Fi (HDPR3618DNPKMA,HDPR3618DNPDMA без Wi-Fi)

1. Следвайте инструкциите в приложението, за да конфигурирате Wi-Fi.
2. След като Wi-Fi е конфигурирано и връзката е установена, иконата за Wi-Fi „I" е ярка и фиксирана.
3. Ако Wi-Fi вече е конфигурирано, при включване на Wi-Fi автоматично ще се свърже, използвайки информацията за конфигурацията.

ЗАБЕЛЕЖКА

1. За да изключите Wi-Fi, натиснете бутона за Wi-Fi „K7", иконата за Wi-Fi „I" се изключва
2. За да включите Wi-Fi и да започнете конфигурацията, натиснете Wi-Fi бутона „K7" и Wi-Fi иконата „I" започва бавно да мига. Ако искате да конфигурирате функцията Wi-Fi, натиснете бутона „K7" за 3 секунди, иконата за Wi-Fi мига бързо и влиза в режим на конфигуриране. Ако искате да изключите функцията Wi-Fi, натиснете веднъж бутон „K7". Повторете горните стъпки.
3. Ако продуктът е бил конфигуриран и функцията Wi-Fi е била изключена, хладилникът няма да влезе в режим на конфигурация след повторно включване на захранването.

ЗАБЕЛЕЖКА

1. Този продукт не е предназначен за търговска употреба.
2. Максимална RF изходна мощност: 2,4 GHz Wi-Fi: 16 dBm;
3. Bluetooth® Low Energy:5dBm; Bluetooth® (BR/EDR): 10dBm.
4. Честотен диапазон на работа: 2400-2483.5 MHz.

Търговската марка и логотата Bluetooth® са регистрирани търговски марки, притежание на Bluetooth SIG, Inc., и всяко тяхно използване от страна на Candy Hoover Group SRL се извършва по лиценз. Всички останали търговски марки и търговски наименования са собственост на съответните им притежатели.

Контролен панел (Специално за HDPR1618*, HDPR1620*,HDPR3618*,HDPR3620*) HTR3618*,HTR3620*.

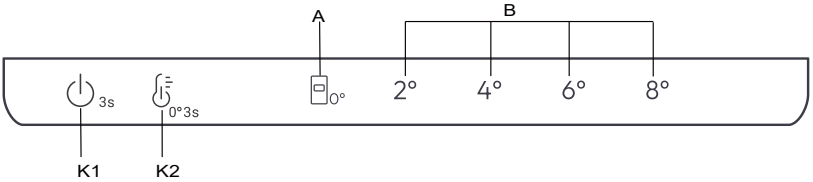

Бутони

K1 Включване/Изключване на захранването, използва се за включване/изключване на уреда. K2 Избор на температура/Фина настройка

Бутон ON/OFF, използван за включване/изключване на Fresh 0°C

Индикатори

A Свежо 0°C

B Дисплей за температура на хладилника.

Преди първа употреба

► Отстранете всички опаковъчни материали, дръжте ги далеч от деца и ги изхвърлете по екологичен начин.
► Почистете вътрешността и външната част на уреда, както и вътрешността и аксесоарите с вода и мек препарат и подсушете добре с мека кърпа.
► След като уредът е нивелиран и почистен, моля, изчакайте поне 2 часа, преди да го свържете към електрическата мрежа. Вижте раздел МОНТАЖ.
▶ Охладете предварително отделенията на висока степен, преди да ги заредите с храна.

Включване/изключване на захранването

Когато уредът е включен, натиснете бутона K1 за 3 секунди, уредът влиза в режим на готовност, компресорът спира да работи и светлината изгасва; Когато уредът е в режим на готовност, натиснете бутона K1 за 3 секунди, уредът се включва, компресорът ще работи и светлината ще свети.

Механични бутони

Бутоните на контролния панел са механични бутони.

Включване/изключване на уреда

Уредът започва да работи веднага щом бъде свързан към захранването. Когато хладилникът се включи за първи път, индикаторът „4°“ на „B“ (дисплей за температура на хладилника) и индикаторът „ “ на чекмеджето за съхранение 0° 0°C светват. Температурата на хладилника и температурата на фризера се настройват автоматично съответно на 4°C и -20°C, като чекмеджето за съхранение 0°C се задейства.

ЗАБЕЛЕЖКА

Уредът е предварително настроен на препоръчителната температура от 4°C. Това са препоръчителните настройки. Ако желаете, можете да промените тези температури ръчно.

Аларма за отваряне на вратата

Когато вратата на хладилника е отворена за повече от 3 минути, ще се задейства алармата за отваряне на вратата.
Алармата може да бъде заглушена чрез затваряне на вратата. Ако вратата е отворена за повече от 7 минути, осветлението вътре в хладилника и осветлението на контролния панел ще се изключат автоматично.

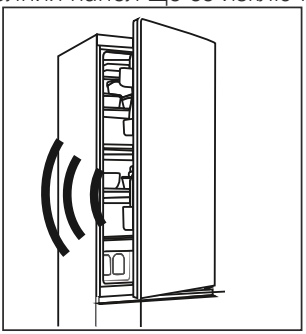

Включване/изключване на захранването

Когато уредът е включен, натиснете бутона K1 за 3 секунди, уредът влиза в режим на готовност, компресорът спира да работи и светлината изгасва;
Когато уредът е в режим на готовност, натиснете бутона K1 за 3 секунди, уредът се включва, компресорът ще работи и светлината ще свети.

Регулиране на температурата

Вътрешните температури се влияят от следните фактори:
Околна температура.
Честота на отваряне на вратата.
Количество съхранявани храни.
Монтаж на уреда.

Регулирайте температурата за хладилно/фризерно отделение

регулирайте температурата за хладилно/фризерно отделение

1. Натиснете бутона „K2“ (Избор на температура на хладилника), за да изберете температурата на хладилника;
2. Индикатор „B“ (дисплей за температура на хладилника) ще свети ярко последователно, както е показано по-долу;

2°→4°→6°→8°

3. След около 3 секунди настройката ще бъде потвърдена.
4. Когато избирате температурата на хладилника от контролния панел, съответната температура за фризера е 2°.(-22°C)→4°(-20°C) → 6°(-18°C) →8°(-16°C).

Фина настройка

Режимът за избор на фина настройка дава седем възможности за задаване на температури, като например 2°, 3° (2° 4°), 4°, 5° (4° 6°), 6°, 7° (6° 8) и 8°.

Как да използвате функцията за фина настройка:

1. Натиснете бутона K2 за 8 секунди, за да влезете в режим на фина настройка. Когато уредът влезе в този режим, се чува звуков сигнал и светодиодът на текущо избраното ниво на охлаждане светва ярко.
2. С натискане на бутона K2 настройката за фина настройка се увеличава и при всяко натискане индикатор „B“ (дисплей за температура на хладилника) ще свети последователно, както е показано по-долу;

2°→3(2° 4°)→ 4° →5° (4° 6°) →6°→7°(6° 8) →8°

3.Ако не бъде натиснат бутон в продължение на 3 секунди, системата автоматично излиза от режим на фина настройка. Настройката за фина настройка се запазва и светодиодът на избраната температура на хладилника свети постоянно.

4.Ако фината настройка се активира отново, настройката ще започне от предварително запаметеното ниво.

5.Чекмеджето за свежи продукти 0°C

За да влезете в режим „Свежо 0°C“, при отворена врата на хладилника натиснете K2 за 3 секунди

със звуков сигнал, индикаторът „ще 0° „осветява, температурата на прясното 0°C бъде близо 0°C.“

За да излезете от режим „Свежо 0°C“, при отворена врата на хладилника, натиснете K2 за 3 секунди и ще се чуе звуков сигнал, индикаторът „0°“ ще изгасне, температурата на чекмеджето „0°“ ще се промени в зависимост от температурата на хладилника.

ЗАБЕЛЕЖКА

1. Когато уредът влезе в режим на фина настройка, индикаторът "B" (дисплей за температура на хладилника) 2° и 4° светват едновременно, температурата на хладилника е 3°; 4° и 6° светват едновременно, температурата на хладилника е 5°; 6° и 8° светват едновременно, температурата на хладилника е 7°;
2. Когато стайната температура е под 8° и хладилникът е в режим 2°/3°/4°, независимо дали режимът "0°" е отворен или затворен, температурата на свежите продукти е близо до 0°C.

ПРЕДУПРЕЖДЕНИЕ!

- Киселина, алкали, сол и др. могат да разядат вътрешната повърхност на фризера.
- Не поставяйте храна с тези вещества (напр. морски риби) директно върху вътрешната повърхност. Солената вода във фризера трябва да се почисти незабавно.
- Не надхвърляйте времето за съхранение на храните, препоръчвано от производителите. Изваждайте само необходимото количество храна от фризера.
- Консумирайте размразените храни бързо. Размразената храна не може да бъде замразявана повторно, освен ако преди това не бъде сготвена, в противен случай ще загуби качествата си.
- Не зареждайте прекомерни количества прясна храна във фризерното отделение. Вижте капацитета на замразяване на фризера – вижте ТЕХНИЧЕСКИ ДАННИ или данните на типовата табелка.
- Храна може да бъде съхранявана във фризера при температура от поне -18° C за срок от 2 до 12 месеца в зависимост от характеристиките ѝ (напр. месо: 3 – 12 месеца, зеленчуци: 6–12 месеца)
- Когато замразявате пресни храни, избягвайте да ги допирате до вече замразени храни. Риск от размразяване!

Когато съхранявате търговски замразени продукти, моля, следвайте тези указания:

- Винаги следвайте указанията на производителя за допустимата продължителност на съхранение на храната. Не пренебрегвайте тези указания!
- Опитайте се да съхранявате храната след покупката ѝ възможно най-кратко, за да се запази нейното качество.
- Купувайте замразени храни, които са били съхранявани при температура от -18°C или по-ниска.
- Избягвайте да купувате храна, която има лед или замръзване върху опаковката – това показва, че продуктите може да са били частично размразени и отново замразени. Повишаването на температурата се отразява на качеството на храната.

ЗАБЕЛЕЖКА

Поради разлики в моделите, вашият продукт може да няма всички от следните функции. Моля, вижте глава „Описание на продукта".I.

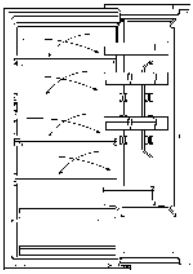

Многоточков въздушен поток

Хладилникът е оборудван със система за многоточков въздушен поток, което позволява студени въздушни струи да текат през всеки рафт. Това помага за поддържането на постоянна температура, за да може храната Ви да остане свежа за по-дълго.

Регулируем рафт

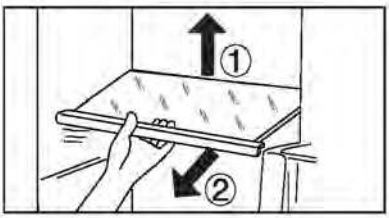

1. Височината на рафтовете може да се регулира според Вашите нужди за съхранение.
2. За да преместите рафт, първо го извадете, като повдигнете задния му ръб ① и го издърпате навън ②.
3. За да го поставите обратно, го сложете на релсите от двете страни и го избутайте до най-задното положение, докато задната част на рафта не се застопори в страничните отвори.

ЗАБЕЛЕЖКА

Уверете се, че всички страни на рафта са подравнени.

Подвижни рафтове за вратата

Рафтът на вратата може да се свали за почистване:
Хванете рафта с ръце от двете страни, повдигнете го нагоре (1) и го извадете (2). За да поставите рафта на вратата, следвайте горните стъпки в обратен ред.

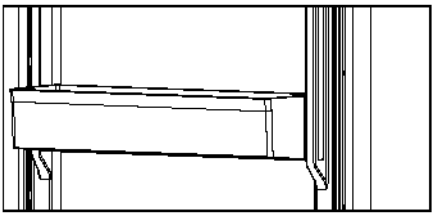

Чекмедже „My Zone“

За използване и настройка на отделението „My Zone“, моля, проверете раздел „Употреба“ (My Zone).

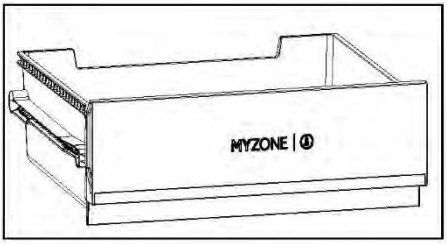

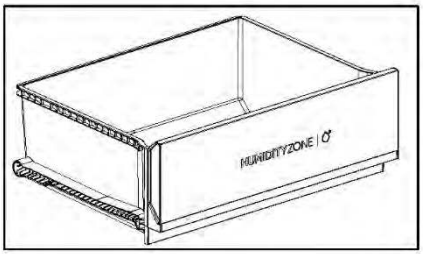

Чекмедже „Humidity Zone“

В това отделение нивото на влажност се управлява автоматично от системата и е подходящо за съхранение на плодове, зеленчуци, салати и др.

Вадещо се чекмедже

За да извадите чекмеджето от хладилника или фризерното отделение, издърпайте максимално (1), повдигнете и извадете (2).

За да поставите чекмеджето обратно, следвайте горните стъпки в обратен ред.

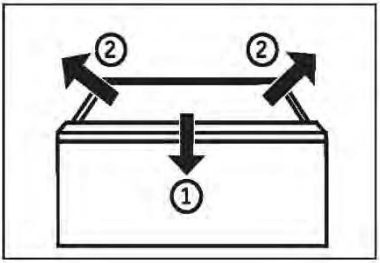

Чекмедже на фризера

Чекмеджето на фризера може да се издърпа изцяло. Монтирано е на плъзгаща се лесно телескопична релса. Така, че да можете удобно да съхранявате и да вадите продуктите за замразяване. Благодарение на механизма за автоматично затваряне на вратата, преместването е лесно и спестявате енергия.

ПРЕДУПРЕЖДЕНИЕ!

Не претоварвайте чекмеджетата: Максимално натоварване на всяко чекмедже: 35 кг!

Осветление

При отваряне на вратата се включва вътрешното LED осветление. Работата на лампите не се влияе от никоя друга настройка на уреда.

Сгъваем рафт

Сгъваемият рафт позволява на потребителя да постави високи бутилки или предмети на рафтовете. Рафтът може да се сгъне отзад и наличното пространство на долния рафт ще бъде по-голямо. Рафтът може да се сгъне като следвате стъпки 1 до 3. Ако искате да се върнете към първоначалното положение, изпълнете следните процедури наобратно.

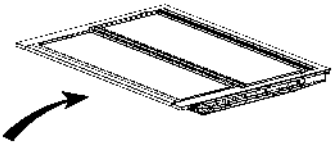

Стъпка 1: Натиснете бавно предната част на рафта до края.

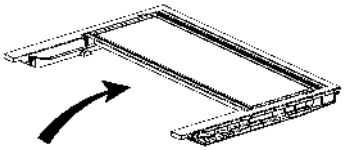

Стъпка 2: Натиснете бавно рафта нагоре до вертикално положение.

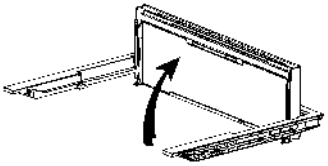

Стъпка 3: Рафтът е вертикален. Спестява място.

Сгъваема поставка за вино

За нормална употреба

1. Издърпайте надолу скобите на поставката за вино
2. Поставете бутилките в поставката

Когато не се използва, поставката за вино може да се сгъне назад, за да спести място.

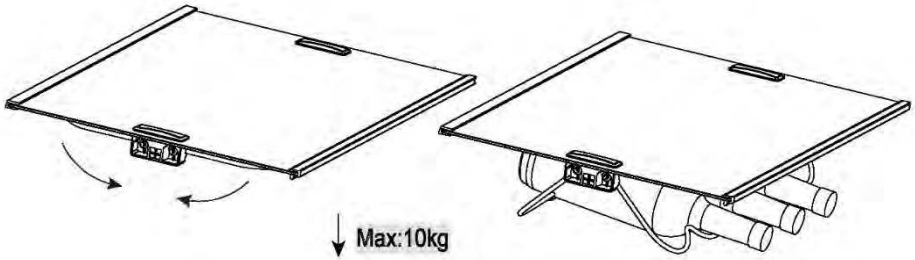

Съвети за пестене на енергия

- Уверете се, че уредът е монтиран така, че да е осигурена добра вентилация (вижте раздел „МОНТАЖ“).
- Не поставяйте уреда на пряка слънчева светлина или в близост до източници на топлина (напр. печки, нагреватели).
- Избягвайте ненужно ниска температура в уреда. Консумацията на енергия се увеличава, когато зададената температура в уреда намалява.
- Функции като „SUPER FREEZE“ консумират повече енергия.
- Оставете топлата храна да се охлади, преди да я поставите в уреда.
- Отваряйте вратата на уреда възможно най-малко и за кратко.
- Не препълвайте уреда, за да не се нарушава циркулацията на въздуха.
- Избягвайте поставянето на хранителни опаковки, в които има въздух.
- Поддържайте уплътненията на вратата чисти, така че вратата винаги да се затваря добре.
- Размразете замразена храна в хладилното отделението или използвайте функцията „D-Frost“ в чекмеджето „My Zone“.
- Най-енергоспестяващата конфигурация изисква чекмеджетата, кутията за храна и рафтовете да бъдат поставени в уреда във възможно най-близко до фабричното състояние, а храната да се поставя по начин, който не блокира изхода на въздуховода.

ПРЕДУПРЕЖДЕНИЕ!

Изключвайте уреда от захранването преди почистване.

Почистване

Почиствайте уреда, когато в него се съхранява малко или никаква храна.
Уредът трябва да бъде почистван на всеки четири седмици за добра поддръжка и за предотвратяване на лоши миризми от съхраняваните храни.

ПРЕДУПРЕЖДЕНИЕ!

- Не почиствайте уреда с твърди четки, телени четки, прахообразни препарати, бензин, амилацетат, ацетон или подобни органични разтвори, киселинни или алкални разтвори. Моля, почиствайте със специален препарат за хладилник, за да избегнете повреди.
- Не пръскайте и не плискайте уреда по време на почистване.
- Не използвайте водна струя или пара за почистване на уреда.
- Не почиствайте студените стъклени рафтове с гореща вода. Рязката промяна в температурата може да причини напукване на стъклото.
- Не докосвайте вътрешната повърхност на фризерното отделение за съхранение, особено с мокри ръце, тъй като ръцете ви може да замръзнат върху повърхността.
- В случай на повишаване на температурата проверете състоянието на замразените храни.

- Винаги поддържайте уплътнението на вратата чисто.
- Почиствайте вътрешността и корпуса на уреда с гъба, навлажнена с топла, вода и неутрален препарат.
- 1. Моля, търкайте вътрешната и външната част на хладилника, включително уплътненията на вратата, рафтовете за врата, стъклените рафтове, кутиите и т.н., с мека кърпа или гъба, натопена в топла вода (може да добавите неутрален препарат към топлата вода).
- 2. Ако има разлята течност, отстранете всички замърсени части, изплакнете директно с течащата вода, подсушете и ги поставете обратно в хладилника.
- 3. Ако има разлята гъста течност (като сметана или разтопен сладолед), моля, отстранете всички замърсени части, поставете ги за известно време в топла вода с температура около 40°C, след това изплакнете с течаща вода, подсушете и ги поставете обратно в хладилника.
- 4. В случай че малка част или компонент заседне вътре в хладилника (между рафтовете или чекмеджетата), използвайте малка мека четка, за да го отстраните. Ако не можете да достигнете частта, моля, свържете се с отдела за обслужване на клиенти на Haier.
- Изплакнете и подсушете с мека кърпа.
- Не почиствайте никоя от частите на уреда в съдомиялна машина.

- Изчакайте поне 5 минути, преди да включите отново уреда, тъй като честото стартиране може да повреди компресора.

Размразяване

Размразяването на хладилното и фризерното отделение се извършва автоматично; не е необходимо ръчно управление.

Смяна на LED лампите

ПРЕДУПРЕЖДЕНИЕ!

Не заменяйте LED лампите сами. Те трябва да бъдат заменяни единствено от производителя или от упълномощен сервизен представител.

Лампите използват LED технология, отличаваща се с ниска консумация на енергия и дълъг експлоатационен живот. В случай на аномалии, моля, свържете се с отдела за обслужване на клиенти. Вижте раздел „ОБСЛУЖВАНЕ НА КЛИЕНТИ".

Параметри на лампите: HDPW7620*,HTW7620*

Част	LED лампа
Волтаж	12 V
Максимална мощност	8 W
LED спецификации	Бяло-4014
LED клас на ефективност	G
Температура на използване	-30~60°C

С изключение на HDPW7620*,HTW7620*. Следните параметри се използват за други:

Част	LED лампа
Волтаж	12 V
Максимална мощност	1.5W
LED спецификации	White-2385
LED клас на ефективност	G
Температура на използване	-40~80°C

При липса на употреба за дълъг период от време

Ако уредът не се употребява за продължителен период от време и няма да се използва функцията „Holiday":

Извадете храната.

Изключете захранващия кабел от контакта.

Почистете уреда, както е описано по-горе.

Оставете вратите отворени, за да се предотврати появата на неприятни миризми вътре.

ЗАБЕЛЕЖКА

Изключете уреда само ако е абсолютно необходимо.

Свалящи се помощни уплътнения на вратата

Има шест помощни уплътнения на вратата, на горното и на долното чекмеджета на фризера.

1. Намерете петте посочени уплътнения на вратата на горното и на долното чекмеджета на фризера.
2. Уверете се, че огънатите части на уплътненията сочат навътре, докато ги закрепвате.
3. Поставете долното уплътнение на горното чекмедже, както е показано.
4. Уверете се, че огънатата част на това уплътнение сочи надолу, докато го закрепвате.

Получавате тези уплътнения, както и уплътненията за въртящата се врата/чекмедже чрез отдела за обслужване на клиенти (вижте гаранционната карта).

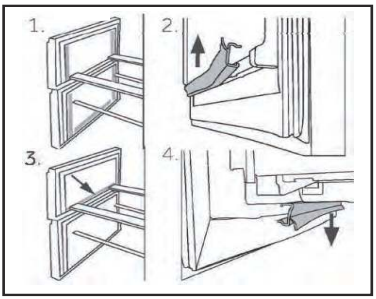

Преместване на уреда

1. Извадете всичката храна и изключете уреда от контакта.
2. Закрепете всички рафтове и други подвижни част в хладилник и фризера с тиксо.
3. Не накланяйте хладилника повече от 45°, за да избегнете повреда на охладителната система.

ПРЕДУПРЕЖДЕНИЕ!

- Не хващайте уреда за дръжките при повдигане.
- Никога не поставяйте уреда в хоризонтално положение на земята.

Отстраняване на неизправности

CONTENTS

Много от възникналите проблеми могат да бъдат решени от Вас самите без нужда от специфични умения. В случай на проблем, моля, проверете всички показани възможности и последвайте инструкциите по-долу, преди да се свържете с отдела за следпродажбено обслужване.
Вижте раздел „ОБСЛУЖВАНЕ НА КЛИЕНТИ".

ПРЕДУПРЕЖДЕНИЕ!

- Преди извършване на поддръжка изключете уреда и извадете щепсела от контакта.
- Електрическото оборудване трябва да се обслужва само от квалифицирани експерти, тъй като неправилният ремонт може да причини значителни последващи щети.
- Повреда в захранващия кабел може да бъде отстранена единствено от производителя, негов обслужващ представител или лице с подобна квалификация, за да се избегне потенциална опасност.

Таблица за отстраняване на неизправности

Проблем	Възможна причина	Възможно решение
Компресорът не работи.	Щепселът не е включен в контакта.	Включете щепсела.
	Уредът е в цикъл на размразяване.	Това е нормално за автоматично размразяване.
Уредът се включва често или работи за прекалено дълги периоди от време.	Вътрешната или външната температура е твърде висока.	В такъв случай е нормално уредът да работи по-дълго.
	Уредът е бил изключен за известно време.	Обикновено са необходими от 8 до 12 часа, за да се охлади уредът напълно.
	Врата/чекмедже на уреда не е затворена/о плътно.	Затворете вратата/чекмеджето и се уверете, че уредът се намира върху равна повърхност, както и че затварянето на вратата не е възпрепятствано от храна или контейнер.
	Вратите/чекмеджетата са били отваряни твърде често или за прекалено дълго време.	Не отваряйте вратата/чекмеджето твърде често.
	Температурата, зададена за фризерното отделение, е твърде ниска.	Задайте по-висока температура, докато се получи задоволителна температура на хладилника. Отнема 24 часа, за да стане температурата на хладилника стабилна.
	Уплътнението на вратата/чекмеджето е замърсено, износено, напукано или разместено.	Почистете уплътненията на вратата/чекмеджето или ги сменете с помощта на отдела за обслужване на клиенти.
	Необходимата циркулация на въздуха е възпрепятствана.	Осигурете подходяща вентилация.

Проблем	Възможна причина	Възможно решение
Във вътрешната част на хладилника има замърсяване и/или лоша миризма.	Вътрешността на хладилника трябва да бъде почистена.	Почистете вътрешността на хладилника.
	В хладилника се съхранява храна със силен мирис.	Опаковайте добре храната.
В уреда не е достатъчно студено.	Зададена е прекалено висока температура.	Върнете първоначалната настройка на температурата
	Прибрана е твърде топла храна.	Винаги оставяйте храните да изстинат, преди да ги приберете.
	Съхранява се прекалено голямо количество храна наведнъж.	Винаги съхранявайте малки количества храна.
	Храните са поставени прекалено близо една до друга.	Оставяйте празно място между артикулите, за може въздухът да циркулира свободно.
	Врата/чекмедже на уреда не е затворена/о плътно.	Затворете вратата/чекмеджето.
	Вратите/чекмеджетата са били отваряни твърде често или за прекалено дълго време.	Не отваряйте вратата/чекмеджето твърде често.
В уреда е твърде студено.	Зададена е прекалено ниска температура.	Върнете първоначалната настройка на температурата.
	Активирана е функцията „Super Freeze" или работи прекалено дълго време.	Изключете функцията „Super Freeze"
По вътреш-ността на хладилното отделение се образува конденз.	Климатът е твърде топъл и твърде влажен.	Увеличете температурата.
	Врата/чекмедже на уреда не е затворена/о плътно.	Затворете вратата/чекмеджето.
	Вратите/чекмеджетата са били отваряни твърде често или за прекалено дълго време.	Не отваряйте вратата/чекмеджето твърде често.
	Контейнери, съдържащи течности или харни, са оставени отворени.	Оставете горещите храни да изстинат до стайна температура и покривайте храните и течностите.
По външната повърхност на хладилника или между вратите/вратата и чекмеджето се образува кондензация.	Климатът е твърде топъл и твърде влажен.	Това е нормално при влажен климат и ще се промени, когато влажността намалее.
	Вратата/чекмеджето не е затворена/о плътно.	Уверете се, че вратите/чекмеджетата са затворени плътно.
Иконите на дисплея мигат последователно и охладителната система не работи.	Уредът е в демо режим	Хладилникът е включен в контакта Натиснете и задръжте бутона „ZONE" и натиснете бутона „Eco Mode" пет пъти, след което иконите ще спрат да мигат.

Отстраняване на неизправности

CONTENTS

Проблем	Възможна причина	Възможно решение
Много лед и скреж във фризерното отделение.	Храните не са опаковани добре.	Винаги опаковайте храните добре.
	Врата/чекмедже на уреда не е затворена/о плътно.	Затворете вратата/чекмеджето.
	Вратите/чекмеджетата са били отваряни твърде често или за прекалено дълго време.	Не отваряйте вратата/чекмеджето твърде често.
	Уплътнението на вратата/чекмеджето е замърсено, износено, напукано или разместено.	Почистете уплътненията на вратата/чекмеджето или ги сменете с нови.
	Нещо от вътрешната страна пречи на вратата/чекмеджето да се затвори добре.	Разместете рафтовете, рафтовете за вратите или вътрешните контейнери, така, че да може вратата/чекмеджето да се затвори.
Уредът издава необичайни звуци.	Уредът не е разположен върху равна повърхност.	Регулирайте крачетата, за да подравните уреда.
	Уредът се допира до близкостоящ предмет.	Отстранете близкостоящите предмети.
Чува се слаб звук, наподобяващ звука от течаща вода.	Това е нормално.	/
Чува се звуков сигнал.	Вратата на хладилника е отворена.	Затворете вратата или заглушете алармата ръчно.
Чува се слабо бръмчене.	Системата против конденз работи.	Това предотвратява конденза и е нормално.
Вътрешната осветителна система или охладителната система не работи.	Щепселът не е включен в контакта.	Включете щепсела.
	Има проблем с електрозахранването.	Проверете електрическото захранване на помещението. Свържете се с местната електрическа компания!
	LED лампата е повредена.	Моля, свържете се с центъра за обслужване на клиенти за смяна на лампата.
Страните на шкафа и лентата на вратата се затоплят.	Това е нормално.	/
От накрайника на диспенсъра не излиза вода	Заключването не е дезактивирано.	Деактивирайте заключването

Прекъсване на електрозахранването

- При прекъсване на електрозахранването храната би трябвало да остане студена в продължение на около 13 часа. Следвайте следните съвети по време на продължително прекъсване на електрозахранването, особено през лятото.
- Отваряйте вратата/чекмеджето възможно най-рядко.
- Не поставяйте друга храна в уреда по време не прекъсването на електрозахранването.
- Ако е дадено предварително известие за прекъсване на електрозахранването и продължителността на прекъсването надвишава 13 часа, направете малко лед на кубчета и го поставете в съд на горния рафт на хладилното отделение.
- Необходима е проверка на храните веднага след прекъсването.
- Тъй като температурата в хладилника ще се повиши по време на прекъсване на захранването или при друга повреда, срокът на годност на храната ще бъде съкратен. Всички храни, които се размразят, трябва или да бъдат изконсумирани, или сготвени и замразени отново в най-кратък срок (ако това е възможно), за да се предотвратят възможни рискове за здравето.

ЗАБЕЛЕЖКА

Функция за запаметяване при прекъсване на електрозахранването

След възстановяване на захранването уредът продължава да работи с настройките, зададени преди спиране на тока.
За да се свържете с отдела за техническа помощ, посетете уебсайта ни:
https://corporate.haier-europe.com/en/
В раздела „Уебсайт" изберете марката на своя продукт и Вашата държава.
Ще бъдете пренасочени към конкретния уебсайт, където може да намерите телефонния номер и други начини за връзка с отдела за техническа помощ.

Разопаковане

- Уредът е тежък. При преместването му винаги трябва да участват поне двама души.
- Пазете всички опаковъчни материали на място, недостъпно за деца, и ги изхвърлете по природосъобразен начин.
- Разопаковайте уреда.
- Отстранете всички опаковъчни материали.

Условия на обкръжаващата среда

Температурата в помещението винаги трябва да бъде между 10°C и 43°C, тъй като това може да повлияе на температурата вътре в уреда и на консумацията на енергия. Не поставяйте уреда близо до други излъчващи топлина уреди (фурни, хладилници) без изолация. **Вентилационно сечение**

За да се осигури на уреда достатъчно добро ниво на вентилация от съобра-жения за безопасност, трябва да се спазват изискванията, показани във вентилационното напречно сечение.

Подравняване на уреда

Уредът трябва да бъде поставен на равна и стабилна повърхност.

1. Наклонете хладилника леко назад.
2. Нагласете крачетата до желаното ниво. Уверете се, че разстоянието до стената от страните на пантите е поне 100 мм, за да се отварят свободно вратите.

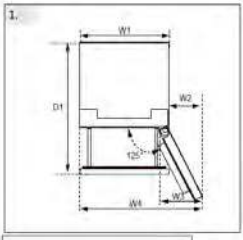

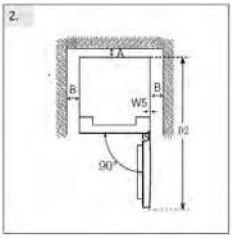

(Unit : mm)	Dimension	Model#1	Model#2
Width	W1:595	*186	*206
	W2:323	*3618*	*3620*
	W3:383	*5618*	*5620*
	W4:918	*1618*	*7620*
	W5:3		*1620*
	W:595		
Depth	D1:996		
	D2:1220		
	D:667		
Distance to back wall	A:50		
Distance to lateral walls	B:50		
Distance to ceiling	C:100		
Overall Height	H:1850/ 2050	H:1850	H:2050

Подравняване на уреда

Уредът трябва да бъде поставен върху равна и твърда повърхност.

1. Наклонете леко хладилника назад.
2. Настройте крачетата на желаното ниво.Уверете се, че разстоянието до стената от страната на пантите е поне 100 мм, за да може вратата да се отваря правилно.

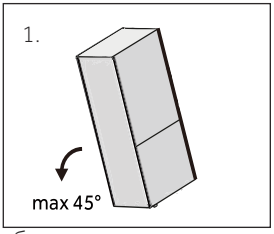

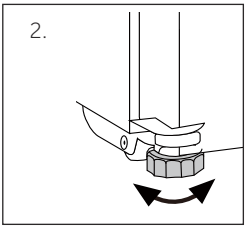

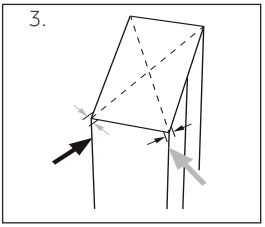

Стабилността може да се провери чрез редуващо се почукване по диагоналите. Лекото люлеене трябва да е еднакво в двете посоки. В противен случай рамката може да се изкриви; евентуално може да се стигне до течове на уплътненията на вратата. Ниското накланяне назад улеснява затварянето на вратите.

ЗАБЕЛЕЖКА

За свободно стоящ уред: този хладилник не е предназначен за вграждане.

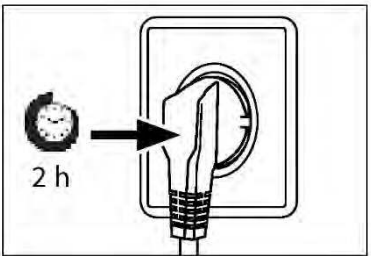

Време на изчакване

Смазочното масло, което не се нуждае от поддръжка, се намира в капсулата на компресора. Това масло може да се разнесе из затворената система от тръби, докато уредът се пренася в наклонено положение. Преди да свържете уреда към захранването, трябва да изчакате поне 2 часа, за да може маслото да се върне обратно в капсулата.

Свързване към електрозахранването

Преди всяко свързване проверявайте дали:

- захранването, контактът и предпазителите са подходящи според табелката с данни.
- електрическият контакт е заземен и няма включен разклонител или удължител.
- щепселът и контактът са в пълно съответствие.

Свържете щепсела към правилно инсталиран контакт за битова употреба.

ПРЕДУПРЕЖДЕНИЕ!

За да се избегнат рискове, повреден захранващ кабел трябва да се заменя от сервизния отдел (вижте гаранционната карта).

Обръщане на вратите

Преди да свържете уреда към електрозахранването, трябва да проверите дали посоката на отваряне на вратата трябва да се промени от дясна (както е доставен) на лява, ако това се изисква от мястото на монтаж и практичността.

ПРЕДУПРЕЖДЕНИЕ!

- Уредът е тежък. Необходими са двама души, за да извършите обръщането на вратата.
- Преди всяка операция, първо изключете уреда от електрическата мрежа
- Не накланяйте уреда на повече от 45°, за да предотвратите повреда на хладилната система.

Стъпки за сглобяване

1. Подгответе необходимите инструменти.
2. Изключете уреда от контакта.
3. Свалете капака на горната панта 1 и развийте горната панта (три винта) от дясната страна 2.
4. Изключете свързващия кабел
5. Повдигнете внимателно разхлабената врата на хладилника от средната панта.
6. Отстранете средната панта.
7. Отстранете малкия капак на предния панел от ляво на дясно.
8. Обърнете вратата с главата надолу и развийте капака (1). Извадете новия капак (2) от чантата с принадлежности и го завийте на срещуположната страна.
9. Променете позициите на глухите тапи и на винта отстрани.
10. Завийте средната панта към лявата страна на уреда. Не забравяйте да обърнете шарнира на средната панта, като се уверите, че страната с уплътнението е обърната нагоре
11. Повдигнете внимателно горната врата на средната панта. И се уверете, че шарнирът пасва в отвора на пантата на долната врата.
12. Извадете новата горна панта и капака на пантата от чантата с принадлежности. Прекарайте свързващия кабел през горната панта и фиксирайте горната панта с три винта от лявата страна на уреда. Поставете капака на пантата върху пантата.
13. Включете свързващия кабел.
14. Сменете предния панел и го фиксирайте с пет винта.

След смяната на вратата проверете дали уплътненията на вратата са разположени правилно върху корпуса и дали всички винтове са добре затегнати.

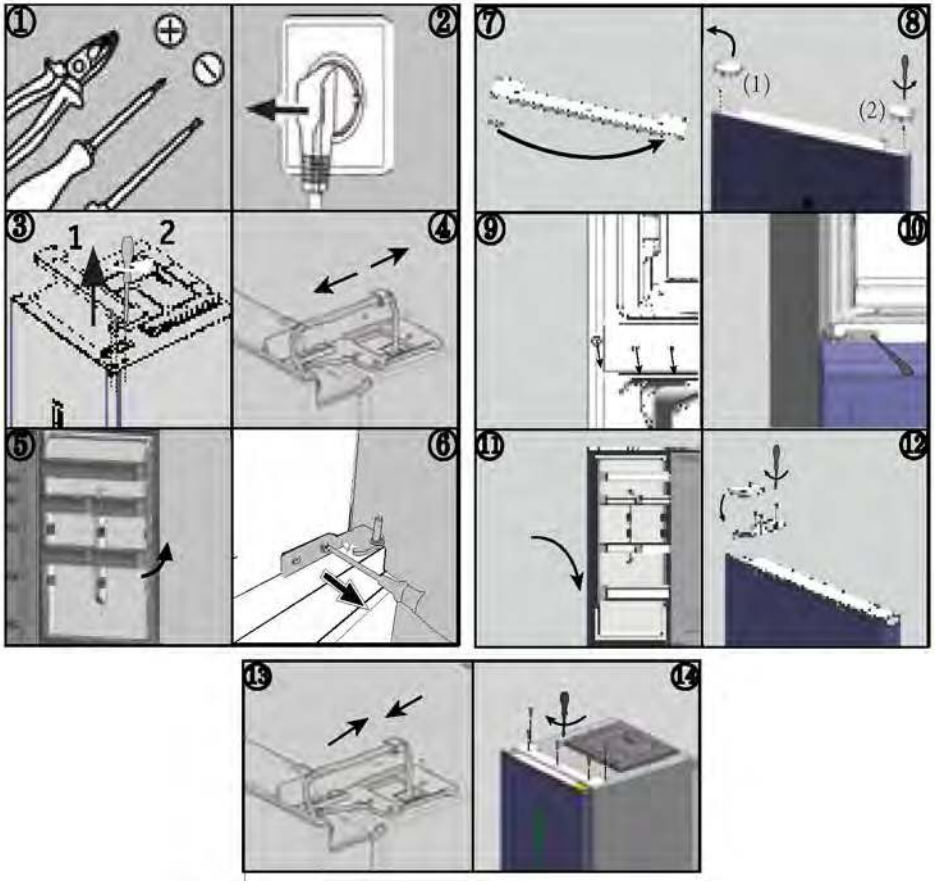

Температура на околната среда

Разширен умерен климат: „този хладилен уред е предназначен за използване при температура на околната среда в диапазона от 10°C до 32°C";

Умерен климат: „този хладилен уред е предназначен за използване при температура на околната среда в диапазона от 16°C до 32°C";

Субтропичен климат: „този хладилен уред е предназначен за използване при температура на околната среда в диапазона от 16°C до 38°C";

Тропичен климат: този хладилен уред е предназначен за използване при температура на околната среда в диапазона от 16°C до 43°C;

Параметри на продукта съгласно регламент (ЕС) 2019/2016

Въз основа на стандартните резултати от теста за 24 часа. Реалното потребление на енергия ще зависи от начина на използване на уреда и неговото местоположение.

Модел	HTW5618DN* HTW3618DN*	HTW5620DN*	HTW5618EN* HTW3618EN*
Тип хладилен уред	Хладилник с фризер	Хладилник с фризер	Хладилник с фризер
Клас на енергийна ефективност	D	D	E
Годишно потребление на енергия (kWh/година)	217	226	271
Обем на хладилното отделение (Л)	201	255	201
Обем на фризерното отделение (Л)	125	125	125
Обем на охлаждащото отделение (Л)	34	34	34
Клас на замразяване	4 звезди	4 звезди	4 звезди
Тип размразяване	Автоматично размразяване	Автоматично размразяване	Автоматично размразяване
Време на покачване на температурата (ч)	13	13	11
Капацитет на замразяване (кг/24 ч)	10,0	10,0	10,0
Климатичен клас	SN.N.ST.T	SN.N.ST.T	SN.N.ST.T
Клас на шумовите емисии и излъчваните във въздуха шумови емисии (dB(A) re 1pW)	B(35)	B(35)	B(35)

Технически данни

Модел	HTW5618CN*	HTW5620CN*	HTW5620EN*
Тип хладилен уред	Хладилник с фризер	Хладилник с фризер	Хладилник с фризер
Клас на енергийна ефективност	C	C	E
Годишно потребление на енергия (kWh/година)	173	181	283
Обем на хладилното отделение (Л)	201	255	255
Обем на фризерното отделение (Л)	125	125	125
Обем на охлаждащото отделение (Л)	34	34	34
Клас на замразяване	4 звезди	4 звезди	4 звезди
Тип размразяване	Автоматично размразяване	Автоматично размразяване	Автоматично размразяване
Време на покачване на температурата (ч)	13	13	11
Капацитет на замразяване (кг/24 ч)	10,0	10,0	10,0
Климатичен клас	SN.N.ST.T	SN.N.ST.T	SN.N.ST.T
Клас на шумовите емисии и излъчваните във въздуха шумови емисии (dB(A) re 1pW)	B(35)	B(35)	B(35)

Параметри на продукта съгласно регламент (ЕС) 2019/2016

Въз основа на стандартните резултати от теста за 24 часа. Реалното потребление на енергия ще зависи от начина на използване на уреда и неговото местоположение.

Модел	HDPR1618CN*	HDPR1618AN*	HDPR1620AN* HDPR3620AN*	HDPR3620CN*
Тип хладилен уред	Хладилник с фризер	Хладилник с фризер	Хладилник с фризер	Хладилник с фризер
Клас на енергийна ефективност	C	A	A	C
Годишно потребление на енергия (kWh/година)	172	110	114	178
Обем на хладилното отделение (Л)	200	200	254	254
Обем на фризерното отделение (Л)	120	120	120	120
Обем на охлаждащото отделение (Л)	35	35	35	35
Клас на замразяване	4 звезди	4 звезди	4 звезди	4 звезди
Тип размразяване	Автоматично размразяване	Автоматично размразяване	Автоматично размразяване	Автоматично размразяване
ТВреме на покачване на температурата (ч)	13	16	16	13
Капацитет на замразяване (кг/24 ч)	6.0	7.0	7.0	6.0
Климатичен клас	SN.N.ST.T	SN.N.ST.T	SN.N.ST.T	SN.N.ST.T
Клас на шумови емисии и емисии на въздушен акустичен шум (dB(A) re 1 pW)	B(35)	B(35)	B(35)	B(35)

Технически данни

Модел	HTW3618CN*	HTW3620CN*	HTW3620EN*	HDPR3618DN*
Тип хладилен уред	Хладилник с фризер	Хладилник с фризер	Хладилник с фризер	Хладилник с фризер
Клас на енергийна	C	C	E	D
Годишно потребление на енергия (kWh/година)	173	181	283	216
Обем на хладилното отделение (Л)	201	255	255	200
Обем на фризерното отделение (Л)	125	125	125	120
Обем на охлаждащото отделение (Л)	34	34	34	35
Клас на замразяване	4-star	4-star	4-star	4-star
Тип размразяване	4 звезди	4 звезди	4 звезди	4 звезди
Време на покачване на температурата (ч)	13	13	11	11
Капацитет на замразяване (кг/24 ч)	10.0	10.0	10.0	6.0
Климатичен клас	SN.N.ST.T	SN.N.ST.T	SN.N.ST.T	SN.N.ST.T
Клас на шумовите емисии и излъчваните във въздуха шумови емисии (dB(A) re 1pW)	B(35)	B(35)	B(35)	B(35)

Модел	HDPW5618DN*	HDPW5620DN* HDPW3620DN* EHD3PWDNPD206	HTW7620CN*
Тип хладилен уред	Хладилник с фризер	Хладилник с фризер	Хладилник с фризер
Клас на енергийна ефективност	D	D	C
Годишно потребление на енергия (kWh/година)	214	220	181
Обем на хладилното отделение (Л)	201	255	255
Обем на фризерното отделение (Л)	117	117	125
Обем на охлаждащото отделение (Л)	34	34	34
Клас на замразяване	4 звезди	4 звезди	4 звезди
Тип размразяване	Автоматично размразяване	Автоматично размразяване	Автоматично размразяване
Време на покачване на температурата (ч)	13	13	13
Капацитет на замразяване (кг/24 ч)	10,0	10,0	10,0
Климатичен клас	SN.N.ST.T	SN.N.ST.T	SN.N.ST.T
Клас на шумовите емисии и излъчваните във въздуха шумови емисии (dB(A) re 1pW)	B(35)	B(35)	B(35)

Технически данни

CONTENTS

Модел	HDPW3618DN* EHD3PWDNPW186 EHD3PWDNPK186	HDPW3620CN*	HTW3620DN*
Тип хладилен уред	Хладилник с фризер	Хладилник с фризер	Хладилник с фризер
Клас на енергийна ефективност	D	C	D
Годишно потребление на енергия (kWh/година)	214	176	226
Обем на хладилното отделение (Л)	201	255	255
Обем на фризерното отделение (Л)	117	117	125
Обем на охлаждащото отделение (Л)	34	34	34
Клас на замразяване	4 звезди	4 звезди	4 звезди
Тип размразяване	Автоматично размразяване	Автоматично размразяване	Автоматично размразяване
Време на покачване на температурата (ч)	13	13	13
Капацитет на замразяване (кг/24 ч)	10,0	10,0	10,0
Климатичен клас	SN.N.ST.T	SN.N.ST.T	SN.N.ST.T
Клас на шумовите емисии и излъчваните във въздуха шумови емисии (dB(A) re 1pW)	B(35)	B(35)	B(35)

Модел	HDPW5618CN*	HDPW5620CN*	HDPW5620AN* HDPW7620AN*
Тип хладилен уред	Хладилник с фризер	Хладилник с фризер	Хладилник с фризер
Клас на енергийна ефективност	C	C	A
Годишно потребление на енергия (kWh/година)	171	176	114
Обем на хладилното отделение (Л)	201	255	255
Обем на фризерното отделение (Л)	117	117	120
Обем на охлаждащото отделение (Л)	34	34	34
Клас на замразяване	4 звезди	4 звезди	4 звезди
Тип размразяване	Автоматично размразяване	Автоматично размразяване	Автоматично размразяване
Време на покачване на температурата (ч)	13	13	16
Капацитет на замразяване (кг/24 ч)	10,0	10,0	10,0
Климатичен клас	SN.N.ST.T	SN.N.ST.T	SN.N.ST.T
Клас на шумовите емисии и излъчваните във въздуха шумови емисии (dB(A) re 1pW)	B(35)	B(35)	B(35)

Технически данни

CONTENTS

Модел	HDPW5620BN*	HTW7620DN*	HDPW7620AAN*	HTW7620DNG*
Тип хладилен уред	Хладилник с фризер	Хладилник с фризер	Хладилник с фризер	Хладилник с фризер
Клас на ефективност	B	D	A	D
Годишно на енергия (kWh/ година)	142	226	92	226
Обем на отделение (Л)	255	255	255	255
Обем на отделение (Л)	120	125	120	120
Обем на отделение (Л)	34	34	34	34
Клас на замразяване	4 звезди	4 звезди	4 звезди	4 звезди
Тип размразяване	Автомати размразяване	Автомати размразяване	Автоматично размразяване	Автомати размразяване
Време на на температурата (ч)	13	13	16	9
Капацитет на (кг/24 ч)	10,0	10,0	12,0	10,0
Климатичен клас	SN.N.ST.T	SN.N.ST.T	SN.N.ST.T	SN.N.ST.T
Клас на шумовите и излъчваните въздуха шумови (dB(A) re 1pW)	B(35)	B(35)	B(35)	B(35)

Модел	HTW5618DW*	HTW7620AN*	HDPR3618DNPKMA HDPR3618DNPDMA
Тип хладилен уред	Хладилник с фризер	Хладилник с фризер	Хладилник с фризер
Клас на енергийна ефективност	D	A	A++
Годишно потребление на енергия (kWh/година)	216	116	266
Обем на хладилното отделение (Л)	198	255	211
Обем на фризерното отделение (Л)	125	125	96
Обем на охлаждащото отделение (Л)	34	34	23
Клас на замразяване	4 звезди	4 звезди	4 звезди
Тип размразяване	Автоматично размразяване	Автоматично размразяване	Автоматично размразяване
Време на покачване на температурата (ч)	13	16	13
Капацитет на замразяване (кг/24 ч)	10,0	10.0	10.0
Климатичен клас	SN.N.ST.T	SN.N.ST.T	SN.N.ST.T
Клас на шумовите емисии и излъчваните във въздуха шумови емисии (dB(A) re 1pW)	B(35)	B(35)	C(39)
Note: Adopting standards	EN 62552:2020		EN 62552:2013

Модел	HTR3618CN*	HTR3620CN*	HTR3618EN*	HTR3620EN*	HTR3620DN*
ТТип хладилен уред	Хладилник с фризер	Хладилник с фризер	Хладилник с фризер	Хладилник с фризер	Хладилник с фризер
Клас на енергийна ефективност	C	C	E	E	D
Годишно потребление на енергия (	**173**	**181**	**271**	**283**	**226**
Обем на хладилното отделение (Л)	200	254	200	254	254
Обем на фризерното отделение (Л)	125	125	125	125	125
Обем на охлаждащото отделение (Л)	35	35	35	35	35
Клас на замразяване	4-star	4-star	4-star	4-star	4-star
Тип размразяване	Auto-defrost	Auto-defrost	Auto-defrost	Auto-defrost	Auto-defrost
Време на покачване на температурата (ч)	13	13	11	11	13
Климатичен клас (kg/24h)	6.0	6.0	6.0	6.0	6.0
и излъчваните във	SN.N.ST.T	SN.N.ST.T	SN.N.ST.T	SN.N.ST.T	SN.N.ST.T
въздуха шумови емисии (dB(A) re 1pW)	B(35)	B(35)	B(35)	B(35)	B(35w)
Note: Adopting standards	EN 62552-1:2020, EN 62552-2:2020, EN 62552-3:2020				

Модел	HTR3620AN*	HTR3620CN*	HTR3618EN*
ТТип хладилен уред	Хладилник с фризер	Хладилник с фризер	Хладилник с фризер
Клас на енергийна ефективност	A	C	E
Годишно потребление на енергия (	**116**	**181**	**271**
Обем на хладилното отделение (Л)	254	254	200
Обем на фризерното отделение (Л)	125	125	125
Обем на охлаждащото отделение (Л)	35	35	35
Клас на замразяване	4-star	4-star	4-star
Тип размразяване	Auto-defrost	Auto-defrost	Auto-defrost
Време на покачване на температурата (ч)	16	13	11
Климатичен клас (kg/24h)	6.0	6.0	6.0
и излъчваните във	SN.N.ST.T	SN.N.ST.T	SN.N.ST.T
въздуха шумови емисии (dB(A) re 1pW)	B(35)	B(35)	B(35)

Модел	HTR3620AN*	HTR3620CN*	HTR3620EN*	HTR3620DN*
Общ обем (Л)	414	414	414	414
Напрежение/Честота	220~240V/50Hz	220~240V/50Hz	220~240V/50Hz	220~240V/50Hz
івходящ ток (А)	1.4	1.4	1.4	1.4
Главен предпазител (А)	16	16	16	16
Хладилен агент	R600a(50g)	R600a(53g)	R600a(50g)	R600a(53g)
Размери (Ш/Д/В в мм)	595*667*2050	595*667*2050	595*667*2050	595*667*2050

CONTENTS

Допълнителни технически данни

Модел	HTW5618DN* HTW3618DN*	HTW5618EN* HTW3618EN*	HTW5620DN*
Общ обем (Л)	360	360	414
Напрежение/Честота	220~240V/50Hz	220~240V/50Hz	220~240V/50Hz
входящ ток (A)	1,4	1,4	1,4
Главен предпазител (A)	16	16	16
Хладилен агент	R600a (53 г)	R600a (53 г)	R600a (53 г)
Размери (Ш/Д/В в мм)	595*667*1850	595*667*1850	595*667*2050

Модел	HTW5618CN*	HTW5620CN*	HTW5620EN*
Общ обем (Л)	360	414	414
Напрежение/Честота	220~240V/50Hz	220~240V/50Hz	220~240V/50Hz
входящ ток (A)	1,4	1,4	1,4
Главен предпазител (A)	15	15	16
Хладилен агент	R600a (50 г)	R600a (50 г)	R600a (53 г)
Размери (Ш/Д/В в мм)	595*667*1850	595*667*2050	595*667*2050

Модел	HDPW5618DN*	HDPW5620DN*	HDPW3620DN* EHD3PWDNPD206
Общ обем (Л)	352	406	406
Напрежение/Честота	220~240V/50Hz	220~240V/50Hz	220~240V/50Hz
входящ ток (A)	1,4	1,4	1,4
Главен предпазител (A)	16	16	16
Хладилен агент	R600a (53 г)	R600a (53 г)	R600a (53 г)
Размери (Ш/Д/В в мм)	595*667*1850	595*667*2050	595*667*2050

Модел	HDPW5618CN*	HDPW5620CN*	HDPW5620AN*	HDPR1620AN* HDPR3620AN*
Общ обем (Л)	352	406	409	409
Напрежение/Честота	220~240V/50Hz	220~240V/50Hz	220~240V/50Hz	220~240V/50Hz
входящ ток (A)	1.4	1.4	1.4	1.4
Главен предпазител (A)	15	15	16	16
Хладилен агент	R600a(55g)	R600a(50g)	R600a(50g)	R600a(50g)
Размери (Ш/Д/В в мм)	595*667*1850	595*667*2050	595*667*2050	595*667*2050

CONTENTS

Допълнителни технически данни

Модел	HDPW5618CN* EHD3PWDNP*186	HDPW3620CN*	HDPR1618AN*	HTW3620DN*
Общ обем (Л)	352	406	355	414
Напрежение/ Честота	220~240V/50Hz	220~240V/50Hz	220~240V/50Hz	220~240V/50Hz
входящ ток (A)	1.4	1.4	1.4	1.4
Главен предпазител (A)	16	15	16	16
Хладилен агент	R600a(53g)	R600a(50g)	R600a(50g)	R600a(53g)
Размери (Ш/Д/В в мм)	595*667*1850	595*667*2050	595*667*1850	595*667*2050

Модел	HDPW7620AAN*	HDPW5620BN*	HDPW7620AN*	HDPR3620CN*
Общ обем (Л)	409	409	409	409
Напрежение/Честота	220~240V/50Hz	220~240V/50Hz	220~240V/50Hz	220~240V/50Hz
входящ ток (A)	1.4	1.4	1.4	1.4
Главен предпазител (A)	16	16	16	16
Хладилен агент	R600a(55g)	R600a(50g)	R600a(50g)	R600a(50g)
Размери (Ш/Д/В в мм)	595*667*2050	595*667*2050	595*667*2050	595*667*2050

Допълнителни технически данни

Модел	HTW7620DN*	HTW7620CN*	HDPR1618CN* HDPR1618DN*	HTW5618DW*
Общ обем (Л)	414	414	355	357
Напрежение/ Честота	220~240V/50Hz	220~240V/50Hz	220~240V/50Hz	220~240V/50Hz
входящ ток (A)	1.4	1.4	1.4	1.4
Главен предпазител (A)	16	15	16	16
Хладилен агент	R600a(53g)	R600a(50g)	R600a(50g)	R600a(53g)
Размери (Ш/Д/В в мм)	595*667*2050	595*667*2050	595*667*1850	595*667*1850

Note: Adopting standards---EN 62552:2020

Модел	**HTW7620AN***	HDPR3618DNPKMA HDPR3618DNPDMA	HTW7620DNG*
Общ обем (Л)	414	**330**	414
Напрежение/Честота	220~240V/50Hz	**220~240V/50Hz**	220~240V/50Hz
входящ ток (A)	1.4	**0.9**	1.4
Главен предпазител (A)	16	**16**	16
Хладилен агент	R600a(50g)	**R600a(53g)**	R600a(53g)
Размери (Ш/Д/В в мм)	595*667*2050	**595*667*1850**	595*670*2050
Note: Adopting standards	**EN 62552:2020**	**EN 62552:2013**	**EN 62552:2020**

Допълнителни технически данни

Модел	HTW3618CN*	HTW3620CN*	HTW3620EN*	HTR3618CN*
Общ обем (Л)	360	414	414	360
Напрежение/Честота	220~240V/50Hz	220~240V/50Hz	220~240V/50Hz	220~240V/50Hz
івходящ ток (А)	1.4	1.4	1.4	1.4
Главен предпазител (А	16	16	16	16
Хладилен агент	R600a(50g)	R600a(50g)	R600a(53g)	R600a(53g)
Размери (Ш/Д/В в мм)	595*667*1850	595*667*2050	595*667*2050	595*667*1850

Модел	HTR3618EN*	HTR3620CN*	HTR3620EN*	HTR3620DN*
Общ обем (Л)	360	414	414	414
Напрежение/Честота	220~240V/50Hz	220~240V/50Hz	220~240V/50Hz	220~240V/50Hz
івходящ ток (А)	1.4	1.4	1.4	1.4
Главен предпазител (А)	16	16	16	16
Хладилен агент	R600a(50g)	R600a(53g)	R600a(50g)	R600a(53g)
Размери (Ш/Д/В в мм)	595*667*1850	595*667*2050	595*667*2050	595*667*2050

Обслужване на клиенти

CONTENTS

Препоръчваме да се консултирате с отдела по обслужване на клиенти на Haier и да използвате оригинални резервни части.
Ако имате проблем с Вашия уред, първо проверете раздела „ОТСТРАНЯВАНЕ НА НЕИЗПРАВНОСТИ".

Ако не успеете да намерите решение там, моля, обърнете се към

- Вашия местен търговец или
- нашия Европейски център за обслужване на клиенти по телефона (вижте телефонните номера по-долу) или
- раздела „Обслужване и поддръжката" на адрес www.haier.com, където можете да направите
- заявка за обслужване, както и да намерите често задавани въпроси.

За да се свържете с нашия отдел за обслужване на клиенти, се уверете, че разполагате със следните данни.
Информацията може да бъде намерена на табелката с данни.

Модел _____

Сериен № _____

Също така проверете предоставената с продукта гаранционна карта, в случай, че е предоставена гаранция.

Европейски център за обслужване на клиенти по телефона		
Държава*	Телефонен номер	Цена
Haier Italy (IT)	199 100 912	
Haier Spain (ES)	902 509 123	
Haier Germany (DE)	0180 5 39 39 99	• 14 цента/мин стационарен • макс. 42 цента/мин мобилен
Haier Austria (AT)	0820 001 205	• 14,53 цента/мин стационарен • макс. 20 цента/мин всички останали
Haier United Kingdom (UK)	0333 003 8122	
Haier France (FR)	0980 406 409	

* За други държави, вижте www.haier.com
Haier Europe Trading S.r.l
Branch UK
Westgate House, Westgate, Ealing
London, W5 1YY

*Продължителност на гаранцията на хладилния уред:
Минималната гаранция е: 2 години за държавите от ЕС, 3 години за Турция, 1 година за Великобритания, 1 година за Русия, 3 години за Швеция, 2 години за Сърбия, 5 години за Норвегия, 1 година за Мароко, 6 месеца за Алжир, за Тунис не се изисква правна гаранция.

*Период на наличие на резервни части за ремонт на уреда:
Термостати, температурни сензори, платки и светлинни източници се предлагат за минимален период от седем години след излизане на последния уред от модела на пазара.
Дръжки за врата, панти за врата, тави и кошници се предлагат за минимален период от седем години, а уплътнения за вратата за минимален период от 10 години след излизане на последния уред от модела на пазара.

*За допълнителна информация относно продукта, моля, вижте https://eprel.ec.europe.eu/ или сканирайте QR кода на енергийния етикет, предоставен с уреда.

5 Bezpečnostní informace

Před prvním použitím 6

Instalace 6

Každodenní používání 7

10 Určené použití

11 Popis výrobku

22 Ovládací panel

23 Používání

Nastavení teploty v chladničce 24

Nastavení teploty v mrazničce 24

Nastavení teploty v My Zone 24

Funkce Super Cool 25

Funkce Super Freeze 26

31 Vybavení

35 Tipy pro úsporu energie

36 Čištění a údržba

39 Řešení problémů

43 Instalace

47 Technické údaje

58 Zákaznický servis

Kliknutím na obsah zobrazte podrobné informace.

Děkujeme

CONTENTS

Děkujeme vám, že jste si koupili výrobek značky Haier.

Před použitím spotřebiče si pozorně přečtěte tyto pokyny. Obsahují důležité informace, které vám pomohou co nejlépe využít spotřebič a zajistit jeho bezpečnou a správnou instalaci, používání a údržbu.

Uschovejte tuto příručku na praktickém místě, abyste do ní mohli kdykoli nahlédnout ohledně bezpečného a správného používání spotřebiče.

Pokud spotřebič prodáváte, věnujete nebo necháváte ve starém domě, předejte společně s ním také tuto příručku, aby se mohl nový vlastník seznámit se spotřebičem a přečísti si bezpečnostní varování.

Příslušenství

Zkontrolujte příslušenství a literaturu podle tohoto seznamu:

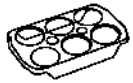			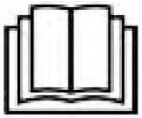
Zásobník na vejce	Energetický štítek	Záruční list	Uživatelská příručka
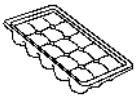			
Forma na kostky ledu	Závěsy dveří	Kryt závěsu	Vložka uzávěru

VAROVÁNÍ – Důležité bezpečnostní informace

UPOZORNĚNÍ – Všeobecné informace a tipy

Informace týkající se životního prostředí

Likvidace

Pomáhejte chránit životní prostředí a lidské zdraví. Vložte obalový materiál do vhodných kontejnerů pro recyklaci. Pomáhejte recyklovat odpadní elektrické a elektronické spotřebiče. Spotřebiče označené tímto symbolem nevyhazujte do domovního odpadu. Zašlete výrobek do místního recyklačního závodu, nebo se obraťte na váš obecní úřad.

VAROVÁNÍ!

Nebezpečí poranění nebo udušení!

Chladiva a plyny vyžadují profesionální likvidaci. Zajistěte, aby se potrubí chladicího okruhu nepoškodilo, než bude náležitě zlikvidováno. Odpojte spotřebič od síťového napájení. Odstřihněte síťový kabel a zlikvidujte ho. Odstraňte police a přihrádky, stejně jako západku a těsnění dvířek, aby nedošlo k uzavření dětí a domácích zvířat uvnitř spotřebiče.

Před prvním zapnutím spotřebiče si přečtěte následující rady týkající se bezpečnosti

VAROVÁNÍ!

Před prvním použitím

- Ujistěte se, že při přepravě nedošlo k žádnému poškození.
- Odstraňte veškerý obalový materiál a uschovejte ho mimo dosah dětí.
- Před instalací spotřebiče počkejte alespoň dvě hodiny, aby byla zaručena plná účinnost okruhu chladiva.
- Se spotřebičem vždy manipulujte alespoň ve dvou osobách, protože je těžký.

Instalace

- Spotřebič by se měl umístit do dobře větrané místnosti. Nad spotřebičem a kolem něj zajistěte volný prostor alespoň 10 cm.
- Nikdy neumisťujte spotřebič do vlhkého prostoru nebo na místo, kde by na něj mohla stříkat voda. Vodu a skvrny odstraňte a vysušte měkkou, čistou látkou.
- Neinstalujte spotřebič na přímé sluneční světlo nebo do blízkosti zdrojů tepla (např. sporáků nebo ohřívačů).
- Nainstalujte spotřebič na místo odpovídající jeho velikost a používání a vyrovnejte ho.
- Zajistěte, aby nic nezakrývalo větrací otvory ve spotřebiči nebo v konstrukci pro vestavění.
- Ujistěte se, že parametry elektrického napájení se shodují s údaji na výrobním štítku. V opačném případě kontaktujte elektrikáře.
- Spotřebič pracuje s napájením 220–240 VAC/50 Hz. Nenormální kolísání napětí může způsobit, že spotřebič se nespustí, nebo se poškodí regulátor teploty či kompresor, případně se může za chodu ozývat neobvyklý hluk. V takovém případě by se měl nainstalovat automatický regulátor.
- Nepoužívejte rozbočovací adaptéry ani prodlužovací kabely.
- Neumisťujte za spotřebič přenosné rozbočovací zásuvky ani prodlužovací kabely.
- Ujistěte se, že napájecí kabel není zachycen chladničkou. Nešlapejte na napájecí kabel.

VAROVÁNÍ!

- K napájení použijte samostatnou, snadno přístupnou uzemněnou zásuvku. Tento spotřebič musí být uzemněný.
  Pouze pro Spojené království: Napájecí kabel spotřebiče je vybaven trojpólovou zástrčkou (s uzemněním), která se zapojuje do standardní trojpólové zásuvky (s uzemněním). Nikdy neodřezávejte ani nedemontujte třetí kolík (uzemnění). Zástrčka by měla být přístupná i po instalaci spotřebiče.
- Nepoškoďte okruh chladiva.

Každodenní používání

- Tento spotřebič mohou používat děti starší osmi let a osoby s omezenými fyzickými, smyslovými nebo duševními schopnostmi nebo osoby nezkušené a neznalé za předpokladu, že mají zajištěný dohled nebo byly poučeny o bezpečném používání spotřebiče a chápou související rizika.
- Děti ve věku od 3 do 8 let mohou spotřebič plnit a vyprazdňovat, ale nesmějí jej čistit ani instalovat.
- Zabraňte dětem mladším 3 let v přístupu ke spotřebiči, pokud nejsou pod nepřetržitým dozorem.
- Děti si se spotřebičem nesmějí hrát.
- Jestliže v blízkosti spotřebiče uniká chladný plyn nebo jiný hořlavý plyn, vypněte ventil unikajícího plynu, otevřete dveře a okna a neodpojujte zástrčku napájecího kabelu chladničky nebo jakéhokoli jiného spotřebiče od zásuvky.
- Upozorňujeme, že spotřebič je nastaven na provoz při určitém rozsahu teplot mezi 10 a 43 °C. Spotřebič nemusí řádně fungovat, pokud je po dlouhou dobu vystaven teplotám nad nebo pod indikovaným rozsahem.
- Nepokládejte na horní stranu chladničky nestabilní předměty (těžké předměty, nádoby naplněné vodou), aby se předešlo zranění způsobenému pádem nebo elektrickým proudem v důsledku styku s vodou.
- Netahejte za police ve dvířkách. Dvířka by se mohla vychýlit, mohla by se vytáhnout police na láhve nebo by se spotřebič mohl převrhnout.
- Otvírejte a zavírejte dvířka pouze pomocí madel. Mezera mezi dvířky a mezi dvířky a skříní je velmi úzká. Nedávejte do těchto míst ruce, abyste si nepřiskřípli prsty. Dvířka chladničky otvírejte nebo zavírejte pouze v případě, že v dosahu jejich pohybu nestojí žádné děti.

CONTENTS

VAROVÁNÍ!

- Ve spotřebiči nebo v jeho blízkosti neskladujte ani nepoužívejte hořlavé, výbušné nebo korozivní látky.
- Ve spotřebiči neskladujte léky, bakterie ani chemické látky. Tento spotřebič je určen k použití v domácnosti. Nedoporučuje se skladovat materiály, které vyžadují přesně stanovené teploty.
- Do mrazničky nikdy neukládejte tekutiny v láhvích nebo plechovkách (kromě vysokoprocentních lihovin), a zejména nápoje sycené oxidem uhličitým, protože by během mrazení praskly.
- Pokud se v mrazničce zvýší teplota, zkontrolujte stav potravin.
- Nenastavujte zbytečně nízkou teplotu ve vnitřním prostoru chladničky.
  Při vysokém nastavení může teplota klesnout do záporných hodnot.
  Pozor: Láhve mohou prasknout
- Nedotýkejte se mražených potravin mokrýma rukama (noste rukavice). Zejména nejezte nanuky bezprostředně po vyjmutí z prostoru mrazničky. Hrozí nebezpečí přimrznutí nebo vzniku omrzlin. PRVNÍ POMOC: ihned umístěte zasažené místo pod tekoucí studenou vodu. Neodtrhujte!
- Za provozu se nedotýkejte vnitřního povrchu úložného prostoru mrazničky, zejména ne mokrýma rukama, protože by mohly přimrznout k povrchu.
- V případě výpadku napájení nebo před čištěním odpojte spotřebič od napájení. Před opětovným spuštěním spotřebiče počkejte alespoň 7 minut, protože časté spouštění by mohlo poškodit kompresor.
- Uvnitř prostoru pro skladování potravin ve spotřebiči nepoužívejte elektrická zařízení, pokud se nejedná o zařízení doporučené výrobcem. Údržba/čištění
- Jestliže jsou čištění a údržba prováděny dětmi, je nutné na ně dohlížet.
- Před zahájením jakékoli pravidelné údržby odpojte spotřebič od elektrického napájení. Před opětovným spuštěním spotřebiče počkejte alespoň 5 minut, protože časté spouštění by mohlo poškodit kompresor.

VAROVÁNÍ!

- Při odpojování spotřebiče od napájení držte zástrčku, nikoli kabel.
- Nečistěte spotřebič tvrdými kartáči, drátěnými kartáči, práškovými čisticími prostředky, benzínem, amylacetátem, acetonem a podobnými organickými roztoky a kyselými nebo zásaditými roztoky. K čištění použijte speciální čisticí prostředek na chladničky, aby se zamezilo poškození.
- Neseškrabávejte námrazu a led ostrými předměty. Nepoužívejte spreje, elektrické ohřívače jako fén na vlasy, parní čističe ani jiné zdroje tepla, aby nedošlo k poškození plastových součástí.
- K rozmrazování nepoužívejte mechanické nástroje ani jiné prostředky. Používejte pouze prostředky doporučené výrobcem.
- Pokud se poškodí napájecí kabel, výměnu musí provést výrobce, jeho servisní zástupce nebo osoba s podobnou kvalifikací, aby se vyloučilo riziko.
- Nepokoušejte se opravovat, rozebírat nebo upravovat spotřebič vlastními silami. Je-li nutná oprava, obraťte se na náš zákaznický servis.
- Alespoň jednou za rok odstraňte prach ze zadní strany spotřebiče, aby se předešlo nebezpečí požáru a nezvyšovala se spotřeba energie.
- Během čištění na spotřebič nestříkejte ani jej neoplachujte.
- K čištění spotřebiče nepoužívejte vodní postřik ani proud vody.
- Nečistěte chladné skleněné police horkou vodou. Náhlá změna teploty by mohla způsobit, že sklo praskne.

Informace o plynném chladivu

VAROVÁNÍ!

Spotřebič obsahuje hořlavé chladivo ISOBUTAN (R600a). Ujistěte se, že během přepravy nebo instalace nedošlo k poškození okruhu chladiva. Unikající chladivo by mohlo způsobit zranění očí, nebo by se mohlo vznítit. Pokud dojde k poškození, nepřibližujte se s otevřeným plamenem, důkladně vyvětrejte místnost a nezapojujte ani neodpojujte napájecí kabely tohoto či jiných spotřebičů. Informujte zákaznický servis.

V případě zasažení očí chladivem důkladně vypláchněte oči pod tekoucí vodou a ihned zavolejte očnímu lékaři.

Určené použití

Tento spotřebič je určen k chlazení a mrazení potravin. Je určen výhradně k používání v domácnostech a podobných oblastech, jako jsou kuchyňky pro personál v obchodech, kancelářích a na dalších pracovištích, chalupy a hotely, motely a další obytné objekty, kde je používají zákazníci, stejně jako ubytovací zařízení typu penzionu se snídaní a cateringové služby. Není určen k používání v komerčním nebo průmyslovém prostředí.

Na spotřebiči neprovádějte žádné změny nebo úpravy. Používání k jinému než určenému účelu může představovat nebezpečí a vést ke ztrátě platnosti záruky.

Normy a směrnice CE

Tento výrobek splňuje požadavky všech platných směrnic ES s odpovídajícími harmonizovanými normami, které stanoví používání označení CE.

UPOZORNĚNÍ

Vzhledem k technickým změnám a různým modelům nemusí některé obrázky v této příručce přesně zobrazovat váš model.
(HTW5620DN*, HTW5620CN*, HTW5620EN*)

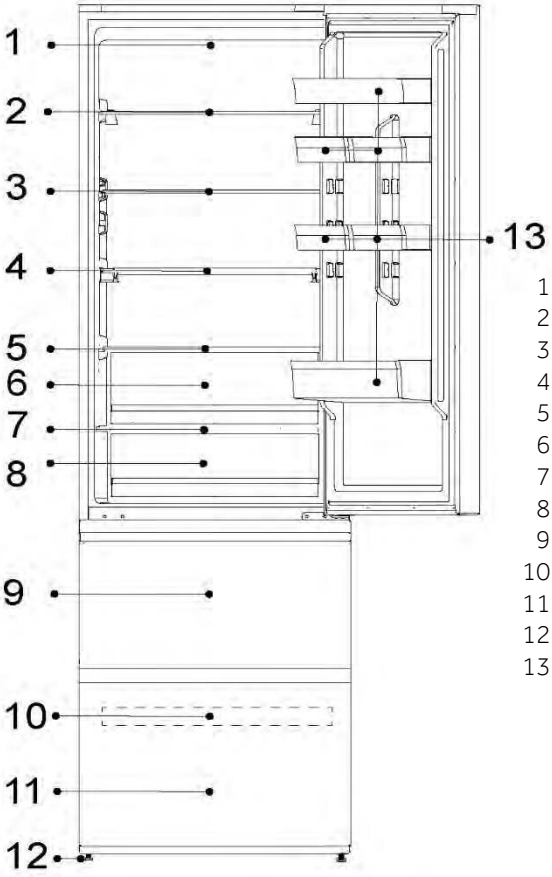

1-Lampa LED chladničky
2-Přihrádka na víno
3-Skleněná police
4-Skládací police
5-Kryt zásuvky Humidity Zone
6-Zásuvka Humidity Zone
7-Kryt zásuvky My Zone
8-Zásuvka My Zone
9-Horní zásuvka mrazničky
10-Přihrádka mrazničky
11-Dolní zásuvka mrazničky
12-Nastavitelné nohy
13-Police na dveřích

UPOZORNĚNÍ

Vzhledem k technickým změnám a různým modelům nemusí některé obrázky v této příručce přesně zobrazovat váš model.
(HTW7620AN*, HTW7620CN*, HTW7620DN*)

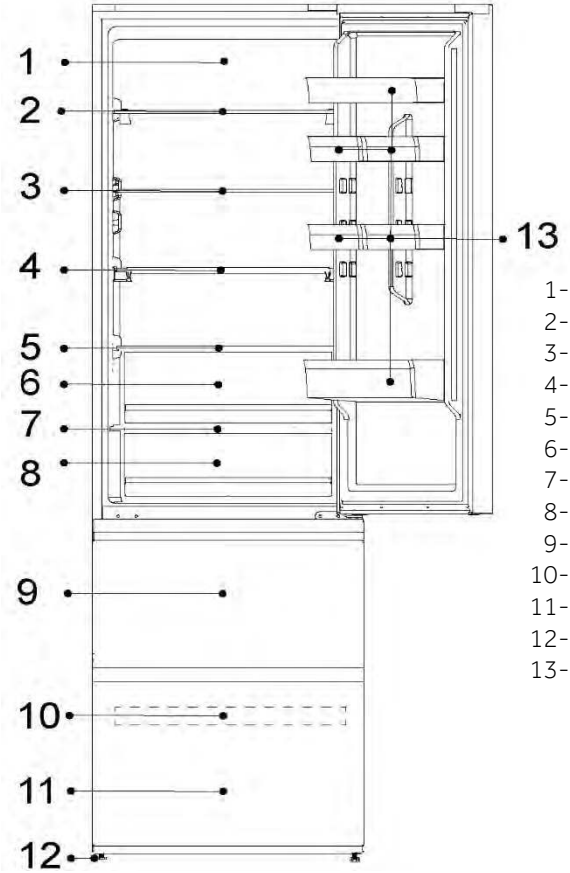

1-Systém Daylight LED
2-Přihrádka na víno
3-Skleněná police
4-Skládací police
5-Kryt zásuvky Humidity Zone
6-Zásuvka Humidity Zone
7-Kryt zásuvky My Zone
8-Zásuvka My Zone
9-Horní zásuvka mrazničky
10-Přihrádka mrazničky
11-Dolní zásuvka mrazničky
12-Nastavitelné nohy
13-Police na dveřích

UPOZORNĚNÍ

Vzhledem k technickým změnám a různým modelům nemusí některé obrázky v této příručce přesně zobrazovat váš model.
(HTW5618DW*)

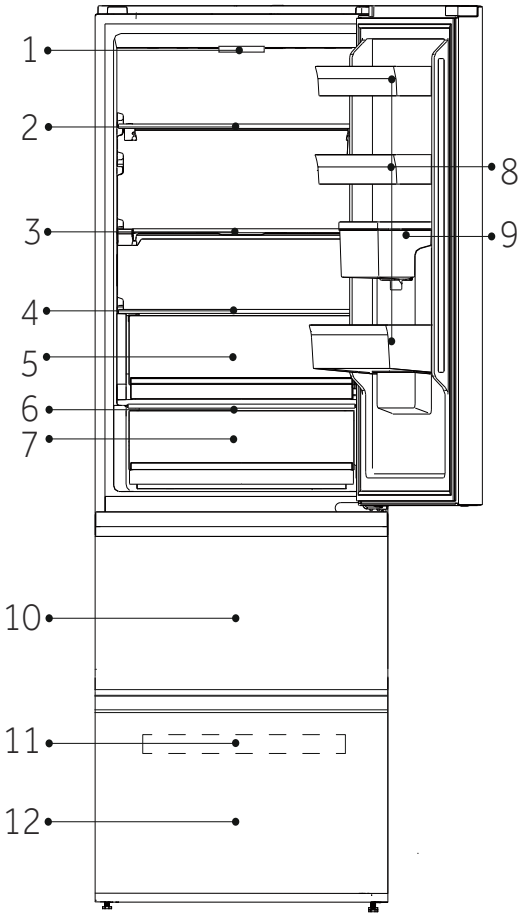

A: Chladicí oddíl

1-LED lampa do chladničky,

2 stojany na víno

. 3-Skládací police

Kryt zásuvky vlhkostní zóny

5- Zásuvka vlhkostní zóny

6- Kryt zásuvky My Zone

7- Zásuvka My Zone

8- Dveřní přihrádka

9- Nádrž na vodu

B: Mrazicí přihrádka

10- Horní zásuvka mrazničky

11- Mrazicí tác

..12-Spodní úložná zásuvka mrazničky

UPOZORNĚNÍ

Vzhledem k technickým změnám a různým modelům nemusí některé obrázky v této příručce přesně zobrazovat váš model.
(HTW7620DNG*)

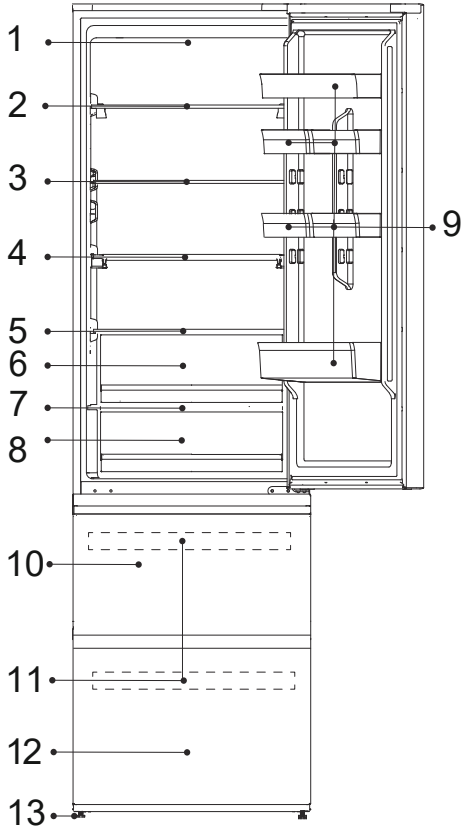

1-Přihrádka na víno
2-Skládací police
3-Kryt zásuvky Humidity Zone
4-Zásuvka Humidity Zone
5-Kryt zásuvky My Zone
6-Zásuvka My Zone
7-Police na dveřích
8-Zásobník na vodu
9- balkón dveří
10- Horní úložná zásuvka mrazničky
11- Mrazicí tác
12- Spodní úložná zásuvka mrazničky
13-Nastavitelné nožičky

UPOZORNĚNÍ

Vzhledem k technickým změnám a různým modelům nemusí některé obrázky v této příručce přesně zobrazovat váš model.
(HTW5618DN*, HTW5618CN*, HTW5618EN*)

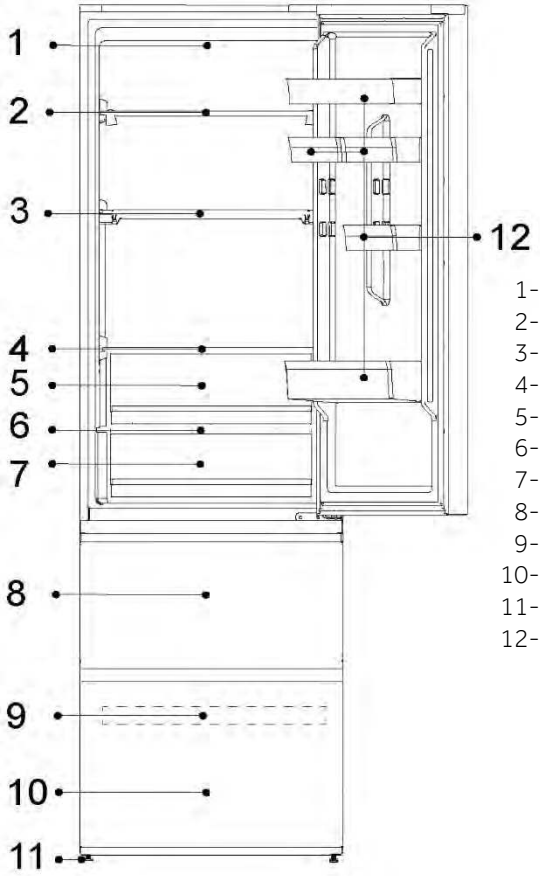

1-Lampa LED chladničky
2-Přihrádka na víno
3-Skládací police
4-Kryt zásuvky Humidity Zone
5-Zásuvka Humidity Zone
6-Kryt zásuvky My Zone
7-Zásuvka My Zone
8-Horní zásuvka mrazničky
9-Přihrádka mrazničky
10-Dolní zásuvka mrazničky
11-Nastavitelné nohy
12-Police na dveřích

UPOZORNĚNÍ

Vzhledem k technickým změnám a různým modelům nemusí některé obrázky v této příručce přesně zobrazovat váš model.

(HTR3620CN*, HTR3620EN*, HTR3620DN)

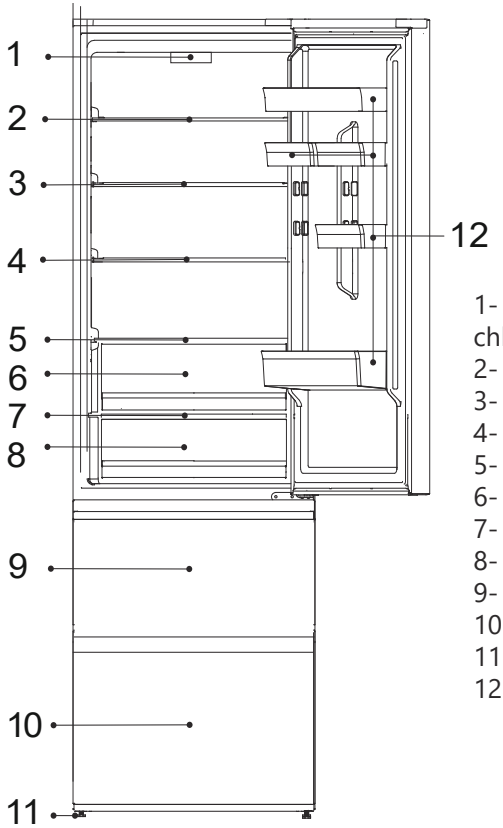

1- Ovládací panel a LED světlo chladničky
2- Skleněná police
3- Skleněná police
4- Skleněná police
5- Skleněná police
6- Zásuvka Freshbox
7- Kryt zásuvky
8- Zásuvka Fresh 0°C zóny
9- Horní zásuvka mrazničky
10- Spodní zásuvka mrazničky
11- Nastavitelné nožičky
12- Dveřní mřížka

UPOZORNĚNÍ

Vzhledem k technickým změnám a různým modelům nemusí některé obrázky v této příručce přesně zobrazovat váš model.
(HTW3620DN*)

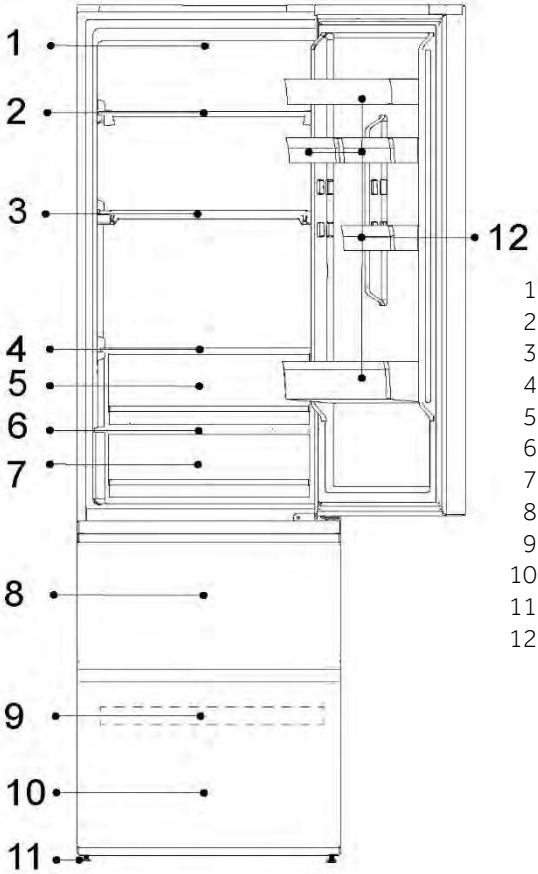

1-Lampa LED chladničky
2-Skleněná police
3-Skleněná police
4-Skleněná police
5-Skleněná police
6-Kryt zásuvky My Zone
7-Zásuvka My Zone
8-Horní zásuvka mrazničky
9-Přihrádka mrazničky
10-Dolní zásuvka mrazničky
11-Nastavitelné nohy
12-Police na dveřích

CONTENTS

UPOZORNĚNÍ

Vzhledem k technickým změnám a různým modelům nemusí některé obrázky v této příručce přesně zobrazovat váš model.
(HTW3618DN*, HTW3618CN*,HTW3618EN*)

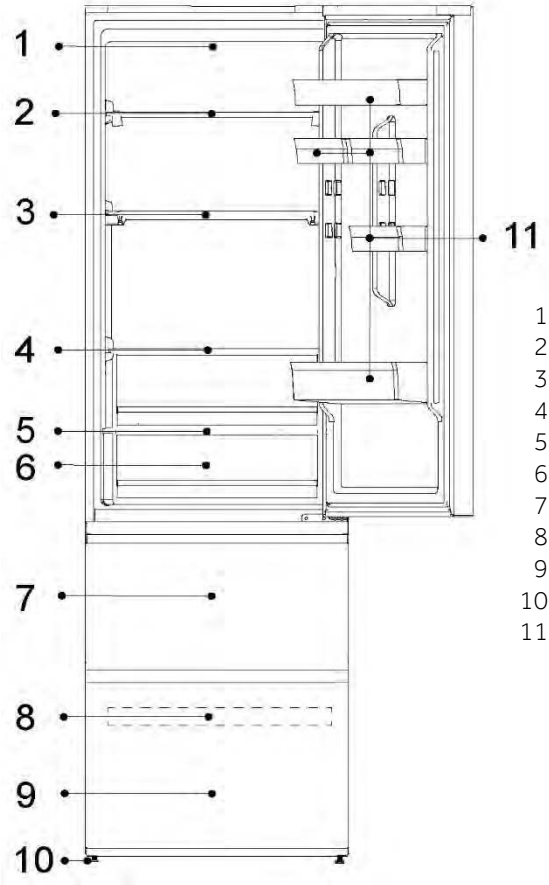

1-Lampa LED chladničky
2-Skleněná police
3-Skleněná police
4-Skleněná police
5-Kryt zásuvky My Zone
6-Zásuvka My Zone
7-Horní zásuvka mrazničky
8-Přihrádka mrazničky
9-Dolní zásuvka mrazničky
10-Nastavitelné nohy
11-Police na dveřích

UPOZORNĚNÍ

Vzhledem k technickým změnám a různým modelům nemusí některé obrázky v této příručce přesně zobrazovat váš model.
(HTR3618CN*, HTR3618EN*)

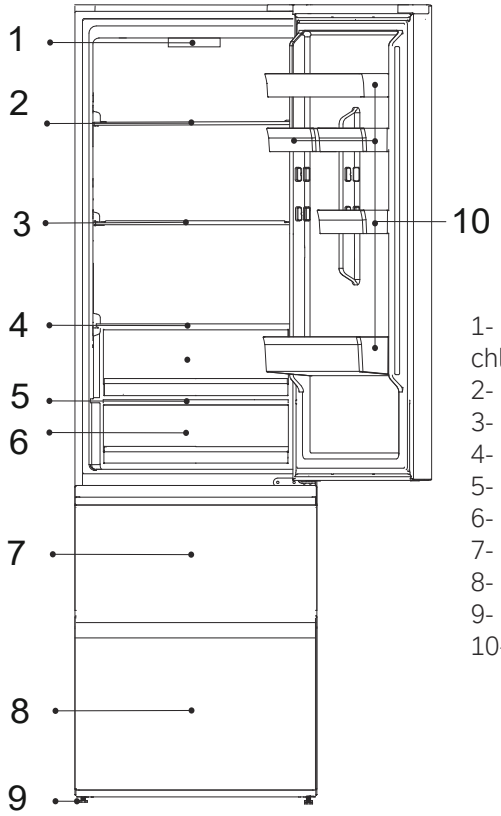

1- Ovládací panel a LED světlo chladničky
2- Skleněná police
3- Skleněná police
4- Skleněná police
5- Kryt zásuvky
6- Zásuvka pro zónu Fresh 0°C
7- Horní zásuvka mrazničky
8- Spodní zásuvka mrazničky
9- Nastavitelné nožičky
10- Dveřní mřížka

UPOZORNĚNÍ

Vzhledem k technickým změnám a různým modelům nemusí některé obrázky v této příručce přesně zobrazovat váš model.
(HDPW5620DN*, HDPW5620CN*, HDPW5620AN*, HDPW5620BN*)

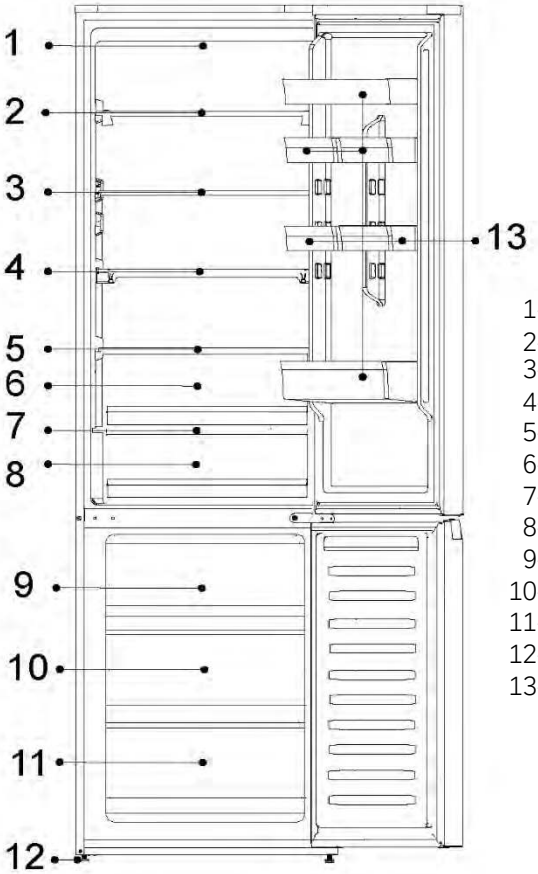

1-Lampa LED chladničky
2-Skleněná police
3-Skleněná police
4-Sklenenà police
5-Kryt zásuvky Humidity Zone
6-Zásuvka Humidity Zone
7-Kryt zásuvky My Zone
8-Zásuvka My Zone
9-Horní zásuvka mrazničky
10-Střední zásuvka mrazničky
11-Dolní zásuvka mrazničky
12-Nastavitelné nohy
13-Police na dveřích

UPOZORNĚNÍ

Vzhledem k technickým změnám a různým modelům nemusí některé obrázky v této příručce přesně zobrazovat váš model.
(HDPW7620AN*, HDPW7620AAN*)

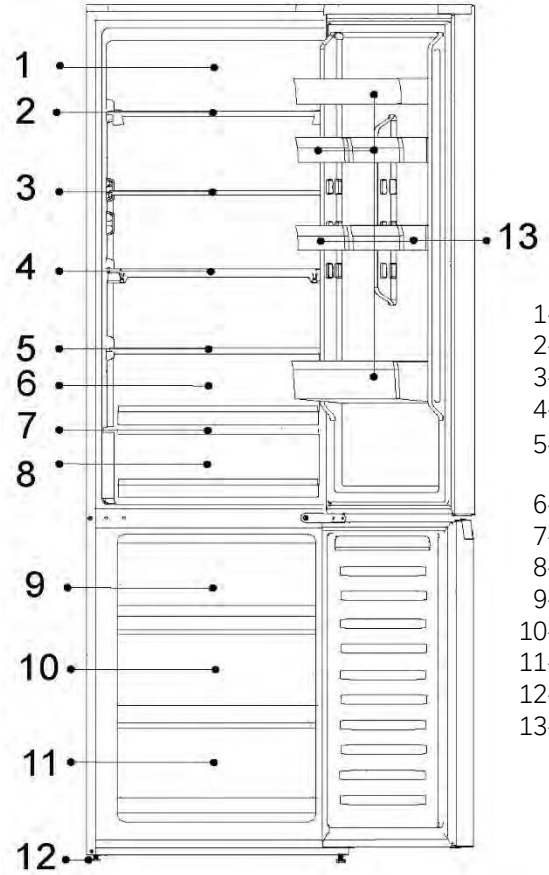

1-Systém Daylight LED
2-Přihrádka na víno
3-Skleněná police
4-Skládací police
5-Zásuvka Humidity Zone

6-Zásuvka Humidity Zone
7-Kryt zásuvky My Zone
8-Zásuvka My Zone
9-Horní zásuvka mrazničky
10-Střední zásuvka mrazničky
11-Dolní zásuvka mrazničky
12-Nastavitelné nohy
13-Police na dveřích

UPOZORNĚNÍ

Vzhledem k technickým změnám a různým modelům nemusí některé obrázky v této příručce přesně zobrazovat váš model.

(HDPR1618AN*,HDPR1618CN*)

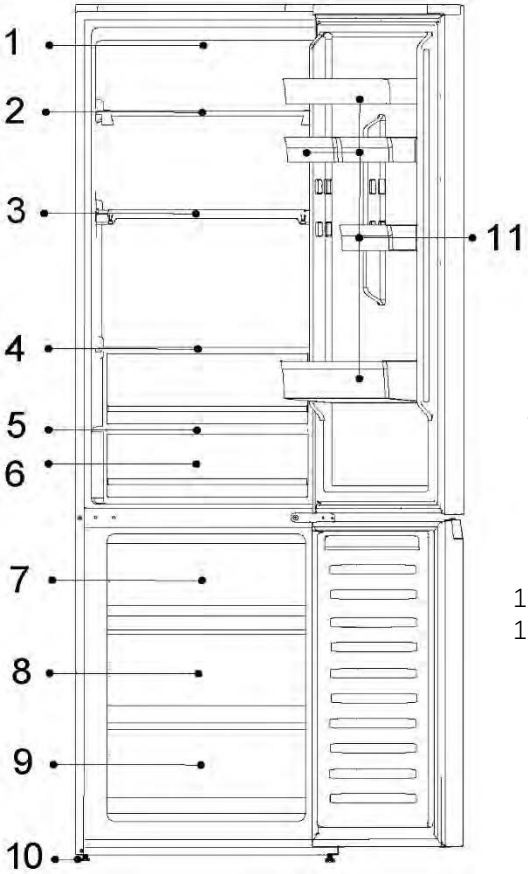

1-Lampa LED chladničky
2-Skleněná police
3-Skleněná police
4-Skleněná police
5-FRESH 0°C poklopac ladice
6-FRESH 0°C poklopac
7-Horní zásuvka mrazničky
8-Střední zásuvka mrazničky
9-Dolní zásuvka mrazničky
10-Nastavitelné nohy
11-Police na dveřích

Popis výrobku

CONTENTS

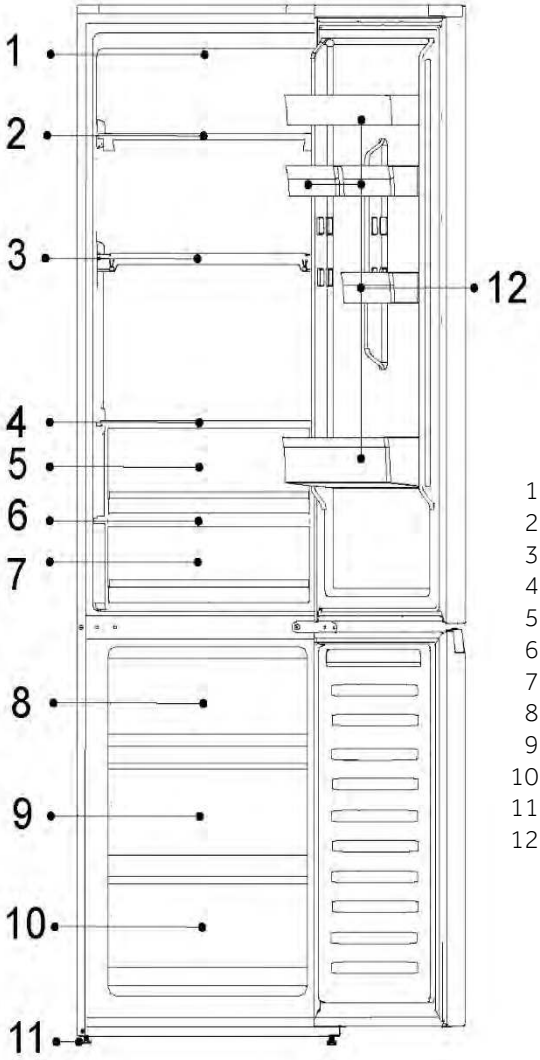

1-Lampa LED chladničky
2-Přihrádka na víno
3-Skládací police
4-Kryt zásuvky Humidity Zone
5-Zásuvka Humidity Zone
6-Kryt zásuvky My Zone
7-Zásuvka My Zone
8-Horní zásuvka mrazničky
9-Střední zásuvka mrazničky
10-Dolní zásuvka mrazničky
11-Nastavitelné nohy
12-Police na dveřích

UPOZORNĚNÍ

Vzhledem k technickým změnám a různým modelům nemusí některé obrázky v této příručce přesně zobrazovat váš model.
(HDPW3620DN*, HDPW3620CN*,EHD3PWDNPD206)

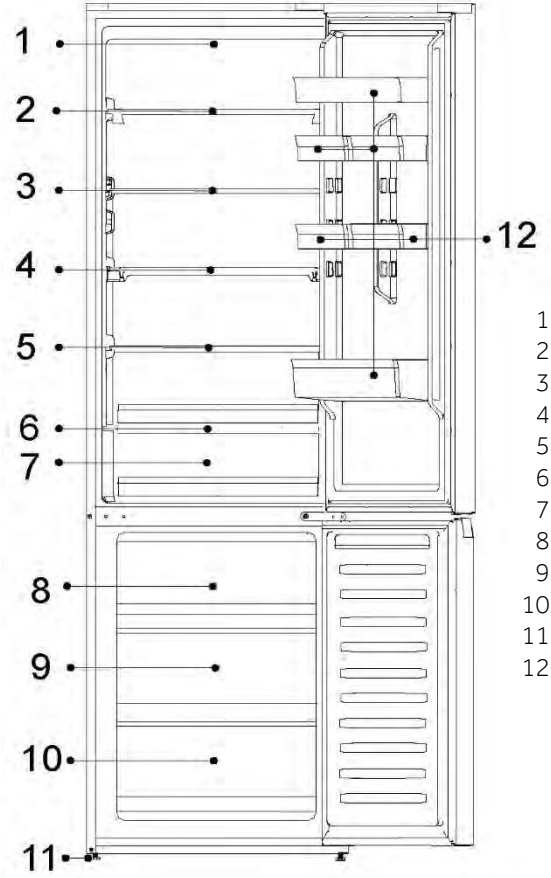

1-Lampa LED chladničky
2-Skleněná police
3-Skleněná police
4-Skleněná police
5-Skleněná police
6-Kryt zásuvky My Zone
7-Zásuvka My Zone
8-Horní zásuvka mrazničky
9-Střední zásuvka mrazničky
10-Dolní zásuvka mrazničky
11-Nastavitelné nohy
12-Police na dveřích

UPOZORNĚNÍ

Vzhledem k technickým změnám a různým modelům nemusí některé obrázky v této příručce přesně zobrazovat váš model.
(HDPW3618DN*,EHD3PWDNP*186)

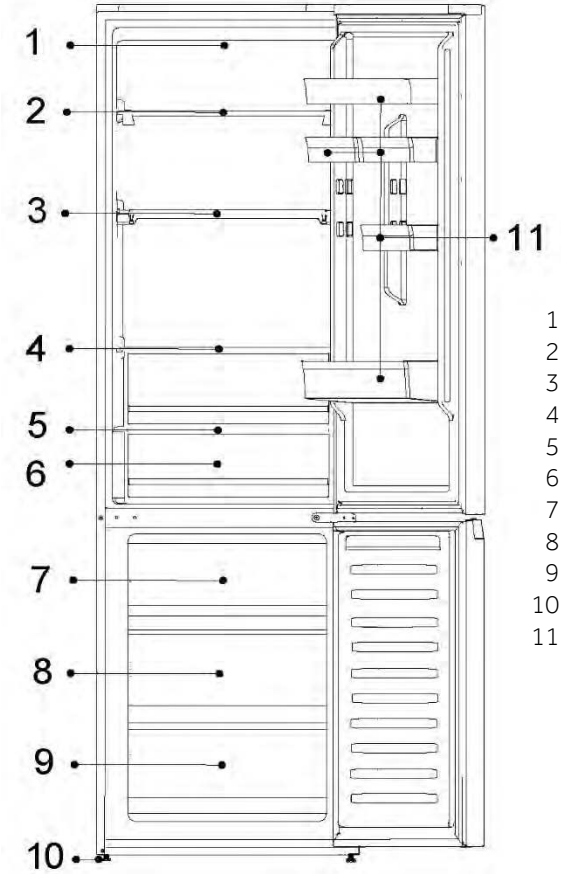

1-Lampa LED chladničky
2-Skleněná police
3-Skleněná police
4-Skleněná police
5-Kryt zásuvky My Zone
6-Zásuvka My Zone
7-Horní zásuvka mrazničky
8-Střední zásuvka mrazničky
9-Dolní zásuvka mrazničky
10-Nastavitelné nohy
11-Police na dveřích

UPOZORNĚNÍ

Vzhledem k technickým změnám a různým modelům nemusí některé obrázky v této příručce přesně zobrazovat váš model.
(HDPR1620AN*)

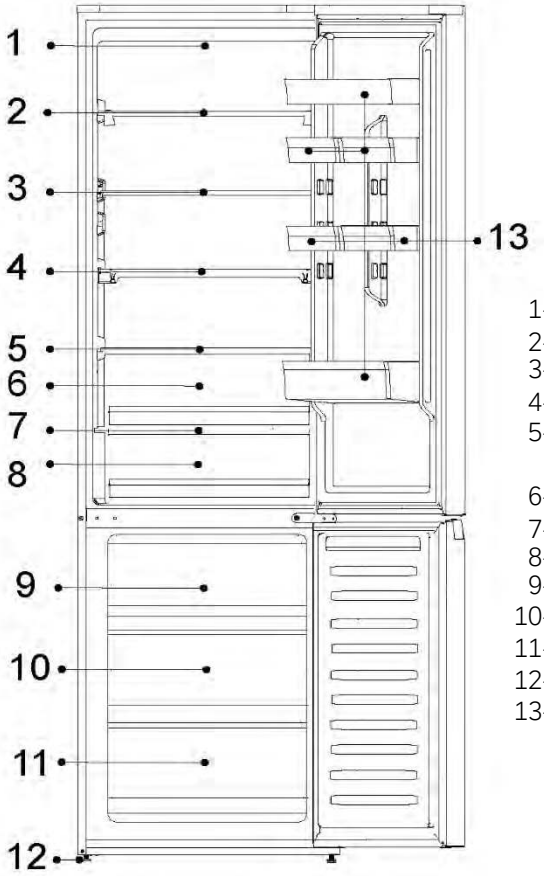

1-Lampa LED chladničky
2-Skleněná police
3-Skleněná police
4-Sklenenà police
5-Kryt zásuvky Humidity Zone
6-Zásuvka Humidity Zone
7-FRESH 0°C kryt zásuvky
8-FRESH 0°C zásuvka
9-Horní zásuvka mrazničky
10-Střední zásuvka mrazničky
11-Dolní zásuvka mrazničky
12-Nastavitelné nohy
13-Police na dveřích

UPOZORNĚNÍ

Vzhledem k technickým změnám a různým modelům nemusí některé obrázky v této příručce přesně zobrazovat váš model.
(HDPR3620*)

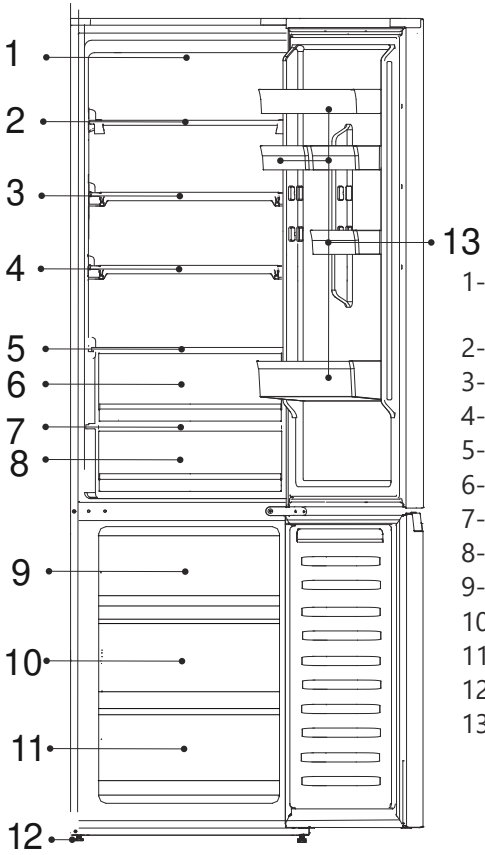

1- Ovládací panel a LED světlo chladničky
2- Skleněná police
3- Skleněná police
4- Skleněná police
5- kryt zásuvky
6- Zásuvka Freshbox
7- kryt zásuvky
8- Zásuvka Fresh 0°C zóny
9- Horní zásuvka mrazničky
10- Střední zásuvka mrazničky
11- Spodní zásuvka mrazničky
12- Nastavitelné nožičky
13- Dveřní mřížka

Ovládací panel(Běžné modely, kromě HDPR1618ANPK,HDPR1620ANPK,HDPR1618CNPK)

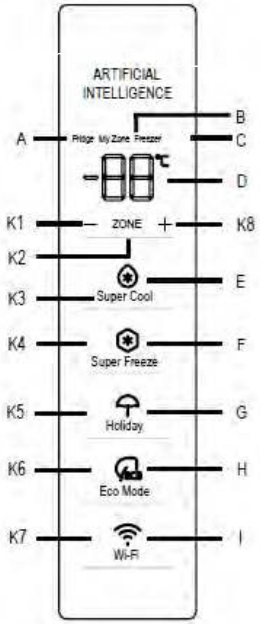

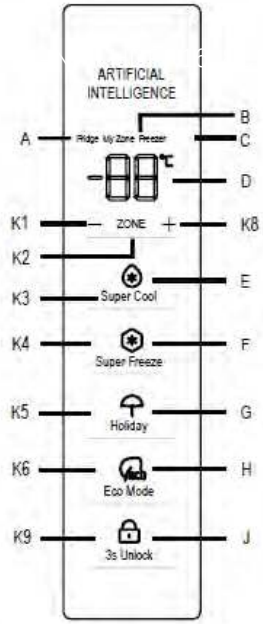

Indikátory:

A Prostor chladničky
B Mrazicí box (My Zone)
C Prostor mrazničky
D Zobrazení teploty
E Funkce Super Cool
F Funkce Super Freeze
G Funkce Holiday
H Funkce Eco Mode
I Funkce Wi-Fi
J Funkce odemknutí

Tlačítka:

K1 Snížení teploty

K2 Výběr Fridge, My Zone a Freezer

K3 Vypínač funkce Super Cool

K4 Vypínač funkce Super Freeze

K5 Vypínač funkce Holiday

K6 Vypínač funkce Eco Mode

K7 Zapnutí/vypnutí funkce Wi-Fi

K8 Zvýšení teploty

K9 3s Zapnutí/vypnutí odemknutí

Před prvním použitím

Odstraňte všechny obalové materiály, uchovávejte je mimo dosah dětí a zlikvidujte je způsobem šetrným k životnímu prostředí.
Vnitřek a vnějšek spotřebiče, jakož i vnitřek a příslušenství vyčistěte vodou a jemným čisticím prostředkem a dobře je osušte měkkým hadříkem.
Po vyrovnání a vyčištění počkejte alespoň 2 hodiny, než spotřebič připojíte k napájení. Viz část INSTALACE.
Než naplníte prostory potravinami, nejprve je nechte ochladit na vysoké nastavení. Funkce Super Freeze pomáhá rychle zchladit mrazicí prostor

Ovládací panel(Speciálně pro HTW7620DNGB

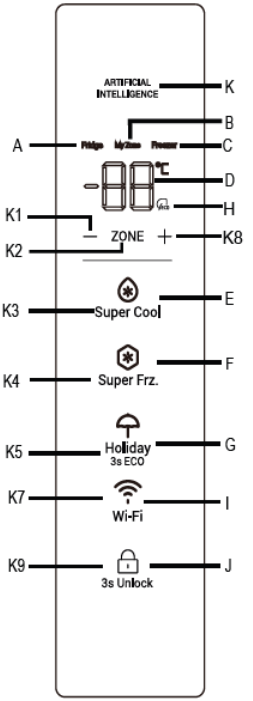

Indikátory:

A Prostor chladničky
B Mrazicí box (My Zone)
C Prostor mrazničky
D Zobrazení teploty
E Funkce Super Cool
F Funkce Super Freeze
G Funkce Holiday &ECO
H Funkce Eco Mode
I Funkce Wi-Fi
J Funkce odemknutí
K AI logo

Tlačítka:

K1 Snížení teploty

K2 Výběr Fridge, My Zone a Freezer

K3 Vypínač funkce Super Cool

K4 Vypínač funkce Super Freeze

K5 Vypínač funkce Holiday

K7 Zapnutí/vypnutí funkce Wi-Fi

K8 Zvýšení teploty

K9 Zapnutí/vypnutí odemknutí

Před prvním použitím

Odstraňte všechny obalové materiály, uchovávejte je mimo dosah dětí a zlikvidujte je způsobem šetrným k životnímu prostředí.
Vnitřek a vnějšek spotřebiče, jakož i vnitřek a příslušenství vyčistěte vodou a jemným čisticím prostředkem a dobře je osušte měkkým hadříkem.
Po vyrovnání a vyčištění počkejte alespoň 2 hodiny, než spotřebič připojíte k napájení. Viz část INSTALACE.
Než naplníte prostory potravinami, nejprve je nechte ochladit na vysoké nastavení. Funkce Super Freeze pomáhá rychle zchladit mrazicí prostor

Ovládací panel (speciální pro HDPR1618*, HDPR1620*,HDPR3618*,HDPR3620*) HTR3618*,HTR3620*.

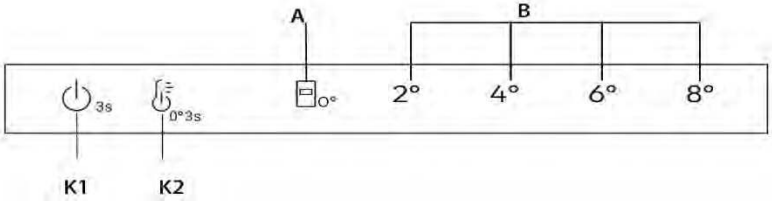

Tlačítka

K1 Vypínač, slouží k zapínání a vypínání spotřebiče.

K2 Výběr teploty/Jemné nastavení

Tlačítko vypínače, slouží k zapínání a vypínání funkce Fresh 0°C.

Indikátory

A Fresh 0°C

B Zobrazení teploty chladničky

Před prvním použitím

- ► Odstraňte všechny obalové materiály, uchovávejte je mimo dosah dětí a zlikvidujte je způsobem šetrným k životnímu prostředí.
- ► Vnitřek a vnějšek spotřebiče, jakož i vnitřek a příslušenství vyčistěte vodou a jemným čisticím prostředkem a dobře je osušte měkkým hadříkem.
- ► Po vyrovnání a vyčištění počkejte alespoň 2 hodiny, než spotřebič připojíte k napájení. Viz část INSTALACE.
- ► Než naplníte prostory potravinami, nejprve je nechte ochladit na vysoké nastavení.

Mechanická tlačítka

Tlačítka na ovládacím panelu jsou mechanická.

Zapínání/vypínání spotřebiče

Spotřebič se spustí ihned po připojení k napájení.
Po prvním zapnutí chladničky se rozsvítí indikátory „4°" ze skupiny „B" (zobrazení teploty chladničky) a indikátor „0°" úložné zásuvky 0 °C.
Teploty chladničky a mrazničky jsou automaticky nastaveny na 4 °C a -20 °C a aktivuje se úložná zásuvka 0 °C.

UPOZORNĚNÍ

Spotřebič je přednastaven na doporučenou teplotu 4 °C. Jedná se o doporučené nastavení. V případě potřeby můžete tyto teploty změnit ručně.

Alarm otevřených dvířek

Pokud jsou dvířka chladničky otevřené déle než 3 minuty, zazní alarm otevření dvířek.

Alarm lze ukončit zavřením dvířek. Pokud jsou dvířka otevřená déle než 7 minut, světlo uvnitř chladničky a osvětlení ovládacího panelu se automaticky vypnou.

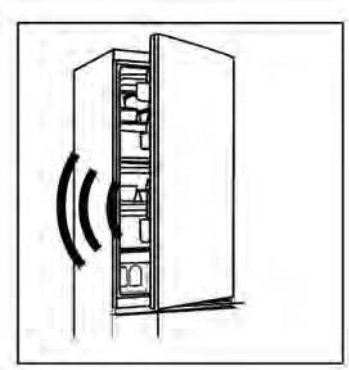

Zapnutí/vypnutí

Když je spotřebič zapnutý, na 3 sekundy stiskněte tlačítko K1, spotřebič vstoupí do pohotovostního režimu, kompresor se zastaví a světlo zhasne. Když je spotřebič v pohotovostním režimu, na 3 sekundy stiskněte tlačítko K1, spotřebič se zapne, kompresor se spustí a rozsvítí se světlo.

Nastavení teploty

Vnitřní teploty jsou ovlivňovány následujícími faktory:

Okolní teplota

Četnost otevírání dvířek

Množství uskladněných potravin

Instalace spotřebiče

Nastavení teploty v prostoru chladničky/mrazničky

1. Stisknutím tlačítka „K2" (volba teploty chladničky) zvolte teplotu chladničky.
2. Indikátor „B" (zobrazení teploty chladničky) se bude střídavě rozsvěcovat v tomto pořadí:

2° → 4° → 6° → 8°

3. Asi po 3 s se nastavení potvrdí.
4. Při volbě teploty chladničky na ovládacím panelu je odpovídající teplota mrazničky 2°(-22 °C) → 4°(-20 °C) → 6°(-18 °C) → 8°(-16 °C).

Jemné nastavení

Režim volby jemného nastavení nabízí sedm možností nastavení teploty: 2°, 3°(2° 4°), 4°, 5°(4° 6°), 6°, 7°(6° 8°), 8°.

Jak používat funkci jemného nastavení:

1. Na 8 sekund stiskněte tlačítko K2, abyste vstoupili do režimu volby jemného nastavení. Až spotřebič vstoupí do tohoto režimu, ozve se zvukový signál a bude jasně svítit kontrolka aktuálně zvolené úrovně chlazení.
2. Stisknutím tlačítka K2 se zvýší jemné nastavení a při každém stisknutí se bude indikátor „B" (zobrazení teploty chladničky) střídavě rozsvěcovat v tomto pořadí:

2° → 3°(2° 4°) → 4°C → 5°(4° 6°) → 6° → 7°(6° 8°) → 8°

3. Pokud během 3 sekund nestisknete žádné tlačítko, systém automaticky opustí režim volby jemného nastavení. Jemné nastavení se uloží a kontrolka zvolené teploty chladničky bude nepřerušovaně svítit.
4. Pokud se znovu aktivuje jemné nastavení, spustí se od dříve uložené úrovně.

Zásuvka **„Fresh 0°C"**

Chcete-li vstoupit do režimu **„Fresh 0°C"**, s otevřenými dvířky chladničky stiskněte na 3 sekundy tlačítko K2, ozve se zvukový signál, rozsvítí se indikátor „0°" a teplota zásuvky Fresh 0°C bude kolem 0 °C.

Chcete-li opustit režim **„Fresh 0°C"**, s otevřenými dvířky chladničky stiskněte na 3 sekundy tlačítko K2, ozve se zvukový signál, indikátor „0°" zhasne a teplota zásuvky „0°" se změní na teplotu chladničky.

UPOZORNĚNÍ

1. Když spotřebič vstoupí do režimu Jemné nastavení a současně se rozsvítí kontrolky indikátoru „B" (zobrazení teploty chladničky) 2° 4°, teplota chladničky je nastavena na 3°; když se současně rozsvítí 4° 6°, teplota chladničky je nastavena na 5° a když se současně rozsvítí 6° 8°, teplota chladničky je nastavena na 7°.

2. Když je pokojová teplota nižší než 8 °C a chladnička je v režimu 2°, teplota Fresh 0°C bude kolem 0 °C bez ohledu na to, za je či není aktivován režim **„0°"**.

Dotyková tlačítka

Na ovládacím panelu jsou dotyková tlačítka, která reagují již na lehký dotyk prstem.

Zapínání/vypínání spotřebiče

Spotřebič se spustí ihned po připojení k napájení.

Při prvním zapnutí spotřebiče se na ukazatelích teploty „D" zobrazí přednastavené hodnoty (viz níže uvedené oznámení).

UPOZORNĚNÍ

Spotřebič je přednastaven na doporučené teploty 5 °C (chladnička) a -18 °C (mraznička). Teplota v prostoru My Zone je přednastavena na přibližně 2 °C. Jedná se o doporučené nastavení. V případě potřeby můžete tyto teploty změnit ručně.

Alarm otevřených dvířek

Pokud jsou dvířka chladničky otevřené déle než 3 minuty, zazní alarm otevření dvířek.

Alarm lze ukončit zavřením dvířek. Pokud jsou dveře otevřené déle než 7 minut, světlo uvnitř chladničky a osvětlení ovládacího panelu se automaticky vypnou.

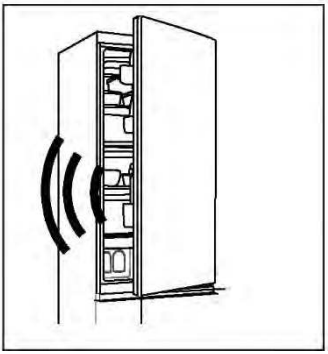

Nastavení teploty

Vnitřní teploty jsou ovlivňovány následujícími faktory:

- Okolní teplota
- Frekvence otevírání dvířek
- Množství uskladněných potravin
- Instalace spotřebiče

Nastavení teploty v chladničce

1. Stisknutím tlačítka „K2" (volba Fridge/ (My Zone)/ Freezer) zvolte prostor Chladnička. Ikony „A" (prostor chladničky) a „D" (ukazatel teploty) jasně svítí.

2. Stisknutím tlačítka „K1/K8" nastavte teplotu chladničky.

Teplota se zvyšuje v krocích po 1 °C od minimální hodnoty 2 °C do maximální hodnoty 8 °C. Optimální teplota v chladničce je 5 °C. Nižší teploty znamenají zbytečnou spotřebu energie.

3. Přibližně po 5 s se ikona teploty „D" (zobrazení teploty) trvale rozsvítí a nastavení je potvrzeno.

Nastavení teploty v mrazničce

1. Stisknutím tlačítka „K2" (volba Fridge/ (My Zone)/ Freezer) vyberte prostor mrazničky, ikony „C" (prostor mrazničky) a „D" (zobrazení teploty) jasně svítí.

2. Stisknutím tlačítka „K1/K8" nastavte teplotu mrazničky.

Teplota se zvyšuje po 1 °C, od minima -24 °C do maxima -16 °C. Optimální teplota v chladničce je -18 °C. Nižší teploty znamenají zbytečnou spotřebu energie.

3. Přibližně po 5 s se indikátor teploty „D" (zobrazení teploty) trvale rozsvítí a nastavení je potvrzeno.

Nastavení teploty v My Zone

Prostor chladničky je vybaven zásuvkou My Zone. Podle požadavků na skladování potravin lze zvolit nejvhodnější teplotu pro dosažení optimální výživové hodnoty potravin.

1. Stisknutím tlačítka „K2" (volba Fridge/ (My Zone)/ Freezer) zvolte prostor My Zone. Ikony „B" (prostor My Zone) a „D" (ukazatel teploty) jasně svítí.

2. Stisknutím tlačítka „K1/K8" nastavte teplotu My Zone.

Teplota se zvyšuje po 1 °C, od minima 0 °C do maxima 5 °C.

3. Přibližně po 5 s se ikona teploty „D" (zobrazení teploty) trvale rozsvítí a nastavení je potvrzeno.

UPOZORNĚNÍ

1. Teplotu v prostoru My Zone můžete nastavit na střední úroveň (2 °C), abyste potraviny uchovali v optimálním prostředí.
2. Vzhledem k rozdílnému obsahu vody v mase se některé druhy masa s vyšší vlhkostí zmrazují při teplotách nižších než 0 °C, proto by se mělo „čerstvě nakrájené" maso skladovat v zásuvce My Zone s minimální teplotou 0 °C.
3. V zásuvce My Zone by se nemělo uchovávat ovoce citlivé na chlad, například ananas, avokádo, banány, grapefruity, zelenina jako brambory, lilky, fazole, okurky, cukety a rajčata a sýry.
4. Pokud je teplota v chladničce nižší než teplota My Zone, je normální, že teplota My Zone je nižší než nastavená teplota My Zone.
5. Pokud je pokojová teplota nižší než 8 °C, teplota v zásuvce My Zone bude vždy kolem 0 °C.

UPOZORNĚNÍ

Pokud po nastavení teploty stisknete do 5 sekund další tlačítka, okamžitě se potvrdí aktuální nastavení teploty. Pokud do 5 sekund neprovedete žádnou operaci s tlačítkem, zobrazí se aktuální nastavená teplota, dokud obrazovka nezhasne.

UPOZORNĚNÍ

Aplikace umožňuje přizpůsobit teplotu v prostoru chladničky, mrazničky i My Zone. Teplotu lze nastavovat s citlivostí 1 °C.

UPOZORNĚNÍ

Desky displeje HDPR3618DNPKMA a HDPR3618DNPDMA mají uzamykací funkci. Když jsou dvířka chladničky zavřená a panel displeje není po dobu 30 sekund obsluhován, panel displeje se automaticky uzamkne. Uživatelé mohou přepínat mezi stavy zamykání a odemykání dlouhým stisknutím klávesy K9 po dobu 3 sekund, když se rozsvítí panel displeje.

Funkce Super Cool

1. Doporučuje se zapínat funkci Super Cool v případě, že bylo uloženo velké množství potravin (například po nákupu). Funkce Super Cool urychluje chlazení čerstvých potravin a chrání již uložené zboží před nežádoucím ohřátím.
2. Stiskněte tlačítko „K3" nebo jej zapněte z aplikace, ikona „E" (funkce Super Cool) se rozsvítí a funkce se aktivuje.

UPOZORNĚNÍ

1. Spotřebič ukončí funkci „Super Cool" po vstupu do funkce „Super Cool" na 6 hodin nebo po stisknutí tlačítka „K3", když ikona „E" (funkce Super Cool) jasně svítí, nebo ji vypněte z aplikace.
2. Pokud se ve stavu Super Cool nastavuje teplota v prostoru chladničky, bliká ikona „E" (funkce Super Cool), která signalizuje, že tuto operaci nelze provést.

Funkce Super Freeze

1. Čerstvé potraviny by se měly co nejdříve úplně zmrazit. Tím se zachová nejlepší výživová hodnota, vzhled a chuť. Funkce Super Freeze urychluje zmrazování čerstvých potravin a chrání již uložené zboží před nežádoucím ohřátím. Pokud potřebujete najednou zmrazit velké množství potravin, doporučuje se nastavit funkci Super Freeze 24 h před použitím mrazicího prostoru.
2. Stiskněte tlačítko „K4" (nastavení funkce Super Freeze) nebo ji zapněte z aplikace, ikona „F" (funkce Super Freeze) se rozsvítí a funkce se aktivuje.

UPOZORNĚNÍ

1. Spotřebič ukončí funkci „Super Freeze" po vstupu do funkce „Super Freeze" na 50 hodin nebo po stisknutí tlačítka „K4", když ikona „F" (funkce Super Freeze) jasně svítí, nebo ji vypněte z aplikace.
2. Pokud je ve stavu Super Freeze nastavena teplota prostoru mrazničky, bliká ikona „F" (funkce Super Freeze), která signalizuje, že tuto operaci nelze provést.

Funkce Holiday

Funkci Holiday lze používat ke snížení spotřeby, když se spotřebič nepoužívá pravidelně. Když je funkce zapnutá, chladnička se vypne, zatímco mraznička bude pracovat normálně. Funkce trvale nastaví teplotu v chladničce na 17 °C.

To umožňuje udržet dveře prázdné chladničky zavřené, aniž by vznikl zápach nebo plíseň – během delší nepřítomnosti (např. během dovolené). Mrazicí prostor je volný pro vaše nastavení.

1. Stiskněte tlačítko „K5" (zapnutí/vypnutí funkce Holiday) nebo vyberte funkci v aplikaci, ikona „G" (funkce Holiday) se rozsvítí a funkce se aktivuje.

2. Funkci lze deaktivovat opětovným stisknutím tlačítka „K5" (zapnutí/vypnutí funkce Holiday) nebo nastavením teploty v chladničce či jiným nastavením nebo vypnutím z aplikace.

UPOZORNĚNÍ

1. Během funkce Holiday by v prostoru chladničky neměly být uloženy žádné potraviny. Teplota 17 °C je příliš vysoká pro ukládání potravin.
2. Když je zapnutá funkce Holiady, ikona My Zone zůstává vypnutá a funkce chladničky je uzamčená. Pokud se nastavuje teplota v prostoru chladničky, bliká ikona „G" (funkce Holiday), která signalizuje, že tuto operaci nelze provést.

Funkce Eco Mode

Režim Eco Mode lze aktivovat za účelem optimalizace výkonu spotřebiče při zachování nejlepších podmínek uchovávání potravin. Jestliže nemáte žádné zvláštní požadavky, doporučujeme používat režim funkci Eco Mode.

V tomto režimu je teplota chladničky 5 °C, teplota mrazničky -18 °C.

1. Stiskněte tlačítko „K6" (zapnutí/vypnutí funkce Eco Mode) nebo vyberte funkci v aplikaci.
2. Ikona „H" (funkce Eco Mode) svítí a funkce je aktivována.

Opakováním výše uvedených kroků nebo výběrem jiné funkce či vypnutím z aplikace lze tuto funkci opět vypnout. Obnoví se dříve nastavené úrovně chlazení.

UPOZORNĚNÍ

Pokud se během funkce Eco Mode upravuje teplota prostoru chladničky/mrazničky, bliká ikona „H" (funkce Eco Mode), která signalizuje, že tuto operaci nelze provést.

UPOZORNĚNÍ

U modelu HTW7620DNGB je způsob, jak vstoupit do/ukončit režim ECO, podržet tlačítko HOLIDAY déle než 3 sekundy.

Krok 1 Stáhněte si aplikaci hOn z obchodu s aplikacemi.

GET IT ON Google Play | Download on the App Store | EXPLORE IT ON AppGallery

Krok 2 Vytvořte si účet v aplikaci hOn, nebo se přihlaste, pokud již máte účet.

Krok 3 Řiďte se pokyny pro párování v aplikaci hOn.

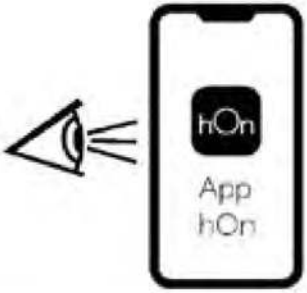

Funkce Wi-Fi (HDPR3618DNPKMA,HDPR3618DNPDMA bez Wi-Fi)

1. Nakonfigurujte síť Wi-Fi podle pokynů v aplikaci.
2. Jakmile je síť Wi-Fi nakonfigurována a naváže se spojení, rozsvítí se ikona „I" a bude nepřerušovaně svítit.
3. Pokud již byla Wi-Fi nakonfigurována, po zapnutí Wi-Fi se automaticky znovu připojí podle informací o konfiguraci.

UPOZORNĚNÍ

1. Chcete-li vypnout Wi-Fi, stiskněte tlačítko Wi-Fi „K7" a ikona Wi-Fi „I" zhasne.
2. Chcete-li zapnout Wi-Fi a zahájit konfiguraci, stiskněte tlačítko Wi-Fi „K7" a ikona Wi-Fi „I" začne pomalu blikat. Pokud chcete konfigurovat funkci Wi-Fi, stiskněte na 3 sekundy tlačítko „K7", ikona Wi-Fi rychle zabliká a přejde do konfiguračního režimu. Pokud chcete funkci Wi-Fi vypnout, stiskněte jednou tlačítko „K7". Výše uvedené kroky se opakují.
3. Pokud byl spotřebič nakonfigurován a funkce Wi-Fi byla vypnuta, chladnička po opětovném připojení k napájení do režimu konfigurace nevstoupí.

UPOZORNĚNÍ

1. Tento výrobek není určen pro komerční použití.
2. Maximální výstupní výkon RF: 2,4 GHz Wi-Fi: 16 dBm;
3. Bluetooth® Low Energy: 5 dBm; Bluetooth® (BR/EDR):10 dBm.
4. Provozní frekvenční pásmo: 2400–2483,5 MHz.

Ochranná známka a loga Bluetooth® jsou registrované ochranné známky společnosti Bluetooth SIG, Inc. a jakékoli použití těchto známek společností Candy Hoover Group SRL podléhá licenci. Ostatní ochranné známky a obchodní názvy jsou majetkem příslušných vlastníků.

Ukládání do prostoru chladničky

- Udržujte teplotu v chladničce pod 5 °C.
- Horké potraviny musí před uložením do spotřebiče vychladnout na pokojovou teplotu.
- Potraviny uchovávané v chladničce by se měly před uložením omýt a osušit.
- Potraviny určené k uložení by měly být náležitě uzavřené, aby se zamezilo změnám vůně nebo chuti.
- Neskladujte nadměrné množství potravin. Mezi potravinami nechávejte volné místo, aby kolem nich mohl proudit studený vzduch; pak bude chlazení lepší a rovnoměrnější.
- Potraviny konzumované každý den by se měly ukládat v přední části police.
- Mezi potravinami a vnitřními stěnami nechávejte mezery, kterými může proudit vzduch. V žádném případě neskladujte potraviny u zadní stěny: potraviny by mohly u zadní stěny zmrznout. Zamezte přímému kontaktu potravin (zejména olejnatých nebo kyselých) s vnitřním povrchem, protože oleje/kyseliny by mohly způsobit jeho korozi. Kdykoli objevíte olejnaté/kyselé nečistoty, odstraňte je.
- Zmrazené potraviny lze jemně rozmrazit v prostoru chladničky. Tím se šetří energie.
- Uchovávání v chladničce může urychlit zrání některých druhů ovoce a zeleniny, například cuket, melounů, papáji, banánů, ananasu atd. Proto se nedoporučuje skladovat je v chladničce. Nicméně uložení na určitou dobu může podpořit zrání velmi nezralého ovoce. Také cibule, česnek, zázvor a další kořenová zelenina by se měly skladovat při pokojové teplotě.
- Nepříjemný zápach uvnitř chladničky může znamenat, že se něco zkazilo a bude nutné čištění. Viz Čištění a údržba.
- Různé potraviny by se měly ukládat na různá místa podle jejich vlastností.

Ukládání do prostoru mrazničky

- Udržujte teplotu mrazničky na -18 °C.
- 24 hodin před zmrazením zapněte funkci Super-Freeze. Pro malé množství jídla stačí 4–6 hodin.
- Horké potraviny musí před uložením do prostoru mrazničky vychladnout na pokojovou teplotu.

- Potraviny nakrájené na malé porce zmrznou rychleji a snáze se rozmrazují a připravují. Doporučená hmotnost každé porce je méně než 2,5 kg
- Před vložením do mrazničky je vhodné potraviny zabalit. Vnější povrch obalu musí být suchý, aby balíčky nepřimrzly k sobě. Obalové materiály by měly být bez zápachu, vzduchotěsné, nejedovaté a netoxické.
- Na obal zaznamenejte datum zmrazení, maximální dobu a název potraviny podle doby skladování pro různé potraviny, abyste předešli překročení doby skladovatelnosti.

VAROVÁNÍ!

- ▶ Kyseliny, zásady, sůl apod. by mohly způsobit korozi vnitřního povrchu mrazničky.
- ▶ Nepokládejte potraviny obsahující tyto látky (např. mořské ryby) přímo na vnitřní povrch. Slaná voda v mrazničce by se měla ihned odstranit.
- ▶ Nepřekračujte dobu skladovatelnosti potravin doporučenou výrobcem. Vyjímejte z mrazničky pouze potřebné množství potravin.
- ▶ Rozmrazené potraviny rychle zkonzumujte. Rozmrazené potraviny již nelze znovu zmrazit, dokud se nejprve nepřipraví, jinak by se zhoršila jejich poživatelnost.
- ▶ Neukládejte do prostoru mrazničky nadměrné množství čerstvých potravin. Věnujte pozornost kapacitě mrazničky - viz TECHNICKÉ ÚDAJE nebo údaje na typovém štítku.
- ▶ Potraviny lze skladovat v mrazničce při teplotě nejméně -18 °C po dobu 2 až 12 měsíců v závislosti na jejich vlastnostech (např. maso: 3–12 měsíců, zelenina: 6–12 měsíců)
- ▶ Při zmrazování čerstvých potravin zamezte jejich kontaktu s již zmrazenými potravinami. Hrozí nebezpečí rozmrazení!

Při ukládání potravin prodávaných ve zmrazeném stavu se řiďte těmito pokyny:

- Vždy dodržujte pokyny výrobce ohledně doby skladovatelnosti potravin. Tyto pokyny nepřekračujte!
- Snažte se co nejvíce zkrátit dobu mezi nákupem a uložením, aby zůstala zachována kvalita potravin.
- Kupujte mražené potraviny, které byly skladovány při teplotě -18 °C nebo nižší.
- Nekupujte potraviny, které mají na obalu led nebo námrazu. Znamená to, že tyto výrobky mohly být v nějakém okamžiku částečně rozmrazené a znovu zmrazené. Vzrůst teploty ovlivňuje kvalitu potravin.

UPOZORNĚNÍ

Vzhledem k různým modelům nemusí mít váš produkt všechny následující funkce. Viz kapitola Popis produktu.l.

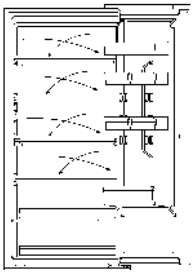

Vícecestný průtok vzduchu

Chladnička je vybavena systémem vícecestného průtoku vzduchu, který zajišťuje proudění chladného vzduchu v každé úrovni polic. Pomáhá to udržovat jednotnou teplotu, která zaručí, že potraviny vydrží déle v čerstvém stavu.

Nastavitelná police

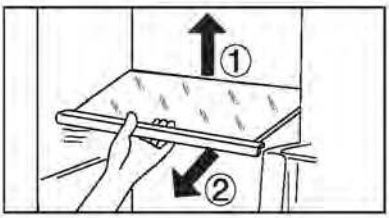

1. Výšku polic lze upravovat tak, aby vyhovovala vašim požadavkům na ukládání.
2. Chcete-li přemístit nějakou polici, vyjměte ji tak, že nejprve nadzdvihnete okraj ① a potom ji vytáhnete ven②.
3. Při instalaci ji položte na výstupky na obou stranách a zatlačte ji až dozadu tak, aby se zadní strana police usadila uvnitř drážek v bočních stranách

UPOZORNĚNÍ

Ujistěte se, že oba konce police jsou v rovině.

Odnímatelná police na dveřích

Police na dveřích lze vyjímat za účelem čištění:
Uchopte rukama obě strany police, zdvihněte ji nahoru (1) a vytáhněte ji ven (2).
Při vkládání dveřní police proveďte výše popsané kroky v opačném pořadí

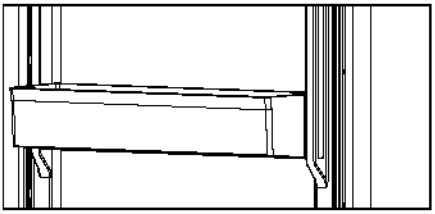

Zásuvka My Zone

Informace o používání a nastavení prostoru My Zone naleznete v části POUŽITÍ (My Zone).

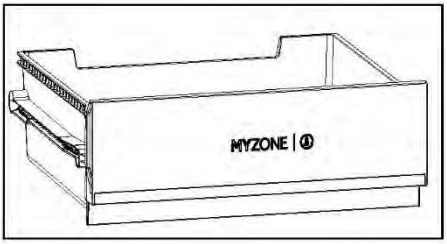

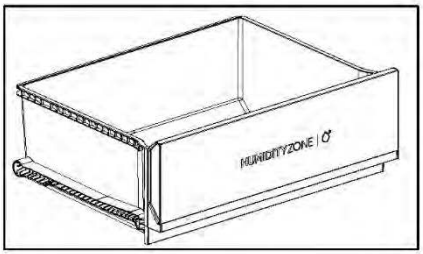

Zásuvka Humidity Zone

V tomto prostoru je úroveň vlhkosti automaticky řízena systémem a je vhodná pro skladování ovoce, zeleniny, salátů atd.

Vyjímatelná zásuvka

Chcete-li vyjmout zásuvku z prostoru chladničky nebo mrazničky, vytáhněte ji, jak nejdále to půjde (1), zvedněte a vyjměte (2).

Při vkládání zásuvky proveďte výše popsané kroky v opačném pořadí.

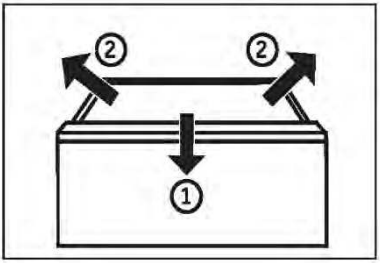

Zásuvka mrazničky

Zásuvky mrazničky lze vysunout rovně a zcela. Jsou namontovány na teleskopické kolejnici pro snadné posouvání. Abyste mohli zmražené potraviny pohodlně skladovat a vyjímat. Díky mechanismu automatického zavírání dveří je manipulace snadná a šetříte energii.

VAROVÁNÍ!

Zásuvky nepřetěžujte: Maximální zatížení každé zásuvky: 35 kg!

Světlo

Po otevření dvířek se rozsvítí světlo LED osvětlující interiér. Fungování světel není ovlivňováno žádným z jiných nastavení spotřebiče.

Skládací police

Skládací police umožní uživateli umístit na police vysoké láhve nebo položky.
Polici lze v zadní části sklopit, čímž se zvětší volný prostor spodní police.
Polici lze složit podle kroků 1~3. Pokud ji chcete vrátit na původní místo, proveďte následující postup opačně.

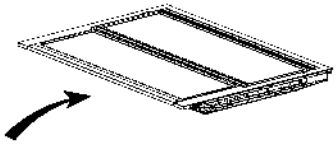

Krok 1: Přední část police pomalu zatlačte až na konec.

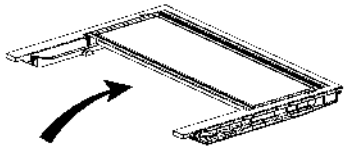

Krok 2: Pomalu posuňte polici nahoru do svislé polohy.

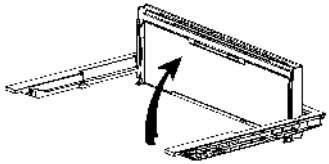

Krok 3: Police je svislá. Ušetří místo.

Skládací stojan na víno

Pro běžné použití

1. Stáhněte držáky stojanu na víno
2. Vložte lahve do stojanu

Pokud stojan na víno nepoužíváte, lze jej sklopit, abyste ušetřili místo.

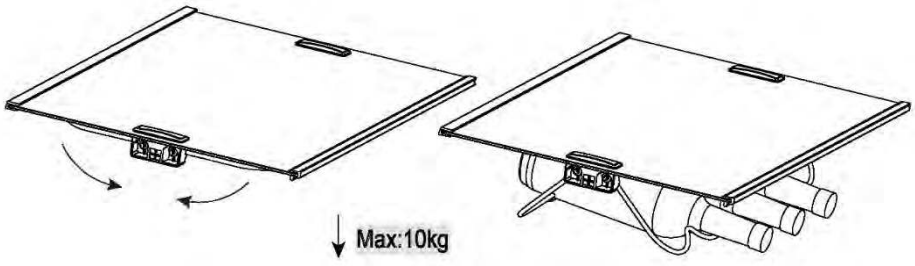

Tipy pro úsporu energie

- Zajistěte, aby měl spotřebič náležité větrání (viz INSTALACE).
- Neinstalujte spotřebič na přímé sluneční světlo ani do blízkosti zdrojů tepla (např. sporáků nebo ohřívačů).
- Vyhýbejte se zbytečně nízké teplotě uvnitř spotřebiče. Spotřeba energie se zvyšuje se snižováním nastavené teploty ve spotřebiči.
- Funkce jako SUPER FREEZE spotřebovávají více energie.
- Teplé jídlo nechte před vložením do spotřebiče vychladnout.
- Otvírejte dvířka spotřebiče co nejméně a na co nejkratší dobu.
- Nepřeplňujte spotřebič, aby se nenarušilo proudění vzduchu.
- Zamezte přítomnosti vzduchu v obalech potravin.
- Udržujte těsnění dvířek v čistém stavu, aby se dvířka vždy správně zavírala.
- Rozmrazte zmrazené potraviny v úložném prostoru chladničky nebo použijte funkci D-Frost v zásuvce My Zone.
- Energeticky nejúspornější konfigurace vyžaduje, aby byly ve spotřebiči nainstalovány přihrádky, schránka na potraviny a police ve stavu jako z výroby a aby uložené potraviny nezakrývaly výstup vzduchového kanálu..

VAROVÁNÍ!

Před čištěním odpojte spotřebič od napájení.

Čištění

Spotřebič čistěte pouze tehdy, když je v něm uloženo jen málo potravin, nebo je prázdný. Spotřebič by se měl čistit každé čtyři týdny, aby byl dobře udržovaný a zamezilo se zápachu z uložených potravin.

VAROVÁNÍ!

- Nečistěte spotřebič tvrdými kartáči, drátěnými kartáči, práškovými čisticími prostředky, benzínem, amylacetátem, acetonem a podobnými organickými roztoky a kyselými nebo zásaditými roztoky. K čištění použijte speciální čisticí prostředek na chladničky, aby se zamezilo poškození.
- Během čištění na spotřebič nestříkejte ani jej neoplachujte.
- K čištění spotřebiče nepoužívejte vodní postřik ani proud vody.
- Nečistěte chladné skleněné police horkou vodou. Náhlá změna teploty by mohla způsobit, že sklo praskne.
- Nedotýkejte se vnitřního povrchu úložného prostoru mrazničky, zejména ne mokrýma rukama, protože by mohly přimrznout k povrchu.
- V případě ohřátí zkontrolujte stav mražených potravin.

- Vždy udržujte těsnění dvířek v čistém stavu.
- Očistěte vnitřek a skříň spotřebiče houbou navlhčenou v teplé vodě s neutrálním čisticím prostředkem.
- 1. Vydrhněte vnitřní a vnější povrchy chladničky včetně těsnění dvířek, polic ve dvířkách, skleněných polic, přihrádek apod. měkkou utěrkou nebo houbou namočenou v teplé vodě (do teplé vody můžete přidat neutrální saponát).
- 2. Pokud se rozlije nějaká tekutina, vyjměte všechny zasažené součásti, opláchněte je přímo pod tekoucí vodou, osušte a vraťte zpět do chladničky.
- 3. Pokud se rozlije smetana (například šlehačka nebo roztátá zmrzlina), vyjměte všechny zasažené součásti, na nějakou dobu je vložte do teplé vody o teplotě asi 40 °C, potom je opláchněte pod tekoucí vodou, osušte a vraťte zpět do chladničky.
- 4. V případě, že uvnitř chladničky uvíznou nějaké malé díly nebo součásti (mezi policemi nebo zásuvkami), uvolněte je měkkým kartáčkem. Pokud na nějakou součást nedosáhnete, obraťte se na servis společnosti Haier

- Opláchněte povrch a vysušte ho měkkou látkou.
- Nemyjte žádné součásti spotřebiče v myčce.
- Před opětovným spuštěním spotřebiče počkejte alespoň 5 minut, protože časté spouštění by mohlo poškodit kompresor.

Odmrazování

Prostory chladničky a mrazničky se odmrazují automaticky; není nutný žádný ruční zásah.

Výměna žárovek LED

VAROVÁNÍ!

Nevyměňujte žárovku LED vlastními silami, její výměnu musí provést buď výrobce, nebo autorizovaný servisní zástupce.

Jako zdroj světla v žárovce se využívají diody LED, které se vyznačují nízkou spotřebou energie a dlouhou životností. Pokud se vyskytne nějaký neobvyklý stav, kontaktujte zákaznický servis. Viz ZÁKAZNICKÝ SERVIS.

Parametry žárovek: HDPW7620*,HTW7620*

Část	Žárovka LED
Napětí	12 V
Max. výkon	8 W
Specifikace LED	White-4014
Třída účinnosti LED	G
Teplota použití	-30~60 °C

Kromě HDPW7620*,HTW7620*. Pro ostatní se používají následující parametry:

Část	Žárovka LED
Napětí	12 V
Max. výkon	1.5 W
Specifikace LED	Bílé-2835
Třída účinnosti LED	G
Teplota použití	-40~80 °C

Když se spotřebič delší dobu nepoužívá

Jestliže se spotřebič nebude delší dobu používat a nebudete využívat funkci chladničky Holiday:

Vyjměte potraviny.

Vytáhněte napájecí kabel ze zásuvky.

Vyčistěte spotřebič podle výše uvedeného popisu.

Nechte dvířka otevřená, aby se uvnitř nevytvořil zápach.

UPOZORNĚNÍ

Spotřebič vypínejte pouze v nezbytně nutných případech.

Odnímatelné pomocné těsnění dveří

Na horní a dolní zásuvce mrazničky je šest pomocných těsnění dveří.

1. Najděte pět uvedených těsnění dveří na horní a dolní zásuvce mrazničky.
2. Při upevňování dbejte na to, aby ohnuté plátky těsnění směřovaly dovnitř.
3. Vyhledejte spodní těsnění horní zásuvky podle pokynů.
4. Při upevňování dbejte na to, aby ohnutý plátek tohoto těsnění směřoval dolů.

Tato těsnění, stejně jako těsnění otočných dveří/zásuvek, získáte prostřednictvím zákaznického servisu (viz záruční list).

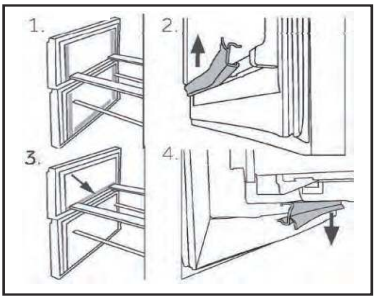

Přemisťování spotřebiče

1. Vyjměte všechny potraviny a odpojte spotřebič od napájení.

2. Připevněte police a ostatní pohyblivé součásti v chladničce a mrazničce lepicí páskou.

3. Nenaklánějte chladničku v úhlu větším než 45°, aby se předešlo poškození chladicího systému.

VAROVÁNÍ!

- Nezdvihejte spotřebič za madla.
- Nikdy nepokládejte spotřebič vodorovně na zem.

Řešení problémů

CONTENTS

Mnoho problémů můžete vyřešit sami bez konkrétních odborných znalostí.
V případě problému zkontrolujte všechny možnosti a řiďte se níže uvedenými pokyny, než se obrátíte na poprodejní servis. Viz ZÁKAZNICKÝ SERVIS.

VAROVÁNÍ!

- Před zahájením údržby vypněte spotřebič a vytáhněte zástrčku napájecího kabelu ze zásuvky.
- Servis elektrického zařízení by měli provádět pouze kvalifikovaní elektrikáři, protože nepatřičné opravy mohou vést k vážným následným škodám.
- Poškozený napájecí kabel by měl vyměnit pouze výrobce, jeho servisní zástupce nebo osoby s podobnou kvalifikací, aby se vyloučilo riziko.

Řešení problémů

Problém	Možná příčina	Možné řešení
Kompresor nepracuje.	Síťová zástrčka není zapojena do síťové zásuvky.	Zapojte síťovou zástrčku.
	Spotřebič provádí cyklus odmrazování.	Jedná se o normální jev při automatickém odmrazování.
Spotřebič se spouští často, nebo běží příliš dlouho.	Vnitřní nebo venkovní teplota je příliš vysoká.	V tomto případě je normální, že spotřebič běží déle.
	Spotřebič byl určitou dobu vypnutý.	Normálně trvá 8 až 12 hodin, než se spotřebič úplně ochladí.
	Dvířka/zásuvka spotřebiče nejsou těsně zavřené.	Zavřete dvířka/zásuvku a ujistěte se, že spotřebič je umístěn na rovné zemi a dvířkům nepřekáží žádné potraviny nebo nádoby.
	Dvířka/zásuvka se otvírala příliš často, nebo byla příliš dlouho otevřená.	Neotvírejte dvířka/zásuvku příliš často.
	Nastavená teplota pro prostor mrazničky je příliš nízká.	Nastavujte vyšší teplotu, dokud nedosáhnete uspokojivé teploty chladničky. Trvá 24 hodin, než se teplota chladničky ustálí.
	Těsnění dvířek/zásuvky je znečištěné, opotřebené, popraskané nebo nesprávně nainstalované.	Vyčistěte těsnění dvířek/zásuvky, nebo ho nechte vyměnit zákaznickým servisem.
	Není zaručena požadovaná cirkulace vzduchu.	Zajistěte odpovídající větrání.

Problém	Možná příčina	Možné řešení
Vnitřek chladničky je znečištěný a/nebo zapáchá.	Je třeba vyčistit vnitřek chladničky.	Vyčistěte vnitřek chladničky.
	V chladničce je uloženo nějaké silně aromatické jídlo.	Důkladně zabalte jídlo.
Uvnitř spotřebiče není dostatečně chladno.	Je nastavena příliš vysoká teplota.	Znovu nastavte teplotu
	Byly uloženy příliš teplé potraviny.	Před uložením vždy nechte jídlo vychladnout.
	Bylo uloženo příliš potravin najednou.	Vždy ukládejte menší množství potravin.
	Potraviny jsou příliš blízko sebe.	Nechte mezi potravinami mezery umožňující proudění vzduchu.
	Dvířka/zásuvka spotřebiče nejsou těsně zavřené.	Zavřete dvířka/zásuvku.
	Dvířka/zásuvka se otvírala příliš často, nebo byla příliš dlouho otevřená.	Neotvírejte dvířka/zásuvku příliš často.
Uvnitř spotřebiče je příliš chladno.	Je nastavena příliš nízká teplota.	Znovu nastavte teplotu.
	Je aktivována funkce Super Freeze, nebo běží příliš dlouho.	Vypněte funkci Super Freeze.
Tvoření vlhkosti na vnitřním povrchu prostoru chladničky.	Prostředí je příliš teplé a vlhké.	Zvyšte teplotu.
	Dvířka/zásuvka spotřebiče nejsou těsně zavřené.	Zavřete dvířka/zásuvku.
	Dvířka/zásuvka se otvírala příliš často, nebo byla příliš dlouho otevřená.	Neotvírejte dvířka/zásuvku příliš často.
	Nádoby na potraviny nebo tekutiny zůstaly otevřené.	Nechte horké potraviny vychladnout na pokojovou teplotu a potraviny a tekutiny zakryjte.
Na vnějším povrchu chladničky nebo mezi dvířky / dvířky a zásuvkou se hromadí vlhkost.	Prostředí je příliš teplé a vlhké.	Jedná se o normální jev ve vlhkém prostředí; až se sníží vlhkost, situace se změní.
	Dvířka/zásuvka nejsou těsně zavřená.	Ujistěte se, že dvířka/zásuvka jsou těsně zavřené.
Ikony na displeji postupně blikají a chladicí systém chladicí systém nefunguje.	Jedná se o režim Demo	Chladnička je připojená k napájení Stiskněte a podržte tlačítko „ZONE" a pětkrát klepněte na tlačítko „Eco Mode", potom ikony přestanou postupně blikat.

Řešení problémů

CONTENTS

Problém	Možná příčina	Možné řešení
V prostoru mrazničky je silná vrstva ledu a námrazy.	Potraviny nebyly náležitě zabalené.	Vždy dobře zabalte potraviny.
	Dvířka/zásuvka spotřebiče nejsou těsně zavřené.	Zavřete dvířka/zásuvku.
	Dvířka/zásuvka se otvírala příliš často, nebo byla příliš dlouho otevřená.	Neotvírejte dvířka/zásuvku příliš často.
	Těsnění dvířek/zásuvky je znečištěné, opotřebené, popraskané nebo nesprávně nainstalované.	Vyčistěte těsnění dvířek/zásuvky, nebo ho vyměňte za nové.
	Něco uvnitř brání správnému zavření dvířek/zásuvky.	Přemístěte vnitřní police, police na dvířkách nebo vnitřní nádoby, aby se mohla dvířka/zásuvka zavřít.
Spotřebič vydává neobvyklé zvuky.	Spotřebič nestojí na rovné zemi.	Seřiďte nohy, aby stál spotřebič rovně.
	Spotřebič se dotýká nějakého předmětu ve svém okolí.	Odstraňte předměty z okolí spotřebiče.
Ozývá se slabý zvuk podobný proudění vody.	Jedná se o normální jev.	/
Ozývá se pípání alarmu.	Dvířka úložného prostoru chladničky jsou otevřená.	Zavřete dvířka, nebo ručně vypněte alarm.
Ozývá se slabé hučení.	Protikondenzační systém je v chodu.	Zabraňuje kondenzaci, jedná se o normální jev.
Nefunguje osvětlení interiéru nebo chladicí systém.	Síťová zástrčka není zapojena do síťové zásuvky	Zapojte síťovou zástrčku.
	Napájení nemá správné parametry.	Zkontrolujte přívod elektrického napájení do místnosti. Zavolejte místnímu dodavateli elektřiny!
	Žárovka LED je vadná.	Zavolejte do servisu se žádostí o výměnu žárovky.
Boční strany skříně a lišta na dvířkách jsou teplé.	Jedná se o normální jev.	/
Z hubice dávkovače vody nevytéká voda	Zámek není deaktivován.	Deaktivujte zámek

Výpadek napájení

- V případě výpadku napájení by měly potraviny zůstat bezpečně v chladu po dobu asi 13 hodin. Během delšího výpadku napájení se řiďte těmito tipy, zejména v létě.
- Otvírejte dvířka/zásuvku co nejméně často.
- Během výpadku napájení nevkládejte do spotřebiče další potraviny.
- Pokud je přerušení dodávky elektřiny předem oznámeno a trvá déle než 13 hodin, připravte si ledové kostky a vložte je do nádoby na horní polici prostoru chladničky.
- Ihned po výpadku napájení je nutné zkontrolovat potraviny.
- Vzhledem k tomu, že během výpadku napájení nebo jiné závady vzroste teplota v chladničce, doba skladování a poživatelnost potravin se zkrátí. Jakékoli potraviny, které se rozmrazí, by se měly buď zkonzumovat, nebo brzy potom uvařit či upéci a znovu zmrazit (je-li to vhodné), aby se předešlo zdravotním rizikům.

UPOZORNĚNÍ

Funkce paměti během výpadku napájení

Po obnovení napájení bude spotřebič pokračovat v činnosti s parametry, které byly nastaveny před výpadkem.
Chcete-li kontaktovat technickou pomoc, navštivte naše webové stránky:
https://corporate.haier-europe.com/en/
V části „Website" zvolte značku svého výrobku a svou zemi. Budete přesměrováni na konkrétní webovou stránku, kde najdete telefonní číslo a další způsoby, jak kontaktovat technickou pomoc.

Vybalení

VAROVÁNÍ!

- Spotřebič je těžký. Vždy s ním manipulujte alespoň ve dvou osobách.
- Uchovávejte všechny obalové materiály mimo dosah dětí a zlikvidujte je způsobem šetrným k životnímu prostředí.
- Vyjměte spotřebič z obalu.
- Odstraňte všechny obalové materiály.

Podmínky prostředí

Pokojová teplota by měla být vždy mezi 10 °C a 43 °C, protože může ovlivňovat teplotu uvnitř spotřebiče a jeho spotřebu energie. Bez náležité izolace neinstalujte spotřebič do blízkosti jiných spotřebičů vytvářejících teplo (trouby, chladničky).

Požadovaný prostor

Požadovaný prostor při otevření dveří.

Průřez větracích otvorů

Pro dosažení dostatečného větrání spotřebiče z bezpečnostních důvodů je nutné dodržovat informace o požadovaných průřezech větracích otvorů.

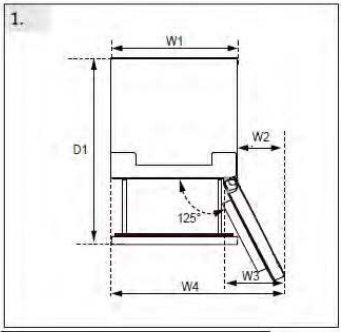

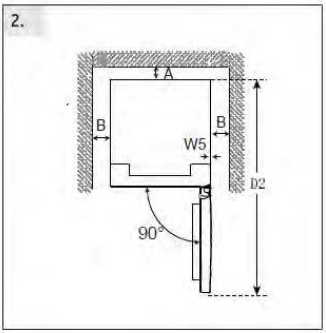

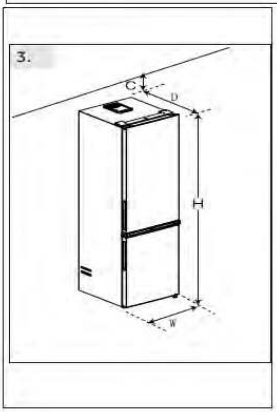

(Unit : mm)	Dimension	Model#1	Model#2
Width	W1:595	*186	*206
	W2:323	*3618*	*3620*
	W3:383	*5618*	*5620*
	W4:918	*1618*	*7620*
	W5:3		*1620*
	W:595		
Depth	D1:996		
	D2:1220		
	D:667		
Distance to back wall	A:50		
Distance to lateral walls	B:50		
Distance to ceiling	C:100		
Overall Height	H:1850/ 2050	H:1850	H:2050

Vyrovnání spotřebiče

Spotřebič by měl být umístěn na rovném a pevném povrchu.

1. Lehce nakloňte chladničku dozadu.
2. Nastavte nožičky do požadované výšky.Ujistěte se, že vzdálenost od zdi na straně pantů je alespoň 100 mm, aby se dveře správně otevíraly.

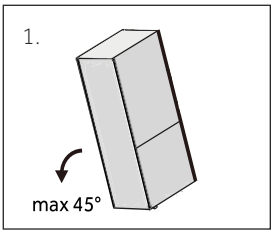

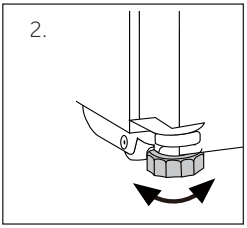

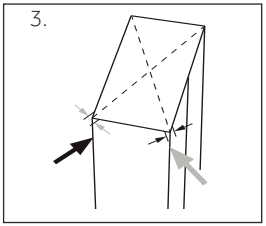

Stabilitu lze zkontrolovat střídavým poklepáváním na diagonály. Mírné kymácení by mělo být v obou směrech stejné. Jinak se může rám zdeformovat; výsledkem může být netěsnost těsnění dveří. Nízký sklon dozadu usnadňuje zavírání dveří.

UPOZORNĚNÍ

Pro volně stojící spotřebič: tento chladicí spotřebič není určen k používání jako vestavný spotřebič

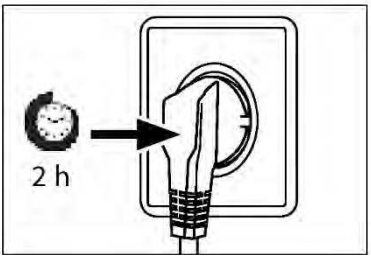

Doba čekání

V kapsli kompresoru se nachází bezúdržbový mazací olej. V případě naklonění během přepravy se olej může dostat do uzavřeného potrubního systému. Před připojením spotřebiče k napájení musíte počkat 2 hodiny, aby všechen olej natekl zpět do kapsle.

Připojení k elektrickému napájení

Před každým připojením zkontrolujte:

- zda napájení, zásuvka a jištění odpovídají údajům na výrobním štítku.
- zda je síťová zásuvka uzemněná a nepoužívá se rozbočovací adaptér ani prodlužovací kabel.
- zda zástrčka přesně pasuje do zásuvky.

Zapojte zástrčku do náležitě nainstalované domácí zásuvky.

VAROVÁNÍ!

Aby se zamezilo rizikům, výměnu poškozeného napájecího kabelu musí provést zákaznický servis (viz záruční list).

Změna směru otvírání dvířek

Před připojením spotřebiče k napájení byste měli zkontrolovat, zda není nutné změnit směr otvírání dvířek zprava (po dodání) doleva, jestliže to vyžaduje místo instalace a použitelnost.

VAROVÁNÍ!

- Spotřebič je těžký. Ke změně směru otvírání dvířek jsou zapotřebí dvě osoby.
- Před jakýmkoli úkonem nejprve odpojte spotřebič od sítě
- Nenaklánějte spotřebič v úhlu větším než 45 °C, aby se předešlo poškození chladicího systému.

Kroky montáže

1. Připravte si potřebné nástroje.
2. Odpojte spotřebič od napájení.
3. Sejměte kryt horního závěsu 1 a odšroubujte horní závěs (tři šrouby) na pravé straně 2.
4. Odpojte propojovací kabel
5. Uvolněné dveře chladničky opatrně zvedněte z prostředního závěsu.
6. Odstraňte prostřední závěs.
7. Odstraňte malý kryt předního panelu zleva doprava.
8. Otočte dvířka vzhůru nohama a odšroubujte kryt (1). Vyjměte nový kryt (2) ze sáčku s příslušenstvím a přišroubujte ho na opačnou stranu.
9. Změňte polohu záslepek a šroubu na boku.
10. Přišroubujte prostřední závěs k levé straně spotřebiče. Věnujte pozornost obrácení čepu prostředního závěsu a ujistěte se, že strana s těsněním je otočená nahoru.
11. Opatrně zvedněte horní dvířka na prostředním závěsu. A ujistěte se, že čep zapadá do hlavně závěsu spodních dvířek.
12. Vyjměte nový horní závěs a kryt závěsu ze sáčku s příslušenstvím. Propojovací kabel protáhněte závěsem nahoru a horní závěs upevněte třemi šrouby na levé straně spotřebiče. A na závěs nasaďte kryt závěsu.
13. Zapojte připojovací kabel.
14. Vyměňte přední panel a upevněte jej pěti šrouby.

Po výměně dvířek zkontrolujte, zda jsou těsnění dvířek správně umístěna na skříni a zda jsou všechny šrouby dobře dotaženy.

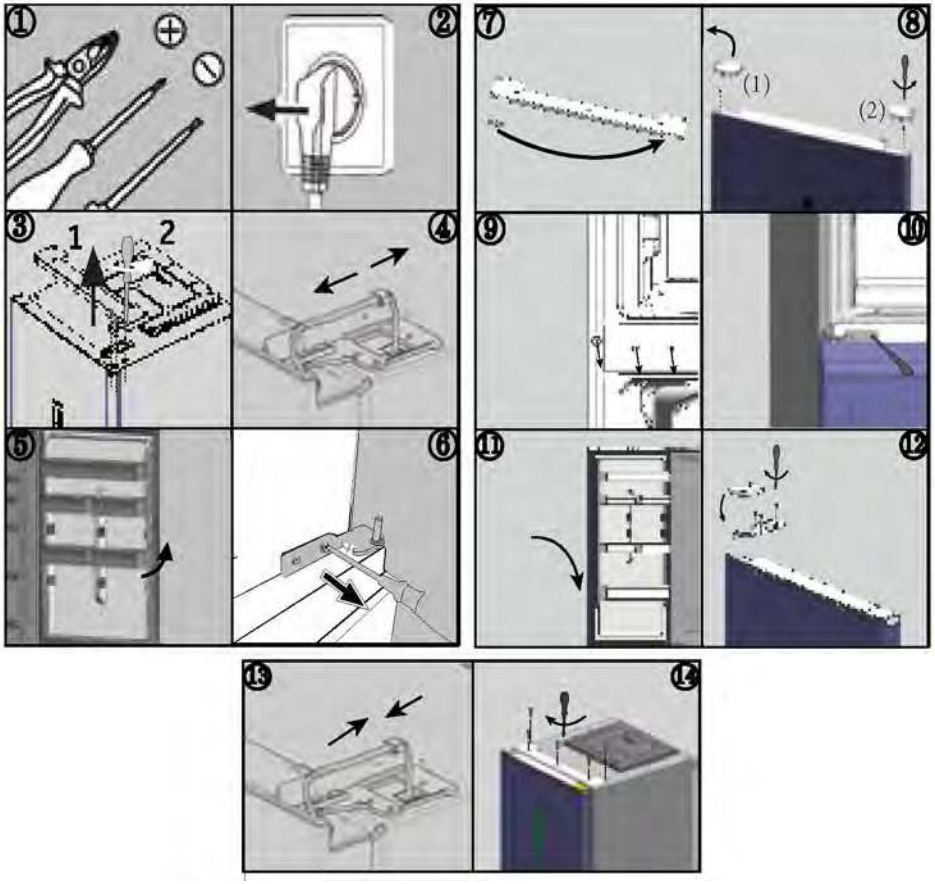

Okolní teploty

Subnormální: tento chladicí spotřebič je určen k používání při teplotách okolí v rozsahu od 10 °C do 32 °C.

Normální: tento chladicí spotřebič je určen k používání při teplotách okolí v rozsahu od 16 °C do 32 °C.

Subtropická: tento chladicí spotřebič je určen k používání při teplotách okolí v rozsahu od 16 °C do 38 °C.

Tropická: tento chladicí spotřebič je určen k používání při teplotách okolí v rozsahu od 16 °C do 43 °C.

Parametry výrobku podle nařízení EU 2019/2016

Na základě výsledků standardní zkoušky za 24 hodin. Skutečná spotřeba energie bude záviset na způsobu používání a umístění spotřebiče.

Model	HDPR1618CN*	HDPR1618AN*	HDPR1618AN*
Typ chladicího spotřebiče	Chladnička-mraznička	Chladnička-mraznička	Chladnička-mraznička
Třída energetické účinnosti	C	A	A
Roční spotřeba energie (kWh/rok)	172	110	114
Objem prostoru chladničky (l)	200	200	254
Objem prostoru mrazničky (l)	120	120	120
Objem mrazicího boxu (l)	35	35	35
Třída mrazení	4 hvězdičky	4 hvězdičky	4 hvězdičky
Typ odmrazování	Automatické odmrazování	Automatické odmrazování	Automatické odmrazování
Doba náběhu teploty (h)	13	16	16
Mrazicí výkon (kg/24 h)	6.0	7.0	7.0
Klimatická třída	SN.N.ST.T	SN.N.ST.T	SN.N.ST.T
Třída emisí hluku a emise hluku šířeného vzduchem (dB(A) re 1 pW)	B (35)	B (35)	B (35)

Parametry výrobku podle nařízení EU 2019/2016

Na základě výsledků standardní zkoušky za 24 hodin. Skutečná spotřeba energie bude záviset na způsobu používání a umístění spotřebiče.

Model	HTW5618DN* HTW3618DN*	HTW5620DN*	HTW5618EN* HTW3618EN*
Typ chladicího spotřebiče	Chladnička-mraznička	Chladnička-mraznička	Chladnička-mraznička
Třída energetické účinnosti	D	D	E
Roční spotřeba energie (kWh/rok)	217	226	271
Objem prostoru chladničky (l)	201	255	201
Objem prostoru mrazničky (l)	125	125	125
Objem mrazicího boxu (l)	34	34	34
Třída mrazení	4 hvězdičky	4 hvězdičky	4 hvězdičky
Typ odmrazování	Automatické odmrazování	Automatické odmrazování	Automatické odmrazování
Doba náběhu teploty (h)	13	13	11
Mrazicí výkon (kg/24 h)	10,0	10,0	10,0
Klimatická třída	SN.N.ST.T	SN.N.ST.T	SN.N.ST.T
Třída emisí hluku a emise hluku šířeného vzduchem (dB(A) re 1 pW)	B (35)	B (35)	B (35)

Technické údaje

CONTENTS

Model	HTW5618CN*	HTW5620CN*	HTW5620EN*
Typ chladicího spotřebiče	Chladnička-mraznička	Chladnička-mraznička	Chladnička-mraznička
Třída energetické účinnosti	C	C	E
Roční spotřeba energie (kWh/rok)	173	181	283
Objem prostoru chladničky (l)	201	255	255
Objem prostoru mrazničky (l)	125	125	125
Objem mrazicího boxu (l)	34	34	34
Třída mrazení	4 hvězdičky	4 hvězdičky	4 hvězdičky
Typ odmrazování	Automatické odmrazování	Automatické odmrazování	Automatické odmrazování
Doba náběhu teploty (h)	13	13	11
Mrazicí výkon (kg/24 h)	10,0	10,0	10,0
Klimatická třída	SN.N.ST.T	SN.N.ST.T	SN.N.ST.T
Třída emisí hluku a emise hluku šířeného vzduchem (dB(A) re 1 pW)	B (35)	B (35)	B (35)

Technické údaje

CONTENTS

Model	HTW3618CN*	HTW3620CN*	HTW3620EN*
Typ chladicího spotřebiče	Chladnička-mraznička	Chladnička-mraznička	Chladnička-mraznička
Třída energetické účinnosti	C	C	E
Roční spotřeba energie (kWh/rok)	173	181	283
Objem prostoru chladničky (l)	201	255	255
Objem prostoru mrazničky (l)	125	125	125
Objem mrazicího boxu (l)	34	34	34
Třída mrazení	4 hvězdičky	4 hvězdičky	4 hvězdičky
Typ odmrazování	Automatické odmrazování	Automatické odmrazování	Automatické odmrazování
Doba náběhu teploty (h)	13	13	11
Mrazicí výkon (kg/24 h)	10,0	10,0	10,0
Klimatická třída	SN.N.ST.T	SN.N.ST.T	SN.N.ST.T
Třída emisí hluku a emise hluku šířeného vzduchem (dB(A) re 1 pW)	B (35)	B (35)	B (35)

Model	HDPW5618DN*	HDPW5620DN* HDPW3620DN* EHD3PWDNPD206	HTW7620CN*
Typ chladicího spotřebiče	Chladnička-mraznička	Chladnička-mraznička	Chladnička-mraznička
Třída energetické účinnosti	D	D	C
Roční spotřeba energie (kWh/rok)	214	220	181
Objem prostoru chladničky (l)	201	255	255
Objem prostoru mrazničky (l)	117	117	125
Objem mrazicího boxu (l)	34	34	34
Třída mrazení	4 hvězdičky	4 hvězdičky	4 hvězdičky
Typ odmrazování	Automatické odmrazování	Automatické odmrazování	Automatické odmrazování
Doba náběhu teploty (h)	13	13	13
Mrazicí výkon (kg/24 h)	10,0	10,0	10,0
Klimatická třída	SN.N.ST.T	SN.N.ST.T	SN.N.ST.T
Třída emisí hluku a emise hluku šířeného vzduchem (dB(A) re 1 pW)	B (35)	B (35)	B (35)

Technické údaje

CONTENTS

Model	HDPW3618DN* EHD3PWDNPW186 EHD3PWDNPK186	HDPW3620CN*	HTW3620DN*
Typ chladicího spotřebiče	Chladnička-mraznička	Chladnička-mraznička	Chladnička-mraznička
Třída energetické účinnosti	D	C	D
Roční spotřeba energie (kWh/rok)	214	176	226
Objem prostoru chladničky (l)	201	255	255
Objem prostoru mrazničky (l)	117	117	125
Objem mrazicího boxu (l)	34	34	34
Třída mrazení	4 hvězdičky	4 hvězdičky	4 hvězdičky
Typ odmrazování	Automatické odmrazování	Automatické odmrazování	Automatické odmrazování
Doba náběhu teploty (h)	13	13	13
Mrazicí výkon (kg/24 h)	10,0	10,0	10,0
Klimatická třída	SN.N.ST.T	SN.N.ST.T	SN.N.ST.T
Třída emisí hluku a emise hluku šířeného vzduchem (dB(A) re 1 pW)	B (35)	B (35)	B (35)

Model	HDPW5618CN*	HDPW5620CN*	HDPW5620AN* HDPW7620AN*
Typ chladicího spotřebiče	Chladnička-mraznička	Chladnička-mraznička	Chladnička-mraznička
Třída energetické účinnosti	C	C	A
Roční spotřeba energie (kWh/rok)	171	176	114
Objem prostoru chladničky (l)	201	255	255
Objem prostoru mrazničky (l)	117	117	120
Objem mrazicího boxu (l)	34	34	34
Třída mrazení	4 hvězdičky	4 hvězdičky	4 hvězdičky
Typ odmrazování	Automatické odmrazování	Automatické odmrazování	Automatické odmrazování
Doba náběhu teploty (h)	13	13	16
Mrazicí výkon (kg/24 h)	10,0	10,0	10,0
Klimatická třída	SN.N.ST.T	SN.N.ST.T	SN.N.ST.T
Třída emisí hluku a emise hluku šířeného vzduchem (dB(A) re 1 pW)	B (35)	B (35)	B (35)

Technické údaje

CONTENTS

Model	HDPW5620BN*	HTW7620DN*	HDPW7620AAN*	HTW7620DNG*
Typ chladicího spotřebiče	Chladnička-mraznička	Chladnička-mraznička	Chladnička-mraznička	Chladnička-mraznička
Třída energetické účinnosti	B	D	A	D
Roční spotřeba (kWh/rok)	142	226	92	226
Objem prostoru chladničky (l)	255	255	255	255
Objem prostoru mrazničky (l)	120	125	120	125
Objem mrazicího boxu (l)	34	34	34	34
Třída mrazení	4 hvězdičky	4 hvězdičky	4 hvězdičky	4 hvězdičky
Typ odmrazování	Automatické odmrazování	Automatické odmrazování	Automatické odmrazování	Automatické odmrazování
Doba náběhu teploty (h)	13	13	16	9
Mrazicí výkon (kg/24 h)	10,0	10,0	12,0	10.0
Klimatická třída	SN.N.ST.T	SN.N.ST.T	SN.N.ST.T	SN.N.ST.T
Třída emisí hluku a hluku šířeného (dB(A) re 1 pW)	B (35)	B (35)	B (35)	B (35)

Technické údaje

Model	HTW5618DW*	HTW7620AN*	HDPR3618DNPKMA HDPR3618DNPDMA
Typ chladicího spotřebiče	Chladnička-mraznička	Chladnička-mraznička	Chladnička-mraznička
Třída energetické účinnosti	D	A	A++
Roční spotřeba energie (kWh/rok)	216	116	266
Objem prostoru chladničky (l)	198	255	211
Objem prostoru mrazničky (l)	125	125	96
Objem mrazicího boxu (l)	34	34	23
Třída mrazení	4 hvězdičky	4 hvězdičky	4 hvězdičky
Typ odmrazování	Automatické odmrazování	Automatické odmrazování	Automatické odmrazování
Doba náběhu teploty (h)	13	16	13
Mrazicí výkon (kg/24 h)	10,0	10.0	10.0
Klimatická třída	SN.N.ST.T	SN.N.ST.T	SN.N.ST.T
Třída emisí hluku a emise hluku šířeného vzduchem (dB(A) re 1 pW)	B (35)	B(35)	C(39)
Note: Adopting standards	EN 62552:2020		EN 62552:2013

Technické údaje

CONTENTS

Model	HTR3618CN*	HTR3620CN*	HTR3618EN*	HTR3620EN*	HTR3620DN*
TTyp chladicího spotřebiče	Chladnička-mraznička	Chladnička-mraznička	Chladnička-fmraznička	Chladnička-mraznička	Chladnička-mraznička
Třída energetické účinnosti	C	C	E	E	D
Roční spotřeba	**173**	**181**	**271**	**283**	**226**
Objem prostoru chladničky (l)	200	254	200	254	254
Objem prostoru mrazničky (l)	125	125	125	125	125
Objem mrazicího boxu (l)	35	35	35	35	35
Třída mrazení	4-star	4-star	4-star	4-star	4-star
Typ odmrazování	Automatické odmrazování	Automatické odmrazování	Automatické odmrazování	Automatické odmrazování	Automatické odmrazování
Doba náběhu teploty (h)	13	13	11	11	13
Mrazicí výkon (kg/24h)	6.0	6.0	6.0	6.0	6.0
Klimatická třída	SN.N.ST.T	SN.N.ST.T	SN.N.ST.T	SN.N.ST.T	SN.N.ST.T
Třída hlukových emisí a emise hluku šířeného vzduchem (dB(A) re 1 pW)	B(35)	B(35)	B(35)	B(35)	B(35w)
Note: Adopting standards	EN 62552-1:2020, EN 62552-2:2020, EN 62552-3:2020				

Model	HTR3620AN*	HTR3620CN*	HTR3618EN*
TTyp chladicího spotřebiče	Chladnička-mraznička	Chladnička-mraznička	Chladnička-fmraznička
Třída energetické účinnosti	A	C	E
Roční spotřeba	**116**	**181**	**271**
Objem prostoru chladničky (l)	254	254	200
Objem prostoru mrazničky (l)	125	125	125
Objem mrazicího boxu (l)	35	35	35
Třída mrazení	4-star	4-star	4-star
Typ odmrazování	Automatické odmrazování	Automatické odmrazování	Automatické odmrazování
Doba náběhu teploty (h)	16	13	11
Mrazicí výkon (kg/24h)	6.0	6.0	6.0
Klimatická třída	SN.N.ST.T	SN.N.ST.T	SN.N.ST.T
Třída hlukových emisí a emise hluku šířeného vzduchem (dB(A) re 1 pW)	B(35)	B(35)	B(35)

Technické údaje

CONTENTS

Model	HDPR3618CN*	HDPR1618AN*	HDPR1620AN* HDPR3620AN*	HDPR3620CN*	HDPR3618DN*
TTyp chladicího spotřebiče	Chladnička-mraznička	Chladnička-mraznička	Chladnička-fmraznička	Chladnička-mraznička	Chladnička-mraznička
Třída energetické účinnosti	C	A	A	C	D
Roční spotřeba	**172**	**110**	**114**	**178**	**216**
Objem prostoru chladničky (l)	200	200	254	254	200
Objem prostoru mrazničky (l)	120	120	120	120	120
Objem mrazicího boxu (l)	35	35	35	35	35
Třída mrazení	4-star	4-star	4-star	4-star	4-star
Typ odmrazování	Automatické odmrazování	Automatické odmrazování	Automatické odmrazování	Automatické odmrazování	Automatické odmrazování
Doba náběhu teploty (h)	13	16	16	13	11
Mrazicí výkon (kg/24h)	6.0	7.0	7.0	6.0	6.0
Klimatická třída	SN.N.ST.T	SN.N.ST.T	SN.N.ST.T	SN.N.ST.T	SN.N.ST.T
Třída hlukových emisí a emise hluku šířeného vzduchem (dB(A) re 1 pW)	B(35)	B(35)	B(35)	B(35)	B(35)

Další technické údaje

Model	HTW5618DN* HTW3618DN*	HTW5618EN* HTW3618EN*	HTW5620DN*
Celkový objem (l)	360	360	414
Napětí/frekvence	220–240 V / 50 Hz	220–240 V / 50 Hz	220–240 V / 50 Hz
vstupní proud (A)	1,4	1,4	1,4
Hlavní pojistka (A)	16	16	16
Chladivo	R600a (53 g)	R600a (53 g)	R600a (53 g)
Rozměry (Š/H/V v mm)	595*667*1850	595*667*1850	595*667*2050

Model	HTW5618CN*	HTW5620CN*	HTW5620EN*
Celkový objem (l)	360	414	414
Napětí/frekvence	220–240 V / 50 Hz	220–240 V / 50 Hz	220–240 V / 50 Hz
vstupní proud (A)	1,4	1,4	1,4
Hlavní pojistka (A)	15	15	16
Chladivo	R600a (50 g)	R600a (50 g)	R600a (53 g)
Rozměry (Š/H/V v mm)	595*667*1850	595*667*2050	595*667*2050

Model	HDPW5618DN*	HDPW5620DN*	HDPW3620DN* EHD3PWDNPD206
Celkový objem (l)	352	406	406
Napětí/frekvence	220–240 V / 50 Hz	220–240 V / 50 Hz	220–240 V / 50 Hz
vstupní proud (A)	1,4	1,4	1,4
Hlavní pojistka (A)	16	16	16
Chladivo	R600a (53 g)	R600a (53 g)	R600a (53 g)
Rozměry (Š/H/V v mm)	595*667*1850	595*667*2050	595*667*2050

Model	HDPW5618CN*	HDPW5620CN*	HDPW5620AN*	HDPR1620AN* HDPR3620AN*	HDPR3618DN*
Celkový objem (l)	352	406	409	409	355
Napětí/frekvence	220~240V/50Hz	220~240V/50Hz	220~240V/50Hz	220~240V/50Hz	220~240V/50Hz
vstupní proud (A)	1.4	1.4	1.4	1.4	1.4
Hlavní pojistka (A)	15	15	16	16	16
Chladivo	R600a(55g)	R600a(50g)	R600a(50g)	R600a(50g)	R600a(53g)
Rozměry (Š/H/V v mm)	595*667*1850	595*667*2050	595*667*2050	595*667*2050	595*667*1850

Další technické údaje

Model	HDPW5618CN* EHD3PWDNP*186	HDPW3620CN*	HDPR1618AN*	HTW3620DN*
Celkový objem (l)	352	406	355	414
Napětí/frekvence	220~240V/50Hz	220~240V/50Hz	220~240V/50Hz	220~240V/50Hz
vstupní proud (A)	1.4	1.4	1.4	1.4
Hlavní pojistka (A)	16	15	16	16
Chladivo	R600a(53g)	R600a(50g)	R600a(50g)	R600a(53g)
Rozměry (Š/H/V v mm)	595*667*1850	595*667*2050	595*667*1850	595*667*2050

Model	HDPW7620AAN*	HDPW5620BN*	HDPW7620AN*	HDPR3620CN*
Celkový objem (l)	409	409	409	409
Napětí/frekvence	220~240V/50Hz	220~240V/50Hz	220~240V/50Hz	220~240V/50Hz
vstupní proud (A)	1.4	1.4	1.4	1.4
Hlavní pojistka (A)	16	16	16	16
Chladivo	R600a(55g)	R600a(50g)	R600a(50g)	R600a(50g)
Rozměry (Š/H/V v mm)	595*667*2050	595*667*2050	595*667*2050	595*667*2050

Další technické údaje

Model	HTW7620DN*	HTW7620CN*	HDPR1618CN*	HTW5618DW*
Celkový objem (l)	414	414	355	357
Napětí/frekvence	220~240V/50Hz	220~240V/50Hz	220~240V/50Hz	220~240V/50Hz
vstupní proud (A)	1.4	1.4	1.4	1.4
Hlavní pojistka (A)	16	15	16	16
Chladivo	R600a(53g)	R600a(50g)	R600a(50g)	R600a(53g)
Rozměry (Š/H/V v mm)	595*667*2050	595*667*2050	595*667*1850	595*667*1850

Note: Adopting standards---EN 62552:2020

Model	HTW7620AN*	HDPR3618DNPKMA HDPR3618DNPDMA	HTW7620DNG*
Celkový objem (l)	414	**330**	**414**
Napětí/frekvence	220~240V/50Hz	**220~240V/50Hz**	**220~240V/50Hz**
vstupní proud (A)	1.4	**0.9**	**1.4**
Hlavní pojistka (A)	16	**16**	**16**
Chladivo	R600a(50g)	**R600a(53g)**	**R600a(53g)**
Rozměry (Š/H/V v mm)	595*667*2050	**595*667*1850**	**595*670*2050**
Note: Adopting standards	**EN 62552:2020**	**EN 62552:2013**	**EN 62552:2020**

Model	HTW3618CN*	HTW3620CN*	HTW3620EN*	HTR3618CN*
Celkový objem (l)	360	414	414	360
Napětí/frekvence	220~240V/50Hz	220~240V/50Hz	220~240V/50Hz	220~240V/50Hz
vstupní proud (A)	1.4	1.4	1.4	1.4
Hlavní pojistka (A)	16	16	16	16
Chladivo	R600a(50g)	R600a(50g)	R600a(53g)	R600a(53g)
Rozměry (Š/H/V vmm)	595*667*1850	595*667*2050	595*667*2050	595*667*1850

Model	HTR3618EN*	HTR3620CN*	HTR3620EN*	HTR3620DN*	HTR3620AN*
Celkový objem (l)	360	414	414	414	414
Napětí/frekvence	220~240V/50Hz	220~240V/50Hz	220~240V/50Hz	220~240V/50Hz	220~240V/50Hz
vstupní proud (A)	1.4	1.4	1.4	1.4	1.4
Hlavní pojistka (A)	16	16	16	16	16
Chladivo	R600a(50g)	R600a(53g)	R600a(50g)	R600a(53g)	R600a(50g)
Rozměry (Š/H/V v mm)	595*667*1850	595*667*2050	595*667*2050	595*667*2050	595*667*2050

Zákaznický servis

Doporučujeme využívat zákaznický servis společnosti Haier a používat originální náhradní díly.
V případě problému se spotřebičem si nejprve přečtěte část ŘEŠENÍ PROBLÉMŮ.

Pokud v ní nenajdete řešení, kontaktujte

- místního prodejce nebo
- naše Evropské středisko telefonické podpory (viz telefonní čísla uvedená níže) nebo
- část Servis a podpora na stránkách www.haier.com, kde můžete aktivovat požadavek na servis
- a kde najdete také časté dotazy.

Chcete-li kontaktovat náš servis, ujistěte se, že máte k dispozici následující údaje. Tyto údaje lze najít na výrobním štítku.

Model _____

Výrobní číslo _____

V případě záruky se také podívejte do záručního listu dodaného s výrobkem.

Evropské středisko telefonické podpory		
Země*	Telefonní číslo	Ceny
Haier Italy (IT)	199 100 912	
Haier Spain (ES)	902 509 123	
Haier Germany (DE)	0180 5 39 39 99	• 14 ct/min pevná linka • max. 42 ct/min mobil
Haier Austria (AT)	0820 001 205	• 14,53 ct/min pevná linka • max. 20 ct/min vše ostatní
Haier United Kingdom (UK)	0333 003 8122	
Haier France (FR)	0980 406 409	

* Údaje o ostatních zemích najdete na www.haier.com
Haier Europe Trading S.r.l
Branch UK
Westgate House, Westgate, Ealing
London, W5 1YY

*Doba záruky chladničky:
Minimální záruka: 2 roky pro země EU, 3 roky pro Turecko, 1 rok pro Spojené království, 1 rok pro Rusko, 3 roky pro Švédsko, 2 roky pro Srbsko, 5 let pro Norsko, 1 rok pro Maroko, 6 měsíců pro Alžírsko, Tunisko nevyžaduje žádnou zákonnou záruku.

*Doba dostupnosti náhradních dílů pro opravu spotřebiče:
Termostaty, snímače teploty, desky s plošnými spoji a světelné zdroje budou k dispozici po dobu nejméně sedmi let od uvedení posledního modelu spotřebiče na trh.
Madla dvířek, závěsy dvířek, přihrádky a koše budou k dispozici po dobu nejméně sedmi let a těsnění dvířek po dobu nejméně deseti let od uvedení posledního modelu spotřebiče na trh.

* Chcete-li další informace o výrobku, navštivte stránky https://eprel.ec.europe.eu/ nebo naskenujte kód QR na energetickém štítku dodaném se spotřebičem.

5 Sicherheitsinformationen

Vor der ersten Inbetriebnahme 6

Installation 6

Täglicher Gebrauch 7

10 Verwendungszweck

11 Produktbeschreibung

22 Bedienfeld

23 Verwendung

Einstellen der Temperatur für den Kühlschrank 24

Einstellen der Temperatur für den Gefrierschrank 24

Einstellen der Temperatur für My Zone 24

Super Cool-Funktion 25

Super Freeze-Funktion 26

31 Ausrüstung

35 Energiespartipps

36 Pflege und Reinigung

39 Fehlerbehebung

43 Installation

47 Technische Daten

58 Kundenservice

Bitte klicken Sie auf den Inhalt, um genauere Informationen zu erhalten.

CONTENTS

Vielen Dank für den Kauf eines Haier-Produkts.

Bitte lesen Sie diese Anweisungen sorgfältig durch, bevor Sie dieses Gerät benutzen. Die Anleitung enthält wichtige Informationen, die Ihnen dabei helfen, das Gerät optimal zu nutzen und eine sichere und ordnungsgemäße Installation, Verwendung und Wartung zu gewährleisten.

Bewahren Sie diese Anleitung an einem geeigneten Ort auf, damit Sie jederzeit für die sichere und ordnungsgemäße Verwendung des Geräts darauf zurückgreifen können.

Wenn Sie das Gerät verkaufen, weggeben oder bei einem Umzug zurücklassen, vergewissern Sie sich, dass diese Anleitung auch beigelegt wird, damit sich der neue Besitzer bzw. die neue Besitzerin mit dem Gerät und den Sicherheitshinweisen vertraut machen kann.

Zubehör

Überprüfen Sie das Zubehör und die Dokumentation gemäß dieser Liste:

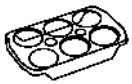 Eierablage	Energie-Kennzeichnung	Garantiekarte	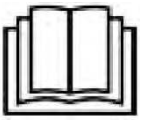 Benutzerhandbuch
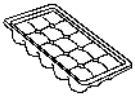 Eiswürfelschale	Türscharniere	Scharnierabdeckung	Kappeneinsatz

WARNUNG - Wichtige Sicherheitsinformationen

HINWEIS - Allgemeine Informationen und Tipps

Umweltinformationen

Entsorgung

Tragen Sie zum Schutz der Umwelt und der menschlichen Gesundheit bei. Entsorgen Sie die Verpackung zum Recyceln in die entsprechenden Behälter. Unterstützen Sie das Recycling von Elektro- und Elektronik-Altgeräten. Entsorgen Sie Geräte, die mit diesem Symbol gekennzeichnet sind, nicht mit dem Hausmüll. Geben Sie das Produkt an Ihre lokale Recyclinganlage zurück oder wenden Sie sich an Ihre Stadtverwaltung.

WARNUNG!

Verletzungs- oder Erstickungsgefahr!

Kältemittel und Gase müssen fachgerecht entsorgt werden. Überprüfen Sie, dass der Schlauch des Kühlkreislaufs nicht beschädigt ist, bevor er ordnungsgemäß entsorgt wird. Trennen Sie das Gerät von der Stromversorgung. Trennen Sie das Netzkabel und entsorgen Sie es. Entfernen Sie die Fächer und Schubladen sowie die Türöffnung und die Dichtungen, um zu verhindern, dass Kinder und Haustiere im Gerät eingeschlossen werden.

Bevor Sie das Gerät zum ersten Mal einschalten, lesen Sie die folgenden Sicherheitshinweise!

WARNUNG!

Vor der ersten Inbetriebnahme

- Vergewissern Sie sich, dass keine Transportschäden vorliegen.
- Entfernen Sie alle Verpackungsteile und bewahren Sie sie außerhalb der Reichweite von Kindern auf.
- Warten Sie vor dem Einschalten des Geräts mindestens zwei Stunden, damit der Kühlkreislauf auch sicher und effektiv arbeitet.
- Transportieren oder bewegen Sie das Gerät immer mit mindestens zwei Personen, da es schwer ist.

Installation

- Das Gerät sollte an einem gut belüfteten Ort aufgestellt werden. Idealerweise müssen mindestens 10 cm rund um das Gerät frei bleiben.
- Stellen Sie das Gerät niemals in einem feuchten Bereich oder an einem Ort auf, wo es mit Wasser nassgespritzt werden könnte. Reinigen Sie Wasserspritzer und Flecken mit einem weichen, sauberen Tuch.
- Stellen Sie das Gerät nicht in direktem Sonnenlicht oder in der Nähe von Hitzequellen (z. B. Herden, Heizungen) auf.
- Installieren und richten Sie das Gerät in einem Bereich ein, der für seine Größe und Verwendung geeignet ist.
- Halten Sie die Lüftungsschlitze am Gerät oder in der Einbaustruktur frei.
- Stellen Sie sicher, dass die elektrischen Informationen auf dem Typenschild der Stromversorgung entsprechen. Ist dies nicht der Fall, wenden Sie sich an einen Elektriker.
- Das Gerät wird über eine 220-240 V Wechselspannung/50 Hz betrieben. Abnormale Spannungsschwankungen könnten dazu führen, dass das Gerät nicht angeht, der Temperaturregler oder Kompressor beschädigt wird, oder dass während des Betriebs ein abnormales Geräusch auftritt. In einem solchen Fall ist ein automatischer Regler anzubringen.
- Verwenden Sie keine Mehrfachsteckadapter und Verlängerungskabel.
- Positionieren Sie keine Mehrfachsteckdosen oder Verlängerungen hinter dem Gerät.
- Stellen Sie sicher, dass das Netzkabel nicht durch den Kühlschrank eingeklemmt wird. Treten Sie nicht auf das Netzkabel.

WARNUNG!

- Verwenden Sie eine separate, geerdete Steckdose für eine leicht zugängliche Stromversorgung. Das Gerät muss geerdet werden.
  Nur für Großbritannien: Das Gerätenetzkabel ist mit einem 3-adrigen Stecker (Erdungsstecker) ausgestattet, der in eine 3-adrige Norm-Buchse (geerdet) passt. Den dritten Stift (Erdung) auf keinen Fall kappen oder entfernen. Das Gerät muss so installiert werden, dass der Stecker erreichbar ist.
- Den Kühlkreislauf nicht beschädigen.

Täglicher Gebrauch

- Dieses Gerät kann von Kindern ab 8 Jahren und Personen mit eingeschränkten körperlichen, sensorischen oder geistigen Fähigkeiten oder mangelnder Erfahrung und mangelndem Wissen benutzt werden, wenn diese in die sichere Bedienung des Geräts eingewiesen wurden oder beaufsichtigt werden und die damit verbundenen Gefahren verstanden haben.
- Kinder im Alter von 3 bis 8 Jahren dürfen Kühlschränke be- und entladen, aber nicht reinigen und installieren.
- Kinder unter 3 Jahren vom Gerät fernhalten, es sei denn, sie werden ständig beaufsichtigt.
- Kinder dürfen nicht mit dem Gerät spielen.
- Wenn Kühlgas oder ein anderes brennbares Gas in der Nähe des Geräts austritt, drehen Sie das Ventil des austretenden Gases ab. Öffnen Sie die Türen und Fenster, und ziehen Sie nicht den Netzstecker des Kühlschranks oder eines anderen Haushaltsgeräts.
- Beachten Sie, dass das Gerät für den Betrieb bei einer bestimmten Umgebungstemperatur zwischen 10 und 43 °C eingestellt ist. Das Gerät funktioniert möglicherweise nicht ordnungsgemäß, wenn es über einen längeren Zeitraum bei einer Temperatur oberhalb oder unterhalb des angegebenen Bereichs betrieben wird.
- Stellen Sie keine instabilen Gegenstände (schwere Gegenstände, mit Wasser gefüllte Behälter) auf den Kühlschrank, um Verletzungen durch Herunterfallen oder elektrische Schläge durch Kontakt mit Wasser zu vermeiden.
- Ziehen Sie nicht an den Türfächern. Die Tür kann schief verzogen werden, das Flaschenregal kann herausgezogen werden, oder das Gerät kann umkippen.
- Schließen und öffnen Sie die Tür nur mit den Griffen. Der Spalt zwischen den Türen sowie zwischen den Türen und dem Schrank ist sehr schmal. Stecken Sie nicht Ihre Hände in diese Bereiche, um zu vermeiden, dass Sie Ihre Finger eingeklemmt werden. Öffnen oder schließen Sie die Kühlschranktüren nur dann, wenn keine Kinder im Bewegungsbereich der Tür stehen.

CONTENTS

WARNUNG!

- Verwenden Sie keine brennbaren, explosionsfähigen oder korrosiven Substanzen im Gerät oder in der Nähe.
- Lagern Sie keine Arzneimittel, Bakterien oder Chemikalien im Gerät. Dieses Gerät ist ein Haushaltsgerät. Es wird davon abgeraten, Materialien zu lagern, die extreme Temperaturen erfordern.
- Lagern Sie niemals Flüssigkeiten in Flaschen oder Dosen (außer hochprozentige Spirituosen), insbesondere kohlensäurehaltige Getränke, im Gefrierschrank, da diese beim Einfrieren platzen können.
- Überprüfen Sie den Zustand der Lebensmittel, wenn die Temperatur im Gefrierschrank angestiegen ist.
- Stellen Sie keine unnötig niedrigen Temperaturen im Kühlschrank ein. Bei hohen Einstellungen kann es zu Minustemperaturen kommen. Achtung: Flaschen können platzen.
- Berühren Sie Gefriergut nicht mit nassen Händen (Handschuhe tragen). Verzehren Sie insbesondere Eis am Stiel nicht sofort nach der Entnahme aus dem Gefrierfach. Es besteht die Gefahr des Erfrierens oder der Bildung von Frostblasen an Mund und Zunge. ERSTE HILFE: Sofort unter fließend kaltes Wasser halten. Nicht mit Gewalt abziehen!
- Berühren Sie nicht die Innenfläche des Gefrierfachs, insbesondere nicht mit nassen Händen, da Ihre Hände an der Oberfläche festfrieren könnten.
- Ziehen Sie den Gerätestecker aus der Steckdose, falls die Stromversorgung unterbrochen wird oder bevor Sie das Gerät reinigen. Warten Sie vor dem Neustart mindestens 7 Minuten, da durch häufiges Einschalten der Kompressor beschädigt werden kann.
- Im Inneren des Haushaltsgeräts keine elektrischen Geräte benutzen, es sei denn, sie werden vom Hersteller empfohlen. Wartung / Reinigung
- Kinder müssen beaufsichtigt werden, wenn sie das Gerät reinigen und warten.
- Trennen Sie das Gerät von der Stromversorgung, bevor Sie eine routinemäßige Wartung durchführen. Warten Sie vor dem Neustart mindestens 5 Minuten, da durch häufiges Einschalten der Kompressor beschädigt werden kann.

WARNUNG!

- Fassen Sie beim Herausziehen des Gerätesteckers aus der Steckdose den Stecker und nicht das Kabel an.
- Reinigen Sie das Gerät nicht mit harten Bürsten, Drahtbürsten, Reinigungspulver, Benzin, Amylacetat, Aceton und ähnlichen organischen Lösungen, Säure oder Alkalilösungen. Reinigen Sie das Gerät mit einem speziellen Reinigungsmittel für Kühlgeräte, um Beschädigungen zu vermeiden.
- Kratzen Sie Frost und Eis nicht mit scharfkantigen Gegenständen ab. Verwenden Sie keine Sprays, elektrischen Heizgeräte, Haartrockner zum Abtauen oder Dampfreiniger im Gerät, um Beschädigungen der Kunststoffteile zu vermeiden.
- Verwenden Sie keine mechanischen oder sonstigen Hilfsmittel, um den Abtauvorgang zu beschleunigen, es sei denn, dies wird vom Hersteller so empfohlen.
- Wenn das Stromkabel beschädigt ist, muss es vom Hersteller, von seinem Service-Mitarbeiter oder einer gleichwertig qualifizierten Person ausgetauscht werden, um jegliches Risiko zu vermeiden.
- Versuchen Sie nicht, das Gerät selbst zu reparieren, zu zerlegen oder zu verändern. Bei Reparaturen wenden Sie sich bitte an unseren Kundenservice.
- Entfernen Sie den Staub auf der Geräterückseite mindestens einmal im Jahr, um Brandgefahr und einen erhöhten Energieverbrauch zu vermeiden.
- Das Gerät darf während der Reinigung nicht besprüht oder mit Wasser beschüttet werden.
- Das Gerät nicht mit Wasser besprühen oder mit Dampf reinigen.
- Reinigen Sie die kalten Einlegeböden aus Glas nicht mit heißem Wasser. Plötzliche Temperaturschwankungen können dazu führen, dass das Glas zerspringt.

Informationen zum Kältemittelgas

WARNUNG!

Das Gerät enthält das entzündliche Kältemittel ISOBUTAN (R600a). Stellen Sie sicher, dass der Kühlkreislauf während des Transports oder der Installation nicht beschädigt wird. Auslaufendes Kältemittel kann Augenverletzungen verursachen oder sich entzünden. Falls Schäden aufgetreten sind, halten Sie sich von offenen Brandquellen fern, lüften Sie den Raum gründlich, stecken Sie die Netzkabel des Geräts oder eines anderen Geräts nicht ein oder aus. Informieren Sie den Kundenservice.

Falls die Augen mit dem Kältemittel in Kontakt kommen, spülen Sie sofort unter fließendem Wasser aus und verständigen Sie den Augenarzt.

CONTENTS

Verwendungszweck

Dieses Gerät ist zum Kühlen und Gefrieren von Lebensmitteln bestimmt.
Es ist ausschließlich für den Einsatz in Haushalten und ähnlichen Bereichen konzipiert, wie z. B. in Personalküchen in Geschäften, Büros und anderen Arbeitsumgebungen, auf Bauernhöfen und in Hotels, Motels und anderen wohnähnlichen Umgebungen sowie in Bed-and-Breakfasts und für Catering-Zwecke. Das Gerät ist nicht für die kommerzielle oder industrielle Nutzung bestimmt.

Änderungen oder Anpassungen am Gerät sind nicht erlaubt. Eine unsachgemäße Verwendung kann zu Gefahren und zum Verlust von Garantieansprüchen führen.

Normen und Richtlinien CE

Dieses Produkt erfüllt die Anforderungen aller geltenden EG-Richtlinien mit den entsprechenden harmonisierten Normen, die eine CE-Kennzeichnung vorsehen.

HINWEIS

Aufgrund von technischen Änderungen und unterschiedlichen Modellen können einige der Abbildungen in dieser Anleitung von Ihrem Modell abweichen. (HTW5620DN*, HTW5620CN*, HTW5620EN*)

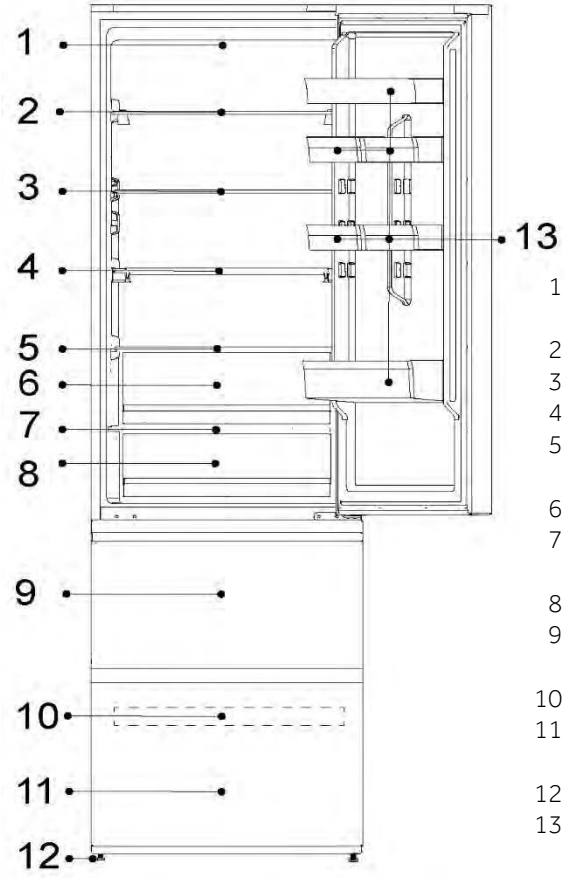

1-LED-Lampe für den Kühlschrank
2-Flaschenregal
3-Einlegeboden aus Glas
4-Klappbarer Einlegeboden
5-Abdeckung für die Humidity Zone-Schublade
6-Humidity Zone-Schublade
7-Abdeckung für die My Zone-Schublade
8-My Zone-Schublade
9-Obere Gefrierschrank-Schublade
10-Ablage Gefrierfach
11-Untere Gefrierschrank-Schublade
12-Verstellbare Füße
13-Türfach

HINWEIS

Aufgrund von technischen Änderungen und unterschiedlichen Modellen können einige der Abbildungen in dieser Anleitung von Ihrem Modell abweichen. (HTW7620AN*, HTW7620CN*, HTW7620DN*)

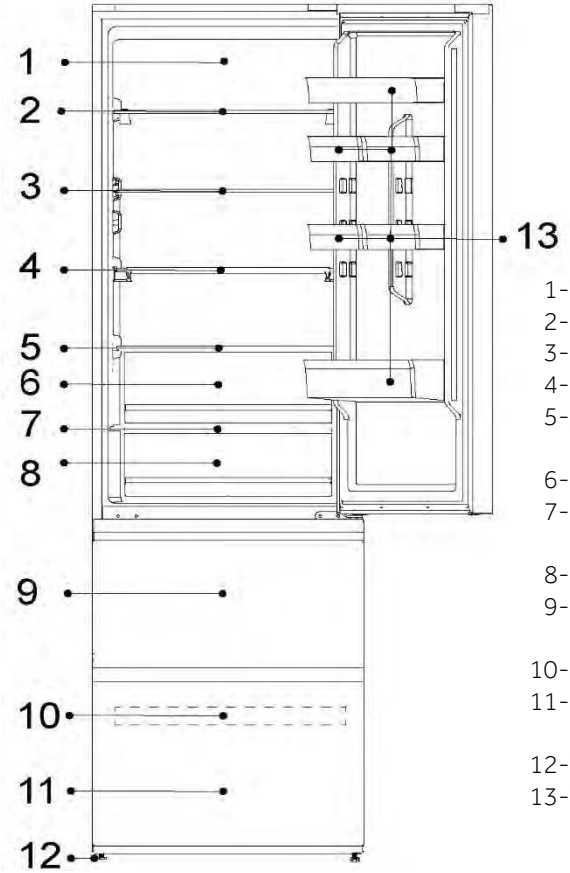

1-Tageslicht-LED-System
2-Flaschenregal
3-Einlegeboden aus Glas
4-Klappbarer Einlegeboden
5-Abdeckung für die Humidity Zone-Schublade
6-Humidity Zone-Schublade
7-Abdeckung für die My Zone-Schublade
8-My Zone-Schublade
9-Obere Gefrierschrank-Schublade
10-Ablage Gefrierfach
11-Untere Gefrierschrank-Schublade
12-Verstellbare Füße
13-Türfach

HINWEIS

Aufgrund von technischen Änderungen und unterschiedlichen Modellen können einige der Abbildungen in dieser Anleitung von Ihrem Modell abweichen. (HTW5618DW*)

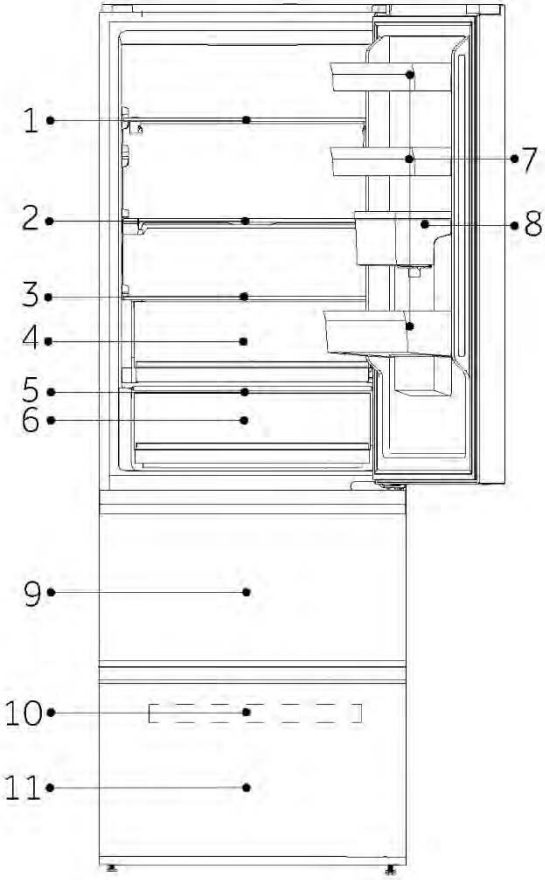

A: Kühlfach des Kühlschranks
1-Flaschenregal
2-Klappbarer Einlegeboden
3-Abdeckung für die Humidity Zone-Schublade
4-Humidity Zone-Schublade
5-Abdeckung für die My Zone-Schublade
6-My Zone-Schublade
7-Türfach
8-Wassertank

B: Gefrierfach
9-Obere Gefrierschrank-Schublade
10-Ablage Gefrierfach
11-Untere Gefrierschrank-Schublade

HINWEIS

Aufgrund technischer Änderungen und unterschiedlicher Modelle können einige Abbildungen in dieser Anleitung je nach Modell abweichen.
(HTW7620DNG*)

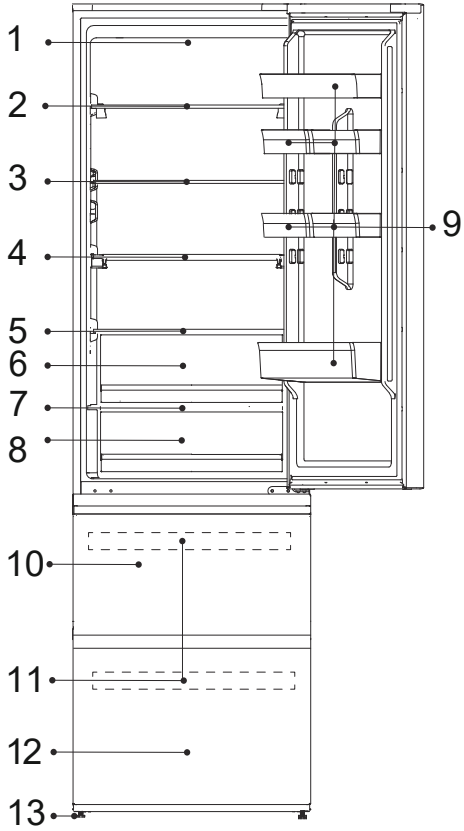

1-Flaschenregal
2-Klappbarer Einlegeboden
3-Abdeckung für die Humidity Zone-Schublade
4-Humidity Zone-Schublade
5-Abdeckung für die My Zone-Schublade
6-My Zone-Schublade
7-Türfach
8-Wassertank
9-Türbalkon
10- Oberes Gefrierfach
11- Gefrierfachtablett
12- Unteres Gefrierfach
13- Verstellbare Füße

HINWEIS

Aufgrund technischer Änderungen und unterschiedlicher Modelle können einige Abbildungen in dieser Anleitung je nach Modell abweichen. (HTR3620CN*, HTR3620EN*,HTR3620DN*)

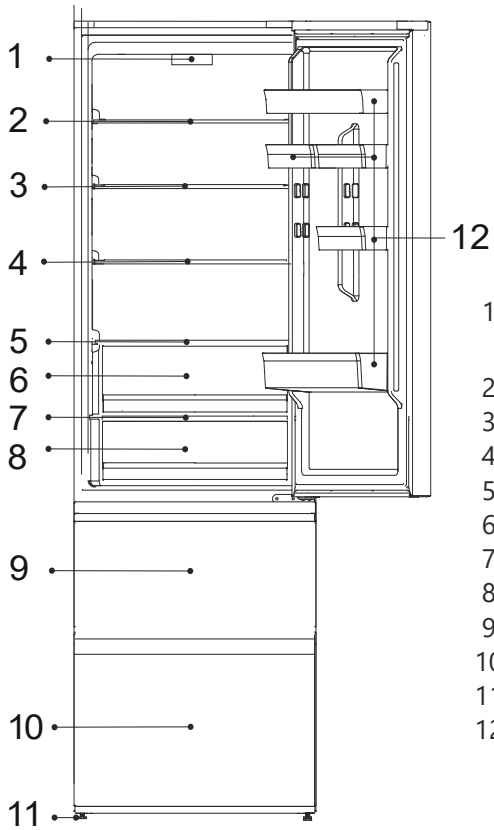

1-Control pannel and Refrigerator LED lamp
2-Glass shelf
3-Glass shelf
4-Glass shelf
5-Glass shelf
6-Freshbox drawer
7-drawer cover
8-Fresh 0°C zone drawer
9-Upper freezer storage drawer
10-Lower freezer storage drawer
11-Adjustable feet
12-Door balcony

CONTENTS

HINWEIS

Aufgrund von technischen Änderungen und unterschiedlichen Modellen können einige der Abbildungen in dieser Anleitung von Ihrem Modell abweichen.
(HTW5618DN*, HTW5618CN*, HTW5618EN*)

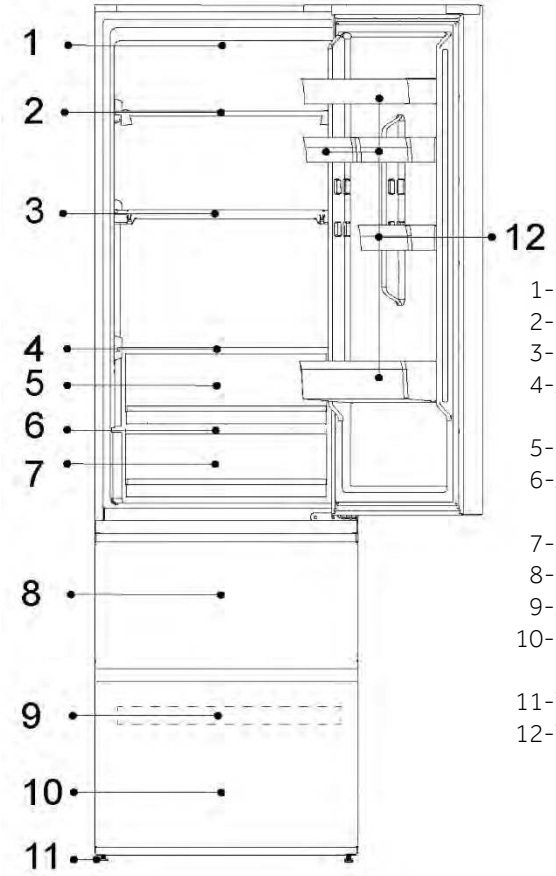

1-LED-Lampe für den Kühlschrank
2-Flaschenregal
3-Klappbarer Einlegeboden
4-Abdeckung für die Humidity Zone-Schublade
5-Humidity Zone-Schublade
6-Abdeckung für die My Zone-Schublade
7-My Zone-Schublade
8-Obere Gefrierschrank-Schublade
9-Ablage Gefrierfach
10-Untere Gefrierschrank-Schublade
11-Verstellbare Füße
12-Türfach

HINWEIS

Aufgrund von technischen Änderungen und unterschiedlichen Modellen können einige der Abbildungen in dieser Anleitung von Ihrem Modell abweichen.
(HTW3620DN*)

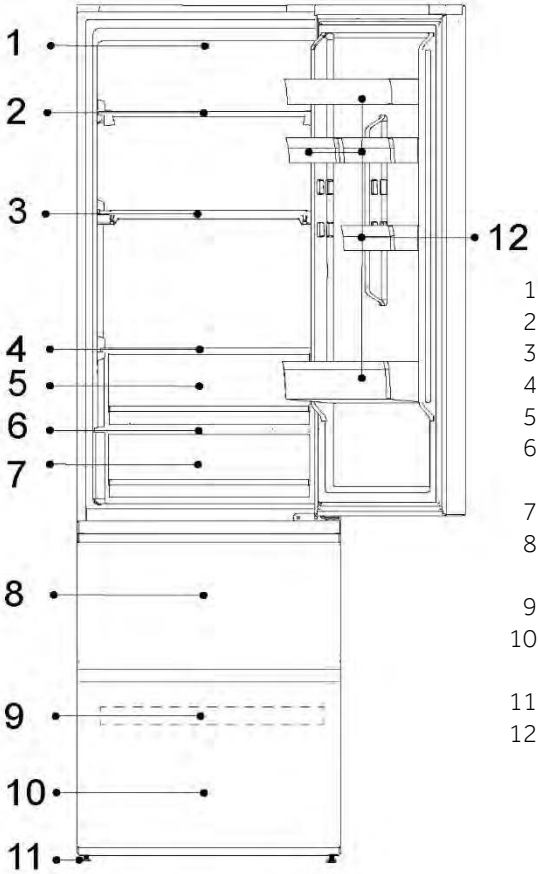

1-LED-Lampe für den Kühlschrank
2-Einlegeboden aus Glas
3-Einlegeboden aus Glas
4-Einlegeboden aus Glas
5-Einlegeboden aus Glas
6-Abdeckung für die My Zone-Schublade
7-My Zone-Schublade
8-Obere Gefrierschrank-Schublade
9-Ablage Gefrierfach
10-Untere Gefrierschrank-Schublade
11-Verstellbare Füße
12-Türfach

HINWEIS

Aufgrund von technischen Änderungen und unterschiedlichen Modellen können einige der Abbildungen in dieser Anleitung von Ihrem Modell abweichen.
(HTW3618DN*, HTW3618CN*,HTW3618EN*)

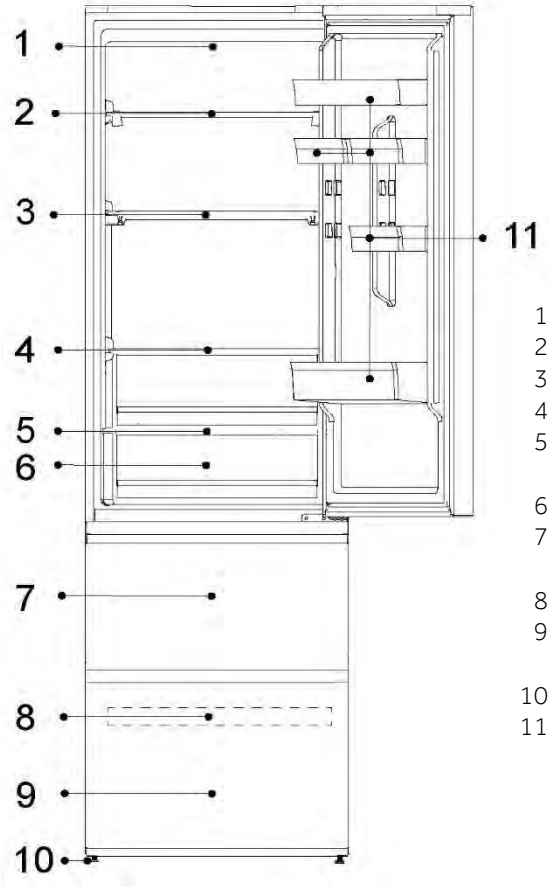

1-LED-Lampe für den Kühlschrank
2-Einlegeboden aus Glas
3-Einlegeboden aus Glas
4-Einlegeboden aus Glas
5-Abdeckung für die My Zone-Schublade
6-My Zone-Schublade
7-Obere Gefrierschrank-Schublade
8-Ablage Gefrierfach
9-Untere Gefrierschrank-Schublade
10-Verstellbare Füße
11-Türfach

CONTENTS

HINWEIS

Aufgrund von technischen Änderungen und unterschiedlichen Modellen können einige der Abbildungen in dieser Anleitung von Ihrem Modell abweichen.
(HTR3618CN*, HTR3618EN*)

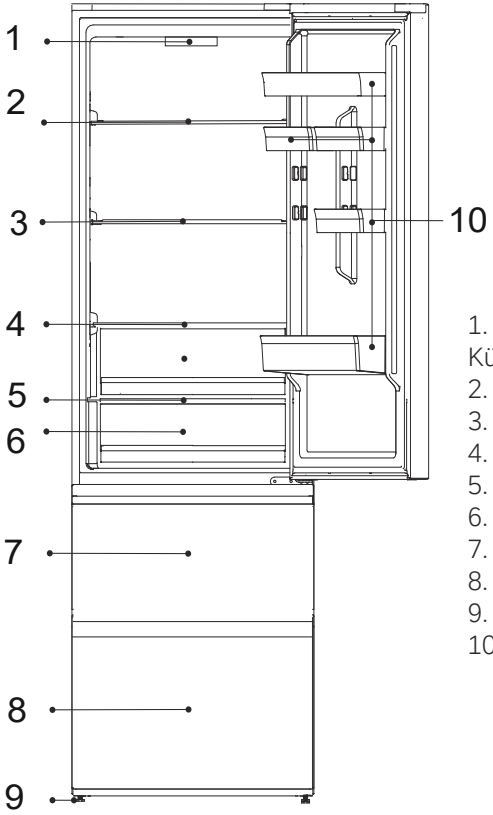

1. Bedienfeld und LED-Kühlschranklampe
2. Glasablage
3. Glasablage
4. Glasablage
5. Schubladenabdeckung
6. Frischeschublade (0 °C)
7. Oberes Gefrierfach
8. Unteres Gefrierfach
9. Verstellbare Füße
10. Türbalkon

HINWEIS

Aufgrund von technischen Änderungen und unterschiedlichen Modellen können einige der Abbildungen in dieser Anleitung von Ihrem Modell abweichen. (HDPW5620DN*, HDPW5620CN*, HDPW5620AN*, HDPW5620BN*)

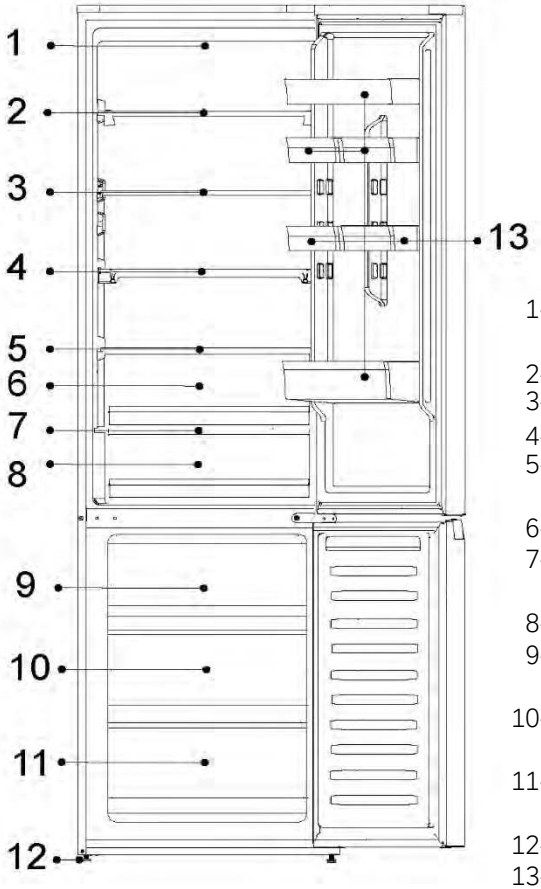

1-LED-Lampe für den Kühlschrank
2-Einlegeboden aus Glas
3-Einlegeboden aus Glas
4-Einlegeboden aus Glas
5-Abdeckung für die Humidity Zone-Schublade
6-Humidity Zone-Schublade
7-Abdeckung für die My Zone-Schublade
8-My Zone-Schublade
9-Obere Gefrierschrank-Schublade
10-Mittlere Gefrierschrank-Schublade
11-Untere Gefrierschrank-Schublade
12-Verstellbare Füße
13-Türfach

CONTENTS

HINWEIS

Aufgrund von technischen Änderungen und unterschiedlichen Modellen können einige der Abbildungen in dieser Anleitung von Ihrem Modell abweichen. (HDPW7620AN*, HDPW7620AAN*)

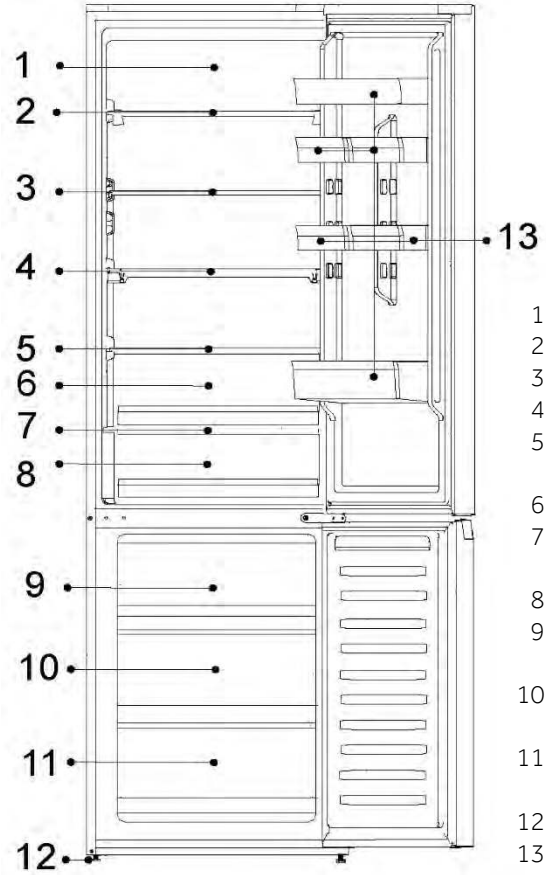

1-Tageslicht-LED-System
2-Flaschenregal
3-Einlegeboden aus Glas
4-Klappbarer Einlegeboden
5-Abdeckung für die Humidity Zone-Schublade
6-Humidity Zone-Schublade
7-Abdeckung für die My Zone-Schublade
8-My Zone-Schublade
9-Obere Gefrierschrank-Schublade
10-Mittlere Gefrierschrank-Schublade
11-Untere Gefrierschrank-Schublade
12-Verstellbare Füße
13-Türfach

HINWEIS

Aufgrund von technischen Änderungen und unterschiedlichen Modellen können einige der Abbildungen in dieser Anleitung von Ihrem Modell abweichen. (HDPW5618DN*, HDPW5618CN*)

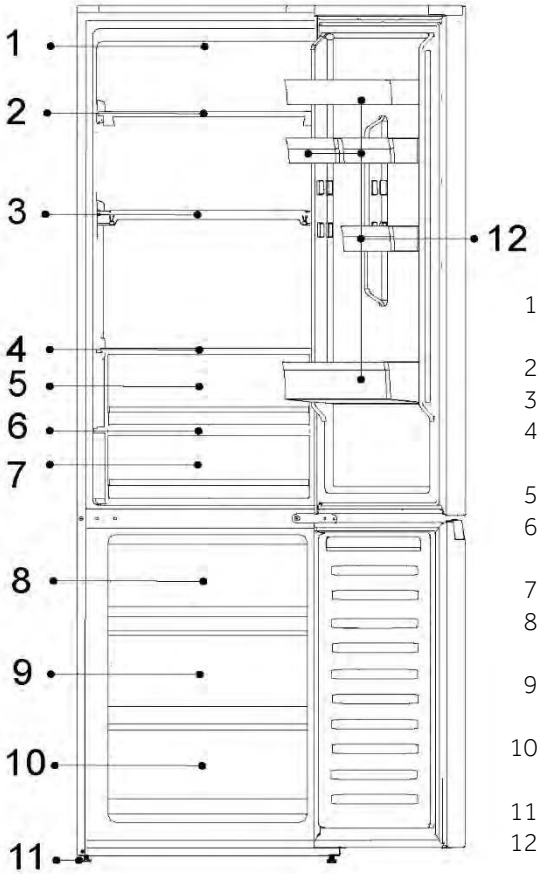

1-LED-Lampe für den Kühlschrank
2-Flaschenregal
3-Klappbarer Einlegeboden
4-Abdeckung für die Humidity Zone-Schublade
5-Humidity Zone-Schublade
6-Abdeckung für die My Zone-Schublade
7-My Zone-Schublade
8-Obere Gefrierschrank-Schublade
9-Mittlere Gefrierschrank-Schublade
10-Untere Gefrierschrank-Schublade
11-Verstellbare Füße
12-Türfach

CONTENTS

HINWEIS

Aufgrund von technischen Änderungen und unterschiedlichen Modellen können einige der Abbildungen in dieser Anleitung von Ihrem Modell abweichen. (HDPW3620DN*, HDPW3620CN*,EHD3PWDNPD206)

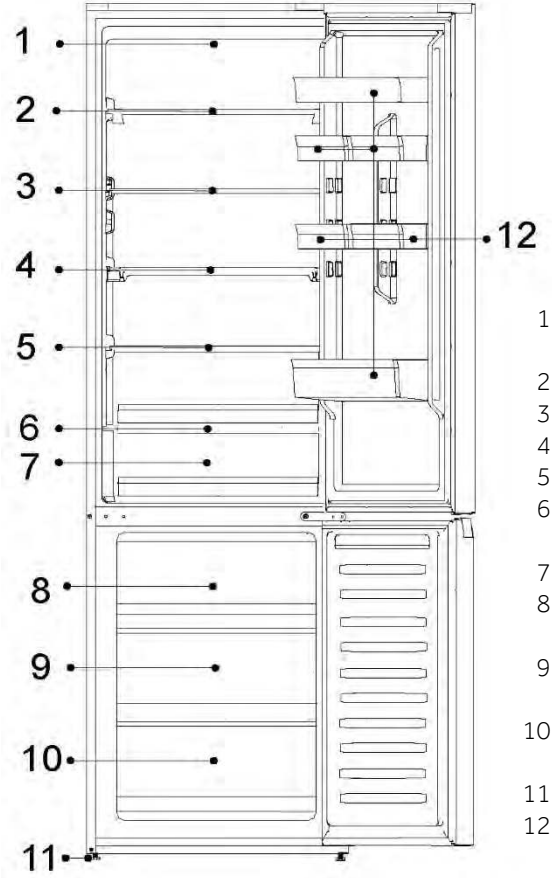

1-LED-Lampe für den Kühlschrank
2-Einlegeboden aus Glas
3-Einlegeboden aus Glas
4-Einlegeboden aus Glas
5-Einlegeboden aus Glas
6-Abdeckung für die My Zone-Schublade
7-My Zone-Schublade
8-Obere Gefrierschrank-Schublade
9-Mittlere Gefrierschrank-Schublade
10-Untere Gefrierschrank-Schublade
11-Verstellbare Füße
12-Türfach

HINWEIS

Aufgrund von technischen Änderungen und unterschiedlichen Modellen können einige der Abbildungen in dieser Anleitung von Ihrem Modell abweichen. (HDPW3618DN*,EHD3PWDNP*186)

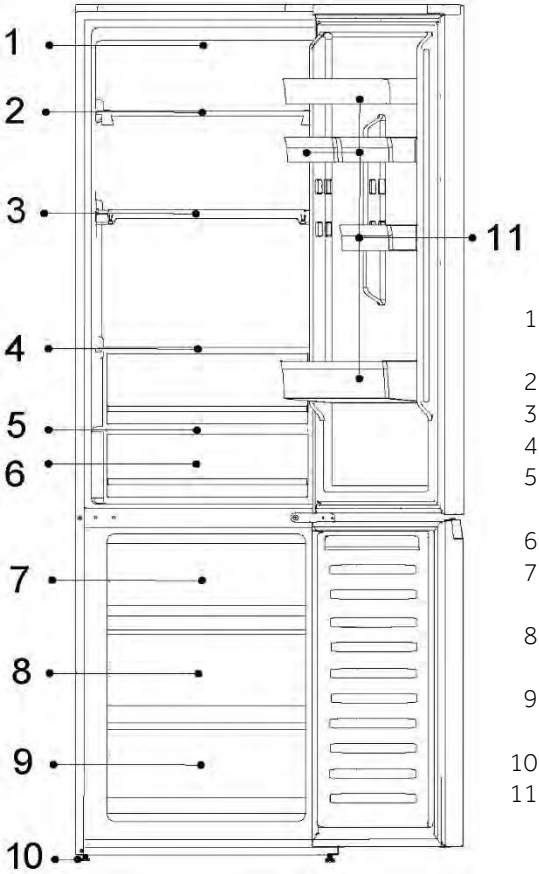

1-LED-Lampe für den Kühlschrank
2-Einlegeboden aus Glas
3-Einlegeboden aus Glas
4-Einlegeboden aus Glas
5-Abdeckung für die My Zone-Schublade
6-My Zone-Schublade
7-Obere Gefrierschrank-Schublade
8-Mittlere Gefrierschrank-Schublade
9-Untere Gefrierschrank-Schublade
10-Verstellbare Füße
11-Türfach

HINWEIS

Aufgrund von technischen Änderungen und unterschiedlichen Modellen können einige der Abbildungen in dieser Anleitung von Ihrem Modell abweichen.
(HDPR1618AN*,HDPR1618CN*)

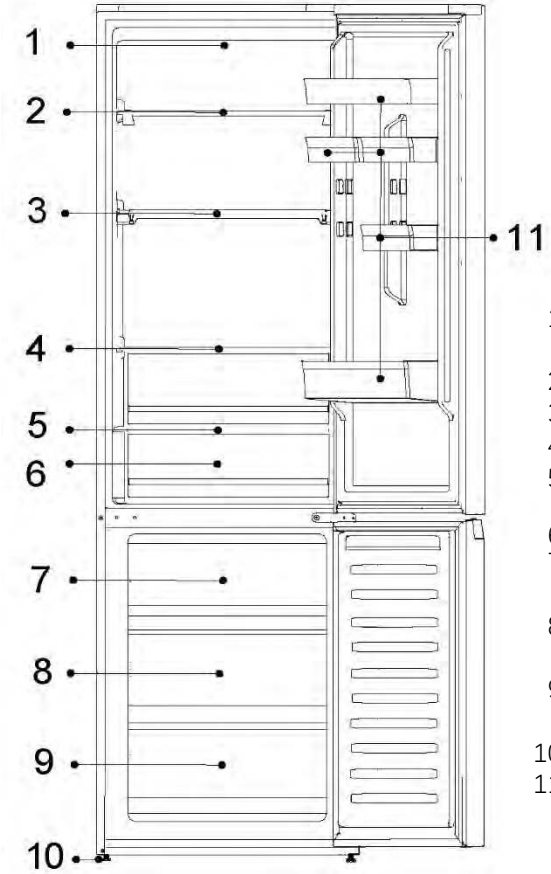

1-LED-Lampe für den Kühlschrank
2-Einlegeboden aus Glas
3-Einlegeboden aus Glas
4-Einlegeboden aus Glas
5-FRESH 0°C Schubladenabdeckung
6-FRESH 0°C Schublade
7-Obere Gefrierschrank-Schublade
8-Mittlere Gefrierschrank-Schublade
9-Untere Gefrierschrank-Schublade
10-Verstellbare Füße
11-Türfach

HINWEIS

Aufgrund von technischen Änderungen und unterschiedlichen Modellen können einige der Abbildungen in dieser Anleitung von Ihrem Modell abweichen.
(HDPR1620AN*)

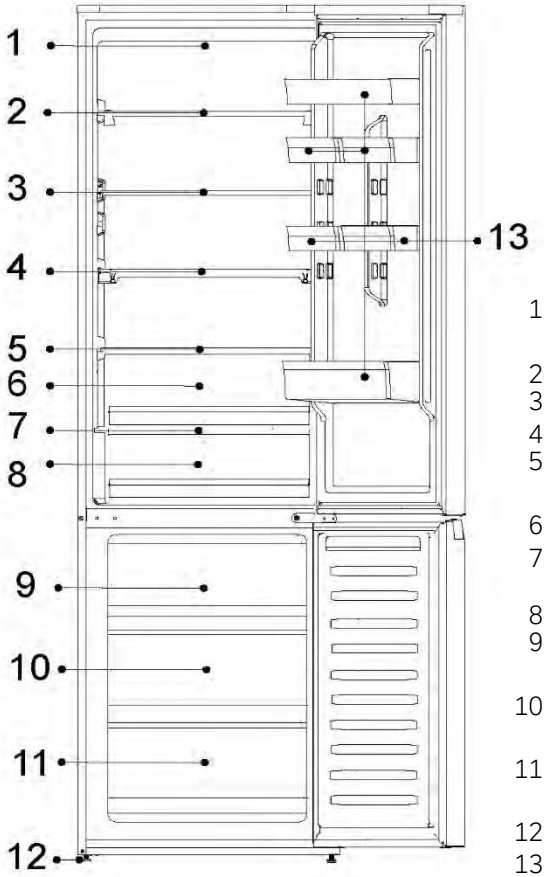

1-LED-Lampe für den Kühlschrank
2-Einlegeboden aus Glas
3-Einlegeboden aus Glas
4-Einlegeboden aus Glas
5-Abdeckung für die Humidity Zone-Schublade
6-Humidity Zone-Schublade
7-FRESH 0°C Schubladenabdeckung
8-FRESH 0°C Schublade
9-Obere Gefrierschrank-Schublade
10-Mittlere Gefrierschrank-Schublade
11-Untere Gefrierschrank-Schublade
12-Verstellbare Füße
13-Türfach

HINWEIS

Aufgrund von technischen Änderungen und unterschiedlichen Modellen können einige der Abbildungen in dieser Anleitung von Ihrem Modell abweichen.
(HDPR3620CN*)

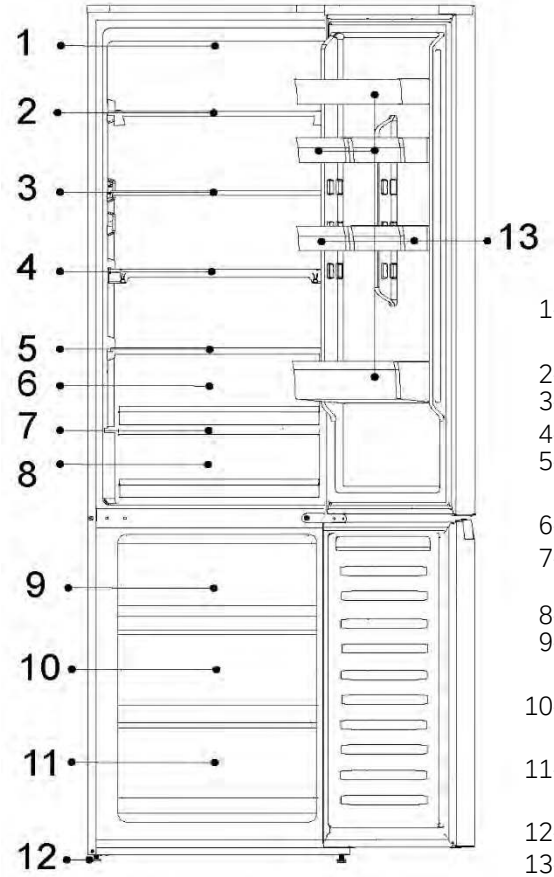

1-LED-Lampe für den Kühlschrank
2-Einlegeboden aus Glas
3-Einlegeboden aus Glas
4-Einlegeboden aus Glas
5-Abdeckung für die Humidity Zone-Schublade
6-Humidity Zone-Schublade
7-FRESH 0°C Schubladenabdeckung
8-FRESH 0°C Schublade
9-Obere Gefrierschrank-Schublade
10-Mittlere Gefrierschrank-Schublade
11-Untere Gefrierschrank-Schublade
12-Verstellbare Füße
13-Türfach

Bedienfeld

CONTENTS

BBedienfeld: (Gängige Modelle, außer HDPR1618ANPK, HDPR1620ANPK, HDPRE1618CNPK)

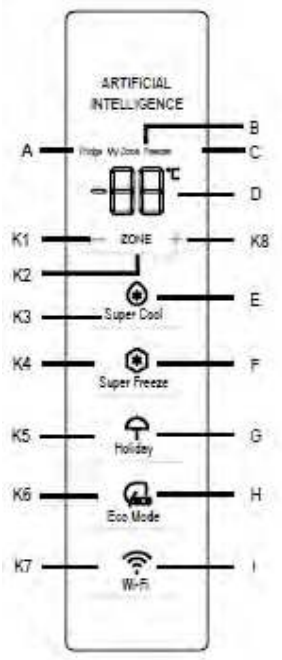

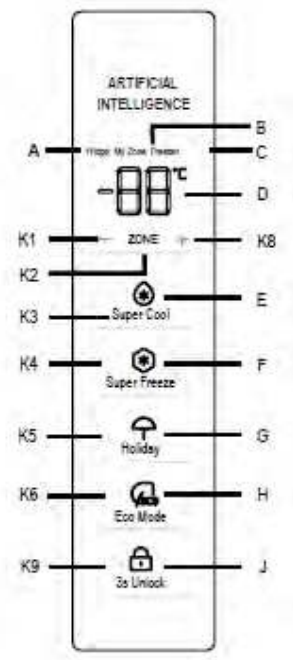

Anzeigen:

A Kühlfach
B Kühlfach (My Zone)
C Gefrierfach
D Temperaturanzeige
E Super Cool-Funktion
F Super Freeze-Funktion
G Holiday-Funktion
H Eco Mode-Funktion
I Wi-Fi-Funktion
J Entsperrfunktion

Tasten:

K1 Temperatur absenken
K2 Auswahl von Fridge, My Zone und Freezer
K3 Super Cool-Funktion ein/aus
K4 Super Freeze-Funktion ein/aus
K5 Holiday-Funktion ein/aus
K6 Eco Mode-Funktion ein/aus
K7 Wi-Fi-Funktion ein/aus
K8 Temperatur erhöhen
K9 3s Entsperren ein/aus

Vor der ersten Inbetriebnahme

Entfernen Sie sämtliches Verpackungsmaterial, bewahren Sie es außerhalb der Reichweite von Kindern auf und entsorgen Sie es umweltfreundlich.
Reinigen Sie die Innen- und Außenseite des Geräts sowie den Innenraum und das Zubehör mit Wasser und einem milden Reinigungsmittel, und trocknen Sie es mit einem weichen Tuch gut ab.
Warten Sie, nachdem Sie den Kühlschrank ausgerichtet und gereinigt haben, mindestens 2 Stunden, bevor Sie ihn an die Stromversorgung anschließen. Siehe Abschnitt INSTALLATION.
Kühlen Sie die Fächer auf hoher Stufe vor, bevor Sie die Lebensmittel einlegen. Die Super Freeze-Funktion sorgt für eine schnelle Abkühlung des Gefrierfachs.

Bedienfeld

Bedienfeld: Speziell für HTW7620DNGB

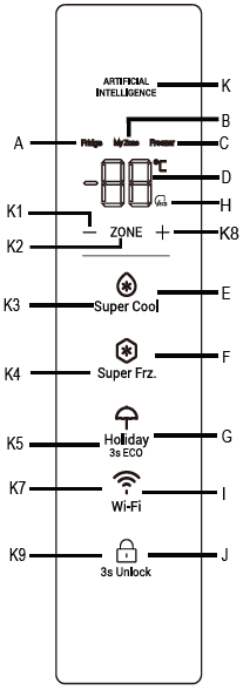

Anzeigen:

A Kühlfach
B Kühlfach (My Zone)
C Gefrierfach
D Temperaturanzeige
E Super Cool-Funktion
F Super Freeze-Funktion
G Holiday-Funktion
H Eco Mode-Funktion
I Wi-Fi-Funktion
J Entsperrfunktion
K AI logo

Tasten:

K1 Temperatur absenken
K2 Auswahl von Fridge, My Zone und Freezer
K3 Super Cool-Funktion ein/aus
K4 Super Freeze-Funktion ein/aus
K5 Holiday-Funktion ein/aus K7 Wi-Fi-Funktion ein/aus
K8 Temperatur erhöhen
K9 Entsperren ein/aus

Vor der ersten Inbetriebnahme

Entfernen Sie sämtliches Verpackungsmaterial, bewahren Sie es außerhalb der Reichweite von Kindern auf und entsorgen Sie es umweltfreundlich.
Reinigen Sie die Innen- und Außenseite des Geräts sowie den Innenraum und das Zubehör mit Wasser und einem milden Reinigungsmittel, und trocknen Sie es mit einem weichen Tuch gut ab.
Warten Sie, nachdem Sie den Kühlschrank ausgerichtet und gereinigt haben, mindestens 2 Stunden, bevor Sie ihn an die Stromversorgung anschließen. Siehe Abschnitt INSTALLATION.
Kühlen Sie die Fächer auf hoher Stufe vor, bevor Sie die Lebensmittel einlegen. Die Super Freeze-Funktion sorgt für eine schnelle Abkühlung des Gefrierfachs.

Bedienfeld (speziell für HDPR1618*, HDPR1620*,HDPR3618*,HDPR3620*) HTR3618*,HTR3620*.

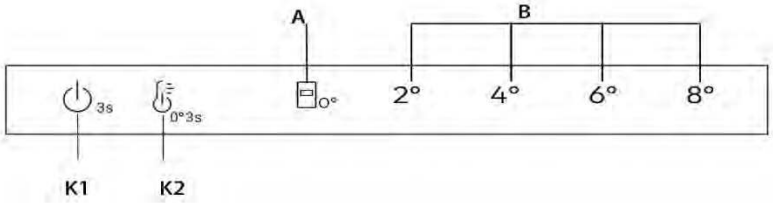

Tasten

K1 Die Ein/Aus-Taste, zum Ein- und Ausschalten des Geräts.

K2 Temperaturwahl/Feinabstimmung

EIN/AUS-Taste, zum Ein- und Ausschalten der Funktion „Fresh 0°C".

Anzeigen

A Fresh 0°C

B Temperaturanzeige Kühlschrank

Vor der ersten Inbetriebnahme

- ► Entfernen Sie sämtliches Verpackungsmaterial, bewahren Sie es außerhalb der Reichweite von Kindern auf und entsorgen Sie es umweltfreundlich.
- ► Reinigen Sie die Innen- und Außenseite des Geräts sowie den Innenraum und das Zubehör mit Wasser und einem milden Reinigungsmittel, und trocknen Sie es mit einem weichen Tuch gut ab.
- ► Warten Sie, nachdem Sie den Kühlschrank ausgerichtet und gereinigt haben, mindestens 2 Stunden, bevor Sie ihn an die Stromversorgung anschließen. Siehe Abschnitt INSTALLATION.
- ► Kühlen Sie die Fächer auf hoher Stufe vor, bevor Sie die Lebensmittel einlegen.

Mechanische Tasten

Die Tasten auf dem Bedienfeld sind mechanische Tasten.

Gerät ein-/ausschalten

Das Gerät ist sofort in Betrieb, wenn es an die Stromversorgung angeschlossen wird. Beim ersten Einschalten des Kühlschranks leuchtet die Anzeige „4°" von „B" (Kühlschranktemperaturanzeige) und die Anzeige „0°" der 0°C Schublade auf. Die Kühlschranktemperatur und die Gefrierschranktemperatur werden automatisch auf 4°C bzw. -20°C eingestellt, wenn die 0°C Schublade in Betrieb genommen wird.

HINWEIS

Das Gerät ist auf die empfohlene Temperatur von 4°C voreingestellt. Falls gewünscht, können Sie diese Temperatur manuell ändern.

Türöffnungsalarm

Wenn die Kühlschranktür länger als 3 Minuten geöffnet ist, ertönt der Türöffnungsalarm.

Der Alarm kann durch Schließen der Tür ausgeschaltet werden. Wenn die Tür länger als 7 Minuten geöffnet bleibt, schalten sich das Licht im Inneren des Kühlschranks und die Beleuchtung des Bedienfelds automatisch aus.

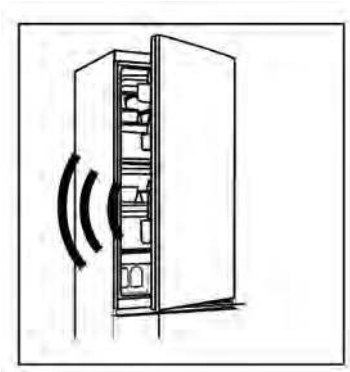

Einschalten/Ausschalten

Wenn das Gerät eingeschaltet ist, drücken Sie die Taste K1 drei Sekunden lang. Das Gerät geht in den Standby-Modus, der Kompressor hört auf zu arbeiten und das Licht erlischt. Wenn das Gerät im Standby-Modus ist, drücken Sie die Taste K1 drei Sekunden lang. Das Gerät schaltet sich ein, der Kompressor arbeitet und das Licht leuchtet.

Temperatur einstellen

Die Temperaturen im Inneren werden durch folgende Faktoren beeinflusst:

Umgebungstemperatur

Häufigkeit der Türöffnung

Menge der gelagerten Lebensmittel

Installation des Geräts

Einstellen der Temperatur für das Kühl-/Gefrierfach

1. Drücken Sie die Taste „K2" (Auswahl der Kühlschranktemperatur), um die Kühlschranktemperatur einzustellen.
2. Die Anzeige „B" (Kühlschranktemperaturanzeige) leuchtet abwechselnd wie unten dargestellt.

2° → 4° → 6° → 8°

3. Nach etwa 3 Sekunden wird die Einstellung bestätigt.
4. Sie die Kühlschranktemperatur auf dem Bedienfeld auswählen, ist die entsprechende Temperatur für den Gefrierschrank 2°(-22°C) → 4°(-20°C) → 6°(-18°C) → 8°(-16°C).

Feinabstimmung

Der Feinabstimmungsmodus bietet sieben Möglichkeiten der Temperatureinstellung, wie z. B. 2°, 3°(2° 4°), 4°, 5°(4° 6°), 6°, 7°(6° 8°), 8°.

So verwenden Sie die Feinabstimmungsfunktion:

1. Drücken Sie die K2-Taste 8 Sekunden lang, um in den Auswahlmodus für die Feinabstimmung zu gelangen. Wenn das Gerät in den Modus wechselt, ertönt ein akustisches Signal und die LED der aktuell gewählten Kühlstufe leuchtet auf.
2. Durch Drücken der Taste K2 wird die Feineinstellung erhöht und bei jedem Drücken leuchtet die Anzeige „B" (Kühlschranktemperaturanzeige) abwechselnd wie unten dargestellt.

2° → 3°(2° 4°) → 4°C → 5°(4° 6°) → 6° → 7°(6° 8°) → 8°

3. Wenn 3 Sekunden lang keine Taste gedrückt wird, verlässt das System automatisch den Auswahlmodus für die Feinabstimmung. Die Einstellung der Feinabstimmung wird gespeichert und die LED der gewählten Kühlschranktemperatur bleibt an.
4. Wenn die Feinabstimmung erneut aktiviert wird, beginnt die Einstellung mit dem zuvor gespeicherten Wert.

„Fresh 0°C"-Schublade

Um in den Modus **„Fresh 0°C"** zu gelangen, drücken Sie bei geöffneter Kühlschranktür drei Sekunden lang die Taste K2 mit einem akustischen Signal. Die Anzeige „0°" leuchtet auf, die Temperatur für die Funktion „Fresh 0°C" liegt bei 0°C.

Um den Modus **„Fresh 0°C"** zu verlassen, drücken Sie bei geöffneter Kühlschranktür 3 Sekunden lang die Taste K2; es ertönt ein akustisches Signal und die Anzeige „0°" erlischt; die Temperatur der „0°"-Schublade ändert sich mit der Temperatur der Kühlung.

HINWEIS

1. Wenn das Gerät in den Feinabstimmungsmodus geht, leuchtet in der Anzeige „B" (Kühlschranktemperaturanzeige) gleichzeitig 2° und 4° auf und die Kühlschranktemperatur liegt bei 3°. Es leuchten gleichzeitig 4° und 6° auf und die Kühlschranktemperatur liegt bei 5°. Wenn gleichzeitig 6° und 8° aufleuchten, liegt die Kühlschranktemperatur bei 7°.
2. Wenn die Raumtemperatur unter 8 °C liegt und sich die Kühlung im 2°-Modus befindet, liegt die Temperatur der Fresh 0°C-Schublade bei 0°C, unabhängig davon, ob der **„0°"**-Modus aktiv ist oder nicht.

Sensor-Tasten

Die Tasten auf dem Bedienfeld sind Sensortasten, die schon bei leichter Berührung mit dem Finger ansprechen.

Gerät ein-/ausschalten

Das Gerät ist sofort in Betrieb, wenn es an die Stromversorgung angeschlossen wird.

Wenn das Gerät zum ersten Mal eingeschaltet wird, zeigt die Temperaturanzeige „D" die voreingestellten Werte an (siehe Hinweis unten).

HINWEIS

Das Gerät ist auf die empfohlene Temperatur von 5 °C (Kühlschrank) und -18 °C (Gefrierschrank) voreingestellt. Die My Zone-Temperatur ist auf etwa 2 °C voreingestellt. Dies sind die empfohlenen Einstellungen. Falls gewünscht, können Sie diese Temperatur manuell ändern.

Türöffnungsalarm

Wenn die Kühlschranktür länger als 3 Minuten geöffnet ist, ertönt der Türöffnungsalarm.

Der Alarm kann durch Schließen der Tür ausgeschaltet werden. Wenn die Tür länger als 7 Minuten geöffnet bleibt, schalten sich das Licht im Inneren des Kühlschranks und die Beleuchtung des Bedienfelds automatisch aus.

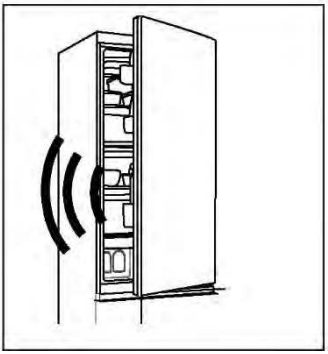

Temperatur einstellen

Die Temperaturen im Inneren werden durch folgende Faktoren beeinflusst:

- ► Umgebungstemperatur
- ► Häufigkeit der Türöffnung
- ► Menge der gelagerten Lebensmittel
- ► Installation des Geräts

Einstellen der Temperatur für den Kühlschrank

1. Drücken Sie die Taste „K2" (Auswahl Fridge/(My Zone)/Freezer), um das Kühlfach auszuwählen. Die Symbole „A" (Kühlfach) und „D" (Temperaturanzeige) leuchten.

2. Drücken Sie die Taste „K1/K8", um die Temperatur des Kühlschranks einzustellen.

Die Temperatur steigt in Schritten von 1°C, von mindestens 2°C bis höchstens 8°C. Die optimale Temperatur im Kühlschrank beträgt 5 °C. Kältere Temperaturen bedeuten unnötigen Energieverbrauch.

3. Nach etwa 5 Sekunden leuchtet das Temperatursymbol „D" (Temperaturanzeige) dauerhaft und die Einstellung ist bestätigt.

Einstellen der Temperatur für den Gefrierschrank

1. Drücken Sie die Taste „K2" (Auswahl Fridge/(My Zone)/Freezer), um das Gefrierfach zu wählen. Das °C-Symbol „C" (Gefrierfach) und „D" (Temperaturanzeige) leuchten hell.

2. Drücken Sie die Taste „K1/K8", um die Temperatur des Gefrierschranks einzustellen.

Die Temperatur steigt in Schritten von 1 °C, von mindestens -24 °C bis höchstens -16 °C. Die optimale Temperatur im Gefrierschrank beträgt -18 °C. Kältere Temperaturen bedeuten unnötigen Energieverbrauch.

3. Nach etwa 5 Sekunden leuchtet das Temperatursymbol „D" (Temperaturanzeige) dauerhaft und die Einstellung ist bestätigt.

Einstellen der Temperatur für My Zone

Der Kühlschrank ist mit einer My Zone-Schublade ausgestattet. Je nach den Anforderungen an die Lagerung von Lebensmitteln kann die am besten geeignete Temperatur gewählt werden, um den optimalen Nährwert der Lebensmittel zu erhalten.

1. Drücken Sie die Taste „K2" (Auswahl Fridge/(My Zone)/Freezer), um das My Zone-Fach auszuwählen. Die Symbole „B" (My Zone-Fach) und „D" (Temperaturanzeige) leuchten.

2. Drücken Sie die Taste „K1/K8", um die Temperatur für My Zone einzustellen.

Die Temperatur steigt in Schritten von 1 °C, von mindestens 0 °C bis höchstens 5 °C.

3. Nach etwa 5 Sekunden leuchtet das Temperatursymbol „D" (Temperaturanzeige) dauerhaft und die Einstellung ist bestätigt.

HINWEIS

1. Sie können die Temperatur des My Zone-Fachs auf die mittlere Stufe (2 °C) einstellen, um Ihre Lebensmittel bei optimalen Bedingungen zu lagern.
2. Aufgrund des unterschiedlichen Wassergehalts von Fleisch werden einige Fleischsorten mit mehr Feuchtigkeit bei Temperaturen unter 0 °C eingefroren. Daher sollte frisch aufgeschnittenes Fleisch in der My Zone-Schublade bei Temperaturen von mindestens 0 °C gelagert werden.
3. Kälteempfindliche Früchte wie Ananas, Avocados, Bananen, Grapefruits und Gemüse wie Kartoffeln, Auberginen, Bohnen, Gurken, Zucchini und Tomaten sowie Käse sollten nicht in der My Zone-Schublade gelagert werden.
4. Wenn die Kühlschranktemperatur niedriger ist als die My Zone-Temperatur, ist es normal, dass die My Zone-Temperatur niedriger ist als die eingestellte My Zone-Temperatur.
5. Wenn die Raumtemperatur unter 8°C liegt, ist die Temperatur der My Zone-Schublade immer nahe 0°C.

HINWEIS

Wenn nach der Temperatureinstellung innerhalb von 5 Sekunden weitere Tasten gedrückt werden, wird die aktuelle Temperatureinstellung sofort bestätigt. Wenn innerhalb von 5 Sekunden keine Tastenbetätigung erfolgt, wird die aktuell eingestellte Temperatur angezeigt, bis der Bildschirm erlischt.

HINWEIS

Die Temperatur des Kühl- und Gefrierschranks und der My Zone kann über die App angepasst werden. Die Temperatur kann mit einer Empfindlichkeit von 1 °C eingestellt werden.

HINWEIS

Die Anzeigetafeln von HDPR3618DNPKMA und HDPR3618DNPDMA verfügen über eine Sperrfunktion. Wenn die Kühlschranktür geschlossen ist und die Anzeigetafel 30 Sekunden lang nicht bedient wird, wird die Anzeigetafel automatisch gesperrt. Benutzer können zwischen Sperr- und Entsperrzustand wechseln, indem sie die Taste K9 3 Sekunden lang gedrückt halten, wenn die Anzeigetafel aufleuchtet.

Super Cool-Funktion

1. Es wird empfohlen, die Super Cool-Funktion einzuschalten, wenn eine große Menge an Lebensmitteln gelagert werden soll (z. B. nach dem Einkauf). Die Super Cool-Funktion beschleunigt die Abkühlung frischer Lebensmittel und schützt die bereits gelagerte Ware vor unerwünschter Erwärmung.
2. Drücken Sie Taste „K3“ oder schalten Sie sie über die App ein; das Symbol „E“ (Super Cool-Funktion) leuchtet und die Funktion ist aktiviert.

HINWEIS

1. Das Gerät beendet die „Super Cool-Funktion" nach 6 Stunden oder nach Drücken der Taste „K3", wenn das Symbol „E" (Super Cool-Funktion) leuchtet. Wahlweise kann sie über die App ausgeschaltet werden.
2. Wenn im „Super Cool"-Modus die Temperatur des Kühlfachs eingestellt wird, blinkt das Symbol „E" (Super Cool-Funktion), um anzuzeigen, dass dieser Vorgang nicht durchgeführt werden kann.

Super Freeze-Funktion

1. Frische Lebensmittel sollten so schnell wie möglich bis zum Kern eingefroren werden. So bleiben der beste Nährwert, das Aussehen und der Geschmack erhalten. Die Super Freeze-Funktion beschleunigt das Einfrieren frischer Lebensmittel und schützt die bereits gelagerte Ware vor unerwünschter Erwärmung. Wenn Sie einmal eine große Menge an Lebensmitteln einfrieren müssen, empfiehlt es sich, die Super Freeze-Funktion bereits 24 Stunden vorher zu aktivieren.
2. Drücken Sie Taste „K4" (Einstellung der Super Freeze-Funktion) oder schalten Sie sie über die App ein; das Symbol „F" (Super Freeze-Funktion) leuchtet und die Funktion ist aktiviert.

HINWEIS

1. Das Gerät beendet die „Super Freeze-Funktion" nach 50 Stunden oder nach Drücken der Taste „K4", wenn das Symbol „F" (Super Freeze-Funktion) leuchtet. Wahlweise kann sie über die App ausgeschaltet werden.
2. Wenn im „Super Freeze"-Modus die Temperatur des Gefrierfachs eingestellt wird, blinkt das Symbol „F" (Super Freeze-Funktion), um anzuzeigen, dass dieser Vorgang nicht durchgeführt werden kann.

Holiday-Funktion

Die Holiday-Funktion kann verwendet werden, um den Energieverbrauch des Geräts zu reduzieren, wenn es nicht regelmäßig benutzt wird. Wenn die Funktion eingeschaltet ist, wird der Kühlschrank ausgeschaltet, während der Gefrierschrank normal weiterarbeitet. Die Funktion stellt die Kühlschranktemperatur dauerhaft auf 17 °C ein.

So kann die Tür des leeren Kühlschranks auch bei längerer Abwesenheit (z. B. im Urlaub) geschlossen bleiben, ohne dass Geruch oder Schimmel entsteht. Das Gefrierfach kann nach Bedarf eingestellt werden.

1. Drücken Sie die Taste „K5" (Holiday-Funktion ein/aus) oder wählen Sie die Funktion in der App aus; das Symbol „G" (Holiday-Funktion) leuchtet und die Funktion ist aktiviert.

2. Die Funktion kann durch erneutes Drücken der Taste „K5“ (Holiday-Funktion ein/aus), Einstellen der Kühlschranktemperatur, durch eine andere Eingabe oder durch Ausschalten über die App deaktiviert werden.

HINWEIS

1. Während die Holiday-Funktion aktiviert ist, sollten keine Lebensmittel im Kühlschrank gelagert werden. Die Temperatur von 17 °C ist für die Lagerung von Lebensmitteln zu hoch.
2. Wenn die Holiday-Funktion aktiviert ist, bleibt das Symbol der My Zone aus und die Kühlschrankfunktion ist gesperrt. Wenn die Temperatur des Kühlschranks dennoch eingestellt wird, blinkt das Symbol „G“ (Holiday-Funktion), um anzuzeigen, dass dieser Vorgang nicht durchgeführt werden kann.

Eco Mode-Funktion

Die Eco Mode-Funktion kann aktiviert werden, um die Leistung des Geräts zu optimieren und gleichzeitig die beste Lagerung von Lebensmitteln zu erreichen. Wenn Sie keine besonderen Anforderungen an die Lagerung haben, empfehlen wir Ihnen, die Eco Mode-Funktion zu verwenden.

In diesem Modus beträgt die Kühlschranktemperatur 5 °C und die Gefrierschranktemperatur -18 °C.

1. Drücken Sie die Taste „K6“ (Eco Mode-Funktion ein/aus) oder wählen Sie die Funktion in der App aus.
2. Das Symbol „H“ (Eco Mode-Funktion) leuchtet und die Funktion ist aktiviert.

Durch Wiederholung der obigen Schritte oder Auswahl einer anderen Funktion oder Ausschalten über die App kann diese Funktion wieder ausgeschaltet werden. Die zuvor eingestellten Kühlstufen werden wiederhergestellt.

HINWEIS

Wenn während der Eco Mode-Funktion die Temperatur des Kühl-/Gefrierfachs eingestellt wird, blinkt das Symbol „H“ (Eco Mode-Funktion), um anzuzeigen, dass dieser Vorgang nicht durchgeführt werden kann.

HINWEIS

Beim Modell HTW7620DNGB besteht die Methode zum Aktivieren/Verlassen des ECO-ECO-Modus darin, die HOLIDAY-Taste länger als 3 Sekunden gedrückt zu halten.

Schritt 1 Laden Sie die hOn-App aus den Stores herunter.

Wi-Fi-Funktion (HDPR3618DNPKMA,HDPR3618DNPDMA ohne WLAN)

1. Folgen Sie den Anweisungen in der App, um die Wi-Fi-Funktion zu konfigurieren.
2. Sobald sie konfiguriert und die Verbindung hergestellt ist, leuchtet das Wi-Fi-Symbol „I" permanent.
3. Wenn die Wi.Fi-Funktion bereits konfiguriert wurde, wird die Verbindung automatisch entsprechend der Konfigurationsinformationen wiederhergestellt, sobald die Wi-Fi-Funktion aktiviert wird.

HINWEIS

1. Um das Wi-Fi auszuschalten, drücken Sie die Wi-Fi-Taste „K7" und das Wi-Fi-Symbol „I" wird ausgeschaltet.
2. Um die Wi-Fi-Funktion einzuschalten und die Konfiguration zu starten, drücken Sie die Wi-Fi-Taste „K7" und das Wi-Fi-Symbol „I" beginnt langsam zu blinken. Wenn Sie die Wi-Fi-Funktion konfigurieren möchten, drücken Sie drei Sekunden lang die Taste „K7". Das Wi-Fi-Symbol blinkt schnell und der Konfigurationsmodus wird aktiviert. Wenn Sie die Wi-Fi-Funktion ausschalten möchten, drücken Sie einmal die Taste „K7". Die oben genannten Schritte werden wiederholt.
3. Wenn das Gerät konfiguriert und die Wi-Fi-Funktion ausgeschaltet wurde, geht der Kühlschrank nicht in den Konfigurationsmodus über, nachdem er wieder an die Stromversorgung angeschlossen wird.

HINWEIS

1. Dieses Gerät ist nicht für die kommerzielle Nutzung bestimmt.
2. Maximale HF-Ausgangsleistung: 2,4 GHz Wi-Fi: 16 dBm.
3. Bluetooth® Low Energy:5dBm; Bluetooth® (BR/EDR):10dBm.
4. Frequenzbandbereich: 2400-2483,5 MHz.

Die Bluetooth®-Wortmarke und -Logos sind eingetragene Marken von Bluetooth SIG, Inc. und jede Verwendung dieser Marken durch Candy Hoover Group SRL erfolgt unter Lizenz. Andere Marken und Markennamen sind Eigentum ihrer jeweiligen Inhaber.

Aufbewahrung im Kühlschrank

- Halten Sie die Temperatur Ihres Kühlschranks unter 5 °C.
- Heiße Lebensmittel vor der Lagerung im Kühlschrank auf Raumtemperatur abkühlen lassen.
- Lebensmittel sollten vor der Lagerung im Kühlschrank gewaschen und abgetrocknet werden.
- Die zu lagernden Lebensmittel sollten gut verpackt und verschlossen sein, um Geruchs- oder Geschmacksveränderungen zu vermeiden.
- Lagern Sie keine übermäßigen Mengen an Lebensmitteln. Lassen Sie Zwischenräume zwischen den Lebensmitteln, damit die kalte Luft zirkulieren kann, um eine bessere und gleichmäßigere Kühlung zu erreichen.
- Lebensmittel, die täglich verzehrt werden, sollten im vorderen Teil des Einlegebodens gelagert werden.
- Lassen Sie Platz zwischen den Lebensmitteln und den Innenwänden, damit die Luft zirkulieren kann. Lagern Sie Lebensmittel niemals an der Rückwand, da sie dort festfrieren könnten. Vermeiden Sie den direkten Kontakt von Lebensmitteln (insbesondere bei öligen oder säurehaltigen Lebensmitteln) mit der Innenauskleidung, da Öl/Säure die Innenauskleidung angreifen kann. Reinigen Sie ölige/säurehaltige Verschmutzungen, wenn Sie sie vorfinden.
- Gefrorene Lebensmittel können im Kühlschrank schonend aufgetaut werden. Das spart Energie.
- Die Reifung von Obst und Gemüse wie Zucchini, Melonen, Papaya, Banane, Ananas usw. kann im Kühlschrank beschleunigt werden. Daher sollten sie nicht im Kühlschrank aufbewahrt werden. Die Reifung von noch grünem Obst kann im Kühlschrank jedoch auch beschleunigt werden. Zwiebeln, Knoblauch, Ingwer und anderes Wurzelgemüse sollten ebenfalls bei Raumtemperatur gelagert werden.
- Unangenehme Gerüche im Inneren des Kühlschranks sind ein Zeichen dafür, dass etwas verschüttet wurde und gesäubert werden muss. Siehe „Pflege und Reinigung".
- Verschiedene Lebensmittel sollten entsprechend ihrer Eigenschaften an verschiedenen Stellen eingeräumt werden.

Einlagerung im Gefrierfach

- Halten Sie die Gefriertemperatur bei -18°C.
- Schalten Sie 24 Stunden vor dem Einfrieren die Super Freeze-Funktion ein. Für kleine Mengen an Lebensmitteln sind 4-6 Stunden ausreichend.
- Heiße Lebensmittel vor der Lagerung im Gefrierschrank auf Raumtemperatur abkühlen lassen.
- In kleine Portionen geschnittene Lebensmittel frieren schneller ein und lassen sich leichter auftauen und garen. Das empfohlene Gewicht für jede Portion beträgt höchstens 2,5 kg.
- Lebensmittel verpacken, bevor Sie sie in den Gefrierschrank legen. Die Außenseite der Verpackung muss trocken sein, um ein

Zusammenkleben der Beutel zu vermeiden. Die Verpackungsmaterialien sollten geruchsfrei, luftdicht, ungiftig und ungiftig sein.

- Damit das Verfallsdatum nicht abläuft, notieren Sie sich das Einfrierdatum, das Verfallsdatum und den Namen des Lebensmittels auf der Verpackung. Unterschiedliche Lebensmittel können unterschiedlich lange gelagert werden.

WARNUNG!

- ▶ Säuren, Laugen, Salze usw. können die Innenfläche des Gefriergeräts angreifen.
- ▶ Legen Sie die Lebensmittel, die diese Stoffe enthalten (z. B. Seefisch), nicht direkt auf die Innenfläche. Ausgetropftes Salzwasser im Gefrierschrank sollte sofort beseitigt werden.
- ▶ Überschreiten Sie nicht die von den Herstellern empfohlene Haltbarkeitsdauer der Lebensmittel. Nehmen Sie nur die benötigte Menge an Lebensmitteln aus dem Gefrierschrank.
- ▶ Verbrauchen Sie aufgetaute Lebensmittel schnell. Aufgetaute Lebensmittel können nicht wieder eingefroren werden, es sei denn, sie wurden erneut durchgegart. Ansonsten können sie ungenießbar sein.
- ▶ Legen Sie keine übermäßigen Mengen an frischen Lebensmitteln in das Gefrierfach. Informieren Sie sich über die Gefrierkapazität des Tiefkühlgeräts. - Siehe TECHNISCHE DATEN oder Daten auf dem Typenschild.
- ▶ Lebensmittel können im Gefrierschrank bei einer Temperatur von mindestens -18 °C je nach Beschaffenheit 2 bis 12 Monate gelagert werden (z. B. Fleisch: 3-12 Monate, Gemüse: 6-12 Monate)
- ▶ Vermeiden Sie beim Einfrieren frischer Lebensmittel den Kontakt mit bereits gefrorenen Lebensmitteln. Es besteht die Gefahr, dass diese auftauen!

Beachten Sie bei der Lagerung von handelsüblicher Tiefkühlware diese Richtlinien:

- Befolgen Sie immer die Richtlinien der Hersteller, die angeben, wie lange die Lebensmittel aufbewahrt werden können. Überschreiten Sie diese Richtlinien nicht!
- Versuchen Sie, die Zeitspanne zwischen Einkauf und Lagerung so kurz wie möglich zu halten, um die Lebensmittelqualität zu erhalten.
- Kaufen Sie Tiefkühlkost, die bei einer Temperatur von -18 °C oder darunter gelagert wurde.
- Vermeiden Sie den Kauf von Lebensmitteln, die Eis oder Reif auf der Verpackung haben. Dies deutet darauf hin, dass die Produkte möglicherweise teilweise aufgetaut und irgendwann wieder eingefroren wurden. Temperaturerhöhungen beeinträchtigen die Qualität der Lebensmittel.

HINWEIS

Aufgrund der unterschiedlichen Modelle verfügt Ihr Produkt möglicherweise nicht über alle der folgenden Funktionen. Bitte beachten Sie das Kapitel zur Produktbeschreibung. I.

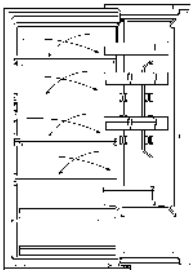

Mehrfach-Luftstrom

Der Kühlschrank ist mit einem Mehrfach-Luftstrom-System ausgestattet, bei dem auf jeder Ebene der Einlegeböden kühle Luftströme zirkulieren. Dadurch wird eine gleichmäßige Temperatur aufrechterhalten, um sicherzustellen, dass Ihre Lebensmittel länger frisch bleiben.

Verstellbarer Einlegeboden

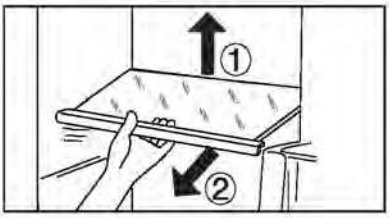

1. Die Höhe der Einlegeböden kann an Ihren Lagerbedarf angepasst werden.
2. Um einen Einlegeboden zu versetzen, heben Sie ihn an der Hinterkante an ① und ziehen Sie ihn heraus ②.
3. Um ihn wieder einzubauen, setzen Sie ihn auf die Träger an beiden Seiten und schieben sie ihn ganz nach hinten, bis die Rückseite des Einlegebodens in den Schlitzen an den Seiten steckt.

HINWEIS

Prüfen Sie, ob alle Seiten des Einlegebodens waagerecht sind.

Abnehmbares Türfach

Das Türfach kann zur Reinigung abgenommen werden:
Halten Sie es dazu mit beiden Händen fest, heben Sie es nach oben (1) und ziehen Sie es heraus (2). Um das Türfach wieder einzusetzen, führen Sie die oben genannten Schritte in umgekehrter Reihenfolge durch.

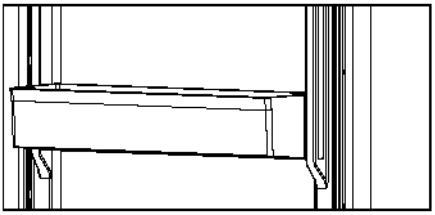

My Zone-Schublade

Zur Verwendung und Einstellung des Fachs „My Zone" lesen Sie den Abschnitt VERWENDUNG (My Zone).

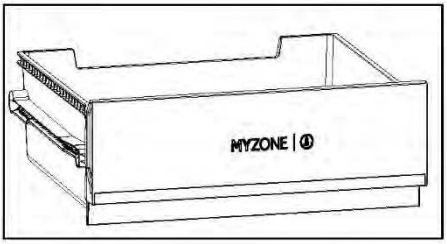

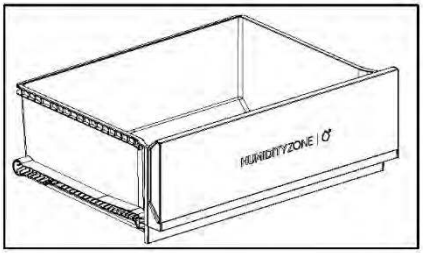

Humidity Zone-Schublade

In diesem Fach wird die Luftfeuchtigkeit automatisch vom System geregelt und es eignet sich für die Lagerung von Obst, Gemüse, Salaten usw.

Herausnehmbare Schublade

Um die Schublade aus dem Kühl- oder Gefrierfach herauszunehmen, ziehen Sie sie bis zum Anschlag heraus (1), heben sie an und nehmen sie heraus (2).

Um die Schublade wieder einzusetzen, werden die oben genannten Schritte in umgekehrter Reihenfolge durchgeführt.

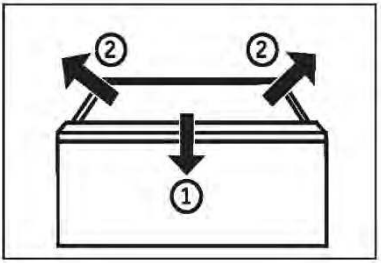

Gefrierschublade

Die Gefrierschublade kann gerade und vollständig ausgezogen werden. Sie ist auf einer leichtgängigen Teleskopschiene montiert. So können Sie das Gefriergut bequem lagern und entnehmen. Durch den automatischen Türschließmechanismus ist die Handhabung einfach und Sie sparen Energie.

WARNUNG!

Schubladen nicht überladen: Maximale Belastung der einzelnen Schubladen: 35 kg!

Beleuchtung

Die LED-Innenbeleuchtung leuchtet, wenn die Tür geöffnet wird. Die Leistung der LEDs wird durch keine andere Geräteeinstellung beeinflusst.

Klappbarer Einlegeboden

Der klappbare Einlegeboden ermöglicht es dem Benutzer, auch hohe Flaschen oder Gegenstände in den Kühlschrank stellen. Der klappbare Einlegeboden kann nach hinten geklappt werden, sodass der verfügbare Platz im unteren Einlegeboden größer wird. Der Einlegeboden lässt sich, wie in Schritt 1 bis 3 erklärt, zusammenklappen. Wenn Sie den ursprünglichen Einlegeboden wieder herstellen möchten, kehren Sie die folgenden Schritte um.

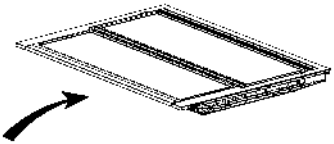

Schritt 1: Den vorderen Teil des Einlegebodens langsam bis zum Ende schieben.

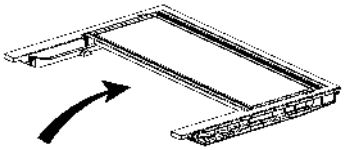

Schritt 2: Den Einlegeboden langsam nach oben in die senkrechte Position schieben.

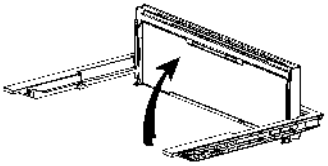

Schritt 3: Der Einlegeboden ist jetzt hochgeklappt. Das spart Platz.

Zusammenklappbares Flaschenregal

Für den normalen Gebrauch

1. Die Halterungen des Flaschenregals nach unten ziehen.
2. Die Flaschen in das Flaschenregal schieben.

Bei Nichtgebrauch kann das Flaschenregal platzsparend zurückgeklappt werden.

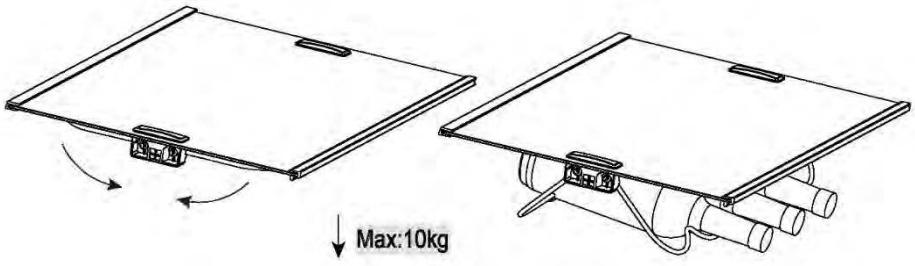

Energiespartipps

- Stellen Sie sicher, dass das Gerät ordnungsgemäß belüftet ist (siehe INSTALLATION).
- Stellen Sie das Gerät nicht in direktem Sonnenlicht oder in der Nähe von Hitzequellen (z. B. Herde, Heizungen) auf.
- Vermeiden Sie unnötig niedrige Temperaturen im Gerät. Der Energieverbrauch steigt mit der Verringerung der eingestellten Temperatur im Gerät.
- Funktionen wie SUPER FREEZE verbrauchen mehr Energie.
- Lassen Sie warme Mahlzeiten abkühlen, bevor Sie diese in den Kühlschrank stellen.
- Öffnen Sie die Gerätetür so wenig und so kurz wie möglich.
- Achten Sie darauf, das Gerät nicht zu überladen, um den Luftstrom nicht zu behindern.
- Vermeiden Sie Luft innerhalb der Lebensmittelverpackung.
- Halten Sie die Türdichtungen sauber, damit die Tür immer richtig schließt.
- Tauen Sie gefrorene Lebensmittel im Kühlfach auf oder verwenden Sie die D-Frost-Funktion in der My Zone-Schublade.
- Die energiesparendste Konfiguration erfordert, dass Schublade, Lebensmittelbox und Einlegeböden im Gerät so wie geliefert eingesetzt werden und die Lebensmittel so platziert werden, dass sie den Luftauslass des Kanals nicht blockieren.

WARNUNG!

Trennen Sie das Gerät vor der Reinigung von der Stromversorgung.

Reinigung

Reinigen Sie das Gerät, wenn nur wenig oder keine Lebensmittel gelagert werden. Das Gerät sollte alle vier Wochen gereinigt werden, um eine gute Wartung zu gewährleisten und um schlechte Gerüche von gelagerten Lebensmitteln zu vermeiden.

WARNUNG!

- Reinigen Sie das Gerät nicht mit harten Bürsten, Drahtbürsten, Reinigungspulver, Benzin, Amylacetat, Aceton und ähnlichen organischen Lösungen, Säure oder Alkalilösungen. Reinigen Sie das Gerät mit einem speziellen Reinigungsmittel für Kühlgeräte, um Beschädigungen zu vermeiden.
- Das Gerät darf während der Reinigung nicht besprüht oder mit Wasser beschüttet werden.
- Das Gerät nicht mit Wasser besprühen oder mit Dampf reinigen.
- Reinigen Sie die kalten Einlegeböden aus Glas nicht mit heißem Wasser. Plötzliche Temperaturschwankungen können dazu führen, dass das Glas zerspringt.
- Berühren Sie nicht die Innenfläche des Gefrierschranks, insbesondere nicht mit nassen Händen, da Ihre Hände an der Oberfläche festfrieren könnten.
- Überprüfen Sie bei einem eventuellen Temperaturanstieg den Zustand des Gefrierguts.

- Halten Sie die Türdichtung immer sauber.
- Reinigen Sie das Innere und das Gehäuse des Geräts mit einem Schwamm, der mit warmem Wasser und einem neutralen Reinigungsmittel angefeuchtet wurde.
- 1. Säubern Sie den Kühlschrank innen und außen, einschließlich Türdichtungen, Türablage, Glasablagen, Schubladen usw., gründlich mit einem weichen Geschirrtuch oder einem Schwamm, der in warmes Wasser eingetaucht wurde (eventuell mit etwas neutralem Reinigungsmittel im Wasser).
- 2. Wenn Flüssigkeit verschüttet wurde, nehmen Sie alle verschmutzten Teile heraus, spülen Sie sie unter fließendem Wasser ab, trocknen Sie sie ab und setzen Sie sie wieder in den Kühlschrank ein.
- 3. Bei verschütteten Milchprodukten (z. B. Sahne, schmelzendes Eis) entfernen Sie die verunreinigten Teile, legen Sie sie für eine Weile in ca. 40 °C warmes Wasser, spülen Sie sie dann unter fließendem Wasser ab, trocknen Sie sie ab und setzen Sie sie wieder in den Kühlschrank ein.
- 4. Falls ein kleines Teil oder Krümel im Inneren des Kühlschranks (zwischen die Ablagen oder Schubladen) festsitzen, lösen Sie die Verunreinigung mit einer weichen Zahnbürste. Wenn Sie die Verunreinigung nicht entfernen konnten, wenden Sie sich bitte an den Haier-Kundendienst.

- Wischen Sie den Kühlschrank mit einem feuchten Tuch gründlich aus und trocknen Sie ihn mit einem weichen Tuch ab.
- Reinigen Sie Geräteteile nicht in einer Geschirrspülmaschine.
- Warten Sie vor dem Neustart des Geräts mindestens 5 Minuten, da ein häufiger Neustart den Kompressor beschädigen kann.

Abtauen

Das Abtauen des Kühl- und Gefrierschranks erfolgt automatisch; eine manuelle Bedienung ist nicht erforderlich.

Austausch der LED-Leuchten

WARNUNG!

Wechseln Sie die LED nicht selbst. Sie darf nur vom Hersteller oder von einem autorisierten Service-Mitarbeiter ausgetauscht werden.

Die Leuchte nutzt als Lichtquelle eine LED mit geringem Energieverbrauch und langer Lebensdauer. Bei Anomalien wenden Sie sich bitte an den Kundenservice. Siehe KUNDENSERVICE.

Parameter der Leuchte: HDPW7620*,HTW7620*

Teil	LED-Lampe
Spannung	12 V
max. Leistung	8W
LED-Spezifikation	Weiß-4014
LED-Effizienzklasse	G
Verwendungstemperatur	-30~60 °C

Außer HDPW7620*,HTW7620*. Für die anderen werden folgende Parameter verwendet:

Teil	LED-Lampe
Spannung	12 V
max. Leistung	1.5W
LED-Spezifikation	White-2385
LED-Effizienzklasse	G
Verwendungstemperatur	-40~80ºC

Nichtverwendung für einen längeren Zeitraum

Wenn das Gerät über einen längeren Zeitraum nicht benutzt wird und Sie die Holiday-Funktion für den Kühlschrank nicht verwenden:
Nehmen Sie die Lebensmittel heraus.
Ziehen Sie das Netzkabel ab.
Reinigen Sie das Gerät wie oben beschrieben.
Lassen Sie die Türen auf, um die Bildung von schlechten Gerüchen zu verhindern.

HINWEIS

Schalten Sie das Gerät nur aus, wenn es unbedingt nötig ist.

Abnehmbare, zusätzliche Türdichtungen

An den oberen und unteren Gefrierschubladen befinden sich sechs zusätzliche Türdichtungen.

1. Suchen Sie die fünf angegebenen Türdichtungen an den oberen und unteren Gefrierschubladen.
2. Achten Sie beim Anbringen darauf, dass die gebogenen Stellen der Dichtungen nach innen zeigen.
3. Bringen Sie die untere Dichtung der oberen Schublade wie gezeigt an.
4. Achten Sie darauf, dass der gebogene Teil dieser Dichtung beim Anbringen nach unten zeigt.

Diese zusätzlichen Dichtungen sowie die Drehtür-/Schubladen-Dichtungen erhalten Sie über den Kundenservice (siehe Garantiekarte).

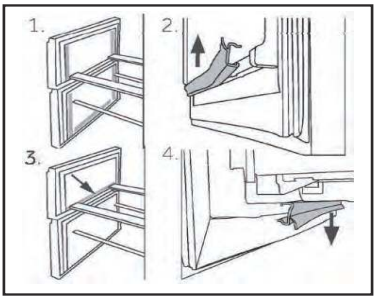

Verstellen des Geräts

1. Nehmen Sie alle Lebensmittel heraus und ziehen Sie den Gerätestecker aus der Steckdose.

2. Fixieren Sie die Einlegeböden und andere bewegliche Teile im Kühlschrank und im Gefrierschrank mit Klebeband.

3. Den Kühlschrank um maximal 45° kippen, um eine Beschädigung des Kühlsystems zu vermeiden.

WARNUNG!

- Heben Sie das Gerät nicht an seinen Griffen an.
- Stellen Sie das Gerät niemals waagerecht auf den Boden.

Fehlerbehebung

CONTENTS

Viele auftretende Probleme können von Ihnen selbst ohne spezifische Fachkenntnisse gelöst werden. Bei Problemen prüfen Sie bitte alle angezeigten Möglichkeiten und befolgen Sie die nachstehenden Anweisungen, bevor Sie einen Kundendienst kontaktieren. Siehe KUNDENSERVICE.

WARNUNG!

- Schalten Sie das Gerät vor der Wartung aus und ziehen Sie den Netzstecker aus der Steckdose.
- Elektrische Geräte sollten nur von qualifizierten Fachelektrikern repariert werden, da unsachgemäße Reparaturen erhebliche Folgeschäden verursachen können.
- Eine beschädigte Lieferung sollte nur vom Hersteller, von seinem Service-Mitarbeiter oder einer gleichwertig qualifizierten Person ausgetauscht werden, um jegliches Risiko zu vermeiden.

Tabelle zur Fehlerbehebung

Problem	Mögliche Ursache	Mögliche Behebung
Der Kompressor funktioniert nicht.	Der Netzstecker ist nicht an die Steckdose angeschlossen.	Den Netzstecker anschließen.
	Das Gerät befindet sich im Abtauzyklus.	Dies ist normal für eine automatische Abtauung.
Das Gerät läuft häufig oder zu lange.	Die Innen- oder Außentemperatur ist zu hoch.	In diesem Fall ist es normal, dass das Gerät länger läuft.
	Das Gerät wurde über einen längeren Zeitraum ausgeschaltet.	Normalerweise dauert es 8 bis 12 Stunden, bis das Gerät vollständig abgekühlt ist.
	Eine Tür/Schublade wurde nicht richtig geschlossen.	Die Tür/Schublade schließen und sicherstellen, dass das Gerät auf einem ebenen Untergrund steht und dass keine Lebensmittel oder Behälter gegen die Tür stoßen.
	Die Tür/Schublade wurde zu häufig oder zu lange geöffnet.	Die Tür/Schublade nicht zu häufig öffnen.
	Die Temperatur für den Gefrierschrank ist zu niedrig.	Die Temperatur höher einstellen, bis eine zufriedenstellende Kühlschranktemperatur erreicht ist. Es dauert 24 Stunden, bis sich die Temperatur im Kühlschrank stabilisiert hat.
	Die Tür-/Schubladendichtungen sind verschmutzt, verschlissen, gerissen oder verrutscht.	Die Tür-/Schubladendichtungen reinigen oder vom Kundenservice ersetzen lassen.
	Die erforderliche Luftzirkulation ist nicht gewährleistet.	Für eine ausreichende Belüftung sorgen.

Problem	Mögliche Ursache	Mögliche Behebung
Das Innere des Kühlschranks ist schmutzig beziehungsweise übelriechend.	Das Innere des Kühlschranks muss gereinigt werden.	Das Innere des Kühlschranks reinigen.
	Lebensmittel mit starkem Geruch werden im Kühlschrank gelagert.	Lebensmittel sorgfältig einpacken.
Das Innere des Geräts ist nicht kalt genug.	Die Temperatur ist zu hoch eingestellt.	Die Temperatur zurücksetzen.
	Es wurden zu warme Lebensmittel gelagert.	Lebensmittel vor dem Lagern immer abkühlen lassen.
	Es wurden zu viele Lebensmittel auf einmal hineingelegt.	Nur kleinere Mengen an Lebensmitteln neu hineinlegen.
	Die Lebensmittel liegen zu dicht beieinander.	Zwischen mehreren Lebensmitteln einen Abstand lassen, damit die Luft zirkulieren kann.
	Eine Tür/Schublade wurde nicht richtig geschlossen.	Die Tür/Schublade schließen.
	Die Tür/Schublade wurde zu häufig oder zu lange geöffnet.	Die Tür/Schublade nicht zu häufig öffnen.
Das Innere des Geräts ist zu kalt.	Die Temperatur ist zu niedrig eingestellt.	Die Temperatur zurücksetzen.
	Die Super Freeze-Funktion ist aktiviert oder läuft zu lange.	Die Super Freeze-Funktion ausschalten.
Feuchtigkeitsbildung im Innern des Kühlfachs.	Das Klima ist zu warm und zu feucht.	Die Temperatur erhöhen.
	Eine Tür/Schublade wurde nicht richtig geschlossen.	Die Tür/Schublade schließen.
	Die Tür/Schublade wurde zu häufig oder zu lange geöffnet.	Die Tür/Schublade nicht zu häufig öffnen.
	Lebensmittelbehälter oder Flüssigkeiten werden offen gelassen.	Heiße Speisen auf Raumtemperatur abkühlen lassen und Speisen und Flüssigkeiten abdecken.
Feuchtigkeit sammelt sich außen am Kühlschrank oder zwischen der Tür oder den Türen und der Schublade.	Das Klima ist zu warm und zu feucht.	Das ist bei feuchtem Klima normal und ändert sich, wenn die Feuchtigkeit abnimmt.
	Die Tür/Schublade ist nicht richtig geschlossen.	Prüfen Sie, ob die Tür/Schublade fest geschlossen ist.
Die Symbole auf dem Display blinken abwechselnd und das Kühlsystem funktioniert nicht.	Der Demo-Modus ist aktiviert.	Der Kühlschrank wird mit Strom versorgt Halten Sie die Taste „ZONE“ gedrückt und klicken Sie fünfmal auf die Taste „Eco Mode“, dann hören die Symbole nacheinander auf zu blinken.

Fehlerbehebung

CONTENTS

Problem	Mögliche Ursache	Mögliche Behebung
Starke Eisbildung und Frost im Gefrierfach.	Die Lebensmittel sind nicht angemessen verpackt.	Lebensmittel immer gut verpacken.
	Eine Tür/Schublade wurde nicht richtig geschlossen.	Die Tür/Schublade schließen.
	Die Tür/Schublade wurde zu häufig oder zu lange geöffnet.	Die Tür/Schublade nicht zu häufig öffnen.
	Die Tür-/Schubladendichtungen sind verschmutzt, verschlissen, gerissen oder verrutscht.	Die Tür-/Schubladendichtungen reinigen oder austauschen.
	Etwas im Inneren verhindert, dass die Tür/Schublade richtig schließt.	Die Einlegeböden, Türfächer oder Behälter so versetzen, dass die Tür/Schublade richtig schließt.
Das Gerät macht anormale Geräusche.	Das Gerät steht nicht auf einem ebenen Untergrund.	Die Füße entsprechend einstellen, um das Gerät zu nivellieren.
	Das Gerät berührt einige Gegenstände um es herum.	Die Gegenstände um das Gerät herum entfernen.
Es ist ein leichtes Geräusch zu hören, ähnlich wie dem von fließendem Wasser.	Das ist normal.	/
Sie hören einen Signalton.	Die Kühlschranktür ist offen.	Die Tür oder schließen oder den Alarm manuell ausschalten.
Ein leises Summen ist zu hören.	Das Antikondensationssystem arbeitet.	Dies verhindert Kondensation und ist normal.
Die Innenbeleuchtung oder das Kühlsystem funktioniert nicht.	Der Netzstecker ist nicht an die Steckdose angeschlossen.	Den Netzstecker anschließen.
	Die Stromversorgung ist nicht intakt.	Die Stromversorgung des Raums überprüfen. Den örtlichen Stromversorger anrufen!
	Die LED-Leuchte ist defekt.	Den Kundenservice kontaktieren, um die Leuchte auszutauschen.
Die Seitenwände des Geräts und die Türleiste werden warm.	Das ist normal.	/
Es kommt kein Wasser aus dem Auslauf des Wasserspenders.	Die Sperre ist nicht deaktiviert.	Die Sperre deaktivieren.

Stromunterbrechung

- Bei Stromausfall sollten die gelagerten Lebensmittel noch 13 Stunden lang kalt bleiben. Beachten Sie diese Tipps bei einer längeren Stromunterbrechung, insbesondere im Sommer.
- Öffnen Sie die Tür/Schublade so selten wie möglich.
- Legen Sie während eines Stromausfalls keine weiteren Lebensmittel in das Gerät.
- Wenn der Stromausfall vorher angekündigt wurde und die Unterbrechungsdauer länger als 13 Stunden ist, frieren Sie im Voraus ein paar Eiswürfel oder Kühlakkus ein, und legen Sie diese beim Stromausfall oben in das Kühlfach.
- Prüfen Sie nach dem Stromausfall direkt, ob die Lebensmittel verdorben sind.
- Da die Temperatur im Kühlschrank während einer Stromunterbrechung oder eines anderen Fehlers ansteigt, werden die Haltbarkeit und die Qualität der Lebensmittel reduziert. Aufgetaute Lebensmittel sollten entweder verzehrt oder gekocht und (sofern geeignet) gleich danach wieder eingefroren werden, um Gesundheitsrisiken zu vermeiden.

HINWEIS

Speicherfunktion bei Stromunterbrechung

Nach Wiederherstellung der Stromversorgung fährt das Gerät mit den Einstellungen fort, die vor dem Stromausfall eingestellt waren.
Um den technischen Kundendienst zu kontaktieren, besuchen Sie unsere Website: https://corporate.haier-eu-rope.com/en/
Wählen Sie im Abschnitt „Website" die Marke Ihres Produkts und Ihr Land aus.
Sie werden auf die entsprechende Website weitergeleitet, auf der Sie die Telefonnummer und andere Möglichkeiten der Kontaktaufnahme mit dem technischen Kundendienst finden.

Auspacken

WARNUNG!

- Das Gerät ist schwer. Transportieren oder bewegen Sie es immer mit mindestens zwei Personen.
- Bewahren Sie sämtliche Verpackungsmaterialien außerhalb der Reichweite von Kindern auf und entsorgen Sie sie umweltfreundlich.
- Nehmen Sie das Gerät aus der Verpackung.
- Entfernen Sie alle Verpackungsmaterialien.

Umgebungsbedingungen

Die Raumtemperatur sollte immer zwischen 10° C und 43° C liegen, da sie die Temperatur im Inneren des Geräts und dessen Energieverbrauch beeinflussen kann. Installieren Sie das Gerät nicht in der Nähe anderer wärmeemittierender Geräte (Ofen, Kühlschränke).

Platzbedarf

Erforderlicher Abstand bei geöffneter Tür.

Platzbedarf für eine ausreichende Belüftung

Damit eine ausreichende Belüftung des Geräts gewährleistet wird, dürfen die Hinweise zum ausreichenden Platzbedarf aus Sicherheits-gründen nicht missachtet werden.

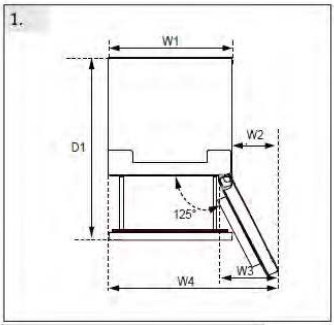

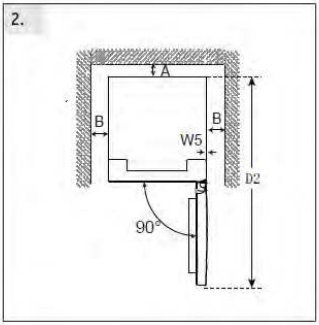

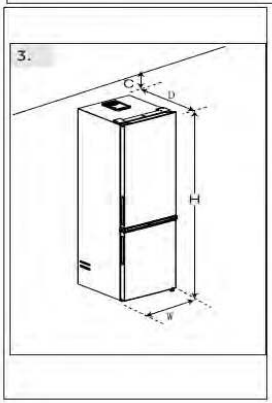

(Unit : mm)	Dimension	Model#1	Model#2
Width	W1:595	*186	*206
	W2:323	*3618*	*3620*
	W3:383	*5618*	*5620*
	W4:918	*1618*	*7620*
	W5:3		*1620*
	W:595		
Depth	D1:996		
	D2:1220		
	D:667		
Distance to back wall	A:50		
Distance to lateral walls	B:50		
Distance to ceiling	C:100		
Overall Height	H:1850/ 2050	H:1850	H:2050

Gerät ausrichten

Das Gerät sollte auf einer ebenen und festen Fläche aufgestellt werden.

1. Neigen Sie den Kühlschrank leicht nach hinten.
2. Stellen Sie die Füße auf die gewünschte Höhe ein.

Stellen Sie sicher, dass der Wandabstand auf der Scharnierseite mindestens 100 mm beträgt, damit die Tür richtig öffnen kann.

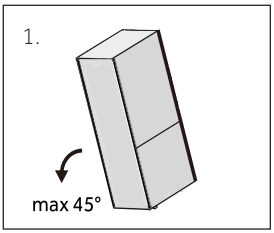

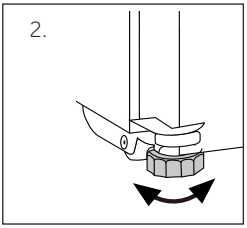

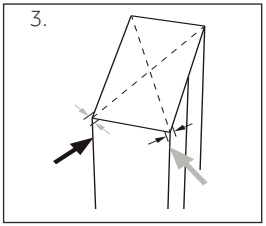

Die Stabilität lässt sich durch abwechselndes Anstoßen an den Diagonalen prüfen. Das leichte Schwanken sollte in beide Richtungen gleich sein. Andernfalls kann sich der Rahmen verziehen; mögliche undichte Türdichtungen sind die Folge. Eine geringe Neigung nach hinten erleichtert das Schließen der Türen.

HINWEIS

Für ein frei stehendes Gerät: Dieses Kühlgerät ist nicht zur Verwendung als Einbaugerät bestimmt.

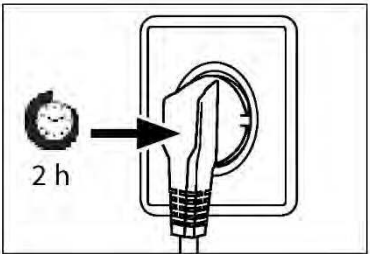

Wartezeit

Das wartungsfreie Schmieröl befindet sich in der Kapsel des Kompressors. Dieses Öl kann beim Transport durch das geschlossene Rohrsystem gelangen, wenn das Gerät gekippt wird. Warten Sie mindestens 2 Stunden, bevor Sie das Gerät an die Stromversorgung anschließen, damit das Öl wieder in die Kapsel zurückfließt.

Elektrischer Anschluss

Stellen Sie vor jedem Anschluss sicher, dass:

- die Stromversorgung, Steckdose und Sicherung den Angaben auf dem Typenschild entsprechen.
- die Steckdose geerdet ist und kein Mehrfachstecker oder Verlängerungskabel vorhanden ist.
- der Netzstecker und die Steckdose richtig zusammenpassen.

Schließen Sie den Stecker an eine ordnungsgemäß installierte Haushaltssteckdose an.

WARNUNG!

Um Gefahren zu vermeiden, muss ein beschädigtes Netzkabel vom Kundenservice ausgetauscht werden (siehe Garantiekarte).

Umkehrbarkeit der Tür

Bevor Sie das Gerät an die Stromversorgung anschließen, sollten Sie prüfen, ob der Türanschlag von rechts (nach der Lieferung) nach links gewechselt werden muss, wenn der Installationsort und die Nutzbarkeit dies erfordern.

WARNUNG!

- Das Gerät ist schwer. Sie benötigen zwei Personen, um die Umkehrbarkeit der Tür zu ändern.
- Vor dem Eingriff müssen Sie zuerst den Gerätestecker aus der Steckdose ziehen.
- Das Gerät nicht um mehr als 45 ° kippen, um Schäden am Kühlsystem zu vermeiden.

Montageschritte

1. Halten Sie das benötigte Werkzeug bereit.
2. Ziehen Sie den Netzstecker des Geräts.
3. Entfernen Sie die obere Scharnierabdeckung 1 und schrauben Sie das obere Scharnier (drei Schrauben) auf der rechten Seite 2 ab.
4. Ziehen Sie das Anschlusskabel ab.
5. Heben Sie die lose Kühlschranktür vorsichtig aus dem mittleren Scharnier.
6. Entfernen Sie das mittlere Scharnier.
7. Setzen Sie die kleine Abdeckung der Frontblende von links nach rechts.
8. Drehen Sie die Tür auf den Kopf und schrauben Sie die Abdeckung (1) ab. Nehmen Sie die neue Abdeckung (2) aus dem mitgelieferten Beutel und schrauben Sie sie auf der gegenüberliegenden Seite fest.
9. Ändern Sie die Positionen der Blindstopfen und der Schraube an der Seite.
10. Schrauben Sie das mittlere Scharnier an der linken Seite des Geräts fest. Achten Sie darauf, den Drehpunkt des mittleren Scharniers umzudrehen, um sicherzustellen, dass die Seite mit der Dichtung nach oben zeigt.
11. Heben Sie die obere Tür vorsichtig am mittleren Scharnier an. Achten Sie darauf, dass der Zapfen in den Scharnierzylinder der unteren Tür passt.
12. Nehmen Sie das neue obere Scharnier und die Scharnierabdeckung aus der Zubehörtasche. Führen Sie das Anschlusskabel durch das obere Scharnier und befestigen Sie das obere Scharnier mit den drei Schrauben auf der linken Seite des Geräts. Setzen Sie dann die Scharnierabdeckung auf.
13. Stecken Sie das Anschlusskabel ein.
14. Setzen Sie die vordere Abdeckung wieder auf und befestigen Sie sie mit fünf Schrauben.

Prüfen Sie nach dem Austausch der Tür, ob die Türdichtungen richtig am Gehäuse sitzen und alle Schrauben gut angezogen sind.

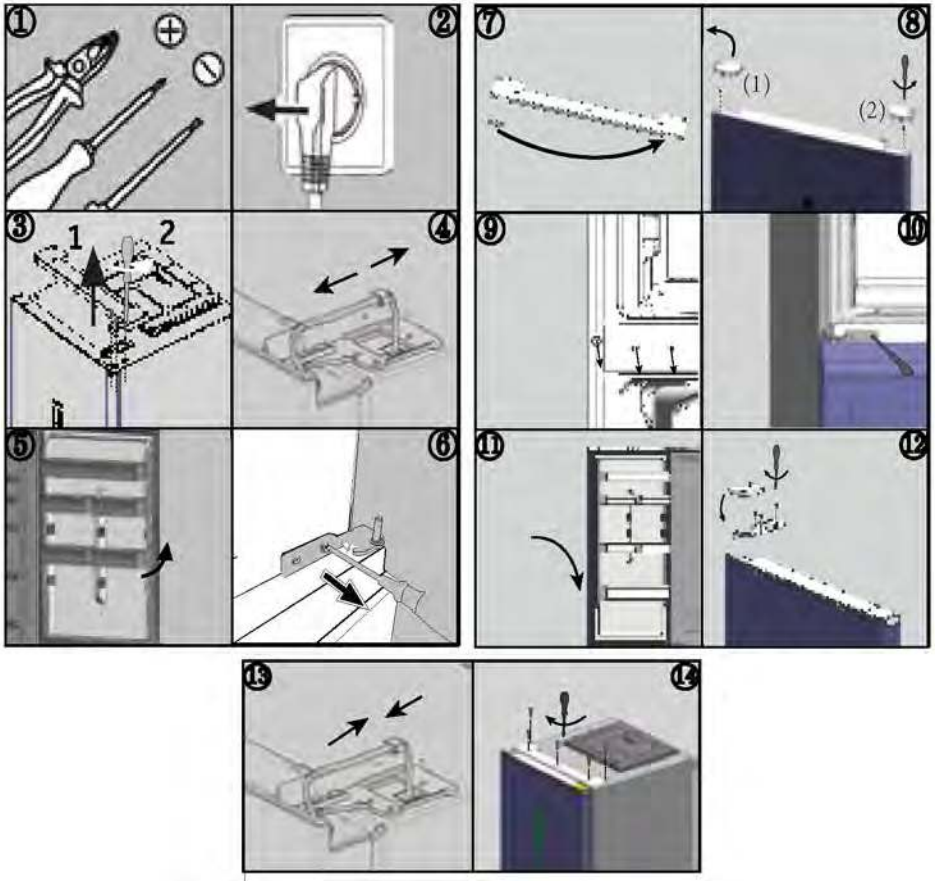

Umgebungstemperaturen

Subnormal: Dieses Kühlgerät ist für die Verwendung bei einer Umgebungstemperatur zwischen 10 °C und 32 °C ausgelegt.

Normal: Dieses Kühlgerät ist für die Verwendung bei einer Umgebungstemperatur zwischen 16 °C und 32 °C ausgelegt.

Subtropisch: Dieses Kühlgerät ist für die Verwendung bei einer Umgebungstemperatur zwischen 16 °C und 38 °C ausgelegt.

Tropisch: Dieses Kühlgerät ist für die Verwendung bei einer Umgebungstemperatur zwischen 16 °C und 43 °C ausgelegt.

Technische Daten

CONTENTS

Produktparameter gemäß der Verordnung (EU) 2019/2016

Basierend auf Standard-Testergebnissen für 24 Stunden. Der tatsächliche Energieverbrauch hängt davon ab, wie das Gerät verwendet wird und wo es steht.

Model	HDPR1618CN*	HDPR1618AN*	HDPR1620AN* HDPR3620AN*	HDPR3620CN*	HDPR3618DN*
Typ des Kühlgeräts	Kühl-Gefrierkombination	Kühl-Gefrierkombination	Kühl-Gefrierkombination	Kühl-Gefrierkombination	Kühl-Gefrierkombination
Energieeffizienzklasse	C	A	A	C	D
Jährlicher Energieverbrauch (kWh/annum)	172	110	114	178	216
Volumen Kühlfach (L)	200	200	254	254	200
Volumen Gefrierfach (L)	120	120	120	120	120
Volumen Kühlfach (L)	35	35	35	35	35
Klasse des Gefrierschranks	4-Sterne	4-Sterne	4-Sterne	4-Sterne	4-Sterne
Art der Abtauung	Automatisches Abtauen	Automatisches Abtauen	Automatisches Abtauen	Automatisches Abtauen	Automatisches Abtauen
Temperaturanstiegszeit (h)	13	16	16	13	11
Gefrierleistung (kg/24h)	6.0	7.0	7.0	6.0	6.0
Klimaklasse	SN.N.ST.T	SN.N.ST.T	SN.N.ST.T	SN.N.ST.T	SN.N.ST.T
Geräuschemissionsklasse und Luftschallemissionen (dB(A) re 1 pW)	B(35)	B(35)	B(35)	B(35)	B(35)

Produktparameter gemäß der Verordnung (EU) 2019/2016

Basierend auf Standard-Testergebnissen für 24 Stunden. Der tatsächliche Energieverbrauch hängt davon ab, wie das Gerät verwendet wird und wo es steht.

Modell	HTW5618DN* HTW3618DN*	HTW5620DN*	HTW5618EN* HTW3618EN*
Typ des Kühlgeräts	Kühl-Gefrierkombination	Kühl-Gefrierkombination	Kühl-Gefrierkombination
Energieeffizienzklasse	D	D	E
Jährlicher Energieverbrauch (kWh/Jahr)	217	226	271
Volumen Kühlfach (L)	201	255	201
Volumen Gefrierfach (L)	125	125	125
Volumen Kühlfach (L)	34	34	34
Klasse des Gefrierschranks	4-Sterne	4-Sterne	4-Sterne
Art der Abtauung	Automatisches Abtauen	Automatisches Abtauen	Automatisches Abtauen
Temperaturanstiegszeit (h)	13	13	11
Gefrierleistung (kg/24h)	10,0	10,0	10,0
Klimaklasse	SN.N.ST.T	SN.N.ST.T	SN.N.ST.T
Geräuschemissionsklasse und Luftschallemissionen (db(A) re 1pW)	B (35)	B (35)	B (35)

Technische Daten

CONTENTS

Modell	HTW5618CN*	HTW5620CN*	HTW5620EN*
Typ des Kühlgeräts	Kühl-Gefrierkombination	Kühl-Gefrierkombination	Kühl-Gefrierkombination
Energieeffizienzklasse	C	C	E
Jährlicher Energieverbrauch (kWh/Jahr)	173	181	283
Volumen Kühlfach (L)	201	255	255
Volumen Gefrierfach (L)	125	125	125
Volumen Kühlfach (L)	34	34	34
Klasse des Gefrierschranks	4-Sterne	4-Sterne	4-Sterne
Art der Abtauung	Automatisches Abtauen	Automatisches Abtauen	Automatisches Abtauen
Temperaturanstiegszeit (h)	13	13	11
Gefrierleistung (kg/24h)	10,0	10,0	10,0
Klimaklasse	SN.N.ST.T	SN.N.ST.T	SN.N.ST.T
Geräuschemissionsklasse und Luftschallemissionen (db(A) re 1pW)	B (35)	B (35)	B (35)

Technische Daten

CONTENTS

Modell	HTW3618CN*	HTW3620CN*	HTW3620EN*
Typ des Kühlgeräts	Kühl-Gefrierkombination	Kühl-Gefrierkombination	Kühl-Gefrierkombination
Energieeffizienzklasse	C	C	E
Jährlicher Energieverbrauch (kWh/Jahr)	173	181	283
Volumen Kühlfach (L)	201	255	255
Volumen Gefrierfach (L)	125	125	125
Volumen Kühlfach (L)	34	34	34
Klasse des Gefrierschranks	4-Sterne	4-Sterne	4-Sterne
Art der Abtauung	Automatisches Abtauen	Automatisches Abtauen	Automatisches Abtauen
Temperaturanstiegszeit (h)	13	13	11
Gefrierleistung (kg/24h)	10,0	10,0	10,0
Klimaklasse	SN.N.ST.T	SN.N.ST.T	SN.N.ST.T
Geräuschemissionsklasse und Luftschallemissionen (db(A) re 1pW)	B (35)	B (35)	B (35)

Modell	HDPW5618DN*	HDPW5620DN* HDPW3620DN* EHD3PWDNPD206	HTW7620CN*
Typ des Kühlgeräts	Kühl-Gefrierkombination	Kühl-Gefrierkombination	Kühl-Gefrierkombination
Energieeffizienzklasse	D	D	C
Jährlicher Energieverbrauch (kWh/Jahr)	214	220	181
Volumen Kühlfach (L)	201	255	255
Volumen Gefrierfach (L)	117	117	125
Volumen Kühlfach (L)	34	34	34
Klasse des Gefrierschranks	4-Sterne	4-Sterne	4-Sterne
Art der Abtauung	Automatisches Abtauen	Automatisches Abtauen	Automatisches Abtauen
Temperaturanstiegszeit (h)	13	13	13
Gefrierleistung (kg/24h)	10,0	10,0	10,0
Klimaklasse	SN.N.ST.T	SN.N.ST.T	SN.N.ST.T
Geräuschemissionsklasse und Luftschallemissionen (db(A) re 1pW)	B (35)	B (35)	B (35)

Technische Daten

CONTENTS

Modell	HDPW3618DN* EHD3PWDNPW186 EHD3PWDNPK186	HDPW3620CN*	HTW3620DN*
Typ des Kühlgeräts	Kühl-Gefrierkombination	Kühl-Gefrierkombination	Kühl-Gefrierkombination
Energieeffizienzklasse	D	C	D
Jährlicher Energieverbrauch (kWh/Jahr)	214	176	226
Volumen Kühlfach (L)	201	255	255
Volumen Gefrierfach (L)	117	117	125
Volumen Kühlfach (L)	34	34	34
Klasse des Gefrierschranks	4-Sterne	4-Sterne	4-Sterne
Art der Abtauung	Automatisches Abtauen	Automatisches Abtauen	Automatisches Abtauen
Temperaturanstiegszeit (h)	13	13	13
Gefrierleistung (kg/24h)	10,0	10,0	10,0
Klimaklasse	SN.N.ST.T	SN.N.ST.T	SN.N.ST.T
Geräuschemissionsklasse und Luftschallemissionen (db(A) re 1pW)	B (35)	B (35)	B (35)

Modell	HDPW5618CN*	HDPW5620CN*	HDPW5620AN* HDPW7620AN*
Typ des Kühlgeräts	Kühl-Gefrierkombination	Kühl-Gefrierkombination	Kühl-Gefrierkombination
Energieeffizienzklasse	C	C	A
Jährlicher Energieverbrauch (kWh/Jahr)	171	176	114
Volumen Kühlfach (L)	201	255	255
Volumen Gefrierfach (L)	117	117	120
Volumen Kühlfach (L)	34	34	34
Klasse des Gefrierschranks	4-Sterne	4-Sterne	4-Sterne
Art der Abtauung	Automatisches Abtauen	Automatisches Abtauen	Automatisches Abtauen
Temperaturanstiegszeit (h)	13	13	16
Gefrierleistung (kg/24h)	10,0	10,0	10,0
Klimaklasse	SN.N.ST.T	SN.N.ST.T	SN.N.ST.T
Geräuschemissionsklasse und Luftschallemissionen (db(A) re 1pW)	B (35)	B (35)	B (35)

Technische Daten

CONTENTS

Modell	HDPW5620BN*	HTW7620DN*	HDPW7620AAN*	HTW7620DNG*
Typ des Kühlgeräts	Kühl-Gefrierkombinatio	Kühl-Gefrierkombinatio	Kühl-Gefrierkombinatio	Kühl-Gefrierkombinatio
Energieeffizienzklasse	B	D	A	D
Jährlicher Energieverbrauch (kWh/Jahr)	142	226	92	226
Volumen Kühlfach (L)	255	255	255	255
Volumen Gefrierfach (L)	120	125	120	125
Volumen Kühlfach (L)	34	34	34	34
Klasse des Gefrierschranks	4-Sterne	4-Sterne	4-Sterne	4-Sterne
Art der Abtauung	Automatisches Abtauen	Automatisches Abtauen	Automatisches Abtauen	Automatisches Abtauen
Temperaturanstiegszeit (h)	13	13	16	9
Gefrierleistung (kg/24h)	10,0	10,0	12,0	10.0
Klimaklasse	SN.N.ST.T	SN.N.ST.T	SN.N.ST.T	SN.N.ST.T
Geräuschemissionsklasse und Luftschallemissionen (db(A) re 1pW)	B (35)	B (35)	B (35)	B (35)

Technische Daten

Modell	HTW5618DW*	HTW7620AN*	HDPR3618DNPKMA HDPR3618DNPDMA
Typ des Kühlgeräts	Kühl-Gefrierkombination	Kühl-Gefrierkombination	Kühl-Gefrierkombination
Energieeffizienzklasse	D	A	A++
Jährlicher Energieverbrauch (kWh/Jahr)	216	116	266
Volumen Kühlfach (L)	198	255	211
Volumen Gefrierfach (L)	125	125	96
Volumen Kühlfach (L)	34	34	23
Klasse des Gefrierschranks	4-Sterne	4-Sterne	4-Sterne
Art der Abtauung	Automatisches Abtauen	Automatisches Abtauen	Automatisches Abtauen
Temperaturanstiegszeit (h)	13	16	13
Gefrierleistung (kg/24h)	10,0	10.0	10.0
Klimaklasse	SN.N.ST.T	SN.N.ST.T	SN.N.ST.T
Geräuschemissionsklasse und Luftschallemissionen (db(A) re 1pW)	B (35)	B(35)	C(39)
Note: Adopting standards	EN 62552:2020		EN 62552:2013

Technische Daten

CONTENTS

Modell	HTR3618CN*	HTR3620CN*	HTR3618EN*	HTR3620EN*	HTR3620DN*
Typ des Kühlgeräts	Kühl-Gefrierschrank	Kühl-Gefrierschrank	Kühl-Gefrierschrank	Kühl-Gefrierschrank	Kühl-Gefrierschrank
Energieeffizienzklasse	C	C	E	E	D
ährlicher Energieverbrauch (kWh/annum)	**173**	**181**	**271**	**283**	**226**
Volumen Kühlfach (L)	200	254	200	254	254
Volumen Gefrierfach (L)	125	125	125	125	125
Volumen Kühlfach (L)	35	35	35	35	35
Klasse des Gefrierschranks	4-star	4-star	4-star	4-star	4-star
Art der Abtauung	Automatisches Auftauen	Automatisches Auftauen	Automatisches Auftauen	Automatisches Auftauen	Automatisches Auftauen
Temperaturanstiegszeit (h)	13	13	11	11	13
Gefrierleistung (kg/24h)	6.0	6.0	6.0	6.0	6.0
Klimaklasse	SN.N.ST.T	SN.N.ST.T	SN.N.ST.T	SN.N.ST.T	SN.N.ST.T
Geräuschemissionsklasse und Luftschallemissionen (dB(A) re 1 pW)	B(35)	B(35)	B(35)	B(35)	B(35w)
Note: Adopting standards	EN 62552-1:2020, EN 62552-2:2020, EN 62552-3:2020				

Technische Daten

CONTENTS

Modell	HTR3618CN*	HTR3620CN*	HTR3620AN*
Typ des Kühlgeräts	Kühl-Gefrierschrank	Kühl-Gefrierschrank	Kühl-Gefrierschrank
Energieeffizienzklasse	C	C	A
ährlicher Energieverbrauch (kWh/annum)	**173**	**181**	**116**
Volumen Kühlfach (L)	200	254	254
Volumen Gefrierfach (L)	125	125	125
Volumen Kühlfach (L)	35	35	35
Klasse des Gefrierschranks	4-star	4-star	4-star
Art der Abtauung	Automatisches Auftauen	Automatisches Auftauen	Automatisches Auftauen
Temperaturanstiegszeit (h)	13	13	16
Gefrierleistung (kg/24h)	6.0	6.0	6.0
Klimaklasse	SN.N.ST.T	SN.N.ST.T	SN.N.ST.T
Geräuschemissionsklasse und Luftschallemissionen (dB(A) re 1 pW)	B(35)	B(35)	B(35)

CONTENTS

Zusätzliche technische Daten

Modell	HTW5618DN* HTW3618DN*	HTW5618EN* HTW3618EN*	HTW5620DN*
Gesamtvolumen (L)	360	360	414
Spannung/ Frequenz	220~240 V/50 Hz	220~240 V/50 Hz	220~240 V/50 Hz
Eingangsstrom (A)	1,4	1,4	1,4
Hauptsicherung (A)	16	16	16
Kältemittel	R600a(53 g)	R600a(53 g)	R600a(53 g)
Abmessungen (B/T/H in mm)	595*667*1850	595*667*1850	595*667*2050

Modell	HTW5618CN*	HTW5620CN*	HTW5620EN*
Gesamtvolumen (L)	360	414	414
Spannung/ Frequenz	220~240 V/50 Hz	220~240 V/50 Hz	220~240 V/50 Hz
Eingangsstrom (A)	1,4	1,4	1,4
Hauptsicherung (A)	15	15	16
Kältemittel	R600a(50g)	R600a(50g)	R600a(53 g)
Abmessungen (B/T/H in mm)	595*667*1850	595*667*2050	595*667*2050

Modell	HDPW5618DN*	HDPW5620DN*	HDPW3620DN* EHD3PWDNPD206
Gesamtvolumen (L)	352	406	406
Spannung/ Frequenz	220~240 V/50 Hz	220~240 V/50 Hz	220~240 V/50 Hz
Eingangsstrom (A)	1,4	1,4	1,4
Hauptsicherung (A)	16	16	16
Kältemittel	R600a(53 g)	R600a(53 g)	R600a(53 g)
Abmessungen (B/T/H in mm)	595*667*1850	595*667*2050	595*667*2050

Modell	HDPW5618CN*	HDPW5620CN*	HDPW5620AN*	HDPR1620AN* HDPR3620AN*	HDPR3618DN*
Gesamtvolumen (L)	352	406	409	409	355
Spannung/ Frequenz	220~240V/50Hz	220~240V/50Hz	220~240V/50Hz	220~240V/50Hz	220~240V/50Hz
Eingangsstrom (A)	1.4	1.4	1.4	1.4	1.4
Hauptsicherung (A)	15	15	16	16	16
Kältemittel	R600a(55g)	R600a(50g)	R600a(50g)	R600a(50g)	R600a(53g)
Abmessungen (B/T/H in mm)	595*667*1850	595*667*2050	595*667*2050	595*667*2050	595*667*1850

Zusätzliche technische Daten

Modell	HDPW5618CN* EHD3PWDNP*186	HDPW3620CN*	HDPR1618AN*	HTW3620DN*	HTR3620AN*
Gesamtvolumen (L)	352	406	355	414	414
Spannung/ Frequenz	220~240V/50Hz	220~240V/50Hz	220~240V/50Hz	220~240V/50Hz	220~240V/50Hz
Eingangsstrom (A)	1.4	1.4	1.4	1.4	1.4
Hauptsicherung (A)	16	15	16	16	16
Kältemittel	R600a(53g)	R600a(50g)	R600a(50g)	R600a(53g)	R600a(50g)
Abmessungen (B/T/H in mm)	595*667*1850	595*667*2050	595*667*1850	595*667*2050	595*667*2050

Model	HDPW7620AAN*	HDPW5620BN*	HDPW7620AN*	HDPR3620CN*
Gesamtvolumen (L)	409	409	409	409
Spannung/Frequen	220~240V/50Hz	220~240V/50Hz	220~240V/50Hz	220~240V/50Hz
Eingangsstrom (A)	1.4	1.4	1.4	1.4
Hauptsicherung (A	16	16	16	16
Kältemittel	R600a(55g)	R600a(50g)	R600a(50g)	R600a(50g)
Abmessungen (B/T/H in mm)	595*667*2050	595*667*2050	595*667*2050	595*667*2050

Zusätzliche technische Daten

Modell	HTW7620DN*	HTW7620CN*	HDPR1618CN*	HTW5618DW*
Gesamtvolumen (L)	414	414	355	357
Spannung/ Frequenz	220~240V/50Hz	220~240V/50Hz	220~240V/50Hz	220~240V/50Hz
Eingangsstrom (A)	1.4	1.4	1.4	1.4
Hauptsicherung (A)	16	15	16	16
Kältemittel	R600a(53g)	R600a(50g)	R600a(50g)	R600a(53g)
Abmessungen (B/T/H in mm)	595*667*2050	595*667*2050	595*667*1850	595*667*1850

Note: Adopting standards---EN 62552:2020

Modell	HTW7620AN*	HDPR3618DNPKMA HDPR3618DNPDMA	HTW7620DNG*
Gesamtvolumen (L)	414	**330**	**414**
Spannung/ Frequenz	220~240V/50Hz	**220~240V/50Hz**	**220~240V/50Hz**
Eingangsstrom (A)	1.4	**0.9**	**1.4**
Hauptsicherung (A)	16	**16**	**16**
Kältemittel	R600a(50g)	**R600a(53g)**	**R600a(53g)**
Abmessungen (B/T/H in mm)	595*667*2050	**595*667*1850**	**595*670*2050**
Note: Adopting standards	**EN 62552:2020**	**EN 62552:2013**	**EN 62552:2020**

Model	HTW3618CN*	HTW3620CN*	HTW3620EN*	HTR3618CN*
Gesamtvolumen (L)	360	414	414	360
Spannung/Frequenz	220~240V/50Hz	220~240V/50Hz	220~240V/50Hz	220~240V/50Hz
iEingangsstrom (A)	1.4	1.4	1.4	1.4
Hauptsicherung (A)	16	16	16	16
Kältemittel	R600a(50g)	R600a(50g)	R600a(53g)	R600a(53g)
Abmessungen (W/D/H in mm)	595*667*1850	595*667*2050	595*667*2050	595*667*1850

Modell	HTR3618EN*	HTR3620CN*	HTR3620EN*	HTR3620DN*
Gesamtvolumen (L)	360	414	414	414
Spannung/ Frequenz	220~240V/50Hz	220~240V/50Hz	220~240V/50Hz	220~240V/50Hz
Eingangsstrom (A)	1.4	1.4	1.4	1.4
Hauptsicherung (A)	16	16	16	16
Kältemittel	R600a(50g)	R600a(53g)	R600a(50g)	R600a(53g)
Abmessungen (B/T/H in mm)	595*667*1850	595*667*2050	595*667*2050	595*667*2050

Kundenservice

Wir empfehlen unseren Haier-Kundenservice und die Verwendung von Original-Ersatzteilen.
Wenn Sie Probleme mit dem Gerät haben, lesen Sie bitte zuerst den Abschnitt „FEHLERBEHEBUNG“.

Wenn Sie dort keine Lösung finden, wenden Sie sich bitte an

- Ihren Händler vor Ort oder
- an unser Europäisches Call-Service-Center (siehe unten aufgeführte Telefonnummern) oder
- an den Service und Support unter www.haier.com, wo Sie den Service aktivieren können.
- Hier finden Sie auch die FAQs.

Um unseren Kundendienst zu kontaktieren, stellen Sie sicher, dass Sie die nachfolgend aufgeführten Daten zur Hand haben.
Die Informationen finden Sie auf dem Typenschild.

Modell _____

Seriennummer _____

Prüfen Sie im Garantiefall auch die mit dem Produkt mitgelieferte Garantiekarte.

Europäisches Call-Service-Center		
Land*	Telefonnummer	Kosten
Haier Italy (IT)	199 100 912	
Haier Spain (ES)	902 509 123	
Haier Germany (DE)	0180 5 39 39 99	• 14 Ct/min Festnetz • max. 42 Ct/min Mobil
Haier Austria (AT)	0820 001 205	• 14,53 Ct/min Festnetz • max. 20 Ct/min alle anderen
Haier United Kingdom (UK)	0333 003 8122	
Haier France (FR)	0980 406 409	

* Weitere Informationen finden Sie unter www.haier.com
Haier Europe Trading S.r.l
Niederlassung UK
Westgate House, Westgate, Ealing
London, W5 1YY

*Gewährleistungsdauer des Kühlgeräts:
Die Mindestgarantie beträgt: 2 Jahre für EU-Länder, 3 Jahre für die Türkei, 1 Jahr für Großbritannien, 1 Jahr für Russland, 3 Jahre für Schweden, 2 Jahre für Serbien, 5 Jahre für Norwegen, 1 Jahr für Marokko, 6 Monate für Algerien, Tunesien keine gesetzliche Gewährleistung erforderlich.

*Der Zeitraum für die Beschaffung von Ersatzteilen für die Reparatur des Geräts:
Thermostate, Temperatursensoren, Leiterplatten und Leuchtmittel sind für einen Zeitraum von mindestens sieben Jahren nach Inverkehrbringen des letzten Gerätes des Modells erhältlich.
Türgriffe, Türscharniere, Auszüge und Schubladen für eine Mindestdauer von sieben Jahren und Türdichtungen für eine Mindestdauer von 10 Jahren, nachdem das letzte Gerät des Modells in Verkehr gebracht wurde.

*Weitere Informationen zum Produkt finden Sie entweder unter https://eprel.ec.europe.eu/ oder Sie scannen den QR-Code auf dem Energielabel, das dem Gerät beiliegt.

5 Πληροφορίες ασφαλείας

Πριν από την πρώτη χρήση 6

Εγκατάσταση 6

Καθημερινή χρήση 7

10 Προβλεπόμενη χρήση

11 Περιγραφή προϊόντος

22 Πίνακας ελέγχου

23 Χρήση

Ρύθμιση θερμοκρασίας του ψυγείου 24

Ρύθμιση θερμοκρασίας του καταψύκτη 24

Ρύθμιση θερμοκρασίας My Zone 24

Λειτουργία Super Cool 25

Λειτουργία Super Freeze 26

31 Εξοπλισμός

35 Συμβουλές εξοικονόμησης ενέργειας

36 Φροντίδα και καθαρισμός

39 Αντιμετώπιση προβλημάτων

43 Εγκατάσταση

47 Τεχνικά δεδομένα

58 Εξυπηρέτηση πελατών

Κάντε κλικ στα περιεχόμενα για να δείτε λεπτομερείς πληροφορίες.

Ευχαριστούμε

CONTENTS

Ευχαριστούμε που αγοράσατε ένα προϊόν Haier.

Παρακαλούμε διαβάστε προσεκτικά αυτές τις οδηγίες πριν από την χρήση αυτής της συσκευής. Οι οδηγίες περιέχουν σημαντικές πληροφορίες που θα σας βοηθήσουν να αξιοποιήσετε στο έπακρο τη συσκευή και να εξασφαλίσετε την ασφαλή και σωστή εγκατάσταση, χρήση και συντήρηση.

Φυλάξτε αυτό το εγχειρίδιο σε μια προσβάσιμη θέση, ώστε να μπορείτε πάντα να ανατρέξετε σε αυτό για την ασφαλή και σωστή χρήση της συσκευής.

Εάν πουλήσετε τη συσκευή, την χαρίσετε ή την αφήσετε πίσω όταν μετακομίσετε από το σπίτι, βεβαιωθείτε ότι έχετε αφήσει επίσης και αυτό το εγχειρίδιο, ώστε ο νέος ιδιοκτήτης να εξοικειωθεί με τη συσκευή και τις προειδοποιήσεις ασφαλείας.

Εξαρτήματα

Ελέγξτε τα εξαρτήματα και τη βιβλιογραφία σύμφωνα με αυτόν τον κατάλογο:

Αυγοθήκη

Ενεργειακή ετικέτα

Κάρτα εγγύησης

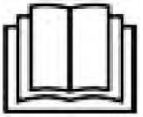

Εγχειρίδιο χρήσης

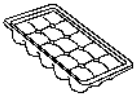

Δίσκος για παγάκια

Μεντεσέδες πόρτας

Κάλυμμα μεντεσέ

Ένθετο καπακιού

ΠΡΟΕΙΔΟΠΟΙΗΣΗ – Σημαντικές πληροφορίες ασφάλειας

ΣΗΜΕΙΩΣΗ-Γενικές πληροφορίες και συμβουλές

Περιβαλλοντικές πληροφορίες

Απόρριψη

Βοήθεια και συμβολή στην προστασία του περιβάλλοντος και της ανθρώπινης υγείας. Τοποθετήστε τη συσκευασία σε κατάλληλα δοχεία για την ανακύκλωση της. Συμβολή στην ανακύκλωση των αποβλήτων ηλεκτρικών και ηλεκτρονικών συσκευών. Συσκευές που φέρουν αυτό το σύμβολο μην τις απορρίπτετε μαζί με τα οικιακά απορρίμματα. Επιστρέψτε το προϊόν στην τοπική μονάδα ανακύκλωσης ή επικοινωνήστε με το αρμόδιο δημοτικό γραφείο του Δήμου σας.

ΠΡΟΕΙΔΟΠΟΙΗΣΗ!

Κίνδυνος τραυματισμού ή ασφυξίας!

Τα ψυκτικά μέσα και τα αέρια πρέπει να απορρίπτονται επαγγελματικά. Βεβαιωθείτε ότι η σωλήνωση του κυκλώματος ψυκτικού δεν έχει υποστεί ζημιά πριν απορριφθεί σωστά. Αποσυνδέστε τη συσκευή από την πρίζα παροχής ρεύματος. Κόψτε το καλώδιο τροφοδοσίας και απορρίψτε το. Αφαιρέστε τους δίσκους και τα συρτάρια, καθώς και τα αλιεύματα και τις σφραγίδες της πόρτας, για να αποτρέψετε τα παιδιά και τα κατοικίδια ζώα να κλείσουν στη συσκευή.

Διαβάστε τις παρακάτω υποδείξεις ασφαλείας πριν ενεργοποιήσετε τη συσκευή για πρώτη φορά!

ΠΡΟΕΙΔΟΠΟΙΗΣΗ!

Πριν από την πρώτη χρήση

- Βεβαιωθείτε ότι δεν υπάρχει ζημιά εξαιτίας της μεταφοράς.
- Αφαιρέστε όλες τις συσκευασίες και κρατήστε τις μακριά από τα παιδιά.
- Περιμένετε τουλάχιστον δύο ώρες πριν τοποθετήσετε τη συσκευή για να βεβαιωθείτε ότι το κύκλωμα του ψυκτικού είναι πλήρως αποτελεσματικό.
- Χειριστείτε τη συσκευή πάντοτε με δύο άτομα τουλάχιστον, διότι είναι βαριά.

Εγκατάσταση

- Η συσκευή πρέπει να τοποθετηθεί σε καλά αεριζόμενο μέρος. Βεβαιωθείτε ότι υπάρχει χώρος τουλάχιστον 10 εκατοστών πάνω και γύρω από τη συσκευή.
- Μην τοποθετείτε ποτέ τη συσκευή σε υγρή περιοχή ή θέση όπου μπορεί να πιτσιλιστεί ή βραχεί με νερό. Καθαρίστε και ξύστε τις ξεραμένες πιτσιλιές νερού και λεκέδες με ένα μαλακό καθαρό πανί.
- Μην εγκαθιστάτε τη συσκευή σε σημείο με άμεσο ηλιακό φως ή κοντά σε πηγές θερμότητας (π.χ. σόμπες, θερμαντήρες).
- Εγκαταστήστε και τοποθετήστε τη συσκευή σε μια περιοχή κατάλληλη για το μέγεθος και τη χρήση της.
- Διατηρείτε τα ανοίγματα εξαερισμού στη συσκευή ή την ενσωματωμένη δομή ελεύθερα εμποδίων.
- Βεβαιωθείτε ότι οι ηλεκτρολογικές πληροφορίες στην πινακίδα τύπου συμφωνούν με την αντίστοιχη παροχή ρεύματος. Εάν όχι, επικοινωνήστε με έναν ηλεκτρολόγο.
- Η συσκευή λειτουργεί με τροφοδοσία 220-240 VAC / 50 Hz. Η μη φυσιολογική διακύμανση της τάσης μπορεί να προκαλέσει την αποτυχία εκκίνησης της συσκευής ή ζημιά στον έλεγχο θερμοκρασίας ή τον συμπιεστή ή μπορεί να υπάρχει ανώμαλος θόρυβος κατά τη λειτουργία. Στην περίπτωση αυτή, πρέπει να τοποθετηθεί ένας αυτόματος ρυθμιστής.
- Μη χρησιμοποιείτε προσαρμογείς πολλαπλών θέσεων (πολύπριζα) και καλώδια επέκτασης / προέκτασης.
- Μην τοποθετείτε πολλαπλές φορητές πρίζες ή φορητά τροφοδοτικά στο πίσω μέρος της συσκευής.
- Βεβαιωθείτε ότι το καλώδιο τροφοδοσίας δεν έχει παγιδευτεί από το ψυγείο. Μην πατάτε το καλώδιο τροφοδοσίας.

ΠΡΟΕΙΔΟΠΟΙΗΣΗ!

- Χρησιμοποιήστε μια ξεχωριστή γειωμένη πρίζα για την παροχή ηλεκτρικού ρεύματος, η οποία να είναι εύκολα προσβάσιμη. Αυτή η συσκευή πρέπει να είναι γειωμένη.
  Μόνο για το Ηνωμένο Βασίλειο: Το καλώδιο τροφοδοσίας της συσκευής είναι εξοπλισμένο με βύσμα 3-καλωδίων (με γείωση) που ταιριάζει σε μια τυπική πρίζα 3-καλωδίων (πρίζα με γείωση). Ποτέ μην κόβετε ή αποσυναρμολογείτε τον τρίτο πείρο (γείωση). Μετά την εγκατάσταση της συσκευής, το βύσμα πρέπει να είναι άμεσα προσβάσιμο.
- Αποφύγετε την πρόκληση ζημιών στο κύκλωμα ψύξης.

Καθημερινή χρήση

- Η συσκευή αυτή μπορεί να χρησιμοποιηθεί από παιδιά ηλικίας 8 ετών και άνω και από άτομα με μειωμένες σωματικές, αισθητηριακές ή διανοητικές ικανότητες ή έλλειψη εμπειρίας και γνώσης, εφόσον βρίσκονται υπό εποπτεία ή εάν τους έχουν δοθεί σαφείς οδηγίες σχετικά με τη χρήση της συσκευής με ασφαλή τρόπο και έχουν κατανοήσει επακριβώς τους σχετικούς κινδύνους.
- Τα παιδιά ηλικίας 3 έως 8 ετών επιτρέπεται να τοποθετούν και να βγάζουν (αντικείμενα) από τις ψυκτικές συσκευές, αλλά δεν επιτρέπεται να τις καθαρίζουν ή να τις εγκαθιστούν.
- Κρατήστε μακριά τα παιδιά κάτω των 3 ετών από τη συσκευή, εκτός εάν επιβλέπονται συνεχώς.
- Τα παιδιά δεν επιτρέπεται να παίζουν με τη συσκευή.
- Εάν υπάρχει διαρροή ψυκτικού αερίου ή άλλου εύφλεκτου αερίου κοντά στη συσκευή, κλείστε τη βαλβίδα του αερίου που διαρρέει, ανοίξτε τις πόρτες και τα παράθυρα και μην αποσυνδέσετε ή συνδέσετε το καλώδιο τροφοδοσίας του ψυγείου ή οποιασδήποτε άλλης συσκευής.
- Σημειώστε ότι η συσκευή έχει ρυθμιστεί για λειτουργία σε συγκεκριμένο εύρος θερμοκρασίας περιβάλλοντος μεταξύ 10 και 43°C. Η συσκευή ενδέχεται να μη λειτουργεί σωστά εάν αφεθεί για μεγάλο χρονικό διάστημα σε θερμοκρασία υψηλότερη ή χαμηλότερη από το υποδεικνυόμενο εύρος τιμών.
- Μην τοποθετείτε ασταθή αντικείμενα (βαριά αντικείμενα, δοχεία γεμάτα με νερό) στο πάνω μέρος του ψυγείου, για να αποφύγετε τραυματισμούς από πτώση ή ηλεκτροπληξία από επαφή με νερό.
- Μην τραβάτε τα ράφια των θυρών της πόρτας. Η πόρτα μπορεί να βγει από τη θέση της, η σχάρα για τα μπουκάλια μπορεί να τραβηχτεί μακριά ή η συσκευή μπορεί να ανατραπεί.
- Ανοίγετε και κλείνετε την πόρτα μόνο από τις λαβές. Το κενό ανάμεσα στις πόρτες και ανάμεσα στις πόρτες και το ντουλάπι είναι πολύ στενό. Μην βάζετε τα χέρια σας σε αυτές τις περιοχές για να αποφύγετε να πιαστούν (μαγκωθούν) τα δάκτυλά σας. Ανοίξτε ή κλείστε τις πόρτες ψυγείου μόνο όταν δεν υπάρχουν παιδιά που να στέκονται εντός του εύρους κίνησης της πόρτας.

ΠΡΟΕΙΔΟΠΟΙΗΣΗ!

- Μην αποθηκεύετε και μην χρησιμοποιείτε εύφλεκτα, εκρηκτικά ή διαβρωτικά υλικά εντός ή εγγύς της συσκευής.
- Μην αποθηκεύετε φάρμακα, βακτήρια ή χημικούς παράγοντες στη συσκευή. Αυτή η συσκευή είναι μια οικιακή συσκευή. Δεν συνιστάται η αποθήκευση υλικών που απαιτούν αυστηρές θερμοκρασίες.
- Ποτέ μην αποθηκεύετε υγρά σε φιάλες ή δοχεία (πέραν των αλκοολούχων υψηλού βαθμού) και ιδιαίτερα ανθρακούχα αναψυκτικά στον καταψύκτη καθώς θα διαρραγούν κατά την ψύξη.
- Ελέγξτε την κατάσταση των τροφίμων εάν έχουν προηγηθεί συνθήκες θέρμανσης στον καταψύκτη.
- Μην ορίσετε άσκοπα χαμηλή θερμοκρασία στον θάλαμο του ψυγείου. Οι αρνητικές θερμοκρασίες μπορεί να εμφανιστούν σε υψηλές ρυθμίσεις. Προσοχή: Τα μπουκάλια μπορούν να σκάσουν
- Μην αγγίζετε κατεψυγμένα προϊόντα με βρεγμένα χέρια (φοράτε γάντια). Ειδικά μην πιείτε (τρώτε) γρανίτες αμέσως μετά την αφαίρεση από τον θάλαμο κατάψυξης. Υπάρχει ο κίνδυνος κατάψυξης ή σχηματισμός φουσκαλών παγετού. ΠΡΩΤΕΣ βοήθειες: κρατήστε αμέσως κάτω από τρεχούμενο κρύο νερό. Μην τις τραβάτε μακριά!
- Μην αγγίζετε την εσωτερική επιφάνεια του χώρου αποθήκευσης του καταψύκτη όταν λειτουργείτε, ειδικά με βρεγμένα χέρια, καθώς τα χέρια σας μπορεί να παγώσουν στην επιφάνεια.
- Αποσυνδέστε τη συσκευή από την πρίζα σε περίπτωση διακοπής ρεύματος ή πριν από τον καθαρισμό. Αφήστε τουλάχιστον 7 λεπτά πριν από την επανεκκίνηση της συσκευής, καθώς η συχνή εκκίνηση μπορεί να προκαλέσει ζημιά στον συμπιεστή.
- Μη χρησιμοποιείτε ηλεκτρικές συσκευές στο εσωτερικό των θαλάμων αποθήκευσης τροφίμων της συσκευής, εκτός αν είναι συσκευές που συνιστά ο κατασκευαστής. Συντήρηση / καθαρισμός
- Βεβαιωθείτε ότι τα παιδιά επιβλέπονται εάν πραγματοποιούν καθαρισμό και συντήρηση.
- Αποσυνδέστε τη συσκευή από την ηλεκτρική τροφοδοσία πριν πραγματοποιήσετε οποιαδήποτε συντήρηση ρουτίνας. Αφήστε τουλάχιστον 5 λεπτά πριν από την επανεκκίνηση της συσκευής, καθώς η συχνή εκκίνηση μπορεί να προκαλέσει ζημιά στον συμπιεστή.

ΠΡΟΕΙΔΟΠΟΙΗΣΗ!

- Κρατήστε το φις, όχι το καλώδιο, όταν αποσυνδέετε τη συσκευή.
- Μην καθαρίζετε τη συσκευή με σκληρές βούρτσες, συρμάτινες βούρτσες, σκόνη απορρυπαντικού, βενζίνη, οξικό αμύλιο, ακετόνη και παρόμοια οργανικά διαλύματα, όξινα ή αλκαλικά διαλύματα. Καθαρίστε με ειδικό απορρυπαντικό ψυγείου για να αποφύγετε ζημιές.
- Μην ξύσετε τον δροσοπάγο και τον πάγο με αιχμηρά αντικείμενα. Μη χρησιμοποιείτε σπρέι, ηλεκτρικούς θερμαντήρες όπως θερμαντήρα, στεγνωτήρα μαλλιών, ατμοκαθαριστές ή άλλες πηγές θερμότητας για να αποφύγετε ζημιές στα πλαστικά μέρη.
- Μην χρησιμοποιείτε μηχανικές συσκευές ή άλλα μέσα για να επιταχύνετε τη διαδικασία απόψυξης, παρά μόνο όσα συνιστώνται από τον κατασκευαστή.
- Αν το καλώδιο παροχής ρεύματος έχει φθαρεί πρέπει να αντικατασταθεί από τον κατασκευαστή ή τον αντιπρόσωπο του σέρβις ή παρόμοια εξουσιοδοτημένα πρόσωπα, προς αποφυγή του κινδύνου.
- Μην προσπαθήσετε να επισκευάσετε, να αποσυναρμολογήσετε ή να τροποποιήσετε τη συσκευή μόνοι σας. Σε περίπτωση επισκευής επικοινωνήστε με την εξυπηρέτηση πελατών μας.
- Εξαλείψτε τη σκόνη στο πίσω μέρος της μονάδας τουλάχιστον μία φορά το χρόνο για να αποφύγετε τον κίνδυνο από πυρκαγιά, καθώς και την αυξημένη κατανάλωση ενέργειας.
- Μην ψεκάζετε ή ξεπλένετε τη συσκευή κατά τον καθαρισμό.
- Μην χρησιμοποιείτε σπρέι νερού ή ατμό για να καθαρίσετε τη συσκευή.
- Μην καθαρίζετε τα κρύα γυάλινα ράφια με ζεστό νερό. Η απότομη αλλαγή θερμοκρασίας μπορεί να προκαλέσει το σπάσιμο του γυαλιού.

Πληροφορίες για τα ψυκτικά αέρια

ΠΡΟΕΙΔΟΠΟΙΗΣΗ!

Η συσκευή περιέχει το εύφλεκτο ψυκτικό μέσο ΙΣΟΒΟΥΤΑΝΙΟ (R600a). Βεβαιωθείτε ότι το κύκλωμα ψυκτικού δεν έχει υποστεί ζημιά κατά τη μεταφορά ή την εγκατάσταση. Η διαρροή ψυκτικού μπορεί να προκαλέσει τραυματισμούς στα μάτια ή ανάφλεξη. Εάν έχει προκληθεί ζημιά, κρατήστε το μακριά από ακάλυπτες πηγές φωτιάς, αερίστε καλά το δωμάτιο, μην συνδέσετε ή αποσυνδέσετε τα καλώδια τροφοδοσίας της συσκευής ή οποιασδήποτε άλλης συσκευής. Ενημερώστε την εξυπηρέτηση πελατών.

Σε περίπτωση που τα μάτια έρθουν σε επαφή με το ψυκτικό μέσο, ξεπλύνετε τα αμέσως κάτω από τρεχούμενο νερό και καλέστε αμέσως τον οφθαλμίατρο.

Προβλεπόμενη χρήση

Αυτή η συσκευή προορίζεται για ψύξη και κατάψυξη τροφίμων. Έχει σχεδιαστεί αποκλειστικά για χρήση σε οικιακές και παρόμοιες εφαρμογές, όπως χώρους κουζίνας προσωπικού σε καταστήματα, γραφεία και άλλα εργασιακά περιβάλλοντα· αγροικίες και από πελάτες σε ξενοδοχεία, μοτέλ και άλλα περιβάλλοντα οικιστικού τύπου, καθώς και σε ξενοδοχειακές επιχειρήσεις bed-and-breakfast και catering. Δεν προορίζεται για εμπορική ή βιομηχανική χρήση.

Δεν επιτρέπονται αλλαγές ή τροποποιήσεις στη συσκευή. Η μη προβλεπόμενη χρήση μπορεί να προκαλέσει κινδύνους και απώλεια αξιώσεων εγγύησης.

Πρότυπα και οδηγίες CE

Αυτό το προϊόν πληροί τις απαιτήσεις όλων των εφαρμοστέων οδηγιών της ΕΚ με τα αντίστοιχα εναρμονισμένα πρότυπα, τα οποία προβλέπονται για την σήμανση CE.

ΕΙΔΟΠΟΊΗΣΗ

Λόγω τεχνικών αλλαγών και διαφορετικών μοντέλων, ορισμένες από τις απεικονίσεις σε αυτό το εγχειρίδιο ενδέχεται να διαφέρουν από το μοντέλο σας. (HTW5620DN*, HTW5620CN*, HTW5620EN*)

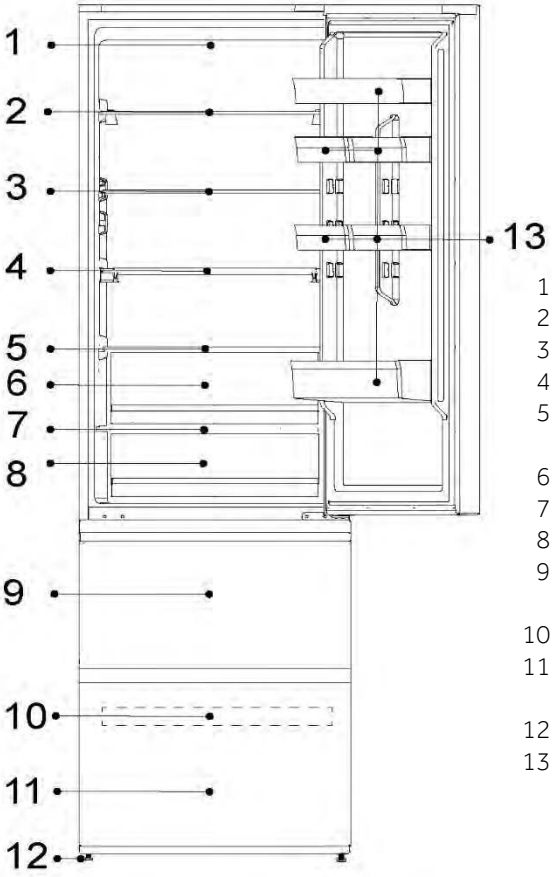

1-Λάμπα LED ψυγείου
2-Ράφι κρασιού
3-Γυάλινο ράφι
4-Πτυσσόμενο ράφι
5-Κάλυμμα συρταριού Humidity Zone
6-Συρτάρι Humidity Zone
7-Κάλυμμα συρταριού My Zone
8-Συρτάρι My Zone
9-Συρτάρι αποθήκευσης άνω καταψύκτη
10-Θήκη καταψύκτη
11-Συρτάρι αποθήκευσης κάτω καταψύκτη
12-Ρυθμιζόμενα πόδια
13-Ράφια πόρτας ψυγείου

ΕΙΔΟΠΟΊΗΣΗ

Λόγω τεχνικών αλλαγών και διαφορετικών μοντέλων, ορισμένες από τις απεικονίσεις σε αυτό το εγχειρίδιο ενδέχεται να διαφέρουν από το μοντέλο σας. (HTW7620AN*, HTW7620CN*, HTW7620DN*)

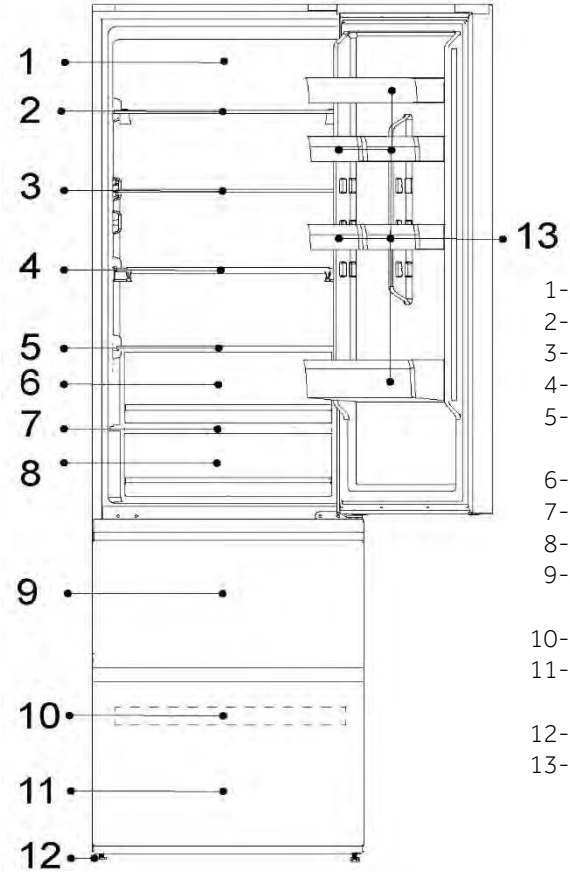

1-Σύστημα φωτισμού LED
2-Ράφι κρασιού
3-Γυάλινο ράφι
4-Πτυσσόμενο ράφι
5-Κάλυμμα συρταριού Humidity Zone
6-Συρτάρι Humidity Zone
7-Κάλυμμα συρταριού My Zone
8-Συρτάρι My Zone
9-Συρτάρι αποθήκευσης άνω καταψύκτη
10-Θήκη καταψύκτη
11-Συρτάρι αποθήκευσης κάτω καταψύκτη
12-Ρυθμιζόμενα πόδια
13-Ράφια πόρτας ψυγείου

ΕΙΔΟΠΟΊΗΣΗ

Λόγω τεχνικών αλλαγών και διαφορετικών μοντέλων, ορισμένες από τις απεικονίσεις σε αυτό το εγχειρίδιο ενδέχεται να διαφέρουν από το μοντέλο σας. (HTW5618DW*)

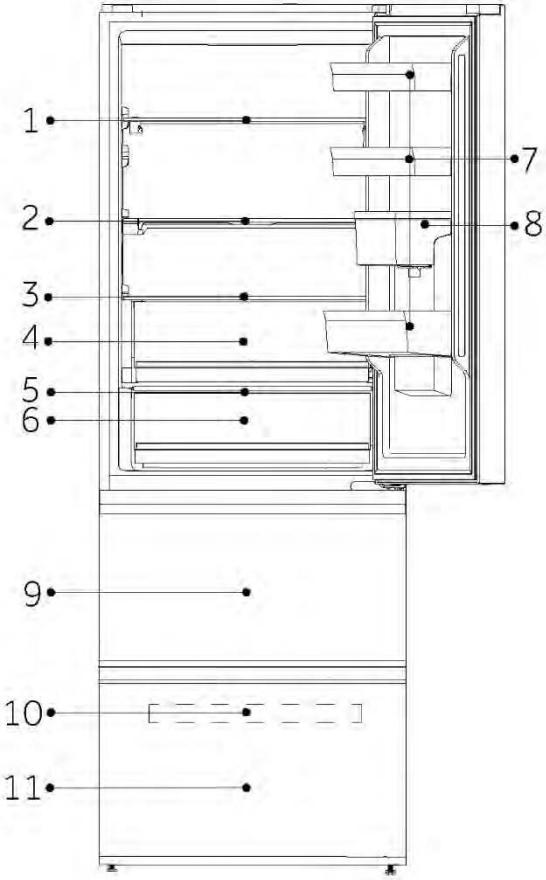

A: Θάλαμος ψυγείου
1-Ράφι κρασιού
2-Πτυσσόμενο ράφι
3-Κάλυμμα συρταριού Humidity Zone
4-Συρτάρι Humidity Zone
5-Κάλυμμα συρταριού My Zone
6-Συρτάρι My Zone
7-Ράφια πόρτας ψυγείου
8-Δοχείο νερού

B: Θάλαμος καταψύκτη
9-Συρτάρι αποθήκευσης άνω καταψύκτη
10-Θήκη καταψύκτη
11-Συρτάρι αποθήκευσης κάτω καταψύκτη

ΕΙΔΟΠΟΊΗΣΗ

Λόγω τεχνικών αλλαγών και διαφορετικών μοντέλων, ορισμένες από τις απεικονίσεις σε αυτό το εγχειρίδιο ενδέχεται να διαφέρουν από το μοντέλο σας. (HTW7620DNG*)

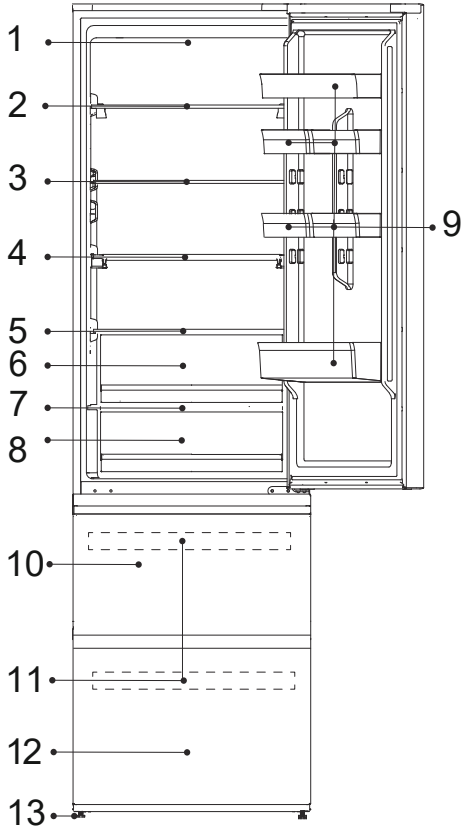

1-Ράφι κρασιού
2-Πτυσσόμενο ράφι
3-Κάλυμμα συρταριού Humidity Zone
4-Συρτάρι Humidity Zone
5-Κάλυμμα συρταριού My Zone
6-Συρτάρι My Zone
7-Ράφια πόρτας ψυγείου
8-Δοχείο νερού
9- Επάνω συρτάρι απο
10-θήκευσης κατάψυξης
11-Δίσκος κατάψυξης
12-Κάτω συρτάρι αποθήκευσης
κατάψυξης
13-Ρυθμιζόμενα πόδια καταψύκτη

ΕΙΔΟΠΟΊΗΣΗ

Λόγω τεχνικών αλλαγών και διαφορετικών μοντέλων, ορισμένες από τις απεικονίσεις σε αυτό το εγχειρίδιο ενδέχεται να διαφέρουν από το μοντέλο σας.
(HTR3620CN*, HTR3620EN*,HTR3620DN*)

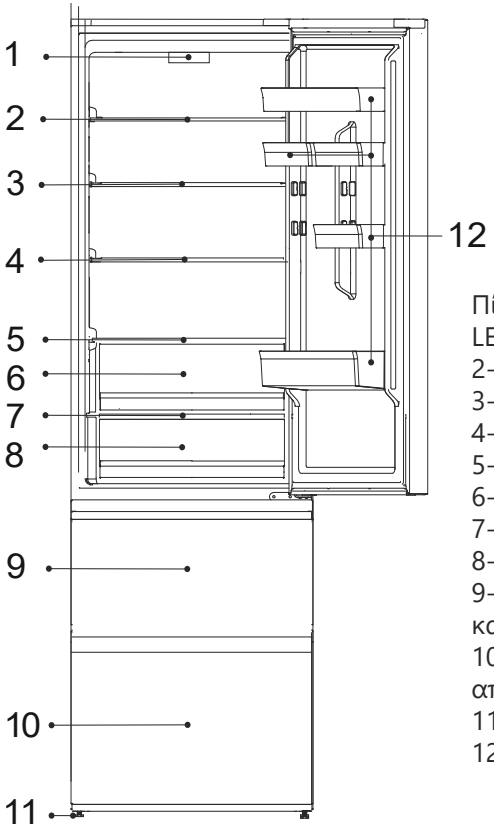

Πίνακας ελέγχου και λάμπα LED ψυγείου
2- Γυάλινο ράφι
3- Γυάλινο ράφι
4- Γυάλινο ράφι
5- Γυάλινο ράφι
6- Συρτάρι Freshbox
7- Κάλυμμα συρταριού
8- Συρτάρι ζώνης Fresh 0°C
9- Άνω συρτάρι αποθήκευσης κατάψυξης
10- Κάτω συρτάρι αποθήκευσης κατάψυξης
11- Ρυθμιζόμενα πόδια
12- Μπαλκόνι πόρτας

ΕΙΔΟΠΟΊΗΣΗ

Λόγω τεχνικών αλλαγών και διαφορετικών μοντέλων, ορισμένες από τις απεικονίσεις σε αυτό το εγχειρίδιο ενδέχεται να διαφέρουν από το μοντέλο σας. (HTW5618DN*, HTW5618CN*, HTW5618EN*)

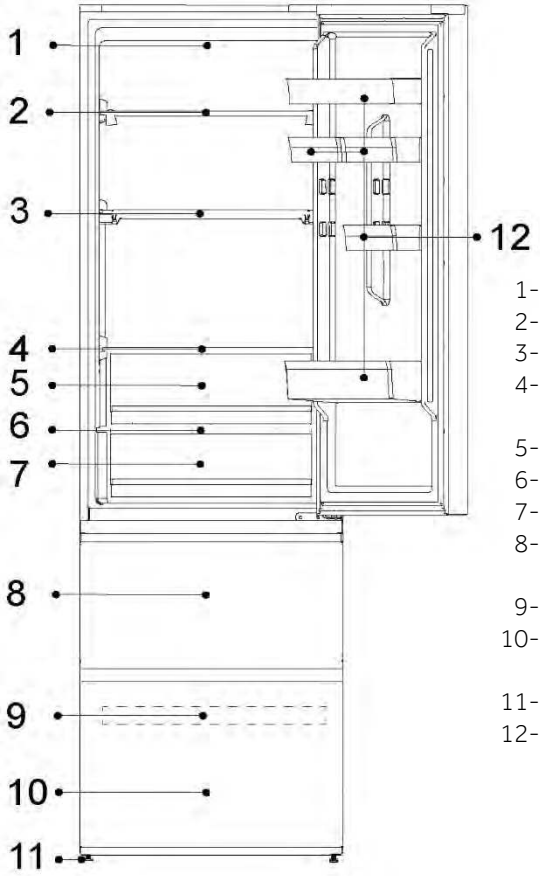

1-Λάμπα LED ψυγείου
2-Ράφι κρασιού
3-Πτυσσόμενο ράφι
4-Κάλυμμα συρταριού Humidity Zone
5-Συρτάρι Humidity Zone
6-Κάλυμμα συρταριού My Zone
7-Συρτάρι My Zone
8-Συρτάρι αποθήκευσης άνω καταψύκτη
9-Θήκη καταψύκτη
10-Συρτάρι αποθήκευσης κάτω καταψύκτη
11-Ρυθμιζόμενα πόδια
12-Ράφια πόρτας ψυγείου

ΕΙΔΟΠΟΊΗΣΗ

Λόγω τεχνικών αλλαγών και διαφορετικών μοντέλων, ορισμένες από τις απεικονίσεις σε αυτό το εγχειρίδιο ενδέχεται να διαφέρουν από το μοντέλο σας. (HTW3620DN*)

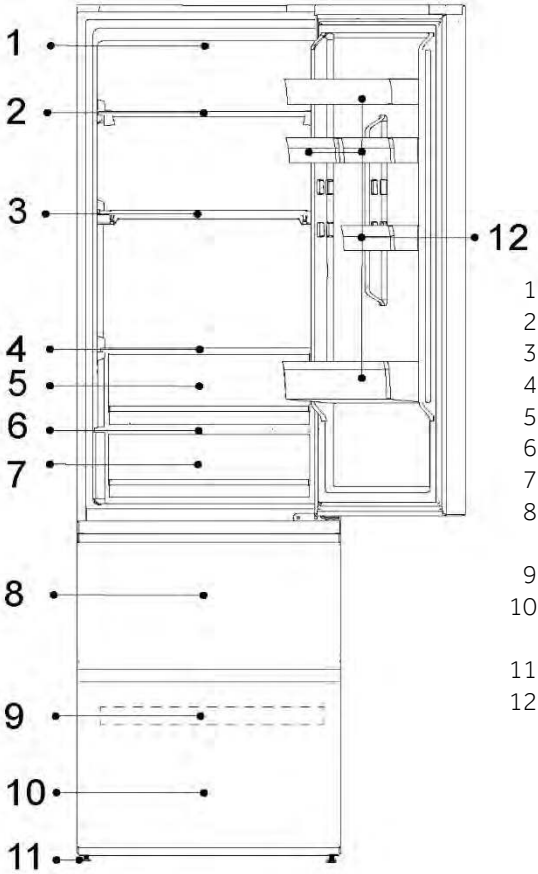

1-Λάμπα LED ψυγείου
2-Γυάλινο ράφι
3-Γυάλινο ράφι
4-Γυάλινο ράφι
5-Γυάλινο ράφι
6-Κάλυμμα συρταριού My Zone
7-Συρτάρι My Zone
8-Συρτάρι αποθήκευσης άνω καταψύκτη
9-Θήκη καταψύκτη
10-Συρτάρι αποθήκευσης κάτω καταψύκτη
11-Ρυθμιζόμενα πόδια
12-Ράφια πόρτας ψυγείου

ΕΙΔΟΠΟΊΗΣΗ

Λόγω τεχνικών αλλαγών και διαφορετικών μοντέλων, ορισμένες από τις απεικονίσεις σε αυτό το εγχειρίδιο ενδέχεται να διαφέρουν από το μοντέλο σας. (HTW3618DN*, HTW3618CN*,HTW3618EN*)

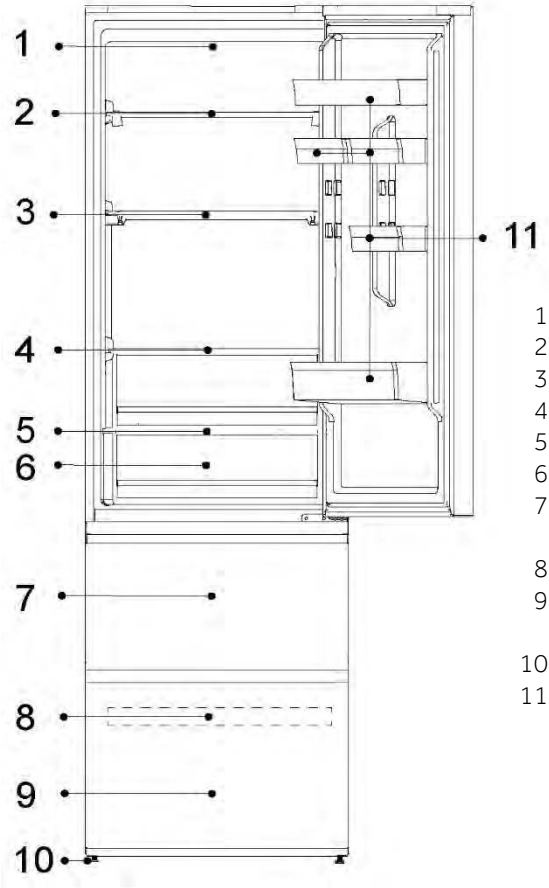

1-Λάμπα LED ψυγείου
2-Γυάλινο ράφι
3-Γυάλινο ράφι
4-Γυάλινο ράφι
5-Κάλυμμα συρταριού My Zone
6-Συρτάρι My Zone
7-Συρτάρι αποθήκευσης άνω καταψύκτη
8-Θήκη καταψύκτη
9-Συρτάρι αποθήκευσης κάτω καταψύκτη
10-Ρυθμιζόμενα πόδια
11-Ράφια πόρτας ψυγείου

CONTENTS

ΕΙΔΟΠΟΊΗΣΗ

Λόγω τεχνικών αλλαγών και διαφορετικών μοντέλων, ορισμένες από τις απεικονίσεις σε αυτό το εγχειρίδιο ενδέχεται να διαφέρουν από το μοντέλο σας.

(HTR3618*)

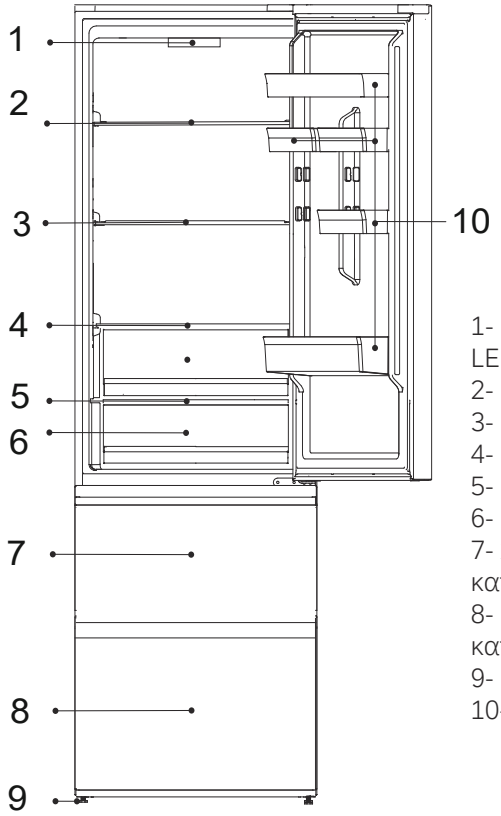

1- Πίνακας ελέγχου και λάμπα LED ψυγείου
2- Γυάλινο ράφι
3- Γυάλινο ράφι
4- Γυάλινο ράφι
5- Κάλυμμα συρταριού
6- Συρτάρι ζώνης φρέσκου 0°C
7- Άνω συρτάρι αποθήκευσης κατάψυξης
8- Κάτω συρτάρι αποθήκευσης κατάψυξης
9- Ρυθμιζόμενα πόδια
10- Μπαλκόνι πόρτας

ΕΙΔΟΠΟΊΗΣΗ

Λόγω τεχνικών αλλαγών και διαφορετικών μοντέλων, ορισμένες από τις απεικονίσεις σε αυτό το εγχειρίδιο ενδέχεται να διαφέρουν από το μοντέλο σας. (HDPW5620DN*, HDPW5620CN*, HDPW5620AN*, HDPW5620BN*)

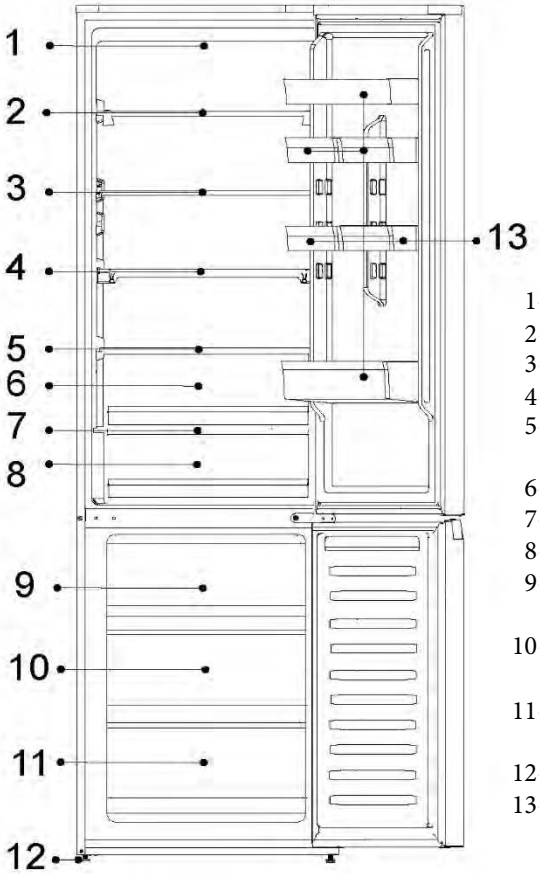

1-Λάμπα LED ψυγείου
2- υάλινο ράφι
3-Γυάλινο ράφι
4-Γυάλινο ράφι
5-Κάλυμμα συρταριού Humidity Zone
6-Συρτάρι Humidity Zone
7-Κάλυμμα συρταριού My Zone
8-Συρτάρι My Zone
9-Συρτάρι αποθήκευσης άνω καταψύκτη
10-Συρτάρι αποθήκευσης μεσαίου καταψύκτη
11-Συρτάρι αποθήκευσης κάτω καταψύκτη
12-Ρυθμιζόμενα πόδια
13-Ράφια πόρτας ψυγείου

ΕΙΔΟΠΟΊΗΣΗ

Λόγω τεχνικών αλλαγών και διαφορετικών μοντέλων, ορισμένες από τις απεικονίσεις σε αυτό το εγχειρίδιο ενδέχεται να διαφέρουν από το μοντέλο σας. (HDPW7620AN*, HDPW7620AAN*)

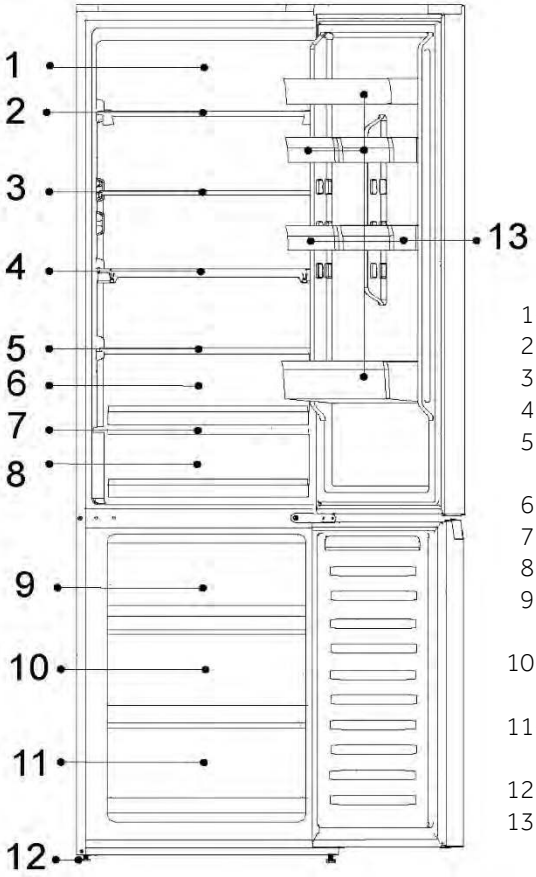

1-Σύστημα φωτισμού LED
2-Ράφι κρασιού
3-Γυάλινο ράφι
4-Πτυσσόμενο ράφι
5-Κάλυμμα συρταριού Humidity Zone
6-Συρτάρι Humidity Zone
7-Κάλυμμα συρταριού My Zone
8-Συρτάρι My Zone
9-Συρτάρι αποθήκευσης άνω καταψύκτη
10-Συρτάρι αποθήκευσης μεσαίου καταψύκτη
11-Συρτάρι αποθήκευσης κάτω καταψύκτη
12-Ρυθμιζόμενα πόδια
13-Ράφια πόρτας ψυγείου

ΕΙΔΟΠΟΊΗΣΗ

Λόγω τεχνικών αλλαγών και διαφορετικών μοντέλων, ορισμένες από τις απεικονίσεις σε αυτό το εγχειρίδιο ενδέχεται να διαφέρουν από το μοντέλο σας. (HDPW5618DN*, HDPW5618CN*)

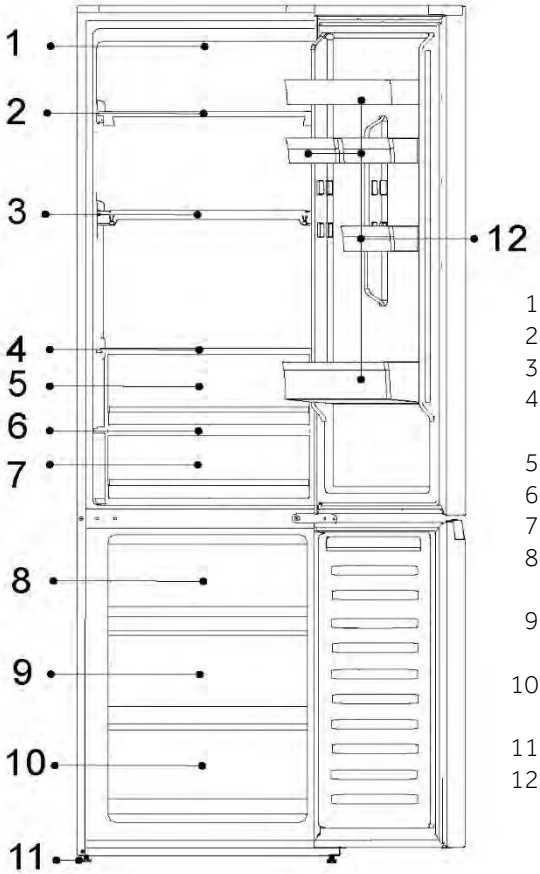

1-Λάμπα LED ψυγείου
2-Ράφι κρασιού
3-Πτυσσόμενο ράφι
4-Κάλυμμα συρταριού Humidity Zone
5-Συρτάρι Humidity Zone
6-Κάλυμμα συρταριού My Zone
7-Συρτάρι My Zone
8-Συρτάρι αποθήκευσης άνω καταψύκτη
9-Συρτάρι αποθήκευσης μεσαίου καταψύκτη
10-Συρτάρι αποθήκευσης κάτω καταψύκτη
11-Ρυθμιζόμενα πόδια
12-Ράφια πόρτας ψυγείου

ΕΙΔΟΠΟΊΗΣΗ

Λόγω τεχνικών αλλαγών και διαφορετικών μοντέλων, ορισμένες από τις απεικονίσεις σε αυτό το εγχειρίδιο ενδέχεται να διαφέρουν από το μοντέλο σας. (HDPW3620DN*, HDPW3620CN*,EHD3PWDNPD206)

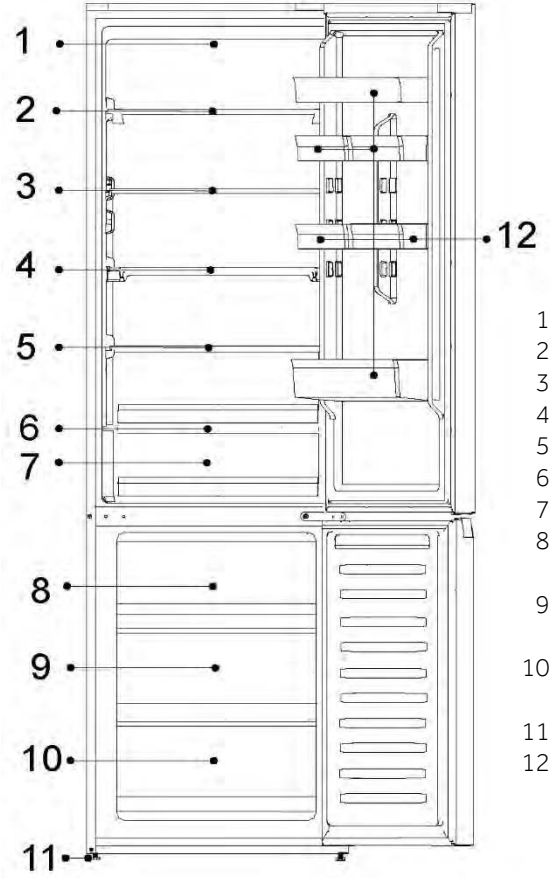

1-Λάμπα LED ψυγείου
2-Γυάλινο ράφι
3-Γυάλινο ράφι
4-Γυάλινο ράφι
5-Γυάλινο ράφι
6-Κάλυμμα συρταριού My Zone
7-Συρτάρι My Zone
8-Συρτάρι αποθήκευσης άνω καταψύκτη
9-Συρτάρι αποθήκευσης μεσαίου καταψύκτη
10-Συρτάρι αποθήκευσης κάτω καταψύκτη
11-Ρυθμιζόμενα πόδια
12-Ράφια πόρτας ψυγείου

ΕΙΔΟΠΟΊΗΣΗ

Λόγω τεχνικών αλλαγών και διαφορετικών μοντέλων, ορισμένες από τις απεικονίσεις σε αυτό το εγχειρίδιο ενδέχεται να διαφέρουν από το μοντέλο σας. (HDPW3618DN*,EHD3PWDNP*186)

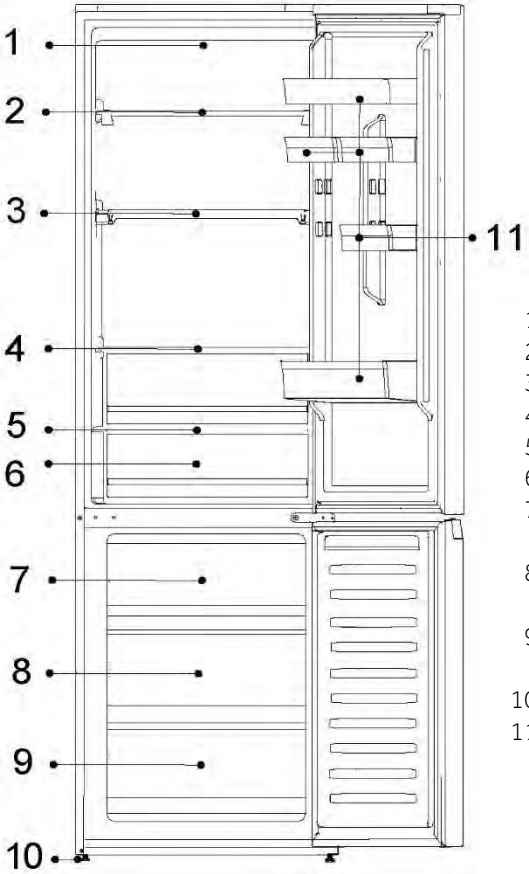

1-Λάμπα LED ψυγείου
2-Γυάλινο ράφι
3-Γυάλινο ράφι
4-Γυάλινο ράφι
5-Κάλυμμα συρταριού My Zone
6-Συρτάρι My Zone
7-Συρτάρι αποθήκευσης άνω καταψύκτη
8-Συρτάρι αποθήκευσης μεσαίου καταψύκτη
9-Συρτάρι αποθήκευσης κάτω καταψύκτη
10-Ρυθμιζόμενα πόδια
11-Ράφια πόρτας ψυγείου

CONTENTS

ΕΙΔΟΠΟΊΗΣΗ

Λόγω τεχνικών αλλαγών και διαφορετικών μοντέλων, ορισμένες από τις απεικονίσεις σε αυτό το εγχειρίδιο ενδέχεται να διαφέρουν από το μοντέλο σας. (HDPR1618AN*,HDPR1618CN*)

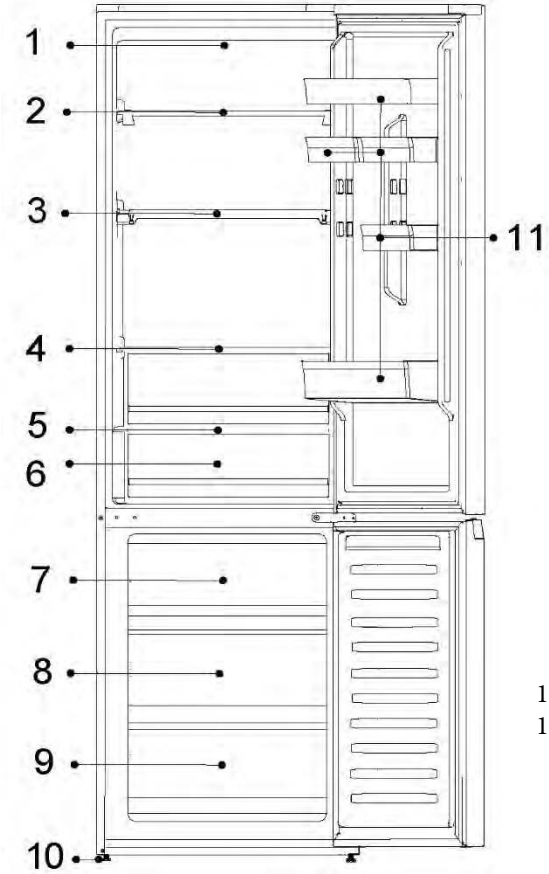

1-Λάμπα LED ψυγείου
2-Γυάλινο ράφι
3-Γυάλινο ράφι
4-Γυάλινο ράφι
5-ΦΡΕΣΚΟ κάλυμμα συρταριού 0°C
6-ΦΡΕΣΚΟ συρτάρι 0°C
7-Συρτάρι αποθήκευσης άνω καταψύκτη
8-Συρτάρι αποθήκευσης μεσαίου καταψύκτη
9-Συρτάρι αποθήκευσης κάτω καταψύκτη
10-Ρυθμιζόμενα πόδια
11-Ράφια πόρτας ψυγείου

ΕΙΔΟΠΟΊΗΣΗ

Λόγω τεχνικών αλλαγών και διαφορετικών μοντέλων, ορισμένες από τις απεικονίσεις σε αυτό το εγχειρίδιο ενδέχεται να διαφέρουν από το μοντέλο σας. (HDPR1620AN)

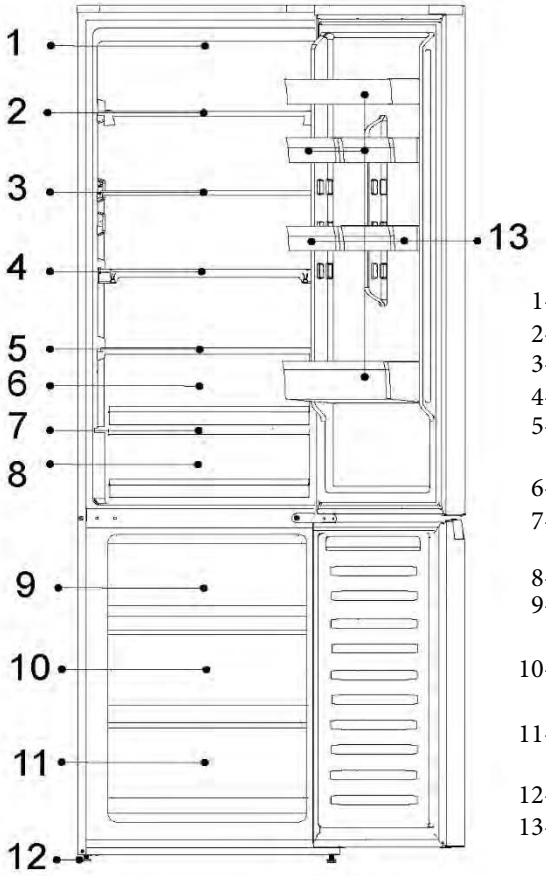

1-Λάμπα LED ψυγείου
2- υάλινο ράφι
3-Γυάλινο ράφι
4-Γυάλινο ράφι
5-Κάλυμμα συρταριού Humidity Zone
6-Συρτάρι Humidity Zone
7-ΦΡΕΣΚΟ κάλυμμα συρταριού 0° C
8-ΦΡΕΣΚΟ συρτάρι 0°C
9-Συρτάρι αποθήκευσης άνω καταψύκτη
10-Συρτάρι αποθήκευσης μεσαίου καταψύκτη
11-Συρτάρι αποθήκευσης κάτω καταψύκτη
12-Ρυθμιζόμενα πόδια
13-Ράφια πόρτας ψυγείου

ΕΙΔΟΠΟΊΗΣΗ

Λόγω τεχνικών αλλαγών και διαφορετικών μοντέλων, ορισμένες από τις απεικονίσεις σε αυτό το εγχειρίδιο ενδέχεται να διαφέρουν από το μοντέλο σας.

(HDPR3620CN)

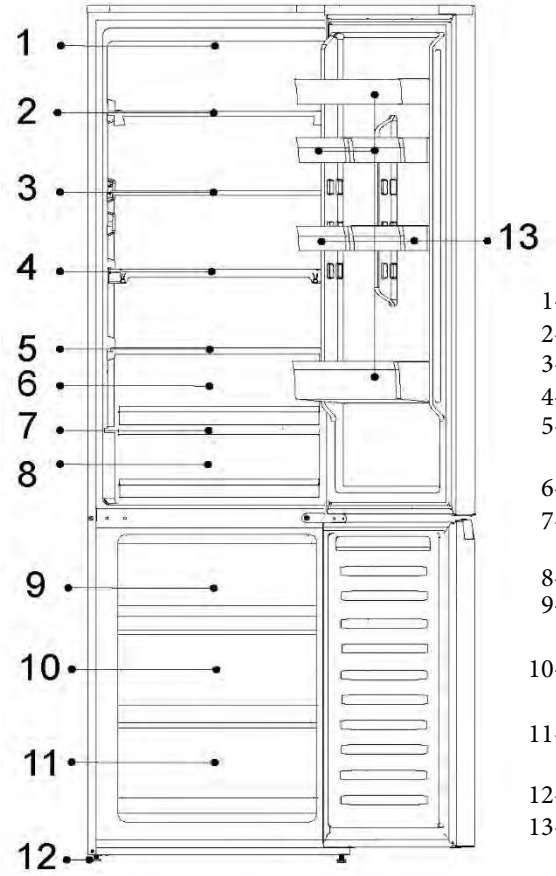

1-Λάμπα LED ψυγείου
2- υάλινο ράφι
3-Γυάλινο ράφι
4-Γυάλινο ράφι
5-Κάλυμμα συρταριού Humidity Zone
6-Συρτάρι Humidity Zone
7-ΦΡΕΣΚΟ κάλυμμα συρταριού 0° C
8-ΦΡΕΣΚΟ συρτάρι 0°C
9-Συρτάρι αποθήκευσης άνω καταψύκτη
10-Συρτάρι αποθήκευσης μεσαίου καταψύκτη
11-Συρτάρι αποθήκευσης κάτω καταψύκτη
12-Ρυθμιζόμενα πόδια
13-Ράφια πόρτας ψυγείου

Πίνακας ελέγχου

CONTENTS

Πίνακας ελέγχου:(Κοινά μοντέλα, Εκτός από HDPR1618ANPK,HDPR1620ANPK,HDPR1618CNPK)

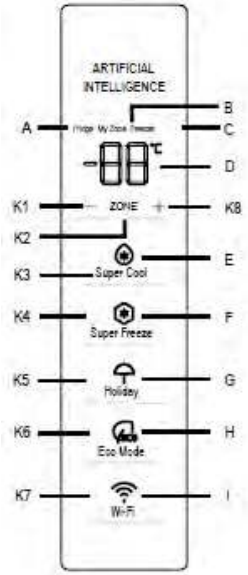

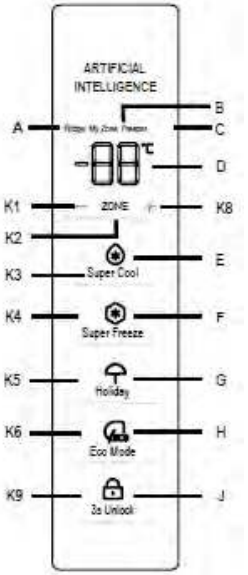

Ενδείξεις:

A Θάλαμος ψυγείου
B Διαμέρισμα ψύξης (My Zone)
C Θάλαμος καταψύκτη
D Οθόνη θερμοκρασίας
E Λειτουργία Super Cool
F Λειτουργία Super Freeze
G Λειτουργία Holiday
H Λειτουργία Eco Mode
I Λειτουργία Wi-Fi
J Λειτουργία ξεκλειδώματος

Κουμπιά:

K1 Μείωση θερμοκρασίας
K2 Επιλογή Fridge, My Zone και Freezer
K3 Ενεργοποίηση/απενεργοποίηση λειτουργίας Super Cool
K4 Ενεργοποίηση/απενεργοποίηση λειτουργίας Super Freeze
K5 Ενεργοποίηση/απενεργοποίηση λειτουργίας Holiday
K6 Ενεργοποίηση/απενεργοποίηση Eco Mode
K7 Ενεργοποίηση/απενεργοποίηση λειτουργίας Wi-Fi
K8 Αύξηση θερμοκρασίας
K9 3s Ξεκλείδωμα on/off

Πριν από την πρώτη χρήση

Αφαιρέστε όλα τα υλικά συσκευασίας, κρατήστε τα μακριά από τα παιδιά και απορρίψτε τα με φιλικό προς το περιβάλλον τρόπο.
Καθαρίστε τη συσκευή μέσα και έξω, καθώς και το εσωτερικό και τα παρελκόμενα, με νερό και ήπιο απορρυπαντικό και στεγνώστε τη καλά με μαλακό πανί.
Αφού η συσκευή τοποθετηθεί απολύτως οριζοντιωμένη και καθαριστεί, περιμένετε τουλάχιστον 2 ώρες πριν τη συνδέσετε στην παροχή ηλεκτρικής ισχύος. Ανατρέξτε στην ενότητα ΕΓΚΑΤΑΣΤΑΣΗ.
Προψύξτε τους θαλάμους σε υψηλές ρυθμίσεις πριν τοποθετήσετε τρόφιμα. Η λειτουργία Super Freeze βοηθά στη γρήγορη ψύξη του θαλάμου καταψύκτη

Πίνακας ελέγχου

CONTENTS

Πίνακας ελέγχου:(Ειδικό για το HTW7620DNGB)

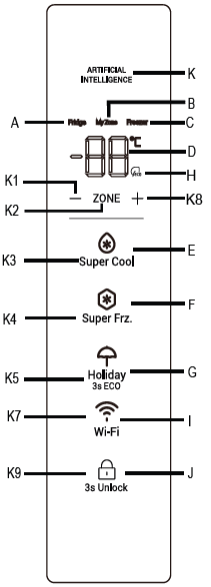

Ενδείξεις:

A Θάλαμος ψυγείου

B Διαμέρισμα ψύξης (My Zone) C Θάλαμος καταψύκτη

D Οθόνη θερμοκρασίας

E Λειτουργία Super Cool

F Λειτουργία Super Freeze

G Λειτουργία Holiday

H Λειτουργία Eco Mode

I Λειτουργία Wi-Fi

J Λειτουργία ξεκλειδώματος

K AI logo

Κουμπιά:

K1 Μείωση θερμοκρασίας

K2 Επιλογή Fridge, My Zone και Freezer

K3 Ενεργοποίηση/απενεργοποίηση λειτουργίας Super Cool

K4 Ενεργοποίηση/απενεργοποίηση λειτουργίας Super Freeze

K5 Ενεργοποίηση/απενεργοποίηση λειτουργίας Holiday

K7 Ενεργοποίηση/απενεργοποίηση λειτουργίας Wi-Fi

K8 Αύξηση θερμοκρασίας

K9 Ξεκλείδωμα on/off

Πριν από την πρώτη χρήση

Αφαιρέστε όλα τα υλικά συσκευασίας, κρατήστε τα μακριά από τα παιδιά και απορρίψτε τα με φιλικό προς το περιβάλλον τρόπο.

Καθαρίστε τη συσκευή μέσα και έξω, καθώς και το εσωτερικό και τα παρελκόμενα, με νερό και ήπιο απορρυπαντικό και στεγνώστε τη καλά με μαλακό πανί.

Αφού η συσκευή τοποθετηθεί απολύτως οριζοντιωμένη και καθαριστεί, περιμένετε τουλάχιστον 2 ώρες πριν τη συνδέσετε στην παροχή ηλεκτρικής ισχύος. Ανατρέξτε στην ενότητα ΕΓΚΑΤΑΣΤΑΣΗ.

Προψύξτε τους θαλάμους σε υψηλές ρυθμίσεις πριν τοποθετήσετε τρόφιμα. Η λειτουργία Super Freeze βοηθά στη γρήγορη ψύξη του θαλάμου καταψύκτη

Πίνακας ελέγχου (Ειδικά για HDPR1618*, HDPR1620*,HDPR3618*,HDPR3620* HTR3618*,HTR3620*.)

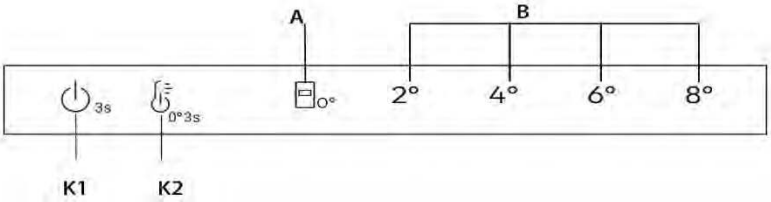

Κουμπιά

K1 Ενεργοποίηση/Απενεργοποίηση τροφοδοσίας, χρησιμοποιείται για την ενεργοποίηση/απενεργοποίηση της συσκευής.

K2 Επιλογή θερμοκρασίας/Ακριβής συντονισμός

Πλήκτρο ΕΝΕΡΓΟΠΟΙΗΣΗΣ/ΑΠΕΝΕΡΓΟΠΟΙΗΣΗΣ, χρησιμοποιείται για την ενεργοποίηση/απενεργοποίηση Fresh 0°C.

Ενδείξεις

A Fresh 0°C

B Ένδειξη θερμοκρασίας ψυγείου

Πριν από την πρώτη χρήση

- ► Αφαιρέστε όλα τα υλικά συσκευασίας, κρατήστε τα μακριά από τα παιδιά και απορρίψτε τα με φιλικό προς το περιβάλλον τρόπο.
- ► Καθαρίστε τη συσκευή μέσα και έξω, καθώς και το εσωτερικό και τα παρελκόμενα, με νερό και ήπιο απορρυπαντικό και στεγνώστε τη καλά με μαλακό πανί.
- ► Αφού η συσκευή τοποθετηθεί απολύτως οριζοντιωμένη και καθαριστεί, περιμένετε τουλάχιστον 2 ώρες πριν τη συνδέσετε στην παροχή ηλεκτρικής ισχύος. Ανατρέξτε στην ενότητα ΕΓΚΑΤΑΣΤΑΣΗ.
- ► Προψύξτε τους θαλάμους σε υψηλές ρυθμίσεις πριν τοποθετήσετε τρόφιμα.

Μηχανικά κουμπιά

Τα κουμπιά στον πίνακα ελέγχου είναι μηχανικά κουμπιά.

Ενεργοποίηση /απενεργοποίηση της συσκευής

Η συσκευή λειτουργεί μόλις συνδεθεί με την παροχή ρεύματος.
Κατά την πρώτη θέση σε λειτουργία του ψυγείου, ανάβει η ένδειξη "4°" του "B" (ένδειξη θερμοκρασίας ψυγείου) και η ένδειξη "0°" του συρταριού αποθήκευσης 0°C.
Η θερμοκρασία ψυγείου και η θερμοκρασία καταψύκτη ρυθμίζονται αυτόματα στους 4°C και -20°C αντίστοιχα, το συρτάρι αποθήκευσης 0°C τίθεται σε λειτουργία.

ΕΙΔΟΠΟΙΗΣΗ

Η συσκευή είναι προρυθμισμένη στη συνιστώμενη θερμοκρασία των 4°C. Αυτές είναι οι συνιστώμενες ρυθμίσεις. Εάν θέλετε, μπορείτε να αλλάξετε αυτές τις θερμοκρασίες χειροκίνητα.

Συναγερμός ανοίγματος πόρτας

Όταν η πόρτα του ψυγείου είναι ανοικτή για περισσότερο από 3 λεπτά, θα ηχήσει ο συναγερμός ανοίγματος της πόρτας.

Ο συναγερμός μπορεί να αποσιωπηθεί κλείνοντας την πόρτα. Εάν η πόρτα είναι ανοιχτή για περισσότερο από 7 λεπτά, το φως μέσα στο ψυγείο και ο φωτισμός του πίνακα ελέγχου θα σβήσουν αυτόματα.

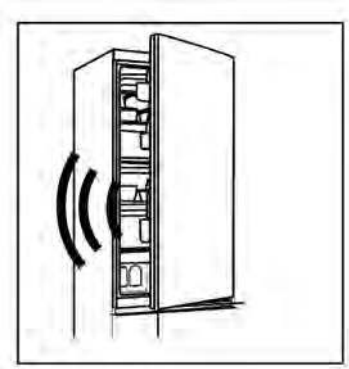

Υπό/εκτός τροφοδοσίας

Όταν η συσκευή βρίσκεται σε κατάσταση τροφοδοσίας, πατήστε το κουμπί K1 για 3 δευτερόλεπτα, η συσκευή εισέρχεται σε κατάσταση αναμονής, ο συμπιεστής σταματά να λειτουργεί και το φως σβήνει. Όταν η συσκευή βρίσκεται σε κατάσταση αναμονής, πατήστε το κουμπί K1 για 3 δευτερόλεπτα, η συσκευή τίθεται σε λειτουργία, ο συμπιεστής θα λειτουργεί και το φως θα είναι αναμμένο.

Ρύθμιση θερμοκρασίας

Οι εσωτερικές θερμοκρασίες επηρεάζονται από τους ακόλουθους παράγοντες:

Θερμοκρασία περιβάλλοντος

Συχνότητα ανοίγματος πόρτας

Ποσότητα αποθηκευμένων τροφίμων

Εγκατάσταση της συσκευής

Ρύθμιση της θερμοκρασίας του θαλάμου ψυγείου/καταψύκτη

1. Πατήστε το πλήκτρο "K2" (Επιλογή θερμοκρασίας ψυγείου) για να επιλέξετε τη θερμοκρασία ψυγείου.
2. Η ένδειξη "B" (ένδειξη θερμοκρασίας ψυγείου) θα ανάβει εναλλάξ όπως παρακάτω.

2° → 4° → 6° → 8°

3. Μετά από περίπου 3'', η ρύθμιση θα επιβεβαιωθεί.
4. Όταν επιλέγετε τη θερμοκρασία ψυγείου από τον πίνακα ελέγχου, η αντίστοιχη θερμοκρασία για τον Καταψύκτη είναι 2°(-22°C) → 4°(-20°C) → 6°(-18°C) → 8°(-16°C).

Ακριβής συντονισμός

Η λειτουργία επιλογής ακριβούς συντονισμού δίνει τη δυνατότητα να ρυθμίσετε επτά θερμοκρασίες, όπως, 2°, 3°(2° 4°), 4°, 5°(4° 6°), 6°, 7°(6° 8°), 8°.

Πώς χρησιμοποιείται η λειτουργία ακριβούς συντονισμού:

1. Πατήστε το πλήκτρο K2 για 8 δευτερόλεπτα για να εισέλθετε στη λειτουργία επιλογής ακριβούς συντονισμού. Όταν η συσκευή εισέρχεται σε αυτή τη λειτουργία, ακούγεται ένα ηχητικό σήμα και φωτίζεται το LED του τρέχοντος επιλεγμένου επιπέδου ψύξης.
2. Με το πάτημα του πλήκτρου K2, η ρύθμιση του ακριβούς συντονισμού αυξάνεται και, με κάθε πάτημα, η ένδειξη "B" (ένδειξη θερμοκρασίας ψυγείου) θα φωτίζεται εναλλάξ όπως παρακάτω.

2° → 3°(2° 4°) → 4°C → 5°(4° 6°) → 6° → 7°(6° 8°) → 8°

3. Εάν δεν πατηθεί κανένα πλήκτρο για 3 δευτερόλεπτα, το σύστημα εξέρχεται αυτόματα από τη λειτουργία επιλογής ακριβούς συντονισμού. Η ρύθμιση ακριβούς συντονισμού αποθηκεύεται και το LED της επιλεγμένης θερμοκρασίας ψυγείου είναι σταθερό.
4. Εάν ενεργοποιηθεί ξανά ο ακριβής συντονισμός, η ρύθμιση θα ξεκινήσει από το ίδιο επίπεδο στο οποίο είχε αποθηκευτεί προηγουμένως.

Συρτάρι **"Fresh 0°C"**

Για να εισέλθετε στη λειτουργία **"Fresh 0°C"**, με την πόρτα του ψυγείου ανοιχτή, πιέστε K2 για 3 δευτερόλεπτα με ένα ηχητικό σήμα, η ένδειξη "0°" ανάβει, η θερμοκρασία του Fresh 0°C θα βρίσκεται κοντά στους 0°C.

Για να εξέλθετε από τη λειτουργία **"Fresh 0°C"**, με την πόρτα του ψυγείου ανοιχτή, πατήστε K2 για 3 δευτερόλεπτα με ένα ηχητικό σήμα, η ένδειξη "0°" σβήνει. Η θερμοκρασία του συρταριού "0°" θα αλλάξει με τη θερμοκρασία του ψυγείου

ΕΙΔΟΠΟΙΗΣΗ

1. Όταν η συσκευή εισέρχεται στη λειτουργία ακριβούς συντονισμού, η ένδειξη "B" (ένδειξη θερμοκρασίας ψυγείου) 2° 4° ανάβει ταυτόχρονα, η θερμοκρασία του ψυγείου που λειτουργεί στους 3° 4° 6° ανάβει ταυτόχρονα, η θερμοκρασία του ψυγείου που λειτουργεί στους 5° 6° 8° ανάβει ταυτόχρονα, η θερμοκρασία του ψυγείου που λειτουργεί στους 7°.

2. Όταν η θερμοκρασία δωματίου είναι κάτω από 8°C και η ψύξη βρίσκεται στη λειτουργία 2°, είτε η λειτουργία **"0°"** είναι ανοιχτή είτε κλειστή, η θερμοκρασία του Fresh 0°C είναι κοντά στους 0°C

Πλήκτρα αισθητήρων

Τα κουμπιά στον πίνακα ελέγχου είναι πλήκτρα αισθητήρων, τα οποία ανταποκρίνονται ήδη όταν αγγίζονται ελαφρά με το δάχτυλο.

Ενεργοποίηση /απενεργοποίηση της συσκευής

Η συσκευή λειτουργεί μόλις συνδεθεί με την παροχή ρεύματος.
Όταν η συσκευή τροφοδοτείται για πρώτη φορά, οι ενδείξεις θερμοκρασίας "D" εμφανίζουν τις προκαθορισμένες τιμές (ανατρέξτε στην παρακάτω Ειδοποίηση).

ΕΙΔΟΠΟΊΗΣΗ

Η συσκευή είναι προρυθμισμένη στη συνιστώμενη θερμοκρασία 5 °C (ψυγείο) και -18°C (καταψύκτης). Η θερμοκρασία My Zone είναι προρυθμισμένη στους 2 °C περίπου. Αυτές είναι οι προτεινόμενες ρυθμίσεις. Εάν θέλετε, μπορείτε να αλλάξετε αυτές τις θερμοκρασίες χειροκίνητα.

Συναγερμός ανοίγματος πόρτας

Όταν η πόρτα του ψυγείου είναι ανοικτή για περισσότερο από 3 λεπτά, θα ηχήσει ο συναγερμός ανοίγματος της πόρτας.
Ο συναγερμός μπορεί να αποσιωπηθεί κλείνοντας την πόρτα. Εάν η πόρτα είναι ανοιχτή για περισσότερο από 7 λεπτά, το φως μέσα στο ψυγείο και ο φωτισμός του πίνακα ελέγχου θα σβήσουν αυτόματα.

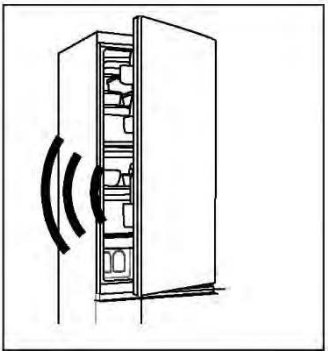

Ρύθμιση θερμοκρασίας

Οι εσωτερικές θερμοκρασίες επηρεάζονται από τους ακόλουθους παράγοντες:

- Θερμοκρασία περιβάλλοντος
- Συχνότητα ανοίγματος πόρτας
- Ποσότητα αποθηκευμένων τροφίμων
- Εγκατάσταση της συσκευής

Ρύθμιση θερμοκρασίας του ψυγείου

1. Πατήστε το κουμπί "K2" (επιλογή Fridge/ (My Zone)/ Freezer) για να επιλέξετε τον θάλαμο ψυγείου. Το εικονίδιο "A" (θάλαμος ψυγείου) και "D" (Οθόνη θερμοκρασίας) είναι φωτεινά.

2. Πατήστε το κουμπί "K1/K8" για να ρυθμίσετε τη θερμοκρασία του ψυγείου.

Η θερμοκρασία αυξάνεται διαδοχικά κατά 1°C, από ένα ελάχιστο 2°C έως ένα μέγιστο 8°C. Η βέλτιστη θερμοκρασία στο ψυγείο είναι 5°C. Χαμηλότερες θερμοκρασίες σημαίνουν περιττή κατανάλωση ενέργειας.

3. Μετά από περίπου 5 δευτερόλεπτα, το εικονίδιο θερμοκρασίας "D" (Προβολή θερμοκρασίας) θα είναι μόνιμα φωτεινό και η ρύθμιση επιβεβαιώνεται.

Ρύθμιση θερμοκρασίας του καταψύκτη

1. Πατήστε το κουμπί "K2" (επιλογή Fridge/ (My Zone)/ Freezer) για να επιλέξετε °C στον θάλαμο κατάψυξης. Το εικονίδιο "C" (Θάλαμος καταψύκτη) και "D" (Προβολή θερμοκρασίας) είναι φωτεινά.

2. Πατήστε το κουμπί "K1/K8" για να ρυθμίσετε τη θερμοκρασία ψύξης.

Η θερμοκρασία αυξάνεται διαδοχικά κατά 1°C, από ένα ελάχιστο -24°C έως ένα μέγιστο -16°C. Η βέλτιστη θερμοκρασία στον καταψύκτη είναι -18. Χαμηλότερες θερμοκρασίες σημαίνουν περιττή κατανάλωση ενέργειας.

3. Μετά από περίπου 5 δευτερόλεπτα, η ένδειξη θερμοκρασίας "D" (Προβολή θερμοκρασίας) θα είναι μόνιμα φωτεινή και η ρύθμιση επιβεβαιώνεται.

Ρύθμιση θερμοκρασίας My Zone

Ο θάλαμος ψυγείου είναι εξοπλισμένος με συρτάρι My Zone. Ανάλογα με τις απαιτήσεις αποθήκευσης τροφίμων, μπορεί να επιλεγεί η καταλληλότερη θερμοκρασία για να επιτευχθεί η βέλτιστη θρεπτική αξία των τροφίμων.

1. Πατήστε το κουμπί "K2" (επιλογή Fridge/ (My Zone)/ Freezer) για να επιλέξετε τον θάλαμο My Zone. Το εικονίδιο "B" (θάλαμος My Zone) και "D" (Οθόνη θερμοκρασίας) είναι φωτεινά.

2. Πατήστε το κουμπί "K1/K8" για να ρυθμίσετε τη θερμοκρασία My Zone.

Η θερμοκρασία αυξάνεται διαδοχικά κατά 1°C, από ένα ελάχιστο 0°C έως ένα μέγιστο 5°C.

3. Μετά από περίπου 5 δευτερόλεπτα, το εικονίδιο θερμοκρασίας "D" (Προβολή θερμοκρασίας) θα είναι μόνιμα φωτεινό και η ρύθμιση επιβεβαιώνεται.

ΕΙΔΟΠΟΊΗΣΗ

1. Μπορείτε να ρυθμίσετε τη θερμοκρασία του θαλάμου My Zone στο μεσαίο επίπεδο (2°C), προκειμένου να διατηρήσετε το φαγητό σας στο βέλτιστο περιβάλλον αποθήκευσης.
2. Λόγω της διαφορετικής περιεκτικότητας σε νερό του κρέατος, κάποια κρέατα με περισσότερη υγρασία θα καταψύχονται σε θερμοκρασίες χαμηλότερες από 0°C. Έτσι, το «φρεσκοκομμένο» κρέας θα πρέπει να αποθηκεύεται στο συρτάρι My Zone, με ελάχιστη θερμοκρασία 0 C.
3. Φρούτα ευαίσθητα στο κρύο όπως ανανάς, αβοκάντο, μπανάνες, γκρέιπφρουτ και λαχανικά όπως πατάτες, μελιτζάνες, φασόλια, αγγούρια, κολοκυθάκια και ντομάτες και τυρί δεν θα πρέπει να αποθηκεύονται στο συρτάρι My Zone
4. Εάν η θερμοκρασία του ψυγείου είναι χαμηλότερη από τη θερμοκρασία My Zone, είναι φυσιολογικό. Η θερμοκρασία My Zone είναι χαμηλότερη από τη θερμοκρασία ρύθμισης My Zone
5. Εάν η θερμοκρασία δωματίου είναι χαμηλότερη από 8°C, η θερμοκρασία του συρταριού My Zone θα βρίσκεται πάντα κοντά στους 0°C.

ΕΙΔΟΠΟΊΗΣΗ

Μετά τη ρύθμιση της θερμοκρασίας, εάν πατηθούν άλλα κουμπιά εντός 5 δευτερολέπτων, η τρέχουσα ρύθμιση θερμοκρασίας θα επιβεβαιωθεί αμέσως. Εάν δεν εκτελεστεί καμία λειτουργία κουμπιών εντός 5 δευτερολέπτων, εμφανίζεται η τρέχουσα ρυθμισμένη θερμοκρασία μέχρι να σβήσει η οθόνη.

ΕΙΔΟΠΟΊΗΣΗ

Από την εφαρμογή μπορείτε να προσαρμόσετε τη θερμοκρασία για το ψυγείο, για τον καταψύκτη και για το My Zone. Η θερμοκρασία μπορεί να ρυθμιστεί με ευαισθησία 1°C.

ΕΙΔΟΠΟΊΗΣΗ

Οι πλακέτες οθόνης των HDPR3618DNPKMA και HDPR3618DNPDMA έχουν λειτουργία κλειδώματος. Όταν η πόρτα του ψυγείου είναι κλειστή και η οθόνη δεν λειτουργεί για 30 δευτερόλεπτα, η οθόνη κλειδώνει αυτόματα. Οι χρήστες μπορούν να κάνουν εναλλαγή μεταξύ των καταστάσεων κλειδώματος και ξεκλειδώματος πατώντας παρατεταμένα το πλήκτρο K9 για 3 δευτερόλεπτα όταν ανάψει η οθόνη.

Λειτουργία Super Cool

1. Προτείνεται να ενεργοποιήσετε τη λειτουργία Super Cool εάν πρέπει να αποθηκευτεί μεγαλύτερη ποσότητα τροφίμων (για παράδειγμα μετά τα ψώνια). Η λειτουργία Super Cool επιταχύνει την ψύξη των φρέσκων τροφίμων και προστατεύει τα τρόφιμα που έχουν ήδη αποθηκευτεί από ανεπιθύμητη θέρμανση.
2. Πατήστε το κουμπί "K3" ή ενεργοποιήστε το από την εφαρμογή, το εικονίδιο "E" (λειτουργία Super Cool) είναι φωτεινό και η λειτουργία είναι ενεργοποιημένη.

ΕΙΔΟΠΟΊΗΣΗ

1. Η συσκευή κλείνει τη "λειτουργία Super Cool" 6 ώρες μετά την καταχώρηση της "λειτουργία Super Cool", ή πατώντας το κουμπί "K3" όταν το εικονίδιο "E" (λειτουργία Super Cool) είναι φωτεινό, ή με την απενεργοποίησή του από την εφαρμογή.
2. Στην κατάσταση Super Cool, εάν έχει ρυθμιστεί η θερμοκρασία του θαλάμου ψυγείου, το εικονίδιο "E" (λειτουργία Super Cool) αναβοσβήνει για να υποδείξει ότι αυτή η λειτουργία δεν μπορεί να πραγματοποιηθεί.

Λειτουργία Super Freeze

1. Τα νωπά τρόφιμα θα πρέπει να καταψύχονται όσο το δυνατόν γρηγορότερα στο κέντρο τους. Έτσι μπορεί να διαφυλάσσεται η καλύτερη διατροφική αξία, η εμφάνιση και η γεύση. Η λειτουργία Super Freeze επιταχύνει την κατάψυξη των νωπών τροφίμων και προστατεύει τα τρόφιμα που έχουν ήδη αποθηκευτεί από ανεπιθύμητη θέρμανση. Εάν πρέπει να καταψύξετε μια μεγάλη ποσότητα τροφίμων άμεσα, συνιστάται να ρυθμίσετε τη λειτουργία Super Freeze 24 ώρες νωρίτερα από τη χρήση του χώρου κατάψυξης.
2. Πατήστε το κουμπί "K4" (ρύθμιση λειτουργίας Super Freeze) ή ενεργοποιήστε το από την εφαρμογή, το εικονίδιο "F" (λειτουργία Super Freeze) είναι φωτεινό και η λειτουργία είναι ενεργοποιημένη.

ΕΙΔΟΠΟΊΗΣΗ

1. Η συσκευή κλείνει τη "λειτουργία Super Freeze" 50 ώρες μετά την καταχώρηση της "λειτουργία Super Freeze", ή πατώντας το κουμπί "K4" όταν το εικονίδιο "F" (λειτουργία Super Freeze) είναι φωτεινό, ή με την απενεργοποίησή του από την εφαρμογή.
2. Στην κατάσταση Super Freeze, εάν έχει ρυθμιστεί η θερμοκρασία του θαλάμου κατάψυξης, το εικονίδιο "F" (λειτουργία Super Freeze) αναβοσβήνει για να υποδείξει ότι αυτή η λειτουργία δεν μπορεί να πραγματοποιηθεί.

Λειτουργία Holiday

Η λειτουργία Holiday μπορεί να χρησιμοποιηθεί για τη μείωση της κατανάλωσης ενέργειας της συσκευής, όταν δεν χρησιμοποιείται τακτικά. Όταν η λειτουργία είναι ενεργοποιημένη, το ψυγείο είναι σβηστό, ενώ ο καταψύκτης θα συνεχίσει να λειτουργεί κανονικά. Η λειτουργία ρυθμίζει τη θερμοκρασία του ψυγείου μόνιμα στους 17°C.
Αυτό επιτρέπει να διατηρείται η πόρτα του άδειου ψυγείου κλειστή χωρίς να προκαλείται δυσοσμία ή μούχλα-κατά τη διάρκεια παρατεταμένης απουσίας (π.χ. κατά τη διάρκεια των διακοπών). Ο θάλαμος κατάψυξης ρυθμίζεται όπως επιθυμείτε.

1. Πατήστε το κουμπί "K5" (ενεργοποίηση/απενεργοποίηση λειτουργίας Holiday) ή επιλέξτε τη λειτουργία από την εφαρμογή, το εικονίδιο "G" (λειτουργία Holiday) είναι φωτεινό και η λειτουργία είναι ενεργοποιημένη.
2. Η λειτουργία μπορεί να απενεργοποιηθεί πατώντας ξανά το κουμπί "K5" (ενεργοποίηση/απενεργοποίηση λειτουργίας Holiday) ή ρυθμίζοντας τη θερμοκρασία του ψυγείου, ή πραγματοποιώντας οποιαδήποτε άλλη ρύθμιση, ή απενεργοποιώντας το από την εφαρμογή.

ΕΙΔΟΠΟΊΗΣΗ

1. Κατά τη διάρκεια της λειτουργίας Holiday, δεν πρέπει να αποθηκεύονται τρόφιμα στον θάλαμο ψυγείου. Η θερμοκρασία 17°C είναι πολύ υψηλή για την αποθήκευση τροφίμων.
2. Όταν η λειτουργία Holiady είναι ενεργοποιημένη, το εικονίδιο My Zone παραμένει απενεργοποιημένο και η λειτουργία ψυγείου είναι κλειδωμένη. Εάν έχει ρυθμιστεί η θερμοκρασία του θαλάμου ψυγείου, το εικονίδιο "G" (λειτουργία Holiday) αναβοσβήνει για να υποδείξει ότι αυτή η λειτουργία δεν μπορεί να πραγματοποιηθεί.

Λειτουργία Eco Mode

Η Eco Mode μπορεί να ενεργοποιηθεί για τη βελτιστοποίηση της απόδοσης της συσκευής, ενώ επιτυγχάνεται η καλύτερη αποθήκευση τροφίμων. Εάν δεν έχετε ειδικές απαιτήσεις, συνιστούμε να χρησιμοποιείτε τη λειτουργία Eco Mode.
Σε αυτή τη λειτουργία η θερμοκρασία του ψυγείου είναι 5°C, η θερμοκρασία κατάψυξης είναι -18°C.

1. Πατήστε το κουμπί "K6" (ενεργοποίηση/απενεργοποίηση λειτουργίας Eco Mode) ή επιλέξτε τη λειτουργία από την εφαρμογή.
2. Το εικονίδιο "H" (λειτουργία Eco Mode) είναι φωτεινό και η λειτουργία είναι ενεργοποιημένη.

Επαναλαμβάνοντας τα παραπάνω βήματα, ή επιλέγοντας άλλη λειτουργία, ή απενεργοποιώντας από την εφαρμογή, αυτή η λειτουργία μπορεί να απενεργοποιηθεί ξανά. Αποκαθίστανται τα επίπεδα ψύξης που είχαν οριστεί προηγουμένως.

ΕΙΔΟΠΟΊΗΣΗ

Κατά τη διάρκεια της λειτουργίας Eco Mode, εάν έχει ρυθμιστεί η θερμοκρασία του θαλάμου ψυγείου/καταψύκτη, το εικονίδιο "H" (λειτουργία Eco Mode) αναβοσβήνει για να υποδείξει ότι αυτή η λειτουργία δεν μπορεί
να πραγματοποιηθεί
Για το μοντέλο HTW7620DNGB, η μέθοδος εισόδου/εξόδου από τη λειτουργία ECO είναι να κρατήσετε πατημένο το κουμπί HOLIDAY για περισσότερο από 3 δευτερόλεπτα..

Βήμα 1 Κατεβάστε την εφαρμογή hOn από τα καταστήματα.

GET IT ON Google Play | Download on the App Store | EXPLORE IT ON AppGallery

Βήμα 2 Δημιουργήστε τον λογαριασμό σας στην εφαρμογή hOn ή συνδεθείτε εάν έχετε ήδη λογαριασμό.

Βήμα 3 Ακολουθήστε τις οδηγίες ζεύξης της εφαρμογής hOn.

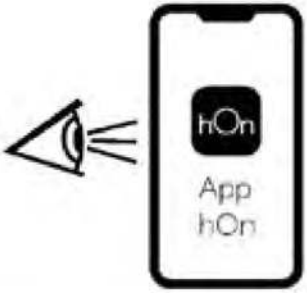

Λ ειτουργία Wi-Fi (HDPR3618DNPKMA,HDPR3618DNPDMA χωρίς Wi-Fi)

1. Ακολουθήστε τις οδηγίες στην εφαρμογή για να ρυθμίσετε το Wi-Fi.
2. Μόλις ρυθμιστεί το Wi-Fi και δημιουργηθεί η σύνδεση, το εικονίδιο Wi-Fi "I" θα είναι φωτεινό και σταθερό.
3. Εάν το Wi-Fi έχει ήδη ρυθμιστεί, θα επανασυνδεθεί αυτόματα σύμφωνα με τα στοιχεία ρύθμισης παραμέτρων, αν ενεργοποιείται το Wi-Fi.

ΕΙΔΟΠΟΊΗΣΗ

1. Για να απενεργοποιήσετε το Wi-Fi, πατήστε το κουμπί Wi-Fi "K7" και το εικονίδιο Wi-Fi "I" απενεργοποιείται.
2. Για να ενεργοποιήσετε το Wi-Fi και να ξεκινήσετε τη ρύθμιση, πατήστε το κουμπί Wi-Fi "K7" και το εικονίδιο Wi-Fi "I" αρχίζει να αναβοσβήνει αργά. Εάν θέλετε να ρυθμίσετε τη λειτουργία Wi-Fi, πατήστε το κουμπί "K7" για 3 δευτερόλεπτα, το εικονίδιο Wi-Fi αναβοσβήνει γρήγορα και εισέρχεται στη λειτουργία ρύθμισης παραμέτρων. Εάν θέλετε να απενεργοποιήσετε τη λειτουργία Wi-Fi, πατήστε το κουμπί "K7" μία φορά. Τα παραπάνω βήματα επαναλαμβάνονται.
3. Εάν το προϊόν έχει ρυθμιστεί και η λειτουργία Wi-Fi ήταν απενεργοποιημένη, το ψυγείο δεν θα εισέλθει στη λειτουργία ρύθμισης παραμέτρων μετά την επανασύνδεση στο ρεύμα.

ΕΙΔΟΠΟΊΗΣΗ

1. Το προϊόν αυτό δεν προορίζεται για εμπορική χρήση.
2. Η μέγιστη ισχύς εξόδου RF: Wi-Fi 2,4 GHz: 16dBm.
3. Bluetooth® Low Energy: 5dBm. Bluetooth® (BR/EDR): 10dBm.
4. Ζώνη συχνοτήτων λειτουργίας: 2400-2483,5 MHz.

Το λεκτικό σήμα Bluetooth® και τα λογότυπα είναι καταχωρημένα σήματα που ανήκουν στη Bluetooth SIG, Inc. και οποιαδήποτε χρήση αυτών των αναγνωριστικών από την Candy Hoover Group SRL γίνεται βάσει άδειας. Άλλα σήματα και εμπορικές ονομασίες είναι ιδιοκτησία των αντίστοιχων κατόχων τους.

Αποθήκευση στον θάλαμο ψυγείου

- Διατηρήστε τη θερμοκρασία του ψυγείου σας κάτω από 5° C.
- Το ζεστό φαγητό πρέπει να ψύχεται σε θερμοκρασία δωματίου πριν από την αποθήκευση στη συσκευή.
- Τα τρόφιμα που αποθηκεύονται στο ψυγείο πρέπει να πλένονται και να στεγνώνουν πριν από την αποθήκευση.
- Τα τρόφιμα προς αποθήκευση θα πρέπει να σφραγίζονται σωστά για να αποφευχθούν δυσοσμίες ή αλλοιώσεις γεύσης.
- Μην αποθηκεύετε υπερβολικές ποσότητες τροφίμων. Αφήστε κενά μεταξύ των τροφίμων για να επιτρέψετε στον κρύο αέρα να ρέει γύρω τους, για καλύτερη και πιο ομοιογενή ψύξη.
- Τα τρόφιμα που τρώγονται καθημερινά πρέπει να αποθηκεύονται στο μπροστινό μέρος του ραφιού.
- Αφήστε ένα κενό μεταξύ τροφίμων και εσωτερικών τοιχωμάτων, επιτρέποντας τη ροή του αέρα. Για κανέναν λόγο μην αποθηκεύετε τρόφιμα σε επαφή με το πίσω τοίχωμα: τα τρόφιμα θα μπορούσαν να παγώσουν σε επαφή με το πίσω τοίχωμα. Αποφύγετε την άμεση επαφή των τροφίμων (ιδιαίτερα των ελαιωδών ή όξινων τροφίμων) με την εσωτερική επένδυση, καθώς το λάδι / οξύ μπορεί να διαβρώσει την εσωτερική επένδυση. Καθαρίστε το λάδι/οξύ όπου υπάρχει.
- Τα κατεψυγμένα τρόφιμα μπορούν να αποψυχθούν προσεκτικά στον θάλαμο ψυγείου. Κάτι που εξοικονομεί ενέργεια.
- Η διαδικασία ωρίμασης φρούτων και λαχανικών όπως κολοκυθάκια, πεπόνια, παπάγια, μπανάνες, ανανάδες, κ.λπ., μπορεί να επιταχυνθεί στο ψυγείο. Ως εκ τούτου, δεν συνιστάται η αποθήκευσή τους στο ψυγείο. Ωστόσο, η ωρίμανση (γήρανση) των φρούτων που έχουν έντονη τάση ωρίμανσης μπορεί να επιταχυνθεί για μια συγκεκριμένη περίοδο. Τα κρεμμύδια, το σκόρδο, το τζίντζερ και άλλα λαχανικά που διαθέτουν ρίζες θα πρέπει επίσης να αποθηκεύονται σε θερμοκρασία δωματίου.
- Οι δυσάρεστες οσμές μέσα στο ψυγείο είναι ένα σημάδι ότι κάτι έχει χυθεί και απαιτείται καθαρισμός. Δείτε «Φροντίδα και καθαρισμός».
- Διαφορετικά τρόφιμα πρέπει να τοποθετούνται σε διαφορετικές περιοχές ανάλογα με τις ιδιότητές τους.

Αποθήκευση στον θάλαμο καταψύκτη

- Διατηρήστε τη θερμοκρασία καταψύκτη στους -18° C.
- 24 ώρες πριν την κατάψυξη, ενεργοποιήστε τη λειτουργία Super-Freeze. Για μικρές ποσότητες φαγητού, αρκούν 4-6 ώρες.
- Το ζεστό φαγητό πρέπει να ψύχεται σε θερμοκρασία δωματίου πριν από την αποθήκευση στον θάλαμο καταψύκτη.
- Τα τρόφιμα που κόβονται σε μικρές μερίδες θα παγώσουν γρηγορότερα και θα είναι πιο εύκολο να ξεπαγώσουν και να μαγειρευτούν. Το συνιστώμενο βάρος για κάθε μερίδα είναι μικρότερο από 2,5 κιλά
- Είναι καλύτερα να συσκευάσετε το φαγητό πριν το βάλετε στον καταψύκτη. Το εξωτερικό της συσκευασίας πρέπει να είναι στεγνό για να μην κολλάνε

μεταξύ τους οι σακούλες Τα υλικά συσκευασίας πρέπει να είναι απαλλαγμένα από οσμές, να είναι αεροστεγή, μη δηλητηριώδη και μη τοξικά.

- Για να αποφύγετε τη λήξη των περιόδων αποθήκευσης, παρακαλείστε να σημειώσετε την ημερομηνία κατάψυξης, την προθεσμία και το όνομα του τροφικού στη συσκευασία ανάλογα με τις περιόδους αποθήκευσης διαφορετικών τροφίμων.

ΠΡΟΕΙΔΟΠΟΙΗΣΗ!

- ▶ Οξύ, αλκάλια και αλάτι κ.λπ.θα μπορούσαν να διαβρώσουν την εσωτερική επιφάνεια του καταψύκτη
- ▶ Μην τοποθετείτε τρόφιμα με αυτές τις ουσίες (π.χ. ψάρια θαλασσινού νερού) απευθείας στην εσωτερική επιφάνεια. Το αλμυρό νερό στην κατάψυξη πρέπει να καθαριστεί αμέσως.
- ▶ Μην υπερβαίνετε το χρόνο αποθήκευσης τροφίμων που προτείνουν οι κατασκευαστές. Βγάλτε μόνο την απαιτούμενη ποσότητα τροφής από την κατάψυξη.
- ▶ Καταναλώστε τα αποψυγμένα τρόφιμα γρήγορα. Τα αποψυγμένα τρόφιμα δεν μπορούν να καταψυχθούν εκ νέου εκτός εάν πρώτα μαγειρευτούν, διαφορετικά μπορεί να γίνουν λιγότερο βρώσιμα.
- ▶ Μην τοποθετείτε υπερβολικές ποσότητες νωπών τροφίμων στον θάλαμο κατάψυξης. Ανατρέξτε στην ικανότητα κατάψυξης του καταψύκτη - Δείτε στο ΤΕΧΝΙΚΑ ΔΕΔΟΜΕΝΑ ή δεδομένα στην πινακίδα τύπου.
- ▶ Τα τρόφιμα μπορούν να αποθηκευτούν στον καταψύκτη σε θερμοκρασία τουλάχιστον -18° C για 2 έως 12 μήνες, ανάλογα με τις ιδιότητές του (π.χ. κρέας: 3-12 μήνες, λαχανικά: 6-12 μήνες)
- ▶ Κατά την κατάψυξη νωπών τροφίμων, αποφύγετε να τα φέρετε σε επαφή με ήδη κατεψυγμένα τρόφιμα. Κίνδυνος απόψυξης!

Κατά την αποθήκευση εμπορικά κατεψυγμένων τροφίμων, ακολουθήστε αυτές τις οδηγίες:

- Να ακολουθείτε πάντα τις οδηγίες των κατασκευαστών για το χρονικό διάστημα για το οποίο πρέπει να αποθηκεύετε τρόφιμα. Μην υπερβαίνουμε αυτές τις οδηγίες!
- Προσπαθήστε να διατηρήσετε το χρονικό διάστημα μεταξύ αγοράς και αποθήκευσης όσο το δυνατόν συντομότερο για να διατηρήσετε την ποιότητα των τροφίμων.
- Αγοράστε κατεψυγμένα τρόφιμα, τα οποία έχουν αποθηκευτεί σε θερμοκρασία -18 °C ή χαμηλότερη.
- Αποφύγετε να αγοράζετε τρόφιμα που έχουν πάγο ή δροσοπάγο πάνω στη συσκευασία - Αυτό υποδηλώνει ότι τα προϊόντα μπορεί να έχουν αποψυχθεί μερικώς και να έχουν καταψυχθεί ξανά κάποια στιγμή - οι αυξήσεις της θερμοκρασίας επηρεάζουν την ποιότητα των τροφίμων.

ΕΙΔΟΠΟΊΗΣΗ

Λόγω διαφορετικών μοντέλων, το προϊόν σας ενδέχεται να μην έχει όλα τα ακόλουθα χαρακτηριστικά. Ανατρέξτε στο κεφάλαιο Περιγραφή προϊόντος.I.

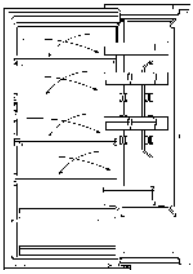

Πολλαπλή ροή αέρα

Το ψυγείο είναι εξοπλισμένο με σύστημα πολλαπλών ροών αέρα, το οποίο παρέχει ροή κρύου αέρα σε κάθε επίπεδο στα ράφια. Αυτό βοηθά στη διατήρηση μιας ομοιόμορφης θερμοκρασίας για να διασφαλιστεί ότι τα τρόφιμά σας διατηρούνται πιο φρέσκα για μεγαλύτερο χρονικό διάστημα.

Ρυθμιζόμενο ράφι

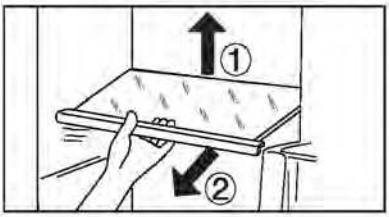

1. Το ύψος των ραφιών μπορεί να ρυθμιστεί ώστε να ταιριάζει στις ανάγκες αποθήκευσης.
2. Για να μετακινήσετε ένα ράφι, αφαιρέστε το πρώτα ανυψώνοντας την οπίσθια άκρη του ① και τραβώντας το έξω ②.
3. Για να το επανατοποθετήσετε, τοποθετήστε το στις υποδοχές και στις δύο πλευρές και σπρώξτε το στην πίσω θέση μέχρι το πίσω μέρος του ραφιού να στερεωθεί στις πλαϊνές σχισμές

ΕΙΔΟΠΟΊΗΣΗ

Βεβαιωθείτε ότι όλα τα άκρα ενός ραφιού είναι επίπεδα.

Αφαιρούμενο ράφι πόρτας

Το ράφι πόρτα μπορεί να αφαιρεθεί για καθαρισμό:
Βάλτε τα χέρια σας σε κάθε πλευρά του ραφιού, σηκώστε το προς τα πάνω (1) και τραβήξτε το προς τα έξω (2). Για την εισαγωγή του ραφιού της πόρτας, τα παραπάνω βήματα πραγματοποιούνται με αντίστροφη σειρά

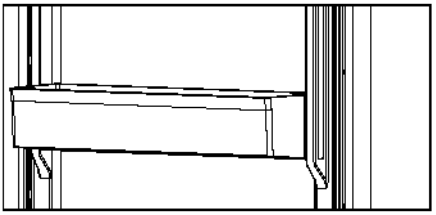

Συρτάρι My Zone

Για τη χρήση και τη ρύθμιση του θαλάμου My Zone, ελέγξτε την ενότητα ΧΡΗΣΗ (My Zone).

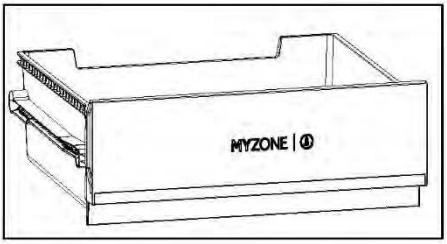

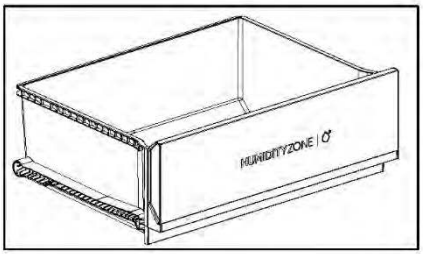

Συρτάρι Humidity Zone

Σε αυτόν τον θάλαμο το επίπεδο υγρασίας ελέγχεται αυτόματα από το σύστημα και είναι κατάλληλο για αποθήκευση φρούτων, λαχανικών, σαλατών κ.λπ.

Αφαιρούμενο συρτάρι

Για να βγάλετε το συρτάρι έξω από τον θάλαμο του ψυγείου ή της κατάψυξης, τραβήξτε προς τα έξω στη μέγιστη δυνατή έκταση (1), ανασηκώστε και αφαιρέστε (2).

Για την εισαγωγή του συρταριού, τα παραπάνω βήματα γίνονται με αντίστροφη σειρά.

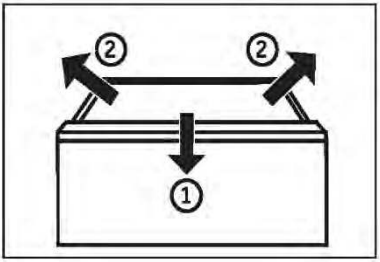

Συρτάρι καταψύκτη

Το συρτάρι του καταψύκτη μπορεί να επεκταθεί ευθεία και πλήρως. Τοποθετούνται σε τηλεσκοπική ράγα easy roll. Για να μπορείτε να αποθηκεύετε και να αφαιρείτε άνετα το κατεψυγμένο προϊόν. Λόγω του μηχανισμού αυτόματου κλεισίματος της πόρτας, ο χειρισμός είναι εύκολος και μπορείτε να εξοικονομείτε ενέργεια.

ΠΡΟΕΙΔΟΠΟΙΗΣΗ!

Μην υπερφορτώνετε τα συρτάρια: Μέγιστο φορτίο κάθε συρταριού: 35kg!

Το φως

Το εσωτερικό φως LED ανάβει όταν ανοίγει η πόρτα. Η απόδοση των φώτων δεν επηρεάζεται από καμία άλλη ρύθμιση της συσκευής.

Πτυσσόμενο ράφι

Το πτυσσόμενο ράφι θα επιτρέψει στον χρήστη να τοποθετήσει ψηλά μπουκάλια ή αντικείμενα στα ράφια. Το ράφι μπορούν να αναδιπλωθεί στο πίσω μέρος και ο διαθέσιμος χώρος στο κάτω ράφι θα είναι μεγαλύτερος. Το ράφι μπορεί να αναδιπλωθεί ακολουθώντας τα Βήματα 1~3. Εάν θέλετε να επιστρέψετε στην αρχική θέση, αντιστρέψτε τις ακόλουθες διαδικασίες.

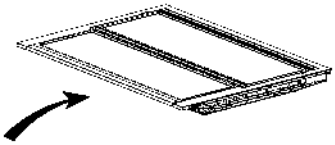

Βήμα 1: Σπρώξτε το μπροστινό μέρος του ραφιού αργά μέχρι το τέλος.

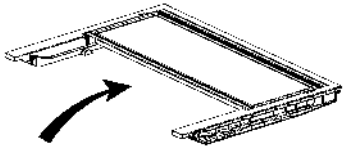

Βήμα 2: Σπρώξτε το ράφι προς τα πάνω αργά στην κατακόρυφη θέση του.

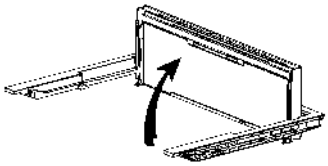

Βήμα 3: Το ράφι είναι κάθετο.
Θα εξοικονομήσει χώρο.

Πτυσσόμενο ράφι κρασιού

Για κανονική χρήση

1. Τραβήξτε προς τα κάτω τα υποστηρίγματα του ραφιού κρασιών
2. Τοποθετήστε τα μπουκάλια στο ράφι

Όταν δεν χρησιμοποιείται, το ράφι κρασιών μπορεί να αναδιπλωθεί πάλι για εξοικονόμηση χώρου.

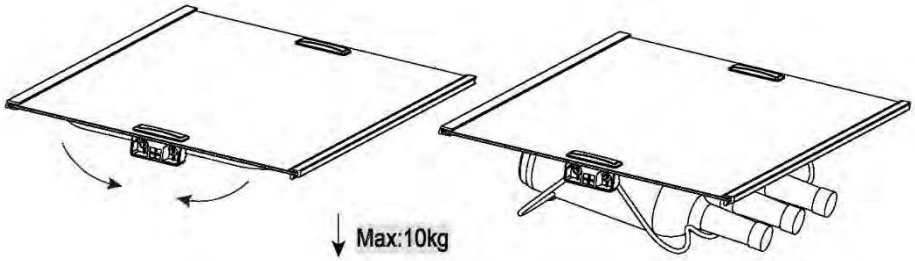

Συμβουλές εξοικονόμησης ενέργειας

- Βεβαιωθείτε ότι η συσκευή αερίζεται σωστά (δείτε ΕΓΚΑΤΑΣΤΑΣΗ).
- Μην εγκαθιστάτε τη συσκευή σε σημείο με άμεσο ηλιακό φως ή κοντά σε πηγές θερμότητας (π.χ. σόμπες, θερμάστρες).
- Αποφύγετε την άσκοπα χαμηλή θερμοκρασία στη συσκευή. Η κατανάλωση ενέργειας αυξάνεται με τη μείωση της θερμοκρασίας ρύθμισης στη συσκευή.
- Λειτουργίες όπως το SUPER FREEZE καταναλώνουν περισσότερη ενέργεια.
- Αφήστε το ζεστό φαγητό να κρυώσει πριν το τοποθετήσετε μέσα στη συσκευή.
- Να ανοίγετε την πόρτα της συσκευής όσο το δυνατόν λιγότερο και για όσο πιο σύντομα γίνεται.
- Μην γεμίζετε και φορτώνετε υπερβολικά τη συσκευή για να αποφύγετε τη φραγή του αέρα χαμηλά.
- Αποφύγετε το να υπάρχει αέρας μέσα στη συσκευασία των τροφίμων.
- Διατηρείτε τα λάστιχα της πόρτας καθαρά, ώστε η πόρτα να κλείνει πάντα σωστά.
- Αποψύξτε κατεψυγμένα τρόφιμα στον θάλαμο αποθήκευσης ψυγείου ή χρησιμοποιήστε τη λειτουργία D-Frost στο συρτάρι My Zone.
- Οι περισσότερες ρυθμίσεις εξοικονόμησης ενέργειας απαιτούν το συρτάρι, το δοχείο τροφίμων και τα ράφια να τοποθετούνται στη συσκευή με την εργοστασιακή τους κατάσταση ψύξης και τα τρόφιμα πρέπει να τοποθετηθούν έτσι ώστε να μην εμποδίζεται η έξοδος αέρα του αγωγού.

ΠΡΟΕΙΔΟΠΟΙΗΣΗ!

Αποσυνδέστε τη συσκευή από την τροφοδοσία πριν από τον καθαρισμό.

Καθαρισμός

Καθαρίστε τη συσκευή μόνο όταν υπάρχουν αποθηκευμένα λίγα ή καθόλου τρόφιμα. Η συσκευή πρέπει να καθαρίζεται κάθε τέσσερις εβδομάδες για καλή συντήρηση και για την αποφυγή αποθηκευμένων τροφίμων με δυσάρεστες οσμές.

ΠΡΟΕΙΔΟΠΟΙΗΣΗ!

- Μην καθαρίζετε τη συσκευή με σκληρές βούρτσες, συρμάτινες βούρτσες, σκόνη απορρυπαντικού, βενζίνη, οξικό αμύλιο, ακετόνη και παρόμοια οργανικά διαλύματα, όξινα ή αλκαλικά διαλύματα. Καθαρίστε με ειδικό απορρυπαντικό ψυγείου για να αποφύγετε ζημιές.
- Μην ψεκάζετε ή ξεπλένετε τη συσκευή κατά τον καθαρισμό.
- Μην χρησιμοποιείτε σπρέι νερού ή ατμό για να καθαρίσετε τη συσκευή.
- Μην καθαρίζετε τα κρύα γυάλινα ράφια με ζεστό νερό. Η απότομη αλλαγή θερμοκρασίας μπορεί να προκαλέσει το σπάσιμο του γυαλιού.
- Μην αγγίζετε την εσωτερική επιφάνεια του χώρου αποθήκευσης του καταψύκτη, ειδικά με βρεγμένα χέρια, καθώς τα χέρια σας μπορεί να παγώσουν στην επιφάνεια.
- Σε περίπτωση θέρμανσης ελέγξτε την κατάσταση των κατεψυγμένων αγαθών.

- Διατηρείτε πάντα το λάστιχο της πόρτας καθαρό.
- Καθαρίστε το εσωτερικό και το περίβλημα της συσκευής με ένα σφουγγάρι βρεγμένο σε ζεστό νερό και ουδέτερο απορρυπαντικό.
- 1. Τρίψτε το εσωτερικό και το εξωτερικό του ψυγείου, συμπεριλαμβανομένων των λάστιχων της πόρτας, της σχάρας της πόρτας, των γυάλινων ραφιών, των κουτιών και ούτω καθεξής, με μια μαλακή πετσέτα ή ένα σφουγγάρι βουτηγμένο σε ζεστό νερό (μπορείτε να προσθέσετε ουδέτερο απορρυπαντικό στο ζεστό νερό).
- 2. Εάν χυθεί υγρό, αφαιρέστε όλα τα μολυσμένα μέρη, ξεπλύνετε απευθείας με το νερό ροής, στεγνώστε και τοποθετήστε το πίσω στο ψυγείο.
- 3. Εάν υπάρχει χυμένη κρέμα (όπως η κρέμα γάλακτος, το παγωτό που λιώνει), αφαιρέστε όλα τα μολυσμένα μέρη, βάλτε στο ζεστό νερό με περίπου 40 °C για κάποιο χρονικό διάστημα, στη συνέχεια ξεπλύνετε με το νερό ροής, στεγνώστε και τοποθετήστε το ξανά στο ψυγείο.
- 4. Σε περίπτωση που κάποιο μικρό μέρος ή εξάρτημα κολλήσει μέσα στο ψυγείο (ανάμεσα σε ράφια ή συρτάρια), χρησιμοποιήστε μια μικρή μαλακή βούρτσα για να το απελευθερώσετε. Εάν δεν μπορέσετε να φτάσετε το εξάρτημα, επικοινωνήστε με την υπηρεσία Haier

- Ξεπλύνετε και στεγνώστε με μαλακό πανί.
- Μην καθαρίζετε κανένα από τα μέρη της συσκευής σε πλυντήριο πιάτων.
- Αφήστε τουλάχιστον 5 λεπτά πριν από την επανεκκίνηση της συσκευής, καθώς η συχνή εκκίνηση μπορεί να προκαλέσει ζημιά στον συμπιεστή.

Απόψυξη

Η απόψυξη του ψυγείου και του θαλάμου κατάψυξης γίνεται αυτόματα. Δεν απαιτείται χειροκίνητη λειτουργία.

Αντικατάσταση των λαμπτήρων LED

ΠΡΟΕΙΔΟΠΟΙΗΣΗ!

Μην αντικαθιστάτε μόνοι σας τη λυχνία LED, πρέπει να αντικατασταθεί μόνο από τον κατασκευαστή ή από τον εξουσιοδοτημένο αντιπρόσωπο σέρβις.

Ο λαμπτήρας υιοθετεί το LED ως πηγή φωτός του, που χαρακτηρίζεται για τη χαμηλή κατανάλωση ενέργειας και τη μακριά διάρκεια ζωής. Εάν υπάρχει κάποια ανωμαλία, επικοινωνήστε με την εξυπηρέτηση πελατών. Δείτε την ενότητα ΕΞΥΠΗΡΕΤΗΣΗ ΠΕΛΑΤΩΝ.

Παράμετροι του λαμπτήρα: HDPW7620*,HTW7620*

Εξάρτημα	Λάμπα LED
Τάση	12V
Μέγιστη ισχύς	8 W
Προδ. LED	Λευκό-4014
Κατηγορία απόδοσης LED	G
Θερμοκρασία χρήσης	-30~60°C

Εκτός από HDPW7620*,HTW7620*. Οι ακόλουθες παράμετροι χρησιμοποιούνται για άλλες:

Εξάρτημα	Λάμπα LED
Τάση	12V
Μέγιστη ισχύς	1.5W
Προδ. LED	Λευκό-2835
Κατηγορία απόδοσης LED	G
Θερμοκρασία χρήσης	-40~80°C

Μη χρήση για παρατεταμένο χρονικό διάστημα

Εάν η συσκευή δεν χρησιμοποιηθεί για μεγάλο χρονικό διάστημα και δεν σκοπεύετε να χρησιμοποιήσετε τη λειτουργία Holiday για το ψυγείο:

Αφαιρέστε τα τρόφιμα.

Αποσυνδέστε το καλώδιο τροφοδοσίας.

Καθαρίστε τη συσκευή, όπως περιγράφεται παραπάνω.

Διατηρήσετε τις πόρτες ανοικτές για να αποτρέψετε τη δημιουργία δυσοσμίας στο εσωτερικό.

ΕΙΔΟΠΟΊΗΣΗ

Απενεργοποιήστε τη συσκευή μόνο εάν είναι απολύτως απαραίτητο.

Αφαιρούμενες βοηθητικές τσιμούχες πόρτας

Υπάρχουν έξι βοηθητικές τσιμούχες πόρτας στα επάνω και κάτω συρτάρια καταψύκτη.

1. Εντοπίστε τις πέντε υποδεικνυόμενες τσιμούχες πόρτας στα επάνω και κάτω συρτάρια καταψύκτη.
2. Βεβαιωθείτε ότι τα καμπυλωτά τμήματα των τσιμουχών είναι στραμμένα προς τα μέσα κατά τη σύνδεση.
3. Εντοπίστε την κάτω τσιμούχα του επάνω συρταριού όπως υποδεικνύεται.
4. Βεβαιωθείτε ότι το καμπυλωτό τμήμα αυτής της τσιμούχας είναι στραμμένο προς τα κάτω κατά τη σύνδεση.

Μπορείτε να προμηθευτείτε αυτές τις τσιμούχες καθώς και τις τσιμούχες περιστρεφόμενης πόρτας/συρταριού μέσω της εξυπηρέτησης πελατών (βλ. κάρτα εγγύησης).

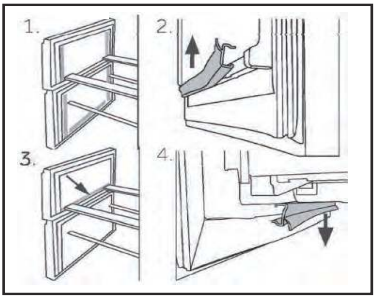

Μετακίνηση της συσκευής

1. Αφαιρέστε όλα τα τρόφιμα και αποσυνδέστε τη συσκευή.

2. Ασφαλίστε τα ράφια και τα άλλα κινητά μέρη στο ψυγείο και στον καταψύκτη με κολλητική ταινία.

3. Μην γέρνετε το ψυγείο περισσότερο από 45° ώστε να αποφύγετε τη ζημιά στο σύστημα ψύξης.

ΠΡΟΕΙΔΟΠΟΙΗΣΗ!

- Μην σηκώνετε τη συσκευή από τις λαβές της.
- Μην τοποθετείτε ποτέ τη συσκευή οριζόντια στο έδαφος.

Αντιμετώπιση προβλημάτων

CONTENTS

Πολλά προβλήματα που παρουσιάζονται θα μπορούσαν να επιλυθούν από τον εαυτό σας χωρίς ειδική εμπειρογνωμοσύνη. Σε περίπτωση προβλήματος, ελέγξτε όλες τις εμφανιζόμενες δυνατότητες και ακολουθήστε τις παρακάτω οδηγίες προτού επικοινωνήσετε με το τμήμα εξυπηρέτησης πελατών μετά την πώληση. Δείτε ΕΞΥΠΗΡΕΤΗΣΗ ΠΕΛΑΤΩΝ.

ΠΡΟΕΙΔΟΠΟΙΗΣΗ!

- Πριν από τη συντήρηση, απενεργοποιήστε τη συσκευή και αποσυνδέστε το φις από την πρίζα.
- Ο ηλεκτρικός εξοπλισμός πρέπει να συντηρείται μόνο από εξειδικευμένους ηλεκτρολόγους, επειδή οι ακατάλληλες επισκευές μπορούν να προκαλέσουν σημαντικές επακόλουθες ζημιές.
- Μια κατεστραμμένη τροφοδοσία θα πρέπει να αντικατασταθεί από τον κατασκευαστή ή τον αντιπρόσωπο του σέρβις ή παρόμοια εξουσιοδοτημένα πρόσωπα, προς αποφυγή του κινδύνου.

Πίνακας αντιμετώπισης προβλημάτων

Πρόβλημα	Πιθανή αιτία	Πιθανή λύση
Ο συμπιεστής δεν λειτουργεί.	Το φις ρεύματος δεν είναι συνδεδεμένο στην πρίζα δικτύου.	Συνδέστε το φις ρεύματος.
	Η συσκευή βρίσκεται στον κύκλο απόψυξης.	Αυτό είναι φυσιολογικό για αυτόματη απόψυξη.
Η συσκευή λειτουργεί συχνά ή λειτουργεί για πολύ μεγάλο χρονικό διάστημα.	Η εσωτερική και η εξωτερική θερμοκρασία είναι πολύ υψηλή.	Είναι φυσιολογικό η συσκευή να λειτουργεί περισσότερο.
	Η συσκευή απενεργοποιήθηκε για ένα χρονικό διάστημα.	Κανονικά, χρειάζονται 8 έως 12 ώρες για να κρυώσει εντελώς η συσκευή.
	Η πόρτα / συρτάρια της συσκευής δεν είναι κλειστά.	Κλείστε την πόρτα/συρτάρι και βεβαιωθείτε ότι η συσκευή βρίσκεται σε οριζοντιωμένη επιφάνεια και ότι δεν υπάρχουν τρόφιμα ή δοχεία που να συγκρατούν την πόρτα.
	Η πόρτα/το συρτάρι ανοίγει πολύ συχνά ή για μεγάλα χρονικά διαστήματα.	Μην ανοίγετε την πόρτα / το συρτάρι πολύ συχνά.
	Η ρύθμιση θερμοκρασίας για την κατάψυξη είναι πολύ χαμηλή.	Ρυθμίστε τη θερμοκρασία ψηλότερα μέχρι να επιτευχθεί μια ικανοποιητική θερμοκρασία ψύξης. Χρειάζονται 24 ώρες για να σταθεροποιηθεί η θερμοκρασία ψύξης.
	Η φλάντζα πόρτας/συρταριού είναι βρώμικη, φθαρμένη, ραγισμένη ή αταίριαστη.	Καθαρίστε την τσιμούχα πόρτας/συρταριού ή αντικαταστήστε την μέσω της εξυπηρέτησης πελατών.
	Η απαιτούμενη κυκλοφορία του αέρα δεν είναι εγγυημένη.	Εξασφαλίστε επαρκή αερισμό.

Αντιμετώπιση προβλημάτων

Πρόβλημα	Πιθανή αιτία	Πιθανή λύση
Το εσωτερικό του ψυγείου είναι βρώμικο ή/και μυρίζει.	Το εσωτερικό του ψυγείου χρειάζεται καθαρισμό.	Καθαρίστε το εσωτερικό του ψυγείου.
	Έχουν αποθηκευτεί στο ψυγείο τρόφιμα με έντονη οσμή.	Τυλίξτε καλά το φαγητό.
Δεν υπάρχει αρκετή ψύξη στο εσωτερικό της συσκευής.	Η θερμοκρασία είναι πολύ υψηλή.	Επαναφέρετε τη θερμοκρασία
	Έχουν αποθηκευτεί πολύ ζεστά τρόφιμα.	Πάντα να κρυώνετε τα τρόφιμα πριν την αποθήκευσή τους.
	Πάρα πολύ φαγητό έχει αποθηκευτεί ταυτόχρονα.	Να αποθηκεύετε πάντα μικρές ποσότητες τροφίμων.
	Τα τρόφιμα είναι πολύ κοντά το ένα στο άλλο.	Αφήστε ένα κενό μεταξύ πολλών τροφίμων που επιτρέπουν τη ροή του αέρα.
	Η πόρτα / συρτάρια της συσκευής δεν είναι κλειστά.	Κλείστε την πόρτα/το συρτάρι.
	Η πόρτα/το συρτάρι ανοίγει πολύ συχνά ή για μεγάλα χρονικά διαστήματα.	Μην ανοίγετε την πόρτα / το συρτάρι πολύ συχνά.
Υπάρχει αρκετή ψύξη στο εσωτερικό της συσκευής.	Η θερμοκρασία είναι πολύ χαμηλή.	Επαναφέρετε τη θερμοκρασία.
	Η λειτουργία Super Freeze είναι ενεργοποιημένη ή εκτελείται παρατεταμένα.	Σβήστε τη λειτουργία Super Freeze.
Σχηματίζεται υγρασία στο εσωτερικό του θαλάμου ψυγείου.	Το κλίμα είναι πολύ ζεστό και πολύ υγρό.	Αυξήστε τη θερμοκρασία.
	Η πόρτα / συρτάρια της συσκευής δεν είναι κλειστά.	Κλείστε την πόρτα/το συρτάρι.
	Η πόρτα/το συρτάρι ανοίγει πολύ συχνά ή για μεγάλα χρονικά διαστήματα.	Μην ανοίγετε την πόρτα / το συρτάρι πολύ συχνά.
	Τα δοχεία τροφίμων ή τα υγρά παραμένουν ανοιχτά.	Αφήστε τα ζεστά τρόφιμα να κρυώσουν σε θερμοκρασία δωματίου και καλύψτε τα τρόφιμα και τα υγρά.
Η υγρασία συσσωρεύεται στα ψυγεία έξω από την επιφάνεια ή ανάμεσα στις πόρτες / την πόρτα και τα συρτάρια.	Το κλίμα είναι πολύ ζεστό και πολύ υγρό.	Αυτό είναι φυσιολογικό σε υγρό κλίμα και θα αλλάξει όταν μειώνεται η υγρασία.
	Η πόρτα / το συρτάρι δεν είναι κλεισμένα σφιχτά.	Βεβαιωθείτε ότι η πόρτα/το συρτάρι είναι καλά κλειστά.
Τα εικονίδια στην οθόνη αναβοσβήνουν εναλλάξ και το σύστημα ψύξης δεν λειτουργεί.	Είναι σε λειτουργία demo	Το ψυγείο είναι συνδεδεμένο στον ρευματοδότη Πατήστε παρατεταμένα το κουμπί "ZONE" και κάντε κλικ στο κουμπί "Eco Mode" πέντε φορές, στη συνέχεια τα εικονίδια θα σταματήσουν να αναβοσβήνουν εναλλάξ.

Αντιμετώπιση προβλημάτων

CONTENTS

Πρόβλημα	Πιθανή αιτία	Πιθανή λύση
Ισχυρός πάγος και παγετός στο διαμέρισμα του καταψύκτη.	Τα τρόφιμα δεν είχαν συσκευαστεί ικανοποιητικά.	Συσκευάζετε πάντα καλά τα τρόφιμα.
	Η πόρτα / συρτάρια της συσκευής δεν είναι κλειστά.	Κλείστε την πόρτα/το συρτάρι.
	Η πόρτα/το συρτάρι ανοίγει πολύ συχνά ή για μεγάλα χρονικά διαστήματα.	Μην ανοίγετε την πόρτα / το συρτάρι πολύ συχνά.
	Η φλάντζα πόρτας/συρταριού είναι βρώμικη, φθαρμένη, ραγισμένη ή αταίριαστη.	Καθαρίστε την τσιμούχα πόρτας/συρταριού ή αντικαταστήστε την με νέα.
	Κάτι στο εσωτερικό αποτρέπει στην πόρτα/ συρτάρι να κλείσει σωστά.	Επανατοποθετήστε τα ράφια, τα ράφια πόρτας, ή τα εσωτερικά δοχεία για να επιτραπεί το κλείσιμο της πόρτας/ συρταριού.
Η συσκευή κάνει αφύσικους ήχους.	Η συσκευή δεν βρίσκεται σε οριζοντιωμένο έδαφος.	Ρυθμίστε τα πόδια για να ισιώσετε τη συσκευή.
	Η συσκευή αγγίζει κάποιο αντικείμενο γύρω της.	Αφαιρέστε τα αντικείμενα γύρω από τη συσκευή.
Ένας ελαφρύς ήχος πρέπει να ακούγεται παρόμοιος με αυτόν του ρέοντος νερού.	Αυτό είναι φυσιολογικό.	/
Θα ακούσετε ένα ηχητικό σήμα συναγερμού.	Η πόρτα του χώρου αποθήκευσης ψυγείου είναι ανοιχτή.	Κλείστε την πόρτα ή απενεργοποιήστε το συναγερμό χειροκίνητα.
Θα ακούσετε ένα αχνό βουητό.	Το σύστημα κατά της συμπύκνωσης λειτουργεί.	Αυτό αποτρέπει τη συμπύκνωση και είναι φυσιολογικό.
Το σύστημα εσωτερικού φωτισμού ή ψύξης δεν λειτουργεί.	Το φις ρεύματος δεν είναι συνδεδεμένο στην πρίζα δικτύου	Συνδέστε το φις ρεύματος.
	Η παροχή ρεύματος δεν είναι άθικτη.	Ελέγξτε την παροχή ηλεκτρικού ρεύματος στο δωμάτιο. Καλέστε την τοπική εταιρεία ηλεκτρισμού!
	Η λυχνία LED είναι εκτός λειτουργίας.	Καλέστε την υπηρεσία για αλλαγή της λυχνίας.
Οι πλευρές του ντουλαπιού και του λάστιχου της πόρτας θερμαίνονται.	Αυτό είναι φυσιολογικό.	/
Δεν βγαίνει νερό από το στόμιο του διανομέα νερού	Το κλείδωμα δεν είναι απενεργοποιημένο.	Απενεργοποιήστε το κλείδωμα

Διακοπή ρεύματος

- Σε περίπτωση διακοπής ρεύματος, τα τρόφιμα πρέπει να παραμένουν με ασφάλεια κρύα και σε συνθήκες ψύξης για περίπου 13 ώρες. Ακολουθήστε αυτές τις συμβουλές κατά τη διάρκεια παρατεταμένης διακοπής ρεύματος, ειδικά το καλοκαίρι.
- Ανοίγετε την πόρτα / συρτάρια όσο το δυνατόν λιγότερες φορές.
- Μην βάζετε επιπλέον τρόφιμα στη συσκευή κατά τη διάρκεια διακοπής ρεύματος.
- Εάν δοθεί προηγούμενη ειδοποίηση για διακοπή ρεύματος και η διάρκεια διακοπής είναι μεγαλύτερη από 13 ώρες, φτιάξτε λίγους κύβους πάγου και τοποθετήστε τους σε ένα δοχείο στο ανώτερο ράφι του θαλάμου ψυγείου.
- Αμέσως μετά τη διακοπή απαιτείται ο έλεγχος των τροφίμων.
- Καθώς η θερμοκρασία στο ψυγείο θα αυξηθεί κατά τη διάρκεια διακοπής ρεύματος ή άλλης βλάβης, η περίοδος αποθήκευσης και η βρώσιμη ποιότητα των τροφίμων θα μειωθούν. Οποιοδήποτε φαγητό αποψύχεται πρέπει να καταναλώνεται ή να μαγειρεύεται και να καταψύχεται (όταν επιτρέπεται αυτή η διαδικασία) λίγο μετά για την αποφυγή κινδύνων για την υγεία.

ΕΙΔΟΠΟΊΗΣΗ

Λειτουργία μνήμης κατά τη διακοπή ρεύματος

Μετά την επαναφορά του ρεύματος, η συσκευή συνεχίζει με τις ρυθμίσεις που είχαν ρυθμιστεί πριν από τη διακοπή ρεύματος.
Για να επικοινωνήσετε με την τεχνική βοήθεια, επισκεφθείτε τον ιστότοπό μας:
https://corporate.haier-europe.com/en/
Στην ενότητα "ιστότοπος", επιλέξτε τη μάρκα του προϊόντος σας και τη χώρα σας. Θα ανακατευθυνθείτε στον συγκεκριμένο ιστότοπο όπου μπορείτε να βρείτε τον αριθμό τηλεφώνου και άλλους τρόπους για να επικοινωνήσετε με την τεχνική υποστήριξη.

Αποσυσκευασία

ΠΡΟΕΙΔΟΠΟΙΗΣΗ!

- Η συσκευή είναι βαριά. Πάντοτε θα πρέπει να χειρίζονται τη συσκευή δύο άτομα τουλάχιστον.
- Κρατήστε όλα τα υλικά συσκευασίας μακριά από τα παιδιά και απορρίψτε τα με φιλικό προς το περιβάλλον τρόπο.
- Βγάλε τη συσκευή από τη συσκευασία.
- Αφαιρέστε όλα τα υλικά συσκευασίας.

Περιβαλλοντικές συνθήκες

Η θερμοκρασία δωματίου θα πρέπει να είναι πάντα μεταξύ 10°C και 43°C, καθώς μπορεί να επηρεάσει τη θερμοκρασία στο εσωτερικό της συσκευής και την κατανάλωση ενέργειας της. Μην εγκαθιστάτε τη συσκευή κοντά σε άλλες συσκευές που εκπέμπουν θερμότητα (φούρνους, ψυγεία) χωρίς μόνωση.

Απαιτήσεις χώρου

Ελάχιστος χώρος όταν η πόρτα είναι ανοικτή.

Διατομή εξαερισμού

Για να επιτευχθεί επαρκής αερισμός της συσκευής για λόγους ασφαλείας, πρέπει να τηρούνται οι πληροφορίες των απαιτούμενων διατομών εξαερισμού.

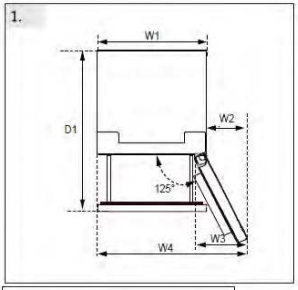

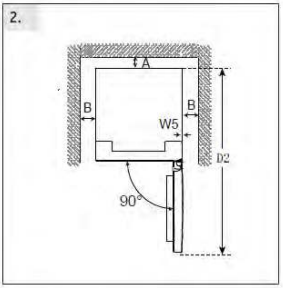

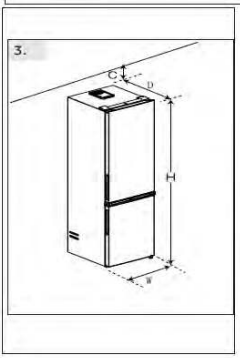

(Unit : mm)	Dimension	Model#1	Model#2
Width	W1:595	*186	*206
	W2:323	*3618*	*3620*
	W3:383	*5618*	*5620*
	W4:918	*1618*	*7620*
	W5:3		*1620*
	W:595		
Depth	D1:996		
	D2:1220		
	D:667		
Distance to back wall	A:50		
Distance to lateral walls	B:50		
Distance to ceiling	C:100		
Overall Height	H:1850/ 2050	H:1850	H:2050

Ευθυγράμμιση της συσκευής

Η συσκευή πρέπει να τοποθετηθεί σε επίπεδη και συμπαγή επιφάνεια.

1. Γείρετε ελαφρά το ψυγείο προς τα πίσω.
2. Ρυθμίστε τα πόδια στο επιθυμητό επίπεδο.Βεβαιωθείτε ότι η απόσταση από τον τοίχο στην πλευρά του μεντεσέ είναι τουλάχιστον 100 mm για να ανοίξει σωστά η πόρτα.

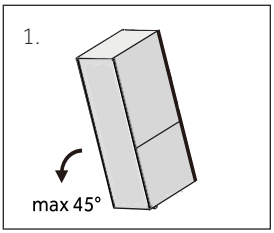

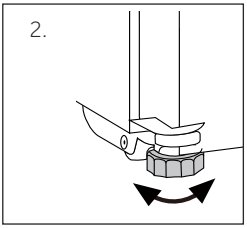

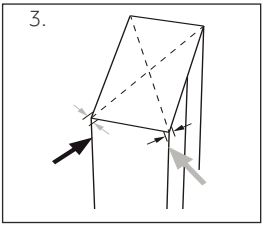

Η σταθερότητα μπορεί να ελεγχθεί χτυπώντας εναλλάξ στις διαγώνιους. Η ελαφριά ταλάντωση θα πρέπει να είναι η ίδια και προς τις δύο κατευθύνσεις. Διαφορετικά, το πλαίσιο μπορεί να παραμορφωθεί. Το αποτέλεσμα είναι πιθανές διαρροές στις τσιμούχες της πόρτας. Μια χαμηλή τάση προς τα πίσω διευκολύνει το κλείσιμο των θυρών.

ΕΙΔΟΠΟΊΗΣΗ

Για μια συσκευή ελεύθερης τοποθέτησης: αυτή η ψυκτική συσκευή δεν προορίζεται για χρήση ως εντοιχιζόμενη συσκευή

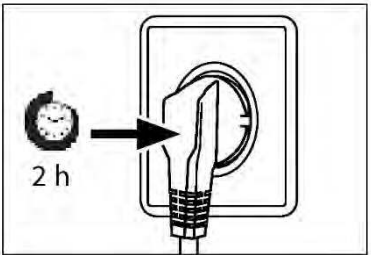

Χρόνος αναμονής

Το λάδι λίπανσης χωρίς συντήρηση βρίσκεται στην κάψουλα του συμπιεστή. Αυτό το λάδι μπορεί να περάσει από το κλειστό σύστημα σωλήνων κατά τη διάρκεια της κεκλιμένης μεταφοράς. Πριν συνδέσετε τη συσκευή στην παροχή ρεύματος θα πρέπει να περιμένετε τουλάχιστον 2 ώρες, ώστε το λάδι να επιστρέψει στην κάψουλα.

Ηλεκτρική σύνδεση

Πριν από κάθε σύνδεση ελέγξτε αν:

- η τροφοδοσία ρεύματος, η πρίζα και η ασφάλεια είναι κατάλληλα σύμφωνα με την πινακίδα ονομαστικών στοιχείων.
- η πρίζα είναι γειωμένη και δεν υπάρχει πολλαπλή πρίζα ή επέκταση.
- το βύσμα τροφοδοσίας και η πρίζα είναι σύμφωνα με.

Συνδέστε το βύσμα σε μια σωστά εγκατεστημένη οικιακή πρίζα.

ΠΡΟΕΙΔΟΠΟΙΗΣΗ!

Για να αποφύγετε τους κινδύνους, ένα κατεστραμμένο καλώδιο τροφοδοσίας πρέπει να αντικατασταθεί από την εξυπηρέτηση πελατών (βλ. κάρτα εγγύησης).

Αντιστρεψιμότητα πόρτας

Πριν συνδέσετε τη συσκευή στην τροφοδοσία ρεύματος, θα πρέπει να ελέγξετε εάν το άνοιγμα της πόρτας πρέπει να αλλάξει από δεξιά (όπως παραδίδεται) προς αριστερά, εάν αυτό απαιτείται από τη θέση εγκατάστασης και τη χρηστικότητα.

ΠΡΟΕΙΔΟΠΟΙΗΣΗ!

- Η συσκευή είναι βαριά. Χρειάζεστε δύο άτομα για να πραγματοποιήσετε την αντιστρεψιμότητα της πόρτας.
- Πριν από οποιαδήποτε λειτουργία, αποσυνδέστε πρώτα τη συσκευή από την πρίζα
- Μην γέρνετε τη συσκευή περισσότερο από 45° για να αποφύγετε ζημιά στο σύστημα ψύξης.

Βήματα συναρμολόγησης

1. Παρέχετε τα απαραίτητα εργαλεία.
2. Αποσυνδέστε τη συσκευή από την πρίζα.
3. Αφαιρέστε το κάλυμμα του επάνω μεντεσέ 1 και ξεβιδώστε τον επάνω μεντεσέ (τρεις βίδες) στη δεξιά πλευρά 2.
4. Αποσυνδέστε το καλώδιο σύνδεσης
5. Ανασηκώστε προσεκτικά τη λασκαρισμένη πόρτα του ψυγείου από τον μεσαίο μεντεσέ.
6. Αφαιρέστε τον μεσαίο μεντεσέ.
7. Αφαιρέστε το μικρό κάλυμμα του μπροστινού πάνελ από την αριστερή προς τη δεξιά πλευρά.
8. Γυρίστε την πόρτα ανάποδα και ξεβιδώστε το κάλυμμα (1). Βγάλτε το νέο κάλυμμα (2) από τον σάκο παρελκόμενων και βιδώστε το στην απέναντι πλευρά.
9. Αλλάξτε τις θέσεις των τυφλών πωμάτων και της βίδας στο πλάι.
10. Βιδώστε τον μεσαίο μεντεσέ στην αριστερή πλευρά της συσκευής. Προσέξτε να αντιστρέψετε τον άξονα περιστροφής του μεσαίου μεντεσέ, διασφαλίζοντας ότι η πλευρά με το παρέμβυσμα είναι στραμμένη προς τα πάνω
11. Σηκώστε προσεκτικά την επάνω πόρτα στον μεσαίου μεντεσέ. Και βεβαιωθείτε ότι ο άξονας εφαρμόζει στην υποδοχή μεντεσέ της κάτω πόρτας.
12. Βγάλτε τον καινούργιο επάνω μεντεσέ και το κάλυμμα μεντεσέ από τον σάκο παρελκόμενων. Περάστε το καλώδιο σύνδεσης μέσα από τον επάνω μεντεσέ και στερεώστε τον επάνω μεντεσέ με τρεις βίδες στην αριστερή πλευρά της συσκευής. Και μετά τοποθετήστε το κάλυμμα του μεντεσέ πάνω από τον μεντεσέ.
13. Συνδέστε το καλώδιο σύνδεσης.
14. Αντικαταστήστε το μπροστινό πάνελ και στερεώστε το με πέντε βίδες.

Μετά την αλλαγή της πόρτας, ελέγξτε εάν οι τσιμούχες πόρτας έχουν τοποθετηθεί σωστά στο περίβλημα και όλες οι βίδες είναι καλά σφιγμένες.

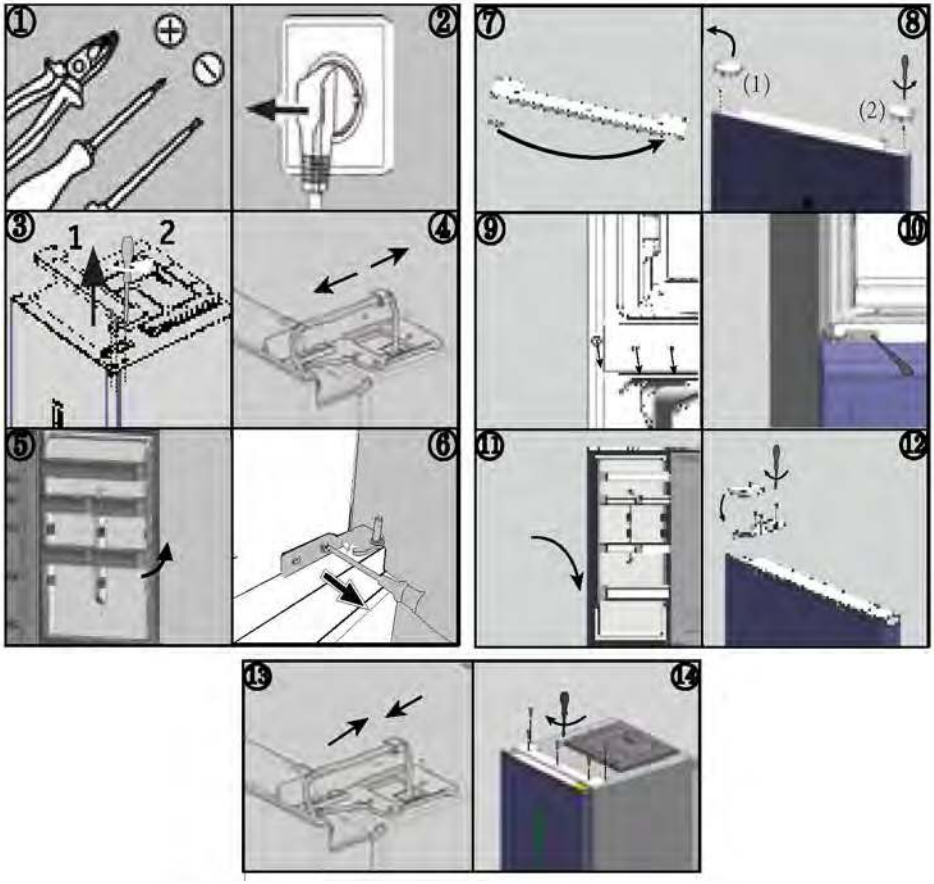

Θερμοκρασίες περιβάλλοντος

Εκτεταμένη εύκρατη: αυτή η ψυκτική συσκευή προορίζεται να χρησιμοποιηθεί σε θερμοκρασίες περιβάλλοντος από 10°C έως 32°C

Εύκρατη: αυτή η ψυκτική συσκευή προορίζεται να χρησιμοποιηθεί σε θερμοκρασίες περιβάλλοντος από 16°C έως 32°C.

Υποτροπική: αυτή η ψυκτική συσκευή προορίζεται να χρησιμοποιηθεί σε θερμοκρασίες περιβάλλοντος από 16°C έως 38°C.

Τροπική: αυτή η ψυκτική συσκευή προορίζεται να χρησιμοποιηθεί σε θερμοκρασίες περιβάλλοντος από 16°C έως 43°C.

Παράμετροι προϊόντος σύμφωνα με τον κανονισμό (ΕΕ)2019/2016

Βάσει αποτελεσμάτων τυποποιημένων δοκιμών για 24 ώρες. Η πραγματική κατανάλωση ενέργειας εξαρτάται από τον τρόπο χρήσης της συσκευής και από τη θέση που βρίσκεται

Μοντέλο	HDPR1618CN*	HDPR1618AN*	HDPR1620AN* HDPR3620AN*	HDPR3620CN*
Τύπος ψυκτικής συσκευής	Ψυγείοκαταψύκτης	Ψυγείοκαταψύκτης	Ψυγείοκαταψύκτης	Ψυγείοκαταψύκτης
Κατηγορία ενεργειακής απόδοσης	C	A	A	C
Ετήσια κατανάλωση (ενέργειας (kWh/έτος)	172	110	114	178
Όγκος θαλάμου ψυγείου (L)	200	200	254	254
Όγκος θαλάμου καταψύκτη (L)	120	120	120	120
Όγκος θαλάμου ψύξης (L)	35	35	35	35
Κατηγορία κατάψυξης	4 αστέρων	4 αστέρων	4 αστέρων	4 αστέρων
Τύπος απόψυξης	Αυτόματη απόψυξη	Αυτόματη απόψυξη	Αυτόματη απόψυξη	Αυτόματη απόψυξη
Χρόνος αύξησης θερμοκρασίας (ώρες)	13	16	16	13
Χωρητικότητα κατάψυξης κιλά/24 ώρες)	6.0	7.0	7.0	6.0
Κλιματική κλάση	SN.N.ST.T	SN.N.ST.T	SN.N.ST.T	SN.N.ST.T
Κατηγορία εκπομπής θορύβου και εκπομπές αερόφερτου ακουστικού θορύβου(dB(A) re 1 pW)	B(35)	B(35)	B(35)	B(35)

Παράμετροι προϊόντος σύμφωνα με τον κανονισμό (ΕΕ)2019/2016

Βάσει αποτελεσμάτων τυποποιημένων δοκιμών για 24 ώρες. Η πραγματική κατανάλωση ενέργειας εξαρτάται από τον τρόπο χρήσης της συσκευής και από τη θέση που βρίσκεται

Μοντέλο	HTW5618DN* HTW3618DN*	HTW5620DN*	HTW5618EN* HTW3618EN*
Τύπος ψυκτικής συσκευής	Ψυγείοκαταψύκτης	Ψυγείοκαταψύκτης	Ψυγείοκαταψύκτης
Κατηγορία ενεργειακής απόδοσης	D	D	E
Ετήσια κατανάλωση ενέργειας (kWh/έτος)	217	226	271
Όγκος θαλάμου ψυγείου (L)	201	255	201
Όγκος θαλάμου καταψύκτη (L)	125	125	125
Όγκος θαλάμου ψύξης (L)	34	34	34
Κατηγορία κατάψυξης	4 αστέρων	4 αστέρων	4 αστέρων
Τύπος απόψυξης	Αυτόματη απόψυξη	Αυτόματη απόψυξη	Αυτόματη απόψυξη
Χρόνος αύξησης θερμοκρασίας (ώρες)	13	13	11
Χωρητικότητα κατάψυξης (κιλά/24 ώρες)	10.0	10.0	10.0
Κλιματική κλάση	SN.N.ST.T	SN.N.ST.T	SN.N.ST.T
Κατηγορία εκπομπών θορύβου και εκπομπών αερόφερτου ακουστικού θορύβου (dB(A) re 1pW)	B(35)	B(35)	B(35)

Τεχνικά δεδομένα

CONTENTS

Μοντέλο	HTW5618CN*	HTW5620CN*	HTW5620EN*
Τύπος ψυκτικής συσκευής	Ψυγείοκαταψύκτης	Ψυγείοκαταψύκτης	Ψυγείοκαταψύκτης
Κατηγορία ενεργειακής απόδοσης	C	C	E
Ετήσια κατανάλωση ενέργειας (kWh/έτος)	173	181	283
Όγκος θαλάμου ψυγείου (L)	201	255	255
Όγκος θαλάμου καταψύκτη (L)	125	125	125
Όγκος θαλάμου ψύξης (L)	34	34	34
Κατηγορία κατάψυξης	4 αστέρων	4 αστέρων	4 αστέρων
Τύπος απόψυξης	Αυτόματη απόψυξη	Αυτόματη απόψυξη	Αυτόματη απόψυξη
Χρόνος αύξησης θερμοκρασίας (ώρες)	13	13	11
Χωρητικότητα κατάψυξης (κιλά/24 ώρες)	10.0	10.0	10.0
Κλιματική κλάση	SN.N.ST.T	SN.N.ST.T	SN.N.ST.T
Κατηγορία εκπομπών θορύβου και εκπομπών αερόφερτου ακουστικού θορύβου (dB(A) re 1pW)	B(35)	B(35)	B(35)

Τεχνικά δεδομένα

CONTENTS

Μοντέλο	HTW3618CN*	HTW3620CN*	HTW3620EN*
Τύπος ψυκτικής συσκευής	Ψυγείοκαταψύκτης	Ψυγείοκαταψύκτης	Ψυγείοκαταψύκτης
Κατηγορία ενεργειακής απόδοσης	C	C	E
Ετήσια κατανάλωση ενέργειας (kWh/έτος)	173	181	283
Όγκος θαλάμου ψυγείου (L)	201	255	255
Όγκος θαλάμου καταψύκτη (L)	125	125	125
Όγκος θαλάμου ψύξης (L)	34	34	34
Κατηγορία κατάψυξης	4 αστέρων	4 αστέρων	4 αστέρων
Τύπος απόψυξης	Αυτόματη απόψυξη	Αυτόματη απόψυξη	Αυτόματη απόψυξη
Χρόνος αύξησης θερμοκρασίας (ώρες)	13	13	11
Χωρητικότητα κατάψυξης (κιλά/24 ώρες)	10.0	10.0	10.0
Κλιματική κλάση	SN.N.ST.T	SN.N.ST.T	SN.N.ST.T
Κατηγορία εκπομπών θορύβου και εκπομπών αερόφερτου ακουστικού θορύβου (dB(A) re 1pW)	B(35)	B(35)	B(35)

Μοντέλο	HDPW5618DN*	HDPW5620DN* HDPW3620DN* EHD3PWDNPD206	HTW7620CN*
Τύπος ψυκτικής συσκευής	Ψυγείοκαταψύκτης	Ψυγείοκαταψύκτης	Ψυγείοκαταψύκτης
Κατηγορία ενεργειακής απόδοσης	D	D	C
Ετήσια κατανάλωση ενέργειας (kWh/έτος)	214	220	181
Όγκος θαλάμου ψυγείου (L)	201	255	255
Όγκος θαλάμου καταψύκτη (L)	117	117	125
Όγκος θαλάμου ψύξης (L)	34	34	34
Κατηγορία κατάψυξης	4 αστέρων	4 αστέρων	4 αστέρων
Τύπος απόψυξης	Αυτόματη απόψυξη	Αυτόματη απόψυξη	Αυτόματη απόψυξη
Χρόνος αύξησης θερμοκρασίας (ώρες)	13	13	13
Χωρητικότητα κατάψυξης (κιλά/24 ώρες)	10.0	10.0	10.0
Κλιματική κλάση	SN.N.ST.T	SN.N.ST.T	SN.N.ST.T
Κατηγορία εκπομπών θορύβου και εκπομπών αερόφερτου ακουστικού θορύβου (dB(A) re 1pW)	B(35)	B(35)	B(35)

Τεχνικά δεδομένα

CONTENTS

Μοντέλο	HDPW3618DN* EHD3PWDNPW186 EHD3PWDNPK186	HDPW3620CN*	HTW3620DN*
Τύπος ψυκτικής συσκευής	Ψυγείοκαταψύκτης	Ψυγείοκαταψύκτης	Ψυγείοκαταψύκτης
Κατηγορία ενεργειακής απόδοσης	D	C	D
Ετήσια κατανάλωση ενέργειας (kWh/έτος)	214	176	226
Όγκος θαλάμου ψυγείου (L)	201	255	255
Όγκος θαλάμου καταψύκτη (L)	117	117	125
Όγκος θαλάμου ψύξης (L)	34	34	34
Κατηγορία κατάψυξης	4 αστέρων	4 αστέρων	4 αστέρων
Τύπος απόψυξης	Αυτόματη απόψυξη	Αυτόματη απόψυξη	Αυτόματη απόψυξη
Χρόνος αύξησης θερμοκρασίας (ώρες)	13	13	13
Χωρητικότητα κατάψυξης (κιλά/24 ώρες)	10.0	10.0	10.0
Κλιματική κλάση	SN.N.ST.T	SN.N.ST.T	SN.N.ST.T
Κατηγορία εκπομπών θορύβου και εκπομπών αερόφερτου ακουστικού θορύβου (dB(A) re 1pW)	B(35)	B(35)	B(35)

Μοντέλο	HDPW5618CN*	HDPW5620CN*	HDPW5620AN* HDPW7620AN*
Τύπος ψυκτικής συσκευής	Ψυγείοκαταψύκτης	Ψυγείοκαταψύκτης	Ψυγείοκαταψύκτης
Κατηγορία ενεργειακής απόδοσης	C	C	A
Ετήσια κατανάλωση ενέργειας (kWh/έτος)	171	176	114
Όγκος θαλάμου ψυγείου (L)	201	255	255
Όγκος θαλάμου καταψύκτη (L)	117	117	120
Όγκος θαλάμου ψύξης (L)	34	34	34
Κατηγορία κατάψυξης	4 αστέρων	4 αστέρων	4 αστέρων
Τύπος απόψυξης	Αυτόματη απόψυξη	Αυτόματη απόψυξη	Αυτόματη απόψυξη
Χρόνος αύξησης θερμοκρασίας (ώρες)	13	13	16
Χωρητικότητα κατάψυξης (κιλά/24 ώρες)	10.0	10.0	10.0
Κλιματική κλάση	SN.N.ST.T	SN.N.ST.T	SN.N.ST.T
Κατηγορία εκπομπών θορύβου και εκπομπών αερόφερτου ακουστικού θορύβου (dB(A) re 1pW)	B(35)	B(35)	B(35)

Τεχνικά δεδομένα

CONTENTS

Μοντέλο	HDPW5620BN*	HTW7620DNM*	HDPW7620AAN*	HTW7620DNG*
Τύπος ψυκτικής συσκευής	Ψυγείοκαταψύκτης	Ψυγείοκαταψύκτης	Ψυγείοκαταψύκτης	fΨυγείοκαταψύκτης
Κατηγορία ενεργειακής απόδοσης	B	D	A	D
Ετήσια κατανάλωση ενέργειας (kWh/έτος)	142	226	92	226
Όγκος θαλάμου ψυγείου (L)	255	255	255	255
Όγκος θαλάμου καταψύκτη (L)	120	125	120	125
Όγκος θαλάμου ψύξης (L)	34	34	34	34
Κατηγορία κατάψυξης	4 αστέρων	4 αστέρων	4 αστέρων	4 αστέρων
Τύπος απόψυξης	Αυτόματη απόψυξη	Αυτόματη απόψυξη	Αυτόματη απόψυξη	Αυτόματη απόψυξη
Χρόνος αύξησης θερμοκρασίας (ώρες)	13	13	16	9
Χωρητικότητα κατάψυξης (κιλά/24 ώρες)	10.0	10.0	12.0	10.0
Κλιματική κλάση	SN.N.ST.T	SN.N.ST.T	SN.N.ST.T	SN.N.ST.T
Κατηγορία εκπομπών θορύβου και εκπομπών αερόφερτου ακουστικού θορύβου (dB(A) re 1pW)	B(35)	B(35)	B(35)	B(35)

Μοντέλο	HTW5618DW*	HTW7620AN*	HDPR3618DNPKMA HDPR3618DNPDMA
Τύπος ψυκτικής συσκευής	Ψυγείοκαταψύκτης	Ψυγείοκαταψύκτης	Ψυγείοκαταψύκτης
Κατηγορία ενεργειακής απόδοσης	D	A	A++
Ετήσια κατανάλωση ενέργειας (kWh/έτος)	216	116	266
Όγκος θαλάμου ψυγείου (L)	198	255	211
Όγκος θαλάμου καταψύκτη (L)	125	125	96
Όγκος θαλάμου ψύξης (L)	34	34	23
Κατηγορία κατάψυξης	4 αστέρων	4 αστέρων	4 αστέρων
Τύπος απόψυξης	Αυτόματη απόψυξη	Αυτόματη απόψυξη	Αυτόματη απόψυξη
Χρόνος αύξησης θερμοκρασίας (ώρες)	13	16	13
Χωρητικότητα κατάψυξης (κιλά/24 ώρες)	10.0	10.0	10.0
Κλιματική κλάση	SN.N.ST.T	SN.N.ST.T	SN.N.ST.T
Κατηγορία εκπομπών θορύβου και εκπομπών αερόφερτου ακουστικού θορύβου (dB(A) re 1pW)	B(35)	B(35)	C(39)
Note: Adopting standards	EN 62552:2020		EN 62 552:2013

Τεχνικά δεδομένα

CONTENTS

Μοντέλο	HTR3618CN*	HTR3620CN*	HTR3618EN*	HTR3620EN*	HTR3620DN*
Τύπος ψυκτικής συσκευής	Ψυγείοκατα ψύκτης	Ψυγείοκατα ψύκτης	Ψυγείοκατα ψύκτης	Ψυγείοκατα ψύκτης	Ψυγείοκατα ψύκτης
Κατηγορία ενεργειακής απόδοσης	C	C	E	E	D
Ετήσια κατανάλωση ενέργειας (kWh/έτος)	**173**	**181**	**271**	**283**	**226**
Όγκος θαλάμου ψυγείου (L)	200	254	200	254	254
Όγκος θαλάμου καταψύκτη (L)	125	125	125	125	125
Όγκος θαλάμου ψύξης (L)	35	35	35	35	35
Κατηγορία κατάψυξης	4 αστέρων	4 αστέρων	4 αστέρων	4 αστέρων	4 αστέρων
Τύπος απόψυξης	Αυτόματη απόψυξη	Αυτόματη απόψυξη	Αυτόματη απόψυξη	Αυτόματη απόψυξη	Αυτόματη απόψυξη
ΤΧρόνος αύξησης θερμοκρασίας (ώρες)	13	13	11	11	13
Χωρητικότητα κατάψυξης (κιλά/24 ώρες)	6.0	6.0	6.0	6.0	6.0
Κλιματική κλάση	SN.N.ST.T	SN.N.ST.T	SN.N.ST.T	SN.N.ST.T	SN.N.ST.T
Κατηγορία εκπομπής θορύβου και εκπομπές αερόφερτου ακουστικού θορύβου (dB(A) re 1 pW)	B(35)	B(35)	B(35)	B(35)	B(35w)

Note: Adopting standards	EN 62552-1:2020, EN 62552-2:2020, EN 62552-3:2020

Τεχνικά δεδομένα

CONTENTS

Μοντέλο	HTR3618CN*	HTR3620CN*	HTR3620AN*
Τύπος ψυκτικής συσκευής	Ψυγείοκατα ψύκτης	Ψυγείοκατα ψύκτης	Ψυγείοκατα ψύκτης
Κατηγορία ενεργειακής απόδοσης	C	C	A
Ετήσια κατανάλωση ενέργειας (kWh/έτος)	**173**	**181**	**116**
Όγκος θαλάμου ψυγείου (L)	200	254	254
Όγκος θαλάμου καταψύκτη (L)	125	125	125
Όγκος θαλάμου ψύξης (L)	35	35	35
Κατηγορία κατάψυξης	4 αστέρων	4 αστέρων	4 αστέρων
Τύπος απόψυξης	Αυτόματη απόψυξη	Αυτόματη απόψυξη	Αυτόματη απόψυξη
ΤΧρόνος αύξησης θερμοκρασίας (ώρες)	13	13	16
Χωρητικότητα κατάψυξης (κιλά/24 ώρες)	6.0	6.0	6.0
Κλιματική κλάση	SN.N.ST.T	SN.N.ST.T	SN.N.ST.T
Κατηγορία εκπομπής θορύβου και εκπομπές αερόφερτου ακουστικού θορύβου (dB(A) re 1 pW)	B(35)	B(35)	B(35)

CONTENTS

Πρόσθετα τεχνικά δεδομένα

Μοντέλο	HTW5618DN* HTW3618DN*	HTW5618EN* HTW3618EN*	HTW5620DN*
Συνολικός όγκος (L)	360	360	414
Τάση/Συχνότητα	220~240V/50Hz	220~240V/50Hz	220~240V/50Hz
Ρεύμα εισόδου (A)	1,4	1,4	1,4
Κύρια ασφάλεια (A)	16	16	16
Ψυκτικό μέσο	R600a(53g)	R600a(53g)	R600a(53g)
Διαστάσεις (Π/Β/Υ σε mm)	595*667*1850	595*667*1850	595*667*2050

Μοντέλο	HTW5618CN*	HTW5620CN*	HTW5620EN*
Συνολικός όγκος (L)	360	414	414
Τάση/Συχνότητα	220~240V/50Hz	220~240V/50Hz	220~240V/50Hz
Ρεύμα εισόδου (A)	1,4	1,4	1,4
Κύρια ασφάλεια (A)	15	15	16
Ψυκτικό μέσο	R600a(50g)	R600a(50g)	R600a(53g)
Διαστάσεις (Π/Β/Υ σε mm)	595*667*1850	595*667*2050	595*667*2050

Μοντέλο	HDPW5618DN*	HDPW5620DN*	HDPW3620DN* EHD3PWDNPD206
Συνολικός όγκος (L)	352	406	406
Τάση/Συχνότητα	220~240V/50Hz	220~240V/50Hz	220~240V/50Hz
Ρεύμα εισόδου (A)	1,4	1,4	1,4
Κύρια ασφάλεια (A)	16	16	16
Ψυκτικό μέσο	R600a(53g)	R600a(53g)	R600a(53g)
Διαστάσεις (Π/Β/Υ σε mm)	595*667*1850	595*667*2050	595*667*2050

Μοντέλο	HDPW5618CN*	HDPW5620CN*	HDPW5620AN*	HDPR1620AN* HDPR3620AN*	HDPR3618DN*
Συνολικός όγκος (L)	352	406	409	409	355
Τάση/Συχνότητα	220~240V/50Hz	220~240V/50Hz	220~240V/50Hz	220~240V/50Hz	220~240V/50Hz
Ρεύμα εισόδου (A)	1.4	1.4	1.4	1.4	1.4
Κύρια ασφάλεια (A)	15	15	16	16	16
Ψυκτικό μέσο	R600a(55g)	R600a(50g)	R600a(50g)	R600a(50g)	R600a(53g)
Διαστάσεις (Π/Β/Υ σε mm)	595*667*1850	595*667*2050	595*667*2050	595*667*2050	595*667*1850

CONTENTS

Πρόσθετα τεχνικά δεδομένα

Μοντέλο	HDPW5618CN* EHD3PWDNP*186	HDPW3620CN*	HDPR1618AN*	HTW3620DN*	HTR3620AN*
Συνολικός όγκος (L)	352	406	355	414	414
Τάση/Συχνότητα	220~240V/50Hz	220~240V/50Hz	220~240V/50Hz	220~240V/50Hz	220~240V/50Hz
Ρεύμα εισόδου (A)	1.4	1.4	1.4	1.4	1.4
Κύρια ασφάλεια (A)	16	15	16	16	16
Ψυκτικό μέσο	R600a(53g)	R600a(50g)	R600a(50g)	R600a(53g)	R600a(50g)
Διαστάσεις (Π/Β/Υ σε mm)	595*667*1850	595*667*2050	595*667*1850	595*667*2050	595*667*2050

Μοντέλο	HDPW7620AAN*	HDPW5620BN*	HDPW7620AN*	HDPR3620CN*
Συνολικός όγκος (L)	409	409	409	409
Τάση/Συχνότητα	220~240V/50Hz	220~240V/50Hz	220~240V/50Hz	220~240V/50Hz
Ρεύμα εισόδου (A)	1.4	1.4	1.4	1.4
Κύρια ασφάλεια (A)	16	16	16	16
Ψυκτικό μέσο	R600a(55g)	R600a(50g)	R600a(50g)	R600a(50g)
Διαστάσεις (Π/Β/Υ σε mm)	595*667*2050	595*667*2050	595*667*2050	595*667*2050

Πρόσθετα τεχνικά δεδομένα

Μοντέλο	HTW7620DN*	HTW7620CN*	HDPR1618CN*	HTW5618DW*
Συνολικός όγκος (L)	414	414	355	357
Τάση/Συχνότητα	220~240V/50Hz	220~240V/50Hz	220~240V/50Hz	220~240V/50Hz
Ρεύμα εισόδου (A)	1.4	1.4	1.4	1.4
Κύρια ασφάλεια (A)	16	15	16	16
Ψυκτικό μέσο	R600a(53g)	R600a(50g)	R600a(50g)	R600a(53g)
Διαστάσεις (Π/Β/Υ σε mm)	595*667*2050	595*667*2050	595*667*1850	595*667*1850

Note: Adopting standards---EN 62552:2020

Μοντέλο	HTW7620AN*	HDPR3618DNPKMA HDPR3618DNPDMA	HTW7620DNG*
Συνολικός όγκος (L	414	**330**	414
Τάση/Συχνότητα	220~240V/50Hz	**220~240V/50Hz**	220~240V/50Hz
Ρεύμα εισόδου (A)	1.4	**0.9**	1.4
Κύρια ασφάλεια (A)	16	**16**	16
Ψυκτικό μέσο	R600a(50g)	**R600a(53g)**	R600a(53g)
Διαστάσε ις (Π/Β/σε mm)	595*667*2050	**595*667*1850**	595*670*2050
Note Adopting standards	**EN 62552:2020**	**EN 62552:2013**	**EN 62552:2020**

Μοντέλο	HTW3618CN*	HTW3620CN*	HTW3620EN*	HTR3618CN*
Συνολικός όγκος (L)	360	414	414	360
Τάση/Συχνότητα	220~240V/50Hz	220~240V/50Hz	220~240V/50Hz	220~240V/50Hz
Ρεύμα εισόδου (A)	1.4	1.4	1.4	1.4
Κύρια ασφάλεια (A)	16	16	16	16
Ψυκτικό μέσο	R600a(50g)	R600a(50g)	R600a(53g)	R600a(53g)
Διαστάσεις (Π/Β/Υ σε mm)	595*667*1850	595*667*2050	595*667*2050	595*667*1850

Μοντέλο	HTR3618EN*	HTR3620CN*	HTR3620EN*	HTR3620DN*
Συνολικός όγκος (L)	360	414	414	414
Τάση/Συχνότητα	220~240V/50Hz	220~240V/50Hz	220~240V/50Hz	220~240V/50Hz
Ρεύμα εισόδου (A)	1.4	1.4	1.4	1.4
Κύρια ασφάλεια (A)	16	16	16	16
Ψυκτικό μέσο	R600a(50g)	R600a(53g)	R600a(50g)	R600a(53g)
Διαστάσεις (Π/Β/Υ σε mm)	595*667*1850	595*667*2050	595*667*2050	595*667*2050

Εξυπηρέτηση πελατών

CONTENTS

Συνιστούμε την Εξυπηρέτηση Πελατών της Haier και τη χρήση γνήσιων ανταλλακτικών.
Εάν έχετε κάποιο πρόβλημα με τη συσκευή σας, ελέγξτε πρώτα την ενότητα ΑΝΤΙΜΕΤΩΠΙΣΗ ΠΡΟΒΛΗΜΑΤΩΝ.

Εάν δεν μπορείτε να βρείτε μια λύση εκεί, επικοινωνήστε

- με τον τοπικό σας αντιπρόσωπο ή
- το Ευρωπαϊκό τηλεφωνικό κέντρο εξυπηρέτησης (βλ. παρακάτω αριθμούς τηλεφώνου) ή
- πηγαίνετε στην ενότητα Εξυπηρέτηση και Υποστήριξη στη διεύθυνση www.haier.com όπου μπορείτε να υποβάλετε αίτημα εξυπηρέτησης
- και επίσης να βρείτε τις συχνές ερωτήσεις.

Για να επικοινωνήσετε με την Υπηρεσία μας, βεβαιωθείτε ότι έχετε τα ακόλουθα δεδομένα διαθέσιμα.
Οι πληροφορίες μπορούν να βρεθούν στην πινακίδα ονομαστικών στοιχείων.

Μοντέλο _____

Σειριακός αριθμός. _____

Επίσης, ελέγξτε την Κάρτα Εγγύησης που παρέχεται με το προϊόν σε περίπτωση εγγύησης.

Ευρωπαϊκό Τηλεφωνικό Κέντρο		
Χώρα*	Αριθμός τηλεφώνου	Έξοδα
Haier Italy (IT)	199 100 912	
Haier Spain (ES)	902 509 123	
Haier Germany (DE)	0180 5 39 39 99	• 14 λεπτά/λεπτό από σταθερό • μέγιστο 42 λεπτά/λεπτό από κινητό
Haier Austria (AT)	0820 001 205	• 14,53 λεπτά/λεπτό από σταθερό • μέγιστο 20 λεπτά/λεπτό όλα τα άλλα
Haier United Kingdom (UK)	0333 003 8122	
Haier France (FR)	0980 406 409	

* Για άλλες χώρες, ανατρέξτε στη διεύθυνση www.haier.com
Haier Europe Trading S.r.l
Branch UK
Westgate House, Westgate, Ealing
Λονδίνο, W5 1YY

*Διάρκεια εγγύησης της ψυκτικής συσκευής:
Η ελάχιστη εγγύηση είναι: 2 χρόνια για τις χώρες της ΕΕ, 3 χρόνια για την Τουρκία, 1 χρόνο για το Ηνωμένο Βασίλειο, 1 χρόνο για τη Ρωσία, 3 χρόνια για τη Σουηδία, 2 χρόνια για τη Σερβία, 5 χρόνια για τη Νορβηγία, 1 χρόνο για το Μαρόκο, 6 μήνες για την Αλγερία, για την Τυνησία δεν απαιτείται νομική εγγύηση.

*Περίοδος διάθεσης ανταλλακτικών για επισκευή της συσκευής:
Θερμοστάτες, αισθητήρες θερμοκρασίας, πλακέτες τυπωμένων κυκλωμάτων και πηγές φωτός διατίθενται για επτά τουλάχιστον χρόνια μετά τη διάθεση της τελευταίας μονάδας του μοντέλου στην αγορά.
Λαβές πόρτας, μεντεσέδες πόρτας, δίσκοι και καλάθια για περίοδο τουλάχιστον επτά ετών και λάστιχα πόρτας για ελάχιστη περίοδο 10 ετών, μετά τη διάθεση και της τελευταίας μονάδας του μοντέλου στην αγορά.

*Για περισσότερες πληροφορίες σχετικά με το προϊόν, συμβουλευτείτε τη διεύθυνση https://eprel.ec.europe.eu/ ή σαρώστε τον κωδικό QR στην ενεργειακή ετικέτα που παρέχεται με τη συσκευή.

5 Información de seguridad

Antes del primer uso 6

Instalación 6

Uso diario 7

10 Uso previsto

11 Descripción del producto

22 Panel de control

23 Uso

Ajuste de la temperatura del frigorífico 24

Ajustar la temperatura del congelador 24

Ajustar la temperatura de My Zone 24

Función Super Cool 25

Función Super Freeze 26

31 Equipo

35 Consejos de ahorro de energía

36 Cuidado y limpieza

39 Solución de problemas

43 Instalación

47 Datos técnicos

58 Atención al cliente

Haga clic en el contenido para ver la información detallada.

CONTENTS

Gracias por comprar un producto Haier.

Lea atentamente estas instrucciones antes de utilizar este electrodoméstico. Estas instrucciones contienen información importante que le ayudará a sacar el máximo provecho del electrodoméstico y a garantizar una instalación, uso y mantenimiento seguros y adecuados.

Guarde este manual en un lugar seguro para poder consultarlo en cualquier momento y garantizar un uso seguro y adecuado del electrodoméstico.

Si vende este electrodoméstico, lo dona o lo deja al mudarse, asegúrese de entregar también este manual para que el nuevo propietario pueda familiarizarse con el electrodoméstico y las advertencias de seguridad.

Accesorios

Verifique los accesorios y la documentación según la siguiente lista:

Huevera	Etiqueta energética	Tarjeta de garantía	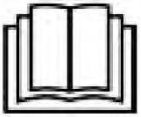 Manual de usuario
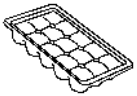 Bandeja de cubitos de hielo	Bisagras de la puerta	Tapa de la bisagra	Inserto de la tapa

ADVERTENCIA: Información de seguridad importante

AVISO: Información general y consejos

Información medioambiental

Eliminación

Ayude a proteger el medio ambiente y la salud humana.
Tire el embalaje en los contenedores correspondientes para reciclarlo. Ayude a reciclar los residuos de aparatos eléctricos y electrónicos. No deseche los aparatos marcados con este símbolo en la basura doméstica. Lleve el producto a su planta de reciclaje local o póngase en contacto con su oficina municipal.

¡ADVERTENCIA!

¡Peligro de lesiones o asfixia!

Los refrigerantes y gases deben ser eliminados de forma profesional. Asegúrese de que la tubería del circuito refrigerante no está dañada antes de desecharla adecuadamente. Desconecte el electrodoméstico de la red eléctrica. Corte el cable de red y deséchelo. Quite las bandejas y los cajones, así como el asa de la puerta y las juntas, para evitar que los niños y las mascotas se queden encerrados en el electrodoméstico.

Antes de encender el electrodoméstico por primera vez,

lea las siguientes directrices de seguridad

¡ADVERTENCIA!

Antes del primer uso

- Asegúrese de que no haya daños causados por el transporte.
- Retire todo el embalaje y manténgalo fuera del alcance de los niños.
- Espere al menos dos horas antes de instalar el electrodoméstico para asegurarse de que el circuito refrigerante sea totalmente eficiente.
- Este electrodoméstico pesa mucho: manipúlelo con la ayuda de otra persona.

Instalación

- Este electrodoméstico debe colocarse en un lugar bien ventilado. Asegúrese de dejar un espacio libre de al menos 10 cm por encima y alrededor del electrodoméstico.
- No coloque el electrodoméstico en un área húmeda o en un lugar donde pueda recibir salpicaduras de agua. Limpie y seque las salpicaduras y manchas con un paño suave y limpio.
- No instale el electrodoméstico bajo la luz directa del sol o cerca de fuentes de calor (p. ej.: fogones, estufas...).
- Instale y nivele el electrodoméstico en un lugar adecuado para su tamaño y uso.
- No obstruya las aberturas de ventilación del armazón del electrodoméstico o de la estructura integrada.
- Asegúrese de que la información eléctrica de la placa de características técnicas coincida con la fuente de alimentación. Si no es así, póngase en contacto con un electricista.
- Este electrodoméstico funciona mediante una fuente de alimentación de 220-240 V CA/50 Hz. Una fluctuación anormal del voltaje puede provocar que el electrodoméstico no se ponga en marcha o que se dañe el control de temperatura o el compresor, o que se oiga un ruido anormal durante el funcionamiento. En tal caso, se deberá instalar un regulador automático.
- No utilice adaptadores de múltiples contactos ni cables de extensión.
- No ubique tomas de corriente múltiples portátiles ni fuentes de alimentación portátiles en la parte trasera del electrodoméstico.
- Asegúrese de que el cable de alimentación no quede aprisionado por el frigorífico. No oprima el cable de alimentación.

¡ADVERTENCIA!

- Utilice una toma de corriente independiente puesta a tierra como fuente de alimentación, que sea de fácil acceso. Este electrodoméstico debe conectarse a tierra.
  Solo para el Reino Unido: El cable de alimentación de este electrodoméstico está equipado con un enchufe de 3 cables (con puesta a tierra) que se ajusta a una toma de corriente estándar de 3 cables (puesta a tierra). No corte ni desmonte la tercera patilla (toma de tierra). Una vez instalado el electrodoméstico, el enchufe debe ser accesible.
- No dañe el circuito del refrigerante.

Uso diario

- Este electrodoméstico puede ser utilizado por niños a partir de 8 años y por personas con capacidades físicas, sensoriales o mentales reducidas, o sin experiencia o conocimientos previos, siempre y cuando hayan recibido la supervisión y las instrucciones necesarias para utilizar el electrodoméstico de forma segura y comprendan los riesgos que implica.
- Se permite que los niños de 3 a 8 años llenen y vacíen electrodomésticos de refrigeración, pero no están autorizados a limpiarlos o instalarlos.
- Mantenga alejados del electrodoméstico a los niños menores de 3 años a menos que estén constantemente supervisados.
- Los niños no deben jugar con este electrodoméstico.
- Si se filtra gas refrigerante u otro gas inflamable en las proximidades del electrodoméstico, apague la válvula del gas filtrado, abra las puertas y ventanas y no desconecte un enchufe en el cable de alimentación del frigorífico/congelador o cualquier otro electrodoméstico.
- Tenga en cuenta que el electrodoméstico está configurado para funcionar en un intervalo de temperatura ambiente específico de entre 10 y 43 °C. El electrodoméstico no puede funcionar correctamente si se deja durante mucho tiempo a una temperatura superior o inferior al intervalo indicado.
- No coloque artículos inestables (objetos pesados, recipientes llenos de agua) en la parte superior del frigorífico, a fin de evitar lesiones personales causadas por caídas o descargas eléctricas causadas por el contacto con el agua.
- No tire de los estantes de la puerta. Se puede tirar de la puerta de forma inclinada, el botellero puede retirarse o el electrodoméstico puede volcar.
- Abra y cierre las puertas solamente usando las asas. El hueco entre las puertas y entre las puertas y el armario es muy estrecho. No ponga las manos en estas áreas para evitar pillarse los dedos. Abra o cierre las puertas del frigorífico solo cuando no haya niños dentro del área de movimiento de la puerta.

¡ADVERTENCIA!

- No almacene ni utilice elementos inflamables, explosivos o corrosivos en el electrodoméstico ni cerca de él.
- No guarde medicamentos, bacterias ni agentes químicos en el electrodoméstico. Este aparato es un electrodoméstico. No se recomienda almacenar materiales que requieran temperaturas extremas.
- Nunca almacene líquidos en botellas o latas (aparte de bebidas de alto grado alcohólico), especialmente las bebidas carbonatadas, en el congelador, ya que se romperían durante la congelación.
- Compruebe el estado de los alimentos si se ha producido un calentamiento en el congelador.
- No ajuste una temperatura demasiado baja sin necesidad en el compartimento frigorífico. Los ajustes más altos pueden generar temperaturas bajo cero. Atención: Las botellas pueden reventar.
- No toque los productos congelados con las manos mojadas (use guantes). Sobre todo, no coma hielo inmediatamente después de haberlo sacado del congelador. Existe el riesgo de congelación o de formación de ampollas. PRIMEROS AUXILIOS: poner inmediatamente bajo el grifo de agua fría. ¡No tirar!
- No toque la superficie interior del compartimento de almacenamiento del frigorífico cuando esté en funcionamiento, especialmente con las manos mojadas, ya que las manos pueden congelarse por la superficie.
- Desenchufe el electrodoméstico en caso de interrupción del suministro eléctrico o antes de limpiarlo. Espere al menos 7 minutos antes de volver a poner en marcha el aparato, ya que un arranque frecuente puede dañar el compresor.
- No deben utilizarse dispositivos eléctricos dentro de los compartimentos para alimentos del electrodoméstico, salvo que sean del tipo recomendado por el fabricante. Mantenimiento / limpieza
- Asegúrese de que los niños están bajo supervisión si realizan tareas de limpieza y mantenimiento.
- Desconecte el electrodoméstico de la red eléctrica antes de realizar cualquier mantenimiento rutinario. Deje pasar al menos 5 minutos antes de reiniciar el electrodoméstico, ya que el arranque frecuente puede dañar el compresor.

¡ADVERTENCIA!

- Cuando desenchufe el electrodoméstico, hágalo por la clavija, no por el cable.
- No limpie el electrodoméstico con cepillos duros, cepillos de alambre, detergente en polvo, gasolina, acetato de amilo, acetona y soluciones orgánicas similares, soluciones ácidas o alcalinas. Limpie con un detergente especial para frigoríficos para evitar daños.
- No raspe la escarcha y el hielo con objetos afilados. No utilice aerosoles, calentadores eléctricos como secadores de pelo, limpiadores a vapor u otras fuentes de calor para evitar dañar las piezas de plástico.
- No utilice dispositivos mecánicos ni otros equipos para acelerar el proceso de descongelación, salvo aquellos recomendados por el fabricante.
- Si el cable de alimentación está dañado, debe ser sustituido por el fabricante, por su servicio técnico o por cualquier profesional cualificado similar para evitar riesgos.
- No intente reparar, desmontar o modificar este electrodoméstico por su cuenta. En caso de reparación, póngase en contacto con nuestro servicio de atención al cliente.
- Saque el polvo de la parte posterior de la unidad al menos una vez al año para evitar el riesgo de incendio, así como un mayor consumo de energía.
- No rocíe ni enjuague el electrodoméstico durante la limpieza.
- No use agua pulverizada o vapor para limpiar el electrodoméstico.
- No limpie los estantes de cristal fríos con agua caliente. Un cambio repentino de temperatura puede causar que el cristal se rompa.

Información sobre el gas refrigerante

¡ADVERTENCIA!

Este electrodoméstico contiene el refrigerante inflamable ISOBUTANO (R600a). Asegúrese de no dañar el circuito refrigerante durante el transporte o la instalación. La fuga de refrigerante puede causar lesiones oculares o incendios. Si se produce algún daño, manténgase alejado de llamas abiertas, ventile bien la habitación y no conecte o desconecte los cables de alimentación de este ni de cualquier otro electrodoméstico. Informe al servicio de atención al cliente.

En caso de que los ojos entren en contacto con el refrigerante, enjuáguelos inmediatamente con agua corriente y llame inmediatamente a un oftalmólogo.

Uso previsto

Este electrodoméstico está diseñado para enfriar y congelar alimentos. Ha sido diseñado exclusivamente para su uso en aplicaciones domésticas y similares, como áreas de cocina para personal de tiendas, oficinas y otros entornos de trabajo; granjas y el uso por clientes en hoteles, moteles y otros entornos de tipo residencial, así como en alojamientos y restauración. No está destinado a un uso comercial o industrial.

No se permite realizar cambios o modificaciones en el electrodoméstico. Un uso no previsto puede causar riesgos y la pérdida de los derechos de reclamación por garantía.

Normas y directivas CE

Este producto cumple los requisitos de todas las directivas CE aplicables con las correspondientes normas acordadas, que establecen el marcado CE.

AVISO

Debido a cambios técnicos y a las diferencias entre modelos, algunas de las ilustraciones de este manual pueden diferir del modelo.
(HTW5620DN*, HTW5620CN*, HTW5620EN*)

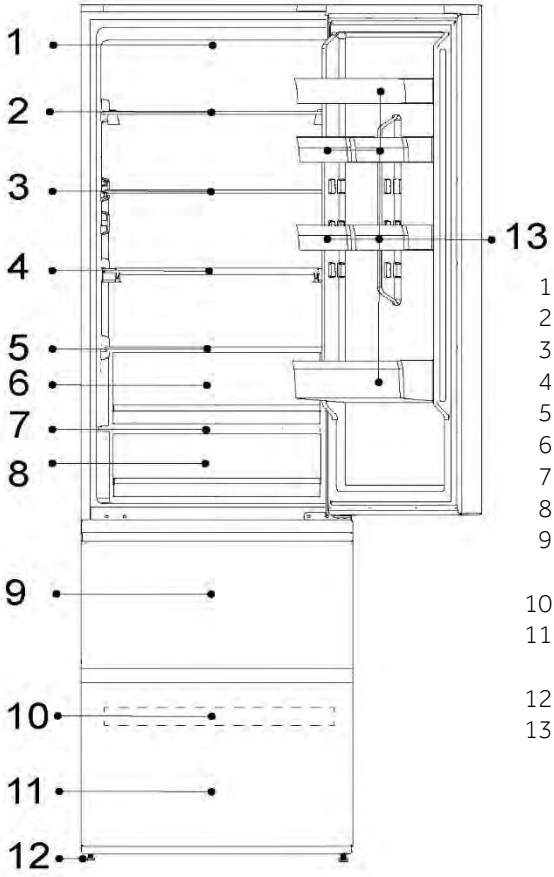

1-Lámpara LED del frigorífico
2-Estante para el vino
3-Estante de cristal
4-Estante plegable
5-Tapa del cajón Humidity Zone
6-Cajón Humidity Zone
7-Tapa del cajón My Zone
8-Cajón My Zone
9-Cajón de almacenamiento superior del congelador
10-Bandeja del congelador
11-Cajón de almacenamiento inferior del congelador
12-Patas ajustables
13-Estante de la puerta

AVISO

Debido a cambios técnicos y a las diferencias entre modelos, algunas de las ilustraciones de este manual pueden diferir del modelo.
(HTW7620AN*, HTW7620CN*, HTW7620DN*)

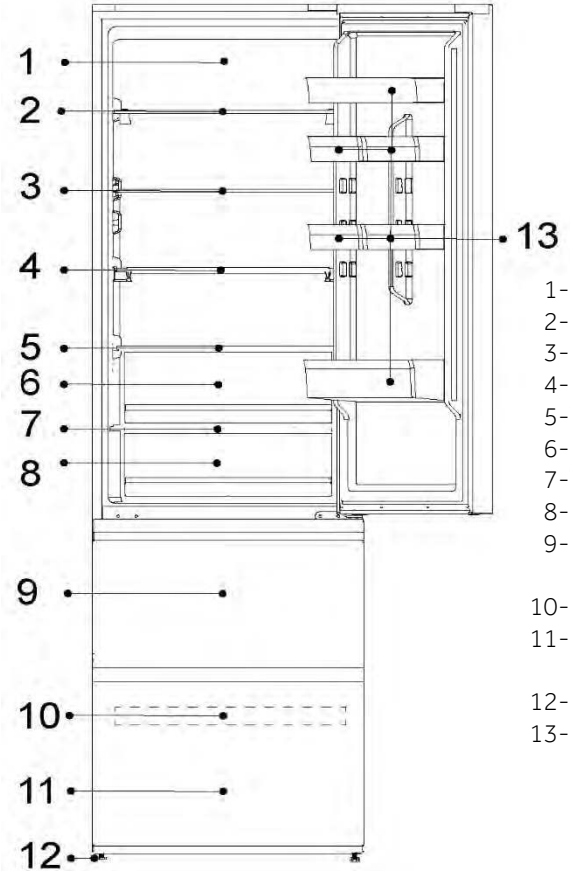

1-Sistema LED de luz diurna
2-Estante para el vino
3-Estante de cristal
4-Estante plegable
5-Tapa del cajón Humidity Zone
6-Cajón Humidity Zone
7-Tapa del cajón My Zone
8-Cajón My Zone
9-Cajón de almacenamiento superior del congelador
10-Bandeja del congelador
11-Cajón de almacenamiento inferior del congelador
12-Patas ajustables
13-Estante de la puerta

AVISO

Debido a cambios técnicos y a las diferencias entre modelos, algunas de las ilustraciones de este manual pueden diferir del modelo.
(HTW5618DW*)

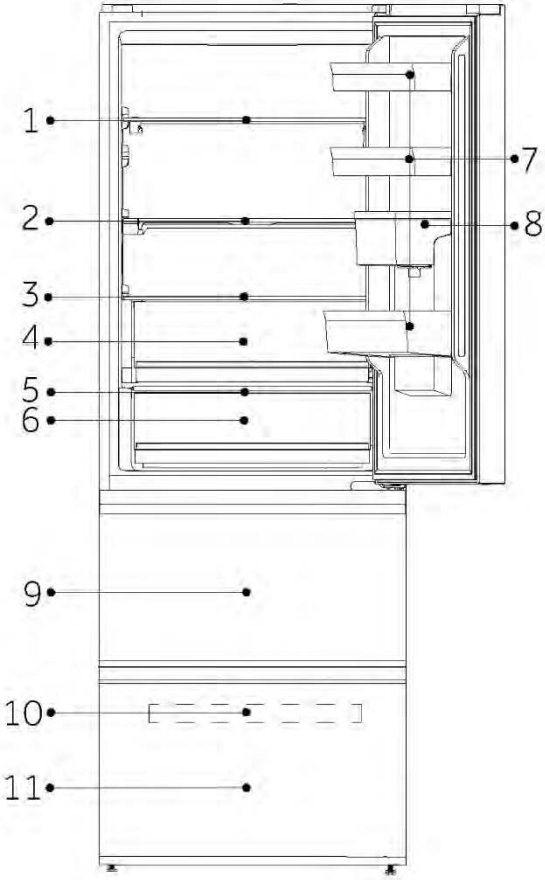

A: Compartimento frigorífico
1-Estante para el vino
2-Estante plegable
3-Tapa del cajón Humidity Zone
4-Cajón Humidity Zone
5-Tapa del cajón My Zone
6-Cajón My Zone
7-Estante de la puerta
8-Depósito de agua

B: Compartimento congelador
9-Cajón de almacenamiento superior del congelador
10-Bandeja del congelador
11-Cajón de almacenamiento inferior del congelador

AVISO

Debido a cambios técnicos y a las diferencias entre modelos, algunas de las ilustraciones de este manual pueden diferir del modelo.
(HTW7620DNG*)

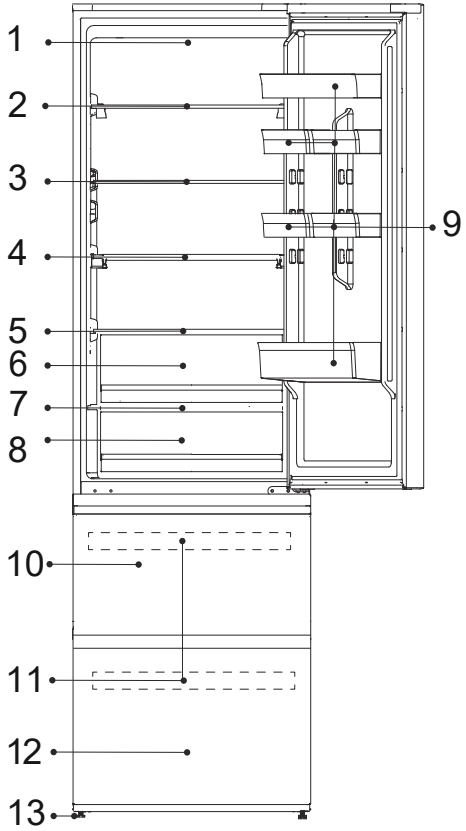

1-Estante para el vino
2-Estante plegable
3-Tapa del cajón Humidity Zone
4-Cajón Humidity Zone
5-Tapa del cajón My Zone
6-Cajón My Zone
7-Estante de la puerta

8-Depósito de agua
9-Balcón de la puerta
10- Cajón de almacenamiento del congelador superior
11- Bandeja del congelador
12- Cajón de almacenamiento del congelador inferior
13- Patas ajustables

AVISO

Debido a cambios técnicos y a las diferencias entre modelos, algunas de las ilustraciones de este manual pueden diferir del modelo.
(HTW5618DN*, HTW5618CN*, HTW5618EN*)

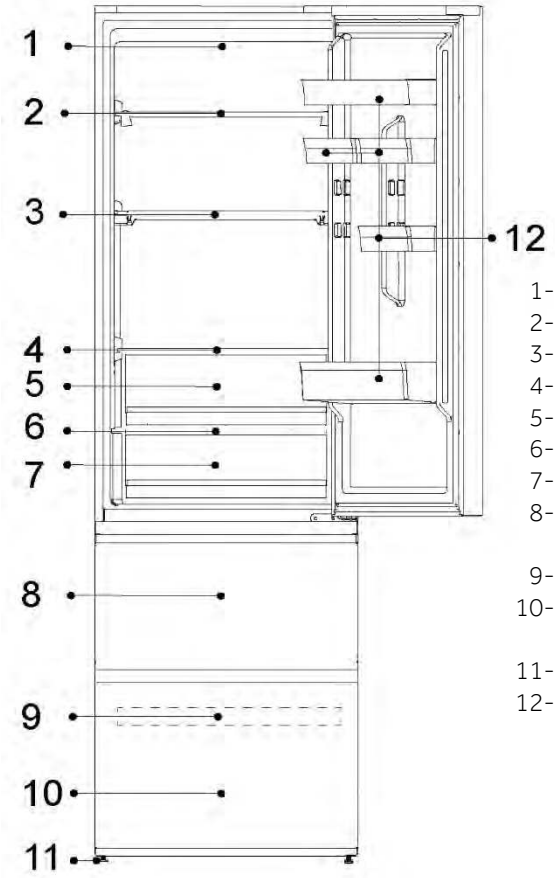

1-Lámpara LED del frigorífico
2-Estante para el vino
3-Estante plegable
4-Tapa del cajón Humidity Zone
5-Cajón Humidity Zone
6-Tapa del cajón My Zone
7-Cajón My Zone
8-Cajón de almacenamiento superior del congelador
9-Bandeja del congelador
10-Cajón de almacenamiento inferior del congelador
11-Patas ajustables
12-Estante de la puerta

CONTENTS

AVISO

Debido a cambios técnicos y a las diferencias entre modelos, algunas de las ilustraciones de este manual pueden diferir del modelo.
(HTR3620CN*, HTR3620EN*,HTR3620DN*)

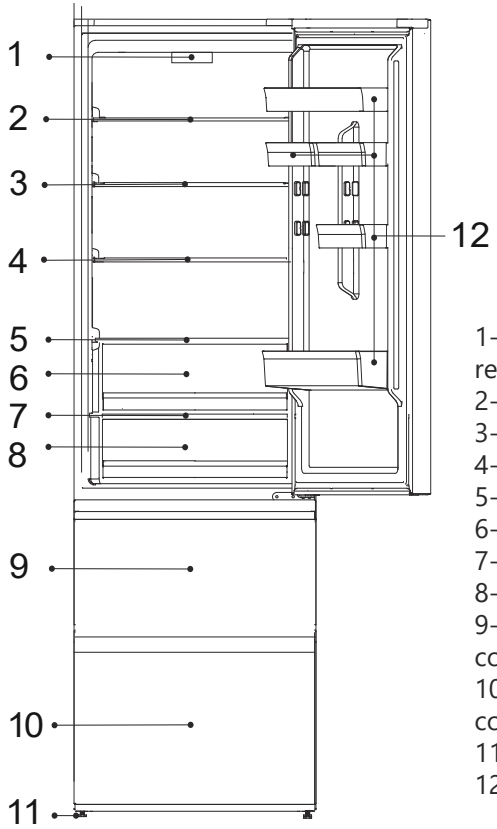

1- Panel de control y luz LED del refrigerador
2- Estante de vidrio
3- Estante de vidrio
4- Estante de vidrio
5- Estante de vidrio
6- Cajón Freshbox
7- Tapa del cajón
8- Cajón Fresh Zone 0°C
9- Cajón superior del congelador
10- Cajón inferior del congelador
11- Patas ajustables
12- Balcón de la puerta

AVISO

Debido a cambios técnicos y a las diferencias entre modelos, algunas de las ilustraciones de este manual pueden diferir del modelo.
(HTW3620DN*)

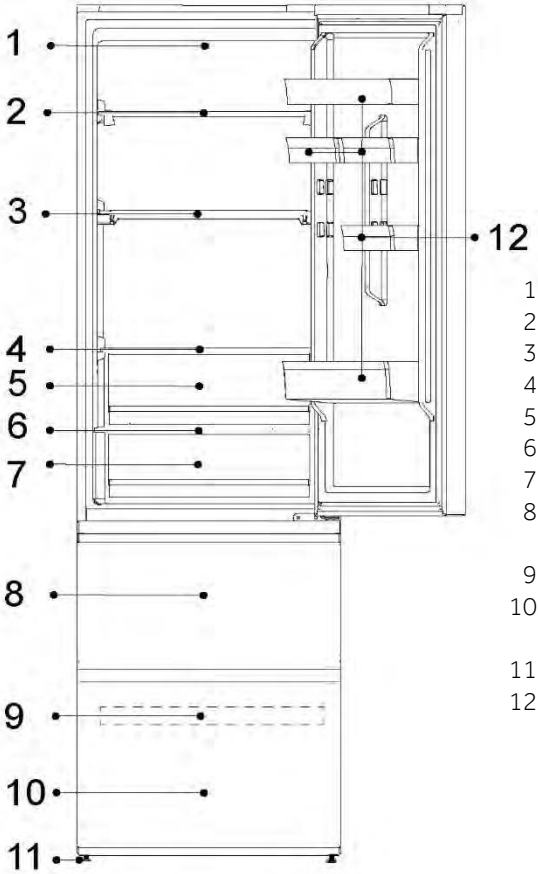

1-Lámpara LED del frigorífico
2-Estante de cristal
3-Estante de cristal
4-Estante de cristal
5-Estante de cristal
6-Tapa del cajón My Zone
7-Cajón My Zone
8-Cajón de almacenamiento superior del congelador
9-Bandeja del congelador
10-Cajón de almacenamiento inferior del congelador
11-Patas ajustables
12-Estante de la puerta

AVISO

Debido a cambios técnicos y a las diferencias entre modelos, algunas de las ilustraciones de este manual pueden diferir del modelo.
(HTW3618DN*, HTW3618CN*,HTW3618EN*)

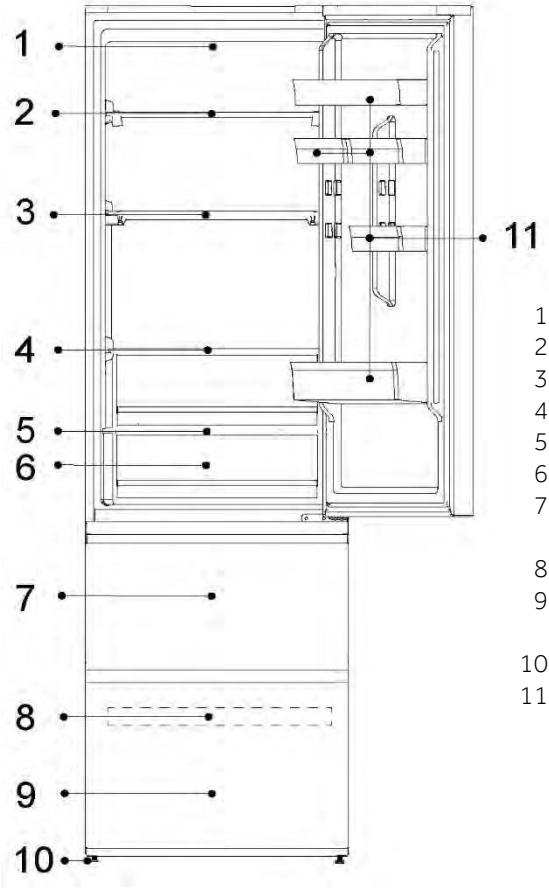

1-Lámpara LED del frigorífico
2-Estante de cristal
3-Estante de cristal
4-Estante de cristal
5-Tapa del cajón My Zone
6-Cajón My Zone
7-Cajón de almacenamiento superior del congelador
8-Bandeja del congelador
9-Cajón de almacenamiento inferior del congelador
10-Patas ajustables
11-Estante de la puerta

Descripción del producto

CONTENTS

AVISO

Debido a cambios técnicos y a las diferencias entre modelos, algunas de las ilustraciones de este manual pueden diferir del modelo.
(HTR3618*)

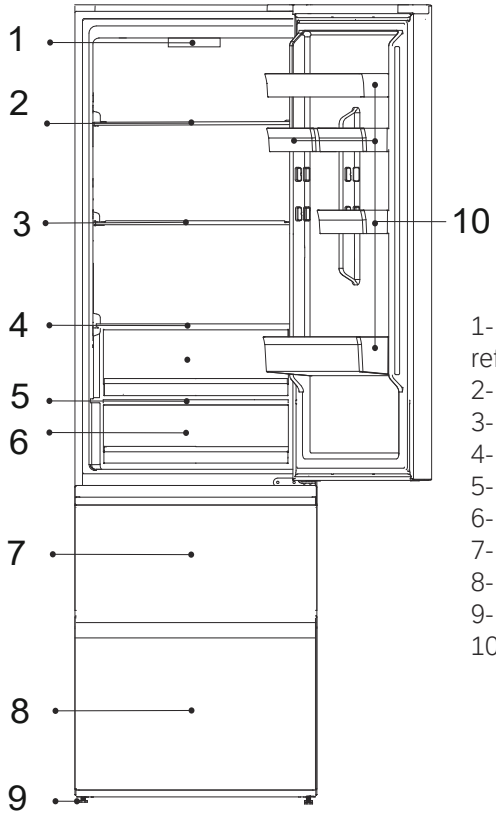

1- Panel de control y luz LED del refrigerador
2- Estante de vidrio
3- Estante de vidrio
4- Estante de vidrio
5- Tapa del cajón
6- Cajón de zona fresca de 0 °C
7- Cajón superior del congelador
8- Cajón inferior del congelador
9- Patas ajustables
10- Balcón de la puerta

AVISO

Debido a cambios técnicos y a las diferencias entre modelos, algunas de las ilustraciones de este manual pueden diferir del modelo.
(HDPW5620DN*, HDPW5620CN*, HDPW5620AN*, HDPW5620BN*)

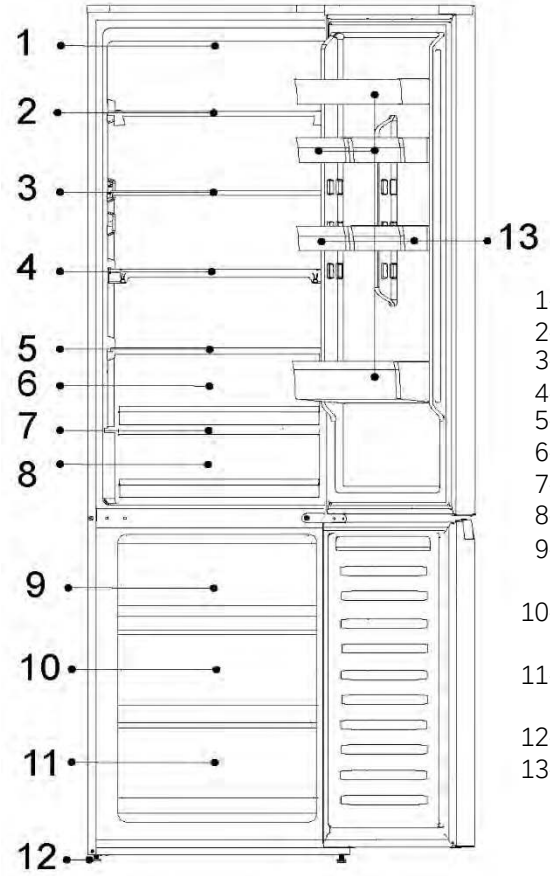

1-Lámpara LED del frigorífico
2-Estante de cristal
3-Estante de cristal
4-Estante de cristal
5-Tapa del cajón Humidity Zone
6-Cajón Humidity Zone
7-Tapa del cajón My Zone
8-Cajón My Zone
9-Cajón de almacenamiento superior del congelador
10-Cajón de almacenamiento central del congelador
11-Cajón de almacenamiento inferior del congelador
12-Patas ajustables
13-Estante de la puerta

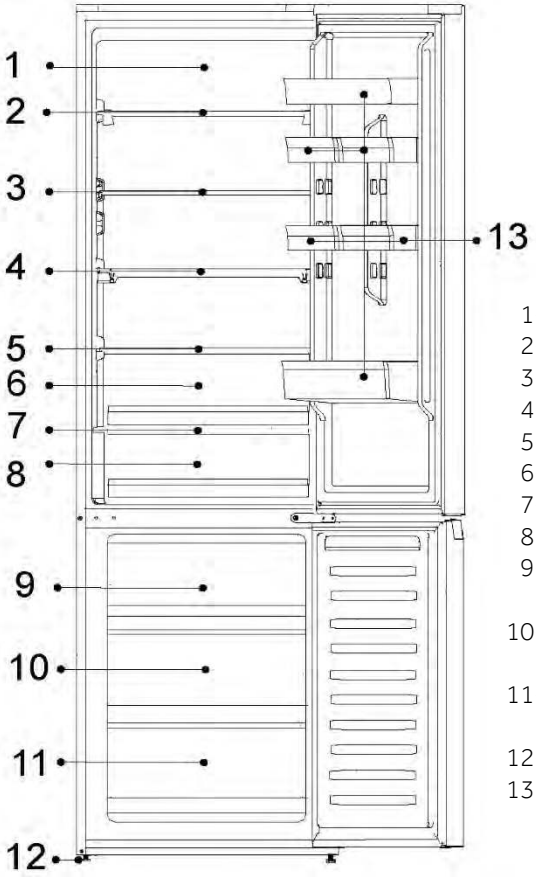

AVISO

Debido a cambios técnicos y a las diferencias entre modelos, algunas de las ilustraciones de este manual pueden diferir del modelo.
(HDPW7620AN*, HDPW7620AAN*)

1-Sistema LED de luz diurna
2-Estante para el vino
3-Estante de cristal
4-Estante plegable
5-Tapa del cajón Humidity Zone
6-Cajón Humidity Zone
7-Tapa del cajón My Zone
8-Cajón My Zone
9-Cajón de almacenamiento superior del congelador
10-Cajón de almacenamiento central del congelador
11-Cajón de almacenamiento inferior del congelador
12-Patas ajustables
13-Estante de la puerta

AVISO

Debido a cambios técnicos y a las diferencias entre modelos, algunas de las ilustraciones de este manual pueden diferir del modelo.
(HDPW5618DN*, HDPW5618CN*)

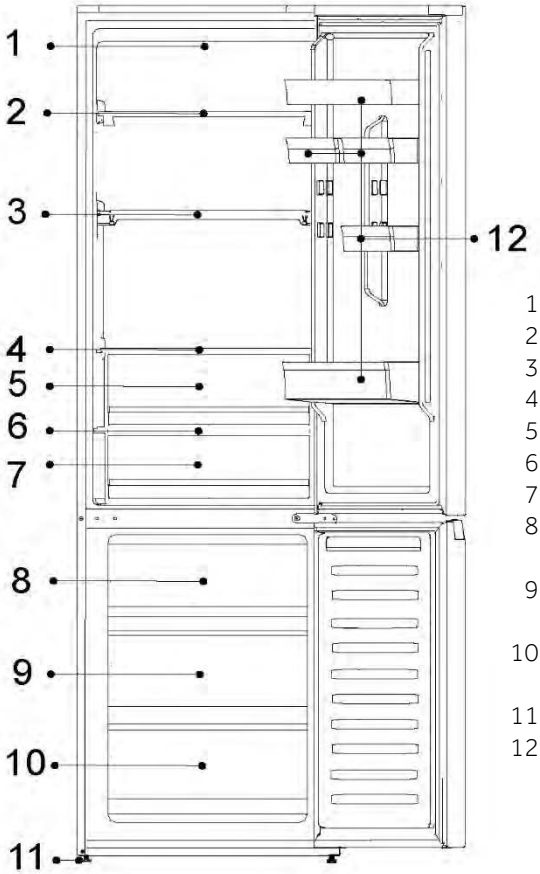

1-Lámpara LED del frigorífico
2-Estante para el vino
3-Estante plegable
4-Tapa del cajón Humidity Zone
5-Cajón Humidity Zone
6-Tapa del cajón My Zone
7-Cajón My Zone
8-Cajón de almacenamiento superior del congelador
9-Cajón de almacenamiento central del congelador
10-Cajón de almacenamiento inferior del congelador
11-Patas ajustables
12-Estante de la puerta

AVISO

Debido a cambios técnicos y a las diferencias entre modelos, algunas de las ilustraciones de este manual pueden diferir del modelo.
(HDPW3620DN*, HDPW3620CN*,EHD3PWDNPD206)

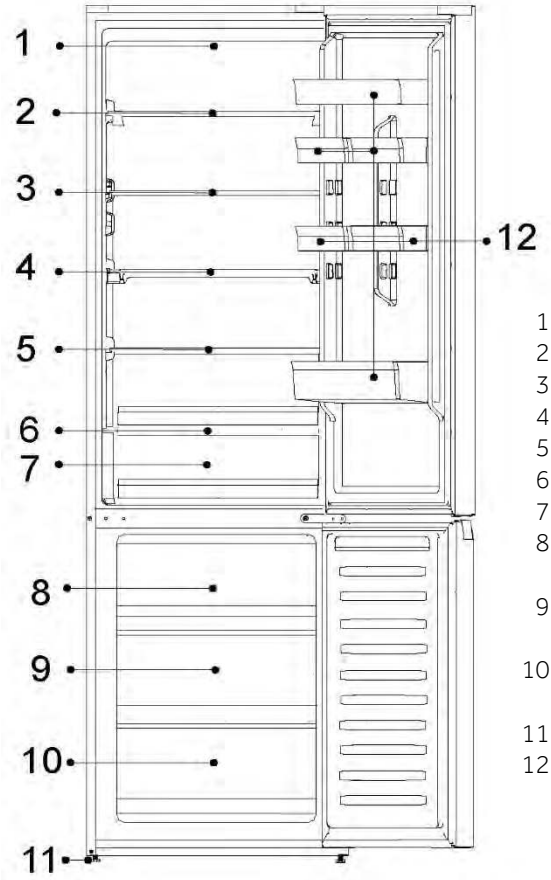

1-Lámpara LED del frigorífico
2-Estante de cristal
3-Estante de cristal
4-Estante de cristal
5-Estante de cristal
6-Tapa del cajón My Zone
7-Cajón My Zone
8-Cajón de almacenamiento superior del congelador
9-Cajón de almacenamiento central del congelador
10-Cajón de almacenamiento inferior del congelador
11-Patas ajustables
12-Estante de la puerta

AVISO

Debido a cambios técnicos y a las diferencias entre modelos, algunas de las ilustraciones de este manual pueden diferir del modelo.
(HDPW3618DN*,EHD3PWDNP*186)

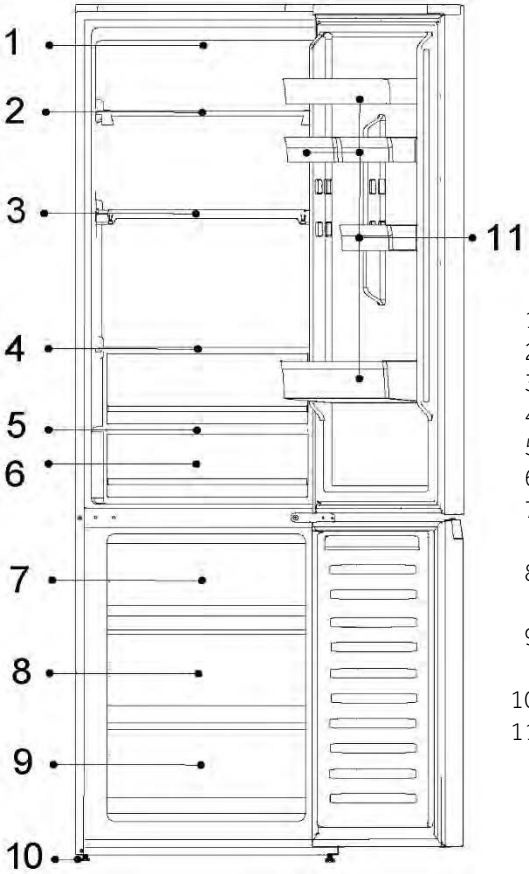

1-Lámpara LED del frigorífico
2-Estante de cristal
3-Estante de cristal
4-Estante de cristal
5-Tapa del cajón My Zone
6-Cajón My Zone
7-Cajón de almacenamiento superior del congelador
8-Cajón de almacenamiento central del congelador
9-Cajón de almacenamiento inferior del congelador
10-Patas ajustables
11-Estante de la puerta

AVISO

Debido a cambios técnicos y a las diferencias entre modelos, algunas de las ilustraciones de este manual pueden diferir del modelo.
(HDPR1618AN*,HDPR1618CN*)

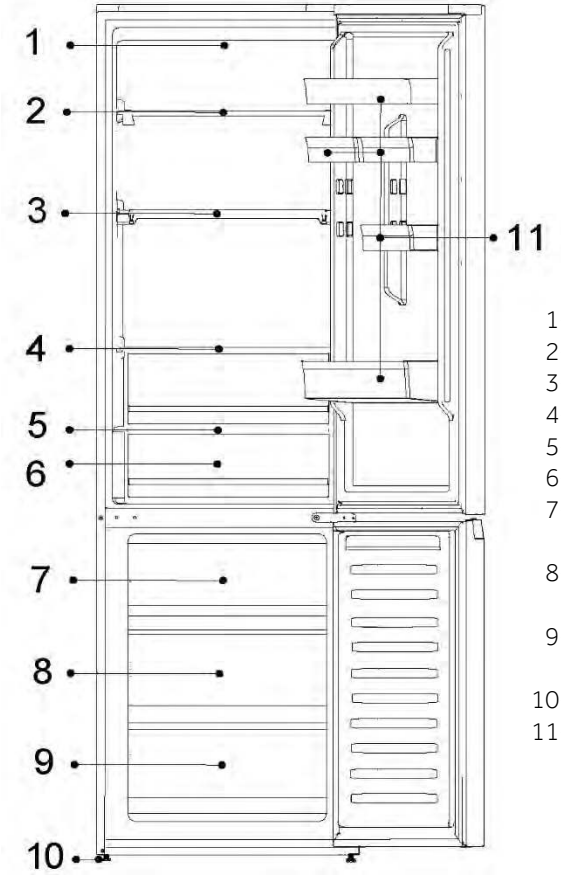

1-Lámpara LED del frigorífico
2-Estante de cristal
3-Estante de cristal
4-Estante de cristal
5-Tapa del cajón My Zone
6-Cajón My Zone
7-Cajón de almacenamiento superior del congelador
8-Cajón de almacenamiento central del congelador
9-Cajón de almacenamiento inferior del congelador
10-Patas ajustables
11-Estante de la puerta

AVISO

Debido a cambios técnicos y a las diferencias entre modelos, algunas de las ilustraciones de este manual pueden diferir del modelo.
(HDPR1620AN*)

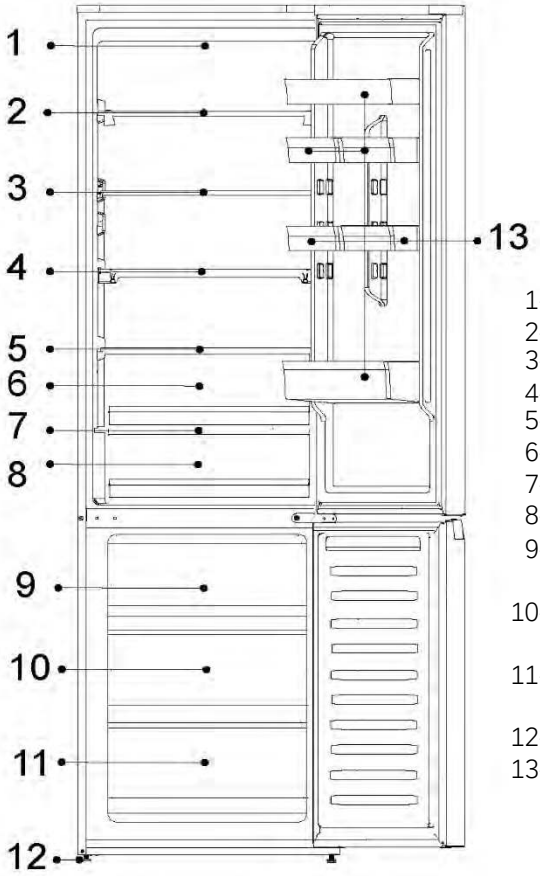

1-Lámpara LED del frigorífico
2-Estante de cristal
3-Estante de cristal
4-Estante de cristal
5-Tapa del cajón Humidity Zone
6-Cajón Humidity Zone
7-Tapa del cajón My Zone
8-Cajón My Zone
9-Cajón de almacenamiento superior del congelador
10-Cajón de almacenamiento central del congelador
11-Cajón de almacenamiento inferior del congelador
12-Patas ajustables
13-Estante de la puerta

AVISO

Debido a cambios técnicos y a las diferencias entre modelos, algunas de las ilustraciones de este manual pueden diferir del modelo.

(HDPR3620AN*)

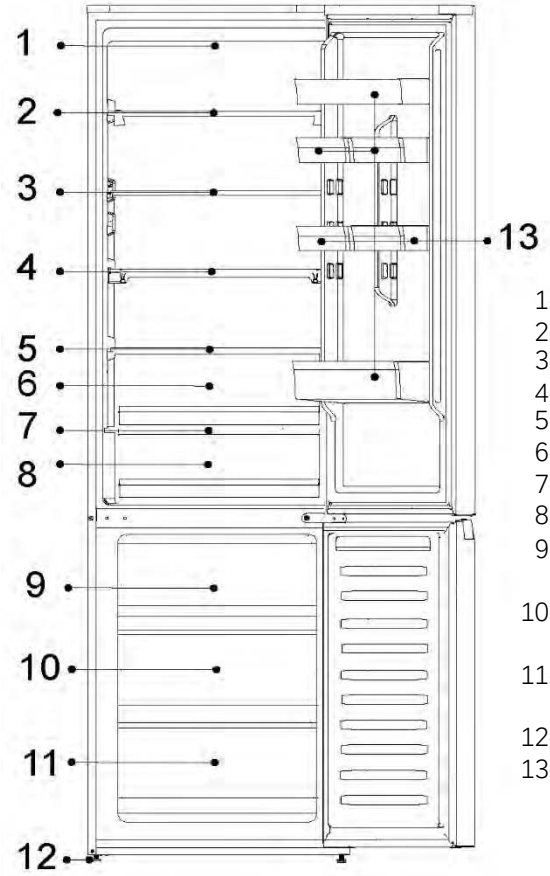

1-Lámpara LED del frigorífico
2-Estante de cristal
3-Estante de cristal
4-Estante de cristal
5-Tapa del cajón Humidity Zone
6-Cajón Humidity Zone
7-Tapa del cajón My Zone
8-Cajón My Zone
9-Cajón de almacenamiento superior del congelador
10-Cajón de almacenamiento central del congelador
11-Cajón de almacenamiento inferior del congelador
12-Patas ajustables
13-Estante de la puerta

Panel de control

CONTENTS

Panel de control:(Modelos comunes, excepto HDPR1618ANPK, HDPR1620ANPK, HDPR1618CNPK)

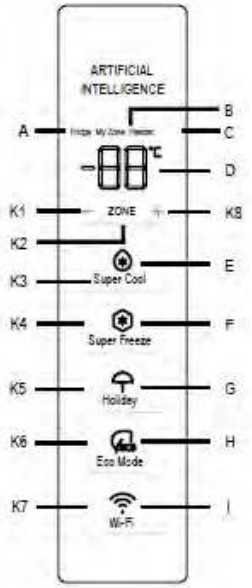

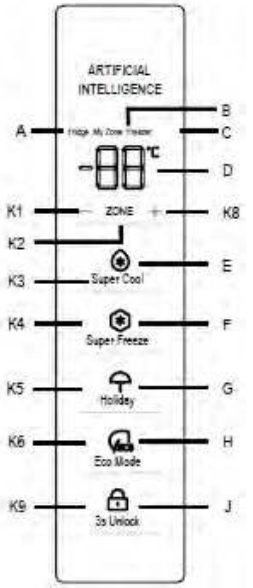

Indicadores:

A Compartimento frigorífico
B Compartimento frigorífico (My Zone)
C Compartimento congelador
D Indicador de temperatura
E Función Super Cool
F Función Super Freeze
G Función Holiday
H Función Eco Mode
I Función Wi-Fi
J Función de desbloqueo

Botones:

K1 Disminución de temperatura
K2 Selección de Fridge, My Zone y Freezer
K3 Encendido/apagado de la función Super Cool
K4 Encendido/apagado de la función Super Freeze
K5 Encendido/apagado de la función Holiday
K6 Encendido/apagado de la función Eco Mode
K7 Encendido/apagado de la función Wi-Fi
K8 Aumento de temperatura
K9 Desbloqueo de 3 s activado/desactivado

Antes del primer uso

Retire todo el material de embalaje, manténgalo fuera del alcance de los niños y deséchelo de forma respetuosa con el medio ambiente.
Limpie el interior y el exterior del electrodoméstico, así como el interior y los accesorios con agua y un detergente suave, y séquelo bien con un paño suave.
Después de nivelar y limpiar el electrodoméstico, espere al menos 2 horas antes de conectarlo a la fuente de alimentación. Ver sección INSTALACIÓN.
Enfríe previamente los compartimentos a altas temperaturas antes de llenarlos de alimentos. La función Super Freeze ayuda a enfriar rápidamente el compartimento del congelador.

Panel de control:Especial para HTW7620DNGB

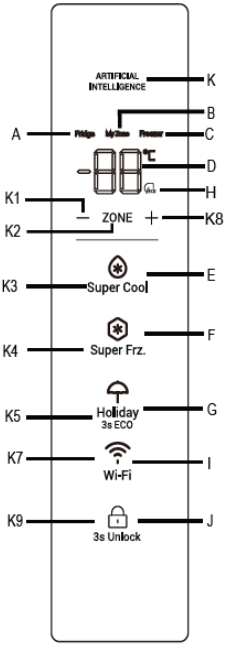

Indicadores:

A Compartimento frigorífico
B Compartimento frigorífico (My Zone)
C Compartimento congelador
D Indicador de temperatura
E Función Super Cool
F Función Super Freeze
G Función Holiday
H Función Eco Mode
I Función Wi-Fi
J Función de desbloqueo
K AI logo

Botones:

K1 Disminución de temperatura
K2 Selección de Fridge, My Zone y Freezer
K3 Encendido/apagado de la función Super Cool
K4 Encendido/apagado de la función Super Freeze
K5 Encendido/apagado de la función Holiday
K7 Encendido/apagado de la función Wi-Fi
K8 Aumento de temperatura
K9 Desbloqueo activado/desactivado

Antes del primer uso

Retire todo el material de embalaje, manténgalo fuera del alcance de los niños y deséchelo de forma respetuosa con el medio ambiente.
Limpie el interior y el exterior del electrodoméstico, así como el interior y los accesorios con agua y un detergente suave, y séquelo bien con un paño suave.
Después de nivelar y limpiar el electrodoméstico, espere al menos 2 horas antes de conectarlo a la fuente de alimentación. Ver sección INSTALACIÓN.
Enfríe previamente los compartimentos a altas temperaturas antes de llenarlos de alimentos. La función Super Freeze ayuda a enfriar rápidamente el compartimento del congelador.

Panel de control (especial para HDPR1618*, HDPR1620*,HDPR3618*,HDPR3620*) HTR3618*,HTR3620*.

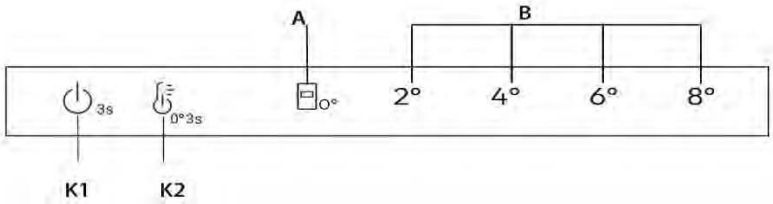

Botones

K1 Encendido/Apagado, sirve para encender/apagar el electrodoméstico.

K2 Selección de temperatura/Ajuste de precisión

Tecla de ENCENDIDO/APAGADO, se utiliza para encender o apagar Fresh 0°C.

Indicadores

A Fresh 0°C

B Indicador de temperatura del frigorífico

Antes del primer uso

- ► Retire todo el material de embalaje, manténgalo fuera del alcance de los niños y deséchelo de forma respetuosa con el medio ambiente.
- ► Limpie el interior y el exterior del electrodoméstico, así como el interior y los accesorios con agua y un detergente suave, y séquelo bien con un paño suave.
- ► Después de nivelar y limpiar el electrodoméstico, espere al menos 2 horas antes de conectarlo a la fuente de alimentación. Ver sección INSTALACIÓN.
- ► Enfríe previamente los compartimentos a altas temperaturas antes de llenarlos de alimentos.

Botones mecánicos

Los botones del panel de control son botones mecánicos.

Encender/apagar el electrodoméstico

El electrodoméstico se pondrá en marcha en cuanto se conecte a la fuente de alimentación. Cuando el frigorífico se enciende por primera vez, se ilumina el indicador "4°" de "B" (visualización de la temperatura del frigorífico) y el indicador "0°" del cajón de almacenamiento 0°C.
La temperatura del frigorífico y del congelador se ajustan automáticamente a 4 °C y -20 °C, respectivamente, cuando entra en funcionamiento el cajón de almacenamiento 0°C.

AVISO

El aparato está preajustado a la temperatura recomendada de 4 °C. Estos son los ajustes recomendados. Si lo desea, puede cambiar estas temperaturas manualmente.

Alarma de apertura de la puerta

Cuando la puerta del frigorífico esté abierta durante más de 3 minutos, la alarma de apertura de la puerta sonará.

La alarma puede ser silenciada cerrando la puerta. Si la puerta se deja abierta durante más de 7 minutos, la luz del frigorífico y la iluminación del panel de control se apagarán automáticamente.

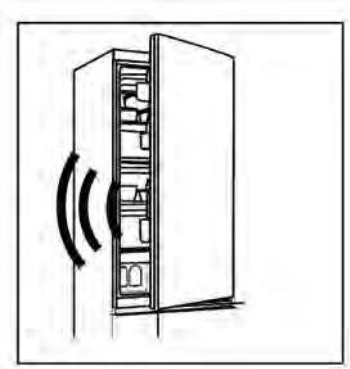

Encendido/Apagado

Cuando el aparato esté encendido, pulse el botón K1 durante 3 segundos, el aparato entra en modo de espera, el compresor deja de funcionar y la luz se apaga; cuando el aparato esté en modo de espera, pulse el botón K1 durante 3 segundos, el aparato se encenderá, el compresor se pondrá en marcha y la luz se encenderá.

Ajuste de la temperatura

Las temperaturas interiores están influenciadas por los siguientes factores:

Temperatura ambiente

Frecuencia de apertura de la puerta
Cantidad de alimentos almacenados
Instalación del electrodoméstico

Ajustar la temperatura del compartimento del frigorífico/congelador

1. Pulse la tecla "K2" (selección de temperatura del frigorífico) para seleccionar la temperatura del frigorífico.
2. El indicador "B" (visualización de la temperatura del frigorífico) se iluminará alternativamente como se indica a continuación.

2° → 4° → 6° → 8°

3. Al cabo de unos 3 s, se confirmará el ajuste.
4. Al seleccionar la temperatura del frigorífico en el panel de control, la temperatura correspondiente para el congelador es 2° (-22 °C) → 4° (-20 °C) → 6° (-18 °C) → 8° (-16 °C).

Ajuste de precisión

El modo de selección del ajuste de precisión ofrece siete posibilidades para ajustar las temperaturas, como 2°, 3°(2° 4°), 4°, 5°(4° 6°), 6°, 7°(6° 8°), 8°.
Cómo utilizar la función de ajuste de precisión:
1. Pulse la tecla K2 durante 8 segundos para entrar en el modo de ajuste de precisión. Cuando el electrodoméstico entra en este modo, se emite una señal acústica y el LED del nivel de refrigeración seleccionado actualmente se ilumina.
2. Al pulsar la tecla K2, el ajuste de precisión aumenta y, a cada pulsación, el indicador "B" (visualización de la temperatura del frigorífico) se iluminará alternativamente como se indica a continuación.

2° → 3°(2° 4°) → 4 °C → 5°(4° 6°) → 6° → 7°(6° 8°) → 8°

3. Si no se pulsa ninguna tecla durante 3 segundos, el sistema saldrá automáticamente del modo de ajuste de precisión. El ajuste de precisión se guarda y el LED de la temperatura del frigorífico seleccionada queda iluminado de forma fija.
4. Si se vuelve a activar el ajuste de precisión, el ajuste empezará desde el nivel previamente guardado.

Cajón **"Fresh 0°C"**

Para entrar en el modo **"Fresh 0°C"**, con la puerta del frigorífico abierta, pulse K2 durante 3 segundos; con una señal acústica, el indicador "0°" se ilumina y la temperatura de Fresh 0°C se acercará a 0 °C.

Para salir del modo **"Fresh 0°C"**, con la puerta del frigorífico abierta, pulse K2 durante 3 segundos; con una señal acústica, el indicador "0°" se apagará; la temperatura del cajón "0°" cambiará con la temperatura de la refrigeración.

AVISO

1. Cuando el electrodoméstico entra en el modo de Ajuste de precisión, el indicador "B" (visualización de la temperatura del frigorífico) 2° 4° se enciende simultáneamente, la temperatura del frigorífico funciona a 3°; 4° 6° se enciende simultáneamente, la temperatura del frigorífico funciona a 5°; 6° 8° se enciende simultáneamente, la temperatura del frigorífico funciona a 7°.

2. Cuando la temperatura ambiente es inferior a 8 ° y la refrigeración está en el modo 2°, si el modo **"0°"** está abierto o cerrado, la temperatura de Fresh 0°C será de alrededor de 0 °C

Teclas del sensor

Los botones del panel de control son teclas táctiles, que responden aún cuando las toca ligeramente con el dedo.

Encender/apagar el electrodoméstico

El electrodoméstico se pondrá en marcha en cuanto se conecte a la fuente de alimentación.
Cuando el aparato se enciende por primera vez, los indicadores de temperatura "D" muestran los valores preestablecidos (consulte la Nota siguiente).

AVISO

El electrodoméstico está preestablecido a la temperatura recomendada de 5 °C (frigorífico) y -18 °C (congelador). La temperatura de My Zone está preestablecida en aproximadamente 2 °C. Estos son los ajustes recomendados. Si lo desea, puede cambiar estas temperaturas manualmente.

Alarma de apertura de la puerta

Cuando la puerta del frigorífico esté abierta durante más de 3 minutos, la alarma de apertura de la puerta sonará.
La alarma puede ser silenciada cerrando la puerta. Si la puerta se deja abierta durante más de 7 minutos, la luz del frigorífico y la iluminación del panel de control se apagarán automáticamente.

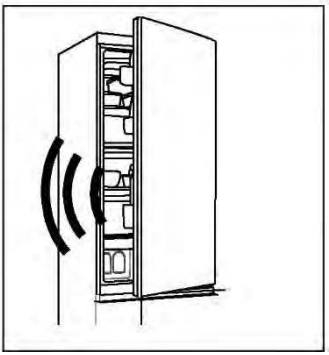

Ajuste de la temperatura

Las temperaturas interiores están influenciadas por los siguientes factores:

- ► Temperatura ambiente
- ► Frecuencia de apertura de la puerta
- ► Cantidad de alimentos almacenados
- ► Instalación del electrodoméstico

Ajuste de la temperatura del frigorífico

1. Pulse el botón "K2" (Selección de Fridge/(My Zone)/Freezer) para seleccionar el compartimento frigorífico. El icono "A" (Compartimento frigorífico) y "D" (Indicador de temperatura) se iluminan.
2. Pulse el botón "K1/K8" para ajustar la temperatura del frigorífico.

La temperatura aumenta en secuencias de 1 °C, desde un mínimo de 2 °C hasta un máximo de 8 °C. La temperatura óptima del frigorífico es de 5 °C.
Las temperaturas más frías suponen un consumo innecesario de energía.

3. Después de aproximadamente 5 segundos, el icono de temperatura "D" (indicador de temperatura) se iluminará de forma permanente y se confirmará la configuración.

Ajustar la temperatura del congelador

1. Pulse el botón "K2" (Selección de Fridge/(My Zone)/Freezer) para seleccionar el compartimento congelador, el icono °C "C" (Compartimento congelador) y "D" (Indicador de temperatura) se iluminan.
2. Pulse el botón "K1/K8" para ajustar la temperatura del congelador.

La temperatura aumenta en secuencias de 1 °C, desde un mínimo de -24 °C hasta un máximo de -16 °C. La temperatura óptima en el frigorífico es de -18 °C.
Temperaturas más frías implican un consumo innecesario de energía.

3. Después de aproximadamente 5 segundos, el indicador de temperatura "D" (indicador de temperatura) se iluminará de forma permanente y se confirmará la configuración.

Ajustar la temperatura de My Zone

El compartimento frigorífico está equipado con un cajón My Zone. De acuerdo con las necesidades de almacenamiento de los alimentos, se puede seleccionar la temperatura más adecuada para obtener el valor nutricional óptimo de los alimentos.

1. Pulse el botón "K2" (Selección de Fridge/(My Zone)/Freezer) para seleccionar el compartimento My Zone. El icono "B" (Compartimento My Zone) y "D" (Indicador de temperatura) se iluminan.
2. Pulse el botón "K1/K8" para ajustar la temperatura de My Zone.

La temperatura aumenta en secuencias de 1 °C, desde un mínimo de 0 °C hasta un máximo de 5 °C.

3. Después de aproximadamente 5 segundos, el icono de temperatura "D" (indicador de temperatura) se iluminará de forma permanente y se confirmará la configuración.

AVISO

1. Puede ajustar la temperatura del compartimento My Zone en el nivel medio (2 °C) con el fin de conservar sus alimentos en el entorno de almacenamiento óptimo.
2. Debido a los diferentes contenidos de agua de la carne, algunas carnes con más humedad se congelan a temperaturas inferiores a 0 °C. Por lo tanto, la carne acabada de cortar debe almacenarse en el cajón My Zone con temperaturas mínimas de 0 °C.
3. Las frutas sensibles al frío como la piña, el aguacate, los plátanos o los pomelos, y las verduras como las patatas, las berenjenas, las judías, los pepinos, los calabacines o los tomates, así como el queso, no deben guardarse en el cajón My Zone.
4. Si la temperatura del frigorífico es inferior a la temperatura de My Zone, es normal que la temperatura de My Zone sea inferior a la temperatura de ajuste de My Zone.
5. Si la temperatura ambiente es inferior a 8 °C, la temperatura del cajón My Zone estará siempre cerca de 0 °C.

AVISO

Después de ajustar la temperatura, si se pulsan otros botones en 5 segundos, el ajuste de temperatura actual se confirmará inmediatamente. Si no se toca ningún botón en el plazo de 5 segundos, el ajuste de temperatura actual se visualizará hasta que la pantalla se apague.

AVISO

Desde la aplicación es posible personalizar la temperatura del frigorífico, del congelador y de My Zone. La temperatura se puede ajustar con una sensibilidad de 1 °C.

AVISO

Los paneles de visualización de los modelos HDPR3618DNPKMA y HDPR3618DNPDMA tienen una función de bloqueo. Cuando la puerta del refrigerador está cerrada y el panel de visualización no se utiliza durante 30 segundos, el panel de visualización se bloquea automáticamente. Los usuarios pueden cambiar entre los estados de bloqueo y desbloqueo presionando prolongadamente la tecla K9 durante 3 segundos cuando el panel de visualización se ilumina.

Función Super Cool

1. Se recomienda activar la función Super Cool si se debe guardar una gran cantidad de alimentos (por ejemplo, después de la compra). La función Super Cool acelera el enfriamiento de los alimentos frescos y protege la comida almacenada de un calentamiento indeseado.
2. Pulse el botón "K3" o enciéndala desde la aplicación, el icono "E" (Función Super Cool) se ilumina y la función está activada.

AVISO

1. El aparato sale de la "Función Super Cool" después de estar en la "Función Super Cool" durante 6 horas o de pulsar el botón "K3" cuando el icono "E" (Función Super Cool) está iluminado o se apaga desde la aplicación.
2. En el estado Super Cool, si se ajusta la temperatura del compartimento frigorífico, el icono "E" (Función Super Cool) parpadea para indicar que esta operación no se puede realizar.

Función Super Freeze

1. Los alimentos frescos deben congelarse lo antes posible hasta su núcleo. Esto permite conservar su mejor valor nutricional, aspecto y sabor. La función Super Freeze acelera el enfriamiento de los alimentos frescos y protege la comida almacenada de un calentamiento indeseado. Si necesita congelar una gran cantidad de alimentos a la vez, se recomienda configurar la función Super Freeze durante 24 horas antes del uso del congelador.
2. Pulse el botón "K4" (Ajuste de la función Super Freeze) o enciéndala desde la aplicación, el icono "F" (Función Super Freeze) se ilumina y se activa la función.

AVISO

1. El aparato sale de la "Función Super Freeze" después de estar en la "Función Super Freeze" durante 50 horas o de pulsar la tecla "K4" cuando el icono "F" (Función Super Freeze) está iluminado o se apaga desde la aplicación.
2. En el estado Super Freeze, si se ajusta la temperatura del compartimento congelador, el icono "F" (Función Super Freeze) parpadea para indicar que esta operación no se puede realizar.

Función Holiday

La función Holiday puede utilizarse para reducir el consumo de energía del electrodoméstico, si éste no se utiliza con regularidad. Cuando la función está activada, el frigorífico se apaga, mientras que el congelador seguirá funcionando con normalidad. Esta función ajusta la temperatura del frigorífico de forma permanente a 17 °C.

Esto permite mantener la puerta del frigorífico vacío cerrada sin que se formen olores o moho durante una larga ausencia (p.ej. durante las vacaciones).
El compartimento congelador puede configurarse libremente.

1. Pulse el botón "K5" (Encendido/apagado de la función Holiday) o seleccione la función desde la aplicación, el icono "G" (Función Holiday) se ilumina y se activa la función.

2. La función se puede desactivar pulsando el botón "K5" (Encendido/apagado de la función Holiday), o bien ajustando la temperatura del frigorífico o realizando cualquier otro ajuste o desactivándola desde la app.

AVISO

1. Durante la función Holiday, no se deben guardar alimentos en el compartimento frigorífico. La temperatura de 17 °C es demasiado alta para almacenar alimentos.
2. Cuando la función Holiday está encendida, el icono de My Zone se mantiene apagado y la función Frigorífico está bloqueada. Si se ajusta la temperatura del compartimento frigorífico, el icono "G" (Función Holiday) parpadea para indicar que esta operación no se puede realizar.

Función Eco Mode

Eco Mode puede activarse para optimizar el rendimiento del aparato, obteniendo al mismo tiempo la mejor conservación de los alimentos. Si usted no tiene ningún requisito especial, le recomendamos que utilice la función Eco Mode.

En este modo la temperatura del frigorífico es de 5 °C, y la temperatura del congelador es de -18 °C.

1. Pulse el botón "K6" (Encendido/apagado de la función Eco Mode) o seleccione la función desde la aplicación.
2. El icono "H" (Función Eco Mode) se ilumina y se activa la función.

Repitiendo los pasos anteriores, seleccionando otra función o apagándola desde la app es posible volver a desactivar esta función. Los niveles de refrigeración previamente establecidos se restauran.

AVISO

Durante la función Eco Mode, si se ajusta la temperatura del compartimento frigorífico/congelador, el icono "H" (función Eco Mode) parpadea para indicar que no se puede realizar esta operación.

AVISO

Para el modelo HTW7620DNGB, el método para ingresar/salir del modo ECO es mantener presionado el botón HOLIDAY durante más de 3 segundos.

Paso 1 Descargue la aplicación hOn de la tienda de aplicaciones.

Función Wi-Fi (HDPR3618DNPKMA, HDPR3618DNPDMA sin Wi-Fi)

1. Siga las instrucciones de la aplicación para configurar el Wi-Fi.
2. Una vez que se ha configurado el Wi-Fi y se ha establecido la conexión, el icono de Wi-Fi "I" se ilumina de forma fija.
3. Si el Wi-Fi ya ha sido configurado, se reconectará automáticamente de acuerdo con la información de configuración si se enciende el Wi-Fi.

AVISO

1. Para apagar el Wi-Fi, pulse el botón de Wi-Fi "K7" y el icono de Wi-Fi "I" se apagará.
2. Para encender el Wi-Fi e iniciar la configuración, pulse el botón de Wi-Fi "K7" y el icono de Wi-Fi "I" empezará a parpadear lentamente. Si desea configurar la función Wi-Fi, pulse el botón "K7" durante 3 segundos, el icono de Wi-Fi parpadea rápidamente y se accede al modo de configuración. Si desea desactivar la función Wi-Fi, pulse el botón "K7" una vez. Se repiten los pasos anteriores.
3. Si el producto se ha configurado y se apaga la función Wi-Fi, el frigorífico no entrará en el modo de configuración después de volver a conectar la alimentación.

AVISO

1. Este producto no está destinado a un uso comercial.
2. Potencia máxima de salida de RF: Wi-Fi de 2,4 GHz: 16 dBm.
3. Bluetooth® Low Energy: 5 dBm; Bluetooth® (BR/EDR): 10 dBm.
4. Banda de frecuencia de funcionamiento: 2400-2483,5 MHz.

La palabra y los logotipos Bluetooth® son marcas registradas propiedad de Bluetooth SIG, Inc., y cualquier uso de dichas marcas por parte de Candy Hoover Group SRL se realiza bajo licencia. Las demás marcas comerciales y nombres comerciales pertenecen a sus respectivos propietarios.

Almacenar en el compartimento frigorífico

- Mantenga la temperatura de su frigorífico por debajo de los 5° C.
- Los alimentos calientes deben haberse enfriado a temperatura ambiente antes de ser almacenados en el electrodoméstico.
- Los alimentos almacenados en el frigorífico deben lavarse y secarse antes de almacenarse.
- Los alimentos a almacenar deben estar debidamente sellados para evitar olores o alteraciones del sabor.
- No almacene cantidades excesivas de comida. Deje espacio entre los alimentos para permitir que el aire frío fluya alrededor de ellos y lograr una refrigeración mejor y más homogénea.
- Los alimentos consumidos diariamente deben almacenarse en la parte frontal del estante.
- Deje espacio entre los alimentos y las paredes interiores, permitiendo que el aire fluya. De cualquier modo, se recomienda que los alimentos no toquen la pared trasera: los alimentos podrían congelarse contra la pared trasera. Evite el contacto directo de los alimentos (especialmente alimentos aceitosos o ácidos) con el revestimiento interno, ya que el aceite/ácido puede erosionarlo. Limpie los restos de aceite/ácido cuando los encuentre.
- Los alimentos congelados se pueden descongelar suavemente en el compartimiento frigorífico. Esto ahorra energía.
- El proceso de maduración de las frutas y verduras como calabacines, melones, papaya, plátano, piña, etc. se puede acelerar en el frigorífico. Por lo tanto, no se recomienda conservarlos en el frigorífico. Sin embargo, se puede promover la maduración de algunas frutas durante un cierto período. Las cebollas, el ajo, el jengibre y otras raíces también deben almacenarse a temperatura ambiente.
- Los malos olores en el interior del frigorífico son un signo de que algo se ha derramado y se requiere limpieza. Vea Cuidado y limpieza.
- Los diferentes alimentos deben colocarse en diferentes áreas según sus propiedades.

Conservación en el compartimento congelador

- Mantenga la temperatura del congelador a -18° C.
- 24 horas antes de la congelación, encienda la función Super-Freeze. Para pequeñas cantidades de alimentos, 4-6 horas son suficientes.
- Los alimentos calientes deben haberse enfriado a temperatura ambiente antes de ser almacenados en el congelador.

- Los alimentos cortados en porciones pequeñas se congelarán más rápido y serán más fáciles de descongelar y cocinar. El peso recomendado para cada porción es de menos de 2,5 kg.
- Es mejor envasar los alimentos antes de introducirlos en el congelador. El exterior del envase debe estar seco para evitar que las bolsas se peguenLos materiales de envasado deben ser inodoros, herméticos, no venenosos y no tóxicos.
- Para evitar la expiración de los periodos de conservación, anote la fecha de congelación, el límite de tiempo y el nombre de los alimentos en el envase según los períodos de conservación de los diferentes alimentos.

¡ADVERTENCIA!

- El ácido, la alcalinidad y la sal, etc. podrían erosionar la superficie interna del congelador.
- No coloque los alimentos que contengan estas sustancias (p.ej.: pescados marinos) directamente sobre la superficie interna. El agua salada en el congelador debe limpiarse inmediatamente.
- No supere el tiempo de almacenamiento recomendado por los fabricantes. Saque solo la cantidad necesaria de alimentos del congelador.
- Consuma rápidamente los alimentos descongelados. Los alimentos descongelados no pueden volver a congelarse a menos que se cuezan antes; de lo contrario, pueden no ser comestibles.
- No cargue cantidades excesivas de alimentos frescos en el congelador. Consulte la capacidad de congelación del congelador (Vea los DATOS TÉCNICOS o los datos de la placa).
- Los alimentos pueden almacenarse en el congelador a una temperatura mínima de -18° C de 2 a 12 meses, dependiendo de sus propiedades (p. ej. carne: 3-12 meses, verduras: 6-12 meses)
- Cuando congele alimentos frescos, evite ponerlos en contacto con alimentos ya congelados. ¡Riesgo de descongelación!

Cuando guarde alimentos congelados en tienda, siga estas directrices:

- Siempre siga las directrices de los fabricantes sobre el tiempo que debe almacenar los alimentos. ¡No exceda estas directrices!
- Trate de que el tiempo que pasa entre la compra y el almacenamiento sea el menor posible para preservar la calidad de los alimentos.
- Compre alimentos congelados que se hayan conservado a una temperatura de -18 °C o menos.
- Evite comprar alimentos que tengan hielo o escarcha en el envase: esto indica que los productos podrían haber sido parcialmente descongelados y recongelados en algún punto (el aumento de la temperatura afecta a la calidad de los alimentos).

AVISO

Debido a la existencia de diferentes modelos, es posible que su producto no tenga todas las características siguientes. Consulte el apartado Descripción del producto.l.

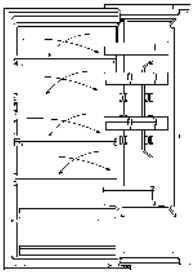

Flujo de aire múltiple

El frigorífico está equipado con un sistema de flujo de aire múltiple, con el que se aseguran corrientes de aire frío en cada nivel de estante. Esto ayuda a mantener una temperatura uniforme para asegurar que sus alimentos se mantienen frescos por más tiempo.

Estante ajustable

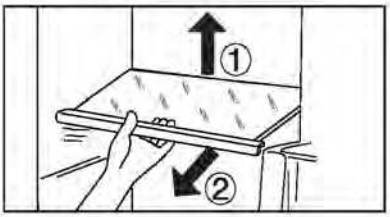

1. La altura de los estantes se puede ajustar para adaptarse a sus necesidades de almacenamiento.
2. Para reubicar un estante, retírelo primero levantando su borde posterior ① y extráigalo ②.
3. Para volver a instalarlo, colóquelo en los rieles de ambos lados y empuje hasta que la parte trasera del estante se fije dentro de las ranuras laterales.

AVISO

Asegúrese de que todos los extremos del estante estén nivelados.

Estante de la puerta extraíble

El estante de la puerta se puede retirar para su limpieza:
Coloque las manos en cada lado del estante, levántelo hacia arriba (1) y extráigalo (2).
Para insertar el estante de la puerta, realice los pasos anteriores en orden inverso.

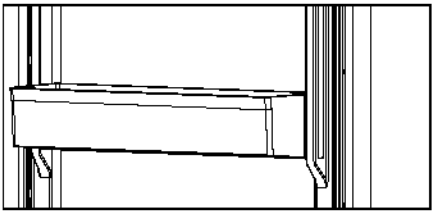

Cajón My Zone

Para utilizar y configurar el compartimento My Zone, revise la sección USO (My Zone).

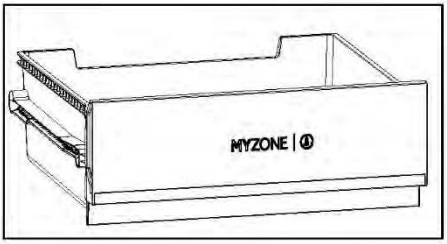

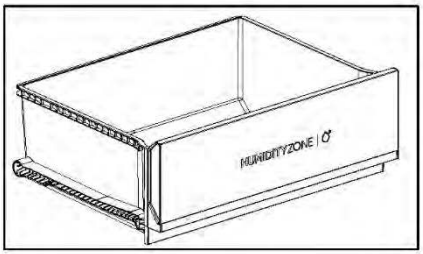

Cajón Humidity Zone

En este compartimento, el nivel de humedad está controlado automáticamente por el sistema y es adecuado para guardar fruta, verdura, ensaladas, etc.

Cajón extraíble

Para sacar el cajón del compartimento frigorífico o congelador, tire al máximo (1), levante y retire (2).

Para insertar el cajón, realice los pasos anteriores en orden inverso.

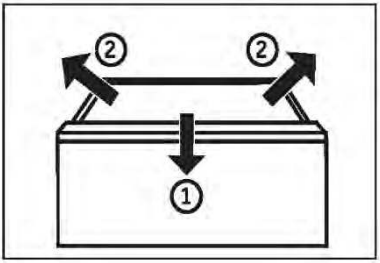

Cajón del congelador

El cajón del congelador se puede extender de forma recta y completa. Están montados en un riel telescópico de fácil desplazamiento. Así puede almacenar y extraer los alimentos congelados cómodamente. Gracias al mecanismo automático de cierre de la puerta, el manejo es fácil y puede ahorrar energía.

CONTENTS

¡ADVERTENCIA!

No sobrecargue los cajones: Carga máxima de cada cajón: ¡35 kg!

Luz

La luz interior LED se enciende al abrir la puerta. El rendimiento de las luces no se ve afectado por ninguna de las otras configuraciones del electrodoméstico.

Estante plegable

El estante plegable permitirá al usuario poner botellas o artículos altos en los estantes. El estante se puede plegar en la parte posterior, y así el espacio disponible del estante inferior será más grande. El estante se puede plegar según los pasos 1~3. Si desea volver al diseño original, invierta los siguientes procedimientos.

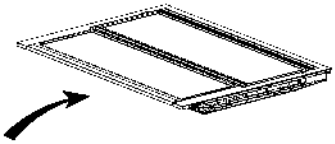

Paso 1: Empuje lentamente la parte frontal del estante hasta el final.

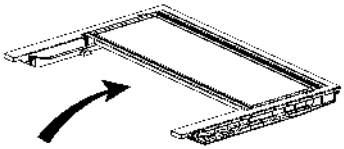

Paso 2: Empuje el estante hacia arriba lentamente hasta ponerlo en vertical.

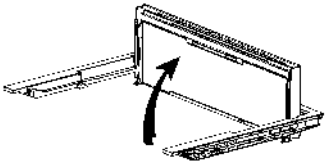

Paso 3: El estante queda vertical. Ahorrará espacio.

Estante para el vino plegable

Para el uso normal

1. Tire hacia abajo los soportes del estante para el vino.
2. Coloque las botellas en el botellero.

Cuando no se utiliza, el estante para el vino se puede plegar para ahorrar espacio.

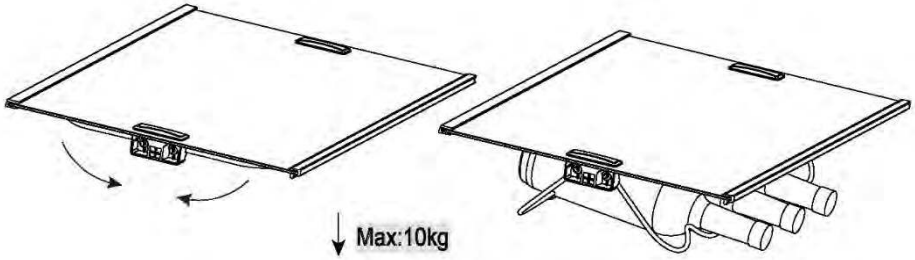

Consejos de ahorro de energía

- Asegúrese de que el electrodoméstico esté bien ventilado (vea INSTALACIÓN).
- No instale el electrodoméstico bajo la luz directa del sol o cerca de fuentes de calor (p. ej.: fogones, estufas...).
- Evite una temperatura innecesariamente baja en el electrodoméstico. El consumo de energía aumenta con la disminución de la temperatura de ajuste en el electrodoméstico.
- Las funciones como SUPER FREEZE consumen más energía.
- Deje enfriar los alimentos calientes antes de introducirlos en el electrodoméstico.
- Abra la puerta del electrodoméstico lo menos y lo más brevemente posible.
- No llene en exceso el electrodoméstico para evitar obstruir la circulación de aire.
- Evite la presencia de aire dentro del embalaje de los alimentos.
- Mantenga las juntas de la puerta limpias para que la puerta se cierre siempre correctamente.
- Descongele alimentos congelados en el compartimento de almacenamiento del frigorífico o utilice la función D-Frost en el cajón My Zone.
- La configuración que ahorra más energía requiere que el cajón, las fiambreras y los estantes se coloquen en el electrodoméstico según el estado de fábrica, y que los alimentos se coloquen de modo que no bloqueen la salida de aire del conducto.

¡ADVERTENCIA!

Desconecte el electrodoméstico de la fuente de alimentación antes de limpiarlo.

Limpieza

Limpie el electrodoméstico solo cuando haya pocos o ningún alimento guardado. Este electrodoméstico debe limpiarse cada cuatro semanas para realizar un buen mantenimiento y evitar malos olores.

¡ADVERTENCIA!

- No limpie el electrodoméstico con cepillos duros, cepillos de alambre, detergente en polvo, gasolina, acetato de amilo, acetona y soluciones orgánicas similares, soluciones ácidas o alcalinas. Limpie con un detergente especial para frigoríficos para evitar daños.
- No rocíe ni enjuague el electrodoméstico durante la limpieza.
- No use agua pulverizada o vapor para limpiar el electrodoméstico.
- No limpie los estantes de cristal fríos con agua caliente. Un cambio repentino de temperatura puede causar que el cristal se rompa.
- No toque la superficie interior del compartimento del electrodoméstico, especialmente con las manos mojadas, ya que las manos pueden congelarse en la superficie.
- En caso de calentamiento, compruebe el estado de los productos congelados.

- Mantenga siempre limpia la junta de la puerta.
- Limpie el interior y el armazón del electrodoméstico con una esponja humedecida en agua tibia y detergente neutro.
- 1. Frote el interior y el exterior del frigorífico, incluyendo la junta de la puerta, los estantes de la puerta, los estantes de cristal, los cajones, etc., con una toalla suave o una esponja sumergida en agua caliente (se puede añadir detergente neutro).
- 2. Si hay líquido derramado, retire todas las piezas contaminadas, enjuague directamente con agua corriente, seque y coloque las piezas de nuevo en el frigorífico.
- 3. Si hay productos cremosos derramados (como nata, helado derretido...), retire todas las piezas contaminadas, póngalas en agua caliente a unos 40 °C durante un rato, enjuague con agua corriente, séquelas y colóquelas de nuevo en el frigorífico.
- 4. En caso de que alguna parte o componente pequeño quede atascada dentro del frigorífico (entre las estanterías o los cajones), utilice un cepillo suave pequeño para sacarlo. Si no la alcanza, póngase en contacto con el servicio de Haier.

- Aclare y seque con un paño suave.
- No limpie ninguna de las piezas o partes de este electrodoméstico en un lavavajillas.
- Deje pasar al menos 5 minutos antes de reiniciar el electrodoméstico, ya que el arranque frecuente puede dañar el compresor.

Descongelación

La descongelación de los compartimentos frigorífico y congelador se realiza automáticamente: no se requiere ninguna operación manual.

Sustitución de las lámparas LED

¡ADVERTENCIA!

No sustituya usted mismo la lámpara LED, solo debe cambiarla el fabricante o un técnico autorizado.

Las lámparas utilizan LED como fuente de luz, con bajo consumo energético y larga vida útil. Si detecta alguna anomalía, póngase en contacto con el servicio de atención al cliente. Vea ATENCIÓN AL CLIENTE.

Parámetros de las lámparas: HDPW7620*,HTW7620*

Parte	Lámpara LED
Tensión	12 V
Potencia máxima	8 W
Especificaciones LED	Blanco-4014
Clase de eficiencia LED	G
Temperatura de uso	-30~60 °C

Excepto HDPW7620*,HTW7620*. Para los demás se utilizan los siguientes parámetros:

Parte	Lámpara LED
Tensión	12 V
Potencia máxima	1.5 W
Especificaciones LED	Blanco-2835
Clase de eficiencia LED	G
Temperatura de uso	-40~80°C

Si no se utiliza durante un período más largo

Si el aparato no se utiliza durante un periodo de tiempo prolongado, y no va a utilizar la función Holiday para el frigorífico:

Saque la comida.

Desenchufe el cable de la toma de corriente.

Limpie el electrodoméstico como se ha descrito anteriormente.

Mantenga las puertas abiertas para evitar que se generen malos olores en el interior.

AVISO

Apague el electrodoméstico solo si es estrictamente necesario.

Juntas de puerta auxiliares desmontables

Hay seis juntas de puerta auxiliares en los cajones superior e inferior del congelador.

1. Localice las cinco juntas de puerta indicadas en los cajones superior e inferior del congelador.
2. Asegúrese de que las partes dobladas de las juntas apunten hacia adentro mientras las coloca.
3. Coloque la junta inferior del cajón superior como se indica.
4. Asegúrese de que la parte doblada de esta junta apunta hacia abajo mientras la fija.

Obtendrá estas juntas, así como las juntas de la puerta giratoria/cajón a través del servicio de atención al cliente (consulte la tarjeta de garantía).

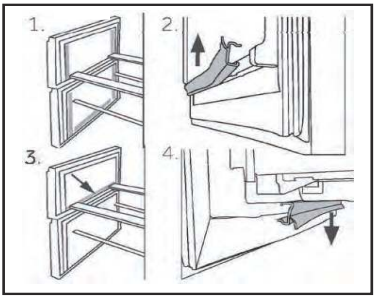

Desplazar el electrodoméstico

1. Retire toda la comida y desenchufe el electrodoméstico.

2. Fije los estantes y otras partes móviles en el frigorífico y el congelador con cinta adhesiva.

3. No incline el frigorífico más de 45° para evitar dañar el sistema de refrigeración.

¡ADVERTENCIA!

- No levante el electrodoméstico por las asas.
- No coloque el electrodoméstico horizontalmente sobre el suelo.

Solución de problemas

CONTENTS

Usted mismo puede resolver muchos de los problemas que puedan presentarse sin tener conocimientos específicos. En caso de que se produzca algún problema, compruebe todas las posibilidades ilustradas y siga las instrucciones pertinentes antes de ponerse en contacto con un servicio posventa. Véase ATENCIÓN AL CLIENTE.

¡ADVERTENCIA!

- Antes de realizar tareas de mantenimiento, desactive el electrodoméstico y desconecte el enchufe de la toma de corriente.
- Los equipos eléctricos solo deben ser revisados y manejados por electricistas expertos cualificados, ya que las reparaciones incorrectas pueden causar daños considerables en consecuencia.
- Si el sistema de alimentación está dañado, debe ser sustituido por el fabricante, por su servicio técnico o por cualquier profesional cualificado similar para evitar riesgos.

Tabla para la resolución de problemas

Problema	Causa posible	Solución posible
El compresor no funciona.	El enchufe no está conectado a la toma de corriente.	Conecte el enchufe.
	El electrodoméstico está en el ciclo de descongelación.	Esto es normal para una descongelación automática.
El electrodo-méstico funciona con frecuencia o funciona durante un período de tiempo demasiado largo.	La temperatura interior o exterior es demasiado alta.	En este caso, es normal que el electrodoméstico funcione más tiempo.
	El electrodoméstico ha estado apagado durante cierto de tiempo.	Normalmente, lleva de 8 a 12 horas que el electrodoméstico se enfríe completamente.
	Una puerta/cajón del electrodoméstico no está bien cerrada.	Cierre la puerta/cajón y asegúrese de que el electrodoméstico esté ubicado sobre una superficie plana y que no haya alimentos o recipientes que impidan que la puerta se cierre bien.
	La puerta/cajón se ha abierto con demasiada frecuencia o durante mucho tiempo.	No abra la puerta/cajón con demasiada frecuencia.
	El ajuste de temperatura del compartimento congelador es demasiado bajo.	Ajuste una temperatura más alta hasta obtener una temperatura satisfactoria para el frigorífico. Se necesitan 24 horas para que la temperatura del frigorífico se mantenga estable.
	La junta de la puerta/cajón está sucia, desgastada, agrietada o desparejada.	Limpie la junta de la puerta/cajón o pídale al servicio de atención al cliente que la cambie.
	La circulación de aire requerida no está garantizada.	Garantice una ventilación adecuada.

Problema	Causa posible	Solución posible
El interior del frigorífico está sucio y/o huele mal.	El interior del frigorífico necesita limpieza.	Limpie el interior del frigorífico.
	Hay alimentos de olor fuerte guardados en el frigorífico.	Envuelva bien los alimentos.
La temperatura del interior del electrodo-méstico no es lo suficiente-mente fría.	La temperatura establecida es demasiado alta.	Restablezca la temperatura.
	Se han almacenado alimentos demasiado calientes.	Enfríe siempre los alimentos antes de guardarlos.
	Se ha almacenado demasiada comida a la vez.	Guarde siempre pequeñas cantidades de alimentos.
	Los alimentos están demasiado cerca entre sí.	Deje un espacio entre varios alimentos para permitir que el aire fluya.
	Una puerta/cajón del electrodoméstico no está bien cerrada.	Cierre la puerta/cajón.
	La puerta/cajón se ha abierto con demasiada frecuencia o durante mucho tiempo.	No abra la puerta/cajón con demasiada frecuencia.
La temperatura del interior del electrodo-méstico es demasiado fría.	La temperatura establecida es demasiado baja.	Restablezca la temperatura.
	La función Super Freeze está activada o ha estado funcionando demasiado tiempo.	Desactive la función Super Freeze.
Formación de humedad en el interior del comparti-mento frigorífico.	El ambiente es demasiado cálido y demasiado húmedo.	Aumente la temperatura.
	Una puerta/cajón del electrodoméstico no está bien cerrada.	Cierre la puerta/cajón.
	La puerta/cajón se ha abierto con demasiada frecuencia o durante mucho tiempo.	No abra la puerta/cajón con demasiada frecuencia.
	Hay recipientes de alimentos o líquidos abiertos.	Deje que los alimentos calientes se enfríen a temperatura ambiente y cubra los alimentos y líquidos.
Se acumula humedad fuera de la superficie o entre las puertas/puerta y cajón.	El ambiente es demasiado cálido y demasiado húmedo.	Esto es normal en un ambiente húmedo y cambiará cuando la humedad disminuya.
	La puerta/cajón no está bien cerrada.	Asegúrese de que la puerta/cajón está bien cerrada.
Los iconos de la pantalla parpadean sucesivamente y el sistema de refrigeración no funciona.	Está en modo demo	El frigorífico está enchufado a la corriente Mantenga pulsado el botón "ZONE" y pulse el botón "Eco Mode" cinco veces, entonces los iconos dejarán de parpadear sucesivamente.

Solución de problemas

CONTENTS

Problema	Causa posible	Solución posible
Hay mucho hielo y escarcha en el compartimento congelador.	Los alimentos no están correctamente embalados.	Embale bien los alimentos siempre.
	Una puerta/cajón del electrodoméstico no está bien cerrada.	Cierre la puerta/cajón.
	La puerta/cajón se ha abierto con demasiada frecuencia o durante mucho tiempo.	No abra la puerta/cajón con demasiada frecuencia.
	La junta de la puerta/cajón está sucia, desgastada, agrietada o desparejada.	Limpie la junta de la puerta/cajón o cámbiela por una nueva.
	Algo en el interior impide que la puerta/cajón se cierren correctamente.	Vuelva a colocar los estantes, estantes de la puerta o contenedores internos para permitir que la puerta/cajón se cierre.
El electrodo-méstico hace sonidos anormales.	El electrodoméstico no está ubicado sobre una superficie plana.	Ajuste las patas para nivelar el electrodoméstico.
	El electrodoméstico toca algún objeto a su alrededor.	Retire los objetos que haya alrededor del electrodoméstico.
Se oye un ligero sonido similar al del flujo de agua.	Esto es normal.	/
Oirá un pitido de alarma.	La puerta del compartimento frigorífico está abierta.	Cierre la puerta o silencie la alarma manualmente.
Oirá un débil zumbido.	El sistema anticondensación está en marcha.	Esto evita la condensación y es normal.
El sistema de iluminación o refrigeración interior no funciona.	El enchufe no está conectado a la toma de corriente.	Conecte el enchufe.
	La fuente de alimentación presenta alguna alteración.	Compruebe el suministro eléctrico a la habitación. Llame a la compañía eléctrica local.
	La lámpara LED no funciona.	Llame al servicio técnico para cambiar la lámpara.
Los lados del frigorífico y la tira de la puerta se calientan.	Esto es normal.	/
No sale agua por la salida del dispensador de agua	El bloqueo no está desactivado.	Desactive el bloqueo.

Interrupción del suministro

- En caso de un corte de luz, los alimentos deberían permanecer frescos y a salvo durante 13 horas. Siga estos consejos durante una interrupción prolongada del suministro, especialmente en verano.
- Abra la puerta/cajón lo menos posible.
- No introduzca más alimentos en el electrodoméstico durante un corte de luz.
- Si se da el aviso previo de un corte de luz y la duración de la interrupción es superior a 13 horas, fabrique algunos cubitos de hielo y póngalos en un recipiente en el estante superior del compartimento frigorífico.
- Inmediatamente después de la interrupción, es necesario llevar a cabo una inspección de los alimentos.
- Como la temperatura del frigorífico subirá durante una interrupción del suministro eléctrico u otro fallo, el período de conservación y la calidad comestible de los alimentos se reducirán. Cualquier alimento que se descongele debe consumirse, o bien cocinarse y volver a congelarse (cuando proceda) rápidamente para evitar riesgos para la salud.

AVISO

Función de memoria durante el corte de luz

En cuanto vuelva la luz, el electrodoméstico restablecerá los ajustes establecidos antes del corte de luz.
Para ponerse en contacto con el servicio de asistencia técnica, visite nuestro sitio web: https://corporate.haier-eu-rope.com/en/
En la sección "website", elija la marca de su producto y su país. Se le redirigirá a la página web específica donde podrá encontrar el número de teléfono y otros modos de ponerse en contacto con el servicio de asistencia técnica.

Desempaquetado

¡ADVERTENCIA!

- Este es un electrodoméstico pesado. Manipúlelo con la ayuda de otra persona.
- Mantenga todo el material de embalaje fuera del alcance de los niños y deséchelo de forma respetuosa con el medio ambiente.
- Saque el electrodoméstico de su embalaje.
- Retire todos los materiales de embalaje.

Condiciones ambientales

La temperatura ambiente debería encontrarse siempre entre 10° C y 43° C, ya que puede influir en la temperatura del interior del frigorífico y en su consumo de energía. No instale el electrodoméstico cerca de otros electrodoméstico emisores de calor (hornos, neveras) sin aislamiento.

Requisitos de espacio

Espacio requerido con la puerta abierta.

Sección cruzada de ventilación

Para lograr una ventilación suficiente del electrodoméstico por razones de seguridad, debe observarse la información de las secciones cruzadas de ventilación requeridas.

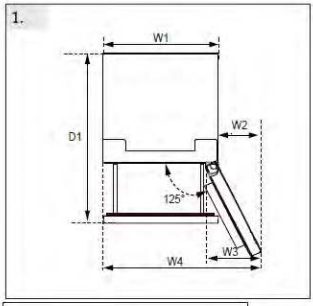

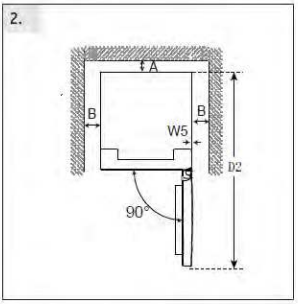

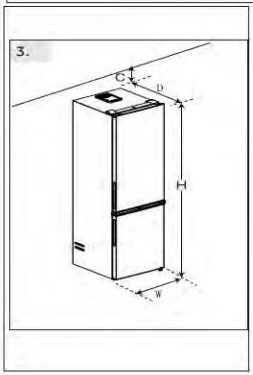

(Unit : mm)	Dimension	Model#1	Model#2
Width	W1:595	*186	*206
	W2:323	*3618*	*3620*
	W3:383	*5618*	*5620*
	W4:918	*1618*	*7620*
	W5:3		*1620*
	W:595		
Depth	D1:996		
	D2:1220		
	D:667		
Distance to back wall	A:50		
Distance to lateral walls	B:50		
Distance to ceiling	C:100		
Overall Height	H:1850/ 2050	H:1850	H:2050

Alineación del aparato

El aparato debe colocarse sobre una superficie plana y sólida.

1. Incline el refrigerador ligeramente hacia atrás.
2. Coloque las patas al nivel deseado.

Asegúrese de que la distancia a la pared en el lado de las bisagras sea de al menos 100 mm para que la puerta abra correctamente.

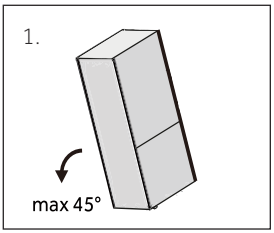

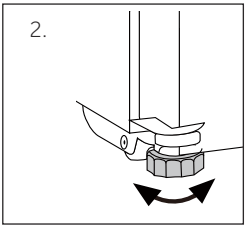

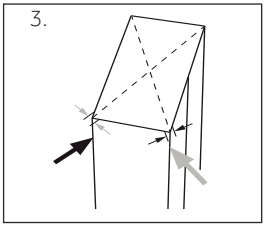

La estabilidad se puede comprobar golpeando alternativamente las diagonales. El ligero balanceo debe ser uniforme en ambas direcciones. De lo contrario, el marco podría deformarse, lo que podría provocar fugas en las juntas de las puertas. Una baja inclinación hacia atrás facilita el cierre de las puertas.

AVISO

Para un electrodoméstico independiente: este electrodoméstico de refrigeración no está diseñado para ser utilizado como un electrodoméstico integrado.

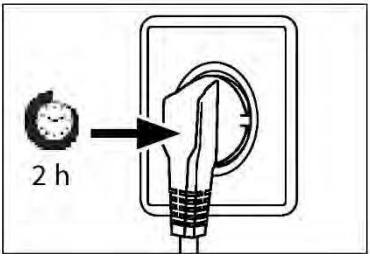

Tiempo de espera

El aceite de lubricación sin mantenimiento se encuentra en la cápsula del compresor. Este aceite puede pasar por el sistema de tuberías cerradas durante el transporte si el electrodoméstico está inclinado. Antes de conectar el electrodoméstico a la fuente de alimentación, espere al menos 2 horas para que el aceite vuelva a entrar en la cápsula.

Conexión eléctrica

Antes de cada conexión, compruebe si:

- La fuente de alimentación, la toma de corriente y el fusible son adecuados para la placa de clasificación.
- La toma de corriente tiene conexión a tierra y no tiene múltiples contactos ni extensiones.
- El enchufe y la toma de corriente encajan perfectamente.

Conecte el enchufe a una toma de corriente doméstica correctamente instalada.

¡ADVERTENCIA!

Para evitar riesgos, solo el servicio de atención al cliente debe reemplazar un cable de alimentación dañado (ver tarjeta de garantía).

Reversibilidad de la puerta

Antes de conectar el electrodoméstico a la fuente de alimentación, debe comprobar si la apertura de la puerta debe cambiar de derecha (por defecto) a izquierda por la ubicación de instalación y la facilidad de uso.

¡ADVERTENCIA!

- Este es un electrodoméstico pesado. Se necesitan dos personas para cambiar la reversibilidad de la puerta.
- Antes de realizar cualquier operación, desenchufe el electrodoméstico de la red eléctrica.
- No incline el electrodoméstico más de 45° para evitar daños en el sistema de refrigeración.

Pasos de montaje

1. Consiga las herramientas necesarias.
2. Desenchufe el electrodoméstico.
3. Retire la tapa superior de la bisagra 1 y desenrosque la bisagra superior (tres tornillos) a la derecha 2.
4. Desenchufe el cable de conexión.
5. Retire cuidadosamente la puerta del frigorífico suelta de la bisagra del medio.
6. Retire la bisagra central.
7. Retire la pequeña tapa del panel frontal de izquierda a derecha.
8. Dé la vuelta a la puerta y desenrosque la tapa (1). Saque la nueva tapa (2) de la bolsa necesaria y atorníllela al lado opuesto.
9. Cambie las posiciones de los tapones y el tornillo en el lateral.
10. Atornille la bisagra del medio al lado izquierdo del aparato. Preste atención a invertir el pivote de la bisagra central, asegurándose de que el lado con la junta quede hacia arriba.
11. Levante con cuidado la puerta superior sobre la bisagra del medio. Asegúrese de que el pivote encaja en el cuerpo de la bisagra de la puerta inferior.
12. Saque la nueva bisagra superior y la cubierta de la bisagra de la bolsa de accesorios. Pase el cable de conexión a través de la bisagra superior y fije la bisagra superior con los tres tornillos en el lado izquierdo del aparato. Ponga cubierta de la bisagra sobre la bisagra.
13. Conecte el cable de conexión.
14. Vuelva a colocar el panel frontal y fíjelo con cinco tornillos.

Después del cambio de la puerta, compruebe si las juntas de la puerta están bien colocadas en la carcasa y todos los tornillos están bien apretados.

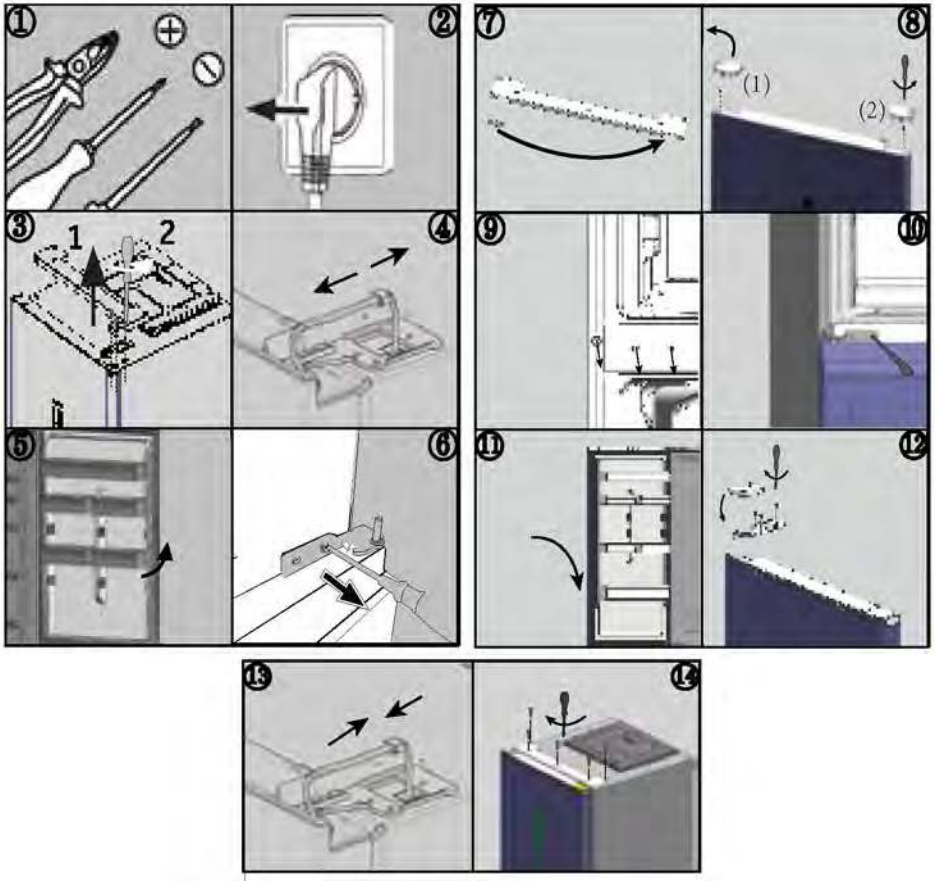

Temperaturas ambiente

Templada extendida: este aparato de refrigeración está destinado a ser utilizado a una temperatura ambiente comprendida entre 10 °C y 32 °C.

Templada: este electrodoméstico de refrigeración está destinado a ser utilizado a una temperatura ambiente comprendida entre 16 °C y 32 °C.

Subtropical: este aparato de refrigeración está destinado a ser utilizado a una temperatura ambiente comprendida entre 16 °C y 38 °C.

Tropical: este aparato de refrigeración está destinado a ser utilizado a una temperatura ambiente comprendida entre 16 °C y 43 °C.

CONTENTS

Parámetros del producto conforme al Reglamento (UE)2019/2016

Basado en los resultados de la prueba estándar de 24 horas. El consumo de energía real dependerá de la ubicación y del modo de uso del electrodoméstico.

Modelo	HDPR1618CN*	HDPR1618AN*	HDPR1620AN* HDPR3620AN*	HDPR3620CN*	HDPR3618DN*
Tipo de electrodoméstico frigorífico	Frigorífico-congelador	Frigorífico-congelador	Frigorífico-congelador	Frigorífico-congelador	Frigorífico-congelador
Clase de eficiencia energética	C	A	A	C	D
Consumo anual de energía (kWh/año)	172	110	114	178	216
Volumen del compartimento rigorífico (L)	200	200	254	254	200
VVolumen del compartimento congelador L)	120	120	120	120	120
Volumen del compartimento de refrigeración (L)	35	35	35	35	35
Clase de congelación	4-star	4-star	4-star	4-star	4-star
Tipo de descongelación	Auto-defrost	Auto-defrost	Auto-defrost	Auto-defrost	Auto-defrost
Tiempo de aumento de la temperatura (h)	13	16	16	13	11
Capacidad de congelación (kg/24h)	6.0	7.0	7.0	6.0	6.0
Clase climática	SN.N.ST.T	SN.N.ST.T	SN.N.ST.T	SN.N.ST.T	SN.N.ST.T
Clase de emisión de ruido y emisiones de ruido acústico aéreo (dB(A) re 1 pW)	B(35)	B(35)	B(35)	B(35)	B(35)

Parámetros del producto conforme al Reglamento (UE)2019/2016

Basado en los resultados de la prueba estándar de 24 horas. El consumo de energía real dependerá de la ubicación y del modo de uso del electrodoméstico.

Modelo	HTW5618DN*	HTW5620DN*	HTW5618EN*
Tipo de electrodoméstico frigorífico	Frigorífico-congelador	Frigorífico-congelador	Frigorífico-congelador
Clase de eficiencia energética	D	D	E
Consumo anual de energía (kWh/año)	217	226	271
Volumen del compartimento frigorífico (L)	201	255	201
Volumen del compartimento congelador (L)	125	125	125
Volumen del compartimento de refrigeración (L)	34	34	34
Clase de congelación	4 estrellas	4 estrellas	4 estrellas
Tipo de descongelación	Descongelación automática	Descongelación automática	Descongelación automática
Tiempo de aumento de la temperatura (h)	13	13	11
Capacidad de congelación (kg/24 h)	10,0	10,0	10,0
Clase climática	SN.N.ST.T	SN.N.ST.T	SN.N.ST.T
Clase de emisión de ruido y emisiones de ruido acústico en el aire (dB(A) re 1 pW)	B(35)	B(35)	B(35)

Datos técnicos

CONTENTS

Modelo	HTW5618CN*	HTW5620CN*	HTW5620EN*
Tipo de electrodoméstico frigorífico	Frigorífico-congelador	Frigorífico-congelador	Frigorífico-congelador
Clase de eficiencia energética	C	C	E
Consumo anual de energía (kWh/año)	173	181	283
Volumen del compartimento frigorífico (L)	201	255	255
Volumen del compartimento congelador (L)	125	125	125
Volumen del compartimento de refrigeración (L)	34	34	34
Clase de congelación	4 estrellas	4 estrellas	4 estrellas
Tipo de descongelación	Descongelación automática	Descongelación automática	Descongelación automática
Tiempo de aumento de la temperatura (h)	13	13	11
Capacidad de congelación (kg/24 h)	10,0	10,0	10,0
Clase climática	SN.N.ST.T	SN.N.ST.T	SN.N.ST.T
Clase de emisión de ruido y emisiones de ruido acústico en el aire (dB(A) re 1 pW)	B(35)	B(35)	B(35)

Datos técnicos

CONTENTS

Modelo	HTW3618CN*	HTW3620CN*	HTW3620EN*
Tipo de electrodoméstico frigorífico	Frigorífico-congelador	Frigorífico-congelador	Frigorífico-congelador
Clase de eficiencia energética	C	C	E
Consumo anual de energía (kWh/año)	173	181	283
Volumen del compartimento frigorífico (L)	201	255	255
Volumen del compartimento congelador (L)	125	125	125
Volumen del compartimento de refrigeración (L)	34	34	34
Clase de congelación	4 estrellas	4 estrellas	4 estrellas
Tipo de descongelación	Descongelación automática	Descongelación automática	Descongelación automática
Tiempo de aumento de la temperatura (h)	13	13	11
Capacidad de congelación (kg/24 h)	10,0	10,0	10,0
Clase climática	SN.N.ST.T	SN.N.ST.T	SN.N.ST.T
Clase de emisión de ruido y emisiones de ruido acústico en el aire (dB(A) re 1 pW)	B(35)	B(35)	B(35)

Modelo	HDPW5618DN*	HDPW5620DN* HDPW3620DN* EHD3PWDNPD206	HTW7620CN*
Tipo de electrodoméstico frigorífico	Frigorífico-congelador	Frigorífico-congelador	Frigorífico-congelador
Clase de eficiencia energética	D	D	C
Consumo anual de energía (kWh/año)	214	220	181
Volumen del compartimento frigorífico (L)	201	255	255
Volumen del compartimento congelador (L)	117	117	125
Volumen del compartimento de refrigeración (L)	34	34	34
Clase de congelación	4 estrellas	4 estrellas	4 estrellas
Tipo de descongelación	Descongelación automática	Descongelación automática	Descongelación automática
Tiempo de aumento de la temperatura (h)	13	13	13
Capacidad de congelación (kg/24 h)	10,0	10,0	10,0
Clase climática	SN.N.ST.T	SN.N.ST.T	SN.N.ST.T
Clase de emisión de ruido y emisiones de ruido acústico en el aire (dB(A) re 1 pW)	B(35)	B(35)	B(35)

Datos técnicos

CONTENTS

Modelo	HDPW3618DN* EHD3PWDNPW186 EHD3PWDNPK186	HDPW3620CN*	HTW3620DN*
Tipo de electrodoméstico frigorífico	Frigorífico-congelador	Frigorífico-congelador	Frigorífico-congelador
Clase de eficiencia energética	D	C	D
Consumo anual de energía (kWh/año)	214	176	226
Volumen del compartimento frigorífico (L)	201	255	255
Volumen del compartimento congelador (L)	117	117	125
Volumen del compartimento de refrigeración (L)	34	34	34
Clase de congelación	4 estrellas	4 estrellas	4 estrellas
Tipo de descongelación	Descongelación automática	Descongelación automática	Descongelación automática
Tiempo de aumento de la temperatura (h)	13	13	13
Capacidad de congelación (kg/24 h)	10,0	10,0	10,0
Clase climática	SN.N.ST.T	SN.N.ST.T	SN.N.ST.T
Clase de emisión de ruido y emisiones de ruido acústico en el aire (dB(A) re 1 pW)	B(35)	B(35)	B(35)

Modelo	HDPW5618CN*	HDPW5620CN*	HDPW5620AN* HDPW7620AN*
Tipo de electrodoméstico frigorífico	Frigorífico-congelador	Frigorífico-congelador	Frigorífico-congelador
Clase de eficiencia energética	C	C	A
Consumo anual de energía (kWh/año)	171	176	114
Volumen del compartimento frigorífico (L)	201	255	255
Volumen del compartimento congelador (L)	117	117	120
Volumen del compartimento de refrigeración (L)	34	34	34
Clase de congelación	4 estrellas	4 estrellas	4 estrellas
Tipo de descongelación	Descongelación automática	Descongelación automática	Descongelación automática
Tiempo de aumento de la temperatura (h)	13	13	16
Capacidad de congelación (kg/24 h)	10,0	10,0	10,0
Clase climática	SN.N.ST.T	SN.N.ST.T	SN.N.ST.T
Clase de emisión de ruido y emisiones de ruido acústico en el aire (dB(A) re 1 pW)	B(35)	B(35)	B(35)

Datos técnicos

CONTENTS

Modelo	HDPW5620BN*	HTW7620DNM*	HDPW7620AAN*	HTW7620DNG*
Tipo de electrodoméstico frigorífico	Frigorífico-congelador	Frigorífico-congelador	Frigorífico-congelador	Frigorífico-congelador
Clase de eficiencia energética	B	D	A	D
Consumo anual de energía (kWh/año)	142	226	92	226
Volumen del compartimento frigorífico (L)	255	255	255	255
Volumen del compartimento congelador (L)	120	125	120	125
Volumen del compartimento de refrigeración (L)	34	34	34	34
Clase de congelación	4 estrellas	4 estrellas	4 estrellas	4 estrellas
Tipo de descongelación	Descongelación automática	Descongelación automática	Descongelación automática	Descongelación automática
Tiempo de aumento de la temperatura (h)	13	13	16	9
Capacidad de congelación (kg/24 h)	10.0	10.0	12.0	10.0
Clase climática	SN.N.ST.T	SN.N.ST.T	SN.N.ST.T	SN.N.ST.T
Clase de emisión de ruido y misiones de ruido acústico en el aire (dB(A) re 1 pW)	B(35)	B(35)	B(35)	B(35)

Modelo	HTW5618DW*	HTW7620AN*	HDPR3618DNPKMA HDPR3618DNPDMA
Tipo de electrodoméstico frigorífico	Frigorífico-congelador	Frigorífico-congelador	Frigorífico-congelador
Clase de eficiencia energética	D	A	A++
Consumo anual de energía (kWh/año)	216	116	266
Volumen del compartimento frigorífico (L)	198	255	211
Volumen del compartimento congelador (L)	125	125	96
Volumen del compartimento de refrigeración (L)	34	34	23
Clase de congelación	4 estrellas	4 estrellas	4 estrellas
Tipo de descongelación	Descongelación automática	Descongelación automática	Descongelación automática
Tiempo de aumento de la temperatura (h)	13	16	13
Capacidad de congelación (kg/24 h)	10,0	10.0	10.0
Clase climática	SN.N.ST.T	SN.N.ST.T	SN.N.ST.T
Clase de emisión de ruido y emisiones de ruido acústico en el aire (dB(A) re 1 pW)	B(35)	B(35)	C(39)
Note: Adopting standards	EN 62552:2020		EN 62552:2013

Datos técnicos

CONTENTS

Modelo	HTR3618CN*	HTR3620CN*	HTR3618EN*	HTR3620EN*	HTR3620DN*
Tipo de electrodoméstico frigorífico	Frigorífico-congelador	Frigorífico-congelador	Frigorífico-congelador	Frigorífico-congelador	Frigorífico-congelador
Clase de eficiencia energética	C	C	E	E	D
Consumo anual de energía (kWh/annum)	**173**	**181**	**271**	**283**	**226**
Volumen del compartimento frigorífico (L)	200	254	200	254	254
Volumen del compartimento	125	125	125	125	125
Volumen del compartimento	35	35	35	35	35
Clase de congelación	4-star	4-star	4-star	4-star	4-star
Tipo de descongelación	Descongelación automática	Descongelación automática	Descongelación automática	Descongelación automática	Descongelación automáticat
Tiempo de aumento de la temperatura (h)	13	13	11	11	13
Capacida(dk dg c24 ohn) gelación	6.0	6.0	6.0	6.0	6.0
Clase climática	SN.N.ST.T	SN.N.ST.T	SN.N.ST.T	SN.N.ST.T	SN.N.ST.T
Clase de emisión de ruido y emisiones de ruido acústico aéreo (dB(A) re 1 pW)	B(35)	B(35)	B(35)	B(35)	B(35w)
Note: Adopting standards	EN 62552-1:2020, EN 62552-2:2020, EN 62552-3:2020				

Datos técnicos

Modelo	HTR3618CN*	HTR3620CN*	HTR3620AN*
Tipo de electrodoméstico frigorífico	Frigorífico-congelador	Frigorífico-congelador	Frigorífico-congelador
Clase de eficiencia energética	C	C	A
Consumo anual de energía (kWh/annum)	**173**	**181**	**116**
Volumen del compartimento frigorífico (L)	200	254	254
Volumen del compartimento	125	125	125
Volumen del compartimento	35	35	35
Clase de congelación	4-star	4-star	4-star
Tipo de descongelación	Descongelación automática	Descongelación automática	Descongelación automática
Tiempo de aumento de la temperatura (h)	13	13	16
Capacida(dk dg c24 ohn) gelación	6.0	6.0	6.0
Clase climática	SN.N.ST.T	SN.N.ST.T	SN.N.ST.T
Clase de emisión de ruido y emisiones de ruido acústico aéreo (dB(A) re 1 pW)	B(35)	B(35)	B(35)

Datos técnicos adicionales

Modelo	HTW5618DN* HTW3618DN*	HTW5618EN* HTW3618EN*	HTW5620DN*
Volumen total (L)	360	360	414
Voltaje/Frecuencia	220~240V/50Hz	220~240V/50Hz	220~240V/50Hz
Corriente de entrada (A)	1,4	1,4	1,4
Fusible principal (A)	16	16	16
Refrigerante	R600a(53g)	R600a(53g)	R600a(53g)
Dimensiones (A/P/A en mm)	595*667*1850	595*667*1850	595*667*2050

Modelo	HTW5618CN*	HTW5620CN*	HTW5620EN*
Volumen total (L)	360	414	414
Voltaje/Frecuencia	220~240V/50Hz	220~240V/50Hz	220~240V/50Hz
Corriente de entrada (A)	1,4	1,4	1,4
Fusible principal (A)	15	15	16
Refrigerante	R600a (50g)	R600a (50g)	R600a(53g)
Dimensiones (A/P/A en mm)	595*667*1850	595*667*2050	595*667*2050

Modelo	HDPW5618DN*	HDPW5620DN*	HDPW3620DN* EHD3PWDNPD206
Volumen total (L)	352	406	406
Voltaje/Frecuencia	220~240V/50Hz	220~240V/50Hz	220~240V/50Hz
Corriente entrada (A)	1,4	1,4	1,4
Fusible principal (A)	16	16	16
Refrigerante	R600a(53g)	R600a(53g)	R600a(53g)
Dimension (A/P/A en mm)	595*667*1850	595*667*2050	595*667*2050

Modelo	HDPW5618CN*	HDPW5620CN*	HDPW5620AN*	HDPR1620AN* HDPR3620AN*	HDPR3618DN*
Volumen total (L)	352	406	409	409	355
Voltaje/Frecuencia	220~240V/50Hz	220~240V/50Hz	220~240V/50Hz	220~240V/50Hz	220~240V/50Hz
Corriente de entrada (A)	1.4	1.4	1.4	1.4	1.4
Fusible principal (A)	15	15	16	16	16
Refrigerante	R600a(55g)	R600a(50g)	R600a(50g)	R600a(50g)	R600a(53g)
Dimensiones (A/P/A en mm)	595*667*1850	595*667*2050	595*667*2050	595*667*2050	595*667*1850

Datos técnicos adicionales

Modelo	HDPW5618CN* EHD3PWDNP*186	HDPW3620CN*	HDPR1618AN*	HTW3620DN*	HTR3620AN*
Volumen total (L)	352	406	355	414	414
Voltaje/Frecuencia	220~240V/50Hz	220~240V/50Hz	220~240V/50Hz	220~240V/50Hz	220~240V/50Hz
Corriente de entrada (A)	1.4	1.4	1.4	1.4	1.4
Fusible principal (A)	16	15	16	16	16
Refrigerante	R600a(53g)	R600a(50g)	R600a(50g)	R600a(53g)	R600a(50g)
Dimensiones (A/P/A en mm)	595*667*1850	595*667*2050	595*667*1850	595*667*2050	595*667*2050

Modelo	HDPW7620AAN*	HDPW5620BN*	HDPW7620AN*	HDPR3620CN*
Volumen total (L)	409	409	409	409
Voltaje/Frecuencia	220~240V/50Hz	220~240V/50Hz	220~240V/50Hz	220~240V/50Hz
Corriente de entrada (A)	1.4	1.4	1.4	1.4
Fusible principal (A)	16	16	16	16
Refrigerant	R600a(55g)	R600a(50g)	R600a(50g)	R600a(50g)
Dimensiones (A/P/A en mm)	595*667*2050	595*667*2050	595*667*2050	595*667*2050

Datos técnicos adicionales

Modelo	HTW7620DN*	HTW7620CN*	HDPR1618CN*	HTW5618DW*
Volumen total (L)	414	414	355	357
Voltaje/Frecuencia	220~240V/50Hz	220~240V/50Hz	220~240V/50Hz	220~240V/50Hz
Corriente de entrada (A)	1.4	1.4	1.4	1.4
Fusible principal (A)	16	15	16	16
Refrigerante	R600a(53g)	R600a(50g)	R600a(50g)	R600a(53g)
Dimensiones (A/P/A en mm)	595*667*2050	595*667*2050	595*667*1850	595*667*1850

Note: Adopting standards---EN 62552:2020

Modelo	HTW7620AN*	HDPR3618DNPKMA HDPR3618DNPDMA	HTW7620DNG*
Volumen total (L)	414	**330**	414
Voltaje/Frecuencia	220~240V/50Hz	**220~240V/50Hz**	220~240V/50Hz
Corrient de entrada (A)	1.4	**0.9**	1.4
Fusible principal (A)	16	**16**	16
Refrigerante	R600a(50g)	**R600a(53g)**	R600a(53g)
Dimension (A/P/A en mm)	595*667*2050	**595*667*1850**	595*670*2050
Note: **Adopting standards**	**EN 62552:2020**	**EN 62552:2013**	**EN 62552:2020**

Modelo	HTW3618CN*	HTW3620CN*	HTW3620EN*	HTR3618CN*
Volumen total (L)	360	414	414	360
Voltaje/Frecuencia	220~240V/50Hz	220~240V/50Hz	220~240V/50Hz	220~240V/50Hz
Corrientede entrada (A)	1.4	1.4	1.4	1.4
Fusible principal (A)	16	16	16	16
Refrigerante	R600a(50g)	R600a(50g)	R600a(53g)	R600a(53g)
Dimensiones (A/P/A en mm)	595*667*1850	595*667*2050	595*667*2050	595*667*1850

Modelo	HTR3618EN*	HTR3620CN*	HTR3620EN*	HTR3620DN*
Volumen total (L)	360	414	414	414
Voltaje/Frecuencia	220~240V/50Hz	220~240V/50Hz	220~240V/50Hz	220~240V/50Hz
Corriente de entrada (A)	1.4	1.4	1.4	1.4
Fusible principal (A)	16	16	16	16
Refrigerante	R600a(50g)	R600a(53g)	R600a(50g)	R600a(53g)
Dimensiones (A/P/A en mm)	595*667*1850	595*667*2050	595*667*2050	595*667*2050

Atención al cliente

CONTENTS

Recomendamos nuestro Servicio de atención al cliente Haier y el uso de repuestos originales.
Si tiene algún problema con su electrodoméstico, compruebe primero la sección SOLUCIÓN DE PROBLEMAS.

Si no encuentra una solución allí, póngase en contacto con

- su distribuidor local o
- nuestro Centro europeo de atención al cliente (ver números de teléfono listados abajo) o
- el área de servicio y asistencia en www.haier.com, donde puede activar la
- solicitud de servicio y encontrar las Preguntas frecuentes.

Para ponerse en contacto con nuestro Servicio, asegúrese de tener los siguientes datos disponibles.
Puede encontrar la información en la placa de datos.

Modelo _____

N.º de serie _____

Compruebe también la tarjeta de garantía suministrada con el producto en caso de garantía.

Centro europeo de atención al cliente		
País*	Número de teléfono	Costes
Haier Italy (IT)	199 100 912	
Haier Spain (ES)	902 509 123	
Haier Germany (DE)	0180 5 39 39 99	• 14 ct/min teléfono fijo • máx. 42 ct/min móvil
Haier Austria (AT)	0820 001 205	• 14,53 ct/min teléfono fijo • máx. 20 ct/min el resto
Haier United Kingdom (UK)	0333 003 8122	
Haier France (FR)	0980 406 409	

* Para otros países, consulte www.haier.com
Haier Europe Trading S.r.l
Sucursal Reino Unido
Westgate House, Westgate, Ealing
Londres, W5 1YY

*Duración de la garantía del electrodoméstico de refrigeración:
La garantía mínima es de: 2 años para los países de la UE, 3 años para Turquía, 1 año para el Reino Unido, 1 año para Rusia, 3 años para Suecia, 2 años para Serbia, 5 años para Noruega, 1 año para Marruecos, 6 meses para Argelia, Túnez sin garantía legal, al no requerirse.

*El período de piezas de repuesto para la reparación del aparato:
Los termostatos, los sensores de temperatura, las placas de circuito impresas y las fuentes de luz están disponibles durante un período mínimo de 7 años después de la comercialización de la última unidad del modelo.
Las asas, bisagras, bandejas y cestas lo están durante un período mínimo de 7 años, y las juntas durante un período mínimo de 10 años después de la comercialización de la última unidad del modelo.

*Para más información sobre el producto, consulte https://eprel.ec.europe.eu/ o escanee el código QR en la etiqueta energética suministrada con el electrodoméstico.

5 Informations sur la sécurité

Avant la première utilisation 6

Installation 6

Utilisation quotidienne 7

10 Utilisation prévue

11 Description du produit

22 Panneau de commande

23 Utilisation

Réglage de la température du réfrigérateur 24

Régler la température du congélateur 24

Réglage de la température de My Zone 24

Fonction Super Cool 25

Fonction Super Freeze 26

31 Matériel

35 Conseils d'économie d'énergie

36 Entretien et nettoyage

39 Dépannage

43 Installation

47 Données techniques

58 Service clientèle

Veuillez cliquer sur le contenu pour obtenir des informations détaillées.

Merci

CONTENTS

Merci d'avoir acheté un produit Haier.

Veuillez lire attentivement ces instructions avant d'utiliser cet appareil. Les instructions contiennent des informations importantes qui vous aideront à tirer le meilleur parti de l'appareil et à assurer l'installation, l'utilisation et l'entretien sûrs et appropriés de celui-ci.

Conservez ce manuel dans un endroit facilement accessible afin que vous puissiez toujours vous y référer pour une utilisation sûre et appropriée de l'appareil.

Si vous vendez l'appareil, si vous le donnez ou si vous le laissez lorsque vous déménagez, assurez-vous que vous transmettez également ce manuel pour que le nouveau propriétaire puisse se familiariser avec l'appareil et les consignes de sécurité.

Accessoires

Vérifiez les accessoires et la littérature conformément à cette liste :

Casier à œufs	Étiquette énergétique	Carte de garantie	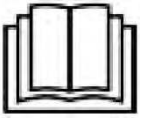 Manuel d'utilisation
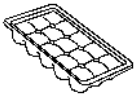 Bac à glaçons	Charnières de porte	Couvre charnière	Cache

AVERTISSEMENT – Informations importantes en matière de sécurité

INFORMATION : informations générales et conseils

Informations environnementales

Mise au rebut

Contribuez à protéger l'environnement et la santé humaine. Jetez l'emballage dans les bacs correspondants pour le recycler. Participez au recyclage des déchets d'appareils électriques et électroniques. Ne jetez pas les appareils marqués de ce symbole avec les déchets ménagers. Ramenez le produit à votre déchetterie locale ou contactez votre bureau municipal.

AVERTISSEMENT !

Risque de blessure ou de suffocation !

Les frigorigènes et les gaz doivent être éliminés par un professionnel. Assurez-vous que le tube du circuit réfrigérant n'est pas endommagé avant d'être correctement éliminé. Débranchez l'appareil du secteur. Coupez le câble d'alimentation et jetez-le. Retirez les clayettes et les tiroirs ainsi que le verrou et les joints de la porte, afin d'éviter que les enfants et les animaux domestiques ne se retrouvent enfermés dans l'appareil.

Avant d'allumer l'appareil pour la première fois,

lisez les conseils de sécurité suivants

AVERTISSEMENT !

Avant la première utilisation

- Assurez-vous qu'il n'a pas été endommagé pendant le transport.
- Retirez tous les emballages et gardez-les hors de portée des enfants.
- Attendez au moins deux heures avant d'installer l'appareil afin de vous assurer que le circuit réfrigérant fonctionne parfaitement.
- Manipulez toujours l'appareil à deux personnes au moins, car il est lourd.

Installation

- L'appareil doit être placé dans un endroit bien ventilé. Garantissez un espace d'au moins 10 cm au-dessus et autour de l'appareil.
- Ne placez jamais l'appareil dans un endroit humide ou un endroit où il pourrait être éclaboussé d'eau. Nettoyez et séchez les éclaboussures d'eau et les taches avec un chiffon doux et propre.
- N'installez pas l'appareil en plein soleil ou à proximité de sources de chaleur (par ex. cuisinières, chauffages).
- Installez et mettez à niveau l'appareil dans une zone adaptée à sa taille et à son utilisation.
- Maintenez les ouvertures de ventilation situées dans l'appareil ou dans la structure encastrée libres de toute obstruction.
- Assurez-vous que les informations électriques figurant sur la plaque signalétique sont conformes à l'alimentation électrique. Si ce n'est pas le cas, contactez un électricien.
- L'appareil est alimenté par une alimentation de 220-240 VCA/50 Hz.
  Les variations anormales de tension peuvent provoquer l'arrêt de l'appareil ou endommager le régulateur de température ou le compresseur, ou il peut y avoir un bruit anormal lors du fonctionnement. Dans ce cas, un régulateur automatique doit être monté.
- N'utilisez pas d'adaptateurs multiprises ni de rallonges.
- Ne placez pas de systèmes multiprises portatifs ou d'alimentations portatives à l'arrière de l'appareil.
- Assurez-vous que le câble d'alimentation n'est pas coincé par le réfrigérateur. Ne marchez pas sur le câble d'alimentation.

AVERTISSEMENT !

- Utilisez une prise de terre séparée pour l'alimentation électrique qui soit facile d'accès. L'appareil doit être mis à la terre.
  Uniquement pour le Royaume-Uni : le câble d'alimentation de l'appareil est équipé d'une fiche 3 pôles (de mise à la terre) qui s'adapte à une prise standard 3 pôles (de mise à la terre). Ne coupez jamais ou ne démontez jamais la troisième broche (mise à la terre). Une fois l'appareil installé, la fiche doit être accessible.
- N'endommagez pas le circuit réfrigérant.

Utilisation quotidienne

- Cet appareil peut être utilisé par des enfants à partir de 8 ans et par des personnes ayant des capacités physiques, sensorielles ou mentales réduites ou un manque d'expérience et de connaissances, s'ils sont sous surveillance ou si on leur a appris à utiliser l'appareil en toute sécurité et s'ils comprennent les risques courus.
- Les enfants âgés de 3 à 8 ans sont autorisés à remplir et vider les appareils de réfrigération, mais ne sont pas autorisés à les nettoyer ni à les installer.
- Gardez les enfants âgés de moins de 3 ans à l'écart de l'appareil à moins qu'ils ne soient constamment surveillés.
- Les enfants ne doivent pas jouer avec l'appareil.
- Si du gaz réfrigérant ou tout autre gaz inflammable fuit à proximité de l'appareil, fermez la vanne du gaz qui fuit, ouvrez les portes et les fenêtres et ne débranchez pas le câble d'alimentation du réfrigérateur ou de tout autre appareil.
- Notez que l'appareil est conçu pour fonctionner dans une plage de température ambiante spécifique comprise entre 10 °C et 43 °C. L'appareil peut ne pas fonctionner correctement s'il est laissé pendant une longue période à une température inférieure ou supérieure à la plage indiquée.
- Ne placez pas d'objets instables (objets lourds, récipients remplis d'eau) sur le dessus du réfrigérateur, pour éviter les blessures corporelles causées par une chute ou une électrocution causée par le contact avec de l'eau.
- Ne tirez pas sur les balconnets. La porte peut être tirée en biais, le porte-bouteilles peut être retiré ou l'appareil risque de basculer.
- Ouvrez et fermez les portes uniquement avec les poignées. L'écart entre les portes et entre les portes et le compartiment est très étroit. Ne mettez pas vos mains dans ces zones pour éviter de vous pincer les doigts. Ouvrez ou fermez les portes du réfrigérateur uniquement lorsqu'il n'y a pas d'enfants dans le rayon de mouvement de la porte.

AVERTISSEMENT !

- Ne conservez pas et n'utilisez pas de matières corrosives, explosives ou inflammables dans l'appareil ou à proximité.
- Ne conservez pas de médicaments, de bactéries ou d'agents chimiques dans l'appareil. Cet appareil est un appareil électroménager. Il n'est pas recommandé pour stocker des produits qui nécessitent des températures strictes.
- Ne conservez jamais des liquides dans des bouteilles ou des canettes (en dehors des spiritueux avec un degré d'alcool très élevé), en particulier les boissons gazeuses, dans le congélateur car ceux-ci pourraient exploser durant la congélation.
- Vérifiez l'état des aliments si l'intérieur du congélateur s'est réchauffé.
- Ne réglez pas une température inutilement basse dans le compartiment du réfrigérateur. Des températures inférieures peuvent se produire à des réglages élevés. Attention : les bouteilles peuvent éclater
- Ne touchez pas les produits surgelés avec les mains mouillées (portez des gants). Ne mangez surtout pas les glaces à l'eau juste après les avoir sorties du compartiment congélateur. Vous risquez de vous blesser ou de vous brûler à cause du froid. Premiers secours : mettez immédiatement sous l'eau froide. Ne retirez pas !
- Ne touchez pas la surface intérieure du compartiment congélateur lorsqu'il est en fonctionnement, en particulier avec les mains mouillées, car vos mains peuvent geler sur la surface.
- Débranchez l'appareil en cas de coupure de courant ou avant de le nettoyer. Attendez au moins 7 minutes avant de redémarrer l'appareil, car des démarrages trop fréquents risqueraient d'endommager le compresseur.
- N'utilisez pas des appareils électriques à l'intérieur des compartiments de conservation des aliments de l'appareil, sauf s'ils correspondent aux modèles recommandés par le fabricant. Entretien/nettoyage
- Veillez à superviser les enfants s'ils effectuent le nettoyage et l'entretien.
- Débranchez l'appareil du secteur avant d'effectuer tout entretien courant. Attendez au moins 5 minutes avant de redémarrer l'appareil, car des démarrages trop fréquents risqueraient d'endommager le compresseur.

AVERTISSEMENT !

- Tenez la fiche, pas le câble, lorsque vous débranchez l'appareil.
- Ne nettoyez pas l'appareil à l'aide de brosses dures, de brosses métalliques, de détergents en poudre, d'essence, d'acétate d'amyle, d'acétone et de solutions organiques similaires, d'acides ou de solutions alcalines. Nettoyez-le avec un détergent spécial pour réfrigérateur afin d'éviter de l'endommager.
- Ne raclez pas le givre et la glace avec des objets tranchants. N'utilisez pas de pulvérisateurs ni de réchauffeurs électriques comme des nettoyeurs à vapeur, des sèche-cheveux ou d'autres sources de chaleur pour éviter d'endommager les pièces en plastique.
- N'utilisez pas de dispositifs mécaniques ou d'autres moyens pour accélérer le processus de dégivrage, hormis ceux recommandés par le fabricant.
- Si le cordon d'alimentation est endommagé, faites-le remplacer par le fabricant, le service clientèle ou un électricien qualifié pour éviter tout risque d'accident.
- N'essayez pas de réparer, démonter ou modifier l'appareil vous-même.
  En cas de réparation, veuillez contacter notre service clientèle.
- Éliminez la poussière à l'arrière de l'appareil au moins une fois par an pour éviter tout risque d'incendie, ainsi que l'augmentation de la consommation d'énergie.
- Ne pulvérisez pas et ne rincez pas l'appareil pendant le nettoyage.
- N'utilisez pas de jet d'eau ou de vapeur pour nettoyer l'appareil.
- Ne nettoyez pas les clayettes froides en verre à l'eau chaude.
  Un changement soudain de température peut casser le verre.

Informations sur les gaz réfrigérants

AVERTISSEMENT !

L'appareil contient de l'ISOBUTANE, un réfrigérant inflammable (R600a). Assurez-vous que le circuit du réfrigérant n'est pas endommagé pendant le transport ou l'installation. Les fuites de frigorigène peuvent provoquer des blessures oculaires ou s'enflammer. Si un dommage s'est produit, gardez les sources de feu ouvert à l'écart, aérez complètement la pièce, ne branchez pas ou ne débranchez pas les cordons d'alimentation de l'appareil ou de tout autre appareil. Informez le service clientèle.

En cas de contact du réfrigérant avec les yeux, rincez-les immédiatement à l'eau courante et appelez immédiatement un oculiste.

Utilisation prévue

Cet appareil est destiné à réfrigérer et à congeler les aliments. Il a été conçu exclusivement pour une utilisation dans les habitations et des applications similaires telles que les espaces de cuisine dans les magasins, bureaux et autres environnements de travail ; les habitations rurales et par les clients dans les hôtels, motels et autres environnements de type résidentiel, ainsi que dans les chambres d'hôtes ou B&B et activités de restauration. Il n'est pas destiné à un usage commercial ou industriel.

Les changements ou modifications apportés à l'appareil ne sont pas autorisés. Une utilisation non prévue peut entraîner des risques et la perte de garantie.

Normes et directives CE

Ce produit satisfait aux exigences de toutes les directives CE applicables avec les normes harmonisées correspondantes, qui prévoient le marquage CE.

INFORMATION

En raison des changements techniques et de différents modèles, certaines des illustrations de ce manuel peuvent différer de votre modèle.
(HTW5620DN*, HTW5620CN*, HTW5620EN*)

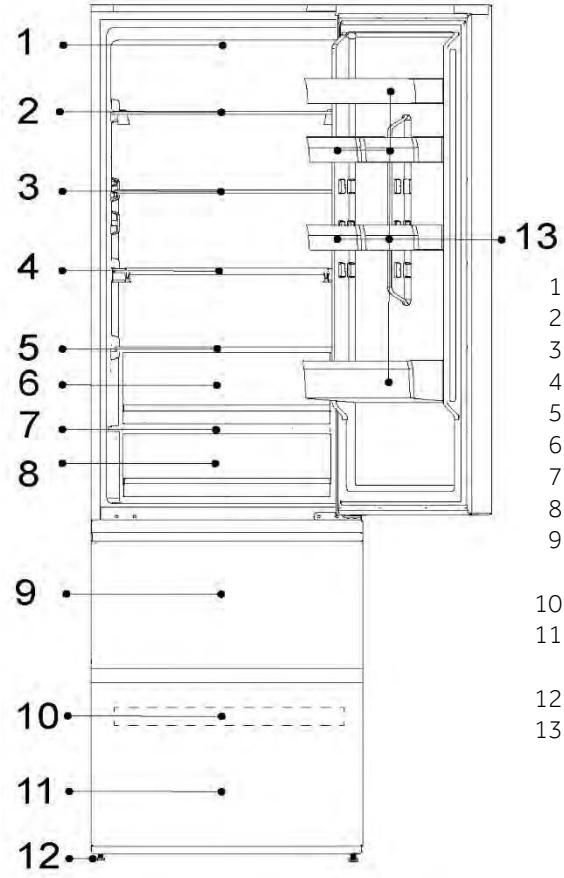

1-Lampe à LED du réfrigérateur
2-Porte-bouteilles
3-Clayette en verre
4-Étagère pliable
5-Cache-tiroir Humidity Zone
6-Tiroir Humidity Zone
7-Cache-tiroir My Zone
8-Tiroir My Zone
9-Tiroir de rangement supérieur du congélateur
10-Plateau du congélateur
11-Tiroir de rangement inférieur du congélateur
12-Pieds réglables
13-Balconnet de porte

INFORMATION

En raison des changements techniques et de différents modèles, certaines des illustrations de ce manuel peuvent différer de votre modèle.
(HTW7620AN*, HTW7620CN*, HTW7620DN*)

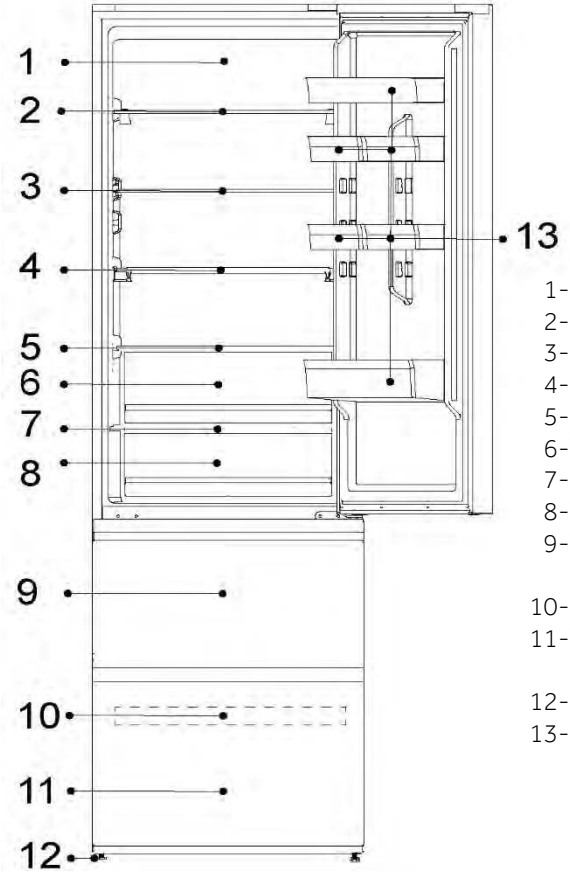

1-Système LED lumière du jour
2-Porte-bouteilles
3-Clayette en verre
4-Étagère pliable
5-Cache-tiroir Humidity Zone
6-Tiroir Humidity Zone
7-Cache-tiroir My Zone
8-Tiroir My Zone
9-Tiroir de rangement supérieur du congélateur
10-Plateau du congélateur
11-Tiroir de rangement inférieur du congélateur
12-Pieds réglables
13-Balconnet de porte

INFORMATION

En raison des changements techniques et de différents modèles, certaines des illustrations de ce manuel peuvent différer de votre modèle.
(HTW5618DW*)

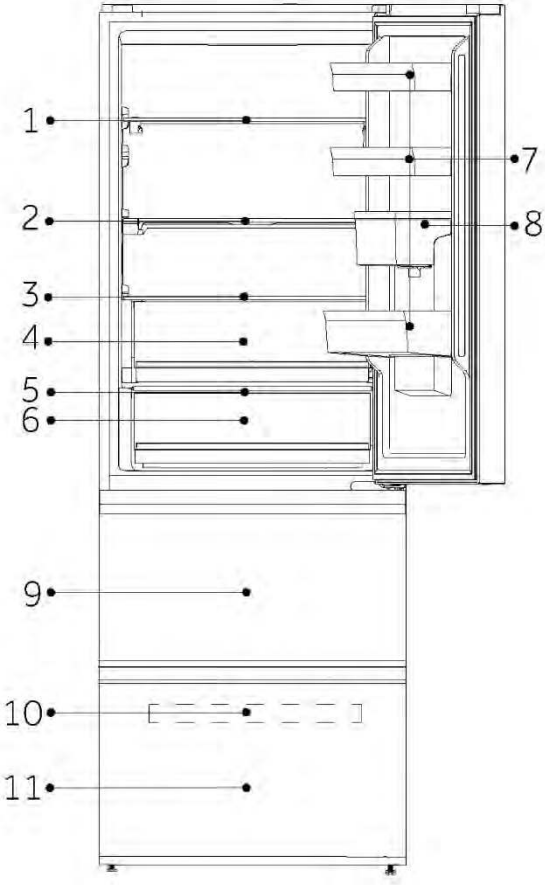

A: Compartiment réfrigérateur
1-Porte-bouteilles
2-Étagère pliable
3-Cache-tiroir Humidity Zone
4-Tiroir Humidity Zone
5-Cache-tiroir My Zone
6-Tiroir My Zone
7-Balconnet de porte
8-Réservoir d'eau

B: Compartiment congélateur
9-Tiroir de rangement supérieur du congélateur
10-Plateau du congélateur
11-Tiroir de rangement inférieur du congélateur

INFORMATION

En raison des changements techniques et de différents modèles, certaines des illustrations de ce manuel peuvent différer de votre modèle.
(HTW7620DNG**)

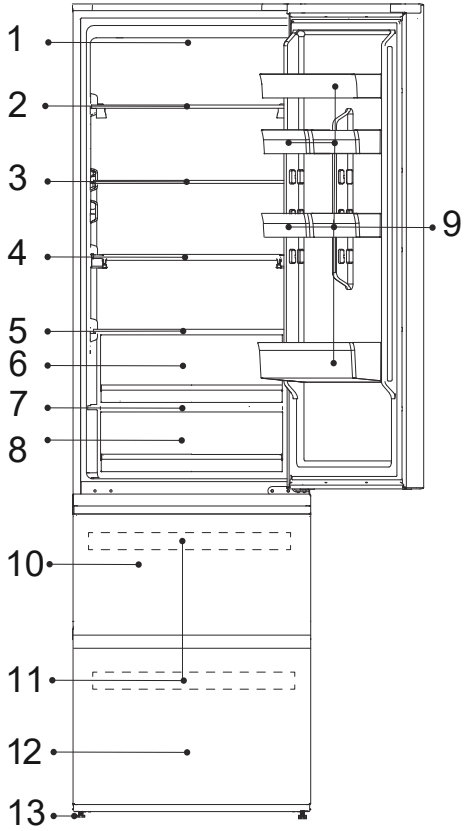

1-Porte-bouteilles
2-Étagère pliable
3-Cache-tiroir Humidity Zone
4-Tiroir Humidity Zone
5-Cache-tiroir My Zone
6-Tiroir My Zone
7-Balconnet de porte

8-Réservoir d'eau
9-Balconnet de porte
10- Tiroir de rangement supérieur du congélateur
11- Bac de congélation
12- Tiroir de rangement inférieur du congélateur
13- Pieds réglables

INFORMATION

En raison des changements techniques et de différents modèles, certaines des illustrations de ce manuel peuvent différer de votre modèle.
(HTW5618DN*, HTW5618CN*, HTW5618EN*)

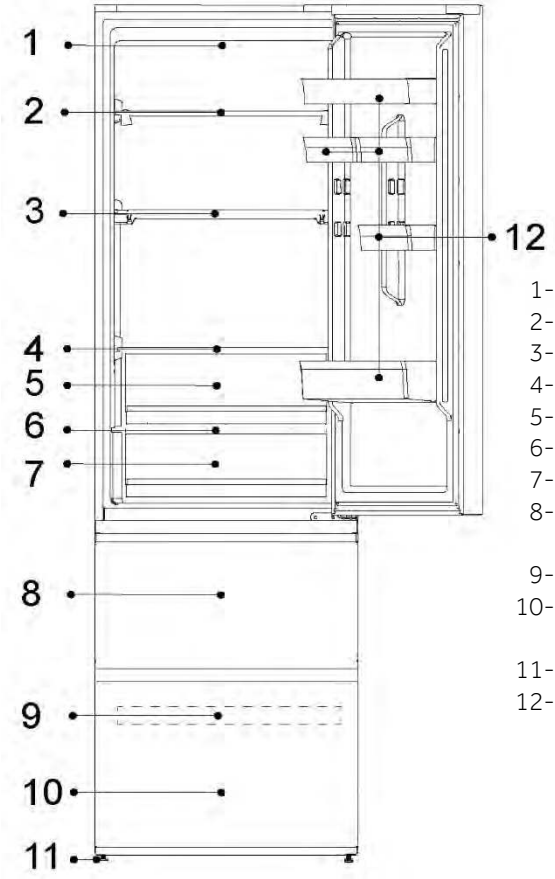

1-Lampe à LED du réfrigérateur
2-Porte-bouteilles
3-Étagère pliable
4-Cache-tiroir Humidity Zone
5-Tiroir Humidity Zone
6-Cache-tiroir My Zone
7-Tiroir My Zone
8-Tiroir de rangement supérieur du congélateur
9-Plateau du congélateur
10-Tiroir de rangement inférieur du congélateur
11-Pieds réglables
12-Balconnet de porte

Description du produit

CONTENTS

INFORMATION

En raison des changements techniques et de différents modèles, certaines des illustrations de ce manuel peuvent différer de votre modèle.
(HTR3620CN*, HTR3620EN*,HTR3620DN*)

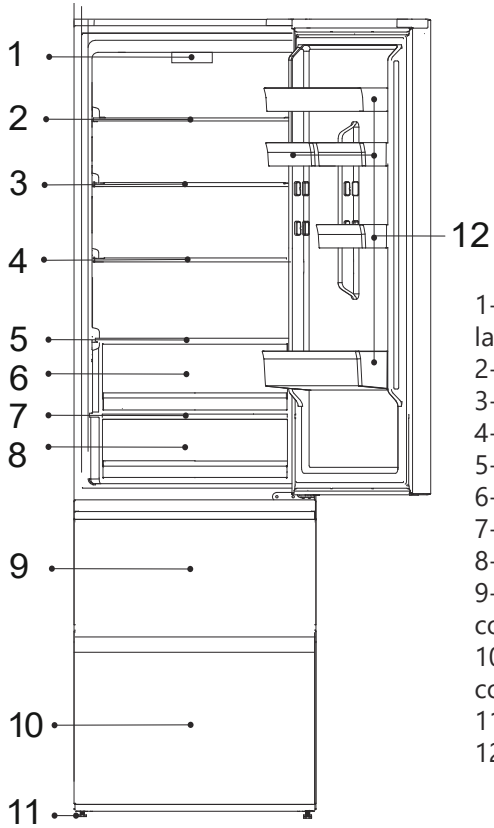

1- Panneau de commande et lampe LED du réfrigérateur
2- Clayette en verre
3- Clayette en verre
4- Clayette en verre
5- Clayette en verre
6- Tiroir Freshbox
7- Cache-tiroir
8- Tiroir Fresh zone 0 °C
9- Tiroir supérieur du congélateur
10- Tiroir inférieur du congélateur
11- Pieds réglables
12- Balconnet de porte

INFORMATION

En raison des changements techniques et de différents modèles, certaines des illustrations de ce manuel peuvent différer de votre modèle.
(HTW3620DN*)

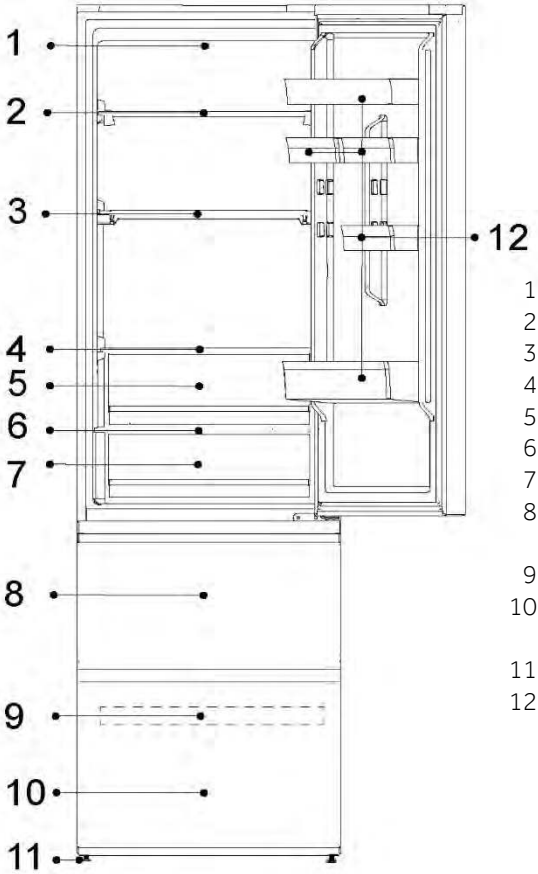

1-Lampe à LED du réfrigérateur
2-Clayette en verre
3-Clayette en verre
4-Clayette en verre
5-Clayette en verre
6-Cache-tiroir My Zone
7-Tiroir My Zone
8-Tiroir de rangement supérieur du congélateur
9-Plateau du congélateur
10-Tiroir de rangement inférieur du congélateur
11-Pieds réglables
12-Balconnet de porte

INFORMATION

En raison des changements techniques et de différents modèles, certaines des illustrations de ce manuel peuvent différer de votre modèle.
(HTW3618DN*, HTW3618CN*,HTW3618EN*)

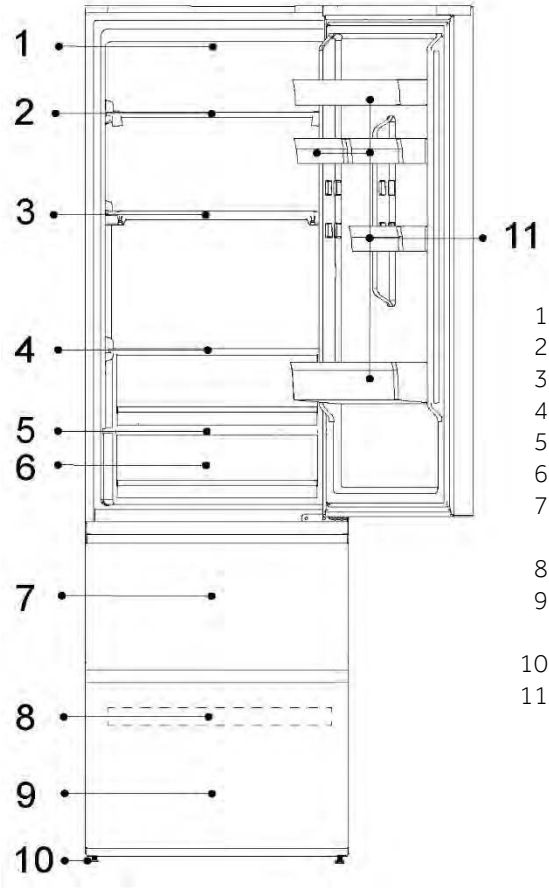

1-Lampe à LED du réfrigérateur
2-Clayette en verre
3-Clayette en verre
4-Clayette en verre
5-Cache-tiroir My Zone
6-Tiroir My Zone
7-Tiroir de rangement supérieur du congélateur
8-Plateau du congélateur
9-Tiroir de rangement inférieur du congélateur
10-Pieds réglables
11-Balconnet de porte

INFORMATION

En raison des changements techniques et de différents modèles, certaines des illustrations de ce manuel peuvent différer de votre modèle.
HTR3618)

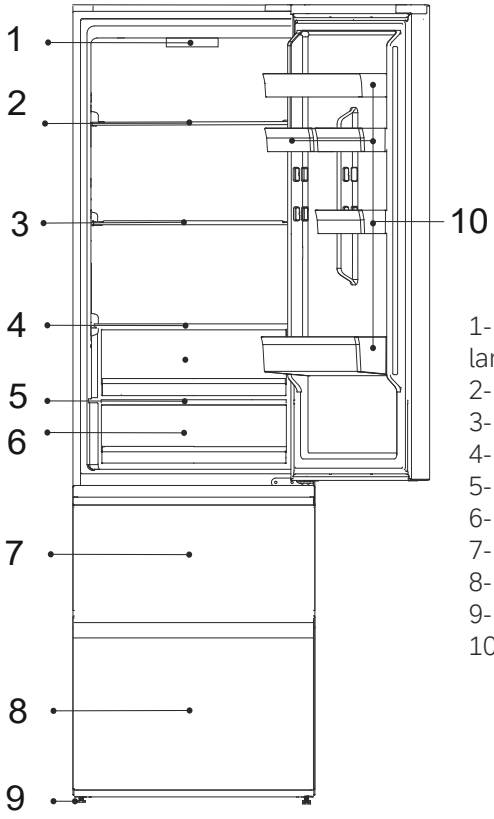

1- Panneau de commande et lampe LED du réfrigérateur
2- Clayette en verre
3- Clayette en verre
4- Clayette en verre
5- Cache-tiroir
6- Tiroir fraîcheur 0 °C
7- Tiroir supérieur du congélateur
8- Tiroir inférieur du congélateur
9- Pieds réglables
10- Balconnet de porte

INFORMATION

En raison des changements techniques et de différents modèles, certaines des illustrations de ce manuel peuvent différer de votre modèle.
(HDPW5620DN*, HDPW5620CN*, HDPW5620AN*, HDPW5620BN*)

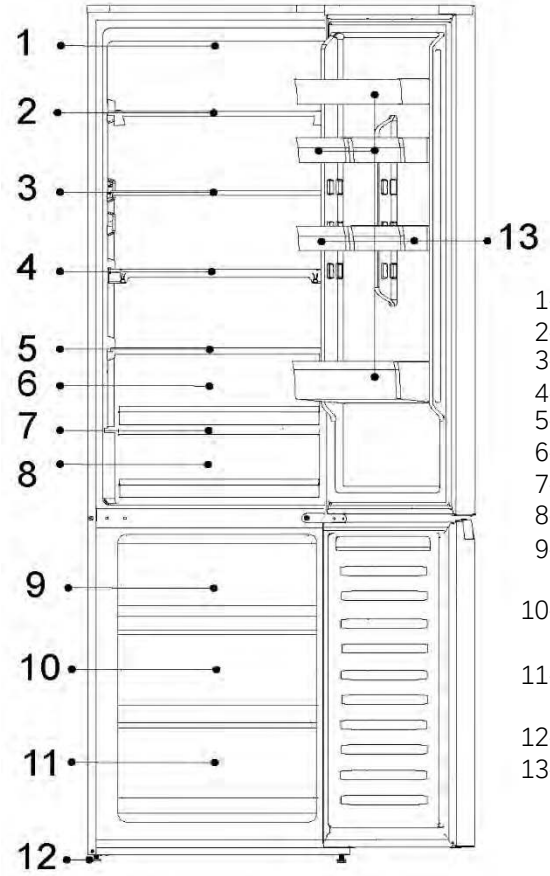

1-Lampe à LED du réfrigérateur
2-Clayette en verre
3-Clayette en verre
4-Clayette en verre
5-Cache-tiroir Humidity Zone
6-Tiroir Humidity Zone
7-Cache-tiroir My Zone
8-Tiroir My Zone
9-Tiroir de rangement supérieur du congélateur
10-Tiroir de rangement central du congélateur
11-Tiroir de rangement inférieur du congélateur
12-Pieds réglables
13-Balconnet de porte

INFORMATION

En raison des changements techniques et de différents modèles, certaines des illustrations de ce manuel peuvent différer de votre modèle.
(HDPW7620AN*, HDPW7620AAN*)

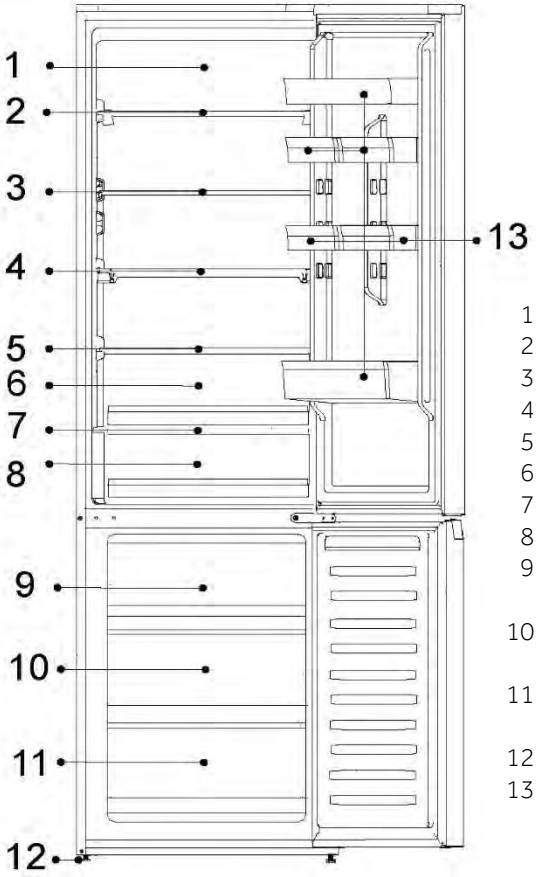

1-Système LED lumière du jour
2-Porte-bouteilles
3-Clayette en verre
4-Étagère pliable
5-Cache-tiroir Humidity Zone
6-Tiroir Humidity Zone
7-Cache-tiroir My Zone
8-Tiroir My Zone
9-Tiroir de rangement supérieur du congélateur
10-Tiroir de rangement central du congélateur
11-Tiroir de rangement inférieur du congélateur
12-Pieds réglables
13-Balconnet de porte

INFORMATION

En raison des changements techniques et de différents modèles, certaines des illustrations de ce manuel peuvent différer de votre modèle.
(HDPW5618DN*, HDPW5618CN*)

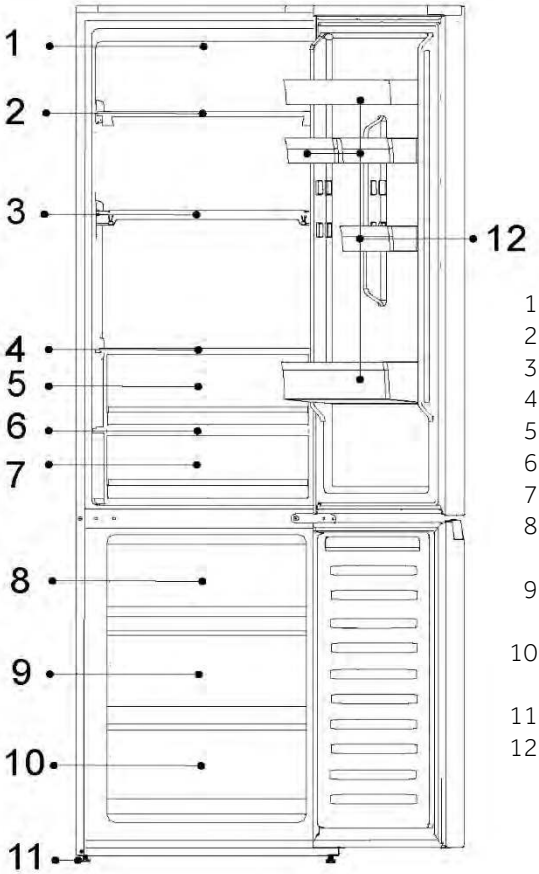

1-Lampe à LED du réfrigérateur
2-Porte-bouteilles
3-Étagère pliable
4-Cache-tiroir Humidity Zone
5-Tiroir Humidity Zone
6-Cache-tiroir My Zone
7-Tiroir My Zone
8-Tiroir de rangement supérieur du congélateur
9-Tiroir de rangement central du congélateur
10-Tiroir de rangement inférieur du congélateur
11-Pieds réglables
12-Balconnet de porte

INFORMATION

En raison des changements techniques et de différents modèles, certaines des illustrations de ce manuel peuvent différer de votre modèle.
(HDPW3620DN*, HDPW3620CN*,EHD3PWDNPD206)

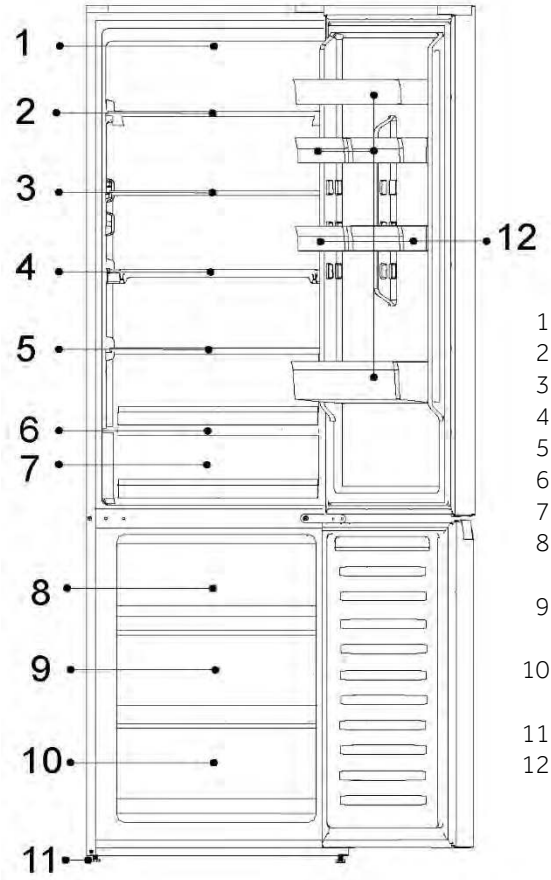

1-Lampe à LED du réfrigérateur
2-Clayette en verre
3-Clayette en verre
4-Clayette en verre
5-Clayette en verre
6-Cache-tiroir My Zone
7-Tiroir My Zone
8-Tiroir de rangement supérieur du congélateur
9-Tiroir de rangement central du congélateur
10-Tiroir de rangement inférieur du congélateur
11-Pieds réglables
12-Balconnet de porte

INFORMATION

En raison des changements techniques et de différents modèles, certaines des illustrations de ce manuel peuvent différer de votre modèle.
(HDPW3618DN*,EHD3PWDNP*186)

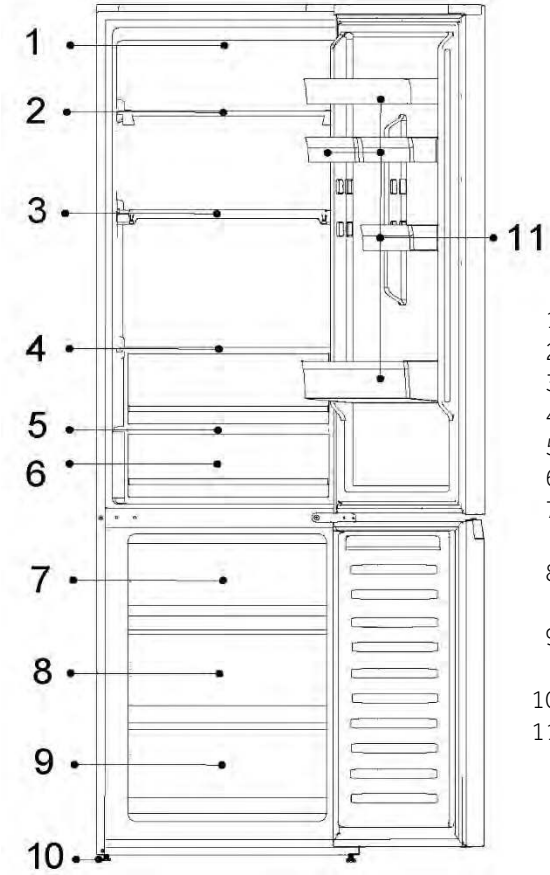

1-Lampe à LED du réfrigérateur
2-Clayette en verre
3-Clayette en verre
4-Clayette en verre
5-Cache-tiroir My Zone
6-Tiroir My Zone
7-Tiroir de rangement supérieur du congélateur
8-Tiroir de rangement central du congélateur
9-Tiroir de rangement inférieur du congélateur
10-Pieds réglables
11-Balconnet de porte

INFORMATION

En raison des changements techniques et de différents modèles, certaines des illustrations de ce manuel peuvent différer de votre modèle.
(HDPR1618AN*,HDPR1618CN*)

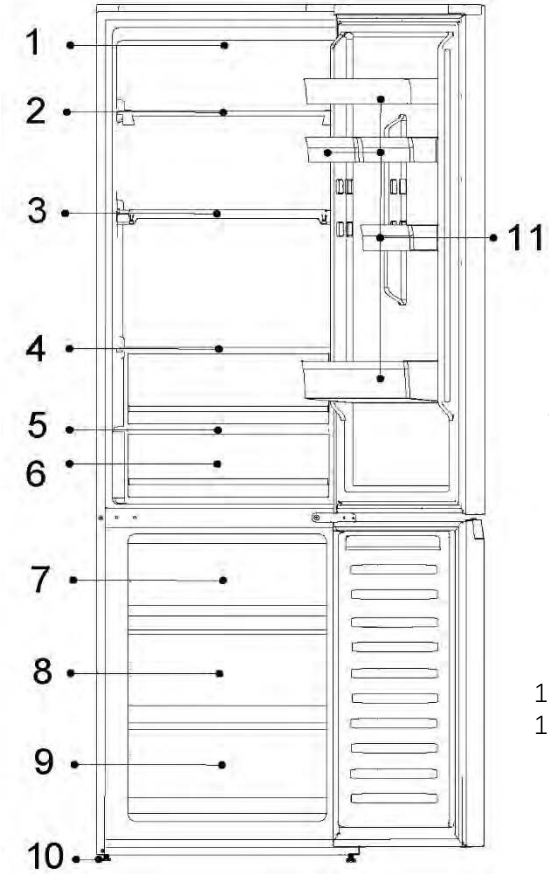

1-Panneau de contrôle
2-Clayette en verre
3-Clayette en verre
4-Clayette en verre
5-Couvercle de tiroir FRESH 0°C
6-Tiroir FRESH 0°C
7-Tiroir de rangement supérieur du congélateur
8-Tiroir de rangement central du congélateur
9-Tiroir de rangement inférieur du congélateur
10-Pieds réglables
11-Balconnet de porte

INFORMATION

En raison des changements techniques et de différents modèles, certaines des illustrations de ce manuel peuvent différer de votre modèle.
(HDPR1620AN*)

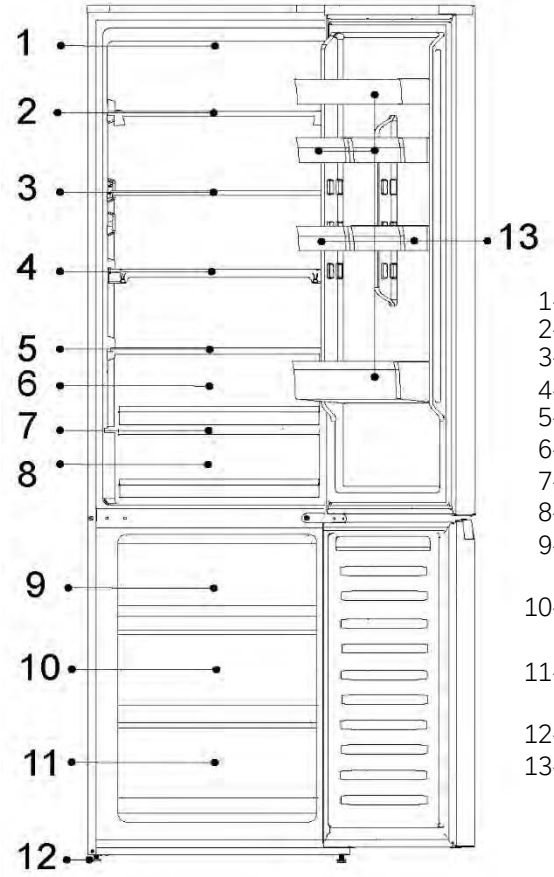

1-Panneau de contrôle
2-Clayette en verre
3-Clayette en verre
4-Clayette en verre
5-Cache-tiroir Humidity Zone
6-Tiroir Humidity Zone
7-Cache-tiroir My Zone
8-Tiroir My Zone
9-Tiroir de rangement supérieur du congélateur
10-Tiroir de rangement central du congélateur
11-Tiroir de rangement inférieur du congélateur
12-Pieds réglables
13-Balconnet de porte

INFORMATION

En raison des changements techniques et de différents modèles, certaines des illustrations de ce manuel peuvent différer de votre modèle.

(HDPR3620*)

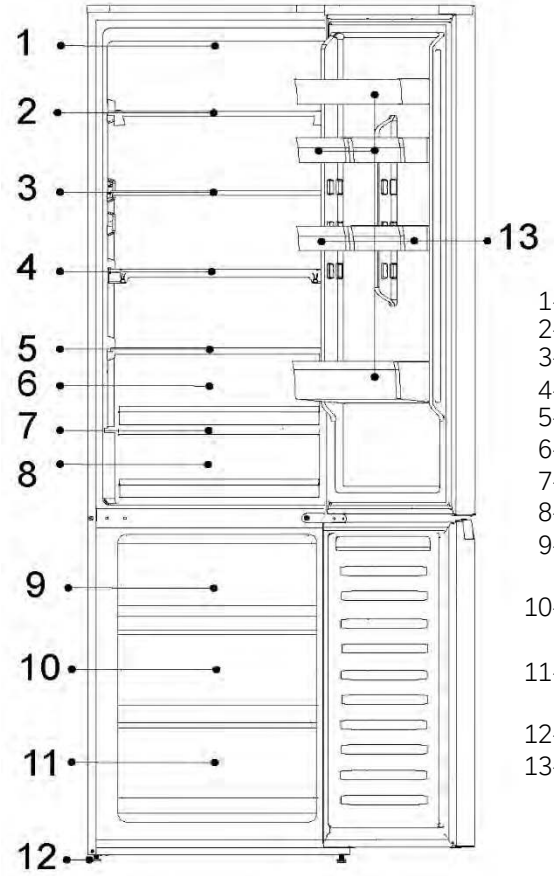

1-Panneau de contrôle
2-Clayette en verre
3-Clayette en verre
4-Clayette en verre
5-Cache-tiroir Humidity Zone
6-Tiroir Humidity Zone
7-Cache-tiroir My Zone
8-Tiroir My Zone
9-Tiroir de rangement supérieur du congélateur
10-Tiroir de rangement central du congélateur
11-Tiroir de rangement inférieur du congélateur
12-Pieds réglables
13-Balconnet de porte

Panneau de commande

CONTENTS

Panneau de commande:(Modèles courants, sauf HDPR1618ANPK, HDPR1620ANPK, HDPR1618CNPK)

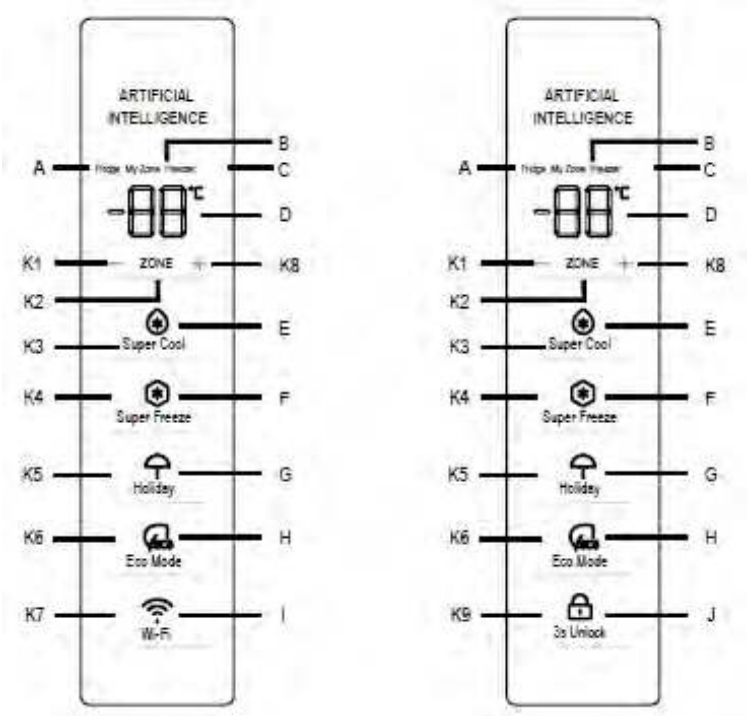

Indicateurs :

A Compartiment réfrigérateur
B Compartiment fraîcheur (My Zone)
C Compartiment congélateur
D Affichage de la température
E Fonction Super Cool
F Fonction Super Freeze
G Fonction Holiday
H Fonction Eco Mode
I Fonction Wi-Fi
J Fonction de déverrouillage

Touches :

K1 Diminuer la température
K2 Sélection de Fridge, My Zone et Freezer
K3 Marche/arrêt de la fonction Super Cool
K4 Marche/arrêt de la fonction Super Freeze
K5 Marche/arrêt de la fonction Holiday
K6 Marche/arrêt de la fonction Eco Mode
K7 Marche/arrêt de la fonction Wi-Fi
K8 Augmenter la température
K9 3s Déverrouillage activé/désactivé

Avant la première utilisation

Retirez tous les emballages, gardez-les hors de la portée des enfants, puis jetez-les d'une manière respectueuse de l'environnement. Nettoyez l'intérieur et l'extérieur de l'appareil ainsi que les accessoires avec de l'eau et un détergent doux, puis séchez-le bien avec un chiffon doux. Une fois l'appareil de niveau et nettoyé, attendez au moins 2 heures avant de le brancher à l'alimentation électrique. Voir la section INSTALLATION. Pré-réfrigérez les compartiments à des réglages élevés avant de les remplir d'aliments. La fonction Super Freeze permet de refroidir rapidement le compartiment congélateur.

CONTENTS

Panneau de commande:Spécial pour HTW7620DNGB

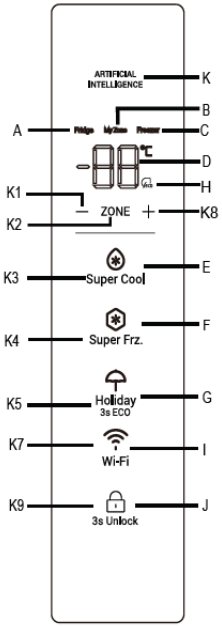

Indicateurs :

A Compartiment réfrigérateur
B Compartiment fraîcheur (My Zone)
C Compartiment congélateur
D Affichage de la température
E Fonction Super Cool
F Fonction Super Freeze
G Fonction Holiday
H Fonction Eco Mode
I Fonction Wi-Fi
J Fonction de déverrouillage
K AI logo

Touches :

K1 Diminuer la température
K2 Sélection de Fridge, My Zone et Freezer
K3 Marche/arrêt de la fonction Super Cool
K4 Marche/arrêt de la fonction Super Freeze
K5 Marche/arrêt de la fonction Holiday
K7 Marche/arrêt de la fonction Wi-Fi
K8 Augmenter la température
K9 Déverrouillage activé/désactivé

Avant la première utilisation

Retirez tous les emballages, gardez-les hors de la portée des enfants, puis jetez-les d'une manière respectueuse de l'environnement. Nettoyez l'intérieur et l'extérieur de l'appareil ainsi que les accessoires avec de l'eau et un détergent doux, puis séchez-le bien avec un chiffon doux. Une fois l'appareil de niveau et nettoyé, attendez au moins 2 heures avant de le brancher à l'alimentation électrique. Voir la section INSTALLATION. Pré-réfrigérez les compartiments à des réglages élevés avant de les remplir d'aliments. La fonction Super Freeze permet de refroidir rapidement le compartiment congélateur.

Panneau de commande (spécial pour HDPR1618*, HDPR1620*,HDPR3618*,HDPR3620*) HTR3618*,HTR3620*.

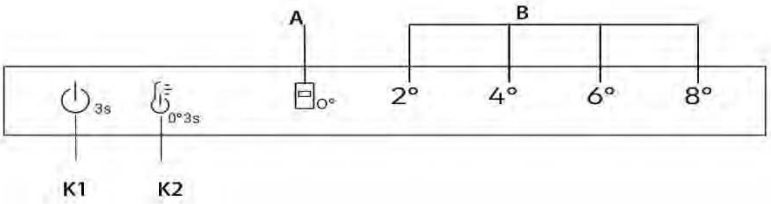

Boutons

K1 Bouton Marche/Arrêt, utilisée pour allumer/éteindre l'appareil.

K2 Sélection de la température/Réglage fin

Touche MARCHE/ARRÊT, utilisée pour activer/désactiver la fonction Fresh 0°C.

Indicateurs

A Fresh 0°C

B Affichage de la température du réfrigérateur

Avant la première utilisation

- ► Retirez tous les emballages, gardez-les hors de la portée des enfants, puis jetez-les d'une manière respectueuse de l'environnement.
- ► Nettoyez l'intérieur et l'extérieur de l'appareil ainsi que les accessoires avec de l'eau et un détergent doux, puis séchez-le bien avec un chiffon doux.
- ► Une fois l'appareil de niveau et nettoyé, attendez au moins 2 heures avant de le brancher à l'alimentation électrique. Voir la section INSTALLATION.
- ► Pré-réfrigérez les compartiments à des réglages élevés avant de les remplir d'aliments.

Boutons mécaniques

Les boutons du panneau de commande sont des boutons mécaniques.

Allumer / éteindre l'appareil

L'appareil fonctionne dès qu'il est branché sur l'alimentation électrique.
Lorsque le réfrigérateur est mis sous tension pour la première fois, l'indicateur « 4° » de « B » (affichage de la température du réfrigérateur) et l'indicateur « 0° » du tiroir de conservation à 0 °C s'allument.
La température du réfrigérateur et la température du congélateur sont automatiquement réglées à 4 °C et -20 °C respectivement. Le tiroir de conservation à 0 °C se met en marche.

INFORMATION

L'appareil est préréglé à la température recommandée de 4 °C. Il s'agit des réglages recommandés. Si vous le souhaitez, vous pouvez modifier ces températures manuellement.

Alarme d'ouverture de porte

Lorsque la porte du réfrigérateur reste ouverte pendant plus de 3 minutes, l'alarme d'ouverture de porte retentit.

L'alarme peut être interrompue en fermant la porte. Si la porte reste ouverte pendant plus de 7 minutes, la lumière à l'intérieur du réfrigérateur et l'éclairage du panneau de commande s'éteignent automatiquement.

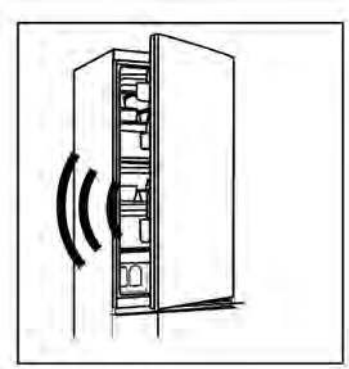

Marche/Arrêt

Lorsque l'appareil est sous tension, appuyez sur le bouton K1 pendant 3 secondes, l'appareil passe en mode veille, le compresseur s'arrête de fonctionner et le voyant s'éteint. Lorsque l'appareil est en mode veille, appuyez sur le bouton K1 pendant 3 secondes, l'appareil est sous tension, le compresseur fonctionne et le voyant s'allume.

Réglage de la température

Les températures intérieures sont influencées par les facteurs suivants :

Température ambiante

Fréquence d'ouverture de la porte

Quantité d'aliments stockés

Installation de l'appareil

Réglage de la température du compartiment réfrigérateur/congélateur

1. Appuyez sur la touche « K2 » (Sélection de la température du réfrigérateur) pour sélectionner la température du réfrigérateur ;
2. L'indicateur « B » (affichage de la température du réfrigérateur) s'allume alternativement comme suit ;

2° → 4° → 6° → 8°

3. Après environ 3 secondes, le réglage est confirmé.
4. Lorsque vous sélectionnez la température du réfrigérateur sur le panneau de commande, la température correspondante pour le congélateur est de 2° (-22 °C) → 4° (-20 °C) → 6° (-18 °C) → 8° (-16 °C).

Réglage fin

Le mode de sélection du réglage fin offre sept possibilités de réglage des températures, telles que 2°, 3°(2° 4°), 4°, 5°(4° 6°), 6°, 7°(6° 8°), 8°.

Comment utiliser la fonction de réglage fin :

1. Appuyez sur la touche K2 pendant 8 secondes pour passer en mode réglage fin. Lorsque l'appareil passe dans ce mode, un signal sonore est émis et la LED du niveau de refroidissement actuellement sélectionné s'allume ;
2. En appuyant sur la touche K2, le réglage fin augmente et à chaque pression, l'indicateur « B » (affichage de la température du réfrigérateur) s'allume alternativement comme ci-dessous ;

2° → 3°(2° 4°) → 4 °C → 5°(4° 6°) → 6° → 7°(6° 8°) → 8°

3. Si aucune touche n'est enfoncée pendant 3 secondes, le système quitte automatiquement le mode réglage fin. Le réglage fin est enregistré et la LED de la température sélectionnée pour le réfrigérateur est fixe.
4. Si le réglage fin est activé à nouveau, le réglage commence à partir du niveau précédemment mémorisé.

Tiroir **« Fresh 0°C »**

Pour entrer dans le mode **« Fresh 0°C »**, avec la porte du réfrigérateur ouverte, appuyez sur la touche K2 pendant 3 secondes. Un signal sonore se déclenche, l'indicateur « 0° » s'allume, la température de Fresh 0°C sera proche de 0 °C.

Pour quitter le mode **« Fresh 0°C »**, avec la porte du réfrigérateur ouverte, appuyez sur la touche K2 pendant 3 secondes et un signal sonore se déclenche, l'indicateur « 0° » s'éteint ; la température du tiroir « 0° » change avec la température du réfrigérateur.

INFORMATION

1. Lorsque l'appareil entre en mode de Réglage fin, l'indicateur « B » (affichage de la température du réfrigérateur), 2° et 4° s'allument simultanément, la température du réfrigérateur fonctionne à 3° ; 4° et 6° s'allument simultanément, la température du réfrigérateur fonctionne à 5° ; 6° et 8° s'allument simultanément, la température du réfrigérateur fonctionne à 7° ;
2. Lorsque la température ambiante est inférieure à 8 °C, et que la réfrigération est en mode 2°, que le mode **« 0° »** soit ouvert ou fermé, la température de Fresh 0°C est proche de 0 °C.

Touches tactiles

Les touches du panneau de commande sont des touches tactiles qui réagissent dès que le doigt les touche légèrement.

Allumer / éteindre l'appareil

L'appareil fonctionne dès qu'il est branché sur l'alimentation électrique.
Lorsque l'appareil est sous tension pour la première fois, les indicateurs de température « D » indiquent les valeurs de préréglage (reportez-vous à l'information ci-dessous).

INFORMATION

L'appareil est préréglé à la température recommandée de 5 °C (réfrigérateur) et de -18 °C (congélateur). La température de My Zone est préréglée à environ 2 °C. Ce sont les paramètres recommandés. Si vous le souhaitez, vous pouvez modifier ces températures manuellement.

Alarme d'ouverture de porte

Lorsque la porte du réfrigérateur reste ouverte pendant plus de 3 minutes, l'alarme d'ouverture de porte retentit.
L'alarme peut être interrompue en fermant la porte. Si la porte reste ouverte pendant plus de 7 minutes, la lumière à l'intérieur du réfrigérateur et l'éclairage du panneau de commande s'éteignent automatiquement.

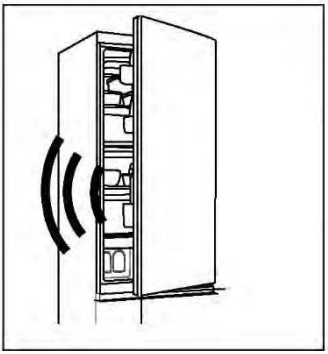

Régler la température

Les températures intérieures sont influencées par les facteurs suivants :

- ► Température ambiante
- ► Fréquence d'ouverture de la porte
- ► Quantité d'aliments stockés
- ► Installation de l'appareil

Réglage de la température du réfrigérateur

1. Appuyez sur la touche « K2 » (sélection de Fridge/ (My Zone)/ Freezer) pour sélectionner le compartiment du réfrigérateur. Les icônes « A » (compartiment réfrigérateur) et « D » (affichage de la température) s'allument.

2. Appuyez sur la touche « K1/K8 » pour régler la température du réfrigérateur.

La température augmente par séquences de 1 °C, allant d'un minimum de 2 °C à un maximum de 8 °C. La température optimale dans le réfrigérateur est de 5 °C. Des températures plus froides entraînent une consommation d'énergie inutile.

3. Après environ 5 secondes, l'icône de température « D » (affichage de la température) s'allume de façon permanente et le réglage est confirmé.

Régler la température du congélateur

1. Appuyez sur la touche « K2 » (sélection de Fridge/ (My Zone)/ Freezer) pour sélectionner la température du compartiment de congélation. Les icônes « C » (compartiment congélateur) et « D » (affichage de la température) s'allument.

2. Appuyez sur la touche « K1/K8 » pour régler la température du congélateur.

La température augmente par séquences de 1 °C, allant d'un minimum de -24 °C à un maximum de -16 °C. La température optimale dans le réfrigérateur est de -18 °C. Des températures plus froides entraînent une consommation d'énergie inutile.

3. Après environ 5 secondes, l'indicateur de température « D » (affichage de la température) s'allume de façon permanente et le réglage est confirmé.

Réglage de la température de My Zone

Le compartiment réfrigérateur est équipé d'un tiroir My Zone. En fonction des exigences de conservation des aliments, la température la plus adaptée peut être sélectionnée pour obtenir la valeur nutritive optimale des aliments.

1. Appuyez sur la touche « K2 » (sélection de Fridge/ (My Zone)/ Freezer) pour sélectionner le compartiment My Zone. Les icônes « B » (compartiment My Zone) et « D » (affichage de la température) s'allument.

2. Appuyez sur la touche « K1/K8 » pour régler la température de My Zone.

La température augmente par séquences de 1 °C, allant d'un minimum de 0 °C à un maximum de 5 °C.

3. Après environ 5 secondes, l'icône de température « D » (affichage de la température) s'allume de façon permanente et le réglage est confirmé.

INFORMATION

1. Vous pouvez régler la température du compartiment My Zone au niveau intermédiaire (2 °C), afin de préserver vos aliments dans un environnement de conservation optimal.
2. En raison des différentes teneurs en eau de la viande, certaines viandes contenant plus d'humidité seront congelées à des températures inférieures à 0 °C. Ainsi, la viande « tout juste coupée » doit être conservée dans le tiroir My Zone, avec une température minimale de 0 °C.
3. Les fruits sensibles au froid comme l'ananas, l'avocat, la banane, le pample-mousse et les légumes tels que les pommes de terre, les aubergines, les haricots, les concombres, les courgettes et les tomates ainsi que le fromage ne doivent pas être conservés dans le tiroir My Zone.
4. Si la température du réfrigérateur est inférieure à la température de My Zone, il est normal que la température de My Zone soit inférieure à la température de réglage de My Zone.
5. Si la température ambiante est inférieure à 8 °C, la température du tiroir My Zone sera toujours proche de 0 °C.

INFORMATION

Après avoir réglé la température, si d'autres touches sont enfoncées dans les 5 secondes, le réglage actuel de la température est immédiatement confirmé. Si aucune opération n'est effectuée dans les 5 secondes, la température définie actuelle reste affichée jusqu'à ce que l'écran s'éteigne.

INFORMATION

Depuis l'application, il est possible de personnaliser la température pour le réfrigérateur, le congélateur et My Zone. La température peut être réglée avec une sensibilité de 1 °C.

INFORMATION

Les panneaux d'affichage des HDPR3618DNPKMA et HDPR3618DNPDMA disposent d'une fonction de verrouillage. Lorsque la porte du réfrigérateur est fermée et que le panneau d'affichage n'est pas utilisé pendant 30 secondes, le panneau d'affichage se verrouille automatiquement. Les utilisateurs peuvent basculer entre les états de verrouillage et de déverrouillage en appuyant longuement sur la touche K9 pendant 3 secondes lorsque le panneau d'affichage s'allume.

Fonction Super Cool

1. Il est suggéré d'activer la fonction Super Cool lorsqu'une grande quantité d'aliments doit être conservée (par exemple après avoir fait les courses). La fonction Super Cool accélère le refroidissement des aliments frais et protège les aliments déjà entreposés du réchauffement indésirable.
2. Appuyez sur la touche « K3 » ou activez la fonction à partir de l'application, l'icône « E » (fonction Super Cool) est allumée et la fonction est activée.

INFORMATION

1. L'appareil quitte la fonction « Super Cool » après avoir passé 6 heures en fonction « Super Cool » ou lorsque vous appuyez sur la touche « K3 » alors que l'icône « E » (fonction Super Cool) est allumée ou lorsque vous la quittez depuis l'application.
2. En mode « Super Cool », si la température du compartiment du réfrigérateur est réglée, l'icône « E » (fonction Super Cool) clignote pour indiquer que cette opération ne peut pas être effectuée.

Fonction Super Freeze

1. Les aliments frais doivent être congelés le plus rapidement possible au cœur. Cela permet de préserver une valeur nutritive, un aspect et un goût optimaux. La fonction Super Freeze accélère la congélation des aliments frais et protège les aliments déjà entreposés du réchauffement indésirable. Si vous avez besoin de congeler une grande quantité d'aliments en une fois, il est recommandé de régler la fonction Super Freeze à l'avance pendant 24 h avant d'utiliser la chambre congelée.
2. Appuyez sur la touche « K4 » (réglage de la fonction Super Freeze) ou activez-la depuis l'application. L'icône « F » (fonction Super Freeze) est allumée et la fonction est activée.

INFORMATION

1. L'appareil quitte la fonction « Super Freeze » après avoir passé 50 heures en fonction « Super Freeze » ou lorsque vous appuyez sur la touche « K4 » alors que l'icône « F » (fonction Super Freeze) est allumée ou lorsque vous la quittez depuis l'application.
2. En mode « Super Freeze », si la température du compartiment congélateur est réglée, l'icône « F » (fonction Super Freeze) clignote pour indiquer que cette opération ne peut pas être effectuée.

Fonction Holiday

La fonction Holiday peut être utilisée pour réduire la consommation d'énergie de l'appareil lorsqu'il n'est pas utilisé régulièrement. Lorsque la fonction est activée, le réfrigérateur est éteint, tandis que le congélateur continue de fonctionner normalement. Cette fonction permet de régler la température du réfrigérateur de façon permanente à 17 °C.

Cela permet de garder la porte du réfrigérateur vide fermée sans que des odeurs ou des moisissures se développent pendant une longue absence (p.ex. pendant les vacances). Le compartiment congélateur peut être réglé librement.

1. Appuyez sur la touche « K5 » (marche/arrêt de la fonction Holiday) ou sélectionnez la fonction sur l'application. L'icône « G » (fonction Holiday) s'allume et la fonction est activée.
2. La fonction peut être désactivée en appuyant à nouveau sur la touche « K5 » (marche/arrêt de la fonction Holiday), en réglant la température du réfrigérateur ou en effectuant tout autre réglage, ou en l'éteignant depuis l'application.

INFORMATION

1. En mode Holiday, aucun aliment ne doit être conservé dans le compartiment du réfrigérateur. La température de 17 °C est trop élevée pour conserver les aliments.
2. Lorsque la fonction Holiday est activée, l'icône My Zone s'éteint et la fonction réfrigérateur est verrouillée. Si la température du compartiment réfrigérateur est réglée, l'icône « G » (fonction Holiday) clignote pour indiquer que cette opération ne peut pas être effectuée.

Fonction Eco Mode

L'Eco Mode peut être activé pour optimiser les performances de l'appareil, tout en obtenant la meilleure conservation des aliments. Si vous n'avez pas d'exigences particulières, nous vous recommandons d'utiliser la fonction Eco Mode.

Avec ce mode, la température du réfrigérateur est de 5 °C, la température de congélation est de -18 °C.

1. Appuyez sur la touche « K6 » (marche/arrêt de la fonction Eco Mode) ou sélectionnez la fonction depuis l'application.
2. L'icône « H » (fonction Eco Mode) s'allume et la fonction est activée.

En répétant les étapes ci-dessus ou en sélectionnant une autre fonction ou en l'éteignant depuis l'application, cette fonction peut être désactivée à nouveau. Les niveaux de refroidissement prédéfinis sont rétablis.

INFORMATION

En Eco Mode, si la température du compartiment réfrigérateur/congélateur est réglée, l'icône « H » (fonction Eco Mode) clignote pour indiquer que cette opération ne peut pas être effectuée.

INFORMATION

Pour le modèle HTW7620DNGB, la méthode pour entrer/sortir du mode ECO consiste à maintenir le bouton HOLIDAY enfoncé pendant plus de 3 secondes.

Étape 1 Téléchargez l'application hOn dans les stores.

Fonction Wi-Fi (HDPR3618DNPKMA, HDPR3618DNPDMA sans Wi-Fi)

1. Suivez les instructions de l'application pour configurer le Wi-Fi.
2. Une fois le Wi-Fi configuré et la connexion établie, l'icône Wi-Fi « I » est allumée et fixe.
3. Si le Wi-Fi a déjà été configuré, il se reconnectera automatiquement en fonction des informations de configuration lorsque vous l'allumerez.

INFORMATION

1. Pour désactiver le Wi-Fi, appuyez sur la touche Wi-Fi « K7 » et l'icône Wi-Fi « I » s'éteint.
2. Pour activer le Wi-Fi et démarrer la configuration, appuyez sur la touche Wi-Fi « K7 » et l'icône Wi-Fi « I » commence à clignoter lentement. Si vous souhaitez configurer la fonction Wi-Fi, appuyez sur la touche « K7 » pendant 3 secondes. L'icône Wi-Fi clignote rapidement et passe en mode de configuration. Si vous souhaitez désactiver la fonction Wi-Fi, appuyez une fois sur la touche « K7 ». Répétez les étapes ci-dessus.
3. Si le produit a été configuré et que la fonction Wi-Fi a été désactivée, le réfrigérateur n'entrera pas en mode de configuration une fois reconnecté à l'alimentation.

INFORMATION

1. Ce produit n'est pas destiné à un usage commercial.
2. Puissance de sortie RF maximale : Wi-Fi 2,4 GHz : 16 dBm ;
3. Bluetooth® Low Energy : 5 dBm ; Bluetooth® (BR/EDR) : 10 dBm.
4. Bande de fréquence de fonctionnement : 2 400-2 483,5 MHz.

La marque et les logos Bluetooth® sont des marques déposées appartenant à Bluetooth SIG, Inc. et leur utilisation par Candy Hoover Group SRL se fait sous licence. Les autres marques et noms commerciaux mentionnés appartiennent à leurs propriétaires respectifs.

Conservation dans le compartiment réfrigérateur

- Conservez la température de votre réfrigérateur en dessous de 5 °C.
- Les aliments chauds doivent avoir refroidi à température ambiante avant d'être placés dans l'appareil.
- Les aliments conservés au réfrigérateur doivent être lavés et essuyés avant de les entreposer.
- Les aliments à conserver doivent être bien emballés hermétiquement pour éviter les odeurs ou l'altération du goût.
- Ne conservez pas des quantités excessives d'aliments. Laissez de la place entre les aliments pour permettre à l'air froid de circuler autour d'eux, pour un refroidissement meilleur et plus homogène.
- Les aliments consommés quotidiennement doivent être conservés à l'avant de la clayette.
- Laissez un espace entre les aliments et les parois intérieures, pour permettre la circulation de l'air. Ne placez en aucun cas d'aliments contre la paroi arrière : les aliments pourraient y geler. Évitez tout contact direct des aliments (en particulier les aliments gras ou acides) avec le revêtement intérieur, car l'huile/l'acide peut éroder le revêtement intérieur. Nettoyez les saletés grasses/acides chaque fois que vous en découvrez.
- Les aliments congelés peuvent être légèrement décongelés dans le compartiment du réfrigérateur. Cela permet d'économiser de l'énergie.
- Le vieillissement des fruits et des légumes comme les courgettes, les melons, la papaye, la banane, l'ananas, etc. peut être accéléré au réfrigérateur. Par conséquent, il n'est pas recommandé de les conserver au réfrigérateur. Cependant, la maturation des fruits très verts peut être favorisée pendant une certaine période. Les oignons, l'ail, le gingembre et les autres légumes-racines doivent également être conservés à température ambiante.
- Les odeurs désagréables à l'intérieur du réfrigérateur sont un signe que quelque chose a été renversé et qu'il faut nettoyer. Voir Entretien et nettoyage.
- Différents aliments doivent être placés dans différents endroits en fonction de leurs propriétés.

Conservation dans le compartiment congélateur

- Maintenez la température du congélateur à -18 °C.
- 24 heures avant la congélation, activez la fonction Super-Freeze. Pour de petites quantités d'aliments, 4-6 heures suffisent.
- Les aliments chauds doivent avoir refroidi à température ambiante avant d'être placés dans le compartiment congélateur.

- Les aliments coupés en petites portions congèleront plus rapidement et seront plus faciles à décongeler et à cuire. Le poids recommandé pour chaque portion est inférieur à 2,5 kg
- Il vaut mieux emballer les aliments avant de les mettre dans le congélateur. L'extérieur de l'emballage doit être sec pour éviter que les sacs ne collent les uns aux autres. Les matériaux d'emballage doivent être exempts d'odeurs, étanches à l'air et non toxiques.
- Afin d'éviter l'expiration des périodes de conservation, veuillez noter la date de congélation, la limite de temps et le nom des aliments présents sur l'emballage en fonction des périodes de conservation des différents aliments.

AVERTISSEMENT !

- ▶ Les acides, les alcalis et le sel, etc., pourraient éroder la surface interne du congélateur.
- ▶ Ne placez pas les aliments contenant ces substances (par ex. poissons de mer) directement sur la surface interne. L'eau salée dans le congélateur doit être nettoyée immédiatement.
- ▶ Ne dépassez pas le temps de conservation des aliments recommandé par les fabricants. Ne sortez que la quantité requise d'aliments du congélateur.
- ▶ Consommez rapidement les aliments décongelés. Les aliments décongelés ne peuvent pas être recongelés à moins qu'ils ne soient d'abord cuits, sans quoi ils risqueraient de devenir impropres à la consommation.
- ▶ Ne pas mettre de quantités excessives d'aliments frais dans le compartiment congélateur. Reportez-vous à la capacité de congélation du congélateur – Voir les DONNÉES TECHNIQUES ou les données sur la plaque signalétique.
- ▶ Les aliments peuvent être conservés au congélateur à une température d'au moins -18 °C pendant 2 à 12 mois, en fonction de leurs propriétés (par ex. viande : 3-12 mois, légumes : 6-12 mois)
- ▶ Lorsque vous congelez des aliments frais, évitez de les mettre en contact avec des aliments déjà congelés. Risque de décongélation !

Lorsque vous conservez des aliments surgelés achetés dans le commerce, veuillez suivre ces directives :

- Suivez toujours les directives du fabricant pour la durée de conservation des aliments. Ne dépassez pas ces directives !
- Essayez de garder le temps entre l'achat et le stockage le plus court possible pour préserver la qualité des aliments.
- Achetez des aliments surgelés, qui ont été conservés à une température de -18 °C ou moins.
- Évitez d'acheter des aliments qui ont de la glace ou du givre sur l'emballage : cela indique que les produits ont pu être partiellement décongelés et recongelés à un certain moment et les hausses de température affectent la qualité des aliments.

INFORMATION

En raison des différents modèles, votre produit peut ne pas avoir toutes les fonctions suivantes. Reportez-vous au chapitre Description du produit.l.

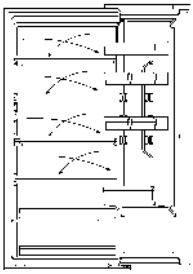

Flux multi-air

Le réfrigérateur est équipé d'un système à flux multi-air, avec lequel des flux d'air froids se trouvent au niveau de chaque clayette. Cela permet de maintenir une température uniforme afin de garantir que vos aliments conservent leur fraîcheur pendant plus longtemps.

Clayette réglable

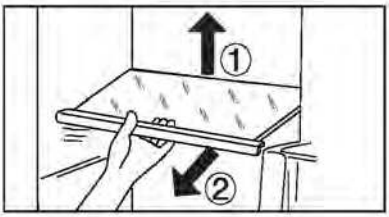

1. La hauteur des clayettes peut être réglée en fonction de vos besoins de rangement.
2. Pour déplacer une clayette, retirez-la d'abord en levant son bord arrière ① et en la tirant ②.
3. Pour la remettre en place, placez-la sur les ergots des deux côtés et poussez-la dans la position la plus reculée jusqu'à ce que l'arrière de la clayette soit fixé à l'intérieur des fentes sur les côtés.

INFORMATION

Assurez-vous que toutes les extrémités d'une clayette sont au même niveau.

Balcon de porte amovible

Le balcon de porte peut être enlevé pour le nettoyage :
Placez les mains de chaque côté du balconnet, soulevez-le (1) et tirez-le (2). Pour insérer le balconnet de porte, vous devez suivre les étapes ci-dessus dans l'ordre inverse.

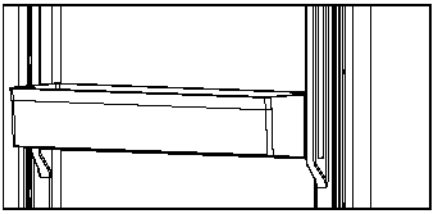

Tiroir My Zone

Pour l'utilisation et le réglage du compartiment My Zone, consultez la section UTILISATION (My Zone).

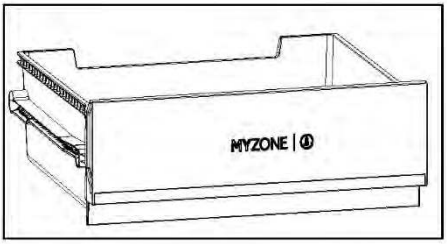

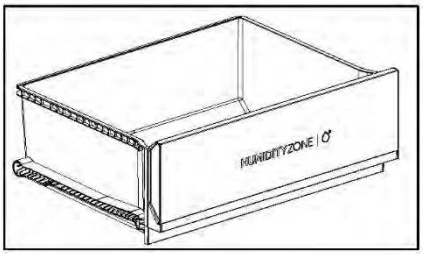

Tiroir Humidity Zone

Dans ce compartiment, le niveau d'humidité est contrôlé automatiquement par le système et permet de stocker fruits, légumes, salades, etc.

Tiroir amovible

Pour retirer le tiroir du réfrigérateur ou du congélateur, tirez-le à fond vers l'extérieur (1), soulevez et retirez le tiroir (2).

Pour réintroduire le tiroir, vous devez effectuer les étapes ci-dessus dans l'ordre inverse.

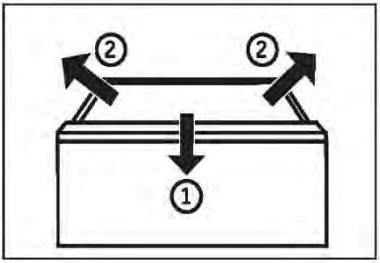

Tiroir du congélateur

Le tiroir du congélateur peut être sorti entièrement en le gardant bien droit. Ils sont montés sur un rail télescopique à roulettes, afin que vous puissiez stocker et retirer les aliments congelés confortablement. Grâce au mécanisme de fermeture automatique de la porte, la manipulation est facile et vous économisez de l'énergie.

CONTENTS

AVERTISSEMENT !

Ne surchargez pas les tiroirs: Charge maximale de chaque tiroir : 35 kg !

La lumière

La lumière LED à l'intérieur s'allume lorsque la porte est ouverte.
Le fonctionnement des lumières n'est affecté par aucun des autres réglages de l'appareil.

Étagère pliable

La clayette rabattable permet à l'utilisateur de placer des bouteilles hautes ou des articles sur les clayettes. La clayette peut être rabattue vers l'arrière afin de maximiser l'espace disponible de la clayette inférieure. La clayette peut être rabattue comme indiqué aux étapes 1~3. Pour revenir à la position d'origine, inversez les procédures suivantes.

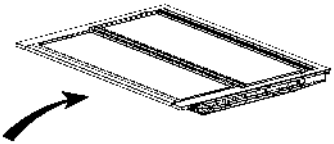

Étape 1 : Poussez lentement l'avant de la clayette jusqu'à l'extrémité.

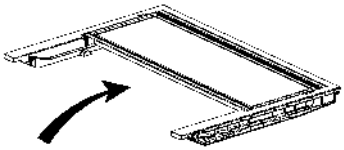

Étape 2 : Poussez doucement la clayette vers le haut jusqu'à son emplacement vertical.

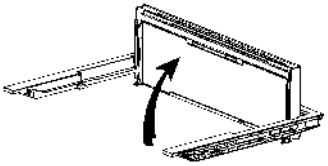

Étape 3 : L'étagère est à la verticale. Cela permet de gagner de la place.

Porte-bouteilles rabattable

Pour une utilisation normale

1. Tirez vers le bas les supports du porte-bouteilles
2. Placez les bouteilles dans le porte-bouteilles

Lorsqu'il n'est pas utilisé, le porte-bouteilles peut être rabattu vers l'arrière afin de gagner de la place.

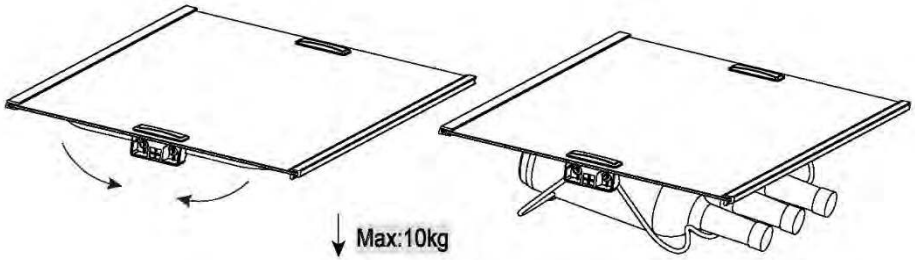

Conseils d'économie d'énergie

- Assurez-vous que l'appareil est bien ventilé (voir INSTALLATION).
- N'installez pas l'appareil en plein soleil ou à proximité de sources de chaleur (par ex. cuisinières, chauffages).
- Évitez une température inutilement basse dans l'appareil. La consommation d'énergie augmente avec la baisse de la température de réglage de l'appareil.
- Des fonctions comme SUPER FREEZE consomment plus d'énergie.
- Laissez les aliments chauds refroidir avant de les mettre dans l'appareil.
- Ouvrez la porte de l'appareil le moins souvent et le plus brièvement possible.
- Ne remplissez pas trop l'appareil pour éviter de bloquer la circulation de l'air.
- Évitez l'air dans l'emballage des aliments.
- Gardez les joints de la porte propres afin que la porte se ferme toujours correctement.
- Décongelez les aliments surgelés dans le compartiment de stockage du réfrigérateur ou utilisez la fonction D-Frost dans le tiroir My Zone.
- La configuration la plus économe en énergie nécessite que le tiroir, le bac de rangement et les clayettes soient positionnés dans l'appareil dans les conditions d'usine, et que les aliments soient placés sans bloquer la sortie d'air du conduit.

AVERTISSEMENT !

Débranchez l'appareil de l'alimentation électrique avant de le nettoyer.

Nettoyage

Nettoyez l'appareil lorsqu'il n'y a qu'un peu de nourriture ou qu'il n'y a pas de nourriture à l'intérieur.

L'appareil doit être nettoyé toutes les quatre semaines pour un bon entretien et pour éviter les mauvaises odeurs des aliments conservés à l'intérieur.

AVERTISSEMENT !

- Ne nettoyez pas l'appareil à l'aide de brosses dures, de brosses métalliques, de détergents en poudre, d'essence, d'acétate d'amyle, d'acétone et de solutions organiques similaires, d'acides ou de solutions alcalines. Nettoyez-le avec un détergent spécial pour réfrigérateur afin d'éviter de l'endommager.
- Ne pulvérisez pas et ne rincez pas l'appareil pendant le nettoyage.
- N'utilisez pas de jet d'eau ou de vapeur pour nettoyer l'appareil.
- Ne nettoyez pas les clayettes froides en verre à l'eau chaude. Un changement soudain de température peut casser le verre.
- Ne touchez pas la surface intérieure du compartiment de l'appareil, en particulier avec les mains mouillées, car vos mains peuvent geler sur la surface.
- En cas de réchauffement, vérifiez l'état des produits surgelés.

- Gardez toujours le joint de la porte propre.
- Nettoyez l'intérieur et le bâti de l'appareil à l'aide d'une éponge imbibée d'eau tiède et de détergent neutre.
- 1. Veuillez frotter l'intérieur et l'extérieur du réfrigérateur, y compris le joint de porte, le porte-bouteille, les clayettes en verre, les boîtes, etc., avec un torchon doux ou une éponge imbibée d'eau chaude (vous pouvez ajouter un détergent neutre dans l'eau chaude).
- 2. S'il y a du liquide renversé, retirez toutes les parties contaminées, rincez-les directement sous l'eau du robinet, séchez-les et remettez-les dans le réfrigérateur.
- 3. S'il y a de la crème (par exemple de la crème, de la crème glacée qui fond), retirez toutes les parties contaminées, placez-les dans de l'eau chaude à 40 °C pendant un certain temps, puis rincez-les à l'eau courante, séchez-les et remettez-les dans le réfrigérateur.
- 4. Si une petite pièce ou un élément reste coincé à l'intérieur du réfrigérateur (entre les clayettes ou les tiroirs), utilisez une petite brosse souple pour l'éliminer. Si vous ne pouvez pas atteindre la pièce, veuillez contacter le service clientèle Haier

- Rincez et séchez avec un chiffon doux.
- Ne nettoyez aucune des parties de l'appareil au lave-vaisselle.
- Attendez au moins 5 minutes avant de redémarrer l'appareil, car le démarrage fréquent risque d'endommager le compresseur.

Dégivrage

Le dégivrage du réfrigérateur et du compartiment congélateur se fait automatiquement ; aucune opération manuelle n'est nécessaire.

Remplacement des lampes LED

AVERTISSEMENT !

Ne remplacez pas la lampe LED vous-même, elle ne doit être remplacée que par le fabricant ou l'agent de maintenance agréé.

Les lampes utilisent des LED comme source lumineuse, avec une faible consommation d'énergie et une longue durée de vie. En cas d'anomalie, veuillez contacter le service clientèle. Reportez-vous au paragraphe SERVICE CLIENTÈLE.

Paramètres des lampes : HDPW7620*,HTW7620*

Pièce	Lampe LED
Tension	12 V
Puissance max.	8 W
Spécification LED	Blanc-4014
Classe d'efficacité des LED	G
Température d'utilisation	-30~60 °C

Sauf pour HDPW7620*, HTW7620*. Les paramètres suivants sont utilisés pour les autres :

Pièce	Lampe LED
Tension	12 V
Puissance max.	1.5W
Spécification LED	Blanc-2835
Classe d'efficacité des LED	G
Température d'utilisation	-40~80 °C

Non-utilisation pendant une période prolongée

Si l'appareil n'est pas utilisé pendant une période prolongée et que vous n'utiliserez pas la fonction Holiday pour le réfrigérateur :

Sortez les aliments.

Débranchez le cordon d'alimentation.

Nettoyez l'appareil selon les instructions ci-dessus.

Gardez les portes ouvertes pour éviter la formation de mauvaises odeurs à l'intérieur.

INFORMATION

N'éteignez l'appareil que si cela est strictement nécessaire.

Joints auxiliaires amovibles de la porte

Six joints de porte auxiliaires se trouvent sur les tiroirs supérieur et inférieur du congélateur.

1. Localisez les cinq joints de porte indiqués sur les tiroirs du congélateur supérieur et inférieur.
2. Assurez-vous que les parties courbées des joints sont orientées vers l'intérieur pendant la fixation.
3. Localisez le joint inférieur du tiroir supérieur comme indiqué.
4. Assurez-vous que la partie courbée de ce joint est orientée vers le bas pendant la fixation.

Vous pouvez obtenir ces joints ainsi que les joints de porte tournante/tiroir auprès du service clientèle (voir la carte de garantie).

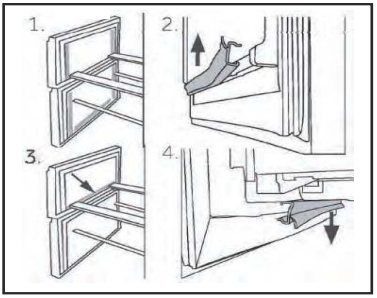

Déplacement de l'appareil

1. Retirez tous les aliments et débranchez l'appareil.

2. Fixez les clayettes et les autres parties mobiles dans le réfrigérateur et dans le congélateur avec du ruban adhésif.

3. N'inclinez pas le réfrigérateur à plus de 45° pour éviter d'endommager le système de réfrigération.

AVERTISSEMENT !

- Ne soulevez pas l'appareil par ses poignées.
- Ne placez jamais l'appareil à l'horizontale sur le sol.

Dépannage

CONTENTS

Vous pouvez résoudre de nombreux problèmes vous-même sans expertise spécifique. En cas de problème, veuillez vérifier toutes les possibilités indiquées et suivre les instructions ci-dessous avant de contacter un service clientèle. Reportez-vous au paragraphe SERVICE CLIENTÈLE.

AVERTISSEMENT !

- Avant l'entretien, désactivez l'appareil et débranchez la fiche secteur de la prise secteur.
- L'équipement électrique ne doit être entretenu que par des experts en électricité qualifiés, car des réparations inappropriées peuvent causer des dommages consécutifs considérables.
- Une alimentation endommagée ne devrait être remplacée que par le fabricant, son agent de maintenance ou des personnes avec une qualification similaire de manière à éviter tout danger.

Tableau de dépannage

Problème	Cause possible	Solution possible
Le compres-seur ne fonctionne pas.	La fiche secteur n'est pas branchée dans la prise secteur.	Branchez la fiche secteur.
	L'appareil est en cours de dégivrage.	Ceci est normal pour un dégivrage automatique.
L'appareil fonctionne fréquemment ou fonctionne trop longtemps.	La température intérieure ou extérieure est trop élevée.	Dans ce cas, il est normal que l'appareil fonctionne plus longtemps.
	L'appareil a été hors tension pendant un certain temps.	Normalement, il faut 8 à 12 heures pour que l'appareil refroidisse complètement.
	Une porte/un tiroir de l'appareil n'est pas bien fermé(e).	Fermez la porte/le tiroir et assurez-vous que l'appareil est situé sur un sol de niveau et qu'il n'y a pas d'aliment ou de récipient bloquant la porte.
	La porte/le tiroir a été ouvert(e) trop fréquemment ou trop longtemps.	N'ouvrez pas trop souvent la porte / le tiroir.
	Le réglage de la température du compartiment congélateur est trop bas.	Réglez une température plus élevée jusqu'à l'obtention d'une température satisfaisante dans le réfrigérateur. Il faut 24 heures pour que la température du réfrigérateur devienne stable.
	Le joint de la porte/du tiroir est sale, usé, fissuré ou ne correspond pas.	Nettoyez le joint de la porte/du tiroir ou faites-le remplacer par le service clientèle.
	La circulation de l'air requise n'est pas garantie.	Assurez une ventilation adéquate.

Problème	Cause possible	Solution possible
L'intérieur du réfrigérateur est sale et/ou sent mauvais.	L'intérieur du réfrigérateur a besoin de nettoyage.	Nettoyez l'intérieur du réfrigérateur.
	Des aliments à forte odeur sont conservés au réfrigérateur.	Enveloppez soigneusement les aliments.
Il ne fait pas suffisamment froid à l'intérieur de l'appareil.	La température réglée est trop élevée.	Réinitialisez la température.
	Des aliments trop chauds ont été stockés dans l'appareil.	Laissez toujours refroidir les aliments avant de les mettre à l'intérieur.
	Trop d'aliments ont été mis à l'intérieur en même temps.	Conservez toujours de petites quantités d'aliments.
	Les aliments sont trop proches les uns des autres.	Laissez de la place entre plusieurs aliments pour permettre la circulation de l'air.
	Une porte/un tiroir de l'appareil n'est pas bien fermé(e).	Fermez la porte/le tiroir.
	La porte/le tiroir a été ouvert(e) trop fréquemment ou trop longtemps.	N'ouvrez pas trop souvent la porte / le tiroir.
Il fait trop froid à l'intérieur de l'appareil.	La température réglée est trop basse.	Réinitialisez la température.
	La fonction Super Freeze est activée ou fonctionne depuis trop longtemps.	Désactivez la fonction Super Freeze.
De l'humidité se forme à l'intérieur du comparti-ment du réfrigérateur.	Le climat est trop chaud et trop humide.	Augmentez la température.
	Une porte/un tiroir de l'appareil n'est pas bien fermé(e).	Fermez la porte/le tiroir.
	La porte/le tiroir a été ouvert(e) trop fréquemment ou trop longtemps.	N'ouvrez pas trop souvent la porte / le tiroir.
	Les récipients contenant des aliments ou des liquides sont laissés ouverts.	Laissez refroidir les aliments chauds à température ambiante et couvrez les aliments et les liquides.
L'humidité s'accumule sur le réfrigérateur à l'extérieur de la surface ou entre les portes / la porte et le tiroir.	Le climat est trop chaud et trop humide.	C'est normal dans un climat humide et cela va changer lorsque l'humidité diminuera.
	La porte/le tiroir n'est pas fermé(e) hermétiquement.	Assurez-vous que la porte/le tiroir est bien fermé(e).
Les icônes de l'écran clignotent tour à tour et le système de refroidis-sement ne fonctionne pas.	Il est en mode démo	Le réfrigérateur est branché sur le secteur. Appuyez sur la touche « ZONE » et maintenez-la enfoncée, puis cliquez cinq fois sur la touche « Eco Mode » ; les icônes cessent alors de clignoter à tour de rôle.

Dépannage

CONTENTS

Problème	Cause possible	Solution possible
Glace dure et givre dans le compartiment congélateur.	Les aliments n'étaient pas correctement emballés.	Emballez toujours bien les aliments.
	Une porte/un tiroir de l'appareil n'est pas bien fermé(e).	Fermez la porte/le tiroir.
	La porte/le tiroir a été ouvert(e) trop fréquemment ou trop longtemps.	N'ouvrez pas trop souvent la porte / le tiroir.
	Le joint de la porte/du tiroir est sale, usé, fissuré ou ne correspond pas.	Nettoyez le joint de la porte/du tiroir ou remplacez-les par des joints neufs.
	Quelque chose à l'intérieur empêche la porte/le tiroir de se fermer correctement.	Repositionnez les clayettes, les balconnets de porte ou les récipients à l'intérieur pour permettre à la porte/au tiroir de se fermer.
L'appareil émet des sons anormaux.	L'appareil n'est pas situé sur un sol de niveau.	Réglez le pied pour mettre l'appareil de niveau.
	L'appareil touche un objet situé à proximité.	Retirez les objets autour de l'appareil.
Un léger son doit être entendu comme celui de l'eau courante.	Cela est normal.	/
Un bip d'alarme retentit.	La porte du compartiment de rangement du réfrigérateur est ouverte.	Fermez la porte ou éteignez l'alarme manuellement.
Vous entendrez un léger bourdonnement.	Le système anti-condensation fonctionne.	Cela empêche la condensation et est normal.
Le système d'éclairage ou de refroidissement à l'intérieur ne fonctionne pas.	La fiche secteur n'est pas branchée dans la prise secteur.	Branchez la fiche secteur.
	L'alimentation n'est pas intacte.	Vérifiez l'alimentation électrique de la pièce. Appelez la société d'électricité locale !
	La lampe LED est hors service.	Veuillez appeler le service technique pour faire changer la lampe.
Les côtés de l'appareil et de la bande de la porte se réchauffent.	Cela est normal.	/
Il n'y a pas d'eau qui sort du bec verseur	Le verrouillage n'est pas désactivé.	Désactiver le verrouillage

Coupure de courant

- En cas de coupure de courant, les aliments devraient rester froids en toute sécurité pendant 13 heures environ. Suivez ces conseils pendant une coupure de courant prolongée, en particulier en été.
- Ouvrez la porte/le tiroir le moins possible.
- Ne mettez pas d'aliments supplémentaires dans l'appareil pendant une coupure de courant.
- Si un préavis de coupure de courant est donné et que la durée de la coupure est supérieure à 13 heures, préparez des glaçons et placez-les dans un récipient en haut du compartiment réfrigérateur.
- Une inspection des aliments est requise immédiatement après la coupure de courant.
- Étant donné que la température du réfrigérateur augmentera lors d'une coupure de courant ou d'une autre panne, la durée de conservation et la qualité alimentaire des aliments seront réduites. Tout aliment décongelé doit être consommé ou cuit et recongelé (le cas échéant) peu de temps après afin de prévenir les risques pour la santé.

INFORMATION

Fonction mémoire pendant la coupure de courant

Lorsque le courant revient, l'appareil continue à fonctionner avec les réglages définis avant la panne de courant.
Pour contacter l'assistance technique, visitez notre site Web :
https://corporate.haier-eu-rope.com/en/
Dans la rubrique « site Web », choisissez la marque de votre produit et votre pays. Vous serez redirigé vers le site Internet spécifique où vous trouverez le numéro de téléphone et les autres moyens de contacter l'assistance technique.

Déballage

AVERTISSEMENT !

- L'appareil est lourd. Manipulez-le toujours avec au moins deux personnes.
- Conservez tous les emballages hors de la portée des enfants, puis jetez-les d'une manière respectueuse de l'environnement.
- Sortez l'appareil de l'emballage.
- Retirez tous les matériaux d'emballage.

Conditions environnementales

La température ambiante doit toujours être comprise entre 10 °C et 43 °C, car elle peut influencer la température à l'intérieur de l'appareil et sa consommation d'énergie. N'installez pas l'appareil à proximité d'autres appareils générant de la chaleur (fours, réfrigérateurs) sans isolation.

Espace requis

Espace requis lorsque la porte est ouverte.

Coupe transversale de ventilation

Pour obtenir une ventilation suffisante de l'appareil pour des raisons de sécurité, il convient de respecter les informations relatives aux coupes transversales de ventilation requises.

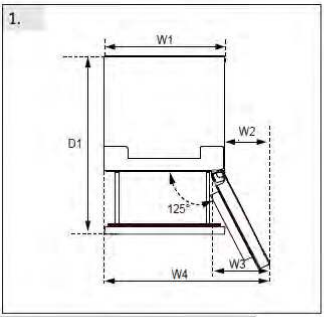

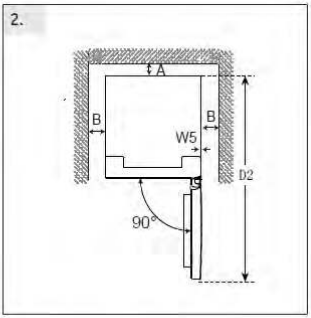

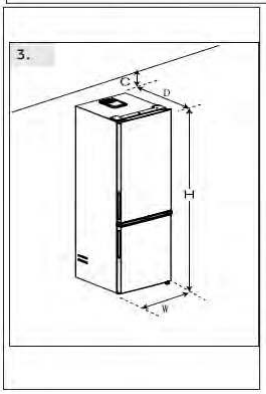

(Unit : mm)	Dimension	Model#1	Model#2
Width	W1:595	*186	*206
	W2:323	*3618*	*3620*
	W3:383	*5618*	*5620*
	W4:918	*1618*	*7620*
	W5:3		*1620*
	W:595		
Depth	D1:996		
	D2:1220		
	D:667		
Distance to back wall	A:50		
Distance to lateral walls	B:50		
Distance to ceiling	C:100		
Overall Height	H:1850/ 2050	H:1850	H:2050

Alignement de l'appareil

L'appareil doit être placé sur une surface plane et solide.

1. Inclinez légèrement le réfrigérateur vers l'arrière.
2. Réglez les pieds à la hauteur souhaitée.

Assurez-vous que la distance par rapport au mur, côté charnière, est d'au moins 100 mm pour que la porte s'ouvre correctement.

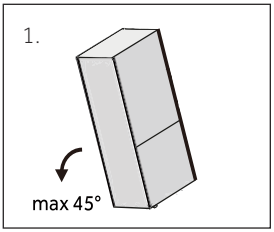

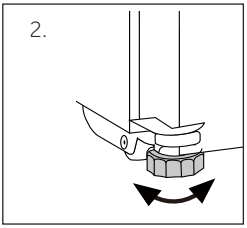

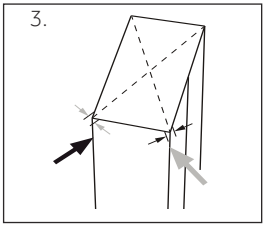

La stabilité peut être vérifiée en tapotant alternativement sur les diagonales. Le léger balancement doit être identique dans les deux sens. Sinon, le cadre risque de se déformer, ce qui peut entraîner des fuites au niveau des joints de porte. Une faible tendance vers l'arrière facilite la fermeture des portes.

INFORMATION

Pour un appareil en pose libre : cet appareil de réfrigération n'est pas destiné à être utilisé comme un appareil encastré.

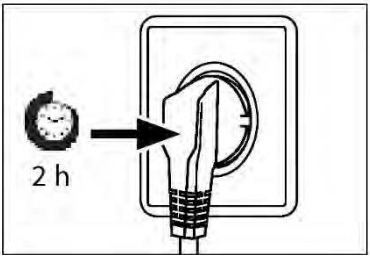

Temps d'attente

L'huile de lubrification sans entretien se trouve dans la capsule du compresseur. Cette huile peut passer par le système fermé de tuyauterie pendant le transport incliné. Avant de brancher l'appareil sur l'alimentation électrique, attendez au moins 2 heures afin que l'huile revienne dans la capsule.

Branchement électrique

Avant chaque branchement, vérifiez si :

- l'alimentation, la prise et le fusible sont adaptés à la plaque signalétique.
- la prise de courant est mise à la terre et sans multiprise ni rallonge.
- la fiche d'alimentation et la prise sont adaptées l'une à l'autre.

Branchez la fiche sur une prise domestique correctement installée.

AVERTISSEMENT !

Pour éviter tout risque, un câble d'alimentation endommagé doit être remplacé par le service à la clientèle (voir carte de garantie).

Réversibilité de la porte

Avant de brancher l'appareil sur l'alimentation électrique, vérifiez si le battant de porte doit passer de droite (tel qu'il est livré) à gauche, lorsque cela est requis par l'emplacement d'installation et l'utilisation.

AVERTISSEMENT !

- L'appareil est lourd. Vous avez besoin de deux personnes pour changer la porte de côté.
- Avant toute opération, débranchez d'abord l'appareil du secteur.
- N'inclinez pas l'appareil à plus de 45° pour éviter d'endommager le système de refroidissement.

Étapes du montage

1. Munissez-vous de l'outil nécessaire.
2. Débranchez l'appareil.
3. Retirez le cache de la charnière supérieure 1 et dévissez la charnière supérieure (trois vis) sur le côté droit 2.
4. Débranchez le câble de raccordement.
5. Soulevez soigneusement la porte du réfrigérateur défaite pour la retirer de la charnière centrale.
6. Retirez la charnière centrale.
7. Retirez le petit couvercle du panneau avant de gauche à droite.
8. Retournez la porte et dévissez le couvercle (1). Retirez le nouveau couvercle (2) du sac fourni et vissez-le sur le côté opposé.
9. Changez les positions des bouchons d'obturation et de la vis latérale.
10. Vissez la charnière centrale sur le côté gauche de l'appareil. Inversez le pivot de la charnière centrale, en veillant à ce que le côté avec le joint soit orienté vers le haut.
11. Soulevez avec précaution la porte supérieure sur la charnière centrale. Assurez-vous que le pivot s'insère dans le cylindre de charnière de la porte inférieure.
12. Sortez la nouvelle charnière supérieure et le nouveau couvercle de charnière du sac d'accessoires. Faites passer le câble de connexion à travers la charnière supérieure et fixez la charnière supérieure avec les trois vis du côté gauche de l'appareil. Ensuite, placez le couvercle sur la charnière.
13. Branchez le câble de connexion.
14. Remplacez le panneau avant et fixez-le à l'aide de cinq vis.

Après le changement de porte, vérifiez si les joints de porte sont correctement placés sur le bâti et que toutes les vis sont bien serrées.

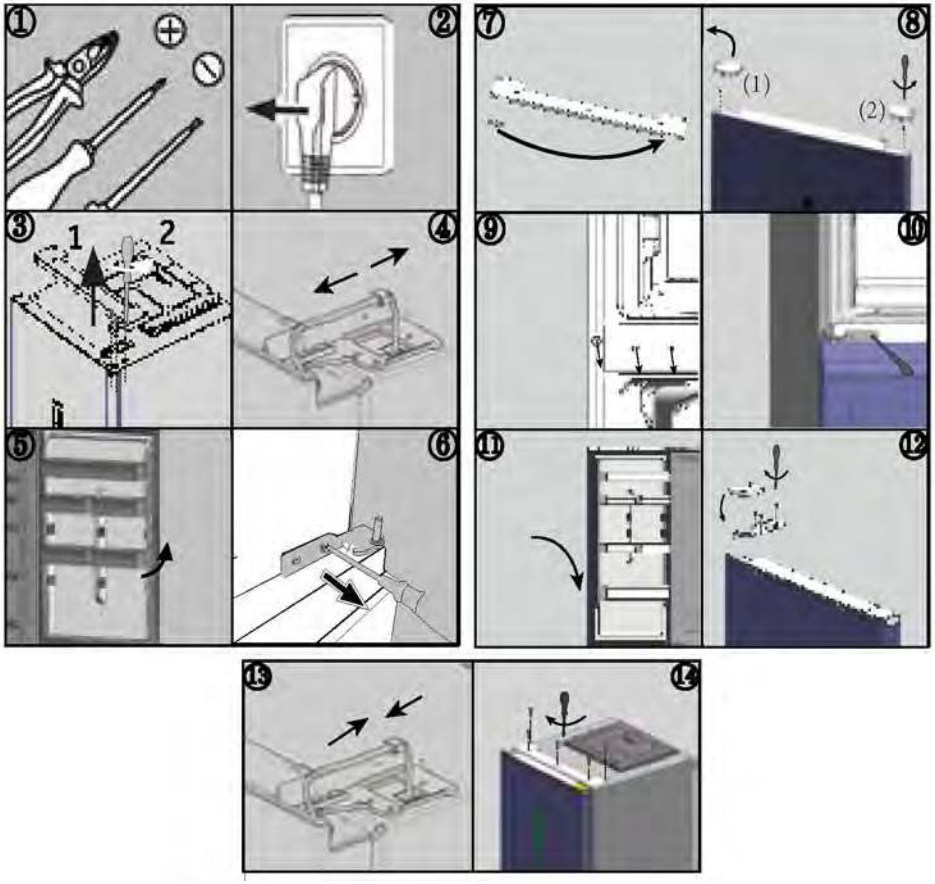

Températures ambiantes

Tempéré étendu : « cet appareil de réfrigération est destiné à être utilisé à des températures ambiantes allant de 10 °C à 32 °C » ;

Tempéré : « cet appareil de réfrigération est destiné à être utilisé à des températures ambiantes allant de 16 °C à 32 °C » ;

Subtropical : « cet appareil de réfrigération est destiné à être utilisé à des températures ambiantes allant de 16 °C à 38 °C » ;

Tropical : « cet appareil de réfrigération est destiné à être utilisé à des températures ambiantes allant de 16 °C à 43 °C ».

Données techniques

Paramètres du produit conformément au règlement (UE)2019/2016

D'après les résultats des tests standard pendant 24 heures. La consommation d'énergie réelle dépendra des conditions d'utilisation et de l'emplacement de l'appareil

Modèle	HDPR1618CN*	HDPR1618AN*	HDPR1620AN* HDPR3620AN*	HDPR3620CN*	HDPR3618DN*
Type d'appareil de réfrigération	Réfrigérateur-congélateur	Réfrigérateur-congélateur	Réfrigérateur-congélateur	Réfrigérateur-congélateur	Réfrigérateur-congélateur
Classe d'efficacité énergétique	C	A	A	C	D
Consommation d'énergie (annuelle (kWh/an)	172	110	114	178	216
Volume du compartiment réfrigérateur (l)	200	200	254	254	200
Volume du compartiment congélateur (l)	120	120	120	120	120
Volume du compartiment fraîcheur (l)	35	35	35	35	35
Classe de congélation	4-star	4-star	4-star	4-star	4-star
Type de dégivrage	Auto-defrost	Auto-defrost	Auto-defrost	Auto-defrost	Auto-defrost
Temps de montée en température (h)	13	16	16	13	11
Capacité de congélation (kg/24h)	6.0	7.0	7.0	6.0	6.0
Classe climatique	SN.N.ST.T	SN.N.ST.T	SN.N.ST.T	SN.N.ST.T	SN.N.ST.T
Classe d'émission de bruit et émissions de bruit acoustique aérien (dB(A) re 1 pW)	B(35)	B(35)	B(35)	B(35)	B(35)

Paramètres du produit conformément au règlement (UE)2019/2016

D'après les résultats des tests standard pendant 24 heures. La consommation d'énergie réelle dépendra des conditions d'utilisation et de l'emplacement de l'appareil

Modèle	HTW5618DN* HTW3618DN*	HTW5620DN*	HTW5618EN* HTW3618EN*
Type d'appareil de réfrigération	Réfrigérateur-congélateur	Réfrigérateur-congélateur	Réfrigérateur-congélateur
Classe d'efficacité énergétique	D	D	E
Consommation d'énergie annuelle (kWh/an)	217	226	271
Volume du compartiment réfrigérateur (l)	201	255	201
Volume du compartiment congélateur (l)	125	125	125
Volume du compartiment fraîcheur (l)	34	34	34
Classe de congélation	4 étoiles	4 étoiles	4 étoiles
Type de dégivrage	Dégivrage automatique	Dégivrage automatique	Dégivrage automatique
Temps de montée en température (h)	13	13	11
Capacité de congélation (kg/24h)	10,0	10,0	10,0
Classe climatique	SN.N.ST.T	SN.N.ST.T	SN.N.ST.T
Classe d'émission de bruit et émissions acoustiques dans l'air (dB(A) re 1 pW)	B(35)	B(35)	B(35)

Données techniques

CONTENTS

Modèle	HTW5618CN*	HTW5620CN*	HTW5620EN*
Type d'appareil de réfrigération	Réfrigérateur-congélateur	Réfrigérateur-congélateur	Réfrigérateur-congélateur
Classe d'efficacité énergétique	C	C	E
Consommation d'énergie annuelle (kWh/an)	173	181	283
Volume du compartiment réfrigérateur (l)	201	255	255
Volume du compartiment congélateur (l)	125	125	125
Volume du compartiment fraîcheur (l)	34	34	34
Classe de congélation	4 étoiles	4 étoiles	4 étoiles
Type de dégivrage	Dégivrage automatique	Dégivrage automatique	Dégivrage automatique
Temps de montée en température (h)	13	13	11
Capacité de congélation (kg/24h)	10,0	10,0	10,0
Classe climatique	SN.N.ST.T	SN.N.ST.T	SN.N.ST.T
Classe d'émission de bruit et émissions acoustiques dans l'air (dB(A) re 1 pW)	B(35)	B(35)	B(35)

Données techniques

CONTENTS

Modèle	HTW3618CN*	HTW3620CN*	HTW3620EN*
Type d'appareil de réfrigération	Réfrigérateur-congélateur	Réfrigérateur-congélateur	Réfrigérateur-congélateur
Classe d'efficacité énergétique	C	C	E
Consommation d'énergie annuelle (kWh/an)	173	181	283
Volume du compartiment réfrigérateur (l)	201	255	255
Volume du compartiment congélateur (l)	125	125	125
Volume du compartiment fraîcheur (l)	34	34	34
Classe de congélation	4 étoiles	4 étoiles	4 étoiles
Type de dégivrage	Dégivrage automatique	Dégivrage automatique	Dégivrage automatique
Temps de montée en température (h)	13	13	11
Capacité de congélation (kg/24h)	10,0	10,0	10,0
Classe climatique	SN.N.ST.T	SN.N.ST.T	SN.N.ST.T
Classe d'émission de bruit et émissions acoustiques dans l'air (dB(A) re 1 pW)	B(35)	B(35)	B(35)

Modèle	HDPW5618DN*	HDPW5620DN* HDPW3620DN* EHD3PWDNPD206	HTW7620CN*
Type d'appareil de réfrigération	Réfrigérateur-congélateur	Réfrigérateur-congélateur	Réfrigérateur-congélateur
Classe d'efficacité énergétique	D	D	C
Consommation d'énergie annuelle (kWh/an)	214	220	181
Volume du compartiment réfrigérateur (l)	201	255	255
Volume du compartiment congélateur (l)	117	117	125
Volume du compartiment fraîcheur (l)	34	34	34
Classe de congélation	4 étoiles	4 étoiles	4 étoiles
Type de dégivrage	Dégivrage automatique	Dégivrage automatique	Dégivrage automatique
Temps de montée en température (h)	13	13	13
Capacité de congélation (kg/24h)	10,0	10,0	10,0
Classe climatique	SN.N.ST.T	SN.N.ST.T	SN.N.ST.T
Classe d'émission de bruit et émissions acoustiques dans l'air (dB(A) re 1 pW)	B(35)	B(35)	B(35)

Données techniques

CONTENTS

Modèle	HDPW3618DN* EHD3PWDNPW186 EHD3PWDNPK186	HDPW3620CN*	HTW3620DN*
Type d'appareil de réfrigération	Réfrigérateur-congélateur	Réfrigérateur-congélateur	Réfrigérateur-congélateur
Classe d'efficacité énergétique	D	C	D
Consommation d'énergie annuelle (kWh/an)	214	176	226
Volume du compartiment réfrigérateur (l)	201	255	255
Volume du compartiment congélateur (l)	117	117	125
Volume du compartiment fraîcheur (l)	34	34	34
Classe de congélation	4 étoiles	4 étoiles	4 étoiles
Type de dégivrage	Dégivrage automatique	Dégivrage automatique	Dégivrage automatique
Temps de montée en température (h)	13	13	13
Capacité de congélation (kg/24h)	10,0	10,0	10,0
Classe climatique	SN.N.ST.T	SN.N.ST.T	SN.N.ST.T
Classe d'émission de bruit et émissions acoustiques dans l'air (dB(A) re 1 pW)	B(35)	B(35)	B(35)

Modèle	HDPW5618CN*	HDPW5620CN*	HDPW5620AN* HDPW7620AN*
Type d'appareil de réfrigération	Réfrigérateur-congélateur	Réfrigérateur-congélateur	Réfrigérateur-congélateur
Classe d'efficacité énergétique	C	C	A
Consommation d'énergie annuelle (kWh/an)	171	176	114
Volume du compartiment réfrigérateur (l)	201	255	255
Volume du compartiment congélateur (l)	117	117	120
Volume du compartiment fraîcheur (l)	34	34	34
Classe de congélation	4 étoiles	4 étoiles	4 étoiles
Type de dégivrage	Dégivrage automatique	Dégivrage automatique	Dégivrage automatique
Temps de montée en température (h)	13	13	16
Capacité de congélation (kg/24h)	10,0	10,0	10,0
Classe climatique	SN.N.ST.T	SN.N.ST.T	SN.N.ST.T
Classe d'émission de bruit et émissions acoustiques dans l'air (dB(A) re 1 pW)	B(35)	B(35)	B(35)

Données techniques

CONTENTS

Modèle	HDPW5620BN*	HTW7620DNM*	HDPW7620AAN*	HTW7620DNG*
Type d'appareil de réfrigération	Réfrigérateur congélateur	Réfrigérateur-congélateur	Réfrigérateur-congélateur	Réfrigérateur congélateur
Classe d'efficacité énergétique	B	D	A	D
Consommation d'énergie annuelle (kWh/an)	142	226	92	226
Volume du compartiment réfrigérateur (l)	255	255	255	255
Volume du compartiment congélateur (l)	120	125	120	125
Volume du compartiment fraîcheur (l)	34	34	34	34
Classe de congélation	4 étoiles	4 étoiles	4 étoiles	4 étoiles
Type de dégivrage	Dégivrage automatique	Dégivrage automatique	Dégivrage automatique	Dégivrage automatique
Temps de montée en température (h)	13	13	16	9
Capacité de congélation (kg/24h)	10.0	10.0	12.0	10.0
Classe climatique	SN.N.ST.T	SN.N.ST.T	SN.N.ST.T	SN.N.ST.T
Classe d'émission de bruit et émissions acoustiques dans l'air (dB(A) re 1 pW)	B(35)	B(35)	B(35)	B(35)

Données techniques

Modèle	HTW5618DW*	HTW7620AN*	HDPR3618DNPKMA HDPR3618DNPDMA
Type d'appareil de réfrigération	Réfrigérateur-congélateur	Réfrigérateur-congélateur	Réfrigérateur-congélateur
Classe d'efficacité énergétique	D	A	A++
Consommation d'énergie annuelle (kWh/an)	216	116	266
Volume du compartiment réfrigérateur (l)	198	255	211
Volume du compartiment congélateur (l)	125	125	96
Volume du compartiment fraîcheur (l)	34	34	23
Classe de congélation	4 étoiles	4 étoiles	4 étoiles
Type de dégivrage	Dégivrage automatique	Dégivrage automatique	Dégivrage automatique
Temps de montée en température (h)	13	16	13
Capacité de congélation (kg/24h)	10,0	10.0	10.0
Classe climatique	SN.N.ST.T	SN.N.ST.T	SN.N.ST.T
Classe d'émission de bruit et émissions acoustiques dans l'air (dB(A) re 1 pW)	B(35)	B(35)	C(39)
Note: Adopting standards	EN 62552:2020		EN 62552:2013

Données techniques

CONTENTS

Modèle	HTR3618CN*	HTR3620CN*	HTR3618EN*	HTR3620EN*	HTR3620DN*
Type d'appareil de réfrigération	Réfrigérateur congélateur	Réfrigérateur congélateur	Réfrigérateur congélateur	Réfrigérateur congélateur	Réfrigérateur congélateur
Classe d'efficacité énergétique	C	C	E	E	D
Énergie annuelle consommation (kWh/an)	**173**	**181**	**271**	**283**	**226**
Réfrigérateur à volume compartment(L)	200	254	200	254	254
Congélateur de volume compartment(L)	125	125	125	125	125
Refroidissement volumétrique	35	35	35	35	35
Classe de congélation	4-star	4-star	4-star	4-star	4-star
Type de dégivrage	Dégivrage automatique	Dégivrage automatique	Dégivrage automatique	Dégivrage automatique	Dégivrage automatique
Augmentation de la température	13	13	11	11	13
Gel capacité (kg/24h)	6.0	6.0	6.0	6.0	6.0
Classe climatique	SN.N.ST.T	SN.N.ST.T	SN.N.ST.T	SN.N.ST.T	SN.N.ST.T
Classe d'émission sonore et émissions de bruit acoustique aérien (dB(A) re 1 pW)	B(35)	B(35)	B(35)	B(35)	B(35w)
Note: Adopting standards	EN 62552-1:2020, EN 62552-2:2020, EN 62552-3:2020				

Données techniques

CONTENTS

Modèle	HTR3618CN*	HTR3620CN*	HTR3620AN*
Type d'appareil de réfrigération	Réfrigérateur congélateur	Réfrigérateur congélateur	Réfrigérateur congélateur
Classe d'efficacité énergétique	C	C	A
Énergie annuelle consommation (kWh/an)	**173**	**181**	**116**
Réfrigérateur à volume compartment(L)	200	254	254
Congélateur de volume compartment(L)	125	125	125
Refroidissement volumétrique	35	35	35
Classe de congélation	4-star	4-star	4-star
Type de dégivrage	Dégivrage automatique	Dégivrage automatique	Dégivrage automatique
Augmentation de la température	13	13	16
Gel capacité (kg/24h)	6.0	6.0	6.0
Classe climatique	SN.N.ST.T	SN.N.ST.T	SN.N.ST.T
Classe d'émission sonore et émissions de bruit acoustique aérien (dB(A) re 1 pW)	B(35)	B(35)	B(35)

CONTENTS

Données techniques supplémentaires

Modèle	HTW5618DN* HTW3618DN*	HTW5618EN* HTW3618EN*	HTW5620DN*
Volume total (l)	360	360	414
Tension/Fréquence	220-240 V ~/50 Hz	220-240 V ~/50 Hz	220-240 V ~/50 Hz
Courant d'entrée (A)	1,4	1,4	1,4
Fusible principal (A)	16	16	16
Réfrigérant	R600a(53g)	R600a(53g)	R600a(53g)
Dimensions (L/P/H en mm)	595*667*1 850	595*667*1 850	595*667*2 050

Modèle	HTW5618CN*	HTW5620CN*	HTW5620EN*
Volume total (l)	360	414	414
Tension/Fréquence	220-240 V ~/50 Hz	220-240 V ~/50 Hz	220-240 V ~/50 Hz
Courant d'entrée (A)	1,4	1,4	1,4
Fusible principal (A)	15	15	16
Réfrigérant	R600a(50g)	R600a(50g)	R600a(53g)
Dimensions (L/P/H en mm)	595*667*1 850	595*667*2 050	595*667*2 050

Modèle	HDPW5618DN*	HDPW5620DN*	HDPW3620DN* EHD3PWDNPD206
Volume total (l)	352	406	406
Tension/Fréquence	220-240 V ~/50 Hz	220-240 V ~/50 Hz	220-240 V ~/50 Hz
Courant d'entrée (A)	1,4	1,4	1,4
Fusible principal (A)	16	16	16
Réfrigérant	R600a(53g)	R600a(53g)	R600a(53g)
Dimensions (L/P/H en mm)	595*667*1 850	595*667*2 050	595*667*2 050

Modèle	HDPW5618CN*	HDPW5620CN*	HDPW5620AN*	HDPR1620AN* HDPR3620AN*	HDPR3618DN*
Volume total (l)	352	406	409	409	355
Tension/Fréquence	220~240V/50Hz	220~240V/50Hz	220~240V/50Hz	220~240V/50Hz	220~240V/50Hz
Courant d'entrée (A)	1.4	1.4	1.4	1.4	1.4
Fusible principal (A)	15	15	16	16	16
Réfrigérant	R600a(55g)	R600a(50g)	R600a(50g)	R600a(50g)	R600a(53g)
Dimensions (L/P/H en mm)	595*667*1850	595*667*2050	595*667*2050	595*667*2050	595*667*1850

CONTENTS

Données techniques supplémentaires

Modèle	HDPW3618DN* EHD3PWDNPW186 EHD3PWDNPK186	HDPW3620CN*	HTW3620DN*
Volume total (l)	352	406	414
Tension/Fréquence	220-240 V ~/50 Hz	220-240 V ~/50 Hz	220-240 V ~/50 Hz
Courant d'entrée (A)	1,4	1,4	1,4
Fusible principal (A)	16	15	16
Réfrigérant	R600a(53g)	R600a(50g)	R600a(53g)
Dimensions (L/P/H en mm)	595*667*1 850	595*667*2 050	595*667*2 050

Modèle	HDPW7620AAN*	HDPW5620BN*	HDPW7620AN*	HDPR3620CN*
Volume total (l)	409	409	409	409
Tension/Fréquence	220~240V/50Hz	220~240V/50Hz	220~240V/50Hz	220~240V/50Hz
Courant d'entrée (A)	1.4	1.4	1.4	1.4
Fusible principal (A)	16	16	16	16
Réfrigérant	R600a(55g)	R600a(50g)	R600a(50g)	R600a(50g)
Dimensions (L/P/H en mm)	595*667*2050	595*667*2050	595*667*2050	595*667*2050

Données techniques supplémentaires

Modèle	HTW7620DNG*	HTW7620CN*	HDPR1618CN*	HTW5618DW*
Volume total (l)	414	414	355	357
Tension/Fréquence	220~240V/50Hz	220~240V/50Hz	220~240V/50Hz	220~240V/50Hz
Courant d'entrée (A)	1.4	1.4	1.4	1.4
Fusible principal (A)	16	15	16	16
Réfrigérant	R600a(53g)	R600a(50g)	R600a(50g)	R600a(53g)
Dimensions (L/P/H en mm)	595*667*2050	595*667*2050	595*667*1850	595*667*1850

Note: Adopting standards---EN 62552:2020

Modèle	HTW7620AN*	HDPR3618DNPKMA HDPR3618DNPDMA	HTW7620DN*
Volume total (l)	414	330	414
Tension/Fréquence	220~240V/50Hz	220~240V/50Hz	220~240V/50Hz
Courant d'entrée (A)	1.4	0.9	1.4
Fusible principal (A)	16	16	16
Réfrigérant	R600a(50g)	R600a(53g)	R600a(53g)
Dimensions (L/P/H en mm)	595*667*2050	595*667*1850	595*670*2050
Note Adopting standards	EN 62552:2020	EN 62552:2013	EN 62552:2020

Modèle	HTW3618CN*	HTW3620CN*	HTW3620EN*	HTR3618CN*
Volume total (l)	360	414	414	360
Tension/Fréquence	220~240V/50Hz	220~240V/50Hz	220~240V/50Hz	220~240V/50Hz
Courant d'entrée (A)	1.4	1.4	1.4	1.4
Fusible principal (A)	16	16	16	16
Réfrigérant	R600a(50g)	R600a(50g)	R600a(53g)	R600a(53g)
Dimensions (L/P/H en mm)	595*667*1850	595*667*2050	595*667*2050	595*667*1850

Modèle	HTR3618EN*	HTR3620CN*	HTR3620EN*	HTR3620DN*	HTR3620AN*
Volume total (l)	360	414	414	414	414
Tension/Fréquence	220~240V/50Hz	220~240V/50Hz	220~240V/50Hz	220~240V/50Hz	220~240V/50Hz
Courant d'entrée (A)	1.4	1.4	1.4	1.4	1.4
Fusible principal (A)	16	16	16	16	16
Réfrigérant	R600a(50g)	R600a(53g)	R600a(50g)	R600a(53g)	R600a(50g)
Dimensions (L/P/H en mm)	595*667*1850	595*667*2050	595*667*2050	595*667*2050	595*667*2050

Service clientèle

CONTENTS

Nous recommandons notre service clientèle Haier et l'utilisation de pièces détachées d'origine.
Si vous rencontrez un problème avec votre appareil, veuillez d'abord consulter le paragraphe DÉPANNAGE.

Si vous ne trouvez pas de solution, veuillez contacter

- votre revendeur local ou
- notre centre de service d'appel européen (voir les numéros de téléphone ci-dessous) ou
- l'espace Service & Assistance à l'adresse www.haier.com où vous pouvez activer la demande
- de service et trouver également les FAQ.

Pour contacter notre Service, assurez-vous que vous disposez des données suivantes. Les informations se trouvent sur la plaque signalétique.

Modèle _____

N° de série _____

Vérifiez également la carte de garantie fournie avec le produit en cas de garantie.

Centre de service d'appel européen		
Pays*	Numéro de téléphone	Coûts
Haier Italy (IT)	199 100 912	
Haier Spain (ES)	902 509 123	
Haier Germany (DE)	0180 5 39 39 99	• 14 centimes/min ligne fixe • max 42 centimes/min mobile
Haier Austria (AT)	0820 001 205	• 14,53 centimes/min ligne fixe • max 20 centimes/min pour tous les autres
Haier United Kingdom (UK)	0333 003 8122	
Haier France (FR)	0980 406 409	

* Pour d'autres pays, veuillez vous référer à www.haier.com
Haier Europe Trading S.r.l
Filiale Royaume-Uni
Westgate House, Westgate, Ealing
Londres, W5 1YY

*Durée de la garantie de l'appareil de réfrigération :
La garantie minimale est : 2 ans pour les pays de l'UE, 3 ans pour la Turquie, 1 an pour le Royaume-Uni, 1 an pour la Russie, 3 ans pour la Suède, 2 ans pour la Serbie, 5 ans pour la Norvège, 1 an pour le Maroc, 6 mois pour l'Algérie, aucune garantie légale pour la Tunisie.

*La période des pièces détachées pour la réparation de l'appareil :
Les thermostats, les capteurs de température, les circuits imprimés et les sources de lumière sont disponibles pendant une période minimale de sept ans après la mise sur le marché de la dernière unité du modèle.
Poignées de porte, charnières de porte, bacs et paniers pendant une période minimale de sept ans et joints de porte pendant une période minimale de 10 ans, après la mise sur le marché de la dernière unité du modèle.

*Pour plus d'informations sur le produit, consultez https://eprel.ec.europe.eu/ ou scannez le code QR sur l'étiquette énergie fournie avec l'appareil.

5 Biztonsági információk

Első használat előtt 6

Telepítés 6

Napi használat 7

10 Rendeltetésszerű használat

11 Termékleírás

22 Vezérlőpanel

23 Használat

Hűtőszekrény hőmérsékletének a beállítása 24

Fagyasztó hőmérsékletének a beállítása 24

My Zone hőmérsékletének a beállítása 24

Super Cool funkció 25

Super Freeze funkció 26

31 Berendezés

35 Energiatakarékossági tippek

36 Ápolás és tisztítás

39 Hibaelhárítás

43 Telepítés

47 Műszaki adatok

58 Ügyfélszolgálat

Részletes információk megtekintéséhez kattintson a tartalomjegyzékre.

Köszönjük, hogy Haier terméket vásárolt.

A készülék használata előtt olvassa el figyelmesen ezeket az utasításokat. Az utasítások fontos információkat tartalmaznak, amelyek segítenek abban, hogy a lehető legtöbbet hozza ki a készülékből, és szavatolják a biztonságos és megfelelő telepítést, használatot és karbantartást.

Tartsa ezt a kézikönyvet könnyen elérhető helyen, hogy bármikor fellapozhassa a készülék biztonságos és megfelelő használatához.

Ha eladja a készüléket, elajándékozza, vagy a lakásban hagyja költözéskor, győződjön meg arról, hogy ezt a kézikönyvet is átadja, hogy az új tulajdonos megismerhesse a készüléket és a biztonsági figyelmeztetéseket.

Tartozékok

Ellenőrizze a tartozékokat és a szakirodalmat ennek a listának megfelelően:

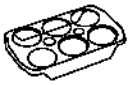
Tojástálca

Energiacímke

Jótállási jegy

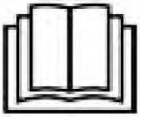
Felhasználói kézikönyv

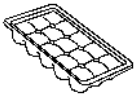
Jégkocka tartó tálca

Ajtózsanérok

Csuklópánt

Kupakbetét

FIGYELMEZTETÉS – Fontos biztonsági információk

MEGJEGYZÉS - Általános információk és tippek

Környezetvédelmi információk

Ártalmatlanítás

Járuljon hozzá a környezet és az emberi egészség védelméhez. Az újrahasznosítás érdekében a csomagolást a megfelelő hulladéktárolóba selejtezze ki. Járuljon hozzá az elektromos és elektronikus berendezések hulladékainak az újrahasznosításához. Ne a háztartási hulladékkal együtt dobja ki az ezzel a szimbólummal jelölt készülékeket. Vigye vissza a terméket a helyi újrahasznosító létesítménybe, vagy vegye fel a kapcsolatot a helyi hivatallal.

FIGYELMEZTETÉS!

Sérülés vagy fulladás veszélye!

A hűtőközegeket és a gázokat szakszerűen kell ártalmatlanítani. Győződjön meg a hűtőkör csövének a sértetlenségéről, mielőtt megfelelően ártalmatlanítaná. Válassza le a készüléket a hálózati tápellátásról. Vágja el a hálózati kábelt és selejtezze ki. Távolítsa el a tálcákat és fiókokat, valamint az ajtóreteszt és a tömítéseket, hogy megakadályozza a gyermekek és háziállatok bezáródását a készülékbe.

A készülék első bekapcsolása előtt olvassa el a következő biztonsági tanácsokat!

FIGYELMEZTETÉS!

Első használat előtt

- Győződjön meg arról, hogy szállítás során a termék nem sérült.
- Távolítsa el az összes csomagolóanyagot, és tartsa gyermekektől elzárva.
- A készülék telepítése előtt várjon legalább két órát a hűtőkör teljes hatékonyságának biztosítása érdekében.
- Mivel a készülék nehéz, mindig legalább két személy szükséges a kezeléséhez vagy mozgatásához.

Telepítés

- A készüléket jól szellőző helyre telepítse. Biztosítson legalább 10 cm-es helyet a készülék felett és körül.
- Soha ne helyezze a készüléket nedves területre vagy olyan helyre, ahol víz fröccsenhet rá. A vízfröccsenéseket és a foltokat törölje le és szárazra puha, tiszta törlőkendővel.
- Ne szerelje be a készüléket közvetlen napsugárzásnak kitett helyre vagy hőforrások (pl. kályhák, fűtőberendezések) közelébe.
- A méretének és felhasználásnak megfelelő helyre szerelje be és állítsa szintbe a készüléket.
- A berendezésen vagy a beépített szerkezetben a szellőzőnyílásokat ne takarja el.
- Bizonyosodjon meg arról, hogy az adattáblán olvasható elektromos jellemzők megfelelnek az elérhető tápellátás jellemzőinek. Ellenkező esetben forduljon villanyszerelőhöz.
- A készülék 220–240 V váltóáramú, 50 Hz-es tápellátást igényel. A rendellenes feszültségingadozás nyomán előfordulhat, hogy a készülék nem indul be, károsodhat a hőmérséklet-vezérlő vagy a kompresszor, illetve működés során rendellenes zaj jelentkezhet. Hasonló esetben szereljen fel automatikus feszültségszabályozót.
- Ne használjon többdugós adaptereket és hosszabbítókábeleket.
- Ne helyezzen több hordozható csatlakozót vagy hordozható tápegységet a berendezés mögé.
- Ügyeljen arra, hogy a tápkábel ne szoruljon a hűtőberendezés alá. Ne lépjen a tápkábelre.

FIGYELMEZTETÉS!

- A tápegységhez külön földelt aljzatot használjon, amely könnyen hozzáférhető. A készülék mindenképpen földelésre szorul.
  Csak az Egyesült Királyság esetén: A készülék tápkábele 3 érintkezős (földeléses) dugasszal rendelkezik, amelyik szabványos 3 érintkezős (földeléses) aljzathoz illeszkedik. Soha ne vágja le vagy távolítsa el a harmadik érintkezőt (földelést). A készülék beszerelését követően a dugasznak hozzáférhetőnek kell maradnia.
- Ne okozza a hűtőközeg kör sérülését.

Napi használat

- A berendezést 8 évnél idősebb gyermekek vagy csökkent fizikai, érzékszervi vagy mentális képességű, vagy tapasztalattal és ismerettel nem rendelkező személyek akkor használhatják, ha felügyelet alatt állnak vagy ha megfelelő utasításokkal látták el őket a berendezés biztonságos használatát illetően, és megértették a használatból eredő veszélyeket.
- A 3 és 8 év közötti gyermekek be- és kirakodhatják a hűtőkészülékeket, de a hűtőkészülékek tisztítását és szerelését nem végezhetik.
- Tartsa távol a 3 évesnél fiatalabb gyermekeket a készüléktől, kivéve, ha biztosítja a folyamatos felügyeletet.
- Gyermekek nem játszhatnak a berendezéssel.
- Ha hűtőgáz vagy más gyúlékony gáz szivárog a készülék közelében, zárja el a szivárgó gáz szelepét, nyissa ki az ajtókat és ablakokat, és ne húzza ki a hűtőszekrény/fagyasztó vagy más készülék tápkábelének a dugaszát.
- Vegye figyelembe, hogy a készülék 10 és 43 °C közötti környezeti hőmérsékletben való működésre készült. Előfordulhat, hogy a készülék nem működik megfelelően, ha hosszabb ideig a jelzett tartomány feletti vagy alatti hőmérsékleten üzemel.
- Ne helyezzen instabil cikkeket (nehéz tárgyakat, vízzel teli edényeket) a hűtőberendezés tetejére, elkerülve így a személyi sérüléseket, amiket ezen tárgyak leesése vagy a vízzel való érintkezés nyomán bekövetkező áramütés okozhat.
- Ne húzza meg az ajtópolcokat. Az ajtó elferdülhet, kihúzhatja a helyéről a palacktartót, vagy a készülék felborulhat.
- Az ajtók nyitását vagy becsukását kizárólag a fogantyúkkal végezze. Az ajtók közötti, ill. az ajtó és a szekrény közötti rés nagyon szűk. Ne nyújtsa a kezét ezekre a területekre, mivel az ujjai becsípődhetnek. Csak akkor nyissa ki vagy csukja be a hűtőszekrény ajtaját, ha nem állnak gyermekek az ajtó mozgási tartományán belül.

FIGYELMEZTETÉS!

- Ne tároljon, ill. használjon gyúlékony, robbanásveszélyes vagy maró hatású anyagokat a készülékben vagy a közelében.
- A készülékben ne tároljon gyógyszereket, baktériumokat vagy vegyszereket. Ez a készülék háztartási készülék. Nem javasoljuk olyan anyagok tárolását, amelyek szűk hőmérséklet-tartományban tárolhatók.
- Soha ne tároljon folyadékokat palackokban vagy kannákban (magas alkoholtartalmú italok kivételével), különösen szénsavas italokat a fagyasztóban, mert ezek szétrobbannak fagyasztás közben.
- Ellenőrizze az élelmiszer állapotát, ha a fagyasztóban felmelegedett a hőmérséklet.
- Ne állítson be szükségtelenül alacsony hőmérsékletet a hűtőrekeszben. Magas teljesítménybeállítások esetén mínusz fokok alakulhatnak ki. Figyelem: A palackok szétrobbanhatnak
- Ne nyúljon fagyott tárgyakhoz nedves kézzel (viseljen kesztyűt). Különösen ne egyen jeges nyalókát közvetlenül a fagyasztóból való kivétel után. Fennáll a fagysérülések vagy a hólyagok kialakulásának veszélye. ELSŐSEGÉLYNYÚJTÁS: tartsa a sérülést azonnal folyó hideg víz alá. Ne húzza el!
- Működés közben ne érintse meg a fagyasztórekesz belső felületét, különösen nedves kézzel, mert a keze a felülethez fagyhat.
- Áramszünet esetén vagy tisztítás előtt húzza ki a készüléket az alzatból. A készülék újraindítása előtt várjon legalább 7 percet, mivel a készülék gyakori indítása során károsodhat a kompresszor.
- Ne használjon elektromos készülékeket a berendezés élelmiszer tároló rekeszében, kivéve a gyártó által jóváhagyott típust. Karbantartás / tisztítás
- Gondoskodjon a gyermekek felügyeletéről, ha tisztítást vagy karbantartást végeznek.
- A rutinszerű karbantartás megkezdése előtt húzza ki a készüléket a villanyhálózatból. A készülék újraindítása előtt várjon legalább 5 percet, mivel a készülék gyakori indítása során károsodhat a kompresszor.

FIGYELMEZTETÉS!

- A készülék aljzatból való leválasztásakor ne a kábelt, hanem a csatlakozódugót húzza.
- Ne tisztítsa a készüléket keménysörtés kefékkel, drótkefékkel, mosóporral, benzinnel, amil-acetáttal, acetonnal és hasonló szerves oldatokkal, valamint savas vagy lúgos oldatokkal. A károsodások elkerülése érdekében a hűtőszekrény tisztítását speciális, adott célra kialakított tisztítószerrel végezze.
- Ne kaparja le a fagyot és a jeget éles tárgyakkal. A műanyag alkatrészek károsodásának elkerülése érdekében ne használjon spray-t, elektromos hevítő berendezést, például fűtőberendezést, hajszárítót, gőztisztítót vagy más hőforrást.
- A kiolvasztási folyamat felgyorsításához csak a gyártó által javasolt mechanikai berendezéseket vagy egyéb eszközöket használja.
- Ha a tápkábel megsérül, a veszély elkerülése érdekében cseréltesse ki a gyártóval, a gyártó szervizközpontjával vagy más szakemberrel.
- Ne tegyen kísérletet a készülék saját kezű javítására, szétszerelésére vagy módosítására. Javítás szükségessége esetén vegye fel a kapcsolatot az ügyfélszolgálatunkkal.
- Évente legalább egyszer távolítsa el a port a készülék hátoldaláról, így elkerülve a tűzveszélyt, valamint a megnövekedett energiafogyasztást.
- Tisztítás közben ne permetezze vagy öblítse le a készüléket.
- Ne használjon vízpermetet vagy gőzt a készülék tisztításához.
- A hideg üvegpolcokat ne tisztítsa forró vízzel. A hirtelen hőmérséklet-változás nyomán az üveg megrepedhet.

Gázalapú hűtőközegre vonatkozó információk

FIGYELMEZTETÉS!

A készülék gyúlékony IZOBUTÁN (R600a) hűtőközeget tartalmaz. Győződjön meg arról, hogy a hűtőközeg köre nem sérült meg szállítás vagy beszerelés közben. A szivárgó hűtőközeg szemsérülést okozhat, vagy belobbanhat. Sérülés esetén tartsa távol a tűzforrásokat, szellőztesse ki alaposan a helyiséget, ne csatlakoztassa, vagy húzza ki a készülék vagy egyéb készülék tápkábelét. Tájékoztassa az ügyfélszolgálatot.

Ha a hűtőközeg szembe kerül, akkor azonnal öblítse ki folyó víz alatt, és azonnal forduljon szemész szakorvoshoz.

Rendeltetésszerű használat

Ez a készülék élelmiszerek hűtésére és fagyasztására szolgál. Kizárólag háztartási és hasonló alkalmazásokra tervezték, mint például az üzletek, irodák és egyéb munkakörnyezetek személyzeti konyháinak területei; tanyasi házakban és szállodák, motelek és egyéb lakókörnyezetben, valamint panziós és vendéglátóipari vállalkozásokban való használatra ügyfelek számára. Tervezéséből adódóan nem alkalmas kereskedelmi vagy ipari használatra.

A készüléken változtatások vagy módosítások végrehajtása nem megengedett. A nem rendeltetésszerű használat veszélyeket eredményezhet, illetve a szavatossági igények érvénytelenítésével járhat.

Szabványok és irányelvek CE

A termék megfelel az összes vonatkozó EK irányelvben meghatározott követelménynek, illetve a vonatkozó harmonizált szabványoknak, amelyek alapján megilleti a CE-jelölés.

MEGJEGYZÉS

A műszaki módosítások és különböző modellek miatt előfordulhat, hogy a kézikönyvben látható egyes ábrák eltérőek a modelljéhez képest. (HTW5620DN*, HTW5620CN*, HTW5620EN*)

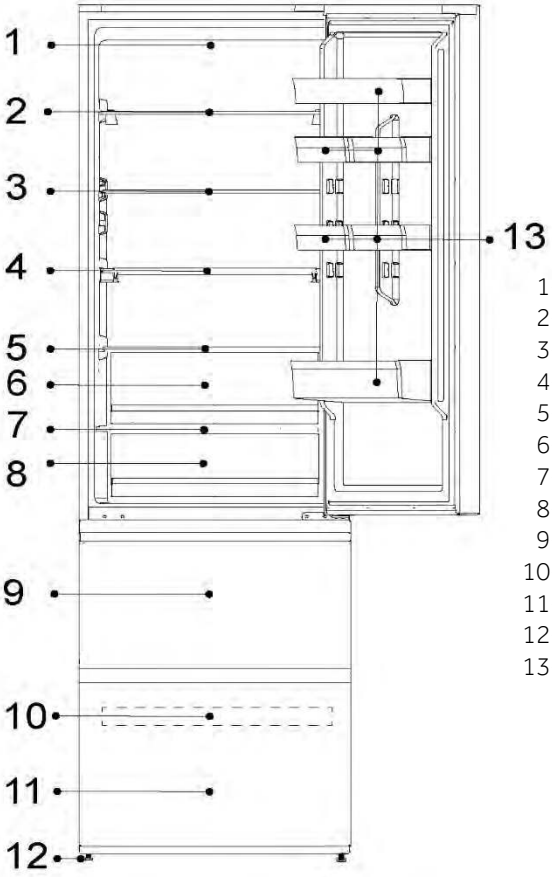

1-Hűtőszekrény LED lámpa
2-Bortartó
3-Üvegpolc
4-Összehajtható polc
5-Humidity Zone fiók burkolat
6-Humidity Zone fiók
7-My Zone fiók burkolat
8-My Zone fiók
9-Felső fagyasztó tárolófiók
10-Fagyasztó tálca
11-Alsó fagyasztó tárolófiók
12-Állítható láb
13-Ajtó erkélyrekesze

MEGJEGYZÉS

A műszaki módosítások és különböző modellek miatt előfordulhat, hogy a kézikönyvben látható egyes ábrák eltérőek a modelljéhez képest. (HTW7620AN*, HTW7620CN*, HTW7620DN*)

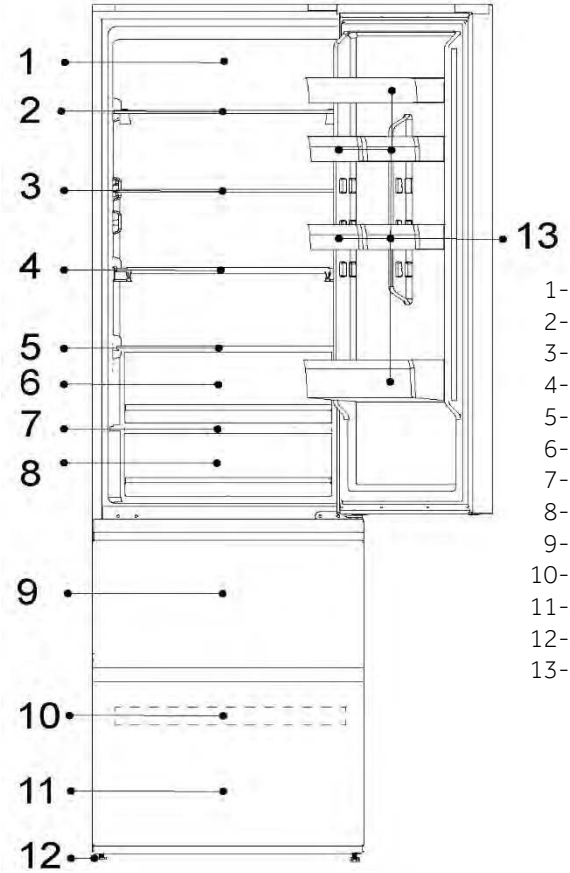

1-Nappali LED rendszer
2-Bortartó
3-Üvegpolc
4-Összehajtható polc
5-Humidity Zone fiók burkolat
6-Humidity Zone fiók
7-My Zone fiók burkolat
8-My Zone fiók
9-Felső fagyasztó tárolófiók
10-Fagyasztó tálca
11-Alsó fagyasztó tárolófiók
12-Állítható láb
13-Ajtó erkélyrekesze

MEGJEGYZÉS

A műszaki módosítások és különböző modellek miatt előfordulhat, hogy a kézikönyvben látható egyes ábrák eltérőek a modelljéhez képest. (HTW5618DW*)

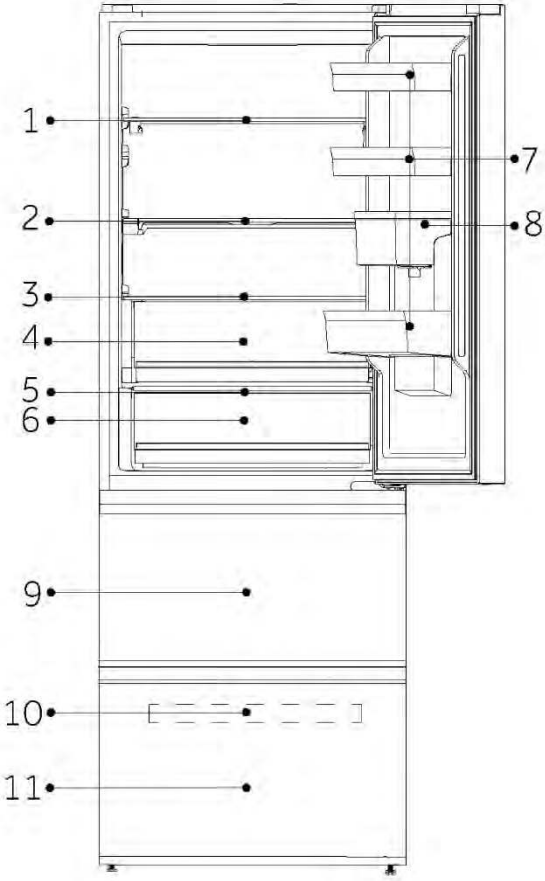

A: A hűtőszekrény rekeszei
1-Bortartó
2-Összehajtható polc
3-Humidity Zone fiók burkolat
4-Humidity Zone fiók
5-My Zone fiók burkolat
6-My Zone fiók
7-Ajtó erkélyrekesze
8-Víztartály

B: A fagyasztó rekeszei
9-Felső fagyasztó tárolófiók
10-Fagyasztó tálca
11-Alsó fagyasztó tárolófiók

MEGJEGYZÉS

A műszaki módosítások és különböző modellek miatt előfordulhat, hogy a kézikönyvben látható egyes ábrák eltérőek a modelljéhez képest.
HTW7620DNGB*)

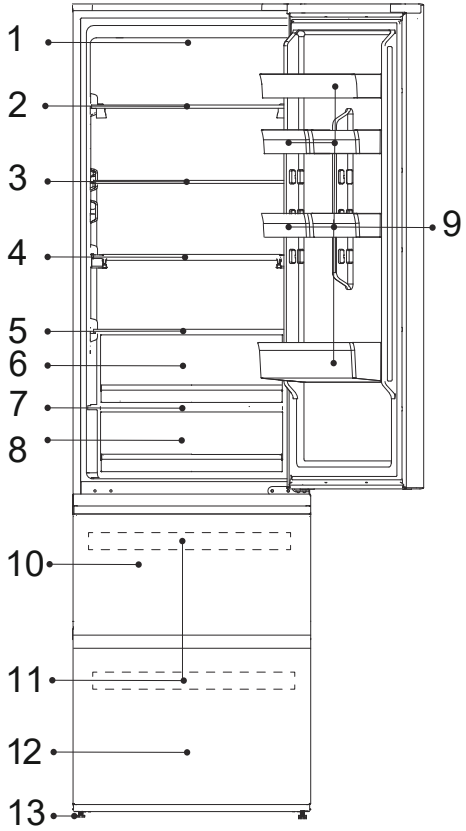

1-Bortartó
2-Összehajtható polc
3-Humidity Zone fiók burkolat
4-Humidity Zone fiók
5-My Zone fiók burkolat
6-My Zone fiók
7-Ajtó erkélyrekesze

8-Víztartály
9-Ajtós erkély
10- Felső fagyasztófiók
11- Fagyasztótálca
12- Alsó fagyasztófiók
13- Állítható lábak

MEGJEGYZÉS

A műszaki módosítások és különböző modellek miatt előfordulhat, hogy a kézikönyvben látható egyes ábrák eltérőek a modelljéhez képest. (HTW5618DN*, HTW5618CN*, HTW5618EN*)

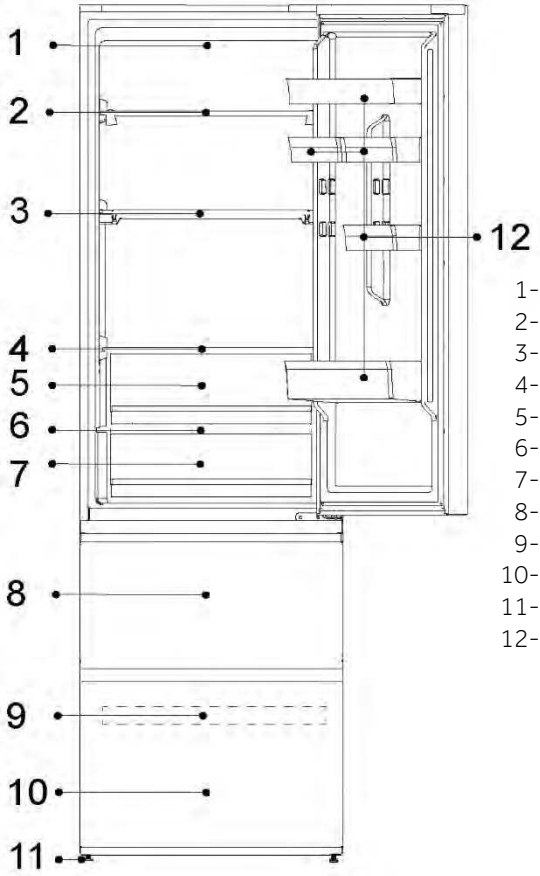

1-Hűtőszekrény LED lámpa
2-Bortartó
3-Összehajtható polc
4-Humidity Zone fiók burkolat
5-Humidity Zone fiók
6-My Zone fiók burkolat
7-My Zone fiók
8-Felső fagyasztó tárolófiók
9-Fagyasztó tálca
10-Alsó fagyasztó tárolófiók
11-Állítható láb
12-Ajtó erkélyrekesze

MEGJEGYZÉS

A műszaki módosítások és különböző modellek miatt előfordulhat, hogy a kézikönyvben látható egyes ábrák eltérőek a modelljéhez képest.
(HTR3620CN*, HTR3620EN*, HTR3620DN*)

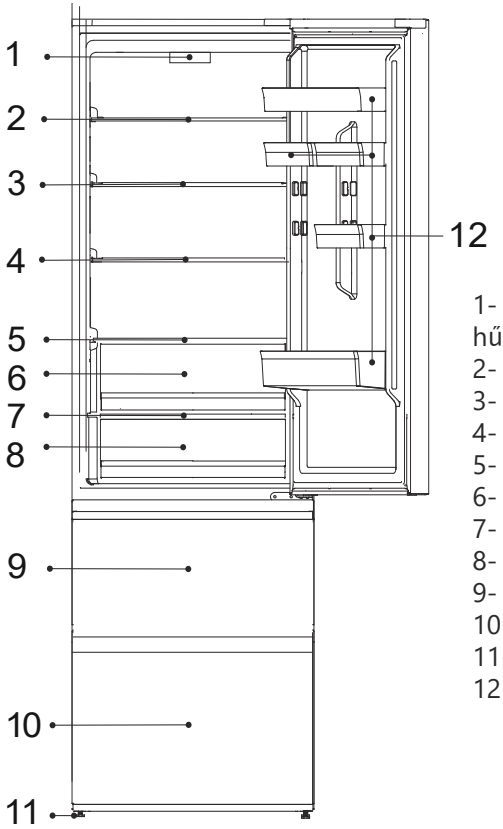

1- Vezérlőpanel és a hűtőszekrény LED lámpája
2- Üvegpolc
3- Üvegpolc
4- Üvegpolc
5- Üvegpolc
6- Freshbox fiók
7- Fiókfedél
8- Friss 0°C zóna fiók
9- Felső fagyasztótároló fiók
10- Alsó fagyasztótároló fiók
11- Állítható lábak
12- Ajtóállvány

MEGJEGYZÉS

A műszaki módosítások és különböző modellek miatt előfordulhat, hogy a kézikönyvben látható egyes ábrák eltérőek a modelljéhez képest. (HTW3620DN*)

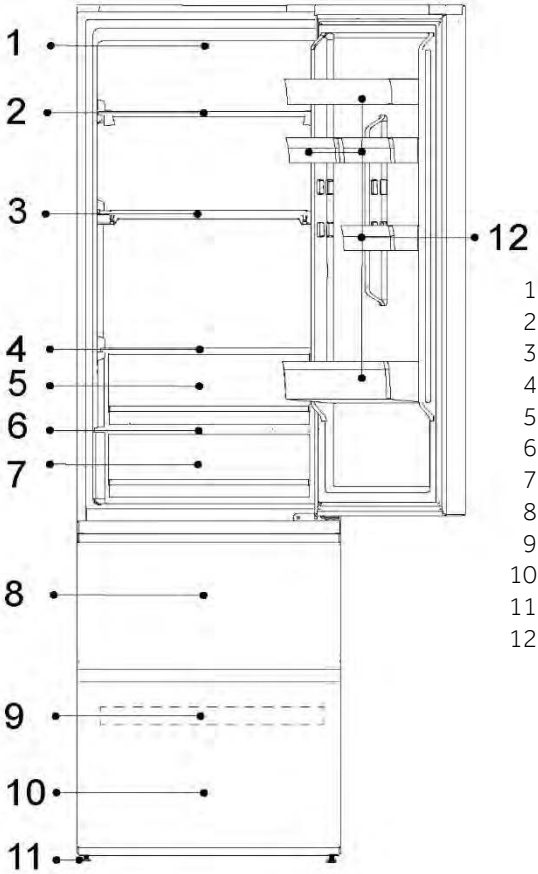

1-Hűtőszekrény LED lámpa
2-Üvegpolc
3-Üvegpolc
4-Üvegpolc
5-Üvegpolc
6-My Zone fiók burkolat
7-My Zone fiók
8-Felső fagyasztó tárolófiók
9-Fagyasztó tálca
10-Alsó fagyasztó tárolófiók
11-Állítható láb
12-Ajtó erkélyrekesze

MEGJEGYZÉS

A műszaki módosítások és különböző modellek miatt előfordulhat, hogy a kézikönyvben látható egyes ábrák eltérőek a modelljéhez képest. (HTW3618DN*, HTW3618CN*,HTW3618EN*)

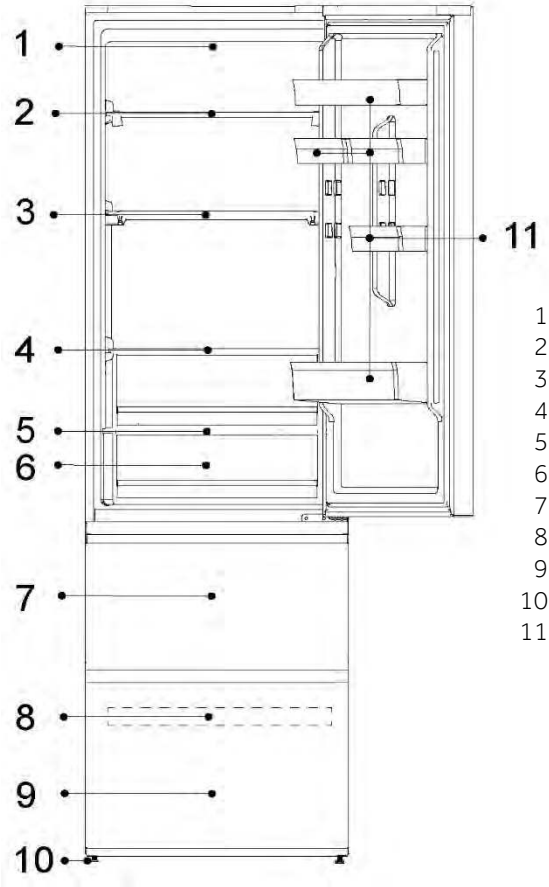

1-Hűtőszekrény LED lámpa
2-Üvegpolc
3-Üvegpolc
4-Üvegpolc
5-My Zone fiók burkolat
6-My Zone fiók
7-Felső fagyasztó tárolófiók
8-Fagyasztó tálca
9-Alsó fagyasztó tárolófiók
10-Állítható láb
11-Ajtó erkélyrekesze

MEGJEGYZÉS

A műszaki módosítások és különböző modellek miatt előfordulhat, hogy a kézikönyvben látható egyes ábrák eltérőek a modelljéhez képest. (HTR3618)

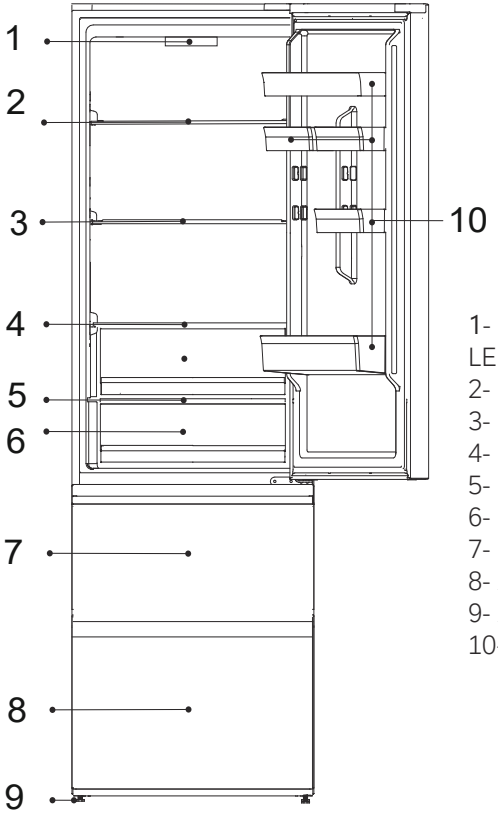

1- Vezérlőpanel és a hűtőszekrény LED lámpája
2- Üvegpolc
3- Üvegpolc
4- Üvegpolc
5- Fiókfedél
6- Friss 0°C zóna fiók
7- Felső fagyasztófiók
8- Alsó fagyasztófiók
9- Állítható lábak
10- Ajtórács

MEGJEGYZÉS

A műszaki módosítások és különböző modellek miatt előfordulhat, hogy a kézikönyvben látható egyes ábrák eltérőek a modelljéhez képest. (HDPW5620DN*, HDPW5620CN*, HDPW5620AN*, HDPW5620BN*)

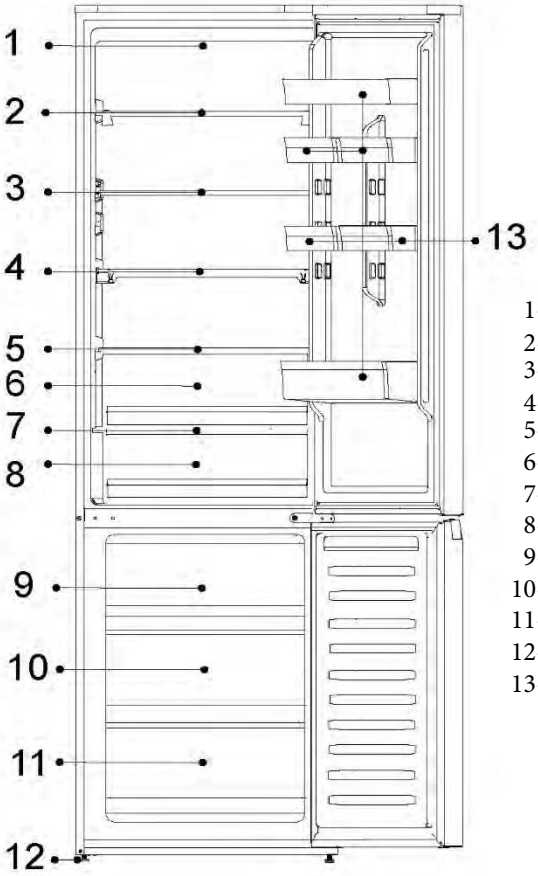

1-Hűtőszekrény LED lámpa
2-Üvegpolc
3-Üvegpolc
4-Üvegpolc
5-Humidity Zone fiók burkolat
6-Humidity Zone fiók
7-My Zone fiók burkolat
8-My Zone fiók
9-Felső fagyasztó tárolófiók
10-Középső fagyasztó tárolófiók
11-Alsó fagyasztó tárolófiók
12-Állítható láb
13-Ajtó erkélyrekesze

MEGJEGYZÉS

A műszaki módosítások és különböző modellek miatt előfordulhat, hogy a kézikönyvben látható egyes ábrák eltérőek a modelljéhez képest. (HDPW7620AN*, HDPW7620AAN*)

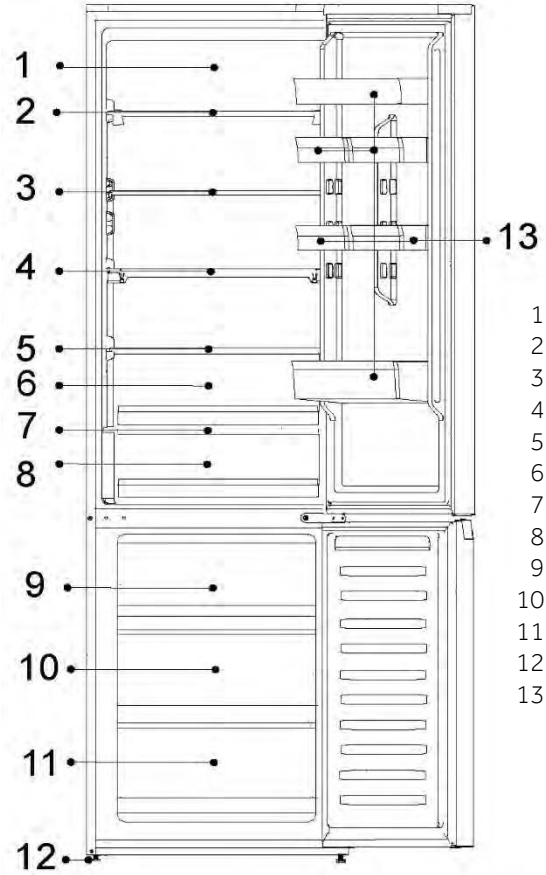

1-Nappali LED rendszer
2-Bortartó
3-Üvegpolc
4-Összehajtható polc
5-Humidity Zone fiók burkolat
6-Humidity Zone fiók
7-My Zone fiók burkolat
8-My Zone fiók
9-Felső fagyasztó tárolófiók
10-Középső fagyasztó tárolófiók
11-Alsó fagyasztó tárolófiók
12-Állítható láb
13-Ajtó erkélyrekesze

MEGJEGYZÉS

A műszaki módosítások és különböző modellek miatt előfordulhat, hogy a kézikönyvben látható egyes ábrák eltérőek a modelljéhez képest. (HDPW5618DN*, HDPW5618CN*)

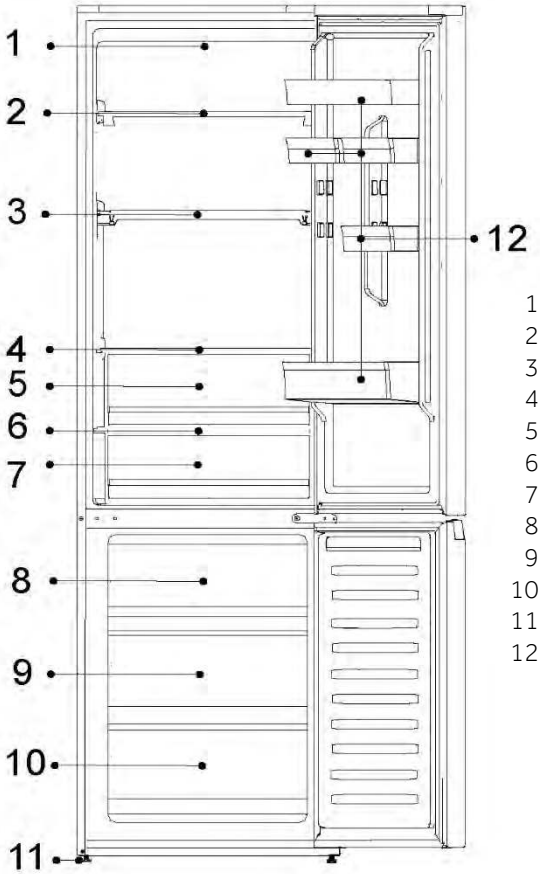

1-Hűtőszekrény LED lámpa
2-Bortartó
3-Összehajtható polc
4-Humidity Zone fiók burkolat
5-Humidity Zone fiók
6-My Zone fiók burkolat
7-My Zone fiók
8-Felső fagyasztó tárolófiók
9-Középső fagyasztó tárolófiók
10-Alsó fagyasztó tárolófiók
11-Állítható láb
12-Ajtó erkélyrekesze

MEGJEGYZÉS

A műszaki módosítások és különböző modellek miatt előfordulhat, hogy a kézikönyvben látható egyes ábrák eltérőek a modelljéhez képest. (HDPW3620DN*, HDPW3620CN*,EHD3PWDNPD206)

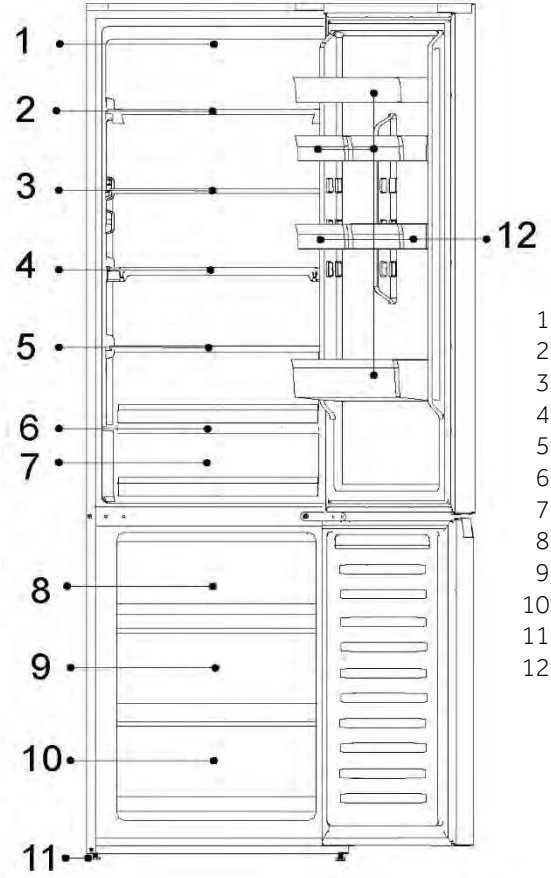

1-Hűtőszekrény LED lámpa
2-Üvegpolc
3-Üvegpolc
4-Üvegpolc
5-Üvegpolc
6-My Zone fiók burkolat
7-My Zone fiók
8-Felső fagyasztó tárolófiók
9-Középső fagyasztó tárolófiók
10-Alsó fagyasztó tárolófiók
11-Állítható láb
12-Ajtó erkélyrekesze

MEGJEGYZÉS

A műszaki módosítások és különböző modellek miatt előfordulhat, hogy a kézikönyvben látható egyes ábrák eltérőek a modelljéhez képest. (HDPW3618DN*,EHD3PWDNP*186)

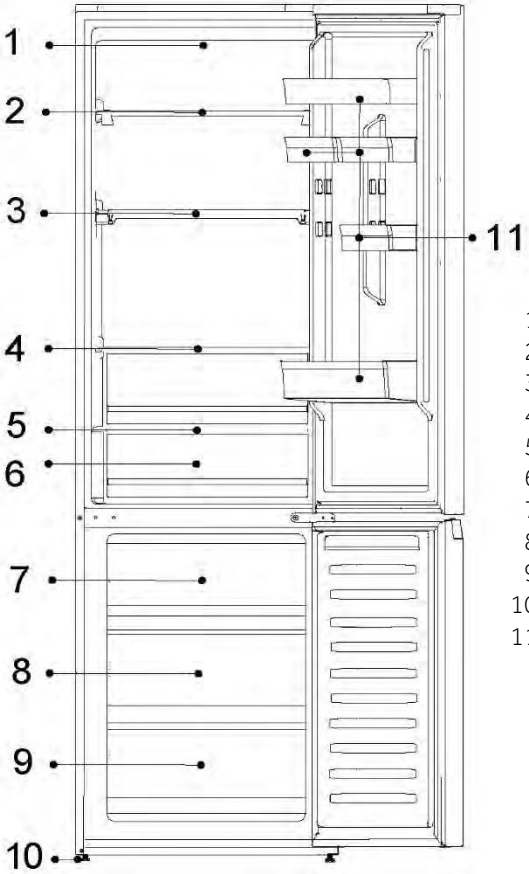

1-Hűtőszekrény LED lámpa
2-Üvegpolc
3-Üvegpolc
4-Üvegpolc
5-My Zone fiók burkolat
6-My Zone fiók
7-Felső fagyasztó tárolófiók
8-Középső fagyasztó tárolófiók
9-Alsó fagyasztó tárolófiók
10-Állítható láb
11-Ajtó erkélyrekesze

MEGJEGYZÉS

A műszaki módosítások és különböző modellek miatt előfordulhat, hogy a kézikönyvben látható egyes ábrák eltérőek a modelljéhez képest. (HDPR1618AN*,HDPR1618CN*)

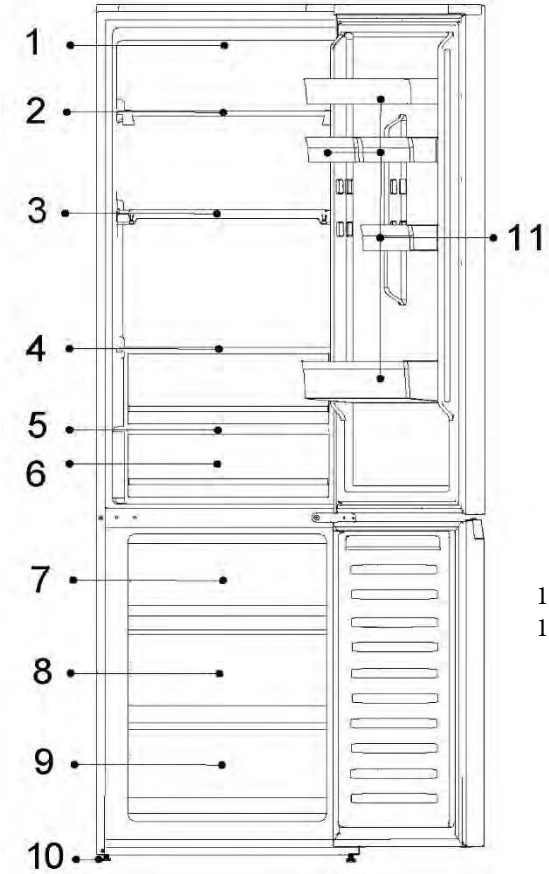

1-Vezérlőpult
2-Üvegpolc
3-Üvegpolc
4-Üvegpolc
5-FRESH 0°C fiókfedél
6-FRESH 0°C fiók
7-Felső fagyasztó tárolófiók
8-Középső fagyasztó tárolófiók
9-Alsó fagyasztó tárolófiók
10-Állítható láb
11-Ajtó erkélyrekesze

MEGJEGYZÉS

A műszaki módosítások és különböző modellek miatt előfordulhat, hogy a kézikönyvben látható egyes ábrák eltérőek a modelljéhez képest. (HDPR1620AN*)

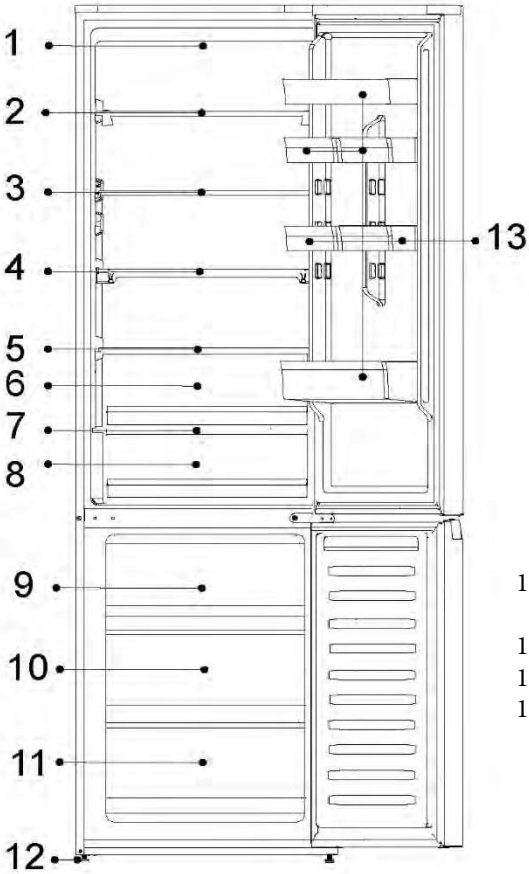

1-Vezérlőpult
2-Üvegpolc
3-Üvegpolc
4-Üvegpolc
5-Humidity Zone fiók burkolat
6-Humidity Zone fiók
7-FRESH 0°C fiókfedél
8-FRESH 0°C fiók
9-Felső fagyasztó tárolófiók
10-Középső fagyasztó tárolófiók
11-Alsó fagyasztó tárolófiók
12-Állítható láb
13-Ajtó erkélyrekesze

MEGJEGYZÉS

A műszaki módosítások és különböző modellek miatt előfordulhat, hogy a kézikönyvben látható egyes ábrák eltérőek a modelljéhez képest.

(HDPR3620*)

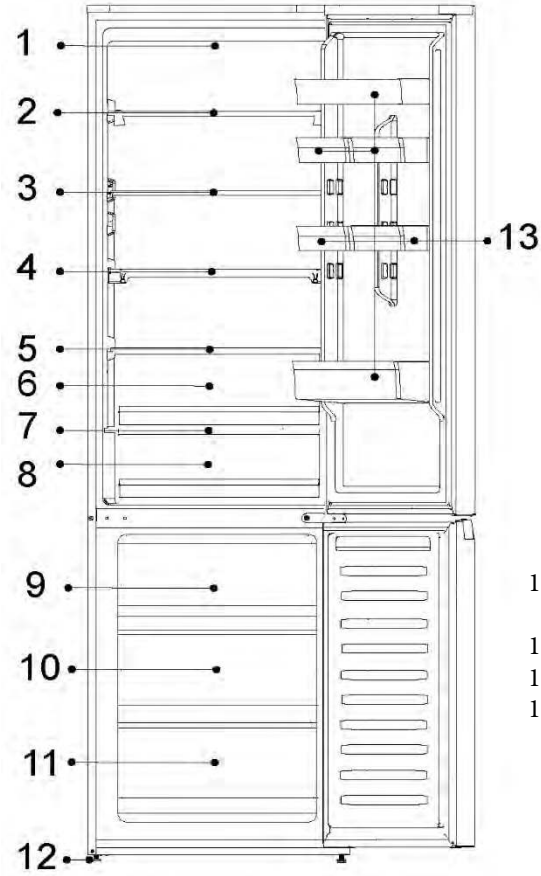

1-Vezérlőpult
2-Üvegpolc
3-Üvegpolc
4-Üvegpolc
5-Humidity Zone fiók burkolat
6-Humidity Zone fiók
7-FRESH 0°C fiókfedél
8-FRESH 0°C fiók
9-Felső fagyasztó tárolófiók
10-Középső fagyasztó tárolófiók
11-Alsó fagyasztó tárolófiók
12-Állítható láb
13-Ajtó erkélyrekesze

Vezérlőpanel

CONTENTS

Vezérlőpanel:(Gyakori modellek,Kivéve HDPR1618ANPK,HDPR1620ANPK,HDPR1618CNPK)

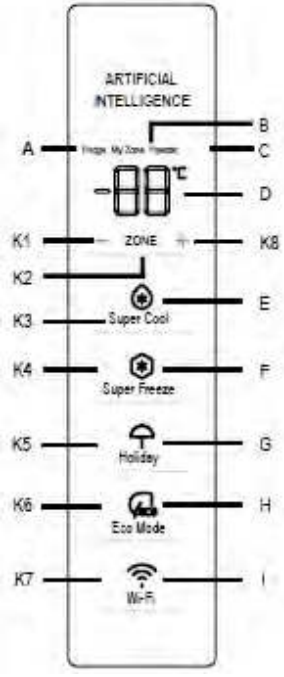

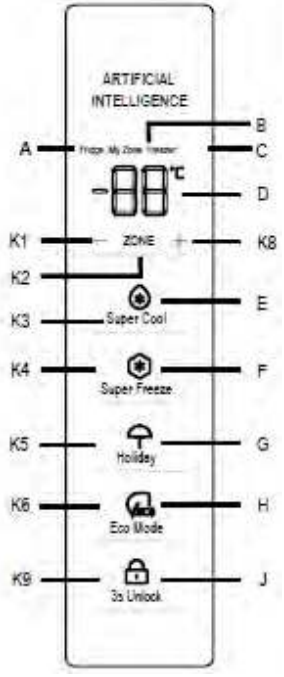

Jelzések:

A Hűtőtér
B Hűtőrekesz (My Zone)
C A fagyasztó rekeszei
D Hőmérséklet kijelző
E Super Cool funkció
F Super Freeze funkció
G Holiday funkció
H Eco Mode funkció
I Wi-Fi funkció
J Kioldó funkció

Gombok:

K1 Hőmérséklet csökkentése
K2 Fridge, My Zone és Freezer kiválasztása
K3 Super Cool funkció be/ki
K4 Super Freeze funkció be/ki
K5 Holiday funkció be/ki
K6 Eco Mode funkció be/ki
K7 Wi-Fi funkció be/ki
K8 Hőmérséklet növelése
K9 3s Feloldás be/ki

Első használat előtt

Távolítson el az összes csomagolóanyagot, tartsa azokat gyermekektől elzárva, kiselejtezésükről pedig környezetbarát módon gondoskodjon.
Tisztítsa meg a készülék belsejét és külsejét, valamint a készülék belsejét és tartozékait vízzel és enyhe tisztítószerrel, és törölje alaposan szárazra puha törlőkendővel.
A készülék szintbeállítását és tisztítását követően, kérjük, várjon legalább 2 órát, mielőtt csatlakoztatná a tápellátáshoz. Lásd a TELEPÍTÉS részt.
Az ételtel való feltöltés előtt hűtse le a rekeszeket magas beállítások alkalmazásával. A Super Freeze funkció elősegíti a fagyasztórekesz gyors lehűtését

Vezérlőpanel:Speciális a HTW7620DNGB számára

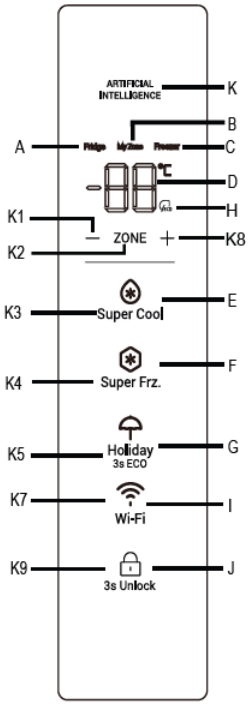

Jelzések:

A Hűtőtér
B Hűtőrekesz (My Zone)
C A fagyasztó rekeszei
D Hőmérséklet kijelző
E Super Cool funkció
F Super Freeze funkció
G Holiday funkció
H Eco Mode funkció
I Wi-Fi funkció
J Kioldó funkció

K AI logo

Gombok:

K1 Hőmérséklet csökkentése
K2 Fridge, My Zone és Freezer kiválasztása
K3 Super Cool funkció be/ki
K4 Super Freeze funkció be/ki
K5 Holiday funkció be/ki
K7 Wi-Fi funkció be/ki
K8 Hőmérséklet növelése
K9 Feloldás be/ki

Első használat előtt

Távolítson el az összes csomagolóanyagot, tartsa azokat gyermekektől elzárva, kiselejtezésükről pedig környezetbarát módon gondoskodjon.
Tisztítsa meg a készülék belsejét és külsejét, valamint a készülék belsejét és tartozékait vízzel és enyhe tisztítószerrel, és törölje alaposan szárazra puha törlőkendővel.
A készülék szintbeállítását és tisztítását követően, kérjük, várjon legalább 2 órát, mielőtt csatlakoztatná a tápellátáshoz. Lásd a TELEPÍTÉS részt.
Az ételtel való feltöltés előtt hűtse le a rekeszeket magas beállítások alkalmazásával. A Super Freeze funkció elősegíti a fagyasztórekesz gyors lehűtését

Vezérlőpanel (különleges kialakítás HDPR1618*, HDPR1620*,HDPR3618*,HDPR3620*) HTR3618*,HTR3620*.esetén)

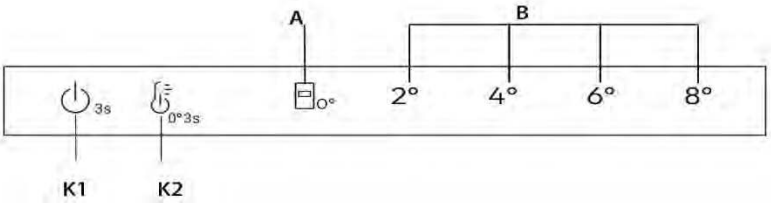

Gombok

K1 Be/Ki gomb, amely a készülék be- és kikapcsolására szolgál.

K2 Hőmérséklet kiválasztása/Finomhangolás

BE/KI gomb, amely a Fresh 0°C-os funkció be-/kikapcsolásra szolgál.

Jelzések

A Fresh 0°C

B Hűtő hőmérséklet kijelző

Első használat előtt

- ► Távolítson el az összes csomagolóanyagot, tartsa azokat gyermekektől elzárva, kiselejtezésükről pedig környezetbarát módon gondoskodjon.
- ► Tisztítsa meg a készülék belsejét és külsejét, valamint a készülék belsejét és tartozékait vízzel és enyhe tisztítószerrel, és törölje alaposan szárazra puha törlőkendővel.
- ► A készülék szintbeállítását és tisztítását követően, kérjük, várjon legalább 2 órát, mielőtt csatlakoztatná a tápellátáshoz. Lásd a TELEPÍTÉS részt.
- ► Az étellel való feltöltés előtt hűtse le a rekeszeket magas beállítások alkalmazásával.

Mechanikus gombok

A vezérlőpanel mechanikus gombokkal rendelkezik.

A készülék be- és kikapcsolása

A készülék működésbe lép, amint csatlakoztatja tápellátáshoz.
A hűtőszekrény első bekapcsolásakor megjelenik a „4°" érték a „B" (Hűtő hőmérséklet kijelző) részben, illetve világít a 0 °C-os tárolófiók „0°" jelzőfénye.
A hűtőszekrény és a fagyasztó hőmérséklete automatikusan 4 °C-ra, illetve -20 °C-ra áll be, valamint bekapcsol a 0°C-os tárolófiók funkció.

MEGJEGYZÉS

A készülék alapbeállítása gyárilag az ajánlott 4°C-os hőmérséklet. Ezek a javasolt beállítások. Ha kívánja, ezeket a hőmérsékleteket módosíthatja manuálisan.

Nyitott ajtó riasztás

Amikor a hűtőszekrény ajtaja 3 percnél hosszabb ideig nyitva van, megszólal az ajtónyitási riasztás.

A riasztó elnémítható az ajtó bezárásával. Ha az ajtó 7 percnél hosszabb ideig nyitva marad, a hűtőszekrényben a fény és a kezelőpanel megvilágítása automatikusan kikapcsol.

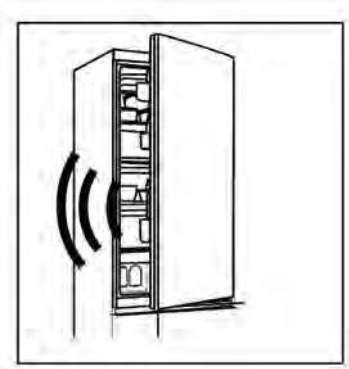

Be-/kikapcsolás

Amikor a készülék be van kapcsolva, tartsa lenyomva a K1 gombot 3 másodpercig, a készülék készenléti üzemmódba lép, a kompresszor leáll, és a világítás kialszik; Amikor a készülék készenléti üzemmódban van, tartsa lenyomva a K1 gombot 3 másodpercig, a készülék bekapcsol, a kompresszor működésbe lép, és a világítás bekapcsol.

Hőmérséklet beállítása

A beltéri hőmérsékletet a következő tényezők befolyásolják:

Környezeti hőmérséklet

Az ajtónyitás gyakorisága
A tárolt élelmiszerek mennyisége
A berendezés beszerelése

Állítsa be a hűtő-/fagyasztórekesz hőmérsékletét

1. Nyomja meg a „K2" gombot (Hűtő hőmérséklet kiválasztása) a hűtő hőmérsékletének a kiválasztásához;
2. A „B" részben (hűtő hőmérséklet kijelző) felváltva világítanak az alábbiak;

2° → 4° → 6° → 8°

3. Körülbelül 3 másodperc elteltével a készülék megerősíti a beállítást.
4. Amikor a vezérlőpanelről kiválasztja a hűtőszekrény hőmérsékletét, a fagyasztó is megfelelő hőmérsékletre kapcsol: 2° (-22 °C) → 4° (-20 °C) → 6° (-18 °C) → 8° (-16 °C).

Finomhangolás

A finomhangolás választási mód hét lehetőséget kínál a hőmérséklet beállítására, például, 2°, 3°(2° 4°), 4°, 5°(4° 6°), 6°, 7°(6° 8°), 8°.

A finomhangolás funkció használata:

1. A finomhangolás mód bekapcsolásához tartsa lenyomva 8 másodpercig a K2 gombot. Amikor a készülék az adott üzemmódba lép, hangjelzés hallható, és az aktuálisan kiválasztott hűtési szint LED-je fokozottan világít.
2. A K2 gomb megnyomására a finomhangolási beállítás értéke emelkedik, és minden egyes megnyomásra a „B" jelzőfény (hűtő hőmérséklet kijelzője) felváltva világít az alábbiak szerint;

2° → 3°(2° 4°) → 4°C → 5°(4° 6°) → 6° → 7°(6° 8°) → 8°

3. Ha 3 másodpercig nem nyom meg egyetlen gombot sem, a rendszer automatikusan kilép a finomhangolás módból. A finomhangolási beállítást a készülék elmenti, és a kiválasztott hűtőszekrény hőmérséklet LED-je folyamatosan világít.
4. A finomhangolás módba való ismételt belépéskor a beállítás a korábban tárolt szintről indul el.

„Fresh 0°C" fiók

A **„Fresh 0°C"** módba lépéshez nyitott hűtőajtó mellett tartsa lenyomva a K2 gombot 3 másodpercig, ekkor hangjelzés hallható, a kijelzőn a „0°" világít, a Fresh 0°C fiók hőmérséklete pedig közel 0 °C lesz.

A **„Fresh 0°C"** módból kilépéshez nyitott hűtőajtó mellett tartsa lenyomva a K2 gombot 3 másodpercig, ekkor hangjelzés hallható, a kijelzőn a „0°" kikapcsol, s a „0°" fiók hőmérséklete a hűtés hőmérsékletének függvényében változik.

MEGJEGYZÉS

1. Amikor a készülék Finomhangolás módba lép, a „B" jelzőfény (Hűtő hőmérséklet kijelző) 2° 4° egyidejűleg világít, a hűtőszekrény 3°-os hőmérsékleten működik; a 4° 6° egyidejűleg világít, a hűtőszekrény 5°-os hőmérsékleten működik; 6° 8° egyidejűleg világít, a 7°-os hőmérsékleten működik;

2. Ha a szobahőmérséklet nem éri el a 8 °C-ot, és a hűtést 2°-ra állította, függetlenül a **„0°"** mód engedélyezett vagy letiltott állapotától, a Fresh 0°C-os rész hőmérséklete 0 °C közelében marad

Érintésérzékeny gombok

A vezérlőpulton található gombok érintésérzékenyek, és már akkor reagálnak, ha enyhén megérinti az ujjával.

A készülék be- és kikapcsolása

A készülék működésbe lép, amint csatlakoztatja tápellátáshoz.

A készülék első bekapcsolásakor a „D" hőmérséklet jelzők mutatják az előre beállított értékeket (lásd az alábbi megjegyzést).

MEGJEGYZÉS

A készülék alapbeállítása gyárilag az ajánlott 5 °C (hűtőszekrény) és -18 °C (fagyasztó) hőmérséklet. A My Zone hőmérséklete kb. 2 °C-ra van beállítva. Ezek a javasolt beállítások. Ha kívánja, ezeket a hőmérsékleteket módosíthatja manuálisan.

Nyitott ajtó riasztás

Amikor a hűtőszekrény ajtaja 3 percnél hosszabb ideig nyitva van, megszólal az ajtónyitási riasztás.

A riasztó elnémítható az ajtó bezárásával. Ha az ajtó 7 percnél hosszabb ideig nyitva marad, a hűtőszekrényben a fény és a kezelőpanel megvilágítása automatikusan kikapcsol.

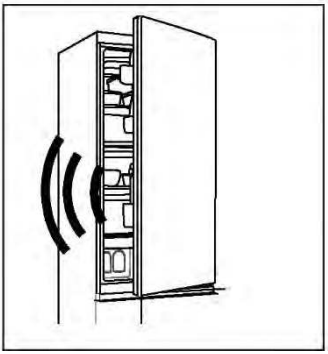

Hőmérséklet beállítása

A beltéri hőmérsékletet a következő tényezők befolyásolják:

- Környezeti hőmérséklet
- Az ajtónyitás gyakorisága
- A tárolt élelmiszerek mennyisége
- A berendezés beszerelése

Hűtőszekrény hőmérsékletének a beállítása

1. Nyomja meg a „K2" gombot (Fridge / (My Zone) / Freezer kiválasztása) a hűtőrekesz kiválasztásához. Az „A" ikon (hűtőrekesz) és a „D" ikon (hőmérséklet kijelző) világít.

2. A hűtő hőmérsékletének a beállításához nyomja meg a „K1/K8" gombot.

A hőmérséklet 1 °C-os lépésekben növekszik 2 °C-os minimumról 8 °C-os maximumig. A hűtőszekrényben az optimális hőmérséklet 5 °C. Alacsonyabb hőmérsékletek szükségtelen energiafogyasztást eredményeznek.

3. Körülbelül 5 másodperc elteltével a „D" (Hőmérséklet kijelző) hőmérséklet ikon folyamatosan világít, és a beállítás megerősítést nyer.

Fagyasztó hőmérsékletének a beállítása

1. Nyomja meg a „K2" gombot (Fridge / (My Zone) / Freezer kiválasztása) gombot a fagyasztórekesz °C ikon kiválasztásához. A „C" (fagyasztórekesz) és a „D" (hőmérséklet kijelző) ikonok világítanak.

2. A fagyasztó hőmérsékletének a beállításához nyomja meg a „K1/K8" gombot.

A hőmérséklet 1 °C-os lépésekben növekszik -24 °C-os minimumról -16 °C-os maximumig. A fagyasztóban az optimális hőmérséklet -18 °C. A hidegebb hőmérséklet szükségtelen energiafogyasztást jelent.

3. Körülbelül 5 másodperc elteltével a „D" (Hőmérséklet kijelző) hőmérséklet jelzőfény folyamatosan világít, és a beállítás megerősítést nyer.

My Zone hőmérsékletének a beállítása

A hűtőrekesz My Zone fiókkal rendelkezik. Az élelmiszertárolási igényeknek megfelelően kiválaszthatja a legmegfelelőbb hőmérsékletet az élelmiszerek optimális tápértékének a szavatolásához.

1. Nyomja meg a „K2" gombot (Fridge / (My Zone) / Freezer kiválasztása) a My Zone kiválasztásához. A „B" ikon (My Zone rekesz) és a „D" ikon (hőmérséklet kijelző) világít.

2. A My Zone hőmérsékletének a beállításához nyomja meg a „K1/K8" gombot.

A hőmérséklet 1 °C-os lépésekben növekszik 0 °C-os minimumról 5 °C-os maximumig.

3. Körülbelül 5 másodperc elteltével a „D" (Hőmérséklet kijelző) hőmérséklet ikon folyamatosan világít, és a beállítás megerősítést nyer.

MEGJEGYZÉS

1. A My Zone rekesz hőmérsékletét beállíthatja a középső szinten (2 °C), hogy az ételeket optimális tárolási környezetben őrizze meg.
2. A húsok különböző víztartalma miatt néhány nagyobb nedvességtartalmú hús 0 °C-nál alacsonyabb hőmérsékleten fagyasztanak le. Így az „azonnal szeletelt" húst a My Zone fiókban kell tárolni, min. 0 °C hőmérsékleten.
3. A hidegre érzékeny gyümölcsök, így például az ananász, az avokádó, a banán, a grapefruit és a zöldségek, mint például a burgonya, padlizsán, bab, uborka, cukkini, paradicsom és sajt nem tárolható a My Zone fiókban
4. Ha a hűtőszekrény hőmérséklete alacsonyabb, mint a My Zone hőmérséklete, akkor természetes, hogy a My Zone hőmérséklete alacsonyabb, mint a My Zone beállítási hőmérséklete
5. Ha a helyiség hőmérséklete 8 °C-nál alacsonyabb, a My Zone fiók hőmérséklete mindig 0 °C közelében lesz.

MEGJEGYZÉS

A hőmérséklet beállítása után, ha 5 másodpercen belül megnyom valamilyen egyéb gombot, az aktuális hőmérséklet beállítás azonnal megerősítést nyer. Ha 5 másodpercen belül semmilyen gombművelet nem történik, az aktuális beállított hőmérséklet jelenik meg, amíg a képernyő ki nem kapcsol.

MEGJEGYZÉS

Az alkalmazásból beállíthat egyéni hőmérsékletet úgy a hűtőszekrényben, mint a fagyasztóban és a My Zone rekeszben. A hőmérséklet beállítása 1 °C-os pontossággal lehetséges.

MEGJEGYZÉS

A HDPR3618DNPKMA és HDPR3618DNPDMA kijelző táblái zár funkcióval rendelkeznek. Ha a hűtőajtó becsukódik, és a kijelzőpanelt 30 másodpercig nem működtetik, a kijelzőpanel automatikusan bezárul. A felhasználók a K9 gomb 3 másodperces hosszan tartó lenyomásával válthatnak a zárolás és a feloldás között, amikor a kijelzőpanel világít.

Super Cool funkció

1. Javasoljuk, hogy kapcsolja be a Super Cool funkciót, ha nagy mennyiségű élelmiszert kíván eltárolni (például vásárlás után). A Super Cool funkció felgyorsítja a friss élelmiszerek lehűlését, és megvédi a már lehűtött árukat a nemkívánatos felmelegedéstől.
2. Nyomja meg a „K3" gombot, vagy kapcsolja be az alkalmazásból, az „E" ikon (Super Cool funkció) világít, és ekkor a funkció bekapcsolt.

MEGJEGYZÉS

1. A készülék kikapcsolja a „Super Cool funkciót" 6 órával a „Super Cool funkció" bekapcsolása után, vagy amikor megnyomja a „K3" gombot, amikor az „E" (Super Cool funkció) ikon világít, vagy amikor kikapcsolja a funkciót az alkalmazásból.
2. Super Cool állapotban, amikor a hűtőtér hőmérsékletét kívánja állítani, az „E" ikon (Super Cool funkció) villog, jelezve, hogy ez a művelet nem hajtható végre.

Super Freeze funkció

1. A friss élelmiszereket a lehető leggyorsabban fagyassza le teljes mértékben. Így a lehető legjobban megőrizheti a tápértéküket, megjelenésüket és ízüket. A Super Freeze funkció felgyorsítja a friss élelmiszerek hűtését, és megvédi a már tárolt árukat a nemkívánatos felmelegedéstől. Ha egyszerre nagy mennyiségű ételt kell lefagyasztania, ajánlott a Super Freeze funkciót 24 órával azelőtt bekapcsolni, hogy betenné az élelmiszert a fagyasztórekeszbe.
2. Nyomja meg a „K4" gombot (Super Freeze funkcióbeállítás), vagy kapcsolja be az alkalmazásból, ekkor az „F" ikon (Super Freeze funkció) világít, és ekkor a funkció bekapcsol.

MEGJEGYZÉS

1. A készülék kikapcsolja a „Super Freeze funkciót" 50 órával a „Super Freeze funkció" bekapcsolása után, vagy amikor megnyomja a „K4" gombot, amikor az „F" (Super Freeze funkció) ikon világít, vagy amikor kikapcsolja a funkciót az alkalmazásból.
2. Super Freeze állapotban, amikor a fagyasztórekesz hőmérsékletét kívánja állítani, az „F" ikon (Super Freeze funkció) villog, jelezve, hogy ez a művelet nem végezhető el.

Holiday funkció

A Holiday funkció a készülék energiafogyasztásának csökkentésére szolgál, amikor a készüléket nem használják a megszokott módon. Amikor a funkció be van kapcsolva, a hűtőszekrény kikapcsol, viszont a fagyasztó továbbra is normálisan működik. A funkció a hűtőszekrény hőmérsékletét tartósan 17 °C-ra állítja.

Ez lehetővé teszi, hogy az üres hűtőszekrény ajtaja zárva maradjon anélkül, hogy szag vagy penész alakulna ki hosszú távollét (pl. nyaralás) alatt.
A fagyasztórekesz hőmérséklete szabadon beállítható.

1. Nyomja meg a „K5" gombot (Holiday funkció be/ki), vagy válassza ki a funkciót az alkalmazásból, a „G" ikon (Holiday funkció) világít, és ekkor a funkció bekapcsol.
2. A funkció kikapcsolható a „K5" (Holiday funkció be/ki) gomb ismételt megnyomásával, vagy a hűtő hőmérsékletének a beállításával, vagy bármely más beállítás végrehajtásával, illetve az alkalmazásból való kikapcsolásával.

MEGJEGYZÉS

1. Bekapcsolt Holiday funkció mellett ne tároljon ételt a hűtőrekeszben. A 17 °C-os hőmérséklet túl magas élelmiszerek tárolásához.
2. Bekapcsolt Holiday funkció mellett a My Zone ikon nem világít, és a készülék zárolja a hűtőszekrény funkciót. Amikor a hűtőrekesz hőmérsékletét állítja, az „G" ikon (Holiday funkció) villog, jelezve, hogy ez a művelet nem hajtható végre.

Eco Mode funkció

Az Eco Mode aktiválásával optimalizálhatja a készülék teljesítményét, miközben a készülék optimális körülményeket biztosít az élelmiszer tárolásához. Ha nincsenek különleges követelményei, javasoljuk, hogy használja az Eco Mode funkciót.

Ebben az üzemmódban a hűtő hőmérséklete 5 °C, a fagyasztó hőmérséklete pedig -18 °C.

1. Nyomja meg a „K6" gombot (Eco Mode funkció be/ki), vagy válassza ki a funkciót az alkalmazásból.
2. A „H" ikon (Eco Mode funkció) világít, és a funkció be van kapcsolva.

A funkció ismét kikapcsolható a fenti lépések megismétlésével, egy másik funkció kiválasztásával, vagy az alkalmazásból való kikapcsolással. A készülék visszaállítja a korábban beállított hűtési szinteket.

MEGJEGYZÉS

Eco Mode funkció mellett, amikor a hűtő-/fagyasztórekesz hőmérsékletét kívánja állítani, a „H" ikon (Eco Mode funkció) villog, ez jelzi, hogy ez a művelet nem hajtható végre.

MEGJEGYZÉS

A HTW7620DNGB modellnél az ECO módba való belépéshez/kilépéshez a HOLIDAY gombot 3 másodpercnél hosszabb ideig nyomva kell tartani.

1. lépés Töltse le a hOn-App alkalmazást a megfelelő áruházak egyikéből.

GET IT ON Google Play | Download on the App Store | EXPLORE IT ON AppGallery

2. lépés Hozza létre fiókját a hOn-App alkalmazásban, vagy jelentkezzen be, ha már van fiókja.

3. lépés Kövesse a hOn-App alkalmazás párosításra vonatkozó utasításait.

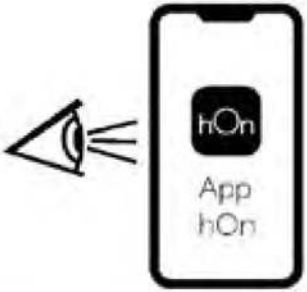

Wi-Fi funkció (HDPR3618DNPKMA, HDPR3618DNPDMA Wi-Fi nélkül)

1. A Wi-Fi funkció konfigurálásához kövesse az alkalmazás utasításait.
2. A Wi-Fi konfigurálása és a kapcsolat létrehozása után az „I" Wi-Fi ikon bekapcsol és folyamatosan világít.
3. Ha a Wi-Fi funkciót már konfigurálta, ez automatikusan újracsatlakozik a konfigurációs adatoknak megfelelően, amikor bekapcsolja a Wi-Fi funkciót.

MEGJEGYZÉS

1. A Wi-Fi kikapcsolásához nyomja meg a „K7" Wi-Fi gombot, és az „I" Wi-Fi ikon kikapcsol.
2. A Wi-Fi bekapcsolásához és a konfigurálás megkezdéséhez nyomja meg a „K7" Wi-Fi gombot, és az „I" Wi-Fi ikon lassú villogásba kezd. Ha konfigurálni szeretné a Wi-Fi funkciót, nyomja meg a „K7" gombot 3 másodpercig, a Wi-Fi ikon gyorsan villog, és megnyílik a konfigurációs üzemmód. A Wi-Fi funkció kikapcsolásához nyomja meg egyszer a „K7" gombot. A fenti lépéseket meg kell ismételni.
3. Ha a készülék konfigurálása megtörtént, és a Wi-Fi funkció ki van kapcsolva, a hűtőszekrény nem lép konfigurációs üzemmódba a tápellátás visszakapcsolása után.

MEGJEGYZÉS

1. Ez a termék nem kereskedelmi használatra készült.
2. A maximális RF kimeneti teljesítmény: 2,4 GHz Wi-Fi: 16 dBm;
3. Bluetooth® Low Energy: 5 dBm; Bluetooth® (BR/EDR): 10 dBm.
4. Üzemi frekvenciasáv: 2400-2483,5 MHz.

A Bluetooth® márka és logó a Bluetooth SIG, Inc. bejegyzett védjegyei, és ezeket a Candy Hoover Group SRL licenc alapján használja.A többi védjegy és kereskedelmi név a megfelelő tulajdonosaikhoz tartozik.

Tárolás a hűtőrekeszben

- A hűtőszekrényben a hőmérsékletet tartsa 5 °C alatt.
- A forró élelmiszert a készülékbe helyezés előtt mindenképpen hűtse le szobahőmérsékletre.
- A hűtőberendezésben tárolt élelmiszereket előzetesen mossa meg és szárítsa meg.
- A tárolni kívánt élelmiszert helyezze megfelelően zárható edénybe, hogy elkerülje az illatok és ízek módosulását.
- Ne tároljon túlságosan sok élelmiszert a készülékben. Hagyjon területet az élelmiszerek között, hogy a hideg levegő keringhessen mellettük, így jobb hatásfokú és homogénebb lesz a hűtés.
- A napi rendszerességgel fogyasztott élelmiszereket a polc elején tárolja.
- A légáramlás lehetővé tétele érdekében hagyjon némi teret az élelmiszerek és a belső falak között. Semmiképpen ne tároljon élelmiszereket úgy, hogy azok a hátsó fallal érintkeznek, mivel az élelmiszer megfagyhat. Kerülje az élelmiszer (különösen az olajos vagy savas ételek) közvetlen érintkezését a belső bevonattal, mivel az olaj/sav a belső bevonat károsodását eredményezheti. Távolítsa el az olajos/savas szennyeződéseket, amint észleli ezeket.
- A fagyasztott élelmiszerek lassan felolvaszthatók a hűtőszekrény rekeszében. Ezzel energiát takaríthat meg.
- Egyes gyümölcsök és zöldségek, mint például a cukkini, dinnye, papaja, banán, ananász stb. érési folyamata felgyorsulhat a hűtőszekrényben. Következésképpen nem javasoljuk ezeknek a hűtőberendezésben való tárolását. Mindazonáltal rendkívül zöld gyümölcsök esetében a hűtőberendezésben adott ideig elősegíthető az érési folyamat. Javasoljuk, hogy a hagymát, fokhagymát, gyömbért és egyéb gyökeres zöldségeket szobahőmérsékleten tárolja.
- A hűtőben érezhető kellemetlen illat megjelenése arra utal, hogy valami kiömlött, és a készülék tisztítást igényel. Lásd az Ápolás és tisztítás részt.
- Különböző élelmiszereket különböző területeken helyezzen el az ételek tulajdonságai szerint.

Tárolás a fagyasztórekeszben

- A fagyasztó hőmérsékletét tartsa -18 °C-on.
- Fagyasztás előtt 24 órával kapcsolja be a Super-Freeze funkciót. Kis mennyiségű étel esetén 4–6 óra is elegendő.
- A forró élelmiszert a fagyasztó rekeszbe helyezés előtt mindenképpen hűtse le szobahőmérsékletre.

- Az apró darabokra szeletelt élelmiszer gyorsabban lefagyasztható, illetve könnyebben kiolvasztható és megfőzhető. Javasoljuk, hogy az egyes darabok tömege ne érje el a 2,5 kg-ot
- Javasoljuk, hogy csomagolja be az élelmiszert, mielőtt a fagyasztóba tenné azt. A zacskók összeragadásának megelőzése érdekében biztosítsa a csomagolások külső felületének a szárazságát. A csomagolásoknak szagmentesnek, légmentesnek, nem mérgezőnek és ártalmatlannak kell lenniük.
- A tárolt élelmiszerek szavatossági idejének a lejártát elkerülendő, kérjük, jegyezze fel a lefagyasztás dátumát, a szavatossági időt és az élelmiszer nevét a csomagolásra, az adott élelmiszerek szavatossági idejének megfelelően.

FIGYELMEZTETÉS!

- ▶ A sav, lúg és só stb. károsíthatja a fagyasztó belső felületét.
- ▶ Ne helyezze el az ilyen anyagokat (pl. tengeri halakat) tartalmazó élelmiszereket úgy, hogy azok hozzáérhessenek a belső felülethez. A fagyasztóban lévő sós vizet azonnal távolítsa el.
- ▶ Ne haladja meg a gyártó által javasolt tárolhatósági időt. Csak a szükséges mennyiségű ételt vegye ki a fagyasztóból.
- ▶ A kiolvasztott ételt gyorsan fogyassza el. A kiolvasztott élelmiszer kizárólag megfőzést követően fagyasztható le ismét, ellenkező esetben kevésbé fogyaszthatóvá válhat.
- ▶ Ne tegyen túl sok friss élelmiszert a fagyasztó rekeszbe. Lásd a fagyasztó fagyasztási kapacitását - Lásd a MŰSZAKI ADATOK részt vagy az adattáblán található adatokat.
- ▶ A fagyasztóban legalább -18 °C-on 2 és 12 hónap közötti ideig tárolható az élelmiszer a jellemzőitől függően (pl. hús: 3–12 hónap, zöldségek: 6–12 hónap)
- ▶ Friss élelmiszer lefagyasztásakor kerülje a már fagyasztott élelmiszerrel való érintkezést. Kiolvadás veszélye!

A kereskedelmi forgalomban lévő fagyasztott élelmiszerek tárolásakor kövesse az alábbi irányelveket:

- Mindig kövesse a gyártó utasításait arra vonatkozóan, hogy mennyi ideig tárolhatja az élelmiszert. Ne lépje túl a javasolt értékeket!
- Az élelmiszerek minőségének megőrzése érdekében törekedjen arra, hogy a legrövidebb idő teljen el a vásárlás és a lefagyasztás időpontja között.
- -18 °C-on vagy annál alacsonyabb hőmérsékleten tárolt fagyasztott élelmiszereket vásároljon.
- Kerülje az olyan élelmiszereknek a vásárlását, amelyek csomagolásán jég vagy fagy látható. Ez azt jelzi, hogy a termékeket részben kiolvasztották, majd valamikor újrafagyasztották; a hőmérséklet-emelkedés befolyásolja az élelmiszerek minőségét.

MEGJEGYZÉS

A különböző modellek miatt előfordulhat, hogy a termék nem rendelkezik az összes alábbi funkcióval. Lásd a Termékleírás című fejezetet.

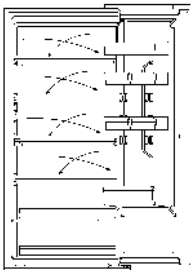

Többirányú légáramlás

A hűtőszekrény többirányú légáramlási rendszerrel van felszerelve, ez hűvös légárammal látja el az összes polcszintet. Ez segít az egységes hőmérséklet megőrzésében a készülékben, így az étel hosszabb ideig frissebb maradhat.

Állítható polc

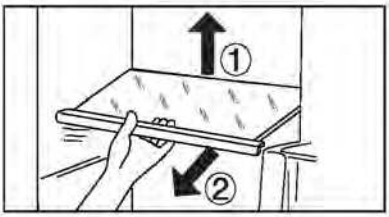

1. A polcok magasságát az Ön tárolási igényeihez igazíthatja.
2. Egy polc áthelyezéséhez először emelje fel a hátsó szélét ①, majd húzza ki a polcot ②.
3. A visszaszereléshez helyezze mindkét oldalon a fülekre, és tolja a leghátsó helyzetbe, amíg a polc hátulja nem rögzül az oldalsó nyílásokban

MEGJEGYZÉS

Győződjön meg arról, hogy a polc mindegyik éle vízszintesen helyezkedik el.

Levehető ajtó erkélyrekesz

Az ajtó erkélyrekesze tisztítás céljából eltávolítható:
Tegye a kezét az erkélyrekesz két oldalára, emelje fel (1), majd húzza ki a polcot (2).
Az ajtó erkélyrekesz behelyezéséhez hajtsa végre a fenti lépéseket fordított sorrendben

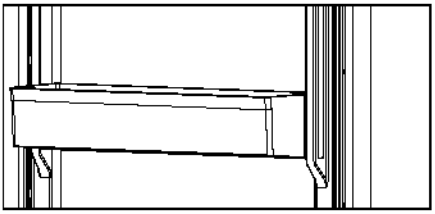

My Zone fiók

A My Zone rekesz használatához és beállításához tájékozódjon a HASZNÁLAT szakaszból (My Zone).

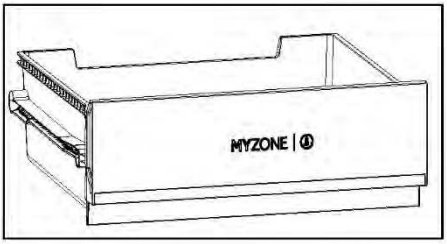

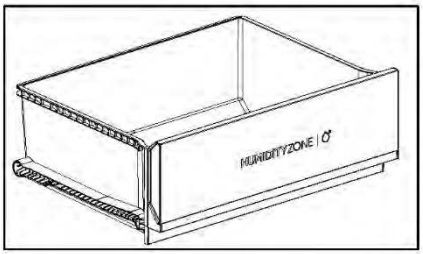

Humidity Zone fiók

Ebben a rekeszben a rendszer automatikusan szabályozza a páratartalmat, és a rekesz alkalmas gyümölcsök, zöldségek, saláták stb. tárolására.

Eltávolítható fiók

Ha ki szeretné venni a fiókot a hűtőszekrényből vagy a fagyasztóból, húzza ki a lehető legnagyobb mértékben (1), emelje meg és vegye ki (2).

A fiók behelyezéséhez fordított sorrendben hajtsa végre a fenti lépéseket.

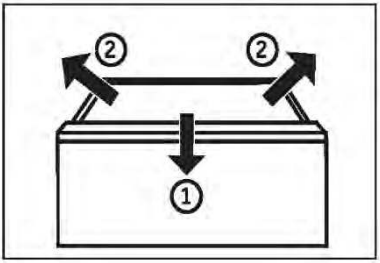

Fagyasztó fiók

A fagyasztó fiók egyenesen és teljesen kihúzható. Ezek könnyen gördülő teleszkópos sínre vannak szerelve. Így kényelmesen tárolhatja és távolíthatja el a fagyasztott árut. Az automatikus ajtócsukó mechanizmusnak köszönhetően a kezelés egyszerű, és a készülék energiatakarékos.

FIGYELMEZTETÉS!

Ne terhelje túl a fiókokat: Az egyes fiókok maximális terhelhetősége: 35 kg!

A világítás

A LED-es belső világítás bekapcsol az ajtónak a nyitásakor. A lámpák teljesítményét a készülék semmilyen egyéb beállítása sem befolyásolja.

Összehajtható polc

Az összehajtható polc lehetővé teszi a felhasználó számára, hogy magas palackokat vagy tárgyakat tegyen a polcokra. A polc hátul összehajtható, és így az alsó polcon nagyobb szabad hely válik elérhetővé. A polc a 1.–3. ábrák követésével hajtható össze. Ha vissza kívánja tenni az eredeti helyére, fordított sorrendben végezze el az alábbi eljárásokat.

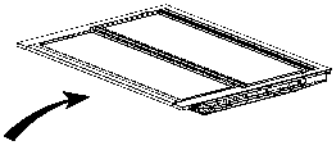

1. lépés: Lassan nyomja a polc elejét ütközésig.

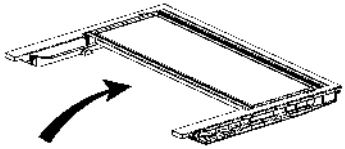

2. lépés: Lassan nyomja fel a polcot függőleges helyzetbe.

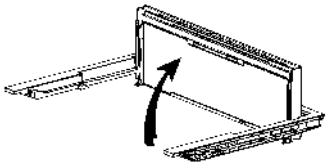

3. lépés: A polc függőleges. Így helyet takarít meg.

Összecsukható bortartó

Normál használat

1. Húzza le a bortartó konzoljait
2. Illessze a palackokat a tartóba

Ha nem használja, a bortartót vissza lehet hajtani, és így helyet takaríthat meg.

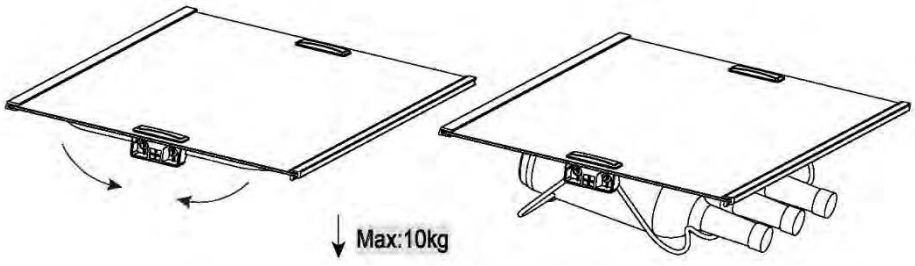

Energiatakarékossági tippek

- Bizonyosodjon meg arról, hogy a készülék megfelelő szellőzéssel rendelkezik (lásd a TELEPÍTÉS részt).
- Ne telepítse a készüléket közvetlen napsugárzásnak kitett helyre vagy hőforrások közelébe (pl. kályhák, fűtőberendezések).
- Kerülje a szükségtelenül alacsony hőmérsékletet a készülékben. Az energiafogyasztás növekszik a készülék beállított hőmérsékletének a csökkentésével.
- Az olyan funkciók, mint a SUPER FREEZE, magasabb energiafogyasztást eredményeznek.
- Mielőtt a készülékbe tenné, hagyja, hogy a meleg élelmiszer kihűljön.
- Minél kevésbé és minél rövidebb ideig nyissa ki a készüléknek az ajtaját.
- Ne töltse túlságosan meg a készüléket, mivel ez akadályozza a légáramlást.
- Kerülje, hogy levegő legyen az élelmiszerek csomagolásában.
- Az ajtótömítéseket tartsa tisztán, hogy az ajtó mindig megfelelően becsukódhasson.
- A fagyasztott élelmiszereket olvassza fel a hűtőrekeszben, vagy használja a D-Frost funkciót a My Zone fiókban.
- A leginkább energiatakarékos működéshez a fióknak, az élelmiszerrekesznek és a polcoknak a készülékben kell lenniük olyan állapotban, ahogyan a gyárat elhagyta a készülék, az élelmiszert pedig úgy kell elhelyezni, hogy a légcsatorna kimenetét ne akadályozza.

FIGYELMEZTETÉS!

Tisztítás előtt válassza le a hálózatról a készüléket.

Tisztítás

Akkor tisztítsa meg a készüléket, amikor kevés vagy semmilyen élelmiszer nem található benne.

A készüléket tisztítsa meg négyhetente a megfelelő karbantartás jegyében, illetve megelőzendő a kellemetlen élelmiszer illatok kialakulását.

FIGYELMEZTETÉS!

- Ne tisztítsa a készüléket keménysörtés kefékkel, drótkefékkel, mosóporral, benzinnel, amil-acetáttal, acetonnal és hasonló szerves oldatokkal, valamint savas vagy lúgos oldatokkal. A károsodások elkerülése érdekében a hűtőszekrény tisztítását speciális, adott célra kialakított tisztítószerrel végezze.
- Tisztítás közben ne permetezze vagy öblítse le a készüléket.
- Ne használjon vízpermetet vagy gőzt a készülék tisztításához.
- A hideg üvegpolcokat ne tisztítsa forró vízzel. A hirtelen hőmérséklet-változás nyomán az üveg megrepedhet.
- Ne érintse meg a fagyasztórekesz belső felületét, különösen nedves kézzel, mert a keze a felülethez fagyhat.
- Felmelegítés esetén ellenőrizze a fagyasztott áruk állapotát.

- Mindig tartsa tisztán az ajtótömítést.
- Tisztítsa meg a készülék belsejét és burkolatát meleg vízzel és semleges tisztítószerrel átnedvesített szivaccsal.
- 1. Tisztítsa meg a hűtőszekrény belsejét és külsejét, beleértve az ajtótömítést, az ajtópolcot, az üvegpolcokat, a dobozokat és így tovább, puha törlőkendővel vagy meleg vízbe mártott szivaccsal (a művelethez a meleg vízbe elegyíthet semleges tisztítószert).
- 2. Ha folyadék ömlött ki, távolítsa el az összes szennyezett alkatrészt, öblítse át ezeket közvetlenül folyó víz alatt, majd szárítsa meg és tegye vissza az alkatrészeket a hűtőbe.
- 3. Krémszerű termékek (például tejszín, olvadó jégkrém) kiömlése esetén, kérjük, távolítsa el az összes szennyezett alkatrészt, helyezze adott időtartamra meleg, kb. 40 °C-os vízbe, majd öblítse át folyó vízzel, szárítsa meg, és tegye vissza a hűtőszekrénybe.
- 4. Abban az esetben, ha egy kisebb alkatrész vagy alkotóelem reked a hűtőszekrény belsejébe (a polcok vagy fiókok közé), az eltávolításhoz kis puha kefét használjon. Ha az alkatrész nem elérhető, kérjük, vegye fel a kapcsolatot a Haier szervizzel

- Öblítse le a felületeket, majd törölje szárazra egy puha törlőkendővel.
- A készülék egyetlen részét vagy tartozékát se tisztítsa mosogatógépben.
- A készülék újraindítása előtt várjon legalább 5 percet, mivel a készülék gyakori indítása során károsodhat a kompresszor.

Leolvasztás

A hűtőszekrény és a fagyasztórekeszek kiolvasztása automatikusan történik: nincs szükség felhasználói beavatkozásra.

A LED-es lámpák cseréje

FIGYELMEZTETÉS!

Ne tegyen kísérletet a LED-es lámpák saját kezű cseréjére, ezeket csak a gyártó vagy a hivatalos szerviz munkatársa cserélheti ki.

A lámpa fényforrása LED alapú, amely alacsony fogyasztást és hosszú élettartamot szavatol. Bármilyen rendellenesség esetén vegye fel a kapcsolatot az ügyfélszolgálattal. Lásd az ÜGYFÉLSZOLGÁLAT részt.

A lámpák paraméterei: HDPW7620*,HTW7620*

Alkatrész	LED-es lámpa
Feszültség	12 V
Max. teljesítmény	8 W
LED-specifikáció	Fehér-4014
LED hatékonysági osztály	G
Használati hőmérséklet	-30–60 °C

A HDPW7620*, HTW7620* kivételével. Másokhoz a következő paraméterek használatosak:

Alkatrész	LED-es lámpa
Feszültség	12 V
Max. teljesítmény	1.5 W
LED-specifikáció	Fehér-2835
LED hatékonysági osztály	G
Használati hőmérséklet	-40~80 ºC

Hosszabb használaton kívüli időszak

Ha a készüléket hosszabb ideig nem használja, és a Holiday funkciót nem használja:
Vegye ki az ételt.
Húzza ki a tápkábelt.
Tisztítsa meg a készüléket a fent leírtak szerint.
A kellemetlen szagok készüléken belüli megjelenésének elkerülése érdekében hagyja nyitva az ajtókat.

MEGJEGYZÉS

Csak akkor kapcsolja ki a készüléket, ha feltétlenül szükséges.

Eltávolítható kiegészítő ajtótömítések

A felső és alsó fagyasztó fiókoknál hat kiegészítő ajtótömítés található.

1. Keresse meg az öt jelzett ajtótömítést a felső és az alsó fagyasztó fiókokon.
2. Ügyeljen arra, hogy rögzítéskor a tömítések hajlított szakaszai befelé mutassanak.
3. Keresse meg a felső fióknak az alsó tömítését a jelzett módon.
4. Ügyeljen arra, hogy rögzítéskor a tömítés hajlított szakasza lefelé nézzen.

Ezeket a tömítéseket, valamint a forgó ajtó/fiók tömítéseit megrendelheti az ügyfélszolgálaton keresztül (lásd a jótállási jegyet).

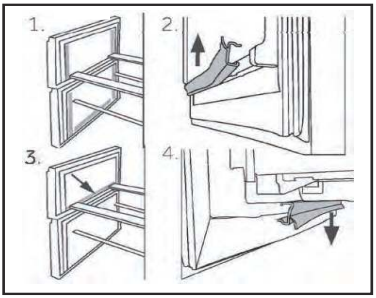

A készülék mozgatása

1. Távolítsa el az összes élelmiszert, és húzza ki a készülék csatlakozódugóját.

2. Rögzítse a polcokat és az egyéb mozgatható alkatrészeket a hűtőben és a fagyasztóban szigetelőszalaggal.

3. A hűtőrendszer károsodásának az elkerülése érdekében ne döntse meg a hűtőberendezést 45°-nál nagyobb szögben.

FIGYELMEZTETÉS!

- Ne emelje a készüléket a fogantyúitól.
- Soha ne fektesse a készüléket vízszintesen a földre.

Hibaelhárítás

CONTENTS

Sok felmerülő problémát saját maga is megoldhat speciális szakértelem nélkül. Probléma felmerülése esetén ellenőrizze az összes felsorolt lehetőséget, és kövesse az alábbi utasításokat, mielőtt felvenné a kapcsolatot egy ügyfélszolgálattal. Lásd az ÜGYFÉLSZOLGÁLAT részt.

FIGYELMEZTETÉS!

- Karbantartás előtt kapcsolja ki a készüléket, és húzza ki a hálózati dugaszt a hálózati aljzatból.
- Az elektromos berendezéseket csak szakképzett villamossági szakemberek szervizelhetik, mert a nem megfelelő javítások jelentős károkat okozhatnak.
- Sérült tápkábel esetén a veszély elkerülése érdekében cseréltesse ki azt a gyártóval, a gyártó szervizközpontjával vagy más szakemberrel.

Hibaelhárítási táblázat

Probléma	Lehetséges ok	Lehetséges megoldás
A kompresszor nem működik.	A hálózati dugaszt nem csatlakoztatta a hálózati aljzathoz.	Csatlakoztassa a hálózati dugót.
	A készülék leolvasztási ciklust végez.	Ez természetes jelenség automatikus leolvasztásnál.
A készülék gyakran bekapcsol vagy túlságosan hosszú ideig üzemel.	A beltéri vagy kültéri hőmérséklet túl magas.	Ebben az esetben természetes, hogy a készülék üzemideje megnövekedett.
	A készülék hosszabb ideig kikapcsolt állapotban volt.	Normál esetben 8 és 12 óra közötti időtartam szükséges a készülék teljes lehűléséhez.
	Egy ajtó/fiók a készülékben nem záródik megfelelően.	Csukja be az ajtót/fiókot, és bizonyosodjon meg arról, hogy a készülék egyenes felületen található, és hogy élelmiszer vagy tárolóedény nem gátolja az ajtó záródását.
	Az ajtót/fiókot túlságosan gyakran nyitotta ki, vagy túlságosan sokáig tartotta nyitva.	Ne nyissa ki az ajtót/fiókot túl gyakran.
	A fagyasztórekesz hőmérsékletének a beállítása túl alacsony.	Állítsa a hőmérsékletet magasabbra, amíg el nem éri a megfelelő hűtőszekrény hőmérsékletet. A hűtőszekrény hőmérséklete stabilizálása 24 órát vesz igénybe.
	Az ajtó/fiók tömítése szennyezett, kopott, repedt vagy nem megfelelő.	Tisztítsa meg az ajtó/fiók tömítését, vagy cserélje ezt az ügyfélszolgálat bevonásával.
	A szükséges szellőzés nem biztosított.	Bizonyosodjon meg arról, hogy megfelelő a szellőzés.

Probléma	Lehetséges ok	Lehetséges megoldás
A hűtőszekrény belső része szennyezett és/vagy kellemetlen szagú.	A hűtőszekrény belső része tisztítást igényel.	Tisztítsa meg a hűtőszekrény belső részét.
	Erős illatú élelmiszert tárol a hűtőszekrényben.	Alaposan csomagolja be az élelmiszert.
Nincs elég hideg a készülék belsejében.	A beállított hőmérséklet túl magas.	Állítsa vissza a hőmérsékletet
	Túl meleg ételt helyezett be.	Tárolás előtt mindig hűtse le az ételeket.
	Túl sok ételt helyezett egyszerre a készülékbe.	Az élelmiszereket mindig kis mennyiségben helyezze be.
	Az élelmiszereket egymáshoz túl közel helyezte.	Hagyjon rést az élelmiszerek között, ami lehetővé teszi a levegő áramlását.
	Egy ajtó/fiók a készülékben nem záródik megfelelően.	Csukja be az ajtót/fiókot.
	Az ajtót/fiókot túlságosan gyakran nyitotta ki, vagy túlságosan sokáig tartotta nyitva.	Ne nyissa ki az ajtót/fiókot túl gyakran.
Túl hideg van a készülék belsejében.	A beállított hőmérséklet túl alacsony.	Állítsa vissza a hőmérsékletet.
	A Super Freeze funkciót bekapcsolta, vagy a funkció túl sokáig üzemel.	Kapcsolja ki a Super Freeze funkciót.
Pára csapódik le a hűtőrekesz belső részén.	Az éghajlat túl meleg vagy túl nedves.	Növelje a hőmérsékletet.
	Egy ajtó/fiók a készülékben nem záródik megfelelően.	Csukja be az ajtót/fiókot.
	Az ajtót/fiókot túlságosan gyakran nyitotta ki, vagy túlságosan sokáig tartotta nyitva.	Ne nyissa ki az ajtót/fiókot túl gyakran.
	Étel- vagy folyadéktárolók nyitott állapotban maradtak a hűtőben.	A forró élelmiszereket hagyja szobahőmérsékletre hűlni, illetve fedje le az élelmiszereket és folyadékokat.
Nedvesség gyűlik fel a hűtőbe-rendezés külső felületén vagy az ajtó/ajtók és a fiók között.	Az éghajlat túl meleg vagy túl nedves.	Ez természetes jelenség nedves éghajlati viszonyok között, és megszűnik, amint csökken a páratartalom.
	Az ajtó/fiók nincs megfelelően becsukva.	Bizonyosodjon meg arról, hogy megfelelően becsukta az ajtót/fiókot.
A kijelzőn megjelenő ikonok felváltva villognak, és a hűtőrendszer nem működik.	Demo módban van	A hűtőszekrény csatlakozik a tápellátáshoz Nyomja meg és tartsa lenyomva a „ZÓNA" gombot, majd kattintson ötször az „Eco Mode" gombra, ekkor az ikonok felváltva abbahagyják a villogást.

Hibaelhárítás

CONTENTS

Probléma	Lehetséges ok	Lehetséges megoldás
Vastag jég és zúzmara található a fagyasztóre-keszben.	Az élelmiszereket nem megfelelően csomagolta be.	Az élelmiszereket mindig jól csomagolja be.
	Egy ajtó/fiók a készülékben nem záródik megfelelően.	Csukja be az ajtót/fiókot.
	Az ajtót/fiókot túlságosan gyakran nyitotta ki, vagy túlságosan sokáig tartotta nyitva.	Ne nyissa ki az ajtót/fiókot túl gyakran.
	Az ajtó/fiók tömítése szennyezett, kopott, repedt vagy nem megfelelő.	Tisztítsa meg az ajtó/fiók tömítését, vagy cserélje ki ezt újjal.
	Valami belülről megakadályozza az ajtónak/fióknak a megfelelő záródását.	Helyezze vissza a polcokat, az ajtópolcokat vagy belső tartályokat úgy, hogy az ajtó/fiók becsukódhasson.
A készülék rendellenes hangokat ad ki.	A készüléket nem vízszintes talajon helyezte el.	Állítsa be a lábakat a készülék szintbe állításához.
	A készülék hozzáér valamilyen körülötte lévő tárgyhoz.	Távolítsa el a készülék mellett lévő tárgyakat.
Az áramló vízhez hasonló halk hang hallható.	Ez természetes jelenség.	/
Riasztó hangjelzése hallható.	A hűtőrekesz ajtója nyitva maradt.	Csukja be az ajtót, vagy némítsa el manuálisan a riasztást.
Egy halvány zümmögés hallható.	A lecsapódásgátló rendszer üzemel.	Ez megakadályozza a páralecsapódást és normális.
A belső világítás vagy hűtőrendszer nem működik.	A hálózati dugasz nem csatlakozik a hálózati aljzathoz	Csatlakoztassa a hálózati dugót.
	Az áramellátás nem megfelelő.	Ellenőrizze a helyiség áramellátását. Vegye fel a kapcsolatot a helyi áramszolgáltatóval!
	A LED-es lámpa meghibásodott.	Vegye fel a kapcsolatot a szervizzel a lámpa kicseréléséhez.
A szekrény oldalai és az ajtótömítés felmelegedik.	Ez természetes jelenség.	/
Nem távozik víz a vízadagoló csövéből	Nem kapcsolta ki a zárat.	Kapcsolja ki a zárat

Tápellátás megszakadása

- Tápkimaradás esetén az élelmiszer biztonságos hidegben marad megközelítőleg 13 órán át. Hosszabb tápkimaradás esetén, különösen nyáron, kövesse az alábbi tippeket.
- Minél kevesebbszer nyissa ki az ajtót/fiókot.
- Tápkimaradás esetén ne tegyen további élelmiszereket a készülékbe.
- Ha a szolgáltató előzetesen tájékoztat a várható tápkimaradásról, és ha a tápkimaradás időtartama meghaladja az 13 órát, gyártson pár jégkockát, és helyezze a hűtőrekesz felső polcára.
- A megszakítást követően azonnal vizsgálja meg az élelmiszereket.
- Mivel a hűtőszekrényben a hőmérséklet áramkimaradás vagy egyéb meghibásodás esetén emelkedni fog, a tárolási időtartam és az élelmiszer fogyaszthatósági időtartama lecsökken. Röviddel a kimaradást követően a kiolvadt élelmiszert fogyassza el, vagy főzze meg, és fagyassza le ismét (ha lehetséges) az egészségügyi kockázatok elkerülése érdekében.

MEGJEGYZÉS

Memória funkció áramkimaradás esetén

Az áramellátás helyreállítása után a készülék az áramkimaradás előtt meghatározott beállításokkal folytatja az üzemet.
A műszaki támogatással való kapcsolatfelvételhez látogasson el a következő webhelyre: https://corporate.haier-europe.com/en/
A „webhely" (website) rész alatt válassza ki a termék márkáját és országát. Az oldal átirányítja az adott webhelyre, ahol megtalálható a műszaki támogatás eléréséhez szükséges telefonszám és egyéb kapcsolatfelvételi módok.

Kicsomagolás

FIGYELMEZTETÉS!

- A készülék nehéz. A készülék mozgatásához mindig legalább két személy szükséges.
- Tartson minden csomagolóanyagot gyermekektől elzárva, kiselejtezésüket pedig környezetbarát módon végezze.
- Vegye ki a készüléket a csomagolásból.
- Távolítsa el az összes csomagolóanyagot.

Környezeti körülmények

A szobahőmérsékletnek mindig 10 °C és 43 °C között kell lennie, mivel befolyásolhatja a készülék belsejének hőmérsékletét és energiafogyasztását. Szigetelés nélkül ne telepítse a készüléket egyéb hőkibocsátó készülékek (sütők, hűtőgépek) közelébe.

Helyigény

Szükséges hely ajtónyitáshoz.

Szellőzés keresztmetszet

A készülék számára biztonsági okokból szükséges szellőzése érdekében kötelezően vegye figyelembe a szellőzés keresztmetszetére vonatkozó tájékoztatást.

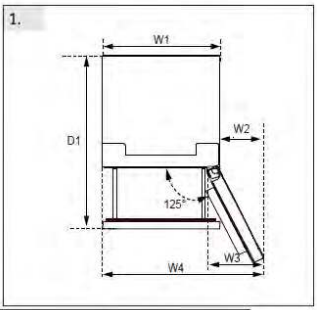

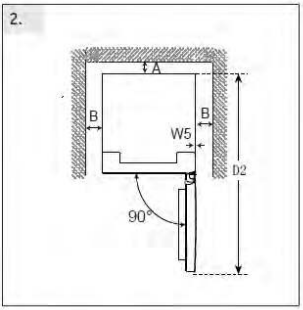

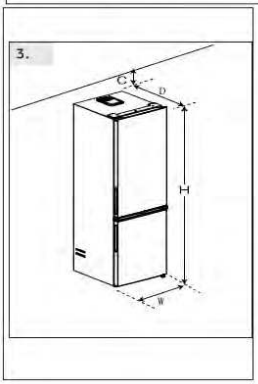

(Unit : mm)	Dimension	Model#1	Model#2
Width	W1:595	*186	*206
	W2:323	*3618*	*3620*
	W3:383	*5618*	*5620*
	W4:918	*1618*	*7620*
	W5:3		*1620*
	W:595		
Depth	D1:996		
	D2:1220		
	D:667		
Distance to back wall	A:50		
Distance to lateral walls	B:50		
Distance to ceiling	C:100		
Overall Height	H:1850/ 2050	H:1850	H:2050

A készülék aláírása

A készüléket sík és szilárd felületre kell helyezni.

1. Döntse kissé hátra a hűtőszekrényt.
2. Állítsa a lábakat a kívánt szintre.

Győződjön meg arról, hogy a zsanérok oldalán a faltól való távolság legalább 100 mm, hogy az ajtó megfelelően nyíljon.

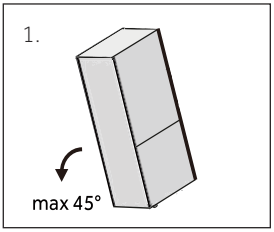

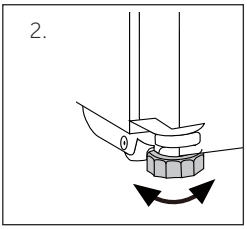

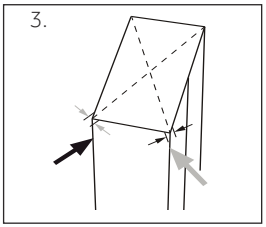

A stabilitást úgy ellenőrizhetjük, hogy felváltva ütögetjük az átlókat. Az enyhe kilengést mindkét irányban azonosnak kell lennie. Ellenkező esetben a keret elgörbülhet; ez az ajtótömítések szivárgásához vezethet. A kismértékű hátrafelé dőlés megkönnyíti az ajtók záródását.

MEGJEGYZÉS

Önálló készülékek esetén: ez a hűtőberendezés kialakításából adódóan nem arra készült, hogy beépíthető készülékként használják

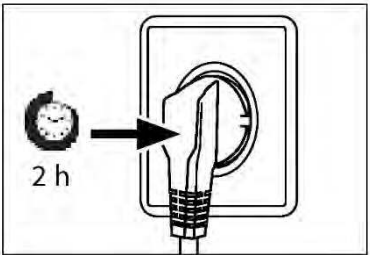

Várakozási idő

Karbantartásmentes kenőolaj található a kompresszorban kialakított gyűjtőedényben. Ferde szállítás esetén ez az olaj a zárt csőrendszerbe juthat. Mielőtt tápellátáshoz csatlakoztatná a készüléket, mindenképpen várjon legalább 2 órát, hogy az olaj visszajusson a gyűjtőedénybe.

Elektromos csatlakoztatás

Minden egyes csatlakoztatás előtt ellenőrizze az alábbiakat:

- tápellátás, aljzat és biztosíték megfelelősége az adattáblán szereplő adatoknak;
- a tápaljzat földeléssel rendelkezik, és nem használ többcsatlakozós hosszabbítót a tápellátáshoz;
- a tápdugasz és az aljzat teljes mértékben illeszkedik egymáshoz.

Csatlakoztassa a csatlakozódugót egy megfelelően beépített háztartási aljzathoz.

FIGYELMEZTETÉS!

A kockázatok elkerülése érdekében a sérült tápkábelt kötelezően ki kell cserélni, ezt pedig csak az ügyfélszolgálat munkatársa végezheti el (lásd a jótállási jegyet).

Ajtó nyitásának váltása

Mielőtt csatlakoztatná a készüléket az áramforráshoz, ellenőrizze, hogy az ajtó nyitását jobbról (leszállított állapot) balra kell-e fordítani, ha ezt a telepítési hely és a használhatóság megköveteli.

FIGYELMEZTETÉS!

- A készülék nehéz. Az ajtó megfordítása két embert igényel.
- Bármilyen művelet előtt először húzza ki a készüléket a hálózati aljzatból
- A hűtőrendszer károsodásának a megelőzése érdekében ne döntse meg a készüléket 45°-nál nagyobb mértékben.

Összeszerelési lépések

1. Biztosítsa a szükséges szerszámot.
2. Húzza ki a készüléket a hálózati aljzatból.
3. Távolítsa el a felső zsanér burkolatát 1, és csavarozza ki a felső zsanért (három csavar) a jobb oldalon 2.
4. Húzza ki a csatlakozókábelt
5. Óvatosan emelje le a hűtőszekrény meglazított ajtaját a középső zsanérról.
6. Távolítsa el a középső zsanért.
7. Távolítsa el az előlap kis fedelét balról jobbra.
8. Fordítsa fejjel lefelé az ajtót, és csavarja le a fedelet (1). Vegye ki az új fedelet (2) a szükséges alkatrészek tasakjából, és csavarja fel az ellenkező oldalra.
9. Módosítsa a vakdugóknak és az oldalsó csavarnak a helyzetét.
10. Csavarozza fel a középső zsanért a készülék bal oldalára. Ügyeljen a középső zsanér forgócsapjának megfordítására, ügyelve arra, hogy a tömítéssel ellátott oldal felfelé mutasson
11. Óvatosan emelje rá a felső ajtót a középső zsanérra. Majd győződjön meg arról, hogy a forgócsap illeszkedik az alsó ajtó csuklópántjához.
12. Vegye ki az új felső zsanért és a zsanérburkolatot a tartozéktasakból. Vezesse át a csatlakozókábelt a zsanéron keresztül, és rögzítse a felső zsanért a készülék bal oldalán található három csavarral. Majd tegye a zsanérfedelet a zsanérra.
13. Csatlakoztassa a csatlakozókábelt.
14. Szerelje vissza az előlapot, és rögzítse öt csavarral.

Az ajtó nyitási irányának a cseréje után ellenőrizze, hogy az ajtótömítések megfelelően vannak-e elhelyezve a burkolaton, és hogy az összes csavar megfelelően meg van-e húzva.

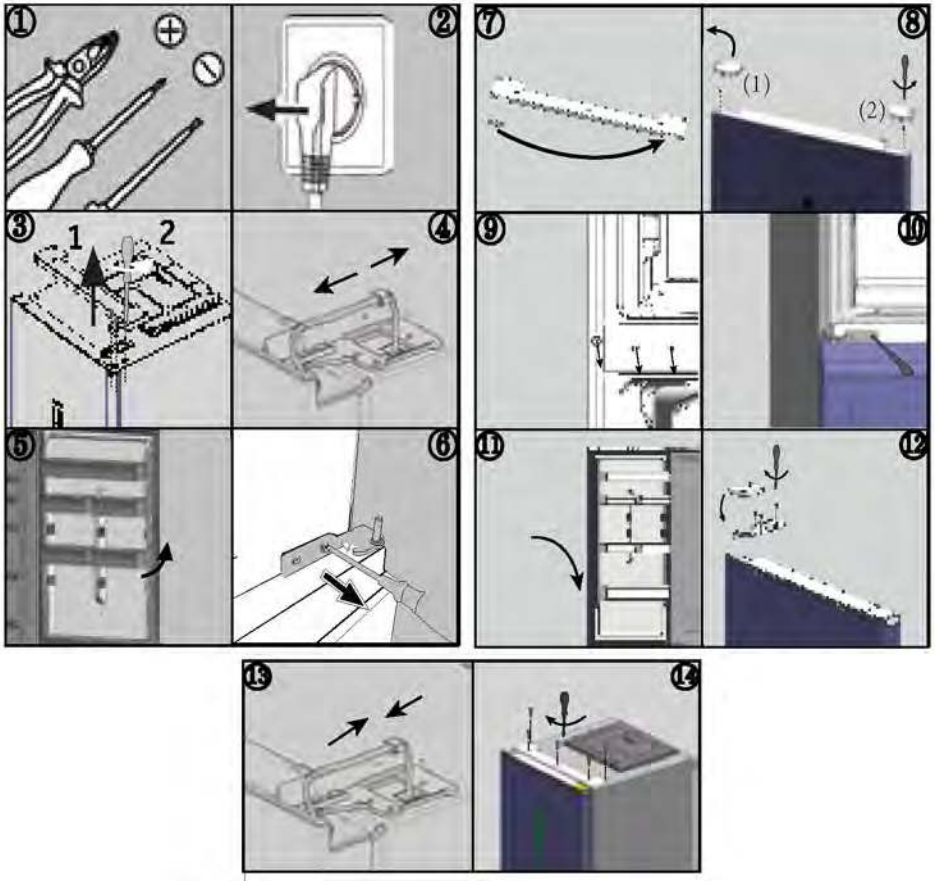

Környezeti hőmérsékletek

Kiterjesztett mérsékelt osztály: a hűtőberendezés 10 °C közötti 32 °C környezeti hőmérsékleten való felhasználásra készült

Mérsékelt osztály: a hűtőberendezés 16 °C közötti 32 °C környezeti hőmérsékleten való felhasználásra készült;

Szubtrópusi osztály: a hűtőberendezés 16 °C közötti 38 °C környezeti hőmérsékleten való felhasználásra készült;

Trópusi osztály: a hűtőberendezés 16 °C közötti 43 °C környezeti hőmérsékleten való felhasználásra készült.

Az (EU) 2019/2016 előírásnak megfelelő paraméterek

24 órás szabványos teszteredmények alapján. A valós energiafogyasztás a készülék használati módjának és elhelyezésének függvényében változik

Modell	HDPR1618CN*	HDPR1618AN*	HDPR1620AN* HDPR3620AN*	HDPR3620CN*
Hűtőberendezés típusa	Hűtő-fagyasztó	Hűtő-fagyasztó	Hűtő-fagyasztó	Hűtő-fagyasztó
Energiahatékonysági osztály	C	A	A	C
Éves energiafogyasztás (kWh/annum)	172	110	114	178
Hűtőtér térfogata (l)	200	200	254	254
Fagyasztórekesz térfogata (L)	120	120	120	120
Hűtőrekesz térfogata (l)	35	35	35	35
Fagyasztási osztály	4-star	4-star	4-star	4-star
Leolvasztás típusa	Auto-defrost	Auto-defrost	Auto-defrost	Auto-defrost
Hőmérséklet- emelkedési idő (ó)	13	16	16	13
Fagyasztási (kg/24h)	6.0	7.0	7.0	6.0
Klímaosztály	SN.N.ST.T	SN.N.ST.T	SN.N.ST.T	SN.N.ST.T
Zajkibocsátási osztály és levegőben terjedő akusztikus zajkibocsátás (dB(A) re 1 pW)	B(35)	B(35)	B(35)	B(35)

Az (EU) 2019/2016 előírásnak megfelelő paraméterek

24 órás szabványos teszteredmények alapján. A valós energiafogyasztás a készülék használati módjának és elhelyezésének függvényében változik

Modell	HTW5618DN* HTW3618DN*	HTW5620DN*	HTW5618EN* HTW3618EN*
Hűtőberendezés típusa	Hűtő-fagyasztó	Hűtő-fagyasztó	Hűtő-fagyasztó
Energiahatékonysági osztály	D	D	E
Éves energiafogyasztás (kWh/év)	217	226	271
Hűtőtér térfogata (l)	201	255	201
Fagyasztórekesz térfogata (L)	125	125	125
Hűtőrekesz térfogata (l)	34	34	34
Fagyasztási osztály	4 csillagos	4 csillagos	4 csillagos
Leolvasztás típusa	Automatikus leolvasztás	Automatikus leolvasztás	Automatikus leolvasztás
Hőmérséklet-emelkedési idő (ó)	13	13	11
Fagyasztási kapacitás (kg/24 ó)	10,0	10,0	10,0
Klímaosztály	SN.N.ST.T	SN.N.ST.T	SN.N.ST.T
Zajkibocsátási osztály és levegőben terjedő akusztikus zajkibocsátás (dB(A) re 1 pW)	B(35)	B(35)	B(35)

Műszaki adatok

CONTENTS

Modell	HTW5618CN*	HTW5620CN*	HTW5620EN*
Hűtőberendezés típusa	Hűtő-fagyasztó	Hűtő-fagyasztó	Hűtő-fagyasztó
Energiahatékonysági osztály	C	C	E
Éves energiafogyasztás (kWh/év)	173	181	283
Hűtőtér térfogata (l)	201	255	255
Fagyasztórekesz térfogata (L)	125	125	125
Hűtőrekesz térfogata (l)	34	34	34
Fagyasztási osztály	4 csillagos	4 csillagos	4 csillagos
Leolvasztás típusa	Automatikus leolvasztás	Automatikus leolvasztás	Automatikus leolvasztás
Hőmérséklet-emelkedési idő (ó)	13	13	11
Fagyasztási kapacitás (kg/24 ó)	10,0	10,0	10,0
Klímaosztály	SN.N.ST.T	SN.N.ST.T	SN.N.ST.T
Zajkibocsátási osztály és levegőben terjedő akusztikus zajkibocsátás (dB(A) re 1 pW)	B(35)	B(35)	B(35)

Műszaki adatok

CONTENTS

Modell	HTW3618CN*	HTW3620CN*	HTW3620EN*
Hűtőberendezés típusa	Hűtő-fagyasztó	Hűtő-fagyasztó	Hűtő-fagyasztó
Energiahatékonysági osztály	C	C	E
Éves energiafogyasztás (kWh/év)	173	181	283
Hűtőtér térfogata (l)	201	255	255
Fagyasztórekesz térfogata (L)	125	125	125
Hűtőrekesz térfogata (l)	34	34	34
Fagyasztási osztály	4 csillagos	4 csillagos	4 csillagos
Leolvasztás típusa	Automatikus leolvasztás	Automatikus leolvasztás	Automatikus leolvasztás
Hőmérséklet-emelkedési idő (ó)	13	13	11
Fagyasztási kapacitás (kg/24 ó)	10,0	10,0	10,0
Klímaosztály	SN.N.ST.T	SN.N.ST.T	SN.N.ST.T
Zajkibocsátási osztály és levegőben terjedő akusztikus zajkibocsátás (dB(A) re 1 pW)	B(35)	B(35)	B(35)

Modell	HDPW5618DN*	HDPW5620DN* HDPW3620DN* EHD3PWDNPD206	HTW7620CN*
Hűtőberendezés típusa	Hűtő-fagyasztó	Hűtő-fagyasztó	Hűtő-fagyasztó
Energiahatékonysági osztály	D	D	C
Éves energiafogyasztás (kWh/év)	214	220	181
Hűtőtér térfogata (l)	201	255	255
Fagyasztórekesz térfogata (L)	117	117	125
Hűtőrekesz térfogata (l)	34	34	34
Fagyasztási osztály	4 csillagos	4 csillagos	4 csillagos
Leolvasztás típusa	Automatikus leolvasztás	Automatikus leolvasztás	Automatikus leolvasztás
Hőmérséklet-emelkedési idő (ó)	13	13	13
Fagyasztási kapacitás (kg/24 ó)	10,0	10,0	10,0
Klímaosztály	SN.N.ST.T	SN.N.ST.T	SN.N.ST.T
Zajkibocsátási osztály és levegőben terjedő akusztikus zajkibocsátás (dB(A) re 1 pW)	B(35)	B(35)	B(35)

Műszaki adatok

CONTENTS

Modell	HDPW3618DN* EHD3PWDNPW186 EHD3PWDNPK186	HDPW3620CN*	HTW3620DN*
Hűtőberendezés típusa	Hűtő-fagyasztó	Hűtő-fagyasztó	Hűtő-fagyasztó
Energiahatékonysági osztály	D	C	D
Éves energiafogyasztás (kWh/év)	214	176	226
Hűtőtér térfogata (l)	201	255	255
Fagyasztórekesz térfogata (L)	117	117	125
Hűtőrekesz térfogata (l)	34	34	34
Fagyasztási osztály	4 csillagos	4 csillagos	4 csillagos
Leolvasztás típusa	Automatikus leolvasztás	Automatikus leolvasztás	Automatikus leolvasztás
Hőmérséklet-emelkedési idő (ó)	13	13	13
Fagyasztási kapacitás (kg/24 ó)	10,0	10,0	10,0
Klímaosztály	SN.N.ST.T	SN.N.ST.T	SN.N.ST.T
Zajkibocsátási osztály és levegőben terjedő akusztikus zajkibocsátás (dB(A) re 1 pW)	B(35)	B(35)	B(35)

Modell	HDPW5618CN*	HDPW5620CN*	HDPW5620AN* HDPW7620AN*
Hűtőberendezés típusa	Hűtő-fagyasztó	Hűtő-fagyasztó	Hűtő-fagyasztó
Energiahatékonysági osztály	C	C	A
Éves energiafogyasztás (kWh/év)	171	176	114
Hűtőtér térfogata (l)	201	255	255
Fagyasztórekesz térfogata (L)	117	117	120
Hűtőrekesz térfogata (l)	34	34	34
Fagyasztási osztály	4 csillagos	4 csillagos	4 csillagos
Leolvasztás típusa	Automatikus leolvasztás	Automatikus leolvasztás	Automatikus leolvasztás
Hőmérséklet-emelkedési idő (ó)	13	13	16
Fagyasztási kapacitás (kg/24 ó)	10,0	10,0	10,0
Klímaosztály	SN.N.ST.T	SN.N.ST.T	SN.N.ST.T
Zajkibocsátási osztály és levegőben terjedő akusztikus zajkibocsátás (dB(A) re 1 pW)	B(35)	B(35)	B(35)

Műszaki adatok

CONTENTS

Modell	HDPW5620BN*	HTW7620DNM*	HDPW7620AAN*	HTW7620DNG*
Hűtőberendezés típusa	Hűtő-fagyasztó	Hűtő-fagyasztó	Hűtő-fagyasztó	Hűtő-fagyasztó
Energiahatékonysági osztály	B	D	A	D
Éves energiafogyasztás (kWh/év)	142	226	92	226
Hűtőtér térfogata (l)	255	255	255	255
Fagyasztórekesz térfogata (L	120	125	120	125
Hűtőrekesz térfogata (l)	34	34	34	34
Fagyasztási osztály	4 csillagos	4 csillagos	4 csillagos	4 csillagos
Leolvasztás típusa	Automatikus leolvasztás	Automatikus leolvasztás	Automatikus leolvasztás	Automatikus leolvasztás
Hőmérséklet-emelkedési idő (ó)	13	13	16	9
Fagyasztási kapacitás (kg/24 ó)	10.0	10.0	12.0	10.0
Klímaosztály	SN.N.ST.T	SN.N.ST.T	SN.N.ST.T	SN.N.ST.T
Zajkibocsátási osztály és levegőben terjedő akusztikus zajkibocsátás (dB(A) re 1 pW)	B(35)	B(35)	B(35)	B(35)

Modell	HTW5618DW*	HTW7620AN*	HDPR3618DNPKMA HDPR3618DNPDMA
Hűtőberendezés típusa	Hűtő-fagyasztó	Hűtő-fagyasztó	Hűtő-fagyasztó
Energiahatékonysági osztály	D	A	A++
Éves energiafogyasztás (kWh/év)	216	116	266
Hűtő térfogata (l)	198	255	211
Fagyasztórekesz térfogata (L)	125	125	96
Hűtőrekesz térfogata (l)	34	34	23
Fagyasztási osztály	4 csillagos	4 csillagos	4 csillagos
Leolvasztás típusa	Automatikus leolvasztás	Automatikus leolvasztás	Automatikus leolvasztás
Hőmérséklet-emelkedési idő (ó)	13	16	13
Fagyasztási kapacitás (kg/24 ó)	10,0	10.0	10.0
Klímaosztály	SN.N.ST.T	SN.N.ST.T	SN.N.ST.T
Zajkibocsátási osztály és levegőben terjedő akusztikus zajkibocsátás (dB(A) re 1 pW)	B(35)	B(35)	C(39)
Note: Adopting standards	EN 62552:2020		EN 62552:2013

Műszaki adatok

CONTENTS

Modell	HTR3618CN*	HTR3620CN*	HTR3618EN*	HTR3620EN*	HTR3620DN*
Hűtés típusa készülék	Refrigerator-reezer	Refrigerator-freezer	Refrigerator-freezer	Refrigerator-freezer	Refrigerator-freezer
Energiahatékonysági osztály	C	C	E	E	D
Éves energia fogyasztás (kWh/annum)	**173**	**181**	**271**	**283**	**226**
Volume hűtőszekrény rekesz (L)	200	254	200	254	254
Volume fagyasztó rekesz (L)	125	125	125	125	125
Volume Chill rekesz (L)	35	35	35	35	35
Fagyasztó osztály	4-star	4-star	4-star	4-star	4-star
Leolvasztás típusa	Auto-defrost	Auto-defrost	Auto-defrost	Auto-defrost	Auto-defrost
Hőmérséklet emelkedés	13	13	11	11	13
Fagyasztó kapacitás (kg/24 óra)	6.0	6.0	6.0	6.0	6.0
Klíma osztály	SN.N.ST.T	SN.N.ST.T	SN.N.ST.T	SN.N.ST.T	SN.N.ST.T
Zajkibocsátási osztály és levegőben terjedő akusztikus zajkibocsátás (dB(A) re 1 pW)	B(35)	B(35)	B(35)	B(35)	B(35w)
Note: Adopting standards	EN 62552-1:2020, EN 62552-2:2020, EN 62552-3:2020				

Műszaki adatok

CONTENTS

Modell	HTR3618CN*	HTR3620CN*	HTR3620AN*
Hűtés típusa készülék	Refrigerator-reezer	Refrigerator-freezer	Refrigerator-freezer
Energiahatékonysági osztály	C	C	A
Éves energia fogyasztás (kWh/annum)	**173**	**181**	**116**
Volume hűtőszekrény rekesz (L)	200	254	254
Volume fagyasztó rekesz (L)	125	125	125
Volume Chill rekesz (L)	35	35	35
Fagyasztó osztály	4-star	4-star	4-star
Leolvasztás típusa	Auto-defrost	Auto-defrost	Auto-defrost
Hőmérséklet emelkedés	13	13	16
Fagyasztó kapacitás (kg/24 óra)	6.0	6.0	6.0
Klíma osztály	SN.N.ST.T	SN.N.ST.T	SN.N.ST.T
Zajkibocsátási osztály és levegőben terjedő akusztikus zajkibocsátás (dB(A) re 1 pW)	B(35)	B(35)	B(35)

Kiegészítő műszaki adatok

Modell	HTW5618DN* HTW3618DN*	HTW5618EN* HTW3618EN*	HTW5620DN*
Össztérfogat (l)	360	360	414
Feszültség / Frekvencia	220–240 V váltóáram / 50 Hz	220–240 V váltóáram / 50 Hz	220–240 V váltóáram / 50 Hz
Bemeneti áramerősség (A)	1,4	1,4	1,4
Fő biztosíték (A)	16	16	16
Hűtőközeg	R600a (53 g)	R600a (53 g)	R600a (53 g)
Méretek (Sz/Mé/Ma mm-ben)	595*667*1850	595*667*1850	595*667*2050

Modell	HTW5618CN*	HTW5620CN*	HTW5620EN*
Össztérfogat (l)	360	414	414
Feszültség / Frekvencia	220–240 V váltóáram / 50 Hz	220–240 V váltóáram / 50 Hz	220–240 V váltóáram / 50 Hz
Bemeneti áramerősség (A)	1,4	1,4	1,4
Fő biztosíték (A)	15	15	16
Hűtőközeg	R600a (50 g)	R600a (50 g)	R600a (53 g)
Méretek (Sz/Mé/Ma mm-ben)	595*667*1850	595*667*2050	595*667*2050

Modell	HDPW5618DN*	HDPW5620DN*	HDPW3620DN* EHD3PWDNPD206
Össztérfogat (l)	352	406	406
Feszültség / Frekvencia	220~240V/50Hz	220–240 V 50 Hz	220–240 V 50 Hz
Bemeneti áramerősség (A)	1,4	1,4	1,4
Fő biztosíték (A)	16	16	16
Hűtőközeg	R600a (53 g)	R600a (53 g)	R600a (53 g)
Méretek (Sz/Mé/Ma mm-ben	595*667*1850	595*667*2050	595*667*2050

Modell	HDPW5618CN*	HDPW5620CN*	HDPW5620AN*	HDPR1620AN* HDPR3620AN*	HDPR3618DN*
Össztérfogat (l)	352	406	409	409	355
Feszültség / Frekvencia	220~240V/50Hz	220~240V/50Hz	220~240V/50Hz	220~240V/50Hz	220~240V/50Hz
Bemeneti áramerősség (A)	1.4	1.4	1.4	1.4	1.4
Fő biztosíték (A)	15	15	16	16	16
Hűtőközeg	R600a(55g)	R600a(50g)	R600a(50g)	R600a(50g)	R600a(53g)
Méretek (Sz/Mé/Ma mm-ben)	595*667*1850	595*667*2050	595*667*2050	595*667*2050	595*667*1850

CONTENTS

Kiegészítő műszaki adatok

Modell	HDPW5618CN* EHD3PWDNP*186	HDPW3620CN*	HDPR1618AN*	HTW3620DN*
Össztérfogat (l)	352	406	355	414
Feszültség / Frekvencia	220~240V/50Hz	220~240V/50Hz	220~240V/50Hz	220~240V/50Hz
Bemeneti áramerősség (A)	1.4	1.4	1.4	1.4
Fő biztosíték (A)	16	15	16	16
Hűtőközeg	R600a(53g)	R600a(50g)	R600a(50g)	R600a(53g)
Méretek Sz/Mé/Ma mm-ben)	595*667*1850	595*667*2050	595*667*1850	595*667*2050

Model	HDPW7620AAN*	HDPW5620BN*	HDPW7620AN*	HDPR3620CN*
Össztérfogat (l)	409	409	409	409
Feszültség /Frekvencia	220~240V/50Hz	220~240V/50Hz	220~240V/50Hz	220~240V/50Hz
Bemeneti áramerősség (A)	1.4	1.4	1.4	1.4
Fő biztosíték (A)	16	16	16	16
Hűtőközeg	R600a(55g)	R600a(50g)	R600a(50g)	R600a(50g)
Méretek (Sz/Mé/Ma mm-ben	595*667*2050	595*667*2050	595*667*2050	595*667*2050

Kiegészítő műszaki adatok

Modell	HTW7620DN*	HTW7620CN*	HDPR1618CN*	HTW5618DW*
Össztérfogat (l)	414	414	355	357
Feszültség / Frekvencia	220~240V/50Hz	220~240V/50Hz	220~240V/50Hz	220~240V/50Hz
Bemeneti áramerősség (A)	1.4	1.4	1.4	1.4
Fő biztosíték (A)	16	15	16	16
Hűtőközeg	R600a(53g)	R600a(50g)	R600a(50g)	R600a(53g)
Méretek (Sz/Mé/Ma mm-ben)	595*667*2050	595*667*2050	595*667*1850	595*667*1850

Note: Adopting standards---EN 62552:2020

Modell	HTW7620AN*	HDPR3618DNPKMA HDPR3618DNPDMA	HTW7620DNG*
Össztérfogat (l)	414	**330**	414
Feszültsé Frekvencia	220~240V/50Hz	**220~240V/50Hz**	220~240V/50Hz
Bemene áramerősség (A)	1.4	**0.9**	1.4
Fő biztosíték (A)	16	**16**	16
Hűtőközeg	R600a(50g)	**R600a(53g)**	R600a(53g)
Mérete (Sz/Mé/Ma mm-ber	595*667*2050	**595*667*1850**	595*670*2050
Not Adopting standards	**EN 62552:2020**	**EN 62552:2013**	**EN 62552:2020**

Modell	HTW3618CN*	HTW3620CN*	HTW3620EN*	HTR3618CN*
Össztérfogat (l)	360	414	414	360
Feszültség /Frekvencia	220~240V/50Hz	220~240V/50Hz	220~240V/50Hz	220~240V/50Hz
Bemenetiá ramerősség (A)	1.4	1.4	1.4	1.4
Fő biztosíték (A)	16	16	16	16
Hűtőközeg	R600a(50g)	R600a(50g)	R600a(53g)	R600a(53g)
Méretek (Sz/Mé/Ma mm-ben)	595*667*1850	595*667*2050	595*667*2050	595*667*1850

Modell	HTR3618EN*	HTR3620CN*	HTR3620EN*	HTR3620DN*	HTR3620AN*
Össztérfogat (l)	360	414	414	414	414
Feszültség / Frekvencia	220~240V/50Hz	220~240V/50Hz	220~240V/50Hz	220~240V/50Hz	220~240V/50Hz
Bemeneti áramerősség (A)	1.4	1.4	1.4	1.4	1.4
Fő biztosíték (A)	16	16	16	16	16
Hűtőközeg	R600a(50g)	R600a(53g)	R600a(50g)	R600a(53g)	R600a(50g)
Méretek (Sz/Mé/Ma mm-ben)	595*667*1850	595*667*2050	595*667*2050	595*667*2050	595*667*2050

Ügyfélszolgálat

Figyelmébe ajánljuk a Haier ügyfélszolgálat és az eredeti pótalkatrészek igénybe vételét. Ha probléma merül fel a készülékkel, először tekintse át a HIBAELHÁRÍTÁS részt.

Ha ebben nem talál megoldást, lépjen kapcsolatba

- a helyi márkakereskedővel vagy
- európai telefonos ügyfélszolgálati központunkkal (lásd alább a felsorolt telefonszámokat) vagy
- a www.haier.comoldalon található Szerviz és támogatás (Service & Support) területen, ahol aktiválhatja a szervizelési
- igényt, illetve megtalálhatja a GYIK oldalt.

A szerviz szolgáltatásunkkal való kapcsolatfelvétel előtt bizonyosodjon meg arról, hogy elérhetők az alábbi adatok.
Az információ az adattáblán található.

Modell _____

Sorozatszám _____

Jótállási igény felmerülése esetén ellenőrizze a termékhez mellékelt jótállási kártyát is.

Európai telefonos ügyfélszolgálati központ		
Ország*	Telefonszám	Költségek
Haier Italy (IT)	199 100 912	
Haier Spain (ES)	902 509 123	
Haier Germany (DE)	0180 5 39 39 99	• 14 cent/perc vezetékes • max. 42 cent/perc mobil
Haier Austria (AT)	0820 001 205	• 14,53 cent/perc vezetékes • max. 20 cent/perc összes egyéb
Haier United Kingdom (UK)	0333 003 8122	
Haier France (FR)	0980 406 409	

* További országokért látogasson el a www.haier.com oldalra
Haier Europe Trading S.r.l
Branch UK
Westgate House, Westgate, Ealing
London, W5 1YY

*A hűtőszekrény jótállásának időtartama:
Minimális jótállás: 2 év az uniós tagállamokban, 3 év Törökországban, 1 év az Egyesült Királyságban, 1 év Oroszországban, 3 év Svédországban, 2 év Szerbiában, 5 év Norvégiában, 1 év Marokkóban, 6 hónap Algériában, Tunézia nincs kötelező jogi jótállás.

*A készülék javításához szükséges pótalkatrészek rendelkezésre állásának időtartama:
Termosztátok, hőmérséklet érzékelők, nyomtatott áramköri lapok és fényforrások legalább hét évig elérhetők a piacra bocsátott utolsó modelltől számítva.
Ajtófogantyúk, ajtópántok, tálcák és kosarak legalább hét évig, míg ajtótömítések legalább 10 évig elérhetők a piacra bocsátott utolsó modelltől számítva.

*A termékre vonatkozó további tájékoztatás ügyében tekintse meg az https://eprel.ec.europe.eu/ oldalt, vagy olvassa be a készüléken elhelyezett, energiafogyasztást jelölő címkén található QR-kódot.

5 Informazioni per la sicurezza

Operazioni preliminari al primo utilizzo 6

Installazione 6

Utilizzo quotidiano 7

10 Uso previsto

11 Descrizione del prodotto

22 Pannello di controllo

23 Uso

Regolazione della temperatura del frigorifero 24

Regolazione della temperatura del congelatore 24

Regolazione della temperatura del comparto My Zone 24

Funzione Super Cool 25

Funzione Super Freeze 26

31 Dotazioni

35 Suggerimenti per il risparmio energetico

36 Cura e pulizia

39 Risoluzione dei problemi

43 Installazione

47 Dati tecnici

58 Assistenza clienti

Fare clic sui contenuti per visualizzare le informazioni dettagliate.

CONTENTS

Grazie per aver acquistato un prodotto Haier.

Leggere attentamente queste istruzioni prima di utilizzare l'elettrodomestico. Le istruzioni contengono informazioni importanti per ottimizzare l'uso dell'elettrodomestico e garantire l'installazione, l'uso e la manutenzione sicuri e corretti.

Conservare il presente manuale in un luogo comodo, in modo da poterlo sempre consultare per un uso sicuro e corretto dell'elettrodomestico.

Se l'elettrodomestico viene venduto, ceduto o abbandonato in caso di trasloco, trasferire anche il presente manuale in modo che il nuovo proprietario possa comprendere l'uso dell'elettrodomestico e delle avvertenze di sicurezza.

Accessori

Controllare gli accessori e la documentazione in base al seguente elenco:

Vassoio per le uova	Etichetta energetica	Scheda della garanzia	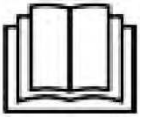 Manuale per l'utente
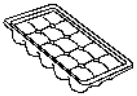 Vassoio per ghiaccio in cubetti	Cerniere dello sportello	Coperchio della cerniera	Inserto del cappuccio

AVVERTENZA – Informazioni importanti sulla sicurezza

AVVISO - Informazioni generali e consigli

Informazioni ambientali

Smaltimento

Contribuire a proteggere l'ambiente e la salute umana. Collocare l'imballo in appositi contenitori affinché venga riciclato. Contribuire al riciclo dei rifiuti delle apparecchiature elettriche ed elettroniche. Non smaltire gli elettrodomestici contrassegnati con questo simbolo assieme ai rifiuti domestici. Conferire il prodotto presso la struttura di riciclo locale o rivolgersi all'ufficio comunale preposto.

AVVERTENZA!

Pericolo di lesioni o soffocamento!

I refrigeranti e i gas devono essere smaltiti in maniera professionale. Accertarsi che la tubazione del circuito del refrigerante non sia danneggiata prima di smaltirla correttamente. Scollegare l'elettrodomestico dalla rete elettrica. Tagliare il cavo di alimentazione e smaltirlo. Rimuovere vassoi e cassetti, fermaporte e guarnizioni, per evitare che bambini e animali domestici rimangano chiusi nell'elettrodomestico.

Prima di accendere l'elettrodomestico per la prima volta,

leggere i seguenti consigli sulla sicurezza

AVVERTENZA!

Operazioni preliminari al primo utilizzo

- Accertarsi dell'assenza di danni dovuti al trasporto.
- Rimuovere tutti gli elementi di imballo e tenerli fuori dalla portata dei bambini.
- Per garantire la totale efficienza del circuito del refrigerante, attendere almeno due ore prima di installare l'elettrodomestico.
- L'elettrodomestico deve essere maneggiato sempre da almeno due persone perché è pesante.

Installazione

- Installare l'elettrodomestico in un luogo asciutto e ben ventilato. Lasciare uno spazio libero di almeno 10 cm sopra e attorno all'elettrodomestico.
- Non collocare mai l'elettrodomestico in zone umide o soggette a schizzi d'acqua. Pulire e asciugare schizzi e macchie d'acqua con un panno morbido e pulito.
- Non installare l'elettrodomestico esposto alla luce diretta del sole o in prossimità di fonti di calore (ad es. stufe o radiatori).
- Installare l'elettrodomestico a livello in un'area adatta alle dimensioni e all'uso.
- Le aperture di ventilazione nell'elettrodomestico o nella struttura a incasso devono rimanere sempre libere.
- Accertarsi che i dati elettrici sulla targhetta siano conformi all'alimentazione elettrica. In caso contrario, rivolgersi a un elettricista.
- L'elettrodomestico funziona con corrente elettrica 220-240 Vca / 50 Hz. Oscillazioni anomale della tensione possono causare il mancato avvio dell'elettrodomestico, danni al controllo della temperatura o al compressore oppure rumori anomali durante il funzionamento. In tal caso, è opportuno montare un regolatore automatico.
- Non adoperare prese multiple o cavi di prolunga.
- Non collocare prese multiple o alimentatori portatili nella parte posteriore dell'elettrodomestico.
- Accertarsi che il cavo di alimentazione non sia intrappolato dal frigorifero. Non calpestare il cavo di alimentazione.

AVVERTENZA:

- Per l'alimentazione elettrica utilizzare una presa separata collegata a terra e facilmente accessibile. L'elettrodomestico deve essere collegato a terra. Solo per il Regno Unito: il cavo di alimentazione dell'elettrodomestico è dotato di una spina a 3 conduttori (collegata a terra) adatta a una presa standard a 3 conduttori (collegata a terra). Non tagliare né smontare mai il terzo conduttore (collegamento a terra). Dopo l'installazione dell'elettrodomestico, la spina deve essere accessibile.
- Non danneggiare il circuito di refrigerazione.

Utilizzo quotidiano

- Questo elettrodomestico può essere utilizzato da bambini di almeno 8 anni, da persone con ridotte capacità fisiche, sensoriali o mentali e da persone inesperte solo sotto stretta sorveglianza o se hanno appreso le modalità di utilizzo sicuro dell'elettrodomestico e sono consapevoli dei relativi pericoli.
- I bambini di età da 3 a 8 anni possono introdurre e prelevare alimenti dall'elettrodomestico, ma non devono pulirlo o installarlo.
- Tenere lontani dall'elettrodomestico i bambini di età inferiore a 3 anni, a meno che non siano costantemente sorvegliati.
- Impedire ai bambini di giocare con l'elettrodomestico.
- In caso di perdite di gas refrigerante o altri gas infiammabili in prossimità dell'elettrodomestico, chiudere la valvola del gas che fuoriesce, aprire porte e finestre e non staccare la spina del cavo di alimentazione del frigorifero o di altri elettrodomestici.
- Si noti che l'elettrodomestico è impostato per il funzionamento in un intervallo di temperatura ambiente specifico compreso tra 10 e 43 °C. L'elettrodomestico potrebbe non funzionare correttamente se lasciato per un lungo periodo a una temperatura superiore o inferiore all'intervallo indicato.
- Non collocare elementi instabili (oggetti pesanti, contenitori pieni d'acqua) sopra il frigorifero, per evitare lesioni personali dovute a cadute o scosse elettriche causate dal contatto con l'acqua.
- Non caricare eccessivamente i ripiani dello sportello. Lo sportello potrebbe deformarsi, il portabottiglie potrebbe fuoriuscire o l'elettrodomestico potrebbe rovesciarsi.
- Aprire e chiudere gli sportelli solo adoperando le maniglie. La distanza tra gli sportelli e tra gli sportelli e il comparto è molto limitata. Non allungare le mani in queste zone per evitare di schiacciarsi le dita. Aprire o chiudere gli sportelli del frigorifero solo quando non ci sono bambini nel raggio di movimento degli sportelli.

CONTENTS

AVVERTENZA!

- Non conservare né utilizzare materiali esplosivi o corrosivi nell'elettrodomestico o nelle vicinanze.
- Non conservare medicinali, batteri o sostanze chimiche nell'elettrodomestico. Questo apparecchio è un elettrodomestico. Si sconsiglia di conservare materiali che richiedono temperature rigide.
- Non riporre liquidi in bottiglie o lattine (né alcolici ad elevata gradazione), specialmente bevande gassate, nel congelatore, perché durante il congelamento potrebbero scoppiare.
- Se la temperatura del congelatore è aumentata, controllare lo stato degli alimenti.
- Non impostare una temperatura inutilmente bassa nel comparto frigorifero. Con impostazioni elevate possono crearsi temperature sotto zero. Attenzione: le bottiglie possono scoppiare
- Non toccare i prodotti congelati con le mani bagnate (indossare i guanti). In particolare, non mangiare i ghiaccioli subito dopo averli tolti dal comparto congelatore. In caso contrario, potrebbe congelarsi la bocca e potrebbero formarsi vesciche da gelo. PRONTO SOCCORSO: collocare immediatamente la zona congelata sotto l'acqua fredda corrente. Non tirare via la zona congelata!
- Non toccare la superficie interna del comparto congelatore durante il funzionamento, soprattutto con le mani bagnate, poiché le mani potrebbero congelarsi sulla superficie.
- In caso di blackout o prima della pulizia, scollegare l'elettrodomestico. Attendere almeno 7 minuti prima di riavviare l'elettrodomestico, poiché un avvio frequente può danneggiare il compressore.
- Non adoperare dispositivi elettrici all'interno dei comparti dell'elettrodomestico destinati alla conservazione degli alimenti, a meno che non siano del tipo consigliato dal produttore. Manutenzione / pulizia
- Accertarsi che i bambini siano sorvegliati se effettuano la pulizia e la manutenzione.
- Scollegare l'elettrodomestico dalla rete elettrica prima di effettuare operazioni di manutenzione ordinaria. Attendere almeno 5 minuti prima di riavviare l'elettrodomestico, poiché un avvio frequente può danneggiare il compressore.

AVVERTENZA!

- Scollegare l'elettrodomestico tenendo la spina e non il cavo.
- Non pulire l'elettrodomestico con spazzole rigide, spazzole metalliche, detersivi in polvere, benzina, acetato di pentile, acetone e soluzioni organiche simili, soluzioni acide o alcaline. Per evitare danni, effettuare la pulizia con un detergente speciale per frigoriferi.
- Non raschiare via ghiaccio e brina con oggetti appuntiti. Non adoperare spray, riscaldatori elettrici (ad es. asciugacapelli) o altre fonti di calore per evitare danni ai componenti in plastica.
- Non usare oggetti meccanici o utensili diversi da quelli consigliati dal produttore per accelerare lo sbrinamento.
- Se il cavo di alimentazione è danneggiato, deve essere sostituito dal produttore, da un tecnico dell'assistenza o da una persona con analoga qualifica per evitare rischi.
- Non cercare di riparare, smontare o modificare personalmente l'elettrodomestico. Per le riparazioni rivolgersi all'assistenza clienti.
- Eliminare la polvere sul retro dell'unità almeno una volta all'anno per scongiurare il rischio di incendio e limitare i consumi energetici.
- Non spruzzare o schizzare liquidi sull'elettrodomestico durante la pulizia.
- Per pulire questo elettrodomestico non utilizzare apparecchi a vapore.
- Non pulire i ripiani di vetro freddi con acqua calda. Un'improvvisa variazione della temperatura può causare la rottura del vetro.

Informazioni sul gas refrigerante

AVVERTENZA!

L'elettrodomestico contiene il refrigerante infiammabile ISOBUTANO (R600a). Accertarsi che il circuito del refrigerante non abbia subito danni durante il trasporto o l'installazione. Eventuali perdite di refrigerante possono causare lesioni oculari o incendi. In caso di danni, tenere lontane fonti di fiamme libere, ventilare perfettamente l'ambiente e non collegare o scollegare i cavi di alimentazione dell'elettrodomestico o di altri elettrodomestici. Informare l'assistenza clienti.

In caso di contatto con gli occhi, sciacquare immediatamente con acqua corrente e rivolgersi tempestivamente a un oculista.

Uso previsto

Questo elettrodomestico è destinato al raffreddamento e al congelamento di alimenti. È stato progettato esclusivamente per l'uso in applicazioni domestiche e simili, ad es. zone cucina del personale in negozi, uffici e altri ambienti di lavoro; in fattorie, da clienti in hotel, motel e altri ambienti di tipo residenziale, nonché in bed-and-breakfast e attività di ristorazione. Non è destinato ad usi commerciali o industriali.

Non sono consentiti cambiamenti o modifiche all'elettrodomestico. Utilizzi errati possono causare pericoli e annullare la garanzia.

Norme e direttive CE

Questo prodotto è conforme ai requisiti di tutte le direttive CE vigenti con le corrispondenti norme armonizzate che prevedono il marchio CE.

AVVISO

A causa di modifiche tecniche e della varietà dei modelli, alcune illustrazioni riportate nel presente manuale possono essere diverse dall'aspetto reale del modello. (HTW5620DN*, HTW5620CN*, HTW5620EN*)

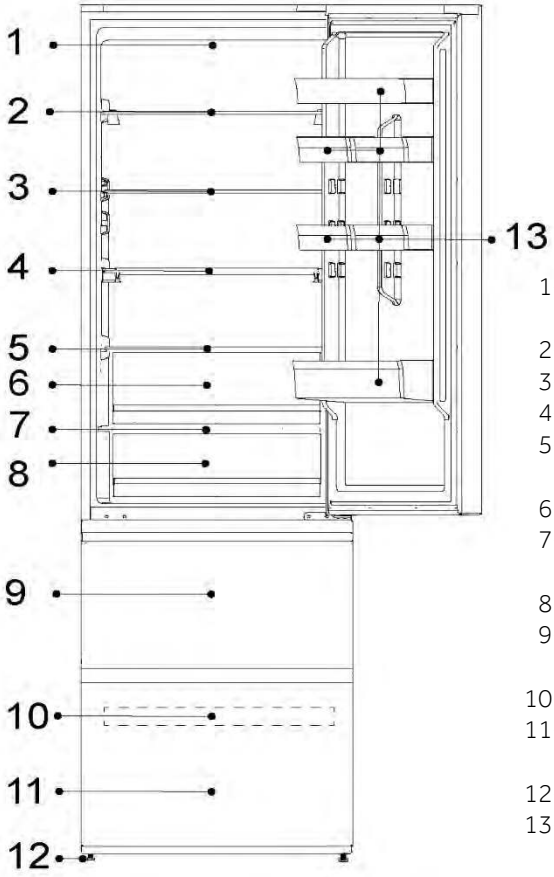

1-Lampada a LED del frigorifero
2-Portavini
3-Ripiano in vetro
4-Ripiano pieghevole
5-Coperchio del cassetto Humidity Zone
6-Cassetto Humidity Zone
7-Coperchio del cassetto My Zone
8-Cassetto My Zone
9-Cassetto superiore del congelatore
10-Vassoio del congelatore
11-Cassetto inferiore del congelatore
12-Piedini regolabili
13-Vassoio sporgente dello sportello

AVVISO

A causa di modifiche tecniche e della varietà dei modelli, alcune illustrazioni riportate nel presente manuale possono essere diverse dall'aspetto reale del modello. (HTW7620AN*, HTW7620CN*, HTW7620DN*)

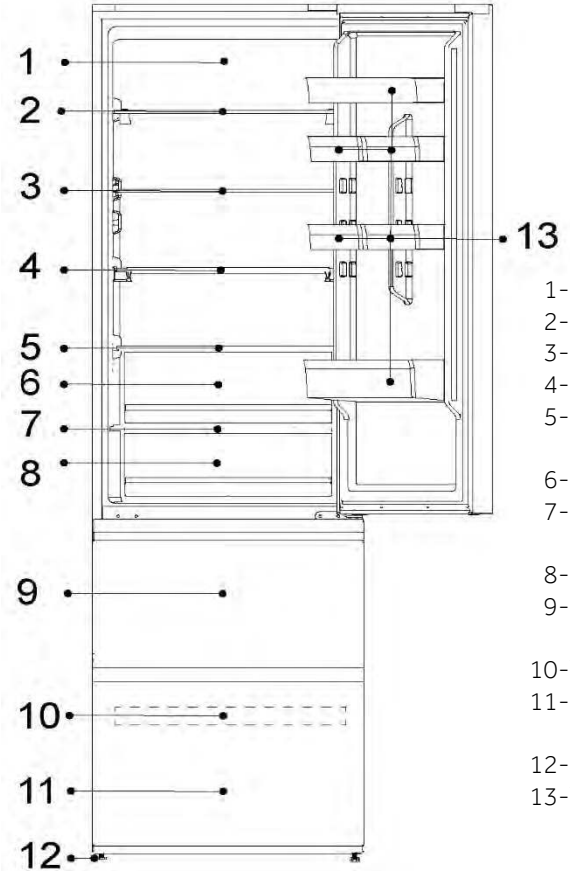

1-Sistema LED Daylight
2-Portavini
3-Ripiano in vetro
4-Ripiano pieghevole
5-Coperchio del cassetto Humidity Zone
6-Cassetto Humidity Zone
7-Coperchio del cassetto My Zone
8-Cassetto My Zone
9-Cassetto superiore del congelatore
10-Vassoio del congelatore
11-Cassetto inferiore del congelatore
12-Piedini regolabili
13-Vassoio sporgente dello sportello

AVVISO

A causa di modifiche tecniche e della varietà dei modelli, alcune illustrazioni riportate nel presente manuale possono essere diverse dall'aspetto reale del modello. (HTW5618DW*)

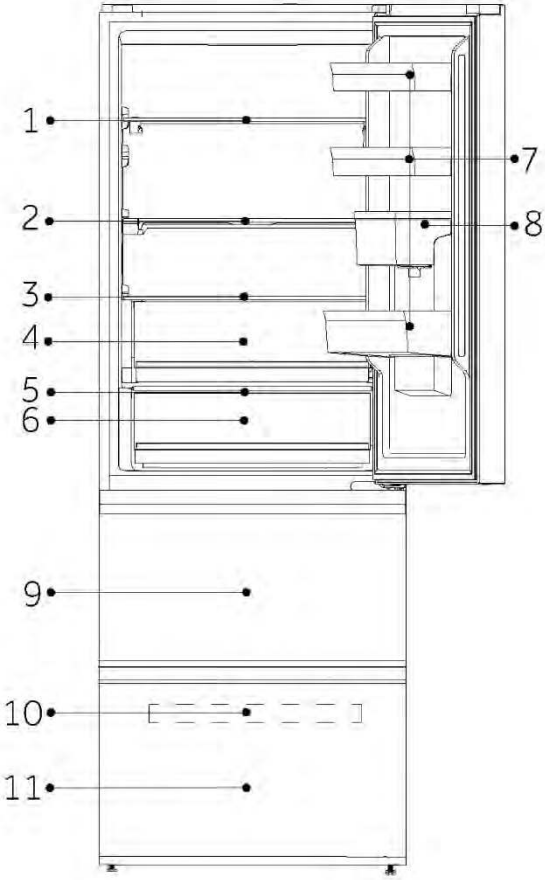

A: Comparto frigorifero
1-Portavini
2-Ripiano pieghevole
3-Coperchio del cassetto Humidity Zone
4-Cassetto Humidity Zone
5-Coperchio del cassetto My Zone
6-Cassetto My Zone
7-Vassoio sporgente dello sportello
8-Serbatoio dell'acqua

B: Comparto congelatore
9-Cassetto superiore del congelatore
10-Vassoio del congelatore
11-Cassetto inferiore del congelatore

AVVISO

A causa di modifiche tecniche e della varietà dei modelli, alcune illustrazioni riportate nel presente manuale possono essere diverse dall'aspetto reale del modello.
HTW7620DNGB*)

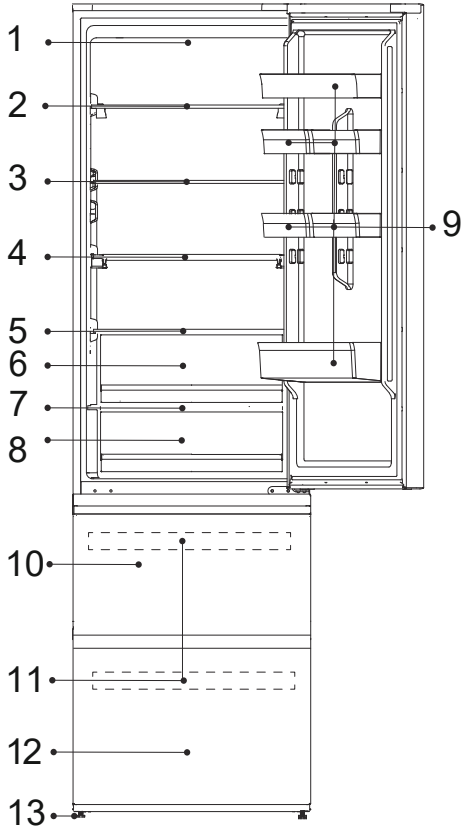

1-Portavini
2-Ripiano pieghevole
3-Coperchio del cassetto Humidity Zone
4-Cassetto Humidity Zone
5-Coperchio del cassetto My Zone
6-Cassetto My Zone
7-Vassoio sporgente dello sportello

8-Serbatoio dell'acqua

congelatore

9-Balconcino porta

10- Cassetto superiore congelatore

11- Vassoio congelatore

12- Cassetto inferiore congelatore

13- Piedini regolabili

AVVISO

A causa di modifiche tecniche e della varietà dei modelli, alcune illustrazioni riportate nel presente manuale possono essere diverse dall'aspetto reale del modello. (HTW5618DN*, HTW5618CN*, HTW5618EN*)

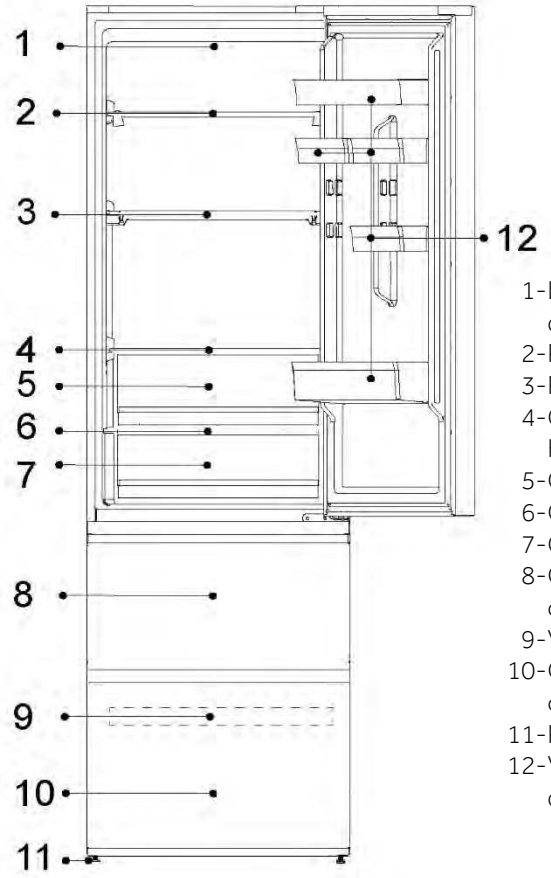

1-Lampada a LED del frigorifero
2-Portavini
3-Ripiano pieghevole
4-Coperchio del cassetto Humidity Zone
5-Cassetto Humidity Zone
6-Coperchio del cassetto My Zone
7-Cassetto My Zone
8-Cassetto superiore del congelatore
9-Vassoio del congelatore
10-Cassetto inferiore del congelatore
11-Piedini regolabili
12-Vassoio sporgente dello sportello

Descrizione del prodotto

CONTENTS

AVVISO

A causa di modifiche tecniche e della varietà dei modelli, alcune illustrazioni riportate nel presente manuale possono essere diverse dall'aspetto reale del modello.

(HTR3620*)

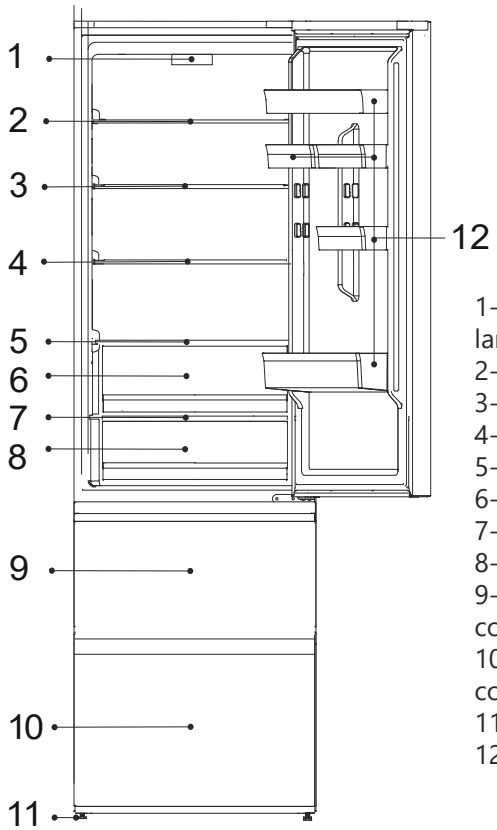

1- Pannello di controllo e lampada LED del frigorifero
2- Ripiano in vetro
3- Ripiano in vetro
4- Ripiano in vetro
5- Ripiano in vetro
6- Cassetto Freshbox
7- Coperchio del cassetto
8- Cassetto zona Fresh 0°C
9- Cassetto superiore del congelatore
10- Cassetto inferiore del congelatore
11- Piedini regolabili
12- Balconcino sulla porta

AVVISO

A causa di modifiche tecniche e della varietà dei modelli, alcune illustrazioni riportate nel presente manuale possono essere diverse dall'aspetto reale del modello. (HTW3620DN*)

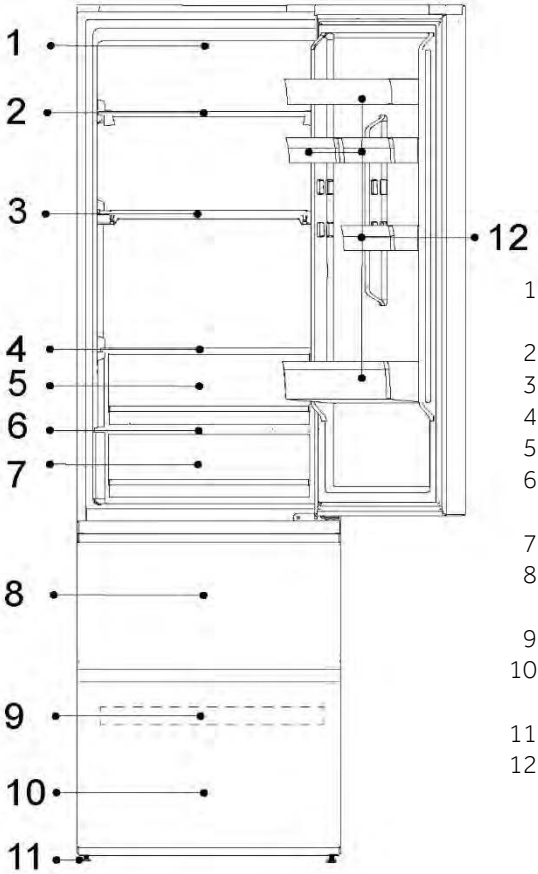

1-Lampada a LED del frigorifero
2-Ripiano in vetro
3-Ripiano in vetro
4-Ripiano in vetro
5-Ripiano in vetro
6-Coperchio del cassetto My Zone
7-Cassetto My Zone
8-Cassetto superiore del congelatore
9-Vassoio del congelatore
10-Cassetto inferiore del congelatore
11-Piedini regolabili
12-Vassoio sporgente dello sportello

AVVISO

A causa di modifiche tecniche e della varietà dei modelli, alcune illustrazioni riportate nel presente manuale possono essere diverse dall'aspetto reale del modello. (HTW3618DN*, HTW3618CN*,HTW3618EN*)

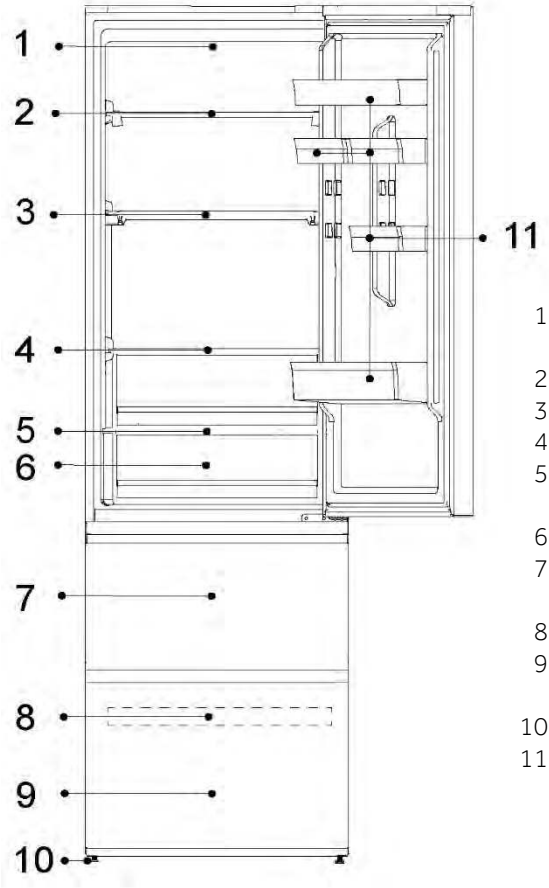

1-Lampada a LED del frigorifero
2-Ripiano in vetro
3-Ripiano in vetro
4-Ripiano in vetro
5-Coperchio del cassetto My Zone
6-Cassetto My Zone
7-Cassetto superiore del congelatore
8-Vassoio del congelatore
9-Cassetto inferiore del congelatore
10-Piedini regolabili
11-Vassoio sporgente dello sportello

Descrizione del prodotto

CONTENTS

AVVISO

A causa di modifiche tecniche e della varietà dei modelli, alcune illustrazioni riportate nel presente manuale possono essere diverse dall'aspetto reale del modello.
(HTR3618*)

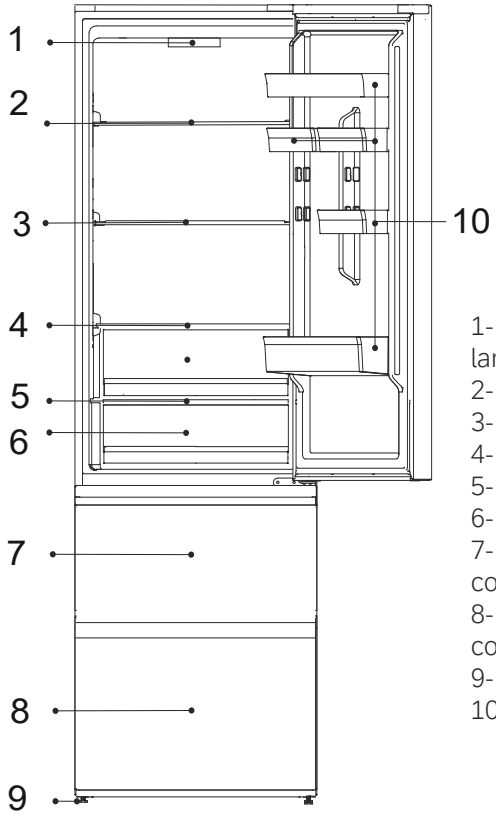

1- Pannello di controllo e lampada LED del frigorifero
2- Ripiano in vetro
3- Ripiano in vetro
4- Ripiano in vetro
5- Coperchio del cassetto
6- Cassetto zona fresca 0°C
7- Cassetto superiore del congelatore
8- Cassetto inferiore del congelatore
9- Piedini regolabili
10- Balconcino sulla porta

AVVISO

A causa di modifiche tecniche e della varietà dei modelli, alcune illustrazioni riportate nel presente manuale possono essere diverse dall'aspetto reale del modello. (HDPW5620DN*, HDPW5620CN*, HDPW5620AN*, HDPW5620BN*)

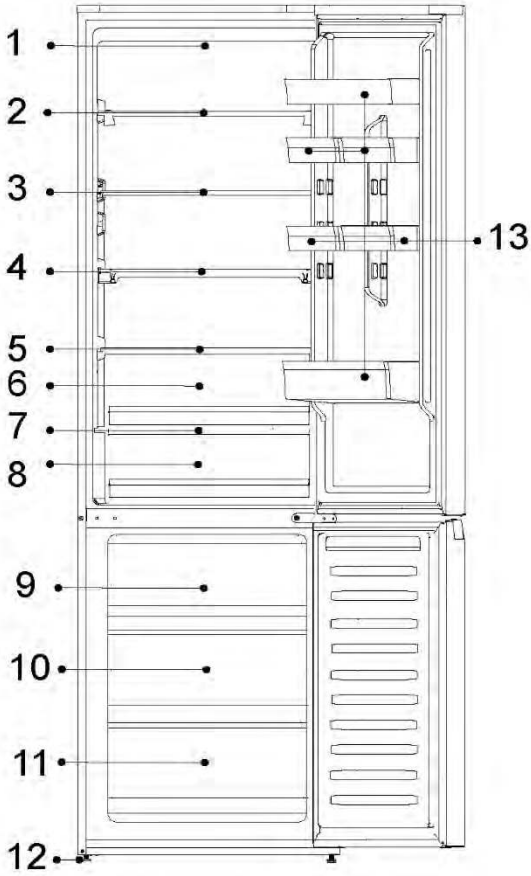

1-Lampada a LED del frigorifero
2-Ripiano in vetro
3-Ripiano in vetro
4-Ripiano in vetro
5-Coperchio del cassetto Humidity Zone
6-Cassetto Humidity Zone
7-Coperchio del cassetto My Zone
8-Cassetto My Zone
9-Cassetto superiore del congelatore
10-Cassetto centrale del congelatore
11-Cassetto inferiore del congelatore
12-Piedini regolabili
13-Vassoio sporgente dello sportello

AVVISO

A causa di modifiche tecniche e della varietà dei modelli, alcune illustrazioni riportate nel presente manuale possono essere diverse dall'aspetto reale del modello. (HDPW7620AN*, HDPW7620AAN*)

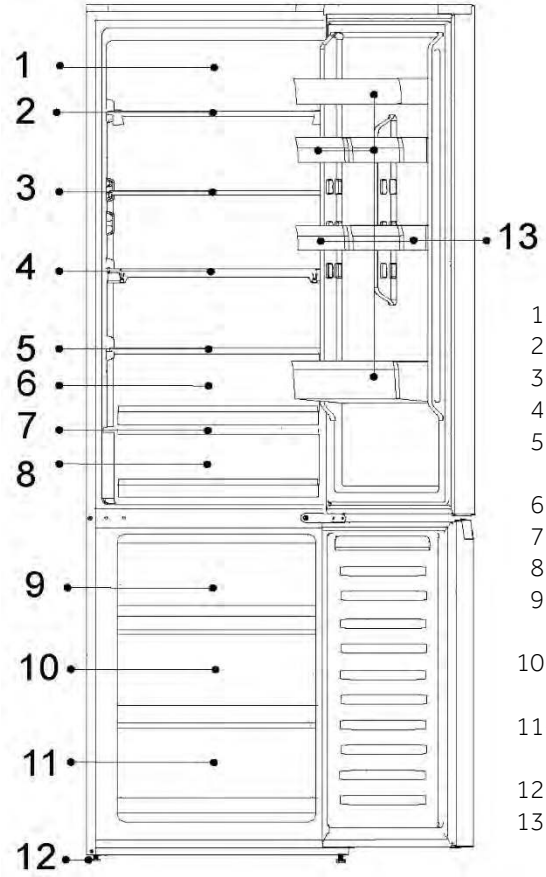

1-Sistema LED Daylight
2-Portavini
3-Ripiano in vetro
4-Ripiano pieghevole
5-Coperchio del cassetto Humidity Zone
6-Cassetto Humidity Zone
7-Coperchio del cassetto My Zone
8-Cassetto My Zone
9-Cassetto superiore del congelatore
10-Cassetto centrale del congelatore
11-Cassetto inferiore del congelatore
12-Piedini regolabili
13-Vassoio sporgente dello sportello

AVVISO

A causa di modifiche tecniche e della varietà dei modelli, alcune illustrazioni riportate nel presente manuale possono essere diverse dall'aspetto reale del modello. (HDPW5618DN*, HDPW5618CN*)

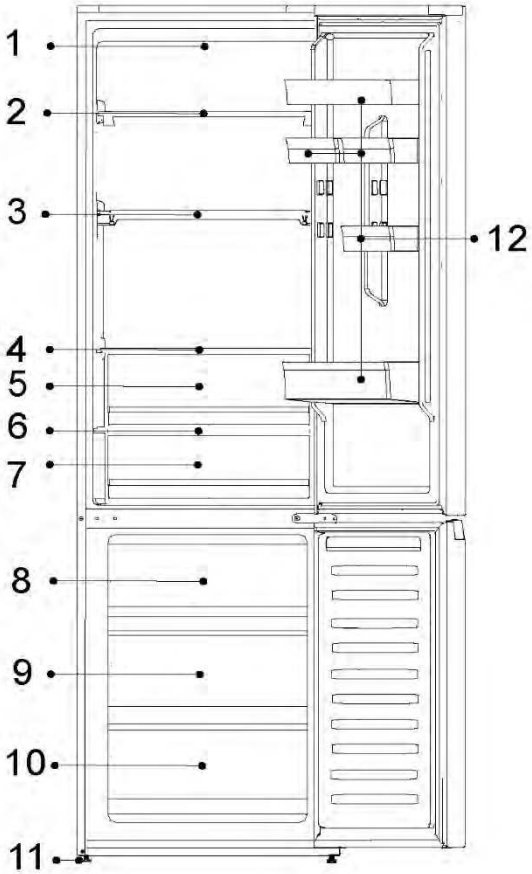

1-Lampada a LED del frigorifero
2-Portavini
3-Ripiano pieghevole
4-Coperchio del cassetto Humidity Zone
5-Cassetto Humidity Zone
6-Coperchio del cassetto My Zone
7-Cassetto My Zone
8-Cassetto superiore del congelatore
9-Cassetto centrale del congelatore
10-Cassetto inferiore del congelatore
11-Piedini regolabili
12-Vassoio sporgente dello sportello

AVVISO

A causa di modifiche tecniche e della varietà dei modelli, alcune illustrazioni riportate nel presente manuale possono essere diverse dall'aspetto reale del modello. (HDPW3620DN*, HDPW3620CN*,EHD3PWDNPD206)

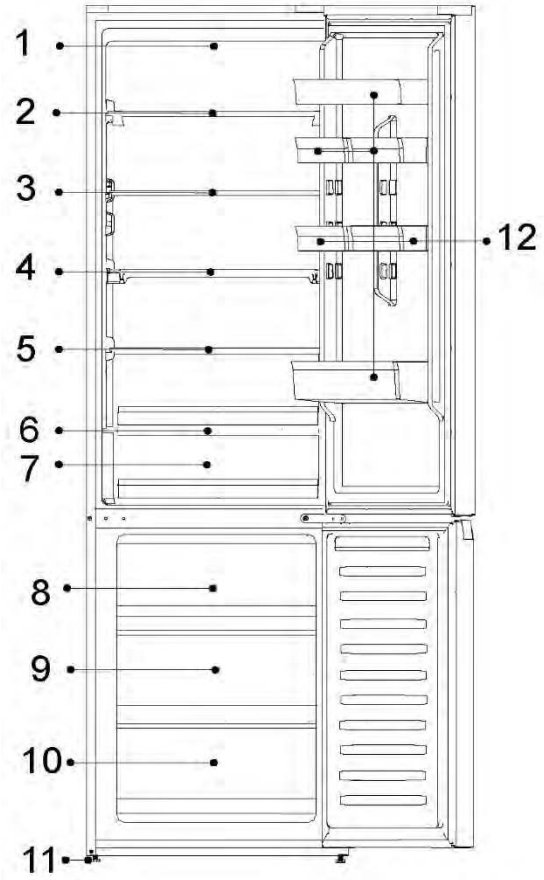

1-Lampada a LED del frigorifero
2-Ripiano in vetro
3-Ripiano in vetro
4-Ripiano in vetro
5-Ripiano in vetro
6-Coperchio del cassetto My Zone
7-Cassetto My Zone
8-Cassetto superiore del congelatore
9-Cassetto centrale del congelatore
10-Cassetto inferiore del congelatore
11-Piedini regolabili
12-Vassoio sporgente dello sportello

AVVISO

A causa di modifiche tecniche e della varietà dei modelli, alcune illustrazioni riportate nel presente manuale possono essere diverse dall'aspetto reale del modello. (HDPW3618DN*,EHD3PWDNP*186)

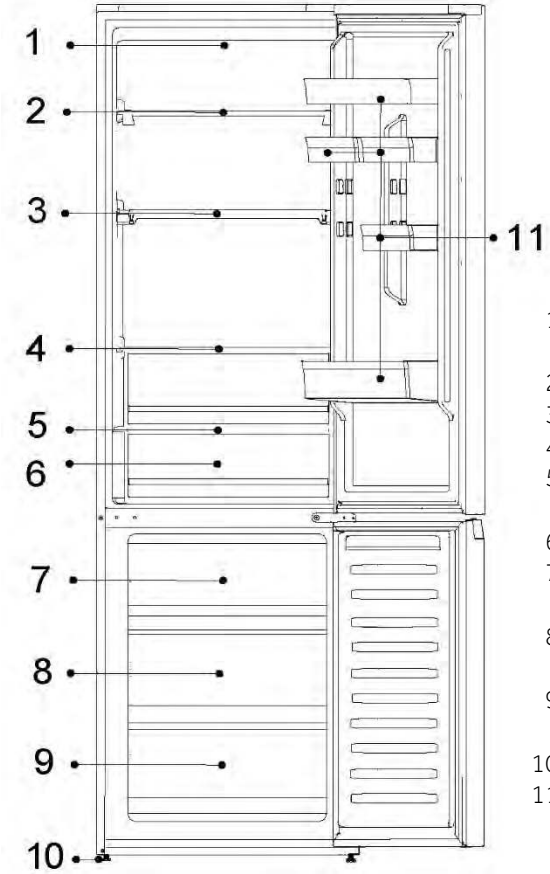

1-Lampada a LED del frigorifero
2-Ripiano in vetro
3-Ripiano in vetro
4-Ripiano in vetro
5-Coperchio del cassetto My Zone
6-Cassetto My Zone
7-Cassetto superiore del congelatore
8-Cassetto centrale del congelatore
9-Cassetto inferiore del congelatore
10-Piedini regolabili
11-Vassoio sporgente dello sportello

Descrizione del prodotto

AVVISO

A causa di modifiche tecniche e della varietà dei modelli, alcune illustrazioni riportate nel presente manuale possono essere diverse dall'aspetto reale del modello.
(HDPR1618AN*,HDPR1618CN*)

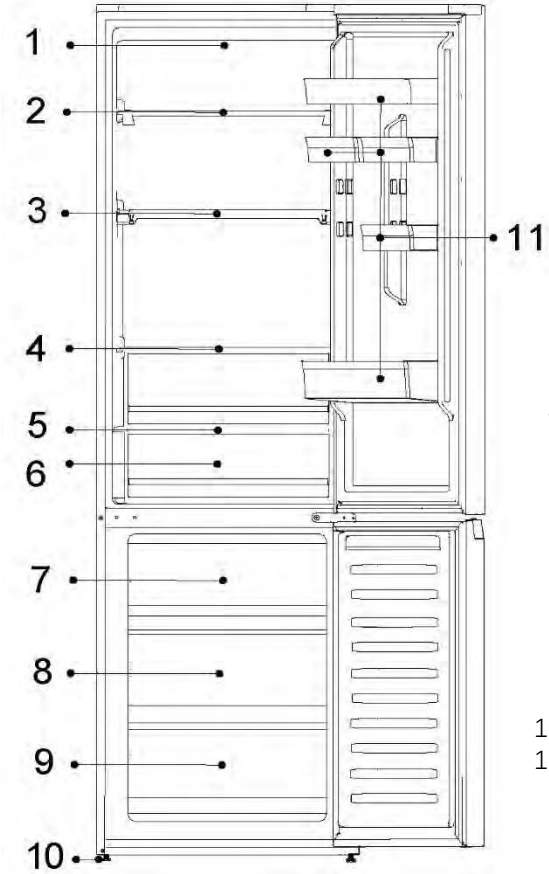

1-Pannello di controllo
2-Ripiano in vetro
3-Ripiano in vetro
4-Ripiano in vetro
5-Coperchio del cassetto FRESCO 0°C
6-Cassetto FRESCO 0°C
7-Cassetto superiore del congelatore
8-Cassetto centrale del congelatore
9-Cassetto inferiore del congelatore
10-Piedini regolabili
11-Vassoio sporgente dello sportello

AVVISO

A causa di modifiche tecniche e della varietà dei modelli, alcune illustrazioni riportate nel presente manuale possono essere diverse dall'aspetto reale del modello.
(HDPR1620AN*)

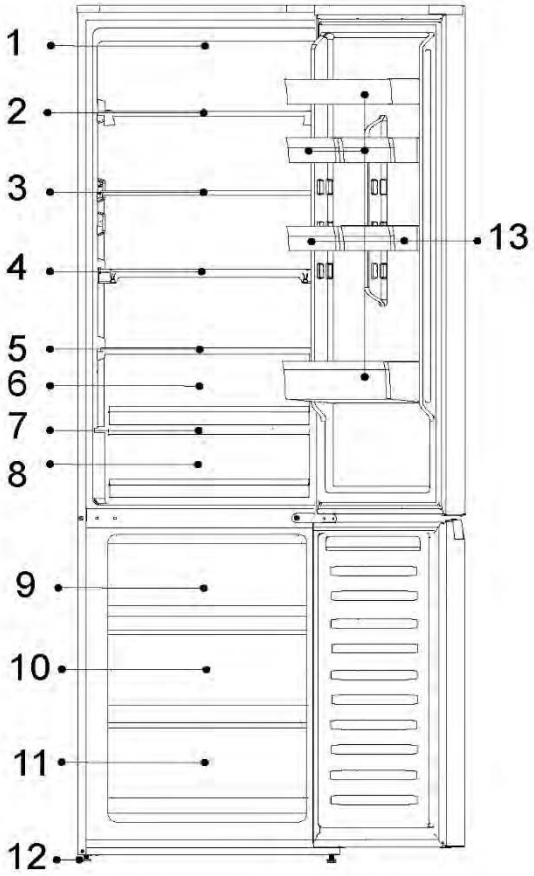

1-Pannello di controllo
2-Ripiano in vetro
3-Ripiano in vetro
4-Ripiano in vetro
5-Coperchio del cassetto Humidity Zone
6-Cassetto Humidity Zone
7-Coperchio del cassetto FRESCO 0°C
8-Cassetto FRESCO 0°C
9-Cassetto superiore del congelatore
10-Cassetto centrale del congelatore
11-Cassetto inferiore del congelatore
12-Piedini regolabili
13-Vassoio sporgente dello sportello

AVVISO

A causa di modifiche tecniche e della varietà dei modelli, alcune illustrazioni riportate nel presente manuale possono essere diverse dall'aspetto reale del modello.

(HDPR3620*)

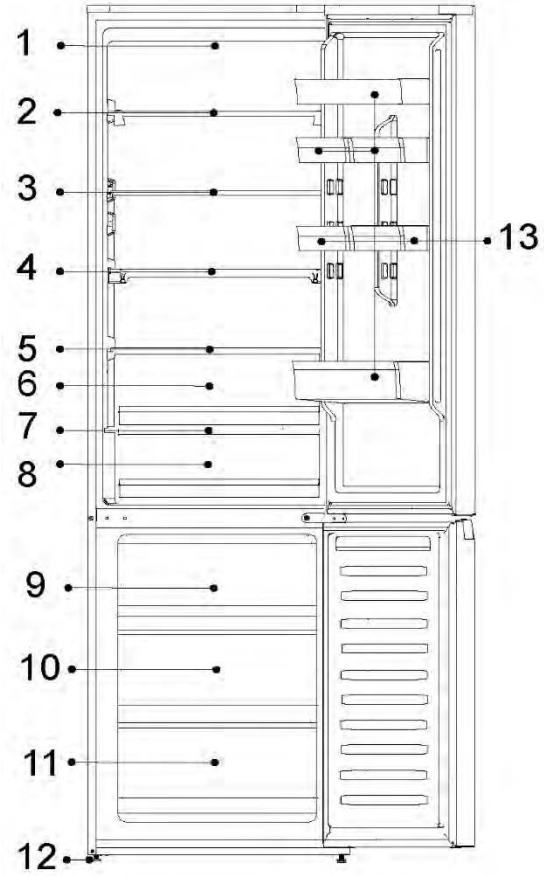

1-Pannello di controllo
2-Ripiano in vetro
3-Ripiano in vetro
4-Ripiano in vetro
5-Coperchio del cassetto Humidity Zone
6-Cassetto Humidity Zone
7-Coperchio del cassetto FRESCO 0°C
8-Cassetto FRESCO 0°C
9-Cassetto superiore del congelatore
10-Cassetto centrale del congelatore
11-Cassetto inferiore del congelatore
12-Piedini regolabili
13-Vassoio sporgente dello sportello

Pannello di controllo:(Modelli comuni, ad eccezione di HDPR1618ANPK, HDPR1620ANPK, HDPR1618CNPK)

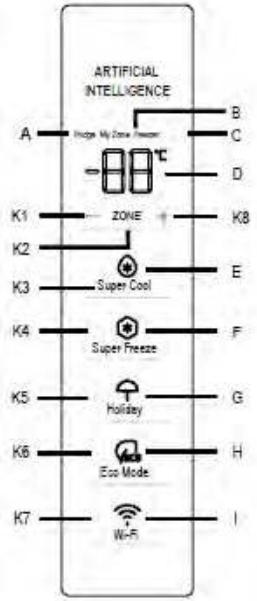

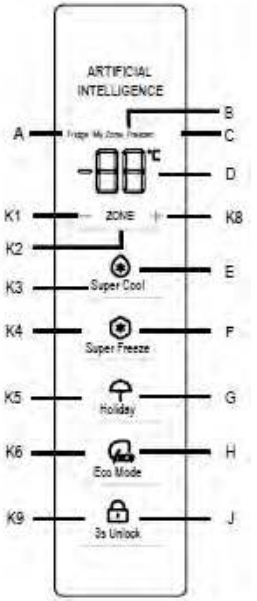

Spie:

A Scomparto frigo
B Vano congelatore (My Zone)
C Comparto congelatore
D Visualizzazione della temperatura
E Funzione Super Cool
F Funzione Super Freeze
G Funzione Holiday
H Funzione Eco Mode
I Funzione Wi-Fi
J Funzione di sblocco

Tasti:

K1 Diminuzione della temperatura
K2 Selezione Fridge, My Zone e Freezer
K3 Attivazione/disattivazione della funzione Super Cool
K4 Attivazione/disattivazione della funzione Super Freeze
K5 Attivazione/disattivazione della funzione Holiday
K6 Attivazione/disattivazione della funzione Eco Mode
K7 Attivazione/disattivazione della funzione Wi-Fi
K8 Aumento della temperatura
K9 33s Sblocco acceso/spento

Operazioni preliminari al primo utilizzo

Rimuovere tutti i materiali di imballo, tenerli fuori dalla portata dei bambini e smaltirli nel rispetto dell'ambiente.
Pulire l'interno e l'esterno dell'elettrodomestico, nonché l'interno e gli accessori con acqua e un detergente delicato, quindi asciugarlo bene con un panno morbido. Dopo l'installazione a livello e la pulizia dell'elettrodomestico, attendere almeno 2 ore prima di collegarlo all'alimentazione elettrica. Vedere la sezione INSTALLAZIONE. Prima di caricare gli alimenti, preraffreddare i vani con impostazioni elevate.
La funzione Super Freeze serve a raffreddare rapidamente il comparto congelatore

Pannello di controllo:Speciale per HTW7620DNGB

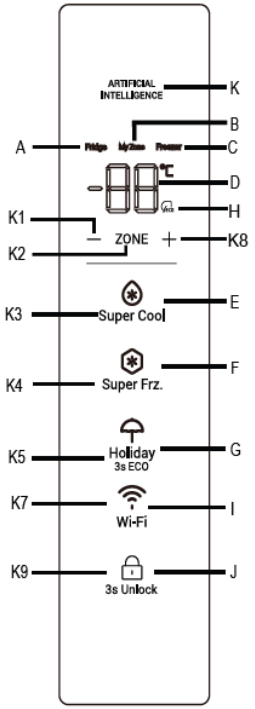

Spie:

A Scomparto frigo
B Vano congelatore (My Zone)
C Comparto congelatore
D Visualizzazione della temperatura
E Funzione Super Cool
F Funzione Super Freeze
G Funzione Holiday
H Funzione Eco Mode
I Funzione Wi-Fi
J Funzione di sblocco
K AI logo

Tasti:

K1 Diminuzione della temperatura
K2 Selezione Fridge, My Zone e Freezer
K3 Attivazione/disattivazione della funzione Super Cool
K4 Attivazione/disattivazione della funzione Super Freeze
K5 Attivazione/disattivazione della funzione Holiday
K7 Attivazione/disattivazione della funzione Wi-Fi
K8 Aumento della temperatura
K9 33s Sblocco acceso/spento

Operazioni preliminari al primo utilizzo

Rimuovere tutti i materiali di imballo, tenerli fuori dalla portata dei bambini e smaltirli nel rispetto dell'ambiente.
Pulire l'interno e l'esterno dell'elettrodomestico, nonché l'interno e gli accessori con acqua e un detergente delicato, quindi asciugarlo bene con un panno morbido. Dopo l'installazione a livello e la pulizia dell'elettrodomestico, attendere almeno 2 ore prima di collegarlo all'alimentazione elettrica. Vedere la sezione INSTALLAZIONE. Prima di caricare gli alimenti, preraffreddare i vani con impostazioni elevate.
La funzione Super Freeze serve a raffreddare rapidamente il comparto congelatore

Pannello di controllo (speciale per HDPR1618*, HDPR1620*,HDPR3618*,HDPR3620*) HTR3618*,HTR3620*.

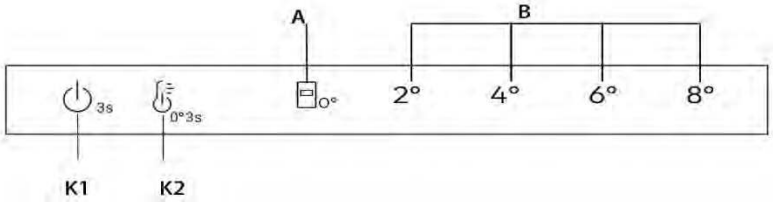

Pulsanti

K1 Pulsante di accensione/spegnimento: per accendere e spegnere l'elettrodomestico.

K2 Selezione della temperatura/regolazione di precisione

Pulsante di accensione/spegnimento, utilizzato per accendere/spegnere la funzione Fresh 0°C.

Indicatori

A Fresh 0°C

B Visualizzazione della temperatura del frigorifero

Operazioni preliminari al primo utilizzo

- ► Rimuovere tutti i materiali di imballo, tenerli fuori dalla portata dei bambini e smaltirli nel rispetto dell'ambiente.
- ► Pulire l'interno e l'esterno dell'elettrodomestico, nonché l'interno e gli accessori con acqua e un detergente delicato, quindi asciugarlo bene con un panno morbido.
- ► Dopo l'installazione a livello e la pulizia dell'elettrodomestico, attendere almeno 2 ore prima di collegarlo all'alimentazione elettrica. Vedere la sezione INSTALLAZIONE.
- ► Prima di inserire gli alimenti, preraffreddare i vani con impostazioni elevate.

Pulsanti meccanici

I pulsanti sul pannello di controllo sono pulsanti meccanici.

Accensione e spegnimento dell'elettrodomestico

L'elettrodomestico entra in funzione non appena viene collegato all'alimentazione elettrica. Quando il frigorifero viene acceso per la prima volta, l'indicatore "4°" di "B" (display della temperatura del frigorifero) e l'indicatore "0°" del cassetto per la conservazione a 0°C si accendono.
La temperatura del frigorifero e quella del congelatore vengono impostate automaticamente rispettivamente a 4 °C e -20 °C. Il cassetto per la conservazione a 0 °C entra in funzione.

AVVISO

L'elettrodomestico è preimpostato sulla temperatura consigliata di 4 °C. Queste sono le impostazioni consigliate. È possibile, tuttavia, cambiare manualmente queste temperature.

Allarme sportello aperto

Se lo sportello rimane aperto per oltre 3 minuti, il frigorifero emette un allarme acustico per segnalarlo.

L'allarme può essere tacitato chiudendo lo sportello. Se lo sportello rimane aperto per oltre 7 minuti, l'illuminazione interna del frigorifero e l'illuminazione del pannello di controllo si spengono automaticamente.

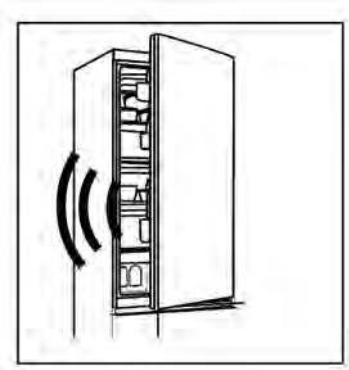

Accensione/spegnimento

Quando l'apparecchio è acceso, premere il pulsante K1 per 3 secondi, l'apparecchio entra in modalità standby, il compressore smette di funzionare e la luce si spegne;
Quando l'apparecchio è in modalità standby, premere il pulsante K1 per 3 secondi, l'apparecchio si accende, il compressore entra in funzione e la luce si accende.

Regolazione della temperatura

Le temperature interne dipendono dai seguenti fattori:

Temperatura ambiente

Frequenza di apertura dello sportello
Quantità di alimenti conservati
Installazione dell'elettrodomestico

Regolazione della temperatura del comparto frigorifero/congelatore

1. Premere il pulsante "K2" (selezione della temperatura del frigorifero) per selezionare la temperatura del frigorifero;
2. L'indicatore "B" (display della temperatura del frigorifero) si illuminerà alternativamente come di seguito;

2° → 4° → 6° → 8°

3. Dopo circa 3 secondi l'impostazione viene confermata.
4. Quando si seleziona la temperatura del frigorifero dal pannello di controllo, la temperatura corrispondente per il congelatore è 2°(-22 °C) → 4°(-20 °C) → 6°(-18 °C) → 8°(-16 °C).

Regolazione di precisione

La modalità di selezione della regolazione di precisione offre sette possibilità di impostare le temperature, ovvero 2°, 3°(2° 4°), 4°, 5°(4° 6°), 6°, 7°(6° 8 °), 8°.

Utilizzo della funzione di regolazione di precisione:

1. Tenere premuto per 8 secondi il pulsante K2 per accedere alla modalità di selezione della regolazione di precisione. Quando l'elettrodomestico passa in questa modalità, viene emesso un segnale acustico e il LED del livello di raffreddamento selezionato si accende.
2. Premendo il pulsante K2, l'impostazione della regolazione di precisione aumenta e ad ogni pressione, l'indicatore "B" (display della temperatura del frigorifero) si illuminerà alternativamente come di seguito.

2° → 3°(2° 4°) → 4 °C → 5°(4° 6°) → 6° → 7°(6° 8°) → 8°

3. Se non si preme alcun pulsante per 3 secondi, il sistema esce automaticamente dalla modalità di selezione della regolazione di precisione. L'impostazione di regolazione di precisione viene salvata e il LED della temperatura del frigorifero selezionata rimane acceso fisso.
4. Se la regolazione di precisione viene attivata nuovamente, l'impostazione parte dal livello memorizzato precedentemente.

Cassetto **"Fresh 0°C"**

Per accedere alla modalità **"Fresh 0°C"**, con lo sportello del frigorifero aperto, premere K2 per 3 secondi con un segnale acustico, l'indicatore "0°" si illuminerà, la temperatura di Fresh 0°C sarà vicina a 0 °C.
Per uscire dalla modalità **"Fresh 0°C"**, con lo sportello del frigorifero aperto, premere K2 per 3 secondi con un segnale acustico: l'indicatore "0°" si spegnerà e la temperatura del cassetto "0°" passerà alla temperatura del frigorifero.

AVVISO

1. Quando l'elettrodomestico entra in modalità Regolazione di precisione, gli indicatori "B" (display della temperatura del frigorifero) 2° 4° si illuminano contemporaneamente, la temperatura del frigorifero funziona a 3°; 4° 6° si accendono contemporaneamente, la temperatura del frigorifero funziona a 5°; 6° 8° si accendono contemporaneamente, la temperatura del frigorifero funziona a 7°.

2. Quando la temperatura ambiente è inferiore a 8 °C e la refrigerazione è in modalità 2 °, sia che la modalità **"0°"** sia attiva o disattiva, la temperatura di Fresh 0°C è vicina a 0 °C

Tasti a sensore

I tasti del pannello di controllo sono di tipo a sensore che rispondono toccandoli lievemente con un dito.

Accensione e spegnimento dell'elettrodomestico

L'elettrodomestico entra in funzione non appena viene collegato all'alimentazione elettrica.
Quando l'apparecchio viene acceso per la prima volta, gli indicatori di temperatura "D" mostrano i valori preimpostati (fare riferimento all'Avviso seguente).

AVVISO

L'elettrodomestico è preimpostato alla temperatura consigliata di 5 °C (frigorifero) e -18 °C (congelatore). La temperatura di My Zone è preimpostata a circa 2°C. Queste impostazioni sono quelle consigliate. È possibile, tuttavia, cambiare manualmente queste temperature.

Allarme sportello aperto

Se lo sportello rimane aperto per oltre 3 minuti, il frigorifero emette un allarme acustico per segnalarlo.
L'allarme può essere tacitato chiudendo lo sportello. Se lo sportello rimane aperto per oltre 7 minuti, l'illuminazione interna del frigorifero e l'illuminazione del pannello di controllo si spengono automaticamente.

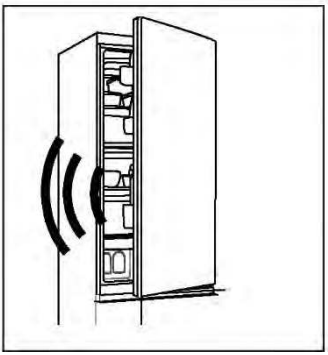

Regolazione della temperatura

Le temperature interne dipendono dai seguenti fattori:

- ► Temperatura ambiente
- ► Frequenza di apertura dello sportello
- ► Quantità di alimenti conservati
- ► Installazione dell'elettrodomestico

Regolazione della temperatura del frigorifero

1. Premere il tasto "K2" (selezione Fridge/ (My Zone)/ Freezer) per selezionare il comparto frigorifero. Le icone "A" (comparto frigorifero) e "D" (visualizzazione temperatura) sono accese.

2. Premere il tasto "K1/K8" per impostare la temperatura del frigorifero.

La temperatura aumenta in sequenze di 1 °C, da un minimo di 2 °C a un massimo di 8 °C. La temperatura ottimale del frigorifero è di 5 °C. Temperature più basse comportano un consumo di energia superfluo.

3. Dopo circa 5 secondi, l'icona della temperatura "D" (visualizzazione della temperatura) si illumina in modo permanente confermando l'impostazione.

Regolazione della temperatura del congelatore

1. Per selezionare il comparto congelatore, premere il pulsante "K2" (selezione Fridge/ (My Zone)/ Freezer); a questo punto le icone "C" (comparto congelatore) e "D" (visualizzazione temperatura) si accendono.

2. Premere il tasto "K1/K8" per impostare la temperatura del congelatore.

La temperatura aumenta in sequenze di 1°C, da un minimo di -24°C a un massimo di -16°C. La temperatura ottimale del frigorifero è -18°C. Temperature più fredde comportano un consumo di energia non necessario.

3. Dopo circa 5 secondi, l'indicatore della temperatura "D" (visualizzazione della temperatura) si illumina in modo permanente confermando l'impostazione.

Regolazione della temperatura del comparto My Zone

Il vano frigorifero è dotato di un cassetto My Zone. In base alle esigenze di conservazione degli alimenti, è possibile selezionare la temperatura più adatta per preservare i valori nutrizionali ottimali degli alimenti.

1. Premere il tasto "K2" (selezione Fridge/ (My Zone)/ Freezer) per selezionare il comparto My Zone. Le icone "B" (comparto My Zone) e "D" (Visualizzazione temperatura) sono accese.

2. Premere il tasto "K1/K8" per impostare la temperatura My Zone.

La temperatura aumenta in sequenze di 1°C, da un minimo di 0°C a un massimo di 5°C.

3. Dopo circa 5 secondi, l'icona della temperatura "D" (visualizzazione della temperatura) si illumina in modo permanente confermando l'impostazione.

AVVISO

1. È possibile impostare la temperatura del comparto My Zone al livello medio (2 °C) per proteggere gli alimenti in un ambiente di conservazione ottimale.
2. A causa del diverso contenuto di acqua della carne, alcuni tipi di carne con umidità più elevata si congelano a temperature inferiori a 0 °C. Per tale motivo, la carne di fresco taglio deve essere conservata nel cassetto My Zone a una temperatura minima di 0 °C.
3. I formaggi, la frutta e gli ortaggi sensibili al freddo (ad es. ananas, avocado, banane, pompelmi; patate, melanzane, fagioli, cetrioli, zucchine e pomodori) non devono essere conservati nel cassetto My Zone
4. Se la temperatura del frigorifero è inferiore alla temperatura My Zone, è normale che la temperatura My Zone sia inferiore alla temperatura impostata My Zone
5. Se la temperatura ambiente è inferiore a 8 °C, la temperatura del cassetto My Zone sarà sempre vicina a 0 °C.

AVVISO

Dopo aver impostato la temperatura, se vengono premuti altri tasti entro 5 secondi, l'impostazione della temperatura corrente verrà confermata immediatamente. Se non viene eseguita alcuna operazione con i tasti entro 5 secondi, viene visualizzata la temperatura impostata corrente finché lo schermo non si spegne.

AVVISO

Dall'App è possibile personalizzare sia la temperatura del frigorifero, del congelatore e di My Zone. La temperatura può essere impostata con una sensibilità di 1 °C.

AVVISO

I pannelli display di HDPR3618DNPKMA e HDPR3618DNPDMA hanno una funzione di blocco. Quando la porta del frigorifero è chiusa e il pannello display non viene utilizzato per 30 secondi, il pannello display si blocca automaticamente. Gli utenti possono passare dallo stato di blocco a quello di sblocco premendo a lungo il tasto K9 per 3 secondi quando il pannello display si illumina.

Funzione Super Cool

1. È preferibile attivare la funzione Super Cool se occorre conservare una quantità maggiore di alimenti (ad es. dopo l'acquisto). La funzione Super Cool accelera il raffreddamento degli alimenti freschi e protegge quelli già conservati da un riscaldamento indesiderato.
2. Premere il tasto "K3" o attivarlo dall'App, l'icona "E" (funzione Super Cool) si accende e la funzione è attivata.

AVVISO

1. L'elettrodomestico esce dalla "funzione Super Cool" dopo essere rimasto nella "funzione Super Cool" per 6 ore o dopo aver premuto il tasto "K3" quando l'icona "E" (funzione Super Cool) è accesa o spegnendolo dall'App.
2. Nello stato di Super Cool, se si regola la temperatura del comparto frigorifero, l'icona "E" (funzione Super Cool) lampeggia ad indicare che questa operazione non può essere effettuata.

Funzione Super Freeze

1. Gli alimenti freschi devono essere congelati prima possibile fino in profondità. In tal modo, si preservano il più possibile i valori nutrizionali, l'aspetto e il gusto. La funzione Super Freeze accelera il congelamento degli alimenti freschi e protegge quelli già conservati da un riscaldamento indesiderato. Se occorre congelare molti alimenti insieme, è preferibile impostare la funzione Super Freeze 24 ore prima.
2. Premere il tasto "K4" (impostazione funzione Super Freeze) o accenderlo dall'App, l'icona "F" (funzione Super Freeze) si accende e la funzione è attivata.

AVVISO

1. L'elettrodomestico esce dalla "funzione Super Freeze" dopo essere rimasto nella "funzione Super Freeze" per 50 ore o dopo aver premuto il tasto "K4" quando l'icona "F" (funzione Super Freeze) è accesa o spegnendolo dall'App.
2. Nello stato di Super Freeze, se si regola la temperatura del comparto congelatore, l'icona "F" (funzione Super Freeze) lampeggia ad indicare che questa operazione non può essere effettuata.

Funzione Holiday

La funzione Holiday può essere utilizzata per ridurre il consumo energetico dell'elettrodomestico quando non viene utilizzato regolarmente. Quando la funzione è attiva, il frigorifero è spento, mentre il congelatore continuerà a funzionare normalmente. La funzione imposta la temperatura del frigorifero in modo permanente a 17°C.

Consente di mantenere chiuso lo sportello del frigorifero vuoto senza che si sviluppino odori o muffe durante una lunga assenza (es. durante le vacanze). Il comparto congelatore è indipendente da questa impostazione.

1. Premere il tasto "K5" (funzione Holiday on/off) o selezionare la funzione dall'App, l'icona "G" (funzione Holiday) si illumina e la funzione è attivata.

2. La funzione può essere disattivata premendo nuovamente il tasto "K5" (funzione Holiday on/off) o impostando la temperatura del frigorifero oppure eseguendo una qualsiasi altra impostazione o infine spegnendola dall'App.

AVVISO

1. Con la funzione Holiday attiva non conservare gli alimenti nel comparto frigorifero. La temperatura di 17 °C è eccessiva per la conservazione degli alimenti.
2. Quando la funzione Holiday è attiva, l'icona My Zone rimane spenta e la funzione frigorifero è bloccata. Se si regola la temperatura del comparto frigorifero, l'icona "G" (funzione Holiday) lampeggia a indicare che questa operazione non può essere effettuata.

Funzione Eco Mode

È possibile attivare la Eco Mode per ottimizzare le prestazioni dell'elettrodomestico, garantendo al tempo stesso la migliore conservazione degli alimenti. In assenza di esigenze particolari, è preferibile utilizzare la funzione Eco Mode.

In questa modalità la temperatura del frigorifero è di 5°C, la temperatura del congelatore è di -18°C.

1. Premere il tasto "K6" (funzionamento della Eco Mode on/off) o selezionare la funzione dall'App.
2. L'icona "H" (funzionamento della Eco Mode) è accesa e la funzione è attivata.

Ripetendo la procedura precedente o selezionando un'altra funzione oppure spegnendo dall'App, questa funzione può essere nuovamente disattivata. Vengono ripristinati i livelli di raffreddamento precedentemente impostati.

AVVISO

Con la funzione Eco Mode, se si regola la temperatura dei comparti frigo/congelatore, l'icona "H" (funzione Eco Mode) lampeggia a indicare che questa operazione non può essere effettuata.

AVVISO

Per il modello HTW7620DNGB, il metodo per entrare/uscire dalla modalità ECO è tenere premuto il pulsante HOLIDAY per più di 3 secondi.

Passo 1 Scaricare l'applicazione hOn dagli store.

Funzione Wi-Fi (HDPR3618DNPKMA, HDPR3618DNPDMA senza Wi-Fi)

1. Seguire le istruzioni dell'App per configurare la funzione Wi-Fi.
2. Una volta configurata la funzione Wi-Fi e stabilita la connessione, l'icona Wi-Fi "I" rimane sempre accesa.
3. Se il Wi-Fi è già stato configurato, una volta acceso si riconnette automaticamente in base ai dati di configurazione.

AVVISO

1. Per disattivare il Wi-Fi premere il tasto "K7"; in questo modo l'icona Wi-Fi "I" si spegne.
2. Per attivare il Wi-Fi e avviare la configurazione, premere il tasto "K7"; in questo modo l'icona Wi-Fi "I" inizia a lampeggiare lentamente. Se si desidera configurare la funzione Wi-Fi, tenere premuto il tasto "K7" per 3 secondi; in questo modo l'icona Wi-Fi lampeggia velocemente ed entra in modalità di configurazione. Se si desidera disattivare la funzione Wi-Fi, premere una volta il tasto "K7". I passaggi precedenti vengono ripetuti.
3. Se il prodotto è stato configurato e la funzione Wi-Fi è stata disattivata, il frigorifero non entra in modalità di configurazione dopo aver ricollegato l'alimentazione.

Il marchio e i loghi Bluetooth® sono marchi registrati, di proprietà di Bluetooth SIG, Inc. e qualsiasi utilizzo di tali marchi da parte di Candy Hoover Group SRL avviene su licenza. Gli altri marchi e nomi commerciali appartengono ai rispettivi proprietari.

AVVISO

1. Questo prodotto non è destinato all'uso commerciale.
2. Potenza massima di uscita RF: 2,4 GHz Wi-Fi: 16 dBm;
3. Bluetooth® Low Energy: 5 dBm; Bluetooth® (BR/EDR): 10 dBm.
   Banda di frequenza operativa: 2400-2483,5 MHz.

4. Conservazione nel vano frigorifero

- Mantenere nel frigorifero una temperatura inferiore a 5 °C.
- Lasciare raffreddare gli alimenti caldi fino a quando raggiungono la temperatura ambiente prima di conservarli nell'elettrodomestico.
- Lavare e asciugare gli alimenti prima di conservarli nel frigorifero.
- Per evitare alterazioni dell'odore o del sapore, sigillare adeguatamente gli alimenti da conservare.
- Non conservare alimenti in quantità eccessiva. Per un raffreddamento migliore e più omogeneo, lasciare spazio tra gli alimenti per consentire il passaggio dell'aria fredda.
- È preferibile conservare nella parte anteriore del ripiano gli alimenti consumati quotidianamente.
- Lasciare spazio tra gli alimenti e le pareti interne, per facilitare il passaggio dell'aria. In ogni caso, non riporre gli alimenti a contatto con la parete posteriore, perché potrebbero congelarsi. Evitare il contatto diretto degli alimenti (soprattutto cibi oleosi o acidi) con il rivestimento interno, poiché olio/acido possono erodere il rivestimento interno. Pulire immediatamente lo sporco oleoso o acido.
- Gli alimenti congelati possono essere scongelati gradualmente nello scomparto frigorifero. In questo modo si risparmia energia.
- Il processo di invecchiamento di frutta e verdura come zucchine, meloni, papaia, banane, ananas ecc. può essere accelerato nel frigorifero. Per tale motivo, è sconsigliabile conservare questi alimenti nel frigorifero. Un breve periodo di conservazione in frigorifero, tuttavia, può accelerare la maturazione di frutti molto acerbi. Conservare a temperatura ambiente anche cipolle, aglio, zenzero e altri tuberi.
- Eventuali odori sgradevoli all'interno del frigorifero indicano che qualcosa si è rovesciato ed è necessario pulire l'elettrodomestico. Vedere Cura e pulizia.
- È preferibile collocare alimenti diversi in aree diverse, a seconda delle loro proprietà.

Conservazione nel comparto congelatore

- Nel congelatore mantenere la temperatura di -18 °C.
  24 ore prima del congelamento, attivare la funzione Super-Freeze. Per piccole quantità di cibo sono sufficienti 4-6 ore.
- Lasciare raffreddare gli alimenti caldi fino a quando raggiungono la temperatura ambiente prima di conservarli nel comparto congelatore.
- Gli alimenti tagliati in piccole porzioni si congelano e si scongelano più rapidamente. Il peso consigliato per ogni porzione è inferiore a 2,5 kg
- È preferibile confezionare gli alimenti prima di collocarli nel congelatore. Per evitare che i sacchetti si attacchino tra loro, la parte esterna della confezione deve essere asciutta. I materiali per il confezionamento devono essere inodori, ermetici, non velenosi e non tossici.
- Per evitare di superare la scadenza dei periodi di conservazione, annotare sulla confezione la data di congelamento, il limite di tempo e il nome dell'alimento in base ai periodi di conservazione dei vari alimenti.

AVVERTENZA!

- ▶ Acidi, alcali, sale ecc. potrebbero corrodere la superficie interna del congelatore
- ▶ Non collocare alimenti con tali sostanze (ad es. pesce di mare) a contatto diretto con la superficie interna. Eliminare immediatamente l'acqua salata dal congelatore.
- ▶ Non superare i tempi di conservazione degli alimenti consigliati dai produttori. Estrarre dal congelatore solo la quantità di alimenti necessaria.
- ▶ Consumare rapidamente gli alimenti scongelati. Gli alimenti scongelati non possono essere ricongelati, a meno che non vengano cotti.
- ▶ Non caricare troppi alimenti freschi nel comparto congelatore. Fare riferimento alla capacità di congelamento del congelatore - Vedere DATI TECNICI o controllare i dati sulla targhetta.
- ▶ Gli alimenti possono essere conservati nel congelatore a una temperatura di almeno -18 °C per 2-12 mesi, a seconda delle loro proprietà (ad es. carne): 3-12 mesi, verdure: 6-12 mesi)
- ▶ Quando si congelano alimenti freschi, evitare che entrino a contatto con alimenti già congelati. In caso contrario, potrebbero scongelarsi.

Quando si conservano alimenti surgelati, attenersi alle linee guida indicate di seguito:

- Per il tempo di conservazione degli alimenti, attenersi sempre alle linee guida dei produttori. Non ignorare queste linee guida!
- Ridurre il più possibile il tempo tra l'acquisto e la conservazione per preservare la qualità degli alimenti.
- Acquistare alimenti congelati conservati a una temperatura di -18°C o inferiore.
- Evitare di acquistare alimenti con ghiaccio o brina sulla confezione, in quanto potrebbero essere stati parzialmente scongelati e ricongelati; l'aumento della temperatura riduce la qualità degli alimenti.

AVVISO

A causa dei diversi modelli, il prodotto potrebbe non essere dotato di tutte le caratteristiche riportate di seguito. Fare riferimento al capitolo relativo alla descrizione del prodotto.l.

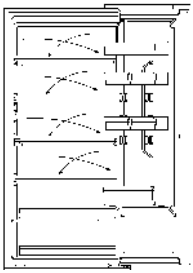

Flusso d'aria multiplo

Il frigorifero è dotato di un sistema con flusso d'aria multiplo, grazie al quale flussi di aria fresca investono tutti i ripiani. Ciò facilita il mantenimento di una temperatura uniforme per garantire la freschezza degli alimenti per un periodo maggiore.

Scaffale regolabile

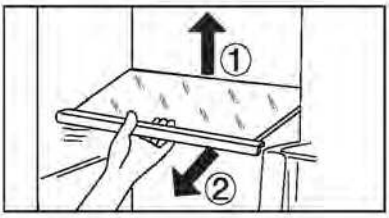

1. L'altezza dei ripiani può essere regolata in base alle esigenze.
2. Per spostare un ripiano, rimuoverlo sollevandone il bordo posteriore ① ed estrarlo ②.
3. Per reinstallarlo, collocarlo sulle alette su entrambi i lati e spingerlo dentro fino in fondo in modo che la parte posteriore del ripiano sia fissata all'interno delle feritoie laterali

AVVISO

Accertarsi che tutte le estremità del ripiano siano a livello.

Vassoio sporgente dello sportello rimovibile

Il vassoio sporgente dello sportello porta può essere rimosso per la pulizia:
Tenere con le mani entrambi i lati del vassoio sporgente, sollevarlo (1) ed estrarlo (2).
Per inserire il vassoio sporgente dello sportello, seguire la procedura inversa

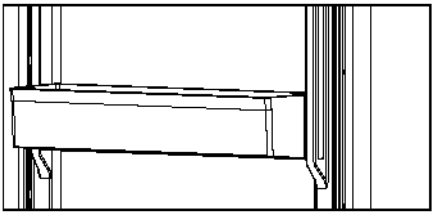

Cassetto My Zone

Per l'utilizzo e l'impostazione del comparto My Zone, consultare la sezione UTILIZZO (My Zone).

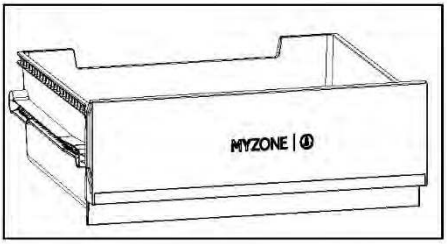

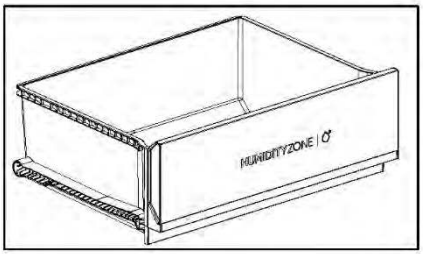

Cassetto Humidity Zone

In questo comparto il livello di umidità viene controllato automaticamente dal sistema ed è adatto alla conservazione di frutta, verdura, insalata ecc.

Cassetto rimovibile

Per rimuovere il cassetto dal comparto frigorifero o congelatore, estrarlo al massimo (1), sollevarlo e toglierlo (2).

Per inserire il cassetto, seguire la procedura inversa.

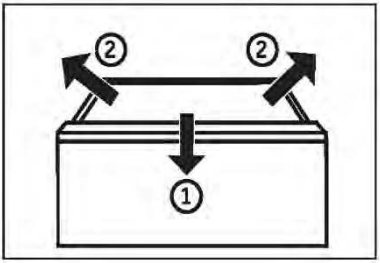

Cassetto del congelatore

Il cassetto del congelatore può essere estratto orizzontalmente in modo completo. È montato su guida telescopica easy roll. in modo da poter conservare e rimuovere comodamente i prodotti congelati. Grazie al meccanismo di chiusura automatica dello sportello, i cassetti del congelatore sono facili da utilizzare e permettono di risparmiare energia.

AVVERTENZA!

Non sovraccaricare i cassetti: Carico massimo per ciascun cassetto: 35 kg

Illuminazione

La luce interna a LED si accende quando si apre lo sportello. Le prestazioni delle luci non dipendono da altre impostazioni dell'elettrodomestico.

Ripiano pieghevole

Il ripiano pieghevole consente all'utente di posizionare bottiglie o oggetti alti sugli scaffali. Il ripiano può essere ripiegato sul retro; lo spazio disponibile del ripiano inferiore sarà maggiore. Il ripiano può essere ripiegato seguendo i passaggi 1~3.
Se si desidera tornare alla posizione originale, invertire le seguenti procedure.

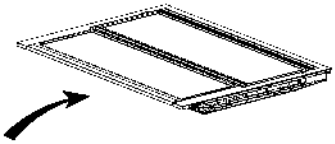

Passo 1: spingere lentamente la parte anteriore dello scaffale fino in fondo.

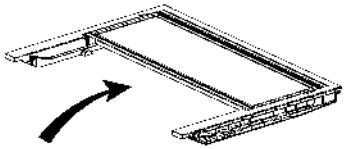

Passo 2: spingere lentamente il ripiano verso l'alto fino alla sua posizione verticale.

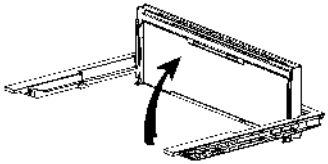

Passo 3: il ripiano è verticale.
Consente di risparmiare spazio.

Portavini pieghevole

Uso normale

1. Abbassare le staffe del portavini
2. Sistemare le bottiglie nella rastrelliera

Quando non viene utilizzato, il portavini può essere ripiegato per risparmiare spazio.

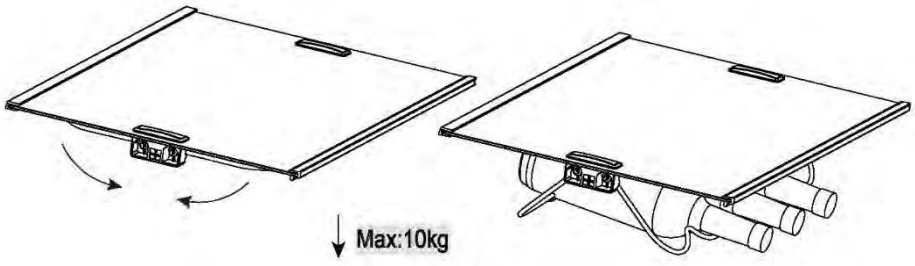

Suggerimenti per il risparmio energetico

- Accertarsi che l'elettrodomestico sia adeguatamente ventilato (v. INSTALLAZIONE).
- Non installare l'elettrodomestico esposto alla luce diretta del sole o in prossimità di fonti di calore (ad es. stufe o radiatori).
- Evitare che la temperatura dell'elettrodomestico sia inutilmente bassa. Il consumo energetico aumenta con la diminuzione della temperatura impostata nell'elettrodomestico.
- Funzioni come SUPER FREEZE consumano più energia.
- Attendere che gli alimenti caldi si raffreddino prima di collocarli nell'elettrodomestico.
- Aprire lo sportello dell'elettrodomestico senza spalancarlo e per il più breve tempo possibile.
- Per evitare ostruzioni del flusso d'aria, non riempire eccessivamente l'elettrodomestico.
- Evitare l'ingresso di aria nelle confezioni di alimenti.
- Mantenere pulite le guarnizioni dello sportello in modo che si chiuda sempre perfettamente.
- Scongelare i cibi congelati nel comparto frigorifero oppure usare la funzione D-Frost nel cassetto My Zone.
- Per ottimizzare il risparmio energetico, collocare nell'elettrodomestico i cassetti, i contenitori degli alimenti e i ripiani, e riporre gli alimenti senza ostruire l'uscita dell'aria del condotto.

AVVERTENZA:

Prima di effettuare la pulizia, staccare la spina di alimentazione dell'elettrodomestico.

Pulizia

Pulire l'elettrodomestico quando è vuoto o contiene pochi alimenti.
Per una corretta manutenzione e per evitare cattivi odori degli alimenti conservati, pulire l'elettrodomestico ogni quattro settimane.

AVVERTENZA!

- Non pulire l'elettrodomestico con spazzole rigide, spazzole metalliche, detersivi in polvere, benzina, acetato di pentile, acetone e soluzioni organiche simili, soluzioni acide o alcaline. Per evitare danni, effettuare la pulizia con un detergente speciale per frigoriferi.
- Non spruzzare o schizzare liquidi sull'elettrodomestico durante la pulizia.
- Per pulire questo elettrodomestico non utilizzare apparecchi a vapore.
- Non pulire i ripiani di vetro freddi con acqua calda. Un'improvvisa variazione della temperatura può causare la rottura del vetro.
- Non toccare la superficie interna del comparto congelatore, soprattutto con le mani bagnate, poiché le mani potrebbero congelarsi sulla superficie.
- Se la temperatura aumenta, controllare lo stato degli alimenti congelati.

- Tenere sempre pulita la guarnizione dello sportello.
- Pulire l'interno e l'alloggiamento dell'elettrodomestico con una spugna imbevuta di acqua calda e detergente neutro.
- 1. Strofinare l'interno e l'esterno del frigorifero (compresi la guarnizione dello sportello, il cassetto incassato nello sportello, i ripiani di vetro, i comparti ecc.) con un panno morbido o una spugna imbevuta di acqua calda (è possibile aggiungere un detergente neutro).
- 2. In presenza di liquidi versati, rimuovere tutte le parti contaminate, sciacquarle sotto l'acqua corrente, asciugarle e ricollocarle nel frigorifero.
- 3. In caso di versamenti di alimenti cremosi (ad es. panna o gelato sciolto), rimuovere tutte le parti contaminate, lasciarle un po' di tempo in acqua calda a circa 40 °C, poi sciacquarle sotto l'acqua corrente, asciugarle e ricollocarle nel frigorifero.
- 4. Nel caso in cui rimangano intrappolati piccoli oggetti all'interno del frigorifero (tra i ripiani o i cassetti), toglierli con una spazzolina morbida. Se non si riesce a raggiungere l'oggetto, rivolgersi all'assistenza Haier

- Sciacquare e asciugare con un panno morbido.
- Non lavare i componenti dell'elettrodomestico in lavastoviglie.
- Attendere almeno 5 minuti prima di riavviare l'elettrodomestico, poiché un avvio frequente può danneggiare il compressore.

Sbrinamento

Lo sbrinamento del frigorifero e del comparto congelatore avviene automaticamente; non è necessaria alcuna operazione manuale.

Sostituzione delle lampade a LED

AVVERTENZA!

La lampada a LED deve essere sostituita solo dal produttore o da un tecnico dell'assistenza autorizzato.

La lampada utilizza una sorgente luminosa a LED che riduce i consumi energetici e garantisce una lunga durata. In caso di anomalie, rivolgersi all'assistenza clienti. V. ASSISTENZA CLIENTI.

Parametri delle lampade: HDPW7620*,HTW7620*

Parte	Lampada a LED
Tensione	12 V
Potenza massima	8 W
Specifiche LED	Bianco-4014
Classe di efficienza LED	G
Temperatura di utilizzo	-30~60°C

Ad eccezione di HDPW7620*,HTW7620*. Per gli altri vengono utilizzati i seguenti parametri:

Parte	Lampada a LED
Tensione	12 V
Potenza massima	1.5W
Specifiche LED	Bianco - 2385
Classe di efficienza LED	G
Temperatura di utilizzo	-40~80 ºC

Inutilizzo per lunghi periodi

Se l'elettrodomestico non verrà adoperato per lunghi periodi e non verrà utilizzata la funzione Holiday per il frigorifero:

Estrarre gli alimenti.

Scollegare il cavo di alimentazione.

Pulire l'elettrodomestico come descritto in precedenza.

Lasciare aperti gli sportelli per evitare la produzione di cattivi odori all'interno.

AVVISO

Spegnere l'elettrodomestico solo se è strettamente necessario.

Guarnizioni ausiliarie dello sportello rimovibili

Vi sono sei guarnizioni ausiliarie dello sportello sui cassetti superiore e inferiore del congelatore.

1. Individuare le cinque guarnizioni dello sportello indicate sui cassetti superiore e inferiore del congelatore.
2. Assicurarsi che le fette piegate delle guarnizioni siano rivolte verso l'interno durante il fissaggio.
3. Individuare la guarnizione inferiore del cassetto superiore come indicato.
4. Assicurarsi che la fetta piegata di questa guarnizione sia rivolta verso il basso durante il fissaggio.

È possibile procurarsi queste guarnizioni e le guarnizioni dello sportello/cassetto girevole tramite il servizio clienti (v. scheda della garanzia).

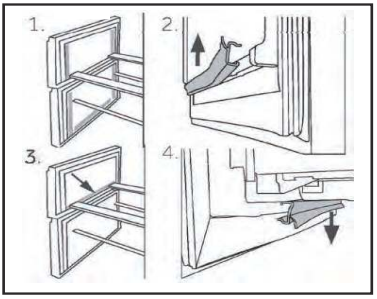

Spostamento dell'elettrodomestico

1. Togliere tutti gli alimenti e staccare la spina dell'elettrodomestico.

2. Fissare con nastro adesivo i ripiani e gli altri componenti mobili presenti nel frigorifero e nel congelatore.

3. Non inclinare il frigorifero oltre 45°, altrimenti il sistema di refrigerazione potrebbe danneggiarsi.

AVVERTENZA!

- Non sollevare l'elettrodomestico tenendolo per le maniglie dello sportello.
- Non collocare mai l'elettrodomestico orizzontalmente a terra.

Risoluzione dei problemi

Molti problemi possono essere risolti personalmente senza particolari competenze.
In caso di problemi, consultare tutte le soluzioni possibili indicate e attenersi alle seguenti istruzioni prima di contattare l'assistenza post-vendita. V. ASSISTENZA CLIENTI.

AVVERTENZA!

- Prima di effettuare la manutenzione, spegnere l'elettrodomestico e staccare la spina dalla presa di corrente.
- La manutenzione delle apparecchiature elettriche deve essere effettuata solo da elettricisti qualificati, dal momento che eventuali riparazioni improprie possono causare danni notevoli.
- Se il cavo di alimentazione è danneggiato, deve essere sostituito unicamente dal produttore, da un tecnico dell'assistenza o da una persona con analoga qualifica per evitare rischi.

Tabella per la risoluzione dei problemi

Problema	Causa possibile	Soluzione possibile
Il compressore non funziona.	La spina non è collegata alla presa di corrente.	Collegare la spina alla presa di corrente.
	L'elettrodomestico sta effettuando il ciclo di sbrinamento.	Ciò è normale per lo sbrinamento automatico.
L'elettrodomestico si aziona frequentemente o per un periodo di tempo troppo lungo.	La temperatura interna o esterna è troppo elevata.	In questo caso è normale che l'elettrodomestico rimanga in funzione più a lungo.
	L'elettrodomestico è rimasto spento per un certo periodo di tempo.	Il raffreddamento completo dell'elettrodomestico normalmente richiede 8-12 ore.
	Uno sportello o un cassetto dell'elettrodomestico non è chiuso bene.	Chiudere lo sportello o il cassetto e accertarsi che l'elettrodomestico sia a livello e che gli alimenti o i contenitori non urtino lo sportello.
	Lo sportello o il cassetto è stato aperto troppo spesso o troppo a lungo.	Non aprire lo sportello o il cassetto troppo spesso.
	L'impostazione della temperatura del comparto congelatore è troppo bassa.	Scegliere un'impostazione della temperatura più alta fino a quando la temperatura del frigorifero è soddisfacente. Per stabilizzare la temperatura del frigorifero occorrono 24 ore.
	Le guarnizioni dello sportello o del cassetto sono sporche, usurate, danneggiate o inadeguate.	Pulire la guarnizione dello sportello o del cassetto o farla sostituire dall'assistenza clienti.
	Non è garantita la circolazione dell'aria necessaria.	Garantire un'adeguata ventilazione.

Risoluzione dei problemi

Problema	Causa possibile	Soluzione possibile
L'interno del frigorifero è sporco e/o si sentono cattivi odori.	L'interno del frigorifero deve essere pulito.	Pulire la parte interna del frigorifero.
	In frigorifero vengono conservati alimenti che producono un odore intenso.	Avvolgere completamente gli alimenti.
La temperatura nell'elettrodo-mestico non è sufficientemente bassa.	La temperatura impostata è troppo alta.	Reimpostare la temperatura
	Sono stati conservati cibi troppo caldi.	Gli alimenti devono essere sempre raffreddati prima di conservarli.
	Sono stati collocati troppi alimenti contemporaneamente.	Non conservare troppi alimenti.
	Gli alimenti sono troppo vicini tra loro.	Lasciare spazio tra i vari alimenti per consentire il passaggio del flusso d'aria.
	Uno sportello o un cassetto dell'elettrodomestico non è chiuso bene.	Chiudere lo sportello o il cassetto.
	Lo sportello o il cassetto è stato aperto troppo spesso o troppo a lungo.	Non aprire lo sportello o il cassetto troppo spesso.
La temperatura nell'elettrodomes-tico è troppo bassa.	La temperatura impostata è troppo bassa.	Reimpostare la temperatura.
	La funzione Super Freeze rimane in funzione troppo a lungo.	Disattivare la funzione Super Freeze.
Formazione di umidità all'interno del comparto frigorifero.	Il clima è troppo caldo e troppo umido.	Aumentare la temperatura.
	Uno sportello o un cassetto dell'elettrodomestico non è chiuso bene.	Chiudere lo sportello o il cassetto.
	Lo sportello o il cassetto è stato aperto troppo spesso o troppo a lungo.	Non aprire lo sportello o il cassetto troppo spesso.
	Contenitori per alimenti o liquidi rimasti aperti.	Lasciare raffreddare gli alimenti caldi a temperatura ambiente e coprire cibi e liquidi.
Accumulo di umidità sulla superficie esterna del frigorifero o tra gli sportelli e il cassetto.	Il clima è troppo caldo e troppo umido.	Ciò è normale in un clima umido; la situazione cambia quando l'umidità diminuisce.
	Lo sportello o il cassetto non è chiuso perfettamente.	Accertarsi che lo sportello o il cassetto sia chiuso bene.
Le icone sul display lampeggiano in successione e il sistema di raffreddamento non funziona.	È in modalità demo	Il frigorifero è collegato all'alimentazione Tenere premuto il pulsante “ZONE” e fare clic cinque volte sul pulsante “Eco Mode”: le icone smetteranno di lampeggiare alternativamente.

Risoluzione dei problemi

CONTENTS

Problema	Causa possibile	Soluzione possibile
Presenza di molto ghiaccio e brina nel comparto congelatore.	Gli alimenti non sono stati confezionati adeguatamente.	Confezionare sempre gli alimenti.
	Uno sportello o un cassetto dell'elettrodomestico non è chiuso bene.	Chiudere lo sportello o il cassetto.
	Lo sportello o il cassetto è stato aperto troppo spesso o troppo a lungo.	Non aprire lo sportello o il cassetto troppo spesso.
	Le guarnizioni dello sportello o del cassetto sono sporche, usurate, danneggiate o inadeguate.	Pulire la guarnizione dello sportello o del cassetto oppure sostituirla.
	Qualcosa all'interno impedisce la chiusura corretta dello sportello o del cassetto.	Risistemare i ripiani, i cassetti incassati nello sportello o i contenitori interni per consentire la chiusura dello sportello o del cassetto.
L'elettrodomestico emette suoni anomali.	L'elettrodomestico non è a livello.	Regolare i piedini per collocare l'elettrodomestico a livello.
	L'elettrodomestico urta qualche oggetto vicino.	Rimuovere gli oggetti attorno all'elettrodomestico.
Si sente un lieve rumore, simile a quello dell'acqua che scorre.	È normale.	/
Viene emesso un allarme acustico.	Lo sportello del vano frigorifero è aperto.	Chiudere lo sportello o tacitare manualmente l'allarme.
Viene emesso un lieve sibilo.	È in funzione il sistema anticondensa.	Ciò evita la formazione di condensa ed è normale.
L'illuminazione interna o il sistema di raffreddamento non funziona.	La spina non è collegata alla presa di corrente	Collegare la spina alla presa di corrente.
	Problema della fonte di alimentazione.	Controllare l'alimentazione elettrica. Chiamare l'azienda elettrica locale.
	La lampada a LED è fuori uso.	Chiamare l'assistenza per la sostituzione.
I lati del vano e la striscia dello sportello si riscaldano.	È normale.	/
Non esce acqua dal beccuccio erogatore	Il blocco non è disattivato.	Disattivare il blocco

Interruzione della corrente

- In caso di interruzione della corrente, gli alimenti dovrebbero rimanere freddi in maniera sicura per circa 13 ore. Durante un'interruzione prolungata della corrente, soprattutto in estate, attenersi ai suggerimenti che seguono.
- Limitare al massimo l'apertura dello sportello o del cassetto.
- In caso di interruzione della corrente, non collocare altri alimenti nell'elettrodomestico.
- Se viene fornito un preavviso di interruzione della corrente di durata superiore a 13 ore, produrre dei cubetti di ghiaccio e collocarli in un contenitore nello scaffale superiore del comparto frigorifero.
- Dopo l'interruzione della corrente, è indispensabile controllare immediatamente gli alimenti.
- Siccome la temperatura nel frigorifero aumenta durante un'interruzione della corrente o in caso di altri guasti, il periodo di conservazione e la commestibilità degli alimenti si riducono. Per evitare rischi per la salute, gli alimenti che si scongelano devono essere immediatamente consumati oppure cotti e ricongelati (se possibile).

AVVISO

Funzione di memoria durante un'interruzione di corrente

Al ripristino della corrente, l'elettrodomestico riprende il funzionamento in base alle impostazioni precedenti.
Per rivolgersi all'assistenza tecnica, visitare il nostro sito web:
https://corporate.haier-europe.com/en/
Nella sezione "sito Web", scegliere la marca del proprio prodotto e il proprio paese.
Si aprirà il sito Web specifico contenente il numero di telefono e altre modalità per contattare l'assistenza tecnica.

Disimballo

AVVERTENZA:

- L'elettrodomestico è pesante. Per spostarlo occorrono almeno due persone.
- Tenere fuori dalla portata dei bambini tutti i materiali di imballaggio e smaltirli nel rispetto dell'ambiente.
- Estrarre l'elettrodomestico dall'imballo.
- Togliere tutti i materiali di imballo.

Condizioni ambientali

La temperatura ambiente deve essere sempre compresa tra 10 e 43 °C, poiché può influire sulla temperatura interna dell'elettrodomestico e sui consumi energetici. Non installare l'elettrodomestico vicino ad altri elettrodomestici che emettono calore (forni, frigoriferi) senza isolamento.

Spazio necessario

Spazio minimo quando lo sportello è aperto.

Sezione di ventilazione

Per ottenere una ventilazione sufficiente dell'elettrodomestico per motivi di sicurezza, attenersi alle indicazioni sulle sezioni di ventilazione.

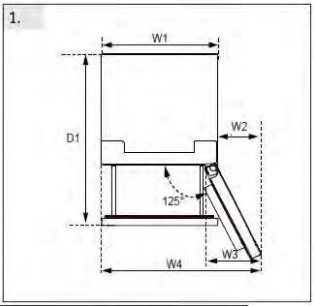

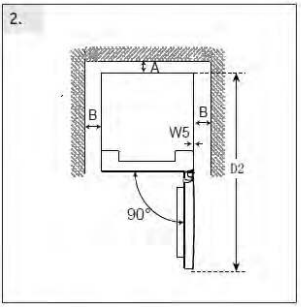

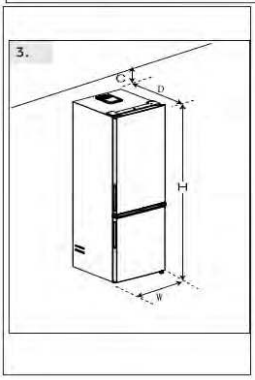

(Unit : mm)	Dimension	Model#1	Model#2
Width	W1:595	*186	*206
	W2:323	*3618*	*3620*
	W3:383	*5618*	*5620*
	W4:918	*1618*	*7620*
	W5:3		*1620*
	W:595		
Depth	D1:996		
	D2:1220		
	D:667		
Distance to back wall	A:50		
Distance to lateral walls	B:50		
Distance to ceiling	C:100		
Overall Height	H:1850/ 2050	H:1850	H:2050

Allineamento dell'apparecchio

L'apparecchio deve essere posizionato su una superficie piana e solida.

1. Inclinare leggermente il frigorifero all'indietro.
2. Regolare i piedini all'altezza desiderata.

Assicurarsi che la distanza dalla parete sul lato delle cerniere sia di almeno 100 mm affinché la porta si apra correttamente.

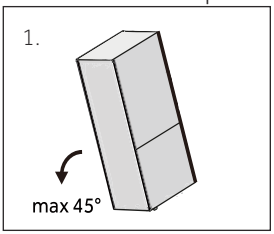

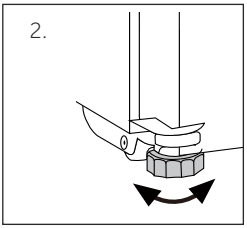

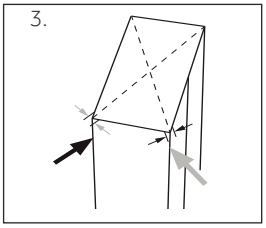

La stabilità può essere verificata urtando alternativamente le diagonali. La leggera oscillazione dovrebbe essere la stessa in entrambe le direzioni. In caso contrario, il telaio potrebbe deformarsi, con conseguente possibile perdita delle guarnizioni delle porte. Una leggera inclinazione all'indietro facilita la chiusura delle porte.

AVVISO

Per gli elettrodomestici a libera installazione: questo elettrodomestico non è progettato per l'installazione a incasso

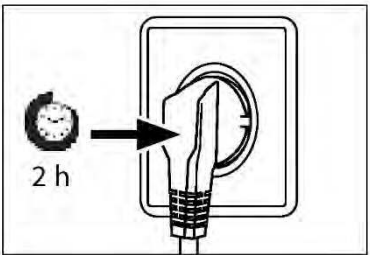

Tempo di attesa

L'olio di lubrificazione esente da manutenzione si trova nella capsula del compressore. Questo olio può percorrere il sistema di tubazioni chiuse durante il trasporto. Prima di collegare l'elettrodomestico all'alimentazione elettrica, attendere almeno 2 ore in modo che l'olio torni nella capsula.

Collegamento elettrico

Prima di ogni collegamento, effettuare i seguenti controlli:

- La fonte di alimentazione, la presa e i fusibili sono conformi ai dati indicati nella targhetta.
- La presa di corrente è collegata a terra e non sono utilizzate prese multiple o prolunghe.
- La spina e la presa di corrente sono compatibili.

Collegare la spina a una presa domestica installata correttamente.

AVVERTENZA!

Per evitare rischi, i cavi di alimentazione danneggiati devono essere sostituiti dall'assistenza clienti (v. scheda di garanzia).

Reversibilità dello sportello

Prima di collegare l'elettrodomestico all'alimentazione elettrica, controllare se l'apertura dello sportello deve essere invertita da destra (come consegnato) verso sinistra per facilitare l'uso.

AVVERTENZA!

- L'elettrodomestico è pesante. Per invertire lo sportello occorrono due persone.
- Prima di qualunque operazione, scollegare l'elettrodomestico dalla rete elettrica
- Non inclinare l'elettrodomestico oltre 45° C per evitare danni al sistema di refrigerazione.

Fasi di montaggio

1. Procurarsi gli utensili necessari.
2. Staccare la spina dell'elettrodomestico.
3. Rimuovere il coperchio della cerniera superiore 1 e svitare la cerniera superiore (tre viti) sul lato destro 2.
4. Staccare il cavo di collegamento
5. Sollevare con cautela lo sportello del frigorifero dalla cerniera centrale.
6. Rimuovere la cerniera centrale.
7. Rimuovere il piccolo coperchio del pannello frontale da sinistra a destra.
8. Capovolgere lo sportello e svitare il coperchio (1). Estrarre il nuovo coperchio (2) dal sacchetto degli accessori e avvitarlo sul lato opposto.
9. Modificare le posizioni dei tappi ciechi e della vite laterale.
10. Avvitare la cerniera centrale sul lato sinistro dell'elettrodomestico. Fare attenzione ad invertire il perno della cerniera centrale, assicurandosi che il lato con la guarnizione sia rivolto verso l'alto
11. Sollevare con cautela lo sportello superiore sulla cerniera centrale. Assicurarsi che il perno si inserisca nel cilindro della cerniera dello sportello inferiore.
12. Estrarre la nuova cerniera superiore e il relativo coperchio dal sacchetto degli accessori. Far passare il cavo di collegamento attraverso la cerniera superiore e fissare quest'ultima con le tre viti sul lato sinistro dell'elettrodomestico. Posizionare il coperchio della cerniera sopra la cerniera.
13. Inserire il cavo di collegamento.
14. Sostituire il pannello frontale e fissarlo con cinque viti.

Dopo la sostituzione dello sportello, verificare che le relative guarnizioni siano posizionate correttamente sull'alloggiamento e che tutte le viti siano ben serrate.

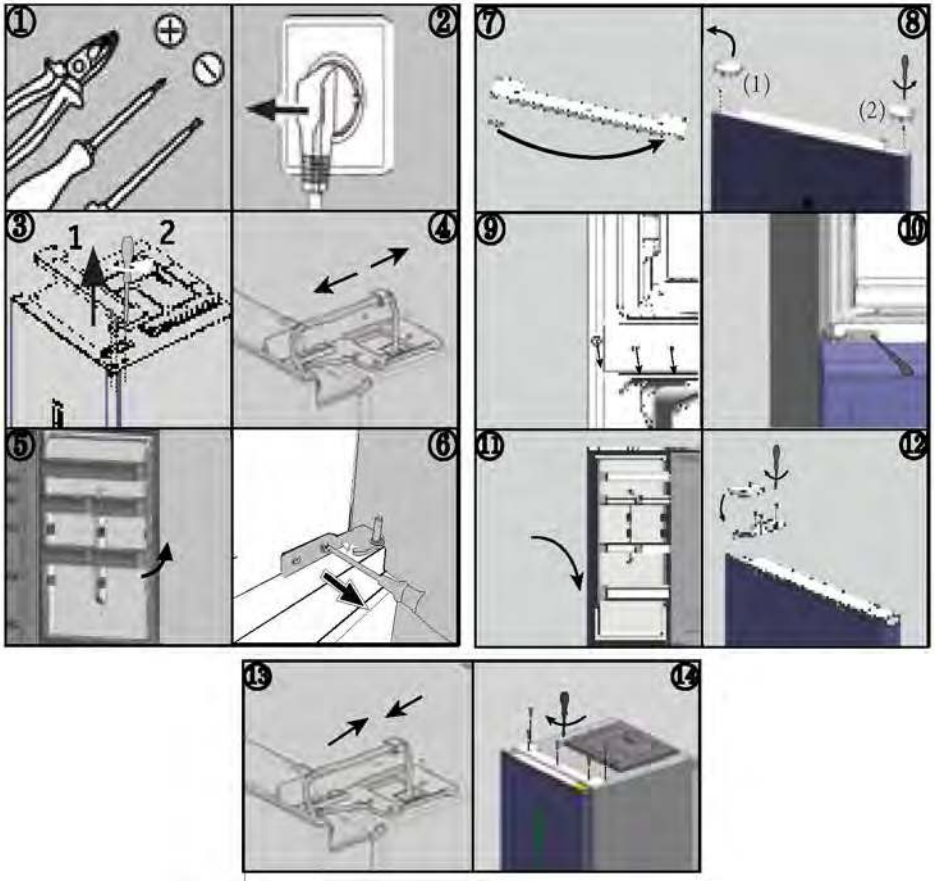

Temperature ambiente

Temperata estesa: questo elettrodomestico è destinato all'uso con temperature ambiente comprese tra 10 °C e 32 °C;

Temperata: questo elettrodomestico è destinato all'uso con temperature ambiente comprese tra 16 °C e 32 °C;

Subtropicale: questo elettrodomestico è destinato all'uso con temperature ambiente comprese tra 16 °C e 38 °C;

Tropicale: questo elettrodomestico è destinato all'uso con temperature ambiente comprese tra 16 °C e 43 °C.

Parametri del prodotto secondo il regolamento (UE)2019/2016

Sulla base dei risultati di test standard per 24 ore. Il consumo energetico effettivo dipende dalla modalità di utilizzo dell'elettrodomestico e dalla sua collocazione

Modello	HDPR1618CN*	HDPR1618AN*	HDPR1620AN* HDPR3620AN*	HDPR3620CN*
Tipo di apparecchio di efrigerazione	Refrigerator-freezer	Refrigerator-freezer	Refrigerator-freezer	Refrigerator-freezer
Classe di efficienza energetica	C	A	A	C
Consumo energetico annuo	172	110	114	178
Volume comparto frigorifero (litri)	200	200	254	254
Volume comparto congelatore (litri)	120	120	120	120
Volume comparto efrigerazione (litri)	35	35	35	35
Classe di congelamento	4-star	4-star	4-star	4-star
Tipo di scongelamento	Auto-defrost	Auto-defrost	Auto-defrost	Auto-defrost
Tempo di aumento della temperatura (h)	13	16	16	13
Capacità congelamento (kg/24h)	6.0	7.0	7.0	6.0
Classe climatica	SN.N.ST.T	SN.N.ST.T	SN.N.ST.T	SN.N.ST.T
Classe di emissione acustica ed emissioni di rumore aereo (dB(A) re 1 pW)	B(35)	B(35)	B(35)	B(35)

Parametri del prodotto secondo il regolamento (UE)2019/2016

Sulla base dei risultati di test standard per 24 ore. Il consumo energetico effettivo dipende dalla modalità di utilizzo dell'elettrodomestico e dalla sua collocazione

Modello	HTW5618DN* HTW3618DN*	HTW5620DN*	HTW5618EN* HTW3618EN*
Tipo di apparecchio di refrigerazione	Frigorifero-congelatore	Frigorifero-congelatore	Frigorifero-congelatore
Classe di efficienza energetica	D	D	E
Consumo energetico annuo (kWh/anno)	217	226	271
Volume comparto frigorifero (litri)	201	255	201
Volume comparto congelatore (litri)	125	125	125
Volume comparto di refrigerazione (litri)	34	34	34
Classe di congelamento	4 stelle	4 stelle	4 stelle
Tipo di scongelamento	Scongelamento automatico	Scongelamento automatico	Scongelamento automatico
Tempo di aumento della temperatura (h)	13	13	11
Capacità di congelamento (kg/24 h)	10,0	10,0	10,0
Classe climatica	SN.N.ST.T	SN.N.ST.T	SN.N.ST.T
Classe di emissione di rumore ed emissioni acustiche aeree (dB(A) re 1pW)	B(35)	B(35)	B(35)

Dati tecnici

Modello	HTW5618CN*	HTW5620CN*	HTW5620EN*
Tipo di apparecchio di refrigerazione	Frigorifero-congelatore	Frigorifero-congelatore	Frigorifero-congelatore
Classe di efficienza energetica	C	C	E
Consumo energetico annuo (kWh/anno)	173	181	283
Volume comparto frigorifero (litri)	201	255	255
Volume comparto congelatore (litri)	125	125	125
Volume comparto di refrigerazione (litri)	34	34	34
Classe di congelamento	4 stelle	4 stelle	4 stelle
Tipo di scongelamento	Scongelamento automatico	Scongelamento automatico	Scongelamento automatico
Tempo di aumento della temperatura (h)	13	13	11
Capacità di congelamento (kg/24 h)	10,0	10,0	10,0
Classe climatica	SN.N.ST.T	SN.N.ST.T	SN.N.ST.T
Classe di emissione di rumore ed emissioni acustiche aeree (dB(A) re 1pW)	B(35)	B(35)	B(35)

Dati tecnici

CONTENTS

Modello	HTW3618CN*	HTW3620CN*	HTW3620EN*
Tipo di apparecchio di refrigerazione	Frigorifero-congelatore	Frigorifero-congelatore	Frigorifero-congelatore
Classe di efficienza energetica	C	C	E
Consumo energetico annuo (kWh/anno)	173	181	283
Volume comparto frigorifero (litri)	201	255	255
Volume comparto congelatore (litri)	125	125	125
Volume comparto di refrigerazione (litri)	34	34	34
Classe di congelamento	4 stelle	4 stelle	4 stelle
Tipo di scongelamento	Scongelamento automatico	Scongelamento automatico	Scongelamento automatico
Tempo di aumento della temperatura (h)	13	13	11
Capacità di congelamento (kg/24 h)	10,0	10,0	10,0
Classe climatica	SN.N.ST.T	SN.N.ST.T	SN.N.ST.T
Classe di emissione di rumore ed emissioni acustiche aeree (dB(A) re 1pW)	B(35)	B(35)	B(35)

Modello	HDPW5618DN*	HDPW5620DN* HDPW3620DN* EHD3PWDNPD206	HTW7620CN*
Tipo di apparecchio di refrigerazione	Frigorifero-congelatore	Frigorifero-congelatore	Frigorifero-congelatore
Classe di efficienza energetica	D	D	C
Consumo energetico annuo (kWh/anno)	214	220	181
Volume comparto frigorifero (litri)	201	255	255
Volume comparto congelatore (litri)	117	117	125
Volume comparto di refrigerazione (litri)	34	34	34
Classe di congelamento	4 stelle	4 stelle	4 stelle
Tipo di scongelamento	Scongelamento automatico	Scongelamento automatico	Scongelamento automatico
Tempo di aumento della temperatura (h)	13	13	13
Capacità di congelamento (kg/24 h)	10,0	10,0	10,0
Classe climatica	SN.N.ST.T	SN.N.ST.T	SN.N.ST.T
Classe di emissione di rumore ed emissioni acustiche aeree (dB(A) re 1pW)	B(35)	B(35)	B(35)

Dati tecnici

Modello	HDPW3618DN* EHD3PWDNPW186 EHD3PWDNPK186	HDPW3620CN*	HTW3620DN*
Tipo di apparecchio di refrigerazione	Frigorifero-congelatore	Frigorifero-congelatore	Frigorifero-congelatore
Classe di efficienza energetica	D	C	D
Consumo energetico annuo (kWh/anno)	214	176	226
Volume comparto frigorifero (litri)	201	255	255
Volume comparto congelatore (litri)	117	117	125
Volume comparto di refrigerazione (litri)	34	34	34
Classe di congelamento	4 stelle	4 stelle	4 stelle
Tipo di scongelamento	Scongelamento automatico	Scongelamento automatico	Scongelamento automatico
Tempo di aumento della temperatura (h)	13	13	13
Capacità di congelamento (kg/24 h)	10,0	10,0	10,0
Classe climatica	SN.N.ST.T	SN.N.ST.T	SN.N.ST.T
Classe di emissione di rumore ed emissioni acustiche aeree (dB(A) re 1pW)	B(35)	B(35)	B(35)

Modello	HDPW5618CN*	HDPW5620CN*	HDPW5620AN* HDPW7620AN*
Tipo di apparecchio di refrigerazione	Frigorifero-congelatore	Frigorifero-congelatore	Frigorifero-congelatore
Classe di efficienza energetica	C	C	A
Consumo energetico annuo (kWh/anno)	171	176	114
Volume comparto frigorifero (litri)	201	255	255
Volume comparto congelatore (litri)	117	117	120
Volume comparto di refrigerazione (litri)	34	34	34
Classe di congelamento	4 stelle	4 stelle	4 stelle
Tipo di scongelamento	Scongelamento automatico	Scongelamento automatico	Scongelamento automatico
Tempo di aumento della temperatura (h)	13	13	16
Capacità di congelamento (kg/24 h)	10,0	10,0	10,0
Classe climatica	SN.N.ST.T	SN.N.ST.T	SN.N.ST.T
Classe di emissione di rumore ed emissioni acustiche aeree (dB(A) re 1pW)	B(35)	B(35)	B(35)

Dati tecnici

CONTENTS

Modello	HDPW5620BN*	HTW7620DNM*	HDPW7620AAN*	HTW7620DNG*
Tipo di apparecchio di refrigerazione	Frigorifero-congelatore	Frigorifero-congelatore	Frigorifero congelatore	Frigorifero-congelatore
Classe di efficienza energetica	B	D	A	D
Consumo energetico annuo (kWh/anno)	142	226	92	226
Volume comparto frigorifero (litri)	255	255	255	255
Volume comparto congelatore (litri)	120	125	120	125
Volume comparto di refrigerazione (litri)	34	34	34	34
Classe di congelamento	4 stelle	4 stelle	4 stelle	4 stelle
Tipo di scongelamento	Scongelamento automatico	Scongelamento automatico	Scongelamento automatico	Scongelamento automatico
Tempo di aumento della temperatura (h)	13	13	16	9
Capacità di congelamento (kg/24 h)	10.0	10.0	12.0	10.0
Classe climatica	SN.N.ST.T	SN.N.ST.T	SN.N.ST.T	SN.N.ST.T
asse di emissione di rumore ed emissioni acustiche aeree (dB(A) re 1pW)	B(35)	B(35)	B(35)	B(35)

Modello	HTW5618DW*	HTW7620AN*	HDPR3618DNPKMA HDPR3618DNPDMA
Tipo di apparecchio di refrigerazione	Frigorifero-congelatore	Frigorifero-congelatore	Frigorifero-congelatore
Classe di efficienza energetica	D	A	A++
Consumo energetico annuo (kWh/anno)	216	116	266
Volume comparto frigorifero (litri)	198	255	211
Volume comparto congelatore (litri)	125	125	96
Volume comparto di refrigerazione (litri)	34	34	23
Classe di congelamento	4 stelle	4 stelle	4 stelle
Tipo di scongelamento	Scongelamento automatico	Scongelamento automatico	Scongelamento automatico
Tempo di aumento della temperatura (h)	13	16	13
Capacità di congelamento (kg/24 h)	10,0	10.0	10.0
Classe climatica	SN.N.ST.T	SN.N.ST.T	SN.N.ST.T
Classe di emissione di rumore ed emissioni acustiche aeree (dB(A) re 1pW)	B(35)	B(35)	C(39)
Note: Adopting standards	EN 62552:2020		EN 62552:2013

Dati tecnici

CONTENTS

Modello	HTR3618CN*	HTR3620CN*	HTR3618EN*	HTR3620EN*	HTR3620DN*	HTR3618DN*
Tipo di refrigerazione apparecchio	Frigorifero-congelatore	Frigorifero-congelatore	Frigorifero-fcongelatore	Frigorifero-congelatore	Frigorifero-fcongelatore	Frigorifero-fcongelatore
Classe di efficienza energetica	C	C	E	E	D	D
Energia annuale consumo (kWh/annum)	**173**	**181**	**271**	**283**	**226**	**216**
Volume scomparto frigorifero (L)	200	254	200	254	254	200
Volume scomparto congelatore (L)	125	125	125	125	125	125
Volume scomparto frigorifero (L)	35	35	35	35	35	35
Classe di congelamento	4-star	4-star	4-star	4-star	4-star	4-star
Tipo di scongelamento	Auto-defrost	Auto-defrost	Auto-defrost	Auto-defrost	Auto-defrost	Auto-defrost
Tempo di aumento della temperatura	13	13	11	11	13	11
Capacità di congelamento (kg 24h)	6.0	6.0	6.0	6.0	6.0	6.0
Classe climatica	SN.N.ST.T	SN.N.ST.T	SN.N.ST.T	SN.N.ST.T	SN.N.ST.T	SN.N.ST.T
Classe di emissione acustica ed emissioni di rumore aereo (dB(A) re 1 pW)	B(35)	B(35)	B(35)	B(35)	B(35w)	B(35w)
Note: Adopting standards	EN 62552-1:2020, EN 62552-2:2020, EN 62552-3:2020					

Dati tecnici

Modello	HTR3618CN*	HTR3620CN*	HTR3620AN*
Tipo di refrigerazione apparecchio	Frigorifero-congelatore	Frigorifero-congelatore	Frigorifero-fcongelatore
Classe di efficienza energetica	C	C	A
Energia annuale consumo (kWh/annum)	**173**	**181**	**116**
Volume scomparto frigorifero (L)	200	254	254
Volume scomparto congelatore (L)	125	125	125
Volume scomparto frigorifero (L)	35	35	35
Classe di congelamento	4-star	4-star	4-star
Tipo di scongelamento	Auto-defrost	Auto-defrost	Auto-defrost
Tempo di aumento della temperatura	13	13	16
Capacità di congelamento (kg 24h)	6.0	6.0	6.0
Classe climatica	SN.N.ST.T	SN.N.ST.T	SN.N.ST.T
Classe di emissione acustica ed emissioni di rumore aereo (dB(A) re 1 pW)	B(35)	B(35)	B(35)

CONTENTS

Dati tecnici supplementari

Modello	HTW5618DN* HTW3618DN*	HTW5618EN* HTW3618EN*	HTW5620DN*
Volume totale (litri)	360	360	414
Tensione/Frequenza	220~240V/50Hz	220~240V/50Hz	220~240V/50Hz
Corrente di ingresso (A)	1.4	1.4	1.4
Fusibile principale (A)	16	16	16
Refrigerante	R600a(53g)	R600a(53g)	R600a(53g)
Dimensioni (L/P/A in mm)	595*667*1850	595*667*1850	595*667*2050

Modello	HTW5618CN*	HTW5620CN*	HTW5620EN*
Volume totale (litri)	360	414	414
Tensione/Frequenza	220~240V/50Hz	220~240V/50Hz	220~240V/50Hz
Corrente di ingresso (A)	1.4	1.4	1.4
Fusibile principale (A)	15	15	16
Refrigerante	R600a(50g)	R600a(50g)	R600a(53g)
Dimensioni (L/P/A in mm)	595*667*1850	595*667*2050	595*667*2050

Modello	HDPW5618DN*	HDPW5620DN*	HDPW3620DN* EHD3PWDNPD206
Volume totale (litri)	352	406	406
Tensione/ Frequenza	220~240V/50Hz	220~240V/50Hz	220~240V/50Hz
Corrente di ingresso (A)	1.4	1.4	1.4
Fusibile principale (A)	16	16	16
Refrigerante	R600a(53g)	R600a(53g)	R600a(53g)
Dimensioni (L/P/A in mm)	595*667*1850	595*667*2050	595*667*2050

Modello	HDPW5618CN*	HDPW5620CN*	HDPW5620AN*	HDPR1620AN* HDPR3620AN*	HDPR3618DN*
Volume totale (litri)	352	406	409	409	355
Tensione/Frequenza	220~240V/50Hz	220~240V/50Hz	220~240V/50Hz	220~240V/50Hz	220~240V/50Hz
Corrente di ingresso (A)	1.4	1.4	1.4	1.4	1.4
Fusibile principale (A)	15	15	16	16	16
Refrigerante	R600a(55g)	R600a(50g)	R600a(50g)	R600a(50g)	R600a(53g)
Dimensioni (L/P/A in mm)	595*667*1850	595*667*2050	595*667*2050	595*667*2050	595*667*1850

CONTENTS

Dati tecnici supplementari

Modello	HDPW5618CN* EHD3PWDNP*186	HDPW3620CN*	HDPR1618AN*	HTW3620DN*
Volume totale (litri)	352	406	355	414
Tensione/Frequenza	220~240V/50Hz	220~240V/50Hz	220~240V/50Hz	220~240V/50Hz
Corrente di ingresso (A)	1.4	1.4	1.4	1.4
Fusibile principale (A)	16	15	16	16
Refrigerante	R600a(53g)	R600a(50g)	R600a(50g)	R600a(53g)
Dimensioni (L/P/A in mm)	595*667*1850	595*667*2050	595*667*1850	595*667*2050

Modello	HDPW7620AAN*	HDPW5620BN*	HDPW7620AN*	HDPR3620CN*
Volume totale (litri)	409	409	409	409
Tensione/Frequenza	220~240V/50Hz	220~240V/50Hz	220~240V/50Hz	220~240V/50Hz
Correntedi ingresso (A)	1.4	1.4	1.4	1.4
Fusibileprincipale (A)	16	16	16	16
Refrigerant	R600a(55g)	R600a(50g)	R600a(50g)	R600a(50g)
Dimensioni (W/D/H in mm)	595*667*2050	595*667*2050	595*667*2050	595*667*2050

Dati tecnici supplementari

Modello	HTW7620DN*	HTW7620CN*	HDPR1618CN*	HTW5618DW*
Volume totale (litri)	414	414	355	357
Tensione/Frequenza	220~240V/50Hz	220~240V/50Hz	220~240V/50Hz	220~240V/50Hz
Corrente di ingresso (A)	1.4	1.4	1.4	1.4
Fusibile principale (A)	16	15	16	16
Refrigerante	R600a(53g)	R600a(50g)	R600a(50g)	R600a(53g)
Dimensioni (L/P/A in mm)	595*667*2050	595*667*2050	595*667*1850	595*667*1850

Note: Adopting standards---EN 62552:2020

Modello	HTW7620AN*	HDPR3618DNPKMA HDPR3618DNPDMA	HTW7620DNG*
Volume totale (litri)	414	**330**	414
Tensione/Frequenza	220~240V/50Hz	**220~240V/50Hz**	220~240V/50Hz
Corrente di ingresso (A)	1.4	**0.9**	1.4
Fusibile principale (A)	16	**16**	16
Refrigerante	R600a(50g)	**R600a(53g)**	R600a(53g)
Dimensioni (L/P/A in mm)	595*667*2050	**595*667*1850**	595*670*2050
Note: Adopting standards	**EN 62552:2020**	**EN 62552:2013**	

Modello	HTW3618CN*	HTW3620CN*	HTW3620EN*	HTR3618CN*
Volume totale (litri)	360	414	414	360
Tensione/Frequenza	220~240V/50Hz	220~240V/50Hz	220~240V/50Hz	220~240V/50Hz
Corrente dingresso (A)	1.4	1.4	1.4	1.4
Fusibile principale (A)	16	16	16	16
Refrigerante	R600a(50g)	R600a(50g)	R600a(53g)	R600a(53g)
Dimensions (W/D/H in mm)	595*667*1850	595*667*2050	595*667*2050	595*667*1850

Modello	HTR3618EN*	HTR3620CN*	HTR3620EN*	HTR3620DN*	HTR3620AN*
Volume totale (litri)	360	414	414	414	414
Tensione/Frequenza	220~240V/50Hz	220~240V/50Hz	220~240V/50Hz	220~240V/50Hz	220~240V/50Hz
Corrente di ingresso (A)	1.4	1.4	1.4	1.4	1.4
Fusibile principale (A)	16	16	16	16	16
Refrigerante	R600a(50g)	R600a53g)	R600a(50g)	R600a(53g)	R600a(50g)
Dimensioni (L/P/A in mm)	595*667*1850	595*667*2050	595*667*2050	595*667*2050	595*667*2050

Assistenza clienti

CONTENTS

Si consiglia di rivolgersi all'Assistenza Clienti Haier e di utilizzare ricambi originali.
In caso di problemi con l'elettrodomestico, consultare prima la sezione SOLUZIONE DEI PROBLEMI.

Se non si riesce a trovare una soluzione, contattare

- il rivenditore locale o
- lo European Call Service-Center (vedere i numeri di telefono elencati di seguito) o
- l'area Service & Support su www.haier.com dove è possibile chiedere assistenza
- e trovare risposte a domande frequenti.

Per contattare l'assistenza, procurarsi i dati seguenti.
Le informazioni si trovano sulla targhetta.

Modello _____

N. di serie _____

Controllare anche la scheda di garanzia fornita con il prodotto.

European Call Service-Center		
Paese*	Numero di telefono	Costi
Haier Italy (IT)	199 100 912	
Haier Spain (ES)	902 509 123	
Haier Germany (DE)	0180 5 39 39 99	• 14 cent/min su linea fissa • max 42 cent/min su linea mobile
Haier Austria (AT)	0820 001 205	• 14,53 cent/min su linea fissa • max 20 cent/min su altre linee
Haier United Kingdom (UK)	0333 003 8122	
Haier France (FR)	0980 406 409	

* Per altri paesi fare riferimento al sito www.haier.com
Haier Europe Trading S.r.l
Filiale Regno Unito
Westgate House, Westgate, Ealing
London, W5 1YY

*Durata della garanzia dell'elettrodomestico:
Garanzia minima: 2 anni per i paesi UE, 3 anni per la Turchia, 1 anno per il Regno Unito, 1 anno per la Russia, 3 anni per la Svezia, 2 anni per la Serbia, 5 anni per la Norvegia, 1 anno per il Marocco, 6 mesi per l'Algeria; per la Tunisia non è obbligatoria alcuna garanzia legale.

*Periodo di disponibilità dei pezzi di ricambio per la riparazione dell'elettrodomestico:
termostati, sensori di temperatura, circuiti stampati e lampade rimangono disponibili per almeno sette anni dopo l'immissione sul mercato dell'ultima unità del modello.
Maniglie e cerniere degli sportelli, vassoi e cestelli rimangono disponibili per almeno di sette anni e le guarnizioni degli sportelli per almeno dieci anni dopo l'immissione sul mercato dell'ultima unità del modello.

*Per ulteriori informazioni sul prodotto, consultare https://eprel.ec.europe.eu/ o effettuare una scansione del codice QR apposto sull'etichetta fornita con l'elettrodomestico.

5 Veiligheidsinformatie

Voor het eerste gebruik 6

Installatie 6

Dagelijks gebruik 7

10 Beoogd gebruik

11 Productbeschrijving

22 Bedieningspaneel

23 Gebruik

De koelkasttemperatuur aanpassen 24

De vriezertemperatuur aanpassen 24

De temperatuur voor My Zone aanpassen 24

Super Cool-functie 25

Super Freeze-functie 26

31 Apparatuur

35 Tips voor energiebesparing

36 Onderhoud en reiniging

39 Problemen oplossen

43 Installatie

47 Technische gegevens

58 Klantenservice

Klik op de inhoud om de gedetailleerde informatie te bekijken.

CONTENTS

Bedankt voor de aankoop van dit Haier-product.

Lees deze instructies zorgvuldig door voordat u dit apparaat gebruikt. De instructies bevatten belangrijke informatie die u helpt het beste uit het apparaat te halen en veilige en correcte installatie, gebruik en onderhoud te waarborgen.

Bewaar deze handleiding op een handige plaats zodat u hem altijd kunt raadplegen voor een veilig en correct gebruik van het apparaat.

Als u het apparaat verkoopt, weggeeft of achterlaat wanneer u verhuist, zorg er dan voor dat u deze handleiding ook overdraagt, zodat de nieuwe eigenaar het apparaat en de veiligheidswaarschuwingen kan leren kennen.

Accessoires

Controleer de accessoires en literatuur in overeenstemming met deze lijst:

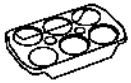
Eierrekje

Energielabel

Garantiekaart

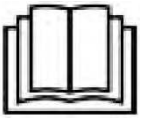
Gebruikers-handleiding

IJsblokjesbakje

Deurscharnieren

Scharnier-afdekking

Dop

WAARSCHUWING – Belangrijke veiligheidsinformatie

LET OP – Algemene informatie en tips

Milieu-informatie

Verwijdering

Help het milieu en de menselijke gezondheid te beschermen. Doe de verpakking in de daarvoor bestemde containers om deze te recyclen. Help het afval van elektrische en elektronische apparaten te recyclen. Gooi apparaten met dit symbool niet weg bij het huisvuil. Lever het product in bij uw plaatselijke recyclingfaciliteit of neem contact op met uw gemeentekantoor.

WAARSCHUWING!

Gevaar voor letsel of verstikking!

Koelmiddelen en gassen moeten professioneel worden verwijderd. Controleer of de leidingen van het koelmiddelcircuit niet zijn beschadigd voordat ze op de juiste manier worden afgevoerd. Koppel het apparaat los van de stroomvoorziening. Knip het netsnoer af en gooi het weg. Verwijder de bakken en laden en de deurvergrendeling en -afdichtingen, om te voorkomen dat kinderen en huisdieren in het apparaat worden opgesloten.

Lees voordat u het apparaat voor het eerst inschakelt

de volgende veiligheidstips

WAARSCHUWING!

Voor het eerste gebruik

- Controleer of er geen transportschade is.
- Verwijder alle verpakkingsmaterialen en houd ze buiten het bereik van kinderen.
- Wacht ten minste twee uur voordat u het apparaat installeert, om er zeker van te zijn dat het koelmiddelcircuit volledig werkt.
- Verplaats het apparaat altijd met ten minste twee personen, het is namelijk zwaar.

Installatie

- Het apparaat moet op een goed geventileerde plaats worden geplaatst. Zorg voor een ruimte van ten minste 10 cm boven en rond het apparaat.
- Plaats het apparaat nooit in een vochtige ruimte of op een plaats waar het met water kan worden bespat. Reinig en droog waterspatten en vlekken met een zachte, schone doek.
- Installeer het apparaat niet in direct zonlicht of in de buurt van warmtebronnen (bijv. kachels, verwarmingstoestellen).
- Installeer het apparaat waterpas op een plaats die geschikt is voor de grootte en het gebruik ervan.
- Zorg ervoor dat de ventilatieopeningen in het apparaat of in de ingebouwde constructie open blijven.
- Controleer of de elektrische informatie op het typeplaatje overeenkomt met de stroomvoorziening. Als dat niet het geval is, neem dan contact op met een elektricien.
- Het apparaat wordt gebruikt met een voeding van 220–240 VAC/50 Hz. Abnormale spanningsschommelingen kunnen ertoe leiden dat het apparaat niet start of dat de temperatuurregeling of de compressor beschadigd raakt of dat er tijdens het gebruik een abnormaal geluid optreedt. In dat geval moet er een automatische regelaar worden gemonteerd.
- Gebruik geen stekkerdozen en verlengkabels.
- Plaats niet meerdere draagbare stopcontacten of draagbare voedingen op de achterkant van het apparaat.
- Zorg ervoor dat de stroomkabel niet bekneld zit door de koelkast. Ga niet op de stroomkabel staan.

WAARSCHUWING!

- Gebruik een apart geaard stopcontact voor de stroomvoorziening, dat gemakkelijk toegankelijk is. Het apparaat moet geaard zijn.
  Alleen voor het Verenigd Koninkrijk: Het netsnoer van het apparaat is voorzien van een 3-aderige (geaarde) stekker die past op een standaard 3-aderig (geaard) stopcontact. De derde pin (aarding) mag nooit worden afgesneden of gedemonteerd. Nadat het apparaat is geïnstalleerd, moet de stekker bereikbaar zijn.
- Beschadig het koelcircuit niet.

Dagelijks gebruik

- Dit apparaat mag worden gebruikt door kinderen vanaf 8 jaar en door personen met verminderde lichamelijke, zintuiglijke of geestelijke vermogens of met een gebrek aan kennis en ervaring, mits zij onder toezicht worden gehouden of instructies hebben gekregen om het apparaat veilig te kunnen gebruiken en de gevaren begrijpen die ermee gepaard gaan.
- Kinderen van 3 tot 8 jaar mogen wel inladen en uitladen, maar mogen koelapparatuur niet reinigen of installeren.
- Houd kinderen onder de 3 jaar uit de buurt van het apparaat, tenzij ze voortdurend onder toezicht staan.
- Kinderen mogen niet met het apparaat spelen.
- Als er koelgas of ander brandbaar gas in de buurt van het apparaat lekt, moet u het ventiel van het lekkende gas sluiten, de deuren en ramen openen en mag u de stekker van de koelkast of een ander apparaat niet uit het stopcontact halen of in een stopcontact steken.
- Let op, het apparaat is ingesteld om te werken bij een specifiek omgevingstemperatuurbereik van 10 tot 43°C. Het apparaat kan gedurende lange tijd bij een temperatuur boven of onder het aangegeven bereik niet goed werken.
- Plaats geen onstabiele voorwerpen (zware voorwerpen, containers gevuld met water) boven op de koelkast, om persoonlijk letsel door vallen of elektrische schokken door contact met water te voorkomen.
- Trek niet aan de deurschappen. De deur kan scheefgetrokken worden, het flessenrek kan eruit worden getrokken, of het apparaat kan omvallen.
- Open en sluit de deuren alleen met de handgrepen. De ruimte tussen de deuren en tussen de deuren en de kast is zeer smal. Steek uw handen niet in deze ruimtes, om te voorkomen dat uw vingers bekneld raken. Open of sluit de koelkastdeuren alleen als er geen kinderen zijn die zich binnen het bewegingsbereik van de deur bevinden.

WAARSCHUWING!

- Bewaar of gebruik in het apparaat of in de buurt ervan geen brandbare, explosieve of corrosieve materialen.
- Bewaar geen geneesmiddelen, bacteriën of chemische middelen in het apparaat. Dit is een huishoudelijk apparaat. Het wordt niet aanbevolen om materialen op te slaan die strikte temperaturen vereisen.
- Bewaar vloeistoffen in flessen of blikjes (met uitzondering van sterke drank), met name koolzuurhoudende dranken, nooit in de vriezer, omdat deze tijdens het invriezen barsten.
- Controleer de staat van het voedsel als er sprake van opwarming is geweest in de vriezer.
- Stel de temperatuur in het koelkastgedeelte niet onnodig laag in. Bij een hoge instelling kunnen temperaturen onder nul optreden. Let op: Flessen kunnen barsten
- Raak geen bevroren producten aan met natte handen (draag handschoenen). Eet vooral ijsjes niet onmiddellijk na verwijdering uit het vriezergedeelte op. Er bestaat het risico op bevriezing of vriesblaren. Eerste hulp: houd onmiddellijk onder de koude kraan. Niet lostrekken!
- Raak het binnenoppervlak van het vriezergedeelte niet aan wanneer het in werking is, vooral niet met natte handen, omdat uw handen aan het oppervlak vast kunnen vriezen.
- Haal de stekker van het apparaat uit het stopcontact wanneer er een stroomonderbreking optreedt of voordat u het schoonmaakt. Laat het apparaat minstens 7 minuten rusten voordat u het opnieuw opstart, omdat vaak starten de compressor kan beschadigen.
- Gebruik geen elektrische toestellen in de bewaarruimten voor levensmiddelen van het apparaat, tenzij deze van het type zijn dat door de fabrikant wordt aanbevolen. Onderhoud/reiniging
- Zorg ervoor dat kinderen onder toezicht staan als ze schoonmaak en onderhoud uitvoeren.
- Haal de stekker van het apparaat uit het stopcontact voordat u routine-onderhoud uitvoert. Laat het apparaat minstens 5 minuten rusten voordat u het opnieuw opstart, omdat vaak starten de compressor kan beschadigen.

WAARSCHUWING!

- Houd de stekker vast, niet het snoer, wanneer u de stekker uit het stopcontact haalt.
- Reinig het apparaat niet met harde borstels, draadborstels, waspoeder, benzine, amylacetaat, aceton en soortgelijke organische oplossingen, zure of alkalische oplossingen. Reinig het apparaat met een speciaal reinigingsmiddel voor koelkasten om schade te voorkomen.
- Schraap vorst en ijs niet af met scherpe voorwerpen. Gebruik geen sprays, elektrische verwarmingstoestellen zoals haardrogers, stoomreinigers of andere warmtebronnen om schade aan de kunststof onderdelen te voorkomen.
- Gebruik geen mechanische apparaten of andere middelen om het ontdooien te versnellen, behalve als deze door de fabrikant worden aanbevolen.
- Als het netsnoer beschadigd is, moet het worden vervangen door de fabrikant, diens servicevertegenwoordiger of vergelijkbaar gekwalificeerde personen om gevaar te voorkomen.
- Probeer het apparaat niet zelf te repareren, te demonteren of te wijzigen. In geval van reparatie kunt u contact opnemen met onze klantenservice.
- Verwijder het stof aan de achterkant van het toestel ten minste eenmaal per jaar om brandgevaar en een verhoogd energieverbruik te voorkomen.
- Spuit niet op het apparaat en spoel het niet af tijdens het reinigen.
- Gebruik geen waterstraal of stoom om het apparaat schoon te maken.
- Reinig de koude glazen planken niet met heet water. Door plotselinge temperatuurveranderingen kan het glas breken.

Informatie over koelgas

WAARSCHUWING!

Het apparaat bevat het brandbare koelmiddel ISOBUTAAN (R600a). Controleer of het koelcircuit tijdens transport of installatie niet is beschadigd. Lekkend koelmiddel kan oogletsel veroorzaken of ontbranden. Als er schade is opgetreden, weghouden van open vuurbronnen, de kamer grondig ventileren, de stekker van het apparaat of enig ander apparaat niet in het stopcontact steken of eruit halen. Informeer de klantenservice.

Als de ogen in contact komen met het koelmiddel, spoel het dan onmiddellijk onder stromend water af en bel onmiddellijk de oogspecialist.

Beoogd gebruik

Dit apparaat is bedoeld voor het koelen en invriezen van voedsel. Het is uitsluitend ontworpen voor gebruik in huishoudelijke en soortgelijke toepassingen, zoals personeelskeukens in winkels, kantoren en andere werkomgevingen; op boerderijen en door gasten in hotels, motels en andere woonomgevingen, maar ook in bed and breakfasts en bij cateringbedrijven. Het is niet bedoeld voor commercieel of industrieel gebruik.

Wijzigingen of aanpassingen aan het apparaat zijn niet toegestaan. Onbedoeld gebruik kan risico's en verlies van garantieclaims veroorzaken.

Normen en richtlijnen CE

Dit product voldoet aan de eisen van alle toepasselijke EG-richtlijnen met de bijbehorende geharmoniseerde normen die voorzien in een CE-markering.

OPMERKING

Door technische wijzigingen en verschillende modellen kunnen sommige afbeeldingen in deze handleiding afwijken van uw model.
(HTW5620DN*, HTW5620CN*, HTW5620EN*)

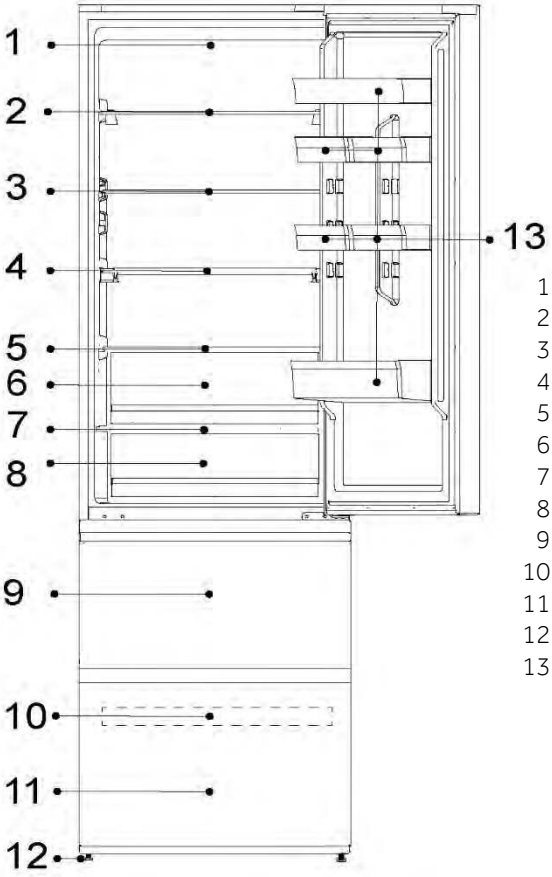

1-Ledlamp voor koelkast
2-Wijnrek
3-Glazen plank
4-Opklapbare plank
5-Humidity Zone-ladedeksel
6-Humidity Zone-lade
7-My Zone-ladedeksel
8-My Zone-lade
9-Bovenste vriezerlade
10-Vriezerplaat
11-Onderste vriezerlade
12-Verstelbare pootjes
13-Deurrek

LET OP

Door technische wijzigingen en verschillende modellen kunnen sommige afbeeldingen in deze handleiding afwijken van uw model.
(HTW7620AN*, HTW7620CN*, HTW7620DN*)

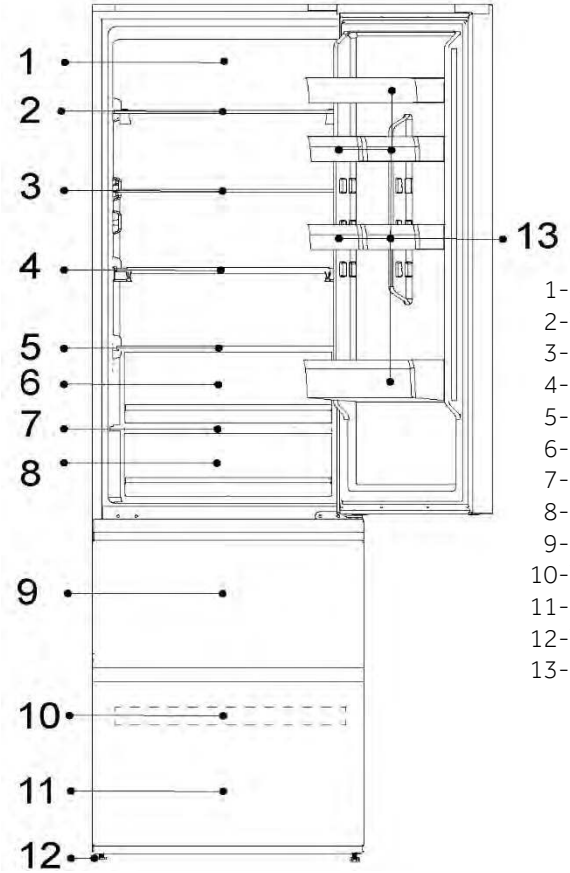

1-Daglicht ledsysteem
2-Wijnrek
3-Glazen plank
4-Opklapbare plank
5-Humidity Zone-ladedeksel
6-Humidity Zone-lade
7-My Zone-ladedeksel
8-My Zone-lade
9-Bovenste vriezerlade
10-Vriezerplaat
11-Onderste vriezerlade
12-Verstelbare pootjes
13-Deurrek

Productbeschrijving

CONTENTS

LET OP

Door technische wijzigingen en verschillende modellen kunnen sommige afbeeldingen in deze handleiding afwijken van uw model.(HTW7620DNG*)

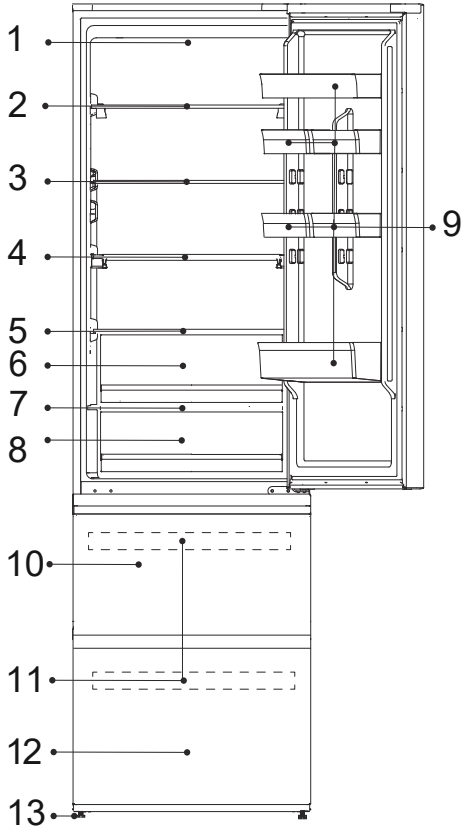

1-Daglicht ledsysteem
2-Wijnrek
3-Glazen plank
4-Opklapbare plank
5-Humidity Zone-ladedeksel
6-Humidity Zone-lade
7-My Zone-ladedeksel
8-My Zone-lade
9-Deurbalkon
10- Bovenste vriezerlade
11- Vrieslade
12- Onderste vriezerlade
13- Verstelbare pootjes

LET OP

Door technische wijzigingen en verschillende modellen kunnen sommige afbeeldingen in deze handleiding afwijken van uw model.
(HTW5618DW*)

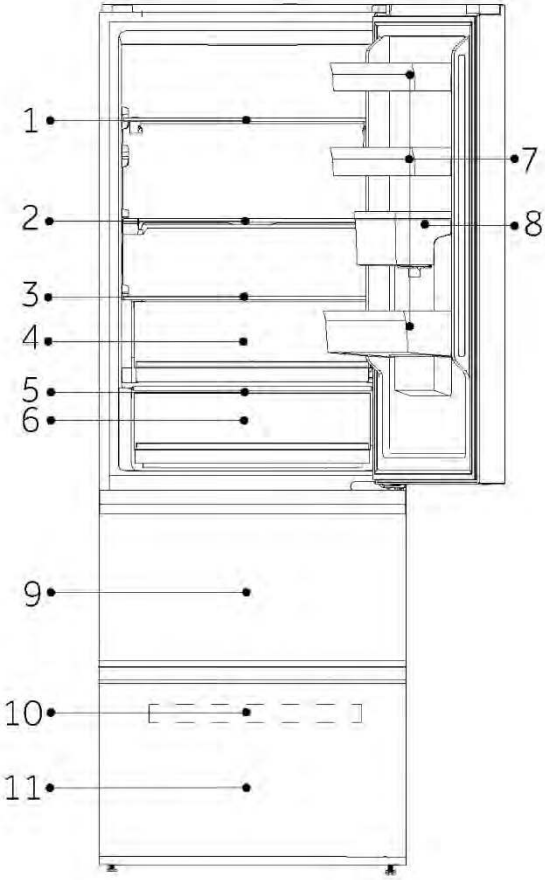

A: Koelkastgedeelte
1-Wijnrek
2-Opklapbare plank
3-Humidity Zone-ladedeksel
4-Humidity Zone-lade
5-My Zone-ladedeksel
6-My Zone-lade
7-Deurrek
8-Waterreservoir

B: Vriezergedeelte
9-Bovenste vriezerlade
10-Vriezerplaat
11-Onderste vriezerlade

LET OP

Door technische wijzigingen en verschillende modellen kunnen sommige afbeeldingen in deze handleiding afwijken van uw model.
(HTW5618DN*, HTW5618CN*, HTW5618EN*)

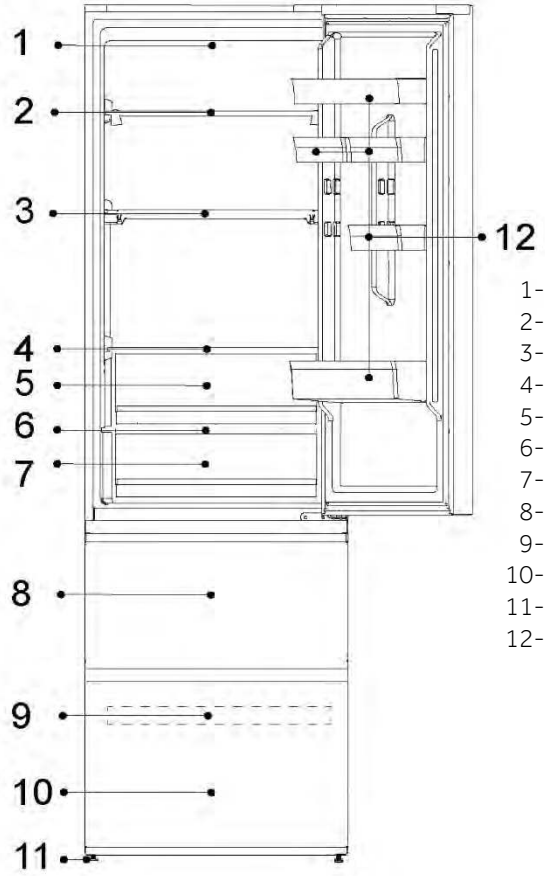

1-Ledlamp voor koelkast
2-Wijnrek
3-Opklapbare plank
4-Humidity Zone-ladedeksel
5-Humidity Zone-lade
6-My Zone-ladedeksel
7-My Zone-lade
8-Bovenste vriezerlade
9-Vriezerplaat
10-Onderste vriezerlade
11-Verstelbare pootjes
12-Deurrek

CONTENTS

LET OP

Door technische wijzigingen en verschillende modellen kunnen sommige afbeeldingen in deze handleiding afwijken van uw model.

(HTR3620*)

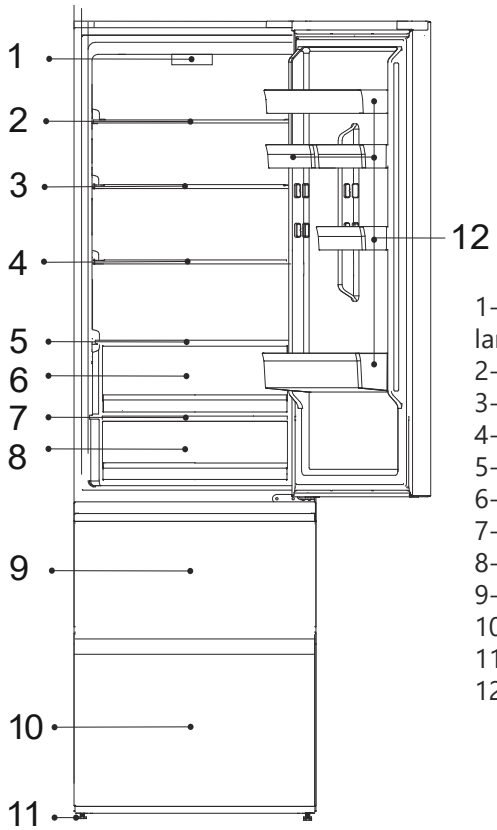

1- Bedieningspaneel en led-lampje van de koelkast
2- Glazen plank
3- Glazen plank
4- Glazen plank
5- Glazen plank
6- Freshbox-lade
7- Ladedeksel
8- Vershoudlade 0°C
9- Bovenste vriezerlade
10- Onderste vriezerlade
11- Verstelbare pootjes
12- Deurbalk

LET OP

Door technische wijzigingen en verschillende modellen kunnen sommige afbeeldingen in deze handleiding afwijken van uw model.
(HTW3620DN*)

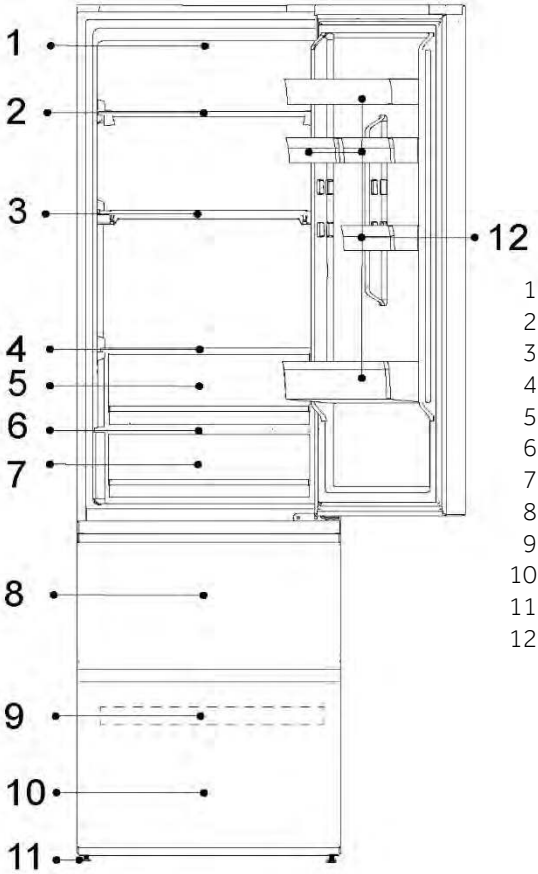

1-Ledlamp voor koelkast
2-Glazen plank
3-Glazen plank
4-Glazen plank
5-Glazen plank
6-My Zone-ladedeksel
7-My Zone-lade
8-Bovenste vriezerlade
9-Vriezerplaat
10-Onderste vriezerlade
11-Verstelbare pootjes
12-Deurrek

LET OP

Door technische wijzigingen en verschillende modellen kunnen sommige afbeeldingen in deze handleiding afwijken van uw model.
(HTW3618DN*, HTW3618CN*,HTW3618EN*)

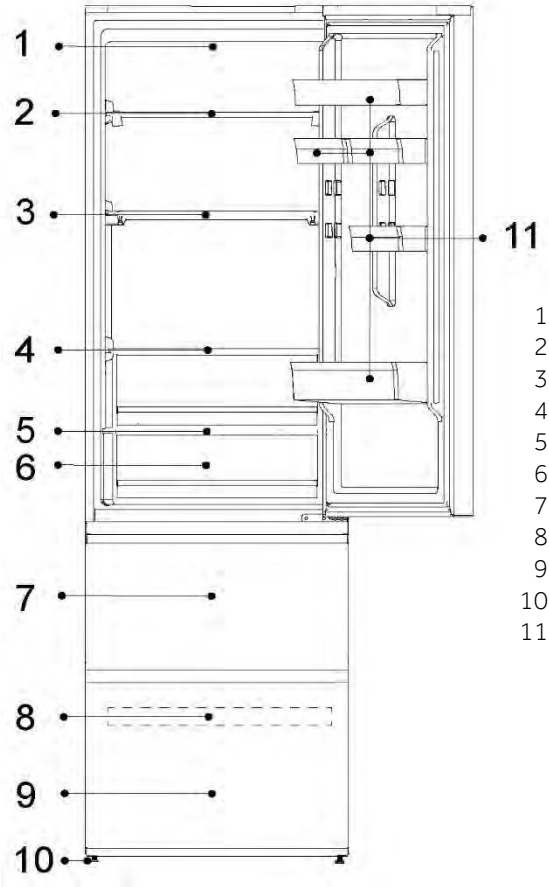

1-Ledlamp voor koelkast
2-Glazen plank
3-Glazen plank
4-Glazen plank
5-My Zone-ladedeksel
6-My Zone-lade
7-Bovenste vriezerlade
8-Vriezerplaat
9-Onderste vriezerlade
10-Verstelbare pootjes
11-Deurrek

Productbeschrijving

CONTENTS

LET OP

Door technische wijzigingen en verschillende modellen kunnen sommige afbeeldingen in deze handleiding afwijken van uw model.

(HTR3618)

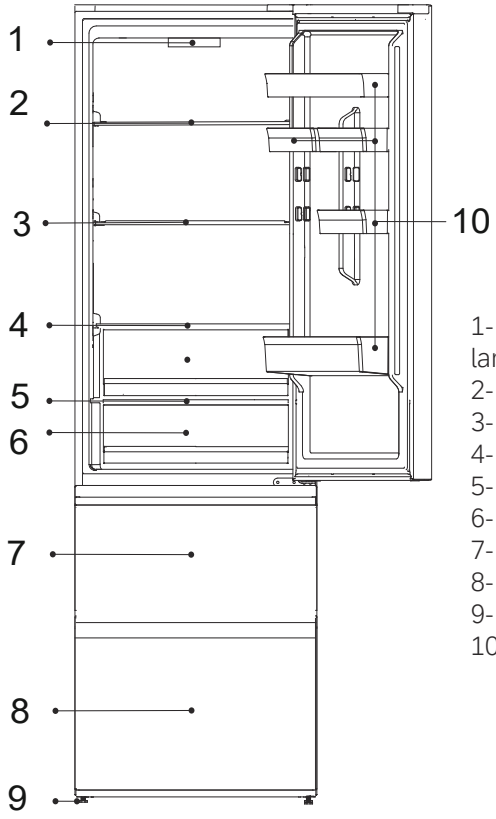

1- Bedieningspaneel en led-lampje van de koelkast
2- Glazen plank
3- Glazen plank
4- Glazen plank
5- Ladedeksel
6- Vershoudlade 0°C
7- Bovenste vriezerlade
8- Onderste vriezerlade
9- Verstelbare pootjes
10- Deurbalk

LET OP

Door technische wijzigingen en verschillende modellen kunnen sommige afbeeldingen in deze handleiding afwijken van uw model.
(HDPW5620DN*, HDPW5620CN*, HDPW5620AN*, HDPW5620BN*)

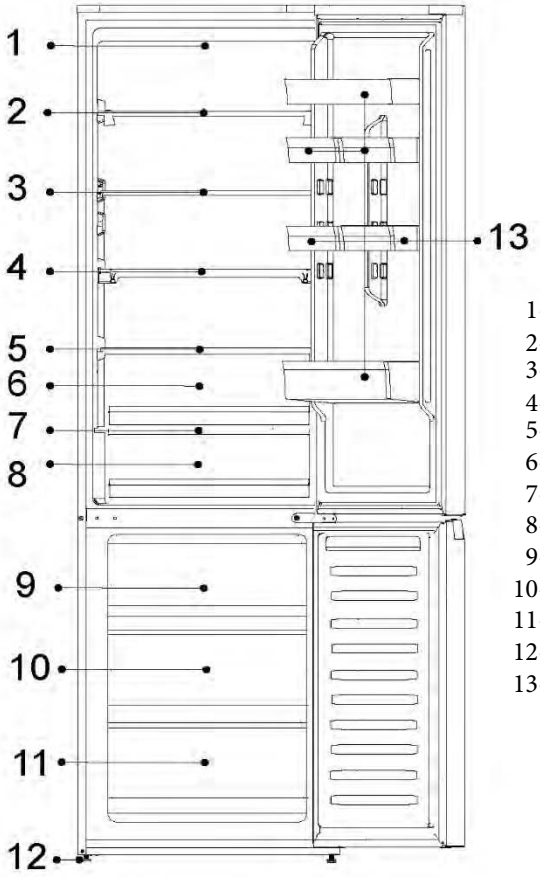

1-Ledlamp voor koelkast
2-Glazen plank
3-Glazen plank
4-Glazen plank
5-Humidity Zone-ladedeksel
6-Humidity Zone-lade
7-My Zone-ladedeksel
8-My Zone-lade
9-Bovenste vriezerlade
10-Middelste vriezerlade
11-Onderste vriezerlade
12-Verstelbare pootjes
13-Deurrek

LET OP

Door technische wijzigingen en verschillende modellen kunnen sommige afbeeldingen in deze handleiding afwijken van uw model.
(HDPW7620AN*, HDPW7620AAN*)

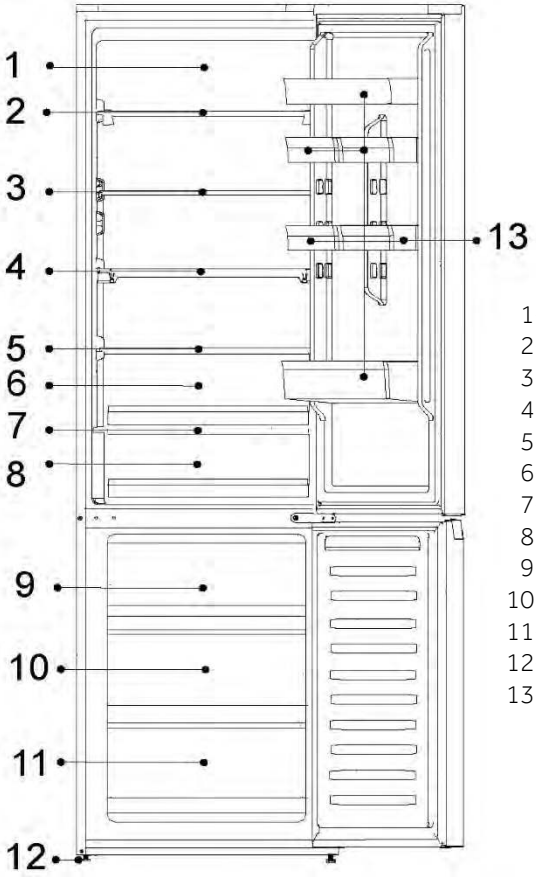

1-Daglicht ledsysteem
2-Wijnrek
3-Glazen plank
4-Opklapbare plank
5-Humidity Zone-ladedeksel
6-Humidity Zone-lade
7-My Zone-ladedeksel
8-My Zone-lade
9-Bovenste vriezerlade
10-Middelste vriezerlade
11-Onderste vriezerlade
12-Verstelbare pootjes
13-Deurrek

LET OP

Door technische wijzigingen en verschillende modellen kunnen sommige afbeeldingen in deze handleiding afwijken van uw model.
(HDPW5618DN*, HDPW5618CN*)

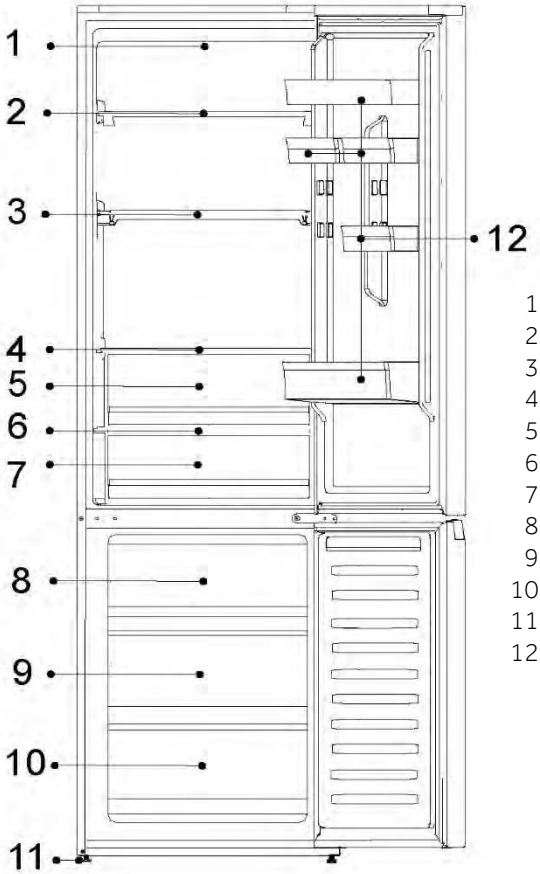

1-Ledlamp voor koelkast
2-Wijnrek
3-Opklapbare plank
4-Humidity Zone-ladedeksel
5-Humidity Zone-lade
6-My Zone-ladedeksel
7-My Zone-lade
8-Bovenste vriezerlade
9-Middelste vriezerlade
10-Onderste vriezerlade
11-Verstelbare pootjes
12-Deurrek

LET OP

Door technische wijzigingen en verschillende modellen kunnen sommige afbeeldingen in deze handleiding afwijken van uw model.
(HDPW3620DN*, HDPW3620CN*,EHD3PWDNPD206)

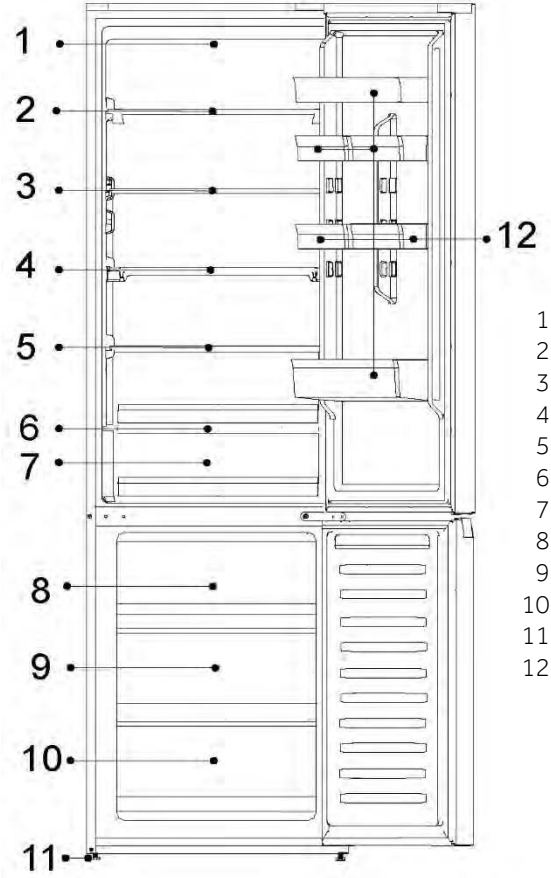

1-Ledlamp voor koelkast
2-Glazen plank
3-Glazen plank
4-Glazen plank
5-Glazen plank
6-My Zone-ladedeksel
7-My Zone-lade
8-Bovenste vriezerlade
9-Middelste vriezerlade
10-Onderste vriezerlade
11-Verstelbare pootjes
12-Deurrek

LET OP

Door technische wijzigingen en verschillende modellen kunnen sommige afbeeldingen in deze handleiding afwijken van uw model.
(HDPW3618DN*,EHD3PWDNP*186)

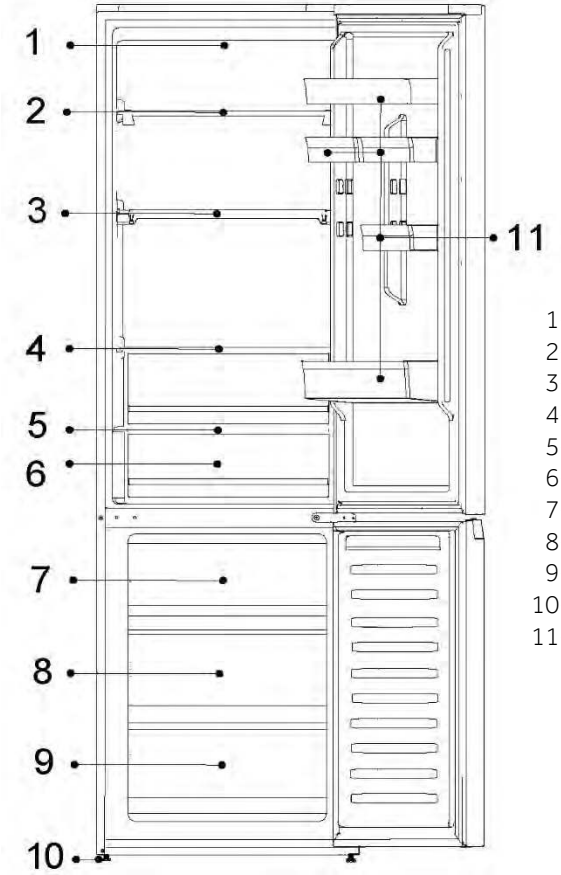

1-Ledlamp voor koelkast
2-Glazen plank
3-Glazen plank
4-Glazen plank
5-My Zone-ladedeksel
6-My Zone-lade
7-Bovenste vriezerlade
8-Middelste vriezerlade
9-Onderste vriezerlade
10-Verstelbare pootjes
11-Deurrek

Productbeschrijving

CONTENTS

LET OP

Door technische wijzigingen en verschillende modellen kunnen sommige afbeeldingen in deze handleiding afwijken van uw model.
(HDPR1618AN*,HDPR1618CN*)

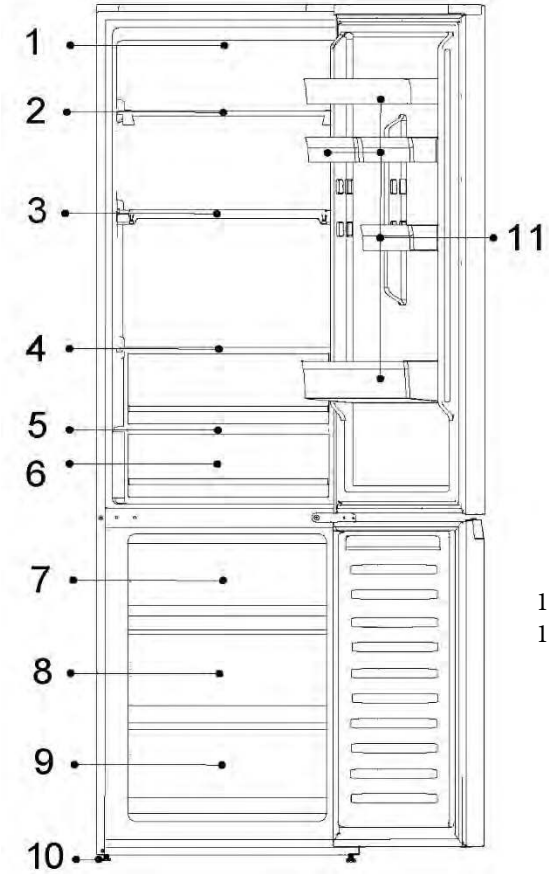

1-Bedieningspaneel
2-Glazen plank
3-Glazen plank
4-Glazen plank
5-FRESH 0°C ladedeksel
6-FRESH 0°C lade
7-Bovenste vriezerlade
8-Middelste vriezerlade
9-Onderste vriezerlade
10-Verstelbare pootjes
11-Deurrek

LET OP

Door technische wijzigingen en verschillende modellen kunnen sommige afbeeldingen in deze handleiding afwijken van uw model.
(HDPR1620AN)

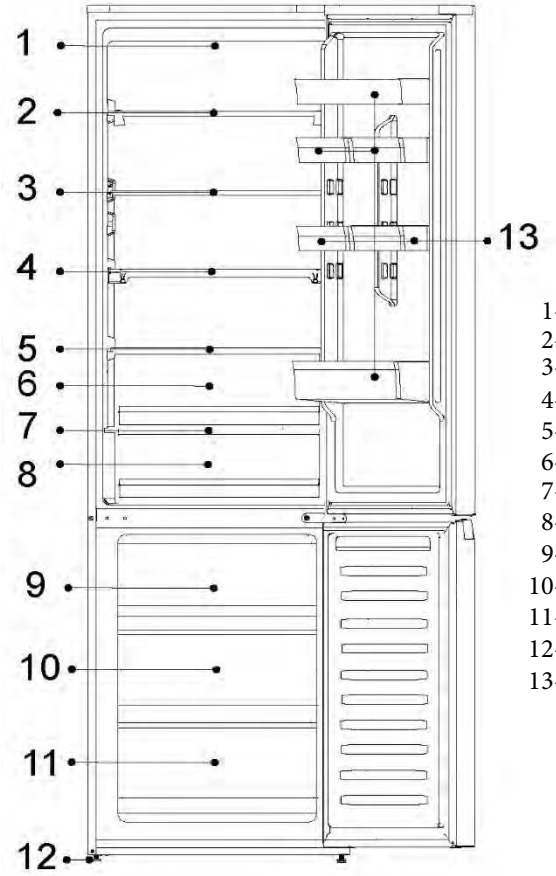

1-Bedieningspaneel
2-Glazen plank
3-Glazen plank
4-Glazen plank
5-FRESH 0°C ladedeksel
6-FRESH 0°C lade
7-My Zone-ladedeksel
8-My Zone-lade
9-Bovenste vriezerlade
10-Middelste vriezerlade
11-Onderste vriezerlade
12-Verstelbare pootjes
13-Deurrek

LET OP

Door technische wijzigingen en verschillende modellen kunnen sommige afbeeldingen in deze handleiding afwijken van uw model.
(HDPR3620*

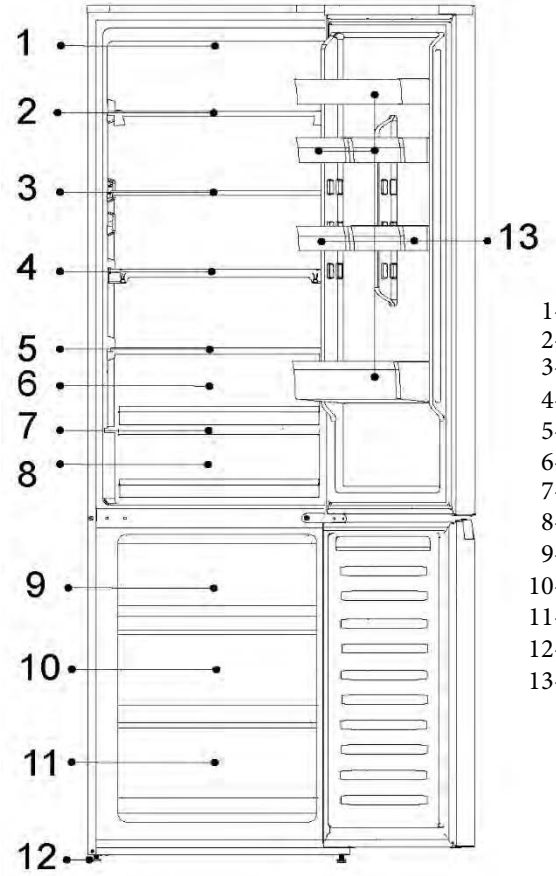

1-Bedieningspaneel
2-Glazen plank
3-Glazen plank
4-Glazen plank
5-FRESH 0°C ladedeksel
6-FRESH 0°C lade
7-My Zone-ladedeksel
8-My Zone-lade
9-Bovenste vriezerlade
10-Middelste vriezerlade
11-Onderste vriezerlade
12-Verstelbare pootjes
13-Deurrek

Bedieningspaneel

CONTENTS

Bedieningspaneel:(Veelvoorkomende modellen, behalve HDPR1618ANPK, HDPR1620ANPK, HDPR1618CNPK)

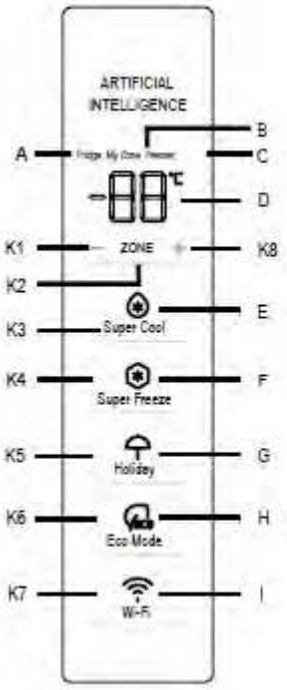

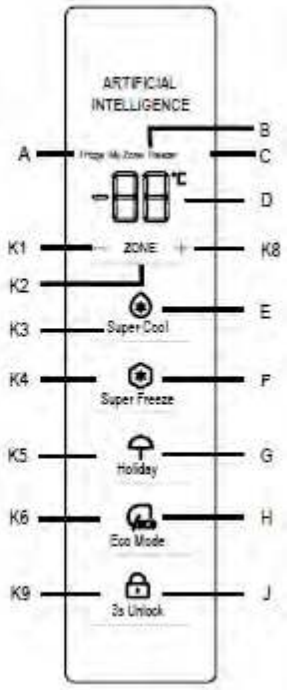

Indicatoren:

A Koelkastgedeelte
B Koelcompartiment (My Zone)
C Vriezergedeelte
D Temperatuurweergave
E Super Cool-functie
F Super Freeze-functie
G Functie 'Holiday'
H Eco Mode-functie
I Wififunctie
J Ontgrendelfunctie

Toetsen:

K1 Temperatuur verlagen
K2 Selectie Fridge, My Zone en Freezer
K3 Super Cool-functie aan/uit
K4 Super Freeze-functie aan/uit
K5 Holiday-functie aan/uit
K6 Eco Mode-functie aan/uit
K7 Wififunctie aan/uit
K8 Temperatuur verhogen
K9 3s Ontgrendelen aan/uit

Vóór het eerste gebruik

Verwijder alle verpakkingsmaterialen, houd ze buiten bereik van kinderen en gooi ze op een milieuvriendelijke manier weg.
Reinig de binnen- en buitenkant van het apparaat, de binnenkant en de accessoires met water en een mild reinigingsmiddel, en droog deze delen goed af met een zachte doek.
Nadat het apparaat waterpas is gezet en is schoongemaakt, moet u minstens 2 uur wachten voordat u het aansluit op het elektriciteitsnet. Raadpleeg hoofdstuk INSTALLATIE.
Koel de compartimenten op hoge instellingen voor voordat u het voedsel erin zet. De Super Freeze-functie helpt om het vriezergedeelte snel af te koelen.

Bedieningspaneel

CONTENTS

Bedieningspaneel:(Speciaal voor HTW7620DNGB

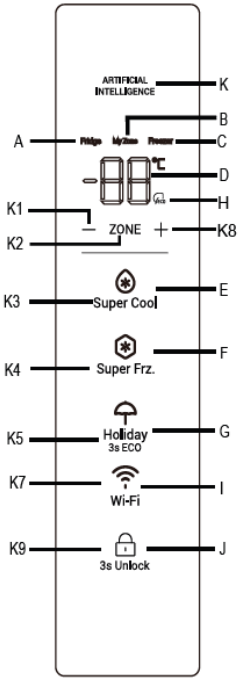

Indicatoren:

A Koelkastgedeelte
B Koelcompartiment (My Zone)
C Vriezergedeelte
D Temperatuurweergave
E Super Cool-functie
F Super Freeze-functie
G Functie 'Holiday'
H Eco Mode-functie
I Wififunctie
J Ontgrendelfunctie
K AI logo

Toetsen:

K1 Temperatuur verlagen
K2 Selectie Fridge, My Zone en Freezer
K3 Super Cool-functie aan/uit
K4 Super Freeze-functie aan/uit
K5 Holiday-functie aan/uit
K7 Wififunctie aan/uit
K8 Temperatuur verhogen
K9 3s Ontgrendelen aan/uit

Vóór het eerste gebruik

Verwijder alle verpakkingsmaterialen, houd ze buiten bereik van kinderen en gooi ze op een milieuvriendelijke manier weg.
Reinig de binnen- en buitenkant van het apparaat, de binnenkant en de accessoires met water en een mild reinigingsmiddel, en droog deze delen goed af met een zachte doek.
Nadat het apparaat waterpas is gezet en is schoongemaakt, moet u minstens 2 uur wachten voordat u het aansluit op het elektriciteitsnet. Raadpleeg hoofdstuk INSTALLATIE.
Koel de compartimenten op hoge instellingen voor voordat u het voedsel erin zet. De Super Freeze-functie helpt om het vriezergedeelte snel af te koelen.

Bedieningspaneel (speciaal voor de HDPR1618*, HDPR1620*,HDPR3618*,HDPR3620*) HTR3618*,HTR3620*.

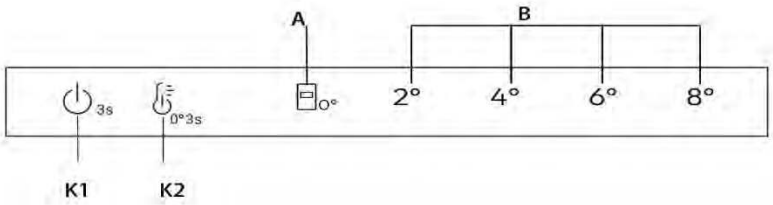

Toetsen

K1 Aan/uit-toets, gebruikt om het apparaat aan/uit te zetten.

K2 Temperatuurselectie/fijnafstelling

AAN/UIT-toets, gebruikt om Fresh 0°C aan/uit te zetten.

Indicatoren

A Fresh 0°C

B Weergave koelkasttemperatuur

Vóór het eerste gebruik

- ► Verwijder alle verpakkingsmaterialen, houd ze buiten bereik van kinderen en gooi ze op een milieuvriendelijke manier weg.
- ► Reinig de binnen- en buitenkant van het apparaat, de binnenkant en de accessoires met water en een mild reinigingsmiddel, en droog deze delen goed af met een zachte doek.
- ► Nadat het apparaat waterpas is gezet en is schoongemaakt, moet u minstens 2 uur wachten voordat u het aansluit op het elektriciteitsnet. Raadpleeg hoofdstuk INSTALLATIE.
- ► Koel de compartimenten op hoge instellingen voor voordat u het voedsel erin zet.

Mechanische toetsen

De toetsen op het bedieningspaneel zijn mechanische toetsen.

Het apparaat in-/uitschakelen

Het apparaat werkt zodra het op de voeding is aangesloten.
Wanneer de koelkast voor het eerst wordt ingeschakeld, branden de indicator '4°' van 'B' (weergave koelkasttemperatuur) en de indicator '0°' van de 0°C-lade.
De koelkasttemperatuur en vriezertemperatuur worden automatisch ingesteld op respectievelijk 4°C en -20°C wanneer de 0°C-lade in werking wordt gesteld.

LET OP

Het apparaat is vooraf ingesteld op de aanbevolen temperatuur van 4°C. Dit zijn de aanbevolen instellingen. Als u wilt, kunt u deze temperaturen handmatig veranderen.

Alarm 'Deur open'

Wanneer de deur van de koelkast langer dan 3 minuten open staat, klinkt het alarm voor deur open.

Het alarm kan worden uitgeschakeld door de deur te sluiten. Als de deur langer dan 7 minuten open staat, worden het licht in de koelkast en de verlichting van het bedieningspaneel automatisch uitgeschakeld.

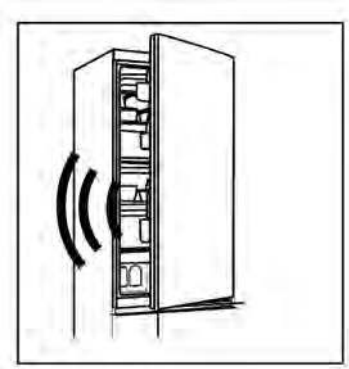

Aan/uit

Als het apparaat aan staat, druk dan 3 seconden op de toets 'K1': het apparaat gaat in de stand-bymodus, de compressor stopt met werken en het lampje gaat uit. Als het apparaat in de stand-bymodus staat, druk dan 3 seconden op de toets 'K1': het apparaat gaat aan, de compressor werkt en het lampje gaat branden.

De temperatuur aanpassen

De binnentemperaturen worden beïnvloed door de volgende factoren:

Omgevingstemperatuur

Frequentie van het openen van de deur

Hoeveelheid opgeslagen voedsel

Installatie van het apparaat

De temperatuur van het koelkast-/vriezergedeelte instellen

1. Druk op de toets 'K2' (selectie koelkasttemperatuur) om de koelkasttemperatuur te selecteren.
2. Indicator 'B' (weergave koelkasttemperatuur) licht afwisselend op, zoals hieronder.

2° → 4° → 6° → 8°

3. Na ongeveer 3 sec. wordt de instelling bevestigd.
4. Wanneer de koelkasttemperatuur vanaf het bedieningspaneel wordt geselecteerd, is de bijbehorende temperatuur voor de vriezer als volgt: 2°(-22°) → 4°(-20°) → 6°(-18°) → 8°(-16°).

Fijnafstelling

De fijnafstellingskeuzemodus biedt zeven mogelijkheden om de temperaturen in te stellen, zoals 2°, 3°(2° 4°), 4°, 5°(4° 6°), 6°, 7°(6° 8°), 8°.

Hoe u de fijnafstellingsfunctie gebruikt:

1. Druk gedurende 8 seconden op de toets 'K2' om naar de selectiemodus voor fijnafstelling te gaan. Wanneer het apparaat in deze modus komt, klinkt een hoorbaar signaal en knippert de led van het huidige geselecteerde koelniveau.
2. Door op de toets 'K2' te drukken, wordt de fijnafstelling verhoogd en bij elke druk op de toets zal de indicator 'B' (weergave koelkasttemperatuur) afwisselend oplichten zoals hieronder:

2° → 3°(2° 4°) → 4°C → 5°(4° 6°) → 6° → 7°(6° 8°) → 8°

3. Als er 3 seconden lang niet op een toets wordt gedrukt, dan verlaat het systeem automatisch de fijnafstellingsmodus. De instelling voor de fijnafstelling wordt opgeslagen en het lampje van de geselecteerde koelkasttemperatuur brandt continu.
4. Als de fijnafstelling weer wordt geactiveerd, begint de instelling bij het eerder opgeslagen niveau.

'Fresh 0°C'-lade

Om de **'Fresh 0°C'**-modus te openen, houdt u met de koelkastdeur open de 'K2'-toets 3 seconden ingedrukt, waarna een akoestisch signaal klinkt en de indicator '0°' gaat branden. De temperatuur van Fresh 0°C zal in de buurt van 0°C komen.

Om de **'Fresh 0°C'**-modus te verlaten, houdt u met de koelkastdeur open de K2-toets 3 seconden ingedrukt, waarna een akoestisch signaal klinkt en de indicator '0°' uit gaat. De temperatuur van de '0°C'-lade verandert met de temperatuur van de koelkast.

LET OP

1. Als het apparaat in de fijnafstellingsmodus komt en van de indicator 'B' (weergave koelkasttemperatuur) 2°en 4° tegelijkertijd branden, dan werkt de koelkast op een temperatuur van 3°C; als 4° en 6° tegelijkertijd branden, dan werkt de koelkast op een temperatuur van 5°C; en als 6° en 8° tegelijkertijd branden, dan werkt de koelkast op een temperatuur van 7°C.

2. Wanneer de kamertemperatuur lager is dan 8°C en de koeling in de 2°-modus staat, zal ongeacht of de **'0°'**-modus ingeschakeld of uitgeschakeld is, zal de temperatuur van 'Fresh 0°C' dichtbij 0°C zijn.

Sensortoetsen

De toetsen op het bedieningspaneel zijn sensortoetsen, die al reageren als ze licht met de vinger worden aangeraakt.

Het apparaat in-/uitschakelen

Het apparaat werkt zodra het op de voeding is aangesloten.
Wanneer het apparaat voor het eerst wordt ingeschakeld, tonen temperatuurindicatoren 'D' de vooraf ingestelde waarden (zie de onderstaande informatie).

LET OP

Het apparaat is vooraf ingesteld op de aanbevolen temperatuur van 5 °C (koelkast) en -18°C (vriezer). De My Zone-temperatuur is ingesteld op ongeveer 2°C. Dit zijn de aanbevolen instellingen. Als u wilt, kunt u deze temperaturen handmatig veranderen.

Alarm 'Deur open'

Wanneer de deur van de koelkast langer dan 3 minuten open staat, klinkt het alarm voor deur open.
Het alarm kan worden uitgeschakeld door de deur te sluiten. Als de deur langer dan 7 minuten open staat, worden het licht in de koelkast en de verlichting van het bedieningspaneel automatisch uitgeschakeld.

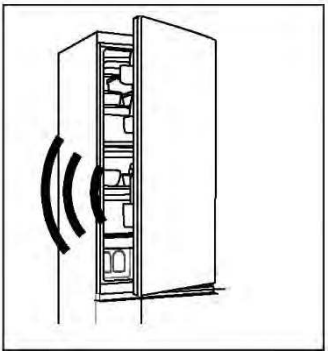

De temperatuur aanpassen

De binnentemperaturen worden beïnvloed door de volgende factoren:

- Omgevingstemperatuur
- Frequentie van het openen van de deur
- Hoeveelheid opgeslagen voedsel
- Installatie van het apparaat

De koelkasttemperatuur aanpassen

1. Druk op de toets 'K2' (selectie Fridge/(My Zone)/ Freezer) om het koelkastgedeelte te selecteren. De pictogrammen 'A' (koelkast) en 'D' (temperatuurweergave) zijn verlicht.

2. Druk op de toets 'K1/K8' om de koelkasttemperatuur in te stellen.

De temperatuur wordt verhoogd in stappen van 1°C, van een minimum van 2°C tot een maximum van 8°C. De optimale temperatuur in de koelkast is 5°C. Koudere temperaturen betekenen onnodig energieverbruik.

3. Na ongeveer 5 seconden blijft het temperatuurpictogram 'D' (temperatuurweergave) permanent verlicht en is de instelling bevestigd.

De vriezertemperatuur aanpassen

1. Druk op de toets 'K2' (selectie Fridge/(My Zone)/ Freezer) om het vriezergedeelte te selecteren, de pictogrammen 'C' (vriezergedeelte) en 'D' (temperatuurweergave) zijn verlicht.

2. Druk op de knop "K1/K8" om de vriezertemperatuur in te stellen.

De temperatuur wordt verhoogd in stappen van 1°C, van een minimum van -24°C tot een maximum van -16°C. De optimale temperatuur in de vriezer is -18°C. Lagere temperaturen betekenen onnodig energieverbruik.

3. Na ongeveer 5 seconden blijft het temperatuurindicator 'D' (temperatuurweergave) permanent verlicht en is de instelling bevestigd.

De temperatuur voor My Zone aanpassen

Het koelkastgedeelte is voorzien van een My Zone-lade. In overeenstemming met de vereisten voor het bewaren van voedsel kan de meest geschikte temperatuur worden geselecteerd om de optimale voedingswaarde van de voeding te verkrijgen.

1. Druk op de toets 'K2' (selectie Fridge/(My Zone)/ Freezer) om het My Zone-gedeelte te selecteren. De pictogrammen 'B' (My Zone-gedeelte) en 'D' (temperatuurweergave) zijn verlicht.

2. Druk op de knop "K1/K8" om de temperatuur van My Zone in te stellen.

De temperatuur wordt verhoogd in stappen van 1°C, van een minimum van 0°C tot een maximum van 5°C.

3. Na ongeveer 5 seconden blijft het temperatuurpictogram 'D' (temperatuurweergave) permanent verlicht en is de instelling bevestigd.

OPMERKING

1. U kunt de temperatuur van het My Zone-gedeelte op het middelste niveau (2°C) instellen om uw voedsel in de optimale bewaaromgeving te bewaren.
2. Door verschillende watergehaltes van vlees, bevriezen sommige soorten vlees met meer vocht bij temperaturen lager dan 0°C. Dus gebruiksklaar vlees moet in de My Zone-lade worden bewaard bij een minimumtemperatuur van 0°C.
3. Koudegevoelig fruit zoals ananas, avocado's, bananen, grapefruits en groenten zoals aardappelen, aubergines, bonen, komkommers, courgettes en tomaten en kaas mogen niet in de My Zone-lade worden bewaard.
4. Als de koelkasttemperatuur lager is dan de My Zone-temperatuur, is het normaal dat de temperatuur van My Zone lager is dan de ingestelde temperatuur van My Zone.
5. Als de kamertemperatuur lager is dan 8°C, is de temperatuur van de My Zone-lade altijd in de buurt van 0°C.

LET OP

Als er na het instellen van de temperatuur binnen 5 seconden andere toetsen worden aangeraakt, wordt de huidige temperatuurinstelling onmiddellijk bevestigd. Als er binnen 5 seconden geen toetsen worden aangeraakt, wordt de huidige ingestelde temperatuur weergegeven totdat het scherm uitgaat.

LET OP

Vanuit de app is het mogelijk om de temperatuur voor de koelkast, de vriezer en My Zone aan te passen. De temperatuur kan worden ingesteld met een gevoeligheid van 1°C.

LET OP

De displayborden van HDPR3618DNPKMA en HDPR3618DNPDMA hebben een vergrendelingsfunctie. Wanneer de koelkastdeur gesloten is en het displaypaneel gedurende 30 seconden niet wordt bediend, wordt het displaypaneel automatisch vergrendeld. Gebruikers kunnen schakelen tussen vergrendelings- en ontgrendelingsstatussen door de K9-toets 3 seconden lang ingedrukt te houden wanneer het displaypaneel oplicht.

Super Cool-functie

1. Het wordt aangeraden om de Super Cool-functie in te schakelen als er een grotere hoeveelheid voedsel moet worden opgeslagen (bijvoorbeeld na de aankoop). De Super Cool-functie versnelt het koelen van vers voedsel en beschermt het al opgeslagen voedsel tegen ongewenste opwarming.
2. Druk op de toets ‘K3’ of schakel de functie in vanuit de app, pictogram ‘E’ (Super Cool-functie) is verlicht en de functie wordt geactiveerd.

LET OP

1. Het apparaat schakelt de 'Super Cool-functie' uit nadat deze 6 uur ingeschakeld is geweest of als u op de toets 'K3' drukt wanneer het pictogram 'E' (Super Cool-functie) verlicht is of de functie uitschakelt in de app.
2. Als de temperatuur van het koelkastgedeelte wordt veranderd terwijl de Super Cool-functie is ingeschakeld, knippert het pictogram 'E' (Super Cool-functie) om aan te geven dat deze handeling niet kan worden uitgevoerd.

Super Freeze-functie

1. Vers voedsel moet zo snel mogelijk diep worden ingevroren. Hierdoor blijven de voedingswaarde, het uiterlijk en de smaak het best behouden. De Super Freeze-functie versnelt het invriezen van vers voedsel en beschermt de reeds opgeslagen producten tegen ongewenste opwarming. Als u in één keer een grote hoeveelheid voedsel moet invriezen, is het raadzaam de Super Freeze-functie 24 uur vóór het gebruik van het vriezergedeelte in te stellen.
2. Druk op de toets 'K4' (instelling Super Freeze-functie) of schakel de functie in met de app, het pictogram 'F' (Super Freeze-functie) is verlicht en de functie wordt geactiveerd.

LET OP

1. Het apparaat schakelt de Super Freeze-functie uit nadat deze 50 uur ingeschakeld is geweest of als u op de toets 'K4' drukt wanneer het pictogram 'F' (Super Freeze-functie) verlicht is of de functie uitschakelt in de app.
2. Als de temperatuur van het vriezergedeelte wordt veranderd terwijl de Super Freeze-functie is ingeschakeld, knippert het pictogram 'F' (Super Freeze-functie) om aan te geven dat deze handeling niet kan worden uitgevoerd.

Functie 'Holiday'

De Holiday-functie kan worden gebruikt om het energieverbruik van het apparaat te verminderen, als het niet regelmatig wordt gebruikt. Wanneer de functie ingeschakeld is, is de koelkast uitgeschakeld, terwijl de diepvriezer normaal blijft werken. De functie stelt de koelkasttemperatuur permanent in op 17°C.

Hierdoor kan de deur van de lege koelkast gesloten blijven zonder dat er een geur of schimmel ontstaat tijdens een lange afwezigheid (bijv. tijdens vakantie).
U kunt het vriezergedeelte naar wens instellen.

1. Druk op de toets 'K5' (Holiday-functie aan/uit) of selecteer de functie in de app, het pictogram 'G' (Holiday-functie) is verlicht en de functie wordt geactiveerd.
2. De functie kan worden uitgeschakeld door opnieuw op de toets 'K5' (Holiday-functie aan/uit) te drukken of door de koelkasttemperatuur in te stellen of door een andere instelling uit te voeren of door de functie uit te schakelen in de app.

LET OP

1. Tijdens de Holiday-functie mag er geen voedsel in het koelkastgedeelte worden bewaard. De temperatuur van 17°C is te hoog voor het bewaren van voedsel.
2. Wanneer de Holiday-functie is ingeschakeld, blijft het My Zone-pictogram uit en is de koelkastfunctie vergrendeld. Als de temperatuur van het koelkastgedeelte wordt veranderd, knippert het pictogram 'G' (Holiday-functie) om aan te geven dat deze handeling niet kan worden uitgevoerd.

Eco Mode-functie

De Eco-Mode kan worden geactiveerd om de prestaties van het apparaat te optimaliseren en tegelijkertijd voedsel het best te bewaren. Als u geen speciale eisen hebt, raden wij u aan om de Eco Mode-functie te gebruiken.

In deze modus is de koelkasttemperatuur 5°C en is de vriezertemperatuur -18°C.

1. Druk op de toets 'K6' (Eco Mode-functie aan/uit) of selecteer de functie in de app.
2. Het pictogram 'H' (Eco Mode-functie) is verlicht en de functie wordt geactiveerd.

Door de bovenstaande stappen te herhalen of een andere functie te selecteren of de functie uit te schakelen in de app, kan deze functie weer worden uitgeschakeld. De eerder ingestelde koelniveaus worden hersteld.

LET OP

Als de temperatuur van het koelkast-/vriezergedeelte wordt veranderd terwijl de Eco Mode-functie is ingeschakeld, knippert het pictogram 'H' (Eco Mode-functie) om aan te geven dat deze handeling niet kan worden uitgevoerd.

Stap 1 Download de hOn-app in de stores.

Stap 2 Maak een account aan in de hOn-app of log in als u al een account heeft.

Stap 3 Volg de koppelingsinstructies in de hOn-app.

Wififunctie (HDPR3618DNPKMA, HDPR3618DNPDMA zonder wifi)

1. Volg de instructies in de app om de wifi te configureren.
2. Zodra de wifi is ingesteld en de verbinding tot stand is gebracht, gaat het wifipictogram 'I' aan en blijft branden.
3. Als de wifi al is geconfigureerd, zal er automatisch opnieuw verbinding worden gemaakt volgens de configuratie-informatie als de wifi wordt ingeschakeld.

LET OP

1. Druk op de wifitoets 'K7' om de wifi uit te schakelen. Het wifipictogram 'I' gaat uit.
2. Druk op de wifitoets 'K7' om de wifi in te schakelen en de configuratie te starten. Het wifipictogram 'I' knippert langzaam. Als u de wifi-functie wilt configureren, houdt u gedurende 3 seconden de toets 'K7' ingedrukt; het wifi-pictogram knippert snel en gaat de configuratiemodus in. Als u de wififunctie wilt uitschakelen, drukt u één keer op de toets 'K7'. De bovenstaande stappen worden herhaald.
3. Als het product is geconfigureerd en de wifi-functie is uitgeschakeld, zal de koelkast de configuratiemodus niet openen wanneer deze weer wordt aangesloten op de voeding.

LET OP

1. Dit product is niet bedoeld voor commercieel gebruik.
2. Het maximale RF-uitgangsvermogen: 2,4 GHz; Wifi: 16dBm.
3. Bluetooth® Low Energy:5dBm; Bluetooth®(BR/EDR):10dBm.
4. Frequentieband: 2400–2483,5 MHz.

Het woordmerk en de logo's van Bluetooth® zijn geregistreerde handelsmerken van Bluetooth SIG, Inc. en elk gebruik van deze merken door Candy Hoover Group SRL gebeurt onder licentie. Andere handelsmerken en handelsnamen zijn eigendom van hun respectieve eigenaren.

Bewaren in het koelkastgedeelte

- Houd de koelkasttemperatuur lager dan 5°C.
- Laat warm voedsel afkoelen tot kamertemperatuur voordat u het in het apparaat opbergt.
- In de koelkast opgeslagen levensmiddelen moeten worden gewassen en afgedroogd voordat zij worden opgeborgen.
- Het te bewaren voedsel moet goed afgesloten zijn om geur- of smaakveranderingen te voorkomen.
- Bewaar geen overmatige hoeveelheden voedsel. Laat ruimtes tussen voedingswaren zodat er koude lucht omheen kan stromen, voor een betere en gelijkmatiger koeling.
- Voedsel dat dagelijks wordt gegeten moet worden bewaard aan de voorkant van de plank.
- Laat ruimte tussen voedingswaren en de binnenwanden, zodat lucht kan stromen. Bewaar met name geen voedsel tegen de achterwand: voedsel kan tegen achterwand bevriezen. Vermijd direct contact van voedsel (vooral olieachtig of zuur voedsel) met de binnenvoering, omdat olie/zuur de binnenvoering kan aantasten. Haal de stekker van het apparaat uit het stopcontact.
- Bevroren voedsel kan voorzichtig worden ontdooid in het koelkastgedeelte. Dit bespaart energie.
- Het rijpingsproces van groenten en fruit zoals courgette, meloen, papaja, banaan, ananas, etc. kan in de koelkast versneld worden. Daarom wordt het niet aanbevolen om deze in de koelkast te bewaren. Het rijpen van onrijp fruit kan echter wel worden versneld gedurende een bepaalde periode. Uien, knoflook, gember en andere wortelgroenten moeten ook bij kamertemperatuur worden bewaard.
- Onaangename geurtjes in de koelkast zijn een teken dat er iets is gemorst en moet worden schoongemaakt. Zie ‘Onderhoud en reiniging’.
- Verschillende voedingswaren moeten op verschillende plaatsen worden geplaatst naargelang de eigenschappen ervan.

Bewaren in het vriezergedeelte

- Houd de temperatuur van de vriezer op -18°C.
- Schakel 24 uur voor het invriezen de Super-Freeze functie in. Voor kleine hoeveelheden voedsel is 4–6 uur voldoende.
- Warm voedsel moet eerst worden afgekoeld tot kamertemperatuur voordat het in het vriezergedeelte kan worden bewaard.

- Voedsel dat in kleine porties is gesneden zal sneller bevriezen en is gemakkelijker te ontdooien en bereiden. Het aanbevolen gewicht per portie bedraagt minder dan 2,5 kg
- Het is beter om voedsel te verpakken voordat u het in de vriezer plaatst. De buitenkant van de verpakking moet droog zijn om te voorkomen dat zakken aan elkaar kleven. Verpakkingsmaterialen moeten geurvrij, luchtdicht, niet-giftig en niet-toxisch zijn.
- Schrijf om overschrijden van de houdbaarheidstermijnen te voorkomen de invriesdatum, de tijdlimiet en de naam van het voedsel op de verpakking volgens de bewaartermijnen van de verschillende levensmiddelen.

WAARSCHUWING!

- ▶ Zuren, basen en zout, etc. kunnen het interne oppervlak van de vriezer wegvreten.
- ▶ Plaats voedsel met deze stoffen (bijv. zeevis) niet direct tegen de binnenzijde. Zout water in de diepvriezer moet onmiddellijk worden verwijderd.
- ▶ Overschrijd niet de door de fabrikanten aanbevolen bewaartijd van levensmiddelen. Neem alleen de benodigde hoeveelheid voedsel uit de vriezer.
- ▶ Gebruik ontdooide etenswaren zo snel mogelijk. Ontdooid voedsel mag niet opnieuw worden ingevroren, tenzij het eerst wordt bereid; anders is het mogelijk niet meer eetbaar.
- ▶ Plaats geen overmatige hoeveelheden vers voedsel in het vriezergedeelte. Zie de vriescapaciteit van de diepvriezer – zie TECHNISCHE GEGEVENS of de gegevens op het typeplaatje.
- ▶ Levensmiddelen kunnen bij een temperatuur van ten minste -18°C gedurende 2 tot 12 maanden in de vriezer worden bewaard, afhankelijk van de eigenschappen (bijv. vlees: 3–12 maanden, groenten: 6–12 maanden).
- ▶ Vermijd bij het invriezen van vers voedsel dat het in contact komt met al ingevroren levensmiddelen. Risico op ontdooien!

Volg de volgende richtlijnen bij het opslaan van commercieel ingevroren levensmiddelen:

- Volg altijd de richtlijnen van de fabrikanten voor hoe lang u het voedsel kunt bewaren. Overschrijd deze richtlijnen niet!
- Probeer de tijd tussen aankoop en opslag zo kort mogelijk te houden om de voedselkwaliteit te behouden.
- Koop alleen diepvriesproducten die bij een temperatuur van -18°C of lager zijn bewaard.
- Vermijd het kopen van voedsel dat ijs of rijp op de verpakking heeft. Dit wijst erop dat de producten op een bepaald moment gedeeltelijk ontdooid en opnieuw ingevroren kunnen zijn – temperatuurstijgingen hebben invloed op de kwaliteit van het voedsel.

OPMERKING

Als gevolg van verschillende modellen, heeft uw product mogelijk niet alle volgende functies. Zie hoofdstuk 'Productbeschrijving'.

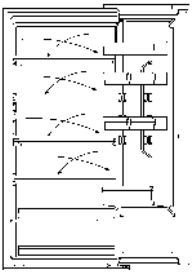

Meervoudige luchtstroom

De koelkast is uitgerust met een meervoudige-luchtstroomsysteem, waarmee er op elke plank koele luchtstromen zijn.
Dit helpt om een gelijkmatige temperatuur te handhaven om ervoor te zorgen dat uw voedsel langer vers blijft.

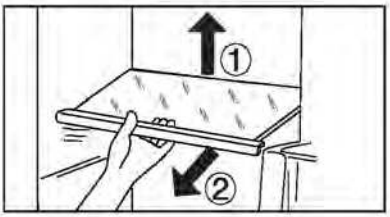

Verstelbare plank

1. De hoogte van de planken kan worden aangepast aan uw opslagbehoeften.
2. Om een plank te verplaatsen, verwijdert u hem eerst door de achterrand ① op te tillen en de plank eruit ② te trekken.
3. Om hem weer te installeren, plaatst u hem op de nokjes aan beide kanten en duwt u hem helemaal naar achteren tot de achterkant van de plank vastzit in de gleuven in de zijkanten.

LET OP

Zorg ervoor dat alle kanten van een plank vlak zijn.

Uitneembaar deurrek

Het deurrek kan worden verwijderd voor het reinigen:
Plaats uw handen aan beide kanten van het rek, til het omhoog (1) en trek het eruit (2).
Voer de bovenstaande stappen in omgekeerde volgorde uit om het deurrek weer terug te plaatsen.

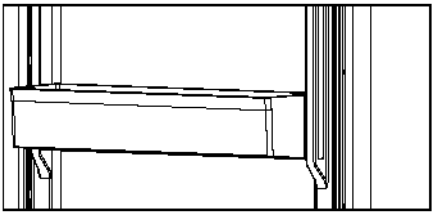

My Zone-lade

Zie het gedeelte GEBRUIK (My Zone) voor het gebruik en het instellen van het My Zone-gedeelte.

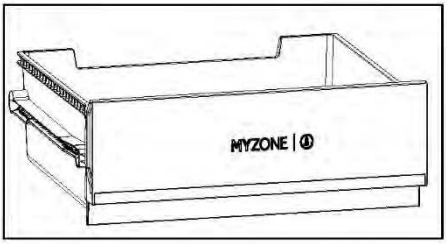

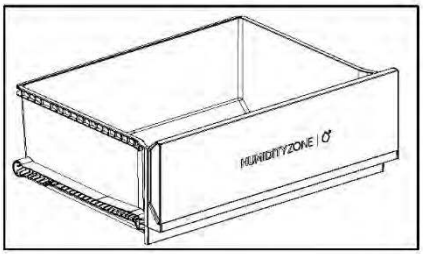

Humidity Zone-lade

In dit gedeelte wordt het vochtigheidsniveau automatisch gereguleerd door het systeem en is geschikt voor het bewaren van fruit, groenten, salades, etc.

Verwijderbare lade

Om de lade uit het koelkast- of vriezergedeelte te verwijderen, trekt u deze zo ver mogelijk naar buiten (1), daarna optillen en verwijderen (2).

Voer de bovenstaande stappen in omgekeerde volgorde uit om de lade weer terug te plaatsen.

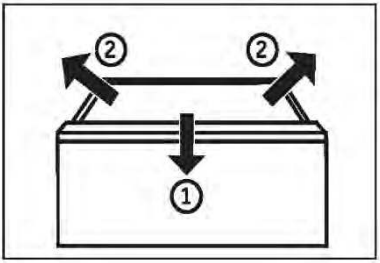

Vriezerlade

De vriezerlade kan er rechtuit volledig worden uitgetrokken. Hij is gemonteerd op gemakkelijk glijdende, uitschuifbare rails, zodat u de diepvriesproducten comfortabel kunt bewaren en uit de lade kunt verwijderen. Door het automatische deursluitmechanisme is de bediening eenvoudig en bespaart u energie.

CONTENTS

WAARSCHUWING!

De lades niet overbelasten: Maximale belasting van elke lade: 35 kg!

De verlichting

De led-binnenverlichting gaat branden als de deur wordt geopend. De werking van de verlichting wordt niet beïnvloed door een van de andere instellingen van het apparaat.

Opklapbare plank

Dankzij de opklapbare plank kan de gebruiker hoge flessen of artikelen op de planken zetten. De plank kan worden opgeklapt aan de achterkant zodat de beschikbare ruimte van het onderste plank groter wordt. De plank kan als volgt worden opgeklapt: stap 1~3. Voer de volgende procedures in omgekeerde volgorde uit als u terug wilt keren naar de oorspronkelijke situatie.

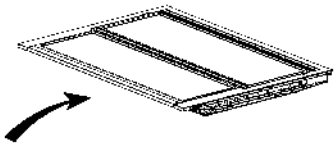

Stap 1: Duw de voorkant van de plank langzaam naar het einde toe.

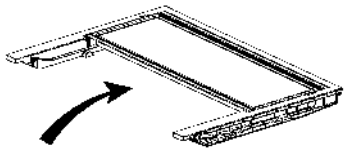

Stap 2: Duw de plank langzaam omhoog naar de verticale positie.

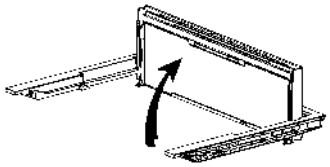

Stap 3: De plank is verticaal. Hierdoor wordt er ruimte bespaard.

Opvouwbaar wijnrek

Voor normaal gebruik

1. Trek de beugels van het wijnrek omlaag.
2. Plaats de flessen in het rek.

Wanneer het niet wordt gebruikt, kan het wijnrek worden teruggeklapt om ruimte te besparen.

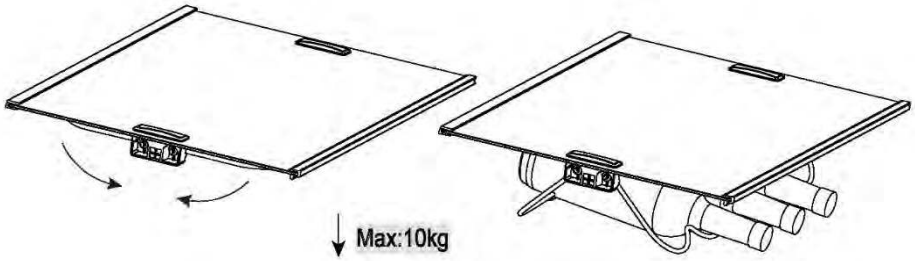

Tips voor energiebesparing

- Zorg ervoor dat het apparaat goed wordt geventileerd (raadpleeg INSTALLATIE).
- Installeer het apparaat niet in direct zonlicht of in de buurt van warmtebronnen (bijv. kachels, verwarmingstoestellen).
- Vermijd onnodig lage temperaturen in het apparaat. Het energieverbruik neemt toe naarmate de ingestelde temperatuur in het apparaat daalt.
- Functies zoals SUPER FREEZE verbruiken meer energie.
- Laat warm voedsel afkoelen voordat u het in de koelkast plaatst.
- Open de deur van het apparaat zo weinig en zo kort mogelijk.
- Vul het apparaat niet te vol om te voorkomen dat de luchtdoorstroming wordt geblokkeerd.
- Vermijd lucht in de verpakking van het voedsel.
- Houd de deurpakking schoon, zodat de deur altijd goed sluit.
- Ontdooi bevroren levensmiddelen in de koelkast of gebruik de D-Frost-functie in de My Zone-lade.
- De meest energiebesparende configuratie vereist dat de lade, de bak en de planken als nieuw in het apparaat worden geplaatst en dat voedsel zo wordt geplaatst dat het de luchtuitlaat van het luchtkanaal niet blokkeert.

WAARSCHUWING!

Haal de stekker van het apparaat uit het stopcontact voordat u het reinigt.

Reinigen

Reinig het apparaat als er weinig of geen voedsel in is opgeslagen.

Het apparaat moet om de vier weken worden schoongemaakt voor een goed onderhoud en om nare voedselgeuren te voorkomen.

WAARSCHUWING!

- Reinig het apparaat niet met harde borstels, draadborstels, waspoeder, benzine, amylacetaat, aceton en soortgelijke organische oplossingen, zure of alkalische oplossingen. Reinig het apparaat met een speciaal reinigingsmiddel voor koelkasten om schade te voorkomen.
- Spuit niet op het apparaat en spoel het niet af tijdens het reinigen.
- Gebruik geen waterstraal of stoom om het apparaat schoon te maken.
- Reinig de koude glazen planken niet met heet water. Door plotselinge temperatuurveranderingen kan het glas breken.
- Raak het binnenoppervlak van het vriezergedeelte niet aan, vooral niet met natte handen, omdat uw handen aan het oppervlak vast kunnen vriezen.
- Controleer in geval van opwarming de toestand van de ingevroren producten.

- Houd de deurpakking altijd schoon.
- Reinig de binnenkant en behuizing van het apparaat met een spons die is bevochtigd in warm water en een neutraal reinigingsmiddel.
- 1. Was de binnenkant en buitenkant van de koelkast, waaronder deurrubbers, deurrek, glazen planken, bakken enzovoort, met een zachte handdoek of spons die in warm water is gedrenkt (u mag een neutraal schoonmaakmiddel toevoegen aan het warme water).
- 2. Als er vloeistof is gemorst, verwijder dan alle verontreinigde onderdelen en spoel ze direct af met het stromend water. Daarna afdrogen en terug in de koelkast plaatsen.
- 3. Als er room (zoals koffiemelk, smeltend ijs) wordt gemorst, moeten alle verontreinigde delen worden verwijderd. Zet ze een tijdje in warm water van ongeveer 40°C en spoel vervolgens af met stromend water. Daarna afdrogen en terug in de koelkast plaatsen.
- 4. Als een klein deeltje of onderdeel vast komt te zitten in de koelkast (tussen planken of laden), gebruik dan een klein, zacht borsteltje om het weg te halen. Als u het onderdeel niet kan bereiken, neem dan contact op met de klantenservice van Haier.

- Spoel af en droog af met een zachte doek.
- Reinig de onderdelen van het apparaat niet in een vaatwasser.
- Laat het apparaat minstens 5 minuten rusten voordat u het opnieuw opstart, omdat vaak opstarten de compressor kan beschadigen.

Ontdooien

De koelkast en de vriezer worden
automatisch ontdooid; er is geen handmatige bediening nodig.

De ledlampjes vervangen

WAARSCHUWING!

Vervang de ledlamp niet zelf, deze mag alleen worden vervangen door de fabrikant of door de erkende servicevertegenwoordiger.

De lamp heeft een led als lichtbron, met een laag energieverbruik en een lange levensduur. Als er sprake is van een afwijking, neem dan contact op met de klantenservice. Zie KLANTENSERVICE.

Parameters van de lampen: HDPW7620*,HTW7620*

Deel	Ledlamp
Spanning	12 V
Maximaal vermogen	8 W
Led-specificaties	Wit-4014
LED-efficiëntieklasse	G
Gebruikstemperatuur	-30~60°C

Behalve HDPW7620*,HTW7620*. De volgende parameters worden voor anderen gebruikt:

Deel	Ledlamp
Spanning	12 V
Maximaal vermogen	1.5 W
Led-specificaties	Wit-2385
LED-efficiëntieklasse	G
Gebruikstemperatuur	-40~80ºC

Geen gebruik voor een langere periode

Als het apparaat gedurende langere tijd niet wordt gebruikt en u gebruikt niet de Holiday-functie bij de koelkast:
Haal het voedsel eruit.
Haal de stekker van het netsnoer uit het stopcontact.
Reinig het apparaat zoals hierboven beschreven.
Houd de deuren open om de vorming van nare geuren binnenin te voorkomen.

LET OP

Schakel het apparaat alleen uit als dat echt nodig is.

Afneembare extra deurafdichtingen

Er zijn zes extra deurafdichtingen op de bovenste en onderste vriezerladen.

1. Zoek de vijf aangegeven deurafdichtingen op de bovenste en onderste vriezerladen.
2. Zorg ervoor dat de gebogen gedeelten van de afdichtingen naar binnen wijzen tijdens het aanbrengen.
3. Zoek de onderste afdichting van de bovenste lade op, zoals aangegeven.
4. Zorg ervoor dat het gebogen gedeelte van deze afdichting omlaag wijst tijdens het aanbrengen.

U krijgt deze afdichtingen en de afdichtingen voor de draaideur/-lade via de klantenservice (zie garantiekaart).

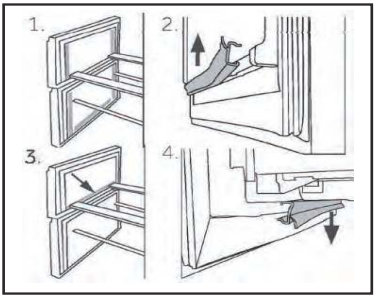

Het apparaat verplaatsen

1. Verwijder alle etenswaren en haal de stekker van het apparaat uit het stopcontact.

2. Maak planken en andere beweegbare delen in de koelkast en vriezer vast met plakband.

3. Kantel de koelkast niet meer dan 45° om schade aan het koelsysteem te voorkomen.

WAARSCHUWING!

- Til het apparaat niet op aan de grepen.
- Plaats het apparaat nooit horizontaal op de grond.

Problemen oplossen

CONTENTS

Veel problemen kunnen door uzelf worden opgelost zonder specifieke expertise. Raadpleeg in geval van een probleem alle getoonde mogelijkheden en volg de onderstaande instructies voordat u contact opneemt met de klantenservice. Zie KLANTENSERVICE.

WAARSCHUWING!

- Schakel het apparaat uit voordat u onderhoud uitvoert en haal de stekker uit het stopcontact.
- Elektrische apparatuur mag alleen worden onderhouden door gekwalificeerde elektrische experts, omdat onjuiste reparaties aanzienlijke gevolgschade kunnen veroorzaken.
- Als de voeding beschadigd is, mag deze alleen worden vervangen door de fabrikant, diens servicevertegenwoordiger of vergelijkbaar gekwalificeerde personen om gevaar te voorkomen.

Probleemoplossingstabel

Probleem	Mogelijke oorzaak	Mogelijke oplossing
De compressor werkt niet.	De netstekker is niet aangesloten op het stopcontact.	Steek de stekker in het stopcontact.
	Het apparaat is aan het ontdooien.	Dit is normaal voor automatisch ontdooien.
Het apparaat loopt vaak of te lang.	De binnen- of buitentemperatuur is te hoog.	In dit geval is het normaal dat het apparaat langer werkt.
	Het apparaat is een tijd lang niet ingeschakeld geweest.	Normaal gesproken duurt het 8–12 uur voordat het apparaat volledig is afgekoeld.
	Een deur/lade van het apparaat zit niet goed dicht.	Sluit de deur/lade en zorg ervoor dat het apparaat op een vlakke ondergrond staat en dat er geen etenswaren of voedselbakjes de deur blokkeren.
	De deur/lade is te vaak of te lang geopend.	Open de deur/lade niet te vaak.
	De temperatuurinstelling voor het vriezergedeelte is te laag.	Stel de temperatuur hoger in totdat een toereikende koelkasttemperatuur is bereikt. Het duurt 24 uur voordat de koelkasttemperatuur stabiel wordt.
	De deur-/ladepakkingen zijn vuil, versleten, gebarsten of niet goed op elkaar afgestemd.	Reinig de afdichtingen van de deur/lade of vervang ze via de klantenservice.
	De vereiste luchtcirculatie is niet gegarandeerd.	Zorg voor voldoende ventilatie.

Probleem	Mogelijke oorzaak	Mogelijke oplossing
De binnenkant van de koelkast is vuil en/of stinkt.	De binnenkant van de koelkast moet worden schoongemaakt.	Reinig de binnenkant van de koelkast.
	Er wordt voedsel met een sterke geur bewaard in de koelkast.	Verpak het voedsel goed.
Het is niet koud genoeg in het apparaat.	De temperatuur is te hoog ingesteld.	Stel de temperatuur opnieuw in
	Er zijn te warme gerechten opgeslagen.	Laat de producten altijd afkoelen voordat u ze in de koelkast zet.
	Er is te veel voedsel in één keer bewaard.	Bewaar altijd kleine hoeveelheden voedsel.
	De producten zijn te dicht bij elkaar geplaatst.	Laat een gat tussen verschillende voedingsmiddelen waardoor lucht kan stromen.
	Een deur/lade van het apparaat zit niet goed dicht.	Sluit de deur/lade.
	De deur/lade is te vaak of te lang geopend.	Open de deur/lade niet te vaak.
Het is te koud in het apparaat.	De temperatuur is te laag ingesteld.	Stel de temperatuur opnieuw in.
	De Super Freeze-functie is geactiveerd of staat te lang aan.	Schakel de Super Freeze-functie uit.
Vochtvorming aan de binnen-kant van het koelkastgedeelte.	Het klimaat is te warm en te vochtig.	Verhoog de temperatuur.
	Een deur/lade van het apparaat zit niet goed dicht.	Sluit de deur/lade.
	De deur/lade is te vaak of te lang geopend.	Open de deur/lade niet te vaak.
	Voedselbakjes of vloeistoffen zijn open gelaten.	Laat warm voedsel afkoelen tot kamertemperatuur en dek voedsel en vloeistoffen af.
Vocht hoopt zich op het oppervlak aan de buitenkant van de koelkast en tussen de deuren/deur en lade op.	Het klimaat is te warm en te vochtig.	Dit is normaal in een vochtig klimaat en zal veranderen wanneer de luchtvochtigheid daalt.
	De deur/lade zit niet goed dicht.	Zorg dat de deur/lade goed dicht zit.
De pictogram-men op het display knipperen om beurten en het koelsysteem werkt niet.	Het apparaat is in demomodus.	De koelkast is aangesloten op het stopcontact. Houd de toets 'ZONE' ingedrukt en druk vijf keer op de toets 'Eco Mode', waarna het pictogram niet meer knippert.

Problemen oplossen

CONTENTS

Probleem	Mogelijke oorzaak	Mogelijke oplossing
Veel ijs en rijp in het vriezergedeelte.	De etenswaren zijn niet goed verpakt.	De etenswaren altijd goed verpakken.
	Een deur/lade van het apparaat zit niet goed dicht.	Sluit de deur/lade.
	De deur/lade is te vaak of te lang geopend.	Open de deur/lade niet te vaak.
	De deur-/ladepakkingen zijn vuil, versleten, gebarsten of niet goed op elkaar afgestemd.	Reinig de deur-/ladepakkingen of vervang ze door nieuwe.
	Iets aan de binnenkant voorkomt dat de deur/lade goed kan sluiten.	Verplaats de planken, deurrekken of bakken aan de binnenkant zo, dat de deur/lade kan worden gesloten.
Het apparaat maakt afwijkende geluiden.	Het apparaat staat niet op een vlakke ondergrond.	Stel de pootjes af om het apparaat waterpas te zetten.
	Het apparaat raakt voorwerpen rondom.	Verwijder voorwerpen rondom het apparaat.
Er is een licht geluid te horen dat lijkt op dat van stromend water.	Dit is normaal.	/
U hoort een alarm-pieptoon.	De deur van het koelkastgedeelte staat open.	Sluit de deur of zet het alarm handmatig af.
U hoort een zacht gebrom.	Het anticondensatiesysteem is aan het werk.	Dit voorkomt condensatie en is normaal.
De binnenverlichting of het koelsysteem werkt niet.	De netstekker is niet aangesloten op het stopcontact.	Steek de stekker in het stopcontact.
	De voeding is niet intact.	Controleer de elektrische voeding naar de kamer. Bel het plaatselijke elektriciteitsbedrijf!
	Het ledlampje is buiten werking.	Bel de klantenservice om het lampje te laten vervangen.
De zijkanten van de kast en de deurstrip worden warm.	Dit is normaal.	/
Er komt geen water uit de tuit van de waterdispenser.	De vergrendeling is niet gedeactiveerd.	Deactiveer de vergrendeling.

Stroomonderbreking

- In het geval van een stroomstoring, zou voedsel ongeveer 13 uur lang veilig koud moeten blijven. Volg de volgende tips tijdens een langdurige stroomstoring, vooral in de zomer.
- Open de deur/lade zo weinig mogelijk.
- Plaats geen extra voedsel in het apparaat tijdens een stroomstoring.
- Als een stroomstoring vooraf wordt aangekondigd en de onderbrekingsduur langer is dan 13 uur, maak dan ijsblokjes en zet die in een bak op de bovenste plank van het koelkastgedeelte.
- Onmiddellijk na de onderbreking is een controle van de producten vereist.
- Aangezien de temperatuur in de koelkast stijgt tijdens een stroomonderbreking of een andere storing, wordt de bewaarperiode en de eetbare kwaliteit van voedsel nadelig beïnvloedt. Alle levensmiddelen die ontdooien moeten worden gegeten, of worden bereid en daarna zo snel mogelijk opnieuw worden ingevroren (indien van toepassing) om gezondheidsrisico's te voorkomen.

LET OP

Geheugenfunctie tijdens de stroomonderbreking

Na herstel van de stroom gaat het apparaat door met de instellingen die waren ingesteld voor de stroomstoring.
Ga naar onze website om contact op te nemen met de technische ondersteuning:
https://corporate.haier-eu-rope.com/en/
Kies onder de kop 'website' het merk van uw product en uw land. U wordt doorgestuurd naar de specifieke website waar u het telefoonnummer en andere manieren kunt vinden om contact op te nemen met de technische dienst.

Uitpakken

WAARSCHUWING!

- Het apparaat is zwaar. Altijd hanteren met ten minste twee personen.
- Houd alle verpakkingsmaterialen buiten bereik van kinderen en gooi ze op een milieuvriendelijke manier weg.
- Haal het apparaat uit de verpakking.
- Verwijder al het verpakkingsmateriaal.

Omgevingsomstandigheden

De kamertemperatuur moet altijd tussen 10°C en 43°C liggen, aangezien het de temperatuur in het apparaat en het energieverbruik kan beïnvloeden. Installeer het apparaat niet in de buurt van andere warmtebronnen (ovens, koelkasten) zonder isolatie.

Benodigde ruimte

Vereiste ruimte als de deur open staat:

Doorsnede van ventilatie

Om voor de veiligheid voldoende ventilatie van het apparaat te bereiken, moet de informatie over de vereiste ventilatiedoorsneden in acht worden genomen.

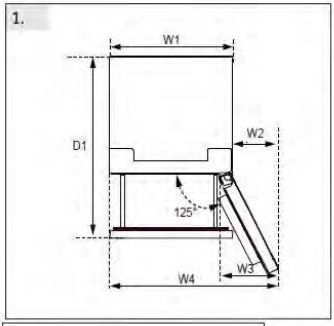

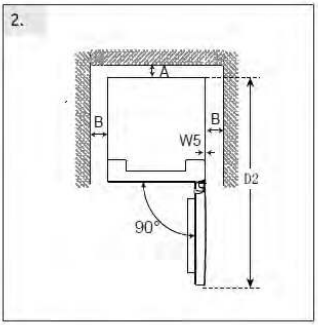

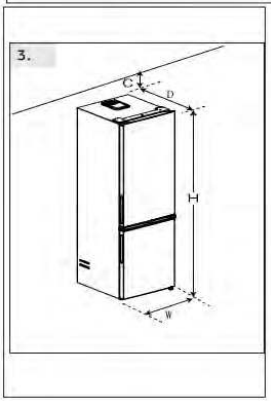

(Unit : mm)	Dimension	Model#1	Model#2
Width	W1:595	*186	*206
	W2:323	*3618*	*3620*
	W3:383	*5618*	*5620*
	W4:918	*1618*	*7620*
	W5:3		*1620*
	W:595		
Depth	D1:996		
	D2:1220		
	D:667		
Distance to back wall	A:50		
Distance to lateral walls	B:50		
Distance to ceiling	C:100		
Overall Height	H:1850/ 2050	H:1850	H:2050

Het apparaat uitlijnen

Het apparaat moet op een vlakke en stevige ondergrond worden geplaatst.

1. Kantel de koelkast iets naar achteren.
2. Stel de pootjes in op de gewenste hoogte.

Zorg ervoor dat de afstand tot de muur aan de scharnierzijde minimaal 100 mm bedraagt, zodat de deur goed kan openen.

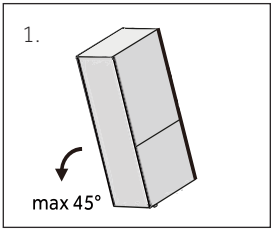

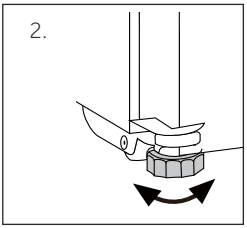

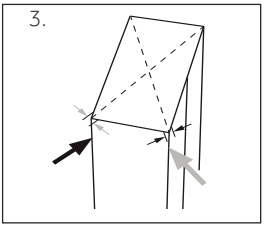

De stabiliteit kan worden gecontroleerd door afwisselend op de diagonalen te stoten. De lichte beweging moet in beide richtingen gelijk zijn. Anders kan het kozijn kromtrekken, met mogelijk lekkende deurrubbers tot gevolg. Een geringe neiging naar achteren vergemakkelijkt het sluiten van de deuren.

LET OP

Bij een vrijstaand apparaat: dit koelapparaat is niet bedoeld voor gebruik als inbouwapparaat.

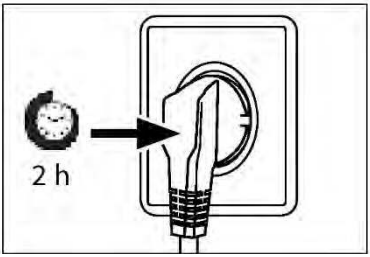

Wachttijd

De onderhoudsvrije smeerolie bevindt zich in de behuizing van de compressor. Deze olie kan door het gesloten buissysteem komen bij liggend transport. Voordat u het apparaat op de voeding aansluit, moet u ten minste 2 uur wachten zodat de olie weer in de behuizing loopt.

Elektrische aansluiting

Controleer vóór elke aansluiting of:

- voeding, stopcontact en zekering geschikt zijn volgens het typeplaatje;
- het stopcontact is geaard en er geen stekkerdoos of verlengsnoer is;
- de stekker en het stopcontact goed passen.

Sluit de stekker aan op een correct geïnstalleerd huishoudelijk stopcontact.

WAARSCHUWING!

Om risico's te vermijden moet een beschadigd netsnoer worden vervangen door de klantenservice (zie garantiekaart).

Omkeerbaarheid van de deur

Voordat u het apparaat aansluit op de voeding, moet u controleren of de zwaai van de deur moet veranderen van rechts (zoals geleverd) naar links, als dat nodig is voor de installatieplaats en de bruikbaarheid.

WAARSCHUWING!

- Het apparaat is zwaar. Er zijn twee personen nodig om de deur om te keren.
- Haal de stekker van het apparaat uit het stopcontact voordat u eraan gaat werken
- Kantel het apparaat niet meer dan 45° om schade aan het koelsysteem te voorkomen.

Montagestappen

1. Zorg voor het benodigde gereedschap.
2. Haal de stekker van het apparaat uit het stopcontact.
3. Verwijder de bovenste scharnierafdekking (1) en schroef het bovenste scharnier (drie schroeven) aan de rechterkant los (2).
4. Haal de stekker uit het stopcontact
5. Til de losse koelkastdeur voorzichtig van het middelste scharnier af.
6. Verwijder het middelste scharnier.
7. Verwijder de kleine afdekking van het voorpaneel van links naar rechts.
8. Draai de deur ondersteboven en schroef de afdekking (1) los. Pak de nieuwe afdekking (2) uit het benodigde zakje en schroef het aan de tegenoverliggende zijde vast.
9. Verander de posities van de afdichtpluggen en de schroef aan de zijkant.
10. Schroef het middelste scharnier aan de linkerkant van het apparaat vast. Let op dat u het draaipunt van het middelste scharnier omdraait, zodat de kant met de pakking naar boven wijst.
11. Til de bovenste deur voorzichtig op aan het middelste scharnier. Zorg ervoor dat het draaipunt in de scharnierschacht van de onderste deur past.
12. Neem het nieuwe bovenste scharnier en de scharnierafdekking uit de zak met accessoires. Steek de aansluitkabel door het bovenste scharnier en bevestig het bovenste scharnier met de drie schroeven aan de linkerkant van het apparaat. Plaats de scharnierafdekking over het scharnier.
13. Sluit de aansluitkabel aan.
14. Plaats het voorpaneel terug en zet het vast met vijf schroeven.

Controleer na de vervanging van de deur of de afdichtingen van de deur goed op de behuizing zitten en alle schroeven goed zijn vastgedraaid.

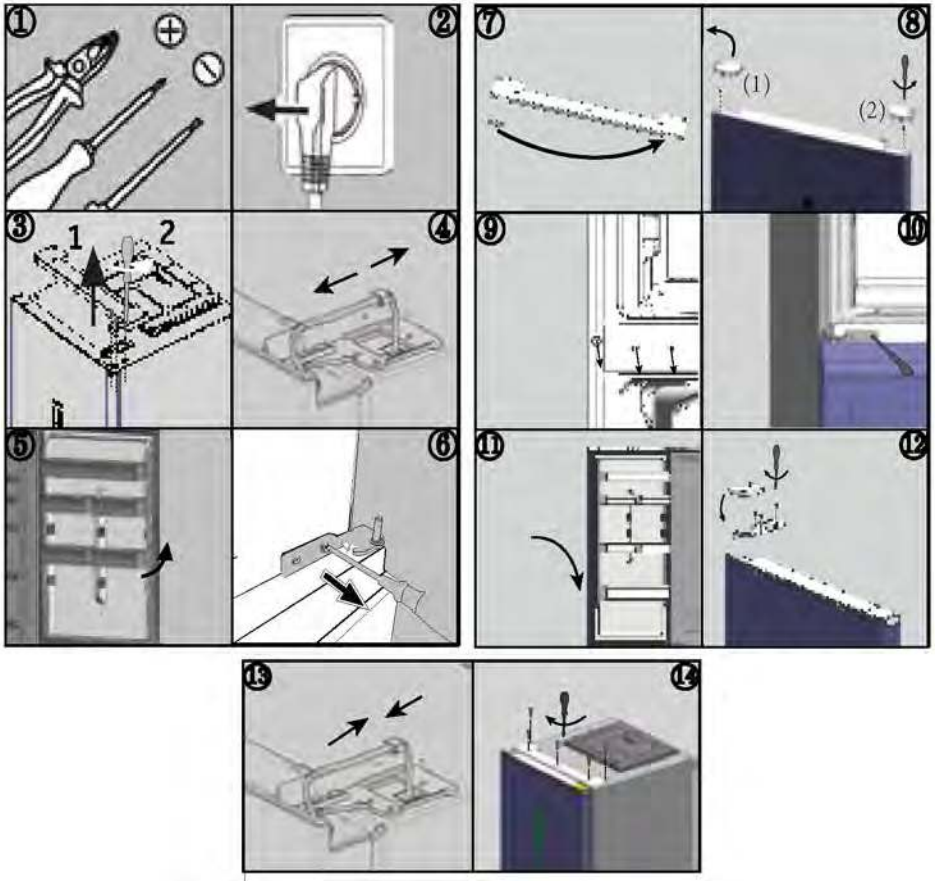

Omgevingstemperatuur

Subnormaal (SN): dit koelapparaat is bedoeld voor gebruik bij een omgevingstemperatuur van 10°C tot 32°C.

Normaal (N): dit koelapparaat is bedoeld voor gebruik bij een omgevingstemperatuur van 16°C tot 32°C.

Subtropisch (ST): dit koelapparaat is bedoeld voor gebruik bij een omgevingstemperatuur van 16°C tot 38°C.

Tropisch (T): dit koelapparaat is bedoeld voor gebruik bij een omgevingstemperatuur van 16°C tot 43°C.

Productparameters volgens verordening (EU)2019/2016

Gebaseerd op de resultaten van de standaardtest gedurende 24 uur. Het werkelijke energieverbruik is afhankelijk van de manier waarop het apparaat wordt gebruikt en de plaats waar het zich bevindt.

Model	HDPR1618CN*	HDPR1618AN*	HDPR1620AN* HDPR3620AN*	HDPR3620CN*	HDPR3618DN *
Type koelapparaat	Koelvries combinatie	Koelvries combinatie -	Koelvries combinatie -	Koelvries combinatie -	Koelvries combinatie -
Energie-efficiëntieklasse	C	A	A	C	D
Jaarlijks energieverbruik (kWh/annum)	172	110	114	178	216
Volume koelkastgedeelte (l)	200	200	254	254	200
Volume vriezergedeelte (l)	120	120	120	120	120
Volume koelcompartiment (l)	35	35	35	35	35
Vriesklasse	4-star	4-star	4-star	4-star	4-star
Type ontdooien	Auto-defrost	Auto-defrost	Auto-defrost	Auto-defrost	Auto-defrost
Temperatuurstijgingstijd (uur)	13	16	16	13	11
FVriescapaciteit (kg/24 uur)	6.0	7.0	7.0	6.0	6.0
Klimaatklasse	SN.N.ST.T	SN.N.ST.T	SN.N.ST.T	SN.N.ST.T	SN.N.ST.T
Geluidsemissieklasse en akoestische luchtgeluidsemissie (dB(A) re 1 pW)	B(35)	B(35)	B(35)	B(35)	B(35)

Productparameters volgens verordening (EU)2019/2016

Gebaseerd op de resultaten van de standaardtest gedurende 24 uur. Het werkelijke energieverbruik is afhankelijk van de manier waarop het apparaat wordt gebruikt en de plaats waar het zich bevindt.

Model	HTW5618DN* HTW3618DN*	HTW5620DN*	HTW5618EN* HTW3618EN*
Type koelapparaat	Koelvriescombinatie	Koelvriescombinatie	Koelvriescombinatie
Energie-efficiëntieklasse	D	D	E
Jaarlijks energieverbruik (kWh/jaar)	217	226	271
Volume koelkastgedeelte (l)	201	255	201
Volume vriezergedeelte (l)	125	125	125
Volume koelcompartiment (l)	34	34	34
Vriesklasse	4 sterren	4 sterren	4 sterren
Type ontdooien	Automatisch ontdooien	Automatisch ontdooien	Automatisch ontdooien
Temperatuurstijgingstijd (uur)	13	13	11
Vriescapaciteit (kg/24 uur)	10,0	10,0	10,0
Klimaatklasse	SN.N.ST.T.	SN.N.ST.T.	SN.N.ST.T.
Geluidsemissieklasse en geluidsemissie via de lucht (dB(A) re 1 pW)	B(35)	B(35)	B(35)

Technische gegevens

CONTENTS

Model	HTW5618CN*	HTW5620CN*	HTW5620EN*
Type koelapparaat	Koelvriescombinatie	Koelvriescombinatie	Koelvriescombinatie
Energie-efficiëntieklasse	C	C	E
Jaarlijks energieverbruik (kWh/jaar)	173	181	283
Volume koelkastgedeelte (l)	201	255	255
Volume vriezergedeelte (l)	125	125	125
Volume koelcompartiment (l)	34	34	34
Vriesklasse	4 sterren	4 sterren	4 sterren
Type ontdooien	Automatisch ontdooien	Automatisch ontdooien	Automatisch ontdooien
Temperatuurstijgingstijd (uur)	13	13	11
Vriescapaciteit (kg/24 uur)	10,0	10,0	10,0
Klimaatklasse	SN.N.ST.T.	SN.N.ST.T.	SN.N.ST.T.
Geluidsemissieklasse en geluidsemissie via de lucht (dB(A) re 1 pW)	B(35)	B(35)	B(35)

Technische gegevens

CONTENTS

Model	HTW3618CN*	HTW3620CN*	HTW3620EN*
Type koelapparaat	Koelvriescombinatie	Koelvriescombinatie	Koelvriescombinatie
Energie-efficiëntieklasse	C	C	E
Jaarlijks energieverbruik (kWh/jaar)	173	181	283
Volume koelkastgedeelte (l)	201	255	255
Volume vriezergedeelte (l)	125	125	125
Volume koelcompartiment (l)	34	34	34
Vriesklasse	4 sterren	4 sterren	4 sterren
Type ontdooien	Automatisch ontdooien	Automatisch ontdooien	Automatisch ontdooien
Temperatuurstijgingstijd (uur)	13	13	11
Vriescapaciteit (kg/24 uur)	10,0	10,0	10,0
Klimaatklasse	SN.N.ST.T.	SN.N.ST.T.	SN.N.ST.T.
Geluidsemissieklasse en geluidsemissie via de lucht (dB(A) re 1 pW)	B(35)	B(35)	B(35)

Model	HDPW5618DN*	HDPW5620DN* HDPW3620DN* EHD3PWDNPD206	HTW7620CN*
Type koelapparaat	Koelvriescombinatie	Koelvriescombinatie	Koelvriescombinatie
Energie-efficiëntieklasse	D	D	C
Jaarlijks energieverbruik (kWh/jaar)	214	220	181
Volume koelkastgedeelte (l)	201	255	255
Volume vriezergedeelte (l)	117	117	125
Volume koelcompartiment (l)	34	34	34
Vriesklasse	4 sterren	4 sterren	4 sterren
Type ontdooien	Automatisch ontdooien	Automatisch ontdooien	Automatisch ontdooien
Temperatuurstijgingstijd (uur)	13	13	13
Vriescapaciteit (kg/24 uur)	10,0	10,0	10,0
Klimaatklasse	SN.N.ST.T.	SN.N.ST.T.	SN.N.ST.T.
Geluidsemissieklasse en geluidsemissie via de lucht (dB(A) re 1 pW)	B(35)	B(35)	B(35)

Technische gegevens

CONTENTS

Model	HDPW3618DN* EHD3PWDNPW186 EHD3PWDNPK186	HDPW3620CN*	HTW3620DN*
Type koelapparaat	Koelvriescombinatie	Koelvriescombinatie	Koelvriescombinatie
Energie-efficiëntieklasse	D	C	D
Jaarlijks energieverbruik (kWh/jaar)	214	176	226
Volume koelkastgedeelte (l)	201	255	255
Volume vriezergedeelte (l)	117	117	125
Volume koelcompartiment (l)	34	34	34
Vriesklasse	4 sterren	4 sterren	4 sterren
Type ontdooien	Automatisch ontdooien	Automatisch ontdooien	Automatisch ontdooien
Temperatuurstijgingstijd (uur)	13	13	13
Vriescapaciteit (kg/24 uur)	10,0	10,0	10,0
Klimaatklasse	SN.N.ST.T.	SN.N.ST.T.	SN.N.ST.T.
Geluidsemissieklasse en geluidsemissie via de lucht (dB(A) re 1 pW)	B(35)	B(35)	B(35)

Model	HDPW5618CN*	HDPW5620CN*	HDPW5620AN* HDPW7620AN*
Type koelapparaat	Koelvriescombinatie	Koelvriescombinatie	Koelvriescombinatie
Energie-efficiëntieklasse	C	C	A
Jaarlijks energieverbruik (kWh/jaar)	171	176	114
Volume koelkastgedeelte (l)	201	255	255
Volume vriezergedeelte (l)	117	117	120
Volume koelcompartiment (l)	34	34	34
Vriesklasse	4 sterren	4 sterren	4 sterren
Type ontdooien	Automatisch ontdooien	Automatisch ontdooien	Automatisch ontdooien
Temperatuurstijgingstijd (uur)	13	13	16
Vriescapaciteit (kg/24 uur)	10,0	10,0	10,0
Klimaatklasse	SN.N.ST.T.	SN.N.ST.T.	SN.N.ST.T.
Geluidsemissieklasse en geluidsemissie via de lucht (dB(A) re 1 pW)	B(35)	B(35)	B(35)

Technische gegevens

CONTENTS

Model	HDPW5620BN*	HTW7620DNM*	HDPW7620AAN*	HTW7620DNG*
Type koelapparaat	Koelvries combinatie	Koelvries-combinatie	Koelvries combinatie	Koelvries combinatie
Energie-efficiëntieklasse	B	D	A	D
Jaarlijks energieverbruik (kWh/jaar)	142	226	92	226
Volume koelkastgedeelte (l)	255	255	255	255
Volume vriezergedeelte (l)	120	125	120	125
Volume koelcompartiment (l)	34	34	34	34
Vriesklasse	4 sterren	4 sterren	4 sterren	4 sterren
Type ontdooien	Auto-defrost	Auto-defrost	Auto-defrost	Auto-defrost
Temperatuurstijgingstijd (uur)	13	13	16	9
Vriescapaciteit (kg/24 uur)	10.0	10.0	12.0	10.0
Klimaatklasse	SN.N.ST.T	SN.N.ST.T	SN.N.ST.T	SN.N.ST.T
Geluidsemissieklasse en geluidsemissie via de lucht (dB(A) re 1 pW)	B(35)	B(35)	B(35)	B(35)

Technische gegevens

Model	HTW5618DW*	HTW7620AN*	HDPR3618DNPKMA HDPR3618DNPDMA
Type koelapparaat	Koelvriescombinatie	Koelvriescombinatie	Koelvriescombinatie
Energie-efficiëntieklasse	D	A	A++
Jaarlijks energieverbruik (kWh/jaar)	216	116	266
Volume koelkastgedeelte (l)	198	255	211
Volume vriezergedeelte (l)	125	125	96
Volume koelcompartiment (l)	34	34	23
Vriesklasse	4 sterren	4 sterren	4 sterren
Type ontdooien	Automatisch ontdooien	Automatisch ontdooien	Automatisch ontdooien
Temperatuurstijgingstijd (uur)	13	16	13
Vriescapaciteit (kg/24 uur)	10,0	10.0	10.0
Klimaatklasse	SN.N.ST.T.	SN.N.ST.T	SN.N.ST.T
Geluidsemissieklasse en geluidsemissie via de lucht (dB(A) re 1 pW)	B(35)	B(35)	C(39)
Note: Adopting standards	EN 62552:2020		EN 62552:2013

Technische gegevens

CONTENTS

Model	HTR3618CN*	HTR3620CN*	HTR3618EN*	HTR3620EN*	HTR3620DN*
Type koelmiddel apparaat	Refrigerator-reezer	Refrigerator-freezer	Refrigerator-freezer	Refrigerator-freezer	Refrigerator-freezer
Energie-efficiëntieklasse	C	C	E	E	D
Jaarlijkse energie consumptie (kWh/annum)	**173**	**181**	**271**	**283**	**226**
Volume koelkast compartment(L)	200	254	200	254	254
Volumevriezer compartment(L)	125	125	125	125	125
Volume Chill compartment(L)	35	35	35	35	35
Bevriezende klasse	4-star	4-star	4-star	4-star	4-star
Ontdooitype	Auto-defrost	Auto-defrost	Auto-defrost	Auto-defrost	Auto-defrost
Tijd voor temperatuurstijging	13	13	11	11	13
Vriescapaciteit	6.0	6.0	6.0	6.0	6.0
Klimaat klasse	SN.N.ST.T	SN.N.ST.T	SN.N.ST.T	SN.N.ST.T	SN.N.ST.T
Geluidsemissieklasse en akoestische luchtgeluidsemissie (dB(A) re 1 pW)	B(35)	B(35)	B(35)	B(35)	B(35w)
Note: Adopting standards	EN 62552-1:2020, EN 62552-2:2020, EN 62552-3:2020				

Technische gegevens

CONTENTS

Model	HTR3618CN*	HTR3620CN*	HTR3620AN*
Type koelmiddel apparaat	Refrigerator-reezer	Refrigerator-freezer	Refrigerator-freezer
Energie-efficiëntieklasse	C	C	A
Jaarlijkse energie consumptie (kWh/annum)	**173**	**181**	**116**
Volume koelkast compartment(L)	200	254	254
Volumevriezer compartment(L)	125	125	125
Volume Chill compartment(L)	35	35	35
Bevriezende klasse	4-star	4-star	4-star
Ontdooitype	Auto-defrost	Auto-defrost	Auto-defrost
Tijd voor temperatuurstijging	13	13	16
Vriescapaciteit	6.0	6.0	6.0
Klimaat klasse	SN.N.ST.T	SN.N.ST.T	SN.N.ST.T
Geluidsemissieklasse en akoestische luchtgeluidsemissie (dB(A) re 1 pW)	B(35)	B(35)	B(35)

Aanvullende technische gegevens

Model	HTW5618DN* HTW3618DN*	HTW5618EN* HTW3618EN*	HTW5620DN*
Totaal volume (liter)	360	360	414
Spanning/frequentie	220–240 V ~/50 Hz	220–240 V ~/50 Hz	220–240 V ~/50 Hz
Ingangsstroom (A)	1,4	1,4	1,4
Belangrijkste zekering (A)	16	16	16
Koelmiddel	R600a (53 g)	R600a (53 g)	R600a (53 g)
Afmetingen (BxDxH in mm)	595x667x1850	595x667x1850	595x667x2050

Model	HTW5618CN*	HTW5620CN*	HTW5620EN*
Totaal volume (liter)	360	414	414
Spanning/frequentie	220–240 V ~/50 Hz	220–240 V ~/50 Hz	220–240 V ~/50 Hz
Ingangsstroom (A)	1,4	1,4	1,4
Belangrijkste zekering (A)	15	15	16
Koelmiddel	R600a (50 g)	R600a (50 g)	R600a (53 g)
Afmetingen (BxDxH in mm)	595x667x1850	595x667x2050	595x667x2050

Model	HDPW5618DN*	HDPW5620DN*	HDPW3620DN* EHD3PWDNPD206
Totaal volume (liter)	352	406	406
Spanning/frequentie	220–240 V ~/50 Hz	220–240 V ~/50 Hz	220–240 V ~/50 Hz
Ingangsstroom (A)	1.4	1.4	1.4
Belangrijks tzekering (A)	16	16	16
Koelmidd el	R600a (53 g)	R600a (53 g)	R600a (53 g)
Afmeting (BxDxH in mm)	595x667x18 50	595x667x20 50	595x667x20 50

Model	HDPW5618CN*	HDPW5620CN*	HDPW5620AN*	HDPR1620AN* HDPR3620AN*
Totaal volume (liter)	352	406	409	409
Spanning/frequentie	220~240V/50Hz	220~240V/50Hz	220~240V/50Hz	220~240V/50Hz
Ingangsstroom (A)	1.4	1.4	1.4	1.4
Belangrijkste zekering (A)	15	15	16	16
Koelmiddel	R600a(55g)	R600a(50g)	R600a(50g)	R600a(50g)
Afmetingen (BxDxH in mm)	595*667*1850	595*667*2050	595*667*2050	595*667*2050

CONTENTS

Aanvullende technische gegevens

Model	HDPW5618CN* EHD3PWDNP*186	HDPW3620CN*	HDPR1618AN*	HTW3620DN*	HDPR3618DN*
Totaal volume (liter)	352	406	355	414	355
Spanning/frequentie	220~240V/50Hz	220~240V/50Hz	220~240V/50Hz	220~240V/50Hz	220~240V/50Hz
Ingangsstroom (A)	1.4	1.4	1.4	1.4	1.4
Belangrijkste zekering (A)	16	15	16	16	16
Koelmiddel	R600a(53g)	R600a(50g)	R600a(50g)	R600a(53g)	R600a(53g)
Afmetingen (BxDxH in mm)	595*667*1850	595*667*2050	595*667*1850	595*667*2050	595*667*1850

Model	HDPW7620AAN*	HDPW5620BN*	HDPW7620AN*	HDPR3620CN*
Totaal volume (liter)	409	409	409	409
Spanning/frequentie	220~240V/50Hz	220~240V/50Hz	220~240V/50Hz	220~240V/50Hz
Ingangsstroom (A)	1.4	1.4	1.4	1.4
Belangrijkstezekering (A)	16	16	16	16
Koelmiddel	R600a(55g)	R600a(50g)	R600a(50g)	R600a(50g)
Afmetingen (W/D/H in mm)	595*667*2050	595*667*2050	595*667*2050	595*667*2050

Aanvullende technische gegevens

Model	HTW7620DN*	HTW7620CN*	HDPR1618CN*	HTW5618DW*
Totaal volume (liter)	414	414	355	357
Spanning/frequentie	220~240V/50Hz	220~240V/50Hz	220~240V/50Hz	220~240V/50Hz
Ingangsstroom (A)	1.4	1.4	1.4	1.4
Belangrijkste zekering (A)	16	15	16	16
Koelmiddel	R600a(53g)	R600a(50g)	R600a(50g)	R600a(53g)
Afmetingen (BxDxH in mm)	595*667*2050	595*667*2050	595*667*1850	595*667*1850

Note: Adopting standards---EN 62552:2020

Model	HTW7620AN*	HDPR3618DNPKMA HDPR3618DNPDMA	HTW7620DNG*
Totaal volume (liter	414	**330**	414
Spanning/frequentie	220~240V/50Hz	**220~240V/50Hz**	220~240V/50Hz
Ingangsstroom (A)	1.4	**0.9**	1.4
Belangrijkst zekering (A)	16	**16**	16
Koelmiddel	R600a(50g)	**R600a(53g)**	R600a(53g)
Afmetinge (BxDxH in mm)	595*667*2050	**595*667*1850**	595*670*2050
Not Adopting standards	**EN 62552:2020**	**EN 62552:2013**	

Technische gegevens

Model	HTW3618CN*	HTW3620CN*	HTW3620EN*	HTR3618CN*
Totaal volume(L)	360	414	414	360
Spanning/frequentie	220~240V/50Hz	220~240V/50Hz	220~240V/50Hz	220~240V/50Hz
Ingangsstroom (A)	1.4	1.4	1.4	1.4
Belangrijkst zekering (A)	16	16	16	16
Koelmiddel	R600a(50g)	R600a(50g)	R600a(53g)	R600a(53g)
Afmetingen (W/D/H in mm)	595*667*1850	595*667*2050	595*667*2050	595*667*1850

Model	HTR3618EN*	HTR3620CN*	HTR3620EN*	HTR3620DN*	HTR3620AN*
Totaal volume (liter)	360	414	414	414	414
Spanning/frequentie	220~240V/50Hz	220~240V/50Hz	220~240V/50Hz	220~240V/50Hz	220~240V/50Hz
Ingangsstroom (A)	1.4	1.4	1.4	1.4	1.4
Belangrijkste zekering (A)	16	16	16	16	16
Koelmiddel	R600a(50g)	R600a(53g)	R600a(50g)	R600a(53g)	R600a(50g)
Afmetingen (BxDxH in mm)	595*667*1850	595*667*2050	595*667*2050	595*667*2050	595*667*2050

Klantenservice

CONTENTS

Wij adviseren onze Haier-klantenservice en het gebruik van originele onderdelen. Als u een probleem hebt met uw apparaat, controleer dan eerst het hoofdstuk PROBLEMEN OPLOSSEN.

Als u daar geen oplossing kunt vinden, neem dan contact op met

- uw plaatselijke dealer; of
- ons Europese service-callcentrum (zie onderstaande telefoonnummers); of
- het gedeelte Service & Support op www.haier.com, waar u de serviceclaim kunt activeren
- en ook veelgestelde vragen kunt vinden.

Om contact op te nemen met onze klantenservice, moet u ervoor zorgen dat u over de volgende gegevens beschikt.
De informatie is te vinden op het typeplaatje.

Model _____

Serienummer _____

Controleer ook de garantiekaart die met het product is meegeleverd in geval van garantie.

Europees service-callcentrum		
Land*	Telefoonnummer	Kosten
Haier Italy (IT)	199 100 912	
Haier Spain (ES)	902 509 123	
Haier Germany (DE)	0180 5 39 39 99	• 14 ct/min – vaste lijn • max. 42 ct/min – mobiel
Haier Austria (AT)	0820 001 205	• 14,53 ct/min – vaste lijn • max. 20 ct/min – alle andere
Haier United Kingdom (UK)	0333 003 8122	
Haier France (FR)	0980 406 409	

* Voor andere landen verwijzen wij u naar www.haier.com
Haier Europe Trading S.r.l
Branch UK
Westgate House, Westgate, Ealing
London, W5 1YY, Verenigd Koninkrijk

*Duur van de garantie van het koelapparaat:
De minimumgarantie is: 2 jaar voor EU-landen, 3 jaar voor Turkije, 1 jaar voor het Verenigd Koninkrijk, 1 jaar voor Rusland, 3 jaar voor Zweden, 2 jaar voor Servië, 5 jaar voor Noorwegen, 1 jaar voor Marokko, 6 maanden voor Algerije, Tunesië geen wettelijke garantie vereist.

*De beschikbaarheidsperiode van reserveonderdelen voor reparatie van het apparaat:
Thermostaten, temperatuursensoren, printplaten en lichtbronnen zijn gedurende minimaal zeven jaar na het op de markt brengen van de laatste eenheid van het model beschikbaar.
Deurgrepen, deurscharnieren, bakken en manden voor een minimale periode van zeven jaar en deurpakkingen ten minste 10 jaar na het op de markt brengen van de laatste eenheid van het model.

*Raadpleeg voor meer informatie over het product https://eprel.ec.europe.eu/
of scan de QR-code op het energielabel dat met het apparaat wordt meegeleverd.

5 Informacje dotyczące bezpieczeństwa

Przed pierwszym użyciem 6

Instalacja 6

Codzienne użytkowanie 7

10 Przeznaczenie

11 Opis produktu

22 Panel sterowania

23 Użytkowanie

Wyreguluj temperaturę chłodziarki 24

Ustaw temperaturę zamrażarki 24

Ustaw temperaturę My Zone 24

Funkcja Super Cool 25

Funkcja Super Freeze 26

31 Sprzęt

35 Wskazówki dotyczące oszczędzania energii

36 Pielęgnacja i czyszczenie

39 Usuwanie usterek

43 Instalacja

47 Dane techniczne

58 Obsługa klienta

Aby wyświetlić szczegółowe informacje, kliknij odpowiednią pozycję spisu treści.

Dziękujemy za zakup produktu firmy Haier.

Przed użyciem urządzenia należy dokładnie przeczytać niniejsze instrukcje. Instrukcje zawierają ważne informacje, które pomogą możliwie najlepiej wykorzystać funkcje urządzenia, bezpiecznie i prawidłowo je zainstalować, eksploatować oraz konserwować.

Niniejszą instrukcję obsługi należy przechowywać w dostępnym miejscu, aby móc z niej zawsze skorzystać w celu bezpiecznego i właściwego użytkowania urządzenia.

Przy sprzedaży urządzenia należy do niego dołączyć niniejszą instrukcję obsługi, a w przypadku przeprowadzki przekazać ją nowemu właścicielowi, aby mógł się zapoznać z urządzeniem i ostrzeżeniami dotyczącymi bezpieczeństwa.

Akcesoria

Sprawdź akcesoria i materiały zgodnie z tą listą:

Tacka na jajka

Etykieta wydajności energetycznej

Karta gwarancyjna

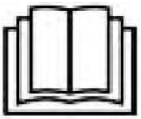
Instrukcja obsługi

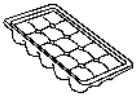
Tacka na lód

Zawiasy drzwi

Osłona zawiasu

Wkładka nasadki

OSTRZEŻENIE – Ważne informacje dotyczące bezpieczeństwa

UWAGA - Ogólne informacje i wskazówki

Informacje dotyczące ochrony środowiska

Utylizacja

Pomóż chronić środowisko i ludzkie zdrowie. Wyrzuć opakowanie do odpowiednich pojemników do recyklingu. Pomóż w recyklingu odpadów z urządzeń elektrycznych i elektronicznych. Nie wyrzucaj urządzeń oznaczonych tym symbolem razem z odpadami domowymi. Oddaj produkt do miejscowego zakładu recyklingu lub skontaktuj się z urzędem miejskim.

OSTRZEŻENIE!

Ryzyko obrażeń lub uduszenia!

Czynniki chłodnicze i gazy muszą być utylizowane w profesjonalny sposób. Przed utylizacją upewnij się, że przewody układu chłodniczego nie są uszkodzone. Odłącz urządzenie od zasilania sieciowego. Odetnij przewód zasilający i zutylizuj go. Usuń tace i szuflady oraz zamek drzwi i uszczelki, aby zapobiec zamknięciu się dzieci i zwierząt w urządzeniu.

Przed włączeniem urządzenia po raz pierwszy przeczytaj poniższe wskazówki dotyczące bezpieczeństwa!

OSTRZEŻENIE!

Przed pierwszym użyciem

- Upewnij się, że nie ma uszkodzeń powstałych podczas transportu.
- Usuń wszystkie opakowania i przechowuj w miejscu niedostępnym dla dzieci.
- Odczekaj co najmniej dwie godziny przed zainstalowaniem urządzenia, aby upewnić się, że obwód czynnika chłodniczego jest w pełni efektywny.
- Zawsze przenoś urządzenie z pomocą co najmniej dwóch osób, ponieważ jest ono ciężkie.

Instalacja

- Urządzenie powinno być umieszczone w dobrze wentylowanym miejscu. Zapewnij przestrzeń co najmniej 10 cm nad urządzeniem i wokół niego.
- Nigdy nie umieszczaj urządzenia w wilgotnym miejscu lub w takim, w którym może być ochlapane wodą. Zetrzyj plamy i zachlapania do sucha miękką i czystą ściereczką.
- Nie instaluj urządzenia w miejscu, w którym będzie narażone na bezpośrednie działanie słońca lub w pobliżu źródeł ciepła (np. pieców, grzejników).
- Zainstaluj i wypoziomuj urządzenie w miejscu odpowiednim dla jego wielkości i przeznaczenia.
- Należy dbać o drożność otworów wentylacyjnych w obudowie urządzenia wolnostojącego lub w konstrukcji do zabudowy.
- Upewnij się, że informacje dotyczące elektryki na tabliczce znamionowej są zgodne z parametrami zasilania. Jeśli tak nie jest, skontaktuj się z elektrykiem.
- Urządzenie jest zasilane prądem 220–240 V AC/50 Hz. Odbiegające od normy wahania napięcia mogą spowodować niewłączenie się urządzenia albo uszkodzenie regulatora temperatury lub sprężarki. Mogą też być przyczyną nietypowego hałasu podczas pracy. W takim przypadku powinien zostać zamontowany automatyczny regulator.
- Nie używaj adapterów wtyczek i przedłużaczy.
- Za urządzeniem nie należy umieszczać kilku listew zasilających ani przenośnych zasilaczy.
- Upewnij się, że kabel zasilający nie jest przytrzaśnięty przez chłodziarkę. Nie stawaj na przewodzie zasilającym.

OSTRZEŻENIE!

- Używaj oddzielnego, łatwo dostępnego i uziemionego gniazdka. Urządzenie musi być uziemione.
  Dotyczy tylko Wielkiej Brytanii: Kabel zasilający urządzenie jest wyposażony we wtyczkę z 3 bolcami (z uziemieniem), która pasuje do standardowego gniazda z 3 przewodami (z uziemieniem). Nigdy nie odcinaj ani nie demontuj trzeciego bolca (z uziemieniem). Po zainstalowaniu urządzenia wtyczka powinna być łatwo dostępna.
- Uważaj, aby nie uszkodzić obwodu chłodniczego.

Codzienne użytkowanie

- Urządzenie może być obsługiwane przez dzieci powyżej 8 roku życia i przez osoby o ograniczonych możliwościach fizycznych, sensorycznych lub umysłowych lub osoby nieposiadające doświadczenia ani wiedzy pod warunkiem, że są one pod odpowiednim nadzorem lub zostały poinstruowane, jak bezpiecznie obsługiwać urządzenie i rozumieją związane z nim zagrożenia.
- Dzieciom w wieku od 3 do 8 lat wolno ładować i rozładowywać, ale nie wolno czyścić ani instalować urządzeń chłodniczych.
- Trzymaj z dala od urządzenia dzieci poniżej 3 roku życia, chyba że są pod stałym nadzorem.
- Dzieci nie powinny bawić się urządzeniem.
- Jeśli czynnik chłodniczy lub inny łatwopalny gaz wycieka w pobliżu urządzenia, zamknij zawór wyciekającego gazu, otwórz drzwi oraz okna i nie odłączaj kabla zasilającego chłodziarki lub innego urządzenia.
- Zwróć uwagę, że urządzenie jest ustawione do pracy w określonym zakresie temperatur pomiędzy 10 a 43°C. Chłodziarka może nie pracować prawidłowo, jeśli pozostanie na dłuższy czas w temperaturze powyżej lub poniżej podanego zakresu.
- Na chłodziarce nie należy umieszczać niestabilnych przedmiotów (ciężkich przedmiotów, pojemników wypełnionych wodą), aby uniknąć obrażeń ciała spowodowanych upadkiem lub porażeniem prądem elektrycznym w wyniku kontaktu z wodą.
- Nie ciągnij za półki drzwiowe. Drzwi mogą być pochylone, stojak na butelki może zostać wyciągnięty lub urządzenie może się przewrócić.
- Otwieraj i zamykaj drzwi tylko za pomocą klamek. Szczelina między drzwiami a obudową jest bardzo wąska. Nie trzymaj rąk w tych obszarach, aby uniknąć przycięcia palców. Otwieraj i zamykaj drzwi chłodziarki tylko wtedy, gdy nie ma dzieci stojących w obrębie ruchu drzwi.

CONTENTS

OSTRZEŻENIE!

- Nie przechowuj ani nie używaj materiałów łatwopalnych, wybuchowych lub żrących w urządzeniu lub w jego sąsiedztwie.
- Nie należy przechowywać w urządzeniu leków, bakterii lub substancji chemicznych. To urządzenie jest urządzeniem gospodarstwa domowego. Nie zaleca się przechowywania materiałów, które wymagają ściśle określonej temperatury.
- Nigdy nie przechowuj płynów w butelkach lub puszkach (oprócz alkoholi wysokoprocentowych), zwłaszcza napojów gazowanych w zamrażarce, ponieważ mogą one pęknąć podczas zamrażania.
- Sprawdź stan żywności, jeśli w zamrażarce miało miejsce zwiększenie temperatury.
- Nie ustawiaj niepotrzebnie niskiej temperatury w komorze chłodziarki. Ujemne temperatury mogą wystąpić przy wysokich ustawieniach. Uwaga: Butelki mogą wybuchnąć
- Nie dotykaj zamrożonych towarów mokrymi rękami (załóż rękawiczki). Szczególnie nie należy jeść lizaków lodowych bezpośrednio po wyjęciu z komory zamrażarki. Istnieje ryzyko przymarznięcia naskórka lub powstania pęcherzy. PIERWSZA pomoc: Natychmiast polej miejsce przymarznięcia bieżącą zimną wodą. Nie odrywaj!
- Nie dotykaj wnętrza komory zamrażarki podczas pracy, zwłaszcza mokrymi rękami, ponieważ mogą one przymarznąć do jej powierzchni.
- Odłącz urządzenie w przypadku przerwy w zasilaniu lub przed czyszczeniem. Nie uruchamiaj ponownie urządzenia przez co najmniej 7 minut, ponieważ szybkie włączenie może doprowadzić do uszkodzenia sprężarki.
- Nie używaj urządzeń elektrycznych wewnątrz komór do przechowywania żywności, chyba że są to urządzenia typu zalecanego przez producenta. Konserwacja / czyszczenie
- Upewnij się, że dzieci są nadzorowane podczas czyszczenia i konserwacji urządzenia.
- Przed przystąpieniem do rutynowej konserwacji należy odłączyć urządzenie od zasilania elektrycznego. Odczekaj co najmniej 5 minut przed ponownym uruchomieniem urządzenia, ponieważ częste uruchamianie może uszkodzić sprężarkę.

OSTRZEŻENIE!

- Podczas odłączania urządzenia trzymaj za wtyczkę, a nie za przewód.
- Nie czyść urządzenia za pomocą twardych szczotek, szczotek drucianych, detergentów proszkowych, benzyny, octanu amylu, acetonu i podobnych roztworów organicznych, kwasu lub roztworów alkalicznych. Do czyszczenia należy używać specjalnego detergentu do chłodziarek, aby uniknąć uszkodzenia.
- Nie zeskrobuj szronu i lodu ostrymi przedmiotami. Nie używaj rozpylaczy, grzejników elektrycznych, takich jak suszarka do włosów, myjek parowych lub innych źródeł ciepła, aby uniknąć uszkodzenia plastikowych części.
- Nie używaj urządzeń mechanicznych ani innych środków do przyspieszania procesu rozmrażania, chyba że są one zalecane przez producenta.
- Jeśli kabel zasilający ulegnie uszkodzeniu, dla bezpieczeństwa należy zlecić jego wymianę producentowi, autoryzowanemu serwisowi lub osobom o podobnych kwalifikacjach.
- Nie należy próbować samodzielnie naprawiać, demontować ani modyfikować urządzenia. W przypadku konieczności naprawy prosimy o kontakt z naszym działem obsługi klienta.
- Usuń kurz z tyłu urządzenia co najmniej raz w roku, aby uniknąć zagrożenia ogniem, a także zwiększonego zużycia energii.
- Nie używaj aerozolu ani nie przepłukuj urządzenia podczas czyszczenia.
- Nie używaj wody lub pary do czyszczenia urządzenia.
- Nie czyść zimnych szklanych półek gorącą wodą. Nagła zmiana temperatury może spowodować pęknięcie szkła.

Informacje dotyczące czynnika chłodniczego

OSTRZEŻENIE!

Urządzenie zawiera łatwopalny czynnik chłodniczy IZOBUTAN (R600a). Upewnij się, że układ chłodniczy nie został uszkodzony podczas transportu lub instalacji. Wyciek czynnika może spowodować uszkodzenie wzroku lub zapalenie.
Jeśli wystąpiło uszkodzenie, trzymaj urządzenie z dala od otwartych źródeł ognia, dokładnie przewietrz pomieszczenie, nie podłączaj ani nie odłączaj kabli zasilających tego lub innego urządzenia. Poinformuj obsługę klienta.

W przypadku kontaktu czynnika chłodniczego z oczami natychmiast przepłucz je pod bieżącą wodą i natychmiast skontaktuj się z okulistą.

Przeznaczenie

To urządzenie jest przeznaczone do chłodzenia i zamrażania żywności. Zostało zaprojektowane wyłącznie do użytku w gospodarstwach domowych i podobnych zastosowaniach, takich jak pomieszczenia kuchenne dla personelu w sklepach, biurach i innych środowiskach pracy; w gospodarstwach rolnych oraz przez klientów w hotelach, motelach i innych obiektach mieszkalnych, a także w pensjonatach i gastronomii. Nie jest przeznaczone do użytku komercyjnego ani przemysłowego.

Zmiany lub modyfikacje urządzenia są niedozwolone. Użycie niezgodne z przeznaczeniem może spowodować zagrożenie i utratę roszczeń gwarancyjnych.

Normy i dyrektywy CE

Produkt ten spełnia wymagania wszystkich obowiązujących dyrektyw UE z odpowiednimi normami zharmonizowanymi, które przewidują oznakowanie CE.

UWAGA

Z powodu zmian technicznych i różnych modeli, niektóre ilustracje w tej instrukcji mogą się różnić od modelu.
(HTW5620DN*, HTW5620CN*, HTW5620EN*)

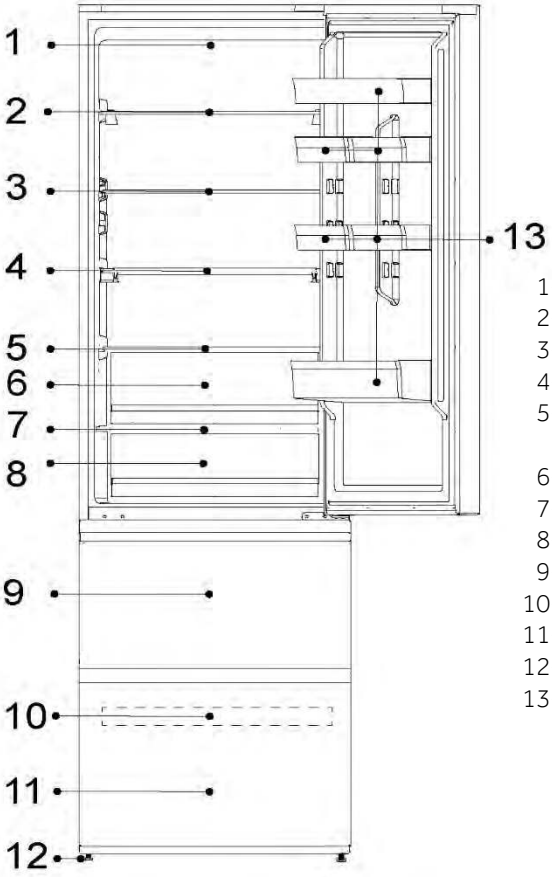

1-Lampka LED do chłodziarki
2-Stojak na wino
3-Szklana półka
4-Składana półka
5-Pokrywa szuflady Humidity Zone
6-Szuflada Humidity Zone
7-Pokrywa szuflady My Zone
8-Szuflada My Zone
9-Górna szuflada zamrażarki
10-Taca zamrażarki
11-Dolna szuflada zamrażarki
12-Regulowane nóżki
13-Półka na drzwi chłodziarki

UWAGA

Z powodu zmian technicznych i różnych modeli, niektóre ilustracje w tej instrukcji mogą się różnić od modelu.
(HTW7620AN*, HTW7620CN*, HTW7620DN*)

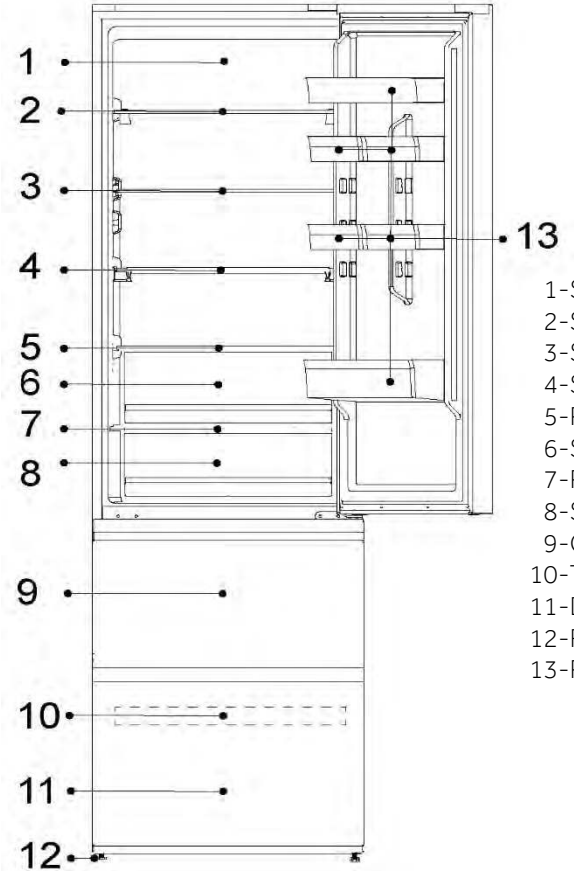

1-System Daylight LED
2-Stojak na wino
3-Szklana półka
4-Składana półka
5-Pokrywa szuflady Humidity Zone
6-Szuflada Humidity Zone
7-Pokrywa szuflady My Zone
8-Szuflada My Zone
9-Górna szuflada zamrażarki
10-Taca zamrażarki
11-Dolna szuflada zamrażarki
12-Regulowane nóżki
13-Półka na drzwi chłodziarki

CONTENTS

UWAGA

Z powodu zmian technicznych i różnych modeli, niektóre ilustracje w tej instrukcji mogą się różnić od modelu.
(HTW7620DNG*)

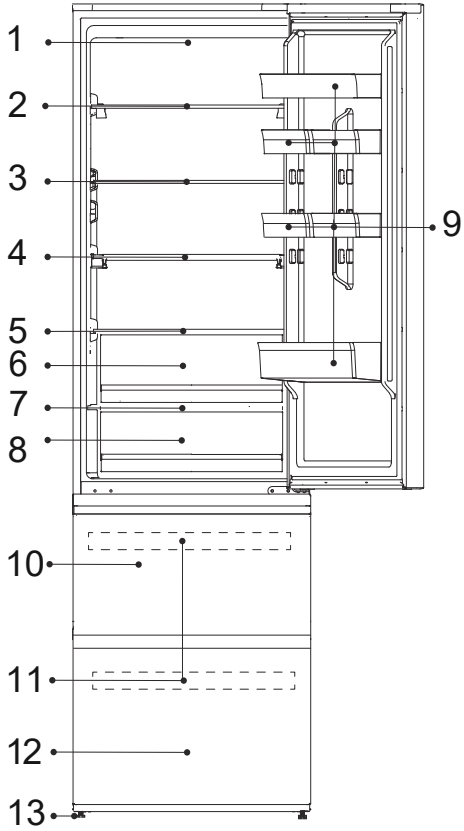

1-System Daylight LED
2-Stojak na wino
3-Szklana półka
4-Składana półka
5-Pokrywa szuflady Humidity Zone
6-Szuflada Humidity Zone
7-Pokrywa szuflady My Zone
8-Szuflada My Zone
9-Drzwi balkonowe
10-Górna szuflada zamrażarki
11- Tacka zamrażarki
12- Dolna szuflada zamrażarki
13- Regulowane nóżki

UWAGA

Z powodu zmian technicznych i różnych modeli, niektóre ilustracje w tej instrukcji mogą się różnić od modelu.
(HTW5618DW*)

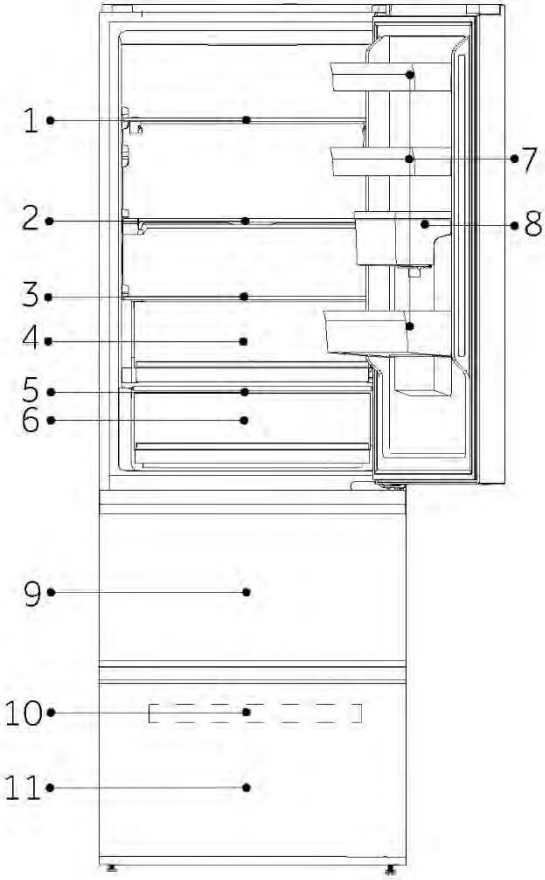

A: Komora chłodziarki
1-Stojak na wino
2-Składana półka
3-Pokrywa szuflady Humidity Zone
4-Szuflada Humidity Zone
5-Pokrywa szuflady My Zone
6-Szuflada My Zone
7-Półka na drzwi chłodziarki
8-Zbiornik na wodę

B: Komora zamrażarki
9-Górna szuflada zamrażarki
10-Taca zamrażarki
11-Dolna szuflada zamrażarki

UWAGA

Z powodu zmian technicznych i różnych modeli, niektóre ilustracje w tej instrukcji mogą się różnić od modelu.
(HTW5618DN*, HTW5618CN*, HTW5618EN*)

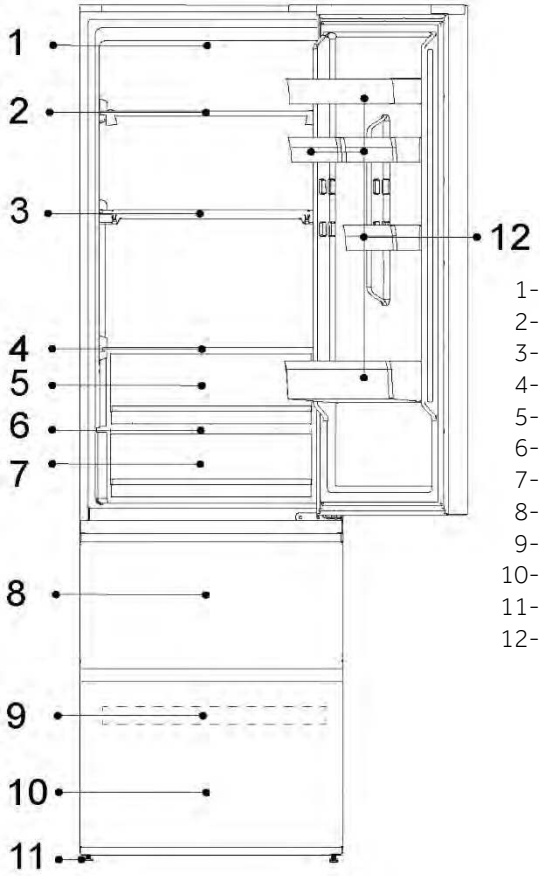

1-Lampka LED do chłodziarki
2-Stojak na wino
3-Składana półka
4-Pokrywa szuflady Humidity Zone
5-Szuflada Humidity Zone
6-Pokrywa szuflady My Zone
7-Szuflada My Zone
8-Górna szuflada zamrażarki
9-Taca zamrażarki
10-Dolna szuflada zamrażarki
11-Regulowane nóżki
12-Półka na drzwi chłodziarki

Opis produktu

CONTENTS

UWAGA

Z powodu zmian technicznych i różnych modeli, niektóre ilustracje w tej instrukcji mogą się różnić od modelu.
(HTR3620*)

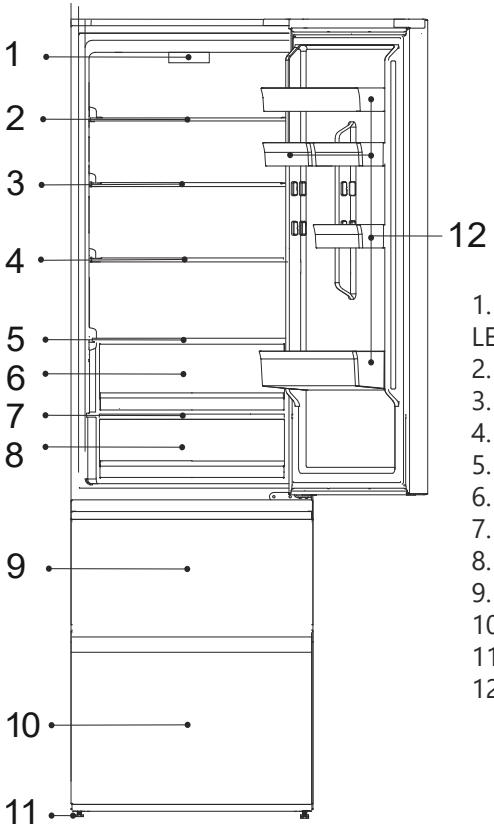

1. Panel sterowania i lampka LED lodówki
2. Półka szklana
3. Półka szklana
4. Półka szklana
5. Półka szklana
6. Szuflada Freshbox
7. Pokrywa szuflady
8. Szuflada Fresh 0°C
9. Górna szuflada zamrażarki
10. Dolna szuflada zamrażarki
11. Regulowane nóżki
12. Balkon na drzwi

UWAGA

Z powodu zmian technicznych i różnych modeli, niektóre ilustracje w tej instrukcji mogą się różnić od modelu.
(HTW3620DN*)

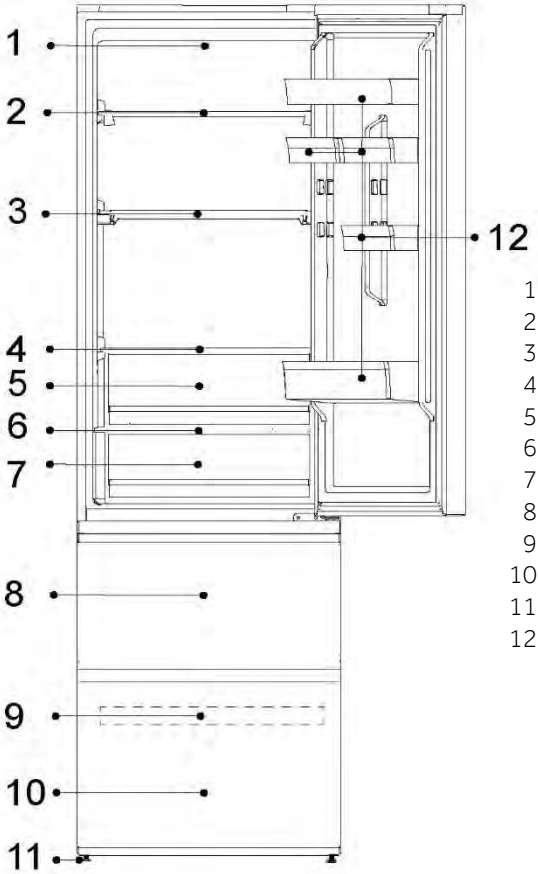

1-Lampka LED do chłodziarki
2-Szklana półka
3-Szklana półka
4-Szklana półka
5-Szklana półka
6-Pokrywa szuflady My Zone
7-Szuflada My Zone
8-Górna szuflada zamrażarki
9-Taca zamrażarki
10-Dolna szuflada zamrażarki
11-Regulowane nóżki
12-Półka na drzwi chłodziarki

UWAGA

Z powodu zmian technicznych i różnych modeli, niektóre ilustracje w tej instrukcji mogą się różnić od modelu.
(HTW3618DN*, HTW3618CN*,HTW3618EN*)

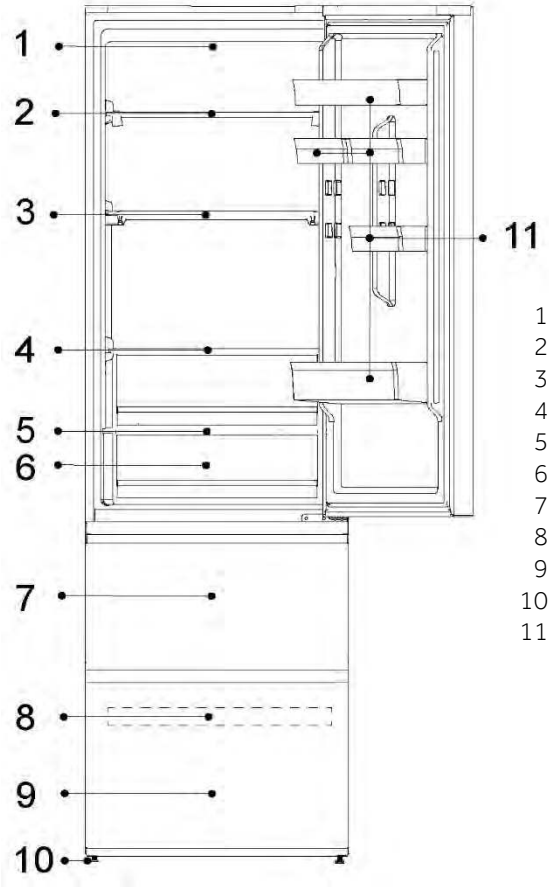

1-Lampka LED do chłodziarki
2-Szklana półka
3-Szklana półka
4-Szklana półka
5-Pokrywa szuflady My Zone
6-Szuflada My Zone
7-Górna szuflada zamrażarki
8-Taca zamrażarki
9-Dolna szuflada zamrażarki
10-Regulowane nóżki
11-Półka na drzwi chłodziarki

CONTENTS

UWAGA

Z powodu zmian technicznych i różnych modeli, niektóre ilustracje w tej instrukcji mogą się różnić od modelu.
(HTR3618)

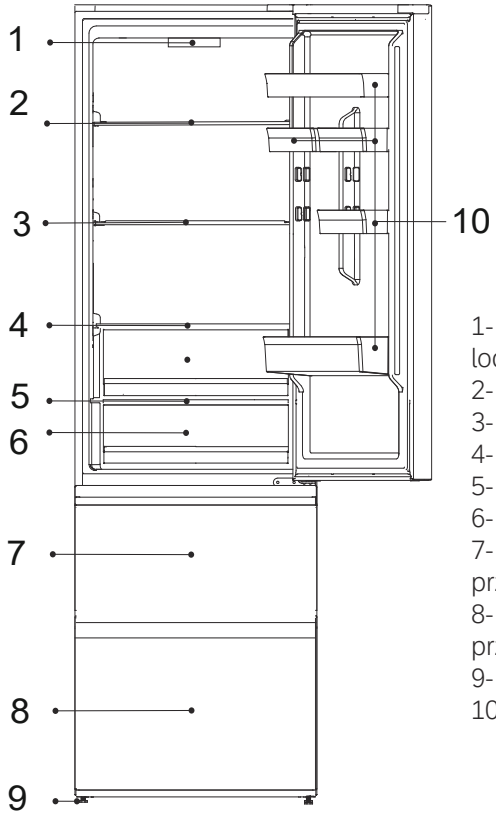

1- Panel sterowania i lampa LED lodówki
2- Półka szklana
3- Półka szklana
4- Półka szklana
5- Pokrywa szuflady
6- Szuflada strefy świeżości 0°C
7- Górna szuflada do przechowywania w zamrażarce
8- Dolna szuflada do przechowywania w zamrażarce
9- Regulowane nóżki
10- Balkon drzwiowy

UWAGA

Z powodu zmian technicznych i różnych modeli, niektóre ilustracje w tej instrukcji mogą się różnić od modelu.
(HDPW5620DN*, HDPW5620CN*, HDPW5620AN*, HDPW5620BN*)

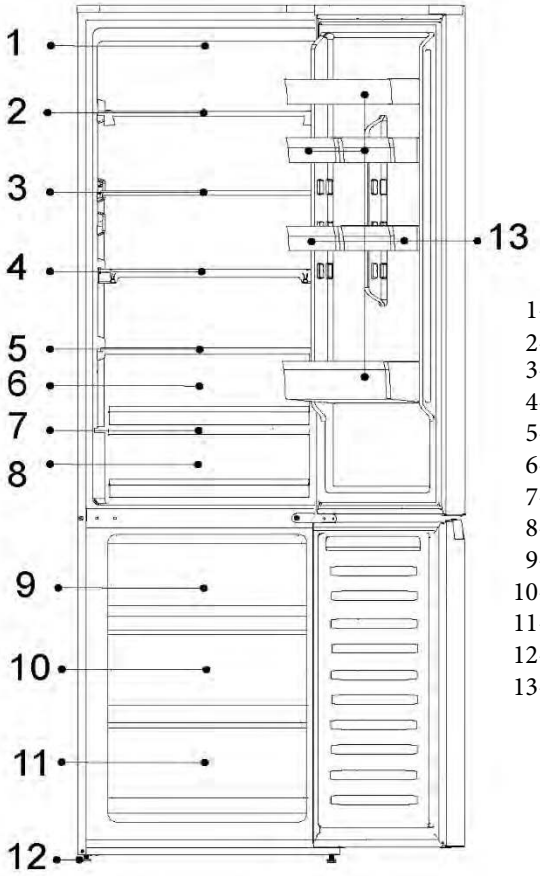

1-Lampka LED do chłodziarki
2-Szklana półka
3-Szklana półka
4-Składana półka
5-Pokrywa szuflady Humidity Zone
6-Szuflada Humidity Zone
7-Pokrywa szuflady My Zone
8-Szuflada My Zone
9-Górna szuflada zamrażarki
10-Środkowa szuflada zamrażarki
11-Dolna szuflada zamrażarki
12-Regulowane nóżki
13-Półka na drzwi chłodziarki

UWAGA

Z powodu zmian technicznych i różnych modeli, niektóre ilustracje w tej instrukcji mogą się różnić od modelu.
(HDPW7620AN*, HDPW7620AAN*)

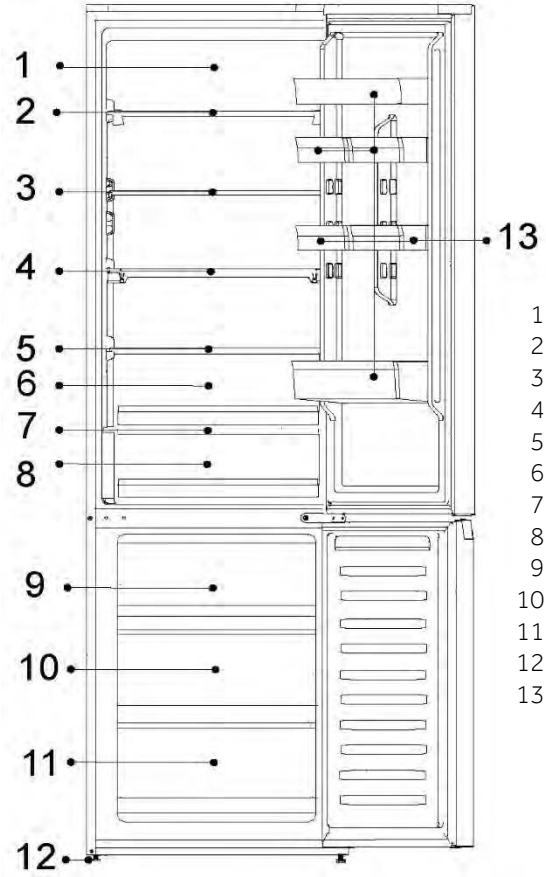

1-System Daylight LED
2-Stojak na wino
3-Szklana półka
4-Składana półka
5-Pokrywa szuflady Humidity Zone
6-Szuflada Humidity Zone
7-Pokrywa szuflady My Zone
8-Szuflada My Zone
9-Górna szuflada zamrażarki
10-Środkowa szuflada zamrażarki
11-Dolna szuflada zamrażarki
12-Regulowane nóżki
13-Półka na drzwi chłodziarki

UWAGA

Z powodu zmian technicznych i różnych modeli, niektóre ilustracje w tej instrukcji mogą się różnić od modelu.
(HDPW5618DN*, HDPW5618CN*)

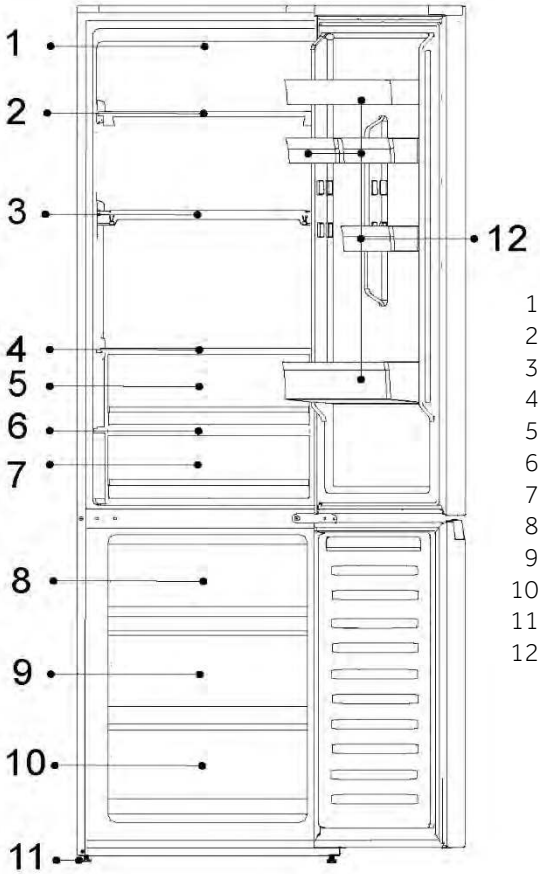

1-Lampka LED do chłodziarki
2-Stojak na wino
3-Składana półka
4-Pokrywa szuflady Humidity Zone
5-Szuflada Humidity Zone
6-Pokrywa szuflady My Zone
7-Szuflada My Zone
8-Górna szuflada zamrażarki
9-Środkowa szuflada zamrażarki
10-Dolna szuflada zamrażarki
11-Regulowane nóżki
12-Półka na drzwi chłodziarki

UWAGA

Z powodu zmian technicznych i różnych modeli, niektóre ilustracje w tej instrukcji mogą się różnić od modelu.
(HDPW3620DN*, HDPW3620CN*,EHD3PWDNPD206)

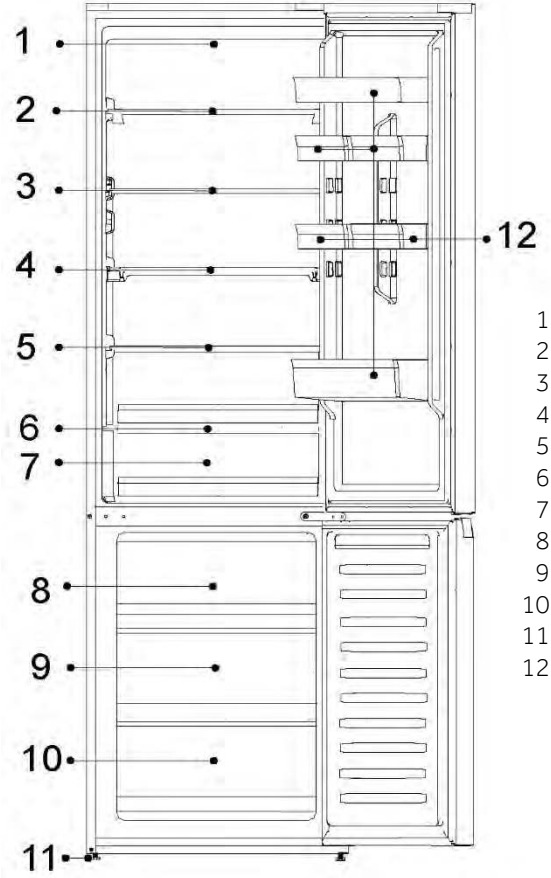

1-Lampka LED do chłodziarki
2-Szklana półka
3-Szklana półka
4-Szklana półka
5-Szklana półka
6-Pokrywa szuflady My Zone
7-Szuflada My Zone
8-Górna szuflada zamrażarki
9-Środkowa szuflada zamrażarki
10-Dolna szuflada zamrażarki
11-Regulowane nóżki
12-Półka na drzwi chłodziarki

UWAGA

Z powodu zmian technicznych i różnych modeli, niektóre ilustracje w tej instrukcji mogą się różnić od modelu.
(HDPW3618DN*,EHD3PWDNP*186)

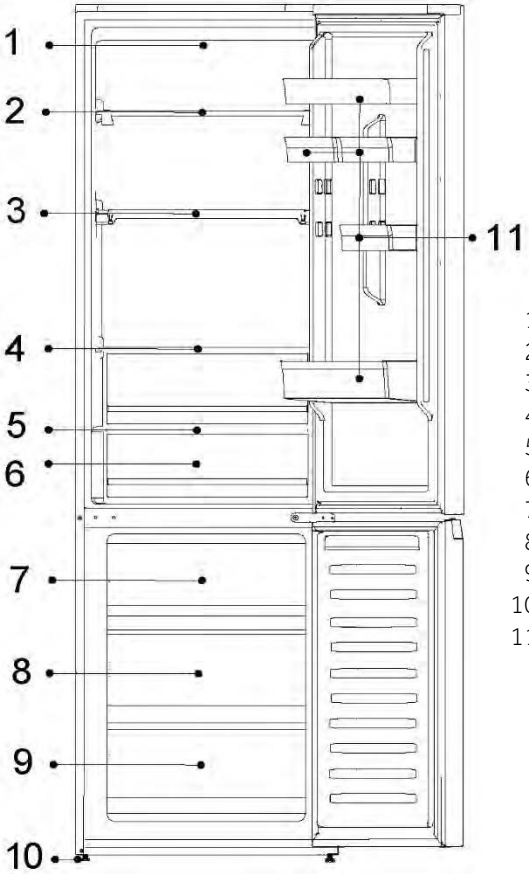

1-Lampka LED do chłodziarki
2-Szklana półka
3-Szklana półka
4-Szklana półka
5-Pokrywa szuflady My Zone
6-Szuflada My Zone
7-Górna szuflada zamrażarki
8-Środkowa szuflada zamrażarki
9-Dolna szuflada zamrażarki
10-Regulowane nóżki
11-Półka na drzwi chłodziarki

Opis produktu

CONTENTS

UWAGA

Z powodu zmian technicznych i różnych modeli, niektóre ilustracje w tej instrukcji mogą się różnić od modelu.
(HDPR1618AN*,HDPR1618CN)

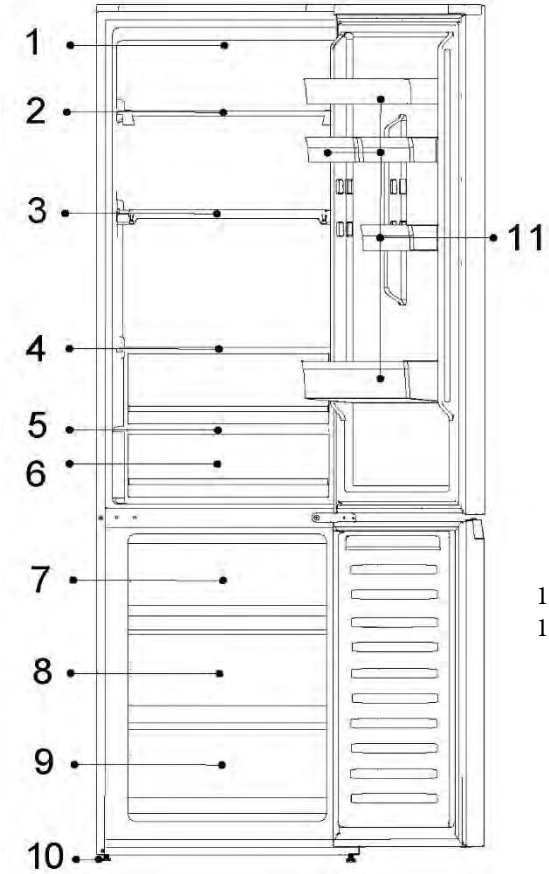

1-Panel sterowania
2-Szklana półka
3-Szklana półka
4-Szklana półka
5-Pokrywa szuflady FRESH 0°C
6-Szuflada FRESH 0°C
7-Górna szuflada zamrażarki
8-Środkowa szuflada zamrażarki
9-Dolna szuflada zamrażarki
10-Regulowane nóżki
11-Półka na drzwi chłodziarki

UWAGA

Z powodu zmian technicznych i różnych modeli, niektóre ilustracje w tej instrukcji mogą się różnić od modelu.
(HDPW5620DN*, HDPW5620CN*, HDPW5620AN*, HDPW5620BN*)

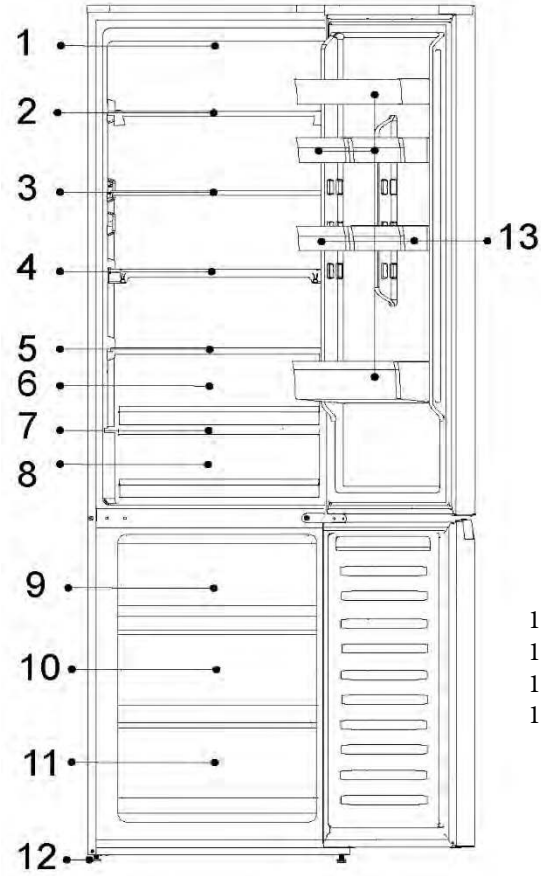

1-Panel sterowania
2-Szklana półka
3-Szklana półka
4-Składana półka
5-Pokrywa szuflady Humidity Zone
6-Szuflada Humidity Zone
7-Pokrywa szuflady FRESH 0°C
8-Szuflada FRESH 0°C
9-Górna szuflada zamrażarki
10-Środkowa szuflada zamrażarki
11-Dolna szuflada zamrażarki
12-Regulowane nóżki
13-Półka na drzwi chłodziarki

UWAGA

Z powodu zmian technicznych i różnych modeli, niektóre ilustracje w tej instrukcji mogą się różnić od modelu.
(HDPR3620*)

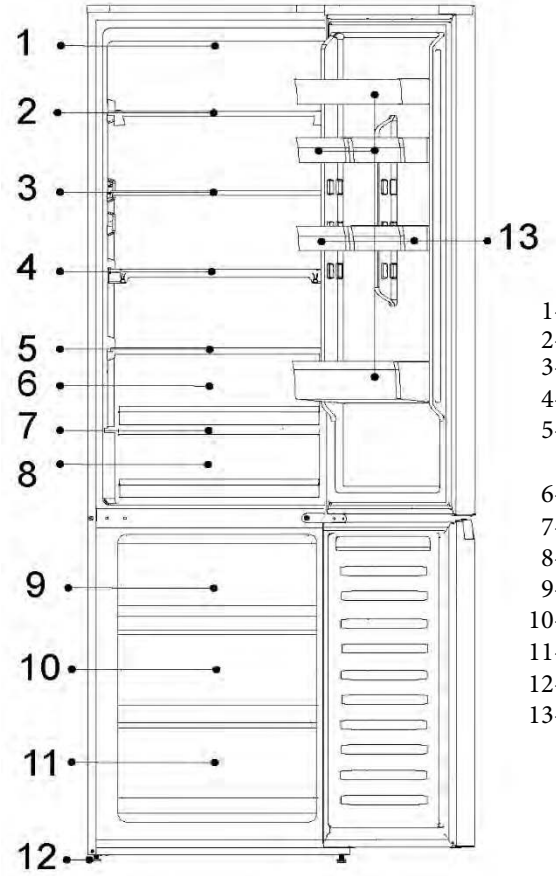

1-Panel sterowania
2-Szklana półka
3-Szklana półka
4-Składana półka
5-Pokrywa szuflady Humidity Zone
6-Szuflada Humidity Zone
7-Pokrywa szuflady FRESH 0°C
8-Szuflada FRESH 0°C
9-Górna szuflada zamrażarki
10-Środkowa szuflada zamrażarki
11-Dolna szuflada zamrażarki
12-Regulowane nóżki
13-Półka na drzwi chłodziarki

Panel sterowania

CONTENTS

Panel sterowania:(Popularne modele, z wyjątkiem HDPR1618ANPK, HDPR1620ANPK, HDPR1618CNPK)

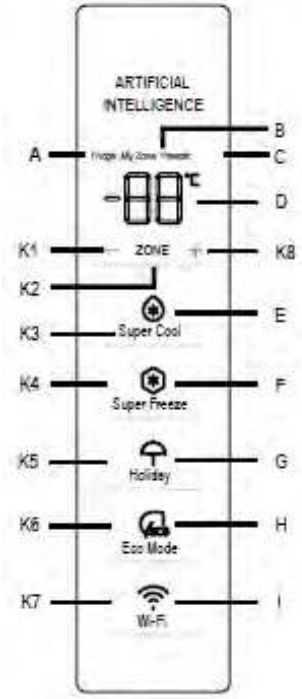

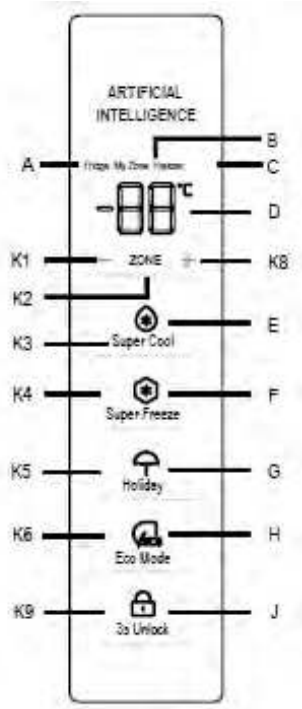

Wskaźniki:

A Komora chłodziarki
B Komora chłodnicza (My Zone)
C Komora zamrażarki
D Wyświetlacz temperatury
E Funkcja Super Cool
F Funkcja Super Freeze
G Funkcja Holiday
H Funkcja Eco Mode
I Funkcja Wi-Fi
J Funkcja odblokowania

Przyciski:

K1 Zmniejszanie temperatury
K2 Wybór Fridge, My Zone oraz Freezer
K3 Funkcja Super Cool włączona/yłączona
K4 Funkcja Super Freeze włączona/wyłączona
K5 Funkcja Holiday włączona/wyłączona
K6 Funkcja Eco Mode włączona/wyłączona
K7 Funkcja Wi-Fi włączona/wyłączona
K8 Zwiększanie temperatury
K9 3s Odblokowanie wł./wył.

Przed pierwszym użyciem

Usuń wszelkie opakowania, trzymaj je w miejscu niedostępnym dla dzieci i zutylizuj w sposób przyjazny dla środowiska.
Wyczyść urządzenie wewnątrz i na zewnątrz, a także wnętrze i akcesoria wodą z łagodnym detergentem, a następnie dobrze wysusz miękką ściereczką.
Po wypoziomowaniu i wyczyszczeniu urządzenia odczekaj co najmniej 2 godziny przed podłączeniem go do zasilania. Zob. rozdział INSTALACJA.
Przed włożeniem żywności należy wstępnie schłodzić komory z wysokimi ustawieniami.
Funkcja Super Freeze pomaga szybko schłodzić komory zamrażarki

Panel sterowania:(Specjalnie dla HTW7620DNGB)

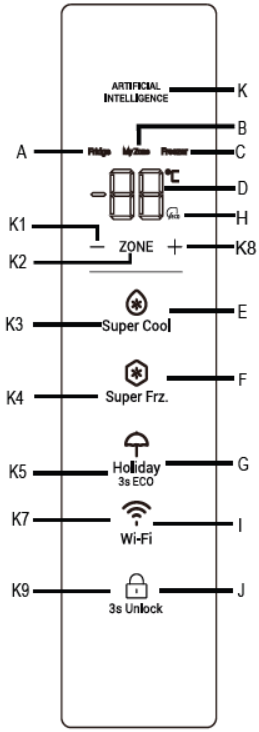

Wskaźniki:

A Komora chłodziarki
B Komora chłodnicza (My Zone)
C Komora zamrażarki
D Wyświetlacz temperatury
E Funkcja Super Cool
F Funkcja Super Freeze
G Funkcja Holiday
H Funkcja Eco Mode
I Funkcja Wi-Fi
J Funkcja odblokowania
K AI logo

Przyciski:

K1 Zmniejszanie temperatury
K2 Wybór Fridge, My Zone oraz Freezer
K3 Funkcja Super Cool włączona/yłączona
K4 Funkcja Super Freeze włączona/wyłączona
K5 Funkcja Holiday włączona/wyłączona
K7 Funkcja Wi-Fi włączona/wyłączona
K8 Zwiększanie temperatury
K9 3s Odblokowanie wł./wył.

Przed pierwszym użyciem

Usuń wszelkie opakowania, trzymaj je w miejscu niedostępnym dla dzieci i zutylizuj w sposób przyjazny dla środowiska.
Wyczyść urządzenie wewnątrz i na zewnątrz, a także wnętrze i akcesoria wodą łagodnym detergentem, a następnie dobrze wysusz miękką ściereczką.
Po wypoziomowaniu i wyczyszczeniu urządzenia odczekaj co najmniej 2 godziny przed podłączeniem go do zasilania. Zob. rozdział INSTALACJA.
Przed włożeniem żywności należy wstępnie schłodzić komory z wysokimi ustawieniami.
Funkcja Super Freeze pomaga szybko schłodzić komory zamrażarki

Panel sterowania (specjalny dla HDPR1618*, HDPR1620*,HDPR3618*,HDPR3620*) HTR3618*,HTR3620*.

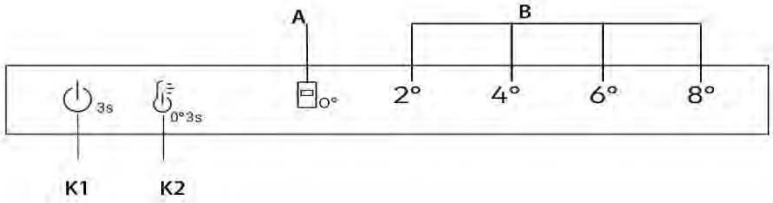

Przyciski

K1 Włączanie/wyłączanie zasilania, służy do włączania/wyłączania urządzenia.

K2 Wybór temperatury/dostrajanie

Przycisk WŁ./WYŁ., używany do włączania/wyłączania Fresh 0°C.

Wskaźniki

A Fresh 0°C

B Wyświetlacz temperatury chłodziarki

Przed pierwszym użyciem

- ► Usuń wszelkie opakowania, trzymaj je w miejscu niedostępnym dla dzieci i zutylizuj w sposób przyjazny dla środowiska.
- ► Wyczyść urządzenie wewnątrz i na zewnątrz, a także wnętrze i akcesoria wodą z łagodnym detergentem, a następnie dobrze wysusz miękką ściereczką.
- ► Po wypoziomowaniu i wyczyszczeniu urządzenia odczekaj co najmniej 2 godziny przed podłączeniem go do zasilania. Zob. rozdział INSTALACJA.
- ► Przed włożeniem żywności należy wstępnie schłodzić komory z wysokimi ustawieniami.

Przyciski mechaniczne

Przyciski na panelu sterowania są przyciskami mechanicznymi.

Włącz/Wyłącz urządzenie

Urządzenie zacznie pracę jak tylko zostanie podłączone do źródła energii.
Kiedy chłodziarka jest włączana po raz pierwszy, wskaźnik „4°" z „B" (wyświetlacz temperatury chłodziarki) i wskaźnik „ 0°" szuflady do przechowywania o wartości 0°C świeci się.
Temperatura chłodziarki i zamrażarki są automatycznie ustawiane odpowiednio na 4°C i -20°C, a następnie rozpoczyna się praca szuflady przechowywania 0°C.

UWAGA

Urządzenie jest ustawione na zalecaną temperaturę 4°C. Są to zalecane ustawienia. W razie potrzeby można ręcznie zmienić ustawioną temperaturę.

Alarm otwarcia drzwi

Gdy drzwi chłodziarki są otwarte przez ponad 3 minuty, włączy się alarm otwartych drzwi.

Alarm drzwi można także wyłączyć poprzez zamknięcie drzwi. Jeśli drzwi pozostaną otwarte dłużej niż 7 minut, oświetlenie wnętrza chłodziarki i panelu sterowania wyłączy się automatycznie.

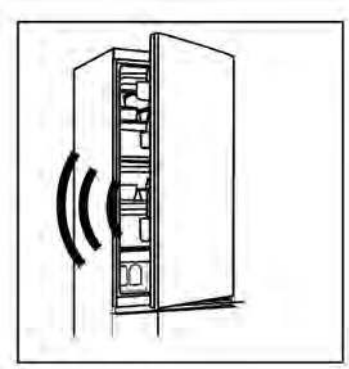

Zasilanie Wł./Wył.

Gdy urządzenie jest włączone, naciśnij przycisk K1 na 3 sekundy, urządzenie przejdzie w tryb czuwania, sprężarka przestanie działać, a lampka zgaśnie; Gdy urządzenie znajduje się w trybie czuwania, naciśnij przycisk K1 na 3 sekundy, urządzenie zostanie włączone, kompresor zacznie działać i zaświeci się lampka.

Regulacja temperatury

Na temperaturę wewnątrz chłodziarki wpływają następujące czynniki:

Temperatura otoczenia

Częstotliwość otwierania drzwi
Ilość przechowywanej żywności
Instalacja urządzenia

Dostosuj temperaturę w komorze chłodziarki/zamrażarki

1. Naciśnij przycisk „K2" (wybór temperatury chłodziarki), aby wybrać temperaturę chłodziarki;
2. Wskaźnik „B" (wyświetlacz temperatury chłodziarki) będzie świecił na przemian, jak poniżej;

2° → 4° → 6° → 8°

3. Po około 3 sekundach ustawienie zostanie potwierdzone.
4. Wybierając temperaturę chłodziarki z panelu sterowania, odpowiednia temperatura dla zamrażarki wynosi 2°(-22°C) → 4°(-20°C) → 6°(-18°C) → 8°(-16°C).

Dokładna regulacja

Tryb dostrajania daje siedem możliwości ustawienia temperatur, takich jak 2°, 3° (2° 4°), 4°, 5° (4° 6°), 6°, 7° (6° 8 °), 8°.

Jak korzystać z funkcji dostrajania:

1. Aby wejść w tryb wyboru dokładnego dostrajania, naciśnij przycisk K2 i przytrzymaj go przez 8 sekund. Gdy urządzenie wchodzi w ten tryb, emitowany jest sygnał dźwiękowy i świeci się dioda LED aktualnie wybranego poziomu chłodzenia,
2. Naciśnięcie klawisza K2 powoduje zwiększenie ustawienia dokładnej regulacji i po każdym naciśnięciu wskaźnik „B" (wskaźnik temperatury chłodziarki) będzie się świecić na zmianę jak poniżej;

2° → 3°(2° 4°) → 4°C → 5°(4° 6°) → 6° → 7°(6° 8°) → 8°

3. Jeżeli przez 3 sekund nie zostanie naciśnięty żaden przycisk, system automatycznie wychodzi z trybu wyboru dokładnej regulacji. Ustawienie dokładnej regulacji jest zapisywane, a dioda LED wybranej temperatury chłodziarki nie zmienia się.
4. Po ponownym włączeniu dokładnej regulacji ustawienie rozpocznie się od poprzednio zapisanego poziomu.

Szuflada **„Fresh 0°C"**

Aby przejść do trybu **„Fresh 0°C"** przy otwartych drzwiach chłodziarki, naciśnij przycisk K2 przez 3 sekundy z sygnałem dźwiękowym, wskaźnik „0°" zaświeci się, temperatura Fresh 0°C będzie wynosić około 0°C.

Aby wyjść z trybu **"Fresh 0°C"**, przy otwartych drzwiach chłodziarki, naciśnij przycisk K2 przez 3 sekundy i usłyszysz sygnał dźwiękowy, wskaźnik „0°" zgaśnie; temperatura szuflady „0°" zmieni się wraz z temperaturą chłodzenia

UWAGA

1. Gdy urządzenie wchodzi w tryb dokładnej regulacji, wskaźnik „B" (wyświetlacz temperatury chłodziarki) 2° 4° zapalają się jednocześnie, temperatura chłodziarki wynosi 3°; 4° 6° zapalają się jednocześnie, temperatura chłodziarki wynosi 5°; 6° 8° zapalają się jednocześnie, temperatura chłodziarki wynosi 7°;
2. Gdy temperatura w pomieszczeniu jest niższa niż 8°C, a chłodzenie jest w trybie 2 °, niezależnie od tego, czy tryb **"0°"** jest otwarty czy zamknięty, temperatura Fresh 0°C wynosi około 0 ° C

Klawisze czujników

Przyciski na panelu sterowania są klawiszami czujników, które reagują przy delikatnym dotknięciu palcem.

Włącz/Wyłącz urządzenie

Urządzenie zacznie pracę jak tylko zostanie podłączone do źródła energii.
Gdy urządzenie jest włączane po raz pierwszy, wskaźniki temperatury „D" pokazują wartości ustawień wstępnych (patrz Uwaga poniżej).

UWAGA

Urządzenie jest wstępnie ustawione na zalecaną temperaturę 5°C (chłodziarka) i -18°C (zamrażarka). Temperatura My Zone jest wstępnie ustawiona na około 2°C. To są zalecane ustawienia. W razie potrzeby można ręcznie zmienić ustawioną temperaturę.

Alarm otwarcia drzwi

Gdy drzwi chłodziarki są otwarte przez ponad 3 minuty, włączy się alarm otwartych drzwi.
Alarm drzwi można także wyłączyć poprzez zamknięcie drzwi. Jeśli drzwi pozostaną otwarte dłużej niż 7 minut, oświetlenie wnętrza chłodziarki i panelu sterowania wyłączy się automatycznie.

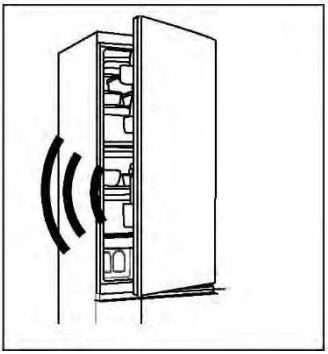

Wyreguluj temperaturę

Na temperaturę wewnątrz chłodziarki wpływają następujące czynniki:

- Temperatura otoczenia
- Częstotliwość otwierania drzwi
- Ilość przechowywanej żywności
- Instalacja urządzenia

Wyreguluj temperaturę chłodziarki

1. Naciśnij przycisk „K2" (wybór Fridge/(My Zone)/Freezer), aby wybrać komorę chłodziarki. Ikona „A" (chłodziarka) i „D" (wyświetlacz temperatury) są podświetlone.

2. Naciśnij przycisk „K1/K8", aby ustawić temperaturę chłodziarki.

Temperatura wzrasta sekwencyjnie o 1 °C, od minimum 2 °C do maksimum 8 °C. Optymalna temperatura w chłodziarce to 5°C. Niższe temperatury oznaczają niepotrzebne zużycie energii.

3. Po około 5 sekundach ikona temperatury „D" (wyświetlacz temperatury) zaświeci się na stałe, a ustawienie zostanie potwierdzone.

Ustaw temperaturę zamrażarki

1. Naciśnij przycisk „K2" (wybór Fridge/(My Zone)/Freezer), aby wybrać komorę zamrażania.. Ikony „C" (komora zamrażarki) i „D" (wyświetlacz temperatury) będą podświetlone.

2. Naciśnij przycisk „K1/K8", aby ustawić temperaturę zamrażarki.

Temperatura wzrasta sekwencyjnie o 1°C, od minimum -24°C do maksimum -16°C. Optymalna temperatura w chłodziarce to -18 °C. Niższe temperatury oznaczają niepotrzebne zużycie energii.

3. Po około 5 sekundach wskaźnik temperatury „D" (wyświetlacz temperatury) zaświeci się na stałe, a ustawienie zostanie potwierdzone.

Ustaw temperaturę My Zone

Chłodziarka wyposażona jest w szufladę My Zone. Zgodnie z wymaganiami dotyczącymi przechowywania żywności można wybrać najbardziej odpowiednią temperaturę, aby uzyskać optymalną wartość odżywczą żywności.

1. Naciśnij przycisk „K2" (wybór Fridge/(My Zone)/Freezer), aby wybrać komorę My Zone. Ikona „B" (komora My Zone) i „D" (wyświetlacz temperatury) są podświetlone.

2. Naciśnij przycisk „K1/K8", aby ustawić temperaturę komory My Zone.

Temperatura wzrasta sekwencyjnie o 1°C, od minimum 0°C do maksimum 5°C.

3. Po około 5 sekundach ikona temperatury „D" (wyświetlacz temperatury) zaświeci się na stałe, a ustawienie zostanie potwierdzone.

UWAGA

1. Możesz ustawić temperaturę w komorze My Zone na średnim poziomie (2°C), aby przechowywać żywność w optymalnych warunkach.
2. Ze względu na różną zawartość wody w mięsie, niektóre mięso o większej wilgotności zostanie zamrożone w temperaturze niższej niż 0°C. Tak więc mięso „natychmiast krojone" należy przechowywać w szufladzie My Zone, w temperaturze min. 0°C.
3. Owoce wrażliwe na zimno, takie jak ananas, awokado, banany, grejpfruty i warzywa, takie jak ziemniaki, bakłażany, fasola, ogórki, cukinia i pomidory oraz ser nie powinny być przechowywane w szufladzie My Zone.
4. Jeśli temperatura chłodziarki jest niższa niż temperatura My Zone, to normalne, że temperatura w My Zone jest niższa niż temperatura ustawienia dla My Zone
5. Jeśli temperatura w pomieszczeniu jest niższa niż 8°C, temperatura szuflady My Zone będzie zawsze bliska 0°C.

UWAGA

Po ustawieniu temperatury, jeśli w ciągu 5 sekund zostaną naciśnięte inne przyciski, aktualne ustawienie temperatury zostanie natychmiast potwierdzone. Jeśli w ciągu 5 sekund nie zostanie wykonana żadna operacja z użyciem przycisków, aktualna ustawiona temperatura będzie wyświetlana do momentu zgaśnięcia ekranu.

UWAGA

Z poziomu aplikacji możliwe jest dostosowanie temperatury dla chłodziarki, zamrażarki i komory My Zone. Temperatura może być ustawiona z dokładnością do 1°C.

UWAGA

Płytki wyświetlacza HDPR3618DNPKMA i HDPR3618DNPDMA mają funkcję blokowania. Gdy drzwi chłodnicze są zamknięte, a panel wyświetlacza nie jest obsługiwany przez 30 sekund, panel wyświetlacza automatycznie się blokuje. Użytkownicy mogą przełączać się między stanami blokowania i odblokowywania, naciskając długo klawisz K9 przez 3 sekundy, gdy panel wyświetlacza się zaświeci.

Funkcja Super Cool

1. Zaleca się włączenie funkcji Super Cool w przypadku przechowywania dużej ilości żywności (np. po zakupie). Funkcja Super Cool przyspiesza chłodzenie świeżej żywności i chroni już przechowywane produkty przed niepożądanym ogrzaniem.
2. Naciśnij przycisk „K3" lub włącz go z poziomu aplikacji, ikona „E" (funkcja Super Cool) zaświeci się i funkcja zostanie aktywowana.

UWAGA

1. Urządzenie wyłącza się z funkcji „Super Cool" po wejściu w funkcję „Super Cool" na 6 godzin lub po naciśnięciu przycisku „K3", gdy ikona „E" (funkcja Super Cool) jest podświetlona lub po wyłączeniu w aplikacji.
2. W stanie Super Cool, jeśli temperatura komory chłodziarki jest regulowana, ikona „E" (funkcja Super Cool) miga, aby wskazać, że ta operacja nie może być wykonana.

Funkcja Super Freeze

1. Świeża żywność powinna być zamrożona tak szybko, jak to możliwe. To umożliwia zachowanie najlepszej wartości odżywczej, wyglądu i smaku. Funkcja Super Freeze przyspiesza zamrażanie świeżej żywności i chroni już przechowywane produkty przed niepożądanym ogrzaniem. Jeśli konieczne jest jednorazowe zamrożenie dużej ilości żywności, zaleca się włączenie funkcji Super Freeze na 24 godziny przed użyciem zamrożonego pomieszczenia.
2. Naciśnij przycisk „K4" (ustawienie funkcji Super Freeze) lub włącz ją z poziomu aplikacji, ikona „F" (funkcja Super Freeze) zaświeci się i funkcja zostanie aktywowana.

UWAGA

1. Urządzenie wyłącza się z funkcji „Super Freeze" po wejściu w funkcję „Super Freeze" na 50 godzin lub po naciśnięciu przycisku „K4", gdy ikona „F" (funkcja Super Freeze) jest podświetlona lub wyłącza ją w aplikacji.
2. W stanie Super Freeze, jeśli temperatura komory zamrażarki jest regulowana, miga ikona „F" (funkcja Super Freeze), aby wskazać, że nie można wykonać tej operacji.

Funkcja Holiday

Funkcji Holiday można używać w celu zmniejszenia zużycia energii przez urządzenie, gdy nie jest ono regularnie używane. Po włączeniu tej funkcji chłodziarka zostanie wyłączona, natomiast zamrażarka będzie działać normalnie. Funkcja ustawia na stałe temperaturę chłodziarki na 17°C.

Pozwala to na zamknięcie drzwi pustej chłodziarki, nie powodując przy tym nieprzyjemnego zapachu czy pleśni - podczas dłuższej nieobecności (np. w czasie wakacji). Komora zamrażarki może być dowolnie ustawiana.

1. Naciśnij przycisk „K5" (funkcja Holiday włączona/wyłączona) lub wybierz funkcję z aplikacji, ikona „G" (funkcja Holiday) zaświeci się i funkcja zostanie aktywowana.
2. Funkcję można dezaktywować, ponownie naciskając przycisk „K5" (włączenie/wyłączenie funkcji Holiday) lub ustawiając temperaturę chłodziarki lub wykonując dowolne inne ustawienie lub wyłączając ją z poziomu aplikacji.

UWAGA

1. Podczas korzystania z funkcji Holiday w komorze chłodziarki nie należy przechowywać żadnej żywności. Temperatura + 17°C jest zbyt wysoka, aby przechowywać żywność.
2. Gdy funkcja Holiday jest włączona, ikona My Zone pozostaje wyłączona, a funkcja chłodziarki jest zablokowana. Jeśli temperatura w komorze chłodziarki jest ustawiona, ikona „G" (funkcja Holiday) miga, wskazując, że tej operacji nie można wykonać.

Funkcja Eco Mode

Tryb Eco Mode może być aktywowany w celu optymalizacji wydajności urządzenia, przy jednoczesnym uzyskaniu najlepszego sposobu przechowywania żywności. Jeśli nie masz żadnych specjalnych wymagań, zalecamy użycie trybu Eco Mode.

W tym trybie temperatura chłodziarki wynosi 5°C, temperatura zamrażarki wynosi -18°C.

1. Naciśnij przycisk „K6" (funkcja Eco Mode włączona/wyłączona) lub wybierz funkcję z aplikacji.
2. Ikona „H" (funkcja Eco Mode) jest podświetlona, a funkcja jest włączona.

Powtarzając powyższe kroki lub wybierając inną funkcję lub wyłączając z aplikacji, możesz ponownie wyłączyć tę funkcję. Zostaną przywrócone poprzednio ustawione poziomy chłodzenia.

UWAGA

Podczas działania funkcji Eco Mode, jeśli temperatura komory chłodziarki/zamrażarki jest regulowana, ikona „H" (funkcja Eco Mode) miga, wskazując, że tej operacji nie można wykonać.

Krok 1 Pobierz aplikację hOn ze sklepów.

Funkcja Wi-Fi (HDPR3618DNPKMA,HDPR3618DNPDMA bez Wi-Fi)

1. Należy postępować zgodnie z instrukcjami aplikacji, aby skonfigurować sieć Wi-Fi.
2. Po skonfigurowaniu sieci Wi-Fi i nawiązaniu połączenia ikona Wi-Fi „I" jest podświetlona i stała.
3. Jeśli sieć Wi-Fi została już skonfigurowana, po włączeniu sieci Wi-Fi automatycznie połączy się ponownie zgodnie z informacjami konfiguracyjnymi.

UWAGA

1. Aby wyłączyć Wi-Fi, naciśnij przycisk Wi-Fi „K7", a ikona Wi-Fi „I" zgaśnie.
2. Aby włączyć Wi-Fi i rozpocząć konfigurację, naciśnij przycisk Wi-Fi „K7", a ikona Wi-Fi „I" zacznie powoli migać. Jeśli chcesz skonfigurować funkcję Wi-Fi, naciśnij przycisk „K7" przez 3 sekundy, ikona Wi-Fi zacznie szybko migać i wejdzie w tryb konfiguracji. Jeśli chcesz wyłączyć funkcję Wi-Fi, naciśnij raz przycisk „K7". Powyższe kroki są powtarzane.
3. Jeśli produkt został skonfigurowany, a funkcja Wi-Fi została wyłączona, chłodziarka nie wejdzie w tryb konfiguracji po ponownym podłączeniu do zasilania.

UWAGA

1. Ten produkt nie jest przeznaczony do użytku komercyjnego.
2. Maksymalna moc wyjściowa RF: 2,4 GHz Wi-Fi:16 dBm;
3. Bluetooth® Low Energy:5dBm; Bluetooth® (BR/EDR):10dBm.
4. Pasmo częstotliwości działania: 2400-2483,5 MHz.

Znak i logo Bluetooth® są zastrzeżonymi znakami towarowymi należącymi do Bluetooth SIG, Inc., a ich używanie przez Candy Hoover Group SRL odbywa się na podstawie licencji. Pozostałe znaki towarowe i nazwy handlowe należą do ich odpowiednich właścicieli.

Przechowywanie w komorze chłodziarki

- Należy utrzymywać temperaturę w chłodziarce poniżej 5°C.
- Gorące jedzenie musi zostać schłodzone do temperatury pokojowej przed włożeniem go do urządzenia.
- Żywność przechowywana w chłodziarce powinna zostać wcześniej umyta i wysuszona.
- Przechowywana żywność powinna być odpowiednio zamknięta, co pozwoli uniknąć zmiany zapachu lub smaku.
- Nie przechowuj nadmiernych ilości żywności. Należy zachować odstępy pomiędzy produktami spożywczymi, aby umożliwić cyrkulację zimnego powietrza dla zapewnienia lepszego i bardziej jednorodnego chłodzenia.
- Żywność spożywaną codziennie należy przechowywać z przodu półki.
- Pozostaw szczelinę pomiędzy żywnością a wewnętrznymi ściankami, umożliwiającą przepływ powietrza. W żadnym wypadku nie należy przechowywać żywności przy tylnej ścianie: żywność może zamarznąć przy tylnej ścianie. Unikaj bezpośredniego kontaktu żywności (zwłaszcza tłustej lub kwaśnej) z wkładką wewnętrzną, ponieważ olej/kwas może spowodować erozję wkładki wewnętrznej. Usuwać tłuste/kwaśne zabrudzenia, gdy tylko się pojawią.
- Zamrożoną żywność można delikatnie rozmrozić w komorze chłodziarki. To oszczędza energię.
- W chłodziarce występuje szybszy proces starzenia się owoców i warzyw takich jak cukinia, melon, papaja, banan, ananas itp. Dlatego nie zaleca się przechowywania ich w chłodziarce. Jednak przez pewien czas możliwe jest przyspieszenie dojrzewania zielonych owoców. Cebula, czosnek, imbir i inne warzywa korzeniowe również powinny być przechowywane w temperaturze pokojowej.
- Nieprzyjemne zapachy wewnątrz chłodziarki to znak, że coś się rozlało i konieczne jest czyszczenie. Zobacz Pielęgnacja i czyszczenie.
- Różne rodzaje żywności powinny być umieszczane w różnych miejscach w zależności od ich właściwości.

Przechowywanie w komorze zamrażarki

- Należy utrzymywać temperaturę zamrażarki na poziomie - 18 °C.
- 24 godziny przed zamrożeniem włącz funkcję Super-Freeze. W przypadku małych ilości jedzenia wystarczy 4-6 godzin.
- Gorące jedzenie musi zostać schłodzone do temperatury pokojowej przed włożeniem go do komory zamrażarki.
- Żywność pokrojona na małe porcje zamraża się szybciej i jest łatwiejsza do rozmrożenia i ugotowania. Zalecana waga każdej porcji wynosi mniej niż 2,5 kg

Zaleca się zapakowanie żywności przed jej włożeniem do zamrażarki. Zewnętrzna strona opakowania musi być sucha, aby uniknąć sklejania się worków. Materiały opakowaniowe powinny być bezwonne, hermetyczne, nietrujące i nietoksyczne.

- Aby uniknąć upływu terminu przydatności do spożycia, należy podać na opakowaniu datę zamrożenia, termin i nazwę produktu, zgodnie z okresami przechowywania różnych produktów spożywczych.

OSTRZEŻENIE!

- Kwas, zasady, sól itp. mogą spowodować erozję wewnętrznej powierzchni zamrażarki
- Nie należy umieszczać żywności zawierającej te substancje (np. ryb morskich) bezpośrednio na wewnętrznej powierzchni. Słona woda w zamrażarce powinna być natychmiast oczyszczona.
- Nie należy przekraczać czasu przechowywania żywności zalecanego przez producentów. Należy wyjąć z zamrażarki tylko wymaganą ilość jedzenia.
- Należy szybko spożyć rozmrożoną żywność. Rozmrożone jedzenie nie może być ponownie zamrożone, chyba że zostanie najpierw ugotowane, w przeciwnym razie może być mniej jadalne.
- Nie wkładaj nadmiernej ilości świeżej żywności do komory zamrażarki. Patrz pojemność zamrażarki - patrz DANE TECHNICZNE lub dane na tabliczce znamionowej.
- Żywność może być przechowywana w zamrażarce w temperaturze wynoszącej co najmniej -18 °C przez okres od 2 do 12 miesięcy, w zależności od jej rodzaju produktów (np. mięso: 3-12 miesięcy, warzywa: 6-12 miesięcy)
- Podczas zamrażania świeżej żywności należy unikać kontaktu z już zamrożoną żywnością. Ryzyko rozmrożenia!

Przechowując komercyjnie zamrożoną żywność, należy przestrzegać następujących wytycznych:

- Zawsze postępuj zgodnie z wytycznymi producenta dotyczącymi czasu przechowywania żywności. Nie przekraczaj czasu wskazanego w tych wytycznych!
- Staraj się, aby czas od zakupu do umieszczenia w zamrażarce był jak najkrótszy, aby zachować jakość żywności.
- Kupuj mrożonki, które były przechowywane w temperaturze -18°C lub niższej.
- Unikaj kupowania żywności, której opakowanie jest pokryte lodem lub szronem. Oznacza to, że produkty mogły w pewnym momencie zostać częściowo rozmrożone i ponownie zamrożone. Wzrost temperatury wpływa na jakość żywności.

UWAGA

Ze względu na różne modele, Twój produkt może nie mieć wszystkich poniższych funkcji. Patrz rozdział Opis produktu.

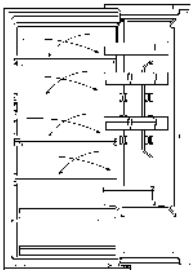

System obiegu powietrza

Chłodziarka jest wyposażona w system obiegu powietrza, dzięki któremu chłodne strumienie powietrza znajdują się na każdym poziomie półki. Pomaga to utrzymać jednolitą temperaturę, dzięki czemu żywność jest dłużej świeża.

Regulowana półka

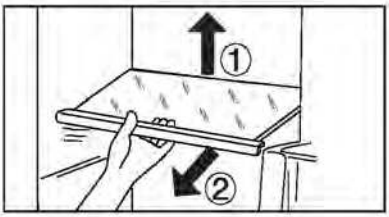

1. Wysokość półek można dostosować do potrzeb przechowywania.
2. Aby przenieść półkę, zdejmij ją najpierw, podnosząc tylną krawędź ① i wyciągając ②.
3. Aby ponownie zamontować półkę, należy nałożyć ją na uchwyty po obu stronach i przesunąć do pozycji najbardziej wysuniętej do tyłu, aż tylna część półki znajdzie się w szczelinach po bokach

UWAGA

Upewnij się, że wszystkie końce półki są wypoziomowane.

Zdejmowana półka na drzwiach

Półkę znajdującą się na drzwiach można zdjąć do czyszczenia:
Połóż dłonie po obu stronach półki, podnieś ją do góry (1) i wyciągnij (2). W celu ponownego zamontowania półek znajdujących się na drzwiach powyższe czynności wykonuje się w odwrotnej kolejności

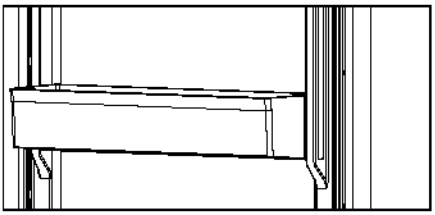

Szuflada My Zone

Informacje na temat korzystania i ustawiania komory My Zone znajdują się w części UŻYTKOWANIE (My Zone).

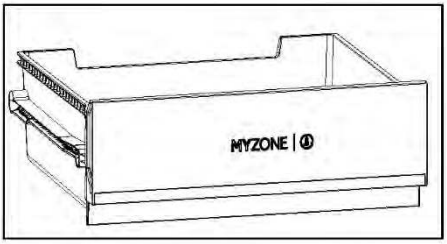

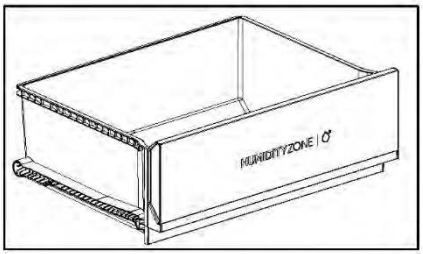

Szuflada Humidity Zone

W tej komorze poziom wilgotności jest kontrolowany automatycznie przez system i nadaje się do przechowywania owoców, warzyw, sałatek itp.

Wyjmowana szuflada

Aby wyjąć szufladę z komory chłodziarki lub zamrażarki, wyciągnij ją maksymalnie (1), podnieś i wyjmij (2).

W celu ponownego włożenia szuflady powyższe czynności wykonuje się w odwrotnej kolejności.

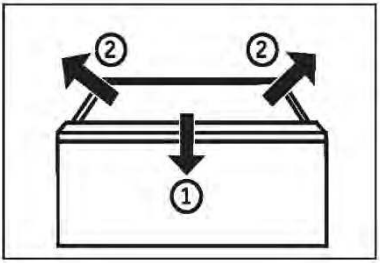

Szuflada zamrażarki

Szufladę zamrażarki można prosto i kompletnie wysunąć.. Montowane są na teleskopowej szynie typu easy roll. Abyś mógł wygodnie przechowywać i wyjmować produkty do zamrażania. Dzięki automatycznemu mechanizmowi zamykania drzwi obsługa jest łatwa i umożliwia oszczędność energii.

OSTRZEŻENIE!

Nie przeciążaj szuflad: Maksymalne obciążenie każdej szuflady: 35 kg!

Światło

Po otwarciu drzwi zapala się wewnętrzne oświetlenie LED. Na działanie świateł nie mają wpływu żadne inne ustawienia urządzeń.

Składana półka

Składana półka pozwolą użytkownikowi umieścić na półkach wysokie butelki lub przedmioty. Półkę można złożyć z tyłu, dzięki czemu dostępna przestrzeń dolnej półki będzie większa. Półkę można złożyć, wykonując kroki 1~3. Jeśli chcesz wrócić do pierwotnej lokalizacji, wykonaj poniższe czynności w odwrotnej kolejności.

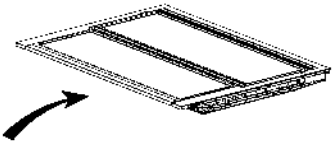

Krok 1: Przesuń powoli przód półki do końca.

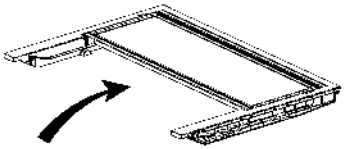

Krok 2: Przesuń powoli półkę w górę do pozycji pionowej.

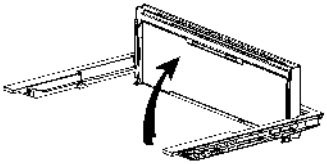

Krok 3: Półka jest pionowa.
Pozwoli to zaoszczędzić miejsce.

Składany stojak na wino

Do normalnego użytku

1. Opuść wsporniki stojaka na wino
2. Umieść butelki w stojaku

Gdy nie jest używany, stojak na wino można złożyć, aby zaoszczędzić miejsce.

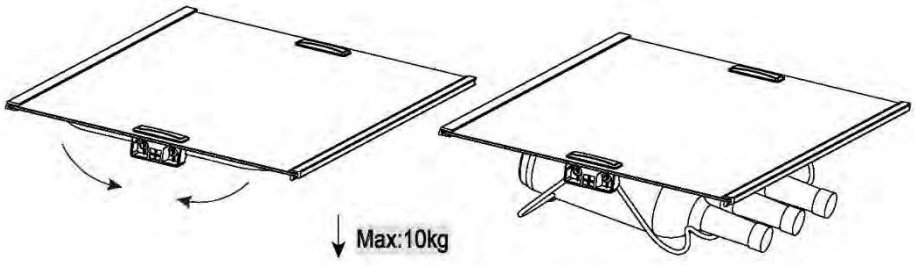

Wskazówki dotyczące oszczędzania energii

- Upewnij się, że urządzenie jest właściwie wentylowane (patrz MONTAŻ).
- Nie instaluj urządzenia w miejscu, w którym będzie narażone na bezpośrednie działanie słońca lub w pobliżu źródeł ciepła (np. pieców, grzejników).
- Unikaj niepotrzebnie niskiej temperatury w urządzeniu. Zużycie energii wzrasta wraz ze spadkiem ustawionej temperatury w urządzeniu.
- Funkcje takie jak SUPER FREEZE zwiększają zużycie energii.
- Przed włożeniem ciepłej żywności do urządzenia należy poczekać, aż ostygnie.
- Otwieraj drzwi możliwie rzadko i możliwie na krótko.
- Nie przepełniaj urządzenia, aby nie blokować przepływu powietrza.
- Unikaj powietrza w opakowaniu z żywnością.
- Utrzymuj w czystości uszczelki drzwi, aby zapewnić prawidłowe ich zamykanie.
- Rozmrażaj zamrożoną żywność w komorze chłodziarki lub użyj funkcji D-Frost w szufladzie My Zone.
- Najbardziej energooszczędna konfiguracja wymaga, aby szuflada, pojemnik na żywność i półki były umieszczone w urządzeniu jak w stanie fabrycznym, a żywność nie blokowała wylotu powietrza z kanału.

OSTRZEŻENIE!

Przed czyszczeniem odłącz urządzenie od zasilania sieciowego.

Czyszczenie

Urządzenie należy czyścić, gdy przechowywana jest niewielka ilość żywności lub nie ma jej wcale.

Urządzenie powinno być czyszczone co cztery tygodnie, aby zapewnić dobrą konserwację i zapobiec nieprzyjemnym zapachom przechowywanej żywności.

OSTRZEŻENIE!

- Nie czyść urządzenia za pomocą twardych szczotek, szczotek drucianych, detergentów proszkowych, benzyny, octanu amylu, acetonu i podobnych roztworów organicznych, kwasu lub roztworów alkalicznych. Do czyszczenia należy używać specjalnego detergentu do chłodziarek, aby uniknąć uszkodzenia.
- Nie używaj aerozolu ani nie przepłukuj urządzenia podczas czyszczenia.
- Nie używaj wody lub pary do czyszczenia urządzenia.
- Nie czyść zimnych szklanych półek gorącą wodą. Nagła zmiana temperatury może spowodować pęknięcie szkła.
- Nie dotykaj wnętrza komory, zwłaszcza mokrymi rękami, ponieważ mogą one przymarznąć do jej powierzchni.
- W przypadku zwiększenia temperatury sprawdzić stan zamrożonych produktów.

- Uszczelka drzwi powinna być zawsze utrzymywana w czystości.
- Czyść wnętrze i obudowę urządzenia gąbką zanurzoną w ciepłej wodzie i neutralnym detergentem.
- 1. Czyść wnętrze i zewnętrzną część chłodziarki, w tym uszczelnienie drzwi, stojak na drzwi, szklane półki, pudełka itd., miękkim ręcznikiem lub gąbką zanurzoną w ciepłej wodzie (można dodać neutralny detergent do ciepłej wody).
- 2. W przypadku rozlania płynu usuń wszystkie zanieczyszczone elementy, bezpośrednio spłucz bieżącą wodą, osusz i włóż z powrotem do chłodziarki.
- 3. W przypadku rozlanego kremu (np. śmietany, topniejących lodów), należy wyjąć wszystkie zanieczyszczone części, włożyć je na chwilę do ciepłej wody o temperaturze ok. 40°C, następnie spłukać bieżącą wodą, osuszyć i włożyć z powrotem do chłodziarki.
- 4. W przypadku, gdy jakaś mała część lub element dostanie się do wnętrza chłodziarki (pomiędzy półki lub szuflady), użyć małego miękkiego pędzelka, aby go wyciągnąć. Jeśli nie udało się dotrzeć do tego elementu, prosimy o kontakt z serwisem Haier

- Spłucz i wysusz miękką ściereczką.
- Nie należy myć żadnych części urządzenia w zmywarce do naczyń.
- Odczekaj co najmniej 5 minut przed ponownym uruchomieniem urządzenia, ponieważ częste uruchamianie może uszkodzić sprężarkę.

Rozmrażanie

Rozmrażanie chłodziarki i zamrażarki odbywa się automatycznie; nie jest wymagana ręczna obsługa.

Wymiana lampek LED

OSTRZEŻENIE!

Nie wolno samodzielnie wymieniać lampy LED, może to zrobić tylko producent lub autoryzowany serwis.

Jako źródło światła lampy wykorzystują diody LED, charakteryzujące się niskim zużyciem energii i długą żywotnością. W przypadku wystąpienia jakichkolwiek nieprawidłowości prosimy o kontakt z działem obsługi klienta. Zob. OBSŁUGA KLIENTA.

Parametry lamp: HDPW7620*,HTW7620*

Część	Lampa LED
Napięcie	12 V
Maksymalna moc:	8 W
Specyfikacja LED	Biały-4014
Klasa efektywności LED	G
Temperatura użytkowania	-30~60°C

Z wyjątkiem HDPW7620*,HTW7620*. Następujące parametry są używane dla innych:

Część	Lampa LED
Napięcie	12 V
Maksymalna moc:	1.5W
Specyfikacja LED	Biały-2835
Klasa efektywności LED	G
Temperatura użytkowania	-40~80ºC

Nieużytkowanie przez dłuższy okres

Jeżeli urządzenie nie będzie używane przez dłuższy czas i nie będzie wykorzystywana funkcja Holiday chłodziarki:

Wyjmij żywność.

Odłącz przewód zasilający.

Wyczyść urządzenie jak opisano powyżej.

Zostaw drzwi otwarte, aby zapobiec tworzeniu się wewnątrz nieprzyjemnych zapachów.

UWAGA

Wyłącz urządzenie tylko wtedy, gdy jest to absolutnie konieczne.

Zdejmowane dodatkowe uszczelki drzwi

Na górnej i dolnej szufladzie zamrażarki znajduje się sześć dodatkowych uszczelek drzwi.

1. Znajdź pięć wskazanych uszczelek drzwi na górnej i dolnej szufladzie zamrażarki.
2. Upewnij się, że wygięte plastry uszczelek są skierowane do wewnątrz podczas mocowania.
3. Zlokalizuj dolną uszczelkę górnej szuflady, jak pokazano.
4. Upewnij się, że wygięty plaster tej uszczelki jest skierowany w dół podczas mocowania.

Uszczelki te, jak również uszczelki do drzwi obrotowych/szuflad, zostaną przekazane za pośrednictwem działu obsługi klienta (patrz karta gwarancyjna).

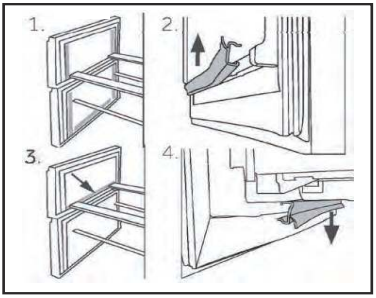

Przenoszenie urządzenia

1. Wyjmij wszystkie produkty spożywcze i odłącz urządzenie od zasilania.
2. Zabezpiecz taśmą klejącą półki i inne ruchome części w zamrażarce.
3. Nie przechylaj chłodziarki pod kątem większym niż 45°, aby uniknąć uszkodzenia układu chłodniczego.

OSTRZEŻENIE!

- Nie podnoś urządzenia za klamki.
- Nigdy nie należy ustawiać urządzenia poziomo na ziemi.

Usuwanie usterek

CONTENTS

Wiele problemów można rozwiązać samodzielnie, bez specjalistycznej wiedzy. W przypadku problemów prosimy sprawdzić wszystkie pokazane możliwości i postępować zgodnie z poniższymi instrukcjami przed skontaktowaniem się z obsługą posprzedażową. Zob. OBSŁUGA KLIENTA.

OSTRZEŻENIE!

- Przed przystąpieniem do konserwacji wyłącz urządzenie i wyjmij wtyczkę z gniazdka sieciowego.
- Urządzenie elektryczne powinno być serwisowane tylko przez wykwalifikowanych ekspertów, ponieważ niewłaściwe naprawy mogą spowodować znaczne szkody.
- Jeśli kabel zasilania jest uszkodzony, musi on zostać wymieniony przez producenta, serwisanta lub inną wykwalifikowaną osobę w celu uniknięcia niebezpieczeństwa.

Tabela rozwiązywania problemów

Problem	Potencjalna przyczyna	Możliwe rozwiązanie
Sprężarka nie działa.	Wtyczka sieciowa nie jest podłączona do gniazdka.	Podłącz główną wtyczkę.
	Urządzenie znajduje się w cyklu rozmrażania.	Jest to normalne w przypadku automatycznego odszraniania.
Urządzenie działa często lub przez zbyt długi okres czasu.	Temperatura wewnątrz i na zewnątrz urządzenia jest za wysoka.	W tym przypadku to normalne, że urządzenie będzie pracować dłużej.
	Urządzenie było odłączone od zasilania przez określony czasu.	Całkowite schłodzenie urządzenia trwa zazwyczaj od 8 do 12 godzin.
	Drzwi/szuflada urządzenia nie są szczelnie zamknięte.	Zamknij drzwi i upewnij się, że urządzenie jest ustawione na płaskiej powierzchni i żywność lub pojemniki nie blokują drzwi.
	Drzwi/szuflad były za często otwierane lub pozostawały długo otwarte.	Nie otwieraj drzwi/szuflad zbyt często.
	Ustawienie temperatury w komorze zamrażarki jest zbyt niskie.	Ustaw wyższą temperaturę, aż do uzyskania zadowalającej temperatury w chłodziarce. Ustabilizowanie się temperatury w chłodziarce zajmuje 24 godziny.
	Uszczelki drzwi/szuflady są brudne, zużyte, pęknięte lub niedopasowane.	Wyczyść uszczelki drzwi/szuflady lub wymień je z pomocą serwisu obsługi klienta.
	Wymagany przepływ powietrza nie jest gwarantowany.	Zapewnij odpowiednią wentylację.

Usuwanie usterek

Problem	Potencjalna przyczyna	Możliwe rozwiązanie
Wnętrze chłodziarki jest brudne i/lub nieprzyjemnie pachnie.	Wnętrze chłodziarki wymaga czyszczenia.	Wyczyść wnętrze chłodziarki.
	W chłodziarce przechowywana jest żywność o intensywnym zapachu.	Dokładnie owiń żywność.
Wewnątrz urządzenia nie jest wystarczająco zimno.	Ustawiona temperatura jest za wysoka.	Ponownie ustaw temperaturę
	Przechowywano zbyt ciepłą żywność.	Zawsze schładzaj żywność przed jej przechowywaniem.
	W chłodziarce umieszczono zbyt dużą ilość żywności.	Zawsze przechowuj małe ilości żywności.
	Żywność jest zbyt blisko siebie.	Pozostawić przerwę między produktami spożywczymi, umożliwiając przepływ powietrza.
	Drzwi/szuflada urządzenia nie są szczelnie zamknięte.	Zamknij drzwi/szufladę.
	Drzwi/szuflad były za często otwierane lub pozostawały długo otwarte.	Nie otwieraj drzwi/szuflad zbyt często.
Wnętrze urządzenia jest za zimne.	Temperatura jest za niska.	Ponownie ustaw temperaturę.
	Funkcja Super Freeze jest włączona lub działa zbyt długo.	Wyłączyć funkcję Super Freeze.
Powstawanie wilgoci na wewnętrznych ściankach komory.	Klimat jest zbyt ciepły i wilgotny.	Zwiększ temperaturę.
	Drzwi/szuflada urządzenia nie są szczelnie zamknięte.	Zamknij drzwi/szufladę.
	Drzwi/szuflad były za często otwierane lub pozostawały długo otwarte.	Nie otwieraj drzwi/szuflad zbyt często.
	Pojemniki na żywność lub płyny są otwarte.	Pozostaw gorącą żywność do ostygnięcia do temperatury pokojowej i przykryj żywność oraz płyny.
Wilgoć gromadzi się na zewnętrznej powierzchni chłodziarki lub między drzwiami a szufladą.	Klimat jest zbyt ciepły i wilgotny.	Jest to normalne zjawisko w wilgotnym klimacie i zmieni się, gdy wilgotność spadnie.
	Drzwi/szuflada nie są szczelnie zamknięte.	Upewnij się, że drzwi/szuflada są szczelnie zamknięte.
Ikony na wyświetlaczu migają na zmianę, a układ chłodzenia nie działa.	Jest w trybie demonstracyjnym	Lodówka jest zasilana z wtyczki Naciśnij i przytrzymaj przycisk „STREFA", a następnie pięciokrotnie kliknij przycisk „Tryb Eco", wówczas ikony przestaną po kolei migać.

Usuwanie usterek

CONTENTS

Problem	Potencjalna przyczyna	Możliwe rozwiązanie
Nadmierny lód i szron w komorze zamrażarki.	Artykuły spożywcze nie zostały odpowiednio zapakowane/	Zawsze dobrze pakuj żywność.
	Drzwi/szuflada urządzenia nie są szczelnie zamknięte.	Zamknij drzwi/szufladę.
	Drzwi/szuflad były za często otwierane lub pozostawały długo otwarte.	Nie otwieraj drzwi/szuflad zbyt często.
	Uszczelki drzwi/szuflady są brudne, zużyte, pęknięte lub niedopasowane.	Wyczyść uszczelki drzwi lub wymień je na nowe.
	Coś wewnątrz uniemożliwia prawidłowe zamknięcie drzwi/szuflady.	Ponownie umieść półki, półki na drzwi lub pojemniki wewnętrzne, aby umożliwić zamknięcie drzwi/szuflady.
Urządzenie wydaje dziwne dźwięki.	Urządzenie nie znajduje się na wypoziomowanym podłożu.	Wyreguluj nóżki, aby wypoziomować urządzenie.
	Urządzenie dotyka jakiegoś przedmiotu.	Usuń obiekty znajdujące się w pobliżu urządzenia.
Słychać delikatny szum podobny do płynącej wody.	To normalne.	/
Usłyszysz sygnał alarmowy.	Drzwi komory chłodziarki są otwarte.	Zamknij drzwi lub wycisz alarm ręcznie.
Będziesz blisko słabego szumu.	Układ antykondensacyjny działa.	Zapobiega to kondensacji i jest normalne.
Oświetlenie wnętrza lub układ chłodzenia nie działa.	Wtyczka sieciowa nie jest podłączona do gniazdka	Podłącz główną wtyczkę.
	Zasilanie nie jest w dobrym stanie.	Sprawdź zasilanie elektryczne w pomieszczeniu. Skontaktuj się z lokalnym dostawcą energii elektrycznej!
	Lampa LED nie działa.	Wezwij serwis w celu wymiany lampki.
Boki obudowy i listwa drzwiowa nagrzewają się.	To normalne.	/
Woda nie wypływa z dozownika wody	Blokada nie jest dezaktywowana.	Dezaktywuj blokadę

Przerwa w zasilaniu

- W przypadku przerwy w dostawie prądu żywność powinna zachować bezpieczną temperaturę przez około 13 godzin. Podczas dłuższej przerwy w dostawie prądu, zwłaszcza latem, należy stosować się do poniższych wskazówek.
- Unikaj częstego otwierania drzwi/szuflady.
- Nie wkładaj do urządzenia dodatkowej żywności podczas przerwy w dostawie prądu.
- W przypadku wcześniejszego powiadomienia o przerwie w dostawie prądu, a czas trwania przerwy jest dłuższy niż 13 godzin, należy przygotować kilka kostek lodu i umieścić je w pojemniku na górnej półce komory chłodziarki.
- Kontrola towaru jest wymagana niezwłocznie po przerwie.
- Ponieważ temperatura w chłodziarce wzrośnie podczas przerwy w zasilaniu lub innej awarii, okres przechowywania i jadalna jakość żywności ulegną skróceniu. Każda żywność, która się rozmraża, powinna zostać spożyta lub ugotowana i ponownie zamrożona (w stosownych przypadkach) wkrótce po tym, aby zapobiec zagrożeniom dla zdrowia.

UWAGA

Funkcja pamięci podczas przerwy w zasilaniu

Po przywróceniu zasilania urządzenie kontynuuje ustawienia ustawione przed awarią zasilania.
Aby skontaktować się z pomocą techniczną, odwiedź naszą stronę internetową:
https://corporate.haier-eu-rope.com/en/
W sekcji „Strona internetowa" wybierz markę swojego produktu i kraj. Zostaniesz przekierowany/a na konkretną stronę internetową, na której znajdziesz numer telefonu i inne sposoby kontaktu z pomocą techniczną.

Rozpakowanie

OSTRZEŻENIE!

- Urządzenie jest ciężkie. Prace powinny być wykonywane przez co najmniej dwie osoby.
- Wszystkie materiały opakowaniowe należy przechowywać poza zasięgiem dzieci i utylizować w sposób przyjazny dla środowiska.
- Wyjmij urządzenie z opakowania.
- Usuń całe opakowanie.

Warunki środowiskowe

Temperatura w pomieszczeniu powinna zawsze wynosić od 10°C do 43°C, ponieważ może wpływać na temperaturę wewnątrz urządzenia i zużycie energii. Nie ustawiaj urządzenia w pobliżu innych urządzeń bez izolacji emitujących ciepło (piekarniki, chłodziarki).

Wymagana przestrzeń

Wymagana przestrzeń przy otwarciu drzwi.

Przekrój wentylatora

Aby zapewnić wystarczającą wentylację urządzenia ze względów bezpieczeństwa, należy przestrzegać informacji o wymaganych przekrojach wentylacji.

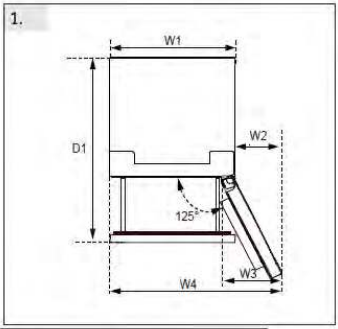

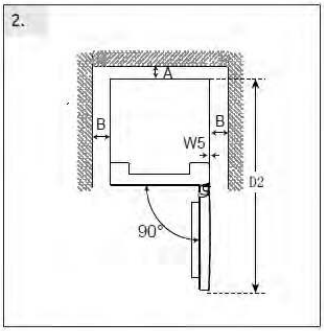

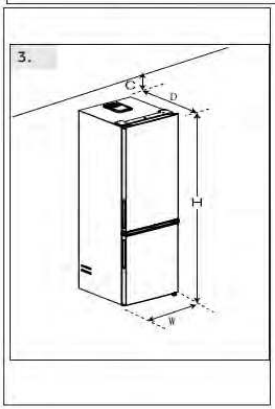

(Unit : mm)	Dimension	Model#1	Model#2
Width	W1:595	*186	*206
	W2:323	*3618*	*3620*
	W3:383	*5618*	*5620*
	W4:918	*1618*	*7620*
	W5:3		*1620*
	W:595		
Depth	D1:996		
	D2:1220		
	D:667		
Distance to back wall	A:50		
Distance to lateral walls	B:50		
Distance to ceiling	C:100		
Overall Height	H:1850/ 2050	H:1850	H:2050

Ustawienie urządzenia

Urządzenie należy ustawić na płaskiej i stabilnej powierzchni.

1. Lekko odchyl lodówkę do tyłu.
2. Ustaw nóżki na żądanym poziomie.

Upewnij się, że odległość od ściany po stronie zawiasów wynosi co najmniej 100 mm, aby drzwi mogły się prawidłowo otwierać.

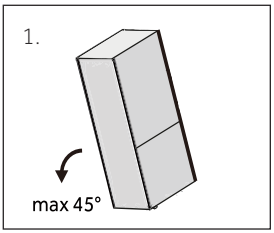

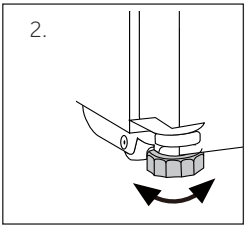

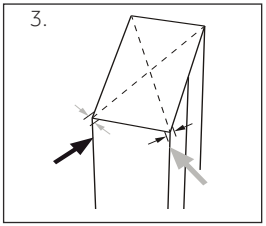

Stabilność można sprawdzić, naprzemiennie uderzając w przekątne. Lekkie kołysanie powinno być takie samo w obu kierunkach. W przeciwnym razie rama może się odkształcić, co może skutkować nieszczelnością uszczelek drzwi. Niska tendencja do cofania się ułatwia zamykanie drzwi.

UWAGA

Dotyczy urządzenia wolnostojącego: To urządzenie chłodnicze nie jest przeznaczone do zabudowy

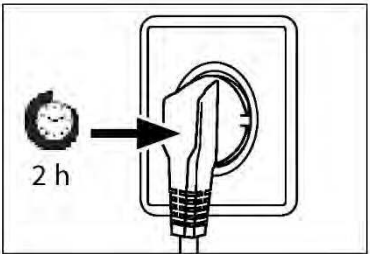

Czas oczekiwania

W zbiorniku sprężarki znajduje się olej bezobsługowy. Olej ten może przedostać się poprzez zamknięty system rur podczas transportu w pozycji przechylonej. Przed podłączeniem urządzenia do zasilania trzeba odczekać co najmniej 2 godziny, aby olej spłynął z powrotem do zbiornika.

Podłączenie do prądu

Przed każdym podłączeniem sprawdź, czy:

- zasilacz, gniazdo i bezpieczniki odpowiadają parametrom podanym na tabliczce znamionowej.
- gniazdko jest uziemione i nie zastosowano rozgałęźnika lub przedłużacza.
- wtyczka i gniazdko są ściśle zgodne.

Podłącz wtyczkę do prawidłowo zainstalowanego gniazdka domowego.

OSTRZEŻENIE!

Aby uniknąć ryzyka, uszkodzony przewód zasilający musi być wymieniony przez serwis (zob. karta gwarancyjna).

Zmiana kierunku otwierania drzwi

Przed podłączeniem urządzenia do zasilania należy sprawdzić, czy nie trzeba zmienić kierunku otwierania drzwi z prawego (ustawienie przy odbiorze) na lewy, jeśli jest to konieczne ze względu na miejsce instalacji i użytkowania.

OSTRZEŻENIE!

- Urządzenie jest ciężkie. Potrzebne są dwie osoby do zmiany kierunku otwierania drzwi.
- Przed rozpoczęciem jakichkolwiek czynności należy najpierw odłączyć urządzenie od sieci
- Nie przechylaj chłodziarki bardziej niż 45°, aby uniknąć uszkodzenia układu chłodniczego.

Etapy montażu

1. Używaj odpowiednich narzędzi.
2. Odłącz urządzenie od prądu.
3. Zdejmij osłonę górnego zawiasu 1 i odkręć górny zawias (trzy śruby) po prawej stronie 2.
4. Odłącz kabel przyłączeniowy
5. Ostrożnie zdejmij luźne drzwi chłodziarki ze środkowego zawiasu.
6. Usuń środkowy zawias.
7. Zdejmij małą osłonę panelu przedniego od lewej do prawej strony.
8. Odwróć drzwi do góry nogami i odkręć pokrywę (1). Wyjmij nową osłonę (2) z potrzebnej torby i przykręć ją po przeciwnej stronie.
9. Zmień położenie zaślepek i śruby z boku.
10. Przykręć środkowy zawias do lewej strony urządzenia. Zwróć uwagę na odwrócenie sworznia zawiasu środkowego, tak aby strona z uszczelką była skierowana do góry
11. Ostrożnie podnieś górne drzwi na środkowym zawiasie. Oraz upewnij się, że sworzeń pasuje do tulei zawiasu dolnych drzwi.
12. Wyjmij nowy górny zawias i osłonę zawiasu z torby z akcesoriami. Przełóż kabel przyłączeniowy przez górny zawias i zamocuj górny zawias trzema śrubami po lewej stronie urządzenia. I załóż osłonę zawiasu na zawias.
13. Podłącz kabel przyłączeniowy.
14. Załóż panel przedni i przymocuj go pięcioma śrubami.

Po zmianie drzwi należy sprawdzić czy uszczelki drzwi dobrze leżą na obudowie i czy wszystkie śruby są dobrze dokręcone.

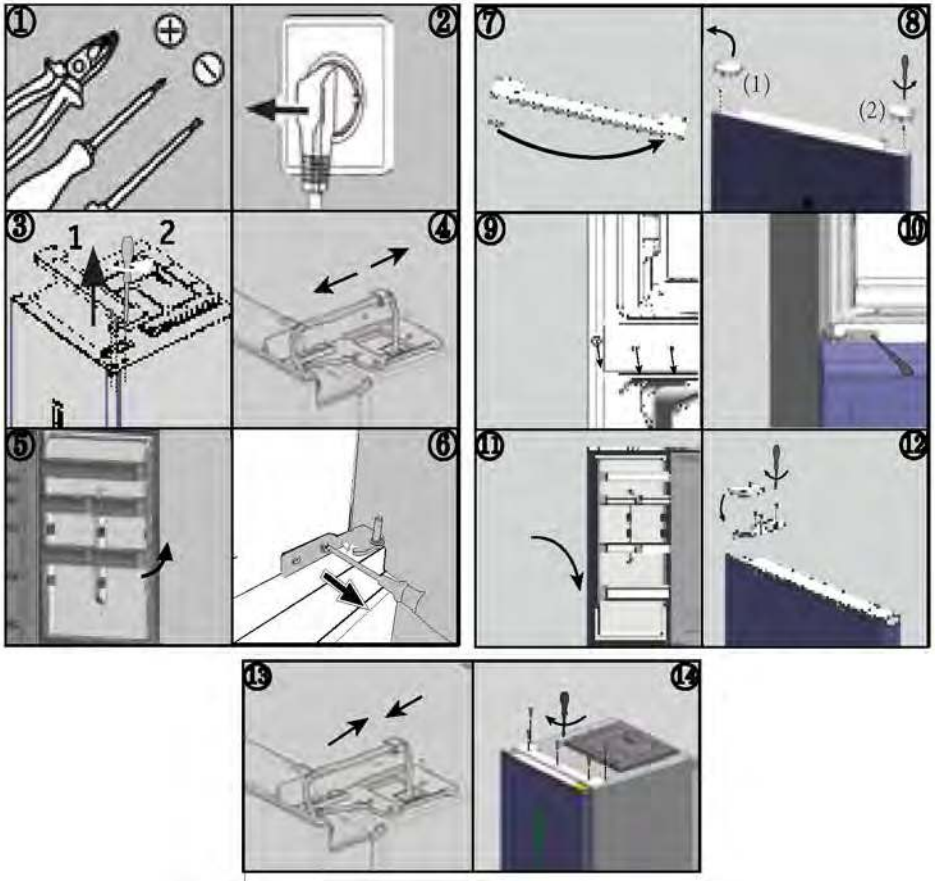

Temperatury otoczenia

Rozszerzony zakres temperatur: To urządzenie chłodnicze przeznaczone jest do użytkowania w temperaturze otoczenia od 10°C do 32°C

Strefa umiarkowana: To urządzenie chłodnicze przeznaczone jest do użytkowania w temperaturze otoczenia od 16°C do 32°C;

Strefa subtropikalna: To urządzenie chłodnicze przeznaczone jest do użytkowania w temperaturze otoczenia od 16°C do 38°C;

Strefa tropikalna: To urządzenie chłodnicze przeznaczone jest do użytkowania w temperaturze otoczenia od 16°C do 43°C.

Dane techniczne

CONTENTS

Parametry produktu zgodnie z rozporządzeniem (UE)2019/2016

Na podstawie standardowych wyników testów dla okresu 24 godzin. Rzeczywiste zużycie energii zależy od sposobu użytkowania urządzenia i jego lokalizacji

Model	HDPR1618CN*	HDPR1618AN*	HDPR1620AN* HDPR3620AN*	HDPR3620CN*	HDPR3618DN*
TKlasa efektywności energetycznej	Chłodziarko-zamrażarka	Chłodziarko-zamrażarka	Chłodziarko-zamrażarka	Chłodziarko-zamrażarka	Chłodziarko-zamrażarka
Roczne zużycie energii	C	A	A	C	D
Pojemność komory (chłodziarki (L)	172	110	114	178	216
Pojemność komory zamrażarki (L)	200	200	254	254	200
Pojemność komory chłodzącej (L)	120	120	120	120	120
Pojemność komory chłodziarki (L)	35	35	35	35	35
Klasa zamrażania	4-star	4-star	4-star	4-star	4-star
Rodzaj rozmrażania	Auto-defrost	Auto-defrost	Auto-defrost	Auto-defrost	Auto-defrost
Czas wzrostu temperatury (H)	13	16	16	13	11
Wydajność zamrażania	6.0	7.0	7.0	6.0	6.0
Klasa klimatyczna	SN.N.ST.T	SN.N.ST.T	SN.N.ST.T	SN.N.ST.T	SN.N.ST.T
Klasa emisji hałasu i emisja hałasu akustycznego w powietrzu (dB(A) re 1 pW)	B(35)	B(35)	B(35)	B(35)	B(35)

Parametry produktu zgodnie z rozporządzeniem (UE)2019/2016

Na podstawie standardowych wyników testów dla okresu 24 godzin. Rzeczywiste zużycie energii zależy od sposobu użytkowania urządzenia i jego lokalizacji

Model	HTW5618DN* HTW3618DN*	HTW5620DN*	HTW5618EN* HTW3618EN*
Typ urządzenia chłodniczego	Chłodziarko-zamrażarka	Chłodziarko-zamrażarka	Chłodziarko-zamrażarka
Klasa efektywności energetycznej	D	D	E
Roczne zużycie energii (kWh/rok)	217	226	271
Pojemność komory chłodziarki (L)	201	255	201
Pojemność komory zamrażarki (L)	125	125	125
Pojemność komory chłodzącej (L)	34	34	34
Klasa zamrażania	4 gwiazdki	4 gwiazdki	4 gwiazdki
Rodzaj rozmrażania	Automatyczne rozmrażanie	Automatyczne rozmrażanie	Automatyczne rozmrażanie
Czas wzrostu temperatury (h)	13	13	11
Wydajność zamrażania (kg/24h)	10,0	10,0	10,0
Klasa klimatyczna	SN.N.ST.T	SN.N.ST.T	SN.N.ST.T
Klasa emisji hałasu i emisja hałasu akustycznego w powietrzu (dB(A) re 1 pW)	B(35)	B(35)	B(35)

Dane techniczne

CONTENTS

Model	HTW5618CN*	HTW5620CN*	HTW5620EN*
Typ urządzenia chłodniczego	Chłodziarko-zamrażarka	Chłodziarko-zamrażarka	Chłodziarko-zamrażarka
Klasa efektywności energetycznej	C	C	E
Roczne zużycie energii (kWh/rok)	173	181	283
Pojemność komory chłodziarki (L)	201	255	255
Pojemność komory zamrażarki (L)	125	125	125
Pojemność komory chłodzącej (L)	34	34	34
Klasa zamrażania	4 gwiazdki	4 gwiazdki	4 gwiazdki
Rodzaj rozmrażania	Automatyczne rozmrażanie	Automatyczne rozmrażanie	Automatyczne rozmrażanie
Czas wzrostu temperatury (h)	13	13	11
Wydajność zamrażania (kg/24h)	10,0	10,0	10,0
Klasa klimatyczna	SN.N.ST.T	SN.N.ST.T	SN.N.ST.T
Klasa emisji hałasu i emisja hałasu akustycznego w powietrzu (dB(A) re 1 pW)	B(35)	B(35)	B(35)

Dane techniczne

CONTENTS

Model	HTW3618CN*	HTW3620CN*	HTW3620EN*
Typ urządzenia chłodniczego	Chłodziarko-zamrażarka	Chłodziarko-zamrażarka	Chłodziarko-zamrażarka
Klasa efektywności energetycznej	C	C	E
Roczne zużycie energii (kWh/rok)	173	181	283
Pojemność komory chłodziarki (L)	201	255	255
Pojemność komory zamrażarki (L)	125	125	125
Pojemność komory chłodzącej (L)	34	34	34
Klasa zamrażania	4 gwiazdki	4 gwiazdki	4 gwiazdki
Rodzaj rozmrażania	Automatyczne rozmrażanie	Automatyczne rozmrażanie	Automatyczne rozmrażanie
Czas wzrostu temperatury (h)	13	13	11
Wydajność zamrażania (kg/24h)	10,0	10,0	10,0
Klasa klimatyczna	SN.N.ST.T	SN.N.ST.T	SN.N.ST.T
Klasa emisji hałasu i emisja hałasu akustycznego w powietrzu (dB(A) re 1 pW)	B(35)	B(35)	B(35)

Model	HDPW5618DN*	HDPW5620DN* HDPW3620DN* EHD3PWDNPD206	HTW7620CN*
Typ urządzenia chłodniczego	Chłodziarko-zamrażarka	Chłodziarko-zamrażarka	Chłodziarko-zamrażarka
Klasa efektywności energetycznej	D	D	C
Roczne zużycie energii (kWh/rok)	214	220	181
Pojemność komory chłodziarki (L)	201	255	255
Pojemność komory zamrażarki (L)	117	117	125
Pojemność komory chłodzącej (L)	34	34	34
Klasa zamrażania	4 gwiazdki	4 gwiazdki	4 gwiazdki
Rodzaj rozmrażania	Automatyczne rozmrażanie	Automatyczne rozmrażanie	Automatyczne rozmrażanie
Czas wzrostu temperatury (h)	13	13	13
Wydajność zamrażania (kg/24h)	10,0	10,0	10,0
Klasa klimatyczna	SN.N.ST.T	SN.N.ST.T	SN.N.ST.T
Klasa emisji hałasu i emisja hałasu akustycznego w powietrzu (dB(A) re 1 pW)	B(35)	B(35)	B(35)

Dane techniczne

CONTENTS

Model	HDPW3618DN* EHD3PWDNPW186 EHD3PWDNPK186	HDPW3620CN*	HTW3620DN*
Typ urządzenia chłodniczego	Chłodziarko-zamrażarka	Chłodziarko-zamrażarka	Chłodziarko-zamrażarka
Klasa efektywności energetycznej	D	C	D
Roczne zużycie energii (kWh/rok)	214	176	226
Pojemność komory chłodziarki (L)	201	255	255
Pojemność komory zamrażarki (L)	117	117	125
Pojemność komory chłodzącej (L)	34	34	34
Klasa zamrażania	4 gwiazdki	4 gwiazdki	4 gwiazdki
Rodzaj rozmrażania	Automatyczne rozmrażanie	Automatyczne rozmrażanie	Automatyczne rozmrażanie
Czas wzrostu temperatury (h)	13	13	13
Wydajność zamrażania (kg/24h)	10,0	10,0	10,0
Klasa klimatyczna	SN.N.ST.T	SN.N.ST.T	SN.N.ST.T
Klasa emisji hałasu i emisja hałasu akustycznego w powietrzu (dB(A) re 1 pW)	B(35)	B(35)	B(35)

Model	HDPW5620BN*	HTW7620DNM*	HDPW7620AAN*	HTW7620DNG*
Typ urządzenia chłodniczego	Chłodziarko-zamrażarka	Chłodziarko-zamrażarka	Chłodziarko-zamrażarka	Chłodziarko-amrażarka
Klasa efektywności energetycznej	B	D	A	D
Roczne zużycie energii (kWh/rok)	142	226	92	226
Pojemność komory chłodziarki (L)	255	255	255	255
Pojemność komory zamrażarki (L)	120	125	120	125
Pojemność komory chłodzącej (L)	34	34	34	34
Klasa zamrażania	4 gwiazdki	4 gwiazdki	4 gwiazdki	4 gwiazdki
Rodzaj rozmrażania	Automatyczne rozmrażanie	Automatyczne rozmrażanie	Automatyczne rozmrażanie	Automatyczne rozmrażanie
Czas wzrostu temperatury (h)	13	13	16	9
Wydajność zamrażania (kg/24h)	10.0	10.0	12.0	10.0
Klasa klimatyczna	SN.N.ST.T	SN.N.ST.T	SN.N.ST.T	SN.N.ST.T
Klasa emisji hałasu i emisja hałasu akustycznego w powietrzu (dB(A) re 1 pW)	B(35)	B(35)	B(35)	B(35)

Dane techniczne

CONTENTS

Model	HDPW5620BN*	HTW7620DN*	HDPW7620AAN*
Typ urządzenia chłodniczego	Chłodziarko-zamrażarka	Chłodziarko-zamrażarka	Chłodziarko-zamrażarka
Klasa efektywności energetycznej	B	D	A
Roczne zużycie energii (kWh/rok)	142	226	92
Pojemność komory chłodziarki (L)	255	255	255
Pojemność komory zamrażarki (L)	120	125	120
Pojemność komory chłodzącej (L)	34	34	34
Klasa zamrażania	4 gwiazdki	4 gwiazdki	4 gwiazdki
Rodzaj rozmrażania	Automatyczne rozmrażanie	Automatyczne rozmrażanie	Automatyczne rozmrażanie
Czas wzrostu temperatury (h)	13	13	16
Wydajność zamrażania (kg/24h)	10,0	10,0	12,0
Klasa klimatyczna	SN.N.ST.T	SN.N.ST.T	SN.N.ST.T
Klasa emisji hałasu i emisja hałasu akustycznego w powietrzu (dB(A) re 1 pW)	B(35)	B(35)	B(35)

Model	HTR3618CN*	HTR3620CN*	HTR3618EN*	HTR3620EN*	HTR3620DN*
Typ urządzenia chłodniczego	Refrigerator-reezer	Refrigerator-freezer	Refrigerator-freezer	Refrigerator-freezer	Refrigerator-freezer
Klasa efektywności energetycznej	C	C	E	E	D
Roczne zużycie energii (kWh/annum)	**173**	**181**	**271**	**283**	**226**
Pojemność komory chłodziarki (L)	200	254	200	254	254
Pojemność komory chłodziarki (L)	125	125	125	125	125
Pojemność komory chłodziarki (L)	35	35	35	35	35
Klasa zamrażania	4-star	4-star	4-star	4-star	4-star
Rodzaj rozmrażania	Auto-defrost	Auto-defrost	Auto-defrost	Auto-defrost	Auto-defrost
Czas wzrostu temperatury (h)	13	13	11	11	13
Wydajność zamrażania	6.0	6.0	6.0	6.0	6.0
Klasa klimatyczna	SN.N.ST.T	SN.N.ST.T	SN.N.ST.T	SN.N.ST.T	SN.N.ST.T
Klasa emisji hałasu i emisja hałasu akustycznego w powietrzu (dB(A) re 1 pW)	B(35)	B(35)	B(35)	B(35)	B(35w)
Note: Adopting standards	EN 62552-1:2020, EN 62552-2:2020, EN 62552-3:2020				

Model	HTR3618CN*	HTR3620CN*	HTR3620AN*
Typ urządzenia chłodniczego	Refrigerator-reezer	Refrigerator-freezer	Refrigerator-freezer
Klasa efektywności energetycznej	C	C	A
Roczne zużycie energii (kWh/annum)	**173**	**181**	**116**
Pojemność komory chłodziarki (L)	200	254	254
Pojemność komory chłodziarki (L)	125	125	125
Pojemność komory chłodziarki (L)	35	35	35
Klasa zamrażania	4-star	4-star	4-star
Rodzaj rozmrażania	Auto-defrost	Auto-defrost	Auto-defrost
Czas wzrostu temperatury (h)	13	13	16
Wydajność zamrażania	6.0	6.0	6.0
Klasa klimatyczna	SN.N.ST.T	SN.N.ST.T	SN.N.ST.T
Klasa emisji hałasu i emisja hałasu akustycznego w powietrzu	B(35)	B(35)	B(35)

Model	HTW5618DW*	HTW7620AN*	HDPR3618DNPKMA HDPR3618DNPDMA
Typ urządzenia chłodniczego	Chłodziarko-zamrażarka	Chłodziarko-zamrażarka	Chłodziarko-zamrażarka
Klasa efektywności energetycznej	D	A	A++
Roczne zużycie energii (kWh/rok)	216	116	266
Pojemność komory chłodziarki (L)	198	255	211
Pojemność komory zamrażarki (L)	125	125	96
Pojemność komory chłodzącej (L)	34	34	23
Klasa zamrażania	4 gwiazdki	4 gwiazdki	4 gwiazdki
Rodzaj rozmrażania	Automatyczne rozmrażanie	Automatyczne rozmrażanie	Automatyczne rozmrażanie
Czas wzrostu temperatury (h)	13	16	13
Wydajność zamrażania (kg/24h)	10,0	10.0	10.0
Klasa klimatyczna	SN.N.ST.T	SN.N.ST.T	SN.N.ST.T
Klasa emisji hałasu i emisja hałasu akustycznego w powietrzu (dB(A) re 1 pW)	B(35)	B(35)	C(39)
Note: Adopting standards	EN 62552:2020		EN 62552:2013

CONTENTS

Dodatkowe dane techniczne

Model	HTW5618DN* HTW3618DN*	HTW5618EN* HTW3618EN*	HTW5620DN*
Całkowita pojemność (L)	360	360	414
Napięcie / Częstotliwość	220-240 V ~ / 50 Hz	220-240 V ~ / 50 Hz	220-240 V ~ / 50 Hz
Natężenie wejściowe (A)	1,4	1,4	1,4
Bezpiecznik główny (A)	16	16	16
Chłodziwo	R600a(53g)	R600a(53g)	R600a(53g)
Wymiary (szer./gł./wys. w mm)	595*667*1850	595*667*1850	595*667*2050

Model	HTW5618CN*	HTW5620CN*	HTW5620EN*
Całkowita pojemność (L)	360	414	414
Napięcie / Częstotliwość	220-240 V ~ / 50 Hz	220-240 V ~ / 50 Hz	220-240 V ~ / 50 Hz
Natężenie wejściowe (A)	1,4	1,4	1,4
Bezpiecznik główny (A)	15	15	16
Chłodziwo	R600a (50g)	R600a (50g)	R600a(53g)
Wymiary (szer./gł./wys. w mm)	595*667*1850	595*667*2050	595*667*2050

Model	HDPW5618DN*	HDPW5620DN*	HDPW3620DN* EHD3PWDNPD206
Całkowit pojemność (L)	352	406	406
Napięcie Częstotliwość	220-240 V ~ / 50 Hz	220-240 V ~ / 50 Hz	220-240 V ~ / 50 Hz
Natężeni wejściowe (A)	1,4	1,4	1,4
Bezpiecznik główny (A	16	16	16
Chłodziwo	R600a(53g)	R600a(53g)	R600a(53g)
Wymiar (szer./gł./wys. w mm)	595*667*1850	595*667*2050	595*667*2050

Model	HDPW5618CN*	HDPW5620CN*	HDPW5620AN*	HDPR1620AN* HDPR3620AN*	HDPR3618DN*
Całkowita pojemność (L)	352	406	409	409	355
Napięcie / Częstotliwość	220~240V/50Hz	220~240V/50Hz	220~240V/50Hz	220~240V/50Hz	220~240V/50Hz
Natężenie wejściowe (A)	1.4	1.4	1.4	1.4	1.4
Bezpiecznik główny (A)	15	15	16	16	16
Chłodziwo	R600a(55g)	R600a(50g)	R600a(50g)	R600a(50g)	R600a(53g)
Wymiary (szer./gł./wys. w mm)	595*667*1850	595*667*2050	595*667*2050	595*667*2050	595*667*1850

CONTENTS

Dodatkowe dane techniczne

Model	HDPW5618CN* EHD3PWDNP*186	HDPW3620CN*	HDPR1618AN*	HTW3620DN*
Całkowita pojemność (L)	352	406	355	414
Napięcie / Częstotliwość	220~240V/50Hz	220~240V/50Hz	220~240V/50Hz	220~240V/50Hz
Natężenie wejściowe (A)	1.4	1.4	1.4	1.4
Bezpiecznik główny (A)	16	15	16	16
Chłodziwo	R600a(53g)	R600a(50g)	R600a(50g)	R600a(53g)
Wymiary (szer./gł./wys. w mm)	595*667*1850	595*667*2050	595*667*1850	595*667*2050

Model	HDPW7620AAN*	HDPW5620BN*	HDPW7620AN*	HDPR3620CN*
Całkowita pojemność (L)	409	409	409	409
Natężenie Częstotliwość	220~240V/50Hz	220~240V/50Hz	220~240V/50Hz	220~240V/50Hz
iNatężenie wejściowe (A)	1.4	1.4	1.4	1.4
główny (A) Bezpiecznik	16	16	16	16
Chłodziwo	R600a(55g)	R600a(50g)	R600a(50g)	R600a(50g)
Wymiary (szer./gł./wys. w mm)	595*667*2050	595*667*2050	595*667*2050	595*667*2050

Model	HTW3618CN*	HTW3620CN*	HTW3620EN*	HTR3618CN*
Całkowita pojemność (L)	360	414	414	360
Napięcie / Częstotliwość	220~240V/50Hz	220~240V/50Hz	220~240V/50Hz	220~240V/50Hz
Natężenie wejściowe (A)	1.4	1.4	1.4	1.4
Główny bezpiecznik (A)	16	16	16	16
Chłodziwo	R600a(50g)	R600a(50g)	R600a(53g)	R600a(53g)
Wymiary (W/D/H in mm)	595*667*1850	595*667*2050	595*667*2050	595*667*1850

Model	HTR3618EN*	HTR3620CN*	HTR3620EN*	HTR3620DN*	HTR3620AN*
Całkowita pojemność (L)	360	414	414	414	414
Napięcie / Częstotliwość	220~240V/50Hz	220~240V/50Hz	220~240V/50Hz	220~240V/50Hz	220~240V/50Hz
Natężenie wejściowe (A)	1.4	1.4	1.4	1.4	1.4
Bezpiecznik główny (A)	16	16	16	16	16
Chłodziwo	R600a(50g)	R600a(53g)	R600a(50g)	R600a(53g)	R600a(50g)
Wymiary (szer./gł./wys. w mm)	595*667*1850	595*667*2050	595*667*2050	595*667*2050	595*667*2050

Dodatkowe dane techniczne

Model	HTW7620DN*	HTW7620CN*	HDPR1618CN*	HTW5618DW*
Całkowita pojemność (L)	414	414	355	357
Napięcie / Częstotliwość	220~240V/50Hz	220~240V/50Hz	220~240V/50Hz	220~240V/50Hz
Natężenie wejściowe (A)	1.4	1.4	1.4	1.4
Bezpiecznik główny (A)	16	15	16	16
Chłodziwo	R600a(53g)	R600a(50g)	R600a(50g)	R600a(53g)
Wymiary (szer./gł./wys. w mm)	595*670*2050	595*667*2050	595*667*1850	595*667*1850

Note: Adopting standards---EN 62552:2020

Model	HTW7620AN*	HDPR3618DNPKMA HDPR3618DNPDMA	HTW7620DNG*
Całkowit pojemność (L)	414	**330**	414
Napięcie Częstotliwość	220~240V/50Hz	**220~240V/50Hz**	220~240V/50Hz
Natężeni wejściowe (A)	1.4	**0.9**	1.4
Bezpiecznik główny (A)	16	**16**	16
Chłodziwo	R600a(50g)	**R600a(53g)**	R600a(53g)
Wymiar (szer./gł./wys. w mm	595*667*2050	**595*667*1850**	595*667*2050
Note: Adopting standards	**EN 62552:2020**	**EN 62552:2013**	

Obsługa klienta

CONTENTS

Polecamy nasz system Obsługi Klienta Haier i stosowanie oryginalnych części zamiennych.
Jeśli masz problem z urządzeniem, najpierw sprawdź sekcję ROZWIĄZYWANIE PROBLEMÓW.

Jeżeli nie możesz znaleźć rozwiązania, skontaktuj się

- z lokalnym sprzedawcą lub
- naszym Europejskim Centrum Obsługi Klienta (zob. poniżej wymienione numery telefonów) lub
- obszarem serwisu i wsparcia na stroniewww.haier.com, gdzie można aktywować zgłoszenie
- serwisowe i znaleźć odpowiedzi na najczęściej zadawane pytania.

Zanim skontaktujesz się z naszym działem obsługi, upewnij się, że masz następujące dane.
Informacje można znaleźć na tabliczce znamionowej.

Model _____

Nr seryjny _____

Sprawdź także kartę gwarancyjną dostarczoną z produktem.

Europejskie Centrum Obsługi Klienta		
Kraj*	Numer telefonu	Koszty
Haier Italy (IT)	199 100 912	
Haier Spain (ES)	902 509 123	
Haier Germany (DE)	0180 5 39 39 99	• 14 centów/min. telefon stacjonarny • maks. 42 centów/min. telefon komórkowy
Haier Austria (AT)	0820 001 205	• 14,53 centów/min. telefon stacjonarny • maks. 20 centów/min. wszystkie pozostałe
Haier United Kingdom (UK)	0333 003 8122	
Haier France (FR)	0980 406 409	

* Numery innych krajów można znaleźć na stronie www.haier.com
Haier Europe Trading S.r.l
Oddział Wielka Brytania
Westgate House, Westgate, Ealing
Londyn, W5 1YY

*Okres gwarancji na urządzenie chłodnicze:
Minimalna gwarancja wynosi: 2 lata dla krajów UE, 3 lata dla Turcji, 1 rok dla Wielkiej Brytanii, 1 rok dla Rosji, 3 lata dla Szwecji, 2 lata dla Serbii, 5 lat dla Norwegii, 1 rok dla Maroka, 6 miesięcy dla Algierii, w Tunezji nie jest wymagana gwarancja prawna.

*Okres dla części zamiennych do naprawy urządzenia:
Termostaty, czujniki temperatury, płytki drukowane i źródła światła są dostępne przez okres co najmniej siedem lat od wprowadzenia na rynek ostatniego egzemplarza modelu.
Klamki, zawiasy drzwi, tace i kosze przez okres co najmniej siedem lat, a uszczelki drzwi przez okres co najmniej 10 lat od wprowadzenia na rynek ostatniego egzemplarza modelu.

Aby uzyskać więcej informacji o produkcie, odwiedź stronę internetową https://eprel.ec.europe.eu/ lub zeskanuj kod QR na etykiecie wydajności energetycznej dołączonej do urządzenia.

5 Informações de segurança

Antes da primeira utilização 6

Instalação 6

Utilização diária 7

10 Utilização prevista

11 Descrição do produto

22 Painel de controlo

23 Utilização

Ajuste a temperatura para o frigorífico 24

Ajustar a temperatura do congelador 24

Ajustar a temperatura para My Zone 24

Função Super Cool 25

Função Super Freeze 26

31 Equipamento

35 Dicas de poupança de energia

36 Cuidados e limpeza

39 Resolução de problemas

43 Instalação

47 Dados técnicos

58 Assistência ao Cliente

Clique no conteúdo para ver as informações pormenorizadas.

CONTENTS

Obrigado por comprar um produto Haier.

Leia atentamente estas instruções antes de utilizar este aparelho. As instruções contêm informações importantes que irão ajudá-lo a obter o melhor proveito do aparelho e garantir a instalação, o uso e a manutenção seguros e adequados.

Mantenha este manual num local conveniente para que o possa sempre consultar para uma utilização segura e adequada do aparelho.

Se vender, oferecer ou deixar o aparelho para trás, caso mude de casa, certifique-se de que entrega também este manual para que o novo proprietário se possa familiarizar com o aparelho e os avisos de segurança.

Acessórios

Verifique os acessórios e a literatura de acordo com esta lista:

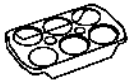

Bandeja para ovos

Etiqueta energética

Cartão de garantia

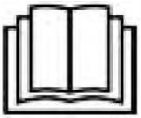

Manual do utilizador

Bandeja de cubos de gelo

Dobradiças da porta

Tampa da dobradiça

Inserção da tampa

AVISO - Informações de segurança importantes

NOTA - Informações gerais e dicas

Informação ambiental

Eliminação

Ajude a proteger o ambiente e a saúde humana. Coloque a embalagem em recipientes adequados para reciclagem. Ajude a reciclar resíduos de aparelhos elétricos e eletrónicos. Não elimine os aparelhos identificados com este símbolo com o lixo doméstico. Entregue o produto na sua unidade de reciclagem local ou entre em contacto com seu gabinete municipal.

AVISO!

Risco de lesão ou sufocação!

Os refrigerantes e os gases devem ser eliminados de forma profissional. Certifique-se de que os tubos do circuito refrigerante não estão danificados antes de serem devidamente eliminados. Desligue o aparelho da alimentação elétrica. Corte o cabo de alimentação de rede e elimine-o. Remova as bandejas e gavetas, bem como a pega e vedantes da porta, para evitar que crianças e animais de estimação se fechem no interior do aparelho.

Antes de ligar o aparelho pela primeira vez, leia as seguintes dicas de segurança

AVISO!

Antes da primeira utilização

- Certifique-se de que não há danos provocados pelo transporte.
- Remova todas as embalagens e mantenha-as fora do alcance das crianças.
- Aguarde no mínimo duas horas antes de instalar o aparelho, de forma a garantir que o circuito refrigerante está com eficiência total.
- Manuseie o aparelho sempre com pelo menos duas pessoas porque é pesado.

Instalação

- O aparelho deve ser colocado num local bem ventilado. Certifique-se de que existe um espaço de, pelo menos, 10 cm por cima e ao redor do aparelho.
- Nunca coloque o aparelho numa área húmida ou num local onde possa ser salpicado com água. Limpe e seque as salpicos de água e manchas com um pano macio limpo.
- Não instale o aparelho sob luz solar direta ou na proximidade de fontes de calor (por exemplo, fogões, aquecedores).
- Instale e nivele o aparelho numa área adequada para o seu tamanho e utilização.
- Mantenha as aberturas de ventilação no aparelho ou na estrutura embutida livres de obstruções.
- Certifique-se de que as informações elétricas na placa de classificação correspondem à rede elétrica. Se não, entre em contato com um eletricista.
- O aparelho é operado por uma fonte de alimentação de 220-240 VAC/50 Hz. Uma flutuação da tensão anormal pode fazer com que o aparelho não ligue ou danifique o controlo da temperatura ou o compressor, ou pode haver um ruído anormal durante o funcionamento. Nesse caso, deve ser montado um regulador automático.
- Não use adaptadores de fichas múltiplas nem cabos de extensão.
- Não coloque tomadas triplas múltiplas portáteis ou fontes de alimentação portáteis na parte traseira do aparelho.
- Certifique-se de que o cabo de alimentação não fica preso pelo frigorífico. Não pise o cabo de alimentação.

AVISO!

- Use uma tomada de terra separada para a rede elétrica que seja fácil de aceder. Este aparelho deve ser ligado à terra.
  Apenas para o Reino Unido: O cabo de alimentação do aparelho está equipado com uma ficha de 3 cabos (terra) que se encaixa numa tomada standard de 3 cabos (ligada à terra). Nunca corte ou desmonte o terceiro pino (terra). Após a instalação do aparelho, a tomada deve ficar acessível.
- Não danifique o circuito refrigerante.

Utilização diária

- Este aparelho pode ser utilizado por crianças de idade igual ou superior a 8 anos e por pessoas com capacidades físicas, sensoriais ou mentais reduzidas ou falta de experiência e conhecimento, caso lhes tenha sido fornecida supervisão ou instruções relativas à utilização do aparelho de forma segura e desde que compreendam os perigos envolvidos.
- As crianças de 3 a 8 anos são autorizadas a carregar e descarregar, mas não podem limpar e instalar os aparelhos de refrigeração.
- Mantenha as crianças com menos de 3 anos de idade afastadas do aparelho, a menos que estejam constantemente sob supervisão.
- As crianças não devem brincar com o aparelho.
- Se o gás refrigerante ou outro gás inflamável verter perto do aparelho, desligue a válvula do gás de fuga, abra as portas e janelas e não desligue uma ficha no cabo de alimentação do frigorífico ou de qualquer outro aparelho.
- Notar que o aparelho está definido para funcionar num intervalo de temperatura ambiente específico entre 10 °C e 43 °C. O aparelho não pode funcionar corretamente se for deixado por um longo período a uma temperatura acima ou abaixo do intervalo indicado.
- Não coloque artigos instáveis (objetos pesados, recipientes cheios de água) em cima do frigorífico, para evitar lesões pessoais causadas por queda ou choque elétrico causado pelo contacto com a água.
- Não puxe pelas prateleiras da porta. A porta pode inclinar-se, o suporte de garrafas pode sair para fora ou o aparelho pode tombar.
- Abra e feche as portas apenas pelas pegas. O espaço entre as portas e entre as portas e o armário é muito estreito. Não ponha as mãos nessas áreas para evitar entalar os dedos. Abra ou feche as portas do frigorífico apenas quando não houver crianças dentro do alcance do movimento das portas.

AVISO!

- Não guarde nem use materiais inflamáveis, explosivos ou corrosivos no aparelho ou nas proximidades.
- Não guarde medicamentos, bactérias ou agentes químicos no aparelho. Este aparelho é um eletrodoméstico. Não é recomendado armazenar materiais que necessitem de temperaturas rigorosas.
- Nunca guarde líquidos em garrafas ou latas (exceto bebidas alcoólicas) especialmente bebidas gaseificadas no congelador, porque estas rebentam quando congeladas.
- Verifique o estado dos alimentos caso ocorra aquecimento no congelador.
- Não ajuste uma temperatura desnecessariamente baixa no frigorífico. Podem ocorrer temperaturas negativas com altas definições. Atenção: As garrafas podem rebentar
- Não toque em artigos congelados com as mãos húmidas (use luvas). Especialmente não coma gelados de gelo imediatamente depois de os retirar do congelador. Existe o risco de congelar ou de se formarem bolhas de queimadura por gelo. PRIMEIROS socorros: passar imediatamente por água fria corrente. Não puxe!
- Não toque na superfície interna do compartimento do congelador, quando em funcionamento, especialmente com as mãos molhadas, pois as mãos podem congelar na superfície.
- Desligue o aparelho em caso de interrupção da energia ou antes da limpeza. Deixe passar pelo menos 7 minutos antes de reiniciar o aparelho, pois o arranque frequente pode danificar o compressor.
- Não utilize dispositivos elétricos no interior dos compartimentos para armazenamento de comida do aparelho, a não ser que sejam do tipo recomendado pelo fabricante. Manutenção/limpeza
- Certifique-se de que as crianças estão vigiadas caso estejam a realizar a limpeza e manutenção.
- Desligue o aparelho da alimentação elétrica antes de realizar qualquer manutenção de rotina. Deixe passar pelo menos 5 minutos antes de voltar a ligar o aparelho pois o arranque frequente pode danificar o compressor.

AVISO!

- Segure a ficha, não o cabo, ao desligar o aparelho.
- Não limpe o aparelho com escovas duras, escovas de arame, detergente em pó, gasolina, acetato de amilo, acetona e soluções orgânicas semelhantes, soluções ácidas ou alcalinas. Limpe com detergente especial do frigorífico para evitar danos.
- Não raspe o gelo com objetos afiados. Não use sprays, aquecedores elétricos, como secadores de cabelo, dispositivos de limpeza a vapor ou outras fontes de calor, de forma a evitar danos às peças plásticas.
- Não utilize dispositivos mecânicos ou outros meios para acelerar o processo de descongelação, que não os recomendados pelo fabricante.
- Se o cabo de alimentação estiver danificado, tem de ser substituído pelo fabricante, pelo agente de serviço ou por pessoas igualmente qualificadas de forma a evitar o perigo.
- Não tente reparar, desmontar ou modificar o aparelho sozinho. Em caso de reparação, entre em contato com a nossa assistência ao cliente.
- Elimine o pó na parte de trás da unidade pelo menos uma vez no ano para evitar perigo de incêndio, bem como o aumento do consumo de energia.
- Não pulverize ou lave o aparelho durante a limpeza.
- Não use spray de água ou vapor para limpar o aparelho.
- Não lave prateleiras de vidro frias com água quente. A mudança súbita de temperatura pode fazer com que o vidro se quebre.

Informações sobre gases refrigerantes

AVISO!

O aparelho contém o refrigerante inflamável ISOBUTANO (R600a). Certifique-se de que o circuito refrigerante não fica danificado durante o transporte ou instalação. A fuga de refrigerante pode causar lesões oculares ou inflamações. Se ocorrer um dano, mantenha afastadas fontes de chama aberta, ventile completamente a sala, não ligue ou desligue os cabos de alimentação do eletrodoméstico ou de qualquer outro aparelho. Informe a assistência ao cliente.

No caso de os olhos entrarem em contacto com o fluido refrigerante, lave-os imediatamente sob água corrente e contacte imediatamente um oftalmologista.

Utilização prevista

Este aparelho destina-se a arrefecer e congelar alimentos. Foi desenhado exclusivamente para uso em aplicações domésticas e semelhantes, como áreas de cozinha para pessoal em lojas, escritórios e outros ambientes de trabalho; casas agrícolas e por clientes em hotéis, motéis e outros ambientes de tipo residencial, bem como em negócios de pousada e de catering.
Não se destina a utilização comercial ou industrial.

Não são permitidas alterações ou modificações no aparelho. Uma utilização indevida pode causar riscos e perda de reivindicações de garantia.

Normas e diretivas CE

Este produto cumpre os requisitos de todas as diretivas CE aplicáveis com as normas harmonizadas correspondentes, que permitem a marcação CE.

NOTA

Devido a alterações técnicas e a modelos diferentes, algumas das ilustrações neste manual podem ser diferentes do modelo.
(HTW5620DN*, HTW5620CN*, HTW5620EN*)

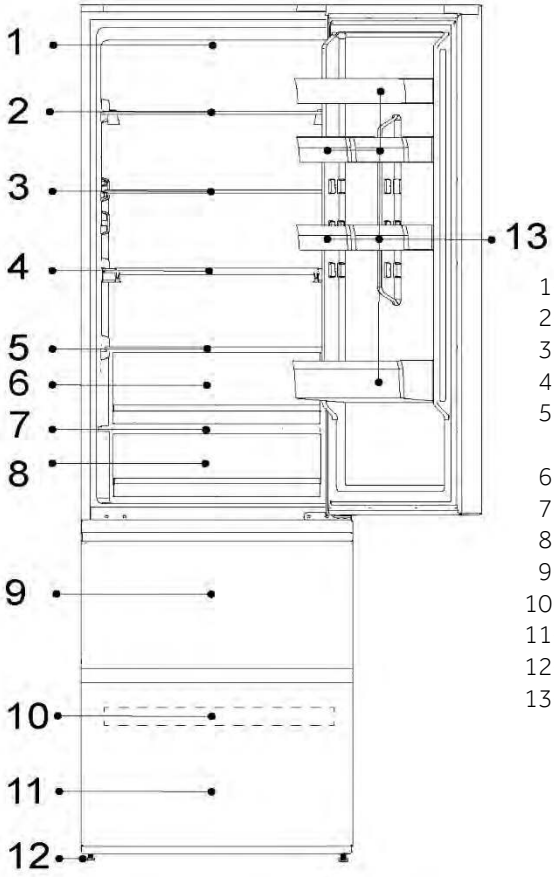

1-Lâmpada LED do frigorífico
2-Suporte para vinho
3-Prateleira de vidro
4-Prateleira dobrável
5-Tampa da gaveta Humidity Zone
6-Gaveta Humidity Zone
7-Tampa da gaveta My Zone
8-Gaveta My Zone
9-Gaveta superior do congelador
10-Bandeja do congelador
11-Gaveta inferior do congelador
12-Pés ajustáveis
13-Prateleira da porta

NOTA

Devido a alterações técnicas e a modelos diferentes, algumas das ilustrações neste manual podem ser diferentes do modelo.
(HTW7620AN*, HTW7620CN*, HTW7620DN*)

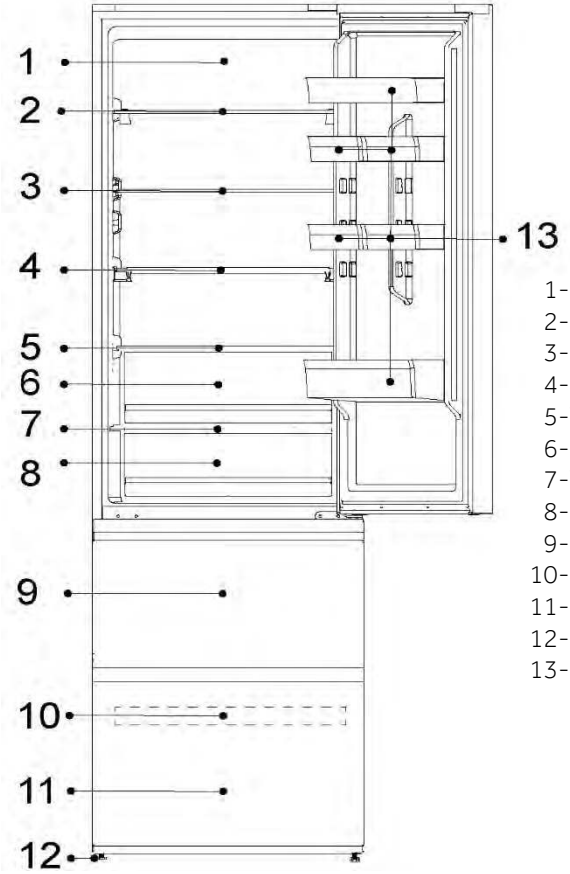

1-Sistema LED de luz do dia
2-Suporte para vinho
3-Prateleira de vidro
4-Prateleira dobrável
5-Tampa da gaveta Humidity Zone
6-Gaveta Humidity Zone
7-Tampa da gaveta My Zone
8-Gaveta My Zone
9-Gaveta superior do congelador
10-Bandeja do congelador
11-Gaveta inferior do congelador
12-Pés ajustáveis
13-Prateleira da porta

Descrição do produto

CONTENTS

NOTA

Devido a alterações técnicas e a modelos diferentes, algumas das ilustrações neste manual podem ser diferentes do modelo.
(HTW7620AN*, HTW7620CN*, HTW7620DN*)

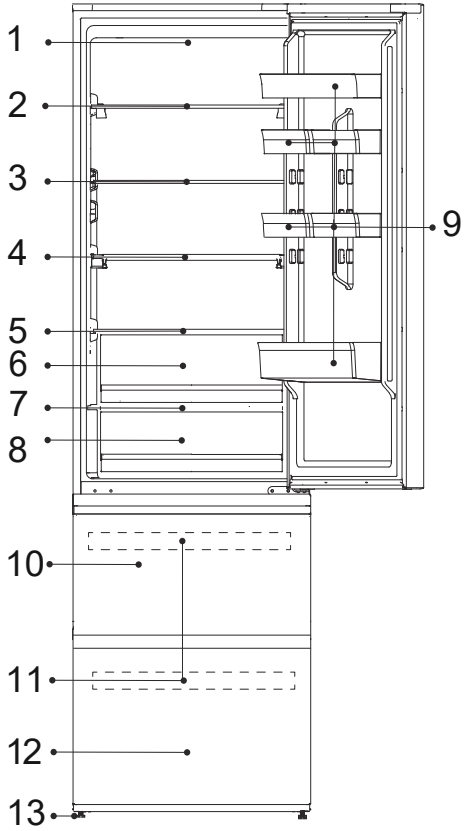

1-Sistema LED de luz do dia
2-Suporte para vinho
3-Prateleira de vidro
4-Prateleira dobrável
5-Tampa da gaveta Humidity Zone
6-Gaveta Humidity Zone
7-Tampa da gaveta My Zone
8-Gaveta My Zone
9- Porta de sacada
10- Gaveta superior do freezer
11- Bandeja do freezer
12-Gaveta inferior do freezer
13- Pés ajustáveis

NOTA

Devido a alterações técnicas e a modelos diferentes, algumas das ilustrações neste manual podem ser diferentes do modelo.
(HTW5618DW*)

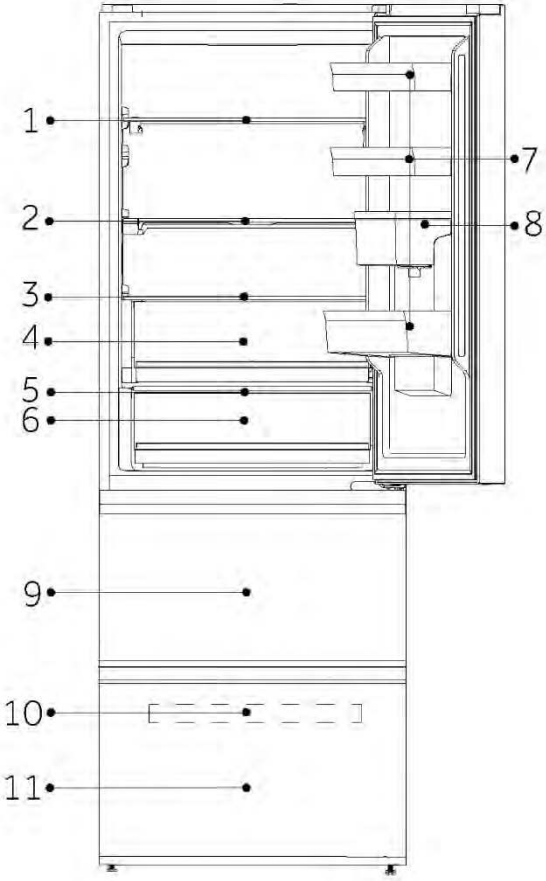

A: Compartimento do frigorífico
1-Suporte para vinho
2-Prateleira dobrável
3-Tampa da gaveta Humidity Zone
4-Gaveta Humidity Zone
5-Tampa da gaveta My Zone
6-Gaveta My Zone
7-Prateleira da porta
8-Depósito de água

B: Compartimento do congelador
9-Gaveta superior do congelador
10-Bandeja do congelador
11-Gaveta inferior do congelador

NOTA

Devido a alterações técnicas e a modelos diferentes, algumas das ilustrações neste manual podem ser diferentes do modelo.
(HTW5618DN*, HTW5618CN*, HTW5618EN*)

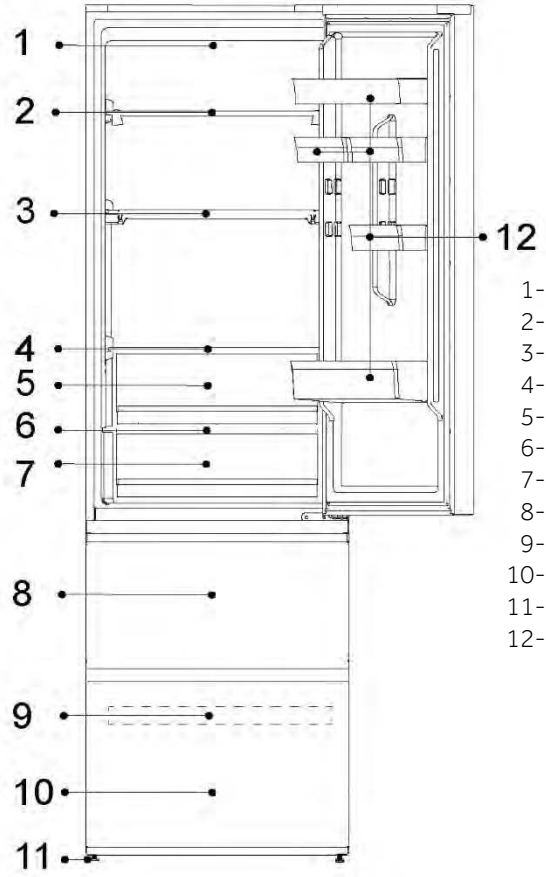

1-Lâmpada LED do frigorífico
2-Suporte para vinho
3-Prateleira dobrável
4-Tampa da gaveta Humidity Zone
5-Gaveta Humidity Zone
6-Tampa da gaveta My Zone
7-Gaveta My Zone
8-Gaveta superior do congelador
9-Bandeja do congelador
10-Gaveta inferior do congelador
11-Pés ajustáveis
12-Prateleira da porta

NOTA

Devido a alterações técnicas e a modelos diferentes, algumas das ilustrações neste manual podem ser diferentes do modelo.
(HTR3620*)

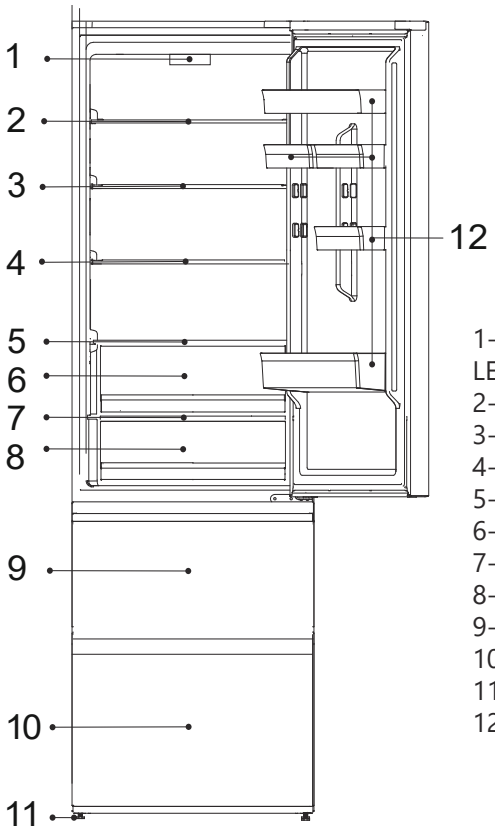

1- Painel de controle e lâmpada LED da geladeira
2- Prateleira de vidro
3- Prateleira de vidro
4- Prateleira de vidro
5- Prateleira de vidro
6- Gaveta Freshbox
7- Tampa da gaveta
8- Gaveta Fresh 0°C
9- Gaveta superior do freezer
10- Gaveta inferior do freezer
11- Pés ajustáveis
12- Porta de sacada

NOTA

Devido a alterações técnicas e a modelos diferentes, algumas das ilustrações neste manual podem ser diferentes do modelo.
(HTW3620DN*)

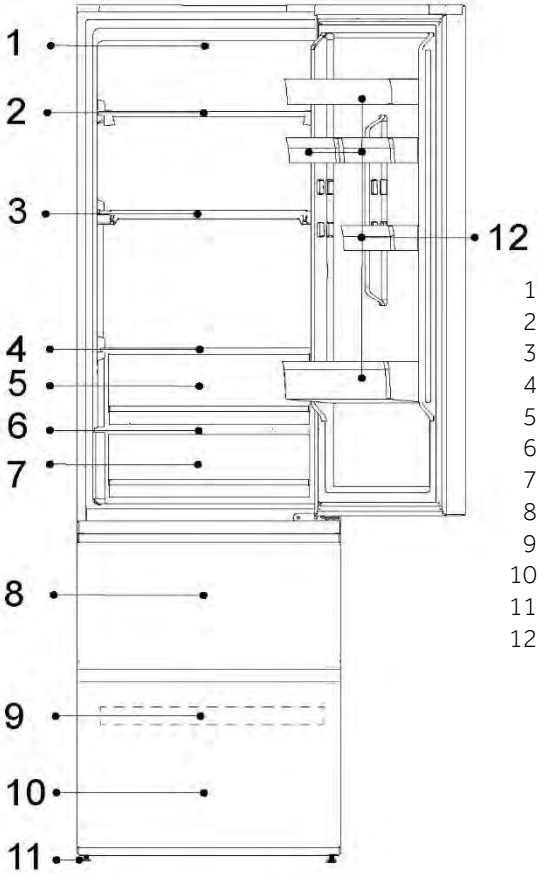

1-Lâmpada LED do frigorífico
2-Prateleira de vidro
3-Prateleira de vidro
4-Prateleira de vidro
5-Prateleira de vidro
6-Tampa da gaveta My Zone
7-Gaveta My Zone
8-Gaveta superior do congelador
9-Bandeja do congelador
10-Gaveta inferior do congelador
11-Pés ajustáveis
12-Prateleira da porta

NOTA

Devido a alterações técnicas e a modelos diferentes, algumas das ilustrações neste manual podem ser diferentes do modelo.
(HTW3618DN*, HTW3618CN*,HTW3618EN*)

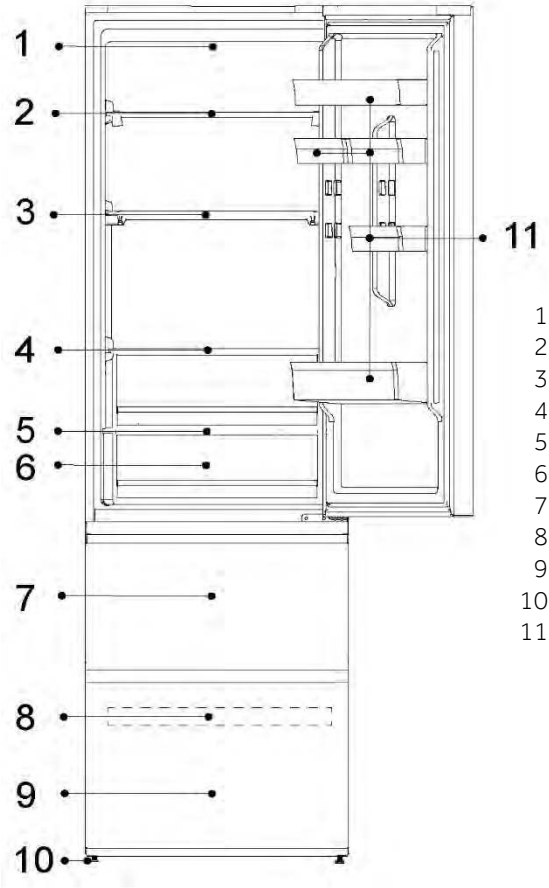

1-Lâmpada LED do frigorífico
2-Prateleira de vidro
3-Prateleira de vidro
4-Prateleira de vidro
5-Tampa da gaveta My Zone
6-Gaveta My Zone
7-Gaveta superior do congelador
8-Bandeja do congelador
9-Gaveta inferior do congelador
10-Pés ajustáveis
11-Prateleira da porta

Descrição do produto

CONTENTS

NOTA

Devido a alterações técnicas e a modelos diferentes, algumas das ilustrações neste manual podem ser diferentes do modelo.
(HTR3618*)

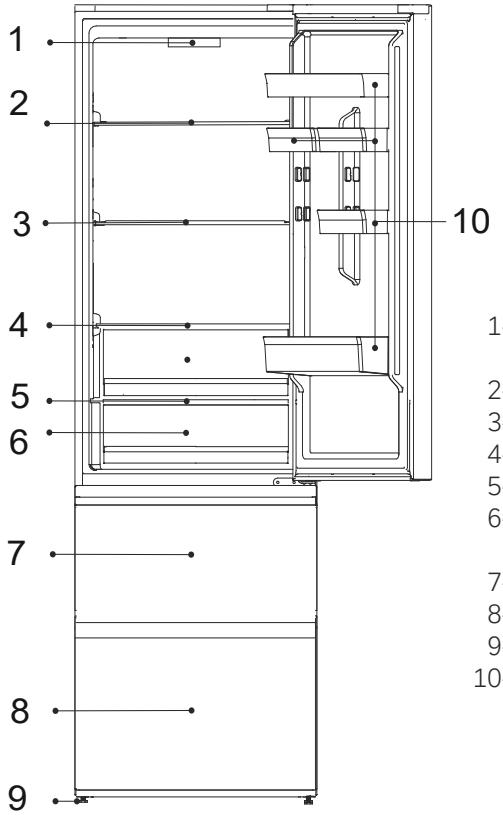

1- Painel de controle e lâmpada LED do refrigerador
2- Prateleira de vidro
3- Prateleira de vidro
4- Prateleira de vidro
5- Tampa da gaveta
6- Gaveta com zona de refrigeração de 0°C
7- Gaveta superior do freezer
8- Gaveta inferior do freezer
9- Pés ajustáveis
10- Porta de sacada

NOTA

Devido a alterações técnicas e a modelos diferentes, algumas das ilustrações neste manual podem ser diferentes do modelo.
(HDPW5620DN*, HDPW5620CN*, HDPW5620AN*, HDPW5620BN*)

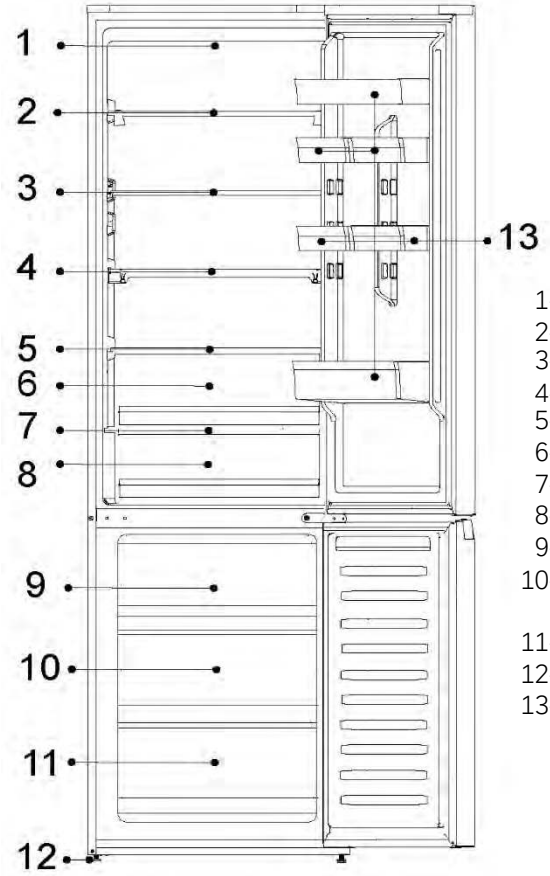

1-Lâmpada LED do frigorífico
2-Prateleira de vidro
3-Prateleira de vidro
4-Prateleira de vidro
5-Tampa da gaveta Humidity Zone
6-Gaveta Humidity Zone
7-Tampa da gaveta My Zone
8-Gaveta My Zone
9-Gaveta superior do congelador
10-Gaveta intermédia do congelador
11-Gaveta inferior do congelador
12-Pés ajustáveis
13-Prateleira da porta

NOTA

Devido a alterações técnicas e a modelos diferentes, algumas das ilustrações neste manual podem ser diferentes do modelo.
(HDPW7620AN*, HDPW7620AAN*)

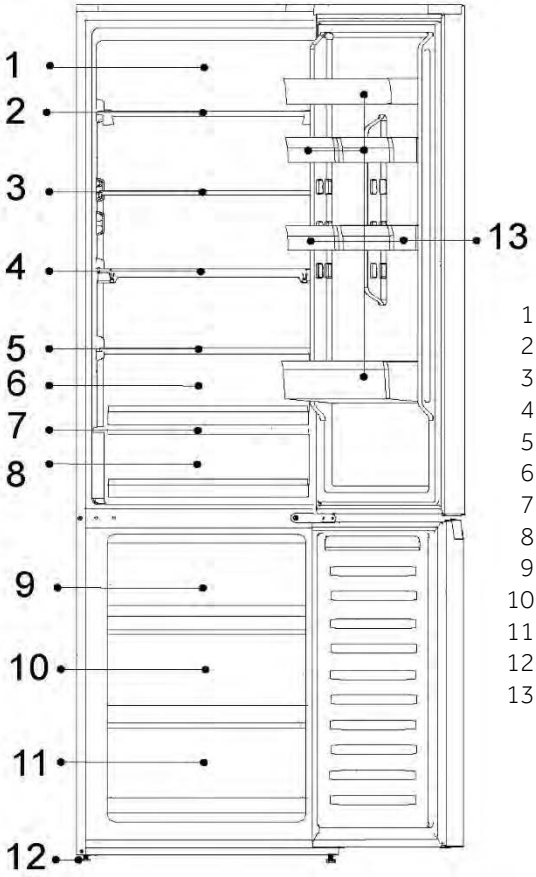

1-Sistema LED de luz do dia
2-Suporte para vinho
3-Prateleira de vidro
4-Prateleira dobrável
5-Tampa da gaveta Humidity Zone
6-Gaveta Humidity Zone
7-Tampa da gaveta My Zone
8-Gaveta My Zone
9-Gaveta superior do congelador
10-Gaveta intermédia do congelador
11-Gaveta inferior do congelador
12-Pés ajustáveis
13-Prateleira da porta

NOTA

Devido a alterações técnicas e a modelos diferentes, algumas das ilustrações neste manual podem ser diferentes do modelo.
(HDPW5618DN*, HDPW5618CN*)

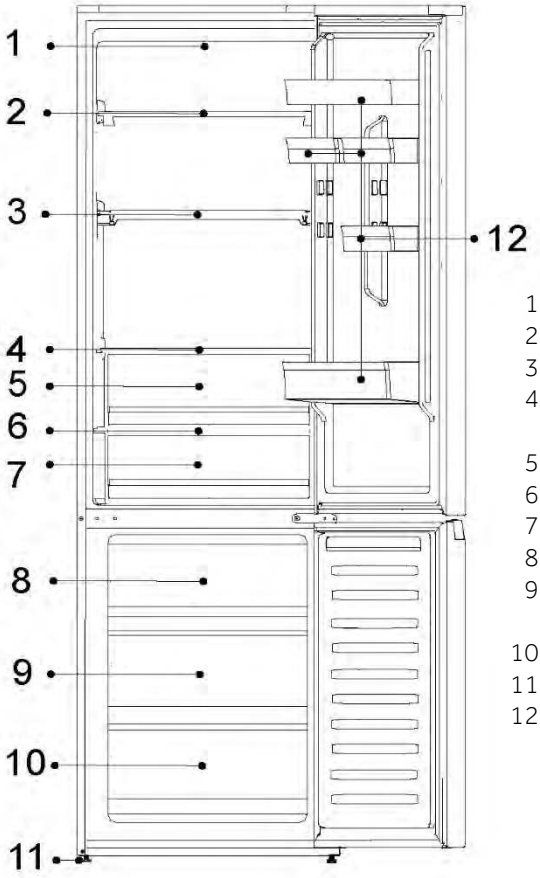

1-Lâmpada LED do frigorífico
2-Suporte para vinho
3-Prateleira dobrável
4-Tampa da gaveta Humidity Zone
5-Gaveta Humidity Zone
6-Tampa da gaveta My Zone
7-Gaveta My Zone
8-Gaveta superior do congelador
9-Gaveta intermédia do congelador
10-Gaveta inferior do congelador
11-Pés ajustáveis
12-Prateleira da porta

NOTA

Devido a alterações técnicas e a modelos diferentes, algumas das ilustrações neste manual podem ser diferentes do modelo.
(HDPW3620DN*, HDPW3620CN*,EHD3PWDNPD206)

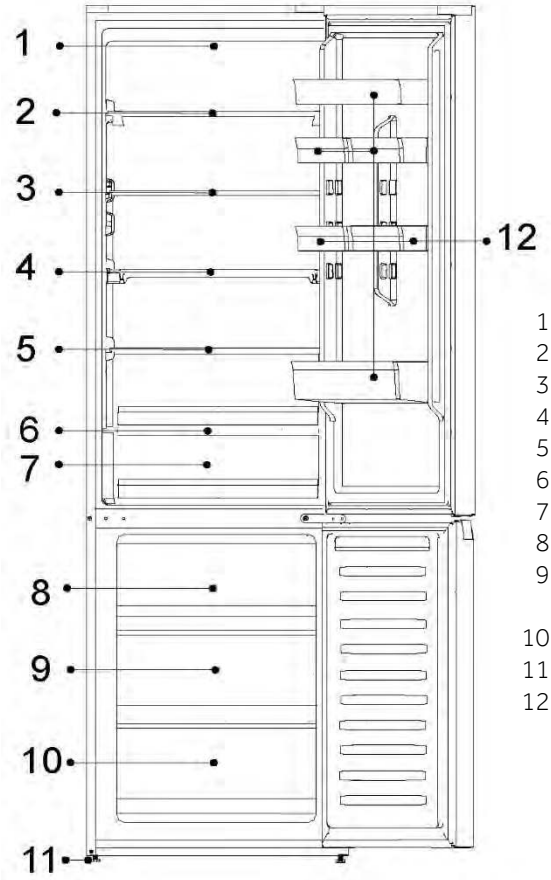

1-Lâmpada LED do frigorífico
2-Prateleira de vidro
3-Prateleira de vidro
4-Prateleira de vidro
5-Prateleira de vidro
6-Tampa da gaveta My Zone
7-Gaveta My Zone
8-Gaveta superior do congelador
9-Gaveta intermédia do congelador
10-Gaveta inferior do congelador
11-Pés ajustáveis
12-Prateleira da porta

NOTA

Devido a alterações técnicas e a modelos diferentes, algumas das ilustrações neste manual podem ser diferentes do modelo.
(HDPW3618DN*,EHD3PWDNP*186)

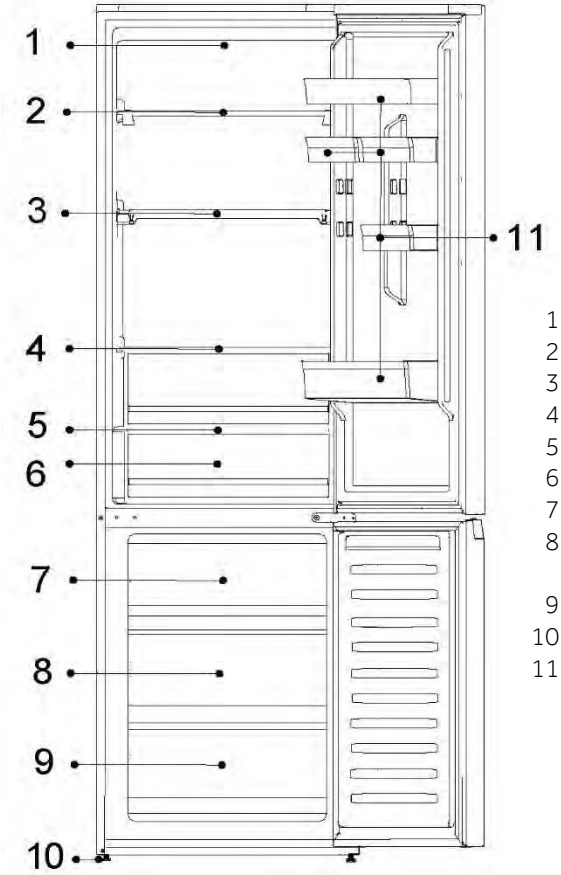

1-Lâmpada LED do frigorífico
2-Prateleira de vidro
3-Prateleira de vidro
4-Prateleira de vidro
5-Tampa da gaveta My Zone
6-Gaveta My Zone
7-Gaveta superior do congelador
8-Gaveta intermédia do congelador
9-Gaveta inferior do congelador
10-Pés ajustáveis
11-Prateleira da porta

Descrição do produto

NOTA

Devido a alterações técnicas e a modelos diferentes, algumas das ilustrações neste manual podem ser diferentes do modelo.
(HDPR1618AN*,HDPR1618CN*

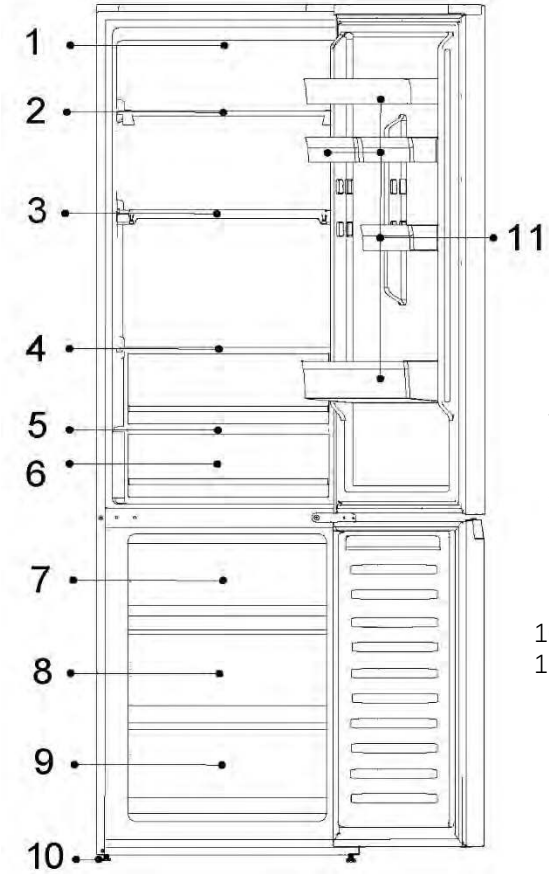

1-Painel de controle
2-Prateleira de vidro
3-Prateleira de vidro
4-Prateleira de vidro
5-Tampa da gaveta FRESH 0°C
6-Gaveta FRESH 0°C
7-Gaveta superior do congelador
8-Gaveta intermédia do congelador
9-Gaveta inferior do congelador
10-Pés ajustáveis
11-Prateleira da porta

NOTA

Devido a alterações técnicas e a modelos diferentes, algumas das ilustrações neste manual podem ser diferentes do modelo.
(HDPR1620AN*)

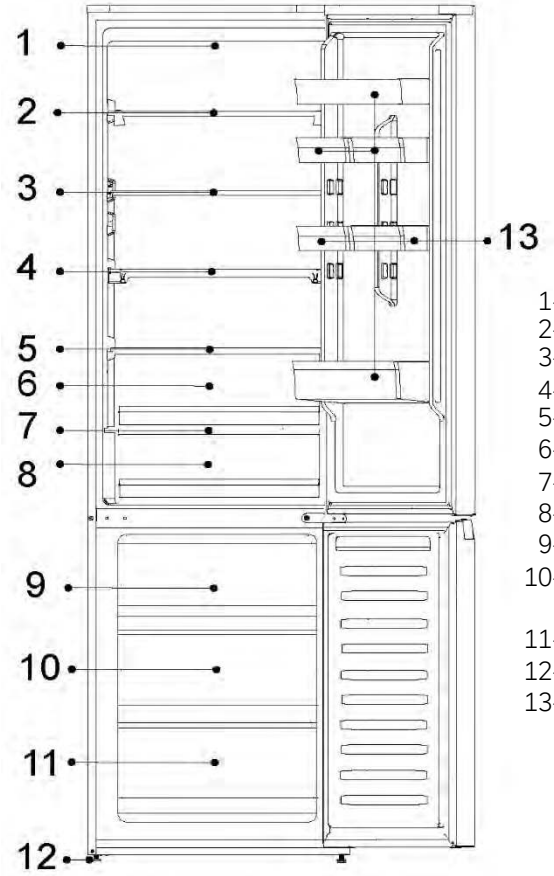

1-Painel de controle
2-Prateleira de vidro
3-Prateleira de vidro
4-Prateleira de vidro
5-Tampa da gaveta Humidity Zone
6-Gaveta Humidity Zone
7-Tampa da gaveta FRESH 0°C
8-Gaveta FRESH 0°C
9-Gaveta superior do congelador
10-Gaveta intermédia do congelador
11-Gaveta inferior do congelador
12-Pés ajustáveis
13-Prateleira da porta

NOTA

Devido a alterações técnicas e a modelos diferentes, algumas das ilustrações neste manual podem ser diferentes do modelo.
(HDPR3620*)

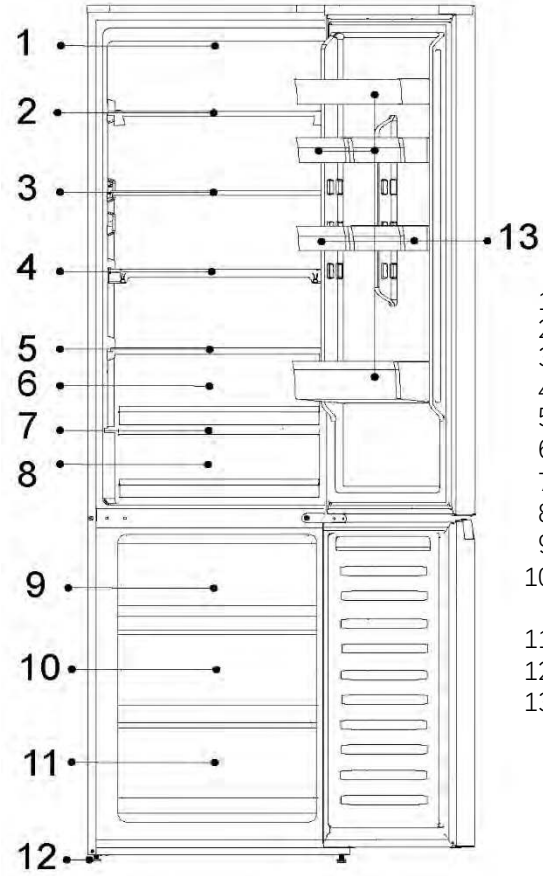

1-Painel de controle
2-Prateleira de vidro
3-Prateleira de vidro
4-Prateleira de vidro
5-Tampa da gaveta Humidity Zone
6-Gaveta Humidity Zone
7-Tampa da gaveta FRESH 0°C
8-Gaveta FRESH 0°C
9-Gaveta superior do congelador
10-Gaveta intermédia do congelador
11-Gaveta inferior do congelador
12-Pés ajustáveis
13-Prateleira da porta

Painel de controlo

CONTENTS

Painel de controlo:(Modelos comuns, exceto HDPR1618ANPK, HDPR1620ANPK, HDPR1618CNPK)

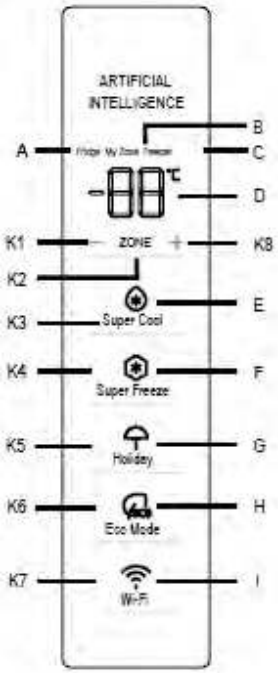

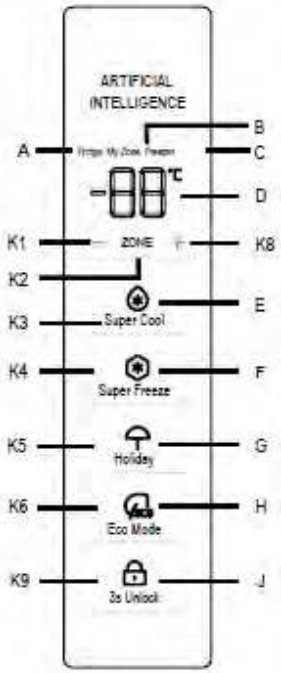

Indicadores:

A Compartimento do frigorífico
B Compartimento de arrefecimento (My Zone)
C Compartimento do congelador
D Indicação da temperatura
E Função Super Cool
F Função Super Freeze
G Função Holiday
H Função Eco Mode
I Função Wi-Fi
J Função de desbloqueio

Botões:

K1 Diminuir a temperatura
K2 Seleção Fridge, My Zone e Freezer
K3 Ligar/Desligar função Super Cool
K4 Ligar/Desligar a função Super Freeze
K5 Ligar/Desligar a função Holiday
K6 Ligar/Desligar função Eco Mode
K7 Ligar/Desligar função Wi-Fi
K8 Aumentar a temperatura
3s Desbloqueio ligado/desligado

Antes da primeira utilização

Remova todos os materiais de embalagem e mantenha-os fora do alcance das crianças e elimine-os de forma ecológica.
Limpe o interior e o exterior do aparelho, bem como o interior e os acessórios com água e um detergente suave, e seque bem com um pano macio.
Após o aparelho ter sido nivelado e limpo, aguarde pelo menos 2 horas antes de o ligar à rede elétrica. Consulte a secção INSTALAÇÃO.
Pré-arrefeça os compartimentos com definições elevadas antes de carregar com alimentos. A função Super Freeze ajuda a arrefecer rapidamente o compartimento do congelador

Painel de controlo:Especial para HTW7620DNGB

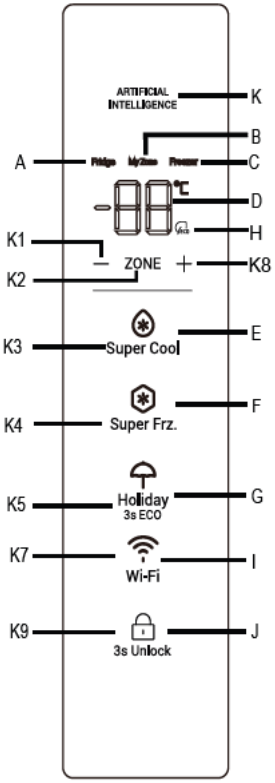

Indicadores:

A Compartimento do frigorífico
B Compartimento de arrefecimento (My Zone)
C Compartimento do congelador
D Indicação da temperatura
E Função Super Cool
F Função Super Freeze
G Função Holiday
H Função Eco Mode
I Função Wi-Fi
J Função de desbloqueio

K AI logo

Botões:

K1 Diminuir a temperatura
K2 Seleção Fridge, My Zone e Freezer
K3 Ligar/Desligar função Super Cool
K4 Ligar/Desligar a função Super Freeze
K5 Ligar/Desligar a função Holiday
K7 Ligar/Desligar função Wi-Fi
K8 Aumentar a temperatura
Desbloqueio ligado/desligado

Antes da primeira utilização

Remova todos os materiais de embalagem e mantenha-os fora do alcance das crianças e elimine-os de forma ecológica.
Limpe o interior e o exterior do aparelho, bem como o interior e os acessórios com água e um detergente suave, e seque bem com um pano macio.
Após o aparelho ter sido nivelado e limpo, aguarde pelo menos 2 horas antes de o ligar à rede elétrica. Consulte a secção INSTALAÇÃO.
Pré-arrefeça os compartimentos com definições elevadas antes de carregar com alimentos. A função Super Freeze ajuda a arrefecer rapidamente o compartimento do congelador

Painel de controlo (especial para HDPR1618*, HDPR1620*,HDPR3618*,HDPR3620*) HTR3618*,HTR3620*.

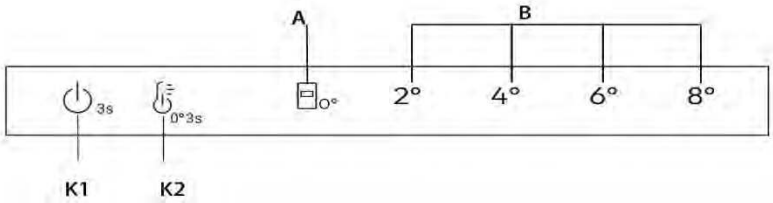

Botões

K1 Ligar/Desligar, utilizado para ligar/desligar o aparelho.

K2 Seleção da temperatura/Sintonização fina

Tecla LIGAR/DESLIGAR, utilizada para ligar/desligar Fresh 0°C.

Indicadores

A Fresh 0°C

B Indicação da temperatura do frigorífico

Antes da primeira utilização

- ► Remova todos os materiais de embalagem e mantenha-os fora do alcance das crianças e elimine-os de forma ecológica.
- ► Limpe o interior e o exterior do aparelho, bem como o interior e os acessórios com água e um detergente suave, e seque bem com um pano macio.
- ► Após o aparelho ter sido nivelado e limpo, aguarde pelo menos 2 horas antes de o ligar à rede elétrica. Consulte a secção INSTALAÇÃO.
- ► Pré-arrefeça os compartimentos com definições elevadas antes de carregar com alimentos.

Botões mecânicos

Os botões do painel de controlo são botões mecânicos.

Ligar/Desligar o aparelho

O aparelho fica em funcionamento assim que for ligado à rede elétrica.
Quando o frigorífico é ligado pela primeira vez, o indicador "4°" de "B" (indicação da temperatura do frigorífico) e o indicador "0°" da gaveta de arrumação 0°C acendem-se. A temperatura do frigorífico e a temperatura do congelador são automaticamente reguladas para 4°C e -20°C respetivamente, a gaveta de arrumação 0°C entra em funcionamento.

AVISO

O aparelho está predefinido para uma temperatura recomendada de 4°C. Estas são as definições recomendadas. Se desejar, pode alterar estas temperaturas manualmente.

Alarme de abertura da porta

Quando a porta do frigorífico fica aberta durante mais de 3 minutos, o alarme de abertura da porta soa.

O alarme pode ser silenciado fechando a porta. Se a porta ficar aberta durante mais de 7 minutos, a luz no interior do frigorífico e a iluminação do painel de controlo apagam-se automaticamente.

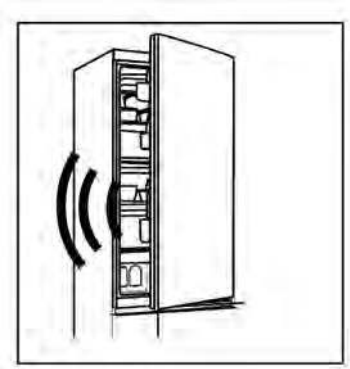

Ligar/Desligar

Quando o aparelho está ligado, premir o botão K1 durante 3 segundos, o aparelho entra no modo de espera, o compressor para de funcionar e a luz apaga-se; Quando o aparelho está no modo de espera, premir o botão K1 durante 3 segundos, o aparelho é ligado, o compressor funciona e a luz acende-se.

Ajustar a temperatura

As temperaturas interiores são influenciadas pelos seguintes fatores:

Temperatura ambiente

Frequência de abertura da porta
Quantidade de alimentos armazenados
Instalação do aparelho

Regular a temperatura do compartimento do frigorífico/congelador

1. Prima a tecla "K2" (seleção da temperatura do frigorífico) para selecionar a temperatura do frigorífico;
2. O indicador "B" (Visor da temperatura do frigorífico) acende-se alternadamente, como indicado abaixo;

2° → 4° → 6° → 8°

3. Após cerca de 3s, a definição será confirmada,
4. Quando selecionar a temperatura do frigorífico no painel de controlo, a temperatura correspondente para o congelador é 2°(-22°C) → 4°(-20°C) → 6°(-18°C) → 8°(-16°C).

Sintonização fina

O modo de seleção de ajuste fino oferece sete possibilidades de definir as temperaturas, tais como, 2°, 3°(2° 4°), 4°, 5°(4° 6°), 6°, 7°(6° 8°), 8°.

Como usar a função de ajuste fino:

1. Prima a tecla K2 durante 8 segundos para entrar no modo de seleção da sintonia fina. Quando o aparelho entra no modo, um sinal sonoro é emitido e o LED do nível de arrefecimento selecionado acende-se,
2. Ao premir a tecla K2, a regulação da sintonia fina aumenta e, a cada pressão, o indicador "B" (indicação da temperatura do frigorífico) acende-se alternadamente, como se indica a seguir;

2° → 3°(2° 4°) → 4°C → 5°(4° 6°) → 6° → 7°(6° 8°) → 8°

3. Se nenhuma tecla for premida durante 3 segundos, o sistema sai automaticamente do modo de seleção de ajuste fino. A definição do ajuste fino é guardada e o LED da temperatura selecionada do frigorífico fica fixo.
4. Se o ajuste fino for ativado novamente, a definição começa a partir do nível previamente memorizado.

Gaveta **"Fresh 0°C"**

Para entrar no modo **"Fresh 0°C"**, com a porta do frigorífico aberta, prima o botão K2 durante 3 segundos com um sinal sonoro, o indicador "0°" acende-se, a temperatura de Fresh 0°C fica próxima de 0°C.

Para sair do modo **"Fresh 0°C"**, com a porta do frigorífico aberta, prima o botão K2 durante 3 segundos e um sinal sonoro, o indicador "0°" apaga-se; a temperatura da gaveta "0°" muda com a temperatura de refrigeração

AVISO

1. Quando o aparelho entra no modo de afinação, o indicador "B" (indicação da temperatura do frigorífico) 2° 4° acende-se simultaneamente, a temperatura do frigorífico funciona a 3°; 4° 6° acende-se simultaneamente, a temperatura do frigorífico funciona a 5°; 6° 8° acende-se simultaneamente, a temperatura do frigorífico funciona a 7°;

2. Quando a temperatura ambiente é inferior a 8 °C e a refrigeração está no modo 2°, quer o modo **"0°"** esteja aberto ou fechado, a temperatura de Fresh 0°C está próxima de 0 °C

Teclas do sensor

Os botões no painel de controlo são teclas de sensor que respondem logo quando tocadas levemente com o dedo.

Ligar/Desligar o aparelho

O aparelho fica em funcionamento assim que for ligado à rede elétrica.
Quando o aparelho é ligado pela primeira vez, os indicadores de temperatura "D" mostram os valores de predefinição (consulte o aviso abaixo).

NOTA

O aparelho está predefinido para a temperatura recomendada de 5 °C (frigorífico) e -18 °C (congelador). A temperatura da My Zone está predefinida para cerca de 2 °C. Estas são as definições recomendadas. Se desejar, pode alterar estas temperaturas manualmente.

Alarme de abertura da porta

Quando a porta do frigorífico fica aberta durante mais de 3 minutos, o alarme de abertura da porta soa.
O alarme pode ser silenciado fechando a porta. Se a porta ficar aberta durante mais de 7 minutos, a luz no interior do frigorífico e a iluminação do painel de controlo apagam-se automaticamente.

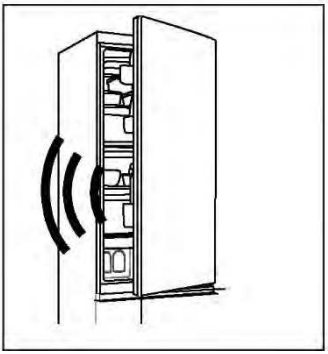

Ajustar a temperatura

As temperaturas interiores são influenciadas pelos seguintes fatores:

- Temperatura ambiente
- Frequência de abertura da porta
- Quantidade de alimentos armazenados
- Instalação do aparelho

Ajuste a temperatura para o frigorífico

1. Premir o botão "K2" (seleção Fridge/(My Zone)/Freezer) para selecionar o compartimento do frigorífico. O ícone "A" (compartimento do frigorífico) e "D" (exibição de temperatura) estão luminosos.

2. Prima o botão "K1/K8" para ajustar a temperatura do frigorífico.

A temperatura aumenta em sequências de 1°C, de um mínimo de 2°C a um máximo de 8°C. A temperatura ótima no frigorífico é de 5°C. Temperaturas mais frias significam um consumo desnecessário de energia.

3. Depois de cerca de 5s, o ícone de temperatura "D" (Visor de temperatura) fica aceso permanentemente e a definição está confirmada.

Ajustar a temperatura do congelador

1. Prima o botão "K2" (seleção Fridge/(My Zone)/Freezer) para selecionar a °C do congelador. O ícone "C" (congelador) e "D" (temperatura) estão acesos.

2. Prima o botão "K1/K8" para ajustar a temperatura do congelador.

A temperatura aumenta em sequências de 1°C, de um mínimo de -24°C a um máximo de -16°C. A temperatura ideal no frigorífico é -18. Temperaturas mais frias representam um consumo de energia desnecessário.

3. Depois de cerca de 5s, o indicador de temperatura "D" (Visor de temperatura) fica aceso permanentemente e a definição está confirmada.

Ajustar a temperatura para My Zone

O compartimento do frigorífico está equipado com uma gaveta My Zone.
De acordo com as necessidades de armazenamento dos alimentos, a temperatura mais adequada pode ser selecionada para obter o valor nutricional ideal dos alimentos.

1. Premir o botão "K2" (seleção Fridge/(My Zone)/Freezer) para selecionar o compartimento My Zone. O ícone "B" (compartimento My Zone) e "D" (exibição de temperatura) estão acesos.

2. Prima o botão "K1/K8" para ajustar a temperatura My Zone.

A temperatura aumenta em sequências de 1°C, de um mínimo de 0°C a um máximo de 5°C.

3. Depois de cerca de 5s, o ícone de temperatura "D" (Visor de temperatura) fica aceso permanentemente e a definição está confirmada.

NOTA

1. Pode definir a temperatura do compartimento My Zone para o nível médio (2°C), a fim de preservar os seus alimentos no ambiente de armazenamento ideal.
2. Devido a diferentes conteúdos de água da carne, alguma carne com mais humidade será congelada a temperaturas inferiores a 0 °C. Assim, a carne "acabada de cortar" deve ser armazenada na gaveta My Zone, com uma temperatura mínima de 0°C.
3. Frutas sensíveis ao frio como ananases, abacates, bananas, toranjas e legumes como batatas, beringelas, feijão, pepinos, abobrinhas e tomates e queijos não devem ser armazenados na gaveta My Zone
4. Se a temperatura do frigorífico for inferior à temperatura My Zone, é normal a temperatura My Zone ser menor do que a temperatura definida da My Zone
5. Se a temperatura ambiente for inferior a 8°C, a temperatura da gaveta My Zone estará sempre próxima de 0°C.

NOTA

Após a definição da temperatura, se outros botões forem premidos dentro de 5 segundos, a regulação da temperatura atual será confirmada imediatamente. Se não for premido nenhum botão dentro de 5 segundos, a temperatura atualmente regulada é exibida até o ecrã se apagar.

NOTA

A partir da aplicação é possível personalizar a temperatura para o frigorífico, o congelador e a My Zone. A temperatura pode ser ajustada com sensibilidade de 1 °C.

NOTA

As placas de visualização HDPR3618DNPKMA e HDPR3618DNPDMA possuem uma função de bloqueio. Quando a porta do frigorífico é fechada e o painel de visualização não é operado durante 30 segundos, o painel de visualização bloqueia automaticamente. Os utilizadores podem alternar entre os estados de bloqueio e desbloqueio premindo longamente a tecla K9 durante 3 segundos quando o painel de visualização acende.

Função Super Cool

1. Sugere-se ligar a função Super Cool se se tiver de guardar uma grande quantidade de alimentos (por exemplo após uma ida às compras). A função Super Cool acelera o arrefecimento de alimentos frescos e protege os alimentos armazenados de aquecimento indesejável.
2. Prima o botão "K3" ou ative-o a partir da aplicação, o ícone "E" (Função Super Cool) fica aceso e a função é ativada.

NOTA

1. O aparelho deixa a função "Super Cool" depois de entrar na "função Super Cool" durante 6 horas ou premindo o botão "K3" quando o ícone "E" (função Super Cool) fica aceso ou desligar da aplicação.
2. No estado de Super Cool, se se ajustar a temperatura do compartimento do frigorífico, o ícone "E" (função Super Cool) pisca para indicar que esta operação não pode ser realizada.

Função Super Freeze

1. Os alimentos frescos devem ser congelados o mais rapidamente possível até ao núcleo. Isto ajuda a preservar o melhor valor nutricional, a aparência e o sabor. A função Super Freeze acelera o arrefecimento de alimentos frescos e protege os alimentos já armazenados de aquecimento indesejável. Se precisar de congelar uma grande quantidade de alimentos de uma vez, recomenda-se definir a função Super Freeze atempadamente 24h antes da utilização do congelador.
2. Prima o botão "K4" (definição da função Super Freeze) ou ligue a partir da aplicação, o ícone "F" (função Super Freeze) fica aceso e a função é ativada.

NOTA

1. O aparelho deixa a função "Super Freeze" depois de entrar na "função Super Freeze" durante 50 horas ou premindo o botão "K4" quando o ícone "F" (função Super Freeze) fica aceso ou desligar da aplicação.
2. No estado de Super Freeze, se se ajustar a temperatura do compartimento do congelador, o ícone "F" (função Super Freeze) pisca para indicar que esta operação não pode ser feita.

Função Holiday

A função Holiday pode ser usada para reduzir o consumo de energia do aparelho, quando não é usado regularmente. Quando a função estiver ligada, o frigorífico está desligado, enquanto o congelador continua a funcionar normalmente. A função ajusta a temperatura do frigorífico permanentemente a 17°C.

Isto permite manter a porta do frigorífico vazio fechada sem causar cheiro ou mofo - durante uma longa ausência (p.ex. durante as férias). O compartimento do congelador pode ser configurado ao seu gosto.

1. Prima o botão "K5" (função Holiday on/off) ou selecione a função da aplicação, o ícone "G" (função Holiday) fica aceso e a função é ativada.

2. A função pode ser desativada premindo novamente o botão "K5" (ligar/desligar função Holiday) ou ajustando a temperatura do frigorífico ou realizando qualquer outra configuração ou desligando-a da aplicação.

NOTA

1. Durante a função Holiday, nenhum alimento deve ser guardado no compartimento do frigorífico. A temperatura de 17 °C é demasiado elevada para armazenar alimentos.
2. Quando a função Holiady está ligada, o ícone My Zone continua desligado e a função do frigorífico está bloqueada. Se a temperatura do compartimento do frigorífico for ajustada, o ícone "G" (função Holiday) pisca para indicar que esta operação não pode ser feita.

Função Eco Mode

O modo Eco Mode pode ser ativado para otimizar o desempenho do aparelho, obtendo-se simultaneamente o melhor armazenamento de alimentos. Se não tiver quaisquer requisitos especiais, recomendamos que utilize a função Eco Mode.

Neste modo, a temperatura do frigorífico é de 5 °C, a temperatura do congelador é de -18 °C.

1. Prima o botão "K6" (Ligar/Desligar função Eco Mode) ou selecione a função da aplicação.
2. O ícone "H" (função Eco Mode) está aceso e a função é ativada.

Repetindo os passos acima ou selecionando uma outra função, ou desligando da aplicação, esta função pode ser desligada novamente. Os níveis de refrigeração definidos anteriormente são restaurados.

NOTA

Durante a função Eco Mode, se a temperatura do compartimento frigorífico/congelador for ajustada, o ícone "H" (função Eco Mode) pisca para indicar que esta operação não pode ser feita.

NOTA

Para o modelo HTW7620DNGB, o método para entrar/sair do modo ECO é manter pressionado o botão HOLIDAY por mais de 3 segundos.

Passo 1 Faça download da aplicação hOn nas lojas.

Função Wi-Fi (HDPR3618DNPKMA,HDPR3618DNPDMA sem Wi-Fi)

1. Siga as instruções da aplicação para configurar o Wi-Fi.
2. Logo que o Wi-Fi esteja configurado e a conexão estabelecida, o ícone Wi-Fi "I" fica aceso e fixo.
3. Se o Wi-Fi já estiver configurado, será reconectado automaticamente de acordo com as informações de configuração se se ligar o Wi-Fi.

NOTA

1. Para desligar o Wi-Fi, prima o botão Wi-Fi "K7" e o ícone Wi-Fi "I" desliga-se.
2. Para ativar o Wi-Fi e iniciar a configuração, prima o botão Wi-Fi "K7" e o ícone Wi-Fi "I" começa a piscar lentamente. Se quiser configurar a função Wi-Fi, prima o botão "K7" durante 3 segundos, o ícone Wi-Fi pisca rapidamente e entra no modo de configuração. Se quiser desligar a função Wi-Fi, prima uma vez o botão "K7". Os passos acima são repetidos.
3. Se o produto estiver configurado e a função Wi-Fi tiver sido desligada, o frigorífico não entrará no modo de configuração assim que for novamente conectado à energia elétrica.

NOTA

1. Este produto não se destina a utilização comercial.
2. A potência máxima de saída RF:2.4 GHz Wi-Fi:16dBm;
3. Bluetooth® Low Energy:5dBm; Bluetooth® (BR/EDR):10dBm.
4. Faixa de frequência de funcionamento: 2400-2483,5 MHz.

A marca verbal Bluetooth® e os logótipos são marcas registradas pertencentes à Bluetooth SIG, Inc. e qualquer uso destes identificadores pela Candy Hoover Group SRL é feito sob licença. Outras marcas e nomes comerciais são propriedade dos seus respectivos titulares.

Guardar no compartimento do frigorífico

- Mantenha a temperatura do frigorífico inferior a 5°C.
- Os alimentos quentes devem ser arrefecidos até à temperatura ambiente antes de serem armazenados no aparelho.
- Os alimentos armazenados no frigorífico devem ser lavados e secos antes de serem armazenados.
- Os alimentos a armazenar devem estar devidamente selados para evitar alterações no aroma ou no sabor.
- Não guarde quantidades excessivas de alimentos. Deixe espaços entre os alimentos para permitir que o ar frio flua ao seu redor, para um arrefecimento melhor e mais homogéneo.
- Os alimentos consumidos diariamente devem ser guardados na frente da prateleira.
- Deixe um espaço entre os alimentos e as paredes internas, permitindo que o ar flua. Em caso algum, armazene alimentos encostados à parede traseira: os alimentos podem congelar contra a parede traseira. Evite o contacto direto dos alimentos (especialmente os alimentos oleosos ou ácidos) com o revestimento interno, pois o óleo / ácido pode erodir o revestimento interno. Limpe a sujidade oleosa/ácida sempre que for encontrada.
- Os alimentos congelados podem ser delicadamente descongelados no compartimento do frigorífico. Isto economiza energia.
- O processo de envelhecimento da fruta e dos legumes, como curgetes, melões, papaia, banana, ananases, etc. pode ser acelerado no frigorífico. Portanto, não é recomendado armazená-los no frigorífico. No entanto, o amadurecimento de frutas muito verdes pode ser promovido durante um determinado período. Cebolas, alho, gengibre e outros legumes radiculares também devem ser armazenados à temperatura ambiente.
- Odores desagradáveis dentro do frigorífico são um sinal de que algo foi derramado e é necessário limpar. Ver Cuidados e Limpeza.
- Diferentes alimentos devem ser colocados em diferentes áreas, de acordo com as suas propriedades.

Armazenamento no congelador

- Mantenha a temperatura do congelador a -18°C.
- 24 horas antes de congelar, ligue a função Super-Freeze. Para pequenas quantidades de alimentos, 4-6 horas são suficientes.
- Os alimentos quentes devem ser arrefecidos até à temperatura ambiente antes de serem armazenados no congelador.

- Alimentos cortados em pequenas porções irão congelar mais depressa e serão mais fáceis de descongelar e cozinhar. O peso recomendado para cada porção é inferior a 2,5 kg
- É melhor embalar os alimentos antes de os colocar no congelador. O exterior da embalagem deve estar seco para evitar que os sacos se colem uns aos outros. Os materiais de embalagem devem estar isentos de odores, serem herméticos, não serem venenosos nem tóxicos.
- Para evitar a expiração dos períodos de conservação, tome nota da data de congelamento, do prazo e o nome dos alimentos na embalagem, de acordo com os períodos de armazenamento dos diferentes alimentos.

AVISO!

- ▶ Ácido, alcalino e sal, etc. podem erodir a superfície interna do congelador.
- ▶ Não coloque alimentos com estas substâncias (p.ex. peixe de mar) diretamente na superfície interna. A água salgada no congelador deve ser limpa imediatamente.
- ▶ Não exceda o tempo de armazenamento de alimentos recomendado pelos fabricantes. Retire apenas a quantidade necessária de alimentos do congelador.
- ▶ Consuma os alimentos descongelados rapidamente. Os alimentos descongelados não podem ser congelados novamente, a menos que sejam primeiro cozinhados.
- ▶ Não coloque quantidades excessivas de alimentos frescos no congelador. Consulte a capacidade de congelação do congelador - Ver DADOS TÉCNICOS ou dados na placa do tipo.
- ▶ Os alimentos podem ser armazenados no congelador a uma temperatura mínima de -18°C durante 2 a 12 meses, dependendo das suas propriedades (por exemplo, carne: 3-12 meses, legumes: 6-12 meses)
- ▶ Quando congelar alimentos frescos, evite pô-los em contato com alimentos já congelados. Risco de descongelamento!

Ao armazenar alimentos congelados comercialmente, siga estas diretrizes:

- Siga sempre as diretrizes dos fabricantes relativas ao período de tempo que deve armazenar alimentos. Não exceda estas diretrizes!
- Tente manter o tempo entre a compra e o armazenamento o mais curto possível para preservar a qualidade dos alimentos.
- Compre alimentos congelados que tenham sido armazenados a uma temperatura igual ou inferior a -18 °C.
- Evite comprar alimentos com gelo ou gelo na embalagem - Isto indica que os produtos podem ter sido parcialmente descongelados e congelados em algum momento-a temperatura afeta a qualidade dos alimentos.

NOTA

Devido a diferentes modelos, o seu produto pode não ter todas as seguintes características. Consulte o capítulo Descrição do Produto.l.

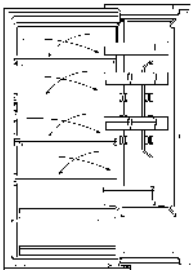

Fluxo de ar múltiplo

O frigorífico está equipado com um sistema de fluxo de ar múltiplo que oferece fluxos de ar frio em cada nível de prateleira. Isso ajuda a manter uma temperatura uniforme para garantir que a sua comida é mantida mais fresca durante mais tempo.

Prateleira ajustável

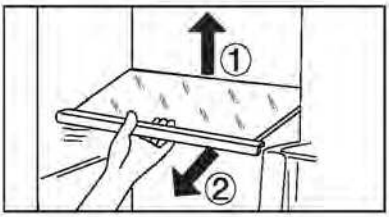

1. A altura das prateleiras pode ser ajustada para se adaptar às suas necessidades de armazenamento.
2. Para transferir uma prateleira, remova-a primeiro levantando a sua extremidade traseira ① e puxando-a para fora ②.
3. Para a reinstalar, coloque-a sobre as patilhas dos dois lados e empurre-a para a posição mais para trás até que a parte traseira da prateleira fique fixa no interior das ranhuras nos lados

NOTA

Certifique-se de que todas as extremidades de uma prateleira estão niveladas.

Prateleira da porta removível

A prateleira da porta pode ser removida para limpeza:
Coloque as mãos de cada lado da prateleira, levante-a para cima (1) e puxe-a para fora (2). Para inserir a prateleira da porta, deve executar os passos acima pela ordem inversa

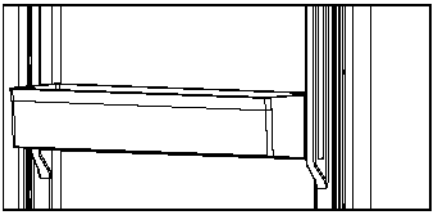

Gaveta My Zone

Para usar e configurar o compartimento My Zone, por favor verifique a secção USE (My Zone).

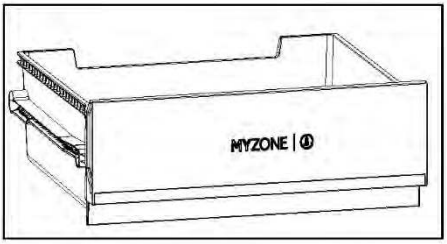

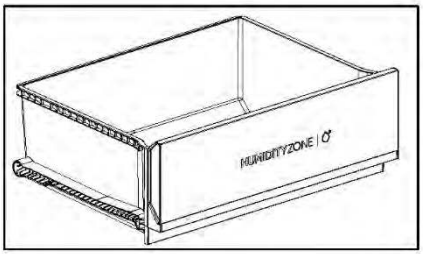

Gaveta Humidity Zone

Neste compartimento, o nível de humidade é controlado automaticamente pelo sistema e é adequado para armazenar frutas, legumes, saladas, etc.

Gaveta amovível

Para retirar a gaveta do compartimento do frigorífico ou do congelador, puxar ao máximo (1), levantar e retirar (2).

Para inserir a gaveta, os passos acima são executados em ordem inversa.

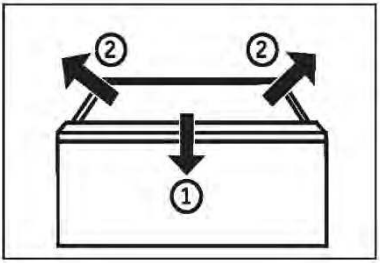

Gaveta do congelador

A gaveta do congelador pode ser estendida a direito e completamente. Estão montadas num carril telescópico que desliza facilmente. Para que possa armazenar e remover os alimentos congelados confortavelmente. Graças ao mecanismo de fecho automático da porta, o manuseamento é fácil e consegue poupar energia.

AVISO!

Não sobrecarregue as gavetas: Carga máxima de cada gaveta: 35 kg!

A Luz

A luz interior LED acende-se quando a porta é aberta. O desempenho das luzes não é afetado por nenhuma das outras definições de aparelhos.

Prateleira dobrável

A prateleira dobrável permite ao utilizador colocar garrafas ou itens altos nas prateleiras. A prateleira pode ser dobrada na parte traseira e o espaço disponível da prateleira inferior será maior. A prateleira pode ser dobrada de acordo com o Passo 1~3. Se quiser retornar ao local original, inverta os seguintes procedimentos.

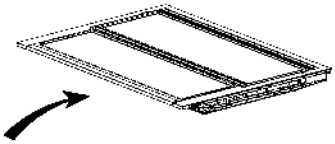

Passo 1: Empurre a dianteira da prateleira lentamente até ao fim.

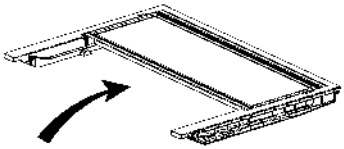

Passo 2: Empurre a prateleira para cima lentamente até à sua posição vertical.

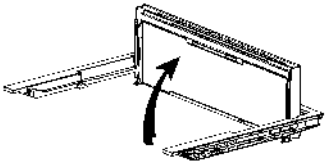

Passo 3: A prateleira fica na vertical.
Vai dar mais espaço.

Suporte para vinhos dobrável

Para utilização normal

1. Puxe para baixo os apoios do suporte para vinhos
2. Encaixe as garrafas dentro do suporte

Quando não estiver a usar, o suporte para vinhos pode ser dobrado para trás para poupar espaço.

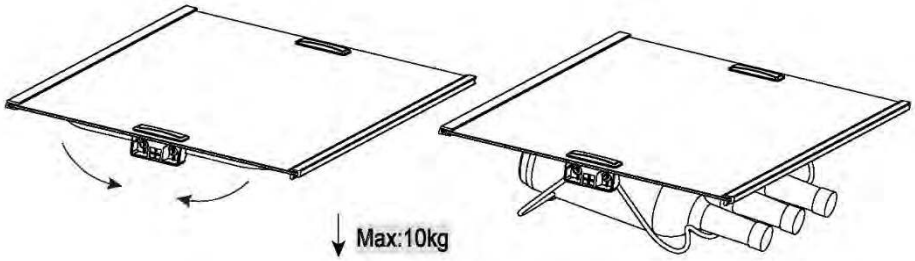

Dicas de poupança de energia

- Certifique-se de que o aparelho está devidamente ventilado (ver INSTALAÇÃO).
- Não instale o aparelho sob luz solar direta ou na proximidade de fontes de calor (por ex., fogões, aquecedores).
- Evite temperaturas desnecessariamente baixas no aparelho. O consumo de energia aumenta com a diminuição da temperatura de ajuste no aparelho.
- As funções como SUPER FREEZE consomem mais energia.
- Deixe os alimentos arrefecer antes de os colocar no aparelho.
- Abra a porta do aparelho o mínimo e tão brevemente quanto possível.
- Não encha demasiado o aparelho para evitar obstruir o fluxo de ar.
- Evite ar dentro das embalagens de alimentos.
- Mantenha os vedantes da porta limpos para que a porta feche sempre corretamente.
- Descongele alimentos congelados no compartimento de armazenamento do frigorífico ou utilize a função D-Frost na gaveta My Zone.
- A configuração mais economizadora de energia implica que a gaveta, caixa de alimentos e prateleiras estejam posicionadas no aparelho tal como vêm de fábrica, e que os alimentos sejam colocados sem bloquear a saída de ar das condutas.

AVISO!

Desligue o aparelho da rede elétrica antes de limpar.

Limpeza

Limpe o aparelho quando apenas tiver armazenado pouca ou nenhuma comida.
O aparelho deve ser limpo a cada quatro semanas para uma boa manutenção e para evitar maus odores de alimentos armazenados.

AVISO!

- Não limpe o aparelho com escovas duras, escovas de arame, detergente em pó, gasolina, acetato de amilo, acetona e soluções orgânicas semelhantes, soluções ácidas ou alcalinas. Limpe com detergente especial do frigorífico para evitar danos.
- Não pulverize ou lave o aparelho durante a limpeza.
- Não use spray de água ou vapor para limpar o aparelho.
- Não lave prateleiras de vidro frias com água quente. A mudança súbita de temperatura pode fazer com que o vidro se quebre.
- Não toque na superfície interna do compartimento do congelador, especialmente com as mãos molhadas, pois as mãos podem congelar na superfície.
- No caso de aquecimento, verificar a condição das mercadorias congeladas.

- Mantenha a junta de vedação da porta sempre limpa.
- Limpe o interior e a caixa do aparelho com uma esponja molhada em água morna e detergente neutro.
- 1. Esfregue o interior e o exterior do frigorífico, incluindo junta do vedante da porta, prateleira da porta, prateleiras de vidro, caixas e assim por diante, com uma toalha macia ou esponja embebida em água morna (pode adicionar-se detergente neutro).
- 2. Se houver líquido derramado, remova todas as partes contaminadas, lave-as diretamente com água corrente, seque e coloque novamente no frigorífico.
- 3. Se houver derramamento de produtos cremosos (como natas, gelado derretido), remova todas as peças contaminadas, coloque-as em água morna a cerca de 40 °C durante algum tempo, passe por água corrente, seque e volte a colocar no frigorífico.
- 4. Caso alguma peça ou componente pequeno entre no interior do frigorífico (entre as prateleiras ou gavetas), use uma pequena escova macia para a liberar. Se não conseguir alcançar a peça, entre em contato com a assistência da Haier
- Enxague e seque com um pano macio.

- Não limpe nenhuma das peças do aparelho numa máquina de lavar loiça.
- Deixe passar pelo menos 5 minutos antes de voltar a ligar o aparelho pois o arranque frequente pode danificar o compressor.

Descongelamento

O descongelamento do compartimento do frigorífico e do congelador é feito automaticamente; não é necessária qualquer operação manual.

Substituir as lâmpadas LED

AVISO!

Não substitua a luz LED sozinho, esta apenas deve ser substituída pelo fabricante ou por um agente de serviço autorizado.

A lâmpada é do tipo LED com um baixo consumo de energia e longa vida útil.
Se houver alguma anomalia, entre em contacto com a assistência ao cliente.
Consulte a ASSISTÊNCIA AO CLIENTE.
Parâmetros das lâmpadas: HDPW7620*,HTW7620*

Parte	Lâmpada LED
Tensão	12V
Potência máx.	8 W
Especif. LED	Branco-4014
Classe de eficiência de LED	G
Temperatura de utilização	-30~60°C

Exceto para HDPW7620*,HTW7620*. Os seguintes parâmetros são utilizados para outros:

Parte	Lâmpada LED
Tensão	12V
Potência máx.	1.5W
Especif. LED	Branco-2835
Classe de eficiência de LED	G
Temperatura de utilização	-40~80ºC

Não utilizar durante um período prolongado

Se o aparelho não for utilizado durante um período de tempo prolongado e caso não tenha utilizado a função Holiday para o frigorífico:
Retire os alimentos.
Desligue o cabo de alimentação.
Limpe o aparelho conforme descrito acima.
Mantenha as portas abertas para evitar a criação de maus odores no interior.

NOTA

Desligue o aparelho apenas se estritamente necessário.

Juntas de porta auxiliares amovíveis

Existem seis juntas de porta auxiliares nas gavetas superiores e inferiores do congelador.

1. Localize as cinco juntas de porta indicadas nas gavetas superiores e inferiores do congelador.
2. Certifique-se de que as partes dobradas das juntas ficam voltadas para dentro ao prender.
3. Localize a juntar inferior da gaveta superior conforme indicado.
4. Certifique-se de que a parte dobrada desta junta aponta para baixo ao prender.

Pode obter essas juntas, bem como as juntas rotativas da porta/gaveta através do serviço de atendimento ao cliente (ver cartão de garantia).

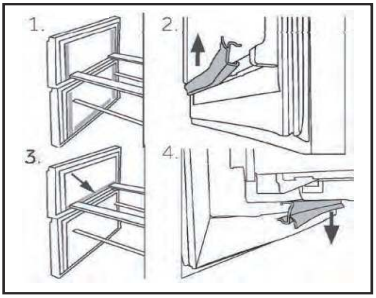

Mover o aparelho

1. Remova todos os alimentos e desligue o aparelho.

2. Fixe as prateleiras e outras peças móveis no frigorífico e no congelador com fita adesiva.

3. Não incline o frigorífico mais de 45° para evitar danificar o sistema de refrigeração.

AVISO!

- Não levante o aparelho pelas suas pegas.
- Nunca coloque o aparelho na horizontal no chão.

Resolução de problemas

CONTENTS

Muitos problemas que ocorrem podem ser resolvidos por si mesmo sem experiência específica. Em caso de problema, por favor verifique todas as possibilidades apresentadas e siga as instruções abaixo antes de contactar um serviço pós-venda. Consulte a ASSISTÊNCIA AO CLIENTE.

AVISO!

- Antes da manutenção, desative o aparelho e desligue a ficha da tomada.
- Os equipamentos elétricos devem ser reparados apenas por eletricistas qualificados, uma vez que reparações inadequadas podem causar danos consequenciais consideráveis.
- Se o cabo de alimentação estiver danificado, este apenas pode ser substituído pelo fabricante, pelo agente de serviço ou por pessoas igualmente qualificadas de forma a evitar o perigo.

Tabela de resolução de problemas

Problema	Causa possível	Possível solução
O compressor não funciona.	A ficha de alimentação não está ligada na tomada de alimentação.	Conecte a ficha principal.
	O aparelho está no ciclo de descongelação.	Isto é normal para um descongelamento automático.
O aparelho funciona frequente-mente ou funciona por um período de tempo demasiado longo.	A temperatura interior ou exterior é muito alta.	Neste caso, é normal que o aparelho funcione mais tempo.
	O aparelho foi desligado da alimentação por um período de tempo.	Normalmente, demora 8 a 12 horas até o aparelho arrefecer completamente.
	Uma porta/gaveta do aparelho não está bem fechada.	Feche a porta/gaveta e certifique-se de que o aparelho está colocado num piso plano e de que não existe qualquer alimento ou recipiente a obstruir a porta.
	A porta/gaveta foi aberta com muita frequência ou durante muito tempo.	Não abra a porta/gaveta com muita frequência.
	A temperatura regulada para o congelador é muito baixa.	Regule uma temperatura mais elevada até obter uma temperatura satisfatória do frigorífico. Demora 24 horas até a temperatura do frigorífico se tornar estável.
	A junta de vedação da porta/gaveta está suja, gasta, fissurada ou não é adequada.	Limpe a junta da porta/gaveta ou peça à assistência ao cliente que a substitua.
	A circulação de ar necessária não é garantida.	Assegure uma ventilação adequada.

Resolução de problemas

Problema	Causa possível	Possível solução
O interior do frigorífico está sujo e/ou com cheiro.	O interior do frigorífico precisa de ser limpo.	Limpe o interior do frigorífico.
	Alimentos com forte odor estão armazenados no frigorífico.	Embrulhe os alimentos completamente.
Não está frio o suficiente dentro do aparelho.	A temperatura definida é demasiado alta.	Volte a regular a temperatura
	Alimentos muito quentes foram armazenados.	Arrefeça sempre os alimentos antes de os guardar.
	Foram armazenados demasiados alimentos de uma vez.	Guarde sempre pequenas quantidades de alimentos.
	Os alimentos estão demasiado próximos uns dos outros.	Deixe um intervalo entre os vários alimentos permitindo o fluxo de ar.
	Uma porta/gaveta do aparelho não está bem fechada.	Feche a porta/gaveta.
	A porta/gaveta foi aberta com muita frequência ou durante muito tempo.	Não abra a porta/gaveta com muita frequência.
Está demasiado frio no interior do aparelho.	A temperatura é demasiado baixa.	Repor a temperatura.
	A função Super Freeze está ativada ou está a funcionar há demasiado tempo.	Desligue a função Super Freeze.
Formação de humidade no interior do compartimento do frigorífico.	O clima é demasiado quente e demasiado húmido.	Aumente a temperatura.
	Uma porta/gaveta do aparelho não está bem fechada.	Feche a porta/gaveta.
	A porta/gaveta foi aberta com muita frequência ou durante muito tempo.	Não abra a porta/gaveta com muita frequência.
	Recipientes para alimentos ou líquidos foram deixados abertos.	Deixe os alimentos quentes arrefecerem até à temperatura ambiente e cubra os alimentos e líquidos.
A humidade acumula-se nos frigoríficos fora da superfície ou entre as portas/porta e gaveta.	O clima é demasiado quente e demasiado húmido.	Isso é normal num clima húmido e mudará quando a humidade diminuir.
	A porta/gaveta não está totalmente fechada.	Certifique-se de que a porta/gaveta está bem fechada.
Os ícones no ecrã piscam sucessivamente e o sistema de arrefecimento não funciona.	Está em modo de demonstração	O frigorífico está ligado à corrente elétrica Prima e mantenha premido o botão "ZONE" e clique no botão "Eco Mode" cinco vezes e, em seguida, os ícones deixam de piscar sucessivamente.

Resolução de problemas

CONTENTS

Problema	Causa possível	Possível solução
Gelo forte e geada no compartimento do congelador.	Os alimentos não foram devidamente embalados.	Embale sempre bem os alimentos.
	Uma porta/gaveta do aparelho não está bem fechada.	Feche a porta/gaveta.
	A porta/gaveta foi aberta com muita frequência ou durante muito tempo.	Não abra a porta/gaveta com muita frequência.
	A junta de vedação da porta/gaveta está suja, gasta, fissurada ou não é adequada.	Limpe a junta de vedação da porta/gaveta ou substitua por novas.
	Algo no interior está a impedir que a porta/gaveta feche corretamente.	Reposicione as prateleiras, prateleiras das portas ou recipientes internos para permitir que a porta/gaveta feche.
O aparelho faz ruídos fora do normal.	O aparelho não está colocado sobre um piso nivelado.	Ajuste os pés para nivelar o aparelho.
	O aparelho toca em algum objeto em seu redor.	Remova objetos em redor do aparelho.
Deve ouvir-se um som leve semelhante ao de água a correr.	Isto é normal.	/
Irá ouvir um sinal sonoro de alarme.	A porta do frigorífico está aberta.	Feche a porta ou silencie o alarme manualmente.
Irá ouvir um som abafado.	O sistema anti condensação está a funcionar.	Isto impede a condensação e é normal.
O sistema de iluminação interior ou de arrefecimento não funciona.	A ficha de alimentação não está ligada na tomada de alimentação	Conecte a ficha principal.
	A rede elétrica não está intacta.	Verifique a alimentação elétrica da divisão. Ligue para a companhia de eletricidade local!
	A lâmpada LED está avariada.	Por favor, ligue para a assistência para substituir a lâmpada.
Os lados do armário e a tira da porta ficam quentes.	Isto é normal.	/
Não está a sair água do bico dispensador de água	O trinco não está desativado.	Para desativar o trinco

Falha de energia

- Em caso de falha de energia, os alimentos permanecem arrefecidos de forma segura durante cerca de 13 horas. Siga estas dicas durante uma falha de energia prolongada, especialmente no verão.
- Abra a porta/gaveta o mínimo de vezes possível.
- Não coloque mais alimentos no aparelho durante uma falha de energia.
- Se for dada uma notificação prévia de interrupção da energia e a duração da interrupção for superior a 13 horas, faça alguns cubos de gelo e coloque-os num recipiente na prateleira superior do compartimento do frigorífico.
- É necessária uma inspeção dos alimentos imediatamente após a interrupção.
- Como a temperatura no frigorífico irá subir durante uma interrupção da energia ou outra falha, o período de armazenamento e a qualidade dos alimentos serão reduzidos. Qualquer alimento que descongele deve ser consumido, cozido e novamente congelado (se for caso disso) imediatamente, a fim de evitar riscos para a saúde.

NOTA

Função de memória durante a falha de energia

Depois de restabelecida a energia elétrica, o aparelho continua com as definições feitas antes da falha de energia.
Para contactar a assistência técnica, consulte o nosso website:
https://corporate.haier-europe.com/en/
Na seção "website", escolha a marca do seu produto e o seu país.
Será redirecionado para o website específico onde pode encontrar o número de telefone e outras formas de contactar a assistência técnica.

Desembalar

AVISO!

- O aparelho é pesado. Deve ser manuseado sempre por, pelo menos, duas pessoas.
- Mantenha todos os materiais de embalagem fora do alcance das crianças e elimine-os de forma ecológica.
- Retire o aparelho da embalagem.
- Remova todos os materiais de embalagem.

Condições ambientais

A temperatura ambiente deve estar sempre entre 10° C e 43° C, uma vez que pode influenciar a temperatura no interior do aparelho e o seu consumo de energia. Não instale o aparelho perto de outros aparelhos emissores de calor (fornos, frigoríficos) sem isolamento.

Requisitos de espaço

Espaço necessário quando a porta é aberta.

Ventilação transversal

Para obter uma ventilação suficiente do aparelho por motivos de segurança, deve observar-se a informação das secções de ventilação transversal necessárias.

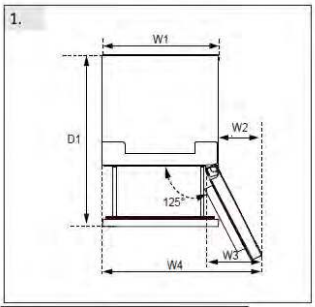

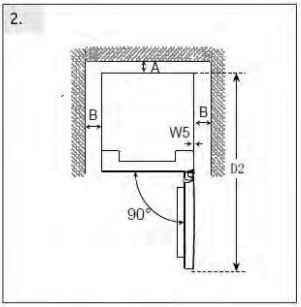

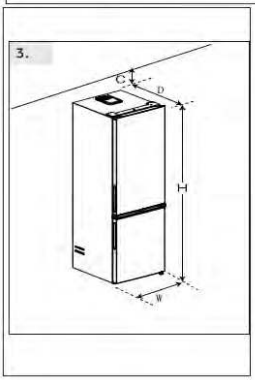

(Unit : mm)	Dimension	Model#1	Model#2
Width	W1:595	*186	*206
	W2:323	*3618*	*3620*
	W3:383	*5618*	*5620*
	W4:918	*1618*	*7620*
	W5:3		*1620*
	W:595		
Depth	D1:996		
	D2:1220		
	D:667		
Distance to back wall	A:50		
Distance to lateral walls	B:50		
Distance to ceiling	C:100		
Overall Height	H:1850/ 2050	H:1850	H:2050

Alinhamento do aparelho

O aparelho deve ser colocado sobre uma superfície plana e sólida.

1. Incline o refrigerador ligeiramente para trás.
2. Ajuste os pés no nível desejado.

Certifique-se de que a distância até a parede, no lado da dobradiça, seja de pelo menos 100 mm para que a porta abra corretamente.

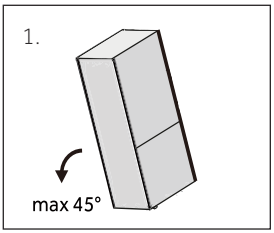

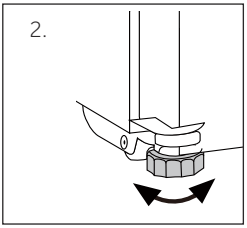

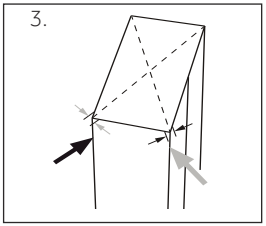

A estabilidade pode ser verificada batendo alternadamente nas diagonais. A leve oscilação deve ser a mesma em ambas as direções. Caso contrário, a estrutura pode deformar; o resultado pode ser vazamento nas vedações das portas. Uma leve inclinação para trás facilita o fechamento das portas.

NOTA

Para um aparelho independente: este frigorífico não se destina a ser utilizado como eletrodoméstico de encastrar

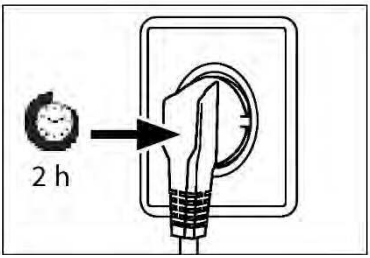

Tempo de espera

O óleo de lubrificação sem manutenção está localizado na cápsula do compressor. Este óleo pode atravessar o sistema de tubagem fechada durante o transporte inclinado. Antes de ligar o aparelho à rede elétrica, tem de esperar pelo menos 2 horas para que o óleo volte à cápsula.

Ligação elétrica

Antes de cada conexão verificar se:

- a rede elétrica, tomada e fusíveis são adequados à placa de classificação.
- a tomada de alimentação está ligada à terra sem fichas múltiplas nem extensão.
- a ficha de alimentação e a tomada estão de acordo com as especificações.

Ligue a ficha a uma tomada doméstica instalada corretamente.

AVISO!

Para evitar riscos, um cabo de alimentação danificado deve ser substituído pela assistência ao cliente (ver cartão de garantia).

Reversibilidade da porta

Antes de ligar o aparelho à rede elétrica, deve verificar se a rotação da porta deve ser mudada da direita (como fornecida) para a esquerda, se tal for exigido pelo local de instalação e pela usabilidade.

AVISO!

- O aparelho é pesado. Precisa de duas pessoas para reverter o sentido de abertura da porta.
- Antes de qualquer operação, desligue primeiro o aparelho da rede elétrica
- Não incline o aparelho mais de 45 ° para evitar danos ao sistema de refrigeração.

Passos de montagem

1. Arranje a ferramenta necessária.
2. Desligue o aparelho.
3. Remova a tampa da dobradiça superior 1 e desenrosque a dobradiça superior (três parafusos) no lado direito 2.
4. Desligue o cabo de conexão
5. Levante a porta do frigorífico cuidadosamente para fora da dobradiça intermédia.
6. Remova a dobradiça do meio.
7. Retire a pequena tampa do painel frontal do lado esquerdo para o lado direito.
8. Vire a porta de cabeça para baixo e desaperte a tampa (1). Retire a nova tampa (2) do saco necessário e aparafuse-a no lado oposto.
9. Altere as posições das buchas de espaçamento e o parafuso no lado.
10. Aparafuse a dobradiça média no lado esquerdo do aparelho. Tenha em atenção a inversão do pivot da dobradiça central, assegurando que o lado com a junta está virado para cima
11. Levante cuidadosamente a porta superior na dobradiça média. E certifique-se de que o pivô encaixa no cilindro da dobradiça da porta inferior.
12. Tire a nova dobradiça superior e a tampa da dobradiça do saco de acessórios. Coloque o cabo de conexão através da dobradiça superior e fixe a dobradiça superior com três parafusos no lado esquerdo do aparelho. E coloque a tampa da dobradiça sobre a dobradiça.
13. Conecte o cabo de conexão.
14. Substitua o painel frontal e fixe-o com cinco parafusos.

Após a mudança da porta, verifique se os vedantes da porta estão corretamente colocados na estrutura e todos os parafusos são bem apertados.

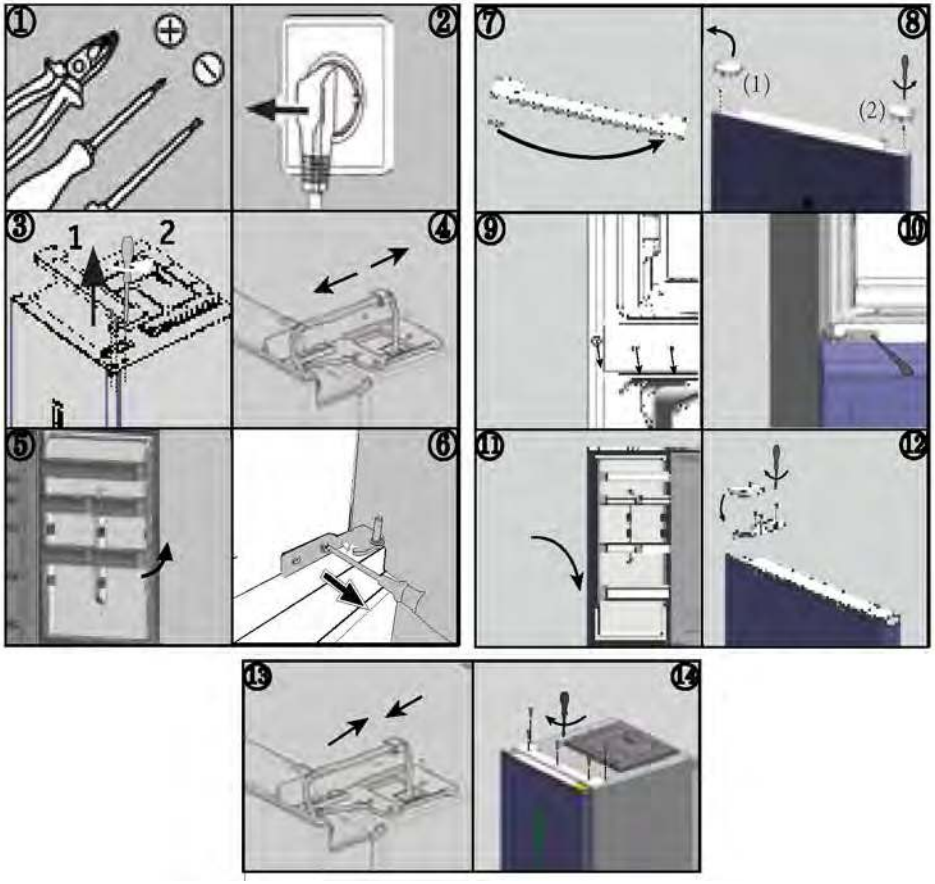

Temperaturas ambiente

Temperado alargado: 'este aparelho de refrigeração destina-se a ser utilizado a uma temperatura ambiente entre 10 °C e 32 °C

Temperado: este aparelho de refrigeração destina-se a ser utilizado a uma temperatura ambiente entre 16 °C e 32 °C;

Subtropical: este aparelho de refrigeração destina-se a ser utilizado a uma temperatura ambiente entre 16 °C e 38 °C;

Tropical: este aparelho de refrigeração destina-se a ser utilizado a uma temperatura ambiente entre 16 °C e 43 °C.

CONTENTS

Parâmetros do produto de acordo com o Regulamento (UE) 2019/2016

Baseado nos resultados do teste padrão durante 24 horas. O consumo de energia real irá depender da forma como o aparelho é usado e onde está localizado

Model	HDPR1618CN*	HDPR1618AN*	HDPR1620AN* HDPR3620AN*	HDPR3620CN*	HDPR3618DN*
Tipo de aparelho de refrigeração	Refrigerator-freezer	Refrigerator-freezer	Refrigerator-freezer	Refrigerator-freezer	Refrigerator-freezer
Classe de eficiência energética	C	A	A	C	D
Consumo anual de energia (kWh/annum)	172	110	114	178	216
Volume do compartimento do frigorífico (L)	200	200	254	254	200
Volume do compartimento do congelador (L)	120	120	120	120	120
Volume do compartimento de refrigeração (L)	35	35	35	35	35
Classe de congelação	4-star	4-star	4-star	4-star	4-star
Tipo de descongelação	Auto-defrost	Auto-defrost	Auto-defrost	Auto-defrost	Auto-defrost
Tempo de subida da temperatura (h)	13	16	16	13	11
Capacidade de congelação (kg/24h)	6.0	7.0	7.0	6.0	6.0
Classe climática	SN.N.ST.T	SN.N.ST.T	SN.N.ST.T	SN.N.ST.T	SN.N.ST.T
Classe de emissão de ruído e emissões de ruído acústico aéreo (dB(A) re 1 pW)	B(35)	B(35)	B(35)	B(35)	B(35)

Parâmetros do produto de acordo com o Regulamento (UE) 2019/2016

Baseado nos resultados do teste padrão durante 24 horas. O consumo de energia real irá depender da forma como o aparelho é usado e onde está localizado

Modelo	HTW5618DN* HTW3618DN*	HTW5620DN*	HTW5618EN* HTW3618EN*
Tipo de aparelho de refrigeração	Frigorífico-congelador	Frigorífico-congelador	Frigorífico-congelador
Classe de eficiência energética	D	D	E
Consumo anual de energia (kWh/ano)	217	226	271
Volume do compartimento do frigorífico (L)	201	255	201
Volume do compartimento do congelador (L)	125	125	125
Volume Compartimento de refrigeração (L)	34	34	34
Classe de congelação	4 estrelas	4 estrelas	4 estrelas
Tipo de descongelação	Descongelação automática	Descongelação automática	Descongelação automática
Tempo de subida da temperatura (h)	13	13	11
Capacidade de congelação (kg/24h)	10.0	10.0	10.0
Classe climática	SN.N.ST.T	SN.N.ST.T	SN.N.ST.T
Classe de emissão de ruído e emissões de ruído aéreo (dB(A) re 1 pW)	B(35)	B(35)	B(35)

Dados técnicos

Modelo	HTW5618CN*	HTW5620CN*	HTW5620EN*
Tipo de aparelho de refrigeração	Frigorífico-congelador	Frigorífico-congelador	Frigorífico-congelador
Classe de eficiência energética	C	C	E
Consumo anual de energia (kWh/ano)	173	181	283
Volume do compartimento do frigorífico (L)	201	255	255
Volume do compartimento do congelador (L)	125	125	125
Volume Compartimento de refrigeração (L)	34	34	34
Classe de congelação	4 estrelas	4 estrelas	4 estrelas
Tipo de descongelação	Descongelação automática	Descongelação automática	Descongelação automática
Tempo de subida da temperatura (h)	13	13	11
Capacidade de congelação (kg/24h)	10.0	10.0	10.0
Classe climática	SN.N.ST.T	SN.N.ST.T	SN.N.ST.T
Classe de emissão de ruído e emissões de ruído aéreo (dB(A) re 1 pW)	B(35)	B(35)	B(35)

Dados técnicos

CONTENTS

Modelo	HTW3618CN*	HTW3620CN*	HTW3620EN*	HTR3620AN*
Tipo de refrigeração aparelho	Frigorífico-congelador	Frigorífico-congelador	Frigorífico-congelador	Frigorífico-congelador
Classe de eficiência energética	C	C	E	A
Consumo anual de energia (kWh/ano)	173	181	283	116
Volume do compartimento do frigorífico (L)	201	255	255	254
Volume do compartimento do congelador (L)	125	125	125	125
Volume Compartimento de refrigeração (L)	34	34	34	35
Classe de congelação	4 estrelas	4 estrelas	4 estrelas	4 estrelas
Tipo de descongelação	Descongelação automática	Descongelação automática	Descongelação automática	Descongelação automática
Tempo de subida da temperatura (h)	13	13	11	16
Capacidade de congelação (kg/24h)	10.0	10.0	10.0	6.0
Classe climática	SN.N.ST.T	SN.N.ST.T	SN.N.ST.T	SN.N.ST.T
Classe de emissão de ruído e emissões de ruído aéreo (dB(A) re 1 pW)	B(35)	B(35)	B(35)	B(35)

Modelo	HDPW5618DN*	HDPW5620DN* HDPW3620DN* EHD3PWDNPD206	HTW7620CN*
Tipo de aparelho de refrigeração	Frigorífico-congelador	Frigorífico-congelador	Frigorífico-congelador
Classe de eficiência energética	D	D	C
Consumo anual de energia (kWh/ano)	214	220	181
Volume do compartimento do frigorífico (L)	201	255	255
Volume do compartimento do congelador (L)	117	117	125
Volume Compartimento de refrigeração (L)	34	34	34
Classe de congelação	4 estrelas	4 estrelas	4 estrelas
Tipo de descongelação	Descongelação automática	Descongelação automática	Descongelação automática
Tempo de subida da temperatura (h)	13	13	13
Capacidade de congelação (kg/24h)	10.0	10.0	10.0
Classe climática	SN.N.ST.T	SN.N.ST.T	SN.N.ST.T
Classe de emissão de ruído e emissões de ruído aéreo (dB(A) re 1 pW)	B(35)	B(35)	B(35)

Dados técnicos

CONTENTS

Modelo	HDPW3618DN* EHD3PWDNPW186 EHD3PWDNPK186	HDPW3620CN*	HTW3620DN*
Tipo de aparelho de refrigeração	Frigorífico-congelador	Frigorífico-congelador	Frigorífico-congelador
Classe de eficiência energética	D	C	D
Consumo anual de energia (kWh/ano)	214	176	226
Volume do compartimento do frigorífico (L)	201	255	255
Volume do compartimento do congelador (L)	117	117	125
Volume Compartimento de refrigeração (L)	34	34	34
Classe de congelação	4 estrelas	4 estrelas	4 estrelas
Tipo de descongelação	Descongelação automática	Descongelação automática	Descongelação automática
Tempo de subida da temperatura (h)	13	13	13
Capacidade de congelação (kg/24h)	10.0	10.0	10.0
Classe climática	SN.N.ST.T	SN.N.ST.T	SN.N.ST.T
Classe de emissão de ruído e emissões de ruído aéreo (dB(A) re 1 pW)	B(35)	B(35)	B(35)

Modelo	HDPW5618CN*	HDPW5620CN*	HDPW5620AN* HDPW7620AN*
Tipo de aparelho de refrigeração	Frigorífico-congelador	Frigorífico-congelador	Frigorífico-congelador
Classe de eficiência energética	C	C	A
Consumo anual de energia (kWh/ano)	171	176	114
Volume do compartimento do frigorífico (L)	201	255	255
Volume do compartimento do congelador (L)	117	117	120
Volume Compartimento de refrigeração (L)	34	34	34
Classe de congelação	4 estrelas	4 estrelas	4 estrelas
Tipo de descongelação	Descongelação automática	Descongelação automática	Descongelação automática
Tempo de subida da temperatura (h)	13	13	16
Capacidade de congelação (kg/24h)	10.0	10.0	10.0
Classe climática	SN.N.ST.T	SN.N.ST.T	SN.N.ST.T
Classe de emissão de ruído e emissões de ruído aéreo (dB(A) re 1 pW)	B(35)	B(35)	B(35)

Dados técnicos

CONTENTS

Modelo	HDPW5620BN*	HTW7620DNM*	HDPW7620AAN*	HTW7620DNG*
Tipo de aparelho de refrigeração	Frigorífico-congelador	Frigorífico-congelador	Frigorífico-congelador	Frigorífico-congelador
Classe de eficiência energética	B	D	A	D
Consumo anual de energia (kWh/ano)	142	226	92	226
Volume do compartimento do frigorífico (L)	255	255	255	255
Volume do compartimento do congelador (L)	120	125	120	125
Volume Compartimento de refrigeração (L)	34	34	34	34
Classe de congelação	4 estrelas	4 estrelas	4 estrelas	4 estrelas
Tipo de descongelação	Descongelação automática	Descongelação automática	Descongelação automática	Descongelação automática
Tempo de subida da temperatura (h)	13	13	16	9
Capacidade de congelação (kg/24h)	10.0	10.0	12.0	10.0
Classe climática	SN.N.ST.T	SN.N.ST.T	SN.N.ST.T	SN.N.ST.T
Classe de emissão de ruído e emissões de ruído aéreo (dB(A) re 1 pW)	B(35)	B(35)	B(35)	B(35)

Modelo	HTW5618DW*	HTW7620AN*	HDPR3618DNPKMA HDPR3618DNPDMA
Tipo de aparelho de refrigeração	Frigorífico-congelador	Frigorífico-congelador	Frigorífico-congelador
Classe de eficiência energética	D	A	A++
Consumo anual de energia (kWh/ano)	216	116	266
Volume do compartimento do frigorífico (L)	198	255	211
Volume do compartimento do congelador (L)	125	125	96
Volume Compartimento de refrigeração (L)	34	34	23
Classe de congelação	4 estrelas	4 estrelas	4 estrelas
Tipo de descongelação	Descongelação automática	Descongelação automática	Descongelação automática
Tempo de subida da temperatura (h)	13	16	13
Capacidade de congelação (kg/24h)	10.0	10.0	10.0
Classe climática	SN.N.ST.T	SN.N.ST.T	SN.N.ST.T
Classe de emissão de ruído e emissões de ruído aéreo (dB(A) re 1 pW)	B(35)	B(35)	C(39)
Note: Adopting standards	EN 62552:2020		EN 62552:2013

Dados técnicos

CONTENTS

Modelo	HTR3618CN*	HTR3620CN*	HTR3618EN*	HTR3620EN*	HTR3620DN*
Tipo de refrigeração aparelho	Refrigerator-reezer	Refrigerator-freezer	Refrigerator-freezer	Refrigerator-freezer	Refrigerator-freezer
Classe de eficiência energética	C	C	E	E	D
Consumo anual de energia (kWh/annum)	**173**	**181**	**271**	**283**	**226**
Geladeira volumétrica compartimento (L)	200	254	200	254	254
Congelador de volume compartimento (L)	125	125	125	125	125
Volume Chill compartimento (L)	35	35	35	35	35
Aula de congelamento	4-star	4-star	4-star	4-star	4-star
Tipo de descongelamento	Auto-defrost	Auto-defrost	Auto-defrost	Auto-defrost	Auto-defrost
Aumento de temperatura time(h)	13	13	11	11	13
Congelando capacidade (kg/24h)	6.0	6.0	6.0	6.0	6.0
Aula climática	SN.N.ST.T	SN.N.ST.T	SN.N.ST.T	SN.N.ST.T	SN.N.ST.T
Classe de emissão de ruído e emissões de ruído acústico aéreo (dB(A) re 1 pW)	B(35)	B(35)	B(35)	B(35)	B(35w)
Note: Adopting standards	EN 62552-1:2020, EN 62552-2:2020, EN 62552-3:2020				

Dados técnicos adicionais

Modelo	HTW5618DN* HTW3618DN*	HTW5618EN* HTW3618EN*	HTW5620DN*
Volume total (L)	360	360	414
Tensão/Frequência	220~240V/50Hz	220~240V/50Hz	220~240V/50Hz
Corrente de entrada (A)	1.4	1.4	1.4
Fusível principal (A)	16	16	16
Fluido refrigerante	R600a(53g)	R600a(53g)	R600a(53g)
Dimensões (L/P/A em mm)	595*667*1850	595*667*1850	595*667*2050

Modelo	HTW5618CN*	HTW5620CN*	HTW5620EN*
Volume total (L)	360	414	414
Tensão/Frequência	220~240V/50Hz	220~240V/50Hz	220~240V/50Hz
Corrente de entrada (A)	1.4	1.4	1.4
Fusível principal (A)	15	15	16
Fluido refrigerante	R600a(50g)	R600a(50g)	R600a(53g)
Dimensões (L/P/A em mm)	595*667*1850	595*667*2050	595*667*2050

Modelo	HDPW5618DN*	HDPW5620DN*	HDPW3620DN* EHD3PWDNPD206
Volume total (L)	352	406	406
Tensão/Frequência	220~240V/50Hz	220~240V/50Hz	220~240V/50Hz
Corrente de entrada (A)	1.4	1.4	1.4
Fusível principal (A)	16	16	16
Fluido refrigerante	R600a(53g)	R600a(53g)	R600a(53g)
Dimensões (L/P/A em mm)	595*667*1850	595*667*2050	595*667*2050

Modelo	HDPW5618CN*	HDPW5620CN*	HDPW5620AN*	HDPR1620AN* HDPR3620AN*
Volume total (L)	352	406	409	409
Tensão/Frequência	220~240V/50Hz	220~240V/50Hz	220~240V/50Hz	220~240V/50Hz
Corrente de entrada (A)	1.4	1.4	1.4	1.4
Fusível principal (A)	15	15	16	16
Fluido refrigerante	R600a(55g)	R600a(50g)	R600a(50g)	R600a(50g)
Dimensões (L/P/A em mm)	595*667*1850	595*667*2050	595*667*2050	595*667*2050

Dados técnicos adicionais

Modelo	HDPW5618CN* EHD3PWDNP*186	HDPW3620CN*	HDPR1618AN*	HTW3620DN*	HDPR3618DN*
Volume total (L)	352	406	355	414	35
Tensão/Frequência	220~240V/50Hz	220~240V/50Hz	220~240V/50Hz	220~240V/50Hz	220~240V/50Hz
Corrente de entrada (A)	1.4	1.4	1.4	1.4	1.4
Fusível principal (A)	16	15	16	16	16
Fluido refrigerante	R600a(53g)	R600a(50g)	R600a(50g)	R600a(53g)	R600a(53g)
Dimensões (L/P/A em mm)	595*667*1850	595*667*2050	595*667*1850	595*667*2050	595*667*1850

Model	HDPW7620AAN*	HDPW5620BN*	HDPW7620AN*	HDPR3620CN*
Volume total (L)	409	409	409	409
Tensão/Frequência	220~240V/50Hz	220~240V/50Hz	220~240V/50Hz	220~240V/50Hz
Corrente de entrada (A)	1.4	1.4	1.4	1.4
Fusível principal (A)	16	16	16	16
Fluido refrigerante	R600a(55g)	R600a(50g)	R600a(50g)	R600a(50g)
Dimensões (W/D/H in mm)	595*667*2050	595*667*2050	595*667*2050	595*667*2050

Dados técnicos adicionais

Modelo	HTW7620DN*	HTW7620CN*	HDPR1618CN*	HTW5618DW*
Volume total (L)	414	414	355	357
Tensão/Frequência	220~240V/50Hz	220~240V/50Hz	220~240V/50Hz	220~240V/50Hz
Corrente de entrada (A)	1.4	1.4	1.4	1.4
Fusível principal (A)	16	15	16	16
Fluido refrigerante	R600a(53g)	R600a(50g)	R600a(50g)	R600a(53g)
Dimensões (L/P/A em mm)	595*667*2050	595*667*2050	595*667*1850	595*667*1850

Note: Adopting standards---EN 62552:2020

Modelo	HTW7620AN*	HDPR3618DNPKMA HDPR3618DNPDMA	HTW7620DNG*
Volume total (L)	414	**330**	414
Tensão/Frequência	220~240V/50Hz	**220~240V/50Hz**	220~240V/50Hz
Corrente de entrada (A)	1.4	**0.9**	1.4
Fusível principal (A)	16	**16**	16
Fluido refrigerante	R600a(50g)	**R600a(53g)**	R600a(53g)
Dimensões (L/P/A em mm)	595*667*2050	**595*667*1850**	595*670*2050
Note: Adopting standards	**EN 62552:2020**	**EN 62552:2013**	

Modelo	HTW3618CN*	HTW3620CN*	HTW3620EN*	HTR3618CN*
Volume total (L)	360	414	414	360
Tensão/Frequência	220~240V/50Hz	220~240V/50Hz	220~240V/50Hz	220~240V/50Hz
Corrente de entrada (A)	1.4	1.4	1.4	1.4
Fusível principal (A)	16	16	16	16
Fluido refrigerante	R600a(50g)	R600a(50g)	R600a(53g)	R600a(53g)
Dimensões (W/D/H in mm)	595*667*1850	595*667*2050	595*667*2050	595*667*1850

Modelo	HTR3618EN*	HTR3620CN*	HTR3620EN*	HTR3620DN*	HTR3620AN*
Volume total (L)	360	414	414	414	414
Tensão/Frequência	220~240V/50Hz	220~240V/50Hz	220~240V/50Hz	220~240V/50Hz	220~240V/50Hz
Corrente de entrada (A)	1.4	1.4	1.4	1.4	1.4
Fusível principal (A)	16	16	16	16	16
Fluido refrigerante	R600a(50g)	R600a(53g)	R600a(50g)	R600a(53g)	R600a(50g)
Dimensões (L/P/A em mm)	595*667*1850	595*667*2050	595*667*2050	595*667*2050	595*667*2050

Assistência ao Cliente

CONTENTS

Recomendamos o nosso Serviço de Assistência ao Cliente da Haier e a utilização de peça sobressalentes originais.
Se tiver algum problema com o seu aparelho, consulte primeiro a secção RESOLUÇÃO DE PROBLEMAS.

Se não conseguir encontrar uma solução nesta secção, entre em contacto

- com o seu revendedor local ou
- o nosso Serviço de Assistência Europeu (veja números de telefone listados abaixo) ou
- a área de Serviço e Suporte em www.haier.com onde pode ativar a reclamação de serviço
- e também encontrar FAQs.

Para contactar a nossa Assistência, certifique-se de que tem os seguintes dados disponíveis.
As informações encontram-se na placa de classificação.

Modelo _____

N.º de série _____

Verifique também o cartão de garantia fornecido com o produto em caso de garantia.

Centro de Assistência Europeu		
País*	Número de telefone	Custos
Haier Italy (IT)	199 100 912	
Haier Spain (ES)	902 509 123	
Haier Germany (DE)	0180 5 39 39 99	• 14 CT/Min telefone fixo • Max 42 Ct/Min móvel
Haier Austria (AT)	0820 001 205	• 14,53 CT/Min telefone fixo • máx. 20 Ct/Min todos os outros
Haier United Kingdom (UK)	0333 003 8122	
Haier France (FR)	0980 406 409	

* Para outros países, consulte www.haier.com
Haier Europe Trading S.r.l
Branch UK
Westgate House, Westgate, Ealing
London, W5 1YY

*Duração da garantia do aparelho de refrigeração:
A garantia mínima é: 2 anos para os países da UE, 3 anos para a Turquia, 1 ano para o Reino Unido, 1 ano para a Rússia, 3 anos para a Suécia, 2 anos para a Sérvia, 5 anos para a Noruega, 1 ano para Marrocos, 6 meses para a Argélia, Tunísia nenhuma garantia legal necessária.

*O período de peças sobressalentes para a reparação do aparelho:
Termostatos, sensores de temperatura, placas de circuitos impressos e fontes de luz estão disponíveis durante um período mínimo de sete anos após a colocação da última unidade do modelo no mercado.
Puxadores da porta, dobradiças da porta, bandejas e cestos durante um período mínimo de sete anos e juntas da porta durante um período mínimo de 10 anos, depois de colocada a última unidade do modelo no mercado.

*Para mais informações sobre o produto, consulte https://eprel.ec.europe.eu/ ou digitalize o código QR na etiqueta energética fornecida com o aparelho.

5 Informații de siguranță

Înainte de prima utilizare 6

Instalare 6

Utilizarea cotidiană 7

10 Utilizarea preconizată

11 Descrierea produsului

22 Panou de control

23 Utilizarea

Reglarea temperaturii frigiderului 24

Ajustarea temperaturii congelatorului 24

Ajustarea temperaturii My Zone 24

Funcția Super Cool 25

Funcția Super Freeze 26

31 Echipament

35 Sfaturi de economisire a energiei

36 Îngrijire și curățare

39 Depanare

43 Instalare

47 Date tehnice

58 Serviciul pentru clienți

Faceți clic pe conținut, pentru a vedea informațiile detaliate.

Vă mulțumim!

CONTENTS

Vă mulțumim că ați achiziționat un produs Haier.

Citiți aceste instrucțiuni cu atenție înainte de a utiliza acest aparat. Instrucțiunile conțin informații importante care vă vor ajuta să folosiți aparatul la capacitate maximă și să asigurați instalarea, utilizarea și întreținerea sigure și corespunzătoare.

Păstrați manualul de față la îndemână astfel încât să îl puteți consulta pentru utilizarea sigură și corectă a aparatului.

Dacă vindeți, oferiți sau lăsați aparatul în vechea locuință când vă mutați, asigurați-vă că lăsați și manualul de utilizare, astfel încât noul proprietar să se poată familiariza cu aparatul și cu avertismentele de siguranță.

Accesorii

Verificați accesoriile și documentația în conformitate cu această listă:

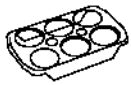 Tavă pentru ouă	Eticheta de energie	Fișa de garanție	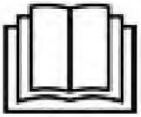 Manualul de utilizare
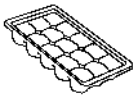 Tavă pentru cuburi de gheață	Balamale ușă	Capac balama	Inserție capac

AVERTISMENT - Informații importante privind siguranța

OBSERVAȚIE - Informații și sfaturi generale

Informații legate de mediu

Eliminare

Ajutați la protejarea mediului și sănătății omului. Puneți ambalajul în containerele corespunzătoare în vederea reciclării.
Ajutați la reciclarea deșeurilor de aparate electrice și electronice. Nu aruncați electronicele marcate cu acest simbol în același loc cu deșeurile menajere. Returnați produsul la centrul local de reciclare sau contactați agenția municipală.

AVERTISMENT!

Risc de vătămare sau sufocare!

Agenții frigorifici și gazele trebuie eliminate profesionist. Asigurați-vă că tubulatura circuitului de agent frigorific nu este deteriorată înainte de eliminarea corespunzătoare a acesteia. Deconectați aparatul de la rețeaua de curent. Tăiați cablul de alimentare de la rețeaua de curent și eliminați-l. Scoateți tăvile și sertarele, dar și opritorul și garniturile ușii, pentru a preveni închiderea copiilor și a animalelor în aparat.

CONTENTS

Înainte de pornirea aparatului pentru prima dată, citiți următoarele sfaturi legate de siguranță!

AVERTISMENT!

Înainte de prima utilizare

- Asigurați-vă că nu există deteriorări provocate de transport.
- Eliminați toate ambalajele și păstrați-le la distanță de copii.
- Așteptați cel puțin două ore înainte de a instala aparatul pentru a lăsa timp circuitului frigorific să devină perfect eficient.
- Manevrați întotdeauna dispozitivul cu cel puțin încă două persoane, pentru că este greu.

Instalare

- Aparatul trebuie amplasat într-un loc bine ventilat. Asigurați un spațiu de cel puțin 10 cm deasupra aparatului și în jurul acestuia.
- Nu amplasați niciodată aparatul într-o zonă cu umezeală sau într-un loc în care acesta poate fi stropit cu apă. Curățați și uscați urmele de apă și petele cu o cârpă curată, moale.
- Nu instalați aparatul în lumina directă a soarelui sau în apropierea surselor de căldură (de ex., cuptoare, radiatoare).
- Instalați și poziționați dispozitivul într-o zonă potrivită dimensiunilor și destinației sale.
- Mențineți fantele de aerisire ale aparatului sau pe cele încorporate în structură fără obstrucții.
- Asigurați-vă că informațiile electrice de pe plăcuța cu date tehnice se potrivesc cu sursa de electricitate. Dacă nu se potrivesc, contactați un electrician.
- Dispozitivul este operat de o sursă de electricitate de 220-240 V c.a./50 Hz. Fluctuațiile anormale de tensiune pot face dispozitivul să nu pornească sau pot deteriora controlul temperaturii sau compresorul sau pot provoca un zgomot anormal în timpul utilizării. În acest caz, ar trebui să fie montat un regulator automat.
- Nu utilizați adaptoare cu ștecăre multiple și prelungitoare.
- Nu amplasați prizele portabile multiple sau alimentările portabile în spatele aparatului.
- Evitați prinderea cablului de alimentare în frigider. Nu călcați pe cablul de alimentare.

AVERTISMENT!

- Folosiți o priză separată cu împământare pentru alimentarea cu energie electrică, care să fie ușor accesibilă. Aparatul trebuie legat la împământare.
  Doar pentru Regatul Unit: Cablul de alimentare al dispozitivului este prevăzut cu ștecăr cu 3 pini (împământare) care se potrivește cu o priză standard cu 3 găuri (împământată). Nu demontați și nu tăiați niciodată cel de-al treilea pin (împământarea). După instalarea dispozitivului, ștecărul ar trebui să fie accesibil.
- Nu deteriorați circuitul frigorific.

Utilizarea cotidiană

- Acest aparat poate fi utilizat de către copiii cu vârste de minim 8 ani și de către persoanele cu abilități fizice, senzoriale sau mentale reduse sau cu lipsă de experiență sau cunoștințe, cu condiția să fie supravegheate sau instruite corespunzător privind modul de utilizare a acestui aparat în siguranță și să înțeleagă pericolele implicate.
- Copiii cu vârsta cuprinsă între 3 și 8 ani pot încărca și descărca aparate frigorifice, dar nu li se permite să curețe și să instaleze aparatele frigorifice.
- Țineți copiii mai mici de 3 ani la distanță de aparat, cu excepția cazului în care aceștia sunt supravegheați constant.
- Nu lăsați copiii să se joace cu aparatul.
- În cazul scurgerii gazului de răcire sau a altor gaze inflamabile în vecinătatea aparatului, închideți valva gazului care curge, deschideți ușile și ferestrele și nu deconectați niciun ștecăr al cablului de alimentare al frigiderului sau al oricărui alt aparat.
- Observați că aparatul este setat să funcționeze într-un interval de mediu specific, între 10 și 43 °C. Este posibil ca aparatul să nu funcționeze corect dacă este lăsat pentru o perioadă lungă de timp la o temperatură superioară sau inferioară intervalului indicat.
- Nu puneți articole instabile (obiecte grele, recipiente umplute cu apă) deasupra frigiderului, pentru a evita vătămarea cauzată de cădere sau de electrocutarea cauzată de contactul cu apa.
- Nu trageți de rafturile ușii. În caz contrar, ușa poate fi înclinată, raftul pentru sticle se poate desprinde sau aparatul se poate răsturna.
- Deschideți și închideți ușile numai cu ajutorul mânerelor. Spațiul liber dintre uși și dintre uși și dulap este foarte îngust. Nu întindeți mâinile în zonele respective, pentru a evita ciupirea degetelor. Deschideți sau închideți ușile frigiderului numai atunci când nu se află niciun copil în raza de deplasare a ușii.

CONTENTS

AVERTISMENT!

- Nu depozitați materiale inflamabile, explozive sau corozive în aparat sau în vecinătatea acestuia.
- Nu depozitați medicamente, bacterii sau agenți chimici în dispozitiv. Acest dispozitiv este un aparat electrocasnic. Nu este recomandat pentru depozitarea materialelor care necesită temperaturi stricte.
- Nu depozitați niciodată în congelator lichide în sticle sau doze (cu excepția băuturilor cu conținut ridicat de alcool), în special băuturi carbogazoase, deoarece acestea se vor sparge în timpul înghețării.
- Verificați starea alimentelor în cazul în care a avut loc încălzirea congelatorului.
- Nu setați o temperatură nenecesar de joasă în compartimentul frigiderului. În cazul setărilor ridicate, pot apărea temperaturi sub punctul de îngheț. Atenție: Sticlele se pot sparge
- Nu atingeți produsele înghețate cu mâinile ude (purtați mănuși). În special, nu consumați înghețată pe băț imediat după scoaterea din compartimentul congelatorului. Există riscul de îngheț sau de producere a leziunilor provocate de îngheț. PRIMUL ajutor: puneți imediat sub jet de apă rece. Nu trageți!
- Nu atingeți suprafața interioară a compartimentului de depozitare al congelatorului atunci când este în funcțiune, în special cu mâinile ude, deoarece mâinile pot îngheța pe suprafață.
- Deconectați aparatul de la energia electrică în cazul unei pene de curent sau înainte de curățare. Așteptați cel puțin 7 minute înainte de repornirea aparatului, deoarece pornirea frecventă poate deteriora compresorul.
- Nu utilizați dispozitive electrice în interiorul compartimentelor de depozitare a alimentelor ale aparatului decât dacă acestea sunt de tipul recomandat de către producător. Întreținere/curățare
- Asigurați-vă că supravegheați copiii dacă aceștia se ocupă de curățare și întreținere.
- Deconectați aparatul de la rețeaua de alimentare înainte de efectuarea întreținerii de rutină. Așteptați cel puțin 5 minute înainte de repornirea aparatului, deoarece pornirea frecventă poate deteriora compresorul.

AVERTISMENT!

- Țineți de ștecăr, nu de cablu, atunci când deconectați aparatul.
- Nu curățați aparatul cu perii aspre, cu perii de sârmă, cu detergent pulbere, benzină, acetat de amil, acetonă sau soluții organice similare, soluții acide sau alcaline. Curățați cu detergent special pentru frigider pentru a evita deteriorările.
- Nu răzuiți gheața cu obiecte ascuțite. Nu folosiți pulverizatoare, dispozitive electrice de încălzire precum radiatoare, uscătoare de păr, aparate de curățat cu abur sau alte surse de căldură, pentru a evita deteriorarea pieselor din plastic.
- Nu utilizați dispozitive mecanice sau alte mijloace de a accelera procesul de decongelare, în afara celor recomandate de producător.
- În cazul în care cablul de alimentare este deteriorat, acesta trebuie înlocuit de către producător, agentul său de service sau persoane calificate similare, pentru a evita orice pericol.
- Nu încercați să reparați, să dezasamblați sau să modificați dispozitivul pe cont propriu. În cazul în care este necesară o reparație, contactați serviciul de relații cu clienții.
- Eliminați praful din spatele unității cel puțin o dată pe an, pentru a evita riscul de incendiu, dar și consumul mărit de energie.
- Nu pulverizați și nu spălați aparatul în timpul curățării.
- Nu folosiți pulverizarea cu apă sau aburi de apă în timpul curățării aparatului.
- Nu curățați rafturile reci din sticlă cu apă fierbinte. Schimbarea bruscă de temperatură poate face ca sticla să se spargă.

Informații privind gazul refrigerant

AVERTISMENT!

Aparatul conține agentul frigorific inflamabil IZOBUTAN (R600a). Asigurați-vă că circuitul frigorific nu este deteriorat în timpul transportării sau instalării. Scurgerile de agent frigorific pot cauza vătămări ale ochilor sau se pot aprinde. Dacă s-a produs o deteriorare a aparatului, țineți la distanță de sursele de flăcări deschise, ventilați bine camera, nu conectați și nu deconectați cablurile de alimentare ale aparatului sau ale oricărui alt aparat. Informați serviciul de asistență pentru clienți.

În cazul în care agentul frigorific intră în contact cu ochii, spălați imediat în jet de apă și contactați imediat un specialist oftalmolog.

Utilizarea preconizată

Acest aparat este proiectat pentru răcirea și congelarea alimentelor. Acesta a fost conceput exclusiv pentru utilizarea în aplicații casnice și similare, precum în zona de bucătărie pentru personalul din magazine, în birouri și în alte medii de lucru; ferme și clienți din hoteluri, moteluri și alte tipuri de medii rezidențiale, precum și în pensiunile de tip bed-and-breakfast și catering. Nu este destinat utilizării comerciale sau industriale.

Nu este permisă aducerea schimbărilor sau modificărilor dispozitivului. Utilizarea necorespunzătoare poate duce la apariția pericolelor și la pierderea garanției.

Standarde și directive CE

Acest produs respectă cerințele tuturor directivelor CE aplicabile, cu standardele corespondente armonizate, care asigură marcajul CE.

AVERTISMENT

Ca urmare a modificărilor tehnice și a diferitelor modele, unele ilustrații din acest manual pot diferi de modelul dvs.
(HTW5620DN*, HTW5620CN*, HTW5620EN*)

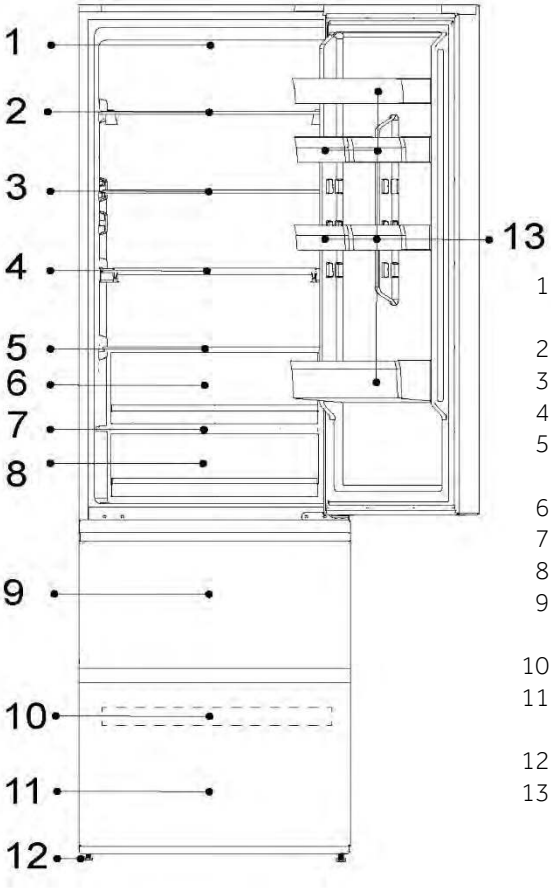

1-Lampă cu LED-uri pentru frigider
2-Suport pentru vinuri
3-Raft din sticlă
4-Raft rabatabil
5-Capacul sertarului Humidity Zone
6-Sertar Humidity Zone
7-Capacul sertarului My Zone
8-Sertarul My Zone
9-Sertar de depozitare superior congelator
10-Tavă congelator
11-Sertar de depozitare inferior congelator
12-Picioare ajustabile
13-Sertar de depozitare pe ușă

OBSERVAȚIE

Ca urmare a modificărilor tehnice și a diferitelor modele, unele ilustrații din acest manual pot diferi de modelul dvs.
(HTW7620AN*, HTW7620CN*, HTW7620DN*)

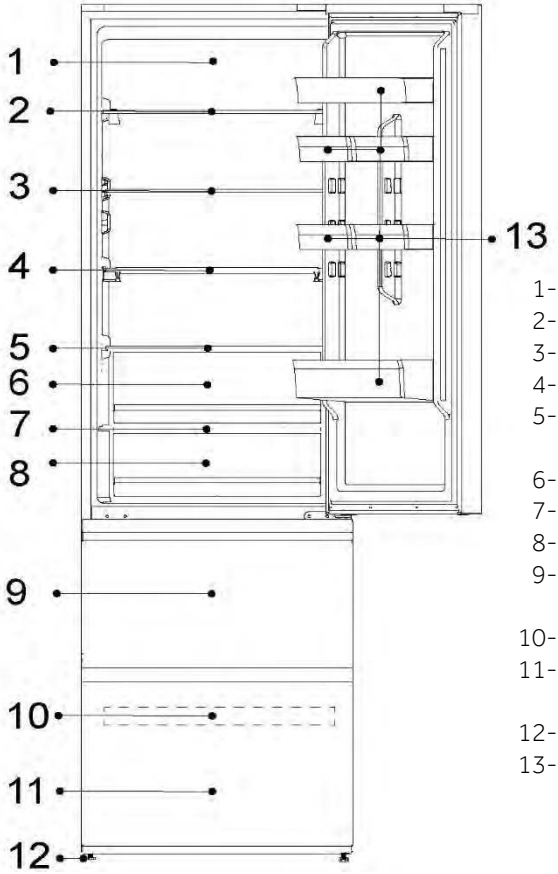

1-Sistem LED cu lumină de zi
2-Suport pentru vinuri
3-Raft din sticlă
4-Raft rabatabil
5-Capacul sertarului Humidity Zone
6-Sertar Humidity Zone
7-Capacul sertarului My Zone
8-Sertarul My Zone
9-Sertar de depozitare superior congelator
10-Tavă congelator
11-Sertar de depozitare inferior congelator
12-Picioare ajustabile
13-Sertar de depozitare pe ușă

OBSERVAȚIE

Ca urmare a modificărilor tehnice și a diferitelor modele, unele ilustrații din acest manual pot diferi de modelul dvs.
(HTW7620DNG**)

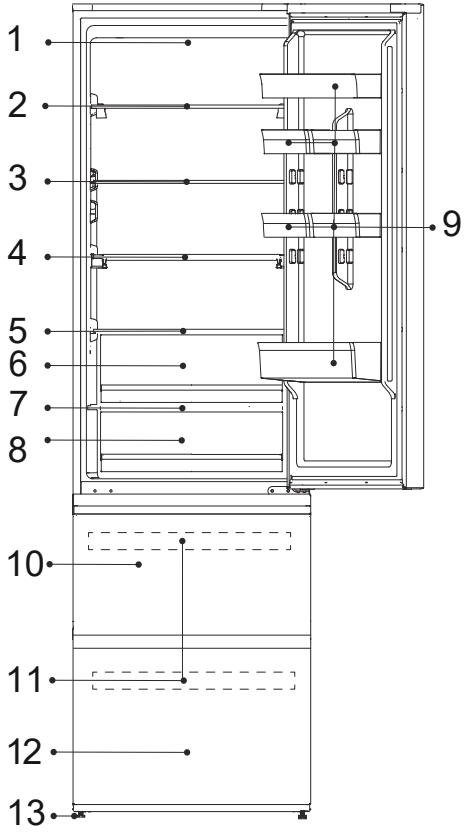

1-Sistem LED cu lumină de zi
2-Suport pentru vinuri
3-Raft din sticlă
4-Raft rabatabil
5-Capacul sertarului Humidity Zone
6-Sertar Humidity Zone
7-Capacul sertarului My Zone
8-Sertarul My Zone
9-Ușă balcon
10-Sertar de depozitare congelator superior
11-Tava congelator
12-Sertar inferior pentru depozitare congelator
13- Picioare reglabile

OBSERVAȚIE

Ca urmare a modificărilor tehnice și a diferitelor modele, unele ilustrații din acest manual pot diferi de modelul dvs.
(HTW5618DW*)

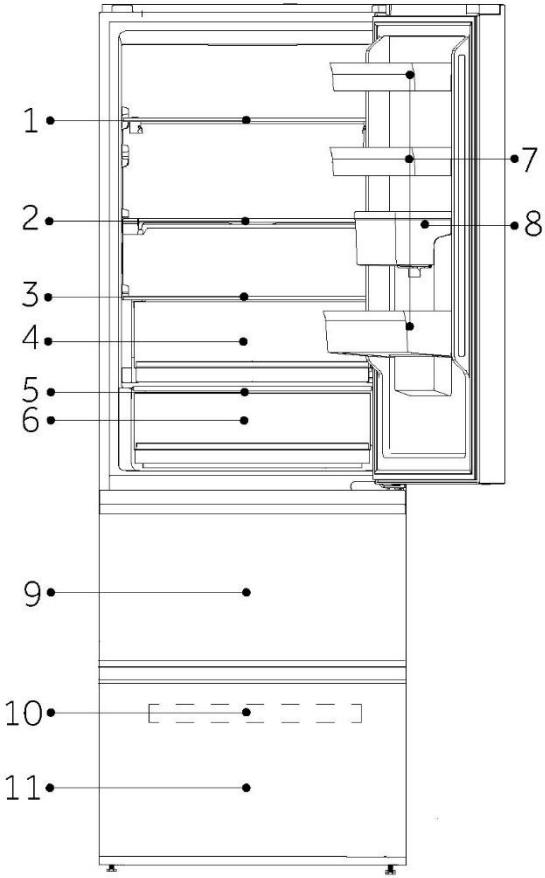

A: Compartiment frigider
1-Suport pentru vinuri
2-Raft rabatabil
3-Capacul sertarului Humidity Zone
4-Sertar Humidity Zone
5-Capacul sertarului My Zone
6-Sertarul My Zone
7-Sertar de depozitare pe ușă
8-Rezervor de apă

B: Compartiment congelator
9-Sertar de depozitare superior congelator
10-Tavă congelator
11-Sertar de depozitare inferior congelator

OBSERVAȚIE

Ca urmare a modificărilor tehnice și a diferitelor modele, unele ilustrații din acest manual pot diferi de modelul dvs.
(HTW5618DN*, HTW5618CN*, HTW5618EN*)

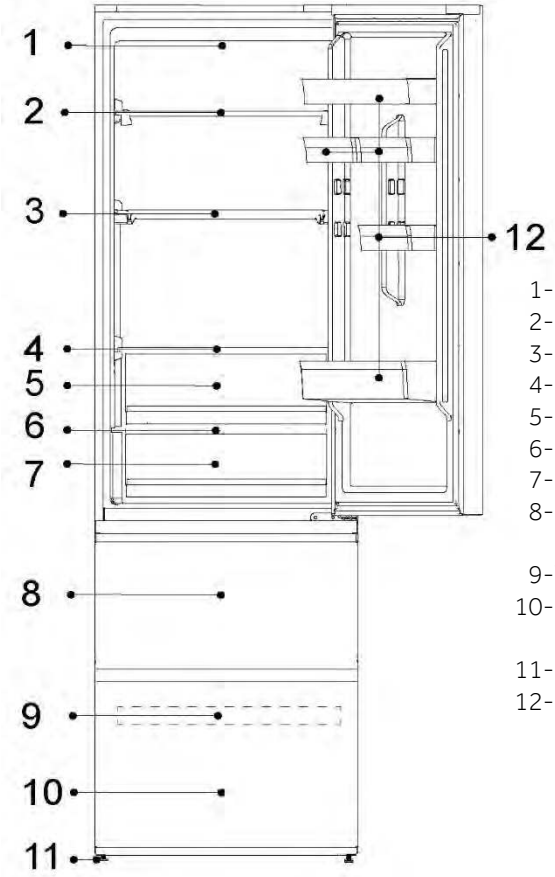

1-Lampă cu LED-uri pentru frigider
2-Suport pentru vinuri
3-Raft rabatabil
4-Capacul sertarului Humidity Zone
5-Sertar Humidity Zone
6-Capacul sertarului My Zone
7-Sertarul My Zone
8-Sertar de depozitare superior congelator
9-Tavă congelator
10-Sertar de depozitare inferior congelator
11-Picioare ajustabile
12-Sertar de depozitare pe ușă

OBSERVAȚIE

Ca urmare a modificărilor tehnice și a diferitelor modele, unele ilustrații din acest manual pot diferi de modelul dvs.
(HTR3620*)

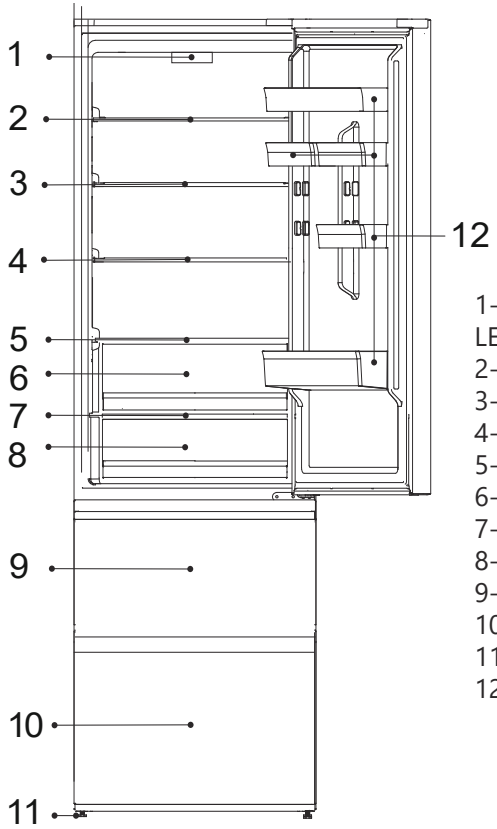

1- Panou de control și lampă LED frigider
2- Raft de sticlă
3- Raft de sticlă
4- Raft de sticlă
5- Raft de sticlă
6- Sertar Freshbox
7- Capac sertar
8- Sertar zonă Fresh 0°C
9- Sertar congelator superior
10- Sertar congelator inferior
11- Picioare reglabile
12- Balcon ușă

OBSERVAȚIE

Ca urmare a modificărilor tehnice și a diferitelor modele, unele ilustrații din acest manual pot diferi de modelul dvs.
(HTW3620DN*)

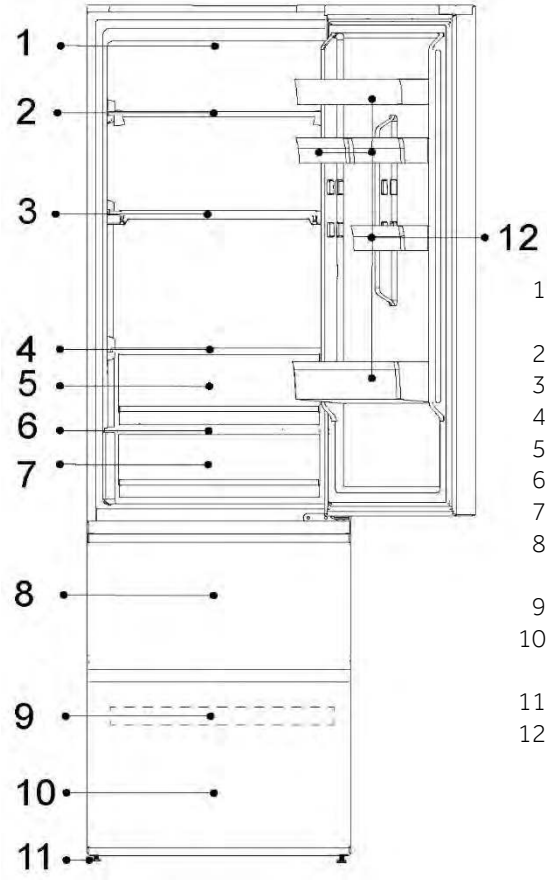

1-Lampă cu LED-uri pentru frigider
2-Raft din sticlă
3-Raft din sticlă
4-Raft din sticlă
5-Raft din sticlă
6-Capacul sertarului My Zone
7-Sertarul My Zone
8-Sertar de depozitare superior congelator
9-Tavă congelator
10-Sertar de depozitare inferior congelator
11-Picioare ajustabile
12-Sertar de depozitare pe ușă

OBSERVAȚIE

Ca urmare a modificărilor tehnice și a diferitelor modele, unele ilustrații din acest manual pot diferi de modelul dvs.
(HTW3618DN*, HTW3618CN*,HTW3618EN*)

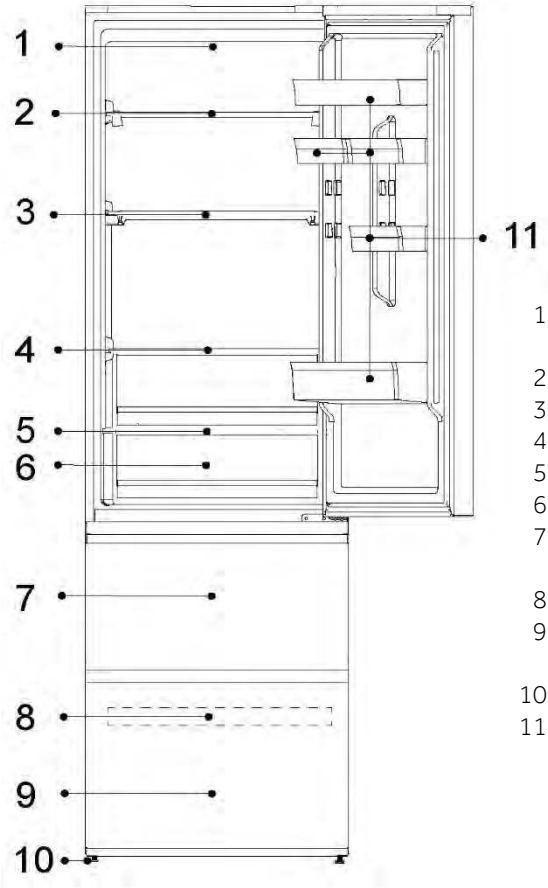

1-Lampă cu LED-uri pentru frigider
2-Raft din sticlă
3-Raft din sticlă
4-Raft din sticlă
5-Capacul sertarului My Zone
6-Sertarul My Zone
7-Sertar de depozitare superior congelator
8-Tavă congelator
9-Sertar de depozitare inferior congelator
10-Picioare ajustabile
11-Sertar de depozitare pe ușă

OBSERVAȚIE

Ca urmare a modificărilor tehnice și a diferitelor modele, unele ilustrații din acest manual pot diferi de modelul dvs.

(HTR3618*)

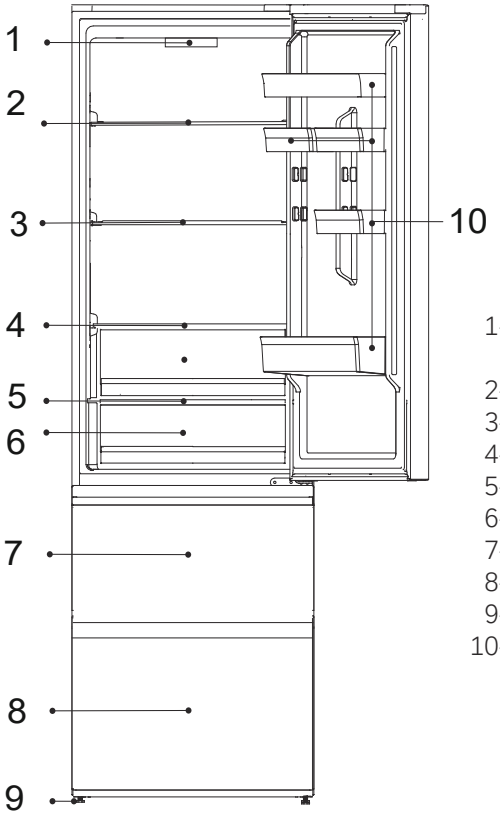

1- Panou de control și lampă LED frigider
2- Raft de sticlă
3- Raft de sticlă
4- Raft de sticlă
5- Capac sertar
6- Sertar zonă proaspătă 0°C
7- Sertar congelator superior
8- Sertar congelator inferior
9- Picioare reglabile
10- Balcon ușă

OBSERVAȚIE

Ca urmare a modificărilor tehnice și a diferitelor modele, unele ilustrații din acest manual pot diferi de modelul dvs.
(HDPW5620DN*, HDPW5620CN*, HDPW5620AN*, HDPW5620BN*)

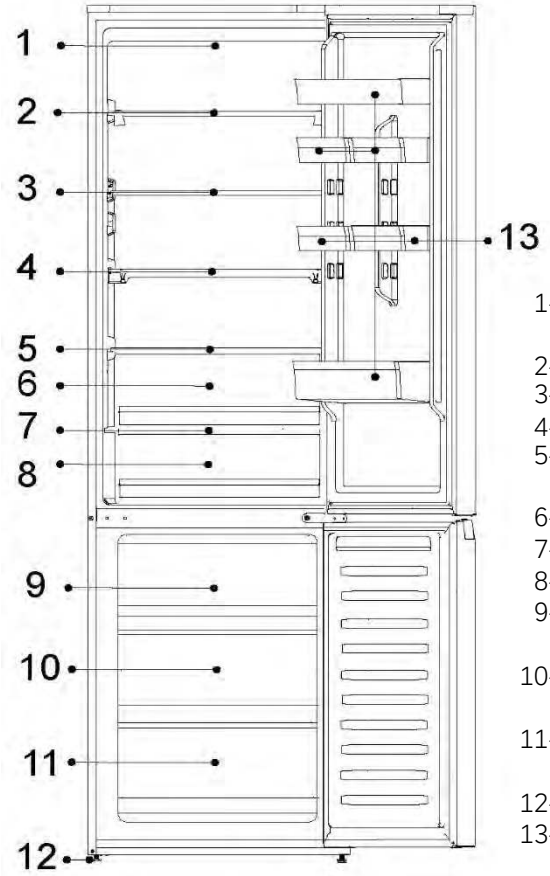

1-Lampă cu LED-uri pentru frigider
2-Raft din sticlă
3-Raft din sticlă
4-Raft din sticlă
5-Capacul sertarului Humidity Zone
6-Sertar Humidity Zone
7-Capacul sertarului My Zone
8-Sertarul My Zone
9-Sertar de depozitare superior congelator
10-Sertar de depozitare central congelator
11-Sertar de depozitare inferior congelator
12-Picioare ajustabile
13-Sertar de depozitare pe ușă

OBSERVAȚIE

Ca urmare a modificărilor tehnice și a diferitelor modele, unele ilustrații din acest manual pot diferi de modelul dvs.
(HDPW7620AN*, HDPW7620AAN*)

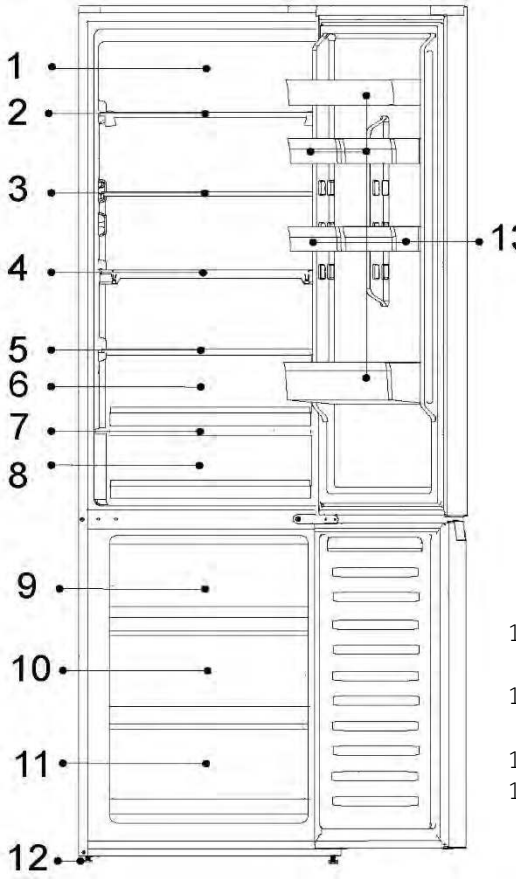

1-Sistem LED cu lumină de zi
2-Suport pentru vinuri
3-Raft din sticlă
4-Raft rabatabil
5-Capacul sertarului Humidity Zone
6-Sertar Humidity Zone
7-Capacul sertarului My Zone
8-Sertarul My Zone
9-Sertar de depozitare superior congelator
10-Sertar de depozitare central congelator
11-Sertar de depozitare inferior congelator
12-Picioare ajustabile
13-Sertar de depozitare pe ușă

OBSERVAȚIE

Ca urmare a modificărilor tehnice și a diferitelor modele, unele ilustrații din acest manual pot diferi de modelul dvs.
(HDPW5618DN*, HDPW5618CN*)

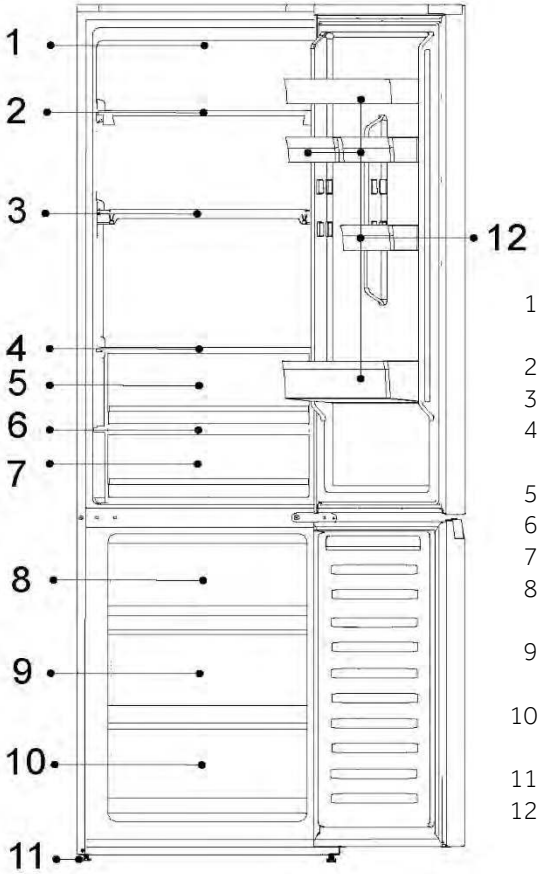

1-Lampă cu LED-uri pentru frigider
2-Suport pentru vinuri
3-Raft rabatabil
4-Capacul sertarului Humidity Zone
5-Sertar Humidity Zone
6-Capacul sertarului My Zone
7-Sertarul My Zone
8-Sertar de depozitare superior congelator
9-Sertar de depozitare central congelator
10-Sertar de depozitare inferior congelator
11-Picioare ajustabile
12-Sertar de depozitare pe ușă

OBSERVAȚIE

Ca urmare a modificărilor tehnice și a diferitelor modele, unele ilustrații din acest manual pot diferi de modelul dvs.
(HDPW3620DN*, HDPW3620CN*,EHD3PWDNPD206)

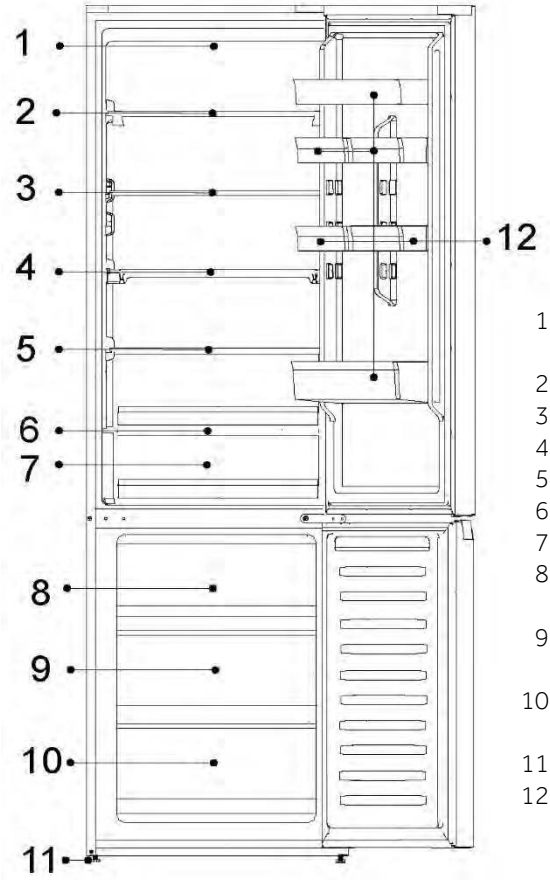

1-Lampă cu LED-uri pentru frigider
2-Raft din sticlă
3-Raft din sticlă
4-Raft din sticlă
5-Raft din sticlă
6-Capacul sertarului My Zone
7-Sertarul My Zone
8-Sertar de depozitare superior congelator
9-Sertar de depozitare central congelator
10-Sertar de depozitare inferior congelator
11-Picioare ajustabile
12-Sertar de depozitare pe ușă

OBSERVAȚIE

Ca urmare a modificărilor tehnice și a diferitelor modele, unele ilustrații din acest manual pot diferi de modelul dvs.
(HDPW3618DN*,EHD3PWDNP*186)

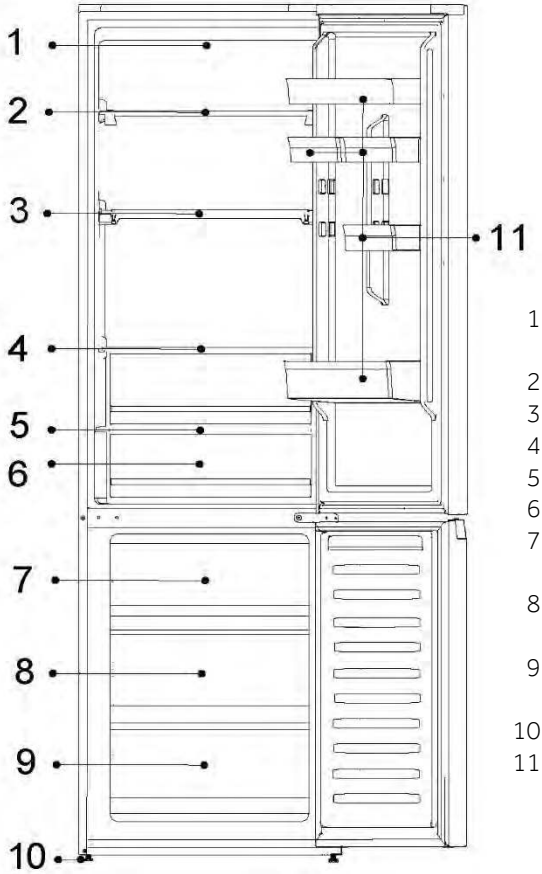

1-Lampă cu LED-uri pentru frigider
2-Raft din sticlă
3-Raft din sticlă
4-Raft din sticlă
5-Capacul sertarului My Zone
6-Sertarul My Zone
7-Sertar de depozitare superior congelator
8-Sertar de depozitare central congelator
9-Sertar de depozitare inferior congelator
10-Picioare ajustabile
11-Sertar de depozitare pe ușă

OBSERVAȚIE

Ca urmare a modificărilor tehnice și a diferitelor modele, unele ilustrații din acest manual pot diferi de modelul dvs.
(HDPR1618AN*,HDPR1618CN)

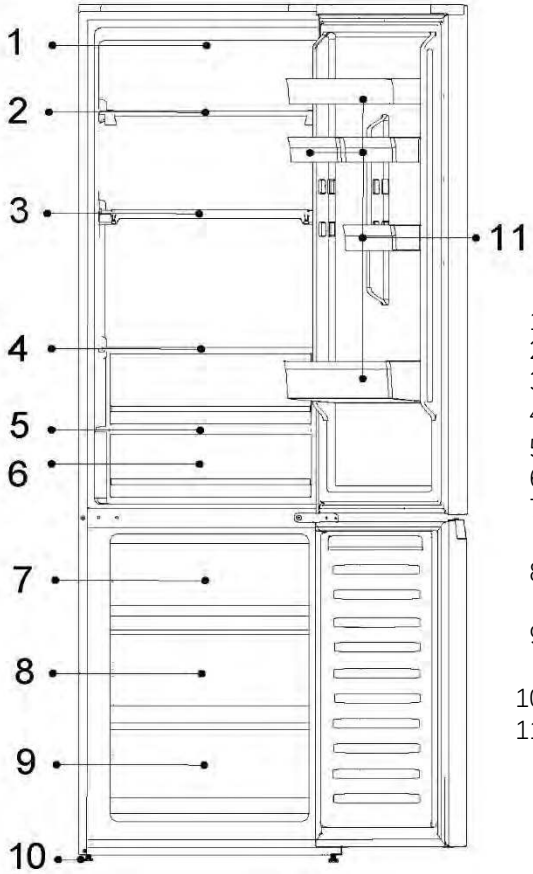

1-Panou de control
2-Raft din sticlă
3-Raft din sticlă
4-Raft din sticlă
5-Capacul sertarului FRESH 0°C
6-Sertarul FRESH 0°C
7-Sertar de depozitare superior congelator
8-Sertar de depozitare central congelator
9-Sertar de depozitare inferior congelator
10-Picioare ajustabile
11-Sertar de depozitare pe ușă

OBSERVAȚIE

Ca urmare a modificărilor tehnice și a diferitelor modele, unele ilustrații din acest manual pot diferi de modelul dvs.
(HDPR1620AN*)

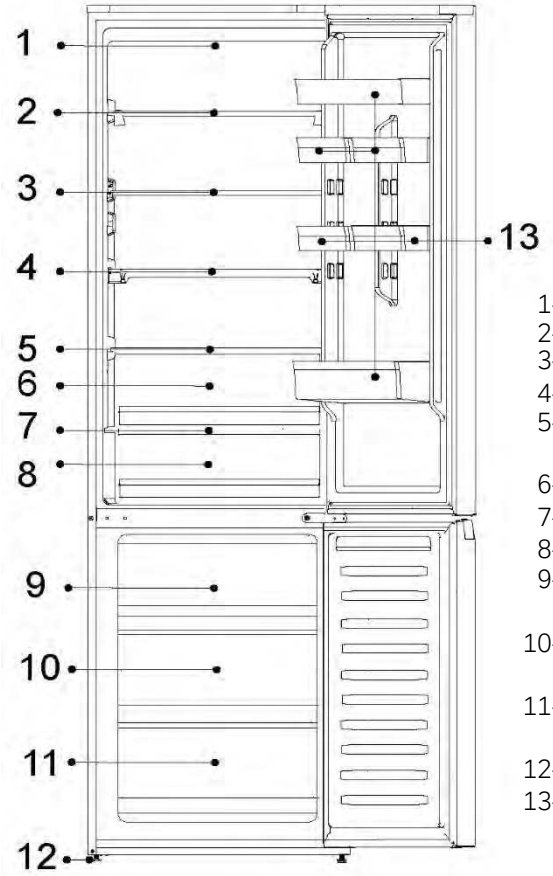

1-Panou de control
2-Raft din sticlă
3-Raft din sticlă
4-Raft din sticlă
5-Capacul sertarului Humidity Zone
6-Sertar Humidity Zone
7-Capacul sertarului FRESH 0°C
8-Sertarul FRESH 0°C
9-Sertar de depozitare superior congelator
10-Sertar de depozitare central congelator
11-Sertar de depozitare inferior congelator
12-Picioare ajustabile
13-Sertar de depozitare pe ușă

OBSERVAȚIE

Ca urmare a modificărilor tehnice și a diferitelor modele, unele ilustrații din acest manual pot diferi de modelul dvs.
(HDPR3620*)

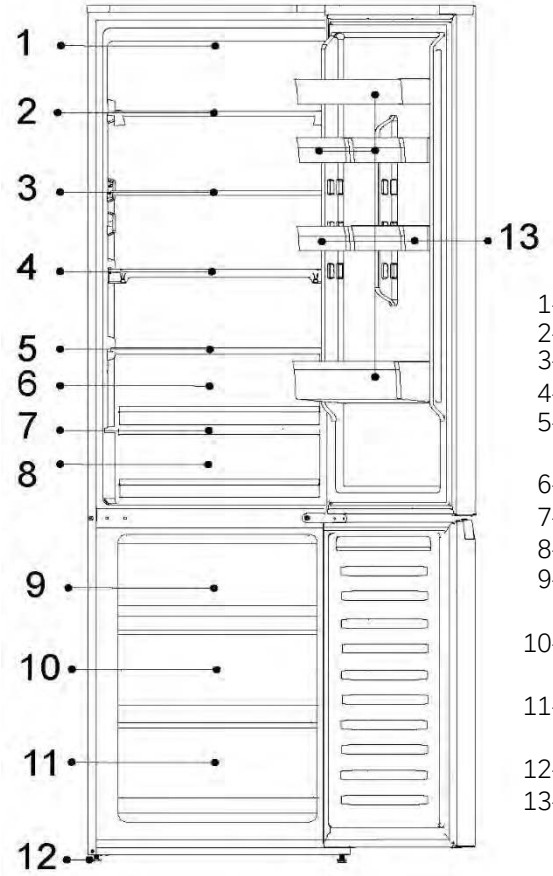

1-Panou de control
2-Raft din sticlă
3-Raft din sticlă
4-Raft din sticlă
5-Capacul sertarului Humidity Zone
6-Sertar Humidity Zone
7-Capacul sertarului FRESH 0°C
8-Sertarul FRESH 0°C
9-Sertar de depozitare superior congelator
10-Sertar de depozitare central congelator
11-Sertar de depozitare inferior congelator
12-Picioare ajustabile
13-Sertar de depozitare pe ușă

CONTENTS

Panou de control:(Modele comune, cu excepția HDPR1618ANPK, HDPR1620ANPK, HDPR1618CNPK)

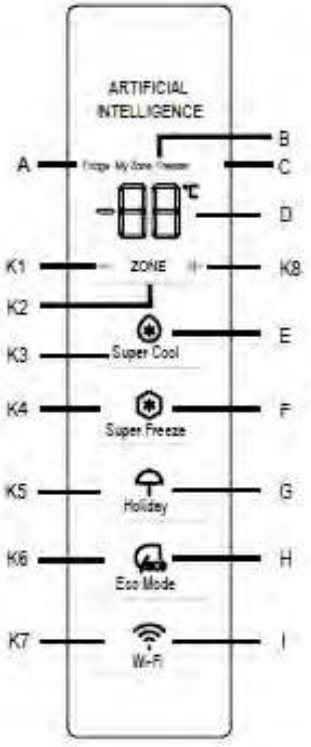

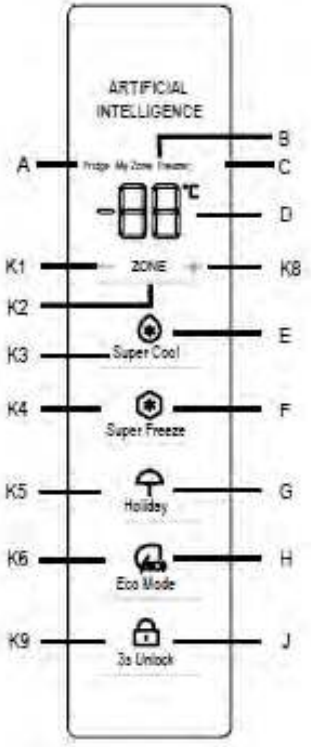

Indicatori:

A Compartiment frigider
B Compartiment răcitor (My Zone)
C Compartiment congelator
D Afișaj temperatură
E Funcția Super Cool
F Funcția Super Freeze
G Funcția Holiday
H Funcția Eco Mode
I Funcția Wi-Fi
J Funcția de deblocare

Butoane:

K1 Scădere temperatură
K2 Selectare Fridge, My Zone și Freezer
K3 Pornire/oprire funcție Super Cool
K4 Pornire/oprire funcție Super Freeze
K5 Pornire/oprire funcție Holiday
K6 Pornire/oprire funcție Eco Mode
K7 Pornire/oprire funcție Wi-Fi
K8 Creștere temperatură
K9 3s Deblocare activat/dezactivat

Înainte de prima utilizare

Scoateți toate materialele de ambalare, nu le lăsați la îndemâna copiilor și eliminați-le într-un mod ecologic.
Curățați interiorul și exteriorul aparatului, precum și interiorul și accesoriile cu apă și un detergent moale și uscați-l bine cu o cârpă moale.
După echilibrarea și curățarea aparatului, așteptați cel puțin 2 ore înainte de a-l conecta la rețeaua de alimentare. Consultați secțiunea INSTALARE. Răciți în prealabil compartimentele cu setări ridicate înainte de ale umple cu alimente.
Funcția Super Freeze ajută la răcirea rapidă a compartimentului congelatorului.

Panou de control

CONTENTS

Panou de control:Special pentru HTW7620DNGB

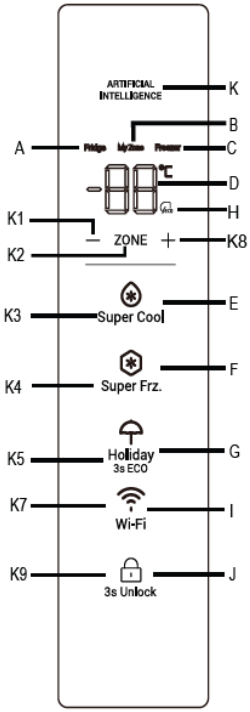

Indicatori:

A Compartiment frigider
B Compartiment răcitor (My Zone)
C Compartiment congelator
D Afișaj temperatură
E Funcția Super Cool
F Funcția Super Freeze
G Funcția Holiday
H Funcția Eco Mode
I Funcția Wi-Fi
J Funcția de deblocare
K AI logo

Butoane:

K1 Scădere temperatură
K2 Selectare Fridge, My Zone și Freezer
K3 Pornire/oprire funcție Super Cool
K4 Pornire/oprire funcție Super Freeze
K5 Pornire/oprire funcție Holiday
K7 Pornire/oprire funcție Wi-Fi
K8 Creștere temperatură
K9 Deblocare activat/dezactivat

Înainte de prima utilizare

Scoateți toate materialele de ambalare, nu le lăsați la îndemâna copiilor și eliminați-le într-un mod ecologic.
Curățați interiorul și exteriorul aparatului, precum și interiorul și accesoriile cu apă și un detergent moale și uscați-l bine cu o cârpă moale.
După echilibrarea și curățarea aparatului, așteptați cel puțin 2 ore înainte de a-l conecta la rețeaua de alimentare. Consultați secțiunea INSTALARE. Răciți în prealabil compartimentele cu setări ridicate înainte de ale umple cu alimente.
Funcția Super Freeze ajută la răcirea rapidă a compartimentului congelatorului.

Panou de comenzi (special pentru HDPR1618*, HDPR1620*,HDPR3618*,HDPR3620*) HTR3618*,HTR3620*.

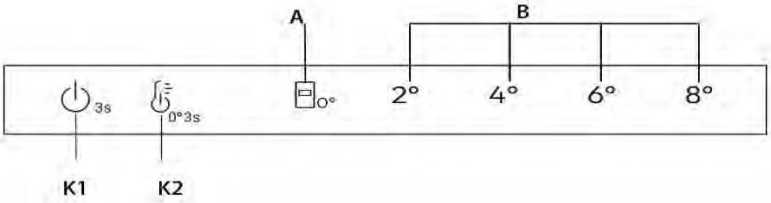

Butoane

K1 Butonul Pornire/Oprire, utilizat pentru a porni/opri aparatul.

K2 Selectarea temperaturii/Reglarea fină

Tasta PORNIRE/OPRIRE, utilizată pentru a porni/opri temperatura Fresh 0°C.

Indicatoare

A Fresh 0°C

B Afișaj temperatură frigider

Înainte de prima utilizare

- ► Scoateți toate materialele de ambalare, nu le lăsați la îndemâna copiilor și eliminați-le într-un mod ecologic.
- ► Curățați interiorul și exteriorul aparatului, precum și interiorul și accesoriile cu apă și un detergent moale și uscați-l bine cu o cârpă moale.
- ► După echilibrarea și curățarea aparatului, așteptați cel puțin 2 ore înainte de a-l conecta la rețeaua de alimentare. Consultați secțiunea INSTALARE.
- ► Răciți în prealabil compartimentele cu setări ridicate înainte de ale umple cu alimente.

Butoane mecanice

Butoanele de pe panoul de comenzi sunt butoane mecanice.

Pornire/oprire aparat

Aparatul intră în funcțiune imediat ce este conectat la rețeaua de alimentare.
Când frigiderul este pornit pentru prima dată, se aprinde indicatorul „4°" al „B" (Afișajul temperaturii frigiderului) și indicatorul „ 0°" al sertarului de depozitare 0°C se aprinde.
Temperatura frigiderului și temperatura congelatorului sunt setate automat la 4°C și, respectiv, la -20°C, atunci când intră în funcțiune sertarul de depozitare 0°C.

OBSERVAȚIE

Aparatul este presetat la temperatura recomandată de 4°C. Acestea sunt setările recomandate. Dacă doriți, puteți modifica manual aceste temperaturi.

Alarmă deschidere ușă

Atunci când este deschisă ușa frigiderului timp de peste 3 minute, se va declanșa alarma sonoră pentru deschiderea ușii.

Alarma poate fi oprită prin închiderea ușii. Dacă ușa este deschisă timp de peste 7 minute, lumina din interiorul frigiderului și iluminarea panoului de comenzi se sting automat.

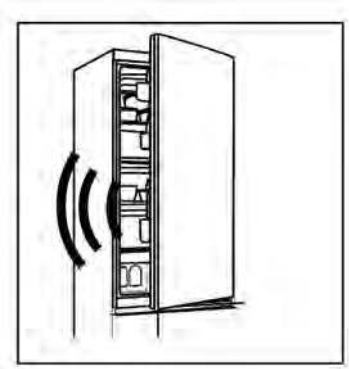

Pornire/oprire

Când aparatul este în modul de pornire, apăsați butonul K1 timp de 3 secunde. Aparatul intră în modul stand-by, compresorul nu mai funcționează, iar lumina se stinge. Când aparatul este în modul stand-by, apăsați butonul K1 timp de 3 secunde; aparatul pornește, compresorul funcționează, iar lumina se aprinde.

Reglarea temperaturii

Temperaturile din interior sunt influențate de următorii factori:

Temperatura ambientală

Frecvența de deschidere a ușii
Cantitatea de alimente depozitate
Instalarea aparatului

Reglarea temperaturii pentru compartimentul frigider/congelator

1. Apăsați tasta „K2" (selectarea temperaturii frigiderului) pentru a selecta temperatura frigiderului;
2. Indicatorul „B" (Afișajul temperaturii frigiderului) se va aprinde alternativ, după cum urmează;

2° → 4° → 6° → 8°

3. După aproximativ 3 secunde, setarea va fi confirmată,
4. Atunci când selectați temperatura frigiderului de pe panoul de comenzi, temperatura corespunzătoare pentru congelator este de 2° (-22°) → 4°(-20°C) → 6°(-18°C) → 8°(-16°C).

Reglarea fină

Modul de selecție pentru reglarea fină oferă șapte posibilități de a seta temperaturile, cum ar fi 2°, 3°(2° 4°), 4°, 5°(4° 6°), 6°, 7°(6° 8°), 8°.

Utilizarea funcției de reglare fină:

1. Apăsați tasta K2 timp de 8 secunde pentru a intra în modul de selecție a reglării fine. Când aparatul trece în acest mod, se emite un semnal sonor și indicatorul LED corespunzător nivelului de răcire selectat se aprinde.
2. Prin apăsarea tastei K2, setarea de reglare fină crește și, la fiecare apăsare, indicatorul „B" (afișajul temperaturii frigiderului) va lumina alternativ, după cum urmează;

2° → 3°(2° 4°) → 4°C → 5°(4° 6°) → 6° → 7°(6° 8°) → 8°

3. Dacă în acest interval de timp de 3 secunde nu se apasă pe nicio tastă, sistemul iese automat din modul de selectare a reglării fin. Setarea de reglare fină este salvată, iar indicatorul LED al temperaturii frigiderului selectat va rămâne aprins.
4. Dacă se activează din nou funcția de reglare fină, setarea va porni de la nivelul memorat anterior.

Sertarul **„Fresh 0°C"**

Pentru a intra în modul **„Fresh 0°C"**, cu ușa frigiderului deschisă, apăsați K2 timp de 3 secunde. Se va emite un semnal acustic, indicatorul „0°" se aprinde, iar temperatura pentru sertarul Fresh 0°C se va apropia de 0°C.

Pentru a ieși din modul **„Fresh 0°C"**, cu ușa frigiderului deschisă, apăsați K2 timp de 3 secunde. Se va emite un semnal acustic, indicatorul „0°" se stinge, iar temperatura sertarului „0°C" va trece la temperatura frigiderului

OBSERVAȚIE

1. Când aparatul intră în modul de reglare fină, indicatorul „B" (afișajul temperaturii frigiderului) 2° 4° se aprinde simultan, ceea ce înseamnă că temperatura frigiderului este de 3°; 4° 6° se aprinde simultan, ceea ce înseamnă că temperatura frigiderului este de 5°; 6° 8° se aprinde simultan, ceea ce înseamnă că temperatura frigiderului este de 7°;

2. Atunci când temperatura camerei este sub 8 °C, iar frigiderul este în modul 2 °, indiferent dacă modul **„0°"** este activat sau dezactivat, temperatura Fresh 0°C este aproape de 0°C

Taste cu senzor

Butoanele de pe panoul de comenzi sunt taste cu senzori, care răspund imediat ce sunt apăsate ușor cu degetul.

Pornire/oprire aparat

Aparatul intră în funcțiune imediat ce este conectat la rețeaua de alimentare.

Când aparatul este pornit pentru prima dată, indicatorii de temperatură „D" indică valorile presetate (consultați observația de mai jos).

OBSERVAȚIE

Aparatul este presetat la temperatura recomandată de 5 °C (frigider) și -18°C (congelator). Temperatura My Zone este presetată la aproximativ 2 °C. Acestea sunt setările recomandate. Dacă doriți, puteți modifica manual aceste temperaturi.

Alarmă deschidere ușă

Atunci când este deschisă ușa frigiderului timp de peste 3 minute, se va declanșa alarma sonoră pentru deschiderea ușii.

Alarma poate fi oprită prin închiderea ușii. Dacă ușa este deschisă timp de peste 7 minute, lumina din interiorul frigiderului și iluminarea panoului de comenzi se sting automat.

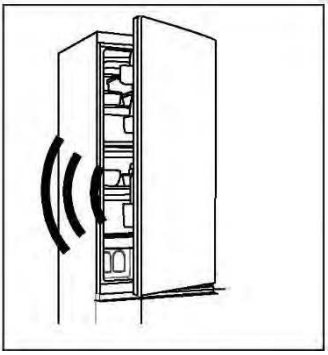

Reglarea temperaturii

Temperaturile din interior sunt influențate de următorii factori:

- Temperatura ambientală
- Frecvența de deschidere a ușii
- Cantitatea de alimente depozitate
- Instalarea aparatului

Reglarea temperaturii frigiderului

1. Apăsați butonul „K2" (Selectare Fridge / (My Zone) / Freezer) pentru a selecta compartimentul frigider. Pictogramele „A" (compartimentul frigider) și „D" (afișajul temperaturii) se aprind.

2. Apăsați butonul „K1/K8" pentru a seta temperatura frigiderului.

Temperatura crește în trepte de 1 °C, de la un minim de 2 °C la maxim de 8 °C. Temperatura optimă în congelator este de 5°C. Temperaturile mai scăzute înseamnă consum inutil de energie.

3. După aproximativ 5 secunde, pictograma de temperatură „D" (afișajul temperaturii) va rămâne aprinsă și setarea este confirmată.

Ajustarea temperaturii congelatorului

1. Apăsați butonul „K2" (Selectare Fridge / (My Zone) / Freezer) pentru a selecta temperatura din compartimentul congelatorului; pictograma „C" (compartiment congelator) și „D" (afișajul temperaturii) se aprind.

2. Apăsați butonul "K1/K8" pentru a seta temperatura congelatorului.

Temperatura crește în trepte de 1 °C, de la un minim de -24 °C la maxim de -16 °C. Temperatura optimă a congelatorului este de -18. Temperaturile mai scăzute înseamnă un consum inutil de energie.

3. După aproximativ 5 secunde, indicatorul de temperatură „D" (afișajul temperaturii) va rămâne aprins și setarea este confirmată.

Ajustarea temperaturii My Zone

Compartimentul frigiderului este prevăzut cu un sertar My Zone. În conformitate cu cerințele de depozitare a alimentelor, poate fi selectată temperatura cea mai potrivită pentru a obține valoarea nutritivă optimă a alimentelor.

1. Apăsați butonul „K2" (Selectare Fridge / (My Zone) / Freezer) pentru a selecta compartimentul My Zone. Pictograma „B" (compartimentul My Zone) și „D" (Afișajul temperaturii) se aprind.

2. Apăsați butonul "K1/K8" pentru a seta temperatura compartimentului My Zone.

Temperatura crește în trepte de 1 °C, de la un minim de 0 °C la maxim de 5 °C.

3. După aproximativ 5 secunde, pictograma de temperatură „D" (afișajul temperaturii) va rămâne aprinsă și setarea este confirmată.

AVERTISMENT

1. Puteți seta temperatura compartimentului My Zone la nivelul mediu (2 °C), pentru a vă păstra alimentele în mediul optim de depozitare.
2. Ca urmare a conținutului diferit de apă din carne, unele cărnuri cu umezeală mai ridicată vor fi înghețate la temperaturi mai mici de 0 °C. Prin urmare, carnea „proaspăt tăiată" trebuie depozitată în sertarul My Zone, la temperatura minimă de 0 °C.
3. Fructele sensibile la temperaturile scăzute, precum ananasul, avocado, bananele, grepfruturile și legumele precum cartofii, vinetele, fasolea, castraveții, dovleceii și roșiile, dar și brânza, nu trebui depozitate în sertarul My Zone.
4. Dacă temperatura frigiderului este mai mică decât temperatura My Zone, este normal ca temperatura My Zone să fie mai mică decât temperatura sa setată.
5. Dacă temperatura camerei este sub 8°C, temperatura sertarului My Zone va fi întotdeauna aproape de 0°C.

OBSERVAȚIE

După setarea temperaturii, dacă alte butoane sunt apăsate în decurs de 5 secunde, setarea curentă a temperaturii va fi confirmată imediat. Dacă nu se efectuează nicio operațiune asupra butoanelor în decurs de 5 secunde, temperatura setată curent este afișată până când ecranul se stinge.

OBSERVAȚIE

Aplicația permite personalizarea temperaturii pentru frigider, congelator și My Zone. Temperatura poate fi setată cu sensibilitate de 1 °C.

OBSERVAȚIE

Plăcile de afișare ale HDPR3618DNPKMA și HDPR3618DNPDMA au o funcție de blocare. Când ușa frigiderului este închisă și panoul de afișare nu este acționat timp de 30 de secunde, panoul de afișare se blochează automat. Utilizatorii pot comuta între stările de blocare și deblocare prin apăsarea lungă a tastei K9 timp de 3 secunde când panoul de afișare se aprinde.

Funcția Super Cool

1. Este recomandat să activați funcția Super Cool dacă trebuie depozitată o cantitate mare de alimente (de exemplu, după cumpărare). Funcția Super Cool accelerează răcirea alimentelor proaspete și protejează alimentele deja depozitate împotriva încălzirii nedorite.
2. Apăsați butonul „K3" sau porniți-o din aplicație, pictograma „E" (funcția Super Cool) se aprinde și funcția este activată.

OBSERVAȚIE

1. Aparatul iese din „funcția Super Cool" după ce ați accesat „funcția Super Cool" timp de 6 ore sau apăsați butonul „K3" când pictograma „E" (funcția Super Cool) este aprinsă sau dezactivați-o din aplicație.
2. În starea Super Cool, dacă temperatura compartimentului frigider este setată, pictograma „E" (funcția Super Cool) luminează intermitent pentru a indica că această operațiune nu poate fi efectuată.

Funcția Super Freeze

1. Alimentele proaspete trebuie congelate complet cât mai rapid posibil. Acest lucru poate păstra cele mai bune valori nutriționale, aspectul și gustul. Funcția Super Freeze accelerează congelarea alimentelor proaspete și protejează alimentele deja depozitate împotriva încălzirii nedorite. Dacă trebuie să congelați o cantitate mare de alimente pe loc, este recomandat să activați funcția Super Freeze cu 24 de ore înainte de utilizarea spațiului de congelare.
2. Apăsați butonul „K4" (setarea funcției Super Freeze) sau porniți-o din aplicație, pictograma „F" (funcția Super Freeze) se aprinde și funcția este activată.

OBSERVAȚIE

1. Aparatul iese din „funcția Super Freeze" după ce a intrat în „funcția Super Freeze" timp de 50 de ore sau după apăsarea butonului „K4", atunci când pictograma „F" (funcția Super Freeze) este aprinsă sau opriți-o din aplicație.
2. În starea Super Freeze, dacă temperatura compartimentului congelatorului este setată, pictograma „F" (funcția Super Freeze) luminează intermitent pentru a indica faptul că această operațiune nu poate fi efectuată.

Funcția Holiday

Funcția Holiday poate fi utilizată pentru a reduce consumul de energie al aparatului, atunci când acesta nu este utilizat în mod regulat. Când funcția este activată, frigiderul este oprit, în timp ce congelatorul va continua să funcționeze normal. Această funcție setează temperatura frigiderului permanent la 17 °C.

Acest lucru permite menținerea închisă a ușii frigiderului gol, fără să se formeze mirosuri neplăcute sau mucegai, în timpul unei absențe de durată (de ex. în timpul concediului). Compartimentul congelatorului este liber pentru setarea de către dvs.

1. Apăsați butonul „K5" (Pornire/oprire funcție Holiday) sau selectați funcția din aplicație, pictograma „G" (funcția Holiday) se aprinde și funcția este activată.

2. Funcția poate fi dezactivată apăsând din nou butonul „K5" (Pornire/oprire funcție Holiday), prin setarea temperaturii frigiderului sau prin efectuarea oricărei alte setări ori oprirea acestei funcții din aplicație.

OBSERVAȚIE

1. Atunci când funcția Holiday este activă, nu trebuie să păstrați alimente în compartimentul frigider. Temperatura de 17 °C este prea ridicată pentru depozitarea alimentelor.
2. Când funcția Holiady este activată, pictograma My Zone rămâne oprită, iar funcția frigiderului este blocată. Dacă se reglează temperatura compartimentului frigider, pictograma „G" (funcția Holiday) luminează intermitent pentru a indica faptul că această operațiune nu poate fi efectuată.

Funcția Eco Mode

Modul Eco Mode poate fi activat pentru a optimiza performanța aparatului, în timp ce oferă cel mai bun loc de depozitare a alimentelor. Dacă nu aveți cerințe speciale, vă recomandăm să utilizați funcția Eco Mode.

În acest mod temperatura frigiderului este de 5 °C, temperatura congelatorului este de -18 °C.

1. Apăsați butonul „K6" (Pornire/oprire funcție Eco Mode) sau selectați funcția din aplicație.
2. Pictograma „H" (funcția Eco Mode) este aprinsă și funcția este activată.

Dacă repetați pașii de mai sus, selectați o altă funcție sau o opriți din aplicație, această funcție se va dezactiva. Nivelurile de răcire setate anterior sunt restabilite.

OBSERVAȚIE

În timpul funcției Eco Mode, dacă temperatura compartimentului frigider/congelator este ajustată, pictograma „H" (funcția Eco Mode) luminează intermitent pentru a indica faptul că această operațiune nu poate fi efectuată.

OBSERVAȚIE

Pentru modelul HTW7620DNGB, metoda de intrare/ieșire din modul ECO este să țineți apăsat butonul VACANȚĂ mai mult de 3 secunde.

Pasul 1 Descărcați aplicația hOn din magazinele digitale.

Funcția Wi-Fi (HDPR3618DNPKMA, HDPR3618DNPDMA fără Wi-Fi)

1. Urmați instrucțiunile aplicației pentru a configura Wi-Fi.
2. După configurarea Wi-Fi și stabilirea conexiunii, pictograma Wi-Fi „I" rămâne aprinsă.
3. Dacă Wi-Fi-ul este deja configurat, acesta se va reconecta automat în funcție de informațiile de configurare, dacă se activează conexiunea Wi-Fi.

OBSERVAȚIE

1. Pentru a opri Wi-Fi, apăsați butonul Wi-Fi „K7", iar pictograma Wi-Fi „I" se oprește.
2. Pentru a porni Wi-Fi și a începe configurarea, apăsați butonul Wi-Fi „K7", iar pictograma Wi-Fi „I" începe să lumineze intermitent ușor. Dacă doriți să configurați funcția Wi-Fi, apăsați butonul „K7" timp de 3 secunde, pictograma Wi-Fi se aprinde intermitent rapid și intră în modul de configurare. Dacă doriți să dezactivați funcția Wi-Fi, apăsați butonul „K7" o dată. Repetați pașii de mai sus.
3. Dacă produsul a fost configurat și funcția Wi-Fi a fost dezactivată, frigiderul nu va intra în modul de configurare, după ce acesta este din nou conectat la curent.

OBSERVAȚIE

1. Acest produs nu este destinat utilizării comerciale.
2. Puterea maximă de ieșire RF: 2,4 GHz Wi-Fi: 16dBm;
3. Bluetooth® Low Energy:5dBm; Bluetooth® (BR/EDR):10dBm.
4. Banda de frecvență de funcționare: 2400-2483,5 MHz.

Marca și logo-urile Bluetooth® sunt mărci înregistrate deținute de Bluetooth SIG, Inc., iar orice utilizare a acestora de către Candy Hoover Group SRL se face în baza unei licențe. Alte mărci comerciale și denumiri sunt proprietate a deținătorilor.

Depozitarea în compartimentul frigiderului

- Mențineți temperatura frigiderului sub 5 °C.
- Alimentele fierbinți trebuie răcite la temperatura camerei înainte de a fi depozitate în aparat.
- Alimentele depozitate în frigider trebuie spălate și uscate înainte de depozitare.
- Alimentele care vor fi depozitate trebuie sigilate corespunzător pentru a evita modificarea mirosului sau a gustului.
- Nu depozitați cantități excesive de alimente. Lăsați spații între alimente pentru a permite trecerea fluxului de aer rece în jurul acestora, pentru o răcire mai bună și mai omogenă.
- Alimentele consumate zilnic trebuie depozitate în partea din față a raftului.
- Lăsați un spațiu între alimente și pereții interior, pentru a permite trecerea aerului. În orice caz, nu depozitați alimente lipite de peretele din spate: alimentele pot îngheța pe peretele din spate. Evitați contactul direct al alimentelor (în special al alimentelor uleioase sau acide) cu căptușeala interioară, deoarece uleiul/acidul poate eroda căptușeala interioară. Curățați reziduurile de ulei/acid atunci când le depistați.
- Alimentele congelate pot fi dezghețate încet în compartimentul frigiderului. Astfel, economisiți energie.
- Procesul de îmbătrânire a fructelor și legumelor precum dovlecei, pepene, papaya, banane, ananas etc. poate fi accelerat în frigider. Prin urmare, nu este recomandată depozitarea lor în frigider. Totuși, coacerea fructelor foarte verzi poate fi accelerată pentru o anumită perioadă. Și ceapa, usturoiul, ghimbirul și alte legume rădăcinoase trebuie depozitate la temperatura camerei.
- Mirosurile neplăcute din interiorul frigiderului reprezintă un semn că ceva s-a vărsat și este necesară curățarea. Consultați secțiunea Îngrijire și curățare.
- Alimentele diferite trebuie amplasate în zone diferite, în funcție de proprietățile acestora.

Depozitarea în compartimentul congelatorului

- Mențineți temperatura congelatorului la -18 °C.
- Cu 24 de ore înainte de congelare, porniți funcția Super-Freeze. Pentru cantități mici de mâncare sunt suficiente 4-6 ore.
- Alimentele fierbinți trebuie răcite la temperatura camerei înainte de a fi depozitate în compartimentul congelatorului.
- Alimentele tăiate în bucăți mici vor congela mai repede și vor fi mai ușor de decongelat și gătit. Greutatea recomandată pentru fiecare bucată este de sub 2,5 kg.
- Este recomandată ambalarea alimentelor înainte de amplasarea lor în congelator. Exteriorul ambalajului trebuie să fie uscat pentru a evita lipirea pungilor între ele.

Materialele folosite pentru ambalare trebuie să nu aibă miros, să fie etanșe, să nu fie otrăvitoare sau toxice.

- Pentru a evita expirarea perioadelor de depozitare, notați data congelării, limita în timp și denumirea alimentelor pe ambalaj în funcție de perioadele de depozitare ale diferitelor alimente.

AVERTISMENT!

- ▶ Produsele acide, alcaline și sarea etc. pot eroda suprafața interioară a congelatorului.
- ▶ Nu puneți alimentele care conțin aceste substanțe (de exemplu, pește marin) direct pe suprafața interioară. Apa sărată din interiorul congelatorului trebuie curățată imediat.
- ▶ Nu depășiți perioada de depozitare a alimentelor recomandate de producători. Scoateți din congelator numai cantitatea necesară de alimente.
- ▶ Consumați rapid alimentele decongelate. Alimentele decongelate nu pot fi recongelate decât dacă sunt gătite, mai întâi. În caz contrar, acestea pot fi mai puțin comestibile.
- ▶ Nu încărcați cantități excesive de alimente proaspete în compartimentul congelatorului. Consultați capacitatea de congelare a congelatorului - Vedeți DATELE TEHNICE sau datele de pe plăcuța de identificare.
- ▶ Alimentele pot fi depozitate în congelator la o temperatură de cel puțin -18 °C timp de 2-12 luni funcție de proprietăți (de ex., carnea: 3-12 luni, legumele: 6-12 luni)
- ▶ Atunci când congelați alimente proaspete, evitați contactul dintre acestea și alimentele deja congelate. Risc de decongelare!

În cazul depozitării alimentelor congelate comercial, urmați următoarele indicații:

- Urmați întotdeauna instrucțiunile producătorilor privind durata de timp în care puteți depozita alimentele. Nu depășiți aceste indicații!
- Încercați să păstrați durata de timp dintre cumpărare și depozitare cât mai mică posibil pentru a menține calitatea alimentelor.
- Cumpărați alimente congelate care au fost depozitate la o temperatură de -18 °C sau mai joasă.
- Evitați să cumpărați alimente care au gheață pe ambalaj - acest lucru indică faptul că produsele pot să fi fost decongelate parțial și recongelate într-un anumit moment; creșterile de temperatură afectează calitatea alimentelor.

AVERTISMENT

Ca urmare a modelelor diferite, produsul dvs. poate să nu aibă toate funcțiile următoare. Vă rugăm să consultați capitolul Descrierea produsului.

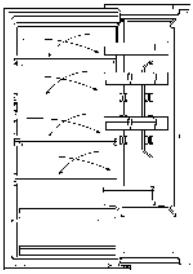

Flux de aer multiplu

Frigiderul este prevăzut cu un sistem cu flux de aer multiplu, prin care fluxurile de aer rece sunt asigurate la nivelul fiecărui raft. Acest lucru ajută la păstrarea unei temperaturi uniforme pentru a asigura faptul că alimentele dvs. sunt menținute proaspete pentru mai mult timp.

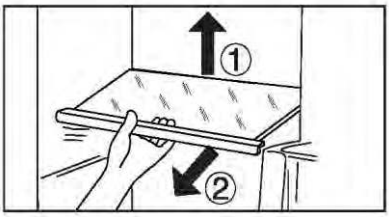

Raft ajustabil

1. Înălțimea rafturilor poate fi ajustată pentru a se potrivi nevoilor dvs. de depozitare.
2. Pentru repoziționarea unui raft, scoateți-l mai întâi ridicând marginea din spate ① și trăgându-l afară ②.
3. Pentru montarea la loc, așezați-l pe canalele de pe ambele părți și împingeți-l în cea mai din spate poziție, până când partea din spate a raftului este fixată în interiorul fantelor laterale.

OBSERVAȚIE

Asigurați-vă că toate capetele unui raft sunt drepte.

Sertar detașabil de depozitare pe ușă

Sertarul de depozitare pe ușă poate fi îndepărtat pentru a fi curățat:
Puneți mâinile pe fiecare parte a sertarului de depozitare pe ușă, ridicați-l (1) și trageți-l în afară (2). Pentru introducerea sertarului de depozitare pe ușă, urmați pașii de mai sus în ordine inversă.

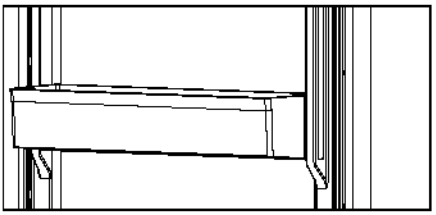

Sertarul My Zone

Pentru utilizarea și setarea compartimentului My Zone, consultați secțiunea UTILIZARE (My Zone).

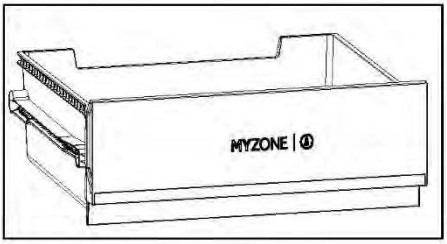

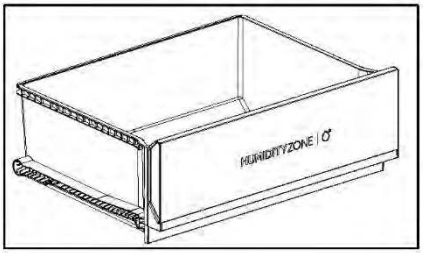

Sertar Humidity Zone

În acest compartiment nivelul de umiditate este controlat automat de sistem și este potrivit pentru depozitarea fructelor, legumelor, salatelor etc.

Sertar demontabil

Pentru a scoate sertarul din compartimentul frigider sau congelator, trageți sertarul maxim în afară (1), ridicați-l și scoateți-l (2).

Pentru introducerea sertarului, urmați pașii de mai sus în ordine inversă.

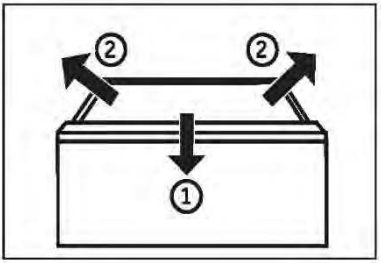

Sertar congelator

Sertarele congelatorului pot fi extinse drept și complet. Ele sunt montate pe o șină telescopică care se derulează ușor. Acestea vă permit să depozitați și să îndepărtați cu ușurință sertarul congelatorului. Datorită mecanismului de închidere automată a ușii, manipularea este ușoară și economisiți energie.

CONTENTS

AVERTISMENT!

Nu încărcați excesiv sertarele: Sarcina maximă a fiecărui sertar: 35 kg!

Becul

Becul interior cu LED se aprinde la deschiderea ușii. Performanța luminilor nu este afectată de nicio altă setare a aparatului.

Raft rabatabil

Raftul rabatabil va permite utilizatorului să depoziteze sticle sau articole înalte pe rafturi. Raftul pot fi pliat în spate, iar spațiul disponibil pentru raftul inferior va fi mai mare. Raftul poate fi pliat urmând indicațiile din Pașii 1~3. Dacă doriți ca el să revină la poziția inițială, efectuați următoarele proceduri în ordine inversă.

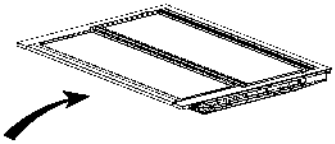

Pasul 1: Împingeți încet partea din față a raftului până la capăt.

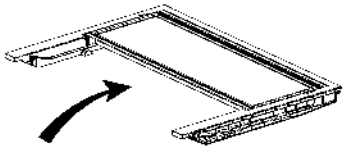

Pasul 2: Împingeți încet raftul în sus până la poziția sa verticală.

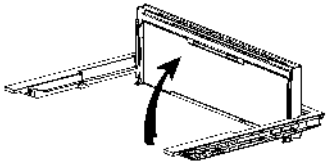

Pasul 3: Raftul este vertical.
Va economisi spațiu.

Raft rabatabil pentru vinuri

Pentru utilizare obișnuită

1. Trageți în jos suporturile raftului pentru vinuri
2. Puneți sticlele pe raft

Atunci când nu este utilizat, raftul pentru vinuri poate fi pliat la loc pentru a economisi spațiu.

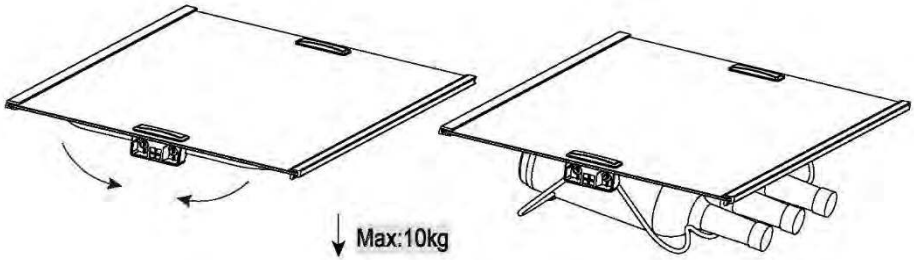

Sfaturi de economisire a energiei

- Asigurați-vă că aparatul este ventilat corespunzător (consultați secțiunea INSTALARE).
- Nu instalați aparatul în lumina directă a razelor soarelui sau în apropierea surselor de căldură (de ex. aragaze, radiatoare).
- Evitați setarea temperaturilor nenecesar de scăzute în aparat. Consumul de energie crește odată cu scăderea temperaturii setate în aparat.
- Funcții precum SUPER FREEZE consumă mai multă energie.
- Lăsați alimentele calde să se răcească înainte de a le amplasa în aparat.
- Deschideți ușa aparatului cât mai puțin și pentru o perioadă cât mai scurtă posibil.
- Nu umpleți excesiv aparatul, pentru a evita obstrucționarea fluxului de aer.
- Evitați prezența aerului în ambalajul alimentelor.
- Mențineți garniturile ușii curate astfel încât ușa să se închidă corect întotdeauna.
- Decongelați alimentele congelate în compartimentul de depozitare al frigiderului sau utilizați funcția D-Frost din sertarul My Zone.
- Cea mai economică configurație necesită poziționarea sertarului, cutiei de alimente și a rafturilor în aparat în starea din fabrică, iar alimentele trebuie poziționate astfel încât să nu blocheze evacuarea aerului.

AVERTISMENT!

Deconectați aparatul de la rețeaua de alimentare înainte de curățare.

Curățare

Curățați aparatul atunci când sunt depozitate puține alimente sau când acesta este gol. Aparatul trebuie curățat o dată la patru săptămâni pentru o întreținere corectă și pentru a preveni mirosurile neplăcute cauzate de mâncarea depozitată.

AVERTISMENT!

- Nu curățați aparatul cu perii aspre, cu perii de sârmă, cu detergent pulbere, benzină, acetat de amil, acetonă sau soluții organice similare, soluții acide sau alcaline. Curățați cu detergent special pentru frigider pentru a evita deteriorările.
- Nu pulverizați și nu spălați aparatul în timpul curățării.
- Nu folosiți pulverizarea cu apă sau aburi de apă în timpul curățării aparatului.
- Nu curățați rafturile reci din sticlă cu apă fierbinte. Schimbarea bruscă de temperatură poate face ca sticla să se spargă.
- Nu atingeți suprafața interioară a compartimentului de depozitare al congelatorului, în special cu mâinile ude, deoarece mâinile pot îngheța pe suprafață.
- În cazul încălzirii, verificați starea produselor congelate.

- Asigurați întotdeauna curățenia garniturii ușii.
- Curățați interiorul și carcasa aparatului cu un burete înmuiat în apă caldă și detergent neutru.
- 1. Este indicat să ștergeți interiorul și exteriorul frigiderului, inclusiv garniturile ușilor, raftul de pe ușă, rafturile din sticlă, cutiile și celelalte elemente, cu un prosop moale sau cu un burete înmuiat în apă caldă (puteți adăuga detergent neutru în apa caldă).
- 2. Dacă se varsă lichid, îndepărtați toate părțile contaminate, clătiți direct cu jet de apă, uscați-le și puneți-le înapoi în frigider.
- 3. Dacă se varsă alimente cu consistență cremoasă (cum ar fi smântâna, înghețata topită), vă rugăm să îndepărtați toate părțile contaminate, puneți-le în apă caldă la aproximativ 40 °C pentru o perioadă de timp, apoi clătiți-le cu jet de apă, uscați-le și puneți-le înapoi în frigider.
- 4. În cazul în care o parte mică sau o componentă este blocată în interiorul frigiderului (între rafturi sau sertare), utilizați o perie mică și moale pentru a o elibera. Dacă nu ați putut ajunge la piesa respectivă, contactați serviciul Haier
- Clătiți și uscați cu o cârpă moale.
- Nu curățați nicio parte a aparatului în mașina de spălat vase.

- Așteptați cel puțin 5 minute înainte de repornirea aparatului, deoarece pornirea frecventă poate deteriora compresorul.

Decongelarea

Decongelarea compartimentului frigiderului și congelatorului au loc automat, nefiind necesară intervenția manuală.

Înlocuirea becului LED

AVERTISMENT!

Nu înlocuiți becul LED de unul singur. Acesta trebuie înlocuit de producător sau de un agent de service autorizat.

Becul are un LED ca sursă de lumină a acestuia au un consum redus de energie și o durată mare de viață. În cazul în care există anormalități, contactați serviciul pentru clienți. Consultați secțiunea SERVICIU PENTRU CLIENȚI.

Parametrii becurilor: HDPW7620*,HTW7620*

Piesă	Bec cu LED
Tensiune	12V
Putere maximă	8 W
Spec. LED	Alb-4014
Clasa de eficiență LED	G
Temperatura de utilizare	-30~60 °C

Cu excepția HDPW7620*,HTW7620*. Următorii parametri sunt utilizați pentru alții:

Piesă	Bec cu LED
Tensiune	12V
Putere maximă	1.5 W
Spec. LED	Alb-2835
Clasa de eficiență LED	G
Temperatura de utilizare	-40~80°C

Neutilizare pentru o perioadă lungă de timp

Dacă aparatul nu este utilizat pe o perioadă extinsă de timp și nu veți folosi funcția Holiday pentru frigider:

Scoateți alimentele.

Deconectați cablul de alimentare.

Curățați aparatul conform descrierii de mai sus.

Țineți ușile congelatorului deschise pentru a preveni apariția mirosurilor neplăcute în interior.

OBSERVAȚIE

Opriți aparatul numai dacă este strict necesar.

Garnituri auxiliare demontabile ușă

Există șase garnituri auxiliare pentru ușă la sertarele superioare și inferioare ale congelatorului.

1. Localizați cele cinci garnituri de ușă indicate la sertarul superior și cel inferior ale congelatorului.
2. Asigurați-vă că părțile îndoite ale garniturilor sunt îndreptate spre interior în timpul montării lor.
3. Localizați garnitura inferioară a sertarului superior, după cum se indică.
4. Asigurați-vă că partea îndoită a acestei garnituri este îndreptată în jos în timpul montării.

Puteți obține aceste garnituri și garniturile pentru ușa turnantă/sertar prin intermediul serviciului pentru clienți (consultați fișa de garanție).

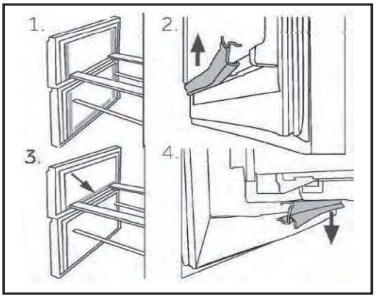

Mutarea aparatului

1. Scoateți toate alimentele și deconectați aparatul.
2. Securizați rafturile și restul părților mobile din frigider și congelator cu bandă adezivă.
3. Nu înclinați frigiderul la mai mult de 45°, pentru a evita deteriorarea sistemului frigorific.

AVERTISMENT!

- Nu ridicați aparatul de mânere.
- Nu poziționați niciodată aparatul orizontal pe sol.

Depanare

CONTENTS

Multe probleme care pot apărea pot fi rezolvate de dvs., fără a fi necesare cunoștințe specifice. În cazul unei probleme verificați toate posibilitățile afișate și urmați instrucțiunile de mai jos înainte de a apela la un serviciu post-vânzare. Consultați secțiunea SERVICIU PENTRU CLIENȚI.

AVERTISMENT!

- Înainte de întreținere, dezactivați aparatul și deconectați ștecărul de la rețeaua de alimentare.
- Echipamentele electrice trebuie depanate numai de către specialiști calificați în domeniul electric, deoarece reparațiile necorespunzătoare pot provoca daune indirecte considerabile.
- Un articol furnizat deteriorat trebuie înlocuit numai de către producător, agentul său de service sau persoane calificate similare, pentru a evita orice pericol.

Tabel de depanare

Problemă	Cauză posibilă	Soluție posibilă
Compresorul nu funcți-onează.	Ștecărul de alimentare nu este conectat la priza de alimentare.	Conectați ștecărul de alimentare.
	Aparatul este în ciclul de decongelare.	Acest lucru este normal în cazul unei decongelări automate.
Aparatul pornește frecvent sau pentru o perioadă prea mare de timp.	Temperatura interioară sau exterioară este prea ridicată.	În acest caz, este normal ca aparatul să funcționeze mai mult timp.
	Aparatul a fost deconectat de la energia electrică pentru o perioadă de timp.	În mod normal, durează între 8 și 12 ore ca aparatul să se răcească complet.
	O ușă/un sertar al aparatului nu este închis etanș.	Închideți ușa/sertarul și asigurați-vă că aparatul este amplasat pe o suprafață dreaptă și că nu există vreun aliment sau recipient care să deranjeze ușa.
	Ușa/sertarul a fost deschis prea des sau pentru o perioadă prea mare de timp.	Nu deschideți ușa/sertarul prea des.
	Setarea temperaturii pentru compartimentul congelatorului este prea joasă.	Setați temperatura la un valoare mai ridicată până când este obținută o temperatură satisfăcătoare a frigiderului. Este nevoie de 24 de ore pentru ca temperatura frigiderului să se stabilizeze.
	Garnitura ușii/sertarului este murdară, uzată, crăpată sau așezată incorect.	Curățați garnitura ușii/sertarului sau înlocuiți-o prin serviciul pentru clienți.
	Circulația necesară a aerului nu este garantată.	Asigurați o ventilare adecvată.

Problemă	Cauză posibilă	Soluție posibilă
Interiorul frigiderului este murdar și/sau miroase.	Interiorul frigiderului necesită curățare.	Curățați interiorul frigiderului.
	Sunt depozitate alimente cu miros puternic în frigider.	Ambalați bine alimentele.
În interiorul aparatului nu este suficient de rece.	Temperatura setată este prea ridicată.	Resetați temperatura.
	S-au păstrat alimente prea calde.	Răciți întotdeauna alimentele înainte de a le depozita.
	Au fost depozitate prea multe alimente în același timp.	Depozitați întotdeauna cantități mici de alimente.
	Produsele sunt prea apropiate unul de altul.	Lăsați un spațiu liber între mai multe alimente pentru a permite trecerea aerului.
	O ușă/un sertar al aparatului nu este închis etanș.	Închideți ușa/sertarul.
	Ușa/sertarul a fost deschis prea des sau pentru o perioadă prea mare de timp.	Nu deschideți ușa/sertarul prea des.
În interiorul aparatului este prea rece.	Temperatura setată este prea joasă.	Resetați temperatura.
	Funcția Super Freeze este activată sau este activă de prea mult timp.	Opriți funcția Super Freeze.
Se formează umezeală în interiorul comparti-mentului frigiderului.	Climatul este prea călduros și prea umed.	Creșteți temperatura.
	O ușă/un sertar al aparatului nu este închis etanș.	Închideți ușa/sertarul.
	Ușa/sertarul a fost deschis prea des sau pentru o perioadă prea mare de timp.	Nu deschideți ușa/sertarul prea des.
	Recipientele cu alimente sau lichide sunt lăsate deschise.	Lăsați alimentele fierbinți să se răcească la temperatura camerei și acoperiți alimentele și lichidele.
Umezeala se acumulează pe suprafața exterioară a frigiderului sau între uși/ușă și sertar.	Climatul este prea călduros și prea umed.	Acest lucru este normal într-un climat umed și se va modifica atunci când umiditatea va scădea.
	Ușa/sertarul nu este închis etanș.	Asigurați-vă că ușa/sertarul este închis etanș.
Pictogramele de pe afișaj luminează intermitent succesiv, iar sistemul de răcire nu funcționează.	Este în modul demo	Frigiderul este conectat la priză Țineți apăsat butonul „ZONĂ” și faceți clic pe butonul „Eco Mode” de cinci ori, apoi pictogramele vor înceta să mai lumineze intermitent succesiv.

Depanare

CONTENTS

Problemă	Cauză posibilă	Soluție posibilă
Gheață solidă în compartimentul congelatorului.	Produsele nu au fost ambalate corespunzător.	Împachetați întotdeauna bine alimentele.
	O ușă/un sertar al aparatului nu este închis etanș.	Închideți ușa/sertarul.
	Ușa/sertarul a fost deschis prea des sau pentru o perioadă prea mare de timp.	Nu deschideți ușa/sertarul prea des.
	Garnitura ușii/sertarului este murdară, uzată, crăpată sau așezată incorect.	Curățați garnitura ușii/sertarului sau înlocuiți-o cu una nouă.
	Ceva din interior împiedică închiderea corespunzătoare a ușii/sertarului.	Repoziționați rafturile, rafturile de ușă sau recipientele interne pentru a permite închiderea ușii/sertarului.
Aparatul emite sunete anormale.	Aparatul nu se află pe o suprafață dreaptă.	Reglați suportul pentru a aduce aparatul la același nivel.
	Aparatul atinge unele obiecte din jurul acestuia.	Îndepărtați obiectele din jurul aparatului.
Se aude un sunet similar cu cel al apei care curge.	Acest lucru este normal.	/
Veți auzi o alarmă sonoră.	Ușa compartimentului de depozitare al frigiderului este deschisă.	Închideți ușa sau opriți alarma manual.
Veți auzi un zumzet slab care vine din apropiere.	Sistemul anticondens este în funcțiune.	Acesta împiedică formarea condensului și este normal.
Iluminarea interioară sau sistemul de răcire nu funcționează.	Ștecărul de alimentare nu este conectat la priza de alimentare.	Conectați ștecărul de alimentare.
	Sursa de alimentare nu este intactă.	Verificați sursa de alimentare cu energie electrică din cameră. Contactați compania locală de electricitate!
	Becul cu LED este defect.	Contactați serviciul de depanare pentru înlocuirea becului.
Lateralele dulapului și garnitura ușii se încălzesc.	Acest lucru este normal.	/
Nu curge apă din robinetul dozatorului de apă	Încuietoarea nu este dezactivată.	Dezactivați încuietoarea.

Pană de curent

- În cazul unei pene de curent, alimentele ar trebui să rămână reci timp de aproximativ 13 ore. Urmați aceste sfaturi în cazul unei pene de curent prelungite, în special pe timpul verii.
- Deschideți ușa/sertarul de cât mai puține ori posibil.
- Nu puneți alimente adiționale în aparat în timpul unei pene de curent.
- În cazul în care știți că se va produce o pană de curent, iar durata acesteia va fi mai mare de 13 ore, faceți cuburi de gheață și puneți-le într-un recipient pe raftul de sus din compartimentul frigiderului.
- Imediat după întreruperea energiei electrice este necesară inspectarea produselor.
- Dat fiind faptul că temperatura din frigider va crește în timpul unei pene de curent sau în cazul altei defecțiuni, perioada de depozitare și calitatea alimentelor comestibile vor fi reduse. Alimentele care se decongelează trebuie consumate sau gătite și recongelate (unde este cazul) cât mai curând după aceea, pentru a preveni apariția riscurilor pentru sănătate.

OBSERVAȚIE

Funcția de memorare în timpul penei de curent

După restabilirea alimentării cu energie electrică, aparatul continuă să funcționeze cu setările stabilite înaintea penei de curent.
Pentru contactarea asistenței tehnice, vizitați site-ul nostru web:
https://corporate.haier-europe.com/en/
La secțiunea „website" alegeți marca produsului dvs. și țara dvs. Veți fi redirecționat către website-ul specific unde puteți găsi numărul de telefon și alte modalități de contactare a asistenței tehnice.

Despachetare

AVERTISMENT!

- Aparatul este greu. Manevrați-l întotdeauna cu cel puțin două persoane.
- Țineți toate materialele de ambalare la distanță de copii și eliminați-le într-un mod ecologic.
- Scoateți aparatul din ambalaj.
- Îndepărtați toate materialele de ambalare.

Condiții ambientale

Temperatura camerei trebuie să fie cuprinsă întotdeauna între 10 °C și 43 °C, deoarece poate influența temperatura din interiorul aparatului și consumul de energie al acestuia. Nu instalați aparatul în apropierea altor aparate care emit căldură (cuptoare, frigidere) fără izolare.

Cerințe legate de spațiu

Spațiul necesar atunci când ușa este deschisă.

Secțiune transversală ventilare

Pentru a obține o ventilare suficientă a aparatului din motive de siguranță, trebuie respectate informațiile legate de secțiunile transversale ale ventilării necesare.

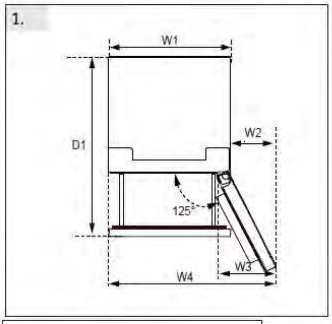

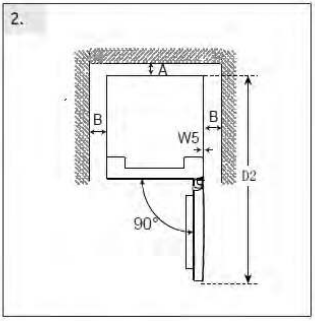

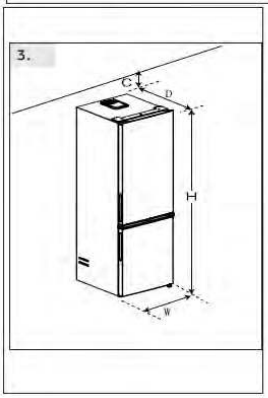

(Unit : mm)	Dimension	Model#1	Model#2
Width	W1:595	*186	*206
	W2:323	*3618*	*3620*
	W3:383	*5618*	*5620*
	W4:918	*1618*	*7620*
	W5:3		*1620*
	W:595		
Depth	D1:996		
	D2:1220		
	D:667		
Distance to back wall	A:50		
Distance to lateral walls	B:50		
Distance to ceiling	C:100		
Overall Height	H:1850/ 2050	H:1850	H:2050

Alinierea aparatului

Aparatul trebuie așezat pe o suprafață plană și solidă.

1. Înclinați frigiderul ușor spre spate.
2. Așezați picioarele la nivelul dorit.

Asigurați-vă că distanța față de perete pe partea balamalelor este de cel puțin 100 mm pentru ca ușa să se deschidă corect.

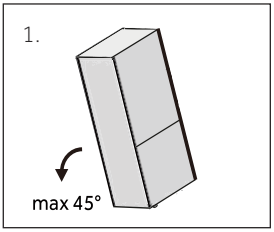

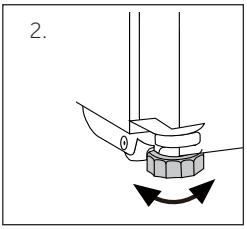

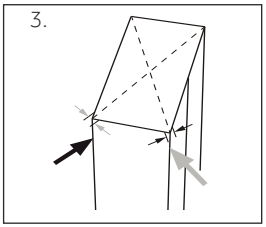

Stabilitatea poate fi verificată prin lovituri alternative pe diagonale. Balansarea ușoară trebuie să fie aceeași în ambele direcții. În caz contrar, cadrul se poate deforma; rezultatul este posibil să existe scurgeri la garniturile ușilor. O tendință redusă spre spate facilitează închiderea ușilor.

OBSERVAȚIE

Aparat de sine stătător: acest aparat frigorific nu este destinat utilizării ca aparat incorporabil

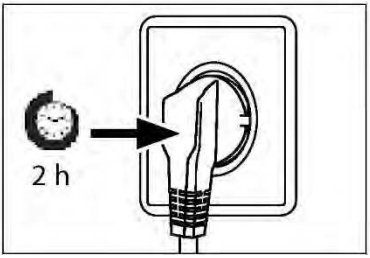

Timpul de așteptare

Uleiul de ungere fără întreținere este amplasat în capsula compresorului. Uleiul respectiv poate trece prin sistemul cu țevi închis în timpul transportării înclinate. Înainte de conectarea aparatului la sursa de alimentare, trebuie să așteptați cel puțin 2 ore pentru ca uleiul să curgă înapoi în capsulă.

Conexiunea electrică

Înainte de fiecare conexiune verificați dacă:

- sursa de alimentare, priza și siguranța sunt conforme cu plăcuța cu date tehnice.
- priza de alimentare este legată la împământare și nu este de tip prize multiple sau prelungitor.
- ștecărul și priza de alimentare sunt strict conforme.

Conectați ștecărul la o priză de la domiciliu instalată corespunzător.

AVERTISMENT!

Pentru evitarea riscurilor, cablul de alimentare deteriorat trebuie înlocuit prin serviciul pentru clienți (consultați fișa de garanție).

Reversibilitatea ușii

Înainte de conectarea aparatului la sursa de alimentare, trebuie să verificați dacă modul de deschidere a ușii trebuie schimbat de la dreapta (cum este livrat) la stânga, dacă acest lucru este necesar ca urmare a locului de instalare și a utilizării.

AVERTISMENT!

- Aparatul este greu. Sunt necesare două persoane pentru efectuarea operației de reversibilitate a ușii.
- Înainte de orice operațiune, deconectați aparatul de la rețeaua de alimentare
- Nu înclinați aparatul la un unghi mai mare de 45°, pentru a împiedica deteriorarea sistemului frigorific.

Etapele de asamblare

1. Asigurați instrumentele necesare.
2. Deconectați aparatul.
3. Scoateți capacul balamalei superioare (1) și deșurubați balamaua superioară (trei șuruburi) de pe partea dreaptă (2).
4. Deconectați cablul de conectare.
5. Ridicați cu atenție ușa slăbită a frigiderului de pe balamaua din mijloc.
6. Îndepărtați balamaua din mijloc.
7. Scoateți capacul mic din panoul frontal de la stânga la dreapta.
8. Întoarceți ușa cu susul în jos și deșurubați capacul (1). Scoateți noul capac (2) din punga necesară și înșurubați-l pe partea opusă.
9. Schimbați pozițiile dopurilor de acoperire și a șurubului lateral.
10. Înșurubați balamaua din mijloc pe partea stângă a aparatului. Acordați atenție inversării pivotului balamalei din mijloc, asigurându-vă că partea cu garnitura este orientată în sus.
11. Ridicați cu grijă ușa superioară de pe balamaua din mijloc. Și asigurați-vă că pivotul se potrivește în cilindrul balamalei ușii inferioare.
12. Scoateți noua balama superioară și capacul balamalei din punga cu accesorii. Treceți cablul de conectare prin balamaua superioară și prindeți balamaua superioară cu cele trei șuruburi de partea stângă a aparatului. Apoi, puneți capacul balamalei peste balama.
13. Conectați cablul de conectare.
14. Puneți la loc panoul frontal și fixați-l cu cinci șuruburi.

După schimbarea poziției ușii, verificați dacă garniturile ușii sunt amplasate corect pe carcasă și toate șuruburile sunt bine strânse.

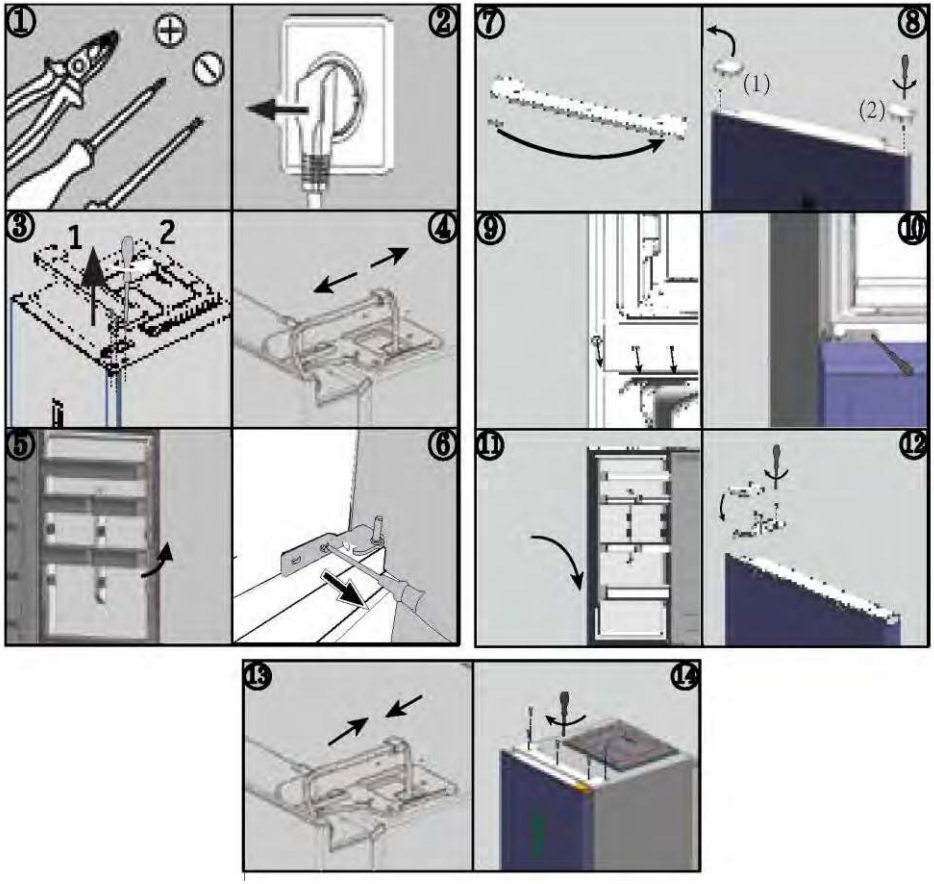

Temperaturi ambientale

Temperată extinsă: acest aparat frigorific este proiectat pentru utilizarea la temperaturi ambientale cuprinse între 10 °C și 32 °C;

Temperată: acest aparat frigorific este proiectat pentru utilizarea la temperaturi ambientale cuprinse între 16 °C și 32 °C;

Subtropicală: acest aparat frigorific este proiectat pentru utilizarea la temperaturi ambientale cuprinse între 16 °C și 38 °C;

Tropicală: acest aparat frigorific este proiectat pentru utilizarea la temperaturi ambientale cuprinse între 16 °C și 43 °C;

Date tehnice

CONTENTS

Parametrii produsului în conformitate cu Regulamentul (UE) 2019/2016

Pe baza rezultatelor testului standard timp de 24 de ore. Consumul efectiv de energie va depinde de modul de utilizare a aparatului și de amplasarea acestuia

Model	HDPR1618CN*	HDPR1618AN*	HDPR1620AN* HDPR3620AN*	HDPR3620CN*	HDPR3618DN*
Tipul de aparat frigorific	Combină frigorifică	Combină frigorifică -	Combină frigorifică	Combină frigorifică	Combină frigorifică
Clasa de eficiență energetică	C	A	A	C	D
Consumul anual de energie (kWh/annum)	172	110	114	178	216
Volumul compartimentului frigiderului (l)	200	200	254	254	200
Volumul compartimentului congelatorului (l)	120	120	120	120	120
Volumul compartimentului de răcire (l)	35	35	35	35	35
Clasa de congelare	4-star	4-star	4-star	4-star	4-star
Tipul de dezghețare	Auto-defrost	Auto-defrost	Auto-defrost	Auto-defrost	Auto-defrost
Timpul necesar creșterii temperaturii (h)	13	16	16	13	11
Capacitatea de congelare	6.0	7.0	7.0	6.0	6.0
Clasa de climat	SN.N.ST.T	SN.N.ST.T	SN.N.ST.T	SN.N.ST.T	SN.N.ST.T
Clasa de emisie de zgomot și emisiile de zgomot acustic transmis prin aer (dB(A) re 1 pW)	B(35)	B(35)	B(35)	B(35)	B(35)

Parametrii produsului în conformitate cu Regulamentul (UE) 2019/2016

Pe baza rezultatelor testului standard timp de 24 de ore. Consumul efectiv de energie va depinde de modul de utilizare a aparatului și de amplasarea acestuia

Model	HTW5618DN* HTW3618DN*	HTW5620DN*	HTW5618EN* HTW3618EN*
Tipul de aparat frigorific	Combină frigorifică	Combină frigorifică	Combină frigorifică
Clasa de eficiență energetică	D	D	E
Consumul anual de energie (kWh/an)	217	226	271
Volumul compartimentului frigiderului (l)	201	255	201
Volumul compartimentului congelatorului (l)	125	125	125
Volumul compartimentului de răcire (l)	34	34	34
Clasa de congelare	4-star	4-star	4-star
Tipul de dezghețare	Dezghețare automată	Dezghețare automată	Dezghețare automată
Timpul necesar creșterii temperaturii (h)	13	13	11
Capacitatea de congelare (kg/24 h)	10,0	10,0	10,0
Clasa de climat	SN.N.ST.T	SN.N.ST.T	SN.N.ST.T
Clasa de emisii sonore și emisii de zgomote acustice aeropurtate (dB(A) re 1pW)	B(35)	B(35)	B(35)

Date tehnice

CONTENTS

Model	HTW5618CN*	HTW5620CN*	HTW5620EN*
Tipul de aparat frigorific	Combină frigorifică	Combină frigorifică	Combină frigorifică
Clasa de eficiență energetică	C	C	E
Consumul anual de energie (kWh/an)	173	181	283
Volumul compartimentului frigiderului (l)	201	255	255
Volumul compartimentului congelatorului (l)	125	125	125
Volumul compartimentului de răcire (l)	34	34	34
Clasa de congelare	4-star	4-star	4-star
Tipul de dezgheţare	Dezgheţare automată	Dezgheţare automată	Dezgheţare automată
Timpul necesar creşterii temperaturii (h)	13	13	11
Capacitatea de congelare (kg/24 h)	10,0	10,0	10,0
Clasa de climat	SN.N.ST.T	SN.N.ST.T	SN.N.ST.T
Clasa de emisii sonore şi emisii de zgomote acustice aeropurtate (dB(A) re 1pW)	B(35)	B(35)	B(35)

Date tehnice

CONTENTS

Model	HTW3618CN*	HTW3620CN*	HTW3620EN*
Tipul de aparat frigorific	Combină frigorifică	Combină frigorifică	Combină frigorifică
Clasa de eficiență energetică	C	C	E
Consumul anual de energie (kWh/an)	173	181	283
Volumul compartimentului frigiderului (l)	201	255	255
Volumul compartimentului congelatorului (l)	125	125	125
Volumul compartimentului de răcire (l)	34	34	34
Clasa de congelare	4-star	4-star	4-star
Tipul de dezgheţare	Dezgheţare automată	Dezgheţare automată	Dezgheţare automată
Timpul necesar creşterii temperaturii (h)	13	13	11
Capacitatea de congelare (kg/24 h)	10,0	10,0	10,0
Clasa de climat	SN.N.ST.T	SN.N.ST.T	SN.N.ST.T
Clasa de emisii sonore şi emisii de zgomote acustice aeropurtate (dB(A) re 1pW)	B(35)	B(35)	B(35)

Model	HDPW5618DN*	HDPW5620DN* HDPW3620DN* EHD3PWDNPD206	HTW7620CN*
Tipul de aparat frigorific	Combină frigorifică	Combină frigorifică	Combină frigorifică
Clasa de eficiență energetică	D	D	C
Consumul anual de energie (kWh/an)	214	220	181
Volumul compartimentului frigiderului (l)	201	255	255
Volumul compartimentului congelatorului (l)	117	117	125
Volumul compartimentului de răcire (l)	34	34	34
Clasa de congelare	4-star	4-star	4-star
Tipul de dezghețare	Dezghețare automată	Dezghețare automată	Dezghețare automată
Timpul necesar creșterii temperaturii (h)	13	13	13
Capacitatea de congelare (kg/24 h)	10,0	10,0	10,0
Clasa de climat	SN.N.ST.T	SN.N.ST.T	SN.N.ST.T
Clasa de emisii sonore și emisii de zgomote acustice aeropurtate (dB(A) re 1pW)	B(35)	B(35)	B(35)

Date tehnice

Model	HDPW3618DN* EHD3PWDNPW186 EHD3PWDNPW186	HDPW3620CN*	HTW3620DN*
Tipul de aparat frigorific	Combină frigorifică	Combină frigorifică	Combină frigorifică
Clasa de eficiență energetică	D	C	D
Consumul anual de energie (kWh/an)	214	176	226
Volumul compartimentului frigiderului (l)	201	255	255
Volumul compartimentului congelatorului (l)	117	117	125
Volumul compartimentului de răcire (l)	34	34	34
Clasa de congelare	4-star	4-star	4-star
Tipul de dezghețare	Dezghețare automată	Dezghețare automată	Dezghețare automată
Timpul necesar creșterii temperaturii (h)	13	13	13
Capacitatea de congelare (kg/24 h)	10,0	10,0	10,0
Clasa de climat	SN.N.ST.T	SN.N.ST.T	SN.N.ST.T
Clasa de emisii sonore și emisii de zgomote acustice aeropurtate (dB(A) re 1pW)	B(35)	B(35)	B(35)

Model	HDPW5618CN*	HDPW5620CN*	HDPW5620AN* HDPW7620AN*
Tipul de aparat frigorific	Combină frigorifică	Combină frigorifică	Combină frigorifică
Clasa de eficiență energetică	C	C	A
Consumul anual de energie (kWh/an)	171	176	114
Volumul compartimentului frigiderului (l)	201	255	255
Volumul compartimentului congelatorului (l)	117	117	120
Volumul compartimentului de răcire (l)	34	34	34
Clasa de congelare	4-star	4-star	4-star
Tipul de dezghețare	Dezghețare automată	Dezghețare automată	Dezghețare automată
Timpul necesar creșterii temperaturii (h)	13	13	16
Capacitatea de congelare (kg/24 h)	10,0	10,0	10,0
Clasa de climat	SN.N.ST.T	SN.N.ST.T	SN.N.ST.T
Clasa de emisii sonore și emisii de zgomote acustice aeropurtate (dB(A) re 1pW)	B(35)	B(35)	B(35)

Date tehnice

CONTENTS

Model	HDPW5620BN*	HTW7620DNM*	HDPW7620AAN*	HTW7620DNG*
Tipul de aparat frigorific	Combină frigorifică	Combină frigorifică	Combină frigorifică	Combină frigorifică
Clasa de eficiență energetică	B	D	A	D
Consumul anual de energie (kWh/an)	142	226	92	226
Volumul compartimentului frigiderului (l)	255	255	255	255
Volumul compartimentului congelatorului (l)	120	125	120	125
Volumul compartimentului de răcire (l)	34	34	34	34
Clasa de congelare	4-star	4-star	4-star	4-star
Tipul de dezghețare	Dezghețare automată	Dezghețare automată	Dezghețare automată	Dezghețare automată
Timpul necesar creșterii temperaturii (h)	13	13	16	9
Capacitatea de congelare (kg/24 h)	10.0	10.0	12.0	10.0
Clasa de climat	SN.N.ST.T	SN.N.ST.T	SN.N.ST.T	SN.N.ST.T
Clasa de emisii sonore și emisii de zgomote acustice aeropurtate (dB(A) re 1pW)	B(35)	B(35)	B(35)	B(35)

Model	HTW5618DW*	HTW7620AN*	HDPR3618DNPKMA HDPR3618DNPDMA
Tipul de aparat frigorific	Combină frigorifică	Combină frigorifică	Combină frigorifică
Clasa de eficiență energetică	D	A	A++
Consumul anual de energie (kWh/an)	216	116	266
Volumul compartimentului frigiderului (l)	198	255	211
Volumul compartimentului congelatorului (l)	125	125	96
Volumul compartimentului de răcire (l)	34	34	23
Clasa de congelare	4-star	4-star	4-star
Tipul de dezgheţare	Dezgheţare automată	Dezgheţare automată	Dezgheţare automată
Timpul necesar creşterii temperaturii (h)	13	16	13
Capacitatea de congelare (kg/24 h)	10,0	10.0	10.0
Clasa de climat	SN.N.ST.T	SN.N.ST.T	SN.N.ST.T
Clasa de emisii sonore şi emisii de zgomote acustice aeropurtate (dB(A) re 1pW)	B(35)	B(35)	C(39)
Note: Adopting standards	EN 62552:2020		EN 62552:2013

Date tehnice

CONTENTS

Model	HTR3618CN*	HTR3620CN*	HTR3618EN*	HTR3620EN*	HTR3620DN*
Tipul de refrigerare aparat	Frigider-congelator	Frigider-congelator	Frigider-congelator	Frigider-congelator	Frigider-congelator
Clasa de eficienta energetica	C	C	E	E	D
Consumul anual de energie (kWh/annum)	**173**	**181**	**271**	**283**	**226**
Frigider cu volum compartment(L)	200	254	200	254	254
Congelator cu volum compartment(L)	125	125	125	125	125
Volume Chill compartment(L)	35	35	35	35	35
Clasa de congelare	4-star	4-star	4-star	4-star	4-star
Tip de dezghetare	Dezghețare automată	Dezghețare automată	Dezghețare automată	Dezghețare automată	Dezghețare automată
Timp de creștere a temperaturii (h)	13	13	11	11	13
Capacitate de congelare (kg/24h)	6.0	6.0	6.0	6.0	6.0
Clasa de climă	SN.N.ST.T	SN.N.ST.T	SN.N.ST.T	SN.N.ST.T	SN.N.ST.T
Clasa de emisie de zgomot și emisiile de zgomot acustic transmis prin aer (dB(A)	B(35)	B(35)	B(35)	B(35)	B(35w)
Note: Adopting standards	EN 62552-1:2020, EN 62552-2:2020, EN 62552-3:2020				

Date tehnice

CONTENTS

Model	HTR3618CN*	HTR3620CN*	HTR3620AN*
Tipul de refrigerare aparat	Frigider-congelator	Frigider-congelator	Frigider-congelator
Clasa de eficienta energetica	C	C	A
Consumul anual de energie (kWh/annum)	**173**	**181**	**116**
Frigider cu volum compartment(L)	200	254	254
Congelator cu volum compartment(L)	125	125	125
Volume Chill compartment(L)	35	35	35
Clasa de congelare	4-star	4-star	4-star
Tip de dezghetare	Dezgheţare automată	Dezgheţare automată	Dezgheţare automată
Timp de creştere a temperaturii (h)	13	13	16
Capacitate de congelare (kg/24h)	6.0	6.0	6.0
Clasa de climă	SN.N.ST.T	SN.N.ST.T	SN.N.ST.T
Clasa de emisie de zgomot şi emisiile de zgomot acustic transmis prin aer (dB(A)	B(35)	B(35)	B(35)

CONTENTS

Date tehnice suplimentare

Model	HTW5618DN* HTW3618DN*	HTW5618EN* HTW3618EN*	HTW5620DN*
Volumul total (l)	360	360	414
Tensiune/Frecvență	220~240V/50Hz	220~240V/50Hz	220~240V/50Hz
curentul de intrare (A)	1,4	1,4	1,4
Siguranța principală (A)	16	16	16
Agent frigorific	R600a(53g)	R600a(53g)	R600a(53g)
Dimensiuni (L/A/Î în mm)	595*667*1850	595*667*1850	595*667*2050

Model	HTW5618CN*	HTW5620CN*	HTW5620EN*
Volumul total (l)	360	414	414
Tensiune/Frecvență	220~240V/50Hz	220~240V/50Hz	220~240V/50Hz
curentul de intrare (A)	1,4	1,4	1,4
Siguranța principală (A)	15	15	16
Agent frigorific	R600a(50g)	R600a(50g)	R600a(53g)
Dimensiuni (L/A/Î în mm)	595*667*1850	595*667*2050	595*667*2050

Model	HDPW5618DN*	HDPW5620DN*	HDPW3620DN* EHD3PWDNPD206
Volumul total (l)	352	406	406
Tensiune/Frecvenţă	220~240V/50Hz	220~240V/50Hz	220~240V/50Hz
curentul de intrare (A)	1,4	1,4	1,4
Siguranţa principală (A)	16	16	16
Agent frigorific	R600a(53g)	R600a(53g)	R600a(53g)
Dimensiuni (L/A/Î în mm)	595*667*1850	595*667*2050	595*667*2050

Model	HDPW5618CN*	HDPW5620CN*	HDPW5620AN*	HDPR1620AN* HDPR3620AN*	HDPR3618DN*
Volumul total (l)	352	406	409	409	355
Tensiune/Frecvenţă	220~240V/50Hz	220~240V/50Hz	220~240V/50Hz	220~240V/50Hz	220~240V/50Hz
curentul de intrare (A)	1.4	1.4	1.4	1.4	1.4
Siguranţa principală (A)	15	15	16	16	16
Agent frigorific	R600a(55g)	R600a(50g)	R600a(50g)	R600a(50g)	R600a(53g)
Dimensiuni (L/A/Î în mm)	595*667*1850	595*667*2050	595*667*2050	595*667*2050	595*667*1850

Date tehnice suplimentare

Model	HDPW5618CN* EHD3PWDNP*186	HDPW3620CN*	HDPR1618AN*	HTW3620DN*
Volumul total (l)	352	406	355	414
Tensiune/Frecvenţă	220~240V/50Hz	220~240V/50Hz	220~240V/50Hz	220~240V/50Hz
curentul de intrare (A)	1.4	1.4	1.4	1.4
Siguranţa principală (A)	16	15	16	16
Agent frigorific	R600a(53g)	R600a(50g)	R600a(50g)	R600a(53g)
Dimensiuni (L/A/Î în mm)	595*667*1850	595*667*2050	595*667*1850	595*667*2050

Model	HDPW7620AAN*	HDPW5620BN*	HDPW7620AN*	HDPR3620CN*
Volumul total (l)	409	409	409	409
Tensiune/Frecvenţă	220~240V/50Hz	220~240V/50Hz	220~240V/50Hz	220~240V/50Hz
curentul de ntrare (A)	1.4	1.4	1.4	1.4
Siguranţa principală (A)	16	16	16	16
Agent frigorific	R600a(55g)	R600a(50g)	R600a(50g)	R600a(50g)
Dimensions (W/D/H in mm)	595*667*2050	595*667*2050	595*667*2050	595*667*2050

Date tehnice suplimentare

Model	HTW7620DN*	HTW7620CN*	HDPR1618CN*	HTW5618DW*
Volumul total (l)	414	414	355	357
Tensiune/Frecvență	220~240V/50Hz	220~240V/50Hz	220~240V/50Hz	220~240V/50Hz
curentul de intrare (A)	1.4	1.4	1.4	1.4
Siguranța principală (A)	16	15	16	16
Agent frigorific	R600a(53g)	R600a(50g)	R600a(50g)	R600a(53g)
Dimensiuni (L/A/Î în mm)	595*667*2050	595*667*2050	595*667*1850	595*667*1850

Note: Adopting standards---EN 62552:2020

Model	HTW7620AN*	HDPR3618DNPKMA HDPR3618DNPDMA	HTW7620DNG*
Volumul total (l)	414	**330**	414
Tensiune/Frecvență	220~240V/50Hz	**220~240V/50Hz**	220~240V/50Hz
curentul de intrare (A)	1.4	**0.9**	1.4
Siguranța principală (A)	16	**16**	16
Agent frigorific	R600a(50g)	**R600a(53g)**	R600a(53g)
Dimensiuni (L/A/Î în mm)	595*667*2050	**595*667*1850**	595*670*2050
Note: Adopting standards	**EN 62552:2020**	**EN 62552:2013**	

Model	HTW3618CN*	HTW3620CN*	HTW3620EN*	HTR3618CN*
Volumul total (l)	360	414	414	360
Tensiune/Frecvență	220~240V/50Hz	220~240V/50Hz	220~240V/50Hz	220~240V/50Hz
curentul deintrare (A))	1.4	1.4	1.4	1.4
Siguranțaprincipală (A)	16	16	16	16
Agent frigorific	R600a(50g)	R600a(50g)	R600a(53g)	R600a(53g)
Dimensions (W/D/H in mm)	595*667*1850	595*667*2050	595*667*2050	595*667*1850

Model	HTR3618EN*	HTR3620CN*	HTR3620EN*	HTR3620DN*	HTR3620AN*
Volumul total (l)	360	414	414	414	414
Tensiune/Frecvență	220~240V/50Hz	220~240V/50Hz	220~240V/50Hz	220~240V/50Hz	220~240V/50Hz
curentul de intrare (A)	1.4	1.4	1.4	1.4	1.4
Siguranța principală (A)	16	16	16	16	16
Agent frigorific	R600a(50g)	R600a(53g)	R600a(50g)	R600a(53g)	R600a(50g)
Dimensiuni (L/A/Î în mm)	595*667*1850	595*667*2050	595*667*2050	595*667*2050	595*667*2050

Serviciul pentru clienți

CONTENTS

Vă recomandăm să apelați la serviciul pentru clienți Haier și să utilizați piese de schimb originale.
Dacă aveți o problemă cu aparatul, consultați mai întâi secțiunea DEPANARE.

Dacă nu găsiți nicio soluție acolo, contactați

- distribuitorul local sau
- Centrul nostru european de servicii telefonice (vedeți numerele de telefon enumerate mai jos) sau
- zona Service și Asistență pe www.haier.com, unde puteți activa cererea de service
- și găsi, de asemenea, întrebări frecvente.

Pentru contactarea serviciului nostru, asigurați-vă că aveți următoarele date. Informațiile pot fi găsite pe plăcuța cu date tehnice.

Model _____

Nr. serie _____

De asemenea, verificați și fișa de garanție furnizată cu produsul, în cazul garanției.

Centrul european de servicii telefonice		
Țara*	Număr de telefon	Costuri
Haier Italy (IT)	199 100 912	
Haier Spain (ES)	902 509 123	
Haier Germany (DE)	0180 5 39 39 99	• 14 Ct/min de pe telefon fix • max 42 Ct/Min de pe mobil
Haier Austria (AT)	0820 001 205	• 14,53 Ct/min de pe telefon fix • max 20 Ct/Min de pe toate celelalte
Haier United Kingdom (UK)	0333 003 8122	
Haier France (FR)	0980 406 409	

* Pentru alte țări, consultați www.haier.com
Haier Europe Trading S.r.l
Filiala Marea Britanie
Westgate House, Westgate, Ealing
Londra, W5 1YY

*Durata garanției aparatului frigorific:
Garanția minimă este de: 2 ani pentru țările din UE, 3 ani pentru Turcia, 1 an pentru Marea Britanie, 1 an pentru Rusia, 3 ani pentru Suedia, 2 ani pentru Serbia, 5 ani pentru Norvegia, 1 an pentru Maroc, 6 luni pentru Algeria, Tunisia nu necesită nicio garanție legală.

* Perioada de piese de schimb pentru repararea aparatului:
Termostatele, senzorii de temperatură, plăcile cu circuite imprimate și sursele de lumină sunt disponibile timp de o perioadă minimă de șapte ani de la punerea pe piață a ultimei unități a modelului.
Mânerele de uși, balamalele de uși, tăvile și coșurile, timp de o perioadă minimă de șapte ani, iar garniturile de uși timp de o perioadă minimă de 10 ani de la punerea pe piață a ultimei unități a modelului.

*Pentru mai multe informații despre produs, consultați https://eprel.ec.europe.eu/ sau scanați codul QR de pe eticheta energetică furnizată cu aparatul.

5 Bezpečnostné informácie
Pred prvým použitím 6
Inštalácia 6
Každodenné používanie 7
10 Určené použitie
11 Opis výrobku
22 Ovládací panel
23 Použite
Úprava teploty chladničky 24
Úprava teploty mrazničky 24
Úprava teploty priestoru My Zone 24
Funkcia Super Cool 25
Funkcia Super Freeze 26
31 Vybavenie
35 Tipy na úsporu energie
36 Starostlivosť a čistenie
39 Riešenie problémov
43 Inštalácia
47 Technické údaje
58 Zákaznícky servis

Kliknutím na obsah zobrazíte podrobné informácie.

Ďakujeme

CONTENTS

Ďakujeme za zakúpenie produktu Haier.

Pred použitím tohto spotrebiča si pozorne prečítajte tieto pokyny. Pokyny obsahujú dôležité informácie, ktoré vám pomôžu vyťažiť zo spotrebiča maximum a zaistia bezpečnú a správnu inštaláciu, používanie a údržbu.

Túto príručku uschovajte na vhodnom mieste, aby ste si mohli kedykoľvek prečítať pokyny na bezpečné a správne používanie spotrebiča.

Ak spotrebič predávate, darujete alebo ho nechávate v domácnosti po odsťahovaní, nezabudnite s ním novému vlastníkovi odovzdať aj túto príručku, aby sa mohol oboznámiť so spotrebičom a bezpečnostnými upozorneniami.

Príslušenstvo

Skontrolujte príslušenstvo a dokumentáciu podľa tohto zoznamu:

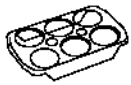			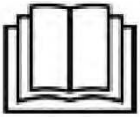
Zásobník na vajcia	Energetický štítok	Záručný list	Príručka používateľa
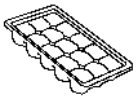			
Forma na kocky ľadu	Závesy dverí	Kryt závesu	Vložka uzáveru

VAROVANIE – Dôležité bezpečnostné informácie

POZNÁMKA – Všeobecné informácie a tipy

Informácie o životnom prostredí

Likvidácia

Pomáhajte chrániť životné prostredie a zdravie ľudí. Obal vyhoďte do vhodných nádob na recykláciu. Pomáhajte recyklovať odpad z elektrických a elektronických prístrojov. Spotrebiče označené týmto symbolom nelikvidujte s domácim odpadom. Výrobok odneste do miestneho recyklačného strediska alebo kontaktujte mestský úrad.

VAROVANIE!

Nebezpečenstvo poranenia alebo zadusenia!

Chladivá a plyny sa musia likvidovať profesionálnym spôsobom. Pred správnou likvidáciou sa uistite, že nie je poškodené potrubie okruhu chladiva. Spotrebič odpojte od elektrickej siete. Odrežte a zlikvidujte napájací kábel. Vyberte podnosy a zásuvky, ako aj západku a tesnenie dverí, aby ste zabránili zatvoreniu detí a domácich zvierat vnútri spotrebiča.

Pred prvým zapnutím spotrebiča si prečítajte nasledujúce bezpečnostné pokyny!

VAROVANIE!

Pred prvým použitím

- Uistite sa, že sa spotrebič pri preprave nepoškodil.
- Odstráňte všetky obaly a uložte ich mimo dosahu detí.
- Pred inštaláciou spotrebiča počkajte najmenej dve hodiny, aby sa zabezpečila plná účinnosť chladiaceho okruhu.
- Pri premiestňovaní spotrebiča musia spolupracovať aspoň dve osoby, pretože je ťažký.

Inštalácia

- Spotrebič musí byť umiestnený na dobre vetranom mieste. Nad spotrebičom a v jeho okolí musíte zabezpečiť minimálne 10 cm priestor.
- Spotrebič nikdy neumiestňujte na vlhké miesto ani na miesto, kde by mohla striekať voda. Postriekania vodou a škvrny vyčistite a osušte mäkkou čistou handričkou.
- Spotrebič neinštalujte na priame slnečné svetlo ani do blízkosti zdrojov tepla (napr. kachle, ohrievače).
- Spotrebič nainštalujte a vyrovnajte na mieste, ktoré je vhodné svojou veľkosťou a využitím.
- Vetracie otvory v spotrebiči alebo v zabudovanej konštrukcii udržujte bez prekážok.
- Uistite sa, že elektrické údaje na typovom štítku sa zhodujú s údajmi pre vašu sieť. V opačnom prípade kontaktujte elektrikára.
- Spotrebič je napájaný zo siete 220-240 VAC/50 Hz. Abnormálne kolísanie napätia môže spôsobiť, že sa spotrebič nezapne, poškodí sa regulátor teploty alebo kompresor alebo sa môže pri prevádzke vyskytnúť neobvyklý hluk. V takom prípade musíte namontovať automatický regulátor.
- Nepoužívajte adaptéry s viacerými zásuvkami ani predlžovacie káble.
- Na zadnú stranu spotrebiča neumiestňujte rozvodné prenosné zásuvky ani prenosné zdroje napájania.
- Uistite sa, že napájací kábel nie je zachytený v chladničke. Na napájací kábel nestúpajte.

VAROVANIE!

- Na elektrické napájanie použite samostatnú uzemnenú zásuvku, aby k nej bol zabezpečený jednoduchý prístup. Spotrebič musí byť uzemnený.
  Len pre Spojené kráľovstvo: Napájací kábel spotrebiča je vybavený 3-vodičovou (uzemňovacou) zástrčkou, ktorá sa vsúva do štandardnej 3-vodičovej (uzemnenej) zásuvky. Tretí kolík (uzemnenie) nikdy neodrezávajte ani neodstraňujte. Po inštalácii spotrebiča musí byť zástrčka prístupná.
- Nepoškoďte chladiaci okruh.

Každodenné používanie

- Deti staršie ako 8 rokov a osoby s obmedzenými fyzickými, zmyslovými alebo duševnými schopnosťami alebo nedostatkom skúseností či vedomostí môžu tento spotrebič používať pod dohľadom, resp. po poučení a oboznámení sa s bezpečným spôsobom používania a porozumení možným nebezpečenstvám.
- Deti vo veku od 3 do 8 rokov môžu do chladiacich spotrebičov nakladať a vykladať potraviny, nesmú ich však čistiť ani inštalovať.
- Deťom do 3 rokov nedovoľte, aby sa priblížili ku spotrebiču, pokiaľ nie sú pod neustálym dohľadom.
- Deti sa so spotrebičom nesmú hrať.
- Ak do blízkosti spotrebiča uniká studený plyn alebo iný horľavý plyn, zatvorte ventil unikajúceho plynu, otvorte dvere a okná a neodpájajte zástrčku napájacieho kábla chladničky ani iného zariadenia.
- Všimnite si, že spotrebič je nastavený na prevádzku v špecifickom klimatickom pásme 10 až 43 °C. Spotrebič možno nebude fungovať správne, ak sa ponechá dlho v prostredí s teplotou, ktorá je vyššia alebo nižšia než je uvedený rozsah.
- Na chladničku neumiestňujte nestabilné predmety (ťažké predmety, nádoby naplnené vodou), aby nedošlo k zraneniu osôb následkom pádu alebo úrazu elektrickým prúdom po kontakte s vodou.
- Neťahajte za police vo dverách. Dvere by sa mohli skriviť, stojan na fľaše odtrhnúť alebo by sa spotrebič mohol prevrátiť.
- Dvere otvárajte a zatvárajte iba pomocou rukovätí. Medzera medzi dverami a medzi dverami a skrinkou je veľmi úzka. Do týchto priestorov nesiahajte, aby nedošlo k pricviknutiu prstov. Dvere chladničky otvárajte alebo zatvárajte iba vtedy, ak v rozsahu pohybu dverí nestoja žiadne deti.

VAROVANIE!

- V spotrebiči ani v jeho blízkosti neskladujte a nepoužívajte horľavé, výbušné alebo korozívne materiály.
- V spotrebiči neskladujte lieky, baktérie ani chemické látky. Tento spotrebič je spotrebič pre domácnosť. Neodporúča sa skladovať materiály, ktoré vyžadujú presné teploty.
- V mrazničke nikdy neskladujte tekutiny vo fľašiach alebo v plechovkách (okrem liehovín s vysokým obsahom alkoholu), najmä sýtené nápoje, pretože tieto počas mrazenia prasknú.
- Ak došlo v mrazničke k ohrevu, skontrolujte stav potravín.
- V chladiacom priestore nenastavujte zbytočne nízku teplotu. Pri vysokých nastaveniach sa môžu vyskytnúť mínusové teploty. Pozor: Fľaše môžu prasknúť
- Zmrazených potravín sa nedotýkajte mokrými rukami (nasaďte si rukavice). Najmä nekonzumujte nanuky ihneď po vybratí z mrazničky. Existuje riziko primrznutia alebo vytvorenia pľuzgierov z mrazu. PRVÁ pomoc: ihneď umiestnite pod tečúcu studenú vodu. Neodstraňujte ťahaním!
- Počas prevádzky sa nedotýkajte vnútorného povrchu priestoru mrazničky, najmä nie mokrými rukami, pretože by vám mohli ruky primrznúť k povrchu.
- V prípade prerušenia napájania alebo pred čistením odpojte spotrebič zo zásuvky. Pred opätovným zapnutím spotrebiča počkajte najmenej 7 minút, pretože časté štartovanie môže poškodiť kompresor.
- Vo vnútri boxov spotrebiča, ktoré slúžia na skladovanie potravín, nepoužívajte elektrické zariadenia, pokiaľ ich používanie neschválil výrobca. Údržba/čistenie
- Keď čistenie a údržbu vykonávajú deti, nenechávajte ich bez dozoru.
- Pred vykonávaním akejkoľvek bežnej údržby odpojte spotrebič od elektrickej siete. Pred opätovným zapnutím spotrebiča počkajte najmenej 5 minút, pretože časté štartovanie môže poškodiť kompresor.

VAROVANIE!

- Pri odpájaní spotrebiča chyťte zástrčku, nie kábel.
- Spotrebič nečistite tvrdými kefami, drôtenými kefami, čistiacim práškom, benzínom, amylacetátom, acetónom ani podobnými organickými roztokmi, kyselinami ani zásadami. Čistite pomocou špeciálneho čistiaceho prostriedku na chladničky, aby ste zabránili poškodeniu.
- Námrazu a ľad nezoškrabávajte ostrými predmetmi. Nepoužívajte spreje, elektrické ohrievače ako ohrievač, sušič vlasov, parné čističe alebo iné zdroje tepla, aby nedošlo k poškodeniu plastových častí.
- Na urýchlenie odmrazovania nepoužívajte mechanické nástroje ani iné prostriedky s výnimkou tých, ktoré odporúča výrobca.
- Ak je poškodený vonkajší napájací kábel, v záujme eliminácie akéhokoľvek rizika ho musí vymeniť výrobca, jeho servisný zástupca alebo rovnako kvalifikovaná osoba.
- Spotrebič sa nepokúšajte sami opravovať, rozoberať alebo upravovať. V prípade opravy kontaktujte náš zákaznícky servis.
- Aspoň raz za rok odstráňte prach zo zadnej strany jednotky, aby ste predišli nebezpečenstvu požiaru a zvýšenej spotrebe energie.
- Počas čistenia na spotrebič nestriekajte ani ho neoplachujte.
- Na čistenie spotrebiča nepoužívajte prúd vody ani paru.
- Studené sklenené poličky neumývajte horúcou vodou. Náhla zmena teploty môže spôsobiť rozbitie skla.

Informácie o chladiacom plyne

VAROVANIE!

Spotrebič obsahuje horľavé chladivo IZOBUTÁN (R600a). Uistite sa, že sa počas prepravy alebo inštalácie nepoškodil chladiaci okruh. Unikajúce chladivo môže spôsobiť poranenie očí alebo vznietenie. Ak došlo k poškodeniu, udržujte zdroje otvoreného ohňa mimo dosahu, dôkladne vyvetrajte miestnosť a nepripájajte ani neodpájajte napájacie káble spotrebiča alebo akéhokoľvek iného spotrebiča. Informujte zákaznícky servis.

V prípade, že sa dostane chladivo do kontaktu s očami, ihneď ich vypláchnite pod tečúcou vodou a okamžite kontaktujte očného lekára.

Určené použitie

Tento spotrebič je určený na chladenie a mrazenie potravín. Bol navrhnutý výhradne na použitie v domácnostiach a podobných aplikáciách, ako sú kuchynské priestory pre zamestnancov v obchodoch, kanceláriách a iných pracovných prostrediach; vo farmárskych domoch, pre zákazníkov v hoteloch, moteloch a iných obytných priestoroch, ako aj pre zákazníkov ubytovacích a stravovacích služieb.
Nie je určený na komerčné ani priemyselné použitie.

Zmeny alebo úpravy spotrebiča nie sú povolené. Neúmyselné použitie môže spôsobiť nebezpečenstvo a stratu nárokov na záruku.

Normy a smernice CE

Tento výrobok spĺňa požiadavky všetkých príslušných smerníc ES s príslušnými harmonizovanými normami, ktoré ustanovujú označenie CE.

OZNÁMENIE

Z dôvodu technických zmien a rôznych modelov sa niektoré ilustrácie v tejto príručke môžu líšiť od vášho modelu.
(HTW5620DN*, HTW5620CN*, HTW5620EN*)

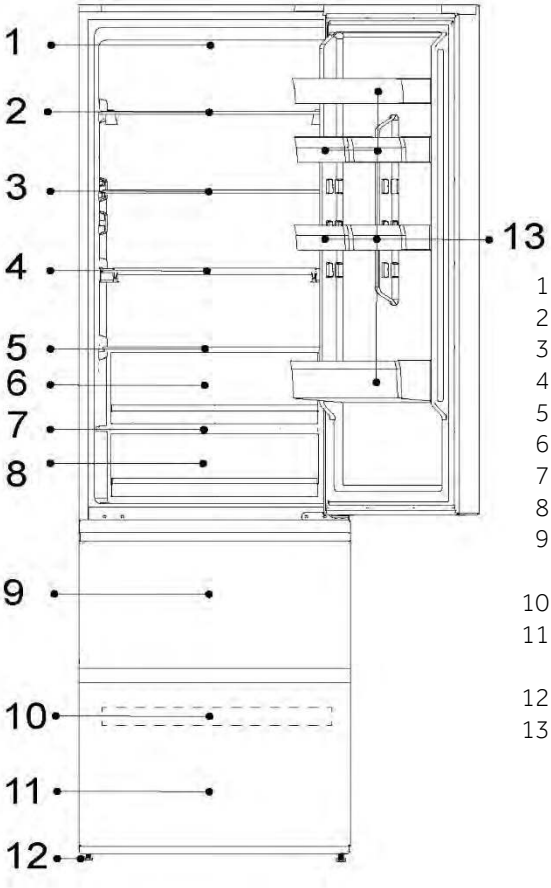

1-LED žiarovka chladničky
2-Stojan na víno
3-Sklenená polica
4-Sklopná polica
5-Kryt zásuvky Humidity Zone
6-Zásuvka Humidity Zone
7-Kryt zásuvky My Zone
8-Zásuvka My Zone
9-Horná úložná zásuvka mrazničky
10-Zásobník mrazničky
11-Spodná úložná zásuvka mrazničky
12-Nastaviteľné nožičky
13-Priehradky na dverách

POZNÁMKA

Z dôvodu technických zmien a rôznych modelov sa niektoré ilustrácie v tejto príručke môžu líšiť od vášho modelu.
(HTW7620AN*, HTW7620CN*, HTW7620DN*)

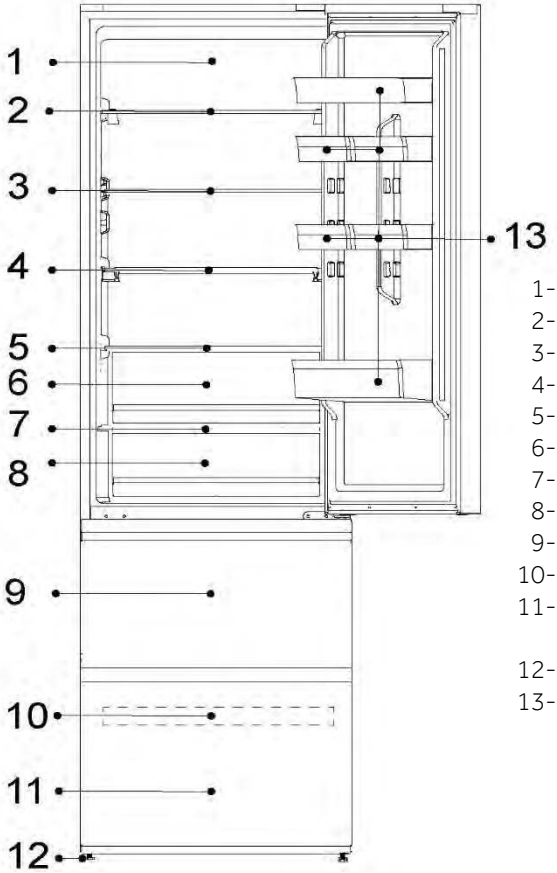

1-LED systém denného svietenia
2-Stojan na víno
3-Sklenená polica
4-Sklopná polica
5-Kryt zásuvky Humidity Zone
6-Zásuvka Humidity Zone
7-Kryt zásuvky My Zone
8-Zásuvka My Zone
9-Horná úložná zásuvka mrazničky
10-Zásobník mrazničky
11-Spodná úložná zásuvka mrazničky
12-Nastaviteľné nožičky
13-Priehradky na dverách

CONTENTS

POZNÁMKA

Z dôvodu technických zmien a rôznych modelov sa niektoré ilustrácie v tejto príručke môžu líšiť od vášho modelu.
(HTW7620DNG**)

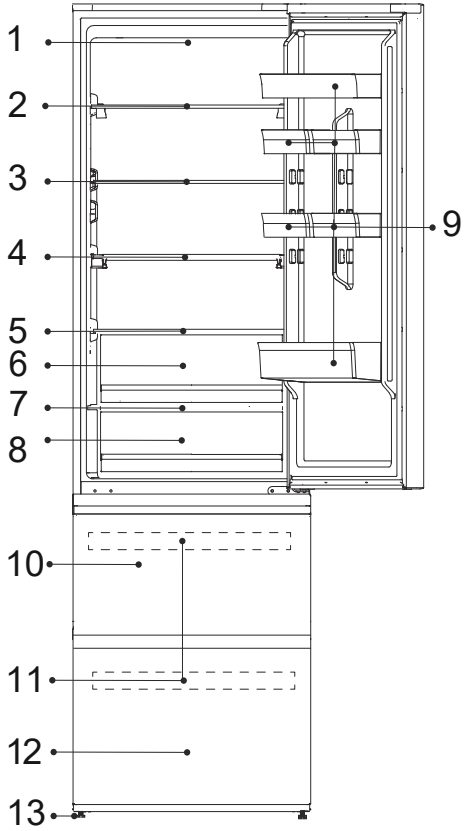

1-LED systém denného svietenia
2-Stojan na víno
3-Sklenená polica
4-Sklopná polica
5-Kryt zásuvky Humidity Zone
6-Zásuvka Humidity Zone
7-Kryt zásuvky My Zone
8-Zásuvka My Zone
9- balkón dverí
10-Horná odkladacia zásuvka mrazničky
11-Podnos do mrazničky
12- Spodná odkladacia zásuvka mrazničky
13-Nastaviteľné nožičky

POZNÁMKA

Z dôvodu technických zmien a rôznych modelov sa niektoré ilustrácie v tejto príručke môžu líšiť od vášho modelu.
(HTW5618DW*)

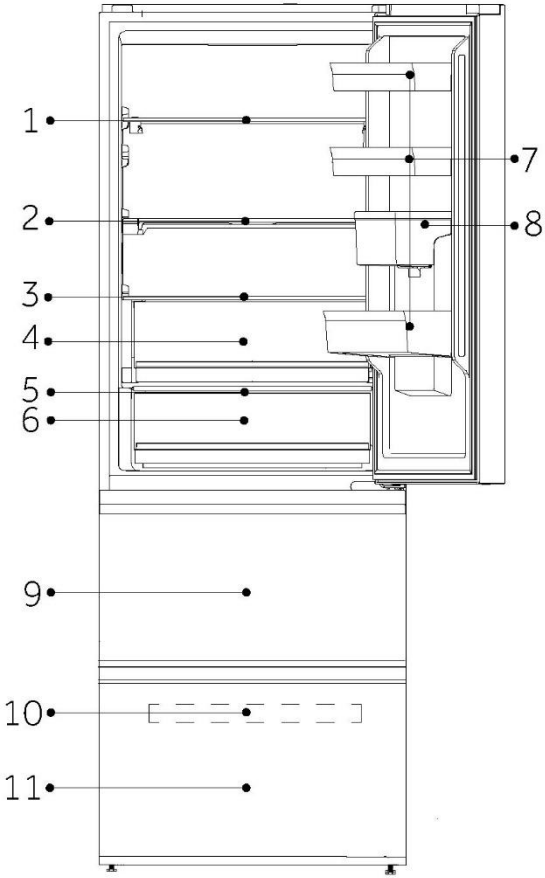

A: Chladiaci priestor
1-Stojan na víno
2-Sklopná polica
3-Kryt zásuvky Humidity Zone
4-Zásuvka Humidity Zone
5-Kryt zásuvky My Zone
6-Zásuvka My Zone
7-Priehradky na dverách
8-Nádrž na vodu

B: Mraziaci priestor
9-Horná úložná zásuvka mrazničky
10-Zásobník mrazničky
11-Spodná úložná zásuvka mrazničky

POZNÁMKA

Z dôvodu technických zmien a rôznych modelov sa niektoré ilustrácie v tejto príručke môžu líšiť od vášho modelu.
(HTW5618DN*, HTW5618CN*, HTW5618EN*)

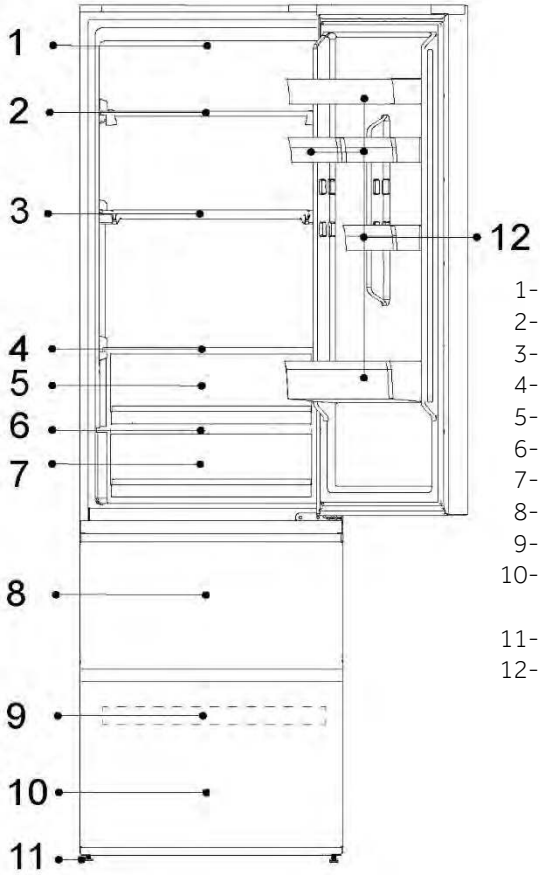

1-LED žiarovka chladničky
2-Stojan na víno
3-Sklopná polica
4-Kryt zásuvky Humidity Zone
5-Zásuvka Humidity Zone
6-Kryt zásuvky My Zone
7-Zásuvka My Zone
8-Horná úložná zásuvka mrazničky
9-Zásobník mrazničky
10-Spodná úložná zásuvka mrazničky
11-Nastaviteľné nožičky
12-Priehradky na dverách

POZNÁMKA

Z dôvodu technických zmien a rôznych modelov sa niektoré ilustrácie v tejto príručke môžu líšiť od vášho modelu.
(HTR3620*)

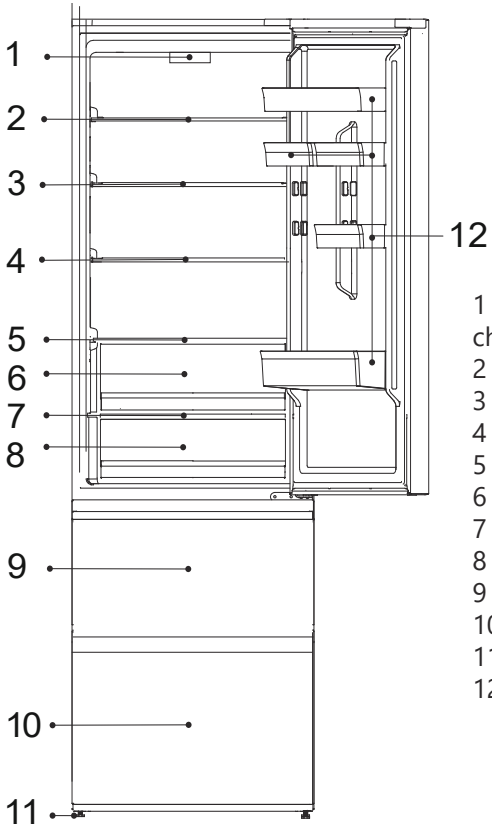

1 - Ovládací panel a LED svetlo chladničky
2 - Sklenená polica
3 - Sklenená polica
4 - Sklenená polica
5 - Sklenená polica
6 - Zásuvka Freshbox
7 - kryt zásuvky
8 - Zásuvka Fresh 0°C zóny
9 - Horná zásuvka mrazničky
10 - Dolná zásuvka mrazničky
11 - Nastaviteľné nožičky
12 - Priehradka na dvere

POZNÁMKA

Z dôvodu technických zmien a rôznych modelov sa niektoré ilustrácie v tejto príručke môžu líšiť od vášho modelu.
(HTW3620DN*)

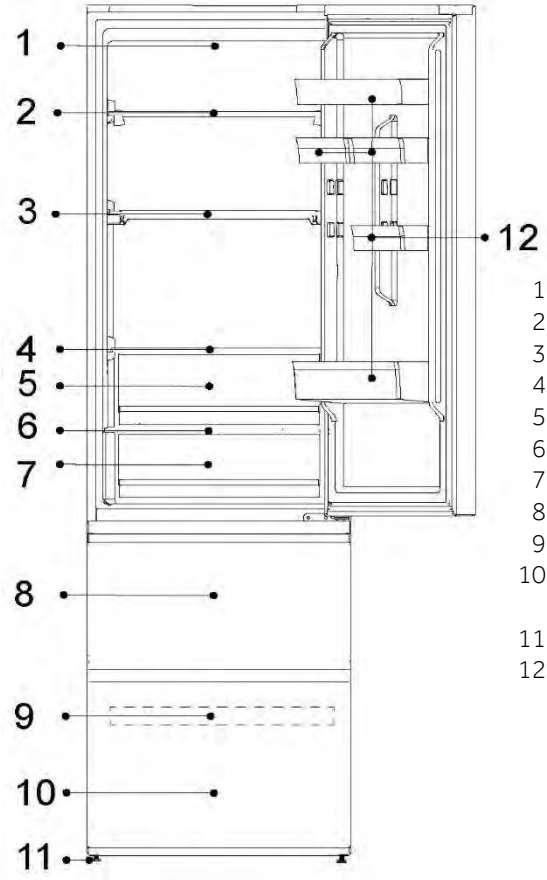

1-LED žiarovka chladničky
2-Sklenená polica
3-Sklenená polica
4-Sklenená polica
5-Sklenená polica
6-Kryt zásuvky My Zone
7-Zásuvka My Zone
8-Horná úložná zásuvka mrazničky
9-Zásobník mrazničky
10-Spodná úložná zásuvka mrazničky
11-Nastaviteľné nožičky
12-Priehradky na dverách

POZNÁMKA

Z dôvodu technických zmien a rôznych modelov sa niektoré ilustrácie v tejto príručke môžu líšiť od vášho modelu.
(HTW3618DN*, HTW3618CN*,HTW3618EN*)

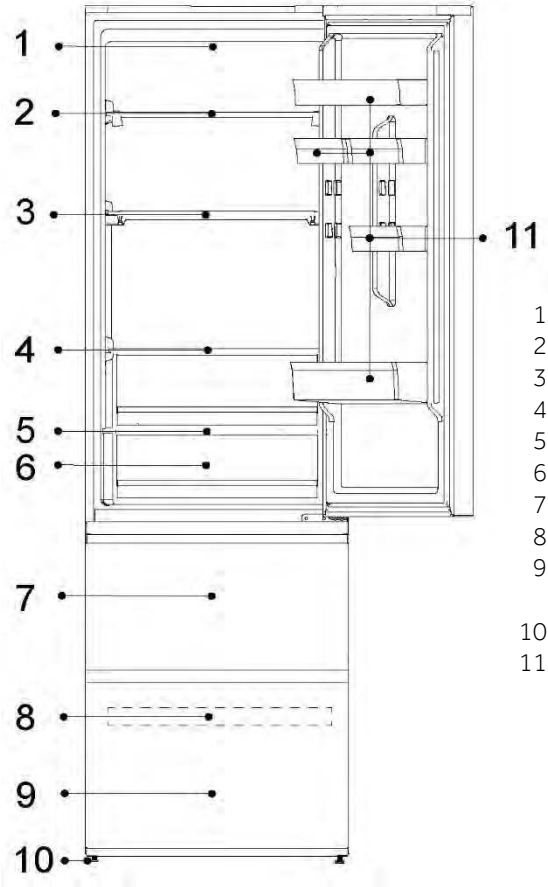

1-LED žiarovka chladničky
2-Sklenená polica
3-Sklenená polica
4-Sklenená polica
5-Kryt zásuvky My Zone
6-Zásuvka My Zone
7-Horná úložná zásuvka mrazničky
8-Zásobník mrazničky
9-Spodná úložná zásuvka mrazničky
10-Nastaviteľné nožičky
11-Priehradky na dverách

POZNÁMKA

Z dôvodu technických zmien a rôznych modelov sa niektoré ilustrácie v tejto príručke môžu líšiť od vášho modelu.

(HTR3618*)

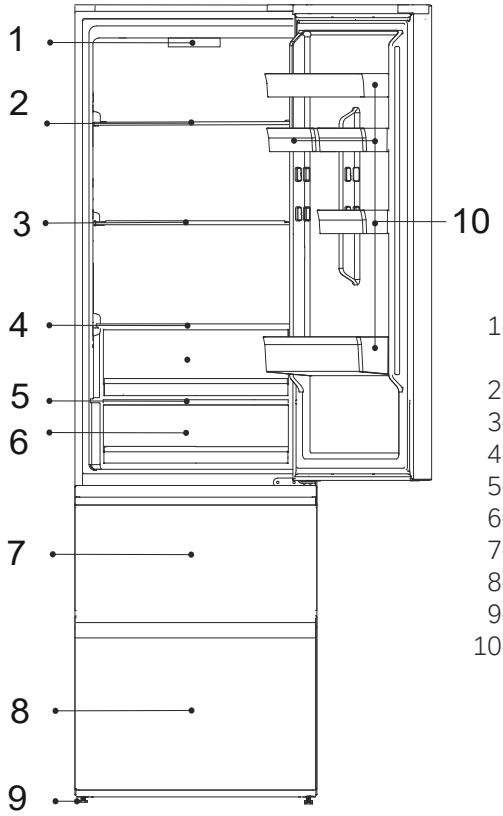

1- Ovládací panel a LED svetlo chladničky
2- Sklenená polica
3- Sklenená polica
4- Sklenená polica
5- kryt zásuvky
6- Zásuvka na zónu Fresh 0°C
7- Horná zásuvka mrazničky
8- Spodná zásuvka mrazničky
9- Nastaviteľné nožičky
10- Priehradka na dvere

POZNÁMKA

Z dôvodu technických zmien a rôznych modelov sa niektoré ilustrácie v tejto príručke môžu líšiť od vášho modelu.
(HDPW5620DN*, HDPW5620CN*, HDPW5620AN*, HDPW5620BN*)

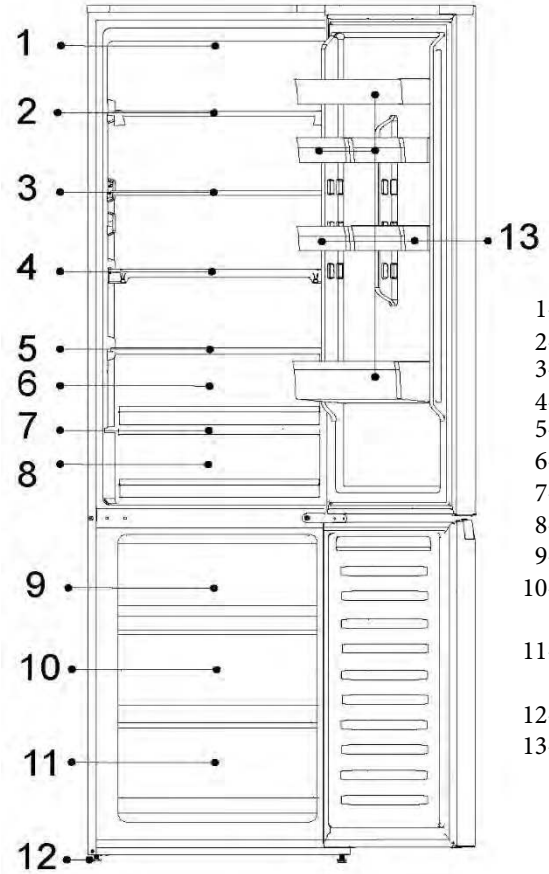

1-LED žiarovka chladničky
2-Sklenená polica
3-Sklenená polica
4-Sklenená polica
5-Kryt zásuvky Humidity Zone
6-Zásuvka Humidity Zone
7-Kryt zásuvky My Zone
8-Zásuvka My Zone
9-Horná úložná zásuvka mrazničky
10-Stredná úložná zásuvka mrazničky
11-Spodná úložná zásuvka mrazničky
12-Nastaviteľné nožičky
13-Priehradky na dverách

POZNÁMKA

Z dôvodu technických zmien a rôznych modelov sa niektoré ilustrácie v tejto príručke môžu líšiť od vášho modelu.
(HDPW7620AN*, HDPW7620AAN*)

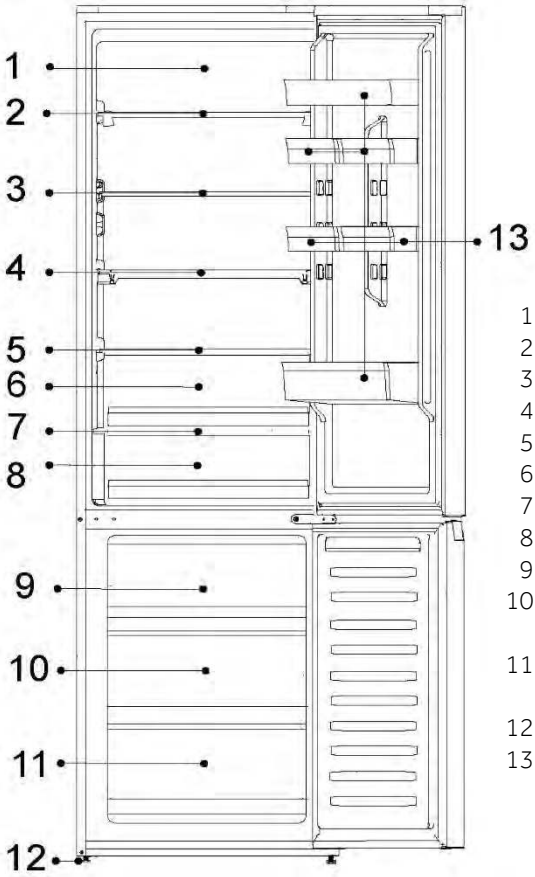

1-LED systém denného svietenia
2-Stojan na víno
3-Sklenená polica
4-Sklopná polica
5-Kryt zásuvky Humidity Zone
6-Zásuvka Humidity Zone
7-Kryt zásuvky My Zone
8-Zásuvka My Zone
9-Horná úložná zásuvka mrazničky
10-Stredná úložná zásuvka mrazničky
11-Spodná úložná zásuvka mrazničky
12-Nastaviteľné nožičky
13-Priehradky na dverách

POZNÁMKA

Z dôvodu technických zmien a rôznych modelov sa niektoré ilustrácie v tejto príručke môžu líšiť od vášho modelu.
(HDPW5618DN*, HDPW5618CN*)

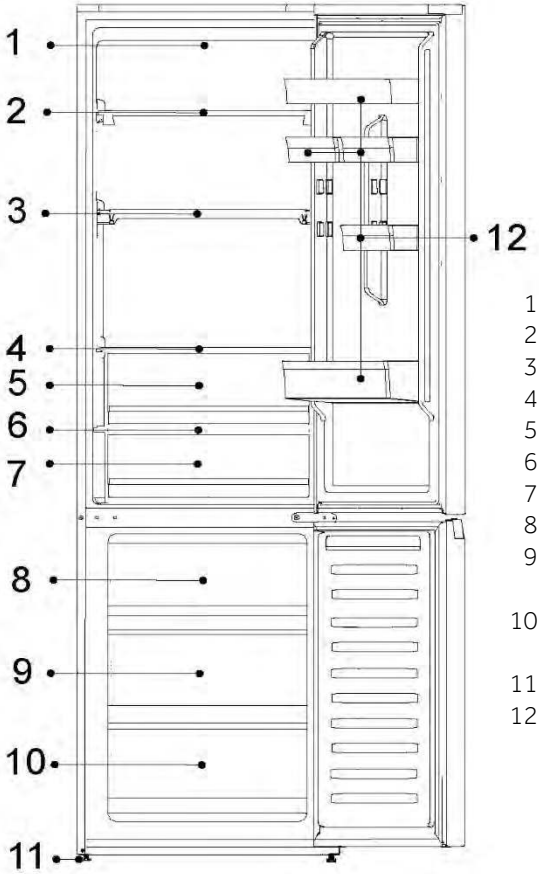

1-LED žiarovka chladničky
2-Stojan na víno
3-Sklopná polica
4-Kryt zásuvky Humidity Zone
5-Zásuvka Humidity Zone
6-Kryt zásuvky My Zone
7-Zásuvka My Zone
8-Horná úložná zásuvka mrazničky
9-Stredná úložná zásuvka mrazničky
10-Spodná úložná zásuvka mrazničky
11-Nastaviteľné nožičky
12-Priehradky na dverách

POZNÁMKA

Z dôvodu technických zmien a rôznych modelov sa niektoré ilustrácie v tejto príručke môžu líšiť od vášho modelu.
(HDPW3620DN*, HDPW3620CN*,EHD3PWDNPD206)

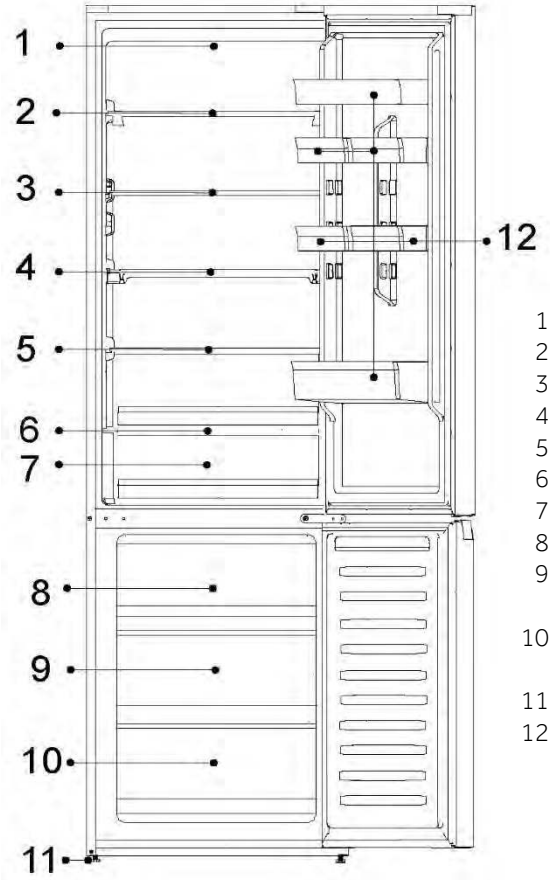

1-LED žiarovka chladničky
2-Sklenená polica
3-Sklenená polica
4-Sklenená polica
5-Sklenená polica
6-Kryt zásuvky My Zone
7-Zásuvka My Zone
8-Horná úložná zásuvka mrazničky
9-Stredná úložná zásuvka mrazničky
10-Spodná úložná zásuvka mrazničky
11-Nastaviteľné nožičky
12-Priehradky na dverách

POZNÁMKA

Z dôvodu technických zmien a rôznych modelov sa niektoré ilustrácie v tejto príručke môžu líšiť od vášho modelu.
(HDPW3618DN*,EHD3PWDNP*186)

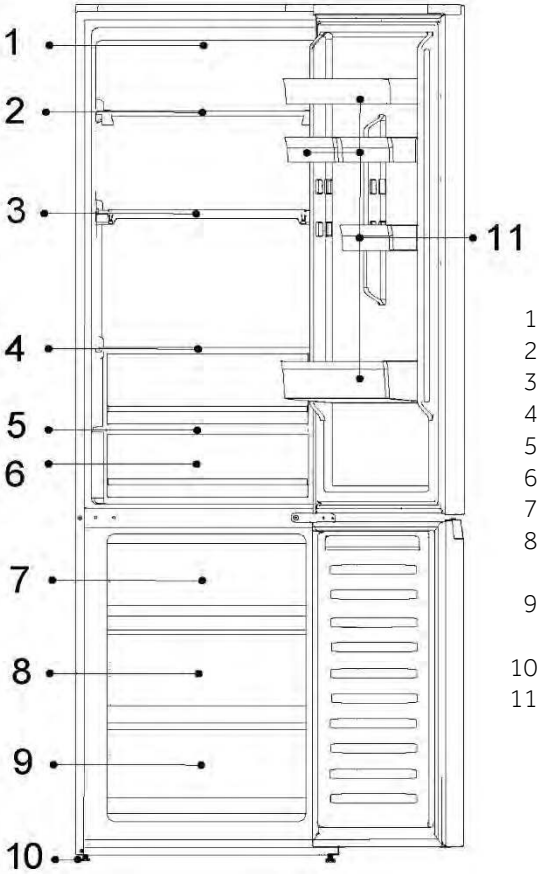

1-LED žiarovka chladničky
2-Sklenená polica
3-Sklenená polica
4-Sklenená polica
5-Kryt zásuvky My Zone
6-Zásuvka My Zone
7-Horná úložná zásuvka mrazničky
8-Stredná úložná zásuvka mrazničky
9-Spodná úložná zásuvka mrazničky
10-Nastaviteľné nožičky
11-Priehradky na dverách

POZNÁMKA

Z dôvodu technických zmien a rôznych modelov sa niektoré ilustrácie v tejto príručke môžu líšiť od vášho modelu.
(HDPR1618AN*,HDPR1618CN)

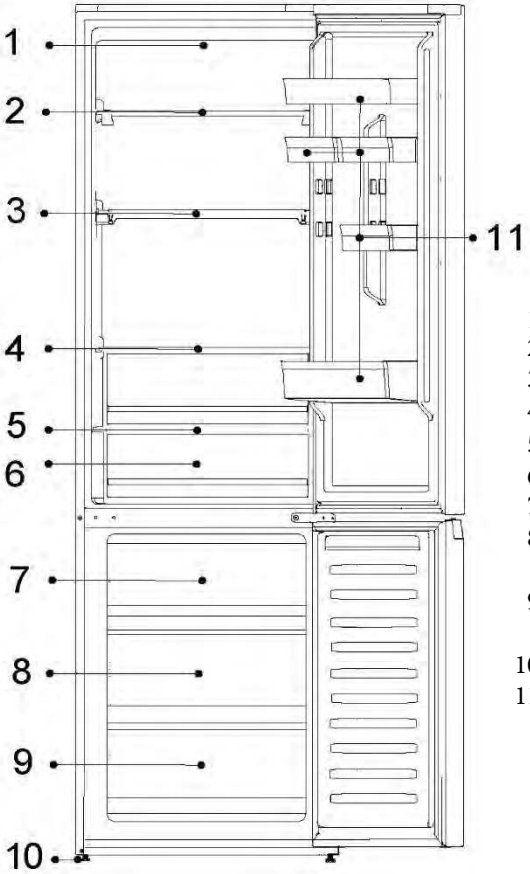

1-Ovládací panel
2-Sklenená polica
3-Sklenená polica
4-Sklenená polica
5-Kryt zásuvky FRESH 0°C
6-Zásuvka FRESH 0°C
7-Horná úložná zásuvka mrazničky
8-Stredná úložná zásuvka mrazničky
9-Spodná úložná zásuvka mrazničky
10-Nastaviteľné nožičky
11-Priehradky na dverách

POZNÁMKA

Z dôvodu technických zmien a rôznych modelov sa niektoré ilustrácie v tejto príručke môžu líšiť od vášho modelu.
(HDPR1620AN*)

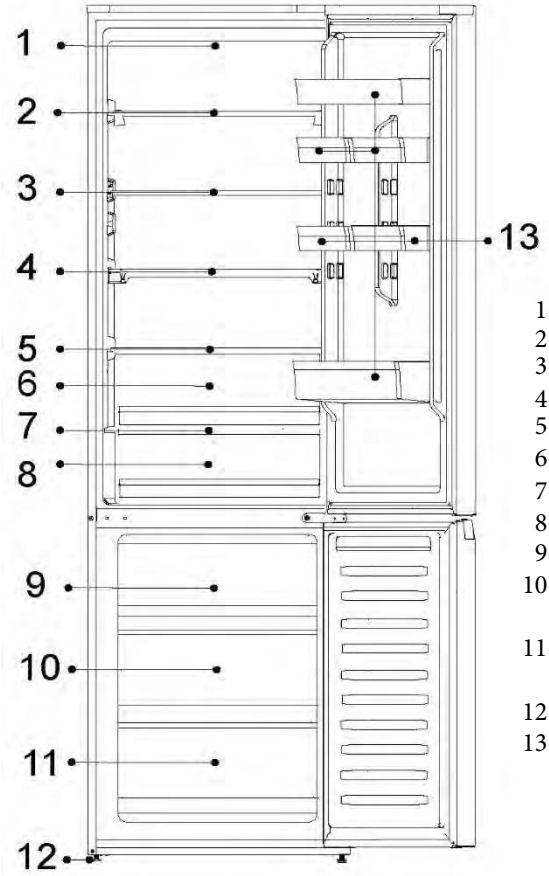

1-Ovládací panel
2-Sklenená polica
3-Sklenená polica
4-Sklenená polica
5-Kryt zásuvky Humidity Zone
6-Zásuvka Humidity Zone
7-Kryt zásuvky FRESH 0°C
8-Zásuvka FRESH 0°C
9-Horná úložná zásuvka mrazničky
10-Stredná úložná zásuvka mrazničky
11-Spodná úložná zásuvka mrazničky
12-Nastaviteľné nožičky
13-Priehradky na dverách

POZNÁMKA

Z dôvodu technických zmien a rôznych modelov sa niektoré ilustrácie v tejto príručke môžu líšiť od vášho modelu.
(HDPR3620*)

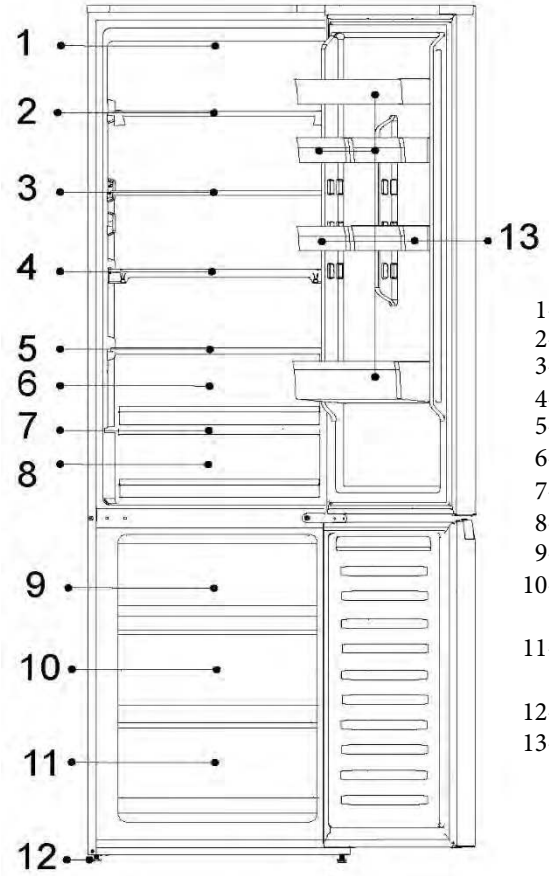

1-Ovládací panel
2-Sklenená polica
3-Sklenená polica
4-Sklenená polica
5-Kryt zásuvky Humidity Zone
6-Zásuvka Humidity Zone
7-Kryt zásuvky FRESH 0°C
8-Zásuvka FRESH 0°C
9-Horná úložná zásuvka mrazničky
10-Stredná úložná zásuvka mrazničky
11-Spodná úložná zásuvka mrazničky
12-Nastaviteľné nožičky
13-Priehradky na dverách

Ovládací panel(Bežné modely, okrem HDPR1618ANPK,HDPR1620ANPK,HDPR1618CNPK)

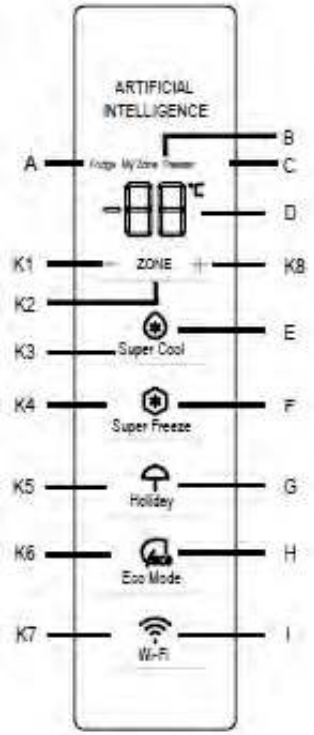

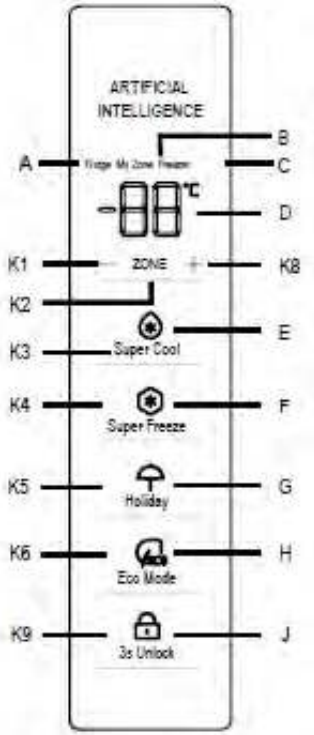

Indikátory:

A Chladiaci priestor
B Chladiaci priestor (My Zone)
C Mraziaci priestor
D Displej teploty
E Funkcia Super Cool
F Funkcia Super Freeze
G Funkcia Holiday
H Funkcia Eco Mode
I Funkcia Wi-Fi
J Funkcia odomknutia

Tlačidlá:

K1 Zníženie teploty
K2 Výber Fridge, My Zone a Freezer
K3 Funkcia Super Cool zapnutá/vypnutá
K4 Funkcia Super Freeze zapnutá/vypnutá
K5 Zapnutie/Vypnutie funkcie Holiday
K6 Zapnutie/Vypnutie funkcie režimu Eco
K7 Zapnutie/Vypnutie funkcie Wi-Fi
K8 Zvýšenie teploty
K9 3s Zapnutie/vypnutie odomknutia

Pred prvým použitím

Odstráňte všetky obalové materiály a odložte ich mimo dosahu detí. Zlikvidujte ich za dodržania predpisov na ochranu životného prostredia.
Vyčistite vnútornú a vonkajšiu časť spotrebiča, ako aj interiér a príslušenstvo vodou a jemným čistiacim prostriedkom a dobre ich osušte mäkkou handričkou.
Po vyrovnaní a vyčistení spotrebiča počkajte pred pripojením k elektrickej sieti minimálne 2 hodiny. Pozrite časť INŠTALÁCIA.
Pred vložením potravín nechajte priehradky vychladiť nastavením na nízku teplotu. Funkcia Super Freeze pomáha rýchlo ochladiť mraziaci priestor.

Ovládací panel

CONTENTS

Ovládací panel :Špeciálne pre HTW7620DNGB

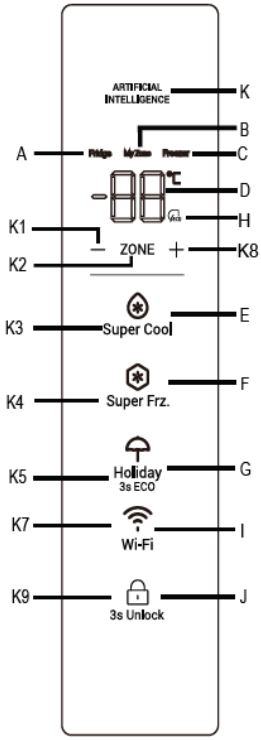

Indikátory:

A Chladiaci priestor
B Chladiaci priestor (My Zone)
C Mraziaci priestor
D Displej teploty
E Funkcia Super Cool
F Funkcia Super Freeze
G Funkcia Holiday
H Funkcia Eco Mode
I Funkcia Wi-Fi
J Funkcia odomknutia
K AI logo

Tlačidlá:

K1 Zníženie teploty
K2 Výber Fridge, My Zone a Freezer
K3 Funkcia Super Cool zapnutá/vypnutá
K4 Funkcia Super Freeze zapnutá/vypnutá
K5 Zapnutie/Vypnutie funkcie Holiday
K7 Zapnutie/Vypnutie funkcie Wi-Fi
K8 Zvýšenie teploty
K9 Zapnutie/vypnutie odomknutia

Pred prvým použitím

Odstráňte všetky obalové materiály a odložte ich mimo dosahu detí. Zlikvidujte ich za dodržania predpisov na ochranu životného prostredia.
Vyčistite vnútornú a vonkajšiu časť spotrebiča, ako aj interiér a príslušenstvo vodou a jemným čistiacim prostriedkom a dobre ich osušte mäkkou handričkou.
Po vyrovnaní a vyčistení spotrebiča počkajte pred pripojením k elektrickej sieti minimálne 2 hodiny. Pozrite časť INŠTALÁCIA.
Pred vložením potravín nechajte priehradky vychladiť nastavením na nízku teplotu. Funkcia Super Freeze pomáha rýchlo ochladiť mraziaci priestor.

Ovládací panel (špeciálne pre HDPR1618*, HDPR1620*,HDPR3618*,HDPR3620*) HTR3618*,HTR3620*.

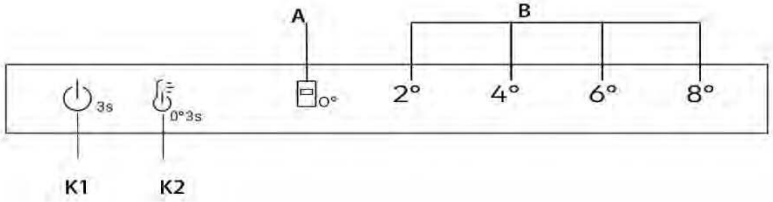

Tlačidlá

K1 Vypínač Zapnuté/Vypnuté sa používa na zapnutie/vypnutie spotrebiča.

K2 Výber teploty/jemné doladenie

Tlačidlo ZAPNUTIA/VYPNUTIA, slúži na zapnutie/vypnutie Fresh 0°C.

Indikátory

A Fresh 0°C

B Displej teploty v chladničke

Pred prvým použitím

- ► Odstráňte všetky obalové materiály a odložte ich mimo dosahu detí. Zlikvidujte ich za dodržania predpisov na ochranu životného prostredia.
- ► Vyčistite vnútornú a vonkajšiu časť spotrebiča, ako aj interiér a príslušenstvo vodou a jemným čistiacim prostriedkom a dobre ich osušte mäkkou handričkou.
- ► Po vyrovnaní a vyčistení spotrebiča počkajte pred pripojením k elektrickej sieti minimálne 2 hodiny. Pozrite časť INŠTALÁCIA.
- ► Pred vložením potravín nechajte priehradky vychladiť nastavením na nízku teplotu.

Mechanické tlačidlá

Tlačidlá na ovládacom paneli sú mechanické tlačidlá.

Zapnutie a vypnutie spotrebiča

Spotrebič sa zapne ihneď po pripojení k zdroju elektrického napájania.
Keď je chladnička zapnutá prvýkrát, indikátor „4°" pre „B" (zobrazenie teploty chladničky) a indikátor „0°" úložnej zásuvky „0°C" svieti.
Teplota v chladničke a v mrazničke sa automaticky nastavia na 4 °C a -20 °C, a aktivuje sa úložná zásuvka „0°C".

OZNÁMENIE

Spotrebič je prednastavený na odporúčanú teplotu 4 °C. Toto sú odporúčané nastavenia. Ak je to potrebné, tieto teploty môžete manuálne zmeniť.

Alarm otvorenia dverí

Keď sú dvere chladničky otvorené dlhšie než 3 minúty, zaznie alarm otvorenia dverí.

Alarm je možné zrušiť zatvorením dverí. Ak sú dvierka otvorené dlhšie ako 7 minút, svetlo vo vnútri chladničky a osvetlenie ovládacieho panela sa automaticky vypne.

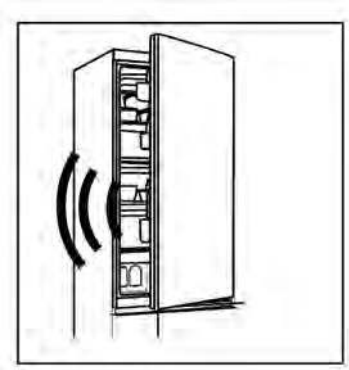

Zapnutie/vypnutie

Keď je spotrebič zapnutý, stlačte tlačidlo K1 na 3 sekundy, spotrebič sa prepne do pohotovostného režimu, kompresor prestane pracovať a svetlo zhasne. Keď je spotrebič v pohotovostnom režime, stlačte tlačidlo K1 na 3 sekundy, spotrebič sa zapne, kompresor začne fungovať a svetlo sa rozsvieti.

Nastavenie teploty

Teploty vo vnútri spotrebiča sú ovplyvnené nasledujúcimi faktormi:

Teplota prostredia

Frekvencia otvárania dvierok

Množstvo uskladnených potravín

Inštalácia spotrebiča

Nastavte teplotu priestoru chladničky/mrazničky

1. Stlačte tlačidlo „K2" (Výber teploty chladničky), aby ste zvolili teplotu chladničky;
2. Indikátor „B" (zobrazenie teploty chladničky) bude blikať podľa opisu nižšie;

2° → 4° → 6° → 8°

3. Po približne 3 sekundách sa nastavenie potvrdí.
4. Pri výbere teploty chladničky na ovládacom paneli je zodpovedajúca teplota pre mrazničku 2° (-22°) → 4°(-20°C) → 6°(-18°C) → 8°(-16°C).

Jemné ladenie

Režim jemného doladenia poskytuje sedem možností nastavenia teplôt, ako napríklad 2°, 3°(2° 4°), 4°, 5°(4° 6°), 6°, 7°(6° 8°), 8°.

Ako používať funkciu jemného ladenia:

1. Stlačte tlačidlo K2 na 8 sekúnd a vstúpte do režimu výberu jemného ladenia. Keď sa spotrebič prepne do režimu, zaznie zvukový signál a začne LED kontrolka aktuálne zvolenej úrovne sa rozsvieti,
2. Stláčaním tlačidla K2 sa zvýši jemné doladenie a pri každom stlačení bude indikátor „B" (zobrazenie teploty chladničky) svietiť striedavo, ako je uvedené nižšie;

2° → 3°(2° 4°) → 4°C → 5°(4° 6°) → 6° → 7°(6° 8°) → 8°

3. Ak nestlačíte žiadne tlačidlo po dobu 3 sekúnd, systém automaticky ukončí režim výberu jemného ladenia. Nastavenie jemného ladenia sa uloží a svieti LED kontrolka vybranej teploty chladničky.
4. Ak sa jemné ladenie znovu aktivuje, nastavenie sa spustí od predtým uloženej úrovne.

Zásuvka **„Fresh 0°C"**

Ak chcete prejsť do režimu **„Fresh 0°C"**, s otvorenými dverami chladničky stlačte K2 na 3 sekundy, zaznie zvukový signál, indikátor „0°" sa rozsvieti a teplota pre „Fresh 0°C" bude blízko 0°C.

Ak chcete režim **„Fresh 0°C"** ukončiť, s otvorenými dverami chladničky stlačte tlačidlo K2 na 3 sekundy, zaznie zvukový signál, indikátor „0°" zhasne. Teplota zásuvky „0°" sa bude meniť v závislosti od teploty chladenia.

OZNÁMENIE

1. Keď spotrebič prejde do režimu jemného ladenia, súčasne sa rozsvieti indikátor „B" (zobrazenie teploty chladničky) 2° 4°, teplota chladničky je 3°; 4° 6° svieti súčasne, teplota chladničky funguje pri 5°; 6° 8° sa rozsvieti súčasne, teplota chladničky funguje pri 7°;

2. Keď je teplota v miestnosti nižšia ako 8 °C a chladenie je v režime 2°, bez ohľadu na to, či je režim **„0°"** aktívny alebo vypnutý, teplota Fresh 0°C bude blízko 0 °C

Tlačidlá snímača

Tlačidlá na ovládacom paneli sú dotykové tlačidlá, ktoré reagujú na ľahký dotyk prsta.

Zapnutie a vypnutie spotrebiča

Spotrebič sa zapne ihneď po pripojení k zdroju elektrického napájania.

Pri prvom zapnutí spotrebiča ukazovatele teploty „D" zobrazujú prednastavené hodnoty (pozri nižšie uvedené upozornenie).

POZNÁMKA

Spotrebič je prednastavený na odporúčanú teplotu 5 °C (chladnička) a -18 °C (mraznička). Teplota priestoru My Zone je prednastavená na približne 2 °C. Sú to odporúčané nastavenia. Ak je to potrebné, tieto teploty môžete manuálne zmeniť.

Alarm otvorenia dverí

Keď sú dvere chladničky otvorené dlhšie než 3 minúty, zaznie alarm otvorenia dverí.

Alarm je možné zrušiť zatvorením dverí. Ak sú dvierka otvorené dlhšie ako 7 minút, svetlo vo vnútri chladničky a osvetlenie ovládacieho panela sa automaticky vypne.

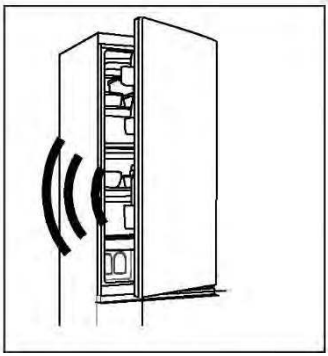

Nastavenie teploty

Teploty vo vnútri spotrebiča sú ovplyvnené nasledujúcimi faktormi:

- Teplota prostredia
- Frekvencia otvárania dverí
- Množstvo uskladnených potravín
- Inštalácia spotrebiča

Úprava teploty chladničky

1. Stlačením tlačidla „K2" (možnosti výberu Fridge/(My Zone)/Freezer) vyberte priestor Chladnička. Ikona „A" (chladiaci priestor) a „D" (zobrazenie teploty) sú rozsvietené.

2. Stlačením tlačidla „K1/K8" nastavíte teplotu v chladničke.

Teplota sa zvyšuje po krokoch 1 °C z minima 2 °C na maximum 8 °C. Optimálna teplota v chladničke je 5 °C. Teplota chladiča znamená zbytočnú spotrebu energie.

3. Po približne 5 s ostane ikona teploty „D" (zobrazenie teploty) svietiť nepretržite a nastavenie sa potvrdí.

Úprava teploty mrazničky

1. Stlačením tlačidla „K2" (možnosti výberu Fridge/(My Zone)/Freezer) vyberte °C pre mraziaci priestor. Ikona „C" (mraziaci priestor) a „D" (zobrazenie teploty) svietia.

2. Stlačením tlačidla „K1/K8" nastavte teplotu mrazničky.

Teplota sa zvyšuje po krokoch 1 °C z minima -24 °C na maximum -16 °C. Optimálna teplota v chladničke je -18°C. Nižšie teploty znamenajú zbytočnú spotrebu energie.

3. Po približne 5 s ostane indikátor teploty „D" (zobrazenie teploty) svietiť nepretržite a nastavenie sa potvrdí.

Úprava teploty priestoru My Zone

Chladiaci priestor je vybavený zásuvkou My Zone. V súlade s požiadavkami na skladovanie potravín je možné zvoliť najvhodnejšiu teplotu, aby sa zachovala optimálna nutričná hodnota potravín.

1. Stlačením tlačidla „K2" (možnosti výberu Fridge/(My Zone)/Freezer) vyberte priestor My Zone. Ikona „B" (priestor My Zone) a „D" (zobrazenie teploty) sú rozsvietené.

2. Stlačením tlačidla „K1/K8" nastavte teplotu pre My Zone.

Teplota sa zvyšuje po krokoch 1 °C z minima 0 °C na maximum 5 °C.

3. Po približne 5 s ostane ikona teploty „D" (zobrazenie teploty) svietiť nepretržite a nastavenie sa potvrdí.

OZNÁMENIE

1. Teplotu priehradky My Zone môžete nastaviť na strednú úroveň (2 °C), aby sa potraviny a jedlá uchovávali v optimálnom prostredí na skladovanie.
2. Vzhľadom na rozdielny obsah vody v mäse sa niektoré druhy mäsa s vyššou vlhkosťou pri teplotách nižších ako 0 °C zmrazia, preto práve narezané mäso a mäsové nárezy treba skladovať v zásuvke My Zone s minimálnou teplotou 0 °C.
3. Ovocie citlivé na chlad, ako je ananás, avokádo, banány, grapefruit, a zelenina, ako sú zemiaky, baklažány, fazuľa, uhorky, cuketa a paradajky, ako aj syr, by sa v zásuvke My Zone nemali skladovať.
4. Ak je teplota chladničky nižšia ako teplota v My Zone, je normálne, že teplota v priehradke My Zone bude nižšia než je nastavená teplota pre My Zone.
5. Ak je teplota v miestnosti nižšia ako 8 °C, teplota zásuvky My Zone bude vždy blízko 0 °C.

POZNÁMKA

Ak po nastavení teploty do 5 sekúnd stlačíte nejaké iné tlačidlá, aktuálne nastavenie teploty sa okamžite potvrdí. Ak do 5 sekúnd nestlačíte žiadne iné tlačidlo, zobrazí sa aktuálna nastavená teplota, kým obrazovka nezhasne.

POZNÁMKA

Pomocou aplikácie môžete prispôsobiť teplotu chladničky, mrazničky aj My Zone. Teplota sa dá nastaviť s citlivosťou 1 °C.

POZNÁMKA

Zobrazovacie dosky HDPR3618DNPKMA a HDPR3618DNPDMA majú uzamykaciu funkciu. Keď sa dvierka chladničky zatvoria a panel displeja sa 30 sekúnd nepoužíva, panel displeja sa automaticky uzamkne. Používatelia môžu prepínať medzi stavmi uzamknutia a odomknutia dlhým stlačením klávesu K9 na 3 sekundy, keď sa rozsvieti panel displeja.

Funkcia Super Cool

1. Funkciu Super Cool vám odporúčame zapnúť vtedy, keď sa chystáte uskladniť väčšie množstvo potravín (napríklad po nákupe). Funkcia Super Cool urýchľuje chladenie čerstvých potravín a chráni už uskladnené potraviny pred nežiaducim ohriatím.
2. Stlačte tlačidlo „K3“ alebo funkciu zapnite prostredníctvom aplikácie. Rozsvieti sa ikona „E“ (funkcia Super Cool) a funkcia je aktivovaná.

POZNÁMKA

1. Spotrebič ukončí funkciu „Super Cool" po uplynutí 6 hodín od zadania funkcie „Super Cool" alebo stlačením tlačidla „K3", keď svieti ikona „E" (funkcia Super Cool), alebo funkciu vypnete prostredníctvom aplikácie.
2. Ak pri úprave teploty chladiaceho priestoru v stave Super Cool bliká ikona „E" (funkcia Super Cool), znamená to, že tento úkon sa nedá vykonať.

Funkcia Super Freeze

1. Čerstvé potraviny by sa mali zmraziť čo najrýchlejšie a až do jadra. Najlepšie sa tak zachová nutričná hodnota, vzhľad a chuť. Funkcia Super Freeze urýchľuje zmrazenie čerstvých potravín a chráni už uskladnené potraviny pred nežiaducim ohriatím. Ak potrebujete naraz zmraziť veľké množstvo potravín, odporúča sa pred použitím mrazenej miestnosti nastaviť funkciu Super Freeze na 24 hodín dopredu.
2. Stlačte tlačidlo „K4" (nastavenie funkcie Super Freeze) alebo funkciu zapnite prostredníctvom aplikácie. Rozsvieti sa ikona „F" (funkcia Super Freeze) a funkcia je aktivovaná.

POZNÁMKA

1. Spotrebič ukončí funkciu „Super Freeze" po uplynutí 50 hodín od zadania funkcie „Super Freeze" alebo stlačením tlačidla „K4", keď svieti ikona „F" (funkcia Super Freeze), alebo funkciu vypnete prostredníctvom aplikácie.
2. Ak pri úprave teploty chladiaceho priestoru v stave Super Freeze bliká ikona „F" (funkcia Super Freeze), znamená to, že tento úkon sa nedá vykonať.

Funkcia Holiday

Funkciu Holiday môžete použiť na zníženie spotreby energie spotrebiča, ak ho nepoužívate pravidelne. Keď je funkcia zapnutá, chladnička je vypnutá, zatiaľ čo mraznička bude fungovať normálne. Táto funkcia natrvalo nastaví teplotu chladničky na 17 °C.

To umožňuje ponechať dvere prázdnej chladničky zatvorené bez spôsobenia zápachu alebo plesne aj počas dlhej neprítomnosti (napr. počas dovolenky). Priehradka na mrazničku je voľná pre vaše nastavenie.

1. Stlačte tlačidlo „K5" (zapnutie/vypnutie funkcie Holiday) alebo vyberte funkciu prostredníctvom aplikácie. Rozsvieti sa ikona „G" (funkcia Holiday) a funkcia je aktivovaná.

2. Funkciu je možné vypnúť opätovným stlačením tlačidla „K5" (zapnutie/vypnutie funkcie Holiday) alebo nastavením teploty chladničky,

prípadne vykonaním akéhokoľvek iného nastavenia alebo vypnutím prostredníctvom aplikácie.

POZNÁMKA

1. Počas funkcie Holiday by sa v chladničke nemali skladovať žiadne potraviny. Teplota 17 °C je príliš vysoká na skladovanie potravín.
2. Keď je funkcia Holiady zapnutá, ikona My Zone zostáva vypnutá a funkcia chladničky je uzamknutá. Ak pri úprave teploty chladiaceho priestoru bliká ikona „G" (funkcia Holiday), znamená to, že tento úkon sa nedá vykonať.

Funkcia režimu Eco

Režim Eco môžete aktivovať na optimalizáciu výkonu spotrebiča pri dosiahnutí najlepšieho uskladnenia potravín. Ak nemáte žiadne špeciálne požiadavky, odporúčame použiť režim Eco.

V tomto režime je teplota chladničky 5 °C, teplota mrazničky -18 °C.

1. Stlačte tlačidlo „K6" (zapnutie/vypnutie funkcie režim Eco) alebo vyberte funkciu prostredníctvom aplikácie.
2. Ikona „H" (funkcia režim Eco) svieti a funkcia je aktivovaná.

Opakovaním vyššie uvedených krokov alebo výberom inej funkcie, prípadne vypnutím prostredníctvom aplikácie je možné túto funkciu znova vypnúť. Obnovia sa predtým nastavené úrovne chladenia.

POZNÁMKA

Ak pri úprave teploty chladničky/mrazničky počas režimu Eco bliká ikona „H" (funkcia režimu Eco), znamená to, že tento úkon sa nedá vykonať.

POZNÁMKA

Pre model HTW7620DNGB je spôsob vstupu/ukončenia režimu ECO podržaním tlačidla HOLIDAY na viac ako 3 sekundy.

Krok 1 Z obchodu s aplikáciami si stiahnite aplikáciu hOn.

GET IT ON Google Play | Download on the App Store | EXPLORE IT ON AppGallery

Krok 2 Vytvorte si účet v aplikácii hOn alebo, ak už máte účet, prihláste sa.

Krok 3 Postupujte podľa pokynov o párovaní v aplikácii hOn.

Funkcia Wi-Fi (HDPR3618DNPKMA,HDPR3618DNPDMA bez Wi-Fi)

1. Postupujte podľa pokynov v aplikácii a nakonfigurujte Wi-Fi.
2. Po nakonfigurovaní Wi-Fi a vytvorení pripojenia sa ikona „I" pre Wi-Fi zapne a zostane svietiť.
3. Ak už bola sieť Wi-Fi nakonfigurovaná, Wi-Fi sa automaticky znova pripojí podľa informácií o konfigurácii.

POZNÁMKA

1. Ak chcete Wi-Fi vypnúť, stlačte tlačidlo Wi-Fi „K7, ikona „I" pre Wi-Fi zhasne.
2. Ak chcete zapnúť Wi-Fi a spustiť konfiguráciu, stlačte tlačidlo Wi-Fi „K7", ikona „I" pre Wi-Fi začne pomaly blikať. Ak chcete nakonfigurovať funkciu Wi-Fi, stlačte tlačidlo „K7" na 3 sekundy, ikona Wi-Fi začne blikať rýchlo a prepne sa do režimu konfigurácie. Ak chcete funkciu Wi-Fi vypnúť, raz stlačte tlačidlo „K7".
Vyššie uvedené kroky sa opakujú.
3. Ak bol výrobok nakonfigurovaný a funkcia Wi-Fi bola vypnutá, chladnička sa po opätovnom pripojení k napájaniu neprepne do režimu konfigurácie.

POZNÁMKA

1. Tento výrobok nie je určený na komerčné použitie.
2. Maximálny RF výstupný výkon: 2,4 GHz Wi-Fi: 16 dBm;
3. Bluetooth® Low Energy: 5 dBm; Bluetooth®(BR/EDR): 10 dBm.
4. Frekvenčné pásmo prevádzky: 2400 – 2483,5 MHz.

Ochranná známka a logá Bluetooth® sú registrované ochranné známky spoločnosti Bluetooth SIG, Inc. a akékoľvek použitie týchto známok spoločnosťou Candy Hoover Group SRL podlieha licencii. Ostatné ochranné známky a obchodné názvy sú majetkom príslušných vlastníkov.

Uchovávanie v chladiacom priestore

- Teplotu v chladničke udržujte pod 5 °C.
- Horúce jedlá musíte pred uložením do spotrebiča ochladiť na izbovú teplotu.
- Potraviny skladované v chladničke by ste mali pred uložením umyť a vysušiť.
- Potraviny, ktoré sa majú skladovať, by mali byť riadne uzavreté, aby sa zabránilo prenosu zápachu alebo chuti.
- Neskladujte nadmerné množstvo potravín. Medzi potravinami nechajte voľný priestor, aby okolo nich mohol prúdiť studený vzduch, aby sa dosiahlo lepšie a rovnomernejšie ochladenie.
- Potraviny konzumované denne by sa mali skladovať v prednej časti police.
- Medzi potravinami a vnútornými stenami nechajte dostatočne veľký voľný priestor na prúdenie vzduchu. Predovšetkým neskladujte potraviny opreté o zadnú stenu: potraviny by mohli primrznúť ku zadnej stene. Zabráňte priamemu kontaktu potravín (predovšetkým mastných alebo kyslých potravín) s vnútorným povrchom, pretože olej/kyselina môže narušiť vnútorný povrch. Zvyšky oleja/kyslé nečistoty vždy ihneď utrite.
- Mrazené potraviny sa môžu v chladiacom priestore šetrne rozmraziť. To šetrí energiu.
- Proces dozrievania ovocia a zeleniny, ako sú cukety, melóny, papája, banán, ananás atď. sa môže v chladničke urýchliť. Preto sa neodporúča skladovať ich v chladničke. Zrenie veľmi nezrelých plodov však môže byť počas určitej doby prospešné. Cibuľu, cesnak, zázvor a inú koreňovú zeleninu by ste tiež mali skladovať pri izbovej teplote.
- Nepríjemný zápach vo vnútri chladničky je znakom toho, že sa niečo rozlialo a treba priestor vyčistiť. Pozrite Starostlivosť a čistenie.
- Rôzne potraviny je potrebné umiestniť do rôznych oblastí podľa ich vlastností.

Skladovanie v mraziacom priestore

- Teplotu v mrazničke udržujte na -18 °C.
- 24 hodín pred mrazením zapnite funkciu Super-Freeze. Pre malé množstvá potravín stačí 4-6 hodín.
- Horúce jedlá musíte pred uložením do mraziaceho boxu ochladiť na izbovú teplotu.

- Potraviny nakrájané na malé porcie sa zmrazia rýchlejšie a ľahšie sa rozmrazia a uvaria. Odporúčaná hmotnosť pre každú porciu je menej ako 2,5 kg
- Pred vložením do mrazničky je lepšie potraviny zabaliť. Vonkajšia strana obalu musí byť suchá, aby sa zabránilo zlepeniu vreciek Obalové materiály by mali byť bez zápachu, vzduchotesné, nejedovaté a netoxické.
- Aby sa predišlo uplynutiu doby skladovania, všimnite si dátum zmrazenia, trvanlivosť a názov potraviny na obale a podľa toho skladujte rôzne potraviny.

VAROVANIE!

- ▶ Kyselina, zásady a soľ atď. by mohli narušiť vnútorný povrch mrazničky.
- ▶ Neklaďte potraviny s týmito látkami (napr. morské ryby) priamo na vnútorný povrch. Slanú vodu je treba z mrazničky okamžite utrieť.
- ▶ Neprekračujte dobu skladovania potravín odporúčanú výrobcami. Z mrazničky vyberte len požadované množstvo potravín.
- ▶ Rozmrazené potraviny rýchlo skonzumujte. Aby jedli ostali jedlé, rozmrazené potraviny sa nesmú opäť zmraziť, pokiaľ ich najprv neuvaríte.
- ▶ Do mraziaceho priestoru nevkladajte nadmerné množstvo čerstvých potravín. Pozrite si mraziacu kapacitu mrazničky - pozrite si TECHNICKÉ ÚDAJE alebo údaje na typovom štítku.
- ▶ Potraviny je možné skladovať v mrazničke pri teplote najmenej -18 °C 2 až 12 mesiacov, v závislosti od ich vlastností (napr. mäso: 3 – 12 mesiacov, zelenina: 6 – 12 mesiacov)
- ▶ Pri mrazení čerstvých potravín sa vyhýbajte ich kontaktu s už zmrazenými potravinami. Riziko rozmrazenia!

Pri skladovaní komerčne mrazených potravín dodržiavajte tieto pokyny:

- Vždy dodržiavajte pokyny výrobcov o dobe skladovania potravín. Usmernenia neporušujte!
- Snažte sa čas medzi nákupom a uložením potravín čo najviac skrátiť, aby ste zachovali kvalitu potravín.
- Kupujte mrazené potraviny, ktoré boli skladované pri teplote -18 °C alebo nižšej.
- Vyhnite sa nákupu potravín, ktoré majú na obale ľad alebo námrazu – to znamená, že výrobky mohli byť čiastočne rozmrazené a opätovne zmrazené pri určitom náraste teploty, čo mohlo znížiť ich kvalitu.

OZNÁMENIE

Vzhľadom na ponuku rôznych modelov nemusí mať spotrebič k dispozícii všetky nasledujúce funkcie. Pozrite si kapitolu Opis produktu.

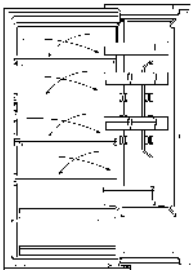

Viacnásobné prúdenie vzduchu

Chladnička je vybavená systémom s viacnásobným prúdením vzduchu, v ktorom sú prívody chladného vzduchu umiestnené na každej úrovni police. To pomáha udržiavať rovnomernú teplotu, aby sa vaše jedlo udržalo dlhšie čerstvé.

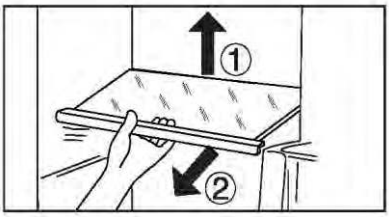

Nastaviteľná polica

1. Výška políc sa môže nastaviť tak, aby vyhovovala vašim potrebám skladovania.
2. Ak chcete policu premiestniť, najprv nadvihnite jej zadný okraj ① a potom ju vytiahnite ②.
3. Ak ju chcete znovu nainštalovať, položte ju na výstupky na obidvoch stranách a zatlačte do najzadnejšej polohy, kým nezapadne do drážok na bokoch

POZNÁMKA

Uistite sa, že všetky konce police sú v jednej rovine.

Vyberateľné poličky na dverách

Poličky na dverách sa dajú vybrať na čistenie:

Uchopte poličku oboma rukami, nadvihnite ju (1) a vytiahnite (2). Ak chcete poličku vložiť späť do dverí, vykonajte vyššie uvedené kroky v opačnom poradí.

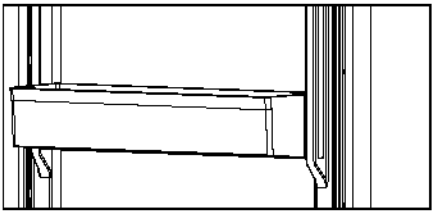

Zásuvka My Zone

Pri používaní a nastavovaní zásuvky My Zone skontrolujte časť POUŽITIE (My Zone).

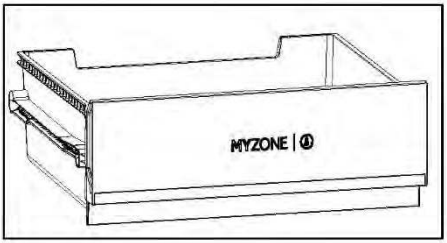

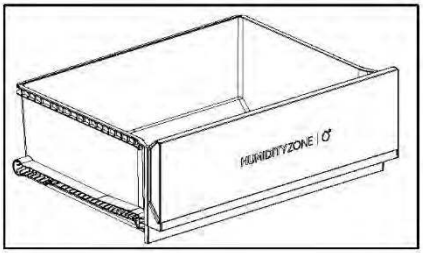

Zásuvka Humidity Zone

V tomto priestore je úroveň vlhkosti ovládaná automaticky systémom a je vhodná na skladovanie ovocia, zeleniny, šalátov atď.

Vyberateľná zásuvka

Ak chcete vybrať zásuvku chladničky alebo mrazničky, úplne ju vytiahnite (1), nadvihnite a vyberte (2).

Ak chcete poličku znovu vsunúť, vykonajte vyššie uvedené kroky v opačnom poradí.

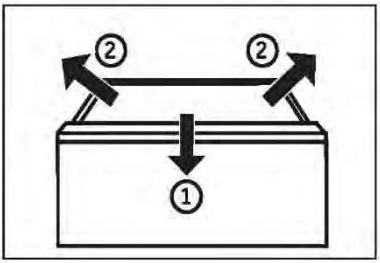

Zásuvka mrazničky

Zásuvky mrazničky sa dajú vysunúť rovno a úplne. Sú namontované na teleskopickej koľajničke easy roll. Umožňujú jednoduché uloženie a vyberanie zmrazených potravín. Vďaka automatickému mechanizmu zatvárania dverí je manipulácia jednoduchá a šetrí energiu.

VAROVANIE!

Zásuvky nezaťažujte nadmerne: Maximálna nosnosť každej zásuvky: 35 kg!

Osvetlenie

Interiérové LED osvetlenie sa rozsvieti po otvorení dverí. Výkon svetiel nie je ovplyvnený žiadnym iným nastavením spotrebiča.

Sklopná polica

Sklopná polica umožní používateľovi umiestniť na police vysoké fľaše alebo predmety. Polica sa dá sklopiť k zadnej stene, čím sa zväčší dostupný priestor na spodnej polici. Polica sa sklopí vykonaním krokov 1 – 3. Ak ju chcete vrátiť do pôvodnej polohy, vykonajte postup v opačnom postupe.

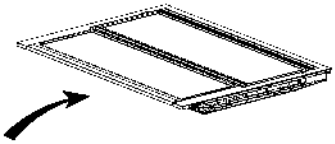

Krok 1: Pomaly zatlačte prednú časť police až na koniec.

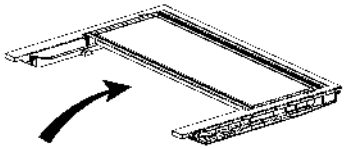

Krok 2: Pomaly zatlačte policu nahor do vertikálnej polohy.

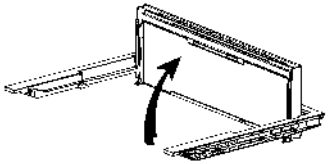

Krok 3: Polica je vo vertikálnej polohe. Ušetrí sa tým priestor.

Skladací stojan na víno

Na bežné použitie

1. Stiahnite konzoly stojana na fľaše
2. Vložte fľaše do stojana

Ak sa stojan na víno nepoužíva, možno ho sklopiť späť, aby sa ušetrilo miesto.

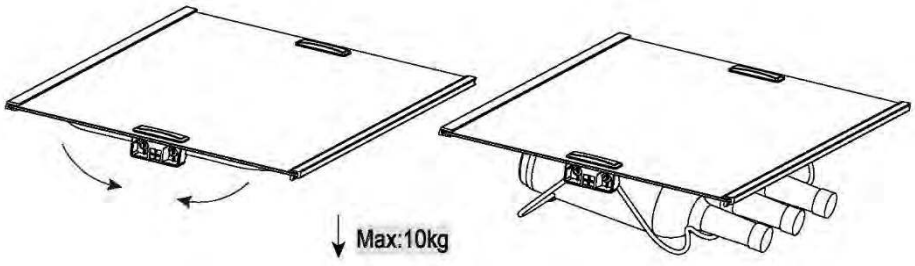

Tipy na úsporu energie

- Uistite sa, že je spotrebič správne vetraný (pozrite časť INŠTALÁCIA).
- Spotrebič neinštalujte na priame slnečné svetlo ani do blízkosti zdrojov tepla (napr. kachle, ohrievače).
- Zabráňte zbytočne nízkej teplote v spotrebiči. Spotreba energie sa zvyšuje so znižovaním nastavenej teploty v spotrebiči.
- Funkcie ako SUPER FREEZE zvyšujú spotrebu energie.
- Pred vložením do spotrebiča nechajte teplé jedlo vychladnúť.
- Dvere spotrebiča otvárajte čo najmenej a na čo najkratšiu dobu.
- Spotrebič nepreplňujte, aby ste nebránili prúdeniu vzduchu.
- Vyhýbajte sa vzduchu v obale potravín.
- Tesnenia dverí udržiavajte čisté, aby boli dvere vždy správne zatvorené.
- Zmrazené potraviny rozmrazte v úložnom priestore chladničky alebo použite funkciu D-Frost v zásuvke My Zone.
- Konfigurácia s najvyššou úsporou energie vyžaduje, aby bola zásuvka, box na potraviny a police umiestnené v spotrebiči na mieste, v akom boli dodané z výroby a aby boli potraviny umiestnené bez blokovania výstupu vzduchu z potrubia.

VAROVANIE!

Spotrebič pred čistením odpojte od elektrickej siete.

Čistenie

Spotrebič čistite, keď je v ňom uskladnené len malé množstvo alebo žiadne potraviny. Spotrebič by ste mali čistiť každé štyri týždne, aby sa zaistila dobrá starostlivosť a zabránilo pachu z nesprávne uskladnených potravín.

VAROVANIE!

- Spotrebič nečistite tvrdými kefami, drôtenými kefami, čistiacim práškom, benzínom, amylacetátom, acetónom ani podobnými organickými roztokmi, kyselinami ani zásadami. Čistite pomocou špeciálneho čistiaceho prostriedku na chladničky, aby ste zabránili poškodeniu.
- Počas čistenia na spotrebič nestriekajte ani ho neoplachujte.
- Na čistenie spotrebiča nepoužívajte prúd vody ani paru.
- Studené sklenené poličky neumývajte horúcou vodou. Náhla zmena teploty môže spôsobiť rozbitie skla.
- Nedotýkajte sa vnútorného povrchu priestoru mrazničky, najmä nie mokrými rukami, pretože by vám mohli k povrchu primrznúť.
- Ak dôjde k zahriatiu, skontrolujte stav zmrazených potravín.

- Tesnenie na dverách musí byť vždy čisté.
- Vnútro a plášť spotrebiča čistite špongiou navlhčenou v teplej vode s prídavkom neutrálneho saponátu.
- 1. Mäkkou handričkou alebo špongiou namočenou v teplej vode utrite interiér a exteriér chladničky, vrátane tesnenia dverí, dverovej poličky, sklenených políc, boxov atď. (do teplej vody môžete pridať neutrálny čistiaci prostriedok).
- 2. Ak sa rozleje nejaká kvapalina, vyberte všetky znečistené diely, opláchnite ich prúdom vody, vysušte a vložte späť do chladničky.
- 3. Ak dôjde k rozliatiu krému (napríklad smotana, roztopená zmrzlina), odstráňte všetky znečistené časti, vložte ich na nejaký čas do teplej vody s teplotou približne 40 °C, potom ich opláchnite prúdom vody, vysušte a vložte späť do chladničky.
- 4. V prípade, že v chladničke (medzi policami alebo zásuvkami) ostane nejaká malá usadenina alebo komponent, použite na uvoľnenie mäkkú kefku. Ak sa k tejto časti nedostanete, kontaktujte servis Haier
- Opláchnite a osušte mäkkou handričkou.
- Žiadne časti spotrebiča nečistite v umývačke riadu.
- Pred opätovným zapnutím spotrebiča počkajte najmenej 5 minút, pretože časté spúšťanie môže poškodiť kompresor.

Odmrazovanie

Odmrazovanie chladničky a mrazničky sa vykonáva automaticky; nie je potrebný žiadny manuálny úkon.

Výmena LED žiaroviek

VAROVANIE!

LED žiarovku nevymieňajte sami, musí ju vymeniť iba výrobca alebo autorizovaný servisný pracovník.

Osvetlenie využíva ako zdroj svetla LED, ktoré sa vyznačujú nízkou spotrebou energie a dlhou životnosťou. Ak sa vyskytnú nejaké abnormality, kontaktujte zákaznícky servis. Pozrite časť ZÁKAZNÍCKY SERVIS.

Parametre žiarovky: HDPW7620*,HTW7620*

Časť	LED žiarovka
Napätie	12 V
Maximálny výkon	8 W
LED Spec	White-4014
Trieda účinnosti LED	G
Teplota pri používaní	-30 ~ 60 °C

Okrem HDPW7620*,HTW7620*. Pre ostatné sa používajú tieto parametre:

Časť	LED žiarovka
Napätie	12 V
Maximálny výkon	1.5 W
LED Spec	White-2835
Trieda účinnosti LED	G
Teplota pri používaní	-40~80ºC

Dlhodobé vyradenie z prevádzky

Ak nebudete spotrebič dlhšiu dobu používať a pre chladničku nepoužijete funkciu Holiday:

Vyberte potraviny.

Odpojte napájací kábel.

Spotrebič vyčistite podľa vyššie uvedeného návodu.

Dvere nechajte otvorené, aby sa vo vnútri nevytvárali nepríjemné pachy.

POZNÁMKA

Spotrebič vypnite, len ak je to nevyhnutne potrebné.

Odnímateľné prídavné tesnenia dverí

Na hornej a dolnej zásuvke mrazničky je šesť pomocných tesnení dverí.

1. Na hornej a dolnej zásuvke mrazničky vyhľadajte šesť pomocných tesnení dverí.
2. Pri pripájaní sa uistite, že ohnuté rezy tesnení smerujú dovnútra.
3. Umiestnite spodné tesnenie hornej zásuvky podľa pokynov.
4. Pri pripájaní sa uistite, že ohnutý rez tohto tesnenia smeruje nadol.

Tieto tesnenia, ako aj tesnenia otočných dverí/zásuvky získate prostredníctvom zákazníckeho servisu (pozri záručný list).

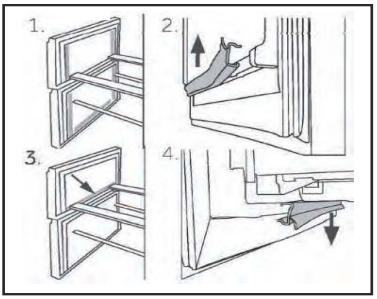

Premiestňovanie spotrebiča

1. Vyberte všetky potraviny a odpojte spotrebič od elektrickej siete.
2. Police a ďalšie vyberateľné diely chladničky a mrazničky zaistite lepiacou páskou.
3. Chladničku nenakláňajte o viac ako 45°, aby nedošlo k poškodeniu chladiaceho systému.

VAROVANIE!

- Spotrebič nezdvíhajte za rukoväti dverí.
- Spotrebič nikdy neukladajte na podlahu v horizontálnej polohe.

Riešenie problémov

CONTENTS

Mnoho vyskytujúcich sa problémov môžete vyriešiť sami bez osobitných odborných znalostí. V prípade problému skontrolujte všetky zobrazené možnosti a pred kontaktovaním zákazníckeho servisu postupujte podľa nasledujúcich pokynov. Pozrite časť ZÁKAZNÍCKY SERVIS.

VAROVANIE!

- Pred údržbou spotrebič vypnite a vytiahnite zástrčku zo zásuvky.
- Údržbu elektrického zariadenia môže vykonávať iba kvalifikovaný elektrikár, pretože neodborné opravy môžu spôsobiť značné následné škody.
- Poškodený prívod môže v záujme eliminácie akéhokoľvek rizika vymeniť len výrobca, jeho servisný zástupca alebo rovnako kvalifikovaná osoba.

Tabuľka na riešenie problémov

Problém	Možná príčina	Možné riešenie
Kompresor nefunguje.	Zástrčka nie je zapojená do zásuvky elektrickej siete.	Pripojte hlavnú zástrčku.
	Spotrebič je v cykle odmrazovania.	To je normálne pri automatickom odmrazovaní.
Spotrebič sa zapína často alebo ostáva zapnutý príliš dlho.	Príliš vysoká vnútorná alebo vonkajšia teplota.	V takom prípade je normálne, že kompresor spotrebiča ostane zapnutý dlhšie.
	Spotrebič bol dlhšie vypnutý.	Zvyčajne trvá 8 až 12 hodín, kým spotrebič úplne ochladne.
	Netesne zatvorené dvere/zásuvka spotrebiča.	Zatvorte dvere/zásuvku a uistite sa, že je spotrebič umiestnený na rovnom povrchu a že sa v ňom nenachádzajú potraviny alebo nádoba, ktoré by blokovali dvere.
	Dvere/zásuvka boli otvorené príliš často alebo príliš dlho.	Neotvárajte dvere/zásuvku príliš často.
	Nastavenie teploty mraziacej časti je príliš nízke.	Nastavujte vyššiu teplotu, kým nedosiahnete uspokojivú teplotu chladničky. Ustálenie teploty chladničky trvá 24 hodín.
	Tesnenie dverí/zásuvky je znečistené, opotrebované, prasknuté alebo nevhodné.	Vyčistite tesnenie dverí/zásuvky alebo ich dajte vymeniť v servise zákazníka.
	Nie je zabezpečené požadované prúdenie vzduchu.	Zaistite dostatočnú ventiláciu.

Riešenie problémov

Problém	Možná príčina	Možné riešenie
Vnútro chladničky je špinavé a/alebo zapácha.	Vnútro chladničky treba vyčistiť.	Vyčistite vnútro chladničky.
	V chladničke sú uložené potraviny so silnou arómou.	Potraviny dôkladne zabaľte.
V spotrebiči nie je dostatočne nízka teplota.	Nastavená teplota je príliš vysoká.	Resetujte teplotu
	Do spotrebiča boli vložené príliš teplé potraviny.	Pred uložením potraviny vždy ochlaďte.
	Vložili ste príliš veľa potravín naraz.	Vždy vkladajte malé množstvo potravín.
	Potraviny sú príliš blízko seba.	Medzi potravinami nechávajte medzeru, aby mohol vzduch voľne prúdiť.
	Netesne zatvorené dvere/zásuvka spotrebiča.	Zatvorte dvere/zásuvku.
	Dvere/zásuvka boli otvorené príliš často alebo príliš dlho.	Neotvárajte dvere/zásuvku príliš často.
V spotrebiči je príliš nízka teplota.	Nastavená teplota je príliš nízka.	Resetujte teplotu.
	Funkcia Super Freeze je aktivovaná alebo je zapnutá príliš dlho.	Funkciu Super Freeze vypnite.
Vytváranie kondenzátu na vnútornej strane chladiaceho priestoru.	Ovzdušie je príliš teplé a príliš vlhké.	Zvýšte teplotu.
	Netesne zatvorené dvere/zásuvka spotrebiča.	Zatvorte dvere/zásuvku.
	Dvere/zásuvka boli otvorené príliš často alebo príliš dlho.	Neotvárajte dvere/zásuvku príliš často.
	Otvorené nádoby na potraviny alebo kvapaliny.	Horúce jedlá nechajte vychladnúť na izbovú teplotu a jedlá a kvapaliny zakryte.
Hromadenie vlhkosti na vonkajšom povrchu chladničky alebo medzi dverami/dverami a zásuvkou.	Ovzdušie je príliš teplé a príliš vlhké.	Vo vlhkom podnebí je to normálne a zmení sa to po poklese vlhkosti.
	Dvere/zásuvka nie sú tesne zatvorené.	Dbajte na to, aby boli dvere/zásuvka tesne zatvorené.
Ikony na displeji striedavo blikajú a chladiaci systém nefunguje.	Je v režime ukážky	Chladnička je zapojená do elektrickej siete Stlačte a podržte tlačidlo „ZONE" a päťkrát kliknite na tlačidlo „Eco Mode", potom ikony postupne prestanú blikať.

Riešenie problémov

CONTENTS

Problém	Možná príčina	Možné riešenie
V mrazničke je silná vrstva ľadu a námrazy.	Potraviny neboli dostatočne zabalené.	Potraviny vždy dobre zabaľte.
	Netesne zatvorené dvere/zásuvka spotrebiča.	Zatvorte dvere/zásuvku.
	Dvere/zásuvka boli otvorené príliš často alebo príliš dlho.	Neotvárajte dvere/zásuvku príliš často.
	Tesnenie dverí/zásuvky je znečistené, opotrebované, prasknuté alebo nevhodné.	Vyčistite tesnenie dverí/zásuvky alebo ich vymeňte za nové.
	Niečo na vnútornej strane bráni správnemu zatvoreniu dvierok/zásuvky.	Premiestnite police, priehradky na dverách alebo vnútorné zásobníky tak, aby sa dali dvere/zásuvka zatvoriť.
Spotrebič vydáva neobvyklé zvuky.	Spotrebič nie je umiestnený na rovnom povrchu.	Nastavte nožičky a vyrovnajte spotrebič do vodorovnej polohy.
	Spotrebič sa dotýka nejakého predmetu v jeho okolí.	Odstráňte predmety v okolí spotrebiča.
Počuť tichý zvuk podobný tečúcej vode.	Je to normálne.	/
Budete počuť pípnutie alarmu.	Dvere chladničky ostali otvorené.	Zatvorte dvere alebo alarm vypnite manuálne.
Budete sa blížiť k slabému hučaniu.	Funguje systém proti kondenzácii.	To zabraňuje kondenzácii a je to normálne.
Nefunguje osvetlenie interiéru alebo chladiaci systém.	Zástrčka nie je zapojená do zásuvky elektrickej siete	Pripojte hlavnú zástrčku.
	Porucha zdroja napájania.	Skontrolujte elektrické napájanie v miestnosti. Kontaktujte miestnu elektrárenskú spoločnosť!
	LED žiarovka nie je v poriadku.	Kontaktujte servis kvôli výmene žiarovky.
Boky skrinky a lišty dverí sa zahrievajú.	Je to normálne.	/
Z výtoku dávkovača vody nevyteká žiadna voda	Zámka nie je vypnutá.	Vypnite zámku

Prerušenie elektrického napájania

- V prípade výpadku elektrického prúdu by mali potraviny zostať bezpečne vychladené približne 13 hodín. V prípade dlhšieho výpadku elektrického napájania, najmä v lete, postupujte podľa nasledujúcich pokynov.
- Dvere/zásuvku otvárajte čo najmenej.
- Počas prerušenia napájania nevkladajte do spotrebiča ďalšie potraviny.
- Ak vám výpadok prúdu oznámia vopred, a predpokladaná doba výpadku presahuje 13 hodín, pripravte kocky ľadu a vložte ich do zásobníka v hornej časti chladničky.
- Ihneď po prerušení musíte potraviny skontrolovať.
- V dôsledku zvýšenia teploty v chladničke počas výpadku elektrického prúdu alebo inej poruchy dôjde k skráteniu trvanlivosti potravín a tiež sa zníži ich kvalita. Potraviny, ktoré sa rozmrazili, by ste mali buď rýchlo skonzumovať alebo uvariť a znovu zmraziť (ak je to vhodné), aby sa predišlo zdravotným rizikám.

POZNÁMKA

Funkcia pamäte pri prerušení napájania

Po obnovení napájania sa obnovia nastavenia spotrebiča, ktoré boli nastavené pred výpadkom elektrického napájania.
Ak chcete kontaktovať technický servis, navštívte našu webovú stránku:
https://corporate.haier-europe.com/en/
V sekcii „webová stránka" vyberte značku svojho produktu a svoju krajinu.
Stránka vás presmeruje na konkrétnu webovú stránku, kde nájdete telefónne číslo a formulár na kontaktovanie technického servisu.

Vybalenie

VAROVANIE!

- Spotrebič je ťažký. Musia s ním vždy manipulovať dve osoby.
- Všetky obalové materiály udržujte mimo dosahu detí a zlikvidujte ich spôsobom, ktorý je šetrný k životnému prostrediu.
- Vyberte spotrebič z obalu.
- Odstráňte všetok obalový materiál.

Podmienky prostredia

Teplota v miestnosti musí byť vždy v rozsahu 10 °C až 43 °C, pretože môže mať vplyv na teplotu vnútri spotrebiča a na jeho spotrebu energie. Spotrebič neinštalujte v blízkosti iných spotrebičov vyžarujúcich teplo (rúry, chladničky) bez izolácie.

Požiadavky na priestor

Požadovaný priestor pri otvorení dverí.

Požiadavky na ventiláciu

Na dosiahnutie dostatočnej ventilácie spotrebiča z bezpečnostných dôvodov je potrebné dodržiavať požiadavky pre správne vetranie.

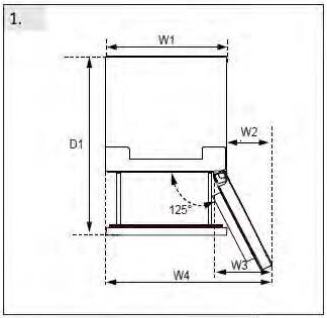

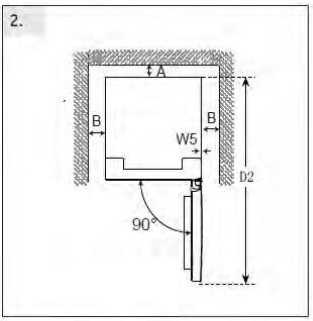

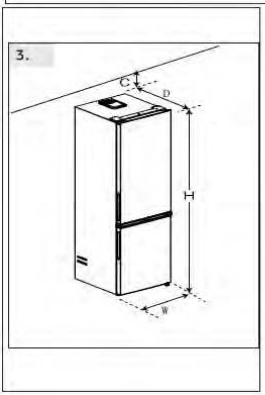

(Unit : mm)	Dimension	Model#1	Model#2
Width	W1:595	*186	*206
	W2:323	*3618*	*3620*
	W3:383	*5618*	*5620*
	W4:918	*1618*	*7620*
	W5:3		*1620*
	W:595		
Depth	D1:996		
	D2:1220		
	D:667		
Distance to back wall	A:50		
Distance to lateral walls	B:50		
Distance to ceiling	C:100		
Overall Height	H:1850/ 2050	H:1850	H:2050

Zarovnanie spotrebiča

Spotrebič by mal byť umiestnený na rovnom a pevnom povrchu.

1. Chladničku mierne nakloňte dozadu.
2. Nastavte nožičky do požadovanej úrovne.

Uistite sa, že vzdialenosť od steny na strane pántov je aspoň 100 mm, aby sa dvere dali správne otvoriť.

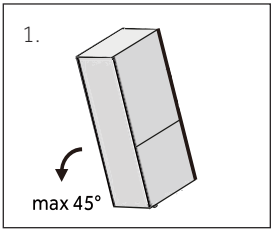

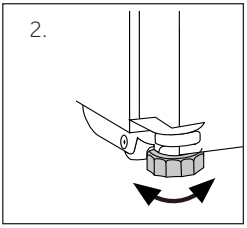

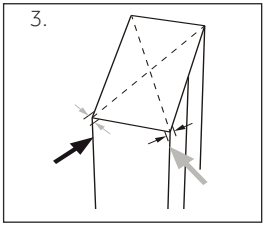

Stabilitu je možné skontrolovať striedavým údermi do uhlopriečok. Mierne kývanie by malo byť v oboch smeroch rovnaké. V opačnom prípade sa rám môže zdeformovať; výsledkom môžu byť netesné tesnenia dverí. Nízky sklon dozadu uľahčuje zatváranie dverí.

POZNÁMKA

Pre samostatne stojaci spotrebič: tento chladiaci spotrebič nie je určený na použitie ako zabudovaný spotrebič.

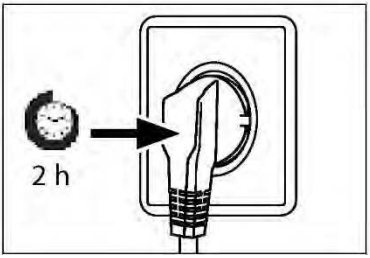

Doba čakania

V puzdre kompresora sa nachádza bezúdržbový mazací olej. Pri nakláňaní spotrebiča počas prevozu sa tento olej môže dostať cez uzatvorený systém rúrok. Pred pripojením spotrebiča ku zdroju napájania musíte počkať aspoň 2 hodiny, aby olej stiekol späť do puzdra.

Elektrické zapojenie

Pred každým pripojením skontrolujte, či:

- napájanie, zásuvka a istenie zodpovedajú typovému štítku.
- je sieťová zásuvka uzemnená a nie je pripojený žiadny adaptér s viacerými zásuvkami ani predlžovací kábel.
- sa zástrčka a zásuvka presne zhodujú.

Zástrčku pripojte k správne nainštalovanej domácej zásuvke.

VAROVANIE!

Poškodený napájací kábel musia vymeniť v zákazníckom servise, aby sa zabránilo nebezpečenstvu (pozrite záručný list).

Zmena smeru otvárania dverí

Pred pripojením spotrebiča ku zdroju napájania musíte skontrolovať, či netreba zmeniť smer otvárania dverí z pravej strany (pri dodaní) na ľavú, pokiaľ to vyžaduje miesto inštalácie a pohodlie pri otváraní.

VAROVANIE!

- Spotrebič je ťažký. Zmenu smeru zatvárania dverí musia vykonávať dve osoby.
- Pred akýmkoľvek úkonom najskôr odpojte spotrebič od elektrickej siete
- Spotrebič nenakláňajte o viac ako 45 °C, aby ste predišli poškodeniu chladiaceho systému.

Montážne kroky

1. Zabezpečte si potrebné náradie.
2. Spotrebič odpojte od elektrického napájania.
3. Odstráňte kryt horného závesu 1 a odskrutkujte horný záves (tri skrutky) na pravej strane 2.
4. Odpojte pripojovací kábel
5. Uvoľnené dvere chladničky opatrne zdvihnite zo stredného závesu.
6. Odstráňte stredný záves.
7. Odstráňte malý kryt predného panelu zľava doprava.
8. Obráťte dvere zhora nadol a odskrutkujte kryt (1). Vyberte nový kryt (2) z príslušného vrecka a naskrutkujte na opačnú stranu.
9. Zmeňte polohy záslepiek a skrutky na boku.
10. Naskrutkujte stredný záves na ľavú stranu spotrebiča. Dávajte pozor na prevrátenie otočného čapu stredného závesu a uistite sa, že strana s tesnením smeruje nahor
11. Opatrne zdvihnite horné dvere na stredný záves. Uistite sa, že otočný čap zapadá do náboja závesu spodných dverí.
12. Z vrecka s príslušenstvom vyberte nový horný záves a kryt závesu. Prepojovací kábel prevlečte cez horný záves a upevnite horný záves tromi skrutkami na ľavej strane spotrebiča. Nasaďte kryt závesu na záves.
13. Pripojte pripojovací kábel.
14. Vymeňte predný panel a upevnite ho piatimi skrutkami.

Po zmene dverí skontrolujte, či sú tesnenia dverí správne umiestnené na kryte a či sú všetky skrutky dobre utiahnuté.

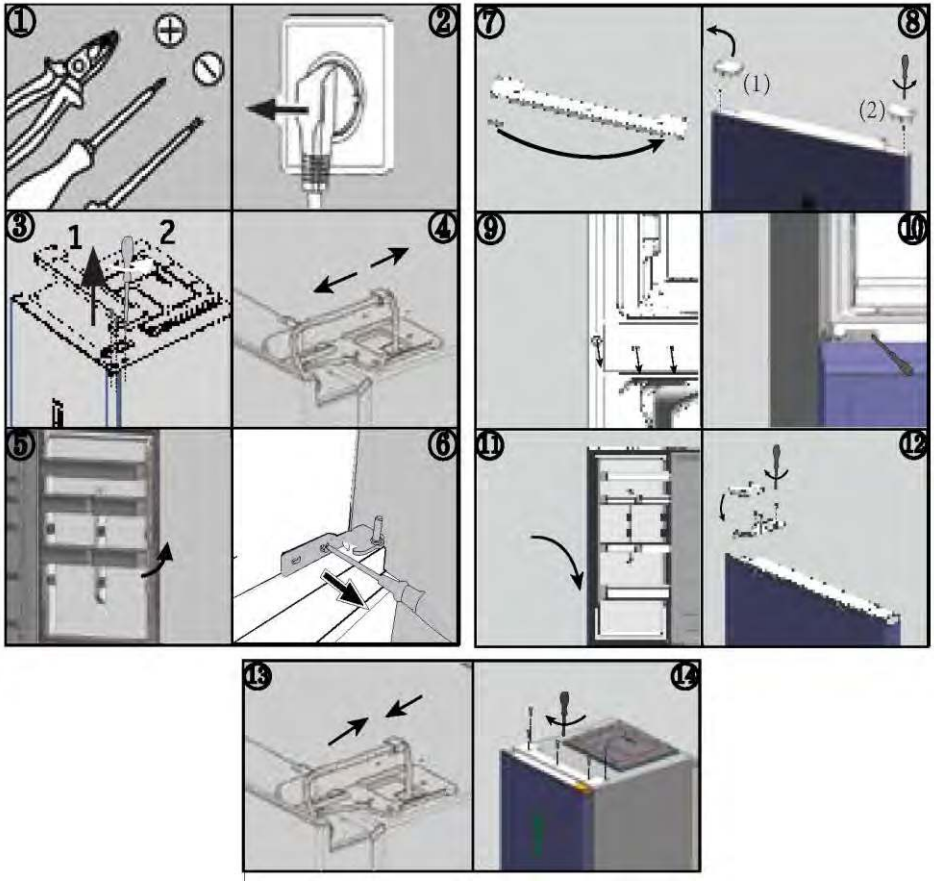

Teplota okolitého prostredia

Rozšírené mierne pásmo: tento chladiaci spotrebič je určený na použitie pri teplotách okolia od 10 °C do 32 °C

Mierne pásmo: tento chladiaci spotrebič je určený na použitie pri teplotách okolia od 16 °C do 32 °C;

Subtropické pásmo: tento chladiaci spotrebič je určený na použitie pri teplotách okolia od 16 °C do 38 °C;

Tropické pásmo: tento chladiaci spotrebič je určený na použitie pri teplotách okolia od 16 °C do 43 °C.

Technické údaje

CONTENTS

Parametre výrobku podľa nariadenia (EÚ) 2019/2016

Na základe výsledkov štandardného testovania po dobu 24 hodín.
Skutočná spotreba energie bude závisieť od používania a umiestnenia spotrebiča.

Model	HTW5618DN* HTW3618DN*	HTW5620DN*	HTW5618EN* HTW3618EN*
Typ chladiaceho spotrebiča	Chladnička s mrazničkou	Chladnička s mrazničkou	Chladnička s mrazničkou
Trieda energetickej účinnosti	D	D	E
Ročná spotreba energie (kWh/rok)	217	226	271
Objem chladiaceho priestoru (l)	201	255	201
Objem mraziaceho priestoru (l)	125	125	125
Objem chladiaceho priestoru Chill (l)	34	34	34
Trieda mrazenia	4-hviezdičky	4-hviezdičky	4-hviezdičky
Typ odmrazovania	Automatické rozmrazovanie	Automatické rozmrazovanie	Automatické rozmrazovanie
Doba nábehu teploty (h)	13	13	11
Kapacita zmrazovania (kg/24 h)	10,0	10,0	10,0
Klimatická trieda	SN.N.ST.T	SN.N.ST.T	SN.N.ST.T
Trieda emisie hluku a emisie hluku prenášané vzduchom (dB(A) re 1pW)	B(35)	B(35)	B(35)

Parametre výrobku podľa nariadenia (EÚ) 2019/2016

Na základe výsledkov štandardného testovania po dobu 24 hodín.
Skutočná spotreba energie bude závisieť od používania a umiestnenia spotrebiča.

Model	HDPR1618CN*	HDPR1618AN*	HDPR1620AN* HDPR3620AN*	HDPR3620CN*	HDPR3618DN*
Typ chladiaceho spotrebiča	Chladnička s mrazničkou	Chladnička s mrazničkou	Chladnička s mrazničkou	Chladnička s mrazničkou	Chladnička s mrazničkou
Trieda energetickej účinnosti	C	A	A	C	D
Ročná spotreba energie (kWh/annum)	172	110	114	178	216
Objem chladiaceho priestoru (l)	200	200	254	254	200
Objem mraziaceho priestoru (l)	120	120	120	120	120
Objem chladiaceho priestoru (l)	35	35	35	35	35
Trieda mrazenia	4-star	4-star	4-star	4-star	4-star
Typ odmrazovania	Auto-defrost	Auto-defrost	Auto-defrost	Auto-defrost	Auto-defrost
TDoba nábehu teploty (h)	13	16	16	13	11
Kapacita zmrazovania (kg/24h)	6.0	7.0	7.0	6.0	6.0
Klimatická trieda	SN.N.ST.T	SN.N.ST.T	SN.N.ST.T	SN.N.ST.T	SN.N.ST.T
Trieda emisií hluku a emisie hluku prenášaného vzduchom (dB(A) re 1 pW)	B(35)	B(35)	B(35)	B(35)	B(35)

Technické údaje

CONTENTS

Model	HTW5618CN*	HTW5620CN*	HTW5620EN*
Typ chladiaceho spotrebiča	Chladnička s mrazničkou	Chladnička s mrazničkou	Chladnička s mrazničkou
Trieda energetickej účinnosti	C	C	E
Ročná spotreba energie (kWh/rok)	173	181	283
Objem chladiaceho priestoru (l)	201	255	255
Objem mraziaceho priestoru (l)	125	125	125
Objem chladiaceho priestoru Chill (l)	34	34	34
Trieda mrazenia	4-hviezdičky	4-hviezdičky	4-hviezdičky
Typ odmrazovania	Automatické rozmrazovanie	Automatické rozmrazovanie	Automatické rozmrazovanie
Doba nábehu teploty (h)	13	13	11
Kapacita zmrazovania (kg/24 h)	10,0	10,0	10,0
Klimatická trieda	SN.N.ST.T	SN.N.ST.T	SN.N.ST.T
Trieda emisie hluku a emisie hluku prenášané vzduchom (dB(A) re 1pW)	B(35)	B(35)	B(35)

Technické údaje

CONTENTS

Model	HTW3618CN*	HTW3620CN*	HTW3620EN*
Typ chladiaceho spotrebiča	Chladnička s mrazničkou	Chladnička s mrazničkou	Chladnička s mrazničkou
Trieda energetickej účinnosti	C	C	E
Ročná spotreba energie (kWh/rok)	173	181	283
Objem chladiaceho priestoru (l)	201	255	255
Objem mraziaceho priestoru (l)	125	125	125
Objem chladiaceho priestoru Chill (l)	34	34	34
Trieda mrazenia	4-hviezdičky	4-hviezdičky	4-hviezdičky
Typ odmrazovania	Automatické rozmrazovanie	Automatické rozmrazovanie	Automatické rozmrazovanie
Doba nábehu teploty (h)	13	13	11
Kapacita zmrazovania (kg/24 h)	10,0	10,0	10,0
Klimatická trieda	SN.N.ST.T	SN.N.ST.T	SN.N.ST.T
Trieda emisie hluku a emisie hluku prenášané vzduchom (dB(A) re 1pW)	B(35)	B(35)	B(35)

Model	HDPW5618DN*	HDPW5620DN* HDPW3620DN* EHD3PWDNPD206	HTW7620CN*
Typ chladiaceho spotrebiča	Chladnička s mrazničkou	Chladnička s mrazničkou	Chladnička s mrazničkou
Trieda energetickej účinnosti	D	D	C
Ročná spotreba energie (kWh/rok)	214	220	181
Objem chladiaceho priestoru (l)	201	255	255
Objem mraziaceho priestoru (l)	117	117	125
Objem chladiaceho priestoru Chill (l)	34	34	34
Trieda mrazenia	4-hviezdičky	4-hviezdičky	4-hviezdičky
Typ odmrazovania	Automatické rozmrazovanie	Automatické rozmrazovanie	Automatické rozmrazovanie
Doba nábehu teploty (h)	13	13	13
Kapacita zmrazovania (kg/24 h)	10,0	10,0	10,0
Klimatická trieda	SN.N.ST.T	SN.N.ST.T	SN.N.ST.T
Trieda emisie hluku a emisie hluku prenášané vzduchom (dB(A) re 1pW)	B(35)	B(35)	B(35)

Technické údaje

CONTENTS

Model	HDPW3618DN* EHD3PWDNPW186 EHD3PWDNPK186	HDPW3620CN*	HTW3620DN*
Typ chladiaceho spotrebiča	Chladnička s mrazničkou	Chladnička s mrazničkou	Chladnička s mrazničkou
Trieda energetickej účinnosti	D	C	D
Ročná spotreba energie (kWh/rok)	214	176	226
Objem chladiaceho priestoru (l)	201	255	255
Objem mraziaceho priestoru (l)	117	117	125
Objem chladiaceho priestoru Chill (l)	34	34	34
Trieda mrazenia	4-hviezdičky	4-hviezdičky	4-hviezdičky
Typ odmrazovania	Automatické rozmrazovanie	Automatické rozmrazovanie	Automatické rozmrazovanie
Doba nábehu teploty (h)	13	13	13
Kapacita zmrazovania (kg/24 h)	10,0	10,0	10,0
Klimatická trieda	SN.N.ST.T	SN.N.ST.T	SN.N.ST.T
Trieda emisie hluku a emisie hluku prenášané vzduchom (dB(A) re 1pW)	B(35)	B(35)	B(35)

Model	HDPW5618CN*	HDPW5620CN*	HDPW5620AN* HDPW7620AN*
Typ chladiaceho spotrebiča	Chladnička s mrazničkou	Chladnička s mrazničkou	Chladnička s mrazničkou
Trieda energetickej účinnosti	C	C	A
Ročná spotreba energie (kWh/rok)	171	176	114
Objem chladiaceho priestoru (l)	201	255	255
Objem mraziaceho priestoru (l)	117	117	120
Objem chladiaceho priestoru Chill (l)	34	34	34
Trieda mrazenia	4-hviezdičky	4-hviezdičky	4-hviezdičky
Typ odmrazovania	Automatické rozmrazovanie	Automatické rozmrazovanie	Automatické rozmrazovanie
Doba nábehu teploty (h)	13	13	16
Kapacita zmrazovania (kg/24 h)	10,0	10,0	10,0
Klimatická trieda	SN.N.ST.T	SN.N.ST.T	SN.N.ST.T
Trieda emisie hluku a emisie hluku prenášané vzduchom (dB(A) re 1pW)	B(35)	B(35)	B(35)

Technické údaje

CONTENTS

Model	HDPW5620BN*	HTW7620DNM*	HDPW7620AAN*	HTW7620DNG*
Typ chladiaceho spotrebiča	Chladnička s mrazničkou	Chladnička s mrazničkou	Chladnička s mrazničkou	Chladnička s mrazničkou
Trieda energetickej účinnosti	B	D	A	D
Ročná spotreba energie (kWh/rok)	142	226	92	226
Objem chladiaceho priestoru (l)	255	255	255	255
Objem mraziaceho priestoru (l)	120	125	120	125
Objem chladiaceho priestoru Chill (l)	34	34	34	34
Trieda mrazenia	4-hviezdičky	4-hviezdičky	4-hviezdičky	4-hviezdičky
Typ odmrazovania	Automatické rozmrazovanie	Automatické rozmrazovanie	Automatické rozmrazovanie	Automatické rozmrazovanie
Doba nábehu teploty (h)	13	13	16	9
Kapacita zmrazovania (kg/24 h)	10.0	10.0	12.0	10.0
Klimatická trieda	SN.N.ST.T	SN.N.ST.T	SN.N.ST.T	SN.N.ST.T
Trieda emisie hluku a emisie hluku prenášané vzduchom (dB(A) re 1pW)	B(35)	B(35)	B(35)	B(35)

Model	HTW5618DW*	HTW7620AN*	HDPR3618DNPKMA HDPR3618DNPDMA
Typ chladiaceho spotrebiča	Chladnička s mrazničkou	Chladnička s mrazničkou	Chladnička s mrazničkou
Trieda energetickej účinnosti	D	A	A++
Ročná spotreba energie (kWh/rok)	216	116	266
Objem chladiaceho priestoru (l)	198	255	211
Objem mraziaceho priestoru (l)	125	125	96
Objem chladiaceho priestoru Chill (l)	34	34	23
Trieda mrazenia	4-hviezdičky	4-hviezdičky	4-hviezdičky
Typ odmrazovania	Automatické rozmrazovanie	Automatické rozmrazovanie	Automatické rozmrazovanie
Doba nábehu teploty (h)	13	16	13
Kapacita zmrazovania (kg/24 h)	10,0	10.0	10.0
Klimatická trieda	SN.N.ST.T	SN.N.ST.T	SN.N.ST.T
Trieda emisie hluku a emisie hluku prenášané vzduchom (dB(A) re 1pW)	B(35)	B(35)	C(39)
Note: Adopting standards	EN 62552:2020		EN 62552:2013

Technické údaje

CONTENTS

Model	HTR3618CN*	HTR3620CN*	HTR3618EN*	HTR3620EN*	HTR3620DN*
Typ chladenia spotrebič	Refrigerator-reezer	Refrigerator-freezer	Refrigerator-freezer	Refrigerator-freezer	Refrigerator-freezer
Trieda energetickej účinnosti	C	C	E	E	D
Ročná spotreba energie (kWh/annum)	**173**	**181**	**271**	**283**	**226**
Objemová chladnička priehradka (L)	200	254	200	254	254
Objemová mraznička priehradka (L)	125	125	125	125	125
Volume Chill priehradka (L)	35	35	35	35	35
Trieda mrazenia	4-star	4-star	4-star	4-star	4-star
Typ rozmrazovania	Auto-defrost	Auto-defrost	Auto-defrost	Auto-defrost	Auto-defrost
TČas nábehu teploty (h)	13	13	11	11	13
Mraziaca kapacita (kg/24h)	6.0	6.0	6.0	6.0	6.0
Klimatická trieda	SN.N.ST.T	SN.N.ST.T	SN.N.ST.T	SN.N.ST.T	SN.N.ST.T
Trieda emisií hluku a emisie hluku prenášaného vzduchom (dB(A) re 1	B(35)	B(35)	B(35)	B(35)	B(35w)
Note: Adopting standards	EN 62552-1:2020, EN 62552-2:2020, EN 62552-3:2020				

Technické údaje

CONTENTS

Model	HTR3618CN*	HTR3620CN*	HTR3620AN*
Typ chladenia spotrebič	Refrigerator-reezer	Refrigerator-freezer	Refrigerator-freezer
Trieda energetickej účinnosti	C	C	A
Ročná spotreba energie (kWh/annum)	**173**	**181**	**116**
Objemová chladnička priehradka (L)	200	254	254
Objemová mraznička priehradka (L)	125	125	125
Volume Chill priehradka (L)	35	35	35
Trieda mrazenia	4-star	4-star	4-star
Typ rozmrazovania	Auto-defrost	Auto-defrost	Auto-defrost
TČas nábehu teploty (h)	13	13	16
Mraziaca kapacita (kg/24h)	6.0	6.0	6.0
Klimatická trieda	SN.N.ST.T	SN.N.ST.T	SN.N.ST.T
Trieda emisií hluku a emisie hluku prenášaného vzduchom (dB(A) re 1	B(35)	B(35)	B(35)

Doplňujúce technické údaje

Model	HTW5618DN* HTW3618DN*	HTW5618EN* HTW3618EN*	HTW5620DN*
Celkový objem (l)	360	360	414
Napätie/Frekvencia	220~240V/50Hz	220~240V/50Hz	220~240V/50Hz
vstupný prúd (A)	1,4	1,4	1,4
Hlavná poistka (A)	16	16	16
Chladivo	R600a(53g)	R600a(53g)	R600a(53g)
Rozmery (Š/H/V v mm)	595*667*1850	595*667*1850	595*667*2050

Model	HTW5618CN*	HTW5620CN*	HTW5620EN*
Celkový objem (l)	360	414	414
Napätie/Frekvencia	220~240V/50Hz	220~240V/50Hz	220~240V/50Hz
vstupný prúd (A)	1,4	1,4	1,4
Hlavná poistka (A)	15	15	16
Chladivo	R600a(50 g)	R600a(50 g)	R600a(53g)
Rozmery (Š/H/V v mm)	595*667*1850	595*667*2050	595*667*2050

Model	HDPW5618DN*	HDPW5620DN*	HDPW3620DN* EHD3PWDNPD206
Celkový objem (l)	352	406	406
Napätie/Frekvencia	220~240V/50Hz	220~240V/50Hz	220~240V/50Hz
vstupný prúd (A)	1,4	1,4	1,4
Hlavná poistka (A)	16	16	16
Chladivo	R600a(53g)	R600a(53g)	R600a(53g)
Rozmery (Š/H/V v mm)	595*667*1850	595*667*2050	595*667*2050

Model	HDPW5618CN*	HDPW5620CN*	HDPW5620AN*	HDPR1620AN* HDPR3620AN*
Celkový objem (l)	352	406	409	409
Napätie/Frekvencia	220~240V/50Hz	220~240V/50Hz	220~240V/50Hz	220~240V/50Hz
vstupný prúd (A)	1.4	1.4	1.4	1.4
Hlavná poistka (A)	15	15	16	16
Chladivo	R600a(55g)	R600a(50g)	R600a(50g)	R600a(50g)
Rozmery (Š/H/V v mm)	595*667*1850	595*667*2050	595*667*2050	595*667*2050

CONTENTS

Doplňujúce technické údaje

Model	HDPW5618CN* EHD3PWDNP*186	HDPW3620CN*	HDPR1618AN*	HTW3620DN*
Celkový objem (l)	352	406	355	414
Napätie/Frekvencia	220~240V/50Hz	220~240V/50Hz	220~240V/50Hz	220~240V/50Hz
vstupný prúd (A)	1.4	1.4	1.4	1.4
Hlavná poistka (A)	16	15	16	16
Chladivo	R600a(53g)	R600a(50g)	R600a(50g)	R600a(53g)
Rozmery (Š/H/V v mm)	595*667*1850	595*667*2050	595*667*1850	595*667*2050

Model	HDPW7620AAN*	HDPW5620BN*	HDPW7620AN*	HDPR3620CN*	HDPR3618DN*
Celkový objem (l)	409	409	409	409	355
Napätie/Frekvencia	220~240V/50Hz	220~240V/50Hz	220~240V/50Hz	220~240V/50Hz	220~240V/50Hz
ivstupný prúd (A)	1.4	1.4	1.4	1.4	1.4
Hlavná poistka (A)	16	16	16	16	16
Chladivo	R600a(55g)	R600a(50g)	R600a(50g)	R600a(50g)	R600a(53g)
Rozmery (W/D/H in mm)	595*667*2050	595*667*2050	595*667*2050	595*667*2050	595*667*1850

Doplňujúce technické údaje

Model	HTW7620DN*	HTW7620CN*	HDPR1618CN*	HTW5618DW*
Celkový objem (l)	414	414	355	357
Napätie/Frekvencia	220~240V/50Hz	220~240V/50Hz	220~240V/50Hz	220~240V/50Hz
vstupný prúd (A)	1.4	1.4	1.4	1.4
Hlavná poistka (A)	16	15	16	16
Chladivo	R600a(53g)	R600a(50g)	R600a(50g)	R600a(53g)
Rozmery (Š/H/V v mm)	595*667*2050	595*667*2050	595*667*1850	595*667*1850

Note: Adopting standards---EN 62552:2020

Model	HTW7620AN*	HDPR3618DNPKMA HDPR3618DNPDMA	HTW7620DNG*
Celkový objem (l)	414	**330**	414
Napätie/Frekvencia	220~240V/50Hz	**220~240V/50Hz**	220~240V/50Hz
vstupný prúd (A)	1.4	**0.9**	1.4
Hlavná poistka (A)	16	**16**	16
Chladivo	R600a(50g)	**R600a(53g)**	R600a(53g)
Rozmery (Š/H/V v mm)	595*667*2050	**595*667*1850**	595*670*2050
Note: Adopting standards	**EN 62552:2020**	**EN 62552:2013**	

Model	HTW3618CN*	HTW3620CN*	HTW3620EN*	HTR3618CN*	HTR3620AN*
Celkový objem (l)	360	414	414	360	414
Napätie/Frekvencia	220~240V/50Hz	220~240V/50Hz	220~240V/50Hz	220~240V/50Hz	220~240V/50Hz
vstupný prúd (A)	1.4	1.4	1.4	1.4	1.4
Hlavná poistka (A)	16	16	16	16	16
Chladivo	R600a(50g)	R600a(50g)	R600a(53g)	R600a(53g)	R600a(50g)
Rozmery (Š/H/V v mm)	595*667*1850	595*667*2050	595*667*2050	595*667*1850	595*667*2050

Model	HTR3618EN*	HTR3620CN*	HTR3620EN*	HTR3620DN*
Celkový objem (l)	360	414	414	414
Napätie/Frekvencia	220~240V/50Hz	220~240V/50Hz	220~240V/50Hz	220~240V/50Hz
vstupný prúd (A)	1.4	1.4	1.4	1.4
Hlavná poistka (A)	16	16	16	16
Chladivo	R600a(50g)	R600a(53g)	R600a(50g)	R600a(53g)
Rozmery (Š/H/V v mm)	595*667*1850	595*667*2050	595*667*2050	595*667*2050

Zákaznícky servis

CONTENTS

Odporúčame vám náš zákaznícky servis Haier a použitie originálnych náhradných dielov. Ak máte problém so svojím spotrebičom, najskôr si pozrite časť RIEŠENIE PROBLÉMOV.

Ak tam nenájdete riešenie, kontaktujte

- svojho miestneho predajcu alebo
- naše európske stredisko European Call Service-Center (pozri nižšie uvedené telefónne čísla) alebo
- oblasť Service & Support na stránke www.haier.com, kde môžete požiadať o servis
- a nájsť odpovede na najčastejšie otázky.

Ak chcete kontaktovať náš servis, uistite sa, že máte k dispozícii nasledujúce údaje. Informácie nájdete na typovom štítku.

Model _____

Sériové č. _____

V prípade záruky skontrolujte aj záručný list dodaný s výrobkom.

European Call Service-Center		
Krajina*	Telefónne číslo	Náklady
Haier Italy (IT)	199 100 912	
Haier Spain (ES)	902 509 123	
Haier Germany (DE)	0180 5 39 39 99	• 14 centov/min. pevná linka • max. 42 centov/min. mobil
Haier Austria (AT)	0820 001 205	• 14,53 centov/min. pevná linka • max. 20 centov/min. všetky ostatné
Haier United Kingdom (UK)	0333 003 8122	
Haier France (FR)	0980 406 409	

* Ďalšie krajiny nájdete na stránke www.haier.com
Haier Europe Trading S.r.l
Pobočka UK
Westgate House, Westgate, Ealing
London, W5 1YY

*Trvanie záruky na chladiaci spotrebič:
Minimálna záruka je: 2 roky pre krajiny EÚ, 3 roky pre Turecko, 1 rok pre Spojené kráľovstvo, 1 rok pre Rusko, 3 roky pre Švédsko, 2 roky pre Srbsko, 5 rokov pre Nórsko, 1 rok pre Maroko, 6 mesiacov pre Alžírsko, Tunisko nevyžaduje žiadnu zákonnú záruku.

*Obdobie poskytovania náhradných dielov na opravu spotrebiča:
Termostaty, snímače teploty, dosky plošných spojov a svetelné zdroje sú k dispozícii minimálne sedem rokov po uvedení poslednej jednotky modelu na trh. Kľučky, závesy dverí, podnosy a koše minimálne na obdobie siedmich rokov a tesnenia dverí na minimálne 10 rokov po uvedení poslednej jednotky modelu na trh.

*Ďalšie informácie o výrobku nájdete na stránke https://eprel.ec.europe.eu/ alebo si naskenujte QR kód na štítku s údajmi o elektrickej spotrebe spotrebiča.

5 Varnostne informacije

Pred prvo uporabo 6

Namestitev 6

Vsakodnevna uporaba 7

10 Predvidena uporaba

11 Opis izdelka

22 Nadzorna plošča

23 Uporaba

Prilagoditev temperature hladilnika 24

Prilagoditev temperature zamrzovalnika 24

Prilagoditev temperature v My Zone 24

Funkcija Super Cool 25

Funkcija Super Freeze 26

31 Oprema

35 Nasveti za varčevanje z energijo

36 Nega in čiščenje

39 Odpravljanje težav

43 Namestitev

47 Tehnični podatki

58 Služba za pomoč strankam

Kliknite na vsebino, da si ogledate podrobne informacije.

Hvala

CONTENTS

Zahvaljujemo se vam za nakup izdelka Haier.

Pred uporabo aparata skrbno preberite ta navodila. Navodila vsebujejo pomembne informacije, ki vam bodo pomagale čim bolje izkoristiti aparat ter zagotoviti varno in pravilno namestitev, uporabo in vzdrževanje.

Ta priročnik hranite na priročnem mestu, da je vedno na dosegu roke za varno in pravilno uporabo aparata.

Če aparat prodate, ga podarite ali pustite za sabo, ko se selite, poskrbite, da boste ta priročnik predali novemu lastniku, da se bo lahko seznanil z aparatom in varnostnimi opozorili.

Dodatki

Preverite dodatke in literaturo v skladu s tem seznamom:

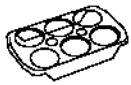

Pladenj za jajca

Energijska nalepka

Garancijska kartica

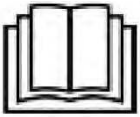

Navodila za uporabo

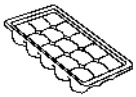

Pladenj za ledene kocke

Tečaji vrat

Pokrov tečaja

Vložek pokrovčka

OPOZORILO – Pomembne varnostne informacije

OBVESTILO – Splošne informacije in nasveti

Okoljske informacije

Odstranjevanje

Pomagajte varovati okolje in zdravje ljudi. Embalažo odložite v ustrezne zbiralnike za recikliranje. Pomagajte pri recikliranju električnih in elektronskih odpadnih naprav. Aparatov, označenih s tem simbolom, ne odlagajte med gospodinjske odpadke. Vrnite izdelek vašemu lokalnemu obratu za recikliranje ali se obrnite na občinski urad.

OPOZORILO!

Nevarnost telesnih poškodb ali zadušitve!

Hladilna sredstva in pline je treba odstraniti profesionalno. Prepričajte se, da cevi hladilnega tokokroga niso poškodovane, preden jih ustrezno zavržete. Aparat pred čiščenjem odklopite z napajanja. Odsluženemu aparatu odrežite električni kabel in ga zavrzite. Odstranite pladnje in predale ter zatič in tesnila vrat, da preprečite zapiranje otrok in hišnih ljubljenčkov v aparat.

Pred prvim vklopom aparata preberite naslednje varnostne nasvete!

OPOZORILO!

Pred prvo uporabo

- Prepričajte se, da med prevozom ni prišlo do poškodb.
- Odstranite vso embalažo in shranjujte izven dosega otrok.
- Pred namestitvijo aparata počakajte vsaj dve uri, da zagotovite polno učinkovitost hladilnega krogotoka.
- Aparat naj prenašata vsaj dve osebi, ker je težek.

Namestitev

- Aparat naj bo postavljen v dobro prezračevan prostor. Poskrbite, da bo nad aparatom in okoli njega vsaj 10 cm prostora.
- Aparata nikoli ne postavljajte na vlažno mesto ali mesto, kjer bi lahko po njem brizgala voda. Očistite in pobrišite vodne kapljice in madeže z mehko čisto krpo.
- Aparata ne postavljajte neposredno na sonce ali blizu virov toplote (npr. štedilnikov, grelcev).
- Aparat namestite na mestu, ki je primerno njegovi velikosti in namenu.
- Poskrbite, da bodo prezračevalne odprtine aparata ali vgradnih elementov proste in neovirane.
- Prepričajte se, da se podatki o električnem toku na ploščici s tehničnimi navedbami ujemajo z napajanjem. V nasprotnem primeru se obrnite na električarja.
- Aparat deluje z izmeničnim napajanjem 220–240 VAC/50 Hz. Nenormalno nihanje napetosti lahko povzroči, da se aparat ne zažene, poškoduje regulator temperature ali kompresor ali pa se med delovanjem pojavi nenavaden hrup. V tem primeru se namesti samodejni regulator.
- Ne uporabljajte adapterjev z več vtiči in podaljškov.
- Prenosnih vtičnic ali prenosnega električnega napajanja ne postavljajte za aparat.
- Prepričajte se, da se napajalni kabel ni zataknil pod hladilnikom. Ne stopajte na napajalni kabel.

OPOZORILO!

- Uporabite ločeno ozemljeno vtičnico za napajanje, ki je lahko dostopna.
  Aparat mora biti ustrezno ozemljen.
  Samo za Združeno kraljestvo: Napajalni kabel aparata je opremljen s 3-žilnim (ozemljitvenim) vtičem, ki ustreza standardni 3-žilni (ozemljeni) vtičnici.
  Nikoli ne odrežite in ne odstranjujte tretjega zatiča (ozemljitev).
  Po namestitvi aparata mora biti vtič dostopen.
- Ne poškodujte hladilne napeljave.

Vsakodnevna uporaba

- Ta aparat lahko uporabljajo otroci, starejši od 8 let, ter osebe z zmanjšanimi fizičnimi, senzoričnimi ali umskimi zmožnostmi ali s pomanjkanjem izkušenj in znanja, pod ustreznim nadzorom, ali če imajo navodila za varno uporabo aparata ter če razumejo s tem povezana tveganja.
- Otrokom, starim od 3 do 8 let, je dovoljeno polnjenje in praznjenje, vendar jim ni dovoljeno čiščenje in nameščanje hladilnih aparatov.
- Otroci, mlajši od 3 let, naj se zadržujejo stran od aparata, razen če so pod stalnim nadzorom.
- Otroci naj se z aparatom ne igrajo.
- Če v bližini aparata pušča hladilni plin ali drug vnetljiv plin, izklopite ventil uhajajočega plina, odprite vrata in okna ter ne odklopite napajalnega kabla hladilnika ali drugega aparata.
- Upoštevajte, da je aparat nastavljen za delovanje v določenem območju temperature okolja med 10 in 43 °C. Aparat morda ne bo deloval pravilno, če je dlje časa izpostavljen temperaturi, ki je višja ali nižja od navedene.
- Na hladilnik ne postavljajte nestabilnih predmetov (težkih predmetov, posod, napolnjenih z vodo), da se izognete poškodbam zaradi padca ali električnega udara zaradi stika z vodo.
- Ne vlecite vratnih polic. Vrata se lahko potegnejo poševno, stojalo za steklenice se lahko izvleče ali pa se aparat prevrne.
- Vrata odpirajte in zapirajte samo z ročaji. Razmik med vrati ter vrati in omaro je zelo ozek. Ne segajte z rokami v te predele, da se izognete priprtju prstov. Vrata hladilnika odprite ali zaprite le, če v območju premikanja vrat ni otrok.

CONTENTS

OPOZORILO!

- Ne shranjujte ali uporabljajte vnetljivih, eksplozivnih ali jedkih snovi v aparatu ali njegovi bližini.
- V aparatu ne shranjujte zdravil, bakterij ali kemičnih snovi. Ta aparat je gospodinjski aparat, zato ni priporočljivo hraniti materialov, ki zahtevajo strogo določene temperature.
- V zamrzovalniku nikoli ne shranjujte tekočin v steklenicah ali pločevinkah (razen močnih žganih pijač), zlasti gaziranih pijač, saj jih bo med zamrzovanjem razneslo.
- Preverite stanje hrane, če je prišlo do segrevanja v zamrzovalniku.
- Ne nastavite nepotrebno nizke temperature v predelu hladilnika. Pri visokih nastavitvah lahko pride do temperatur pod ničlo. Pozor: Steklenice lahko počijo
- Zamrznjenih živil se ne dotikajte z mokrimi rokami (uporabite rokavice). Še posebej ne jejte ledenk takoj, ko jih vzamete iz zamrzovalnika. Obstaja tveganje za zamrznitev ali nastanek mehurjev zaradi zmrzali. PRVA pomoč: takoj postavite pod tekočo mrzlo vodo. Ne vlecite proč!
- Med delovanjem se ne dotikajte notranjosti zamrzovalnega dela, zlasti z mokrimi rokami, saj lahko vaše roke primrznejo na površino.
- V primeru prekinitve napajanja ali pred čiščenjem aparat izklopite. Pred ponovnim zagonom aparata počakajte vsaj 7 minut, saj lahko pogosto zaganjanje poškoduje kompresor.
- Ne uporabljajte električnih naprav v predalih za shranjevanje živil v aparatu, razen če njihovo uporabo priporoča proizvajalec. Vzdrževanje/čiščenje
- Poskrbite, da bodo otroci pod nadzorom, če bodo opravljali čiščenje in vzdrževanje.
- Pred vsakim rednim vzdrževanjem aparat odklopite iz električnega napajanja. Pred ponovnim zagonom aparata počakajte vsaj 5 minut, saj lahko pogosto zaganjanje poškoduje kompresor.

OPOZORILO!

- Pri izklopu aparata primite vtič kabla, ne vlecite kabla.
- Aparata ne čistite s trdimi ščetkami, žičnimi krtačami, detergentom v prahu, bencinom, amil acetatom, acetonom in podobnimi organskimi raztopinami, kislimi ali alkalnimi raztopinami. Čistite ga s posebnim detergentom za hladilnik, da se izognete poškodbam.
- Zmrzali in ledu ne strgajte z ostrimi predmeti. Ne uporabljajte razpršil in električnih grelnikov, kot so grelnik, sušilec za lase, parni čistilniki ali drugi viri toplote, da se izognete poškodbam plastičnih delov.
- Ne uporabljajte mehanskih sredstev za pospešitev odmrzovanja oziroma sredstev, ki jih ne priporoča proizvajalec.
- Če je priključni kabel poškodovan, morate preprečiti morebitna tveganja, zato ga sme nadomestiti samo proizvajalec, njegov servisni agent ali drug kvalificiran serviser.
- Aparata ne poskušajte popravljati, razstavljati ali spreminjati sami. V primeru popravila se obrnite na našo službo za stranke.
- Vsaj enkrat letno odstranite prah na hrbtni strani enote, da se izognete nevarnosti požara in povečani porabi energije.
- Med čiščenjem aparata ne škropite ali spirajte.
- Aparata ne čistite s pršenjem vode ali paro.
- Hladnih steklenih polic ne čistite z vročo vodo. Zaradi nenadne spremembe temperature se lahko steklo zlomi.

Informacije o hladilnih plinih

OPOZORILO!

Aparat vsebuje vnetljivo hladilno sredstvo IZOBUTAN (R600a). Prepričajte se, da hladilni tokokrog med transportom ali namestitvijo ni poškodovan. Puščanje hladilnega sredstva lahko povzroči poškodbe oči ali pa se sredstvo vname. Če je prišlo do poškodbe, aparatu ne približujte odprtih virov ognja, temeljito prezračite prostor, ne priključujte ali odklapljajte napajalnih kablov aparata ali katere koli druge naprave. Obvestite službo za pomoč strankam.

Če oči pridejo v stik s hladilnim sredstvom, jih takoj sperite pod tekočo vodo in pokličite očesnega specialista.

Predvidena uporaba

Ta aparat je namenjen hlajenju in zamrzovanju hrane. Zasnovan je bil izključno za uporabo v gospodinjstvih in prostorih, kot so kuhinjski prostori za osebje v trgovinah, pisarne in druga delovna okolja; na kmetijah in za uporabo strank v hotelih, motelih in drugih bivalnih objektih ter v prenočitvenih in gostinskih dejavnostih. Ni primeren za komercialno ali industrijsko uporabo.

Spreminjanje aparata je prepovedano. Nenamenska uporaba lahko povzroči nevarnosti in izgubo garancijskih zahtevkov.

Standardi in direktive CE

Ta izdelek izpolnjuje zahteve vseh veljavnih direktiv ES z ustreznimi usklajenimi standardi, ki določajo oznako CE.

OBVESTILO

Zaradi tehničnih sprememb in različnih modelov se lahko nekatere ilustracije v tem priročniku razlikujejo od zadevnega modela.
(HTW5620DN*, HTW5620CN*, HTW5620EN*)

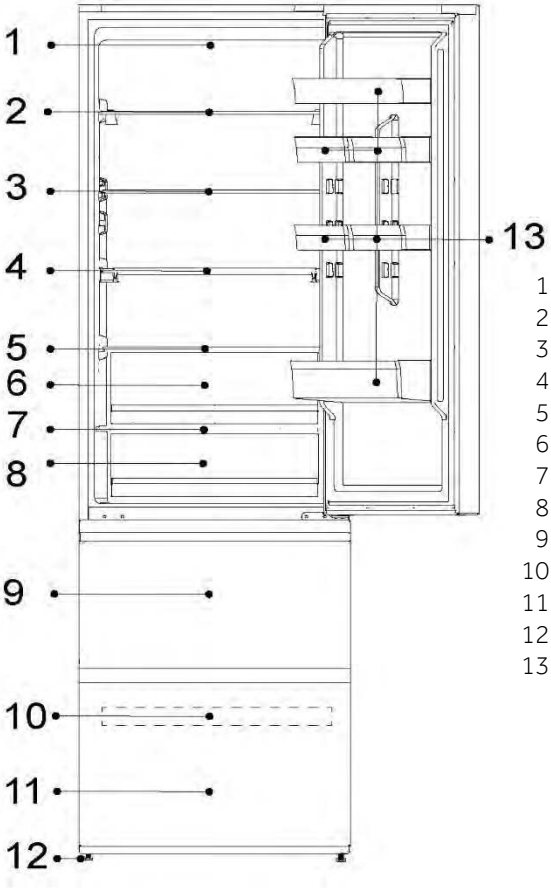

1-Lučka LED hladilnika
2-Stojalo za vino
3-Steklena polica
4-Zložljiva polica
5-Pokrov predala Humidity Zone
6-Predal Humidity Zone
7-Pokrov predala My Zone
8-Predal My Zone
9-Zgornji predal zamrzovalnika
10-Pladenj zamrzovalnika
11-Spodnji predal zamrzovalnika
12-Nastavljive nogice
13-Posodica na vratih

CONTENTS

OBVESTILO

Zaradi tehničnih sprememb in različnih modelov se lahko nekatere ilustracije v tem priročniku razlikujejo od zadevnega modela.
(HTW7620AN*, HTW7620CN*, HTW7620DN*)

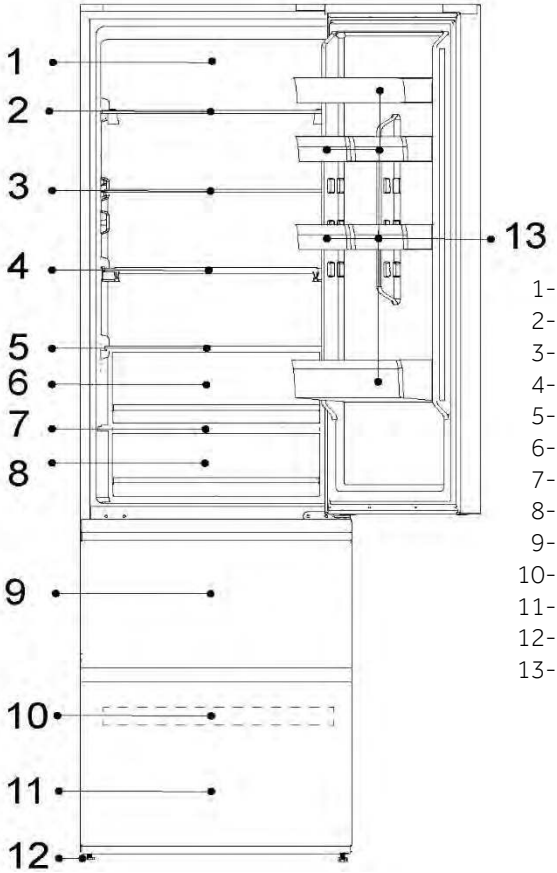

1-Sistem LED za dnevno svetlobo
2-Stojalo za vino
3-Steklena polica
4-Zložljiva polica
5-Pokrov predala Humidity Zone
6-Predal Humidity Zone
7-Pokrov predala My Zone
8-Predal My Zone
9-Zgornji predal zamrzovalnika
10-Pladenj zamrzovalnika
11-Spodnji predal zamrzovalnika
12-Nastavljive nogice
13-Posodica na vratih

OBVESTILO

Zaradi tehničnih sprememb in različnih modelov se lahko nekatere ilustracije v tem priročniku razlikujejo od zadevnega modela.
(HTW7620DNG**)

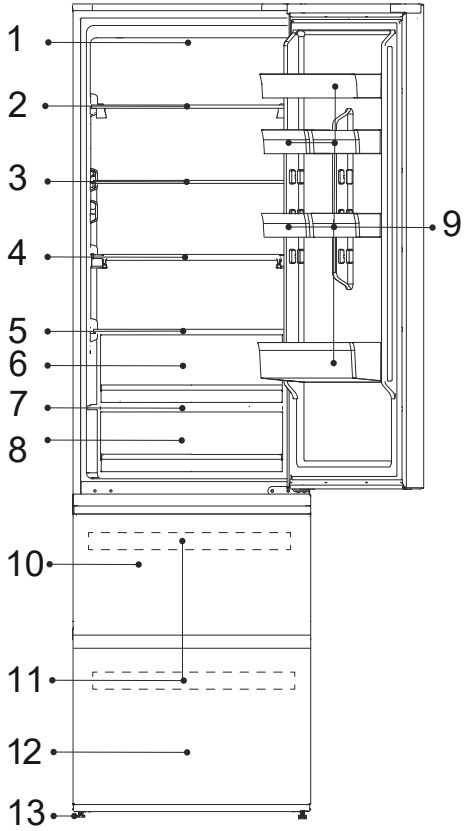

1-Sistem LED za dnevno svetlobo
2-Stojalo za vino
3-Steklena polica
4-Zložljiva polica
5-Pokrov predala Humidity Zone
6-Predal Humidity Zone
7-Pokrov predala My Zone
8-Predal My Zone
9-Vrata balkona
10-Zgornji predal za shranjevanje zamrzovalnika
11-Zamrzovalni pladenj
12-Spodnji predal za shranjevanje zamrzovalnika
13-Nastavljive noge

OBVESTILO

Zaradi tehničnih sprememb in različnih modelov se lahko nekatere ilustracije v tem priročniku razlikujejo od zadevnega modela.
(HTW5618DW*)

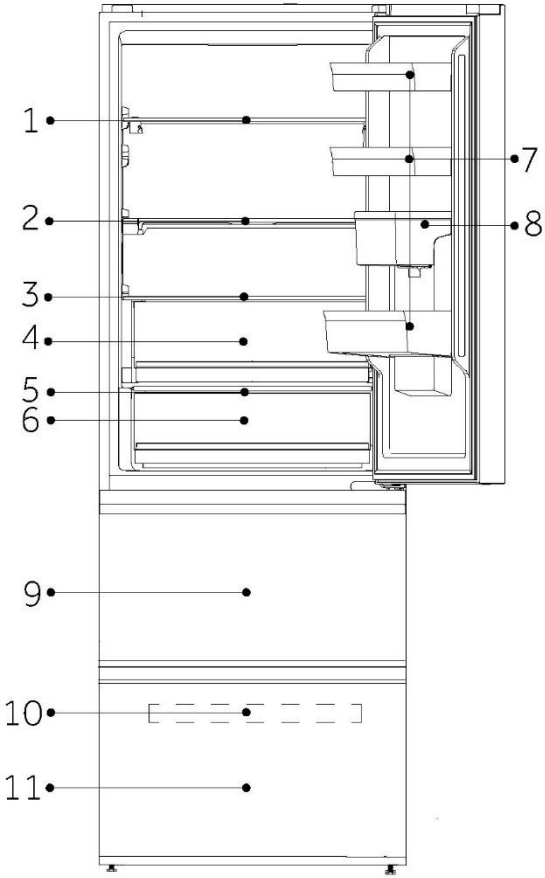

A: Predel hladilnika
1-Stojalo za vino
2-Zložljiva polica
3-Pokrov predala Humidity Zone
4-Predal Humidity Zone
5-Pokrov predala My Zone
6-Predal My Zone
7-Posodica na vratih
8-Rezervoar za vodo

B: Predel zamrzovalnika
9-Zgornji predal zamrzovalnika
10-Pladenj zamrzovalnika
11-Spodnji predal zamrzovalnika

OBVESTILO

Zaradi tehničnih sprememb in različnih modelov se lahko nekatere ilustracije v tem priročniku razlikujejo od zadevnega modela.
(HTW5618DN*, HTW5618CN*, HTW5618EN*)

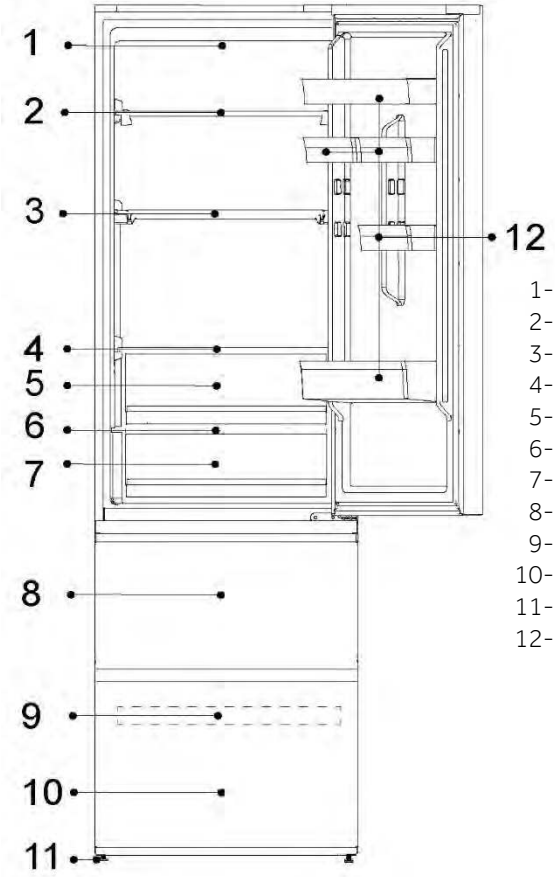

1-Lučka LED hladilnika
2-Stojalo za vino
3-Zložljiva polica
4-Pokrov predala Humidity Zone
5-Predal Humidity Zone
6-Pokrov predala My Zone
7-Predal My Zone
8-Zgornji predal zamrzovalnika
9-Pladenj zamrzovalnika
10-Spodnji predal zamrzovalnika
11-Nastavljive nogice
12-Posodica na vratih

OBVESTILO

Zaradi tehničnih sprememb in različnih modelov se lahko nekatere ilustracije v tem priročniku razlikujejo od zadevnega modela.
HTR3620*)

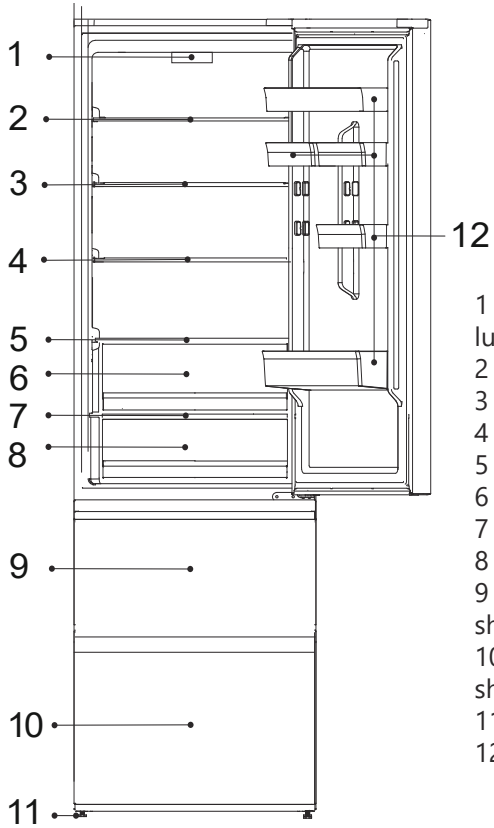

1 - Nadzorna plošča in LED lučka hladilnika
2 - Steklena polica
3 - Steklena polica
4 - Steklena polica
5 - Steklena polica
6 - Predal Freshbox
7 - Pokrov predala
8 - Predal za svežino 0 °C
9 - Zgornji predal za shranjevanje v zamrzovalniku
10 - Spodnji predal za shranjevanje v zamrzovalniku
11 - Nastavljive nogice
12 - Polica na vratih

OBVESTILO

Zaradi tehničnih sprememb in različnih modelov se lahko nekatere ilustracije v tem priročniku razlikujejo od zadevnega modela.
(HTW3620DN*)

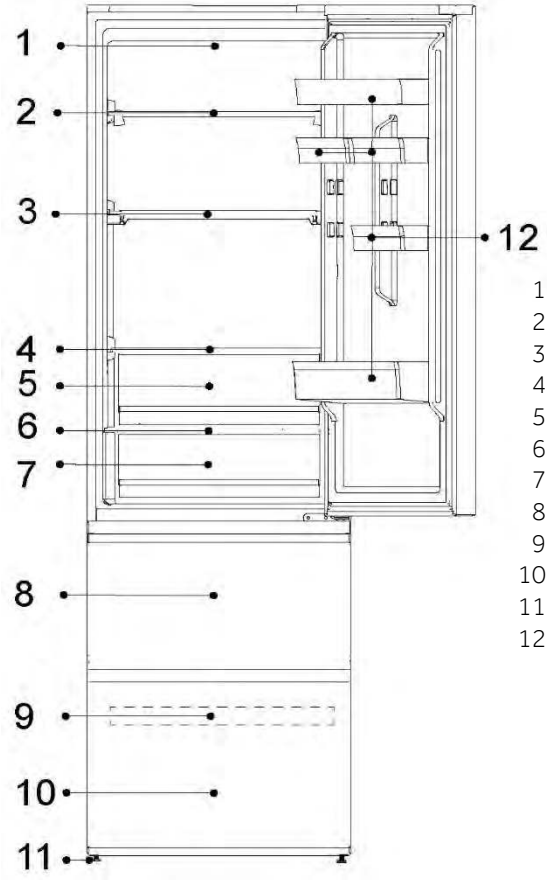

1-Lučka LED hladilnika
2-Steklena polica
3-Steklena polica
4-Steklena polica
5-Steklena polica
6-Pokrov predala My Zone
7-Predal My Zone
8-Zgornji predal zamrzovalnika
9-Pladenj zamrzovalnika
10-Spodnji predal zamrzovalnika
11-Nastavljive nogice
12-Posodica na vratih

CONTENTS

OBVESTILO

Zaradi tehničnih sprememb in različnih modelov se lahko nekatere ilustracije v tem priročniku razlikujejo od zadevnega modela.
(HTW3618DN*, HTW3618CN*,HTW3618EN*)

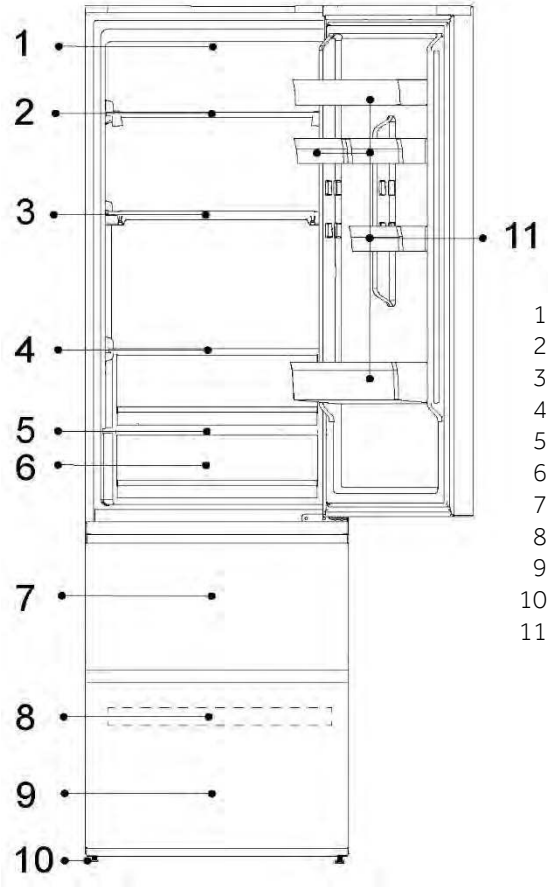

1-Lučka LED hladilnika
2-Steklena polica
3-Steklena polica
4-Steklena polica
5-Pokrov predala My Zone
6-Predal My Zone
7-Zgornji predal zamrzovalnika
8-Pladenj zamrzovalnika
9-Spodnji predal zamrzovalnika
10-Nastavljive nogice
11-Posodica na vratih

CONTENTS

OBVESTILO

Zaradi tehničnih sprememb in različnih modelov se lahko nekatere ilustracije v tem priročniku razlikujejo od zadevnega modela.

(HTR3618*)

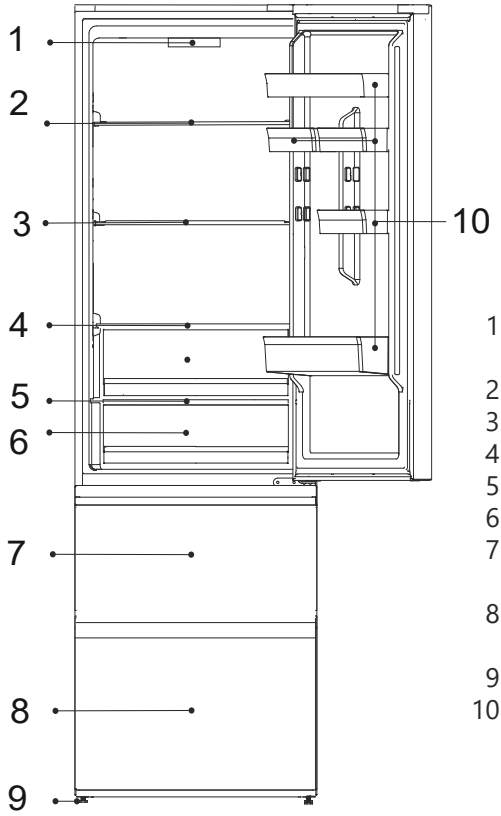

1-Nadzorna plošča in LED lučka hladilnika
2- Steklena polica
3- Steklena polica
4- Steklena polica
5- Pokrov predala
6- Predal za svežino 0°C
7- Zgornji predal za shranjevanje v zamrzovalniku
8- Spodnji predal za shranjevanje v zamrzovalniku
9- Nastavljive nogice
10- Vrata

OBVESTILO

Zaradi tehničnih sprememb in različnih modelov se lahko nekatere ilustracije v tem priročniku razlikujejo od zadevnega modela.
(HDPW5620DN*, HDPW5620CN*, HDPW5620AN*, HDPW5620BN*)

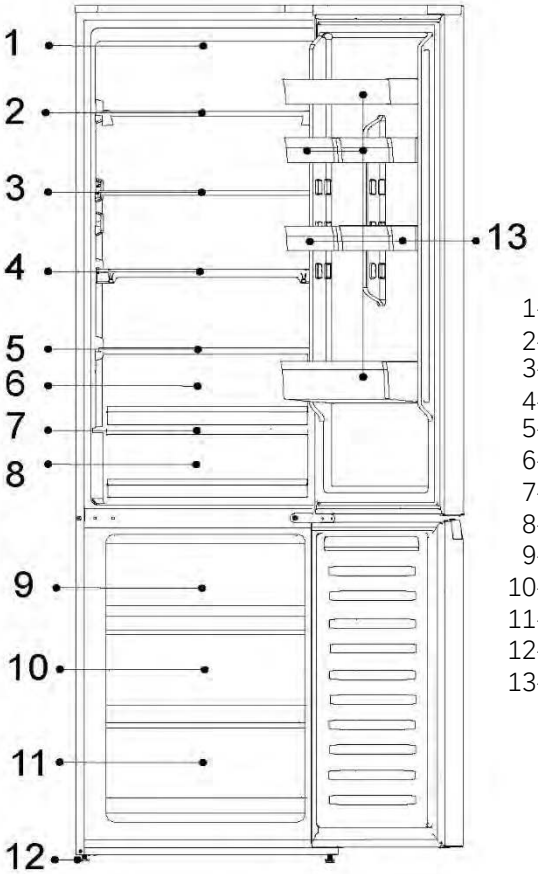

1-Lučka LED hladilnika
2-Steklena polica
3-Steklena polica
4-Steklena polica
5-Pokrov predala Humidity Zone
6-Predal Humidity Zone
7-Pokrov predala My Zone
8-Predal My Zone
9-Zgornji predal zamrzovalnika
10-Srednji predal zamrzovalnika
11-Spodnji predal zamrzovalnika
12-Nastavljive nogice
13-Posodica na vratih

CONTENTS

OBVESTILO

Zaradi tehničnih sprememb in različnih modelov se lahko nekatere ilustracije v tem priročniku razlikujejo od zadevnega modela.
(HDPW7620AN*, HDPW7620AAN*)

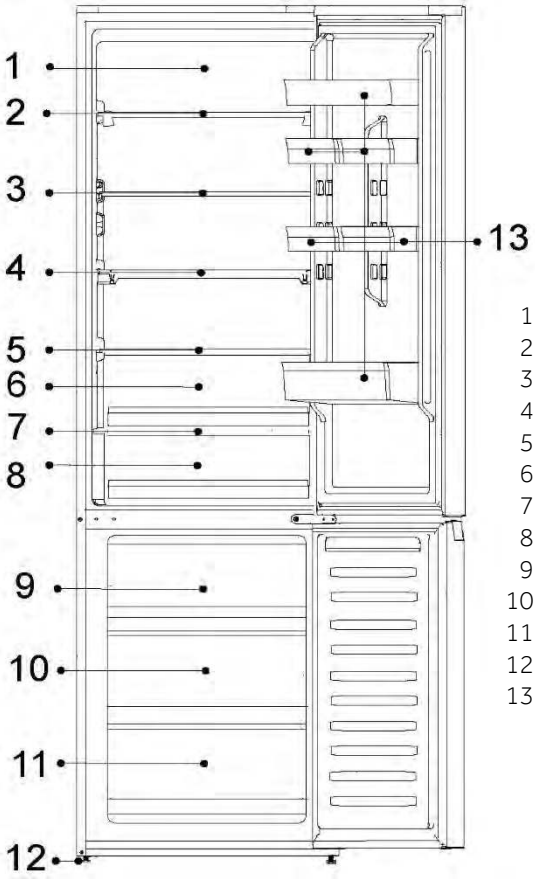

1-Sistem LED za dnevno svetlobo
2-Stojalo za vino
3-Steklena polica
4-Zložljiva polica
5-Pokrov predala Humidity Zone
6-Predal Humidity Zone
7-Pokrov predala My Zone
8-Predal My Zone
9-Zgornji predal zamrzovalnika
10-Srednji predal zamrzovalnika
11-Spodnji predal zamrzovalnika
12-Nastavljive nogice
13-Posodica na vratih

OBVESTILO

Zaradi tehničnih sprememb in različnih modelov se lahko nekatere ilustracije v tem priročniku razlikujejo od zadevnega modela.
(HDPW5618DN*, HDPW5618CN*)

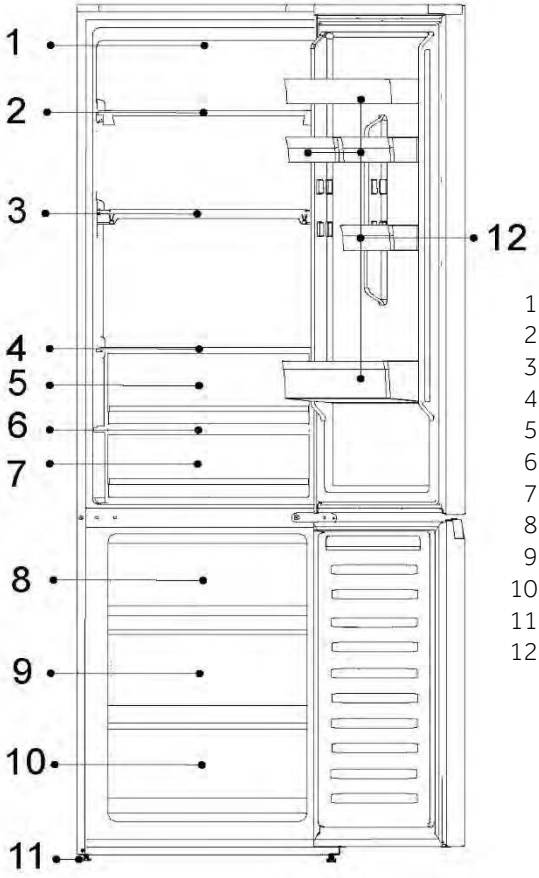

1-Lučka LED hladilnika
2-Stojalo za vino
3-Zložljiva polica
4-Pokrov predala Humidity Zone
5-Predal Humidity Zone
6-Pokrov predala My Zone
7-Predal My Zone
8-Zgornji predal zamrzovalnika
9-Srednji predal zamrzovalnika
10-Spodnji predal zamrzovalnika
11-Nastavljive nogice
12-Posodica na vratih

OBVESTILO

Zaradi tehničnih sprememb in različnih modelov se lahko nekatere ilustracije v tem priročniku razlikujejo od zadevnega modela.
(HDPW3620DN*, HDPW3620CN*,EHD3PWDNPD206)

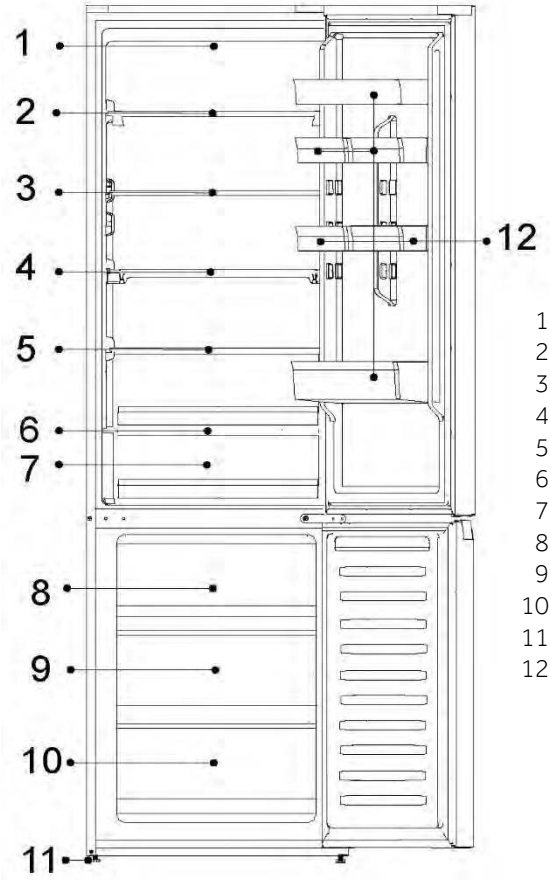

1-Lučka LED hladilnika
2-Steklena polica
3-Steklena polica
4-Steklena polica
5-Steklena polica
6-Pokrov predala My Zone
7-Predal My Zone
8-Zgornji predal zamrzovalnika
9-Srednji predal zamrzovalnika
10-Spodnji predal zamrzovalnika
11-Nastavljive nogice
12-Posodica na vratih

OBVESTILO

Zaradi tehničnih sprememb in različnih modelov se lahko nekatere ilustracije v tem priročniku razlikujejo od zadevnega modela.
(HDPW3618DN*, EHD3PWDNP*186)

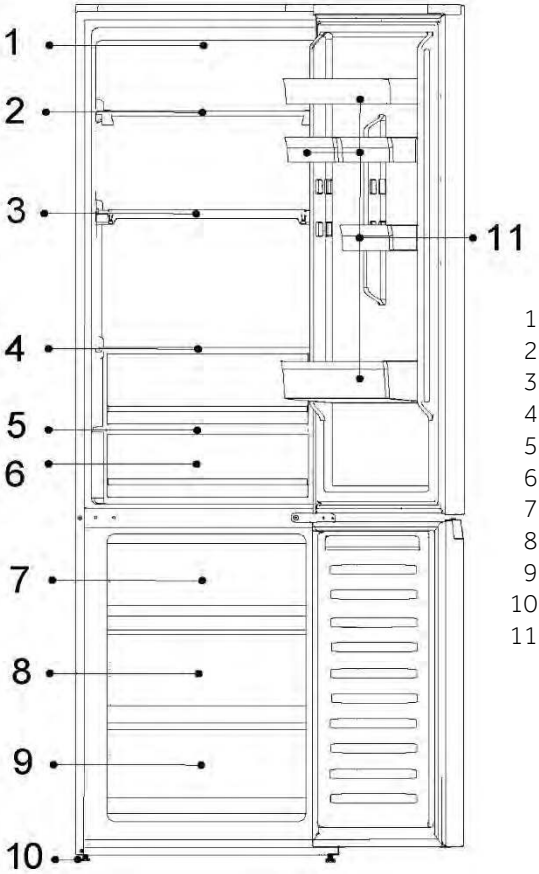

1-Lučka LED hladilnika
2-Steklena polica
3-Steklena polica
4-Steklena polica
5-Pokrov predala My Zone
6-Predal My Zone
7-Zgornji predal zamrzovalnika
8-Srednji predal zamrzovalnika
9-Spodnji predal zamrzovalnika
10-Nastavljive nogice
11-Posodica na vratih

CONTENTS

OBVESTILO

Zaradi tehničnih sprememb in različnih modelov se lahko nekatere ilustracije v tem priročniku razlikujejo od zadevnega modela.
(HDPW3618DN*, EHD3PWDNP*186)

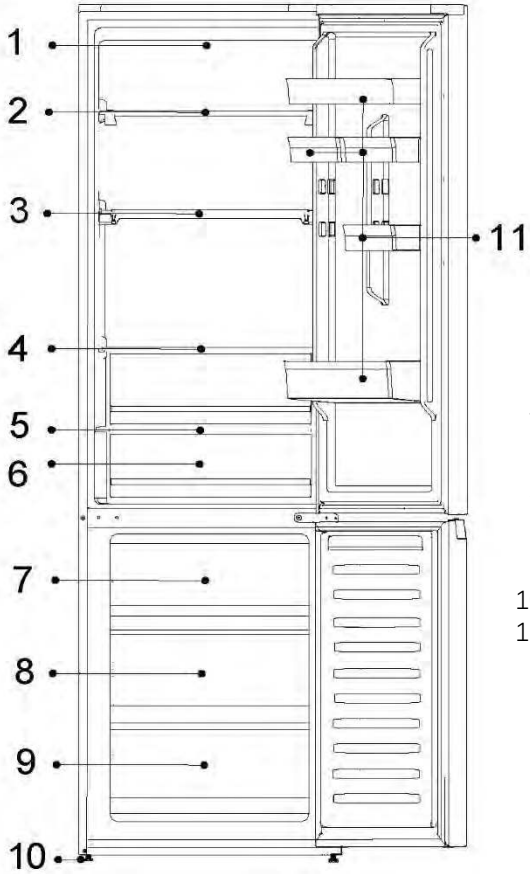

1-Nadzorna plošča
2-Steklena polica
3-Steklena polica
4-Steklena polica
5-Pokrov predala FRESH 0°C
6-Predal FRESH 0°C
7-Zgornji predal zamrzovalnika
8-Srednji predal zamrzovalnika
9-Spodnji predal zamrzovalnika
10-Nastavljive nogice
11-Posodica na vratih

OBVESTILO

Zaradi tehničnih sprememb in različnih modelov se lahko nekatere ilustracije v tem priročniku razlikujejo od zadevnega modela.
(HDPR1620AN*)

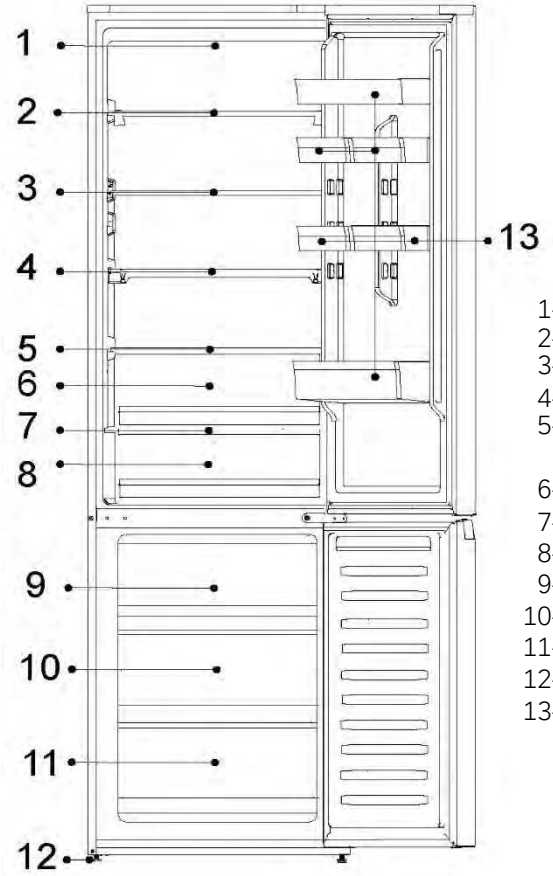

1-Nadzorna plošča
2-Steklena polica
3-Steklena polica
4-Steklena polica
5-Pokrov predala Humidity Zone
6-Predal Humidity Zone
7-Pokrov predala FRESH 0°C
8-Predal FRESH 0°C
9-Zgornji predal zamrzovalnika
10-Srednji predal zamrzovalnika
11-Spodnji predal zamrzovalnika
12-Nastavljive nogice
13-Posodica na vratih

OBVESTILO

Zaradi tehničnih sprememb in različnih modelov se lahko nekatere ilustracije v tem priročniku razlikujejo od zadevnega modela.

(HDPR3620*)

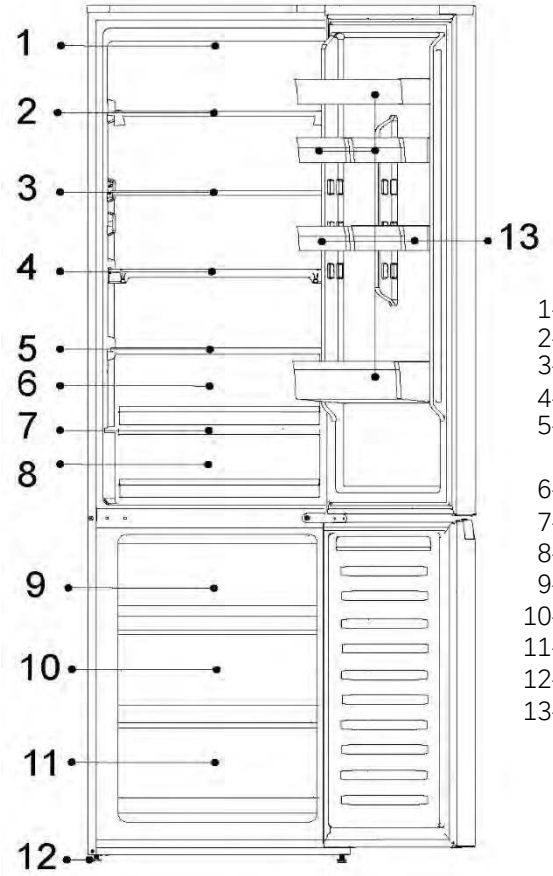

1-Nadzorna plošča
2-Steklena polica
3-Steklena polica
4-Steklena polica
5-Pokrov predala Humidity Zone
6-Predal Humidity Zone
7-Pokrov predala FRESH 0°C
8-Predal FRESH 0°C
9-Zgornji predal zamrzovalnika
10-Srednji predal zamrzovalnika
11-Spodnji predal zamrzovalnika
12-Nastavljive nogice
13-Posodica na vratih

CONTENTS

Nadzorna plošča:(običajni modeli, razen za HDPR1618ANPK,HDPR1620ANPK,HDPR1618CNPK)

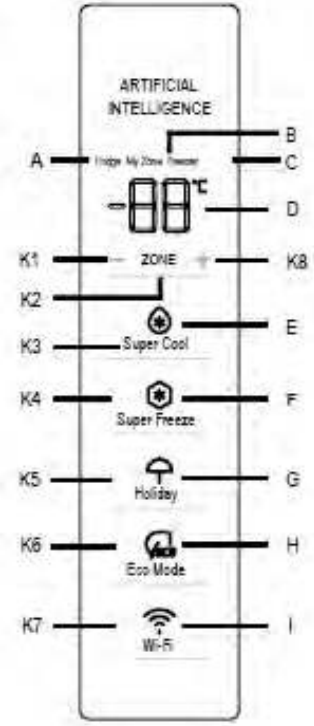

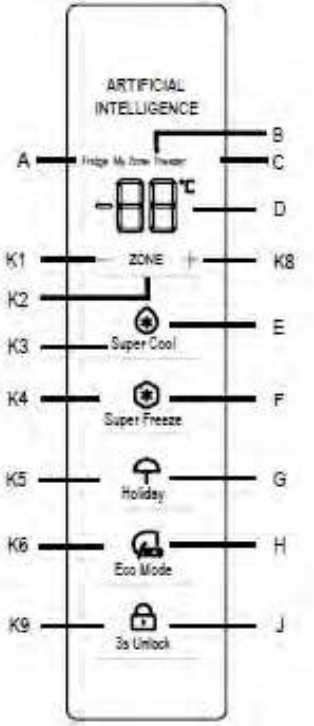

Kazalniki:

A Hladilnik
B Predel za hlajenje (My Zone)
C Predel zamrzovalnika
D Prikaz temperature
E Funkcija Super Cool
F Funkcija Super Freeze
G Funkcija Holiday
H Funkcija Eco Mode
I Funkcija Wi-Fi
J Funkcija odklepanja

Gumbi:

K1 Znižanje temperature
K2 Izbira Fridge, My Zone in Freezer
K3 Vklop/izklop funkcije Super Cool
K4 Vklop/izklop funkcije Super Freeze
K5 Vklop/izklop funkcije Holiday
K6 Vklop/izklop funkcije Eco Mode
K7 Vklop/izklop funkcije Wi-Fi
K8 Povišanje temperature
K9 3s Odklepanje vklop/izklop

Pred prvo uporabo

Odstranite vso embalažo in jo hranite izven dosega otrok ter jo zavrzite na okolju prijazen način.
Očistite notranjost in zunanjost aparata kakor tudi notranjost in dodatke z vodo ter blagim detergentom ter jih posušite z mehko krpo.
Ko je aparat poravnan in očiščen, počakajte vsaj 2 uri, preden ga priključite na napajanje. Glejte poglavje NAMESTITEV.
Preden aparat napolnite s hrano, predhodno ohladite predele pri visokih nastavitvah. Funkcija Super Freeze pomaga hitro ohladiti predel zamrzovalnika.

Nadzorna plošča

CONTENTS

Nadzorna plošča: Posebno za HTW7620DNGB

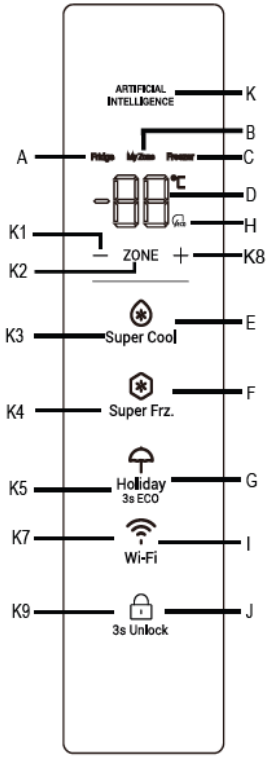

Kazalniki:

A Hladilnik
B Predel za hlajenje (My Zone)
C Predel zamrzovalnika
D Prikaz temperature
E Funkcija Super Cool
F Funkcija Super Freeze
G Funkcija Holiday
H Funkcija Eco Mode
I Funkcija Wi-Fi
J Funkcija odklepanja
K AI logo

Gumbi:

K1 Znižanje temperature
K2 Izbira Fridge, My Zone in Freezer
K3 Vklop/izklop funkcije Super Cool
K4 Vklop/izklop funkcije Super Freeze
K5 Vklop/izklop funkcije Holiday
K7 Vklop/izklop funkcije Wi-Fi
K8 Povišanje temperature
K9 Odklepanje vklop/izklop

Pred prvo uporabo

Odstranite vso embalažo in jo hranite izven dosega otrok ter jo zavrzite na okolju prijazen način.
Očistite notranjost in zunanjost aparata kakor tudi notranjost in dodatke z vodo ter blagim detergentom ter jih posušite z mehko krpo.
Ko je aparat poravnan in očiščen, počakajte vsaj 2 uri, preden ga priključite na napajanje. Glejte poglavje NAMESTITEV.
Preden aparat napolnite s hrano, predhodno ohladite predele pri visokih nastavitvah. Funkcija Super Freeze pomaga hitro ohladiti predel zamrzovalnika.

Nadzorna plošča (posebej za HDPR1618*, HDPR1620*,HDPR3618*,HDPR3620*) HTR3618*,HTR3620*.

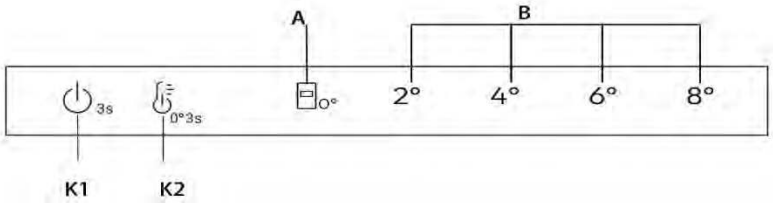

Gumbi

K1 Vklop/izklop, uporablja se za vklop/izklop aparata.

K2 Izbira temperature/fina nastavitev

Tipka za VKLOP/IZKLOP, ki se uporablja za vklop/izklop funkcije Fresh 0°C.

Indikatorji

A Fresh 0°C

B Prikaz temperature hladilnika

Pred prvo uporabo

- ► Odstranite vso embalažo in jo hranite izven dosega otrok ter jo zavrzite na okolju prijazen način.
- ► Očistite notranjost in zunanjost aparata kakor tudi notranjost in dodatke z vodo ter blagim detergentom ter jih posušite z mehko krpo.
- ► Ko je aparat poravnan in očiščen, počakajte vsaj 2 uri, preden ga priključite na napajanje. Glejte poglavje NAMESTITEV.
- ► Preden aparat napolnite s hrano, predhodno ohladite predele pri visokih nastavitvah.

Mehanski gumbi

Gumbi na nadzorni plošči so mehanski.

Vklop/izklop aparata

Aparat začne delovati takoj, ko ga priključite na napajanje.
Ob prvem vklopu hladilnika zasvetita indikator »4°« v območju »B« (prikaz temperature hladilnika) in indikator »0°« predala za shranjevanje pri 0 °C.
Temperatura hladilnika in zamrzovalnika se samodejno nastavi na 4 °C oziroma –20 °C, predal za shranjevanje pri 0 °C pa začne delovati.

OBVESTILO

Aparat je vnaprej nastavljen na priporočeno temperaturo 4 °C. To je priporočena nastavitev. Če želite, lahko te temperature ročno spremenite.

Alarm odprtih vrat

Ko so vrata hladilnika odprta več kot 3 minute, se oglasi alarm za odprta vrata.

Alarm lahko izklopite tako, da zaprete vrata. Če vrata ostanejo odprta več kot 7 minut, se luč v hladilniku in osvetlitev nadzorne plošče samodejno izklopita.

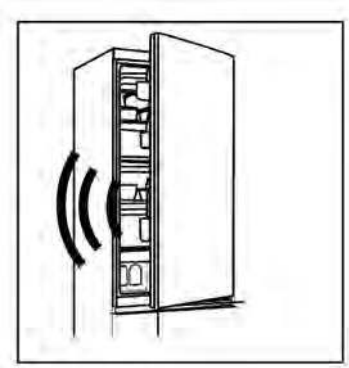

Vklop/izklop napajanja

Ko je aparat vklopljen, pritisnite gumb K1 za 3 sekunde, da aparat preide v stanje pripravljenosti, kompresor preneha delovati in luč ugasne; ko je aparat v stanju pripravljenosti, pritisnite gumb K1 za 3 sekunde, da se aparat vklopi, kompresor začne delovati in luč zasveti.

Nastavitev temperature

Na notranjo temperaturo vplivajo naslednji dejavniki:

Temperatura prostora

Pogostost odpiranja vrat

Količina shranjenih živil

Namestitev aparata

Prilagoditev temperature v predelu hladilnika/zamrzovalnika

1. Pritisnite tipko »K2« (izbira temperature hladilnika), da izberete temperaturo hladilnika;
2. Indikator »B« (prikaz temperature hladilnika) bo izmenično zasvetil, kot je prikazano spodaj;

2° → 4° → 6° → 8°

3. Po približno 3 sekundah bo nastavitev potrjena.
4. Ko na nadzorni plošči izberete temperaturo v hladilniku, je ustrezna temperatura v zamrzovalniku 2° (–22 °C) → 4° (–20 °C) → 6° (–18 °C) → 8° (–16 °C).

Fina Nastavitev

Način izbire finega nastavljanja omogoča sedem možnosti nastavitve temperatur, kot so 2°, 3° (2° 4°), 4°, 5° (4° 6°), 6°, 7° (6° 8°), 8°.

Kako uporabiti funkcijo fine nastavitve:

1. Držite tipko K2 8 sekund, da vstopite v način za fino nastavitev. Ko naprava preklopi v način, se oglasi zvočni signal in lučka LED trenutno izbranega nivoja hlajenja močno sveti.
2. S pritiskom na tipko K2 se nastavitev finega nastavljanja poveča in ob vsakem pritisku izmenično zasveti indikator »B« (prikaz temperature hladilnika), kot je prikazano spodaj;

2° → 3° (2° 4°) → 4 °C → 5° (4° 6°) → 6° → 7° (6° 8°) → 8°

3. Če 3 sekunde ne pritisnete nobene tipke, sistem samodejno izstopi iz načina za fino nastavitev. Fina nastavitev se shrani in LED lučka izbrane temperature hladilnika stalno sveti.
4. Če se fina nastavitev ponovno aktivira, se nastavitev začne s predhodno shranjene ravni.

Predal **»Fresh 0°C«**

Če želite vstopiti v način **»Fresh 0°C«**, pri odprtih vratih hladilnika pritisnite K2 za 3 sekunde. Oglasi se zvočni signal, zasveti indikator »0°« in temperatura v predalu Fresh 0°C se nastavi na približno 0 °C.

Če želite izstopiti iz načina **»Fresh 0°C«**, pri odprtih vratih hladilnika pritisnite K2 za 3 sekunde. Oglasi se zvočni signal, »0°« ugasne in temperatura v predalu »0°« se bo spremenila glede na temperaturo hladilnika.

OBVESTILO

1. Ko aparat preide v način finega nastavljanja in zasvetita indikatorja »B« (prikaz temperature hladilnika) in 2° 4° hkrati, kar pomeni, da hladilnik deluje pri 3°; če hkrati zasvetita 4° 6°, hladilnik deluje pri 5°; če hkrati zasvetita 6° 8°, pa hladilnik deluje pri 7°;

2. Ko je temperatura prostora nižja od 8 °C in je hlajenje v načinu 2°, je ne glede na to, ali je način **»0°«** vklopljen ali izklopljen, temperatura v Fresh 0°C približno 0 °C.

Tipke senzorja

Gumbi na nadzorni plošči so senzorske tipke, ki se odzovejo, ko se jih rahlo dotaknete s prstom.

Vklop/izklop aparata

Aparat začne delovati takoj, ko ga priključite na napajanje.

Ko je aparat prvič vklopljen, indikatorji temperature »D« prikazujejo prednastavljene vrednosti (glejte spodnje obvestilo).

OBVESTILO

Aparat je predhodno nastavljen na priporočeno temperaturo 5 °C (hladilnik) in –18 °C (zamrzovalnik). Temperatura My Zone je vnaprej nastavljena na približno 2 °C. To so priporočene nastavitve. Če želite, lahko te temperature ročno spremenite.

Alarm odprtih vrat

Ko so vrata hladilnika odprta več kot 3 minute, se oglasi alarm za odprta vrata.

Alarm lahko izklopite tako, da zaprete vrata. Če vrata ostanejo odprta več kot 7 minut, se luč v hladilniku in osvetlitev nadzorne plošče samodejno izklopita.

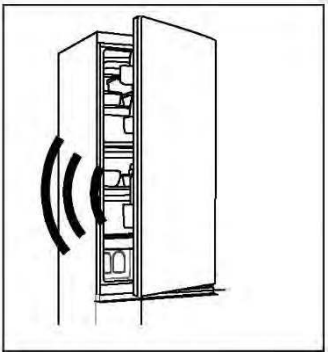

Nastavitev temperature

Na notranjo temperaturo vplivajo naslednji dejavniki:

- Temperatura prostora
- Pogostost odpiranja vrat
- Količina shranjenih živil
- Namestitev aparata

Prilagoditev temperature hladilnika

1. Pritisnite gumb »K2« (izbira Fridge / (My Zone) / Freezer), da izberete predel hladilnika. Ikoni »A« (predel hladilnika) in »D« (prikaz temperature) svetita.

2. Pritisnite gumb »K1/K8«, da nastavite temperaturo hladilnika.

Temperatura narašča v intervalih po 1 °C, od najmanj 2 °C do največ 8 °C. Idealna temperatura v hladilniku je 5 °C. Nižje temperature povzročijo nepotrebno porabo energije.

3. Po približno 5 sekundah bo ikona temperature »D« (prikaz temperature) trajno svetila, s čimer je nastavitev potrjena.

Prilagoditev temperature zamrzovalnika

1. Pritisnite gumb »K2« (izbira Fridge / (My Zone) / Freezer), da izberete predel za zamrzovanje. Svetita ikoni °C »C« (predel zamrzovalnika) in »D« (prikaz temperature).

2. Pritisnite gumb »K1/K8«, da nastavite temperaturo zamrzovalnika.

Temperatura narašča v intervalih po 1 °C, od najmanj –24 °C do največ –16 °C. Idealna temperatura v zamrzovalniku je –18. Nižje temperature povzročijo nepotrebno porabo energije.

3. Po približno 5 sekundah bo indikator temperature »D« (prikaz temperature) trajno svetil, s čimer je nastavitev potrjena.

Prilagoditev temperature v My Zone

Hladilnik je opremljen s predalom My Zone. V skladu s potrebami po shranjevanju živil lahko izberete najprimernejšo temperaturo, da zagotovite optimalno hranilno vrednost živil.

1. Pritisnite gumb »K2« (izbira Fridge / (My Zone) / Freezer), da izberete predel My Zone. Ikoni »B« (predel My Zone) in »D« (prikaz temperature) svetita.

2. Pritisnite gumb »K1/K8«, da nastavite temperaturo v My Zone.

Temperatura narašča po 1 °C, od najmanj 0 °C do največ 5 °C.

3. Po približno 5 sekundah bo ikona temperature »D« (prikaz temperature) trajno svetila, s čimer je nastavitev potrjena.

OBVESTILO

1. Temperaturo v predelu My Zone lahko nastavite na srednjo raven (2 °C), da bo hrana v optimalnem okolju za shranjevanje.
2. Zaradi različne vsebnosti vode v mesu bo nekatero meso z več vlage zamrznilo pri temperaturah, nižjih od 0 °C, zato je treba vnaprej narezano meso shraniti v predal My Zone pri najnižji temperaturi 0 °C.
3. V predalu My Zone ne shranjujte sadja, občutljivega na mraz, kot so ananas, avokado, banane, grenivke, in zelenjave, kot so krompir, jajčevci, fižol, kumare, bučke in paradižnik, ter sira.
4. Če je temperatura hladilnika nižja od temperature v My Zone, je normalno, da je temperatura v My Zone nižja od nastavljene temperature My Zone.
5. Če je sobna temperatura nižja od 8 °C, bo temperatura predala My Zone vedno približno 0 °C.

OBVESTILO

Če po nastavitvi temperature v 5 sekundah pritisnete druge gumbe, se trenutna nastavitev temperature takoj potrdi. Če v 5 sekundah ne pritisnete nobenega gumba, se trenutno nastavljena temperatura prikazuje, dokler zaslon ne ugasne.

OBVESTILO

V aplikaciji je mogoče prilagoditi temperaturo hladilnika, zamrzovalnika in My Zone. Temperaturo lahko nastavite z natančnostjo 1 °C.

OBVESTILO

Prikazovalni plošči HDPR3618DNPKMA in HDPR3618DNPDMA imata funkcijo zaklepanja. Ko so vrata hladilnika zaprta in zaslonske plošče ne upravljate 30 sekund, se zaslonska plošča samodejno zaklene. Uporabniki lahko preklapljajo med stanjema zaklepanja in odklepanja z dolgim pritiskom na tipko K9 za 3 sekunde, ko zaslon zasveti.

Funkcija Super Cool

1. Priporočamo, da funkcijo Super Cool vklopite, ko morate shraniti večjo količino hrane (na primer po nakupovanju). Funkcija Super Cool pospeši hlajenje sveže hrane in zaščiti hrano, ki je že shranjena, pred neželenim segrevanjem.
2. Pritisnite gumb »K3« ali ta način vklopite prek aplikacije; zasveti ikona »E« (funkcija Super Cool), kar pomeni, da je funkcija vklopljena.

OBVESTILO

1. Aparat funkcijo »Super Cool« ugasne po 6 urah od vklopa te funkcije ali po pritisku na gumb »K3«, ko sveti ikona »E« (funkcija Super Cool) ali ko jo izklopite prek aplikacije.
2. Če medtem, ko je aparat v stanju Super Cool, poskusite prilagoditi temperaturo predela hladilnika, ikona »E« (funkcija Super Cool« utripa, kar označuje, da tega dejanja ni mogoče izvesti.

Funkcija Super Freeze

1. Svežo hrano je treba čim prej povsem zamrzniti. To omogoča ohranitev najboljše hranilne vrednosti, videza in okusa. Funkcija Super Freeze pospeši zamrzovanje svežih živil in ščiti živila, ki so že shranjena, pred neželenim segrevanjem. Če morate naenkrat zamrzniti veliko količino hrane, priporočamo, da predhodno nastavite funkcijo Super Freeze 24 ur pred uporabo zamrzovalnega prostora.
2. Pritisnite gumb »K4« (nastavitev funkcije Super Freeze) ali jo vklopite prek aplikacije; zasveti ikona »F« (funkcija Super Freeze), kar pomeni, da je funkcija vklopljena.

OBVESTILO

1. Aparat funkcijo »Super Freeze« ugasne po 50 urah od vklopa te funkcije ali po pritisku na gumb »K4«, ko sveti ikona »F« (funkcija Super Freeze) ali ko jo izklopite prek aplikacije.
2. Če medtem, ko je aparat v stanju Super Freeze, poskusite prilagoditi temperaturo predela zamrzovalnika, ikona »F« (funkcija Super Freeze) utripa, kar označuje, da tega dejanja ni mogoče izvesti.

Funkcija Holiday

Funkcijo Holiday lahko uporabite za zmanjšanje porabe energije aparata, kadar je ne uporabljate redno. Ko je funkcija vklopljena, je hladilnik izklopljen, zamrzovalnik pa še naprej normalno deluje. Ta funkcija temperaturo hladilnika trajno nastavi na 17 °C.

To omogoča, da so vrata praznega hladilnika lahko zaprta, ne da bi povzročala razvoj vonja ali plesni med dolgo odsotnostjo (npr. med dopustom). Zamrzovalnik lahko nastavljate po želji.

1. Pritisnite gumb »K5« (vklop/izklop funkcije Holiday) ali izberite funkcijo v aplikaciji; zasveti ikona »G« (funkcija Holiday), kar pomeni, da je funkcija vklopljena.

2. Funkcijo lahko izklopite s ponovnim pritiskom na gumb »K5« (vklop/izklop funkcije Holiday) ali z nastavitvijo temperature hladilnika ali z izvedbo katere koli druge nastavitve, ali pa jo izklopite prek aplikacije.

OBVESTILO

1. Ko je vklopljena funkcija Holiday, v predelu hladilnika ni dovoljeno shranjevati hrane. Temperatura + 17 °C je previsoka za shranjevanje hrane.
2. Ko je funkcija Holiady vklopljena, ikona My Zone ne sveti in funkcija hladilnika je zaklenjena. Če poskusite prilagoditi temperaturo predela hladilnika, ikona »G« (funkcija Holiday) utripa, kar pomeni, da tega dejanja ni mogoče izvesti.

Funkcija Eco Mode

Eco Mode lahko aktivirate, da optimizirate delovanje aparata ob sočasni zagotovitvi najboljšega shranjevanja hrane. Če nimate posebnih zahtev, priporočamo, da uporabljate funkcijo Eco Mode.

V tem načinu je temperatura hladilnika 5 °C, temperatura zamrzovalnika pa –18 °C.

1. Pritisnite gumb »K6« (vklop/izklop funkcije Eco Mode) ali jo izberite v aplikaciji.
2. Zasveti ikona »H« (funkcija Eco Mode) in funkcija se aktivira.

S ponovitvijo zgornjih korakov ali izbiro druge funkcije ali izklopom funkcije prek aplikacije lahko to funkcijo izklopite. Obnovijo se prej nastavljene ravni hlajenja.

OBVESTILO

Če med delovanjem funkcije Eco Mode poskušate prilagoditi temperaturo predela hladilnika/zamrzovalnika, ikona »H« (funkcija Eco Mode) utripa, kar pomeni, da tega dejanja ni mogoče izvesti.

OBVESTILO

Za model HTW7620DNGB način za vstop/izstop iz ECO načina je, da držite gumb HOLIDAY za več kot 3 sekunde.

1. korak Prenesite aplikacijo hOn iz spletnih trgovin z aplikacijami.

Funkcija Wi-Fi (HDPR3618DNPKMA,HDPR3618DNPDMA brez Wi-Fi)

1. Če želite konfigurirati Wi-Fi, sledite navodilom v aplikaciji.
2. Ko je Wi-Fi konfiguriran in povezava vzpostavljena, ikona Wi-Fi »I« neprekinjeno sveti.
3. Če je bil Wi-Fi že konfiguriran, se bo ob vklopu Wi-Fi povezava ponovno samodejno vzpostavila na podlagi obstoječe konfiguracije.

OBVESTILO

1. Če želite izklopiti Wi-Fi, pritisnite gumb Wi-Fi »K7« in ikona Wi-Fi »I« bo ugasnila.
2. Če želite vklopiti Wi-Fi in zagnati konfiguracijo, pritisnite gumb Wi-Fi »K7« in ikona Wi-Fi »I« bo začela počasi utripati. Če želite konfigurirati funkcijo Wi-Fi, pridržite gumb »K7« 3 sekunde. Ikona Wi-Fi bo hitro utripala in vklopil se bo način konfiguracije. Če želite funkcijo Wi-Fi izklopiti, enkrat pritisnite gumb »K7«. Zgornji koraki se ponovijo.
3. Če je bil izdelek konfiguriran in je bila funkcija Wi-Fi izklopljena, hladilnik po ponovni priključitvi napajanja ne bo prešel v način konfiguracije.

OBVESTILO

1. Ta izdelek ni predviden za komercialno uporabo.
2. Največja RF izhodna moč: 2,4 GHz Wi-Fi: 16 dBm;
3. Bluetooth® Low Energy: 5 dBm; Bluetooth® (BR/EDR):10 dBm.
4. Frekvenčni pas delovanja: 2400-2483,5 MHz.

Bluetooth® besedna znamka in logotipi so registrirane blagovne znamke podjetja Bluetooth SIG, Inc., ki jih Candy Hoover Group SRL uporablja na podlagi licence. Vse druge blagovne znamke in trgovska imena pripadajo njihovim lastnikom.

Shranjevanje v hladilnik

- Temperatura v hladilniku naj bo manj kot 5 °C.
- Vročo hrano je treba pred shranjevanjem v aparatu ohladiti na sobno temperaturo.
- Živila, ki jih želite shranjevati v hladilniku, je treba pred shranjevanjem oprati in posušiti.
- Živila, ki jih želite shranjevati, morajo biti pravilno zaprta, da preprečite vonjave ali spremembe okusa.
- Ne shranjujte prevelikih količin hrane. Med posameznimi živili pustite nekaj mesta, da jih obda hladen zrak, s čimer dosežete boljše in bolj homogeno hlajenje.
- Živila, ki jih uporabljate vsak dan, je treba hraniti na sprednji strani police.
- Med posameznimi živili in notranjimi stenami pustite nekaj mesta, s čimer omogočite pretok zraka. Predvsem pa ne shranjujte živil ob zadnji steni: hrana lahko primrzne na zadnjo steno. Izogibajte se neposrednemu stiku hrane (zlasti mastne ali kisle hrane) z notranjo oblogo, saj lahko olje/kislina uniči notranjo oblogo. Očistite mastno/kislo umazanijo, kadarkoli jo odkrijete.
- Zamrznjena živila lahko nežno odmrznete v hladilniku. Tako prihranite energijo.
- Postopek staranja sadja in zelenjave, kot so bučke, melone, papaja, banana, ananas itd., se lahko v hladilniku pospeši. Zato jih ni priporočljivo shranjevati v hladilniku. Zorenje močno zelenih plodov pa za nekaj časa lahko pospešite. Tudi čebulo, česen, ingver in drugo korenovko je treba hraniti pri sobni temperaturi.
- Neprijetni vonji v hladilniku so znak, da se je nekaj razlilo in da je potrebno čiščenje. Glejte poglavje Nega in čiščenje
- Različna živila je treba postaviti v različna območja glede na njihove lastnosti.

Shranjevanje v predelu zamrzovalnika

- Temperaturo zamrzovalnika pustite na -18 °C.
- 24 ur pred zamrzovanjem vklopite funkcijo Super-Freeze. Za majhne količine hrane zadostuje 4-6 ur.
- Vročo hrano je treba pred shranjevanjem v zamrzovalnem predelu ohladiti na sobno temperaturo.
- Hrana, razrezana na majhne porcije, bo hitreje zmrznila in lažje jo boste odtalili ter kuhali. Priporočena teža vsakega obroka je manjša od 2,5 kg

- Bolje je, da hrano spravite v embalažo, preden jo shranite v zamrzovalnik. Zunanjost embalaže mora biti suha, da se prepreči lepljenje vrečk. Embalažni materiali morajo biti brez vonja, nepredušni, nestrupeni in netoksični.
- Da bi se izognili izteku obdobij shranjevanja, si zabeležite datum zamrznitve, rok in ime živila na embalaži glede na obdobja shranjevanja različnih živil.

OPOZORILO!

- ▶ Kislina, alkalije in sol itd. lahko poškodujejo notranjo površino zamrzovalnika.
- ▶ Živil, ki vsebujejo te snovi (npr. morske ribe), ne polagajte neposredno na notranjo površino. Slano vodo v zamrzovalniku je treba takoj očistiti.
- ▶ Ne prekoračite časa shranjevanja živil, ki ga priporočajo proizvajalci. Iz zamrzovalnika vzemite samo potrebno količino hrane.
- ▶ Odmrznjena živila hitro zaužijte. Odmrznjene hrane ni mogoče znova zamrzniti, če je najprej ne skuhate, sicer je manj užitna.
- ▶ V hladilnik ne nalagajte prevelikih količin sveže hrane. Glejte zamrzovalno zmogljivost zamrzovalnika - glejte TEHNIČNE PODATKE ali podatke na tipski tablici.
- ▶ Živila lahko hranite v zamrzovalniku pri temperaturi najmanj -18°C 2 do 12 mesecev, odvisno od njegovih lastnosti (npr. meso: 3–12 mesecev, zelenjavo: 6–12 mesecev)
- ▶ Pri zamrzovanju sveže hrane se izogibajte stiku z že zamrznjeno hrano. Nevarnost odmrzovanja!

Pri shranjevanju komercialno zamrznjenih živil upoštevajte ta navodila:

- Vedno upoštevajte proizvajalčeve smernice glede dolžine za shranjevanje živil. Ne prekoračite teh smernic!
- Naj bo čas med nakupom in shranjevanjem čim krajši, da ohranite kakovost hrane.
- Kupite zamrznjena živila, ki so bila shranjena pri temperaturi –18 °C ali nižji.
- Izogibajte se nakupu hrane z ledom ali zmrzaljo na embalaži – to pomeni, da so bili izdelki v določenem trenutku morda delno odmrznjeni in znova zamrznjeni – dvig temperature vpliva na kakovost hrane.

OBVESTILO

Zaradi različnih modelov vaš izdelek morda nima vseh naslednjih funkcij.
Glejte poglavje Opis izdelka.l.

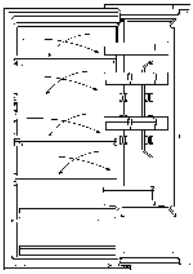

Več pretokov zraka

Hladilnik je opremljen s sistemom z več pretoki zraka, s katerim se hladni pretoki zraka nahajajo na vsaki ravni police. To pomaga ohranjati enotno temperaturo, da ostane hrana dlje časa sveža.

Nastavljiva polica

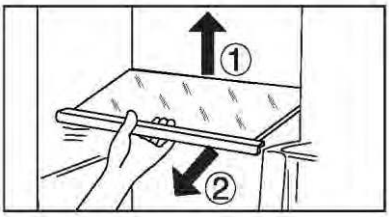

1. Višino polic lahko prilagodite tako, da ustrezajo vašim potrebam po shranjevanju.
2. Za premik police jo najprej odstranite tako, da dvignete njen zadnji rob ① in jo izvlečete ②.
3. Če jo želite znova namestiti, jo postavite na vodila na obeh straneh in potisnite do konca nazaj, dokler zadnji del police ni pritrjen v reže na strani

OBVESTILO

Prepričajte se, da so vsi konci police poravnani.

Odstranljiva posoda na vratih

Posodo na vratih lahko odstranite za čiščenje:
Položite roke na vsako stran posode ter jo dvignite navzgor (1) in povlecite navzven (2). Za vstavitev posode v vrata izvedite zgornje korake v obratnem vrstnem redu.

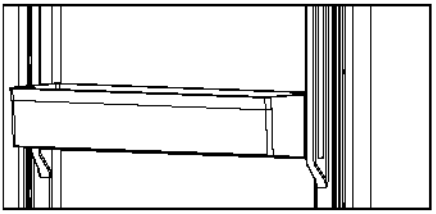

Predal My Zone

Za uporabo in nastavitev predela My Zone preverite poglavje UPORABA (My Zone).

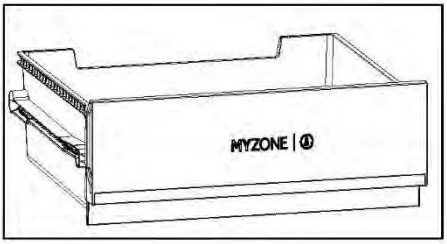

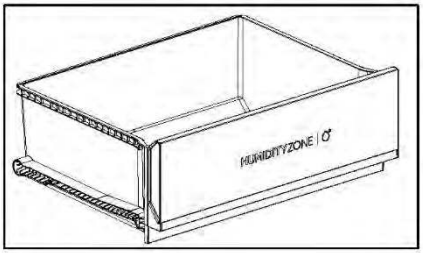

Predal Humidity Zone

V tem predelu sistem samodejno nadzoruje stopnjo vlažnosti in je primeren za shranjevanje sadja, zelenjave, solate itd.

Odstranljiv predal

Če želite predal izvleči iz predela hladilnika ali zamrzovalnika, ga v največji možni meri izvlecite (1), dvignite in odstranite (2).

Za vstavitev predala zgornje korake izvedite v obratnem vrstnem redu.

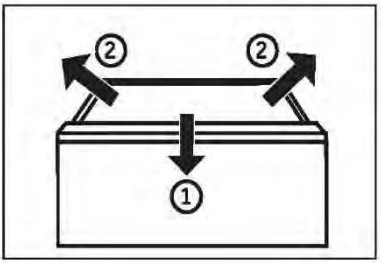

Predal zamrzovalnika

Predale zamrzovalnika lahko naravnost in povsem izvlečete. Nameščeni so na gladko tekočem teleskopskem vodilu. Omogočajo udobno shranjevanje in odstranjevanje zamrznjene hrane. Zaradi mehanizma samodejnega zapiranja vrat je rokovanje enostavno in lahko prihranite energijo

OPOZORILO!

Predalov ne preobremenjujte: Največja obremenitev posameznega predala: 35 kg!

Luč

Notranja luč LED se prižge, ko odprete vrata. Na delovanje luči ne vpliva nobena druga nastavitev aparata.

Zložljiva polica

Zložljiva polica uporabniku omogoča, da na police postavi visoke steklenice ali predmete. Polico lahko zložite nazaj, da povečate prostor, ki je na voljo na nižji polici. Polico lahko zložite po korakih 1~3. Če jih želite vrniti na prvotno mesto, izvedite postopek v obratnem vrstnem redu.

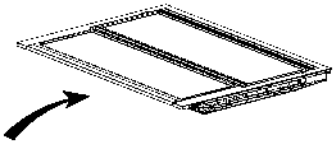

1. korak: Sprednji del police počasi potisnite do konca.

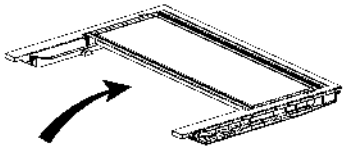

2. korak: Polico počasi potisnite navzgor v navpični položaj.

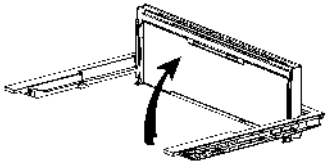

3. korak: Polica je v navpičnem položaju. S tem prihrani prostor.

Zložljivo stojalo za vino

Za običajno uporabo

1. Nosilce stojala za vino povlecite navzdol.
2. Namestite steklenice na stojalo.

Ko stojalo ni v uporabi, ga lahko zložite, da prihranite prostor.

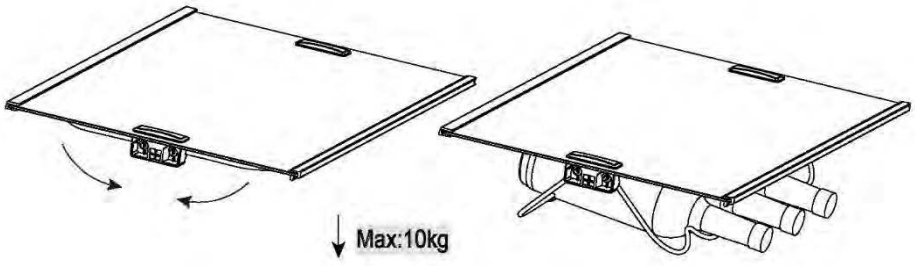

Nasveti za varčevanje z energijo

- Prepričajte se, da je aparat pravilno prezračen (glejte NAMESTITEV).
- Aparata ne nameščajte na neposredno sončno svetlobo ali v bližino toplotnih virov (npr. štedilnikov, grelcev).
- Izogibajte se nepotrebno nizki temperaturi v aparatu. Poraba energije se povečuje z zniževanjem nastavljene temperature v aparatu.
- Funkcije, kot je SUPER FREEZE, porabijo več energije.
- Počakajte, da se toplotno obdelana živila ohladijo in jih šele nato postavite v aparat.
- Vrata aparata odprite čim manjkrat in za čim krajši čas.
- Aparata ne polnite preveč, da se izognete oviranju pretoka zraka.
- Izogibajte se zraku v embalaži živil.
- Tesnila vrat naj bodo čista, da se bodo vrata vedno pravilno zaprla.
- Zamrznjeno hrano odmrznite v predelu hladilnika ali uporabite funkcijo D-Frost v predalu My Zone.
- Pri konfiguraciji, ki najbolj varčuje z energijo, morajo biti predali in police v aparatu nameščeni v tovarniškem stanju, hrano pa je treba položiti tako, da ne ovira odvoda zraka iz kanala.

OPOZORILO!

Aparat pred čiščenjem izključite iz napajanja.

Čiščenje

Aparat očistite, ko hranite le malo živil ali nič.
Aparat je treba očistiti vsake štiri tedne za dobro vzdrževanje in za preprečevanje neprijetnega vonja hrane.

OPOZORILO!

- Aparata ne čistite s trdimi ščetkami, žičnimi krtačami, detergentom v prahu, bencinom, amil acetatom, acetonom in podobnimi organskimi raztopinami, kislimi ali alkalnimi raztopinami. Čistite ga s posebnim detergentom za hladilnik, da se izognete poškodbam.
- Med čiščenjem aparata ne škropite ali spirajte.
- Aparata ne čistite s pršenjem vode ali paro.
- Hladnih steklenih polic ne čistite z vročo vodo. Zaradi nenadne spremembe temperature se lahko steklo zlomi.
- Ne dotikajte se notranjosti zamrzovalnega predela, zlasti z mokrimi rokami, saj lahko vaše roke primrznejo na površino.
- V primeru ogrevanja preverite stanje zamrznjenega blaga.

- Tesnilo na vratih naj bo vedno čisto.
- Očistite notranjost in ohišje aparata z gobo, navlaženo v topli vodi in nevtralnem čistilu.
- 1. Z mehko brisačo ali gobico, namočeno v toplo vodo (v toplo vodo lahko dodate nevtralen detergent), obrišite notranjost in zunanjost hladilnika, vključno s tesnilom na vratih, stojalom za vrata, steklenimi policami, posodami in podobno.
- 2. Če pride do razlitja tekočine, odstranite vse kontaminirane dele, neposredno jih sperite s tekočo vodo, posušite in vrnite v hladilnik.
- 3. Če pride do razlitja kremaste snovi (na primer smetana, stopljeni sladoled), odstranite vse kontaminirane dele, za nekaj časa postavite v toplo vodo s temperaturo približno 40 °C, nato sperite s tekočo vodo, posušite in vrnite nazaj v hladilnik.
- 4. Če se majhen del ali komponenta zatakne v hladilniku (med policami ali predali), ga odstranite z majhno mehko krtačo. Če dela ne dosežete, se obrnite na servis Haier.
- Sperite in posušite z mehko krpo.
- Nobenega dela aparata ne čistite v pomivalnem stroju.
- Pred ponovnim zagonom aparata počakajte vsaj 5 minut, saj lahko pogosto zaganjanje poškoduje kompresor.

Odmrzovanje

Odmrzovanje hladilnika in zamrzovalnega predela se opravi samodejno; ročno poseganje ni potrebno.

Menjava luči LED

OPOZORILO!

LED-lučke ne smete zamenjati sami, zamenjati jo sme le proizvajalec ali pooblaščeni serviser.

Luči kot vir svetlobe uporabljajo sijalke LED z nizko porabo energije in dolgo življenjsko dobo. Če pride do kakršnih koli nepravilnosti, se obrnite na službo za pomoč strankam. Glejte SLUŽBA ZA POMOČ STRANKAM.

Parametri luči: HDPW7620*,HTW7620*

Del	Lučka LED
Napetost	12 V
Največja moč	8 W
Specifikacije LED	White-4014
Razred učinkovitosti LED	G
Temperatura uporabe	–30~60 °C

Razen za HDPW7620*,HTW7620*. Za druge se uporabljajo naslednji parametri:

Del	Lučka LED
Napetost	12 V
Največja moč	1.5W
Specifikacije LED	White-2835
Razred učinkovitosti LED	G
Temperatura uporabe	–40~80 °C

Dolgotrajna neuporaba

Če aparata ne uporabljate dalj časa in ne boste uporabljali načina Holiday za hladilnik:
vso hrano odstranite;
izklopite napajalni kabel;
očistite aparat, kot je opisano zgoraj;
vrata naj ostanejo odprta, da preprečite nastanek neprijetnega vonja.

OBVESTILO

Aparat izklopite le, če je to nujno potrebno.

Odstranljiva pomožna tesnila vrat

Na zgornjem in spodnjem predalu zamrzovalnika je šest pomožnih tesnil vrat.

1. Poiščite pet označenih tesnil vrat na zgornjem in spodnjem predalu zamrzovalnika.
2. Pri pritrjevanju zagotovite, da so upognjeni kosi tesnil usmerjeni navznoter.
3. Poiščite spodnje tesnilo zgornjega predala, kot je označeno.
4. Pri pritrjevanju zagotovite, da je upognjeni kos tesnila usmerjen navzdol.

Ta tesnila in tesnila vrtljivih vrat/predalov dobite prek službe za pomoč strankam (glejte garancijski list).

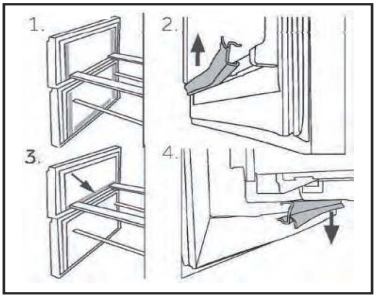

Premikanje aparata

1. Odstranite vso hrano in izključite aparat.
2. Police in druge premične dele v hladilniku in zamrzovalniku pritrdite z lepilnim trakom.
3. Hladilnika ne nagibajte za več kot 45°, da ne poškodujete hladilnega sistema.

OPOZORILO!

- Aparata ne dvigujte za ročaje.
- Aparata nikoli ne postavljajte vodoravno na tla.

Odpravljanje težav

CONTENTS

Številne težave, do katerih prihaja, bi lahko rešili sami brez posebnega strokovnega znanja. V primeru težav preverite vse prikazane možnosti in sledite spodnjim navodilom, preden se obrnete na servisno službo. Glejte SLUŽBA ZA POMOČ STRANKAM.

OPOZORILO!

- Pred vzdrževanjem izklopite aparat in odklopite vtič iz vtičnice.
- Električno opremo lahko servisirajo samo usposobljeni električarji, saj lahko nepravilna popravila povzročijo znatno posledično škodo.
- Če je napajalni kabel poškodovan, ga sme zamenjati samo proizvajalec, njegov servisni agent ali drug kvalificiran serviser, da preprečite morebitne nevarnosti.

Razpredelnica za odpravljanje težav

Težava	Možen vzrok	Možna rešitev
Kompresor ne deluje.	Omrežni vtič ni priključen v omrežno vtičnico.	Priključite glavni vtič.
	Aparat je v ciklu odmrzovanja.	To je normalno za avtomatsko odmrzovanje.
Aparat deluje prepogosto ali deluje predolgo.	Notranja ali zunanja temperatura je previsoka.	V tem primeru je običajno, da aparat deluje dlje.
	Aparat že nekaj časa ni vklopljen.	Običajno traja od 8 do 12 ur, da se aparat popolnoma ohladi.
	Vrata/predal aparata ni(so) tesno zaprt(a).	Zaprite vrata/predal in se prepričajte, da je aparat nameščen na ravni podlagi ter da hrana ali posoda ne ovira vrat.
	Vrata/predal je bil odprt prepogosto ali predolgo.	Vrat/predala ne odpirajte prepogosto.
	Nastavitev temperature v zamrzovalnem prostoru je prenizka.	Nastavite višjo temperaturo, dokler ni dosežena zadovoljiva temperatura hladilnika. Temperatura hladilnika postane stabilna po 24 urah delovanja.
	Tesnila vrat/predala so umazana, obrabljena, razpokana ali neustrezna.	Očistite tesnilo vrat/predala ali prosite službo za pomoč strankam, da ga zamenja.
	Zahtevano kroženje zraka ni zagotovljeno.	Zagotovite ustrezno prezračevanje.

Težava	Možen vzrok	Možna rešitev
Notranjost hladilnika je umazana in/ali ima neprijeten vonj.	Notranjost hladilnika je potrebno očistiti.	Očistite notranjost hladilnika.
	V hladilniku je shranjena hrana močnega vonja.	Hrano temeljito zavijte.
Znotraj aparata ni dovolj hladno.	Temperatura je nastavljena previsoko.	Ponastavite temperaturo.
	Shranjena je bila preveč topla hrana.	Živila pred shranjevanjem vedno ohladite.
	Naenkrat ste spravili preveč hrane.	Vedno shranjujte manjše količine hrane.
	Živila so preblizu skupaj.	Pustite razmik med živili, ki omogoča pretok zraka.
	Vrata/predal aparata ni(so) tesno zaprt(a).	Zaprite vrata/predal.
	Vrata/predal je bil odprt prepogosto ali predolgo.	Vrat/predala ne odpirajte prepogosto.
Znotraj aparata je prehladno.	Temperatura je nastavljena prenizko.	Ponastavite temperaturo.
	Vklopljena je funkcija Super Freeze ali deluje predolgo.	Izklopite funkcijo Super Freeze.
Na notranji strani predela hladilnika nastaja vlaga.	Zunanje okolje je pretoplo in prevlažno.	Povečajte temperaturo.
	Vrata/predal aparata ni(so) tesno zaprt(a).	Zaprite vrata/predal.
	Vrata/predal je bil odprt prepogosto ali predolgo.	Vrat/predala ne odpirajte prepogosto.
	Posode s hrano ali tekočine so ostale odprte.	Vroča hrana naj se ohladi na sobno temperaturo, hrano in tekočine pa zaprite.
Vlaga se nabira na zunanji površini hladilnika ali med vrati in predalom.	Zunanje okolje je pretoplo in prevlažno.	To je normalno v vlažnem podnebju in se bo spremenilo, ko se vlažnost zmanjša.
	Vrata/predal ni tesno zaprt.	Prepričajte se, da so/je vrata/predal tesno zaprt(a).
Ikone na zaslonu izmenično utripajo in hladilni sistem ne deluje.	Je v demo načinu	Hladilnik je priključen na napajanje Pritisnite in držite gumb »ZONE« ter petkrat kliknite gumb »Eco Mode«. Ikone bodo prenehale utripati.

Odpravljanje težav

CONTENTS

Težava	Možen vzrok	Možna rešitev
Močan led in zmrzal v zamrzovalnem prostoru.	Živila niso bila ustrezno zapakirana.	Živila vedno dobro zapakirajte.
	Vrata/predal aparata ni(so) tesno zaprt(a).	Zaprite vrata/predal.
	Vrata/predal je bil odprt prepogosto ali predolgo.	Vrat/predala ne odpirajte prepogosto.
	Tesnila vrat/predala so umazana, obrabljena, razpokana ali neustrezna.	Očistite tesnilo vrat/predala ali ga zamenjajte z novim.
	Nekaj na notranji strani preprečuje pravilno zapiranje vrat/predala.	Premaknite police, stojala na vratih ali notranje posode, da omogočite zapiranje vrat/predala.
Aparat proizvaja nenormalne zvoke.	Aparat ni na ravni podlagi.	Nastavite noge, da poravnate aparat.
	Aparat se dotika predmeta v njeni bližini.	Odstranite predmete okoli aparata.
Slišati je mogoče rahel zvok, podoben zvoku pretakanja vode.	To je običajno.	/
Zaslišali boste pisk alarma.	Vrata hladilnega prostora so odprta.	Zaprite vrata ali ročno utišajte alarm.
Slišali boste rahlo brnenje.	Sistem proti kondenzaciji deluje.	To preprečuje kondenzacijo in je normalno.
Notranja razsvetljava ali hladilni sistem ne deluje.	Glavni vtič ni priključen v električni vtičnico.	Priključite glavni vtič.
	Napajanje ne deluje pravilno.	Preverite električno napajanje prostora. Pokličite lokalno elektro podjetje!
	Lučka LED ne deluje.	Za zamenjavo lučke pokličite servisno službo.
Strani hladilnika in trak na vratih se segrejejo.	To je običajno.	/
Iz lija dozirnika za vodo voda ne teče	Ključavnica ni izklopljena.	Izklopite ključavnico.

Prekinitev napajanja

- V primeru izpada električne energije naj bi hrana ostala varno hladna približno 13 ur. Upoštevajte te nasvete, če pride do daljše prekinitve napajanja, zlasti poleti:
- Čim manjkrat odprite vrata/predal.
- Med prekinitvijo napajanja v aparat ne vstavljajte dodatnih živil.
- Če ste predhodno obveščeni o prekinitvi napajanja in je trajanje prekinitve daljše od 13 ur, naredite nekaj ledenih kock in jih postavite v posodo na zgornji polico predela hladilnika.
- Takoj po prekinitvi je treba živila pregledati.
- Ker bo temperatura v hladilniku med prekinitvijo napajanja ali drugo okvaro narasla, se obdobje shranjevanja in užitnosti hrane skrajša. Takoj za tem je vsako hrano, ki se odtaja, treba zaužiti ali skuhati in znova zamrzniti (kjer je to primerno), da se prepreči tveganje za zdravje.

OBVESTILO

Funkcija pomnilnika med prekinitvijo napajanja

Po ponovni vzpostavitvi napajanja aparat deluje z nastavitvami, ki so bile nastavljene pred izpadom napajanja.
Če se želite obrniti na tehnično pomoč, obiščite naše spletno mesto:
https://corporate.haier-eu-rope.com/en/
V razdelku »spletno mesto« izberite blagovno znamko izdelka in državo.
Preusmerjeni boste na določeno spletno mesto, kjer lahko poiščete telefonsko številko in druge načine za stik s tehnično pomočjo.

Razpakiranje

OPOZORILO!

- Aparat je težak. Prenašata ga naj vsaj dve osebi.
- Vso embalažo hranite izven dosega otrok in jo zavrzite na okolju prijazen način.
- Vzemite aparat iz embalaže.
- Odstranite vso embalažo.

Okoljski pogoji

Temperatura v prostoru mora biti vedno med 10 °C in 43 °C, saj lahko vpliva na temperaturo v napravi in porabo energije. Aparata ne nameščajte brez izolacije v bližini drugih naprav, ki oddajajo toploto (pečice, hladilniki).

Prostorske zahteve

Potreben prostor ob odpiranju vrat.

Prezračevanje v prerezu

Da bi iz varnostnih razlogov dosegli zadostno prezračevanje naprave, je treba upoštevati informacije o zahtevanih normah prezračevanja.

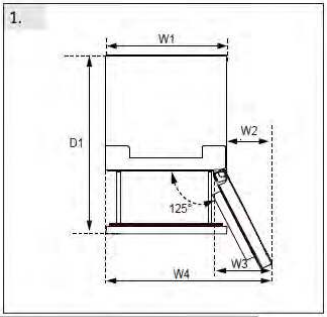

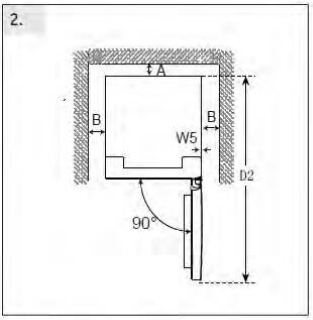

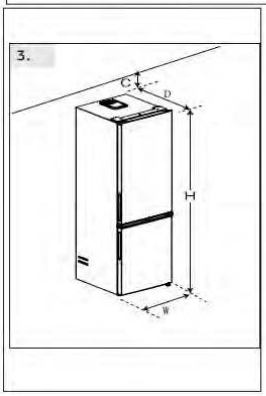

(Unit : mm)	Dimension	Model#1	Model#2
Width	W1:595	*186	*206
	W2:323	*3618*	*3620*
	W3:383	*5618*	*5620*
	W4:918	*1618*	*7620*
	W5:3		*1620*
	W:595		
Depth	D1:996		
	D2:1220		
	D:667		
Distance to back wall	A:50		
Distance to lateral walls	B:50		
Distance to ceiling	C:100		
Overall Height	H:1850/ 2050	H:1850	H:2050

Poravnava naprave

Napravo je treba postaviti na ravno in trdno površino.

1. Hladilnik rahlo nagnite nazaj.
2. Nožice nastavite na želeno raven.

Prepričajte se, da je razdalja do stene na strani tečajev vsaj 100 mm, da se vrata pravilno odpirajo.

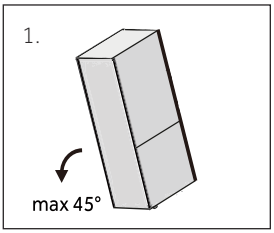

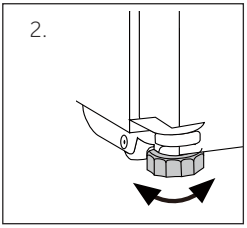

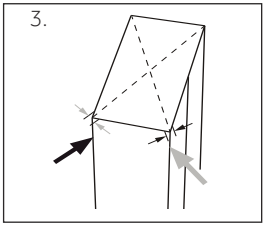

Stabilnost lahko preverite z izmeničnim udarjanjem po diagonalah. Rahlo zibanje mora biti v obe smeri enako. V nasprotnem primeru se lahko okvir ukrivi; posledica je morebitno puščanje tesnil vrat. Majhen nagib nazaj olajša zapiranje vrat.

OBVESTILO

Za prostostoječi aparat: ta hladilnik ni namenjen uporabi kot vgradni hladilnik

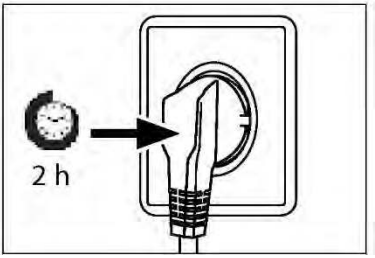

Čas čakanja

Mazalno olje, ki ga ni treba vzdrževati, je v kapsuli kompresorja. Če je aparat nagnjen, lahko to olje med transportom steče skozi zaprt cevni sistem. Preden aparat priključite na napajanje, počakajte vsaj 2 uri, da olje priteče nazaj v kapsulo.

Priključitev v električno omrežje

Pred vsako priključitvijo preverite, ali:

- so napajanje, vtičnica in varovalke skladni s tipsko tablico,
- je vtičnica ozemljena in da v bližini ni podaljška z več vtičnicami ali kabelskega podaljška,
- sta vtič in vtičnica pravilno nameščena.

Vtič priključite v pravilno nameščeno gospodinjsko vtičnico.

OPOZORILO!

Da bi se izognili tveganju, mora servis zamenjati poškodovan napajalni kabel (glejte garancijski list).

Sprememba smeri odpiranja vrat

Pred priključitvijo aparata na napajanje preverite, ali je treba nihanje vrat zamenjati z desne (stanje ob dobavi) na levo, če je to potrebno zaradi mesta namestitve in uporabnosti.

OPOZORILO!

- Aparat je težak. Za spremembo smeri odpiranja vrat sta potrebni dve osebi.
- Pred kakršnim koli delom najprej izklopite aparat iz električnega omrežja.
- Aparata ne nagibajte za več kot 45 °C, da preprečite poškodbe hladilnega sistema.

Koraki sestavljanja

1. Zagotovite potrebno orodje.
2. Izklopite aparat.
3. Odstranite pokrov zgornjega tečaja 1 in odvijte zgornji tečaj (trije vijaki) na desni strani 2.
4. Izklopite priključni kabel.
5. Previdno dvignite vrata hladilnika s srednjega tečaja.
6. Odstranite srednji tečaj.
7. Premaknite majhen pokrov sprednje plošče z leve na desno stran.
8. Obrnite vrata na glavo in odvijte pokrov (1). Iz vrečke z dodatki vzemite nov pokrov (2) in ga privijte na nasprotno stran.
9. Zamenjajte položaje slepih čepov in vijaka na strani.
10. Privijte srednji tečaj na levo stran aparata. Bodite pozorni na obračanje vrtenja srednjega tečaja in se prepričajte, da je stran s tesnilom obrnjena navzgor.
11. Previdno dvignite zgornja vrata s srednjega tečaja. Prepričajte se, da se vrtljiva os prilega cevi tečaja spodnjih vrat.
12. Iz vrečke z dodatki vzemite nov zgornji tečaj in pokrov tečaja. Priključni kabel speljite skozi zgornji tečaj in pritrdite zgornji tečaj s tremi vijaki na levi strani aparata. Namestite pokrov tečaja na tečaj.
13. Priključite priključni kabel.
14. Namestite sprednjo ploščo in jo pritrdite s petimi vijaki.

Po menjavi vrat preverite, ali so tesnila vrat pravilno nameščena na ohišju in so vsi vijaki dobro priviti.

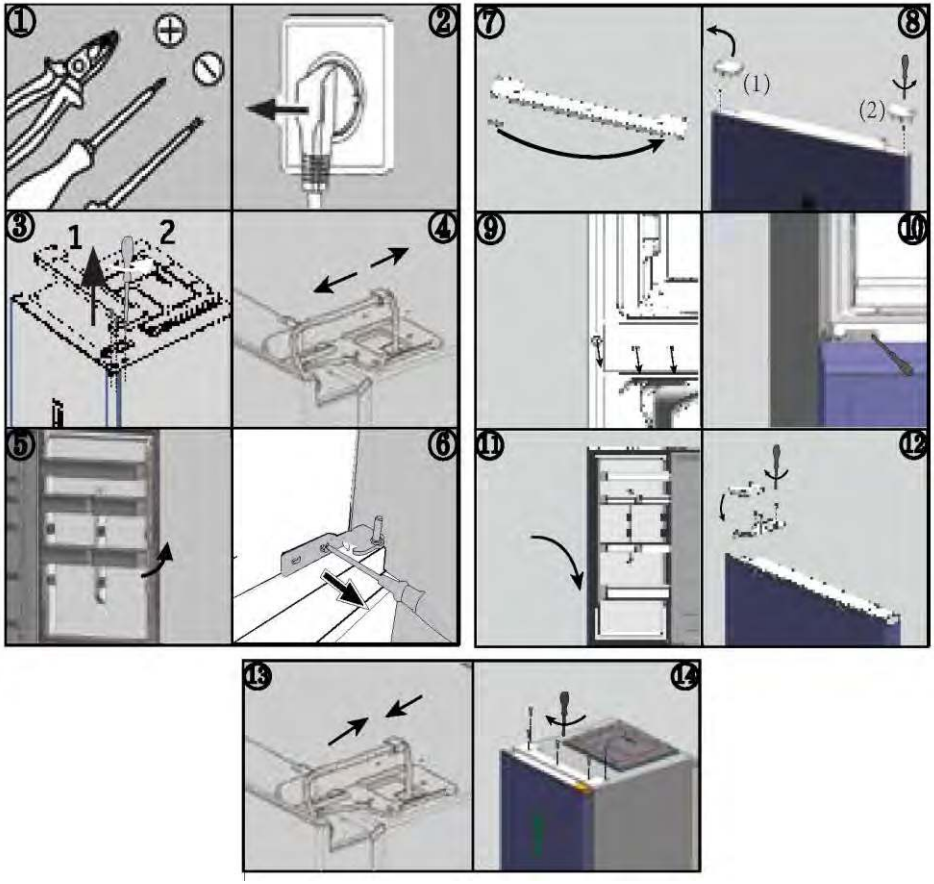

Sobne temperature

Razširjeno zmerno: ta hladilni aparat je namenjen uporabi pri sobni temperaturi od 10 do 32 °C.

Zmerno: ta hladilni aparat je namenjen uporabi pri sobni temperaturi od 16 do 32 °C.

Subtropsko: ta hladilni aparat je namenjen uporabi pri sobni temperaturi od 16 do 38 °C.

Tropsko: ta hladilni aparat je namenjen za uporabo pri sobni temperaturi od 16 °C do 43 °C.

Tehnični podatki

CONTENTS

Parametri izdelka v skladu z Uredbo (EU) 2019/2016

Na podlagi 24-urnih standardnih testnih rezultatov. Dejanska poraba energije bo odvisna od načina uporabe aparata in njenegove lokacije

Model	HTW5618DN* HTW3618DN*	HTW5620DN*	HTW5618EN* HTW3618EN*
Vrsta hladilnega aparata	Hladilnik-zamrzovalnik	Hladilnik-zamrzovalnik	Hladilnik-zamrzovalnik
Razred energijske učinkovitosti	D	D	E
Letna poraba energije (kWh/leto)	217	226	271
Prostornina predela hladilnika (L)	201	255	201
Prostornina predela zamrzovalnika (L)	125	125	125
Prostornina hladilnega prostora (L)	34	34	34
Razred zamrzovanja	4 zvezdice	4 zvezdice	4 zvezdice
Vrsta odtajanja	Samodejno odtajanje	Samodejno odtajanje	Samodejno odtajanje
Čas dviga temperature (h)	13	13	11
Zmogljivost zamrzovanja (kg/24h)	10,0	10,0	10,0
Klimatski razred	SN.N.ST.T	SN.N.ST.T	SN.N.ST.T
Razred emisij hrupa in emisije akustičnega hrupa v zraku (dB(A) re 1 pW)	B(35)	B(35)	B(35)

Parametri izdelka v skladu z Uredbo (EU) 2019/2016

Na podlagi 24-urnih standardnih testnih rezultatov. Dejanska poraba energije bo odvisna od načina uporabe aparata in njenegove lokacije

Model	HDPR1618CN*	HDPR1618AN*	HDPR1620AN* HDPR3620AN*	HDPR3620CN*	HDPR3618DN*
Vrsta hladilnega aparata	Hladilnik -zamrzovalnik	Hladilnik -zamrzovalnik	Hladilnik -zamrzovalnik	Hladilnik -zamrzovalnik	Hladilnik -zamrzovalnik
Razred energijske učinkovitosti	C	A	A	C	D
Letna poraba energije (kWh/annum)	172	110	114	178	216
rostornina predela hladilnika (L)	200	200	254	254	200
rostornina predela zamrzovalnika (L)	120	120	120	120	120
Prostornina hladilnega priestoru (l)	35	35	35	35	35
Razred zamrzovanja	4-star	4-star	4-star	4-star	4-star
Vrsta odtajanja	Auto-defrost	Auto-defrost	Auto-defrost	Auto-defrost	Auto-defrost
Čas dviga temperature (h)	13	16	16	13	11
Zmogljivost zamrzovanja (kg/24h)	6.0	7.0	7.0	6.0	6.0
Klimatski razred	SN.N.ST.T	SN.N.ST.T	SN.N.ST.T	SN.N.ST.T	SN.N.ST.T
Razred emisije hrupa in emisije akustičnega hrupa, ki se prenaša po zraku (dB(A) re 1 pW)	B(35)	B(35)	B(35)	B(35)	B(35)

Tehnični podatki

CONTENTS

Model	HTW5618CN*	HTW5620CN*	HTW5620EN*
Vrsta hladilnega aparata	Hladilnik-zamrzovalnik	Hladilnik-zamrzovalnik	Hladilnik-zamrzovalnik
Razred energijske učinkovitosti	C	C	E
Letna poraba energije (kWh/leto)	173	181	283
Prostornina predela hladilnika (L)	201	255	255
Prostornina predela zamrzovalnika (L)	125	125	125
Prostornina hladilnega prostora (L)	34	34	34
Razred zamrzovanja	4 zvezdice	4 zvezdice	4 zvezdice
Vrsta odtajanja	Samodejno odtajanje	Samodejno odtajanje	Samodejno odtajanje
Čas dviga temperature (h)	13	13	11
Zmogljivost zamrzovanja (kg/24h)	10,0	10,0	10,0
Klimatski razred	SN.N.ST.T	SN.N.ST.T	SN.N.ST.T
Razred emisij hrupa in emisije akustičnega hrupa v zraku (dB(A) re 1 pW)	B(35)	B(35)	B(35)

Tehnični podatki

CONTENTS

Model	HTW3618CN*	HTW3620CN*	HTW3620EN*
Vrsta hladilnega aparata	Hladilnik-zamrzovalnik	Hladilnik-zamrzovalnik	Hladilnik-zamrzovalnik
Razred energijske učinkovitosti	C	C	E
Letna poraba energije (kWh/leto)	173	181	283
Prostornina predela hladilnika (L)	201	255	255
Prostornina predela zamrzovalnika (L)	125	125	125
Prostornina hladilnega prostora (L)	34	34	34
Razred zamrzovanja	4 zvezdice	4 zvezdice	4 zvezdice
Vrsta odtajanja	Samodejno odtajanje	Samodejno odtajanje	Samodejno odtajanje
Čas dviga temperature (h)	13	13	11
Zmogljivost zamrzovanja (kg/24h)	10,0	10,0	10,0
Klimatski razred	SN.N.ST.T	SN.N.ST.T	SN.N.ST.T
Razred emisij hrupa in emisije akustičnega hrupa v zraku (dB(A) re 1 pW)	B(35)	B(35)	B(35)

Model	HDPW5618DN*	HDPW5620DN* HDPW3620DN* EHD3PWDNPD206	HTW7620CN*
Vrsta hladilnega aparata	Hladilnik-zamrzovalnik	Hladilnik-zamrzovalnik	Hladilnik-zamrzovalnik
Razred energijske učinkovitosti	D	D	C
Letna poraba energije (kWh/leto)	214	220	181
Prostornina predela hladilnika (L)	201	255	255
Prostornina predela zamrzovalnika (L)	117	117	125
Prostornina hladilnega prostora (L)	34	34	34
Razred zamrzovanja	4 zvezdice	4 zvezdice	4 zvezdice
Vrsta odtajanja	Samodejno odtajanje	Samodejno odtajanje	Samodejno odtajanje
Čas dviga temperature (h)	13	13	13
Zmogljivost zamrzovanja (kg/24h)	10,0	10,0	10,0
Klimatski razred	SN.N.ST.T	SN.N.ST.T	SN.N.ST.T
Razred emisij hrupa in emisije akustičnega hrupa v zraku (dB(A) re 1 pW)	B(35)	B(35)	B(35)

Tehnični podatki

CONTENTS

Model	HDPW3618DN* EHD3PWDNPW186 EHD3PWDNPK186	HDPW3620CN*	HTW3620DN*
Vrsta hladilnega aparata	Hladilnik-zamrzovalnik	Hladilnik-zamrzovalnik	Hladilnik-zamrzovalnik
Razred energijske učinkovitosti	D	C	D
Letna poraba energije (kWh/leto)	214	176	226
Prostornina predela hladilnika (L)	201	255	255
Prostornina predela zamrzovalnika (L)	117	117	125
Prostornina hladilnega prostora (L)	34	34	34
Razred zamrzovanja	4 zvezdice	4 zvezdice	4 zvezdice
Vrsta odtajanja	Samodejno odtajanje	Samodejno odtajanje	Samodejno odtajanje
Čas dviga temperature (h)	13	13	13
Zmogljivost zamrzovanja (kg/24h)	10,0	10,0	10,0
Klimatski razred	SN.N.ST.T	SN.N.ST.T	SN.N.ST.T
Razred emisij hrupa in emisije akustičnega hrupa v zraku (dB(A) re 1 pW)	B(35)	B(35)	B(35)

Model	HDPW5620BN*	HTW7620DNM*	HDPW7620AAN*	HTW7620DNG*
Vrsta hladilnega aparata	Hladilnik-zamrzovalnik	Hladilnik-zamrzovalnik	Hladilnik-zamrzovalnik	Hladilnik-zamrzovalnik
Razred energijske učinkovitosti	B	D	A	D
Letna poraba energije (kWh/leto)	142	226	92	226
Prostornina predela hladilnika (L)	255	255	255	255
Prostornina predela zamrzovalnika (L)	120	125	120	125
Prostornina hladilnega prostora (L)	34	34	34	34
Razred zamrzovanja	4 zvezdice	4 zvezdice	4 zvezdice	4 zvezdice
Vrsta odtajanja	Samodejno odtajanje	Samodejno odtajanje	Samodejno odtajanje	Samodejno odtajanje
Čas dviga temperature (h)	13	13	16	9
Zmogljivost zamrzovanja (kg/24h)	10.0	10.0	12.0	10.0
Klimatski razred	SN.N.ST.T	SN.N.ST.T	SN.N.ST.T	SN.N.ST.T
Razred emisij hrupa in emisije akustičnega hrupa v zraku (dB(A) re 1 pW)	B(35)	B(35)	B(35)	B(35)

Tehnični podatki

CONTENTS

Model	HDPW5620BN*	HTW7620DN*	HDPW7620AAN*
Vrsta hladilnega aparata	Hladilnik-zamrzovalnik	Hladilnik-zamrzovalnik	Hladilnik-zamrzovalnik
Razred energijske učinkovitosti	B	D	A
Letna poraba energije (kWh/leto)	142	226	92
Prostornina predela hladilnika (L)	255	255	255
Prostornina predela zamrzovalnika (L)	120	125	120
Prostornina hladilnega prostora (L)	34	34	34
Razred zamrzovanja	4 zvezdice	4 zvezdice	4 zvezdice
Vrsta odtajanja	Samodejno odtajanje	Samodejno odtajanje	Samodejno odtajanje
Čas dviga temperature (h)	13	13	16
Zmogljivost zamrzovanja (kg/24h)	10,0	10,0	12,0
Klimatski razred	SN.N.ST.T	SN.N.ST.T	SN.N.ST.T
Razred emisij hrupa in emisije akustičnega hrupa v zraku (dB(A) re 1 pW)	B(35)	B(35)	B(35)

Model	HTR3618CN*	HTR3620CN*	HTR3618EN*	HTR3620EN*	HTR3620DN*
Vrsta hlajenja naprava	Refrigerator-reezer	Refrigerator-freezer	Refrigerator-freezer	Refrigerator-freezer	Refrigerator-freezer
Razred energijske učinkovitosti	C	C	E	E	D
Letna poraba energije (kWh/annum)	**173**	**181**	**271**	**283**	**226**
Volumen Hladilnik predel (L)	200	254	200	254	254
Volumen zamrzovalnik predel (L)	125	125	125	125	125
Volume Chill predel (L)	35	35	35	35	35
Razred zamrzovanja	4-star	4-star	4-star	4-star	4-star
Vrsta odmrzovanja	Auto-defrost	Auto-defrost	Auto-defrost	Auto-defrost	Auto-defrost
Dvig temperature time(h)	13	13	11	11	13
Zmogljivost zamrzovanja (kg/24h)	6.0	6.0	6.0	6.0	6.0
Klimatski razred	SN.N.ST.T	SN.N.ST.T	SN.N.ST.T	SN.N.ST.T	SN.N.ST.T
Razred emisije hrupa in emisije akustičnega hrupa, ki se prenaša po zraku (dB(A) re 1 pW)	B(35)	B(35)	B(35)	B(35)	B(35w)
Note: Adopting standards	EN 62552-1:2020, EN 62552-2:2020, EN 62552-3:2020				

Model	HTR3618CN*	HTR3620CN*	HTR3620AN*
Vrsta hlajenja naprava	Refrigerator-reezer	Refrigerator-freezer	Refrigerator-freezer
Razred energijske učinkovitosti	C	C	A
Letna poraba energije (kWh/annum)	**173**	**181**	**116**
Volumen Hladilnik predel (L)	200	254	254
Volumen zamrzovalnik predel (L)	125	125	125
Volume Chill predel (L)	35	35	35
Razred zamrzovanja	4-star	4-star	4-star
Vrsta odmrzovanja	Auto-defrost	Auto-defrost	Auto-defrost
Dvig temperature time(h)	13	13	16
Zmogljivost zamrzovanja (kg/24h)	6.0	6.0	6.0
Klimatski razred	SN.N.ST.T	SN.N.ST.T	SN.N.ST.T
Razred emisije hrupa in emisije akustičnega hrupa, ki se prenaša po zraku (dB(A) re 1 pW)	B(35)	B(35)	B(35)

Model	HTW5618DW*	HTW7620AN*	HDPR3618DNPKMA HDPR3618DNPDMA
Vrsta hladilnega aparata	Hladilnik-zamrzovalnik	Hladilnik-zamrzovalnik	Hladilnik-zamrzovalnik
Razred energijske učinkovitosti	D	A	A++
Letna poraba energije (kWh/leto)	216	116	266
Prostornina predela hladilnika (L)	198	255	211
Prostornina predela zamrzovalnika (L)	125	125	96
Prostornina hladilnega prostora (L)	34	34	23
Razred zamrzovanja	4 zvezdice	4 zvezdice	4 zvezdice
Vrsta odtajanja	Samodejno odtajanje	Samodejno odtajanje	Samodejno odtajanje
Čas dviga temperature (h)	13	16	13
Zmogljivost zamrzovanja (kg/24h)	10,0	10.0	10.0
Klimatski razred	SN.N.ST.T	SN.N.ST.T	SN.N.ST.T
Razred emisij hrupa in emisije akustičnega hrupa v zraku (dB(A) re 1 pW)	B(35)	B(35)	C(39)
Note: Adopting standards	EN 62552:2020		EN 62552:2013

Dodatni tehnični podatki

Model	HTW5618DN* HTW3618DN*	HTW5618EN* HTW3618EN*	HTW5620DN*
Skupna prostornina (L)	360	360	414
Napetost/frekvenca	220~240 V / 50 Hz	220~240 V / 50 Hz	220~240 V / 50 Hz
priključni tok (A)	1,4	1,4	1,4
Glavna varovalka (A)	16	16	16
Hladilno sredstvo	R600a(53g)	R600a(53g)	R600a(53g)
Mere (Š/G/V v mm)	595*667*1850	595*667*1850	595*667*2050

Model	HTW5618CN*	HTW5620CN*	HTW5620EN*
Skupna prostornina (L)	360	414	414
Napetost/frekvenca	220~240 V / 50 Hz	220~240 V / 50 Hz	220~240 V / 50 Hz
priključni tok (A)	1,4	1,4	1,4
Glavna varovalka (A)	15	15	16
Hladilno sredstvo	R600a(50g)	R600a(50g)	R600a(53g)
Mere (Š/G/V v mm)	595*667*1850	595*667*2050	595*667*2050

Model	HDPW5618DN*	HDPW5620DN*	HDPW3620DN* EHD3PWDNPD206
Skupna prostornina (L)	352	406	406
Napetost/frekvenca	220~240 V / 50 Hz	220~240 V / 50 Hz	220~240 V / 50 Hz
priključni tok (A)	1,4	1,4	1,4
Glavna varovalka (A)	16	16	16
Hladilno sredstvo	R600a(53g)	R600a(53g)	R600a(53g)
Mere (Š/G/V v mm)	595*667*1850	595*667*2050	595*667*2050

Model	HDPW5618CN*	HDPW5620CN*	HDPW5620AN*	HDPR1620AN* HDPR3620AN*
Skupna prostornina (L)	352	406	409	409
Napetost/frekvenca	220~240V/50Hz	220~240V/50Hz	220~240V/50Hz	220~240V/50Hz
priključni tok (A)	1.4	1.4	1.4	1.4
Glavna varovalka (A)	15	15	16	16
Hladilno sredstvo	R600a(55g)	R600a(50g)	R600a(50g)	R600a(50g)
Mere (Š/G/V v mm)	595*667*1850	595*667*2050	595*667*2050	595*667*2050

CONTENTS

Dodatni tehnični podatki

Model	HDPW5618CN* EHD3PWDNP*186	HDPW3620CN*	HDPR1618AN*	HTW3620DN*
Skupna prostornina (L)	352	406	355	414
Napetost/frekvenca	220~240V/50Hz	220~240V/50Hz	220~240V/50Hz	220~240V/50Hz
priključni tok (A)	1.4	1.4	1.4	1.4
Glavna varovalka (A)	16	15	16	16
Hladilno sredstvo	R600a(53g)	R600a(50g)	R600a(50g)	R600a(53g)
Mere (Š/G/V v mm)	595*667*1850	595*667*2050	595*667*1850	595*667*2050

Model	HDPW7620AAN*	HDPW5620BN*	HDPW7620AN*	HDPR3620CN*	HDPR3618DN*
Skupna prostornina (L)	409	409	409	409	355
Napetost/frekvenca	220~240V/50Hz	220~240V/50Hz	220~240V/50Hz	220~240V/50Hz	220~240V/50Hz
priključni tok (A)	1.4	1.4	1.4	1.4	1.4
Glavna varovalka (A)	16	16	16	16	16
Hladilno sredstvo	R600a(55g)	R600a(50g)	R600a(50g)	R600a(50g)	R600a(53g)
Mere ((Š/G/V v mm)	595*667*2050	595*667*2050	595*667*2050	595*667*2050	595*667*1850

Tehnični podatki

Model	HTW3618CN*	HTW3620CN*	HTW3620EN*	HTR3618CN*	HTR3620AN*
Skupna prostornina (L)	360	414	414	360	414
Napetost/frekvenca	220~240V/50Hz	220~240V/50Hz	220~240V/50Hz	220~240V/50Hz	220~240V/50Hz
priključni tok (A)	1.4	1.4	1.4	1.4	1.4
Glavna varovalka (A)	16	16	16	16	16
Hladilno sredstvo	R600a(50g)	R600a(50g)	R600a(53g)	R600a(53g)	R600a(50g)
Mere (Š/G/V v mm)	595*667*1850	595*667*2050	595*667*2050	595*667*1850	595*667*2050

Model	HTR3618EN*	HTR3620CN*	HTR3620EN*	HTR3620DN*
Skupna prostornina (L)	360	414	414	414
Napetost/frekvenca	220~240V/50Hz	220~240V/50Hz	220~240V/50Hz	220~240V/50Hz
priključni tok (A)	1.4	1.4	1.4	1.4
Glavna varovalka (A)	16	16	16	16
Hladilno sredstvo	R600a(50g)	R600a(53g)	R600a(50g)	R600a(53g)
Mere (Š/G/V v mm)	595*667*1850	595*667*2050	595*667*2050	595*667*2050

Dodatni tehnični podatki

Model	HTW7620DN*	HTW7620CN*	HDPR1618CN*	HTW5618DW*
Skupna prostornina (L)	414	414	355	357
Napetost/frekvenca	220~240V/50Hz	220~240V/50Hz	220~240V/50Hz	220~240V/50Hz
priključni tok (A)	1.4	1.4	1.4	1.4
Glavna varovalka (A)	16	15	16	16
Hladilno sredstvo	R600a(53g)	R600a(50g)	R600a(50g)	R600a(53g)
Mere (Š/G/V v mm)	595*667*2050	595*667*2050	595*667*1850	595*667*1850

Note: Adopting standards---EN 62552:2020

Model	HTW7620AN*	HDPR3618DNPKMA HDPR3618DNPDMA	HTW7620DNG*
Skupna prostornina (L)	414	**330**	414
Napetost/frekvenca	220~240V/50Hz	**220~240V/50Hz**	220~240V/50Hz
priključni tok (A)	1.4	**0.9**	1.4
Glavna varovalka (A)	16	**16**	16
Hladilno sredstvo	R600a(50g)	**R600a(53g)**	R600a(53g)
Mere (Š/G/V v mm)	595*667*2050	**595*667*1850**	595*670*2050
Note: Adopting standards	**EN 62552:2020**	**EN 62552:2013**	

Služba za pomoč strankam

CONTENTS

Priporočamo našo službo za pomoč strankam Haier in uporabo originalnih nadomestnih delov.
Če imate težave z aparatom, najprej preverite poglavje ODPRAVLJANJE TEŽAV.

Če tam ne najdete rešitve, se obrnite na

- lokalnega prodajalca ali
- naš evropski klicni servisni center (glejte spodaj navedene telefonske številke) ali
- razdelek Servis in podpora na spletnem mestu www.haier.com, kjer lahko oddate zahtevek
- za servis in poiščete odgovore na pogosto postavljena vprašanja.

Če se želite obrniti na naš servis, se prepričajte, da imate na voljo naslednje podatke. Podatke najdete na tipski tablici.

Model _____

Serijska št. _____

V primeru uveljavljanja garancije preverite tudi garancijsko kartico, ki je priložena izdelku.

Evropski center za klicne storitve		
Država*	Telefonska številka	Stroški
Haier Italy (IT)	199 100 912	
Haier Spain (ES)	902 509 123	
Haier Germany (DE)	0180 5 39 39 99	• 14 centov/min, stacionarno omrežje • največ 42 centov/min, mobilno omrežje
Haier Austria (AT)	0820 001 205	• 14,53 centa/min, stacionarno omrežje • največ 20 centov/min, vsa ostala omrežja
Haier United Kingdom (UK)	0333 003 8122	
Haier France (FR)	0980 406 409	

* Za druge države glejte www.haier.com
Haier Europe Trading S.r.l
Branch UK
Westgate House, Westgate, Ealing
London, W5 1YY

*Trajanje garancije hladilnega aparata:
Minimalno garancijsko obdobje je: 2 leti za države EU, 3 leta za Turčijo, 1 leto za Združeno kraljestvo, 1 leto za Rusijo, 3 leta za Švedsko, 2 leti za Srbijo, 5 let za Norveško, 1 leto za Maroko, 6 mesecev za Alžirijo, za Tunizijo pravna garancija ni potrebna.

*Obdobje razpoložljivosti rezervnih delov za popravilo aparata:
Termostati, temperaturni senzorji, tiskana vezja in svetlobni viri so na voljo najmanj sedem let po tem, ko je bila na trg dostavljena zadnja enota modela.
Ključavnice, tečaji vrat, pladnji in košare najmanj sedem let, tesnila vrat pa najmanj 10 let po tem, ko je bila na trg dostavljena zadnja enota modela.

*Za dodatne informacije o izdelku obiščite spletno mesto https://eprel.ec.europe.eu/ ali optično preberite kodo QR na energijski nalepki, priloženi aparatu.

5 Sikkerhedsoplysninger
Før første brug 6
Installation 6
Daglig brug 7
10 Anvendelsesformål
11 Produktbeskrivelse
22 Betjeningspanel
23 Brug
Juster temperaturen for køleskabet 24
Juster temperaturen på fryseren 24
Juster temperaturen for My Zone 24
Super-Cool-funktion 25
Super-Frz-funktion 26
31 Udstyr
35 Energisparetips
36 Pleje og rengøring
39 Fejlfinding
43 Installation
47 Tekniske data
58 Kundeservice

Klik på indholdet for at se detaljerede oplysninger.

CONTENTS

Tak, fordi du har købt et Haier-produkt.

Læs disse anvisninger nøje, før dette apparat anvendes. Instruktionerne indeholder vigtig information, som vil hjælpe dig med at få det bedste ud af apparatet og sikre sikker og korrekt installation, brug og vedligeholdelse.

Opbevar denne vejledning et bekvemt sted, så du altid kan se den for sikker og korrekt brug af apparatet.

Hvis du sælger apparatet, giver det væk eller efterlader det, når du flytter, skal du sørge for også at videregive denne manual, så den nye ejer kan blive fortrolig med apparatet og sikkerhedsadvarsler.

Tilbehør

Tjek tilbehøret og dokumentationen i henhold til denne liste:

ADVARSEL – Vigtige sikkerhedsoplysninger

BEMÆRK – Generel information og tip

Miljøoplysninger

Bortskaffelse

Hjælp med at beskytte miljøet og menneskers sundhed. Læg emballagen i passende beholdere for at genbruge den. Hjælp med at genbruge affald fra elektriske og elektroniske apparater. Bortskaf ikke apparater mærket med dette symbol sammen med husholdningsaffaldet. Returner produktet til din lokale genbrugsstation eller kontakt dit kommunale kontor.

ADVARSEL!

Risiko for personskade eller kvælning!

Kølemidler og gasser skal bortskaffes professionelt. Sørg for, at kølemiddel-kredsens rør ikke er beskadiget, før apparatet bortskaffes korrekt. Afbryd apparatet fra lysnettet. Skær lysnetkablet af og bortskaf det. Fjern bakker og skuffer samt dørlås og tætninger for at forhindre børn og kæledyr i at blive lukket i apparatet.

Inden du tænder for apparatet første gang, skal du læse følgende sikkerhedsanvisninger!

ADVARSEL!

Før første brug

- Kontrollér, at der ikke er transportskader.
- Fjern al emballage og opbevar den uden for børns rækkevidde.
- Vent mindst to timer, før du installerer apparatet for at sikre, at kølemiddelkredsløbet er fuldt effektivt.
- Vær altid to personer om at håndtere apparatet, da det er tungt.

Installation

- Apparatet skal placeres på et godt ventileret sted. Sørg for en afstand på mindst 10 cm over og omkring apparatet.
- Anbring aldrig apparatet i et fugtigt område eller et sted, hvor det kan blive sprøjtet til med vand. Rens og aftør vandsprøjt og pletter med en blød ren klud.
- Installer ikke apparatet i direkte sollys eller i nærheden af varmekilder (f.eks. komfurer, varmeapparater).
- Installer og niveller apparatet på et område, der er egnet til dets størrelse og brug.
- Hold ventilationsåbninger i apparatets kabinet eller de indbyggede komponenter fri for blokeringer.
- Kontroller, at de elektriske oplysninger på mærkepladen passer til strømforsyningen. Hvis ikke skal du kontakte en elektriker.
- Apparatet drives fra et lysnet på 220-240 VAC/50 Hz. Unormale spændingsafvigelser kan gøre, at apparatet ikke starter, eller det tager skade på temperaturstyringen eller kompressoren eller afgiver unormale lyde under drift. I sådanne tilfælde skal der monteres en automatisk regulator.
- Brug ikke forgrenere og forlængerkabler.
- Placér ikke flere løse forgrenerledninger eller bærbare strømforsyninger bag ved apparatet.
- Sørg for, at strømkablet ikke er fanget af køleskabet. Træd ikke på strømkablet.

ADVARSEL!

- Brug en separat jordet stikkontakt til strømforsyningen, som er let tilgængelig. Apparatet skal være jordet.

  Kun til Storbritannien: Apparatets lysnetledning er monteret med et stik til 3 ledninger (med jord), der passer til et standard 3-ledet stik (med jord). Det tredje ben (jordforbindelsen) må aldrig klippes af. Når apparatet er installeret, skal stikket være let at komme til.
- Kølemiddelkredsen må ikke beskadiges.

Daglig brug

- Dette apparat kan anvendes af børn fra en alder på 8 år og af personer med nedsatte fysiske, sensoriske eller mentale evner eller med en manglende erfaring og viden, forudsat at de er under opsyn eller har modtaget vejledning i sikker brug af apparatet, samt at de forstår de farer, der er forbundet dermed.
- Børn i alderen fra 3 til 8 år har lov til at læsse og losse, men må ikke rengøre eller installere køleapparaterne.
- Hold børn under 3 år væk fra apparatet, medmindre de er under konstant opsyn.
- Børn må ikke lege med apparatet.
- Hvis kølegas eller anden brændbar gas siver ud i nærheden af apparatet, skal du slukke for ventilen til den utætte gas, åbne døre og vinduer og ikke tage stikket ud af strømkablet til køleskabet eller noget andet apparat.
- Bemærk, at apparatet er indstillet til drift ved et specifikt omgivelsesområde mellem 10 og 43°C. Apparatet fungerer muligvis ikke korrekt, hvis det efterlades i længere tid ved en temperatur over eller under det angivne område.
- Undlad at placere ustabile varer (tunge genstande, beholdere med vand) oven på køleskabet for at undgå personskader som følge af fald eller elektrisk stød, som skyldes kontakt med vand.
- Træk ikke i dørhylderne. Døren kan trækkes skæv, flaskeholderen kan trækkes væk, eller apparatet kan vælte.
- Åbn og luk kun dørene med håndtagene. Mellemrummet mellem dørene og mellem dørene og skabet er meget snævert. Ræk ikke hænderne i disse områder for at undgå at klemme fingrene. Åbn eller luk kun køleskabsdørene, når der ikke er børn inden for dørens bevægelsesområde.

ADVARSEL!

- Opbevar eller brug ikke brændbare, eksplosive eller ætsende materialer i apparatet eller i nærheden.
- Undlad at opbevare medicin, bakterier eller kemikalier i apparatet. Dette apparat er et husholdningsapparat. Det frarådes at opbevare materialer, der kræver nøjagtige temperaturer.
- Opbevar aldrig væsker i flasker eller dåser (bortset fra høj procent spiritus), især kulsyreholdige drikkevarer i fryseren, da disse vil sprænges under frysning.
- Kontroller madens tilstand, hvis der har fundet en temperaturstigning sted i fryseren.
- Indstil ikke til unødigt lav temperatur i kølerummet. Minustemperaturer kan forekomme ved høje indstillinger. OBS: Flasker kan sprænges
- Rør ikke ved frostvarer med våde hænder (brug handsker). Spis især ikke ispinde umiddelbart efter at de er taget ud af fryseren. Der er risiko for forfrysning eller dannelse af frostblærer. FØRSTEHJÆLP: Hold straks skaden under rindende koldt vand. Træk den ikke væk!
- Rør ikke ved den indvendige overflade af fryserens opbevaringsrum, når den er i brug, især med våde hænder, da dine hænder kan fryse fast på overfladen.
- Tag stikket ud af stikkontakten i tilfælde af strømafbrydelse eller før rengøring. Lad der gå mindst 7 minutter, før køleskabet/fryseren startes igen, da hyppige starter kan beskadige kompressoren.
- Brug ikke elektriske apparater inde i madopbevaringsrummet, medmindre de er af en type, som producenten anbefaler. Vedligeholdelse/rengøring
- Sørg for, at børn er under opsyn, hvis de udfører rengøring og vedligeholdelse.
- Afbryd apparatet fra strømforsyningen, før der udføres rutinemæssig vedligeholdelse. Lad der gå mindst 5 minutter, før køleskabet/fryseren startes igen, da hyppige starter kan beskadige kompressoren.

ADVARSEL!

- Hold i stikket, ikke i kablet, når apparatet trækkes ud.
- Rengør ikke apparatet med hårde børster, stålbørster, vaskepulver, benzin, amylacetat, acetone og lignende organiske opløsninger, sure eller alkaliske opløsninger. Rengør venligst med specielt køleskabsrengøringsmiddel for at undgå skader.
- Skrab ikke frost og is af med skarpe genstande. Brug ikke spray, elektriske varmeapparater som varmelegeme, hårtørrer, damprensere eller andre varmekilder for at undgå beskadigelse af plastikdelene.
- Brug ikke andre mekaniske enheder eller andre metoder til at fremme afrimningsprocessen end de af producenten anbefalede.
- Hvis lysnetledningen er beskadiget, skal den udskiftes af producenten, dennes serviceagent eller en lignende kvalificeret fagperson for at undgå fare.
- Prøv ikke selv at reparere, adskille eller ændre apparatet. Kontakt vores kundeservice ved behov for reparation.
- Fjern støvet på bagsiden af enheden mindst én gang om året for at undgå brandfare samt øget energiforbrug.
- Undlad at sprøjte eller skylle apparatet under rengøring.
- Brug ikke vandspray eller damp til at rengøre apparatet.
- Undlad at rense de kolde glashylder i varmt vand. Pludselige temperaturændringer kan få glasset til at knække.

Information om kølemiddelgas

ADVARSEL!

Apparatet indeholder det brændbare kølemiddel ISOBUTAN (R600a). Sørg for, at kølemiddelkredsen ikke er beskadiget under transport eller installation. Lækkende kølemiddel kan forårsage øjenskader eller antænde. Hvis der er opstået en skade, skal du holde åbne brandkilder væk, ventilere rummet grundigt, ikke tilslutte eller frakoble apparatets eller andre apparaters netledninger. Informer kundeservice.

Hvis øjnene kommer i kontakt med kølemidlet, skylles det straks under rindende vand og øjenlægen kontaktes straks.

CONTENTS

Anvendelsesformål

Dette apparat er beregnet til køling og frysning af fødevarer. Det er udelukkende beregnet til brug i husholdninger og lignende formål såsom personalekøkkenområder i butikker, kontorer og andre arbejdsmiljøer: gårdhuse og af kunder på hoteller, moteller og andre boligmiljøer samt i bed-and-breakfast og cateringvirksomhed. Det er ikke beregnet til kommerciel eller industriel brug.

Ændringer eller modifikationer af enheden er ikke tilladt. Utilsigtet brug kan forårsage farer og tab af garantikrav.

Standarder og direktiver

Dette produkt opfylder kravene i alle gældende EU-direktiver med de tilsvarende harmoniserede standarder, som sørger for CE-mærkning.

BEMÆRK

På grund af tekniske ændringer og forskellige modeller kan nogle af illustrationerne i denne vejledning afvige fra din model.
(HTW5620DN*, HTW5620CN*,HTW5620EN*)

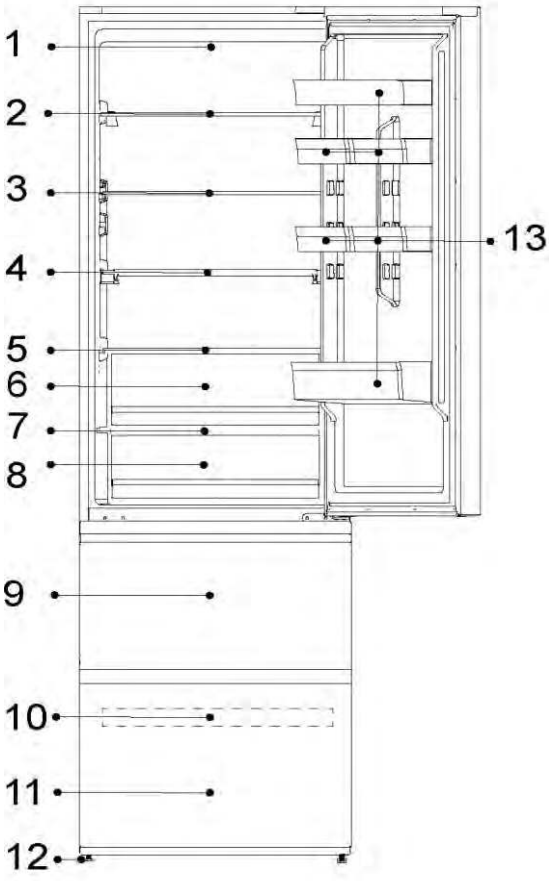

1- LED-lampe i køleskab
2- Vinreol
3- Glashylde
4- Sammenklappelig hylde
5- Humidity Zone-skuffedæksel
6- Humidity Zone-skuffe
7- My Zone-skuffedæksel
8- My Zone-skuffe
9- Øverste fryserskuffe
10- Frysebakke
11- Nederste fryserskuffe
12- Justerbare fødder
13- Dørhylder

Produktbeskrivelse

CONTENTS

BEMÆRK

På grund af tekniske ændringer og forskellige modeller kan nogle af illustrationerne denne vejledning afvige fra din model.
(HTW7620AN*,HTW7620CN*, HTW7620DN*)

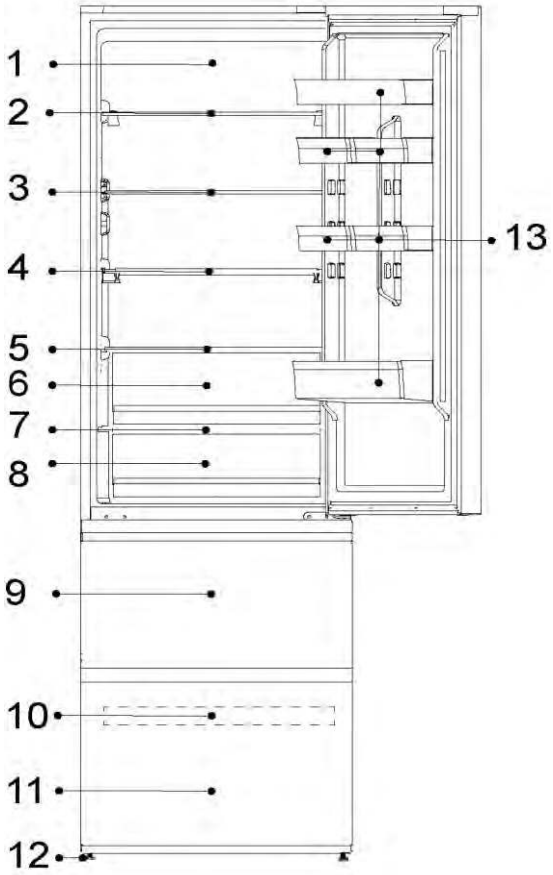

1 - Daylight LED-system
2 - Vinreol
3 - Glashylde
4 - Sammenklappelig hylde
5 - Humidity Zone-skuffedæksel
6 - Humidity Zone-skuffe
7 - My Zone-skuffedæksel
8 - My Zone-skuffe
9 - Øverste fryserskuffe
10 - Frysebakke
11 - Nederste fryserskuffe
12 - Justerbare fødder
13 - Dørhylder

Produktbeskrivelse

CONTENTS

BEMÆRK

På grund af tekniske ændringer og forskellige modeller kan nogle af illustrationerne i denne vejledning afvige fra din model.
(HTW7620DNG**)

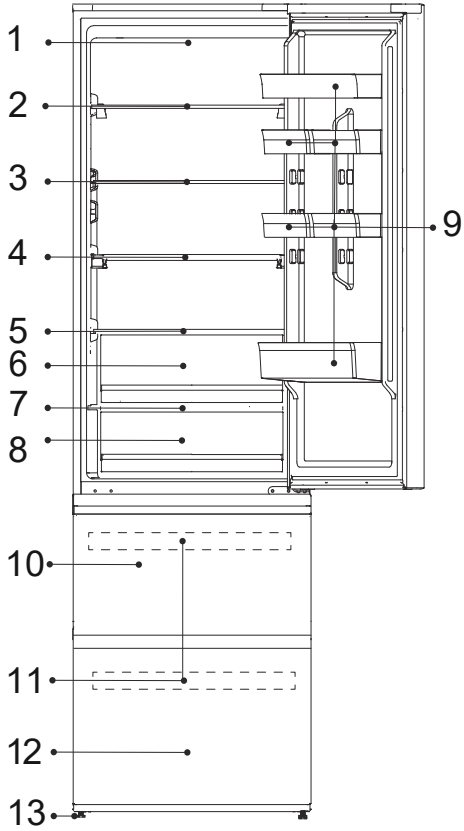

1- Daylight LED-system
2- Vinreol
3- Glashylde
4- Sammenklappelig hylde
5- Humidity Zone-skuffedæksel
6- Humidity Zone-skuffe
7- My Zone-skuffedæksel
8- My Zone-skuffe
9- Døraltan
10- Øvre fryser opbevaringsskuffe
11- Frysebakke
12- Nederste fryser opbevaringsskuffe
13- Justerbare fødder

BEMÆRK

På grund af tekniske ændringer og forskellige modeller kan nogle af illustrationerne i denne vejledning afvige fra din model.
(HTW5618DW*)

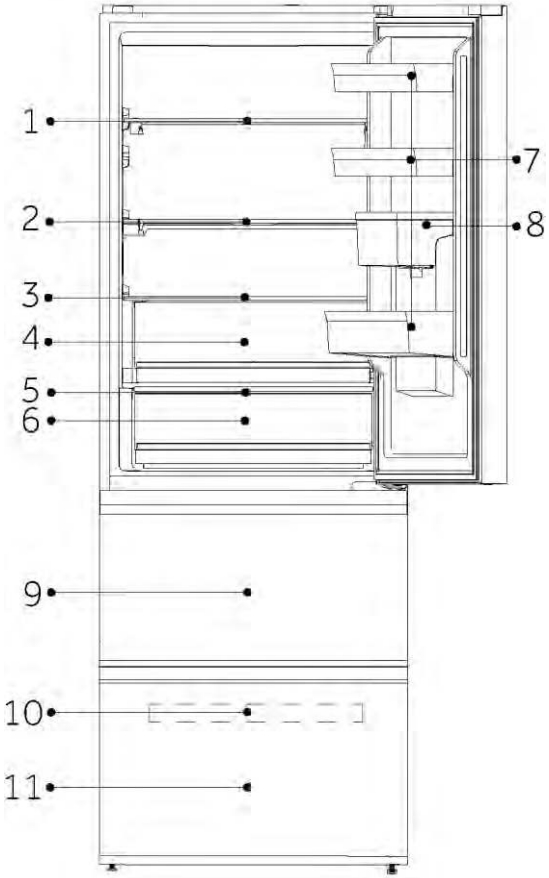

A: Køleskabsrum
1- Vinreol
2- Sammenklappelig hylde
3- Humidity Zone-skuffedæksel
4- Humidity Zone-skuffe
5- My Zone-skuffedæksel
6- My Zone-skuffe
7- Dørhylder
8- Vandbeholder

B: Fryserum
9- Øverste fryserskuffe
10- Frysebakke
11- Nederste fryserskuffe

Produktbeskrivelse

CONTENTS

BEMÆRK

På grund af tekniske ændringer og forskellige modeller kan nogle af illustrationerne i denne vejledning afvige fra din model.
(HTW5618DN*, HTW5618CN*, HTW5618EN*)

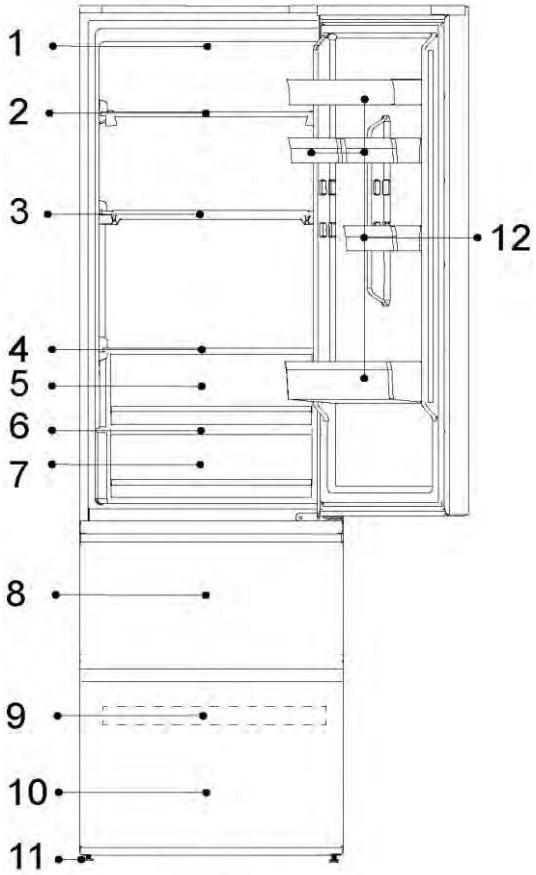

1 - LED-lampe i køleskab
2 - Vinreol
3 - Sammenklappelig hylde
4 - Humidity Zone-skuffedæksel
5 - Humidity Zone-skuffe
6 - My Zone-skuffedæksel
7 - My Zone-skuffe
8 - Øverste fryserskuffe
9 - Frysebakke
10 - Nederste fryserskuffe
11 - Justerbare fødder
12 - Dørhylder

BEMÆRK

På grund af tekniske ændringer og forskellige modeller kan nogle af illustrationerne i denne vejledning afvige fra din model.
(HTR3620*)

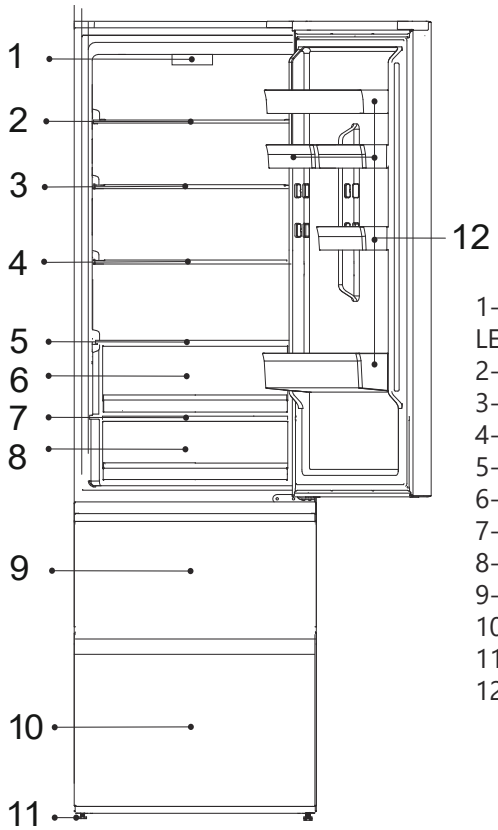

1- Kontrolpanel og køleskabets LED-lampe
2- Glashylde
3- Glashylde
4- Glashylde
5- Glashylde
6- Freshbox-skuffe
7- Skuffedæksel
8- Fresh 0°C-zoneskuffe
9- Øverste fryserskuffe
10- Nederste fryserskuffe
11- Justerbare fødder
12- Dørbalkon

BEMÆRK

På grund af tekniske ændringer og forskellige modeller kan nogle af illustrationerne i denne vejledning afvige fra din model.
(HTW3620DN*)

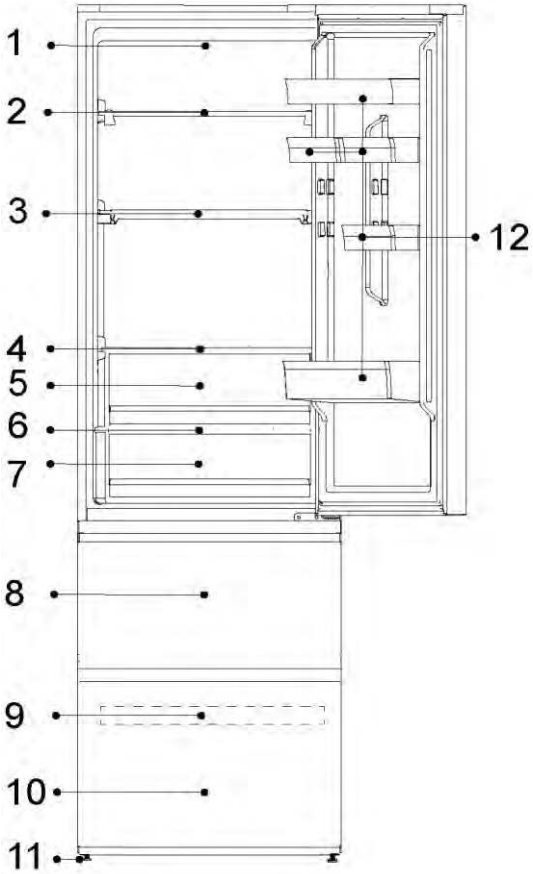

1- LED-lampe i køleskab
2- Glashylde
3- Glashylde
4- Glashylde
5- Glashylde
6- My Zone-skuffedæksel
7- My Zone-skuffe
8- Øverste fryserskuffe
9- Frysebakke
10- Nederste fryserskuffe
11- Justerbare fødder
12- Dørhylder

Produktbeskrivelse

CONTENTS

BEMÆRK

På grund af tekniske ændringer og forskellige modeller kan nogle af illustrationerne i denne vejledning afvige fra din model.
(HTW3618DN*, HTW3618CN*,HTW3618EN*)

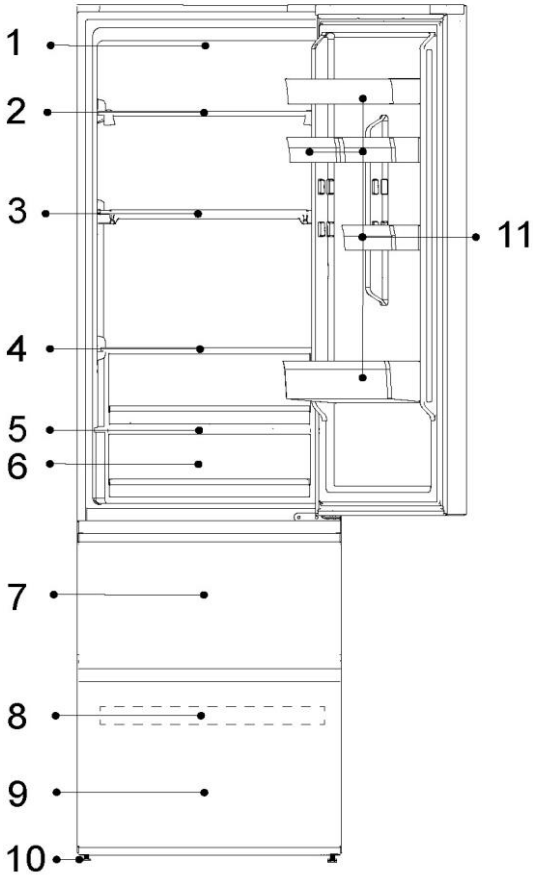

1 - LED-lampe i køleskab
2 - Glashylde
3 - Glashylde
4 - Glashylde
5 - My Zone-skuffedæksel
6 - My Zone-skuffe
7 - Øverste fryserskuffe
8 - Frysebakke
9 - Nederste fryserskuffe
10 - Justerbare fødder
11 - Dørhylder

BEMÆRK

På grund af tekniske ændringer og forskellige modeller kan nogle af illustrationerne i denne vejledning afvige fra din model.

(HTR3618*)

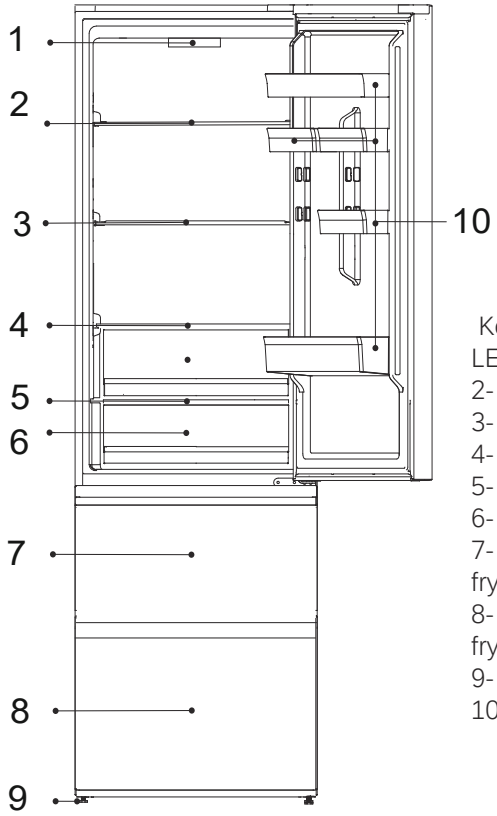

Kontrolpanel og køleskabets LED-lampe
2- Glashylde
3- Glashylde
4- Glashylde
5- Skuffedæksel
6- Skuffe til frisk 0°C-zone
7- Øverste opbevaringsskuffe i fryseren
8- Nederste opbevaringsskuffe i fryseren
9- Justerbare fødder
10- Dørbalkon

BEMÆRK

På grund af tekniske ændringer og forskellige modeller kan nogle af illustrationerne i denne vejledning afvige fra din model.
(HDPW5620DN*, HDPW5620CN*, HDPW5620AN*, HDPW5620BN*)

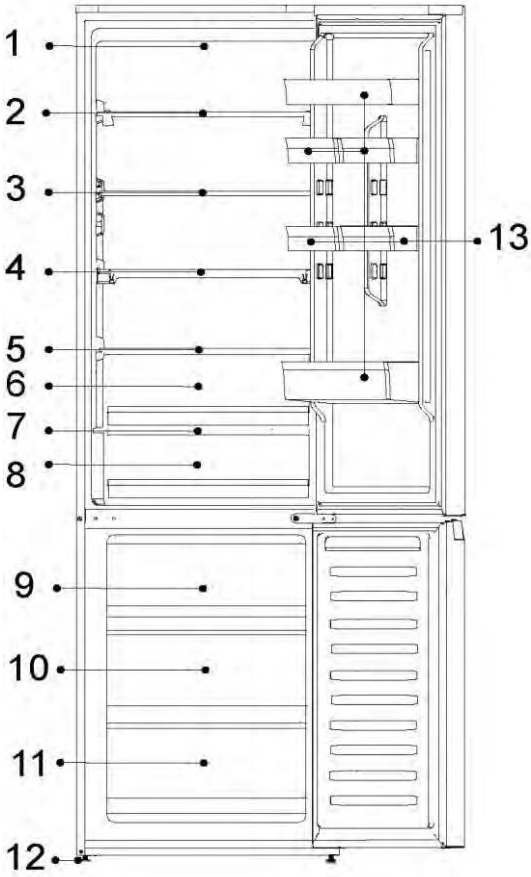

1- LED-lampe i køleskab
2- Glashylde
3- Glashylde
4- Glashylde
5- Humidity Zone-skuffedæksel
6- Humidity Zone-skuffe
7- My Zone-skuffedæksel
8- My Zone-skuffe
9- Øverste fryserskuffe
10- Mellemste fryserskuffe
11- Nederste fryserskuffe
12- Justerbare fødder
13- Dørhylder

Produktbeskrivelse

CONTENTS

BEMÆRK

På grund af tekniske ændringer og forskellige modeller kan nogle af illustrationerne i denne vejledning afvige fra din model.
(HDPW7620AN*, HDPW7620AAN*)

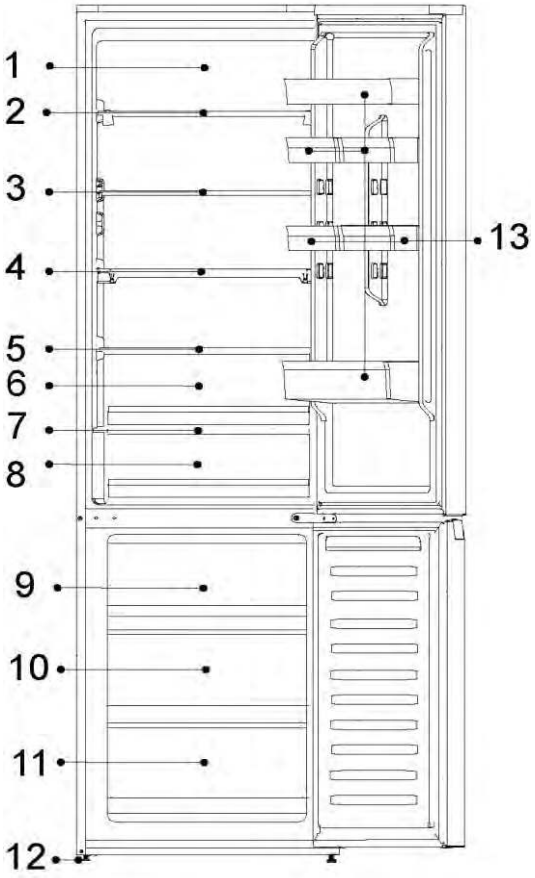

1 - Daylight LED-system
2 - Vinreol
3 - Glashylde
4 - Sammenklappelig hylde
5 - Humidity Zone-skuffedæksel
6 - Humidity Zone-skuffe
7 - My Zone-skuffedæksel
8 - My Zone-skuffe
9 - Øverste fryserskuffe
10 - Mellemste fryserskuffe
11 - Nederste fryserskuffe
12 - Justerbare fødder
13 - Dørhylder

BEMÆRK

På grund af tekniske ændringer og forskellige modeller kan nogle af illustrationerne i denne vejledning afvige fra din model.
(HDPW5618DN*, HDPW5618CN*)

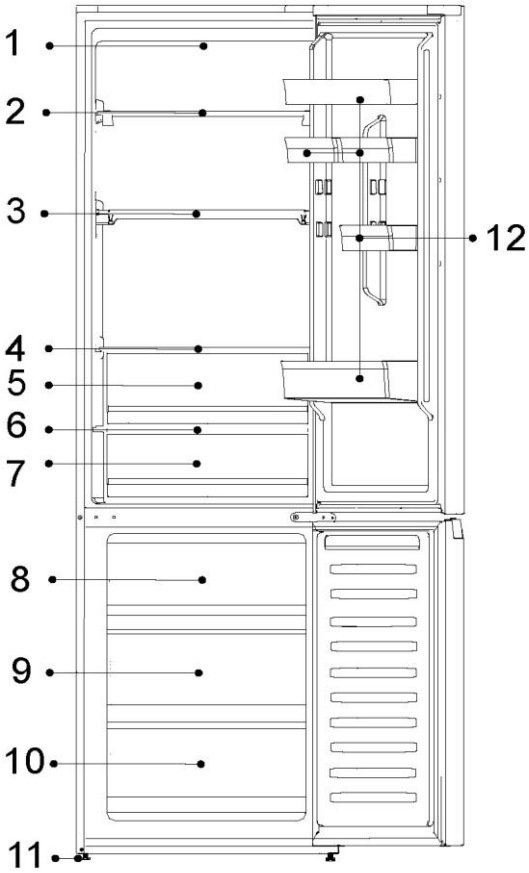

1- LED-lampe i køleskab
2- Vinreol
3- Sammenklappelig hylde
4- Humidity Zone-skuffedæksel
5- Humidity Zone-skuffe
6- My Zone-skuffedæksel
7- My Zone-skuffe
8- Øverste fryserskuffe
9- Mellemste fryserskuffe
10- Nederste fryserskuffe
11- Justerbare fødder
12- Dørhylder

Produktbeskrivelse

CONTENTS

BEMÆRK

På grund af tekniske ændringer og forskellige modeller kan nogle af illustrationerne i denne vejledning afvige fra din model.
(HDPW3620DN*, HDPW3620CN*,EHD3PWDNPD206)

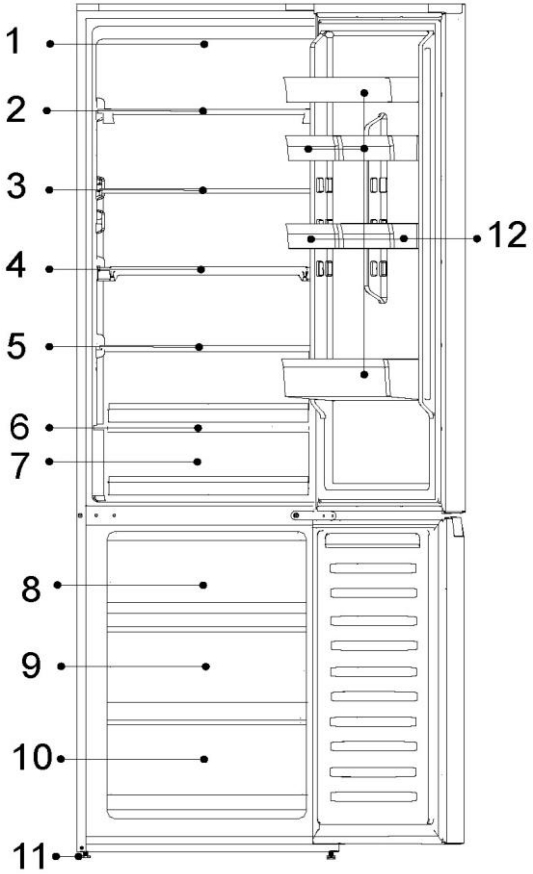

1- LED-lampe i køleskab
2- Glashylde
3- Glashylde
4- Glashylde
5- Glashylde
6- My Zone-skuffedæksel
7- My Zone-skuffe
8- Øverste fryserskuffe
9- Mellemste fryserskuffe
10- Nederste fryserskuffe
11- Justerbare fødder
12- Dørhylder

BEMÆRK

På grund af tekniske ændringer og forskellige modeller kan nogle af illustrationerne i denne vejledning afvige fra din model.
(HDPW3618DN*,EHD3PWDNP*186)

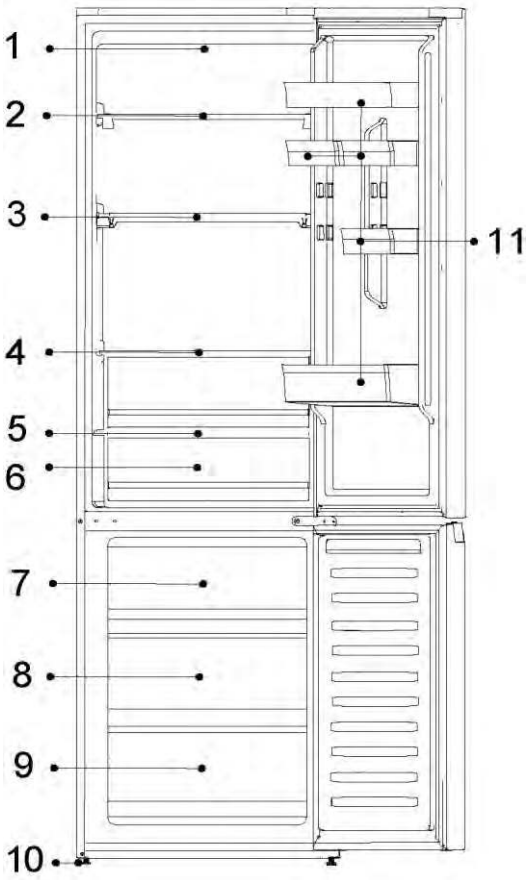

1- LED-lampe i køleskab
2- Glashylde
3- Glashylde
4- Glashylde
5- My Zone-skuffedæksel
6- My Zone-skuffe
7- Øverste fryserskuffe
8- Mellemste fryserskuffe
9- Nederste fryserskuffe
10- Justerbare fødder
11- Dørhylder

Produktbeskrivelse

CONTENTS

BEMÆRK

På grund af tekniske ændringer og forskellige modeller kan nogle af illustrationerne i denne vejledning afvige fra din model.
(HDPR1618AN*,HDPR1618CN*)

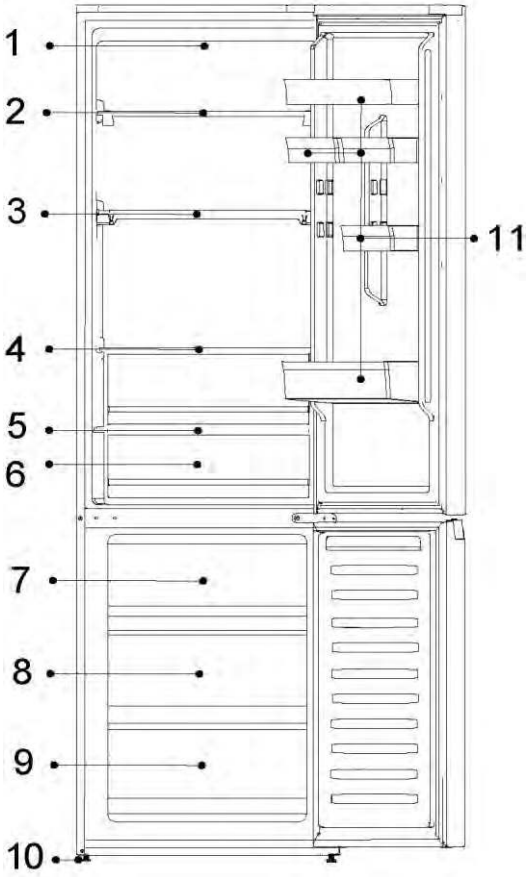

1- Kontrolpanel
2- Glashylde
3- Glashylde
4- Glashylde
5- FRESH 0°C-skuffedæksel
6- FRESH 0°C-skuffe
7- Øverste fryserskuffe
8- Mellemste fryserskuffe
9- Nederste fryserskuffe
10- Justerbare fødder
11- Dørhylder

BEMÆRK

På grund af tekniske ændringer og forskellige modeller kan nogle af illustrationerne i denne vejledning afvige fra din model.
(HDPR1620AN*)

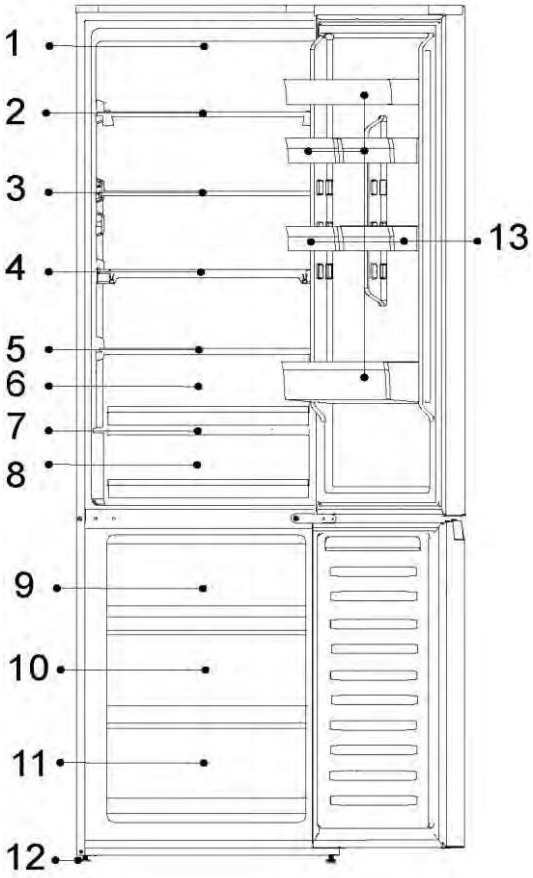

1- Kontrolpanel
2- Glashylde
3- Glashylde
4- Glashylde
5- Humidity Zone-skuffedæksel
6- Humidity Zone-skuffe
7- FRESH 0°C-skuffedæksel
8- FRESH 0°C-skuffe
9- Øverste fryserskuffe
10- Mellemste fryserskuffe
11- Nederste fryserskuffe
12- Justerbare fødder
13- Dørhylder

BEMÆRK

På grund af tekniske ændringer og forskellige modeller kan nogle af illustrationerne i denne vejledning afvige fra din model.
(HDPR3620*)

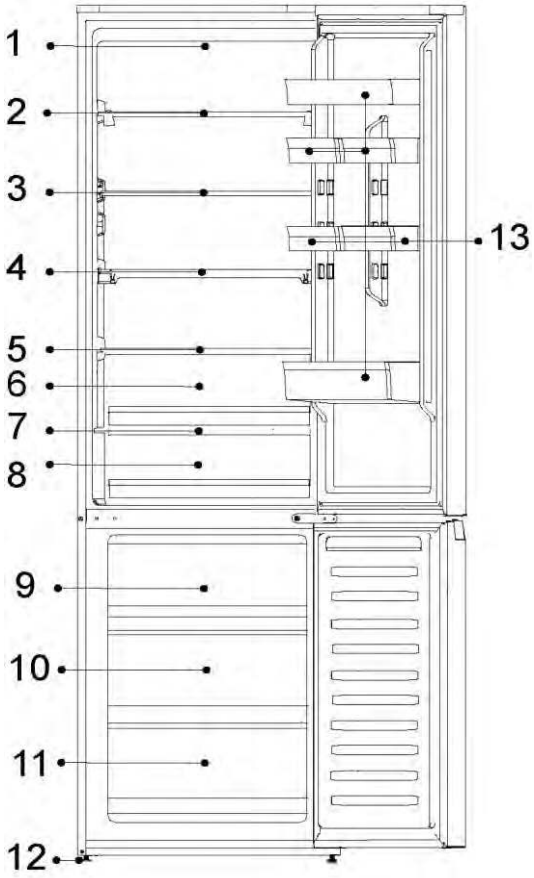

1- Kontrolpanel
2- Glashylde
3- Glashylde
4- Glashylde
5- Humidity Zone-skuffedæksel
6- Humidity Zone-skuffe
7- FRESH 0°C-skuffedæksel
8- FRESH 0°C-skuffe
9- Øverste fryserskuffe
10- Mellemste fryserskuffe
11- Nederste fryserskuffe
12- Justerbare fødder
13- Dørhylder

Betjeningspanel

CONTENTS

Betjeningspanel:(Almindelige modeller, undtagen HDPR1618ANPK,HDPR1620ANPK,HDPR1618CNPK)

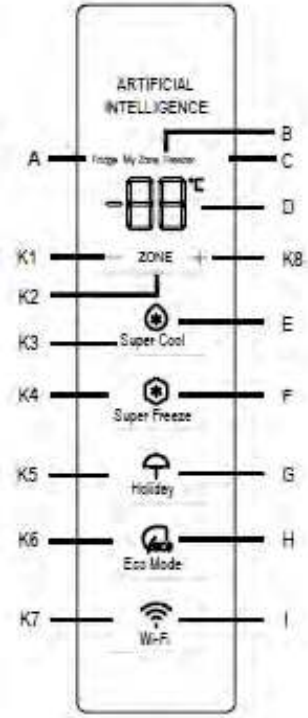

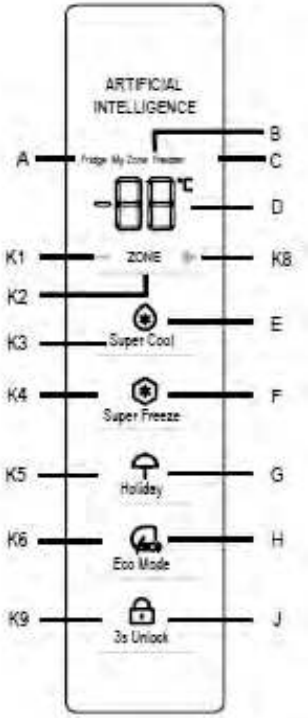

Indikatorer:

A Kølerum
B Kølerum (My Zone)
C Fryserum
D Temperaturdisplay
E Super Cool-funktion
F Super Freeze-funktion
G Holiday-funktion
H Funktionen Eco Mode
I Wi-Fi-funktion
J Ontgrendelfunctie

Knapper:

K1 Sænk temperaturen
K2 Køleskab, My Zone og fryservalg
K3 Super Cool-funktion til/fra
K4 Super Freeze-funktion til/fra
K5 Holiday-funktion til/fra
K6 Funktionen Eco Mode til/fra
K7 Wi-Fi funktion til/fra
K8 Hæv temperaturen
K9 3s Ontgrendelen aan/uit

Før første brug

Fjern alle emballagematerialer, opbevar dem uden for børns rækkevidde og bortskaf dem på en miljøvenlig måde.
Rengør indersiden og ydersiden af apparatet samt interiør og tilbehør med vand og et mildt rengøringsmiddel, og tør det godt af med en blød klud.
Når apparatet er blevet nivelleret og rengjort, skal du vente i mindst 2 timer, før du tilslutter det til strømforsyningen. Se afsnittet INSTALLATION.
Forafkøl rummene ved høje indstillinger, før de fyldes med mad. Funktionen Super Freeze hjælper med at køle fryseafdelingen hurtigt ned

Betjeningspanel

Betjeningspanel: Speciel til HTW7620DNGB

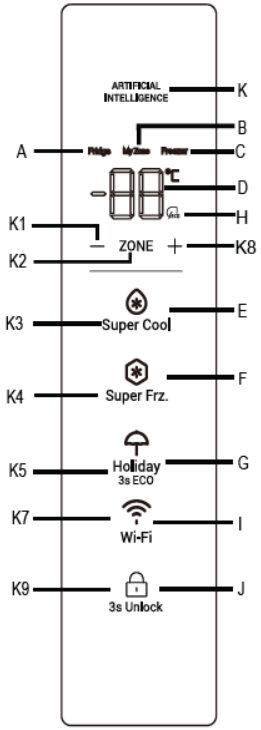

Indikatorer:

A Kølerum
B Kølerum (My Zone)
C Fryserum
D Temperaturdisplay
E Super Cool-funktion
F Super Freeze-funktion
G Holiday-funktion
H Funktionen Eco Mode
I Wi-Fi-funktion
J Ontgrendelfunctie
K AI logo

Knapper:

K1 Sænk temperaturen
K2 Køleskab, My Zone og fryservalg
K3 Super Cool-funktion til/fra
K4 Super Freeze-funktion til/fra
K5 Holiday-funktion til/fra
K7 Wi-Fi funktion til/fra
K8 Hæv temperaturen
K9 Ontgrendelen aan/uit

Før første brug

Fjern alle emballagematerialer, opbevar dem uden for børns rækkevidde og bortskaf dem på en miljøvenlig måde.
Rengør indersiden og ydersiden af apparatet samt interiør og tilbehør med vand og et mildt rengøringsmiddel, og tør det godt af med en blød klud.
Når apparatet er blevet nivelleret og rengjort, skal du vente i mindst 2 timer, før du tilslutter det til strømforsyningen. Se afsnittet INSTALLATION.
Forafkøl rummene ved høje indstillinger, før de fyldes med mad. Funktionen Super Freeze hjælper med at køle fryseafdelingen hurtigt ned

Betjeningspanel (gælder HDPR1618*, HDPR1620*,HDPR3618*,HDPR3620*) HTR3618*,HTR3620*.

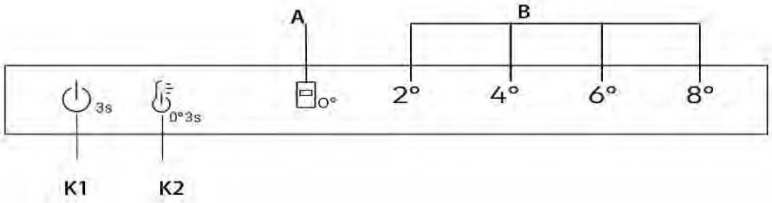

Knapper

K1 Tænd/sluk, bruges til at tænde/slukke for apparatet.

K2 Valg af temperatur/finindstilling

TÆND/SLUK-knap, bruges til at tænde/slukke Fresh 0°C.

Indikatorer

A Fresh 0°C

B Køleskabets temperaturdisplay

Før første brug

- ► Fjern alle emballagematerialer, opbevar dem uden for børns rækkevidde og bortskaf dem på en miljøvenlig måde.
- ► Rengør indersiden og ydersiden af apparatet samt interiør og tilbehør med vand og et mildt rengøringsmiddel, og tør det godt af med en blød klud.
- ► Når apparatet er blevet nivelleret og rengjort, skal du vente i mindst 2 timer, før du tilslutter det til strømforsyningen. Se afsnittet INSTALLATION.
- ► Forafkøl rummene ved høje indstillinger, før de fyldes med mad.

Mekaniske knapper

Knapperne på betjeningspanelet er mekaniske knapper.

Tænd/sluk apparatet

Apparatet er i drift, så snart det er tilsluttet strømforsyningen.
Når køleskabet tændes første gang, lyser indikatoren "4°" i "B" (køleskabets temperaturdisplay) og indikatoren "0°" for 0 °C-opbevaringsskuffen.
Køleskabstemperaturen og temperaturen i fryseren indstilles automatisk på henholdsvis 4 °C og -20 °C, og 0 °C-opbevaringsskuffen sættes i drift.

BEMÆRK

Apparatet er forudindstillet til den anbefalede temperatur på 4 °C. Dette er de anbefalede indstillinger. Hvis det ønskes, kan disse temperaturer ændres manuelt.

Alarm for åben låge

Hvis lågen står åben længere end 3 minutter, høres alarmen for åben låge.

Alarmen kan afbrydes ved at lukke døren. Hvis døren er åben i mere end 7 minutter, slukker lyset inde i køleskabet og lyset i betjeningspanelet slukker automatisk.

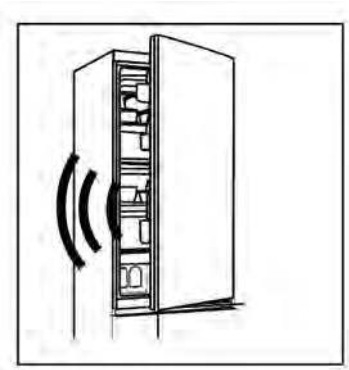

Tænd/sluk

Når apparatet er tændt, skal du trykke på K1-knappen i 3 sekunder. Apparatet skifter til standby-tilstand, kompressoren stopper, og lyset slukker. Når apparatet er i standby-tilstand, skal du trykke på K1-knappen i 3 sekunder. Apparatet tændes, kompressoren starter, og lyset tændes.

Juster temperaturen

Temperaturerne i apparatet påvirkes af følgende faktorer:

Omgivelsestemperatur

Hyppighed af døråbning

Mængden af opbevarede fødevarer

Installation af apparatet

Indstil temperaturen i køle-/fryserummet

1. Tryk på tasten "K2" (valg af køleskabstemperatur) for at vælge køleskabstemperaturen;
2. Indikatoren "B" (køleskabets temperaturdisplay) lyser skiftevis som nedenfor;

2° → 4° → 6° → 8°

3. Efter ca. 3 sekunder bekræftes indstillingen.
4. Når du vælger køleskabstemperaturen på betjeningspanelet, er den tilsvarende temperatur for fryseren 2°(-22°C) → 4°(-20°C) → 6°(-18°C) → 8°(-16°C).

Finindstilling

Finindstillingsfunktionen giver syv muligheder for at indstille temperaturerne, såsom 2°, 3°(2° 4°), 4°, 5°(4° 6°), 6°, 7°(6° 8°), 8°.

Sådan bruges finindstillingsfunktionen:

1. Tryk på K2-tasten i 8 sekunder for at starte finindstillingsfunktionen. Når funktionen startes på apparatet, afgives der et akustisk signal, og LED'en for det aktuelt valgte køleniveau lyser.
2. Ved at trykke på K2-tasten øger du finindstillingen, og ved hvert tryk lyser indikator "B" (køleskabets temperaturdisplay) skiftevist som nedenfor:

2° → 3°(2° 4°) → 4°C → 5°(4° 6°) → 6° → 7°(6° 8°) → 8°

3. Hvis der ikke trykkes på nogen tast i 3 sekunder, forlader systemet automatisk finindstillingsfunktionen. Finindstillingen gemmes, og lysdioden på den valgte køleskabstemperatur lyser konstant.
4. Hvis finjusteringen aktiveres igen, starter indstillingen fra det tidligere lagrede niveau.

"Fresh 0 °C"-skuffe

For at vælge tilstanden **"Fresh 0 °C"** med køleskabsdøren åben, skal du trykke på K2 i 3 sekunder, indtil der høres et akustisk signal. Indikatoren "0°" lyser, og Fresh 0 °C-temperaturen indstilles på ca. 0 °C.

For at afslutte tilstanden **"Fresh 0 °C"** med køleskabsdøren åben, skal du trykke på K2 i 3 sekunder, indtil der høres et akustisk signal. Indikatoren "0°" slukker. Temperaturen i "0°"-skuffen ændres til køleskabstemperaturen.

BEMÆRK

1. Når apparatet skifter til finindstillingsfunktionen, lyser indikatoren "B" (køleskabets temperaturdisplay) 2° 4° samtidigt, køleskabets driftstemperatur 3°; 4° 6° lyser samtidigt, køleskabets driftstemperatur 5°; 6° 8° lyser samtidigt, køleskabets driftstemperatur 7° lyser;

2. Hvis rumtemperaturen er under 8°, og kølingen er indstillet på 2°, uanset om tilstanden **"0"** aktiveres eller deaktiveres, er temperaturen ved Fresh 0 °C ca. 0 °C

Sensortaster

Knapperne på betjeningspanelet er sensortaster, som allerede reagerer ved let berøring med fingeren.

Tænd/sluk apparatet

Apparatet er i drift, så snart det er tilsluttet strømforsyningen.

Når apparatet tændes for første gang, viser temperaturindikatorerne "D" de forudindstillede værdier (se nedenstående meddelelse).

BEMÆRK

Apparatet er forudindstillet til den anbefalede temperatur på 5°C (køleskab) og -18°C (fryser). My Zone-temperaturen er forudindstillet til omkring 2 ° C. Dette er de anbefalede indstillinger. Hvis det ønskes, kan disse temperaturer ændres manuelt.

Alarm for åben låge

Hvis lågen står åben længere end 3 minutter, høres alarmen for åben låge.

Alarmen kan afbrydes ved at lukke døren. Hvis døren er åben i mere end 7 minutter, slukker lyset inde i køleskabet og lyset i betjeningspanelet slukker automatisk.

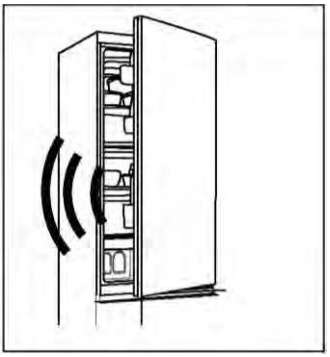

Juster temperaturen

Temperaturerne i apparatet påvirkes af følgende faktorer:

- ► Omgivelsestemperatur
- ► Hyppighed af døråbning
- ► Mængden af opbevarede fødevarer
- ► Installation af apparatet

Juster temperaturen for køleskabet

1. Tryk på tasten "K2" (Køleskab/(My Zone)/Fryservalg) for at vælge køleafdelingen. Ikon "A" (køleskab) og "D" (temperaturdisplay) lyser.

2. Tryk på tasten "K1/K8" for at indstille køleskabets temperatur.

Temperaturen stiger i trin på 1 °C, fra et minimum på 2 °C til et maksimum på 8 °C. Den optimale temperatur i køleskabet er 5°C. Koldere temperaturer betyder unødvendigt energiforbrug.

3. Efter ca. 5 sek. vil temperaturikonet "D" (temperaturdisplay) lyse permanent, og indstillingen er bekræftet.

Juster temperaturen på fryseren

1. Tryk på tasten "K2" (Køleskab/(My Zone)/Fryservalg) for at vælge fryseafdelingens °C-ikon "C" (Fryseafdeling), og "D" (Temperaturdisplay) lyser.

2. Tryk på tasten "K1/K8" for at indstille fryserens temperatur.

Temperaturen stiger i trin på 1 °C, fra et minimum på -24 °C til et maksimum på -16 °C. Den optimale temperatur i køleskabet er -18. Koldere temperaturer betyder unødvendigt energiforbrug.

3. Efter ca. 5 sekunder vil temperaturindikator "D" (temperaturdisplay) lyse permanent, og indstillingen er bekræftet.

Juster temperaturen for My Zone

Kølerummet er udstyret med en My Zone-skuffe. I overensstemmelse med kravene til opbevaring af fødevarer kan den bedst egnede temperatur vælges for at opnå den optimale næringsværdi af fødevarerne.

1. Tryk på tasten "K2" (Køleskab/(My Zone)/Fryservalg) for at vælge My Zone-rummet. Ikonet "B" (My Zone-rum) og "D" (temperaturdisplay) lyser.

2. Tryk på knappen "K1/K8" for at indstille My Zone-temperaturen.

Temperaturen stiger i trin på 1°C, fra et minimum på 0°C til et maksimum på 5°C.

3. Efter ca. 5 sek. vil temperaturikonet "D" (temperaturdisplay) lyse permanent, og indstillingen er bekræftet.

BEMÆRK

1. Du kan indstille temperaturen på My Zone-rummet i mellemste niveau (2°C) for at bevare din mad i det optimale opbevaringsmiljø.
2. På grund af forskelligt vandindhold i kød vil noget kød med højere fugtighed blive frosset ved temperaturer lavere end 0 °C, så kød, der skal udskæres med det samme, skal opbevares i My Zone-skuffen med en minimumstemperatur på 0 °C.
3. Kuldefølsom frugt som ananas, avocado, bananer og grapefrugter og grøntsager som kartofler, auberginer, bønner, agurker, zucchini og tomater og ost bør ikke opbevares i My Zone-skuffen.
4. Hvis køleskabets temperatur er lavere end My Zone-temperaturen, er det normalt, at My Zone-temperaturen er lavere end My Zone-indstillingstemperaturen.
5. Hvis rumtemperaturen er lavere end 8 °C, vil temperaturen i My Zone-skuffen altid være tæt på 0 °C.

BEMÆRK

Hvis der efter indstilling af temperaturen trykkes på andre taster inden for 5 sekunder, vil den aktuelle temperaturindstilling blive bekræftet med det samme. Hvis der ikke udføres nogen tastebetjening inden for 5 sekunder, vises den aktuelle indstillede temperatur, indtil skærmen slukkes.

BEMÆRK

Fra appen er det muligt at tilpasse temperaturen for køleskabet, fryseren og My Zone. Temperaturen kan indstilles med 1 °C følsomhed.

BEMÆRK

Displaypladerne på HDPR3618DNPKMA og HDPR3618DNPDMA har en låsefunktion. Når køledøren er lukket, og displaypanelet ikke betjenes i 30 sekunder, låses displaypanelet automatisk. Brugere kan skifte mellem låse- og oplåsningstilstande ved at trykke længe på K9-tasten i 3 sekunder, når displaypanelet lyser.

Super Cool-funktion

1. Det foreslås at slå Super Cool-funktionen til, hvis en stor mængde mad skal opbevares (f.eks. efter indkøbet). Super Cool-funktionen fremskynder kølingen af friske fødevarer og beskytter de varer, der allerede er oplagret, mod uønsket opvarmning.
2. Tryk på tasten "K3", eller tænd den fra appen. Ikonet "E" (Super Cool-funktion) lyser, og funktionen er aktiveret.

BEMÆRK

1. Apparatet afslutter "Super Cool-funktion" efter at have været i "Super Cool-funktion" i 6 timer. Du kan også trykke på tasten "K3", når ikonet "E" (Super Cool-funktion) lyser, eller slukke det fra appen.
2. Hvis temperaturen i køleskabet i tilstanden Super Cool er justeret, blinker ikonet "E" (Super Cool funktion) for at angive, at denne handling ikke kan udføres.

Super Freeze-funktion

1. Friske fødevarer skal indfryses til kernen så hurtigt som muligt. Dette kan bevare den bedste næringsværdi, udseende og smag. Super Freeze-funktionen fremskynder indfrysningen af friske fødevarer og beskytter de varer, der allerede opbevares, mod uønsket opvarmning. Hvis du har brug for at fryse en stor mængde mad på én gang, anbefales det at aktivere Super Freeze-funktionen i 24 timer før brug af frostrum.
2. Tryk på tasten "K4" (indstilling af Super Freeze-funktion) eller tænd den fra appen. Ikonet "F" (Super Freeze-funktion) lyser, og funktionen er aktiveret.

BEMÆRK

1. Apparatet afslutter "Super Freeze-funktion" efter at have kørt i "Super Freeze-funktion" i 50 timer. Du kan også trykke på knappen "K4", når ikonet "F" (Super Freeze-funktion) lyser, eller slukke det fra appen.
2. Hvis temperaturen i fryserummet er justeret i tilstanden Super Freeze, blinker ikonet "F" (Super Freeze-funktion) for at angive, at denne handling ikke kan udføres.

Holiday-funktion

Holiday-funktionen kan bruges til at reducere apparatets energiforbrug, når det ikke bruges regelmæssigt. Når funktionen er slået til, tændes køleskabet, hvorimod fryseren fortsætter med at fungere normalt. Funktionen indstiller køleskabstemperaturen permanent til 17°C.

Dette gør det muligt at holde døren til det tomme køleskab lukket uden at forårsage lugt eller skimmelsvamp under længere tids fravær (f.eks. under ferie). Fryseafdelingen er fri til din indstilling.

1. Tryk på tasten "K5" (Holiday-funktion til/fra), eller vælg funktionen fra appen. Ikonet "G" (Holiday-funktion) lyser, og funktionen er aktiveret.
2. Funktionen kan deaktiveres ved at trykke på tasten "K5" (Holiday-funktion til/fra) igen eller ved at indstille køleskabstemperaturen eller ved at udføre en hvilken som helst anden indstilling eller slukke den fra appen.

BEMÆRK

1. I Holiday-funktionen må der ikke opbevares mad i køleskabet. Temperaturen på 17 °C er for høj til opbevaring af fødevarer.
2. Når feriefunktionen er aktiveret, forbliver My Zone-ikonet slukket, og køleskabsfunktionen er låst. Hvis temperaturen i køleskabet justeres, blinker ikonet "G" (Holiday-funktion) for at angive, at denne handling ikke kan udføres.

Funktionen Eco Mode

Eco Mode kan aktiveres for at optimere apparatets ydeevne, mens du opnår den bedste fødevareopbevaring. Hvis du ikke har nogle særlige krav, anbefaler vi, at du bruger Eco Mode-funktionen.

I denne tilstand er køleskabstemperaturen 5 °C, og frysetemperaturen er -18 °C.

1. Tryk på tasten "K6" (Eco Mode-funktion til/fra), eller vælg funktionen fra appen.
2. Ikonet "H" (Eco Mode-funktion) lyser, og funktionen er aktiveret.

Ved at gentage ovenstående trin eller vælge en anden funktion eller slukke fra appen, kan denne funktion slås fra igen. De tidligere indstillede køleniveauer gendannes.

BEMÆRK

Hvis temperaturen i køle-/fryseafdelingen justeres under Eco Mode-funktionen, blinker ikonet "H" (Eco Mode-funktion) for at angive, at denne handling ikke kan udføres.

BEMÆRK

For model HTW7620DNGB er metoden til at gå ind/forlade ECO-tilstand ved at holde HOLIDAY-knappen nede i mere end 3 sekunder.

Trin 1 Download hOn-appen i butikkerne

GET IT ON Google Play | Download on the App Store | EXPLORE IT ON AppGallery

Trin 2 Opret din konto i hOn-appen eller log ind, hvis du allerede har en konto.

Trin 3 Følg parringsvejledningen i hOn-app'en.

Wi-Fi-funktion (HDPR3618DNPKMA,HDPR3618DNPDMA uden Wi-Fi)

1. Følg instruktionerne i appen for at konfigurere Wi-Fi.
2. Når Wi-Fi er konfigureret og forbindelsen etableret, er Wi-Fi "I"-ikonet tændt og rettet.
3. Hvis Wi-Fi allerede er konfigureret, vil det automatisk genoprette forbindelse igen i henhold til konfigurationsoplysningerne, hvis Wi-Fi aktiveres.

BEMÆRK

1. For at slukke for Wi-Fi skal du trykke på Wi-Fi-tasten "K7", og Wi-Fi-ikonet "I" slukkes.
2. For at tænde for Wi-Fi og starte konfigurationen skal du trykke på Wi-Fi-tasten "K7", og Wi-Fi-ikonet "I" begynder at blinke langsomt. Hvis du vil konfigurere Wi-Fi-funktionen, skal du trykke på tasten "K7" i 3 sek., Wi-Fi-ikonet blinker hurtigt og går i konfigurationstilstand. Hvis du vil slå Wi-Fi-funktionen fra, skal du trykke én gang på tasten "K7". Ovenstående trin gentages.
3. Hvis produktet er blevet konfigureret, og Wi-Fi-funktionen var slået fra, vil køleskabet ikke gå i konfigurationstilstand, når det er tilsluttet igen

BEMÆRK

1. De tte produkt er ikke beregnet til kommerciel brug.
2. Den maksimale RF-udgangseffekt: 2,4 GHz Wi-Fi: 16 dBm;
3. Bluetooth® Low Energy:5dBm; Bluetooth®(BR/EDR):10dBm.
4. Driftsfrekvensbånd: 2400-2483,5 MHz.

Bluetooth®-ordmærket og -logoerne er registrerede varemærker, der ejes af Bluetooth SIG, Inc., og enhver brug af sådanne mærker af Candy Hoover Group SRL sker under licens. Andre varemærker og handelsnavne tilhører deres respektive ejere.

Opbevaring i køleskabet

- Hold køleskabstemperaturen under 5 °C.
- Varm mad skal køle ned til stuetemperatur, før det sættes i køleskabet.
- Madvarer, der opbevares i køleskabet, skal vaskes og tørres før opbevaring.
- Madvarer, der skal opbevares, skal pakkes forsvarligt ind for at undgå lugt eller smagsændring.
- Opbevar ikke for store mængder mad. Gør plads mellem fødevarerne, så kold luft kan cirkulere omkring dem for en bedre og mere ensartet køling.
- Mad, der spises dagligt, skal opbevares foran på hylden.
- Sørg for et mellemrum mellem madvarerne og de indvendige vægge, så luften kan cirkulere. Opbevar på ingen måde madvarer mod bagvæggen: madvarer kan fryse mod bagvæggen. Undgå direkte kontakt mellem fødevarer (især olieholdige eller sure fødevarer) og den indvendige beklædning, da olie/syre kan erodere den indvendige beklædning. Fjern eventuel snavs fra olie/syre med det samme.
- Frosne madvarer kan forsigtigt afkøles i køleskabet. Dette sparer energi.
- Ældningsprocessen for frugt og grøntsager som courgetter, meloner, papaya, banan, ananas osv. kan fremskyndes i køleskabet. Derfor anbefales det ikke at opbevare dem i køleskabet. Men modningen af meget umoden frugt kan fremmes i et vist tidsrum. Løg, hvidløg, ingefær og andre rodfrugter skal også opbevares ved stuetemperatur.
- Ubehagelige lugte inde i køleskabet er et tegn på, at der er spildt noget, og at rengøring er påkrævet. Se Pleje og rengøring.
- Forskellige fødevarer bør placeres i forskellige områder i henhold til deres egenskaber.

Opbevaring i fryseren

- Hold frysertemperaturen på -18 °C.
- Tænd for Super-Freeze-funktionen 24 timer før frysning. For små mængder mad er 4-6 timer tilstrækkeligt.
- Varm mad skal køle ned til stuetemperatur, før det sættes i fryseren.
- Mad, der er delt op i mindre portioner, fryses hurtigere og er nemmere at tø op og tilberede. Den anbefalede vægt for hver portion er under 2,5 kg
- Det er bedst at indpakke madvarer, før de lægges i fryseren. Ydersiden af emballagen skal være tør for at undgå, at poser klistrer sammen. Emballagen skal være lugtfri, lufttæt og ugiftig.
- For at undgå udløb af opbevaringsperioder bedes du notere indfrysningsdatoen, tidsgrænsen og navnet på fødevaren på emballagen i henhold til opbevaringsperioderne for forskellige fødevarer.

ADVARSEL!

- Syrer, baser og salt osv. kan erodere fryserens indre overflade.
- Anbring ikke mad med disse stoffer (f.eks. havfisk) direkte på den indvendige beklædning. Saltvand i fryseren skal straks renses af.
- Undlad at overskride den opbevaringstid, producenten anbefaler for maden. Tag kun den nødvendige mængde mad ud af fryseren.
- Spis optøet mad hurtigt. Optøede fødevarer kan ikke genfryses, medmindre de først er tilberedt, ellers kan de være mindre spiselige.
- Læg ikke for store mængder ferskvarer i fryseren. Se fryserens frysekapacitet – Se TEKNISKE DATA eller data på typeskiltet.
- Madvarer kan opbevares i fryseren ved en temperatur på mindst -18°C i 2 til 12 måneder afhængigt af egenskaberne (f.eks. kød: 3-12 måneder, grøntsager: 6-12 måneder)
- Når du fryser friske fødevarer, skal du undgå at bringe dem i kontakt med allerede frosne fødevarer. Risiko for optøning!

Når du opbevarer kommercielt frosne fødevarer, skal du følge disse retningslinjer:

- Følg altid producentens retningslinjer for, hvor længe du bør opbevare madvarer. Overskrid ikke disse retningslinjer!
- Prøv at holde tiden mellem køb og opbevaring så kort som muligt for at bevare fødevarekvaliteten.
- Køb frosne fødevarer, som har været opbevaret ved en temperatur på -18°C eller derunder.
- Undgå at købe madvarer, der har is eller frost på emballagen – Dette indikerer, at produkterne kan være blevet delvist optøet og genfrosset på et tidspunkt, hvor temperaturstigningen påvirker kvaliteten af fødevarerne.

BEMÆRK

På grund af forskellige modeller har dit produkt muligvis ikke alle følgende funktioner. Se kapitlet Produktbeskrivelse.l.

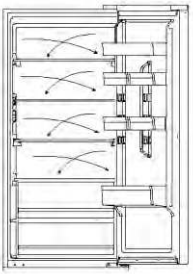

Multi-luftstrømning

Køleskabet er udstyret med et multiair-flow system, hvor der er kølige luftstrømme på hvert hyldeniveau. Dette er med til at holde en ensartet temperatur for at sikre, at din mad holdes friskere i længere tid.

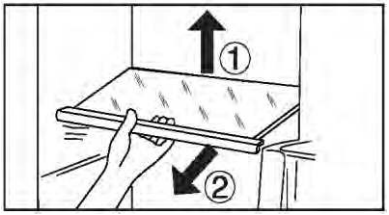

Justerbar hylde

1. Højden på hylderne kan justeres, så de passer til dine opbevaringsbehov.
2. For at flytte en hylde skal du først fjerne den ved at løfte dens bagkant ① og trække den ud ②.
3. For at geninstallere den skal du sætte den på tappene på begge sider og skubbe den til den bageste position, indtil den bagerste del af hylden er fastgjort inde i hullerne i siderne

BEMÆRK

Sørg for, at alle ender af en hylde er i vater.

Aftagelig dørhylde

Dørhylden kan tages af for rengøring:

Læg hænderne på hver side af hylden, løft den opad (1) og træk den ud (2).
For at sætte dørhylden på plads udføres ovenstående trin i omvendt rækkefølge.

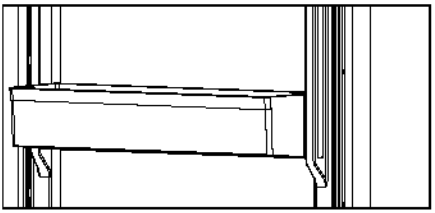

My Zone-skuffe

For brug og indstilling af My Zone-rummet henvises til afsnittet BRUG (My Zone).

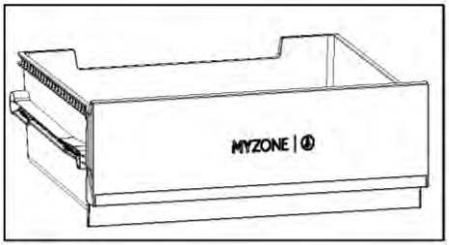

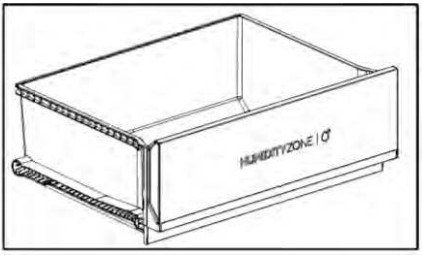

Humidity Zone-skuffe

I dette rum styres fugtighedsniveauet automatisk af systemet, og det er velegnet til opbevaring af frugt, grøntsager, salater osv.

Aftagelig skuffe

For at tage skuffen ud af køleskabet eller fryseren, trækkes den så langt ud, den kan komme (1), løftes og fjernes (2).

For at sætte skuffen på plads udføres ovenstående trin i omvendt rækkefølge.

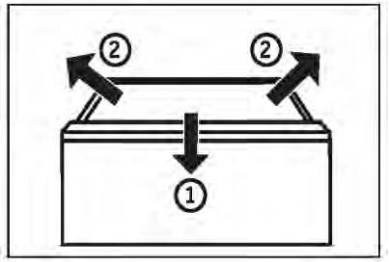

Fryseskuffe

Fryseskuffen kan trækkes lige og helt ud. De er monteret på let rulle teleskopskinne. Så du kan opbevare og fjerne frysevaren komfortabelt. På grund af den automatiske dørlukningsmekanisme er håndteringen nem, og du kan spare energi.

ADVARSEL!

Overbelast ikke skufferne: Maksimal belastning af hver skuffe: 35 kg!

Lyset

Indvendigt LED lys tændes, når døren er åben. Lysets ydeevne påvirkes ikke af andre apparatindstillinger.

Sammenklappelig hylde

De sammenklappelige hylder giver brugeren mulighed for at stille høje flasker eller genstande på hylderne. Hylderne kan foldes sammen bagtil, og den ledige plads på den nederste hylde bliver større. Hylden kan foldes ved at følge trin 1~3. Hvis du vil vende tilbage til den oprindelige placering, skal du gøre følgende omvendt.

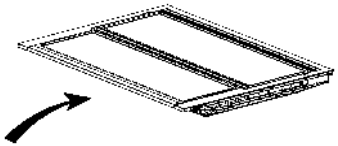

Trin 1: Skub hyldefronten langsomt til enden.

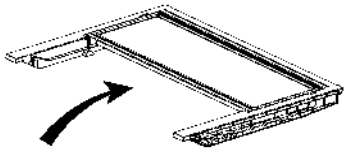

Trin 2: Skub hylden langsomt opad til dens lodrette placering.

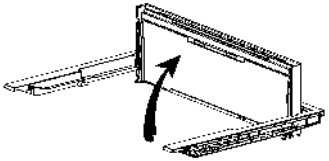

Trin 3: Hylden er lodret. Det vil spare plads.

Sammenklappelig vinreol

Til normal brug

1. Træk vinreolens beslag ned
2. Sæt flaskerne i stativet

Når vinreolen ikke er i brug, kan den foldes tilbage for at spare plads.

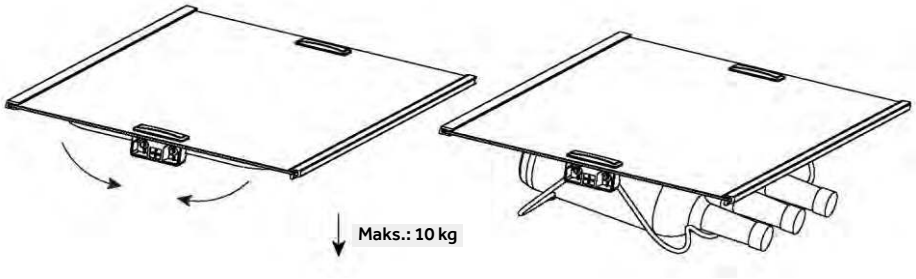

Energisparetips

- Sørg for, at apparatet er korrekt ventileret (se INSTALLATION).
- Installer ikke apparatet i direkte sollys eller i nærheden af varmekilder (f.eks. komfurer eller varmeapparater).
- Undgå unødigt lav temperatur i apparatet. Energiforbruget stiger i takt med at den indstillede temperatur i apparatet falder.
- Funktioner som SUPER FREEZE bruger mere energi.
- Lad varm mad køle af, før den sættes i apparatet.
- Åbn apparatdøren så lidt og kortvarigt som muligt.
- Overfyld ikke apparatet for at undgå at blokere luftstrømmen.
- Undgå luft i fødevareemballagen.
- Hold dørtætninger rene, så døren altid lukker korrekt.
- Optø frosne madvarer i køleskabets opbevaringsrum, eller brug D-Frost-funktionen i My Zone-skuffen.
- Den mest energibesparende konfiguration kræver, at skuffe, madkasse og hylder placeres i apparatet i en fabriksny tilstand, og at mad skal placeres uden at blokere luftudtaget fra kanalen.

ADVARSEL!

Afbryd køleskabet/fryseren fra stikkontakten før rengøring.

Rengøring

Rengør apparatet, når der kun opbevares få eller ingen madvarer.

Køleskabet/fryseren skal rengøres hver fjerde uge for god vedligeholdelse og for at forhindre dårlig madlugt.

ADVARSEL!

- Rengør ikke apparatet med hårde børster, stålbørster, vaskepulver, benzin, amylacetat, acetone og lignende organiske opløsninger, sure eller alkaliske opløsninger. Rengør med specielt køleskabsrengøringsmiddel for at undgå skader.
- Undlad at sprøjte eller skylle apparatet under rengøring.
- Brug ikke vandspray eller damp til at rengøre apparatet.
- Undlad at rense de kolde glashylder i varmt vand. Pludselige temperaturændringer kan få glasset til at knække.
- Rør ikke ved den indvendige overflade af fryserens opbevaringsrum, især ikke med våde hænder, da dine hænder kan fryse fast på overfladen.
- I tilfælde af temperaturstigning kontrolleres frostvarernes tilstand.

- Hold altid dørpakningen ren.
- Rengør apparatets inderside og hus med en svamp fugtet i varmt vand og et neutralt rengøringsmiddel.
- 1. Skrub køleskabet indvendigt og udvendigt, inklusive dørforsegling, dørreol, glashylder, kasser og andet med et blødt håndklæde eller en svamp dyppet i varmt vand (du kan tilsætte et neutralt rengøringsmiddel i det varme vand).
- 2. Hvis der er spildt væske, skal du fjerne alle de forurenede dele, skylle direkte med rindende vand, tørre og stille det tilbage i køleskabet.
- 3. Hvis der er spildt fløde (såsom fløde, smeltende is), skal du fjerne alle de forurenede dele, komme i det varme vand med ca. 40 °C i nogen tid, derefter skylle med rindende vand, tørre og lægge det tilbage i køleskabet.
- 4. Hvis en lille del eller komponent sætter sig fast inde i køleskabet (mellem hylder eller skuffer), skal du bruge en lille blød børste til at frigøre den. Hvis du ikke kunne nå delen, bedes du kontakte Haier service
- Skyl og tør efter med en blød klud.
- Undlad at vaske nogen af de løse dele i en opvaskemaskine.
- Lad der gå mindst 5 minutter, før køleskabet/fryseren startes igen, da hyppige starter kan beskadige kompressoren.

Afrimning

Afrimning af køleskab og fryserum sker automatisk: Ingen manuel betjening er påkrævet.

Udskiftning af LED-lamper

ADVARSEL!

Udskift ikke LED-lampen selv, den må kun udskiftes af enten producenten eller den autoriserede serviceteknikker.

Lamperne anvender LED som lyskilde, med lavt energiforbrug og lang levetid. Hvis der er noget unormalt, bedes du kontakte kundeservice.
Se KUNDESERVICE.

Specifikationer for lamperne: HDPW7620*,HTW7620*

Del	LED-lampe
Spænding	12V
Maks. effekt	8 W
LED-specifikationer	Hvid-4014
LED effektivitetsklasse	G
Brugstemperatur	-30~60°C

Bortset fra HDPW7620*,HTW7620*. Følgende parametre bruges til andre:

Del	LED-lampe
Spænding	12V
Maks. effekt	1.5W
LED-specifikationer	Hvid-2835
LED effektivitetsklasse	G
Brugstemperatur	-40~80°C

Ude af brug i længere tid

Hvis apparatet ikke bruges i længere tid, og du ikke vil bruge Holiday-funktionen til køleskabet:

Tag maden ud.

Tag stikket ud.

Rengør apparatet som beskrevet ovenfor.

Hold dørene åbne for at forhindre dannelsen af dårlig lugt indvendig.

BEMÆRK

Sluk kun for apparatet, hvis det er strengt nødvendigt.

Aftagelige ekstra dørpakninger

Der er seks ekstra dørpakninger på de øvre og nedre fryseskuffer.

1. Find de fem angivne dørpakninger på de øvre og nedre fryseskuffer.
2. Sørg for, at de bøjede skiver af pakningerne peger indad, mens de fastgøres.
3. Find den nederste pakning på den øverste skuffe som vist.
4. Sørg for, at den bøjede skive på denne pakning peger nedad, mens den monteres.

Disse pakninger samt svingdøren/skuffepakningerne får du via kundeservice (se garantibevis).

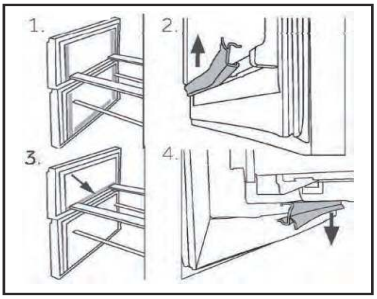

Flytning af apparatet

1. Fjern alle madvarer og tag køleskabet/fryseren fra stikkontakten.
2. Fastgør hylder og andre bevægelige dele i køleskabet og fryseren med tape.
3. Undlad at vippe køleskabet mere end 45° for at undgå at beskadige kølesystemet.

ADVARSEL!

- ► Løft ikke apparatet i håndtagene.
- ► Læg aldrig apparatet vandret ned på jorden.

Fejlfinding

CONTENTS

Mange problemer, der kunne opstå, kan du selv løse uden særlig ekspertise. Prøv alle muligheder i tilfælde af problemer, og følg nedenstående vejledning, før du kontakter et serviceværksted. Se KUNDESERVICE.

ADVARSEL!

- ▶ Før vedligeholdelse skal du slukke for apparatet og tage stikket ud af stikkontakten.
- ▶ Elektrisk udstyr bør kun serviceres af kvalificerede elektrikere, da forkerte reparationer kan forårsage betydelige følgeskader.
- ▶ En beskadiget netledning må kun udskiftes af producenten, dennes serviceagent eller en lignende kvalificeret fagperson for at undgå fare.

Fejlfindingstabel

Problem	Mulig årsag	Mulig løsning
Kompressoren virker ikke.	Lysnetledningen er ikke sat i stikkontakten.	Tilslut lysnetstikket.
	Apparatet er i afrimningscyklus.	Dette er normalt for en automatisk afrimning.
Køleskabet kører ofte eller i for lang tid ad gangen.	Inde- eller udetemperaturen er for høj.	I sådanne tilfælde er det normalt, at apparatet kører længere.
	Apparatet har været uden strøm i nogen tid.	Normalt tager det 8 til 12 timer, før apparatet er kølet helt ned til køle/frysetemperatur.
	En låge/skuffe i køleskabet/fryseren er ikke lukket tæt.	Luk lågen/skuffen og kontroller, at apparat er sat på et vandret underlag, og at der ikke er mad eller emballage, der spærrer for døren.
	Lågen/skuffen har været åbnet for ofte eller for længe.	Åbn ikke lågen/skuffen for ofte.
	Temperaturindstillingen for fryseafdelingen er for av.	Indstil temperaturen højere, indtil der opnås en tilfredsstillende køleskabstemperatur. Det tager 24 timer for køleskabets temperatur at blive stabil.
	Dør-/skuffepakningen er snavset, slidt, revnet eller forkert.	Rengør lågen/skuffepakningen eller lad kundeservice udskifte dem.
	Den nødvendige luftcirkulation er ikke garanteret.	Sørg for tilstrækkelig ventilation.

Problem	Mulig årsag	Mulig løsning
Køleskabsrummet er snavset og/eller lugter.	Køleskabsrummet skal rengøres.	Rengør køleskabsrummet indvendigt.
	Der opbevares mad med stærkt lugt i køleskabet.	Pak maden omhyggeligt ind.
Det er ikke koldt nok inde i apparatet.	Temperaturen er stillet for højt.	Nulstil temperaturen
	Der er blevet opbevaret for varm mad.	Køl altid madvarer ned, før de opbevares.
	Der er blevet lagt for meget mad ind på én gang.	Opbevar altid små mængder mad.
	Fødevarerne ligger for tæt på hinanden.	Efterlad et mellemrum mellem flere fødevarer, så luften kan strømme.
	En låge/skuffe i køleskabet/fryseren er ikke lukket tæt.	Luk lågen/skuffen.
	Lågen/skuffen har været åbnet for ofte eller for længe.	Åbn ikke lågen/skuffen for ofte.
Det er for koldt inde i apparatet.	Temperaturen er indstillet for lavt.	Nulstil temperaturen.
	Super Freeze-funktionen er aktiveret eller kører for længe.	Sluk for Super Freeze-funktionen.
Fugtdannelse i køleskabs-rummet.	Klimaet er for varmt og fugtigt.	Forhøj temperaturen.
	En låge/skuffe i køleskabet/fryseren er ikke lukket tæt.	Luk lågen/skuffen.
	Lågen/skuffen har været åbnet for ofte eller for længe.	Åbn ikke lågen/skuffen for ofte.
	Madbøtter eller flasker står åbne.	Lad varm mad køle ned til stuetemperatur, og tildæk madvarer og væsker.
Der samler sig fugt på køleskabets yderside eller mellem lågen/ lågerne og skufferne.	Klimaet er for varmt og fugtigt.	Dette er normal i fugtigt vejr og ændrer sig, når luftfugtigheden øges.
	Lågen/skuffen er ikke lukket tæt til.	Kontroller, at lågen/skuffen er lukket tæt til.
Ikonerne på displayet blinker på skift, og kølesystemet virker ikke.	Det er i demo-tilstand	Køleskabet er tilsluttet strøm Tryk og hold knappen "ZONE" nede, og klik på knappen "Eco Mode" fem gange, hvorefter ikonerne holder op med at blinke.

Fejlfinding

CONTENTS

Problem	Mulig årsag	Mulig løsning
Kraftig is- og rimdannelse i fryserrummet.	Madvarerne er ikke tilstrækkeligt indpakket.	Pak altid maden godt ind.
	En låge/skuffe i køleskabet/fryseren er ikke lukket tæt.	Luk lågen/skuffen.
	Lågen/skuffen har været åbnet for ofte eller for længe.	Åbn ikke lågen/skuffen for ofte.
	Dør-/skuffepakningen er snavset, slidt, revnet eller forkert.	Rengør lågen/skuffepakningen eller udskift dem med nye.
	Noget på indersiden forhindrer lågen/skuffen i at lukke korrekt.	Flyt hylderne, dørstativerne eller de indvendige beholdere, så døren/skuffen kan lukke.
Apparatet afgiver unormale lyde.	Apparatet er ikke placeret på et plant, vandret underlag.	Juster fødderne for at nivellere apparatet.
	Apparatet rører ved en genstand i nærheden.	Fjern genstande omkring apparatet.
Der høres en let lyd svarende til strømmende vand.	Dette er normalt.	/
Du vil høre et alarmbip.	Køleskabslågen står åben.	Luk lågen eller afstil alarmen manuelt.
Du vil høre en svag brummen.	Anti-kondenssystemet virker.	Dette forhindrer kondens og er normalt.
Den indvendige belysning eller køleanlægget virker ikke.	Lysnetledningen er ikke sat i stikkontakten	Tilslut lysnetstikket.
	El-installationen er defekt.	Tjek el-installationen til rummet. Ring til det lokale elselskab!
	LED-lampen virker ikke.	Tilkald teknisk assistance til udskiftning af lampen.
Siderne af skabet og dørlisten bliver varme.	Dette er normalt.	/
Der kommer ikke vand ud af vanddispenserens udløb	Låsen er ikke deaktiveret.	Deaktiver låsen

Strømafbrydelse

- I tilfælde af strømafbrydelse skal maden forblive sikker kold i ca. 13 timer. Følg disse tip ved længere tids strømafbrydelse, især om sommeren.
- Åbn lågen/skufferne så få gange som muligt.
- Læg ikke flere madvarer i apparatet under strømafbrydelsen.
- Hvis der på forhånd er givet besked om en strømafbrydelse, og afbrydelsens varighed er længere end 13 timer, skal du lave noget is og lægge det i en skål på køleskabets øverste hylde.
- Et eftersyn af fødevarerne er påkrævet umiddelbart efter afbrydelsen.
- Da temperaturen i køleskabet vil stige under en strømafbrydelse eller anden fejl, vil opbevaringsperioden og madens spisekvalitet blive forringet. Al mad, der optøs, skal enten spises eller tilberedes og fryses ned igen (hvor det er muligt) for at forhindre skader på helbredet.

BEMÆRK

Hukommelsesfunktion under strømafbrydelse

Når strømmen er tilbage, fortsætter apparatet med de indstillinger, der blev indstillet før strømafbrydelsen.

Teknisk assistance kan kontaktes på vores websted: https://corporate.haier-europe.com/en/

I afsnittet "website" vælger du dit produktmærke og dit land. Du føres til lige netop det websted, hvor du finder telefonnummeret og formularen til at kontakte teknisk assistance.

Udpakning

ADVARSEL!

- ► Køleskabet/fryseren er tungt. Vær altid to personer om at håndtere det.
- ► Hold alle emballagematerialer uden for børns rækkevidde og bortskaf dem miljøvenligt.
- ► Tag apparatet ud af emballagen.
- ► Fjern alt emballagemateriale.

Miljøforhold

Stuetemperaturen bør altid være mellem 10°C og 43°C, da det kan påvirke temperaturen inde i apparatet og dets energiforbrug. Installer ikke apparatet i nærheden af andre varmeafgivende apparater (ovne, køleskabe) uden isolering.

Pladskrav

Nødvendig plads når døren åbnes.

Ventilationstværsnit

Af sikkerhedsmæssige årsager og for at opnå tilstrækkelig ventilation af apparatet skal målene på de nødvendige

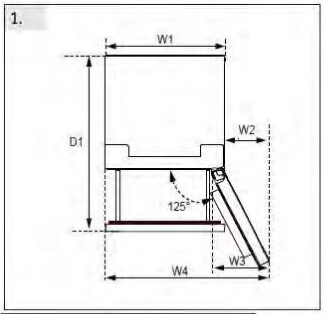

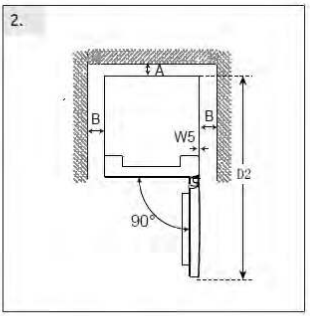

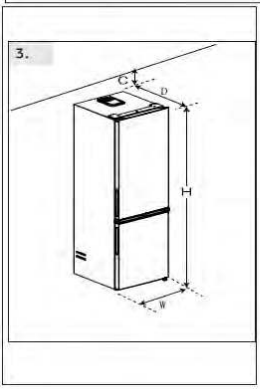

(Unit : mm)	Dimension	Model#1	Model#2
Width	W1:595	*186	*206
	W2:323	*3618*	*3620*
	W3:383	*5618*	*5620*
	W4:918	*1618*	*7620*
	W5:3		*1620*
	W:595		
Depth	D1:996		
	D2:1220		
	D:667		
Distance to back wall	A:50		
Distance to lateral walls	B:50		
Distance to ceiling	C:100		
Overall Height	H:1850/ 2050	H:1850	H:2050

Justering af apparatet

Apparatet skal placeres på en plan og solid overflade.

1. Vip køleskabet let bagover.
2. Indstil fødderne til det ønskede niveau. Sørg for, at afstanden til væggen på hængselssiden er mindst 100 mm, så døren kan åbne korrekt.

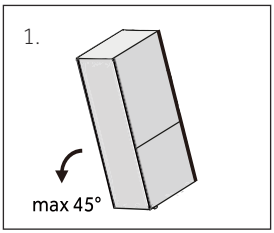

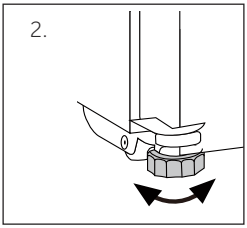

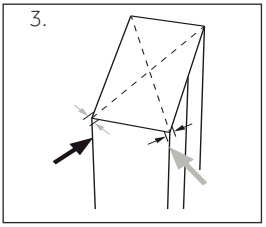

Stabiliteten kan kontrolleres ved skiftevis at stde diagonalerne. En lette svaning skal vre den samme i begge retninger. Ellers kan rammen blive vridd det kan resultere i uttte drttninger. En lav tendens bagud letter lukningen af drene.

BEMÆRK

Til fritstående apparater: Dette køleskab er ikke beregnet til indbygning

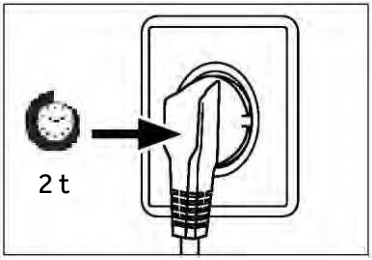

Ventetid

Til vedligeholdelsesfri smøring er der smøreolie i det lukkede kompressorhus. Denne olie kan trænge gennem det lukkede rørsystem under skrå transport. Før du tilslutter apparatet til strømforsyningen, skal du vente mindst 2 timer, så olien løber tilbage i huset.

Elektrisk tilslutning

Før hver tilslutning skal du kontrollere, om:

- strømforsyning, stik og sikringer passer til mærkepladen.
- stikkontakten er jordet og ikke en forgrener eller forlænger.
- strømstik og stikkontakt er strengt efter reglerne.

Tilslut stikket til en korrekt installeret stikkontakt.

ADVARSEL!

For at undgå risici skal en beskadiget strømledning udskiftes af kundeservice (se garantibevis).

Skift af dørens hængselsside

Før du tilslutter apparatet til strømforsyningen, bør du kontrollere, om dørens hængselsside skal ændres fra højre (som leveret) til venstre, hvis dette er påkrævet af installationsstedet og anvendeligheden.

ADVARSEL!

- ► Køleskabet/fryseren er tungt. Du skal bruge to personer til at skifte dørens hængselsside.
- ► Før enhver betjening skal apparatet tages ud af stikkontakten
- ► Vip ikke apparatet mere end 45°C for at forhindre beskadigelse af kølesystemet.

Monteringstrin

1. Find det nødvendige værktøj.
2. Tag stikket ud af stikkontakten.
3. Fjern det øverste hængseldæksel 1, og skru det øverste hængsel af (tre skruer) i højre side 2.
4. Træk tilslutningskablet ud
5. Løft forsigtigt den løse køleskabsdør af det midterste hængsel.
6. Fjern det midterste hængsel.
7. Fjern det lille dæksel på frontpanelet fra venstre mod højre side.
8. Vend lågen på hovedet og skru låget af (1). Tag det nye dæksel (2) ud af den nødvendige pose og skru dem på modsatte side.
9. Skift placeringen af afblændingspropperne og skruen på siden.
10. Skru det midterste hængsel i venstre side af apparatet. Vær opmærksom på at vende omdrejningspunktet på det midterste hængsel, og sørg for, at siden med pakningen vender opad
11. Løft den øverste dør forsigtigt på det midterste hængsel. Og sørg for, at drejetappen passer ind i hængslet på den nederste dør.
12. Tag det nye øvre hængsel og hængseldækslet ud af tilbehørstasken. Sæt tilslutningskablet gennem det øverste hængsel og fastgør det øverste hængsel med tre skruer på venstre side af apparatet. Og sæt hængseldækslet over hængslet.
13. Sæt lysnetkablet i kontakten.
14. Sæt frontpanelet på plads og fastgør det med fem skruer.

Efter skiftet af døren skal du kontrollere, om dørtætningerne er placeret korrekt på huset, og alle skruer er spændt godt til.

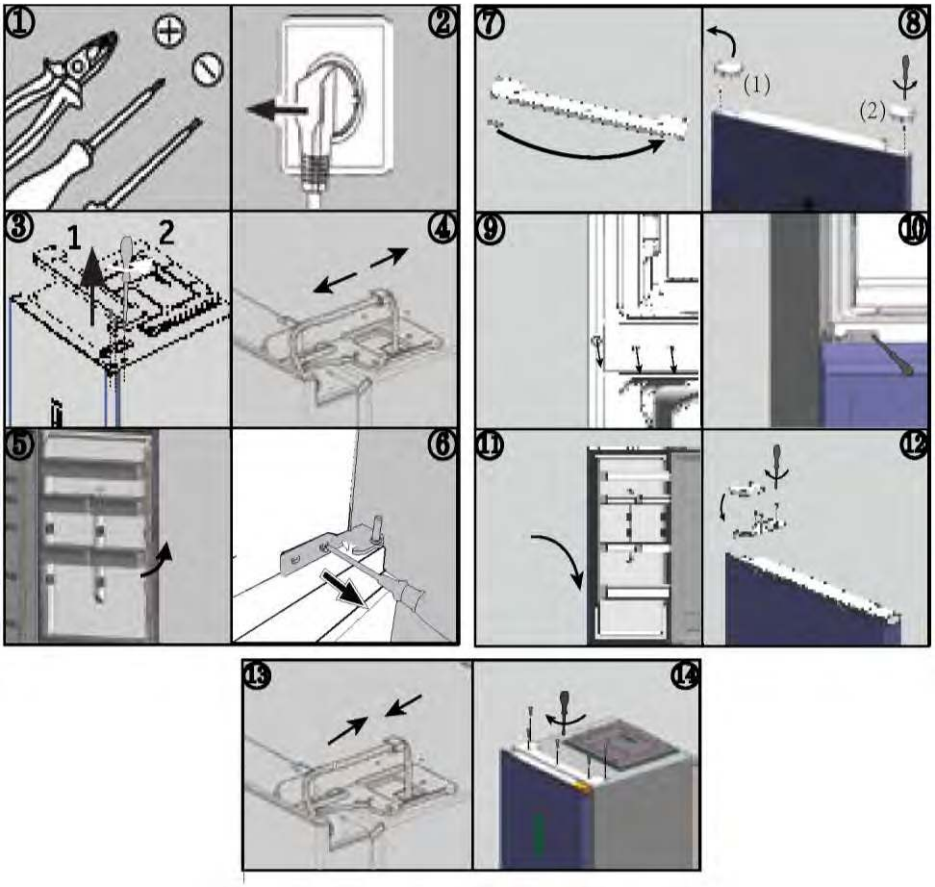

Omgivelsestemperaturer

Udvidet tempereret: 'dette køleskab er beregnet til brug ved omgivelsestemperaturer i området fra 10°C til 32°C

Tempereret: dette køleskab er beregnet til brug ved omgivelsestemperaturer i området fra 16 °C til 32 °C.

Subtropisk: 'dette køleskab er beregnet til brug ved omgivelsestemperaturer i området fra 16°C til 38°C

Tropisk: 'dette køleskab er beregnet til brug ved omgivelsestemperaturer i området fra 16°C til 43°C'.

Tekniske data

CONTENTS

Produktparametre i henhold til EU-regulativ (EU)2019/201 6

Baseret på standard testresultater i 24 timer. Det faktiske energiforbrug afhænger af, hvordan apparatet bruges, og hvor det er placeret

Model	HTW5618DN* HTW3618DN*	HTW5620DN*	HTW5618EN* HTW3618EN*
Type af køleapparat	Køle-fryseskab	Køle-fryseskab	Køle-fryseskab
Energiklasse	D	D	E
Årligt energiforbrug (kWh/år)	217	226	271
Volumen kølerum (L)	201	255	201
Volumen fryserum (L)	125	125	125
Volumen Chill-rum (L)	34	34	34
Fryseklasse	4-stjernet	4-stjernet	4-stjernet
Afrimningstype	Automatisk afrimning	Automatisk afrimning	Automatisk afrimning
Temperaturstigningstid (t)	13	13	11
Frysekapacitet (kg/24 timer)	10,0	10,0	10,0
Klimaklasse	SN.N.ST.T	SN.N.ST.T	SN.N.ST.T
Støjemissionsklasse og luftbårne akustiske støjemissioner (dB(A) på 1 pW)	B(35)	B(35)	B(35)

Produktparametre i henhold til EU-regulativ (EU)2019/201 6

Baseret på standard testresultater i 24 timer. Det faktiske energiforbrug afhænger af, hvordan apparatet bruges, og hvor det er placeret

Model	HDPR1618CN*	HDPR1618AN*	HDPR1620AN* HDPR3620AN*	HDPR3620CN*	HDPR3618DN*
Type af køleapparat	Køle-fryseskab	Køle-fryseskab	Køle-fryseskab	Køle-fryseskab	Køle-fryseskab
Energiklasse	C	A	A	C	D
Årligt energiforbrug (kWh/annum)	172	110	114	178	216
rVolumen kølerum (L)	200	200	254	254	200
Volumen fryserum (L)	120	120	120	120	120
Volumen Chill-rum (L)	35	35	35	35	35
Fryseklasse	4-star	4-star	4-star	4-star	4-star
Afrimningstype	Auto-defrost	Auto-defrost	Auto-defrost	Auto-defrost	Auto-defrost
Temperaturstigningstid (t)	13	16	16	13	11
Frysekapacitet (kg/24h)	6.0	7.0	7.0	6.0	6.0
Klimaklasse	SN.N.ST.T	SN.N.ST.T	SN.N.ST.T	SN.N.ST.T	SN.N.ST.T
Støjemissionsklasse og luftbåren støjemission (dB(A) re 1 pW)	B(35)	B(35)	B(35)	B(35)	B(35)

Tekniske data

CONTENTS

Model	HTW5618CN*	HTW5620CN*	HTW5620EN*
Type af køleapparat	Køle-fryseskab	Køle-fryseskab	Køle-fryseskab
Energiklasse	C	C	E
Årligt energiforbrug (kWh/år)	173	181	283
Volumen kølerum (L)	201	255	255
Volumen fryserum (L)	125	125	125
Volumen Chill-rum (L)	34	34	34
Fryseklasse	4-stjernet	4-stjernet	4-stjernet
Afrimningstype	Automatisk afrimning	Automatisk afrimning	Automatisk afrimning
Temperaturstigningstid (t)	13	13	11
Frysekapacitet (kg/24 timer)	10,0	10,0	10,0
Klimaklasse	SN.N.ST.T	SN.N.ST.T	SN.N.ST.T
Støjemissionsklasse og luftbårne akustiske støjemissioner (dB(A) på 1 pW)	B(35)	B(35)	B(35)

Tekniske data

CONTENTS

Model	HTW3618CN*	HTW3620CN*	HTW3620EN*
Type af køleapparat	Køle-fryseskab	Køle-fryseskab	Køle-fryseskab
Energiklasse	C	C	E
Årligt energiforbrug (kWh/år)	173	181	283
Volumen kølerum (L)	201	255	255
Volumen fryserum (L)	125	125	125
Volumen Chill-rum (L)	34	34	34
Fryseklasse	4-stjernet	4-stjernet	4-stjernet
Afrimningstype	Automatisk afrimning	Automatisk afrimning	Automatisk afrimning
Temperaturstigningstid (t)	13	13	11
Frysekapacitet (kg/24 timer)	10,0	10,0	10,0
Klimaklasse	SN.N.ST.T	SN.N.ST.T	SN.N.ST.T
Støjemissionsklasse og luftbårne akustiske støjemissioner (dB(A) på 1 pW)	B(35)	B(35)	B(35)

Model	HDPW5618DN*	HDPW5620DN* HDPW3620DN* EHD3PWDNPD206	HTW7620CN*
Type af køleapparat	Køle-fryseskab	Køle-fryseskab	Køle-fryseskab
Energiklasse	D	D	C
Årligt energiforbrug (kWh/år)	214	220	181
Volumen kølerum (L)	201	255	255
Volumen fryserum (L)	117	117	125
Volumen Chill-rum (L)	34	34	34
Fryseklasse	4-stjernet	4-stjernet	4-stjernet
Afrimningstype	Automatisk afrimning	Automatisk afrimning	Automatisk afrimning
Temperaturstigningstid (t)	13	13	13
Frysekapacitet (kg/24 timer)	10,0	10,0	10,0
Klimaklasse	SN.N.ST.T	SN.N.ST.T	SN.N.ST.T
Støjemissionsklasse og luftbårne akustiske støjemissioner (dB(A) på 1 pW)	B(35)	B(35)	B(35)

Tekniske data

CONTENTS

Model	HDPW3618DN* EHD3PWDNPW186 EHD3PWDNPK186	HDPW3620CN*	HTW3620DN*
Type af køleapparat	Køle-fryseskab	Køle-fryseskab	Køle-fryseskab
Energiklasse	D	C	D
Årligt energiforbrug (kWh/år)	214	176	226
Volumen kølerum (L)	201	255	255
Volumen fryserum (L)	117	117	125
Volumen Chill-rum (L)	34	34	34
Fryseklasse	4-stjernet	4-stjernet	4-stjernet
Afrimningstype	Automatisk afrimning	Automatisk afrimning	Automatisk afrimning
Temperaturstigningstid (t)	13	13	13
Frysekapacitet (kg/24 timer)	10,0	10,0	10,0
Klimaklasse	SN.N.ST.T	SN.N.ST.T	SN.N.ST.T
Støjemissionsklasse og luftbårne akustiske støjemissioner (dB(A) på 1 pW)	B(35)	B(35)	B(35)

Model	HDPW5618CN*	HDPW5620CN*	HDPW5620AN* HDPW7620AN*
Type af køleapparat	Køle-fryseskab	Køle-fryseskab	Køle-fryseskab
Energiklasse	C	C	A
Årligt energiforbrug (kWh/år)	171	176	114
Volumen kølerum (L)	201	255	255
Volumen fryserum (L)	117	117	120
Volumen Chill-rum (L)	34	34	34
Fryseklasse	4-stjernet	4-stjernet	4-stjernet
Afrimningstype	Automatisk afrimning	Automatisk afrimning	Automatisk afrimning
Temperaturstigningstid (t)	13	13	16
Frysekapacitet (kg/24 timer)	10,0	10,0	10,0
Klimaklasse	SN.N.ST.T	SN.N.ST.T	SN.N.ST.T
Støjemissionsklasse og luftbårne akustiske støjemissioner (dB(A) på 1 pW)	B(35)	B(35)	B(35)

Tekniske data

CONTENTS

Model	HDPW5620BN*	HTW7620DNM*	HDPW7620AAN*	HTW7620DNG*
Type af køleapparat	Køle-fryseskab	Køle-fryseskab	Køle-fryseskab	Køle-fryseskab
Energiklasse	B	D	A	D
Årligt energiforbrug (kWh/år)	142	226	92	226
Volumen kølerum (L)	255	255	255	255
Volumen fryserum (L)	120	125	120	125
Volumen Chill-rum (L)	34	34	34	34
Fryseklasse	4-stjernet	4-stjernet	4-stjernet	4-stjernet
Afrimningstype	Automatisk afrimning	Automatisk afrimning	Automatisk afrimning	Automatisk afrimning
Temperaturstig (t)	13	13	16	9
Frysekapacitet (kg/24 timer)	10.0	10.0	12.0	10.0
Klimaklasse	SN.N.ST.T	SN.N.ST.T	SN.N.ST.T	SN.N.ST.T
Støjemissionsklasse og luftbårne akustiske støjemissioner (dB(A) på 1 pW)	B(35)	B(35)	B(35)	B(35)

Tekniske data

CONTENTS

Model	HTR3618CN*	HTR3620CN*	HTR3618EN*	HTR3620EN*	HTR3620DN*
Type af køling apparat	Køleskab-fryser	Køleskab-fryser	Køleskab-fryser	Køleskab-fryser	Køleskab-ffryser
Energieffektivitetsklasse	C	C	E	E	D
Årligt energiforbrug (kWh/annum)	**173**	**181**	**271**	**283**	**226**
Volumen køleskab rum (L)	200	254	200	254	254
Volumen fryser rum (L)	125	125	125	125	125
Volume Chill rum (L)	35	35	35	35	35
Fryseklasse	4-star	4-star	4-star	4-star	4-star
Afrimningstype	Auto-defrost	Auto-defrost	Auto-defrost	Auto-defrost	Auto-defrost
Temperatursti gningstid (t)	13	13	11	11	13
Frysekapacitet (kg/24 timer)	6.0	6.0	6.0	6.0	6.0
Klimaklasse	SN.N.ST.T	SN.N.ST.T	SN.N.ST.T	SN.N.ST.T	SN.N.ST.T
Støjemissionsklasse og luftbåren støjemission (dB(A) re 1 pW)	B(35)	B(35)	B(35)	B(35)	B(35w)
Note: Adopting standards	EN 62552-1:2020, EN 62552-2:2020, EN 62552-3:2020				

Tekniske data

CONTENTS

Model	HTR3618CN*	HTR3620CN*	HTR3620AN*
Type af køling apparat	Køleskab-fryser	Køleskab-fryser	Køleskab-fryser
Energieffektivitetsklasse	C	C	A
Årligt energiforbrug (kWh/annum)	**173**	**181**	**116**
Volumen køleskab rum (L)	200	254	254
Volumen fryser rum (L)	125	125	125
Volume Chill rum (L)	35	35	35
Fryseklasse	4-star	4-star	4-star
Afrimningstype	Auto-defrost	Auto-defrost	Auto-defrost
Temperaturstigningstid (t)	13	13	16
Frysekapacitet (kg/24 timer)	6.0	6.0	6.0
Klimaklasse	SN.N.ST.T	SN.N.ST.T	SN.N.ST.T
Støjemissionsklasse og luftbåren støjemission (dB(A) re 1 pW)	B(35)	B(35)	B(35)

Tekniske data

Model	HTW5618DW*	HTW7620AN*	HDPR3618DNPKMA HDPR3618DNPDMA
Type af køleapparat	Køle-fryseskab	Køle-fryseskab	Køle-fryseskab
Energiklasse	D	A	A++
Årligt energiforbrug (kWh/år)	216	116	266
Volumen kølerum (L)	198	255	211
Volumen fryserum (L)	125	125	96
Volumen Chill-rum (L)	34	34	23
Fryseklasse	4-stjernet	4-stjernet	4-stjernet
Afrimningstype	Automatisk afrimning	Automatisk afrimning	Automatisk afrimning
Temperaturstigningstid (t)	13	16	13
Frysekapacitet (kg/24 timer)	10,0	10.0	10.0
Klimaklasse	SN.N.ST.T	SN.N.ST.T	SN.N.ST.T
Støjemissionsklasse og luftbårne akustiske støjemissioner (dB(A) på 1 pW)	B(35)	B(35)	C(39)
Note: Adopting standards	EN 62552:2020		EN 62552:2013

Yderligere tekniske data

Model	HTW5618DN* HTW3618DN*	HTW5618EN* HTW3618EN*	HTW5620DN*
Samlet volumen (L)	360	360	414
Spænding/frekvens	220~240V/50Hz	220~240V/50Hz	220~240V/50Hz
Indgangsstrøm (A)	1,4	1,4	1,4
Hovedsikring (A)	16	16	16
Kølemiddel	R600a (53 g)	R600a (53 g)	R600a (53 g)
Mål (B/D/H i mm)	595*667*1850	595*667*1850	595*667*2050

Model	HTW5618CN*	HTW5620CN*	HTW5620EN*
Samlet volumen (L)	360	414	414
Spænding/frekvens	220~240V/50Hz	220~240V/50Hz	220~240V/50Hz
Indgangsstrøm (A)	1,4	1,4	1,4
Hovedsikring (A)	15	15	16
Kølemiddel	R600a (50 g)	R600a (50 g)	R600a (53 g)
Mål (B/D/H i mm)	595*667*1850	595*667*2050	595*667*2050

Model	HDPW5618DN*	HDPW5620DN*	HDPW3620DN* EHD3PWDNPD206
Samlet volumen (L)	352	406	406
Spænding/ frekvens	220~240V/50Hz	220~240V/50Hz	220~240V/50Hz
Indgangsstrøm (A)	1,4	1,4	1,4
Hovedsikring (A)	16	16	16
Kølemiddel	R600a (53 g)	R600a (53 g)	R600a (53 g)
Mål (B/D/H i mm)	595*667*1850	595*667*2050	595*667*2050

Model	HDPW5618CN*	HDPW5620CN*	HDPW5620AN*	HDPR1620AN* HDPR3620AN*
Samlet volumen (L)	352	406	409	409
Spænding/ frekvens	220~240V/50Hz	220~240V/50Hz	220~240V/50Hz	220~240V/50Hz
Indgangsstrøm (A)	1.4	1.4	1.4	1.4
Hovedsikring (A)	15	15	16	16
Kølemiddel	R600a(55g)	R600a(50g)	R600a(50g)	R600a(50g)
Mål (B/D/H i mm)	595*667*1850	595*667*2050	595*667*2050	595*667*2050

CONTENTS

Yderligere tekniske data

Model	HDPW5618CN* EHD3PWDNP*186	HDPW3620CN*	HDPR1618AN*	HTW3620DN*	HDPR3618DN*
Samlet volumen (L)	352	406	355	414	355
Spænding/frekvens	220~240V/50Hz	220~240V/50Hz	220~240V/50Hz	220~240V/50Hz	220~240V/50Hz
Indgangsstrøm (A)	1.4	1.4	1.4	1.4	1.4
Hovedsikring (A)	16	15	16	16	16
Kølemiddel	R600a(53g)	R600a(50g)	R600a(50g)	R600a(53g)	R600a(53g)
Mål (B/D/H i mm)	595*667*1850	595*667*2050	595*667*1850	595*667*2050	595*667*1850

Model	HDPW7620AAN*	HDPW5620BN*	HDPW7620AN*	HDPR3620CN*
Samlet volumen (L)	409	409	409	409
Spænding/frekvens	220~240V/50Hz	220~240V/50Hz	220~240V/50Hz	220~240V/50Hz
iIndgangsstrøm (A)	1.4	1.4	1.4	1.4
Hovedsikring (A)	16	16	16	16
Kølemiddel	R600a(55g)	R600a(50g)	R600a(50g)	R600a(50g)
Mål (B/D/H i mm)	595*667*2050	595*667*2050	595*667*2050	595*667*2050

Tekniske data

CONTENTS

Yderligere tekniske data

Model	HTR3618CN*	HTR3618CN*	HTR3620CN*	HTR3620EN*	HTR3620AN*
Samlet volumen (L)	360	360	414	414	414
Spænding/frekvens	220~240V/50Hz	220~240V/50Hz	220~240V/50Hz	220~240V/50Hz	220~240V/50Hz
Indgangsstrøm (A)	1.4	1.4	1.4	1.4	1.4
Hovedsikring (A)	16	16	16	16	16
Kølemiddel	R600a(50g)	R600a(53g)	R600a(50g)	R600a(53g)	R600a(50g)
Mål (B/D/H i mm)	595*667*1850	595*667*1850	595*667*2050	595*667*2050	595*667*2050

Model	HTW3618CN*	HTW3620CN*	HTW3620EN*	HTR3620DN*
amlet volumen (L)	360	414	414	414
Spænding/frekvens	220~240V/50Hz	220~240V/50Hz	220~240V/50Hz	220~240V/50Hz
indgangsstrøm (A)	1.4	1.4	1.4	1.4
Hovedsikring (A)	16	16	16	16
Kølemiddel	R600a(50g)	R600a(50g)	R600a(53g)	R600a(53g)
Mål (B/D/H i mm)	595*667*1850	595*667*2050	595*667*2050	595*667*2050

Yderligere tekniske data

Model	HTW7620DN*	HTW7620CN*	HDPR1618CN*	HTW5618DW*
Samlet volumen (L)	414	414	355	357
Spænding/frekvens	220~240V/50Hz	220~240V/50Hz	220~240V/50Hz	220~240V/50Hz
Indgangsstrøm (A)	1.4	1.4	1.4	1.4
Hovedsikring (A)	16	15	16	16
Kølemiddel	R600a(53g)	R600a(50g)	R600a(50g)	R600a(53g)
Mål (B/D/H i mm)	595*667*2050	595*667*2050	595*667*1850	595*667*1850

Note: Adopting standards---EN 62552:2020

Model	HTW7620AN*	HDPR3618DNPKMA HDPR3618DNPDMA	HTW7620DNG*
Samlet volumen (L)	414	330	414
Spænding/frekvens	220~240V/50Hz	220~240V/50Hz	220~240V/50Hz
Indgangsstrøm (A)	1.4	0.9	1.4
Hovedsikring (A)	16	16	16
Kølemiddel	R600a(50g)	R600a(53g)	R600a(53g)
Mål (B/D/H i mm)	595*667*2050	595*667*1850	595*670*2050
Note: Adopting standards	EN 62552:2020	EN 62552:2013	

Kundeservice

CONTENTS

Vi anbefaler vores Haier-kundeservice og brug af originale reservedele.

Hvis du har et problem med dit apparat, skal du først tjekke afsnittet FEJLFINDING.

Hvis du ikke kan finde en løsning der, så kontakt

- ► din lokale forhandler eller
- ► vores europæiske Call Service-Center (se anførte telefonnumre nedenfor) eller
- ► Service & Support-området på www.haier.com, hvor du kan aktivere service
- ► krav, og finde ofte stillede spørgsmål.

For at kontakte vores serviceafdeling skal du sikre dig, at du har følgende data til rådighed.
Oplysningerne kan findes på mærkepladen.

Model _____

Serienr. _____

Tjek også det garantikort, der fulgte med produktet i tilfælde af garantikrav.

European Call Service-Center		
Land*	Telefonnummer	Priser
Haier Italy (IT)	199 100 912	
Haier Spain (ES)	902 509 123	
Haier Germany (DE)	0180 5 39 39 99	• 14 Ct/min fastnet • maks 42 Ct/min Mobil
Haier Austria (AT)	0820 001 205	• 14,53 Ct/min fastnet • max 20 Ct/min alle andre
Haier United Kingdom (UK)	0333 003 8122	
Haier France (FR)	0980 406 409	

* For andre lande henvises til www.haier.com
Haier Europe Trading S.r.l
Filial UK
Westgate House, Westgate, Ealing
London, W5 1YY

*Garantiperiode for køleapparatet:
Minimumsgarantien er: 2 år for EU-lande, 3 år for Tyrkiet, 1 år for Storbritannien, 1 år for Rusland, 3 år for Sverige, 2 år for Serbien, 5 år for Norge, 1 år for Marokko, 6 måneder for Algeriet, Tunesien kræver ingen juridisk garanti.

*Perioden for reservedele til reparation af apparatet:
Termostater, temperaturfølere, printkort og lyskilder lagerføres i mindst syv år efter, at sidste enhed af modellen er bragt på markedet.
Dørhåndtag, dørhængsler, bakker og kurve i mindst syv år og tætningslister til låger i mindst 10 år efter, at sidste enhed af modellen er bragt på markedet.

*Du finder flere oplysninger om produktet på https://eprel.ec.europe.eu/ eller ved at scanne QR-koden på det energimærke, der leveres med apparatet.

5 Turvallisuusohjeet
Ennen ensimmäistä käyttöä 6
Asennus 6
Päivittäinen käyttö 7
10 Käyttötarkoitus
11 Tuotteen kuvaus
22 Ohjauspaneeli
23 Käyttö
Jääkaapin lämpötilan säätäminen 24
Pakastimen lämpötilan säätäminen 24
My Zone -laatikon lämpötilan säätäminen 24
Super-Cool-toiminto 25
Super-Frz -toiminto 26
31 Varusteet
35 Energiansäästövinkkejä
36 Hoito ja puhdistus
39 Vianetsintä
43 Asennus
47 Tekniset tiedot
58 Asiakaspalvelu

Näet yksityiskohtaiset tiedot napsauttamalla sisällysluettelon kohtaa.

Kiitos

CONTENTS

Kiitos, että ostit Haier-tuotteen.

Lue nämä ohjeet huolellisesti ennen laitteen käyttöä. Ohjeet sisältävät tärkeitä tietoja, jotka auttavat sinua saamaan parhaan hyödyn laitteesta ja varmistamaan turvallisen ja asianmukaisen asennuksen, käytön ja huollon.

Säilytä tätä ohjekirjaa kätevässä paikassa, jotta voit aina tutustua siihen laitteen turvallisen ja asianmukaisen käytön varmistamiseksi.

Jos myyt laitteen, annat sen pois tai et ota sitä mukaan, kun muutat, varmista, että tämä käyttöopas pysyy aina laitteen mukana, jotta uusi omistaja voi tutustua laitteeseen ja turvallisuusvaroituksiin.

Lisävarusteet

Tarkista lisävarusteet ja kirjallisuus tämän luettelon mukaisesti:

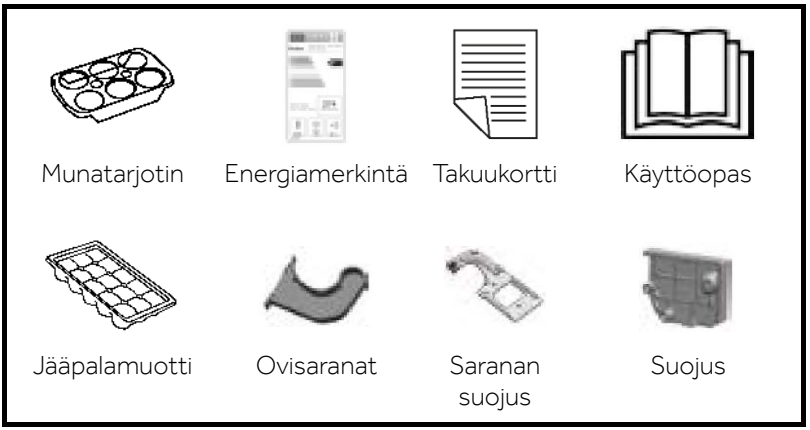

VAROITUS – Tärkeää turvallisuustietoa

HUOMAUTUS – Yleistä tietoa ja vinkkejä

Ympäristötiedot

Hävittäminen

Auta suojelemaan ympäristöä ja ihmisten terveyttä. Laita pakkausmateriaalit asianmukaisiin astioihin niiden kierrättämiseksi. Auta kierrättämään sähkö- ja elektroniikkalaiteromua. Älä hävitä tällä symbolilla merkittyjä laitteita talousjätteen mukana. Palauta tuote paikalliseen kierrätyslaitokseen tai ota yhteyttä paikalliseen viranomaiseen.

VAROITUS!

Loukkaantumis- tai tukehtumisvaara!

Kylmäaineet ja kaasut on hävitettävä ammattimaisesti. Varmista ennen oikeanlaista hävittämistä, että kylmäainepiirin letku ei ole vaurioitunut. Irrota laite verkkovirrasta. Katkaise verkkokaapeli ja hävitä se. Irrota telineet ja laatikot sekä oven salpa ja tiivisteet, jotta lapset ja lemmikit eivät voi jäädä loukkuun laitteen sisään.

Lue seuraavat turvallisuusohjeet, ennen kuin kytket laitteen päälle ensimmäistä kertaa

VAROITUS!

Ennen ensimmäistä käyttöä

- Varmista, ettei kuljetusvaurioita ole.
- Poista kaikki pakkaukset ja pidä ne poissa lasten ulottuvilta.
- Odota vähintään kaksi tuntia ennen laitteen asentamista varmistaaksesi, että kylmäainepiiri on täysin toimintavalmis.
- Laite on painava ja sen vuoksi sen käsittelemiseen tarvitaan aina vähintään kaksi henkilöä.

Asennus

- Laite on sijoitettava hyvin ilmastoituun paikkaan. Varmista, että laitteen yläpuolella ja ympärillä on tilaa vähintään 10 cm.
- Älä koskaan aseta laitetta kosteaan paikkaan tai paikkaan, jossa sen päälle voi roiskua vettä. Puhdista ja kuivaa vesiroiskeet ja tahrat pehmeällä puhtaalla liinalla.
- Älä asenna laitetta suoraan auringonvaloon tai lämmönlähteiden läheisyyteen (esim. uunit, lämmittimet).
- Asenna laitteen jalat ja säädä niitä tarpeen mukaan niin, että laite on tasapainossa ja tasaisesti. Asennuspaikan on oltava sopivan kokoinen ja sovelluttava laitteen käyttötarkoitukseen.
- Pidä laitteen koteloinnin tai rakenteelliset tuuletusaukot vapaina esteistä.
- Varmista, että laitteen arvokilvessä ilmoitetut sähkötiedot vastaavat käytettävissä olevaa virransyöttöä. Jos näin ei ole, ota yhteyttä sähköasentajaan.
- Verkkoliitäntä: 220–240 V, 50 Hz. Epänormaali jännitevaihtelu voi estää laitteen käynnistymisen tai vaurioittaa lämpötilan säätöä tai kompressoria tai aiheuttaa epänormaalia käyntiääntä. Tässä tapauksessa laitteeseen on asennettava automaattinen jännitteensäädin.
- Älä käytä monipistokesovittimia ja jatkokaapeleita.
- Älä jätä monipistokkeisia jatkojohtoja äläkä siirrettäviä virtalähteitä laitteen taakse.
- Varmista, että virtajohto ei jää jääkaapin alle. Älä astu virtajohdon päälle.

VAROITUS!

- Käytä erillistä maadoitettua pistorasiaa, joka on helposti saatavilla. Laite on maadoitettava.

  Vain Iso-Britannia: Laitteen virtajohtoon on liitetty 3-haarainen (maadoitettu) pistoke, joka sopii 3-haaraiseen (maadoitettuun) pistorasiaan. Kolmatta tappia (maadoitus) ei koskaan saa leikata pois tai poistaa jollakin muulla tavalla. Pistoke tulisi olla käytettävissä laitteen asennuksen jälkeen.
- Älä vaurioita kylmäainepiiriä.

Päivittäinen käyttö

- Vähintään 8-vuotiaat lapset ja henkilöt, joiden fyysiset, aisteihin liittyvät tai henkiset kyvyt ovat alentuneet tai joilla ei ole aiheeseen liittyvää kokemusta ja tietoa, voivat käyttää laitetta edellyttäen, että heitä valvotaan tai heille annetaan ohjeet laitteen käyttöön turvallisella tavalla ja he ymmärtävät vaaratekijät.
- 3–8-vuotiaat lapset saavat täyttää ja tyhjentää laitteita, mutta he eivät saa puhdistaa tai asentaa niitä.
- Pidä alle 3-vuotiaat lapset poissa laitteen lähettyviltä, ellei heitä valvota jatkuvasti.
- Lapset eivät saa leikkiä laitteella.
- Jos jäähdytettyä kaasua tai jotakin muuta syttyvää kaasua vuotaa laitteen läheisyydessä, sammuta vuotavan kaasun venttiili, avaa ovet ja ikkunat äläkä irrota jääkaapin tai minkään muun laitteen virtajohtoa.
- Huomaa, että laite on asetettu toimimaan tietyllä ympäristön lämpötila-alueella (10–43 °C). Laite ei välttämättä toimi oikein, jos se on pidemmän aikaa lämpötilassa, joka ylittää tai alittaa ilmoitetun vaihteluvälin.
- Älä laita kylmälaitteen päälle epävakaita esineitä (esimerkiksi raskaita esineitä tai vedellä täytettyjä astioita). Näin voit välttää onnettomuudet, jotka voisivat aiheutua esineiden tippumisesta käyttäjän päälle, tai sähköiskusta kosketuksesta veteen.
- Älä vedä ovihyllyistä. Ovi voi mennä vinoon, pulloteline voi irrota tai kylmälaite voi kaatua.
- Avaa ja sulje ovet vain käyttämällä kahvoja. Väli ovien välillä sekä ovien ja kaapin välillä on hyvin kapea. Älä laita käsiäsi tällaisiin paikkoihin, jotta sormesi eivät joudu puristuksiin. Avaa tai sulje jääkaapin ovet vain silloin, kun oven liikkumisalueella ei ole lapsia.

VAROITUS!

- Älä säilytä tai käytä syttyviä, räjähtäviä tai syövyttäviä aineita laitteessa tai sen läheisyydessä.
- Älä säilytä laitteessa lääkkeitä, bakteereita tai kemiallisia aineita. Tämä laite on kodinkone. Laitteessa ei ole suositeltavaa säilyttää materiaaleja, jotka vaativat tarkkoja lämpötiloja.
- Älä koskaan säilytä nesteitä pulloissa tai tölkeissä (lukuun ottamatta väkeviä alkoholijuomia) ja erityisesti hiilihapotettuja juomia, koska ne rikkoutuvat pakastuksen aikana.
- Tarkista ruoan kunto, jos pakastimessa on tapahtunut lämpenemistä.
- Älä aseta jääkaapin lämpötilaa tarpeettoman alhaiseksi. Miinuslämpötiloja voi esiintyä erittäin kylmillä asetuksilla. Huomio: Pullot voivat rikkoutua
- Älä koske jäätyneisiin tuotteisiin märin käsin (käytä käsineitä). Erityisesti mehujäätä ei tulisi syödä heti sen jälkeen, kun se on otettu ulos pakastinosastosta. On olemassa paleltumisen tai rakkuloiden muodostumisen riski. ENSIAPU: Huuhtele kohtaa välittömästi juoksevalla kylmällä vedellä. Älä keskeytä huuhtelua!
- Älä koske pakastimen säilytyslokeron sisäpintaa, kun pakastin on käynnissä. Tätä ei tulisi tehdä etenkään märin käsin, koska kädet saattavat jäätyä pintaan kiinni.
- Irrota laite pistorasiasta sähkökatkoksen sattuessa tai ennen puhdistusta. Odota vähintään 7 minuuttia ennen kuin käynnistät laitteen uudelleen, sillä usein tapahtuvat uudelleenkäynnistykset voivat vahingoittaa kompressoria.
- Älä käytä sähkölaitteita laitteen ruoansäilytystiloissa mikäli ne eivät ole valmistajan suosittelemia. Huolto / puhdistus
- Varmista, että lapsia valvotaan, jos he suorittavat puhdistuksen ja huollon.
- Irrota laite virtalähteestä ennen rutiinihuoltoa. Odota vähintään 5 minuuttia ennen kuin käynnistät laitteen uudelleen, sillä usein tapahtuvat uudelleenkäynnistykset voivat vahingoittaa kompressoria.

VAROITUS!

- Pidä kiinni pistokkeesta, ei kaapelista, kun irrotat laitteen pistorasiasta.
- Älä puhdista laitetta käyttämällä kovia harjoja, teräsharjoja, pesuainejauhetta, bensiiniä, amyyliasetaattia, asetonia ja vastaavia orgaanisia liuoksia tai happamia tai emäksisiä liuoksia. Vältä vauriot puhdistamalla erityisellä jääkaapin pesuaineella.
- Älä raaputa huurretta ja jäätä pois terävillä esineillä. Älä käytä suihkeita, sähkölämmittimiä, kuten lämmitintä, hiustenkuivaajaa tai höyrypuhdistimia, tai muita lämmönlähteitä muovisten osien vaurioitumisen välttämiseksi.
- Älä yritä nopeuttaa sulatusta käyttämällä mekaanisia laitteita tai muita keinoja, lukuun ottamatta laitteen valmistajan suosittelemia menetelmiä.
- Jos virtajohto on vaurioitunut, sen saa vaaran välttämiseksi vaihtaa valmistaja, valmistajan huoltoedustaja tai vastaava ammattitaitoinen.
- Älä yritä korjata, purkaa tai muokata laitetta itse. Jos laite on korjattava, ota yhteyttä asiakaspalveluumme.
- Poista laitteen takana oleva pöly vähintään kerran vuodessa välttääksesi palovaaran ja lisääntyneen energiankulutuksen.
- Älä suihkuta tai huuhtele laitetta puhdistuksen aikana.
- Älä käytä vesisuihkua tai höyryä laitteen puhdistamiseen.
- Älä puhdista kylmiä lasihyllyjä kuumalla vedellä. Nopeat lämpötilanmuutokset voivat aiheuttaa lasin rikkoutumisen.

Tietoa kylmäaineesta

VAROITUS!

Laite sisältää syttyvää kylmäainetta, jonka nimi on isobutaani (R600a). Varmista, että kylmäainepiiri ei ole vaurioitunut kuljetuksen tai asennuksen aikana. Vuotava kylmäaine voi aiheuttaa silmävammoja tai syttyä. Jos vaurioita on tapahtunut, pidä poissa avoimet palonlähteet, tuuleta huone huolellisesti, älä kytke tai irrota laitteen tai minkään muun laitteen virtajohtoja. Ilmoita asiasta asiakaspalveluun.

Jos silmät joutuvat kosketuksiin kylmäaineen kanssa, huuhtele ne välittömästi juoksevan veden alla ja ota välittömästi yhteyttä silmälääkäriin.

Käyttötarkoitus

Tämä laite on tarkoitettu ruoan jäähdyttämiseen ja pakastamiseen. Se on tarkoitettu käytettäväksi yksinomaan kotitalouksissa ja vastaavissa olosuhteissa, kuten henkilökunnan keittiötiloissa myymälöissä, toimistoissa ja muissa vastaavissa, maataloissa sekä hotellien, motellien ja muiden vastaavien asuinympäristöjen asiakkaiden käytössä ja aamiaismajoituksissa (Bed&Breakfast) sekä catering-liiketoiminnassa. Sitä ei ole tarkoitettu kaupalliseen tai teolliseen käyttöön.

Laitteen muuttaminen tai muokkaaminen ei ole sallittua. Käyttö ohjeiden vastaisella tavalla voi aiheuttaa vaaroja. Voit myös menettää oikeuden takuuseen perustuvien korvausvaatimusten tekemiseen.

Standardit ja direktiivit

Tämä tuote täyttää kaikkien sovellettavien EY-direktiivien vaatimukset vastaavilla yhdenmukaistetuilla standardeilla, joissa säädetään CE-merkinnästä.

HUOMAUTUS

Teknisten muutosten ja erilaisten mallien vuoksi jotkin tämän käyttöohjeen kuvista saattavat poiketa mallista.
(HTW5620DN*, HTW5620CN*,HTW5620EN*)

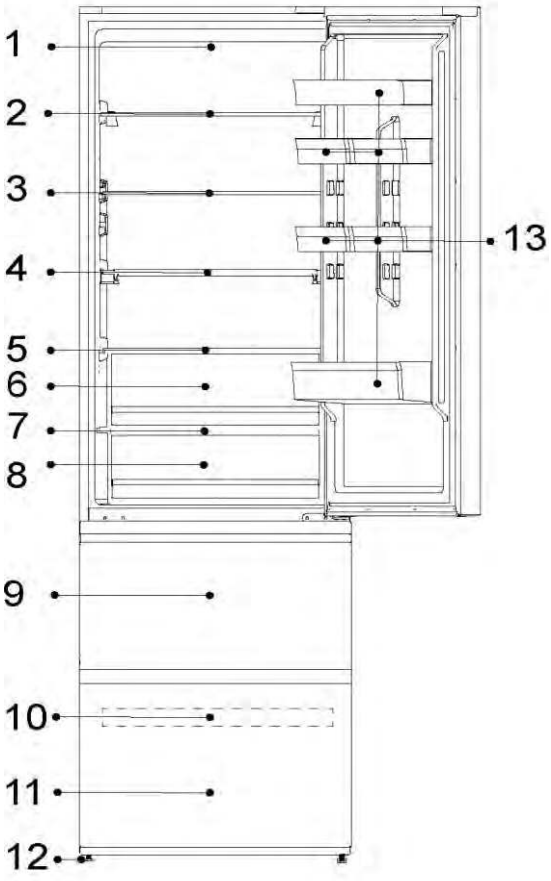

1- Jääkaapin LED-lamppu
2- Viiniteline
3- Lasihylly
4- Taitettava hylly
5- Humidity Zone -laatikon kansi
6- Humidity Zone -laatikko
7- My Zone -laatikon kansi
8- My Zone -laatikko
9- Pakastimen ylempi säilytyslaatikko
10- Pakastinhylly
11- Pakastimen alempi säilytyslaatikko
12- Säädettävät jalat
13- Ovihylly

Tuotteen kuvaus

CONTENTS

HUOMAUTUS

Teknisten muutosten ja erilaisten mallien vuoksi jotkin tämän käyttöohjeen kuvista saattavat poiketa mallista.
(HTW7620AN*,HTW7620CN*, HTW7620DN*)

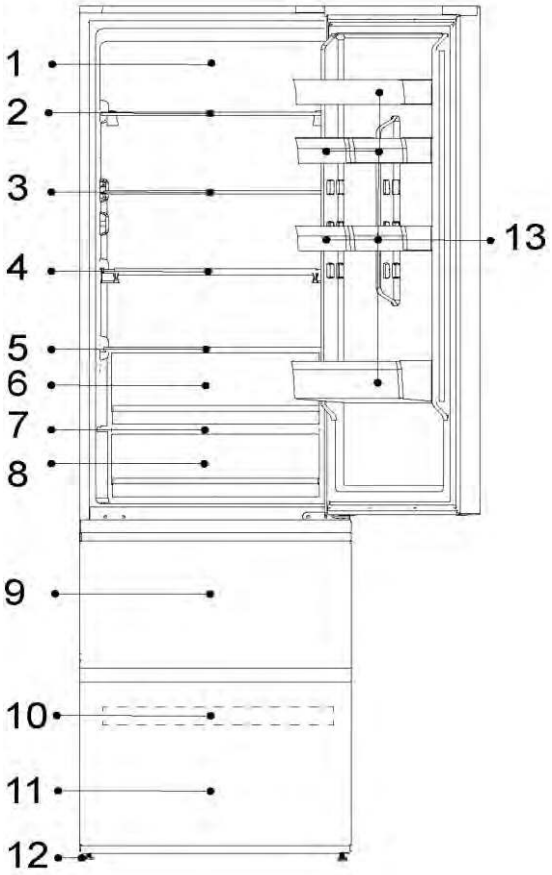

1- Daylight-LED-järjestelmä
2- Viiniteline
3- Lasihylly
4- Taitettava hylly
5- Humidity Zone -laatikon kansi
6- Humidity Zone -laatikko
7- My Zone -laatikon kansi
8- My Zone -laatikko
9- Pakastimen ylempi säilytyslaatikko
10- Pakastinhylly
11- Pakastimen alempi säilytyslaatikko
12- Säädettävät jalat
13- Ovihylly

Tuotteen kuvaus

CONTENTS

HUOMAUTUS

Teknisten muutosten ja erilaisten mallien vuoksi jotkin tämän käyttöohjeen kuvista saattavat poiketa mallista.
(HTW7620DNG**)

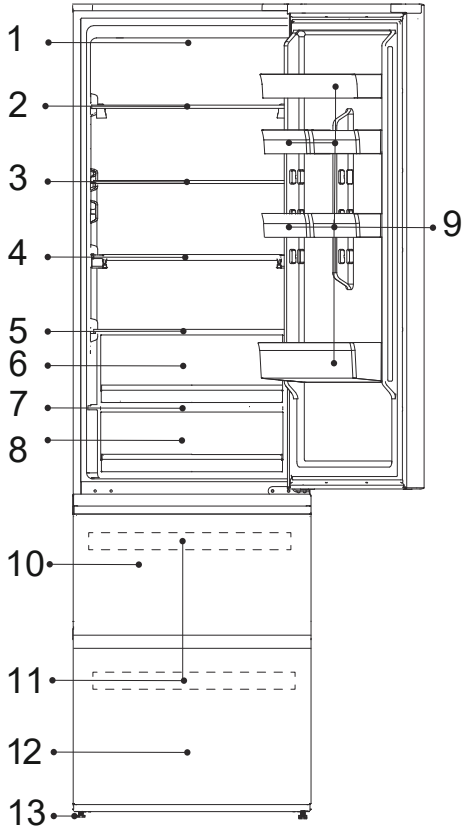

1- Daylight-LED-järjestelmä
2- Viiniteline
3- Lasihylly
4- Taitettava hylly
5- Humidity Zone -laatikon kansi
6- Humidity Zone -laatikko
7- My Zone -laatikon kansi
8- My Zone -laatikko
9- Ovi parveke
10- Pakastimen ylempi säilytyslaatikko
11- Pakastin
12- Alempi pakastimen säilytyslaatikko
13- Säädettävät jalat

HUOMAUTUS

Teknisten muutosten ja erilaisten mallien vuoksi jotkin tämän käyttöohjeen kuvista saattavat poiketa mallista.
(HTW5618DW*)

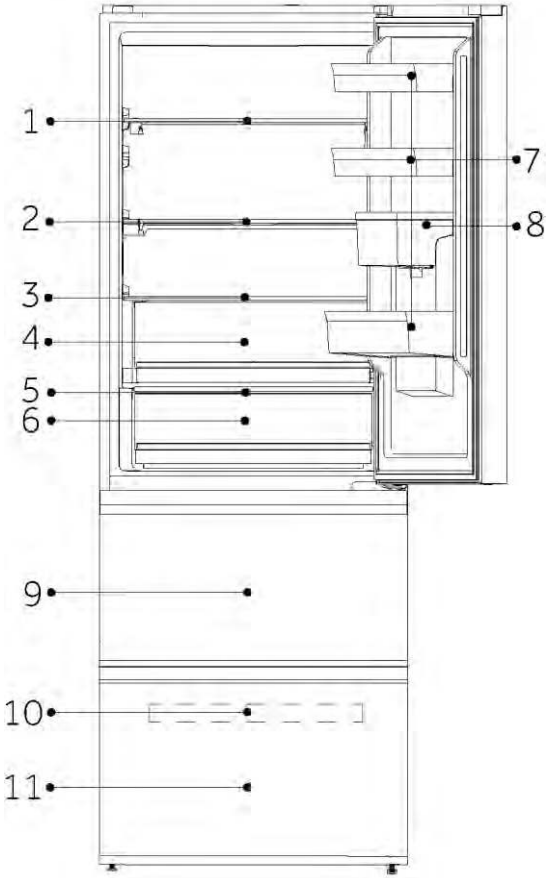

A: Jääkaappiosasto
1- Viiniteline
2- Taitettava hylly
3- Humidity Zone -laatikon kansi
4- Humidity Zone -laatikko
5- My Zone -laatikon kansi
6- My Zone -laatikko
7- Ovihylly
8- Vesisäiliö

B: Pakastinosasto
9- Pakastimen ylempi säilytyslaatikko
10- Pakastinhylly
11- Pakastimen alempi säilytyslaatikko

Tuotteen kuvaus

CONTENTS

HUOMAUTUS

Teknisten muutosten ja erilaisten mallien vuoksi jotkin tämän käyttöohjeen kuvista saattavat poiketa mallista.
(HTW5618DN*, HTW5618CN*, HTW5618EN*)

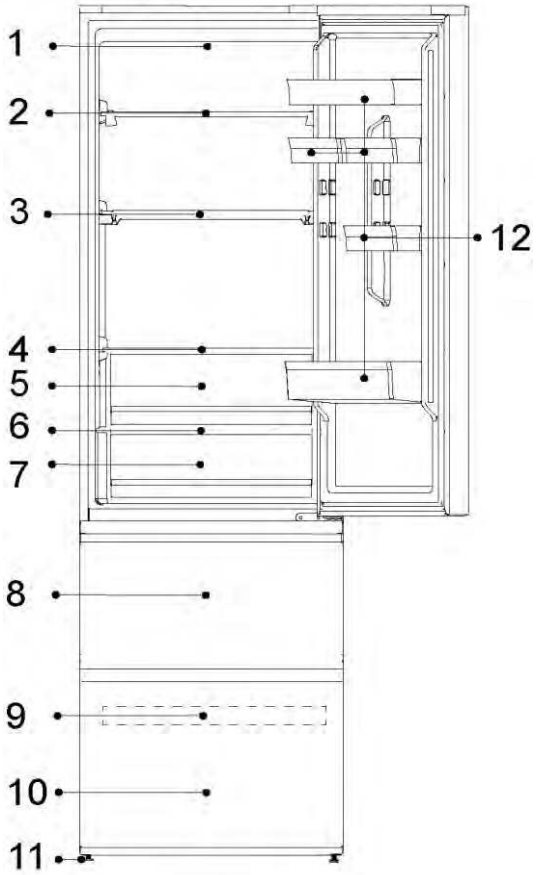

1- Jääkaapin LED-lamppu
2- Viiniteline
3- Taitettava hylly
4- Humidity Zone -laatikon kansi
5- Humidity Zone -laatikko
6- My Zone -laatikon kansi
7- My Zone -laatikko
8- Pakastimen ylempi säilytyslaatikko
9- Pakastinhylly
10- Pakastimen alempi säilytyslaatikko
11- Säädettävät jalat
12- Ovihylly

HUOMAUTUS

Teknisten muutosten ja erilaisten mallien vuoksi jotkin tämän käyttöohjeen kuvista saattavat poiketa mallista.
(HTR3620*)

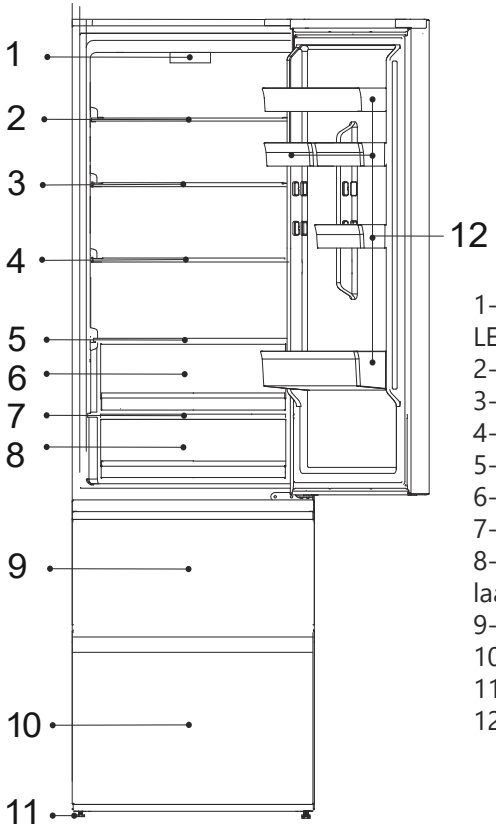

1- Ohjauspaneeli ja jääkaapin LED-valo
2- Lasihylly
3- Lasihylly
4- Lasihylly
5- Lasihylly
6- Freshbox-laatikko
7- Laatikon kansi
8- Fresh 0°C -vyöhykkeen laatikko
9- Pakastimen ylälaatikko
10- Pakastimen alalaatikko
11- Säädettävät jalat
12- Oven hylly

HUOMAUTUS

Teknisten muutosten ja erilaisten mallien vuoksi jotkin tämän käyttöohjeen kuvista saattavat poiketa mallista.
(HTW3620DN*)

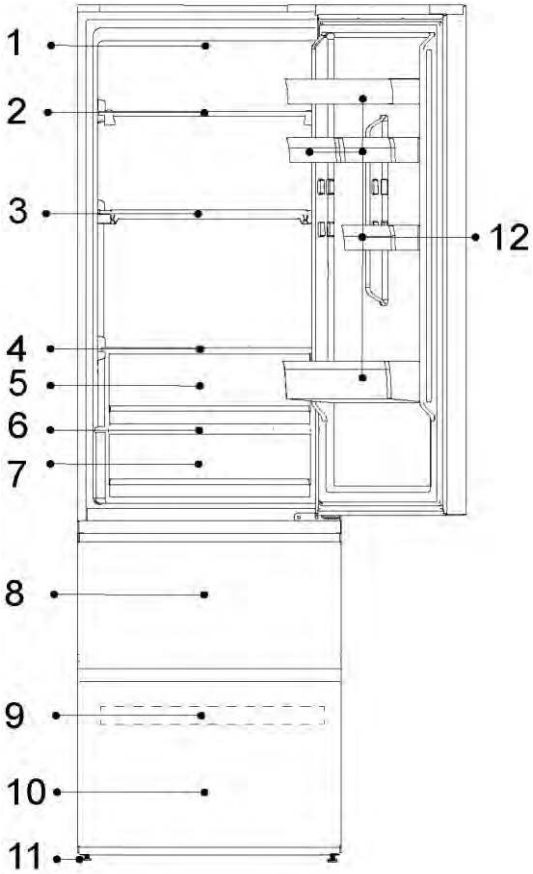

1- Jääkaapin LED-lamppu
2- Lasihylly
3- Lasihylly
4- Lasihylly
5- Lasihylly
6- My Zone -laatikon kansi
7- My Zone -laatikko
8- Pakastimen ylempi säilytyslaatikko
9- Pakastinhylly
10- Pakastimen alempi säilytyslaatikko
11- Säädettävät jalat
12- Ovihylly

Tuotteen kuvaus

CONTENTS

HUOMAUTUS

Teknisten muutosten ja erilaisten mallien vuoksi jotkin tämän käyttöohjeen kuvista saattavat poiketa mallista.
(HTW3618DN*, HTW3618CN*,HTW3618EN*)

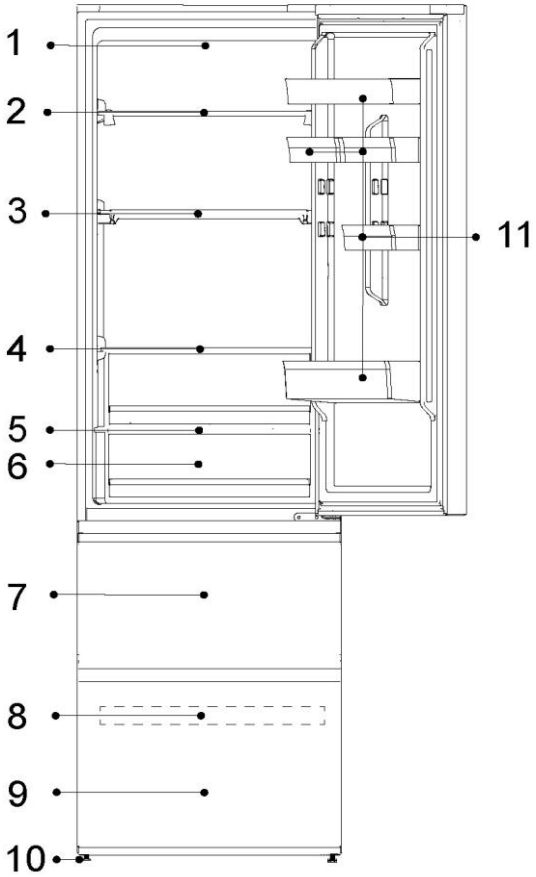

1- Jääkaapin LED-lamppu
2- Lasihylly
3- Lasihylly
4- Lasihylly
5- My Zone -laatikon kansi
6- My Zone -laatikko
7- Pakastimen ylempi säilytyslaatikko
8- Pakastinhylly
9- Pakastimen alempi säilytyslaatikko
10- Säädettävät jalat
11- Ovihylly

Tuotteen kuvaus

CONTENTS

HUOMAUTUS

Teknisten muutosten ja erilaisten mallien vuoksi jotkin tämän käyttöohjeen kuvista saattavat poiketa mallista.

(HTR3618*)

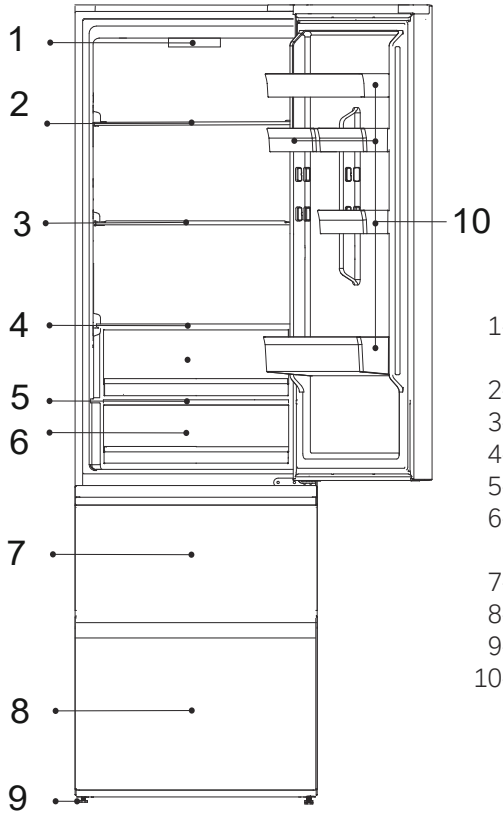

1- Ohjauspaneeli ja jääkaapin LED-valo
2- Lasihylly
3- Lasihylly
4- Lasihylly
5- Laatikon kansi
6- Tuoreusvyöhykkeen 0 °C laatikko
7- Pakastimen ylälaatikko
8- Pakastimen alalaatikko
9- Säädettävät jalat
10- Oven hylly

HUOMAUTUS

Teknisten muutosten ja erilaisten mallien vuoksi jotkin tämän käyttöohjeen kuvista saattavat poiketa mallista.
(HDPW5620DN*, HDPW5620CN*, HDPW5620AN*, HDPW5620BN*)

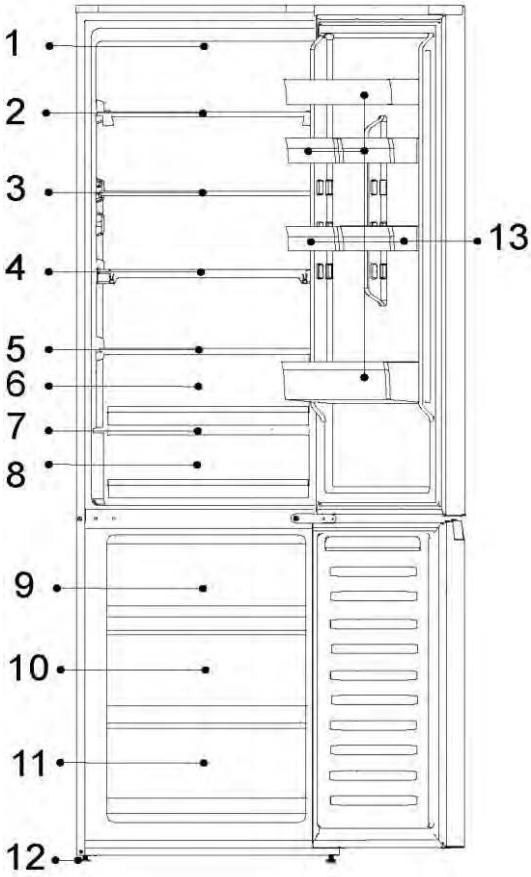

1- Jääkaapin LED-lamppu
2- Lasihylly
3- Lasihylly
4- Lasihylly
5- Humidity Zone -laatikon kansi
6- Humidity Zone -laatikko
7- My Zone -laatikon kansi
8- My Zone -laatikko
9- Pakastimen ylempi säilytyslaatikko
10- Pakastimen keskimmäinen säilytyslaatikko
11- Pakastimen alempi säilytyslaatikko
12- Säädettävät jalat
13- Ovihylly

Tuotteen kuvaus

CONTENTS

HUOMAUTUS

Teknisten muutosten ja erilaisten mallien vuoksi jotkin tämän käyttöohjeen kuvista saattavat poiketa mallista.
(HDPW7620AN*, HDPW7620AAN*)

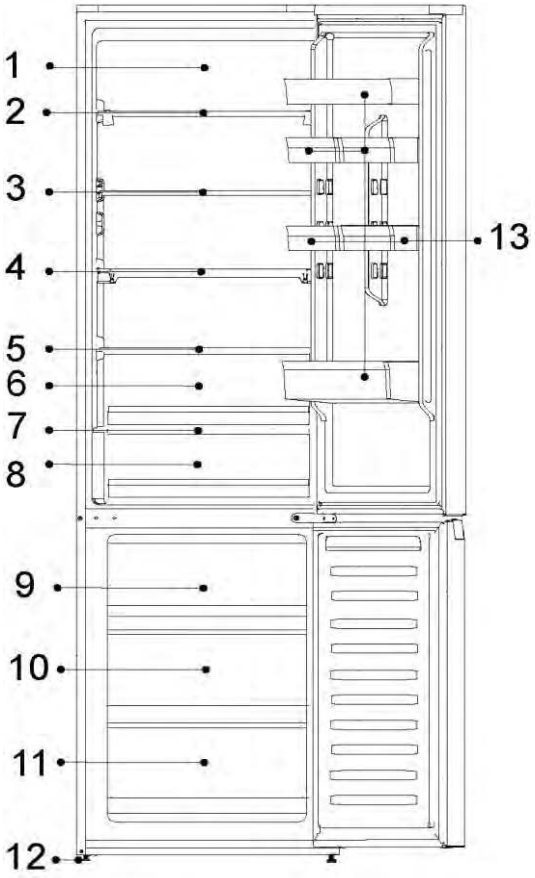

1 - Daylight-LED-järjestelmä
2 - Viiniteline
3 - Lasihylly
4 - Taitettava hylly
5 - Humidity Zone -laatikon kansi
6 - Humidity Zone -laatikko
7 - My Zone -laatikon kansi
8 - My Zone -laatikko
9 - Pakastimen ylempi säilytyslaatikko
10 - Pakastimen keskimmäinen säilytyslaatikko
11 - Pakastimen alempi säilytyslaatikko
12 - Säädettävät jalat
13 - Ovihylly

HUOMAUTUS

Teknisten muutosten ja erilaisten mallien vuoksi jotkin tämän käyttöohjeen kuvista saattavat poiketa mallista.
(HDPW5618DN*, HDPW5618CN*)

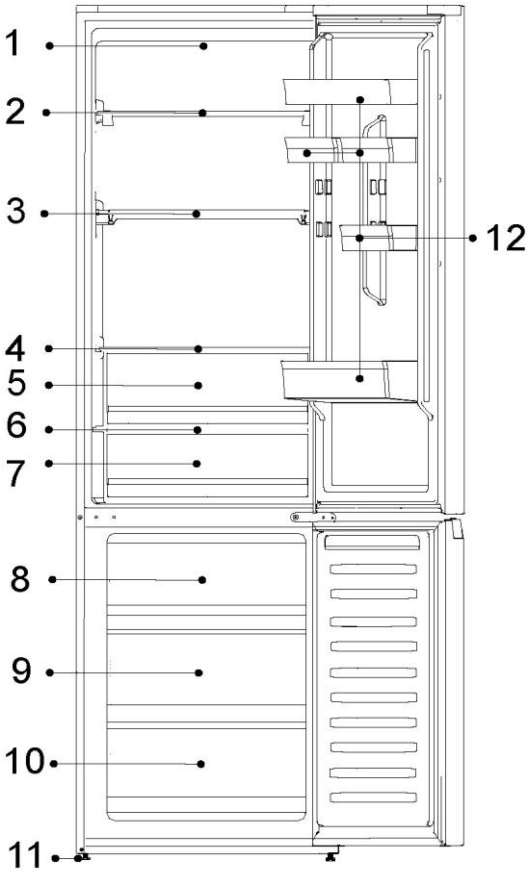

1- Jääkaapin LED-lamppu
2- Viiniteline
3- Taitettava hylly
4- Humidity Zone -laatikon kansi
5- Humidity Zone -laatikko
6- My Zone -laatikon kansi
7- My Zone -laatikko
8- Pakastimen ylempi säilytyslaatikko
9- Pakastimen keskimmäinen säilytyslaatikko
10- Pakastimen alempi säilytyslaatikko
11- Säädettävät jalat
12- Ovihylly

Tuotteen kuvaus

CONTENTS

HUOMAUTUS

Teknisten muutosten ja erilaisten mallien vuoksi jotkin tämän käyttöohjeen kuvista saattavat poiketa mallista.
(HDPW3620DN*, HDPW3620CN*,EHD3PWDNPD206)

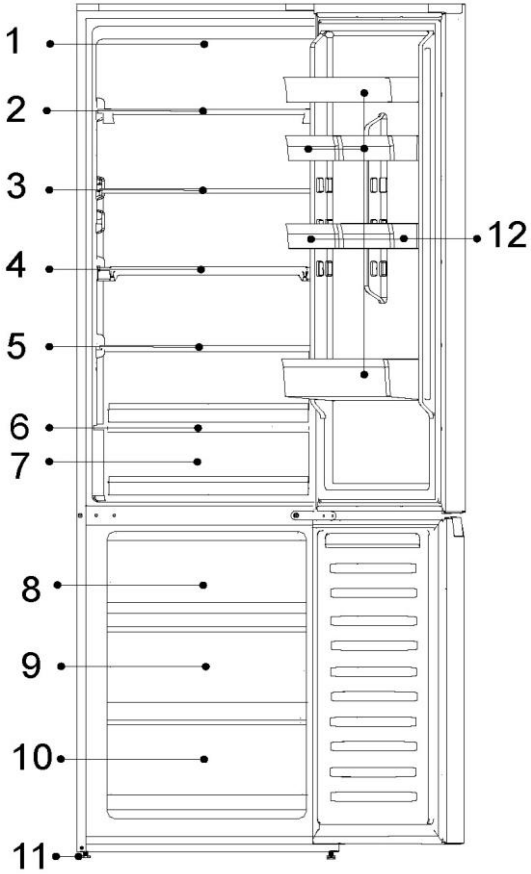

1- Jääkaapin LED-lamppu
2- Lasihylly
3- Lasihylly
4- Lasihylly
5- Lasihylly
6- My Zone -laatikon kansi
7- My Zone -laatikko
8- Pakastimen ylempi säilytyslaatikko
9- Pakastimen keskimmäinen säilytyslaatikko
10- Pakastimen alempi säilytyslaatikko
11- Säädettävät jalat
12- Ovihylly

HUOMAUTUS

Teknisten muutosten ja erilaisten mallien vuoksi jotkin tämän käyttöohjeen kuvista saattavat poiketa mallista.
(HDPW3618DN*,EHD3PWDNP*186)

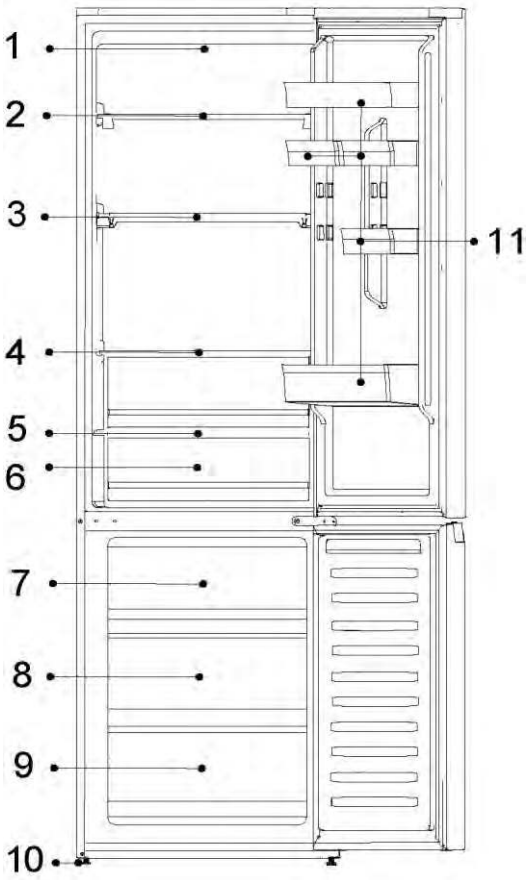

1- Jääkaapin LED-lamppu
2- Lasihylly
3- Lasihylly
4- Lasihylly
5- My Zone -laatikon kansi
6- My Zone -laatikko
7- Pakastimen ylempi säilytyslaatikko
8- Pakastimen keskimmäinen säilytyslaatikko
9- Pakastimen alempi säilytyslaatikko
10- Säädettävät jalat
11- Ovihylly

Tuotteen kuvaus

CONTENTS

HUOMAUTUS

Teknisten muutosten ja erilaisten mallien vuoksi jotkin tämän käyttöohjeen kuvista saattavat poiketa mallista.
(HDPR1618AN*,HDPR1618CN*)

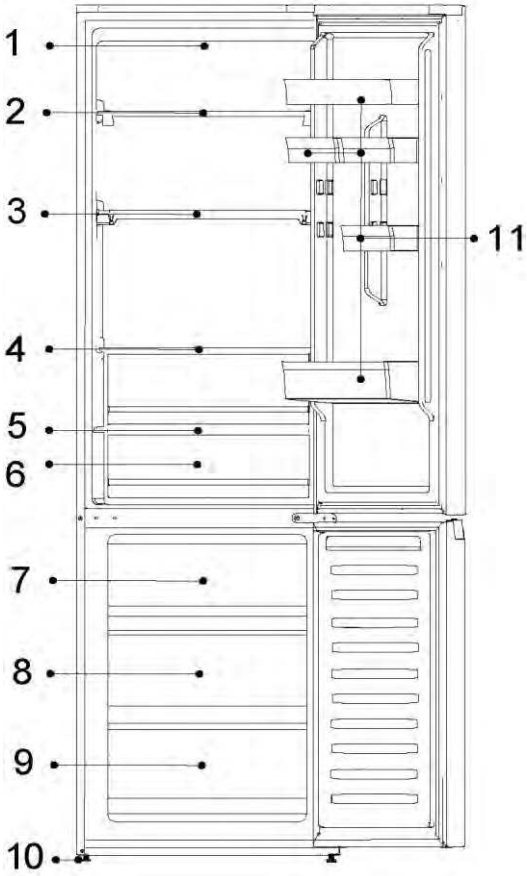

1- Ohjauspaneeli
2- Lasihylly
3- Lasihylly
4- Lasihylly
5- FRESH 0°C -laatikon kansi
6- FRESH 0°C-laatikko
7- Pakastimen ylempi säilytyslaatikko
8- Pakastimen keskimmäinen säilytyslaatikko
9- Pakastimen alempi säilytyslaatikko
10- Säädettävät jalat
11- Ovihylly

HUOMAUTUS

Teknisten muutosten ja erilaisten mallien vuoksi jotkin tämän käyttöohjeen kuvista saattavat poiketa mallista.
(HDPR1620AN*)

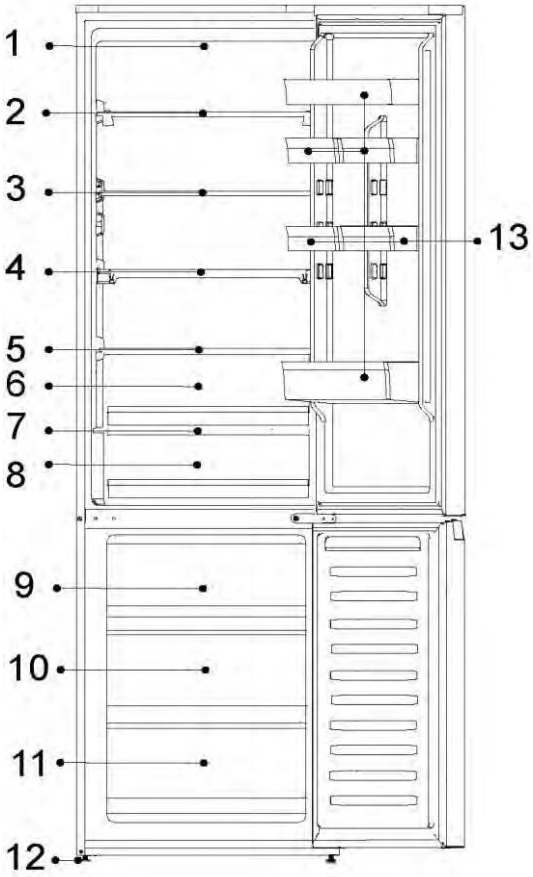

1- Ohjauspaneeli
2- Lasihylly
3- Lasihylly
4- Lasihylly
5- Humidity Zone -laatikon kansi
6- Humidity Zone -laatikko
7- FRESH 0°C-laatikon kansi
8- FRESH 0°C -laatikko
9- Pakastimen ylempi säilytyslaatikko
10- Pakastimen keskimmäinen säilytyslaatikko
11- Pakastimen alempi säilytyslaatikko
12- Säädettävät jalat
13- Ovihylly

HUOMAUTUS

Teknisten muutosten ja erilaisten mallien vuoksi jotkin tämän käyttöohjeen kuvista saattavat poiketa mallista.

(HDPR3620*)

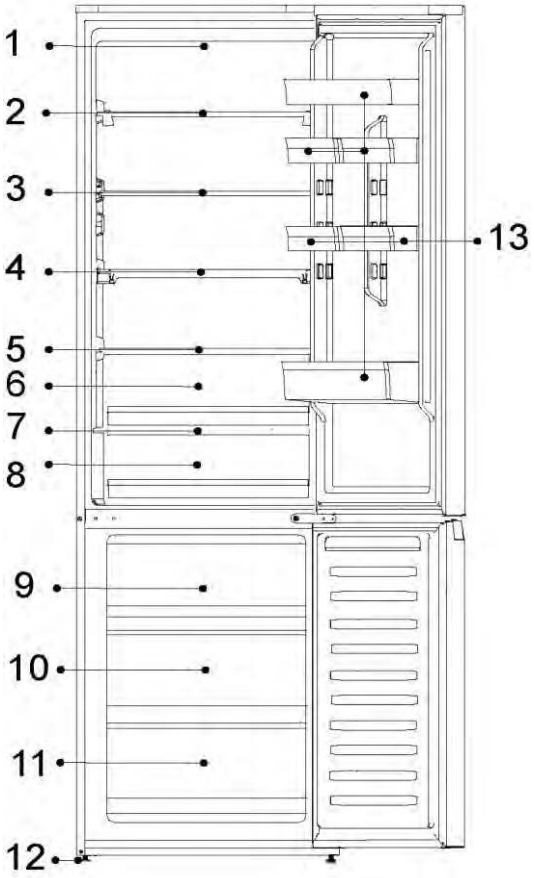

1- Ohjauspaneeli
2- Lasihylly
3- Lasihylly
4- Lasihylly
5- Humidity Zone -laatikon kansi
6- Humidity Zone -laatikko
7- FRESH 0°C-laatikon kansi
8- FRESH 0°C -laatikko
9- Pakastimen ylempi säilytyslaatikko
10- Pakastimen keskimmäinen säilytyslaatikko
11- Pakastimen alempi säilytyslaatikko
12- Säädettävät jalat
13- Ovihylly

Ohjauspaneeli

CONTENTS

Ohjauspaneeli:(Yleiset mallit,paitsi HDPR1618ANPK,HDPR1620ANPK,HDPR1618CNPK)

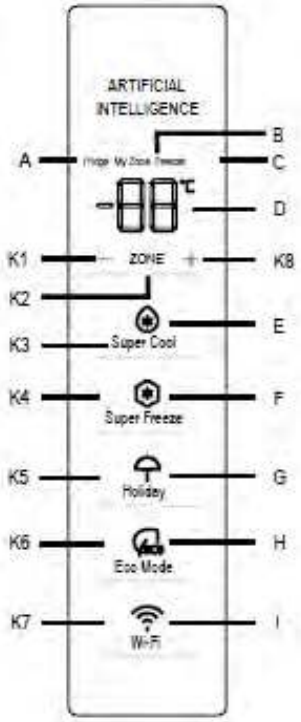

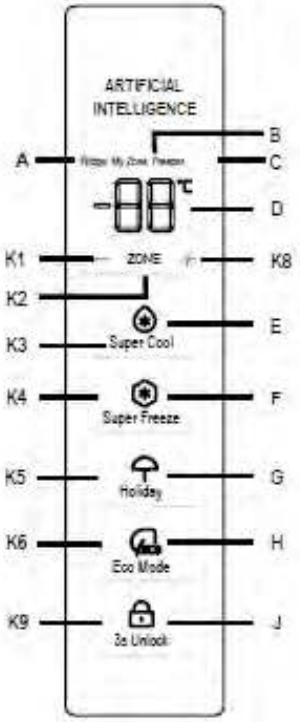

Merkkivalot:

A Jääkaappiosasto
B Jäähdytyslokero (My Zone)
C Pakastinosasto
D Lämpötilanäyttö
E Super Cool -toiminto
F Super Freeze -toiminto
G Holiday-toiminto
H Eco Mode -toiminto
I Wi-Fi-toiminto
J Avaustoiminto

Painikkeet:

K1 Laske lämpötilaa
K2 Valinta: Jääkaappi, My Zone ja Pakastin
K3 Super Cool -toiminto päällä/pois päältä
K4 Super Freeze -toiminto päällä/pois päältä
K5 Holiday-toiminto päällä/pois päältä
K6 Eco Mode -tila päällä/pois päältä
K7 Wi-Fi-toiminto päällä/pois päältä
K8 Nosta lämpötilaa
K9 3s Avaa/pois

Ennen ensimmäistä käyttöä

Poista kaikki pakkausmateriaalit, pidä ne poissa lasten ulottuvilta ja hävitä ne ympäristöystävällisesti.
Puhdista laitteen sisä- ja ulkopuoli sekä sisäosat ja lisävarusteet vedellä ja miedolla pesuaineella ja kuivaa se hyvin pehmeällä liinalla.
Kun laite on vaakasuorassa ja puhdistettu, odota vähintään 2 tuntia ennen kuin kytket sen virtalähteeseen. Katso kohta ASENNUS.
Esijäähdytä lokerot käyttämällä kylmiä asetuksia, ennen kuin täytät ne ruoalla. Super Freeze -toiminto auttaa jäähdyttämään pakastimen nopeasti.

Ohjauspaneeli

CONTENTS

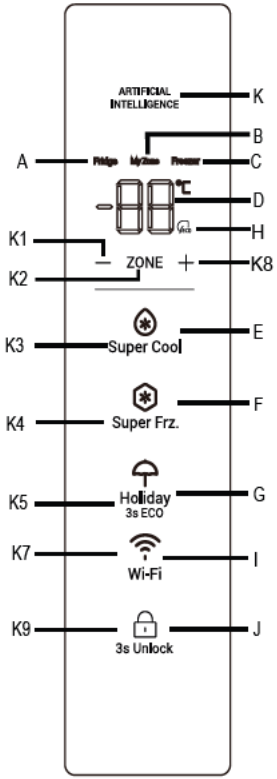

Merkkivalot:

A Jääkaappiosasto
B Jäähdytyslokero (My Zone)
C Pakastinosasto
D Lämpötilanäyttö
E Super Cool -toiminto
F Super Freeze -toiminto
G Holiday-toiminto
H Eco Mode -toiminto
I Wi-Fi-toiminto
J Avaustoiminto
K AI logo

Painikkeet:

K1 Laske lämpötilaa
K2 Valinta: Jääkaappi, My Zone ja Pakastin
K3 Super Cool -toiminto päällä/pois päältä
K4 Super Freeze -toiminto päällä/pois päältä
K5 Holiday-toiminto päällä/pois päältä
K7 Wi-Fi-toiminto päällä/pois päältä
K8 Nosta lämpötilaa
K9 Avaa/pois

Ennen ensimmäistä käyttöä

Poista kaikki pakkausmateriaalit, pidä ne poissa lasten ulottuvilta ja hävitä ne ympäristöystävällisesti.
Puhdista laitteen sisä- ja ulkopuoli sekä sisäosat ja lisävarusteet vedellä ja miedolla pesuaineella ja kuivaa se hyvin pehmeällä liinalla.
Kun laite on vaakasuorassa ja puhdistettu, odota vähintään 2 tuntia ennen kuin kytket sen virtalähteeseen. Katso kohta ASENNUS.
Esijäähdytä lokerot käyttämällä kylmiä asetuksia, ennen kuin täytät ne ruoalla. Super Freeze -toiminto auttaa jäähdyttämään pakastimen nopeasti.

Ohjauspaneeli (Erikoisversio seuraaville: HDPR1618*, HDPR1620*,HDPR3618*,HDPR3620*) HTR3618*,HTR3620*.

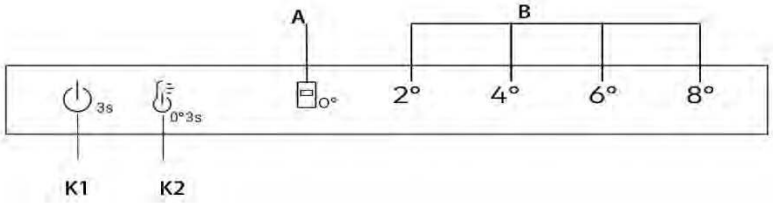

Painikkeet

K1 On/Off-painike, jolla laite kytketään päälle/pois.

K2 Lämpötilan valinta/Hienosäätö

ON/OFF-näppäin, jolla Fresh 0°C kytketään päälle ja pois päältä.

Merkkivalot

A Fresh 0°C

B Jääkaapin lämpötilanäyttö

Ennen ensimmäistä käyttöä

- ► Poista kaikki pakkausmateriaalit, pidä ne poissa lasten ulottuvilta ja hävitä ne ympäristöystävällisesti.
- ► Puhdista laitteen sisä- ja ulkopuoli sekä sisäosat ja lisävarusteet vedellä ja miedolla pesuaineella ja kuivaa se hyvin pehmeällä liinalla.
- ► Kun laite on vaakasuorassa ja puhdistettu, odota vähintään 2 tuntia ennen kuin kytket sen virtalähteeseen. Katso kohta ASENNUS.
- ► Esijäähdytä osastot käyttämällä kylmiä asetuksia, ennen kuin täytät ne ruoalla.

CONTENTS

Mekaaniset painikkeet

Ohjauspaneelin painikkeet ovat mekaanisia painikkeita.

Laitteen kytkeminen päälle / pois päältä

Laite on toiminnassa heti, kun se on kytketty virtalähteeseen.
Kun jääkaappiin kytketään virta ensimmäisen kerran, seuraavat merkkivalot syttyvät: 4° / B (Jääkaapin lämpötilan näyttö) ja 0° 0°C -laatikkoon syttyy valo.
Jääkaapin lämpötila asetetaan automaattisesti 4 °C:een ja pakastimen lämpötila -20 °C:een, kun 0°C -laatikko otetaan käyttöön.

HUOMAUTUS

Laite on esiasetettu suositeltuun lämpötilaan 4°C. Nämä ovat suositellut asetukset. Voit halutessasi muuttaa näitä lämpötiloja manuaalisesti.

Oven avaushälytys

Jääkaappi hälyttää, kun sen ovi on ollut auki yli 3 minuutin ajan.

Hälytyksen voi hiljentää sulkemalla oven. Jos ovi on auki yli 7 minuuttia, jääkaapin sisällä oleva valo ja ohjauspaneelin valaistus sammuvat automaattisesti.

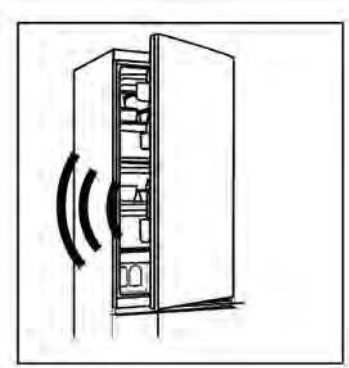

Virta päälle/pois päältä

Kun laite on päällä, paina K1-painiketta 3 sekunnin ajan, laite siirtyy valmiustilaan, kompressori lakkaa toimimasta ja valo sammuu; Kun laite on valmiustilassa, paina K1-painiketta 3 sekunnin ajan, laite kytkeytyy päälle, kompressori toimii ja valo palaa.

Lämpötilan säätäminen

Sisätilan lämpötilaan vaikuttavat seuraavat tekijät:

Ympäristön lämpötila

Oven avaustiheys

Varastoitujen elintarvikkeiden määrä

Laitteen asennus

Jääkaappi-/pakastinosaston lämpötilan säätäminen

1. Paina näppäintä K2 (Jääkaapin lämpötilan valinta) valitaksesi jääkaapin lämpötilan;
2. Merkkivalo B (Jääkaapin lämpötilan näyttö) palaa vuorotellen seuraavasti;

2° → 4° → 6° → 8°

3. Noin 3 sekunnin kuluttua asetus vahvistetaan.
4. Kun valitset jääkaapin lämpötilan ohjauspaneelista, vastaava lämpötila pakastimelle on 2°(-22°C) → 4°(-20°C) → 6°(-18°C) → 8°(-16°C).

Hienosäätö

Hienosäätövalintatila antaa seitsemän mahdollisuutta asettaa lämpötilat, kuten 2°, 3° (2° 4°), 4°, 5° (4° 6°), 6°, 7° (6° 8°), 8°.

Hienosäätötoiminnon käyttö:

1. Siirry hienosäätötilaan painamalla K2-painiketta 8 sekunnin ajan. Kun laite siirtyy tilaan, kuuluu äänimerkki ja valittuna olevan jäähdytystason LED-merkkivalo vilkkuu.
2. Painamalla K2-näppäintä hienosäätöasetus kasvaa, ja jokaisella painalluksella merkkivalo B (Jääkaapin lämpötilan näyttö) palaa vuorotellen kirkkaana alla esitetyllä tavalla;

2° → 3°(2° 4°) → 4°C → 5°(4° 6°) → 6° → 7°(6° 8°) → 8°

3. Jos mitään painiketta ei paineta 3 sekuntiin, järjestelmä poistuu automaattisesti hienosäädön valintatilasta. Hienosäätöasetus tallennetaan ja valitun lämpötilan LED-merkkivalo palaa tasaisesti.
4. Jos hienosäätö aktivoidaan uudelleen, asetus alkaa aiemmin tallennetulta tasolta.

Fresh 0°C -laatikko

Siirry **Fresh 0°C** -tilaan, kun jääkaapin ovi on auki, painamalla K2-painiketta 3 sekunnin ajan, jolloin kuuluu äänimerkki, merkkivalo 0° syttyy ja Fresh 0°C -lämpötila saavuttaa 0°C.

Poistu **Fresh 0°C** -tilasta, kun jääkaapin ovi on auki painamalla K2-painiketta 3 sekunnin ajan, jolloin kuuluu äänimerkki, merkkivalo 0° sammuu ja 0°-laatikon lämpötila muuttuu jäähdytyslämpötilan mukaan.

HUOMAUTUS

1. Kun laite siirtyy Hienosäätö-tilaan, merkkivalo B (Jääkaapin lämpötilan näyttö) 2° 4° syttyy samanaikaisesti, jääkaapin lämpötila on 3°:ssa; 4° 6° syttyy samanaikaisesti, jääkaapin lämpötila on 5°:ssa; 6° 8° syttyy samanaikaisesti, jääkaapin lämpötila on 7°:ssa;

2. Kun huonelämpötila on alle 8 ° ja jäähdytys on 2°-tilassa, Fresh 0°C - lämpötila on lähellä 0°C, riippumatta siitä, onko **0°**-tila avattu vai suljettu.

Anturinäppäimet

Ohjauspaneelin painikkeet ovat anturipainikkeita, jotka reagoivat jo kevyesti sormella kosketettaessa.

Laitteen kytkeminen päälle / pois päältä

Laite on toiminnassa heti, kun se on kytketty virtalähteeseen.

Kun laite käynnistetään ensimmäistä kertaa, lämpötilan merkkivalo D näyttää esiasetusarvot (katso alla oleva huomautus).

HUOMAUTUS

Laite on esiasetettu suositeltuun lämpötilaan 5 °C (jääkaappi) ja -18 °C (pakastin). My Zone -lämpötila on esiasetettu noin 2 °C:seen. Nämä ovat suositeltuja asetuksia. Voit halutessasi muuttaa näitä lämpötiloja manuaalisesti.

Oven avaushälytys

Jääkaappi hälyttää, kun sen ovi on ollut auki yli 3 minuutin ajan.

Hälytyksen voi hiljentää sulkemalla oven. Jos ovi on auki yli 7 minuuttia, jääkaapin sisällä oleva valo ja ohjauspaneelin valaistus sammuvat automaattisesti.

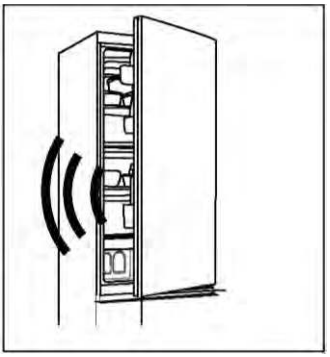

Lämpötilan säätäminen

Sisätilan lämpötilaan vaikuttavat seuraavat tekijät:

- ► Ympäristön lämpötila
- ► Oven avaustiheys
- ► Varastoitujen elintarvikkeiden määrä
- ► Laitteen asennus

Jääkaapin lämpötilan säätäminen

1. Paina painiketta K2 (jääkaappi/ (My Zone)/ pakastin), kun haluat valita jääkaapin. Kuvakkeissa A (jääkaappi) ja D (lämpötilanäyttö) on valo.

2. Paina painiketta K1/K8 ja aseta jääkaapin lämpötila.

Lämpötila nousee 1 °C kerralla (2–8 °C). Optimaalinen lämpötila jääkaapissa on 5 °C. Tätä kylmemmät lämpötilat kuluttavat tarpeettoman paljon sähköä.

3. Noin 5 sekunnin kuluttua lämpötilakuvake D (lämpötilanäyttö) palaa koko ajan, ja asetus on vahvistettu.

Pakastimen lämpötilan säätäminen

1. Paina painiketta K2 (jääkaappi/ My Zone)/ pakastin), kun haluat valita pakastinosaston lämpötilan. Merkkivalot C (pakastin) ja D (lämpötilanäyttö) palavat.

2. Paina painiketta K1/K8 ja aseta pakastimen lämpötila.

Lämpötila nousee 1 °C kerralla (-24 – -16 °C). Optimaalinen lämpötila on -18. Tätä kylmemmät lämpötilat kuluttavat tarpeettoman paljon sähköä.

3. Noin 5 sekunnin kuluttua lämpötilan merkkivalo D (lämpötilanäyttö) palaa koko ajan, ja asetus on vahvistettu.

My Zone -laatikon lämpötilan säätäminen

Jääkaapissa on My Zone -laatikko. Voit valita tämän laatikon lämpötilan sen mukaan, millaisia elintarvikkeita säilytät siinä, ja näin pitää huolta siitä, että elintarvikkeiden ravintoarvot säilyvät optimaalisina.

1. Paina painiketta K2 (jääkaappi/ (My Zone)/ pakastin), kun haluat valita My Zone -osaston. Kuvakkeissa B (My Zone -osasto) ja D (lämpötilanäyttö) on valo.

2. Paina painiketta K1/K8 ja aseta My Zone -lämpötila.

Lämpötila nousee 1 °C kerralla (0–5 °C).

3. Noin 5 sekunnin kuluttua lämpötilakuvake D (lämpötilanäyttö) palaa koko ajan, ja asetus on vahvistettu.

HUOMAUTUS

1. Voit asettaa My Zone -osaston lämpötilaksi keskitason (2 °C), joka on optimaalinen säilytysympäristö monille elintarvikkeille.
2. Koska lihan vesipitoisuus vaihtelee, jotkin lihatyypit, joiden vesipitoisuus on suuri, jäätyvät alle 0 °C:een lämpötilassa. Tämän vuoksi äskettäin paloiteltu liha on säilytettävä My Zone -laatikossa, jonka vähimmäislämpötila on 0 °C.
3. Kylmäherkkiä hedelmiä, kuten ananaksia, avokadoja, banaaneja, greippejä, ja vihanneksia, kuten perunoita, munakoisoja, papuja, kurkkuja, kesäkurpitsoja ja tomaatteja, sekä juustoa ei pitäisi säilyttää My Zone -laatikossa.
4. Jos jääkaapin lämpötila on alhaisempi kuin My Zone -laatikon lämpötila, on normaalia, että My Zone -lämpötila on sille asetettua lämpötilaa alhaisempi
5. Jos huoneen lämpötila on alle 8 °C, My Zone -laatikon lämpötila on aina lähellä 0 °C:ta.

HUOMAUTUS

Jos muita painikkeita painetaan 5 sekunnin kuluessa lämpötilan asettamisen jälkeen, nykyinen lämpötila-asetus vahvistetaan välittömästi. Jos mitään painiketoimintoa ei suoriteta 5 sekunnin kuluessa, nykyinen asetettu lämpötila näkyy näytössä, kunnes näyttö sammuu.

HUOMAUTUS

Sovelluksesta voidaan mukauttaa sekä jääkaapin, pakastimen että My Zone -osaston lämpötilaa. Lämpötila-asetusta voidaan säätää 1 °C:een tarkkuudella.

HUOMAUTUS

HDPR3618DNPKMA- ja HDPR3618DNPDMA-näyttötauluissa on lukitustoiminto. Kun jääkaapin ovi suljetaan ja näyttöpaneelia ei käytetä 30 sekuntiin, näyttöpaneeli lukittuu automaattisesti. Käyttäjät voivat vaihtaa lukitus- ja avaustilan välillä painamalla K9-näppäintä pitkään 3 sekunnin ajan, kun näyttöpaneeli syttyy.

Super Cool -toiminto

1. Super Cool -toiminto on suositeltavaa kytkeä päälle, jos halutaan varastoida suuri määrä ruokaa (esim. ostosten jälkeen). Super Cool -toiminto nopeuttaa tuoreen ruoan jäähdytystä ja suojaa jääkaapissa jo olevia ruokia ei-toivotulta lämpenemiseltä.
2. Paina painiketta K3 tai kytke toiminto päälle sovelluksesta. Kuvake E (Super Cool -toiminto) on palaa ja toiminto aktivoituu.

HUOMAUTUS

1. Laite poistaa Super Cool -toiminnon käytöstä, kun se on ollut päällä 6 tuntia tai kun painat painiketta K3, kun kuvake E (Super Cool -toiminto) palaa. Toiminnon voi kytkeä pois päältä myös sovelluksesta.
2. Jos jääkaapin lämpötilaa yritetään säätää, kun Super Cool -toiminto on käytössä, kuvake E (Super Cool -toiminto) vilkkuu sen merkiksi, että tätä toimintoa ei voida suorittaa.

Super Freeze -toiminto

1. Tuoreet elintarvikkeet on pakastettava mahdollisimman nopeasti kokonaan, sillä tämä säilyttää tehokkaimmin ravintoarvon, ulkonäön ja maun. Super Freeze -toiminto nopeuttaa tuoreen ruoan pakastumista ja suojaa pakastimessa jo olevia ruokia ei-toivotulta lämpenemiseltä. Jos pakastettavana on suuri määrä ruokaa, on suositeltavaa asettaa Super Freeze -toiminto päälle 24 tuntia ennen käyttöä.
2. Paina painiketta K4 (Super Freeze -toiminnon asetus) tai kytke se päälle sovelluksesta. Kuvake F (Super Freeze -toiminto) palaa ja toiminto aktivoituu.

HUOMAUTUS

1. Laite poistaa Super Freeze -toiminnon käytöstä, kun se on ollut päällä 50 tuntia tai kun painat näppäintä K4, kun kuvake F (Super Freeze -toiminto) palaa. Toiminnon voi kytkeä pois päältä myös sovelluksesta.
2. Jos pakastinosaston lämpötilaa yritetään säätää, kun Super Freeze -toiminto on käytössä, kuvake F (Super Freeze -toiminto) vilkkuu sen merkiksi, että tätä toimintoa ei voida suorittaa.

Holiday-toiminto

Holiday-toiminnolla voidaan vähentää laitteen energiankulutusta, kun laitetta ei käytetä säännöllisesti. Kun toiminto on käytössä, jääkaappi on pois päältä ja pakastin jatkaa toimintaansa normaalisti. Toiminto asettaa jääkaapin lämpötilaksi pysyvästi 17 °C.

Tämän ansiosta voit pitää tyhjän jääkaapin oven suljettuna, eikä jääkaappiin muodostu poissaolosi (esim. loman) aikana pahaa hajua tai hometta. Voit säätää pakastinosaston lämpötilan haluamaksesi.

1. Paina painiketta K5 (Holiday-toiminto päällä/pois päältä) tai valitse toiminto sovelluksesta. Kuvake G (Holiday-toiminto) on palaa ja toiminto aktivoituu.
2. Toiminto voidaan kytkeä pois päältä painamalla uudelleen painiketta K5 (Holiday-toiminto päällä/pois päältä), asettamalla jääkaapin lämpötila, määrittämällä mikä tahansa muu asetus tai kytkemällä toiminto pois päältä sovelluksesta.

HUOMAUTUS

1. Jääkaapissa ei saa säilyttää ruokaa, kun Holiday-toiminto on käytössä. Lämpötila 17 °C on liian korkea ruoan säilytykseen.
2. Kun Holiady-toiminto on päällä, My Zone -kuvake pysyy pois päältä ja jääkaappitoiminto on lukittu. Jos jääkaapin lämpötilaa yritetään säätää, kuvake G (Holiday-toiminto) vilkkuu sen merkiksi, että tätä toimintoa ei voida suorittaa.

Eco Mode -toiminto

Eco Mode voidaan ottaa käyttöön laitteen suorituskyvyn optimoimiseksi ja ruuan parhaan varastoinnin varmistamiseksi. Jos sinulla ei ole mitään erityisvaatimuksia, suosittelemme Eco Mode käyttöä.

Tässä tilassa jääkaapin lämpötila on 5 °C ja pakastimen lämpötila on -18 °C.

1. Paina painiketta K6 (Eco Mode päällä/pois päältä) tai valitse toiminto sovelluksesta.
2. Kuvake H (Eco Mode) palaa ja toiminto on aktiivinen.

Voit kytkeä toiminnon pois päältä toistamalla yllä olevat vaiheet tai valitsemalla jonkin toisen toiminnon. Voit poistaa toiminnon käytöstä myös sovelluksesta. Aiemmin asetetut jäähdytystasot palautuvat käyttöön.

HUOMAUTUS

Jos jääkaapin/pakastimen lämpötilaa yritetään säätää, kun Eco Mode on käytössä, kuvake H (Eco Mode) vilkkuu sen merkiksi, että tätä toimintoa ei voida suorittaa.

HUOMAUTUS

Mallissa HTW7620DNGB ECO-tilaan siirrytään/poistutaan pitämällä HOLIDAY-painiketta painettuna yli 3 sekuntia.

Vaihe 1 Lataa hOn-sovellus sovelluskaupasta.

GET IT ON Google Play | Download on the App Store | EXPLORE IT ON AppGallery

Vaihe 2 Luo tili hOn-sovelluksessa tai kirjaudu sisään, jos sinulla on jo tili.

Vaihe 3 Noudata hOn-sovelluksen ohjeita laiteparin muodostamiseksi.

Wi-Fi-toiminto (HDPR3618DNPKMA,HDPR3618DNPDMA ilman Wi-Fi-yhteyttä)

1. Määritä Wi-Fi noudattamalla sovelluksen ohjeita.
2. Kun Wi-Fi on määritetty ja yhteys muodostettu, Wi-Fi-kuvake "I" on palaa tasaisesti.
3. Jos Wi-Fi on jo määritetty, se yhdistyy automaattisesti uudelleen kokoonpanotietojen mukaisesti, jos Wi-Fi on käytössä.

HUOMAUTUS

1. Jos haluat kytkeä Wi-Fi-yhteyden pois päältä, paina Wi-Fi-painiketta K7. Wi-Fi-kuvake I sammuu.
2. Paina Wi-Fi-painiketta K7, kun haluat kytkeä Wi-Fi-yhteyden päälle ja aloittaa määrityksen. Wi-Fi-kuvake I alkaa vilkkua hitaasti. Jos haluat määrittää Wi-Fi-toiminnon, paina K7-painiketta 3 sekunnin ajan. Wi-Fi-kuvake vilkkuu nopeasti ja laite siirtyy määritystilaan. Jos haluat sammuttaa Wi-Fi-toiminnon, paina painiketta K7 kerran. Yllä olevat vaiheet toistetaan.
3. Jos tuote on määritetty ja Wi-Fi-toiminto on kytketty pois päältä, jääkaappi ei siirry määritystilaan, kun se kytketään uudelleen virtalähteeseen.

HUOMAUTUS

1. Tätä tuotetta ei ole tarkoitettu kaupallisen käyttöön.
2. Suurin RF-lähtöteho: 2,4 GHz Wi-Fi: 16 dBm;
3. Bluetooth® Low Energy: 5 dBm; Bluetooth®(BR/EDR): 10 dBm.
4. Taajuuskaista: 2 400–2 483,5 MHz.

Bluetooth®-sanamerkki ja -logot ovat Bluetooth SIG, Inc:n omistamia rekisteröityjä tavaramerkkejä, ja Candy Hoover Group SRL käyttää näitä tavaramerkkejä lisenssillä. Muut tavaramerkit ja kauppanimet ovat omistajiensa omaisuutta.

Säilytys jääkaapissa

- Pidä jääkaapin lämpötila alle 5 °C:eessa.
- Kuuma ruoka on jäähdytettävä huoneenlämpöiseksi ennen sen laittamista laitteeseen.
- Jääkaapissa säilytettävät elintarvikkeet tulisi pestä ja kuivata ennen kuin ne asetetaan jääkaappiin.
- Jääkaapissa säilytettävä ruoka tulisi säilyttää huolellisesti suljetuissa astioissa, jotta sen maku tai tuoksu ei muutu.
- Älä säilytä jääkaapissa huomattavan suuria määriä ruokaa. Jätä tuotteiden väliin tilaa, jotta ilma pääsee kiertämään jääkaapissa. Näin tuotteet jäähtyvät paremmin ja tasaisemmin.
- Päivittäin syötävät elintarvikkeet tulisi säilyttää hyllyn etuosassa.
- Jätä elintarvikkeiden ja sisäseinien väliin tilaa, jotta ilma pääsee kiertämään vapaasti. Erityisesti tulee välttää elintarvikkeiden asettamista takaseinää vasten, koska ne voivat tällöin jäätyä. Vältä elintarvikkeiden (erityisesti rasvaisten tai happamien elintarvikkeiden) suoraa kosketusta sisäseiniin, koska öljy/happo voi vahingoittaa seinäpintaa. Puhdista öljyinen/hapan lika pois aina, kun sitä esiintyy.
- Pakastetut elintarvikkeet voidaan sulattaa hitaasti jääkaapissa. Tämä säästää energiaa.
- Hedelmien ja vihannesten, kuten kesäkurpitsan, melonin, papaijan, banaanin, ananaksen jne. vanhentumisprosessi voi nopeutua jääkaapissa. Siksi niitä ei suositella säilytettäväksi jääkaapissa. Raakojen (erittäin vihreiden) hedelmien kypsymistä voidaan kuitenkin edistää jonkin aikaa jääkaappisäilytyksellä. Sipulit, valkosipulit, inkivääri ja muut juurekset tulisi myös säilyttää huoneenlämmössä.
- Jääkaapin epämiellyttävät hajut ovat merkki siitä, että jääkaappi on likainen ja että puhdistus on tarpeen. Katso kohta "Hoito ja puhdistus".
- Eri elintarvikkeet tulisi sijoittaa eri alueille niiden ominaisuuksien mukaan.

Säilytys pakastimessa

- Pidä pakastimen lämpötilana -18 °C.
- Kytke Super-Freeze-toiminto päälle 24 tuntia ennen pakastamista. Pienille määrille ruokaa riittää 4–6 tuntia.
- Kuuma ruoka on jäähdytettävä huoneenlämpöiseksi, ennen kuin se voidaan sijoittaa pakastimeen.
- Pienempiin annoksiin jaettu ruoka pakastuu nopeammin ja on helpompi sulattaa ja kypsentää. Yhden annoksen suositeltu paino on alle 2,5 kg.

- Pakkaa ruoka huolellisesti ennen sen asettamista pakastimeen. Pakkauksen ulkopinnan on oltava kuiva, jotta pussit eivät tartu toisiinsa. Pakkausmateriaalen on oltava hajuttomia, ilmatiivitä ja myrkyttömiä.
- Liian pitkien pakastusaikojen välttämiseksi pakkaukseen kannattaa merkitä pakastuspäivä, pakastetun tuotteen nimi ja viimeinen säilytyspäivä jokamääräytyykyseisen ruoka-aineksen yleisten säilyvyyssuositusten mukaan.

VAROITUS!

- ► Happo, emäkset ja suola jne. voivat vahingoittaa pakastimen sisäpintaa.
- ► Älä aseta näitä aineita sisältävää ruokaa (esim. merikalat) suoraan sisäpinnalle. Pakastimeen joutuva suolavesi on puhdistettava välittömästi.
- ► Älä ylitä valmistajien suosittelemaa ruokien säilytysaikaa. Ota pakastimesta vain tarvittava määrä ruokaa kerralla.
- ► Syö sulatettu ruoka nopeasti. Sulatettua ruokaa ei voi pakastaa uudelleen, ellei sitä kypsennetä ensin, sillä saman tuotteen pakastaminen uudelleen käsittelemättömänä huonontaa sen ominaisuuksia.
- ► Älä sijoita pakastinosastoon kerralla erittäin suuria määriä tuoretta ruokaa. Tarkista pakastimen pakastuskapasiteetti – katso TEKNISET TIEDOT tai tiedot tyyppikilvestä.
- ► Ruokaa voidaan säilyttää pakastimessa vähintään -18 °C:een lämpötilassa 2–12 kuukautta. Säilytysajan pituus riippuu pakastettavasta ruuasta (esimerkiksi liha: 3–12 kuukautta, vihannekset: 6–12 kuukautta).
- ► Kun pakastat tuoreita elintarvikkeita, vältä niiden joutumista kosketuksiin jo pakastettujen elintarvikkeiden kanssa. Sulamisvaara!

Kun säilytät kaupallisesti pakastettuja elintarvikkeita, noudata näitä ohjeita:

- Noudata aina valmistajan ohjeita säilytysajan pituudesta. Älä säilytä ruokaa pakastimessa annettuja ohjeita pidempään!
- Ostamisen ja pakastimeen laittamisen välinen aika kannattaa elintarvikkeiden laadun säilyttämiseksi pitää mahdollisimman lyhyenä.
- Osta pakastettuja elintarvikkeita, joita on säilytetty -18 °C:ssa tai sitä alhaisemmassa lämpötilassa.
- Vältä ostamasta elintarvikkeita, joiden pakkauksessa on jäätä tai huurretta. Tämä osoittaa, että tuotteet ovat saattaneet jossakin vaiheessa osittain sulaa ja tämän jälkeen taas jäätyä, mikä huonontaa tuotteiden laatua.

HUOMAUTUS

Eri malleista johtuen tuotteessasi ei ehkä ole kaikkia seuraavia ominaisuuksia. Katso kappale Tuotekuvaus.l.

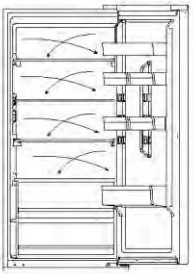

Moni-ilmavirtaus

Jääkaappi on varustettu moni-ilmavirtaus-järjestelmällä, jolla viileää ilmaa virtaa jokaisella hyllytasolla. Tämä auttaa säilyttämään tasaisen lämpötilan ja pitämään ruuan tuoreena pidempään.

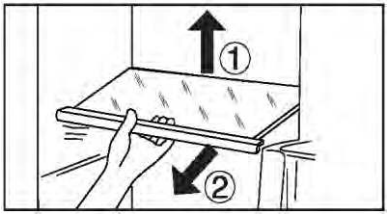

Säädettävä hylly

1. Hyllyjen korkeutta voidaan säätää varastointitarpeidesi mukaan.
2. Jos haluat siirtää hyllyä, poista se ensin nostamalla sen takareunaa ① ja vetämällä se ulos ②.
3. Asenna se uudelleen asettamalla se molemmin puolin oleviin korvakkeisiin ja työntämällä se takimmaiseen asentoon, kunnes hyllyn takaosa on kiinnitetty sivuilla oleviin aukkoihin

HUOMAUTUS

Varmista, että hyllyn kaikki kulmat ovat tasaisesti.

Irrotettava ovihylly

Ovihylly voidaan poistaa puhdistusta varten:

Aseta kädet hyllyn kummallekin sivulle, nosta hyllyä ylöspäin (1) ja vedä se ulos (2). Voit asettaa ovihyllyn takaisin paikalleen toistamalla edellä mainitut vaiheet päinvastaisessa järjestyksessä.

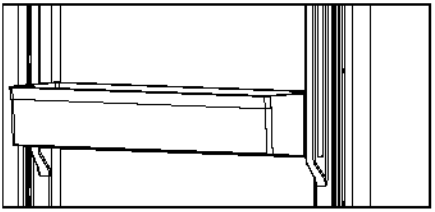

My Zone -laatikko

Saat lisätietoja My Zone -osaston käytöstä ja asetuksista kohdasta KÄYTTÖ (My Zone).

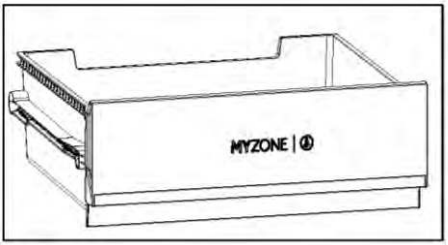

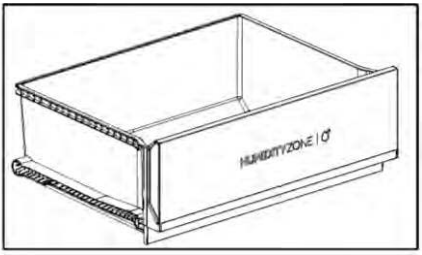

Humidity Zone -laatikko

Tässä osastossa jääkaappi säätelee kosteustasoa automaattisesti järjestelmä ja se sopii hedelmien, vihannesten, salaattien jne. säilytykseen.

Irrotettava laatikko

Poista laatikko jääkaapista tai pakastimesta vetämällä ulos mahdollisimman paljon (1), nostamalla ja poistamalla (2).

Voit asettaa laatikon takaisin paikalleen toistamalla edellä mainitut vaiheet päinvastaisessa järjestyksessä.

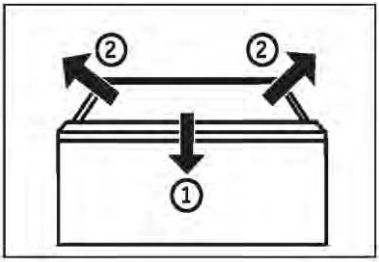

Pakastinlaatikko

Pakastimen laatikko voidaan vetää kokonaan ulos. Ne on asennettu kevyesti liikkuvaan teleskooppikiskoon. Tämän ansiosta pakastimen täyttäminen ja ruuan ottaminen pakastimesta on erittäin helppoa ja kätevää. Oven automaattisen sulkeutumismekanismin ansiosta käsittely on helppoa ja voit säästää energiaa.

Varusteet

CONTENTS

VAROITUS!

Älä ylikuormita laatikoita: Kunkin laatikon enimmäiskuorma: 35 kiloa!

Valo

LED-sisävalo syttyy, kun ovi avataan. Laitteen mitkään asetukset eivät vaikuta valojen toimintaan.

Taitettava hylly

Taitettavan hyllyn ansiosta hyllyille voidaan asettaa korkeita pulloja tai esineitä. Hylly voidaan taittaa kaksinkerroin sen takaosasta päin, jolloin alemman hyllyn käytettävissä oleva tila kasvaa korkeussuunnassa. Hylly voidaan taittaa noudattamalla vaiheita 1~3. Jos haluat poistaa taitokset, noudata ohjeita päinvastaisessa järjestyksessä.

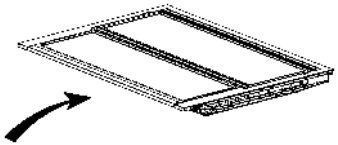

Vaihe 1: Työnnä hyllyn etuosaa hitaasti kohti takareunaa.

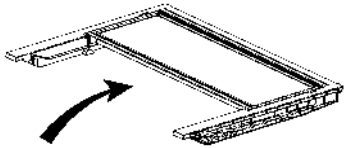

Vaihe 2: Työnnä hylly hitaasti pystyasentoonsa.

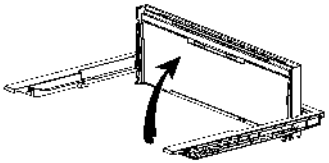

Vaihe 3: Hylly on pystysuorassa. Tämä säästää tilaa.

Kokoontaitettava viiniteline

Normaalissa käytössä:

1. Vedä viinitelineen kannattimet alas.
2. Aseta pullot telineeseen.

Kun telinettä ei käytetä, se voidaan taittaa takaisin tilan säästämiseksi.

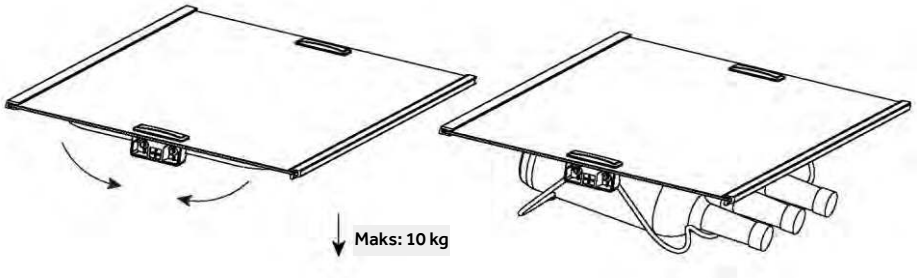

Energiansäästövinkkejä

- Varmista, että laite on tuuletettu kunnolla (katso ASENNUS).
- Älä asenna laitetta suoraan auringonvaloon tai lämmönlähteiden läheisyyteen (esim. uunit, lämmittimet).
- Älä laske laitteen lämpötilaa tarpeettoman alhaiseksi. Mitä kylmempi laitteen sisäilma on, sitä enemmän energiaa laite kuluttaa.
- SUPER FREEZE -toiminnon kaltaiset toiminnot kuluttavat enemmän energiaa.
- Jäähdytä lämmin ruoka ennen kuin laitat sen laitteeseen.
- Avaa laitteen ovea mahdollisimman vähän ja pidä sitä auki mahdollisimman lyhyesti.
- Älä täytä laitetta liikaa, jotta ilman kiertäminen ei esty.
- Vältä ilmaa elintarvikepakkausten sisällä.
- Pidä oven tiivisteet puhtaina, jotta ovi sulkeutuu aina oikein.
- Sulata pakastetut elintarvikkeet jääkaapissa tai käytä My Zone -laatikon D-Frost-toimintoa.
- Energiaa säästävin kokoonpano edellyttää, että laitteen laatikko, ruokalaatikko ja hyllyt pidetään tehdasasetuksissa, ja että elintarvikkeet sijoitetaan siten, että ne eivät tuki ilmakanavan aukkoa.

VAROITUS!

Irrota laite pistorasiasta tai virtalähteestä ennen puhdistusta.

Puhdistus

Puhdista laite, kun ruokaa on varastoituna vain vähän tai ei lainkaan.

Laite on puhdistettava joka neljän viikon välein. Tämä takaa hyvät ylläpitorutiinit ja ehkäisee ruokien pilaantumisen ja siitä johtuvat pahat hajut.

VAROITUS!

- Älä puhdista laitetta käyttämällä kovia harjoja, teräsharjoja, pesuainejauhetta, bensiiniä, amyyliasetaattia, asetonia ja vastaavia orgaanisia liuoksia tai happamia tai emäksisiä liuoksia. Vältä vauriot puhdistamalla erityisellä jääkaapin pesuaineella.
- Älä suihkuta tai huuhtele laitetta puhdistuksen aikana.
- Älä käytä vesisuihkua tai höyryä laitteen puhdistamiseen.
- Älä puhdista kylmiä lasihyllyjä kuumalla vedellä. Nopeat lämpötilanmuutokset voivat aiheuttaa lasin rikkoutumisen.
- Älä koske pakastimen säilytyslokeron sisäpintaa etenkään märin käsin, koska kädet saattavat jäätyä pintaan kiinni.
- Jos pakastin on päässyt lämpiämään, tarkista pakastettujen elintarvikkeiden kunto.

- Pidä oven tiiviste aina puhtaana.
- Puhdista laitteen sisäpinnat ja kotelo haalealla vedellä ja neutraalilla pesuaineella kostutetulla sienellä.
- 1. Pese jääkaapin sisä- ja ulkopuoli, mukaan lukien oven tiiviste, oviteline, lasihyllyt, laatikot ja niin edelleen, pehmeällä pyyhkeellä tai sienellä, joka on kastettu lämpimään veteen (voit lisätä neutraalia pesuainetta lämpimään veteen).
- 2. Jos nestettä on vuotanut jääkaappiin, poista kaikki likaantuneet osat, huuhtele juoksevalla vedellä, kuivaa ja aseta takaisin jääkaappiin.
- 3. Jos jääkaappiin on valunut kermaa (tai esimerkiksi sulanutta jäätelöä), poista kaikki likaantuneet osat, laita lämpimään veteen (noin 40 °C) joksikin aikaa, huuhtele juoksevalla vedellä, kuivaa ja aseta takaisin jääkaappiin.
- 4. Jos jokin pieni osa tai komponentti juuttuu jääkaapin sisälle (hyllyjen tai laatikoiden väliin), poista se pienellä pehmeällä harjalla. Jos et saa poistettua osaa itse, ota yhteyttä Haierin huoltoon
- Huuhtele ja kuivaa pehmeällä liinalla.
- Älä pese laitteen mitään osia astianpesukoneessa.
- Odota vähintään 5 minuuttia ennen kuin käynnistät laitteen uudelleen, sillä usein tapahtuvat käynnistykset voivat vahingoittaa kompressoria.

Sulatus

Jääkaappi ja pakastinosasto sulatetaan automaattisesti, manuaalinen sulatus ei ole tarpeen.

LED-lamppujen vaihtaminen

VAROITUS!

Älä vaihda LED-lamppua itse, sen saa vaihtaa vain valmistaja tai valtuutettu huoltoedustaja.

Valaisimissa on LED-valonlähde, jolla on alhainen energiankulutus ja pitkä käyttöikä. Jos havaitset poikkeavuuksia, ota yhteyttä asiakaspalveluun.
Katso ASIAKASPALVELU.

Lamppujen tekniset tiedot: HDPW7620*,HTW7620*

Osa	LED-lamppu
Jännite	12 V
Maksimiteho	8 W
Tekniset tiedot: LED	Valkoinen, 4014
LED-energiatehokkuusluokka	G
Käyttölämpötila	-30~60 °C

Paitsi HDPW7620*,HTW7620*. Seuraavia parametreja käytetään muille:

Osa	LED-lamppu
Jännite	12 V
Maksimiteho	1.5 W
Tekniset tiedot: LED	Valkoinen, 2835
LED-energiatehokkuusluokka	G
Käyttölämpötila	-40~80°C

Jos laitetta ei käytetä pitkähköön aikaan

Jos laitetta ei käytetä pitkään aikaan, etkä käytä Holiday-toimintoa jääkaapissa:

Poista ruoka jääkaapista.

Irrota virtapistoke.

Puhdista laite edellä kuvatulla tavalla.

Pidä ovet auki estääksesi epämiellyttävien hajujen muodostumisen.

HUOMAUTUS

Sammuta laite vain, jos se on ehdottoman välttämätöntä.

Irrotettavat ovien lisätiivisteet

Pakastimen ylä- ja alalaatikoissa on kuusi lisäovitiivistettä.

1. Paikanna viisi ohjeessa mainittua ovitiivistettä pakastimen ylä- ja alalaatikoista.
2. Varmista, että tiivisteiden taivutetut osat osoittavat kiinnittämisen aikana sisäänpäin.
3. Paikanna ylemmän laatikon alempi tiiviste ohjeiden mukaisesti.
4. Varmista, että tämän tiivisteen taivutettu osa osoittaa kiinnittämisen aikana alaspäin.

Saat nämä tiivisteet sekä pyöröoven/laatikon tiivisteet asiakaspalvelun kautta (katso takuukortti).

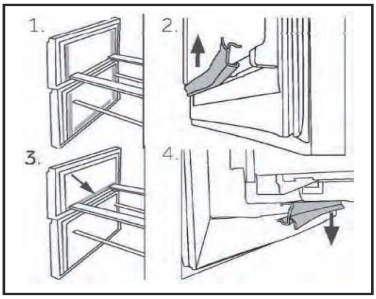

Laitteen siirtäminen

1. Poista kaikki elintarvikkeet ja irrota virtajohto seinäpistorasiasta.
2. Kiinnitä jääkaapin ja pakastimen hyllyt ja muut liikkuvat osat teipillä.
3. Älä kallista jääkaappia yli 45° kulmaan jäähdytysjärjestelmän vahingoittumisen välttämiseksi.

VAROITUS!

- ► Älä nosta laitetta kahvoista.
- ► Älä koskaan aseta laitetta vaakasuoraan maahan.

Vianetsintä

CONTENTS

Monet ongelmat voidaan ratkaista itse ilman erityistä asiantuntemusta. Tarkista ongelmatilanteessa ensin kaikki mahdolliset ratkaisut ja noudata alla olevia ohjeita, ennen kuin otat yhteyttä myyntipalveluumme. Katso ASIAKASPALVELU.

VAROITUS!

- ▶ Kytke laite pois päältä ja irrota verkkopistoke verkkopistorasiasta ennen huoltotoimia.
- ▶ Sähkölaitteita saavat huoltaa vain pätevät sähköasiantuntijat, koska virheelliset korjaukset voivat aiheuttaa huomattavia välillisiä vaurioita.
- ▶ Jos virtajohto on vaurioitunut, valmistajan, sen huoltoedustajan tai vastaavan ammattitaitoisen henkilön on vaihdettava se vaaran välttämiseksi.

Vianmääritystaulukko

Ongelma	Mahdollinen syy	Mahdollinen ratkaisu
Kompressori ei toimi.	Pistoke ei ole liitetty seinäpistorasiaan.	Liitä pistoke seinäpistorasiaan.
	Laite on huurteenpoistotilassa.	Tämä on normaalia automaattisessa huurteenpoistossa.
Laite käy huomattavan usein tai pitkiä aikoja kerrallaan.	Sisä- tai ulkolämpötila on liian korkea.	Tässä tilanteessa on normaalia, että laite käy tavallista pidempään.
	Laitteen virta on ollut jokin aikaa pois kytkettynä.	Laitteen täydellinen jäähtyminen kestää yleensä 8–12 tuntia.
	Laitteen laatikko tai ovi ei ole tiiviisti kiinni.	Sulje ovi/laatikko ja varmista, että laite on sijoitettu tasaiselle alustalle ja etteivät elintarvikkeet tai astia estä oven sulkeutumista.
	Ovea/laatikkoa on avattu liian usein tai liian pitkään.	Älä avaa ovea/laatikkoa liian usein.
	Pakastimen lämpötila-asetus on liian alhainen.	Aseta lämpötila korkeammaksi, kunnes jääkaapin lämpötila on tyydyttävä. Jääkaapin lämpötilan vakiintuminen kestää 24 tuntia.
	Oven/laatikon tiiviste on likainen, kulunut, haljennut tai yhteensopimaton.	Puhdista oven/laatikon tiiviste tai pyydä asiakaspalvelusta apua sen vaihtamiseksi.
	Vaadittua ilmankiertoa ei voida taata.	Varmista riittävä ilmanvaihto.

Ongelma	Mahdollinen syy	Mahdollinen ratkaisu
Jääkaappi on sisältä likainen ja/tai haisee pahalle.	Jääkaapin sisätilat on puhdistettava.	Puhdista jääkaappi sisältä.
	Jääkaapissa säilytetään voimakkaan hajuista ruokaa.	Pakkaa ruoka tiiviisti.
Laitteen sisällä ei ole tarpeeksi kylmää.	Lämpötila on asetettu liian korkeaksi.	Aseta lämpötila uudelleen.
	Liian lämmintä ruokaa on varastoitu.	Jäähdytä elintarvikkeet ja ruuat aina ennen niiden lisäämistä.
	Ruokaa on varastoitu kerralla liikaa.	Lisää aina pieniä määriä ruokaa.
	Elintarvikkeet ovat liian lähellä toisiaan.	Jätä aukko useiden elintarvikkeiden välille, jolloin ilma pääsee virtaamaan.
	Laitteen laatikko tai ovi ei ole tiiviisti kiinni.	Sulje ovi/laatikko.
	Ovea/laatikkoa on avattu liian usein tai liian pitkään.	Älä avaa ovea/laatikkoa liian usein.
Laitteen sisällä on liian kylmä.	Lämpötila on asetettu liian alhaiseksi.	Aseta uusi lämpötila.
	Super Freeze -toiminto on käynnistetty tai se on käynnissä liian pitkään.	Kytke Super Freeze -toiminto pois päältä.
Jääkaappiosaston sisäpuolelle muodostuu kosteutta.	Ilmasto on liian lämmin ja liian kostea.	Säädä lämpötilaa kylmemmälle.
	Laitteen laatikko tai ovi ei ole tiiviisti kiinni.	Sulje ovi/laatikko.
	Ovea/laatikkoa on avattu liian usein tai liian pitkään.	Älä avaa ovea/laatikkoa liian usein.
	Elintarvikkeita tai nesteitä ei säilytetä suljetuissa astioissa.	Anna kuumien ruokien jäähtyä huoneenlämmössä ja peitä ruoat ja nesteet.
Jääkaapin kosteus kerääntyy pinnan ulkopuolelle tai ovien/oven ja laatikon väliin.	Ilmasto on liian lämmin ja liian kostea.	Tämä on normaalia kosteissa ilmastoissa ja tilanne muuttuu, kun kosteusprosentti laskee.
	Ovi/laatikko ei ole kunnolla kiinni.	Varmista, että ovi/laatikko on suljettu kunnolla.
Näytön kuvakkeet vilkkuvat vuorotellen ja jäähdytys-järjestelmä ei toimi.	Se on esittelytilassa	Jääkaappi on pistorasiaan kytketty Pidä ZONE-painiketta painettuna ja paina Eco Mode -painiketta viisi kertaa, jolloin kuvakkeet lakkaavat vilkkumasta vuorotellen.

Vianetsintä

CONTENTS

Ongelma	Mahdollinen syy	Mahdollinen ratkaisu
Pakastinosastossa on paljon jäätä ja huurretta.	Tuotteita ei ole pakattu asianmukaisesti.	Pakkaa aina kaikki tuotteet huolellisesti.
	Laitteen laatikko tai ovi ei ole tiiviisti kiinni.	Sulje ovi/laatikko.
	Ovea/laatikkoa on avattu liian usein tai liian pitkään.	Älä avaa ovea/laatikkoa liian usein.
	Oven/laatikon tiiviste on likainen, kulunut, haljennut tai yhteensopimaton.	Puhdista oven/laatikon tiiviste tai vaihda se uuteen.
	Jokin sisäpuolella estää ovea/laatikkoa sulkeutumasta kunnolla.	Aseta hyllyt, ovitelineet tai sisäiset laatikot uudelleen, jotta ovi/laatikko sulkeutuu.
Laite pitää epänormaalia ääntä.	Laite ei sijaitse tasaisella lattialla.	Säädä jalat jotta laite on vaakatasossa.
	Laite koskettaa jotain sen ympärillä olevaa esinettä.	Poista esineet laitteen ympäriltä.
Kuuluu hiljaista ääntä, joka muistuttaa virtaavaa vettä.	Tämä on normaalia.	/
Kuulet hälytysäänen.	Jääkaapin säilytysosaston ovi on auki.	Sulje ovi tai sammuta hälytys manuaalisesti.
Kuulet heikkoa huminaa.	Antikondensoiva järjestelmä on toiminnassa.	Tämä ehkäisee kondensoitumista ja on normaalia.
Sisävalaistus tai jäähdytysjärjestelmä ei toimi.	Pistoketta ei ole liitetty seinäpistorasiaan.	Liitä pistoke seinäpistorasiaan.
	Virtalähde ei ole ehjä.	Tarkista huoneen sähkönsyöttö. Soita paikalliseen sähköyhtiöön!
	LED-lamppu on rikki.	Ota yhteyttä huoltoon lampun vaihtamiseksi.
Kaapin sivut ja oviliuska lämpenevät.	Tämä on normaalia.	/
Vedenjakelulaitteen nokasta ei tule vettä.	Lukitusta ei ole poistettu.	Poista lukitus käytöstä.

Sähkökatkos

- Sähkökatkoksen sattuessa ruoan pitäisi pysyä turvallisen kylmänä noin 13 tuntia. Noudata seuraavia ohjeita erityisesti kesäaikaan, mikäli sähkökatkos kestää kauan.
- Vältä oven/laatikon avaamista.
- Älä laita laitteeseen uusia elintarvikkeita sähkökatkoksen aikana.
- Jos sähkökatkoksesta ilmoitetaan etukäteen ja keskeytyksen kesto on yli 13 tuntia, tee jääkuutioita ja laita se astiassa jääkaapin ylähyllylle.
- Elintarvikkeet on tarkastettava välittömästi sähkökatkoksen loputtua.
- Koska lämpötila jääkaapissa nousee sähkökatkoksen tai muun häiriön aikana, elintarvikkeiden säilytysaika pienennee ja laatu kärsii. Kaikki sulaneet elintarvikkeet tulisi terveysriskien välttämiseksi joko syödä tai kypsentää kuumentamalla ja pakastaa uudelleen (mikäli mahdollista) pikaisesti.

HUOMAUTUS

Muistitoiminto sähkökatkoksen aikana

Kun sähkövirta on palautunut, laite jatkaa ennen sähkökatkoa voimassa olleilla asetuksilla.

Voit ottaa yhteyttä tekniseen tukeen siirtymällä Internet-sivustoomme osoitteessa: https://corporate.haier-europe.com/en/

Valitse websites-kohdassa tuotemerkkisi ja maasi. Siirryt sivulle, josta löydät puhelinnumeron ja muita tapoja pyytää teknistä tukea.

Purkaminen pakkauksesta

VAROITUS!

- ► Laite on painava. Sen käsittelyyn tarvitaan aina vähintään kaksi henkilöä.
- ► Pidä kaikki pakkausmateriaalit poissa lasten ulottuvilta ja hävitä ne ympäristöystävällisesti.
- ► Ota laite pois pakkauksesta.
- ► Poista kaikki pakkausmateriaalit.

Ympäristön olosuhteet

Huoneen lämpötilan tulisi aina olla 10–43° C, koska huoneen lämpötila voi vaikuttaa laitteen sisälämpötilaan ja sen energiankulutukseen. Älä asenna laitetta lähelle muita lämpöä tuottavia laitteita (uunit, jääkaapit) ilman asianmukaista lämmöneristystä.

Tilantarve

Tarvittava tila ovea avattaessa.

Tuuletusaukon poikkileikkaus

Laitteen turvallisuussyistä riittävän ilmanvaihdon aikaansaamiseksi on noudatettava vaadittujen

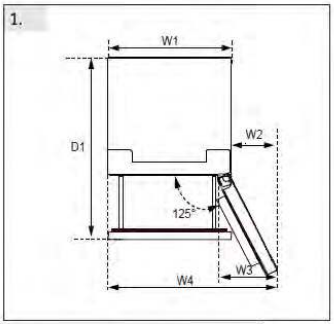

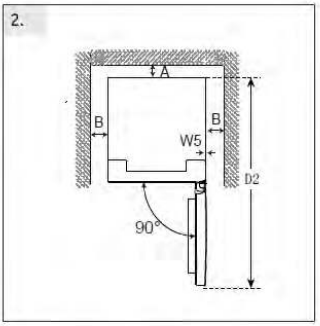

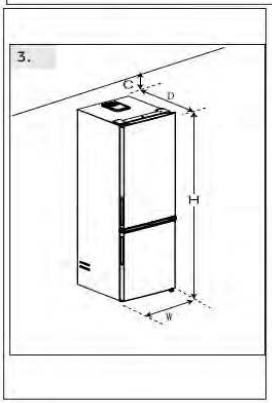

(Unit : mm)	Dimension	Model#1	Model#2
Width	W1:595	*186	*206
	W2:323	*3618*	*3620*
	W3:383	*5618*	*5620*
	W4:918	*1618*	*7620*
	W5:3		*1620*
	W:595		
Depth	D1:996		
	D2:1220		
	D:667		
Distance to back wall	A:50		
Distance to lateral walls	B:50		
Distance to ceiling	C:100		
Overall Height	H:1850/ 2050	H:1850	H:2050

Laitteen käyttöönotto

Laite tulee sijoittaa tasaiselle ja tukevalle alustalle.

1. Kallista jääkaappia hieman taaksepäin.
2. Aseta jalat halutulle tasolle.

Varmista, että etäisyys seinään saranapuolella on vähintään 100 mm, jotta ovi avautuu kunnolla.

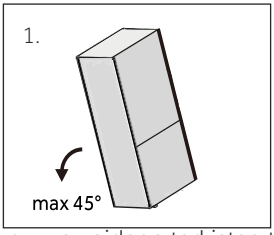

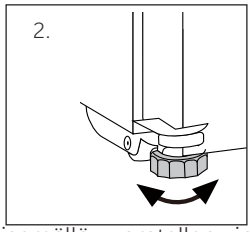

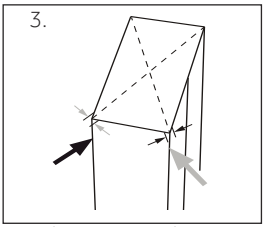

Vakavuus voidaan tarkistaa tönäisemällä vuorotellen vinoja kulmia vasten. Lievän heilahduksen tulee olla sama molempiin suuntiin. Muuten karmi voi vääntyä; seurauksena voi olla vuotavia oven tiivisteitä. Vähäinen taipumus taaksepäin helpottaa ovien sulkeutumista.

HUOMAUTUS

Vapaasti seisova laite: tämä kylmälaite on tarkoitettu käytettäväksi vapaasti seisovana laitteena eikä sitä saa käyttää sisäänrakennetun mallin tavoin

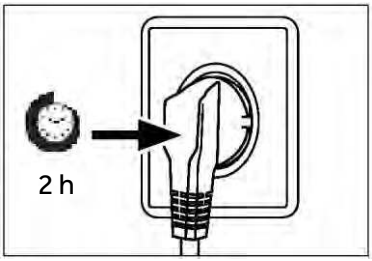

Odotusaika

Huoltovapaa voiteluöljy sijaitsee kompressorin kapselissa. Tämä öljy voi päästä suljetun putkijärjestelmän läpi kuljetuksen aikana, jos laite on kaltevassa asennossa. Ennen kuin kytket laitteen virtalähteeseen, sinun on odotettava vähintään 2 tuntia, jotta öljy kulkeutuu takaisin kapseliin.

Sähköliitäntä

Tarkista ennen jokaista liitäntää seuraavat seikat:

- ► sähkövirta, pistorasia ja sulakkeet ovat laitteen arvokilven mukaiset
- ► pistorasia on maadoitettu eikä monipistoketta tai jatkojohtoja käytetä
- ► pistorasia ja pistorasia ovat tarkasti teknisten määräysten mukaiset.

Liitä pistoke oikein asennettuun kotitalouskäyttöön tarkoitettuun pistorasiaan.

VAROITUS!

Vaarojen välttämiseksi asiakaspalvelun on vaihdettava vaurioitunut virtajohto (katso takuukortti).

Oven kääntäminen

Ennen kuin kytket laitteen virtalähteeseen, tarkista, onko oven avautuminen vaihdettava oikealta (toimitettuna) vasemmalle, jos asennuspaikka ja käytettävyys sitä edellyttävät.

VAROITUS!

- ► Laite on painava. Oven kääntämiseen tarvitaan kaksi henkilöä.
- ► Irrota laite pistorasiasta ennen kääntämistä.
- ► Estä jäähdytysjärjestelmän vaurioituminen kallistamalla laitetta korkeintaan 45 °C.

Kokoonpanovaiheet

1. Varaa käyttöön tarvittavat työkalut.
2. Irrota laite pistorasiasta.
3. Irrota ylempi saranan suojus 1 ja kierrä ylempi sarana (kolme ruuvia) irti oikealta puolelta 2.
4. Irrota liitäntäkaapeli.
5. Nosta irtonainen jääkaapin ovi varovasti irti keskisaranasta.
6. Irrota keskimmäinen sarana.
7. Irrota etupaneelin pieni kansi vasemmalta ja siirrä se oikealle.
8. Käännä ovi ylösalaisin ja irrota kansi (1). Ota uusi kansi (2) pussista ja ruuvaa ne vastakkaiselle puolelle.
9. Vaihda suojatulppien ja sivulla olevan ruuvin sijaintia.
10. Ruuvaa keskisarana laitteen vasemmalle puolelle. Kiinnitä huomiota keskisaranan nivelen kääntämiseen ja varmista, että tiivisteen sivu on ylöspäin
11. Nosta ylempi ovi varovasti keskisaranaan. Varmista, että nivel sopii alaoven saranasylinteriin.
12. Ota uusi yläsarana ja saranan suojus esiin lisävarustepussista. Vie liitäntäkaapeli ylemmän saranan läpi ja kiinnitä ylempi sarana kolmella ruuvilla laitteen vasemmalle puolelle. Laita saranan suojus saranan päälle.
13. Kytke liitäntäkaapeli.
14. Vaihda etupaneeli ja kiinnitä se viidellä ruuvilla.

Tarkista oven vaihdon jälkeen, että oven tiivisteet ovat oikein kotelossa ja että kaikki ruuvit on kiristetty hyvin.

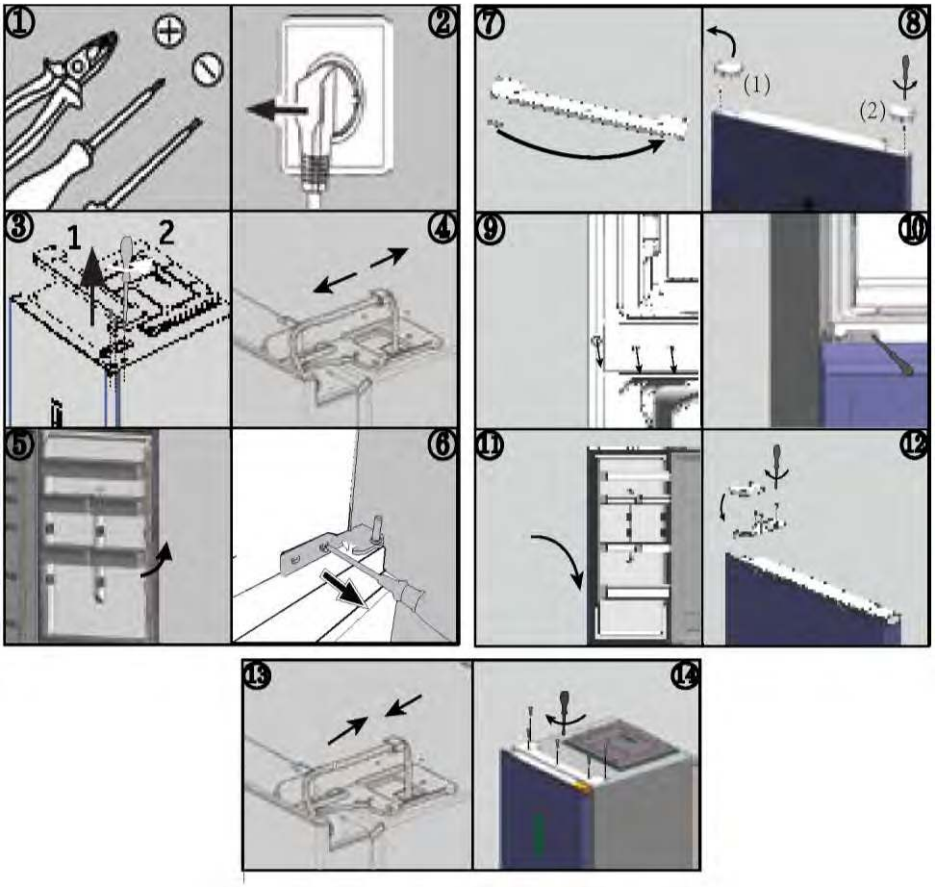

Ympäristön lämpötilat

Laajennettu lauhkea: kylmälaite toimii suunnitellusti, kun ympäristön lämpötila on 10–32 °C.

Lauhkea: kylmälaite toimii suunnitellusti, kun ympäristön lämpötila on 16–32 °C.

Subtrooppinen: kylmälaite toimii suunnitellusti, kun ympäristön lämpötila on 16–38 °C.

Trooppinen: kylmälaite toimii suunnitellusti, kun ympäristön lämpötila on 16–43 °C.

Tekniset tiedot

CONTENTS

Tuoteparametrit asetuksen (EU)2019/2016 mukaisesti

Vakiotestitulosten perusteella 24 tunnin ajalta. Todellinen energiankulutus riippuu siitä, miten laitetta käytetään ja missä se sijaitsee.

Malli	HTW5618DN* HTW3618DN*	HTW5620DN*	HTW5618EN* HTW3618EN*
Kylmäsäilytyslaitteen tyyppi	Jääkaappi-pakastin	Jääkaappi-pakastin	Jääkaappi-pakastin
Energiatehokkuusluokka	D	D	E
Vuotuinen energiankulutus (kWh/annum)	217	226	271
Jääkaappiosaston tilavuus (l)	201	255	201
Pakastinosaston tilavuus (l)	125	125	125
Jäähdytyslokeron tilavuus (l)	34	34	34
Pakastusluokka	4 tähteä	4 tähteä	4 tähteä
Sulatustyyppi	Automaattinen sulatus	Automaattinen sulatus	Automaattinen sulatus
Lämpötilan nousuaika (h)	13	13	11
Pakastuskapasiteetti (kg / 24 h)	10,0	10,0	10,0
Ilmastoluokka	SN/N/ST/T	SN/N/ST/T	SN/N/ST/T
Melupäästöluokka ja äänitaso ilmassa (dB(A) re 1 pW)	B(35)	B(35)	B(35)

Tuoteparametrit asetuksen (EU)2019/2016 mukaisesti

Vakiotestitulosten perusteella 24 tunnin ajalta. Todellinen energiankulutus riippuu siitä, miten laitetta käytetään ja missä se sijaitsee.

Model	HDPR1618CN*	HDPR1618AN*	HDPR1620AN* HDPR3620AN*	HDPR3620CN*	HDPR3618DN*
Kylmäsäilytyslaitteen tyyppi	Jääkaappi-pakastin	Jääkaappi-pakastin	Jääkaappi-pakastin	Jääkaappi-pakastin	
Energiatehokkuusluokka	C	A	A	C	D
Vuotuinen energiankulutus (kWh/annum)	172	110	114	178	216
Jääkaappiosaston tilavuus (l)	200	200	254	254	200
Pakastinosaston tilavuus (l)	120	120	120	120	120
Jäähdytyslokeron tilavuus (l)	35	35	35	35	35
Pakastusluokka	4-star	4-star	4-star	4-star	4-star
Sulatustyyppi	Auto-defrost	Auto-defrost	Auto-defrost	Auto-defrost	Auto-defrost
Lämpötilan nousuaika (h)	13	16	16	13	11
Pakastuskapasiteetti (kg/24h)	6.0	7.0	7.0	6.0	6.0
Ilmastoluokka	SN.N.ST.T	SN.N.ST.T	SN.N.ST.T	SN.N.ST.T	SN.N.ST.T
Melupäästöluokka ja ilmassa kantautuva akustinen melu (dB(A) re 1 pW)	B(35)	B(35)	B(35)	B(35)	B(35)

Tekniset tiedot

CONTENTS

Malli	HTW5618CN*	HTW5620CN*	HTW5620EN*
Kylmäsäilytyslaitteen tyyppi	Jääkaappi-pakastin	Jääkaappi-pakastin	Jääkaappi-pakastin
Energiatehokkuusluokka	C	C	E
Vuotuinen energiankulutus (kWh/annum)	173	181	283
Jääkaappiosaston tilavuus (l)	201	255	255
Pakastinosaston tilavuus (l)	125	125	125
Jäähdytyslokeron tilavuus (l)	34	34	34
Pakastusluokka	4 tähteä	4 tähteä	4 tähteä
Sulatustyyppi	Automaattinen sulatus	Automaattinen sulatus	Automaattinen sulatus
Lämpötilan nousuaika (h)	13	13	11
Pakastuskapasiteetti (kg / 24 h)	10,0	10,0	10,0
Ilmastoluokka	SN/N/ST/T	SN/N/ST/T	SN/N/ST/T
Melupäästöluokka ja äänitaso ilmassa (dB(A) re 1 pW)	B(35)	B(35)	B(35)

Tekniset tiedot

CONTENTS

Malli	HTW3618CN*	HTW3620CN*	HTW3620EN*
Kylmäsäilytyslaitteen tyyppi	Jääkaappi-pakastin	Jääkaappi-pakastin	Jääkaappi-pakastin
Energiatehokkuusluokka	C	C	E
Vuotuinen energiankulutus (kWh/annum)	173	181	283
Jääkaappiosaston tilavuus (l)	201	255	255
Pakastinosaston tilavuus (l)	125	125	125
Jäähdytyslokeron tilavuus (l)	34	34	34
Pakastusluokka	4 tähteä	4 tähteä	4 tähteä
Sulatustyyppi	Automaattinen sulatus	Automaattinen sulatus	Automaattinen sulatus
Lämpötilan nousuaika (h)	13	13	11
Pakastuskapasiteetti (kg / 24 h)	10,0	10,0	10,0
Ilmastoluokka	SN/N/ST/T	SN/N/ST/T	SN/N/ST/T
Melupäästöluokka ja äänitaso ilmassa (dB(A) re 1 pW)	B(35)	B(35)	B(35)

Tekniset tiedot

Malli	HDPW5618DN*	HDPW5620DN* HDPW3620DN* EHD3PWDNPD206	HTW7620CN*
Kylmäsäilytyslaitteen tyyppi	Jääkaappi-pakastin	Jääkaappi-pakastin	Jääkaappi-pakastin
Energiatehokkuusluokka	D	D	C
Vuotuinen energiankulutus (kWh/annum)	214	220	181
Jääkaappiosaston tilavuus (l)	201	255	255
Pakastinosaston tilavuus (l)	117	117	125
Jäähdytyslokeron tilavuus (l)	34	34	34
Pakastusluokka	4 tähteä	4 tähteä	4 tähteä
Sulatustyyppi	Automaattinen sulatus	Automaattinen sulatus	Automaattinen sulatus
Lämpötilan nousuaika (h)	13	13	13
Pakastuskapasiteetti (kg / 24 h)	10,0	10,0	10,0
Ilmastoluokka	SN/N/ST/T	SN/N/ST/T	SN/N/ST/T
Melupäästöluokka ja äänitaso ilmassa (dB(A) re 1 pW)	B(35)	B(35)	B(35)

Tekniset tiedot

CONTENTS

Malli	HDPW3618DN* EHD3PWDNPW186 EHD3PWDNPK186	HDPW3620CN*	HTW3620DN*
Kylmäsäilytyslaitteen tyyppi	Jääkaappi-pakastin	Jääkaappi-pakastin	Jääkaappi-pakastin
Energiatehokkuusluokka	D	C	D
Vuotuinen energiankulutus (kWh/annum)	214	176	226
Jääkaappiosaston tilavuus (l)	201	255	255
Pakastinosaston tilavuus (l)	117	117	125
Jäähdytyslokeron tilavuus (l)	34	34	34
Pakastusluokka	4 tähteä	4 tähteä	4 tähteä
Sulatustyyppi	Automaattinen sulatus	Automaattinen sulatus	Automaattinen sulatus
Lämpötilan nousuaika (h)	13	13	13
Pakastuskapasiteetti (kg / 24 h)	10,0	10,0	10,0
Ilmastoluokka	SN/N/ST/T	SN/N/ST/T	SN/N/ST/T
Melupäästöluokka ja äänitaso ilmassa (dB(A) re 1 pW)	B(35)	B(35)	B(35)

Malli	HDPW5618CN*	HDPW5620CN*	HDPW5620AN* HDPW7620AN*
Kylmäsäilytyslaitteen tyyppi	Jääkaappi-pakastin	Jääkaappi-pakastin	Jääkaappi-pakastin
Energiatehokkuusluokka	C	C	A
Vuotuinen energiankulutus (kWh/annum)	171	176	114
Jääkaappiosaston tilavuus (l)	201	255	255
Pakastinosaston tilavuus (l)	117	117	120
Jäähdytyslokeron tilavuus (l)	34	34	34
Pakastusluokka	4 tähteä	4 tähteä	4 tähteä
Sulatustyyppi	Automaattinen sulatus	Automaattinen sulatus	Automaattinen sulatus
Lämpötilan nousuaika (h)	13	13	16
Pakastuskapasiteetti (kg / 24 h)	10,0	10,0	10,0
Ilmastoluokka	SN/N/ST/T	SN/N/ST/T	SN/N/ST/T
Melupäästöluokka ja äänitaso ilmassa (dB(A) re 1 pW)	B(35)	B(35)	B(35)

Tekniset tiedot

CONTENTS

Malli	HDPW5620BN*	HTW7620DNM*	HDPW7620AAN*	HTW7620DNG*
Kylmäsäilytyslaitteen tyyppi	Jääkaappi-pakastin	Jääkaappi-pakastin	Jääkaappi-pakastin	Jääkaappi-pakastin
Energiatehokkuusluokka	B	D	A	D
Vuotuinen energiankulutus (kWh/annum)	142	226	92	226
Jääkaappiosaston tilavuus (l)	255	255	255	255
Pakastinosaston tilavuus (l)	120	125	120	125
Jäähdytyslokeron tilavuus (l)	34	34	34	34
Pakastusluokka	4 tähteä	4 tähteä	4 tähteä	4 tähteä
Sulatustyyppi	Auto-defrost	Auto-defrost	Auto-defrost	Auto-defrost
Lämpötilan nousuaika (h)	13	13	16	9
Pakastuskapasiteetti (kg / 24 h)	10.0	10.0	12.0	10.0
Ilmastoluokka	SN.N.ST.T	SN.N.ST.T	SN.N.ST.T	SN.N.ST.T
Melupäästöluokka ja äänitaso ilmassa (dB(A) re 1 pW)	B(35)	B(35)	B(35)	B(35)

Malli	HTW5618DW*	HTW7620AN*	HDPR3618DNPKMA HDPR3618DNPDMA
Kylmäsäilytyslaitteen tyyppi	Jääkaappi-pakastin	Jääkaappi-pakastin	Jääkaappi-pakastin
Energiatehokkuusluokka	D	A	A++
Vuotuinen energiankulutus (kWh/annum)	216	116	266
Jääkaappiosaston tilavuus (l)	198	255	211
Pakastinosaston tilavuus (l)	125	125	96
Jäähdytyslokeron tilavuus (l)	34	34	23
Pakastusluokka	4 tähteä	4 tähteä	4 tähteä
Sulatustyyppi	Automaattinen sulatus	Automaattinen sulatus	Automaattinen sulatus
Lämpötilan nousuaika (h)	13	16	13
Pakastuskapasiteetti (kg / 24 h)	10,0	10.0	10.0
Ilmastoluokka	SN/N/ST/T	SN.N.ST.T	SN.N.ST.T
Melupäästöluokka ja äänitaso ilmassa (dB(A) re 1 pW)	B(35)	B(35)	C(39)
Note: Adopting standards	EN 62552:2020		EN 62552:2013

Tekniset tiedot

CONTENTS

Malli	HTR3618CN*	HTR3620CN*	HTR3618EN*	HTR3620EN*	HTR3620DN*
Jäähdytyksen tyyppi laite	Jääkaappi-pakastin	Jääkaappi-pakastin	Jääkaappi-pakastin	Jääkaappi-pakastin	Jääkaappi-pakastin
Energiatehokkuusluokka	C	C	E	E	D
Vuotuinen energiankulutus (kWh/annum)	**173**	**181**	**271**	**283**	**226**
Volume jääkaappi lokero (L)	200	254	200	254	254
Pakastin lokero (L)	125	125	125	125	125
Volume Chill lokero (L)	35	35	35	35	35
Jäätävä luokka	4-star	4-star	4-star	4-star	4-star
Sulatustyyppi	Auto-defrost	Auto-defrost	Auto-defrost	Auto-defrost	Auto-defrost
Lämpötilan nousuaika (h)	13	13	11	11	13
Pakastuskapasiteetti (kg/24h)	6.0	6.0	6.0	6.0	6.0
Ilmastoluokka	SN.N.ST.T	SN.N.ST.T	SN.N.ST.T	SN.N.ST.T	SN.N.ST.T
Melupäästöluokka ja ilmassa kantautuva akustinen melu (dB(A) re 1 pW)	B(35)	B(35)	B(35)	B(35)	B(35w)
Note: Adopting standards	EN 62552-1:2020, EN 62552-2:2020, EN 62552-3:2020				

Tekniset tiedot

CONTENTS

Malli	HTR3618CN*	HTR3620CN*	HTR3620AN*
Jäähdytyksen tyyppi laite	Jääkaappi-pakastin	Jääkaappi-pakastin	Jääkaappi-pakastin
Energiatehokkuusluokka	C	C	A
Vuotuinen energiankulutus (kWh/annum)	**173**	**181**	**116**
Volume jääkaappi lokero (L)	200	254	254
Pakastin lokero (L)	125	125	125
Volume Chill lokero (L)	35	35	35
Jäätävä luokka	4-star	4-star	4-star
Sulatustyyppi	Auto-defrost	Auto-defrost	Auto-defrost
Lämpötilan nousuaika (h)	13	13	16
Pakastuskapasiteetti (kg/24h)	6.0	6.0	6.0
Ilmastoluokka	SN.N.ST.T	SN.N.ST.T	SN.N.ST.T
Melupäästöluokka ja ilmassa kantautuva akustinen melu (dB(A) re 1 pW)	B(35)	B(35)	B(35)

Tekniset lisätiedot

Malli	HTW5618DN* HTW3618DN*	HTW5618EN* HTW3618EN*	HTW5620DN*
Kokonaistilavuus (l)	360	360	414
Jännite / taajuus	220~240 V / 50 Hz	220~240 V / 50 Hz	220~240 V / 50 Hz
Tulovirta (A)	1,4	1,4	1,4
Pääsulake (A)	16	16	16
Kylmäaine	R600a(53g)	R600a(53g)	R600a(53g)
Mitat (L/S/K mm)	595 / 667 / 1 850	595 / 667 / 1 850	595 / 667 / 2 050

Malli	HTW5618CN*	HTW5620CN*	HTW5620EN*
Kokonaistilavuus (l)	360	414	414
Jännite / taajuus	220~240 V / 50 Hz	220~240 V / 50 Hz	220~240 V / 50 Hz
Tulovirta (A)	1,4	1,4	1,4
Pääsulake (A)	15	15	16
Kylmäaine	R600a(50g)	R600a(50g)	R600a(53g)
Mitat (L/S/K mm)	595 / 667 / 1 850	595 / 667 / 2 050	595 / 667 / 2 050

Malli	HDPW5618DN*	HDPW5620DN*	HDPW3620DN* EHD3PWDNPD206
Kokonaistilavuus (l)	352	406	406
Jännite/ taajuus	220~240 V / 50 Hz	220~240 V / 50 Hz	220~240 V / 50 Hz
Tulovirta (A)	1,4	1,4	1,4
Pääsulake (A)	16	16	16
Kylmäaine	R600a(53g)	R600a(53g)	R600a(53g)
Mitat (L/S/K mm)	595 / 667 / 1 850	595 / 667 / 2 050	595 / 667 / 2 050

Malli	HDPW5618CN*	HDPW5620CN*	HDPW5620AN*	HDPR1620AN* HDPR3620AN*
Kokonaistilavuus (l)	352	406	409	409
Jännite/ taajuus	220~240V/50Hz	220~240V/50Hz	220~240V/50Hz	220~240V/50Hz
Tulovirta (A)	1.4	1.4	1.4	1.4
Pääsulake (A)	15	15	16	16
Kylmäaine	R600a(55g)	R600a(50g)	R600a(50g)	R600a(50g)
Mitat (L/S/K mm)	595*667*1850	595*667*2050	595*667*2050	595*667*2050

Tekniset lisätiedot

Malli	HDPW5618CN* EHD3PWDNP*186	HDPW3620CN*	HDPR1618AN*	HTW3620DN*	HDPR3618DN*
Kokonaistilavuus (l)	352	406	355	414	355
Jännite / taajuus	220~240V/50Hz	220~240V/50Hz	220~240V/50Hz	220~240V/50Hz	220~240V/50Hz
Tulovirta (A)	1.4	1.4	1.4	1.4	1.4
Pääsulake (A)	16	15	16	16	16
Kylmäaine	R600a(53g)	R600a(50g)	R600a(50g)	R600a(53g)	R600a(53g)
Mitat (L/S/K mm)	595*667*1850	595*667*2050	595*667*1850	595*667*2050	595*667*1850

Malli	HDPW7620AAN*	HDPW5620BN*	HDPW7620AN*	HDPR3620CN*
Kokonaistilavuus (l)	409	409	409	409
Jännite / taajuus	220~240V/50Hz	220~240V/50Hz	220~240V/50Hz	220~240V/50Hz
Tulovirta (A)	1.4	1.4	1.4	1.4
Pääsulake (A)	16	16	16	16
Kylmäaine	R600a(55g)	R600a(50g)	R600a(50g)	R600a(50g)
Mitat (L/S/K mm)	595*667*2050	595*667*2050	595*667*2050	595*667*2050

Tekniset lisätiedot

Malli	HTW7620DN*	HTW7620CN*	HDPR1618CN*	HTW5618DW*
Kokonaistilavuus (l)	414	414	355	357
Jännite / taajuus	220~240V/50Hz	220~240V/50Hz	220~240V/50Hz	220~240V/50Hz
Tulovirta (A)	1.4	1.4	1.4	1.4
Pääsulake (A)	16	15	16	16
Kylmäaine	R600a(53g)	R600a(50g)	R600a(50g)	R600a(53g)
Mitat (L/S/K mm)	595*667*2050	595*667*2050	595*667*1850	595*667*1850

Note: Adopting standards---EN 62552:2020

Malli	HTW7620AN*	HDPR3618DNPKMA HDPR3618DNPDMA	HTW7620DNG*
Kokonaistilavuus (l)	**414**	**330**	414
Jännite / taajuus	**220~240V/50Hz**	**220~240V/50Hz**	220~240V/50Hz
Tulovirta (A)	**1.4**	**0.9**	1.4
Pääsulake (A)	**16**	**16**	16
Kylmäaine	**R600a(50g)**	**R600a(53g)**	R600a(53g)
Mitat (L/S/K mm)	**595*667*2050**	**595*667*1850**	595*670*2050
Note: Adopting standards	**EN 62552:2020**	**EN 62552:2013**	

Malli	HTW3618CN*	HTW3620CN*	HTW3620EN*	HTR3620DN*
Kokonaistilavuus (l)	360	414	414	414
Jännite/taajuus	220~240V/50Hz	220~240V/50Hz	220~240V/50Hz	220~240V/50Hz
Tulovirta (A)	1.4	1.4	1.4	1.4
Pääsulake (A)	16	16	16	16
Kylmäaine	R600a(50g)	R600a(50g)	R600a(53g)	R600a(53g)
Mitat (L/S/K mm)	595*667*1850	595*667*2050	595*667*2050	595*667*2050

Malli	HTR3618CN*	HTR3618EN*	HTR3620CN*	HTR3620EN*	HTR3620AN*
Kokonaistilavuus (l)	360	360	414	414	414
Jännite/ taajuus	220~240V/50Hz	220~240V/50Hz	220~240V/50Hz	220~240V/50Hz	220~240V/50Hz
Tulovirta (A)	1.4	1.4	1.4	1.4	1.4
Pääsulake (A)	16	16	16	16	16
Kylmäaine	R600a(50g)	R600a(53g)	R600a(50g)	R600a(53g)	R600a(50g)
Mitat (L/S/K mm)	595*667*1850	595*667*1850	595*667*2050	595*667*2050	595*667*2050

Asiakaspalvelu

CONTENTS

Suosittelemme Haierin asiakaspalvelua ja alkuperäisten varaosien käyttöä.

Jos sinulla on ongelmia laitteen kanssa, tarkista ensin osio VIANMÄÄRITYS.

Jos et löydä ratkaisua, ota yhteyttä

- ► paikalliseen jälleenmyyjän tai
- ► eurooppalaiseen puhelinpalvelukeskukseen (katso alla olevat puhelinnumerot) tai
- ► siirtymällä osoitteessa www.haier.com kohtaan Service & Support, jossa voit aktivoida palvelupyynnön
- ► ja tutustua usein kysyttyihin kysymyksiin.

Jos haluat ottaa yhteyttä palveluumme, varmista, että sinulla on seuraavat tiedot saatavilla.
Tiedot löytyvät arvokilvestä.

Malli _____

Sarjanumero _____

Tarkista myös tuotteen mukana toimitettu takuukortti takuun varalta.

Eurooppalainen puhelinpalvelukeskus		
Maa*	Puhelinnumero	Kustannukset
Haier Italy (IT)	199 100 912	
Haier Spain (ES)	902 509 123	
Haier Germany (DE)	0180 5 39 39 99	• 14 snt/min lankapuhelin • maks. 42 snt/min matkapuhelin
Haier Austria (AT)	0820 001 205	• 14,53 snt/min lankapuhelin • maks. 20 snt/min kaikki muut
Haier United Kingdom (UK)	0333 003 8122	
Haier France (FR)	0980 406 409	

* Muiden maiden osalta katso www.haier.com
Haier Europe Trading S.r.l
Branch UK
Westgate House, Westgate, Ealing
London, W5 1YY

* Kylmälaitteen takuun kesto:
Vähimmäistakuu on: 2 vuotta EU-maissa, 3 vuotta Turkissa, 1 vuosi Isossa-Britanniassa, 1 vuosi Venäjällä, 3 vuotta Ruotsissa, 2 vuotta Serbiassa, 5 vuotta Norjassa, 1 vuosi Marokossa, 6 kuukautta Algeriassa, Tunisia ei vaadi lakisääteistä takuuta.

* Varaosien saatavuus laitteen korjausta varten:
Termostaatteja, lämpötilan tunnistimia, painettuja piirilevyjä ja valonlähteitä on saatavilla varaosina vähintään 7 vuoden ajan sen jälkeen, kun kyseisen mallin viimeinen kappale on tullut myyntiin.
Ovien kädensijat, ovien saranat, alustat ja korit ovat saatavina varaosina vähintään 7 vuoden ajan ja ovitiivisteet vähintään 10 vuoden ajan sen jälkeen, kun kyseisen mallin viimeinen kappale on tullut myyntiin.

* Lisätietoa tuotteesta saa osoitteesta https://eprel.ec.europe.eu/ tai skannaamalla laitteen energiamerkissä olevan QR-koodin.

5 Informacije u vezi sigurnosti

Prije prve upotrebe 6

Ugradnja 6

Svakodnevna uporaba 7

10 Namjena

11 Opis proizvoda

22 Upravljačka ploča

23 Upotreba

Podešavanje temperature hladnjaka 24

Podešavanje temperature zamrzivača 24

Podesite temperaturu za My Zone 24

Funkcija Super-Cool 25

Funkcija Super-Frz 26

31 Oprema

35 Savjeti za uštedu energije

36 Njega i čišćenje

39 Rješavanje problema

43 Ugradnja

47 Tehnički podaci

58 Služba za korisnike

Kliknite na sadržaj kako biste vidjeli detaljne informacije.

Hvala

CONTENTS

Hvala što ste kupili proizvod Haier.

Pažljivo pročitajte ove upute prije upotrebe uređaja. Upute sadrže važne informacije koje će vam pomoći da najbolje iskoristite uređaj i osigurate sigurnu i pravilnu ugradnju, upotrebu i održavanje.

Držite ovaj priručnik na prikladnom mjestu kako biste ga uvijek mogli koristiti za sigurnu i pravilnu upotrebu uređaja.

Ako prodate uređaj, poklonite ga ili ga ostavite prilikom selidbe, obavezno proslijedite i ovaj priručnik kako bi se novi vlasnik mogao upoznati s uređajem i sigurnosnim upozorenjima.

Dodaci

Provjerite pribor i literaturu u skladu s ovim popisom:

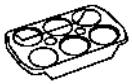

Posuda za jaja

Energetska oznaka

Jamstveni list

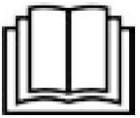

Korisnički priručnik

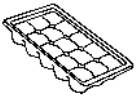

Posuda za kocke leda

Šarke vrata

Poklopac šarke

Umetak poklopca

UPOZORENJE – važne sigurnosne informacije

OBAVIJEST – opće informacije i savjeti

Informacije o okolišu

Zbrinjavanje

Pomaže u zaštiti okoliša i ljudskog zdravlja. Stavite ambalažu u odgovarajuće spremnike kako biste je reciklirali. Pomognite reciklirati otpad električnih i elektroničkih uređaja. Nemojte odlagati uređaje označene ovim simbolom zajedno s kućanskim otpadom. Vratite proizvod u lokalno postrojenje za recikliranje ili se obratite svom općinskom uredu.

UPOZORENJE!

Opasnost od ozljeda ili gušenja!

Rashladna sredstva i plinovi moraju se stručno zbrinuti. Prije pravilnog zbrinjavanja provjerite je li cijev kruga rashladnog sredstva oštećena. Odspojite uređaj s mrežnog napajanja. Odspojite kabel napajanja i odložite ga. Uklonite plitice i ladice, bravu vrata i brtve kako biste spriječili da se djeca i kućni ljubimci zatvore u uređaju.

Prije prvog uključivanja uređaja pročitajte sljedeće sigurnosne napomene!

UPOZORENJE!

Prije prve upotrebe

- Provjerite da nema oštećenja nastalih u transportu.
- Uklonite svu ambalažu i čuvajte izvan dohvata djece.
- Pričekajte najmanje dva sata prije postavljanja uređaja kako biste osigurali potpunu učinkovitost kruga rashladnog sredstva.
- Zbog njegove težine, uređajem rukujte uz pomoć najmanje dvije osobe.

Ugradnja

- Uređaj treba staviti na dovoljno prozračeno mjesto. Osigurajte prostor od najmanje 10 cm iznad i oko uređaja.
- Uređaj ne stavljajte na vlažno mjesto ili mjesto gdje bi mogao biti poprskan vodom. Očistite i posušite mrlje od vode i druge mrlje mekom čistom krpom.
- Nemojte postavljati uređaj na mjesto pod izravnim utjecajem sunčeve svjetlosti ili u blizini izvora topline (npr. štednjaka, grijača).
- Postavite i nivelirajte uređaj na mjesto prikladno za njegovu veličinu i upotrebu.
- Na ventilacijskim otvorima u uređaju ili ugrađenoj konstrukciji ne smije biti prepreka.
- Provjerite odgovara li električno napajanje podacima na natpisnoj pločici. Ako ne odgovara, obratite se električaru.
- Za rad uređaja potreban je izvor električnog napajanja 220 – 240 V AC / 50 Hz. Neuobičajena kolebanja napona mogu dovesti do neuspješnog pokretanja uređaja, oštetiti mehanizam za regulaciju temperature ili kompresor, a mogu izazvati i neuobičajenu buku pri radu uređaja. U tom je slučaju potrebno ugraditi uređaj za automatsku regulaciju napona.
- Nemojte koristiti adaptere s više utikača i produžne kabele.
- Ne postavljajte više prijenosnih utičnica ili prijenosnih napajanja na stražnju stranu uređaja.
- Pazite da kabel napajanja ne zaglavljen ostane u zamrzivaču. Nemojte stati na kabel napajanja.

UPOZORENJE!

- Koristite zasebnu uzemljenu utičnicu za napajanje koja je lako dostupna. Ovaj se uređaj mora uzemljiti.

  Samo za Ujedinjeno Kraljevstvo: Na kabelu za napajanje uređaja postavljen je tropolni utikač (s uzemljenjem) kojem odgovara standardna tropolna (uzemljena) utičnica. Nemojte ukloniti ili demontirati treći kontakt (uzemljenje). Nakon postavljanja uređaja, utikač mora biti lako dostupan.
- Ne oštećujte zatvoreni sustav rashladnog sredstva.

Svakodnevna upotreba

- Ovaj uređaj smiju upotrebljavati djeca starija od 8 godina i osobe sa smanjenim fizičkim, osjetilnim ili mentalnim sposobnostima ili nedostatkom iskustva i znanja ako su pod nadzorom ili su dobili upute u vezi sa sigurnom upotrebom uređaja te ako shvaćaju povezane opasnosti.
- Djeca u dobi od 3 do 8 godina smiju stavljati i vaditi namirnice iz rashladnih uređaja, ali ne smiju čistiti ili ugrađivati rashladne uređaje.
- Djecu mlađu od 3 godine držite podalje od uređaja, osim ako su pod stalnim nadzorom.
- Djeca se ne smiju igrati uređajem.
- Ako u blizini uređaja istječe hladan ili drugi zapaljivi plin, zatvorite ventil plina koji istječe, otvorite vrata i prozore i nemojte isključivati pa uključivati utikač kabela napajanja zamrzivača ili bilo kojeg drugog uređaja.
- Zapamtite da je uređaj podešen za rad u određenom rasponu temperature u okolini, između 10 i 43 °C. Uređaj možda neće ispravno raditi ako ga dulje vrijeme ostavite na temperaturi iznad ili ispod navedenog raspona.
- Da biste izbjegli tjelesne ozljede od pada ili strujni udar zbog doticaja s vodom, ne stavljajte nestabilne predmete (teške predmete, spremnike s vodom) na hladnjak.
- Nemojte povlačiti police na vratima. Vrata se mogu nagnuti, stalak za boce odgurnuti ili se uređaj može prevrnuti.
- Vrata otvarajte i zatvarajte samo ručkama. Razmak između vrata i između vrata i ormarića vrlo je malen. Nemojte ispružiti ruke u tim područjima kako ne biste prignječili prste. Vrata hladnjaka otvarajte i zatvarajte samo kada nema djece koja stoje unutar raspona vrata.

UPOZORENJE!

- Nemojte skladištiti ili koristiti zapaljive, eksplozivne ili korozivne materijale u uređaju ili njegovoj blizini.
- Ne čuvajte lijekove, bakterije ili kemijska sredstva u uređaju. Ovaj uređaj je kućanski uređaj. Nije preporučljivo skladištiti materijale koji zahtijevaju skladištenje na strogo propisanim temperaturama.
- U zamrzivaču ne pohranjujte tekućine u boce ili limenke (osim pića s visokim udjelom alkohola), osobito gazirana pića, jer će se tijekom zamrzavanja rasprsnuti.
- Provjerite stanje hrane ako je došlo do zagrijavanja u zamrzivaču.
- Ne postavljajte nepotrebno nisku temperaturu u odjeljku hladnjaka. Moguća je negativna temperatura pri visokim postavkama. Pozor: Boce mogu puknuti
- Nemojte dirati smrznute proizvode mokrim rukama (nosite rukavice). Posebno nemojte jesti ledene lizalice odmah nakon vađenja iz odjeljka zamrzivača. Postoji opasnost od smrzavanja ili stvaranja mjehura od leda. PRVA pomoć: odmah stavite pod mlaz vode. Ne povlačite!
- Nemojte dodirivati unutarnju površinu odjeljka zamrzivača dok radi, osobito mokrim rukama, jer vam se ruke mogu zalijepiti za smrznutu površinu.
- Isključite uređaj u slučaju prekida napajanja ili prije čišćenja. Pustite da prođe najmanje sedam minuta prije ponovnog pokretanja uređaja jer bi često pokretanje moglo oštetiti kompresor.
- Ne upotrebljavajte električne uređaje u odjeljcima za čuvanje hrane unutar uređaja, osim ako je navedenu upotrebu preporučio proizvođač. Održavanje/ čišćenje
- Pobrinite se da djeca budu pod nadzorom ako obavljaju čišćenje i održavanje.
- Prije rutinskog održavanja odspojite uređaj s napajanja. Pustite da prođe najmanje pet minuta prije ponovnog pokretanja uređaja jer bi često pokretanje moglo oštetiti kompresor.

UPOZORENJE!

- Pri odspajanju uređaja držite utikač, a ne kabel.
- Uređaj nemojte čistiti tvrdim četkama, žičanim četkama, deterdžentom u prahu, benzinom, amil-acetatom, acetonom i sličnim organskim otopinama, kiselim ili lužnatim otopinama. Očistite posebnim deterdžentom za hladnjak kako biste izbjegli oštećenja.
- Ne stružite mraz i led oštrim predmetima. Nemojte koristiti sprejeve, električne grijače poput grijalice, sušila za kosu, parnih čistača ili drugih izvora topline kako ne bi došlo do oštećenja plastičnih dijelova.
- Ne upotrebljavajte mehaničke uređaje ili bilo kakve druge alate kako biste ubrzali postupak odleđivanja, osim onih koje je preporučio proizvođač.
- Ako je kabel za napajanje oštećen, treba ga zamijeniti proizvođač, njegov serviser ili osobe sličnih kvalifikacija da bi se izbjegla opasnost.
- Ne pokušavajte sami popravljati ili rastavljati uređaj te činiti ikakve preinake na uređaju. Ako je potreban popravak, obratite se našoj korisničkoj službi.
- Najmanje jednom godišnje uklonite prašinu na stražnjoj strani uređaja kako biste umanjili opasnost od požara i potrošnju energije.
- Nemojte prskati ili ispirati uređaj tijekom čišćenja.
- Pri čišćenju uređaja nemojte koristiti vodeni sprej ili paru.
- Nemojte čistiti hladne staklene police vrućom vodom. Staklo može puknuti zbog nagle promjene temperature.

Informacije o rashladnom plinu

UPOZORENJE!

Uređaj sadrži zapaljivo rashladno sredstvo IZOBUTAN (R600a). Pazite da se rashladni krug ne ošteti tijekom transporta ili ugradnje. Rashladno sredstvo koje istječe može uzrokovati ozljede oka ili se zapaliti. Ako dođe do oštećenja, držite podalje od otvorenih izvora vatre, temeljito prozračite prostoriju, nemojte spajati ili odspajati kabele napajanja uređaja ili bilo kojeg drugog uređaja. Obavijestite službu za korisnike.

U slučaju dodira očiju s rashladnim sredstvom, odmah ga isperite pod tekućom vodom i odmah nazovite specijalista za oči.

Namjena

Ovaj je uređaj namijenjen hlađenju i zamrzavanju hrane. Dizajniran je isključivo za upotrebu u kućanstvima i sličnim primjenama, kao što su kuhinjski prostori za osoblje u trgovinama, uredima i drugim radnim okruženjima; seoske kuće i od strane klijenata u hotelima, motelima i drugim stambenim okruženjima, kao i u pansionima i ugostiteljstvu. Nije namijenjen za komercijalnu ili industrijsku upotrebu.

Nije dozvoljeno mijenjanje i modificiranje uređaja. Nenamjerna upotreba može uzrokovati opasnosti i dovesti do gubitka prava na jamstvena potraživanja.

Standardi i direktive

Proizvod udovoljava zahtjevima svih primjenjivih direktiva EZ-a s odgovarajućim usklađenim normama na temelju kojih se dobiva CE oznaka.

OBAVIJEST

Zbog tehničkih promjena i razlika u modelima, neke ilustracije u ovom priručniku mogu se razlikovati od vašeg modela.
(HTW5620DN*, HTW5620CN*,HTW5620EN*)

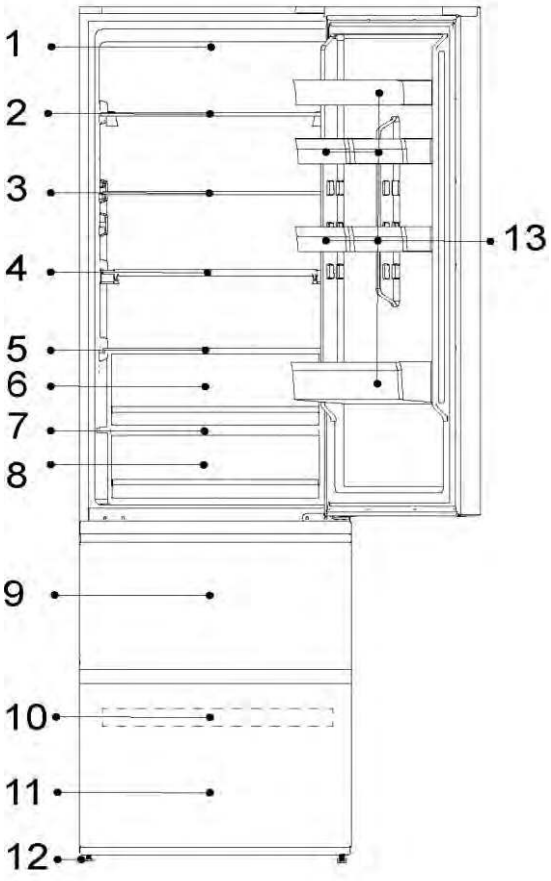

1- LED žarulja hladnjaka
2- Polica za vino
3- Staklena polica
4- Sklopiva polica
5- Poklopac ladice Humidity Zone
6- Ladica Humidity Zone
7- Poklopac ladice My Zone
8- Ladica My Zone
9- Gornja ladica za skladištenje u zamrzivaču
10- Ladica zamrzivača
11- Donja ladica za skladištenje u zamrzivaču
12- Podesive nožice
13- Police na vratima

Opis proizvoda

CONTENTS

OBAVIJEST

Zbog tehničkih promjena i razlika u modelima, neke ilustracije u ovom priručniku mogu se razlikovati od vašeg modela.
(HTW7620AN*,HTW7620CN*, HTW7620DN*)

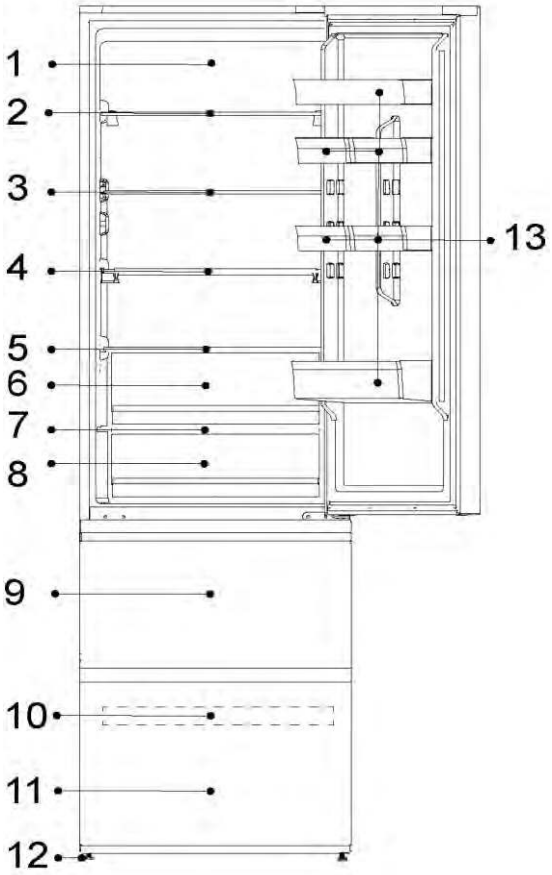

1- Sustav LED Daylight svjetla
2- Polica za vino
3- Staklena polica
4- Sklopiva polica
5- Poklopac ladice Humidity Zone
6- Ladica Humidity Zone
7- Poklopac ladice My Zone
8- Ladica My Zone
9- Gornja ladica za skladištenje u zamrzivaču
10- Ladica zamrzivača
11- Donja ladica za skladištenje u zamrzivaču
12- Podesive nožice
13- Police na vratima

Opis proizvoda

CONTENTS

OBAVIJEST

Zbog tehničkih promjena i razlika u modelima, neke ilustracije u ovom priručniku mogu se razlikovati od vašeg modela.
(HTW7620DNG*)

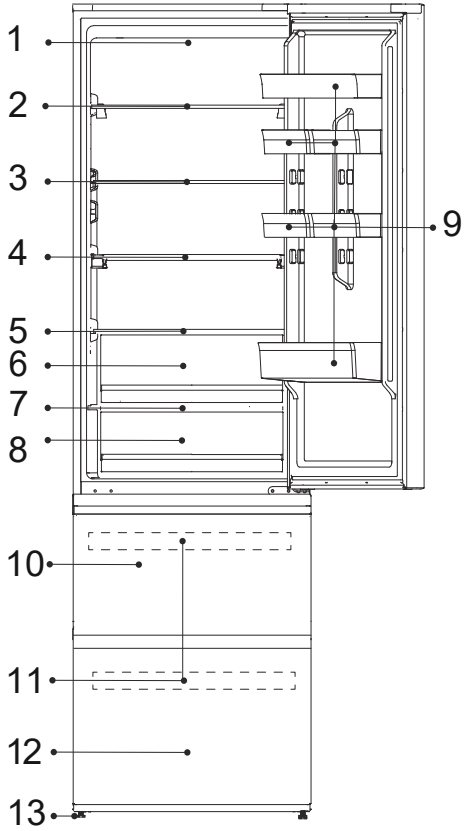

1- Sustav LED Daylight svjetla
2- Polica za vino
3- Staklena polica
4- Sklopiva polica
5- Poklopac ladice Humidity Zone
6- Ladica Humidity Zone
7- Poklopac ladice My Zone
8- Ladica My Zone
9- Balkonska vrata
10- Gornja ladica zamrzivača
11- Posuda za zamrzavanje
12- Donja ladica zamrzivača
13- Podesive noge

OBAVIJEST

Zbog tehničkih promjena i razlika u modelima, neke ilustracije u ovom priručniku mogu se razlikovati od vašeg modela.
(HTW5618DW*)

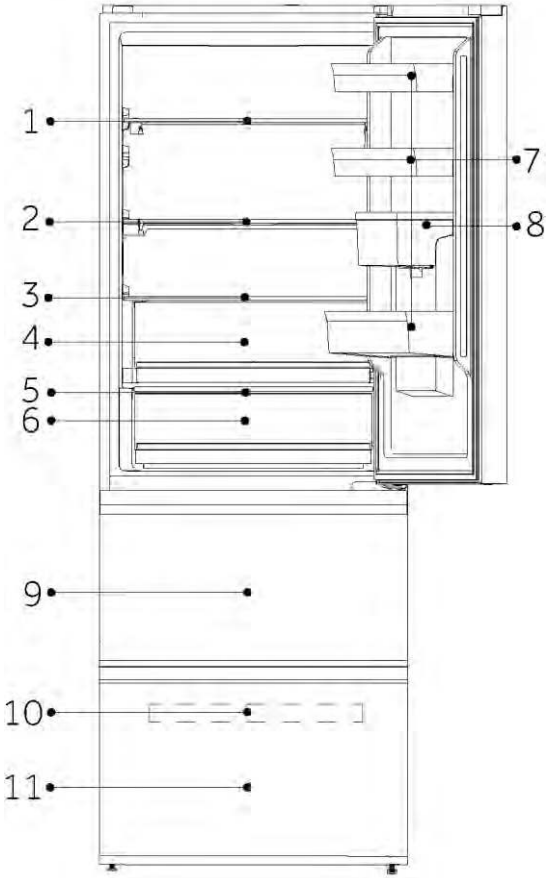

A: Odjeljak hladnjaka

1- Polica za vino
2- Sklopiva polica
3- Poklopac ladice Humidity Zone
4- Ladica Humidity Zone
5- Poklopac ladice My Zone
6- Ladica My Zone
7- Police na vratima
8- Spremnik za vodu

B: Odjeljak zamrzivača

9- Gornja ladica za skladištenje u zamrzivaču
10- Ladica zamrzivača
11- Donja ladica za skladištenje u zamrzivaču

Opis proizvoda

CONTENTS

OBAVIJEST

Zbog tehničkih promjena i razlika u modelima, neke ilustracije u ovom priručniku mogu se razlikovati od vašeg modela.
(HTW5618DN*, HTW5618CN*, HTW5618EN*)

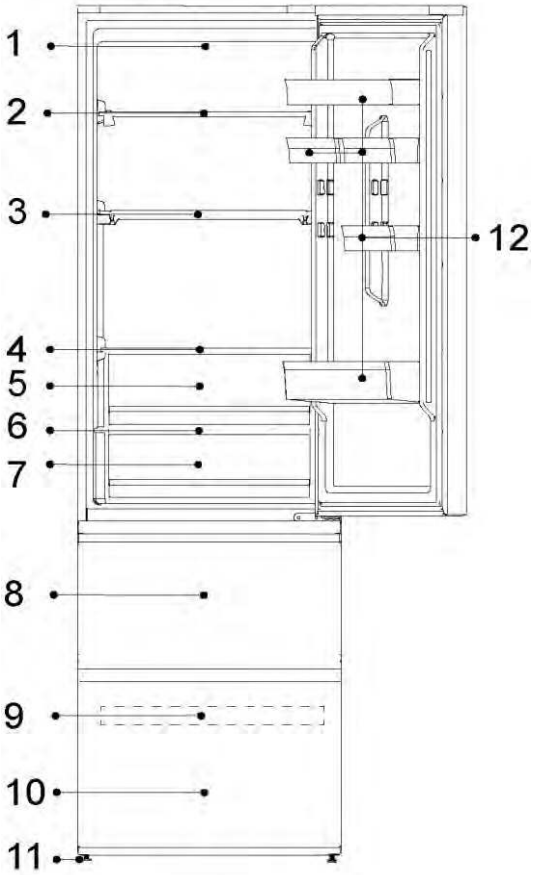

1- LED žarulja hladnjaka
2- Polica za vino
3- Sklopiva polica
4- Poklopac ladice Humidity Zone
5- Ladica Humidity Zone
6- Poklopac ladice My Zone
7- Ladica My Zone
8- Gornja ladica za skladištenje u zamrzivaču
9- Ladica zamrzivača
10- Donja ladica za skladištenje u zamrzivaču
11- Podesive nožice
12- Police na vratima

Opis proizvoda

CONTENTS

OBAVIJEST

Zbog tehničkih promjena i razlika u modelima, neke ilustracije u ovom priručniku mogu se razlikovati od vašeg modela.
(HTR3620*)

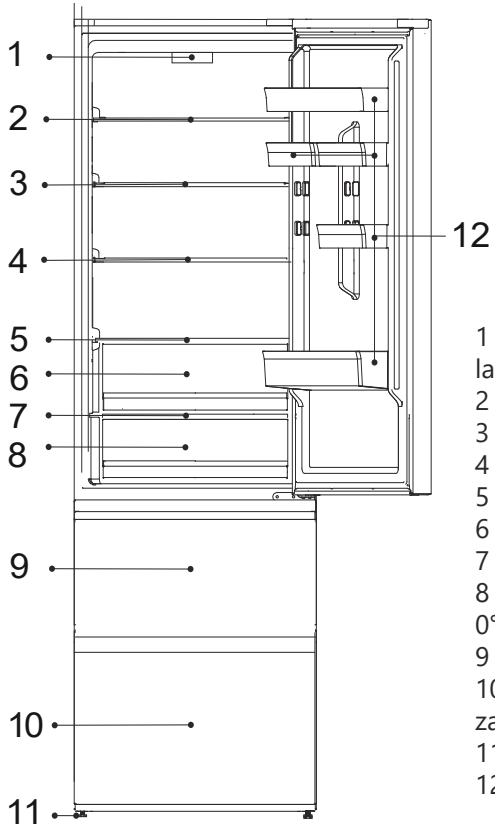

1 - Upravljačka ploča i LED lampica hladnjaka
2 - Staklena polica
3 - Staklena polica
4 - Staklena polica
5 - Staklena polica
6 - Ladica za svježe proizvode
7 - Poklopac ladice
8 - Ladica za svježe proizvode s 0°C zonom
9 - Gornja ladica za zamrzavanje
10 - Donja ladica za zamrzavanje
11 - Podesive nožice
12 - Polica na vratima

OBAVIJEST

Zbog tehničkih promjena i razlika u modelima, neke ilustracije u ovom priručniku mogu se razlikovati od vašeg modela.
(HTW3620DN*)

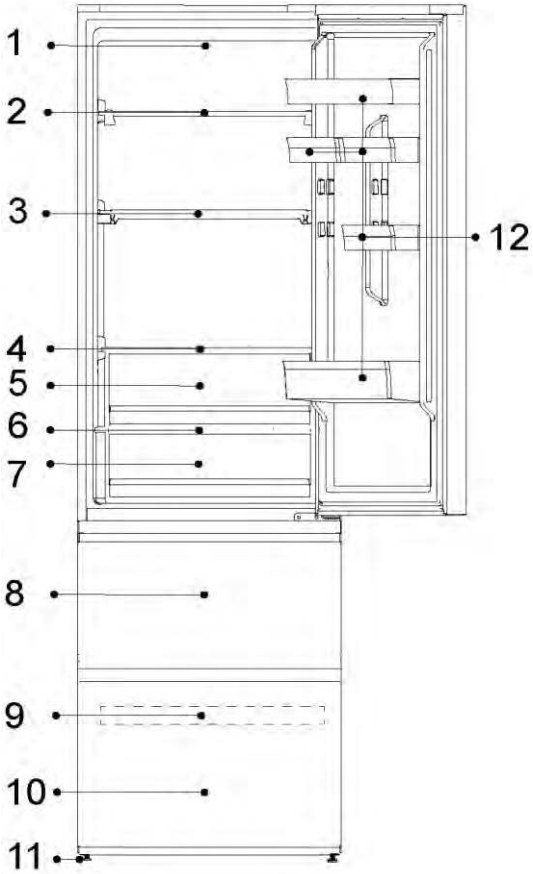

1- LED žarulja hladnjaka
2- Staklena polica
3- Staklena polica
4- Staklena polica
5- Staklena polica
6- Poklopac ladice My Zone
7- Ladica My Zone
8- Gornja ladica za skladištenje u zamrzivaču
9- Ladica zamrzivača
10- Donja ladica za skladištenje u zamrzivaču
11- Podesive nožice
12- Police na vratima

Opis proizvoda

CONTENTS

OBAVIJEST

Zbog tehničkih promjena i razlika u modelima, neke ilustracije u ovom priručniku mogu se razlikovati od vašeg modela.
(HTW3618DN*, HTW3618CN*,HTW3618EN*)

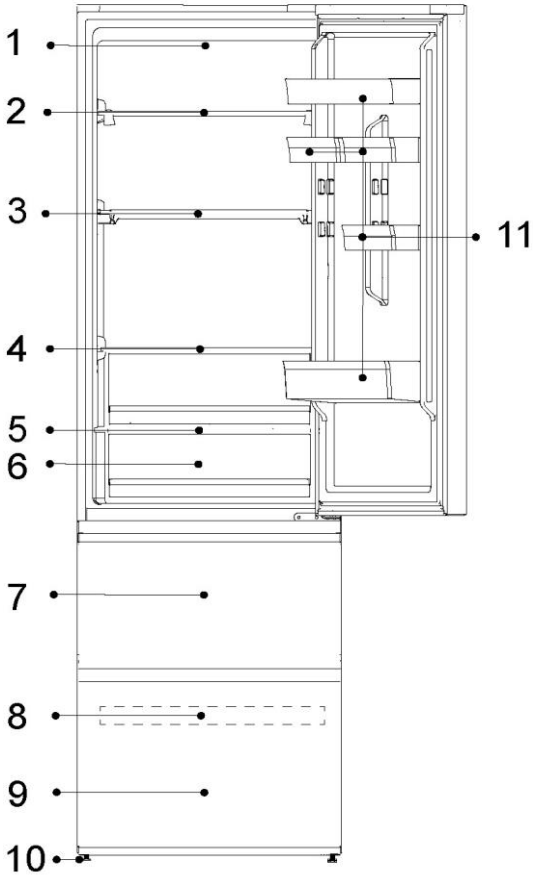

1- LED žarulja hladnjaka
2- Staklena polica
3- Staklena polica
4- Staklena polica
5- Poklopac ladice My Zone
6- Ladica My Zone
7- Gornja ladica za skladištenje u zamrzivaču
8- Ladica zamrzivača
9- Donja ladica za skladištenje u zamrzivaču
10- Podesive nožice
11- Police na vratima

Opis proizvoda

CONTENTS

OBAVIJEST

Zbog tehničkih promjena i razlika u modelima, neke ilustracije u ovom priručniku mogu se razlikovati od vašeg modela.
(HTR3618*)

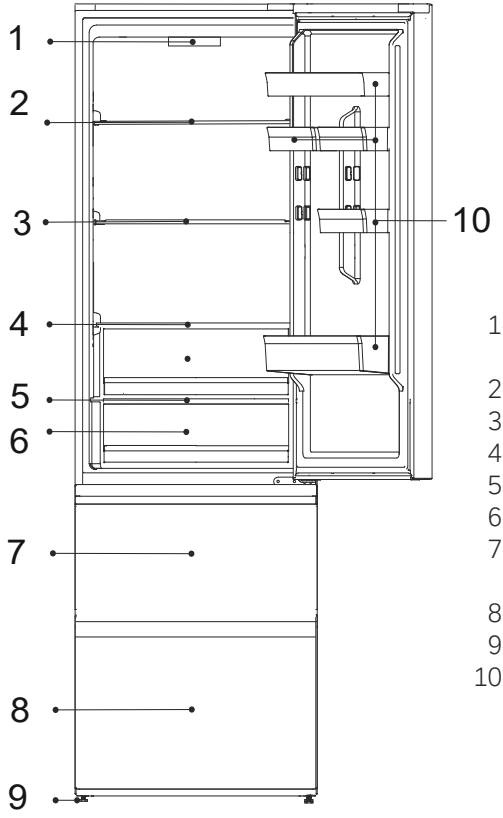

1-Upravljačka ploča i LED lampica hladnjaka
2- Staklena polica
3- Staklena polica
4- Staklena polica
5- Poklopac ladice
6- Ladica za svježu 0°C zonu
7- Gornja ladica za zamrzavanje
8- Donja ladica za zamrzavanje
9- Podesive nožice
10- Polica na vratima

OBAVIJEST

Zbog tehničkih promjena i razlika u modelima, neke ilustracije u ovom priručniku mogu se razlikovati od vašeg modela.
(HDPW5620DN*, HDPW5620CN*, HDPW5620AN*, HDPW5620BN*)

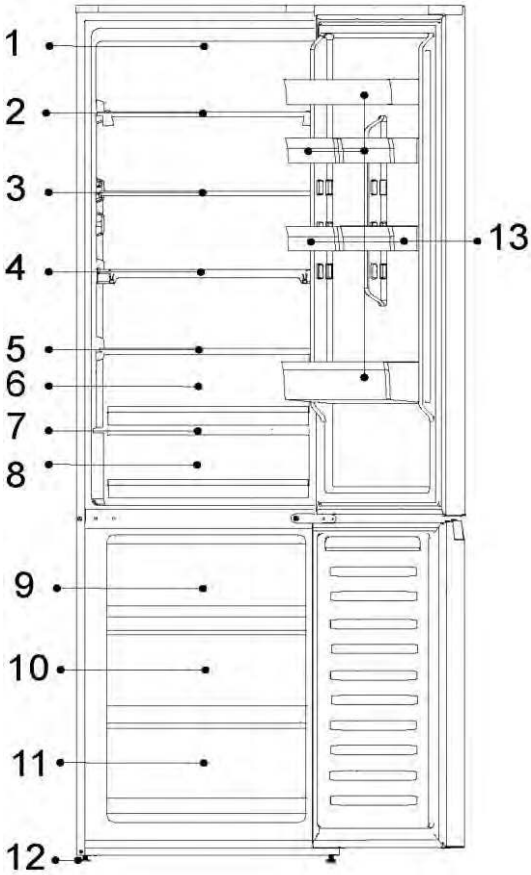

1- LED žarulja hladnjaka
2- Staklena polica
3- Staklena polica
4- Staklena polica
5- Poklopac ladice Humidity Zone
6- Ladica Humidity Zone
7- Poklopac ladice My Zone
8- Ladica My Zone
9- Gornja ladica za skladištenje u zamrzivaču
10- Srednja ladica za čuvanje u zamrzivaču
11- Donja ladica za skladištenje u zamrzivaču
12- Podesive nožice
13- Police na vratima

Opis proizvoda

CONTENTS

OBAVIJEST

Zbog tehničkih promjena i razlika u modelima, neke ilustracije u ovom priručniku mogu se razlikovati od vašeg modela.
(HDPW7620AN*, HDPW7620AAN*)

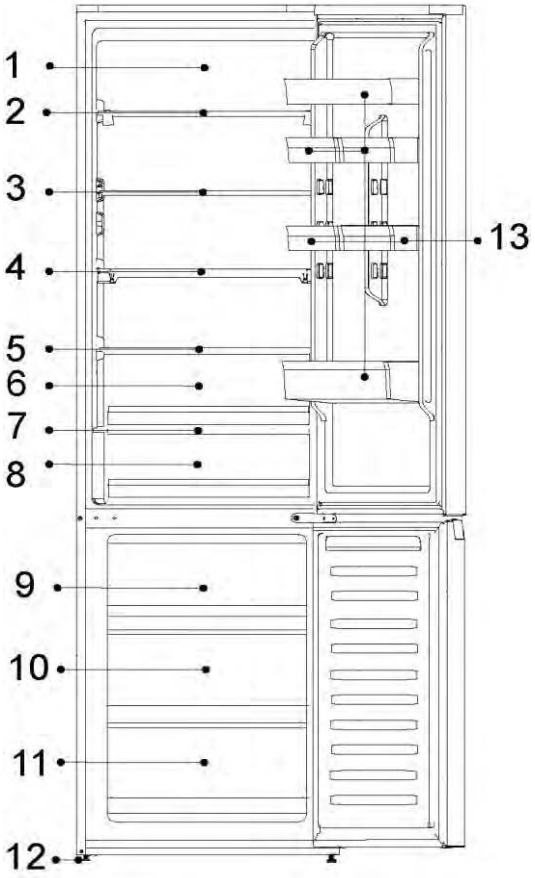

1- Sustav LED Daylight svjetla
2- Polica za vino
3- Staklena polica
4- Sklopiva polica
5- Poklopac ladice Humidity Zone
6- Ladica Humidity Zone
7- Poklopac ladice My Zone
8- Ladica My Zone
9- Gornja ladica za skladištenje u zamrzivaču
10- Srednja ladica za čuvanje u zamrzivaču
11- Donja ladica za skladištenje u zamrzivaču
12- Podesive nožice
13- Police na vratima

OBAVIJEST

Zbog tehničkih promjena i razlika u modelima, neke ilustracije u ovom priručniku mogu se razlikovati od vašeg modela.
(HDPW5618DN*, HDPW5618CN*)

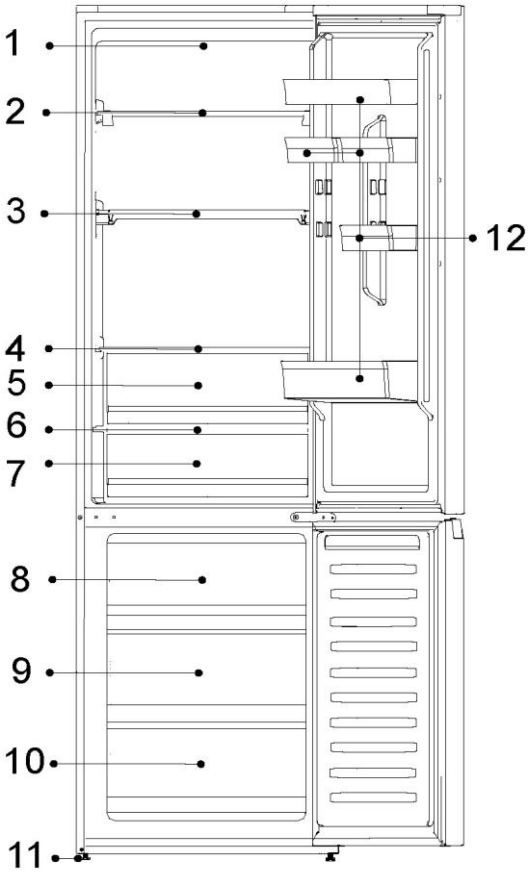

1- LED žarulja hladnjaka
2- Polica za vino
3- Sklopiva polica
4- Poklopac ladice Humidity Zone
5- Ladica Humidity Zone
6- Poklopac ladice My Zone
7- Ladica My Zone
8- Gornja ladica za skladištenje u zamrzivaču
9- Srednja ladica za čuvanje u zamrzivaču
10- Donja ladica za skladištenje u zamrzivaču
11- Podesive nožice
12- Police na vratima

Opis proizvoda

CONTENTS

OBAVIJEST

Zbog tehničkih promjena i razlika u modelima, neke ilustracije u ovom priručniku mogu se razlikovati od vašeg modela.
(HDPW3620DN*, HDPW3620CN*,EHD3PWDNPD206)

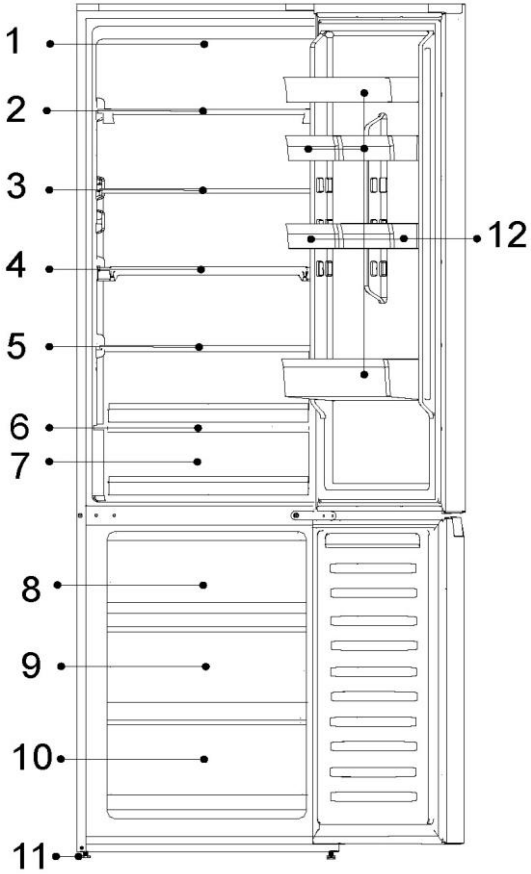

1- LED žarulja hladnjaka
2- Staklena polica
3- Staklena polica
4- Staklena polica
5- Staklena polica
6- Poklopac ladice My Zone
7- Ladica My Zone
8- Gornji prostor za skladištenje u zamrzivaču
9- Srednja ladica za čuvanje u zamrzivaču
10- Donja ladica za skladištenje u zamrzivaču
11- Podesive nožice
12- Police na vratima

OBAVIJEST

Zbog tehničkih promjena i razlika u modelima, neke ilustracije u ovom priručniku mogu se razlikovati od vašeg modela.
(HDPW3618DN*,EHD3PWDNP*186)

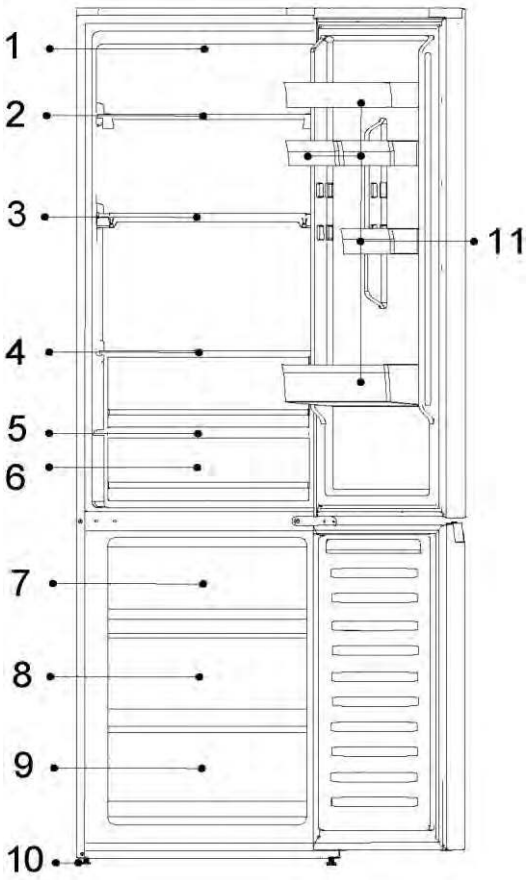

1 - LED žarulja hladnjaka
2 - Staklena polica
3 - Staklena polica
4 - Staklena polica
5 - Poklopac ladice My Zone
6 - Ladica My Zone
7 - Gornja ladica za skladištenje u zamrzivaču
8 - Srednja ladica za čuvanje u zamrzivaču
9 - Donja ladica za skladištenje u zamrzivaču
10 - Podesive nožice
11 - Police na vratima

Opis proizvoda

CONTENTS

OBAVIJEST

Zbog tehničkih promjena i razlika u modelima, neke ilustracije u ovom priručniku mogu se razlikovati od vašeg modela.
(HDPR1618AN*,HDPR1618CN*)

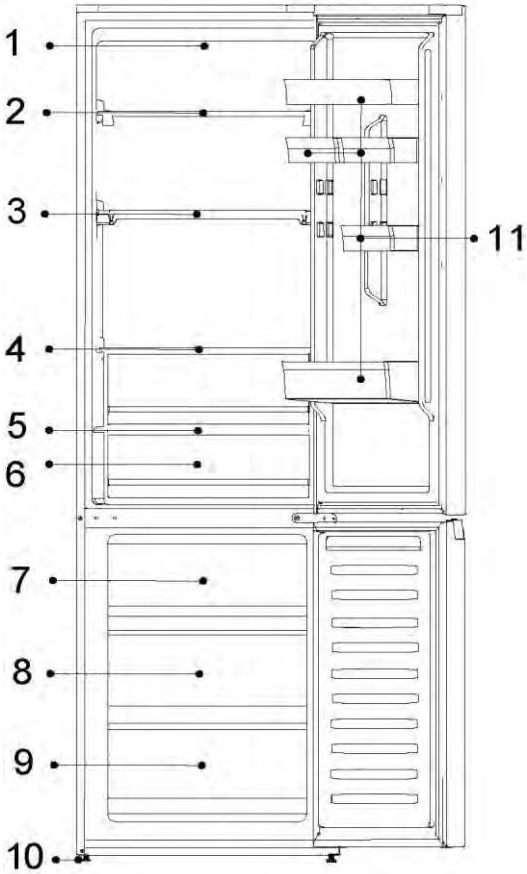

1- Upravljačka ploča
2- Staklena polica
3- Staklena polica
4- Staklena polica
5- Poklopac ladice FRESH 0°C
6- Ladica FRESH 0°C
7- Gornja ladica za skladištenje u zamrzivaču
8- Srednja ladica za čuvanje u zamrzivaču
9- Donja ladica za skladištenje u zamrzivaču
10- Podesive nožice
11- Police na vratima

OBAVIJEST

Zbog tehničkih promjena i razlika u modelima, neke ilustracije u ovom priručniku mogu se razlikovati od vašeg modela.
(HDPR1620AN*)

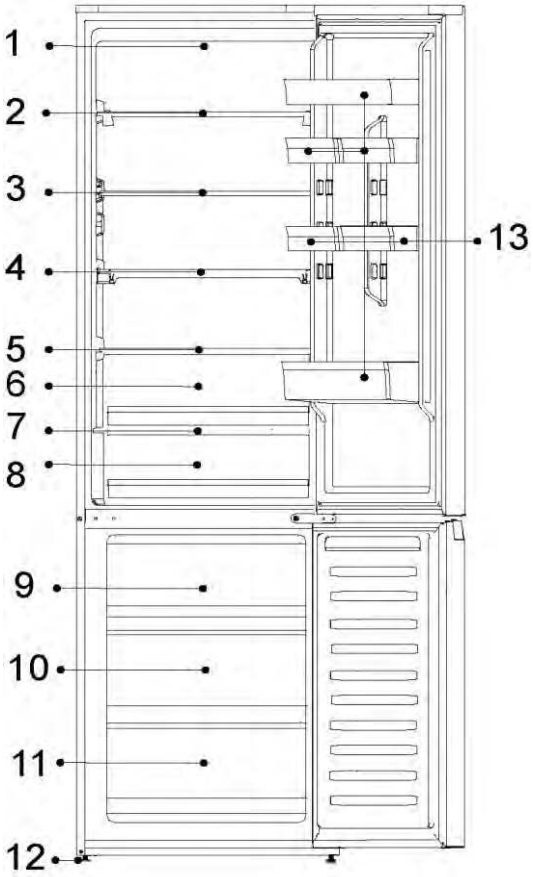

1- Upravljačka ploča
2- Staklena polica
3- Staklena polica
4- Staklena polica
5- Poklopac ladice Humidity Zone
6- Ladica Humidity Zone
7- Poklopac ladice FRESH 0°C
8- Ladica FRESH 0°C
9- Gornja ladica za skladištenje u zamrzivaču
10- Srednja ladica za čuvanje u zamrzivaču
11- Donja ladica za skladištenje u zamrzivaču
12- Podesive nožice
13- Police na vratima

OBAVIJEST

Zbog tehničkih promjena i razlika u modelima, neke ilustracije u ovom priručniku mogu se razlikovati od vašeg modela.
(HDPR3620*)

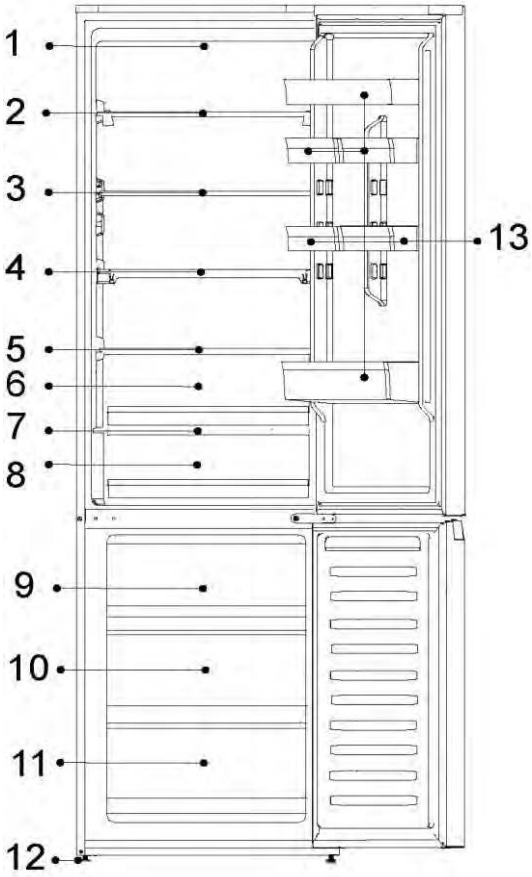

1- Upravljačka ploča
2- Staklena polica
3- Staklena polica
4- Staklena polica
5- Poklopac ladice Humidity Zone
6- Ladica Humidity Zone
7- Poklopac ladice FRESH 0°C
8- Ladica FRESH 0°C
9- Gornja ladica za skladištenje u zamrzivaču
10- Srednja ladica za čuvanje u zamrzivaču
11- Donja ladica za skladištenje u zamrzivaču
12- Podesive nožice
13- Police na vratima

Upravljačka ploča

CONTENTS

Upravljačka ploča:(Uobičajeni modeli, osim HDPR1618ANPK,HDPR1620ANPK,HDPR1618CNPK)

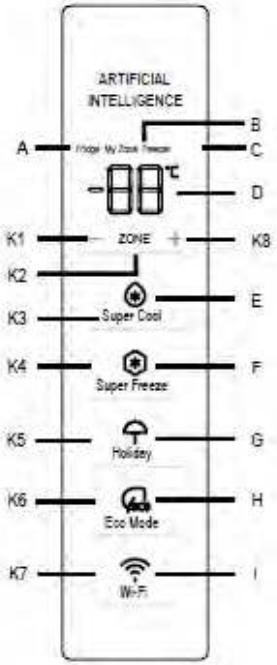

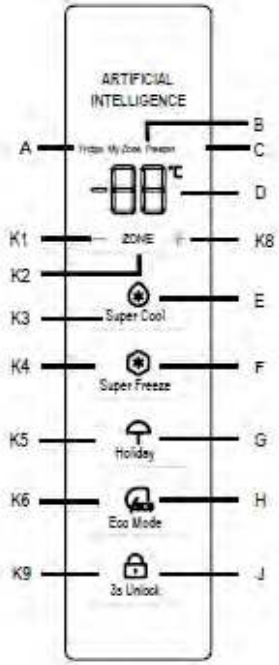

Indikatori:

A Odjeljak hladnjaka
B Odjeljak za hlađenje (My Zone)
C Odjeljak zamrzivača
D Pokazivač temperature
E Funkcija Super Cool
F Funkcija Super Freeze
G Funkcija Holiday
H Funkcija Eco Mode
I Funkcija Wi-Fi
J Funkcija otključavanja

Gumbi:

K1 Smanjenje temperature
K2 Odabir opcija Hladnjak, My Zone i Zamrzivač
K3 Uključivanje/isključivanje funkcije Super Cool
K4 Uključivanje/isključivanje funkcije Super Freeze
K5 Uključivanje/isključivanje funkcije Holiday
K6 Uključivanje/isključivanje funkcije Eco Mode
K7 Uključivanje/isključivanje funkcije Wi-Fi
K8 Povećanje temperature
K9 3s Otključavanje uključeno/isključeno

Prije prve upotrebe

Uklonite sav ambalažni materijal, držite ga izvan dohvata djece i odložite na ekološki prihvatljiv način.
Očistite unutrašnjost i vanjske površine uređaja, a unutrašnjost i dodatke očistite vodom i blagim deterdžentom te ih dobro osušite mekom krpom.
Nakon niveliranja i čišćenja uređaja, pričekajte najmanje 2 sata prije spajanja na napajanje. Pogledajte odjeljak UGRADNJA.
Odjeljke prethodno ohladite koristeći visoke postavke, a tek tada ih napunite hranom.
Funkcija Super Freeze pomaže u brzom hlađenju odjeljka zamrzivača

Upravljačka ploča:Posebno za HTW7620DNGB

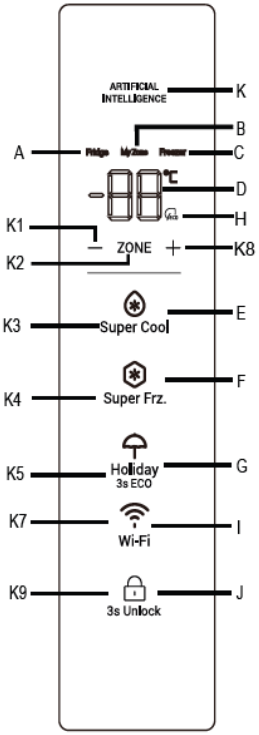

Indikatori:

A Odjeljak hladnjaka
B Odjeljak za hlađenje (My Zone)
C Odjeljak zamrzivača
D Pokazivač temperature
E Funkcija Super Cool
F Funkcija Super Freeze
G Funkcija Holiday
H Funkcija Eco Mode
I Funkcija Wi-Fi
J Funkcija otključavanja
K AI logo

Gumbi:

K1 Smanjenje temperature
K2 Odabir opcija Hladnjak, My Zone i Zamrzivač
K3 Uključivanje/isključivanje funkcije Super Cool
K4 Uključivanje/isključivanje funkcije Super Freeze
K5 Uključivanje/isključivanje funkcije Holiday
K7 Uključivanje/isključivanje funkcije Wi-Fi
K8 Povećanje temperature
K9 Otključavanje uključeno/isključeno

Prije prve upotrebe

Uklonite sav ambalažni materijal, držite ga izvan dohvata djece i odložite na ekološki prihvatljiv način.
Očistite unutrašnjost i vanjske površine uređaja, a unutrašnjost i dodatke očistite vodom i blagim deterdžentom te ih dobro osušite mekom krpom.
Nakon niveliranja i čišćenja uređaja, pričekajte najmanje 2 sata prije spajanja na napajanje. Pogledajte odjeljak UGRADNJA.
Odjeljke prethodno ohladite koristeći visoke postavke, a tek tada ih napunite hranom.
Funkcija Super Freeze pomaže u brzom hlađenju odjeljka zamrzivača

Upravljačka ploča (posebno za HDPR1618*, HDPR1620*,HDPR3618*,HDPR3620*) HTR3618*,HTR3620*.

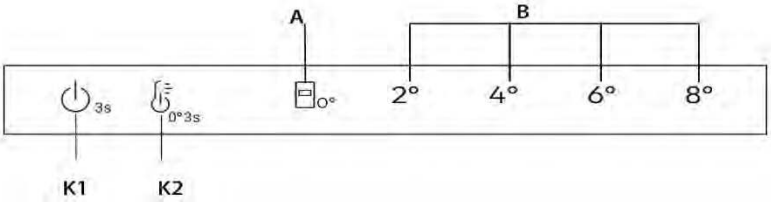

Gumbi

K1 Uključivanje/isključivanje, koristi se za uključivanje/isključivanje uređaja.

K2 Odabir temperature / fino podešavanje

Tipka za UKLJUČIVANJE/ISKLJUČIVANJE, koristi se za uključivanje/isključivanje Fresh 0°C.

Indikatori

A Fresh 0°C

B Prikaz temperature hladnjaka

Prije prve upotrebe

- ► Uklonite sav ambalažni materijal, držite ga izvan dohvata djece i odložite na ekološki prihvatljiv način.
- ► Očistite unutrašnjost i vanjske površine uređaja, a unutrašnjost i dodatke očistite vodom i blagim deterdžentom te ih dobro osušite mekom krpom.
- ► Nakon niveliranja i čišćenja uređaja, pričekajte najmanje 2 sata prije spajanja na napajanje. Pogledajte odjeljak UGRADNJA.
- ► Odjeljke prethodno ohladite koristeći visoke postavke, a tek tada ih napunite hranom.

Mehanički gumbi

Gumbi na upravljačkoj ploči su mehanički gumbi.

Uključivanje/isključivanje uređaja

Uređaj radi odmah nakon priključivanja na izvor napajanja.
Kad se hladnjak uključi prvi put, svijetlit će indikator "4°" od "B" (prikaz temperature hladnjaka) i indikator „0°" ladice za čuvanje na 0°C.
Temperatura hladnjaka i zamrzivača automatski se podešavaju na 4 °C i -20 °C, odnosno ladica za čuvanje na 0°C ulazi u rad.

OBAVIJEST

Uređaj je unaprijed podešen na preporučenu temperaturu od 4 °C. To su preporučene postavke. Ako želite, te vrijednosti temperature možete ručno promijeniti.

Alarm za otvorena vrata

Kad su vrata hladnjaka otvorena više od 3 minute, oglasit će se alarm za otvaranje vrata.

Alarm se može isključiti zatvaranjem vrata. Ako vrata ostanu otvorena duže od 7 minuta, svjetlo unutar hladnjaka i osvjetljenje upravljačke ploče automatski će se isključiti.

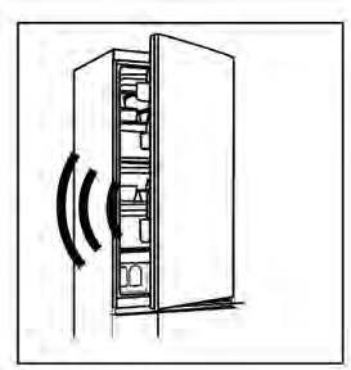

Uključivanje/isključivanje

Kada je uređaj uključen, pritisnite gumb K1 na 3 sekunde, uređaj prelazi u stanje pripravnosti, kompresor prestaje raditi i svjetlo se gasi; kada je uređaj u stanju pripravnosti, pritisnite gumb K1 na 3 sekunde, uređaj je uključen, kompresor će raditi i svjetlo će svijetliti.

Podešavanje temperature

Na unutarnje temperature utječu sljedeći čimbenici:

Temperatura okoline

Učestalost otvaranja vrata

Količina uskladištene hrane

Ugradnja uređaja

Podesite temperaturu za odjeljak hladnjaka/zamrzivača

1. Pritisnite tipku "K2" (odabir temperature hladnjaka) za odabir temperature hladnjaka;
2. Indikator "B" (prikaz temperature hladnjaka) svijetlit će naizmjence kao u nastavku;

2° → 4° → 6° → 8°

3. Nakon oko 3 sekunde, postavka će se potvrditi,
4. Prilikom odabira temperature hladnjaka na upravljačkoj ploči, odgovarajuća temperatura za zamrzivač je 2°(-22 °C) → 4°(-20 °C) → 6°(-18 °C) → 8°(-16 °C).

Fino podešavanje

Način rada za fino podešavanje nudi sedam mogućnosti za podešavanje temperature, kao što su, 2°, 3°(2° 4°), 4°, 5°(4° 6°), 6°, 7°(6° 8°), 8°.

Kako se koristi funkcija finog podešavanja:

1. Pritisnite tipku K2 na 8 sekundi da biste pristupili načinu rada za fino podešavanje. Kada se uređaj prebaci u ovaj način rada, odašilje se zvučni signal i svijetli svjetlo LED trenutačno odabrane razine hlađenja,
2. Pritiskom tipke K2 povećava se fino podešavanje, a pri svakom pritisku indikator „B" (prikaz temperature hladnjaka) svijetli naizmjence kao u nastavku;

2° → 3°(2° 4°) → 4°C → 5°(4° 6°) → 6° → 7°(6° 8°) → 8°

3. Ako se nijedna tipka ne pritisne 3 sekundi, sustavom se automatski napušta način za odabir načina rada za fino podešavanje. Sprema se postavka finog podešavanja i stalno svijetli svjetlo LED odabrane temperature hladnjaka.
4. Ako se ponovno aktivira fino podešavanje, postavka se pokreće od prethodno pohranjene razine.

Ladica **"Fresh 0°C"**

Za ulazak u način rada **„Fresh 0°C"**, s otvorenim vratima hladnjaka, pritisnite K2 na 3 sekunde sa zvučnim signalom, svijetlit će indikator „0°", temperatura Fresh 0°C će se približiti 0 °C.

Za izlazak iz načina rada **"Fresh 0°C**", s otvorenim vratima hladnjaka, pritisnite K2 na 3 sekunde sa zvučnim signalom, indikator "0°" će se ugasiti "; temperatura ladice " 0° " promijenit će se s temperaturom hladnjaka

OBAVIJEST

1. Kad uređaj uđe u način rada za fino podešavanje, istodobno svijetli indikator „B" (prikaz temperature hladnjaka) 2° 4°, temperatura hladnjaka radi na 3°; 4° 6° svijetli istodobno, temperatura hladnjaka radi na 5°; 6° 8° svijetli istodobno, temperatura hladnjaka radi na 7°;
2. Kada je sobna temperatura ispod 8°, a hlađenje je u načinu rada 2°, bilo da je način rada **„0°"** otvoren ili zatvoren, temperatura Fresh 0°C bit će blizu 0 °C

Tipke senzora

Gumbi na upravljačkoj ploči su tipke senzora, koje reagiraju već kada se lagano dodirnu prstom.

Uključivanje/isključivanje uređaja

Uređaj radi odmah nakon priključivanja na izvor napajanja.

Kada se uređaj prvi put uključi, indikatori temperature „D" prikazuju unaprijed postavljene vrijednosti (pogledajte donji odjeljak Obavijest).

OBAVIJEST

Uređaj je prethodno podešen na preporučenu temperaturu od 5 °C (hladnjak) i -18 °C (zamrzivač). Temperatura za My Zone postavljena je na oko 2 °C. To su preporučene postavke. Ako želite, te vrijednosti temperature možete ručno promijeniti.

Alarm za otvorena vrata

Kad su vrata hladnjaka otvorena više od 3 minute, oglasit će se alarm za otvaranje vrata.

Alarm se može isključiti zatvaranjem vrata. Ako vrata ostanu otvorena duže od 7 minuta, svjetlo unutar hladnjaka i osvjetljenje upravljačke ploče automatski će se isključiti.

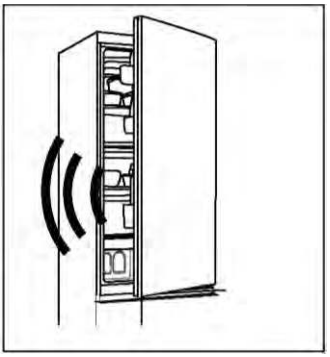

Podešavanje temperature

Na unutarnje temperature utječu sljedeći čimbenici:

- ► Temperatura okoline
- ► Učestalost otvaranja vrata
- ► Količina uskladištene hrane
- ► Ugradnja uređaja

Podešavanje temperature hladnjaka

1. Pritisnite gumb „K2" (odabir opcije Hladnjak / My Zone / Zamrzivača) i odaberite odjeljak hladnjaka. Svijetle ikone „A" (odjeljak hladnjaka) i „D" (pokazivač temperature).

2. Pritisnite gumb „K1/K8" za podešavanje temperature hladnjaka.

Temperatura se povećava u koracima od 1 °C od najmanje 2 °C do najviše 8 °C. Optimalna temperatura u hladnjaku je 5 °C. Niže temperature dovode do nepotrebne potrošnje energije.

3. Nakon otprilike 5 sekundi, ikona temperature „D" (pokazivač temperature) trajno će svijetliti i postavka će biti potvrđena.

Podešavanje temperature zamrzivača

1. Pritisnite gumb „K2" (odabir opcije Hladnjak / (My Zone) / zamrzivač) i odaberite odjeljak zamrzivača. Svijetle ikone „C" (odjeljak zamrzivača) i „D" (pokazivač temperature).

2. Pritisnite gumb „K1/K8" za podešavanje temperature zamrzivača.

Temperatura se povećava u koracima od 1 °C od najmanje -24 °C do najviše -16 °C. Optimalna temperatura u hladnjaku je -18. Niže temperature podrazumijevaju nepotrebnu potrošnju energije.

3. Nakon otprilike 5 sekundi, indikator temperature „D" (pokazivač temperature) trajno će svijetliti i postavka će biti potvrđena.

Podešavanje temperature za My Zone

Odjeljak hladnjaka opremljen je ladicom My Zone. U skladu sa zahtjevima u pogledu skladištenja hrane, možete odabrati najprikladniju temperatura za postizanje optimalne nutritivne vrijednosti hrane.

1. Pritisnite gumb „K2" (odabir opcije Hladnjak / (My Zone) / Zamrzivača) i odaberite odjeljak My Zone. Svijetle ikone „B" (odjeljak My Zone) i „D" (pokazivač temperature).

2. Pritisnite gumb „K1/K8" za podešavanje temperature za My Zone.

Temperatura se povećava u koracima od 1 °C od najmanje 0 °C do najviše 5 °C.

3. Nakon otprilike 5 sekundi, ikona temperature „D" (pokazivač temperature) trajno će svijetliti i postavka će biti potvrđena.

OBAVIJEST

1. Možete podesiti temperaturu odjeljka My Zone na srednju razinu (2 °C) želite li čuvati hranu u optimalnom okruženju za skladištenje.
2. Zbog različitog sadržaja vode u mesu, neko meso s većim udjelom vlage zamrzavat će se na temperaturama nižim od 0 °C, stoga već narezano meso pohranite u ladicu My Zone, s minimalnom temperaturom od 0 °C.
3. Voće osjetljivo na hladnoću poput ananasa, avokada, banana, grejpa i povrća poput krumpira, patlidžana, graha, krastavaca, tikvica i rajčica te sira ne smije se skladištiti u ladici My Zone.
4. Ako je temperatura hladnjaka niža od temperature područja My Zone, normalno je da je temperatura područja My Zone niža od podešene temperature za My Zone
5. Ako je sobna temperatura niža od 8 °C, temperatura ladice My Zone uvijek će biti u blizini 0 °C.

OBAVIJEST

Ako nakon podešavanja temperature pritisnete druge gumbe u roku od 5 sekundi, trenutačna postavka temperature odmah će se potvrditi. Ako se u roku od 5 sekundi ne izvrši nijedna radnja s gumbima, prikazuje se trenutačno podešena temperatura dok se zaslon ne isključi.

OBAVIJEST

Pomoću aplikacije moguće je prilagoditi temperaturu hladnjaka, zamrzivača i područja My Zone. Temperatura se može postaviti s osjetljivosti od 1 °C.

OBAVIJEST

Zaslonske ploče HDPR3618DNPKMA i HDPR3618DNPDMA imaju funkciju zaključavanja. Kada se vrata hladnjaka zatvore i zaslonom se ne rukuje 30 sekundi, zaslon se automatski zaključava. Korisnici se mogu prebacivati između stanja zaključavanja i otključavanja dugim pritiskom na tipku K9 tijekom 3 sekunde kada zaslon zasvijetli.

Funkcija Super Cool

1. Predlaže se da uključite funkciju Super Cool ako trebate pohraniti veliku količinu hrane (primjerice nakon kupnje). Funkcijom Super Cool ubrzava se hlađenje svježe hrane i štiti već pohranjena roba od nepoželjnog zagrijavanja.
2. Pritisnite gumb „K3" ili je uključite u aplikaciji, nakon čega će početi svijetliti ikona „E" (funkcija Super Cool) i aktivirat će se funkcija.

OBAVIJEST

1. Uređaj isključuje funkciju „Super Cool" nakon ulaska u funkciju „Super Cool" na 6 sati ili pritiskom gumba „K3" kada ikona „E" (funkcija Super Cool) svijetli ili je isključite u aplikaciji.
2. Ako je temperatura odjeljka hladnjaka podešena u sklopu funkcije Super Cool, trepće ikona „E" (funkcija Super Cool) označavajući da se ovaj postupak ne može izvršiti.

Funkcija Super Freeze

1. Svježu hranu zamrznite što je prije moguće. Tako ćete sačuvati najveću nutritivnu vrijednost hrane, njen izgled i okus. Funkcijom Super Freeze ubrzava se zamrzavanje svježe hrane i štiti već pohranjena roba od nepoželjnog zagrijavanja. Ako trebate zamrznuti veliku količinu hrane odjednom, preporučujemo da postavite funkciju Super Freeze 24 sata prije upotrebe zamrznutog prostora.
2. Pritisnite gumb „K4" (postavljanje funkcije Super Freeze) ili je uključite u aplikaciji, nakon čega će početi svijetliti ikona „F" (funkcija Super Freeze) i funkcija će se aktivirati.

OBAVIJEST

1. Uređaj isključuje funkciju „Super Freeze" nakon ulaska u funkciju „Super Freeze" na 50 sati ili pritiskom gumba „K4" kada ikona „F" (funkcija Super Freeze) svijetli ili je isključite u aplikaciji.
2. Ako je temperatura odjeljka zamrzivača podešena u sklopu funkcije Super Freeze, trepće ikona „F" (funkcija Super Freeze) označavajući da se ovaj postupak ne može izvršiti.

Funkcija Holiday

Funkcija Holiday može se upotrebljavati za smanjenje potrošnje energije uređaja kada se ne upotrebljava redovito. Kada je funkcija uključena, isključuje se hladnjak, a zamrzivač nastavlja normalno raditi. Ova funkcija trajno podešava temperaturu hladnjaka na 17 °C.

To omogućuje da vrata praznog hladnjaka ostanu zatvorena bez neugodnih mirisa ili plijesni tijekom dugotrajne odsutnosti (npr. tijekom odmora). Odjeljak zamrzivača možete postaviti prema vlastitim potrebama.

1. Pritisnite gumb „K5" (uključivanje/isključivanje funkcije Holiday) ili odaberite funkciju iz aplikacije, nakon čega će početi svijetliti ikona „G" (funkcija Holiday) i funkcija će se aktivirati.
2. Funkcija se može isključiti ponovnim pritiskom gumba „K5" (uključivanje/isključivanje funkcije Holiday), podešavanjem temperature hladnjaka ili izvođenjem bilo koje druge postavke ili isključivanjem putem aplikacije.

OBAVIJEST

1. Kada je aktivna funkcija Holiday, u odjeljku hladnjaka ne smiju se skladištiti namirnice. Temperatura od 17 °C previsoka je za pohranu hrane.
2. Kad je funkcija Holiady uključena, ikona My Zone ostaje isključena, a funkcija hladnjaka zaključana. Ako je temperatura odjeljka hladnjaka podešena, trepće ikona „G" (funkcija Holiday) označavajući da se ova radnja ne može izvršiti.

Funkcija Eco Mode

Eco Mode može se aktivirati da bi se optimizirala učinkovitost uređaja, dok se dobiva najbolja pohrana hrane. Ako nemate posebne zahtjeve, preporučujemo da koristite funkciju Eco Mode.

U ovom načinu rada temperatura hladnjaka je 5 °C, a temperatura zamrzivača -18 °C.

1. Pritisnite gumb „K6" (uključivanje/isključivanje funkcije Eco Mode) ili odaberite funkciju u aplikaciji.
2. Ikona „H" (funkcija Eco Mode) svijetli i funkcija je aktivirana.

Ponavljanjem gore navedenih koraka ili odabirom druge ili njenim isključivanjem u aplikaciji, ova se funkcija može ponovno isključiti. Vraćaju se prethodno podešene razine hlađenja.

OBAVIJEST

Ako je temperatura odjeljka hladnjaka/zamrzivača podešena u sklopu funkcije Eco Mode, trepće ikona „H" (funkcija Eco Mode) označavajući da se ova radnja ne može izvršiti.

OBAVIJEST

Za model HTW7620DNGB, način za ulazak/izlazak iz ECO načina je držanje tipke HOLIDAY duže od 3 sekunde.

1. korak Preuzmite aplikaciju hOn u nekoj od trgovina

GET IT ON Google Play | Download on the App Store | EXPLORE IT ON AppGallery

2. korak Izradite svoj račun pomoću aplikacije hOn ili prijavite se ako već imate račun.

3. korak Pridržavajte se uputa za uparivanje u aplikaciji hOn.

Funkcija Wi-Fi (HDPR3618DNPKMA,HDPR3618DNPDMA bez Wi-Fi-ja)

1. Pridržavajte se uputa u aplikaciji za konfiguriranje Wi-Fi mreže.
2. Nakon što se konfigurira mreža Wi-Fi i uspostavi veza, ikona Wi-Fi "I" stalno će svijetliti.
3. Ako se mreža Wi-Fi već konfigurirala, automatski se ponovno povezuje u skladu s informacijama o konfiguriranju ako se uključi Wi-Fi.

OBAVIJEST

1. Želite li isključiti funkciju Wi-Fi, pritisnite gumb „K7" nakon čega će se isključiti ikona „I" funkcije Wi-Fi
2. Želite li uključiti funkciju Wi-Fi i pokrenuti konfiguraciju, pritisnite gumb „K7" funkcije Wi-Fi nakon čega će ikona „I" funkcije Wi-Fi početi polako treptati. Za ponovno konfiguriranje funkcije Wi-Fi pritisnite gumb „K7" i zadržite ga 3 sekunde – ikona funkcije Wi-Fi počet će brzo treptati i ući će u način rada konfiguracije. Ako želite isključiti Wi-Fi funkciju, jednom pritisnite tipku „K7". Gore navedeni koraci se ponavljaju.
3. Ako je uređaj konfiguriran, a funkcija Wi-Fi isključena, hladnjak neće ući u način rada konfiguracije nakon ponovnog spajanja na napajanje.

OBAVIJEST

1. Ov aj proizvod nije namijenjen za komercijalnu upotrebu.
2. Maksimalna RF izlazna snaga: 2,4 GHz Wi-Fi: 16dBm;
3. Bluetooth® Low Energy: 5dBm; Bluetooth® (BR/EDR): 10dBm.
4. Frekvencijski pojas rada: 2400 – 2483,5 MHz.

Riječ i logotipi Bluetooth® registrirani su zaštitni znakovi u vlasništvu tvrtke Bluetooth SIG, Inc. i svaka upotreba tih znakova od strane Candy Hoover Group SRL temelji se na licenci. Ostali zaštitni znakovi i trgovačka imena vlasništvo su njihovih vlasnika.

Čuvanje u odjeljku hladnjaka

- Održavajte temperaturu hladnjaka ispod 5 °C.
- Vruća hrana mora se ohladiti na sobnu temperaturu prije stavljanja u uređaj.
- Hranu treba oprati i osušiti prije spremanja u hladnjak.
- Hrana koja se sprema mora se ispravno zabrtviti kako bi se izbjegle promjene mirisa ili okusa.
- Nemojte skladištiti pretjerane količine hrane. Ostavite slobodnog prostora između hrane kako biste omogućili da hladni zrak protječe oko nje radi boljeg i ujednačenijeg rashlađivanja.
- Hranu koja se jede svakodnevno čuvajte na prednjoj strani police.
- Ostavite prazninu između hrane i unutarnjih stijenki kako biste omogućili protok zraka. Nemojte pohranjivati hranu uz stražnju stijenku jer bi se hrana mogla na njoj zamrznuti. Izbjegavajte izravan kontakt hrane (posebno masne ili kisele hrane) s unutarnjom oblogom, jer ulje/kiselina može nagristi unutarnju oblogu Očistite masnu/kiselu prljavštinu kad god se nađe.
- Zamrznuta hrana može se lagano odmrznuti u odjeljku hladnjaka. Time štedite energiju.
- Proces starenja voća i povrća kao što su tikvice, dinje, papaja, banana, ananas itd. može se ubrzati u hladnjaku. Stoga se ne preporučuje da tu hranu čuvate u hladnjaku. Međutim, dozrijevanje veoma zelenog voća može se pospješiti u određenom razdoblju. Luk, češnjak, đumbir i ostalo korjenasto povrće također se treba čuvati na sobnoj temperaturi.
- Neugodni mirisi u hladnjaku znak su da se nešto prosulo i da je potrebno čišćenje. Pogledajte odjeljak Njega i čišćenje.
- Različite namirnice stavljajte u različita područja, ovisno o njihovim svojstvima.

Skladištenje u odjeljku zamrzivača

- Održavajte temperaturu zamrzivača na -18 °C.
- 24 sata prije zamrzavanja uključite funkciju Super-Freeze. Za male količine hrane dovoljno je 4 do 6 sati.
- Vruća hrana mora se prvo ohladiti na sobnu temperaturu prije stavljanja u odjeljak zamrzivača.

• Hrana izrezana u manje komade brže će se zamrznuti i lakše će se odmrznuti i skuhati. Preporučena težina svakog komada manja je od 2,5 kg
• Bolje je zapakirati hranu prije stavljanja u zamrzivač. Vanjska strana ambalaže mora biti suha kako bi se izbjeglo lijepljenje vrećica. Ambalažni materijali moraju biti bez mirisa, hermetički zatvoreni, neotrovni i netoksični.
• Kako biste izbjegli istek razdoblja skladištenja, na pakiranje zabilježite datum zamrzavanja, rok upotrebe i naziv namirnice u skladu s razdobljima skladištenja različite hrane.

UPOZORENJE!

- ► Kiselina, lužina, sol itd. mogu nagristi unutarnju površinu zamrzivača.
- ► Ne stavljajte hranu koja sadrži te tvari (npr. morsku ribu) izravno na unutarnju površinu. Slana voda u zamrzivaču mora se odmah očistiti.
- ► Nemojte hranu čuvati duže od razdoblja koje je preporučio proizvođač. Izvadite samo potrebnu količinu hrane iz zamrzivača.
- ► Brzo konzumirajte odmrznutu hranu. Odmrznuta hrana ne može se ponovno zamrznuti osim ako se prvo ne skuha, inače može postati nejestiva.
- ► Nemojte stavljati prekomjerne količine svježe hrane u zamrzivač. Pogledajte kapacitet zamrzivača – pogledajte TEHNIČKE PODATKE ili podatke na nazivnoj pločici.
- ► Hrana se može čuvati u zamrzivaču na temperaturi od najmanje -18 °C dva do dvanaest mjeseci, ovisno o njezinim svojstvima (npr. meso: 3 – 12 mjeseci, povrće: 6 – 12 mjeseci)
- ► Prilikom zamrzavanja svježe hrane izbjegavajte dodir s već zamrznutom hranom. Opasnost od odmrzavanja!

Prilikom čuvanja komercijalno smrznute hrane slijedite ove smjernice:

- Uvijek slijedite smjernice proizvođača u vezi vremena skladištenja hrane. Ne prekoračujte te smjernice!
- Nastojte da vrijeme između kupnje i skladištenja bude što kraće kako biste očuvali kvalitetu hrane.
- Kupite smrznutu hranu koja se čuva na temperaturi od -18 °C ili nižoj.
- Nemojte kupovati hranu koja sadrži led ili mraz na pakiranju – to je znak da su proizvodi možda djelomično odmrznuti i ponovno zamrznuti – porast temperature utječe na kvalitetu hrane.

OBAVIJEST

Zbog razlika u modelima, vaš proizvod možda nema sve sljedeće značajke. Pogledajte poglavlje Opis Proizvoda.

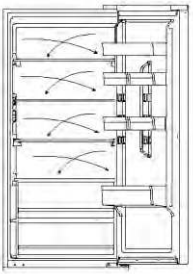

Višestruki protok zraka

Hladnjak je opremljen sustavom s višestrukim protokom zraka zbog kojega na svakoj razini polica struji hladan zrak. To pomaže u održavanju ujednačene temperature i svježine hrane.

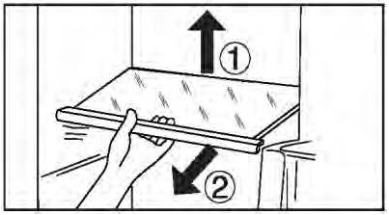

Podesiva polica

1. Visina polica može se prilagoditi vašim potrebama za skladištenjem.
2. Želite li premjestiti policu, prvo je uklonite podizanjem stražnjeg ruba ① pa je izvucite②.
3. Da biste je ponovno postavili, stavite je na jezičce s obje strane i gurnite u krajnji stražnji položaj dok se stražnja strana police ne učvrsti unutar utora na bočnim stranama

OBAVIJEST

Provjerite jesu li svi krajevi police poravnati.

Uklonjive police na vratima

Police na vratima mogu se ukloniti radi čišćenja:

Stavite ruke na obje strane police, podignite je prema gore (1) i izvucite (2). Prilikom ponovnog postavljanja police na vratima provedite opisane korake obrnutim redoslijedom.

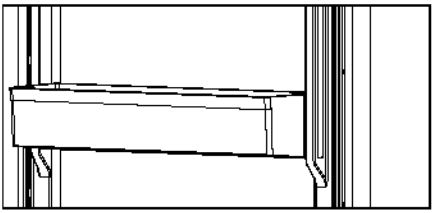

Ladica My Zone

Prilikom upotrebe i podešavanja odjeljka My Zone, pratite upute u odjeljku UPOTREBA (My Zone).

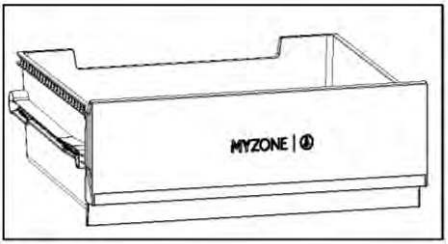

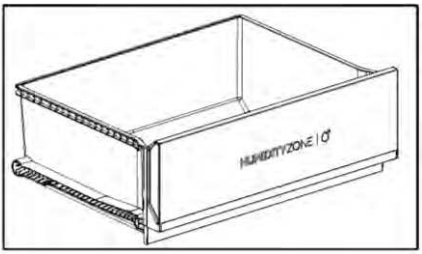

Ladica Humidity Zone

Sustav automatski regulira razinu vlažnosti u ovom odjeljku pa je prikladan za pohranu voća, povrća, salata itd.

Uklonjiva ladica

Za vađenje ladice iz hladnjaka ili odjeljka zamrzivača u najvećoj mogućoj mjeri (1), podignite i izvadite (2).

Prilikom ponovnog postavljanja ladice provedite opisane korake obrnutim redoslijedom.

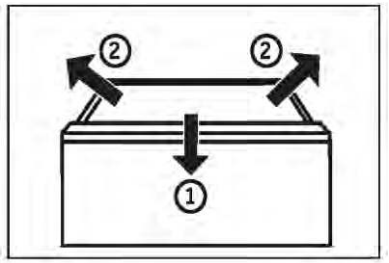

Ladica zamrzivača

Ladice zamrzivača mogu se izvući ravno i to do samog kraja. Montiraju se na teleskopsku vodilicu koja se lako uklanja i postavlja. Tako možete bez poteškoća pohraniti i ukloniti zamrznute namirnice. Zahvaljujući automatskom mehanizmu za zatvaranje vrata rukovanje je jednostavno i štedi energiju.

UPOZORENJE!

Nemojte prenatrpati ladice: Maksimalni kapacitet svake ladice: 35 kg!

Svjetlo

Unutrašnje LED svjetlo uključuje se kada otvorite vrata. Na rad svjetala ne utječe nijedna druga postavka uređaja.

Sklopiva polica

Sklopiva polica korisniku omogućuje stavljanje visokih boca ili predmeta na police. Polica se može preklopiti sa stražnje strane, čime se povećava raspoloživi prostor donje police. Polica se može preklopiti praćenjem koraka 1 do 3. Ako je želite vratiti na izvorno mjesto, provedite korake obrnutim redoslijedom.

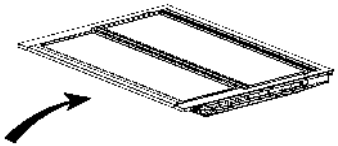

1. korak: Polako gurnite prednju stranu police do kraja.

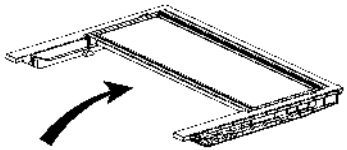

2. korak: Polako gurnite policu prema gore u njen vertikalan položaj.

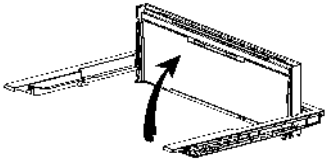

3. korak: Polica je vertikalna. To će uštedjeti prostor.

Sklopivi stalak za vino

Za normalnu upotrebu

1. Povucite prema dolje nosače stalka za boce
2. Stavite boce na stalak

Stalak za vino kada ne koristite možete preklopiti kako biste uštedjeli na prostoru.

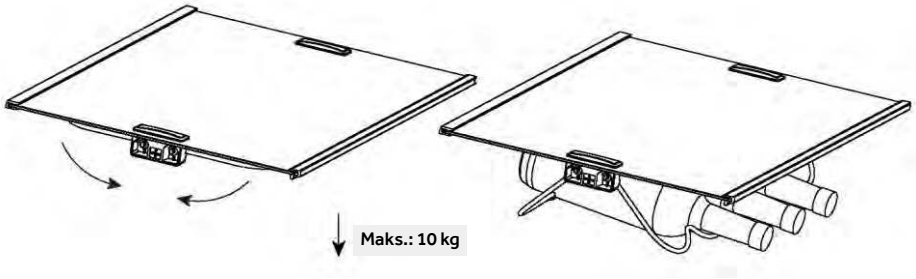

Savjeti za uštedu energije

- Provjerite je li uređaj pravilno prozračen (pogledajte odjeljak UGRADNJA).
- Nemojte postavljati uređaj na mjesto pod izravnim utjecajem sunčeve svjetlosti ili u blizini izvora topline (npr. štednjaka, grijača).
- Izbjegavajte nepotrebno nisku temperaturu u uređaju. Potrošnja energije povećava se sa smanjenjem postavljene temperature u uređaju.
- Funkcije kao što je SUPER FREEZE troše više energije.
- Pričekajte da se hrana ohladi prije stavljanja u uređaj.
- Što manje i što kraće otvarajte vrata uređaja.
- Nemojte prepuniti uređaj kako ne biste otežali protok zraka.
- Pripazite da u pakiranju hrane nema zraka.
- Brtve vrata održavajte čistima tako da se vrata pravilno zatvaraju.
- Odmrznite zamrznutu hranu u odjeljku hladnjaka ili upotrijebite funkciju D-Frost u ladici My Zone.
- Konfiguracija koja najviše štedi energiju podrazumijeva postavljanje ladice, kutije za hranu i polica u uređaj u položaju kao u tvornici te postavljanje hrane tako da nije zapriječen izlazni otvor za zrak u vodu.

UPOZORENJE!

Odvojite uređaj od izvora napajanja prije čišćenja.

Čišćenje

Očistite uređaj kad je spremljeno samo malo ili nimalo hrane.

Uređaj se treba očistiti svaka četiri tjedna radi dobrog održavanja i sprječavanja nastanka neugodnih mirisa skladištene hrane.

UPOZORENJE!

- Uređaj nemojte čistiti tvrdim četkama, žičanim četkama, deterdžentom u prahu, benzinom, amil-acetatom, acetonom i sličnim organskim otopinama, kiselim ili lužnatim otopinama. Očistite posebnim deterdžentom za hladnjak kako biste izbjegli oštećenja.
- Nemojte prskati ili ispirati uređaj tijekom čišćenja.
- Pri čišćenju uređaja nemojte koristiti vodeni sprej ili paru.
- Nemojte čistiti hladne staklene police vrućom vodom. Staklo može puknuti zbog nagle promjene temperature.
- Ne dodirujte unutarnju površinu odjeljka zamrzivača, osobito mokrim rukama, jer se vaše ruke mogu zalijepiti na smrznutu površini.
- U slučaju zagrijavanja provjerite stanje smrznutih namirnica.

- Brtva vrata uvijek mora biti čista.
- Očistite unutrašnjost i kućište uređaja spužvom navlaženom toplom vodom i neutralnim deterdžentom.
- 1. Očistite unutrašnjost i vanjske površine hladnjaka, uključujući brtve vrata, police na vratima, staklene police, kutije i tako dalje. Koristite mekani ručnik ili spužvu natopljenu toplom vodom (možete dodati neutralni deterdžent u toplu vodu).
- 2. Ako se prolije tekućina, uklonite sve onečišćene dijelove, izravno ih isperite tekućom vodom, osušite i vratite u hladnjak.
- 3. Ako se prolije kremasti sadržaj (kao što je vrhnje, sladoled koji se topi), uklonite sve onečišćene dijelove, stavite u toplu vodu temperature oko 40 °C na neko vrijeme, zatim isperite tekućom vodom, osušite i vratite u hladnjak.
- 4. U slučaju da se neki mali dio ili komponenta zaglavi unutar hladnjaka (između polica ili ladica), oslobodite ga malom mekom četkom. Ako ne možete doći do dijela, obratite se korisničkoj službi tvrtke Haier
- Isperite i osušite mekom krpom.
- Nijedan dio uređaja nemojte čistiti u perilici posuđa.
- Pustite da prođe najmanje pet minuta prije ponovnog pokretanja uređaja jer bi često pokretanje moglo oštetiti kompresor.

Odmrzavanje

Odmrzavanje odjeljaka hladnjaka i zamrzivača obavlja se automatski, nije potreban ručni rad.

Zamjena LED svjetla

UPOZORENJE!

Nemojte sami mijenjati LED žarulju, smije je zamijeniti samo proizvođač ili ovlašteni serviser.

Žarulje usvajaju LED kao izvor svjetlosti, s niskom potrošnjom energije i dugim vijekom trajanja. Ako postoji bilo kakva nepravilnost, obratite se službi za korisnike. Pogledajte odjeljak SLUŽBA ZA KORISNIKE.

Parametri lampi: HDPW7620*,HTW7620*

Dio	LED svjetiljka
Napon	12 V
Maksimalna snaga	8 W
Specifikacije za LED	Bijela – 4014
Razred učinkovitosti LED žarulje	G
Temperatura pri upotrebi	-30 ~ 60 °C

Osim za HDPW7620*,HTW7620*. Za ostale se koriste sljedeći parametri:

Dio	LED svjetiljka
Napon	12 V
Maksimalna snaga	1.5 W
Specifikacije za LED	Bijela – 2835
Razred učinkovitosti LED žarulje	G
Temperatura pri upotrebi	-40 ~ 80°C

Dugotrajno nekorištenje

Ako se uređaj ne koristi dulje vrijeme i nećete koristiti funkciju Holiday za hladnjak:

Izvadite hranu.

Iskopčajte utikač za napajanje.

Očistite uređaj sukladno navedenim uputama.

Držite vrata otvorena kako biste spriječili stvaranje neugodnih mirisa.

OBAVIJEST

Isključite uređaj samo ako je to zaista potrebno.

Uklonjive pomoćne brtve vrata

Na gornjoj i donjoj ladici zamrzivača nalazi se šest pomoćnih brtvi vrata.

1. Postavite pet navedenih brtvi vrata na gornju i donju ladicu zamrzivača.
2. Prilikom pričvršćivanja provjerite jesu li savijeni dijelovi brtvi usmjereni prema unutra.
3. Postavite donju brtvu gornje ladice kako je prikazano.
4. Prilikom pričvršćivanja provjerite je li savijeni dio ove brtve okrenut prema dolje.

Služba za korisnike isporučit će vam dvodijelne brtve kao i brtve rotirajućih vrata / ladica (pogledajte jamstveni list).

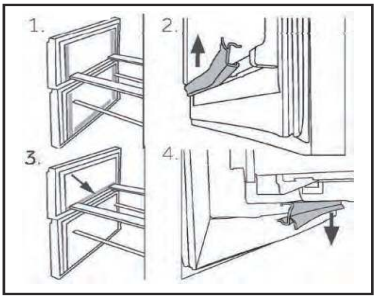

Premještanje uređaja

1. Uklonite svu hranu i iskopčajte uređaj.
2. Učvrstite police i druge pomične dijelove u hladnjaku i zamrzivaču ljepljivom trakom.
3. Ne naginjite hladnjak za više od 45° kako ne biste oštetili rashladni sustav.

UPOZORENJE!

- ► Nemojte podizati uređaj držeći ga za ručke.
- ► Uređaj ne postavljajte vodoravno na tlo.

Rješavanje problema

CONTENTS

Većinu problema koji se pojave možete riješiti sami bez pomoći stručnjaka. U slučaju nastanka problema, provjerite sve prikazane mogućnosti i slijedite upute u nastavku prije obraćanja postprodajnoj službi. Pogledajte odjeljak SLUŽBA ZA KORISNIKE.

UPOZORENJE!

- ► Prije održavanja, deaktivirajte uređaj i odvojite mrežni utikač iz mrežne utičnice.
- ► Električnu opremu smiju servisirati samo kvalificirani električni stručnjaci, jer nepravilni popravci mogu uzrokovati znatna posljedična oštećenja.
- ► Oštećeni kabel za napajanje treba zamijeniti proizvođač, njegov serviser ili osobe sličnih kvalifikacija da bi se izbjegla opasnost.

Tablica za rješavanje problema

Problem	Mogući uzrok	Moguće rješenje
Kompresor ne radi.	Utikač za električnu mrežu nije utaknut u utičnicu električne mreže.	Priključite utikač za električnu mrežu.
	Uređaj se nalazi u ciklusu odmrzavanja.	To je normalno za automatsko odmrzavanje.
Uređaj se često pokreće ili radi predugo.	Unutarnja ili vanjska temperatura previsoka je.	U tom je slučaju normalno da uređaj radi duže.
	Uređaj je bio bez napajanja neko vrijeme.	Obično je potrebno 8 do 12 sati da se uređaj u potpunosti ohladi.
	Ladica ili vrata uređaja nisu dobro zatvorena.	Zatvorite vrata/ladicu i pobrinite se da se uređaj nalazi na ravnoj površini i da hrana ili spremnik ne blokiraju vrata.
	Vrata/ladica su/je otvarana prečesto ili predugo.	Ne otvarajte vrata/ladicu prečesto.
	Postavka temperature za odjeljak zamrzivača je preniska.	Povećavajte temperaturu dok ne dosegnete zadovoljavajuću temperaturu hladnjaka. Potrebno je 24 sata da temperatura postane stabilna.
	Brtva vrata/ladice je prljava, istrošena, napuknuta ili nepravilno postavljena.	Očistite brtvu vrata/ladice ili je zamijenite u službi za korisnike.
	Potrebna cirkulacija zraka nije osigurana.	Osigurajte odgovarajuću ventilaciju.

Problem	Mogući uzrok	Moguće rješenje
Unutrašnjost hladnjaka prljava je i/ili smrdi.	Potrebno je očistiti unutrašnjost hladnjaka.	Očistite unutrašnjost hladnjaka.
	Hrana snažnog mirisa čuva se u hladnjaku.	Temeljito omotajte hranu.
U unutrašnjosti uređaja nije dovoljno hladno.	Temperatura je postavljena na previsoku vrijednost.	Resetirajte temperaturu
	Pohranjena je pretopla hrana.	Uvijek ohladite hranu prije pohranjivanja.
	Istodobno je pohranjeno previše hrane.	Uvijek pohranite manju količinu hrane.
	Namirnice su preblizu jedna drugoj.	Ostavite razmak između nekoliko namirnica kako bi zrak mogao strujati.
	Ladica ili vrata uređaja nisu dobro zatvorena.	Zatvorite vrata/ladicu.
	Vrata/ladica su/je otvarana prečesto ili predugo.	Ne otvarajte vrata/ladicu prečesto.
U unutrašnjosti uređaja je prehladno.	Temperatura je postavljena na prenisku vrijednost.	Resetirajte temperaturu.
	Funkcija Super Freeze aktivirana je ili predugo radi.	Isključite funkciju Super Freeze.
Stvaranje vlage na unutarnjoj strani odjeljka hladnjaka.	Klima je previše topla ili previše vlažna.	Povećajte temperaturu.
	Ladica ili vrata uređaja nisu dobro zatvorena.	Zatvorite vrata/ladicu.
	Vrata/ladica su/je otvarana prečesto ili predugo.	Ne otvarajte vrata/ladicu prečesto.
	Otvoreni su spremnici hrane ili tekućine.	Pričekajte da se vruća hrana ohladi na sobnu temperaturu i pokrijte hranu i tekućine.
Vlaga se nakuplja na vanjskoj površini hladnjaka ili između vrata / vrata i ladice.	Klima je previše topla ili previše vlažna.	Ovo je uobičajeno u vlažnoj klimi i promijenit će se kada se vlažnost smanji.
	Ladica ili vrata nisu dobro zatvorena.	Pobrinite se da su vrata ili ladica dobro zatvoreni/a.
Ikone na zaslonu trepću i sustav hlađenja ne radi.	U demonstracijskom načinu rada je	Hladnjak je spojen na napajanje Pritisnite i zadržite gumbu „ZONA" i kliknite gumb „Eco Mode" pet puta kako bi ikone prestati treptati.

Rješavanje problema

CONTENTS

Problem	Mogući uzrok	Moguće rješenje
Mnogo leda i mraz u odjeljku zamrzivača.	Hrana nije primjereno zapakirana.	Dobro zapakirajte hranu.
	Ladica ili vrata uređaja nisu dobro zatvorena.	Zatvorite vrata/ladicu.
	Vrata/ladica su/je otvarana prečesto ili predugo.	Ne otvarajte vrata/ladicu prečesto.
	Brtva vrata/ladice je prljava, istrošena, napuknuta ili nepravilno postavljena.	Očistite brtve vrata/ladice ili ih zamijenite novima.
	Nešto u unutrašnjosti onemogućava pravilno zatvaranje vrata/ladice.	Premjestite police, police na vratima ili unutarnje spremnike kako bi se vrata/ladica mogla zatvoriti.
Uređaj proizvodi neobične zvukove.	Uređaj se ne nalazi na ravnom tlu.	Podesite nožice za niveliranje uređaja.
	Uređaj dodiruje neki predmet u svojoj okolini.	Uklonite predmete oko uređaja.
Čuje se blagi zvuk, sličan tekućoj vodi.	To je normalno.	/
Čut ćete zvučni signal alarma.	Otvorena su vrata odjeljka za skladištenje u hladnjaku.	Zatvorite vrata ili ručno utišajte alarm.
Čut ćete slabo zujanje.	Radi sustav za sprječavanje kondenzacije.	Time se sprječava kondenzacija i to je normalna pojava.
Unutarnji sustav osvjetljenja ili rashlađivanja ne radi.	Utikač za električnu mrežu nije utaknut u utičnicu električne mreže	Priključite utikač za električnu mrežu.
	Napajanje nije potpuno ispravno.	Provjerite dovod električne energije u prostoriju. Nazovite lokalnu tvrtku za električnu energiju!
	LED žarulja neispravna je.	Nazovite službu radi promjene žarulje.
Bočne strane ormarića i trake vrata zagrijavaju se.	To je normalno.	/
Iz dozatora za vodu ne izlazi voda	Zaključavanje nije deaktivirano.	Deaktivirajte bravu

Prekid napajanja

- ► U slučaju nestanka struje, hrana bi trebala ostati hladna oko 13 sati. Slijedite savjete u nastavku tijekom dužeg prekida napajanja, posebice ljeti.
- ► Otvarajte vrata/ladicu što je rjeđe moguće.
- ► Ne stavljajte dodatnu hranu u uređaj tijekom prekida napajanja.
- ► Ako ste prethodno obaviješteni o prekidu napajanja, a prekid traje dulje od 13 sati, napravite malo leda i stavite ga u spremnik u na gornjoj polici u odjeljku hladnjaka.
- ► Odmah nakon prekida napajanja potrebno je pregledati namirnice.
- ► Kako temperatura u hladnjaku raste tijekom prekida napajanja ili drugog kvara, smanjuje se razdoblje skladištenja i jestivost hrane. Hrana koja se odmrzne treba se konzumirati ili skuhati i ponovno zamrznuti (ako je primjereno) kako bi se spriječili rizici po zdravlje.

OBAVIJEST

Funkcija memorije tijekom prekida napajanja

Nakon povratka napajanja, uređaj nastavlja raditi na postavkama podešenima prije prekida napajanja.

Za obraćanje službi za tehničku pomoć posjetite naše mrežno mjesto: https://corporate.haier-europe.com/en/

Pod odjeljkom „mrežno mjesto" odaberite robnu marku svojeg proizvoda i svoju državu. Preusmjerit će vas se na konkretno web-mjesto gdje možete pronaći telefonski broj i druge načine za obraćanje službi za tehničku pomoć.

Raspakiravanje

UPOZORENJE!

- ► Uređaj je težak. Njime moraju rukovati barem dvije osobe.
- ► Držite sav ambalažni materijal izvan dohvata djece i zbrinite ga na ekološki prihvatljiv način.
- ► Izvadite uređaj iz pakiranja.
- ► Uklonite sav ambalažni materijal.

Uvjeti u okolini

Sobna temperatura mora biti stalno između 10 °C i 43 °C jer može utjecati na temperaturu unutar uređaja i njegovu potrošnju energije. Ne ugrađujte uređaj blizu drugih uređaja koji zrače toplinu (pećnice, hladnjaci) bez izolacije.

Potreban prostor

Potreban prostor za otvaranje vrata.

Poprečni presjek ventilacijskog otvora

Kako bi se postigla dostatna ventilacija uređaja iz sigurnosnih razloga, moraju se poštivati informacije o potrebnom poprečnom presjeku ventilacijskih otvora.

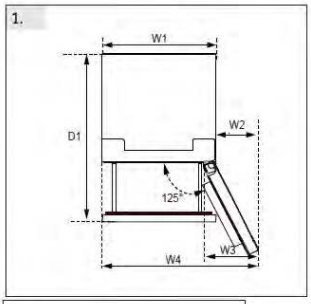

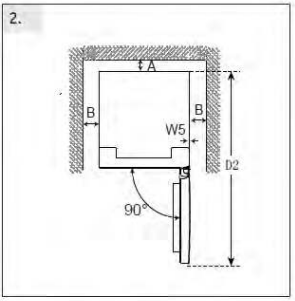

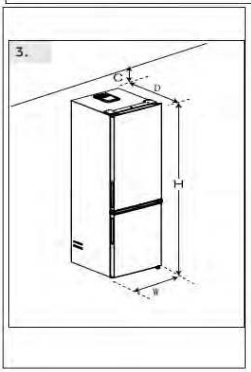

(Unit : mm)	Dimension	Model#1	Model#2
Width	W1:595	*186	*206
	W2:323	*3618*	*3620*
	W3:383	*5618*	*5620*
	W4:918	*1618*	*7620*
	W5:3		*1620*
	W:595		
Depth	D1:996		
	D2:1220		
	D:667		
Distance to back wall	A:50		
Distance to lateral walls	B:50		
Distance to ceiling	C:100		
Overall Height	H:1850/ 2050	H:1850	H:2050

Poravnavanje uređaja

Uređaj treba postaviti na ravnu i čvrstu površinu.

1. Lagano nagnite hladnjak unatrag.
2. Podesite nožice na željenu razinu.

Provjerite je li udaljenost od zida na strani šarki najmanje 100 mm kako bi se vrata pravilno otvarala.

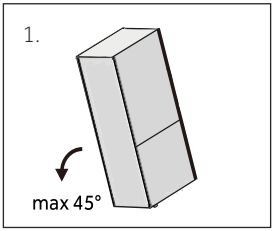

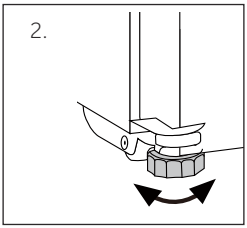

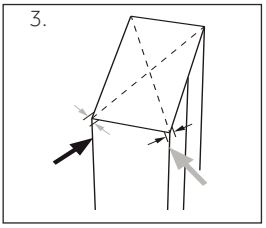

Stabilnost se može provjeriti naizmjeničnim udaranjem po dijagonalama. Lagano njihanje treba biti jednako u oba smjera. U suprotnom se okvir može iskriviti; rezultat su moguće propuštanja brtvi vrata. Mala tendencija prema natrag olakšava zatvaranje vrata.

OBAVIJEST

Za samostojeći uređaj: ovaj rashladni uređaj nije namijenjen za upotrebu kao ugradbeni uređaj

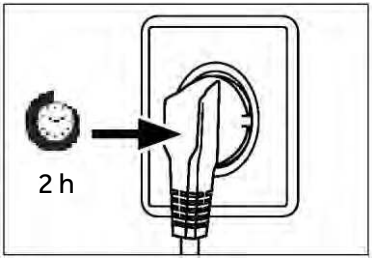

Vrijeme čekanja

Ulje za podmazivanje bez održavanja nalazi se u kapsuli kompresora. Ovo ulje može proći kroz zatvoreni sustav cijevi tijekom transporta u nagnutom položaju. Prije spajanja uređaja na napajanje pričekajte najmanje 2 sati kako bi se ulje vratilo u kapsulu.

Spajanje električnih priključaka

Prije svakog spajanja provjerite:

- ► Jesu li napajanje, utičnica i osigurač u skladu s natpisnom pločicom.
- ► Je li utičnica uzemljena i da nema produžnog kabela s više utikača.
- ► Jesu li utikač i utičnica strogo usklađeni.

Spojite utikač na propisno ugrađenu utičnicu za kućanstvo.

UPOZORENJE!

Kako biste izbjegli opasnosti, oštećeni kabel napajanja mora zamijeniti služba za korisnike (pogledajte jamstveni list).

Reverzibilnost vrata

Prije spajanja uređaja na električno napajanje, provjerite je li potrebno promijeniti smjer otvaranja vrata s onog udesno (tako je uređaj isporučen) na smjer ulijevo, ako to zahtijeva mjesto ugradnje i upotreba.

UPOZORENJE!

- ► Uređaj je težak. Za primjenu funkcije reverzibilnosti vrata potrebne su dvije osobe.
- ► Odspojite uređaj s napajanja prije svake upotrebe
- ► Nemojte naginjati uređaj za više od 45 ° kako se ne bi oštetio rashladni sustav.

Postupak montaže

1. Pribavite potreban alat.
2. Odspojite uređaj iz napajanja.
3. Uklonite poklopac gornje šarke (1) i odvrnite gornju šarku (tri vijka) na desnoj strani 2.
4. Iskopčajte priključni kabel
5. Pažljivo podignite olabavljena vrata hladnjaka sa srednje šarke.
6. Uklonite srednju šarku.
7. Uklonite mali poklopac prednje ploče s lijeve na desnu stranu.
8. Okrenite vrata naopako i odvrnite poklopac (1). Izvadite novi poklopac (2) iz potrebne vrećice i pričvrstite ih na suprotnu stranu.
9. Promijenite položaje slijepih čepova i vijka na strani.
10. Zavrnite srednju šarku na lijevu stranu uređaja. Obratite pažnju na okretanje okretnog zgloba srednje šarke, pazeći da je strana s brtvom okrenuta prema gore
11. Pažljivo podignite gornja vrata na srednjoj šarki. I pobrinite se da se zakretna osovina uklapa u cijev šarke donjih vrata.
12. Izvadite novu gornju šarku i poklopac šarke iz vrećice s priborom. Provucite priključni kabel kroz gornju šarku i pričvrstite gornju šarku pomoću tri vijka na lijevoj strani uređaja. Stavite poklopac šarke preko same šarke.
13. Priključite priključni kabel.
14. Zamijenite prednju ploču i pričvrstite je s pet vijaka.

Nakon promjene vrata, provjerite jesu li brtve vrata pravilno postavljene na kućištu i jesu li svi vijci dobro zategnuti.

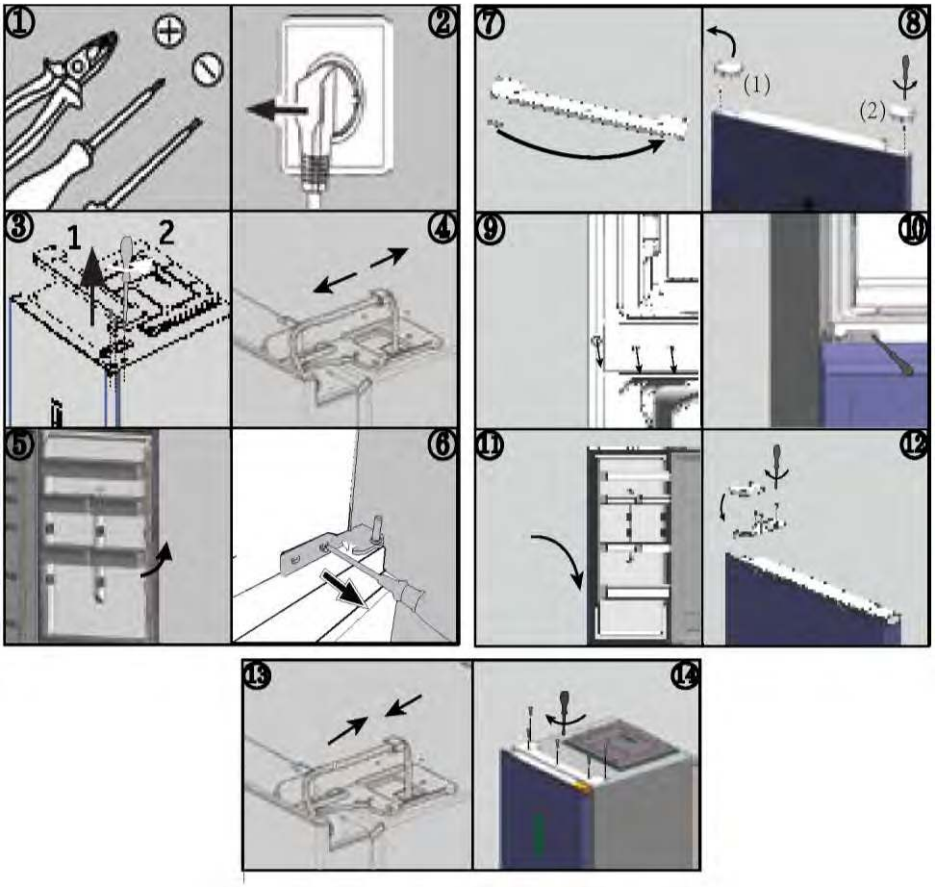

Temperatura okoline

Prošireni umjereni: ovaj je rashladni uređaj namijenjen upotrebi pri temperaturama okoline od 10 °C do 32 °C

Umjereni: ovaj je rashladni uređaj namijenjen upotrebi pri temperaturama okoline od 16 °C do 32 °C;

Suptropski: ovaj je rashladni uređaj namijenjen upotrebi pri temperaturama okoline od 16 °C do 38 °C;

Tropski: ovaj rashladni uređaj namijenjen je upotrebi pri temperaturama okoline od 16 °C do 43 °C.

Tehnički podaci

CONTENTS

Parametri proizvoda prema Uredbi (EU) 2019/2016

Na temelju standardnih rezultata ispitivanja tijekom 24 sata. Stvarna potrošnja energije ovisi o tome kako se uređaj koristi i gdje se nalazi

Model	HTW5618DN* HTW3618DN*	HTW5620DN*	HTW5618EN* HTW3618EN*
Vrsta rashladnog uređaja	Hladnjak-zamrzivač	Hladnjak-zamrzivač	Hladnjak-zamrzivač
Razred energetske učinkovitosti	D	D	E
Godišnja potrošnja energije (kWh/godišnje)	217	226	271
Zapremnina odjeljka hladnjaka (L)	201	255	201
Zapremnina odjeljka zamrzivača (L)	125	125	125
Zapremnina rashladnog odjeljka (L)	34	34	34
Razred zamrzavanja	4 zvjezdice	4 zvjezdice	4 zvjezdice
Vrsta odmrzavanja	Automatsko odmrzavanje	Automatsko odmrzavanje	Automatsko odmrzavanje
Vrijeme porasta temperature (h)	13	13	11
Kapacitet zamrzavanja (kg/24 h)	10,0	10,0	10,0
Klimatski razred	SN.N.ST.T	SN.N.ST.T	SN.N.ST.T
Razred emisije buke i emisije akustične buke u zraku (dB(A) re 1 pW)	B(35)	B(35)	B(35)

Parametri proizvoda prema Uredbi (EU) 2019/2016

Na temelju standardnih rezultata ispitivanja tijekom 24 sata. Stvarna potrošnja energije ovisi o tome kako se uređaj koristi i gdje se nalazi

Model	HDPR1618CN*	HDPR1618AN*	HDPR1620AN* HDPR3620AN*	HDPR3620CN*	HDPR3618DN*
Vrsta rashladnog uređaja	Hladnjak-zamrzivač	Hladnjak-zamrzivač	Hladnjak-zamrzivač	Hladnjak-zamrzivač	
Razred energetske učinkovitosti	C	A	A	C	D
Godišnja potrošnja energije (kWh/annum)	172	110	114	178	216
Zapremnina odjeljka zamrzivača (L)	200	200	254	254	200
Zapremnina odjeljka zamrzivača (L)	120	120	120	120	120
Zapremnina rashladnog odjeljka (L)	35	35	35	35	35
Razred zamrzavanja	4-star	4-star	4-star	4-star	4-star
Vrsta odmrzavanja	Auto-defrost	Auto-defrost	Auto-defrost	Auto-defrost	Auto-defrost
Vrijeme porasta temperature (h)	13	16	16	13	11
Kapacitet zamrzavanja (kg/24h)	6.0	7.0	7.0	6.0	6.0
Klimatski razred	SN.N.ST.T	SN.N.ST.T	SN.N.ST.T	SN.N.ST.T	SN.N.ST.T
Klasa emisije buke i emisija akustične buke koja se prenosi zrakom (dB(A) re 1 pW)	B(35)	B(35)	B(35)	B(35)	B(35)

Tehnički podaci

CONTENTS

Model	HTW5618CN*	HTW5620CN*	HTW5620EN*
Vrsta rashladnog uređaja	Hladnjak-zamrzivač	Hladnjak-zamrzivač	Hladnjak-zamrzivač
Razred energetske učinkovitosti	C	C	E
Godišnja potrošnja energije (kWh/godišnje)	173	181	283
Zapremnina odjeljka hladnjaka (L)	201	255	255
Zapremnina odjeljka zamrzivača (L)	125	125	125
Zapremnina rashladnog odjeljka (L)	34	34	34
Razred zamrzavanja	4 zvjezdice	4 zvjezdice	4 zvjezdice
Vrsta odmrzavanja	Automatsko odmrzavanje	Automatsko odmrzavanje	Automatsko odmrzavanje
Vrijeme porasta temperature (h)	13	13	11
Kapacitet zamrzavanja (kg/24 h)	10,0	10,0	10,0
Klimatski razred	SN.N.ST.T	SN.N.ST.T	SN.N.ST.T
Razred emisije buke i emisije akustične buke u zraku (dB(A) re 1 pW)	B(35)	B(35)	B(35)

Tehnički podaci

CONTENTS

Model	HTW3618CN*	HTW3620CN*	HTW3620EN*
Vrsta rashladnog uređaja	Hladnjak-zamrzivač	Hladnjak-zamrzivač	Hladnjak-zamrzivač
Razred energetske učinkovitosti	C	C	E
Godišnja potrošnja energije (kWh/godišnje)	173	181	283
Zapremnina odjeljka hladnjaka (L)	201	255	255
Zapremnina odjeljka zamrzivača (L)	125	125	125
Zapremnina rashladnog odjeljka (L)	34	34	34
Razred zamrzavanja	4 zvjezdice	4 zvjezdice	4 zvjezdice
Vrsta odmrzavanja	Automatsko odmrzavanje	Automatsko odmrzavanje	Automatsko odmrzavanje
Vrijeme porasta temperature (h)	13	13	11
Kapacitet zamrzavanja (kg/24 h)	10,0	10,0	10,0
Klimatski razred	SN.N.ST.T	SN.N.ST.T	SN.N.ST.T
Razred emisije buke i emisije akustične buke u zraku (dB(A) re 1 pW)	B(35)	B(35)	B(35)

Model	HDPW5618DN*	HDPW5620DN* HDPW3620DN* EHD3PWDNPD206	HTW7620CN*
Vrsta rashladnog uređaja	Hladnjak-zamrzivač	Hladnjak-zamrzivač	Hladnjak-zamrzivač
Razred energetske učinkovitosti	D	D	C
Godišnja potrošnja energije (kWh/godišnje)	214	220	181
Zapremnina odjeljka hladnjaka (L)	201	255	255
Zapremnina odjeljka zamrzivača (L)	117	117	125
Zapremnina rashladnog odjeljka (L)	34	34	34
Razred zamrzavanja	4 zvjezdice	4 zvjezdice	4 zvjezdice
Vrsta odmrzavanja	Automatsko odmrzavanje	Automatsko odmrzavanje	Automatsko odmrzavanje
Vrijeme porasta temperature (h)	13	13	13
Kapacitet zamrzavanja (kg/24 h)	10,0	10,0	10,0
Klimatski razred	SN.N.ST.T	SN.N.ST.T	SN.N.ST.T
Razred emisije buke i emisije akustične buke u zraku (dB(A) re 1 pW)	B(35)	B(35)	B(35)

Tehnički podaci

CONTENTS

Model	HDPW3618DN* EHD3PWDNPW186 EHD3PWDNPK186	HDPW3620CN*	HTW3620DN*
Vrsta rashladnog uređaja	Hladnjak-zamrzivač	Hladnjak-zamrzivač	Hladnjak-zamrzivač
Razred energetske učinkovitosti	D	C	D
Godišnja potrošnja energije (kWh/godišnje)	214	176	226
Zapremnina odjeljka hladnjaka (L)	201	255	255
Zapremnina odjeljka zamrzivača (L)	117	117	125
Zapremnina rashladnog odjeljka (L)	34	34	34
Razred zamrzavanja	4 zvjezdice	4 zvjezdice	4 zvjezdice
Vrsta odmrzavanja	Automatsko odmrzavanje	Automatsko odmrzavanje	Automatsko odmrzavanje
Vrijeme porasta temperature (h)	13	13	13
Kapacitet zamrzavanja (kg/24 h)	10,0	10,0	10,0
Klimatski razred	SN.N.ST.T	SN.N.ST.T	SN.N.ST.T
Razred emisije buke i emisije akustične buke u zraku (dB(A) re 1 pW)	B(35)	B(35)	B(35)

Model	HDPW5618CN*	HDPW5620CN*	HDPW5620AN* HDPW7620AN*
Vrsta rashladnog uređaja	Hladnjak-zamrzivač	Hladnjak-zamrzivač	Hladnjak-zamrzivač
Razred energetske učinkovitosti	C	C	A
Godišnja potrošnja energije (kWh/godišnje)	171	176	114
Zapremnina odjeljka hladnjaka (L)	201	255	255
Zapremnina odjeljka zamrzivača (L)	117	117	120
Zapremnina rashladnog odjeljka (L)	34	34	34
Razred zamrzavanja	4 zvjezdice	4 zvjezdice	4 zvjezdice
Vrsta odmrzavanja	Automatsko odmrzavanje	Automatsko odmrzavanje	Automatsko odmrzavanje
Vrijeme porasta temperature (h)	13	13	16
Kapacitet zamrzavanja (kg/24 h)	10,0	10,0	10,0
Klimatski razred	SN.N.ST.T	SN.N.ST.T	SN.N.ST.T
Razred emisije buke i emisije akustične buke u zraku (dB(A) re 1 pW)	B(35)	B(35)	B(35)

Tehnički podaci

CONTENTS

Model	HDPW5620BN*	HTW7620DNM*	HDPW7620AAN*	HTW7620DNG*
Vrsta rashladnog uređaja	Hladnjak-zamrzivač	Hladnjak-zamrzivač	Hladnjak-zamrzivač	Hladnjak-zamrzivač
Razred energetske učinkovitosti	B	D	A	D
Godišnja potrošnja energije (kWh/godišnje)	142	226	92	226
Zapremnina odjeljka hladnjaka (L)	255	255	255	255
Zapremnina odjeljka zamrzivača (L)	120	125	120	125
Zapremnina rashladnog odjeljka (L)	34	34	34	34
Razred zamrzavanja	4 zvjezdice	4 zvjezdice	4 zvjezdice	4 zvjezdice
Vrsta odmrzavanja	Automatsko odmrzavanje	Automatsko odmrzavanje	Automatsko odmrzavanje	Automatsko odmrzavanje
Vrijeme porasta temperature (h)	13	13	16	9
Kapacitet zamrzavanja (kg/24 h)	10.0	10.0	12.0	10.0
Klimatski razred	SN.N.ST.T	SN.N.ST.T	SN.N.ST.T	SN.N.ST.T
Razred emisije buke i emisije akustične u zraku (dB(A) re 1 pW)	B(35)	B(35)	B(35)	B(35)

Model	HTW5618DW*	HTW7620AN*	HDPR3618DNPKMA HDPR3618DNPDMA
Vrsta rashladnog uređaja	Hladnjak-zamrzivač	Hladnjak-zamrzivač	Hladnjak-zamrzivač
Razred energetske učinkovitosti	D	A	A++
Godišnja potrošnja energije (kWh/godišnje)	216	116	266
Zapremnina odjeljka hladnjaka (L)	198	255	211
Zapremnina odjeljka zamrzivača (L)	125	125	96
Zapremnina rashladnog odjeljka (L)	34	34	23
Razred zamrzavanja	4 zvjezdice	4 zvjezdice	4 zvjezdice
Vrsta odmrzavanja	Automatsko odmrzavanje	Automatsko odmrzavanje	Automatsko odmrzavanje
Vrijeme porasta temperature (h)	13	16	13
Kapacitet zamrzavanja (kg/24 h)	10,0	10.0	10.0
Klimatski razred	SN.N.ST.T	SN.N.ST.T	SN.N.ST.T
Razred emisije buke i emisije akustične buke u zraku (dB(A) re 1 pW)	B(35)	B(35)	C(39)
Note: Adopting standards	EN 62552:2020		EN 62552:2013

Tehnički podaci

CONTENTS

Model	HTR3618CN*	HTR3620CN*	HTR3618EN*	HTR3620EN*	HTR3620DN*
Vrsta hlađenja uređaj	Hladnjak-zamrzivač	Hladnjak-zamrzivač	Hladnjak-zamrzivač	Hladnjak-zamrzivač	Hladnjak-zamrzivač
Razred energetske učinkovitosti	C	C	E	E	D
Godišnja potrošnja energije (kWh/annum)	**173**	**181**	**271**	**283**	**226**
Volumen Hladnjak odjeljak (L)	200	254	200	254	254
Volumen zamrzivač odjeljak (L)	125	125	125	125	125
Volume Chill odjeljak (L)	35	35	35	35	35
Razred smrzavanja	4-star	4-star	4-star	4-star	4-star
Vrsta odmrzavanja	Auto-defrost	Auto-defrost	Auto-defrost	Auto-defrost	Auto-defrost
Vrijeme porasta temperature (h)	13	13	11	11	13
Kapacitet zamrzavanja (kg/24h)	6.0	6.0	6.0	6.0	6.0
Klimatska klasa	SN.N.ST.T	SN.N.ST.T	SN.N.ST.T	SN.N.ST.T	SN.N.ST.T
Klasa emisije buke i emisija akustične buke koja se prenosi zrakom (dB(A) re 1 pW)	B(35)	B(35)	B(35)	B(35)	B(35w)
Note: Adopting standards	EN 62552-1:2020, EN 62552-2:2020, EN 62552-3:2020				

Tehnički podaci

CONTENTS

Model	HTR3618CN*	HTR3620CN*	HTR3620AN*
Vrsta hlađenja uređaj	Hladnjak-zamrzivač	Hladnjak-zamrzivač	Hladnjak-zamrzivač
Razred energetske učinkovitosti	C	C	A
Godišnja potrošnja energije (kWh/annum)	**173**	**181**	**116**
Volumen Hladnjak odjeljak (L)	200	254	254
Volumen zamrzivač odjeljak (L)	125	125	125
Volume Chill odjeljak (L)	35	35	35
Razred smrzavanja	4-star	4-star	4-star
Vrsta odmrzavanja	Auto-defrost	Auto-defrost	Auto-defrost
Vrijeme porasta temperature (h)	13	13	16
Kapacitet zamrzavanja (kg/24h)	6.0	6.0	6.0
Klimatska klasa	SN.N.ST.T	SN.N.ST.T	SN.N.ST.T
Klasa emisije buke i emisija akustične buke koja se prenosi zrakom (dB(A) re 1 pW)	B(35)	B(35)	B(35)

Dodatni tehnički podaci

Model	HTW5618DN* HTW3618DN*	HTW5618EN* HTW3618EN*	HTW5620DN*
Ukupna zapremina (L)	360	360	414
Napon/frekvencija	220 - 240 V ~ / 50 Hz	220 - 240 V ~ / 50 Hz	220 - 240 V ~ / 50 Hz
Ulazna struja (A)	1,4	1,4	1,4
Glavni osigurač (A)	16	16	16
Rashladno sredstvo	R600a (53 g)	R600a (53 g)	R600a (53 g)
Mjere (Š/D/V u mm)	595*667*1850	595*667*1850	595*667*2050

Model	HTW5618CN*	HTW5620CN*	HTW5620EN*
Ukupna zapremina (L)	360	414	414
Napon/frekvencija	220 - 240 V ~ / 50 Hz	220 - 240 V ~ / 50 Hz	220 - 240 V ~ / 50 Hz
Ulazna struja (A)	1,4	1,4	1,4
Glavni osigurač (A)	15	15	16
Rashladno sredstvo	R600a (50 g)	R600a (50 g)	R600a (53 g)
Mjere (Š/D/V u mm)	595*667*1850	595*667*2050	595*667*2050

Model	HDPW5618DN*	HDPW5620DN*	HDPW3620DN* EHD3PWDNPD206
Ukupna zapremina (L)	352	406	406
Napon/ Frekvencija	220 - 240 V ~ / 50 Hz	220 - 240 V ~ / 50 Hz	220 - 240 V ~ / 50 Hz
Ulazna struja (A)	1,4	1,4	1,4
Glavni osigurač (A)	16	16	16
Rashladno sredstvo	R600a (53 g)	R600a (53 g)	R600a (53 g)
Mjere (Š/D/V u mm)	595*667*1850	595*667*2050	595*667*2050

Model	HDPW5618CN*	HDPW5620CN*	HDPW5620AN*	HDPR1620AN* HDPR3620AN*	HDPR3618DN*
Ukupna zapremina (L)	352	406	409	409	355
Napon/ Frekvencija	220~240V/50Hz	220~240V/50Hz	220~240V/50Hz	220~240V/50Hz	220~240V/50Hz
Ulazna struja (A)	1.4	1.4	1.4	1.4	1.4
Glavni osigurač (A)	15	15	16	16	16
Rashladno sredstvo	R600a(55g)	R600a(50g)	R600a(50g)	R600a(50g)	R600a(53g)
Mjere (Š/D/V u mm)	595*667*1850	595*667*2050	595*667*2050	595*667*2050	595*667*1850

Dodatni tehnički podaci

Model	HDPW5618CN* EHD3PWDNP*186	HDPW3620CN*	HDPR1618AN*	HTW3620DN*
Ukupna zapremina (L)	352	406	355	414
Napon/frekvencija	220~240V/50Hz	220~240V/50Hz	220~240V/50Hz	220~240V/50Hz
Ulazna struja (A)	1.4	1.4	1.4	1.4
Glavni osigurač (A)	16	15	16	16
Rashladno sredstvo	R600a(53g)	R600a(50g)	R600a(50g)	R600a(53g)
Mjere (Š/D/V u mm)	595*667*1850	595*667*2050	595*667*1850	595*667*2050

Model	HDPW7620AAN*	HDPW5620BN*	HDPW7620AN*	HDPR3620CN*
Ukupna zapremina (L)	409	409	409	409
Napon/frekvencija	220~240V/50Hz	220~240V/50Hz	220~240V/50Hz	220~240V/50Hz
Ulazna struja (A)	1.4	1.4	1.4	1.4
Glavni osigurač (A)	16	16	16	16
Rashladno sredstvo	R600a(55g)	R600a(50g)	R600a(50g)	R600a(50g)
Mjere (Š/D/V u mm)	595*667*2050	595*667*2050	595*667*2050	595*667*2050

Dodatni tehnički podaci

Model	HTW7620DN*	HTW7620CN*	HDPR1618CN*	HTW5618DW*
Ukupna zapremina (L)	414	414	355	357
Napon/frekvencija	220~240V/50Hz	220~240V/50Hz	220~240V/50Hz	220~240V/50Hz
Ulazna struja (A)	1.4	1.4	1.4	1.4
Glavni osigurač (A)	16	15	16	16
Rashladno sredstvo	R600a(53g)	R600a(50g)	R600a(50g)	R600a(53g)
Mjere (Š/D/V u mm)	595*667*2050	595*667*2050	595*667*1850	595*667*1850

Model	HTW7620AN*	HDPR3618DNPKMA HDPR3618DNPDMA	HTW7620DNG*
Ukupna zapremina (L)	414	**330**	414
Napon/frekvencija	220~240V/50Hz	**220~240V/50Hz**	220~240V/50Hz
Ulazna struja (A)	1.4	**0.9**	1.4
Glavni osigurač (A)	16	**16**	16
Rashladno sredstvo	R600a(50g)	**R600a(53g)**	R600a(53g)
Mjere (Š/D/V u mm)	595*667*2050	**595*667*1850**	595*670*2050
Note: Adopting standards	**EN 62552:2020**	**EN 62552:2013**	**EN 62552:2020**

Tehnički podaci

Model	HTW3618CN*	HTW3620CN*	HTW3620EN*	HTR3620DN*
Ukupna/zapremina (L)	360	414	414	414
Napon/Frekvencija	220~240V/50Hz	220~240V/50Hz	220~240V/50Hz	220~240V/50Hz
Ulazna struja (A)	1.4	1.4	1.4	1.4
Glavni osigurač (A)	16	16	16	16
Rashladno sredstvo	R600a(50g)	R600a(50g)	R600a(53g)	R600a(53g)
Mjere (Š/D/V u mm)	595*667*1850	595*667*2050	595*667*2050	595*667*2050

Model	HTR3618CN*	HTR3618EN*	HTR3620CN*	HTR3620EN*	HTR3620AN*
Ukupna zapremina (L)	360	360	414	414	414
Napon/ Frekvencija	220~240V/50Hz	220~240V/50Hz	220~240V/50Hz	220~240V/50Hz	220~240V/50Hz
Ulazna struja (A)	1.4	1.4	1.4	1.4	1.4
Glavni osigurač (A)	16	16	16	16	16
Rashladno sredstvo	R600a(50g)	R600a(53g)	R600a(50g)	R600a(53g)	R600a(50g)
Mjere (Š/D/V u mm)	595*667*1850	595*667*1850	595*667*2050	595*667*2050	595*667*2050

Služba za korisnike

CONTENTS

Preporučujemo službu za korisnike tvrtke Haier i korištenje originalnih rezervnih dijelova.

Ako imate problema s uređajem, prvo pogledajte odjeljak RJEŠAVANJE PROBLEMA.

Ako tamo ne možete pronaći rješenje, obratite se

- ► vašem lokalnom distributeru ili
- ► našem Europskom pozivnom servisnom centru (pogledajte navedene telefonske brojeve u nastavku) ili
- ► ili idite na stranicu za servis i podršku na web-mjestu www.haier.com gdje možete aktivirati zahtjev
- ► za servisom i pronaći odgovore na česta pitanja.

Da biste stupili u kontakt s našim servisom, provjerite jesu li vam dostupni sljedeći podaci.
Te ćete podatke pronaći na nazivnoj pločici.

Model _____

Serijski broj _____

Također provjerite jamstveni list isporučen s proizvodom u slučaju da imate jamstvo.

Europski pozivni servisni centar		
Država*	Telefonski broj	Troškovi
Haier Italy (IT)	199 100 912	
Haier Spain (ES)	902 509 123	
Haier Germany (DE)	0180 5 39 39 99	• 14 ct/min za fiksni telefon • maks. 42 ct/min za mobilne uređaje
Haier Austria (AT)	0820 001 205	• 14,53 ct/min za fiksni telefon • maks. 20 ct/min za sve ostale
Haier United Kingdom (UK)	0333 003 8122	
Haier France (FR)	0980 406 409	

* Za ostale države pogledajte web-mjesto www.haier.com
Haier Europe Trading S.r.l
Podružnica UK
Westgate House, Westgate, Ealing
London, W5 1YY

*Trajanje jamstva za rashladni uređaj:
Minimalno trajanje jamstva: 2 godine za države članice EU, 3 godine za Tursku, 1 godinu za Ujedinjeno Kraljevstvo, 1 godinu za Rusiju, 3 godine za Švedsku, 2 godine za Srbiju, 5 godina za Norvešku, 1 godinu za Maroko, 6 mjeseci za Alžir, dok za Tunis nema pravnog jamstva.

*Razdoblje za rezervne dijelove za popravak uređaja:
„Termostati, senzori temperature, tiskane pločice i svjetlosni izvori dostupni su u razdoblju od barem sedam godina nakon plasiranja posljednje jedinice modela na tržište.
Ručke vrata, šarke, police i košare dostupne su barem sedam godina, a brtve vrata barem 10 godina nakon plasiranja posljednje jedinice modela na tržište.

*Dodatne informacije o proizvodu možete pronaći na adresi https://eprel.ec.europe.eu/ ili skeniranjem QR koda s energetske naljepnice isporučene s uređajem.

5 Sikkerhetsinformasjon
Før første gangs bruk 6
Installasjon 6
Daglig bruk 7
10 Tiltenkt bruk
11 Produktbeskrivelse
22 Kontrollpanel
23 Bruk
Juster temperaturen for kjøleskapet 24
Juster temperaturen for fryseren 24
Juster temperaturen for My Zone 24
Super-Cool-funksjon 25
Super-Frz-funksjon 26
31 Utstyr
35 Energisparetips
36 Stell og rengjøring
39 Feilsøking
43 Installasjon
47 Tekniske data
58 Kundeservice

Klikk på innholdet for å se detaljinformasjonen.

Takk skal du ha

CONTENTS

Takk for at du kjøpte et Haier-produkt.

Les disse instruksjonene nøye før du bruker dette apparatet. Instruksjonene inneholder viktig informasjon som vil hjelpe deg å få det beste ut av apparatet og sikre sikker og riktig installasjon, bruk og vedlikehold.

Oppbevar denne håndboken på et praktisk sted slik at du alltid kan se den for sikker og riktig bruk av apparatet.

Hvis du selger apparatet, gir det bort eller lar det ligge igjen når du flytter, sørg for at du også passerer denne håndboken slik at den nye eieren kan bli kjent med apparatet og sikkerhetsadvarslene.

Tilbehør

Sjekk tilbehøret og litteraturen i henhold til denne listen:

ADVARSEL – Viktig sikkerhetsinformasjon

MERKNAD – Generell informasjon og tips

Miljøinformasjon

Kassering

Bidra til å beskytte miljøet og menneskers helse. Legg emballasjen i aktuelle beholdere for å resirkulere den. Bidra til å resirkulere avfall fra elektriske og elektroniske apparater. Ikke kast apparater merket med dette symbolet sammen med husholdningsavfallet. Returner produktet til ditt lokale resirkuleringsanlegg eller kontakt kommunekontoret.

ADVARSEL!

Fare for skade eller kvelning!

Kjølemedier og gasser må kasseres på en profesjonell måte. Forsikre deg om at slangen til kjølemiddelkretsen ikke er skadet før den kastes på riktig måte. Koble apparatet fra strømnettet. Kutt av nettkabelen og kast den. Fjern skuffene og skuffene samt dørlåsen og pakningene, for å forhindre at barn og kjæledyr blir lukket i apparatet.

Les følgende sikkerhetstips før du slår på apparatet for første gang!

ADVARSEL!

Før første gangs bruk

- Kontroller at det ikke er noen transportskade.
- Fjern all emballasje og oppbevar utilgjengelig for barn.
- Vent minst to timer før du installerer apparatet for å sikre at kjølemiddelkretsen er fullt effektiv.
- Håndter alltid apparatet med minst to personer fordi det er tungt.

Installasjon

- Apparatet bør plasseres på et godt ventilert sted. Sørg for en plass på minst 10 cm over og rundt apparatet.
- Plasser aldri apparatet på et fuktig sted eller et sted hvor det kan sprutes med vann. Rengjør og tørk vannsprut og flekker med en myk ren klut.
- Ikke installer apparatet i direkte sollys eller i nærheten av varmekilder (f.eks. komfyrer, varmeovner).
- Installer og juster apparatet i et område som passer for størrelse og bruk.
- Hold ventilasjonsåpningene i apparatet eller i den innebygde strukturen fri for hindringer.
- Forsikre deg om at den elektriske informasjonen på typeskiltet stemmer overens med strømforsyningen. Hvis ikke, kontakt en elektriker.
- Apparatet drives av en 220-240 VAC / 50 Hz strømforsyning. Unormal spennings-svingning kan føre til at apparatet ikke starter, eller at temperaturreguleringen eller kompressoren blir skadet, eller det kan være unormal støy under bruk. I slike tilfeller skal det monteres en automatisk regulator.
- Ikke bruk multipluggadaptere og skjøteledninger.
- Ikke plasser flere bærbare stikkontakter eller bærbare strømforsyninger på baksiden av apparatet.
- Pass på at strømkabelen ikke kommer i klem i kjøleskapet. Ikke tråkk på strøm-kabelen.

ADVARSEL!

- Bruk en separat jordet stikkontakt for strømforsyningen som er lett tilgjengelig. Dette apparatet må jordes.

  Bare for Storbritannia: Apparatets strømkabel er utstyrt med 3-ledningskontakt (jording) som passer til en standard 3-ledningskontakt (jordet). Aldri kutt av eller demonter den tredje pinnen (jording). Etter at apparatet er installert, skal støpselet være tilgjengelig.
- Ikke skad kjølevæskekretsen.

Daglig bruk

- Dette apparatet kan brukes av barn i alderen fra åtte år og eldre og personer med nedsatt fysisk, sensorisk eller mental evne eller med mangel på erfaring og kunnskap, forutsatt at de blir veiledet eller gitt instruksjoner om bruk av apparatet på en trygg måte, og de forstår de involverte farene.
- Barn i alderen 3 til 8 år har lov til å laste og losse, men ikke til å rengjøre eller installere kjøleapparatene.
- Hold barn under 3 år unna apparatet med mindre de er under konstant tilsyn.
- Barn skal ikke leke med apparatet.
- Hvis kjølig gass eller annen brennbar gass lekker i nærheten av apparatet, må du slå av ventilen til den lekkende gassen, åpne dørene og vinduene og ikke trekke ut støpselet i strømkabelen til kjøleskapet eller andre apparater.
- Legg merke til at apparatet er innstilt for bruk ved et spesifikt omgivelsesområde mellom 10 og 43 °C. Apparatet fungerer kanskje ikke som det skal hvis det blir stående i en lengre periode ved en temperatur over eller under det angitte området.
- Ikke plasser ustabile gjenstander (tunge gjenstander, beholdere fylt med vann) oppå kjøleskapet for å unngå personskader forårsaket av fall eller elektrisk støt forårsaket av kontakt med vann.
- Ikke trekk i dørhyllene. Døren kan trekkes skrått, flaskestativet kan trekkes bort, eller apparatet kan velte.
- Åpne og lukk dørene kun med håndtakene. Avstanden mellom dørene og mellom dørene og skapet er veldig smal. Ikke strekk ut hendene i disse områdene for å unngå å klemme fingrene. Åpne eller lukk kjøleskapsdørene kun når det ikke er barn som står innenfor dørens bevegelsesområde.

ADVARSEL!

- Ikke oppbevar eller bruk brennbare, eksplosive eller etsende materialer i apparatet eller i nærheten.
- Oppbevar ikke medisiner, bakterier eller kjemiske midler i apparatet. Dette apparatet er et husholdningsapparat. Det anbefales ikke å lagre materialer som krever strenge temperaturer.
- Oppbevar aldri væsker i flasker eller bokser (foruten høyprosent brennevin), spesielt kullsyreholdige drikker i fryseren, da disse vil sprekke under frysing.
- Sjekk tilstanden til maten hvis en oppvarming i fryseren har funnet sted.
- Ikke still inn unødvendig lav temperatur i kjøleseksjonen. Minustemperaturer kan forekomme ved høye innstillinger. Obs: Flasker kan sprekke
- Ikke berør frosne varer med våte hender (bruk hansker). Spesielt ikke spis ispinner umiddelbart etter at de er tatt ut av fryseren. Det er fare for frysing eller dannelse av frostblemmer. FØRSTEHJELP: oppbevares umiddelbart under rennende kaldt vann. Ikke trekk unna!
- Ikke berør innsiden av fryseboksen når den er i bruk, spesielt med våte hender, da hendene dine kan fryse fast på overflaten.
- Koble fra apparatet i tilfelle strømbrudd eller før rengjøring. Vent minst 7 minutter før du starter apparatet på nytt, siden hyppig start kan skade kompressoren.
- Ikke bruk elektriske enheter inne i matoppbevaringsrommene på apparatet, med mindre de er av typen anbefalt av produsenten. Vedlikehold/rengjøring
- Sørg for at barn er under oppsyn hvis de utfører rengjøring og vedlikehold.
- Koble apparatet fra strømforsyningen før du utfører rutinemessig vedlikehold. Vent minst 5 minutter før du starter apparatet på nytt, siden hyppig start kan skade kompressoren.

ADVARSEL!

- Hold støpselet, ikke kabelen, når du kobler fra apparatet.
- Ikke rengjør apparatet med harde børster, stålbørster, vaskemiddelpulver, bensin, amylacetat, aceton og lignende organiske løsninger, sure eller alkaliske løsninger. Rengjør med spesielt kjøleskapsvaskemiddel for å unngå skade.
- Ikke skrap av frost og is med skarpe gjenstander. Ikke bruk spray, elektriske varmeovner som varmeovn, hårføner, damprensere eller andre varmekilder for å unngå skade på plastdelene.
- Ikke bruk mekaniske enheter eller andre metoder for å akselerere avrimingsprosessen, bortsett fra de som anbefales av produsenten.
- Hvis strømledningen er skadet, må den byttes ut av produsenten, serviceagenten eller tilsvarende kvalifiserte personer for å unngå fare.
- Ikke prøv å reparere, demontere eller modifisere apparatet på egen hånd. Ved reparasjon, kontakt vår kundeservice.
- Fjern støvet på baksiden av enheten minst én gang i året for å unngå fare ved brann, samt økt energiforbruk.
- Ikke spray eller skyll apparatet under rengjøring.
- Ikke bruk vannspray eller damp for å rengjøre apparatet.
- Ikke rengjør de kalde glasshyllene med varmt vann. Plutselige temperaturendringer kan føre til at glasset knuses.

Informasjon om kjølemiddelgass

ADVARSEL!

Apparatet inneholder det brennbare kjølemediet ISOBUTANE (R600a). Sørg for at kjølemiddelkretsen ikke er skadet under transport eller installasjon. Kjølemiddel som lekker kan forårsake øyeskader eller antennes. Hvis det har oppstått en skade, hold åpne ildkilder unna, ventiler rommet grundig, ikke plugg eller koble fra strømledningene til apparatet eller andre apparater. Informer kundeservice.

Hvis øynene kommer i kontakt med kjølemediet, skyll det umiddelbart under rennende vann og kontakt øyespesialisten umiddelbart.

Tiltenkt bruk

Dette apparatet er beregnet for kjøling og frysing av mat. Det er designet eksklusivt for bruk i husholdninger og lignende applikasjoner som personalkjøkkenområder i butikker, kontorer og andre arbeidsmiljøer; gårdshus og av kunder i hoteller, moteller og andre boligmiljøer, samt i bed-and-breakfast og cateringvirksomhet. Den er ikke beregnet for kommersiell eller industriell bruk.

Endringer eller modifikasjoner på enheten er ikke tillatt. Utilsiktet bruk kan forårsake farer og tap av garantikrav.

Standarder og direktiver

Dette produktet oppfyller kravene i alle gjeldende EU-direktiver med de tilsvarende harmoniserte standardene, som sørger for CE-merking.

OBS

På grunn av tekniske endringer og forskjellige modeller kan noen av illustrasjonene i denne håndboken avvike fra din modell.
(HTW5620DN*, HTW5620CN*,HTW5620EN*)

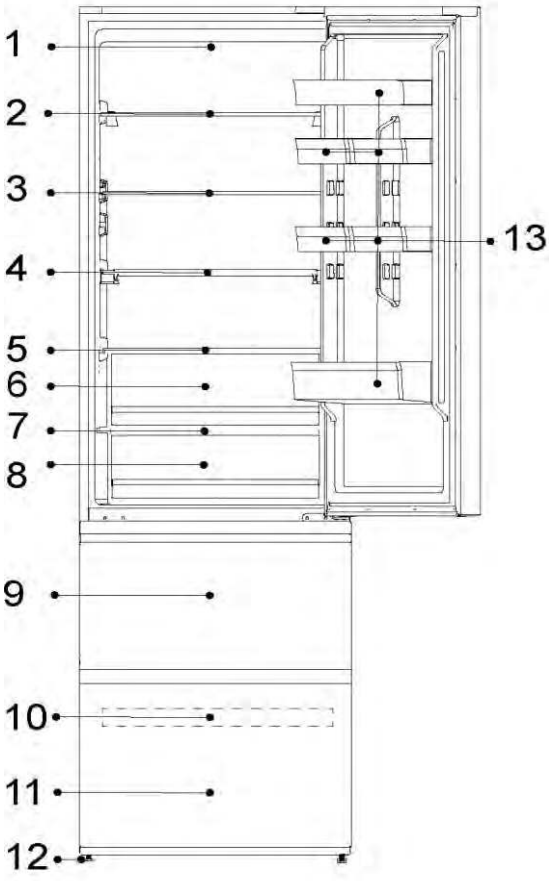

1- Kjøleskap LED-lampe
2- Vinstativ
3- Glasshylle
4- Sammenleggbar hylle
5- Humidity Zone-skuffdeksel
6- Humidity Zone-skuff
7- My Zone-skuffdeksel
8- My Zone-skuff
9- Øvre fryseskuff
10- Frysebrett
11- Nedre fryseskuff
12- Justerbare føtter
13- Dørbalkong

Produktbeskrivelse

CONTENTS

OBS

På grunn av tekniske endringer og forskjellige modeller kan noen av illustrasjonene i denne håndboken avvike fra din modell.
(HTW7620AN*,HTW7620CN*, HTW7620DN*)

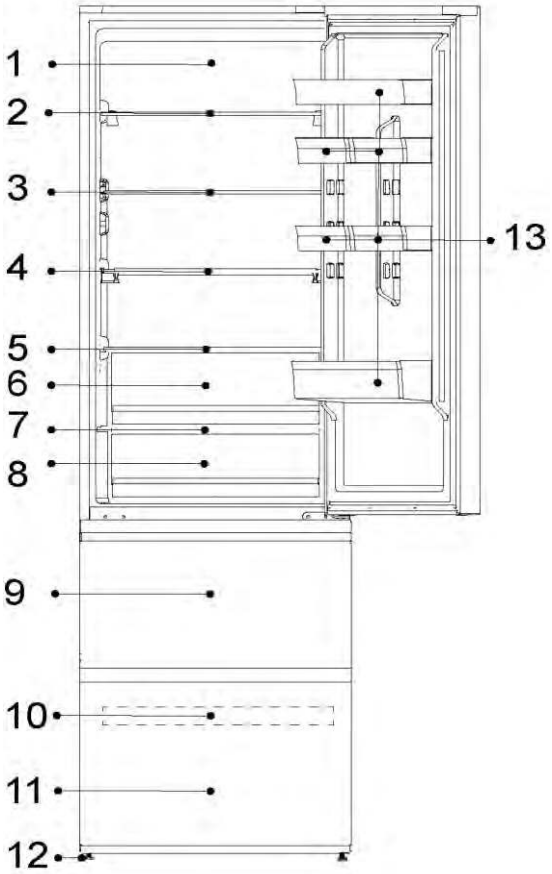

1- Daylight LED-system
2- Vinstativ
3- Glasshylle
4- Sammenleggbar hylle
5- Humidity Zone-skuffdeksel
6- Humidity Zone-skuff
7- My Zone-skuffdeksel
8- My Zone-skuff
9- Øvre fryseskuff
10- Frysebrett
11- Nedre fryseskuff
12- Justerbare føtter
13- Dørbalkong

Produktbeskrivelse

CONTENTS

OBS

På grunn av tekniske endringer og forskjellige modeller kan noen av illustrasjonene i denne håndboken avvike fra din modell.
(HTW7620DNG*)

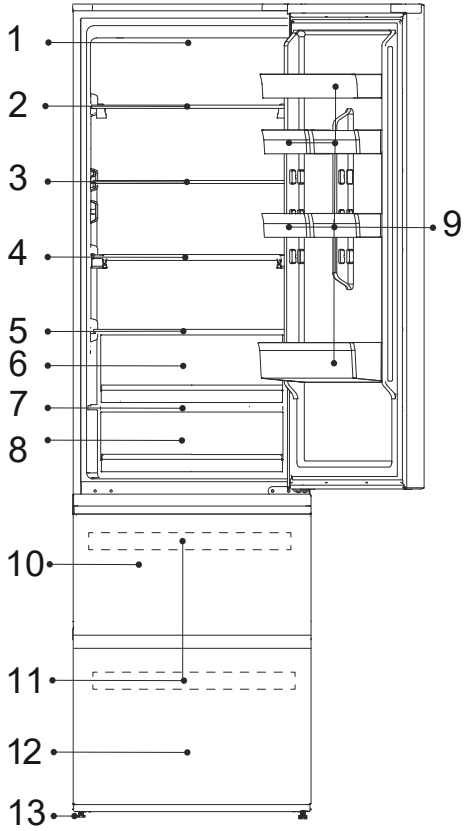

1- Daylight LED-system
2- Vinstativ
3- Glasshylle
4- Sammenleggbar hylle
5- Humidity Zone-skuffdeksel
6- Humidity Zone-skuff
7- My Zone-skuffdeksel
8- My Zone-skuff
9- Dørbalkong
10- Øvre fryseskuff
11- Frysebrett
12- Nedre fryseskuff
13- Justerbare føtter

OBS

På grunn av tekniske endringer og forskjellige modeller kan noen av illustrasjonene i denne håndboken avvike fra din modell.
(HTW5618DW*)

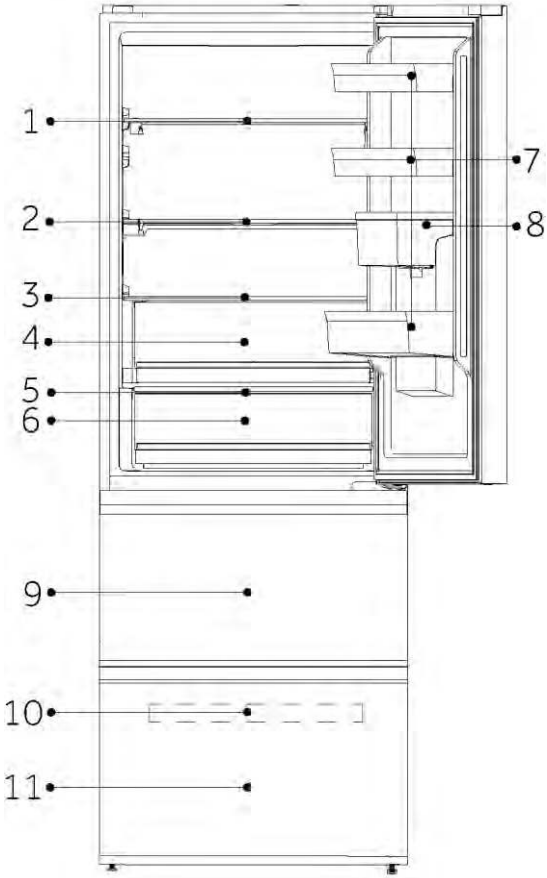

A: Kjøleskaprom
1- Vinstativ
2- Sammenleggbar hylle
3- Humidity Zone-skuffdeksel
4- Humidity Zone-skuff
5- My Zone-skuffdeksel
6- My Zone-skuff
7- Dørbalkong
8- Vanntank

B: Fryserom
9- Øvre fryseskuff
10- Frysebrett
11- Nedre fryseskuff

Produktbeskrivelse

CONTENTS

OBS

På grunn av tekniske endringer og forskjellige modeller kan noen av illustrasjonene i denne håndboken avvike fra din modell.
(HTW5618DN*, HTW5618CN*, HTW5618EN*)

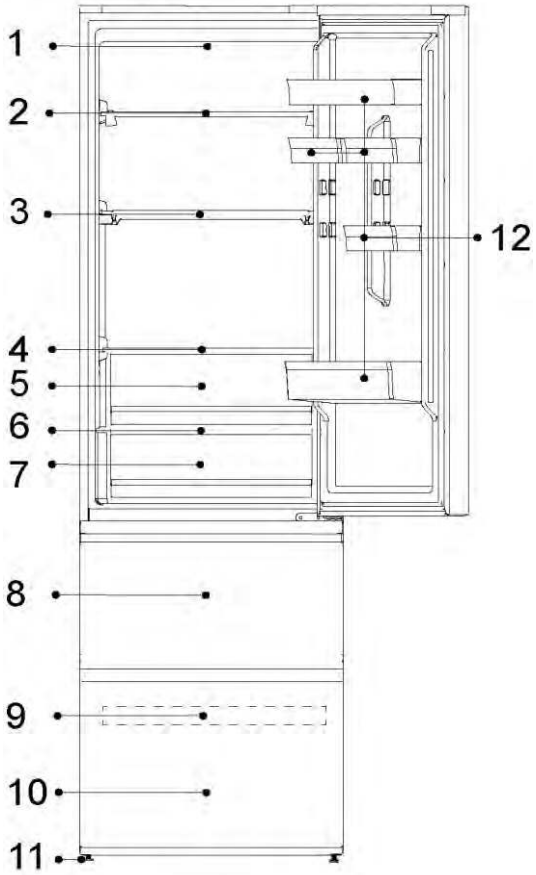

1- Kjøleskap LED-lampe
2- Vinstativ
3- Sammenleggbar hylle
4- Humidity Zone-skuffdeksel
5- Humidity Zone-skuff
6- My Zone-skuffdeksel
7- My Zone-skuff
8- Øvre fryseskuff
9- Frysebrett
10- Nedre fryseskuff
11- Justerbare føtter
12- Dørbalkong

Produktbeskrivelse

CONTENTS

OBS

På grunn av tekniske endringer og forskjellige modeller kan noen av illustrasjonene i denne håndboken avvike fra din modell.

(HTR3620*)

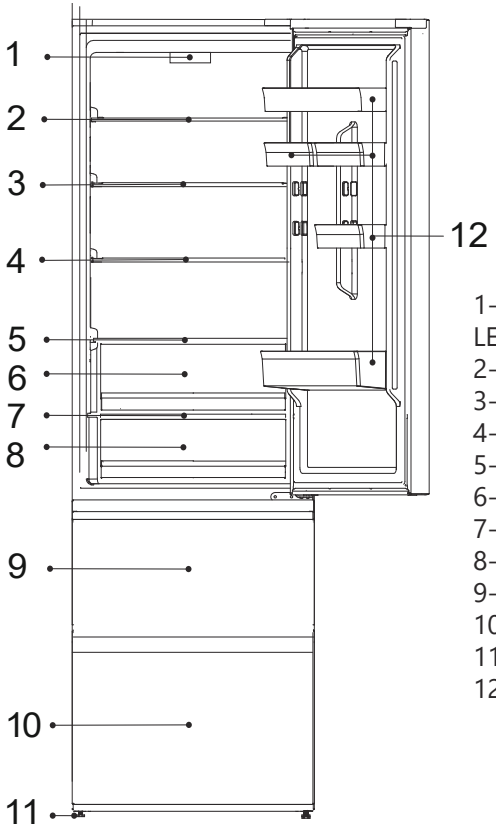

1- Kontrollpanel og kjøleskapets LED-lampe
2- Glasshylle
3- Glasshylle
4- Glasshylle
5- Glasshylle
6- Freshbox-skuff
7- Skuffdeksel
8- Fresh 0°C-soneskuff
9- Øvre fryserskuff
10- Nedre fryserskuff
11- Justerbare føtter
12- Dørbalkong

OBS

På grunn av tekniske endringer og forskjellige modeller kan noen av illustrasjonene i denne håndboken avvike fra din modell.
(HTW3620DN*)

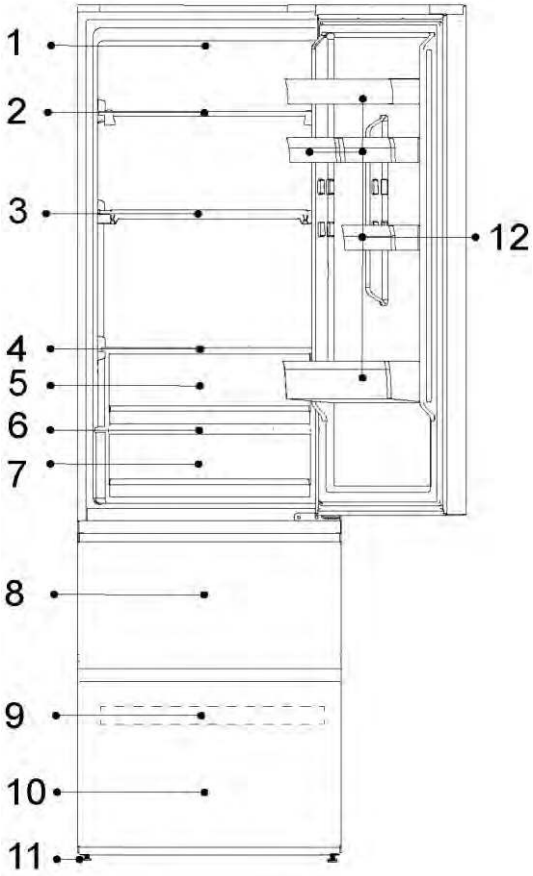

1- Kjøleskap LED-lampe
2- Glasshylle
3- Glasshylle
4- Glasshylle
5- Glasshylle
6- My Zone-skuffdeksel
7- My Zone-skuff
8- Øvre fryseskuff
9- Frysebrett
10- Nedre fryseskuff
11- Justerbare føtter
12- Dørbalkong

Produktbeskrivelse

CONTENTS

OBS

På grunn av tekniske endringer og forskjellige modeller kan noen av illustrasjonene i denne håndboken avvike fra din modell.
(HTW3618DN*, HTW3618CN*,HTW3618EN*)

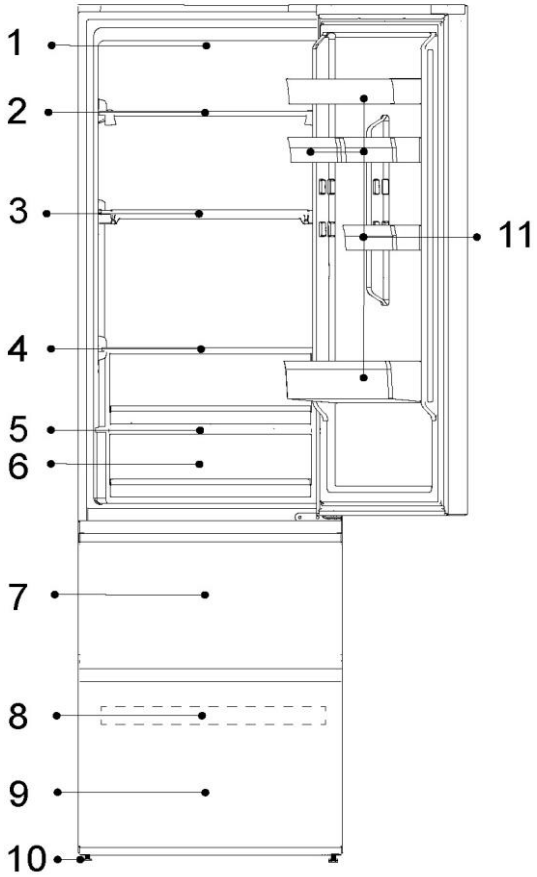

1 - Kjøleskap LED-lampe
2 - Glasshylle
3 - Glasshylle
4 - Glasshylle
5 - My Zone-skuffdeksel
6 - My Zone-skuff
7 - Øvre fryseskuff
8 - Frysebrett
9 - Nedre fryseskuff
10 - Justerbare føtter
11 - Dørbalkong

Produktbeskrivelse

CONTENTS

OBS

På grunn av tekniske endringer og forskjellige modeller kan noen av illustrasjonene i denne håndboken avvike fra din modell.

(HTR3618*)

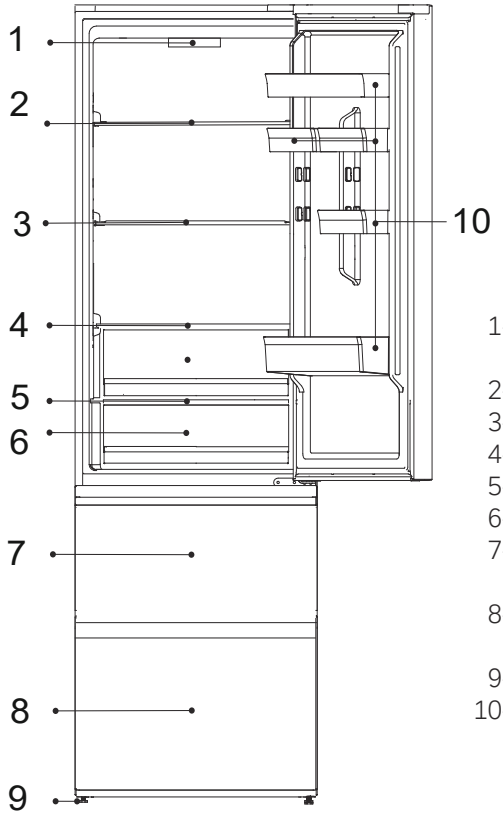

1- Kontrollpanel og kjøleskapets LED-lampe
2-Glasshylle
3- Glasshylle
4- Glasshylle
5- Skuffdeksel
6- Skuff for ferskhet i 0°C-sonen
7- Øvre oppbevaringsskuff i fryseren
8- Nedre oppbevaringsskuff i fryseren
9- Justerbare føtter
10- Balkongdør

OBS

På grunn av tekniske endringer og forskjellige modeller kan noen av illustrasjonene i denne håndboken avvike fra din modell.
(HDPW5620DN*, HDPW5620CN*, HDPW5620AN*, HDPW5620BN*)

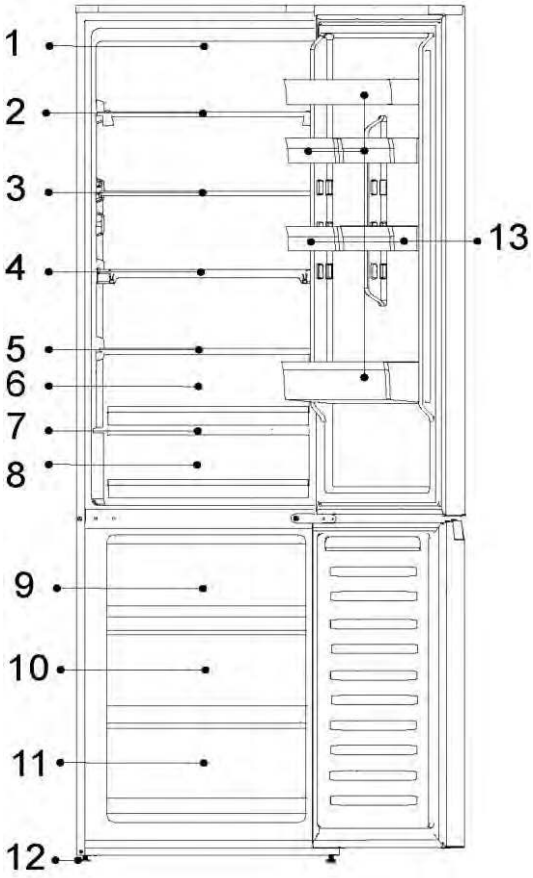

1- Kjøleskap LED-lampe
2- Glasshylle
3- Glasshylle
4- Glasshylle
5- Humidity Zone-skuffdeksel
6- Humidity Zone-skuff
7- My Zone-skuffdeksel
8- My Zone-skuff
9- Øvre fryseskuff
10- Oppbevaringsskuff i midten av fryseren
11- Nedre fryseskuff
12- Justerbare føtter
13- Dørbalkong

Produktbeskrivelse

CONTENTS

OBS

På grunn av tekniske endringer og forskjellige modeller kan noen av illustrasjonene i denne håndboken avvike fra din modell.
(HDPW7620AN*, HDPW7620AAN*)

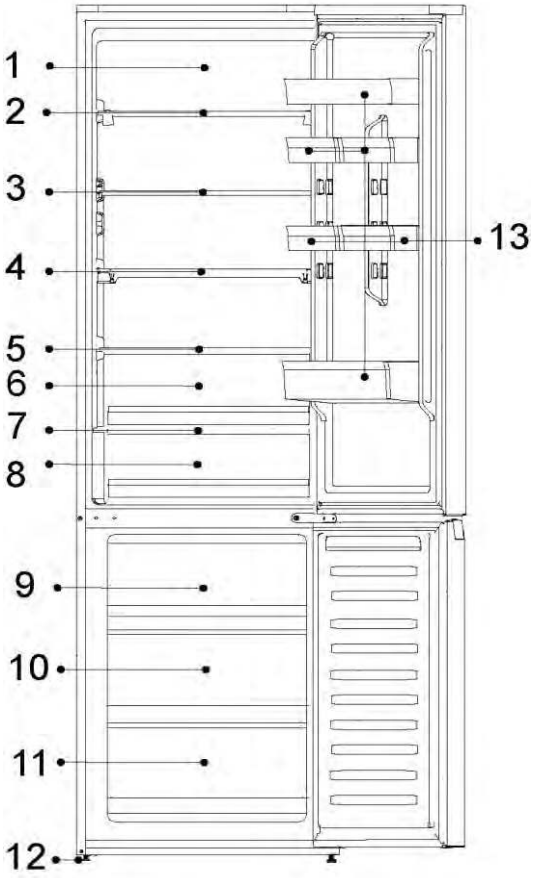

1 - Daylight LED-system
2 - Vinstativ
3 - Glasshylle
4 - Sammenleggbar hylle
5 - Humidity Zone-skuffdeksel
6 - Humidity Zone-skuff
7 - My Zone-skuffdeksel
8 - My Zone-skuff
9 - Øvre fryseskuff
10 - Oppbevaringsskuff i midten av fryseren
11 - Nedre fryseskuff
12 - Justerbare føtter
13 - Dørbalkong

OBS

På grunn av tekniske endringer og forskjellige modeller kan noen av illustrasjonene i denne håndboken avvike fra din modell.
(HDPW5618DN*, HDPW5618CN*)

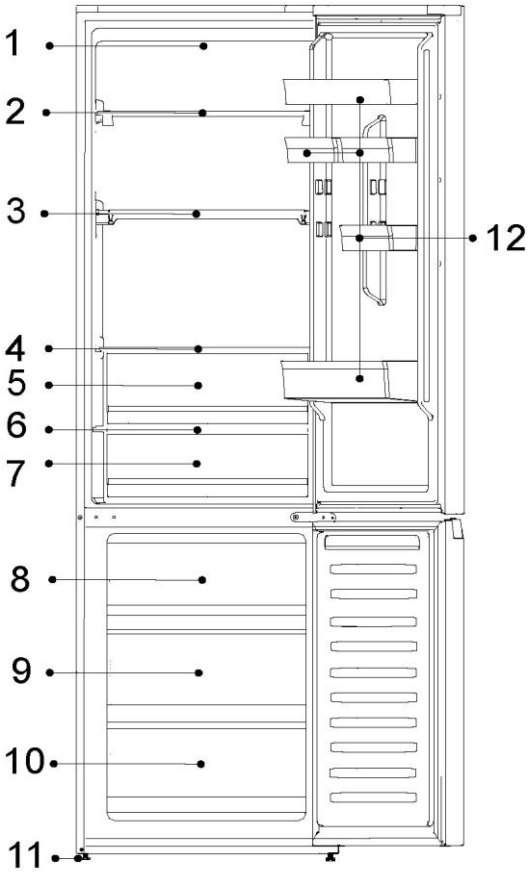

1- Kjøleskap LED-lampe
2- Vinstativ
3- Sammenleggbar hylle
4- Humidity Zone-skuffdeksel
5- Humidity Zone-skuff
6- My Zone-skuffdeksel
7- My Zone-skuff
8- Øvre fryseskuff
9- Oppbevaringsskuff i midten av fryseren
10- Nedre fryseskuff
11- Justerbare føtter
12- Dørbalkong

Produktbeskrivelse

CONTENTS

OBS

På grunn av tekniske endringer og forskjellige modeller kan noen av illustrasjonene i denne håndboken avvike fra din modell.
(HDPW3620DN*, HDPW3620CN*,EHD3PWDNPD206)

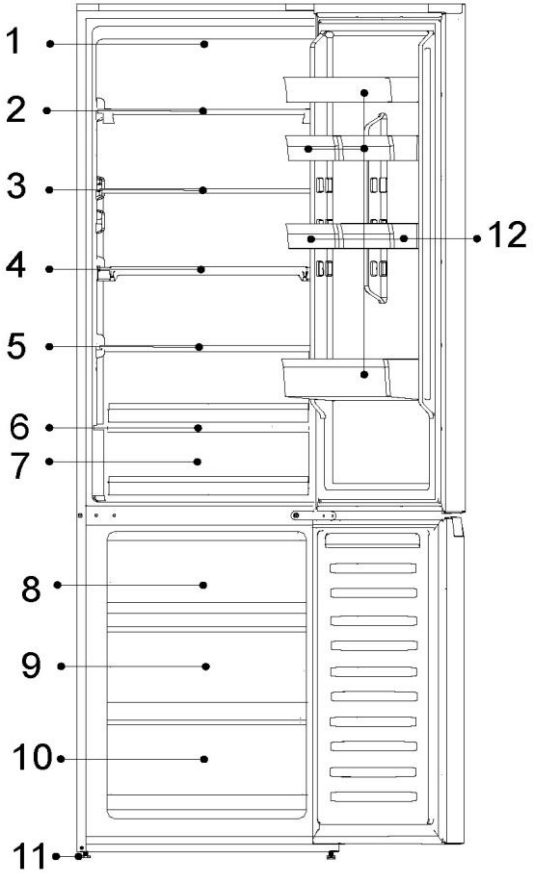

1- Kjøleskap LED-lampe
2- Glasshylle
3- Glasshylle
4- Glasshylle
5- Glasshylle
6- My Zone-skuffdeksel
7- My Zone-skuff
8- Øvre fryseroppbevaring
9- Oppbevaringsskuff i midten av fryseren
10- Nedre fryseskuff
11- Justerbare føtter
12- Dørbalkong

OBS

På grunn av tekniske endringer og forskjellige modeller kan noen av illustrasjonene i denne håndboken avvike fra din modell.
(HDPW3618DN*,EHD3PWDNP*186)

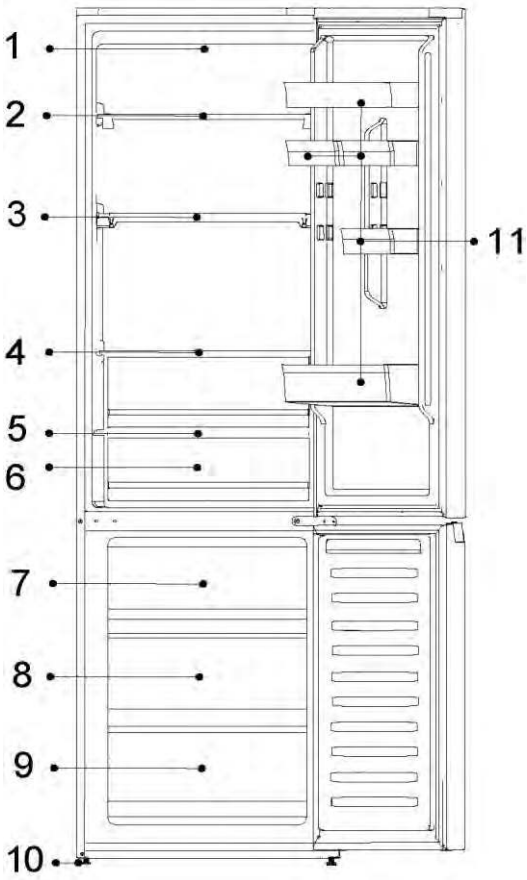

1- Kjøleskap LED-lampe
2- Glasshylle
3- Glasshylle
4- Glasshylle
5- My Zone-skuffdeksel
6- My Zone-skuff
7- Øvre fryseskuff
8- Oppbevaringsskuff i midten av fryseren
9- Nedre fryseskuff
10- Justerbare føtter
11- Dørbalkong

Produktbeskrivelse

CONTENTS

OBS

På grunn av tekniske endringer og forskjellige modeller kan noen av illustrasjonene i denne håndboken avvike fra din modell.
(HDPR1618AN*,HDPR1618CN*)

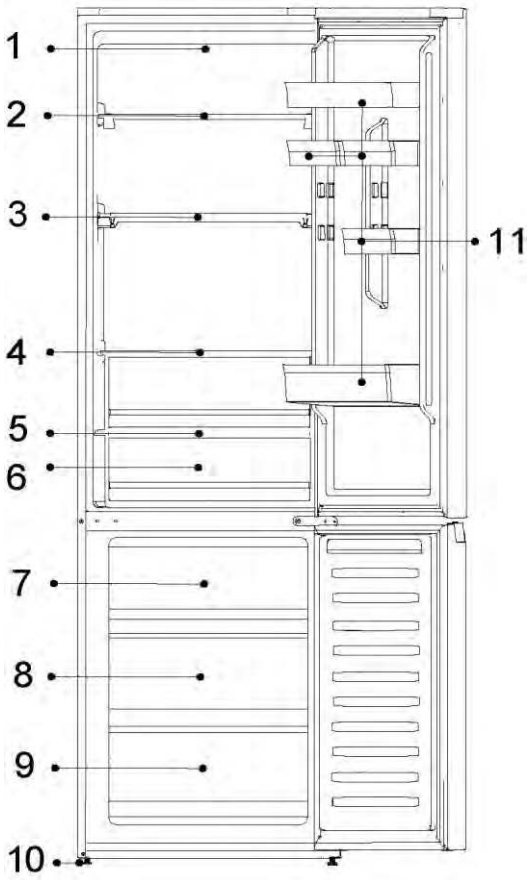

1- KKontrollpanel
2- Glasshylle
3- Glasshylle
4- Glasshylle
5- FRESH 0°C-skuffdeksel
6- FRESH 0°C-skuff
7- Øvre fryseskuff
8- Oppbevaringsskuff i midten av fryseren
9- Nedre fryseskuff
10- Justerbare føtter
11- Dørbalkong

OBS

På grunn av tekniske endringer og forskjellige modeller kan noen av illustrasjonene i denne håndboken avvike fra din modell.
(HDPR1620AN*)

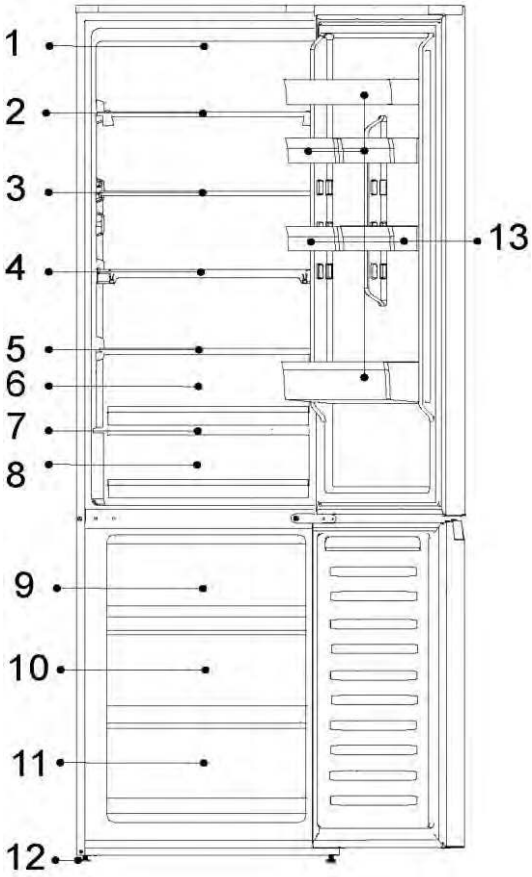

1- Kontrollpanel
2- Glasshylle
3- Glasshylle
4- Glasshylle
5- Humidity Zone-skuffdeksel
6- Humidity Zone-skuff
7- FRESH 0°C-skuffdeksel
8- FRESH 0°C-skuff
9- Øvre fryseskuff
10- Oppbevaringsskuff i midten av fryseren
11- Nedre fryseskuff
12- Justerbare føtter
13- Dørbalkong

OBS

På grunn av tekniske endringer og forskjellige modeller kan noen av illustrasjonene i denne håndboken avvike fra din modell.

(HDPR3620*)

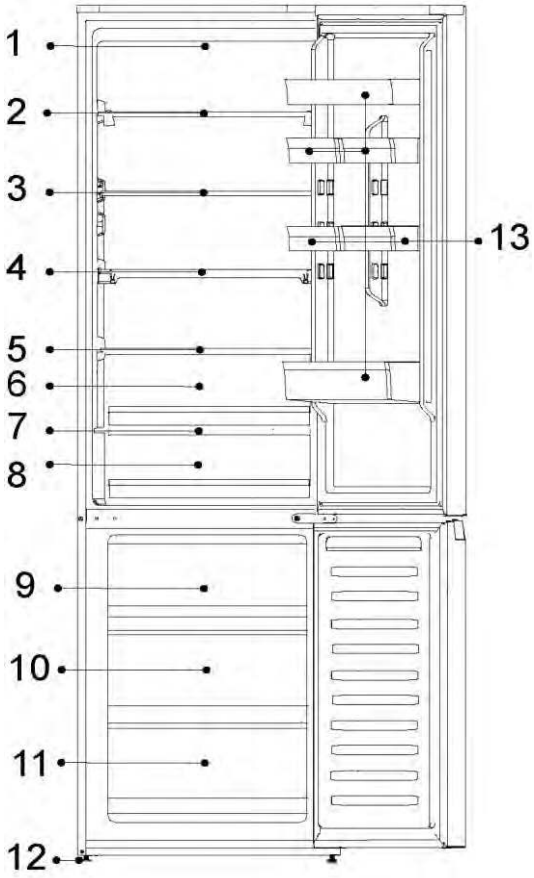

1- Kontrollpanel
2- Glasshylle
3- Glasshylle
4- Glasshylle
5- Humidity Zone-skuffdeksel
6- Humidity Zone-skuff
7- FRESH 0°C-skuffdeksel
8- FRESH 0°C-skuff
9- Øvre fryseskuff
10- Oppbevaringsskuff i midten av fryseren
11- Nedre fryseskuff
12- Justerbare føtter
13- Dørbalkong

Kontrollpanel

CONTENTS

Kontrollpanel: Vanlige modeller,bortsett fra HDPR1618ANPK,HDPR1620ANPK,HDPR1618CNPK)

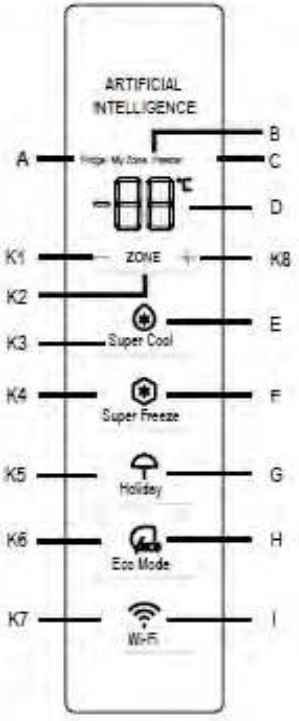

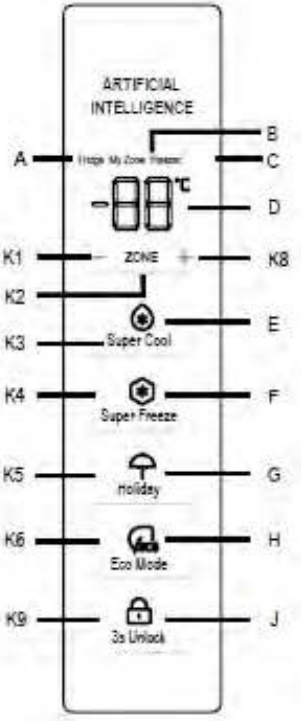

Indikatorer:

A Kjøleskap
B Chill-rom (My Zone)
C Fryserom
D Temperaturvisning
E Super Cool-funksjon
F Super Freeze-funksjon
G Holiday-funksjon
H Eco Mode-funksjon
I Wi-Fi-funksjon
J Lås opp funksjon

Knapper:

K1 Reduser temperatur
K2 Utvalg av Kjøleskap, My Zone og Fryser
K3 Super Cool-funksjon på/av
K4 Super Freeze-funksjon på/av
K5 Holiday-funksjon på/av
K6 Eco Mode-funksjon på/av
K7 Wi-Fi-funksjon på/av
K8 Øk temperaturen
K9 3s Lås opp på/av

Før første gangs bruk

Fjern all emballasje, oppbevar den utenfor barns rekkevidde og kast den på en miljøvennlig måte.
Rengjør innsiden og utsiden av apparatet samt interiøret og tilbehøret med vann og et mildt rengjøringsmiddel, og tørk det godt med en myk klut.
Etter at apparatet er nivellert og rengjort, vennligst vent i minst 2 timer før du kobler det til strømforsyningen. Se avsnitt INSTALLASJON.
Forkjøl rommene ved høye innstillinger før du fyller med mat. Funksjonen Super Freeze hjelper til med å kjøle ned frysedelen raskt

Kontrollpanel

CONTENTS

Kontrollpanel: Spesiell for HTW7620DNGB

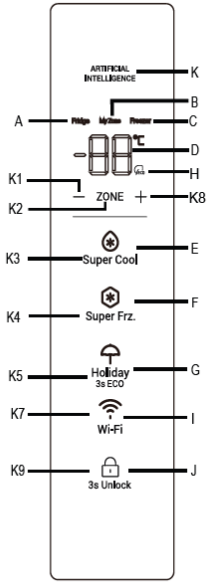

Indikatorer:

A Kjøleskap
B Chill-rom (My Zone)
C Fryserom
D Temperaturvisning
E Super Cool-funksjon
F Super Freeze-funksjon
G Holiday-funksjon
H Eco Mode-funksjon
I Wi-Fi-funksjon
J Lås opp funksjon
K AI logo

Knapper:

K1 Reduser temperatur
K2 Utvalg av Kjøleskap, My Zone og Fryser
K3 Super Cool-funksjon på/av
K4 Super Freeze-funksjon på/av
K5 Holiday-funksjon på/av
K7 Wi-Fi-funksjon på/av
K8 Øk temperaturen
K9 Lås opp på/av

Før første gangs bruk

Fjern all emballasje, oppbevar den utenfor barns rekkevidde og kast den på en miljøvennlig måte.
Rengjør innsiden og utsiden av apparatet samt interiøret og tilbehøret med vann og et mildt rengjøringsmiddel, og tørk det godt med en myk klut.
Etter at apparatet er nivellert og rengjort, vennligst vent i minst 2 timer før du kobler det til strømforsyningen. Se avsnitt INSTALLASJON.
Forkjøl rommene ved høye innstillinger før du fyller med mat. Funksjonen Super Freeze hjelper til med å kjøle ned frysedelen raskt

Kontrollpanel (spesielt for HDPR1618*, HDPR1620*,HDPR3618*,HDPR3620*) HTR3618*,HTR3620*.

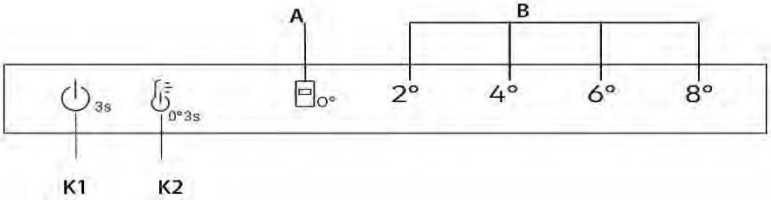

Knapper

K1 Strøm av/på, brukes til å slå apparatet av/på.

K2 Temperaturvalg/-finjustering

AV/PÅ-tast, brukes til å slå av/på Fresh 0°C.

Indikatorer

A Fresh 0°C

B Temperaturdisplay kjøleskap

Før første gangs bruk

- ► Fjern all emballasje, oppbevar den utenfor barns rekkevidde og kast den på en miljøvennlig måte.
- ► Rengjør innsiden og utsiden av apparatet samt interiøret og tilbehøret med vann og et mildt rengjøringsmiddel, og tørk det godt med en myk klut.
- ► Etter at apparatet er nivellert og rengjort, vennligst vent i minst 2 timer før du kobler det til strømforsyningen. Se avsnitt INSTALLASJON.
- ► Forkjøl rommene ved høye innstillinger før du fyller med mat.

Mekaniske knapper

Knappene på kontrollpanelet er mekaniske knapper.

Slå på/av apparatet

Apparatet er i drift så snart det er koblet til strømforsyningen.
Når kjøleskapet slås på for første gang, vil indikatoren «4°» for «B» (kjøleskapstemperaturdisplay) og indikatoren «0°» for 0°C-lagringsskuff lyse.
Kjøleskapstemperaturen og frysertemperaturen stilles automatisk inn til henholdsvis 4 °C og -20 °C, henholdsvis 0°C-lagringsskuff settes i drift.

OBS

Apparatet er forhåndsinnstilt til anbefalt temperatur på 4 °C. Dette er de anbefalte innstillingene. Hvis du ønsker det, kan du endre temperaturen manuelt.

Døråpningsalarm

Når kjøleskapsdøren er åpen i mer enn 3 minutter, vil døråpningsalarmen høres.

Alarmen kan dempes ved å lukke døren. Hvis døren er åpen i mer enn 7 minutter, vil lyset inne i kjøleskapet og kontrollpanelets belysning automatisk slå seg av.

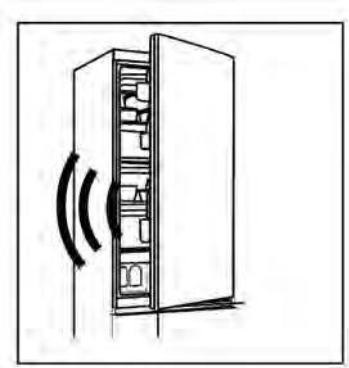

Slå av/på

Når apparatet er slått på, trykker du på K1-knappen i 3 sekunder, apparatet går inn i standby-modus, kompressoren slutter å fungere og lyset slukkes. Når apparatet er i standby-modus, trykker du på K1-knappen i 3 sekunder, apparatet slås på, kompressoren fungerer og lyset lyser.

Juster temperaturen

Innendørstemperaturene påvirkes av følgende faktorer:

Omgivelsestemperatur

Hyppighet av døråpning
Mengde lagret mat
Installasjon av apparatet

Justere temperaturen for kjøle-/frysedelen

1. Trykk på tasten «K2» (valg av kjøleskapstemperatur) for å velge kjøleskapstemperatur.
2. Indikator «B» (kjøleskapstemperaturdisplay) lyser vekselvis som nedenfor.

2° → 4° → 6° → 8°

3. Etter ca. 3 sekunder blir innstillingen bekreftet.
4. Når du velger kjøleskapstemperatur fra kontrollpanelet, er den tilsvarende temperaturen for fryseren 2°(-22 °C) → 4°(-20 °C) → 6°(-18 °C) → 8°(-16 °C).

Finjustering

Finjusteringsvalgmodusen gir de sju mulighetene til å stille inn temperaturene, for eksempel 2°, 3° (2° 4°), 4°, 5° (4° 6°), 6°, 7° (6° 8°), 8°.

Slik bruker du finjusteringsfunksjonen:

1. Trykk på K2-tasten i 8 sekunder for å gå inn i modus for valg av finjustering. Når apparatet går inn i modus, høres et lydsignal og LED-lampen for det valgte kjølenivået lyser.
2. Ved å trykke på K2-tasten øker finjusteringsinnstillingen, og for hvert trykk vil indikator «B» (kjøleskapstemperaturdisplay) lyse vekselvis som nedenfor.

2° → 3°(2° 4°) → 4°C → 5°(4° 6°) → 6° → 7°(6° 8°) → 8°

3. Hvis du ikke trykker på noen tast i 3 sekunder, går systemet automatisk ut av finjusteringsvalgmodus. Finjusteringsinnstillingen lagres, og lampen for den valgte kjøletemperaturen er fast.
4. Hvis finjusteringen aktiveres igjen, starter innstillingen fra det forrige lagrede nivået.

«Fresh 0°C»-skuff

For å starte **«Fresh 0°C»**-modus åpner du kjøleskapsdøren, trykker på K2 i 3 sekunder med et lydsignal. Indikatoren «0°» lyser og temperaturen på «Fresh 0°C» vil nærme seg 0 °C.

For å avslutte **«Fresh 0°C»**-modus åpner du kjøleskapsdøren, trykker på K2 i 3 sekunder og et lydsignal høres. Indikatoren «0°» slukkes. Temperaturen på «0°»-skuffen endrer seg med temperaturen i kjølerommet.

OBS

1. Når apparatet starter finjusteringsmodus, lyser indikatoren «B» (kjøleskapstemperaturdisplay) 2° 4° samtidig, kjøleskapets temperatur går på 3°; 4° 6° lyser samtidig, kjøleskapets temperatur går på 5°; 6° 8° lyser samtidig, kjøleskapets temperatur går på 7°.

2. Når romtemperaturen er under 8 °C, og kjølingen er i 2°-modus, er temperaturen på Fresh 0°C nær °C uavhengig av om **«0°C»**-modus er på eller av

Sensortaster

Knappene på kontrollpanelet er sensortaster, som allerede reagerer ved lett berøring med fingeren.

Slå på/av apparatet

Apparatet er i drift så snart det er koblet til strømforsyningen.

Når apparatet slås på for første gang, viser temperaturindikatorene "D" forhåndsinnstillingsverdiene (se merknaden nedenfor).

OBS

Apparatet er forhåndsinnstilt til anbefalt temperatur på 5 °C (kjøleskap) og -18 °C (fryser). My Zone-temperatur er forhåndsinnstilt til ca. 2 °C. Dette er de anbefalte innstillingene. Hvis du ønsker det, kan du endre temperaturen manuelt.

Døråpningsalarm

Når kjøleskapsdøren er åpen i mer enn 3 minutter, vil døråpningsalarmen høres.

Alarmen kan dempes ved å lukke døren. Hvis døren er åpen i mer enn 7 minutter, vil lyset inne i kjøleskapet og kontrollpanelets belysning automatisk slå seg av.

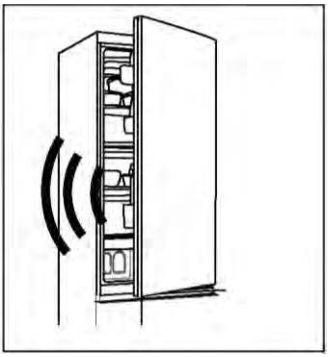

Juster temperaturen

Innendørstemperaturene påvirkes av følgende faktorer:

- ► Omgivelsestemperatur
- ► Hyppighet av døråpning
- ► Mengde lagret mat
- ► Installasjon av apparatet

Juster temperaturen for kjøleskapet

1. Trykk på knappen "K2" (Kjøleskap/ (My Zone)/ Fryservalg) for å velge kjøleseksjonen. Ikon "A" (kjøleskap) og "D" (temperaturvisning) lyser.

2. Trykk på tasten "K1/K8" for å stille inn kjøleskapstemperaturen.

Temperaturen øker i sekvenser på 1 °C, fra minimum 2 °C til maksimalt 8 °C. Den optimale temperaturen i kjøleskapet er 5°C. Kaldere temperaturer betyr unødvendig energiforbruk.

3. Etter ca. 5 sekunder vil temperaturikonet "D" (temperaturvisning) lyse permanent og innstillingen er bekreftet.

Juster temperaturen for fryseren

1. Trykk på knappen "K2" (Kjøleskap/ (My Zone) / Fryservalg) for å velge fryseseksjonen. Ikonet "C" (Fryserom) og "D" (Temperaturdisplay) lyser.

2. Trykk på knappen "K1/K8" for å stille inn frysetemperaturen.

Temperaturen øker i sekvenser på 1 °C, fra minimum -24 °C til maksimalt -16 °C. Den optimale temperaturen i kjøleskapet er -18. Kaldere temperaturer betyr unødvendig energiforbruk.

3. Etter ca. 5 sekunder vil temperaturindikator "D" (temperaturdisplay) lyse permanent og innstillingen bekreftes.

Juster temperaturen for My Zone

Kjølerommet er utstyrt med en My Zone-skuff. I samsvar med kravene til oppbevaring av mat, kan den mest passende temperaturen velges for å få den optimale næringsverdien til matvarene.

1. Trykk på tasten "K2" (kjøleskap/ (My Zone)/ fryser valg) for å velge My Zone-rommet. Ikonet "B" (My Zone-rom) og "D" (temperaturdisplay) lyser.

2. Trykk på knappen "K1/K8" for å stille inn My Zone-temperaturen.

Temperaturen øker i sekvenser på 1°C, fra minimum 0°C til maksimalt 5°C.

3. Etter ca. 5 sekunder vil temperaturikonet "D" (temperaturvisning) lyse permanent og innstillingen er bekreftet.

OBS

1. Du kan stille inn temperaturen på My Zone-rommet på mellomnivået (2°C), for å bevare maten i det optimale oppbevaringsmiljøet.
2. På grunn av ulikt vanninnhold i kjøtt vil noe kjøtt med høyere fuktighet fryses ved temperaturer lavere enn 0 °C, så "umiddelbart oppskåret» kjøtt bør oppbevares i My Zone-skuffen, med minimumstemperatur 0 °C."Kuldefølsom frukt som ananas, avokado, bananer, grapefrukt og grønnsaker som poteter, auberginer, bønner, agurker, zucchini og tomater og ost bør ikke oppbevares i My Zone-skuffen.
3. Hvis kjøleskapstemperaturen er lavere enn My Zone-temperatur, er det normalt at My Zone-temperaturen er lavere enn innstillingstemperaturen for My Zone
4. Hvis romtemperaturen er lavere enn 8°C, vil temperaturen på My Zone-skuffen alltid være nær 0°C.

OBS

Etter innstilling av temperaturen, hvis andre knapper trykkes inn innen 5 sekunder, vil gjeldende temperaturinnstilling bekreftes umiddelbart. Hvis ingen knappeoperasjon utføres innen 5 sekunder, vises den gjeldende innstilte temperaturen til skjermen slukkes.

OBS

Fra appen er det mulig å tilpasse temperaturen for kjøleskap, fryser og My Zone. Temperaturen kan stilles inn med 1 °C-følsomhet.

OBS

Skjermbrettene til HDPR3618DNPKMA og HDPR3618DNPDMA har en låsefunksjon. Når kjøledøren er lukket og displaypanelet ikke betjenes på 30 sekunder, låses displaypanelet automatisk. Brukere kan bytte mellom låse- og opplåsingstilstander ved å trykke lenge på K9-tasten i 3 sekunder når displaypanelet lyser.

Super Cool-funksjon

1. Det anbefales å slå på Super Cool-funksjonen hvis større mengde mat skal lagres (for eksempel etter kjøpet). Super Cool-funksjonen akselererer nedkjølingen av fersk mat og beskytter maten som allerede er lagret mot uønsket oppvarming.
2. Trykk på knappen "K3" eller slå den på fra appen, ikonet "E" (Super Cool funksjon) lyser og funksjonen er aktivert.

OBS

1. Apparatet går ut av "Super Cool-funksjonen" etter å ha gått inn i "Super Cool-funksjonen" i 6 timer eller trykket på tasten "K3" når ikonet "E" (Super Cool-funksjonen) lyser, eller slå den av fra appen.
2. I tilstanden Super Cool, hvis temperaturen i kjøleskapet er justert, blinker ikonet "E" (Super Cool-funksjonen) for å indikere at denne operasjonen ikke kan utføres.

Super Freeze-funksjon

1. Fersk mat bør fryses så raskt som mulig til kjernen. Dette kan bevare den beste næringsverdien, utseendet og smaken. Super Freeze-funksjonen akselererer frysingen av fersk mat og beskytter maten som allerede er lagret mot uønsket oppvarming. Hvis du trenger å fryse store mengder mat på en gang, anbefales det å sette Super Freeze-funksjonen på i 24 timer før bruk av frosset rom.
2. Trykk på knappen "K4" (innstilling for Super Freeze-funksjon) eller slå den på fra appen, ikonet "F" (Super Freeze-funksjon) lyser og funksjonen er aktivert.

OBS

1. Apparatet avslutter "Super Freeze-funksjonen" etter å ha gått inn i "Super Freeze-funksjonen" i 50 timer eller trykket på knappen "K4" når ikonet "F" (Super Freeze-funksjon) lyser, eller slå det av fra appen.
2. I tilstanden Super Freeze, hvis temperaturen i fryseseksjonen er justert, blinker ikonet "F" (Super Freeze-funksjon) for å indikere at denne operasjonen ikke kan utføres.

Holiday-funksjon

Holiday-funksjon kan brukes til å redusere energiforbruket til apparatet, når det ikke brukes regelmessig. Når funksjonen er på, skrus kjøleskapet av, mens fryseren vil fortsette å fungere normalt. Funksjonen setter kjøleskapstemperaturen permanent til 17°C.

Dette gjør det mulig å holde døren til det tomme kjøleskapet lukket uten å forårsake lukt eller mugg ved langvarig fravær (f.eks. i ferie). Frysedelen er ledig for din innstilling.

1. Trykk på knappen "K5" (Holiday-funksjon på/av) eller velg funksjonen fra appen, ikonet "G" (Holiday-funksjon) lyser og funksjonen er aktivert.
2. Funksjonen kan deaktiveres ved å trykke på knappen "K5" (Holiday-funksjon på/av) igjen eller ved å stille inn kjøleskapstemperaturen eller ved å utføre en annen innstilling, eller slå den av fra appen.

OBS

1. Under Holiday-funksjonen bør ingen mat oppbevares i kjøleskapet. Temperaturen på + 17 °C er for høy for oppbevaring av mat.
2. Når feriefunksjonen er på, forblir My Zone-ikonet av og kjøleskapsfunksjonen er låst. Hvis temperaturen i kjøleskapet justeres, blinker ikonet "G" (Holiday-funksjon) for å indikere at denne operasjonen ikke kan utføres.

Eco Mode-funksjon

Eco Mode kan aktiveres for å optimalisere ytelsen til apparatet, mens det får den beste lagringen av mat. Hvis du ikke har noen spesielle krav, anbefaler vi at du bruker Eco Mode-funksjonen.

Denne modusen er kjøleskapstemperaturen 5 °C, frysetemperaturen er -18 °C.

1. Trykk på knappen "K6" (Eco Mode-funksjon på/av) eller velg funksjonen fra appen.
2. Ikonet "H" (Eco Mode-funksjon) lyser og funksjonen er aktivert.

Ved å gjenta trinnene ovenfor eller velge en annen funksjon eller slå av appen, kan denne funksjonen slås av igjen. De tidligere innstilte kjølenivåene gjenopprettes.

OBS

Under Eco Mode-funksjonen, hvis temperaturen i kjøleskapet/frysedelen er justert, blinker ikonet "H" (Eco Mode-funksjonen) for å indikere at denne operasjonen ikke kan utføres.

OBS

For modell HTW7620DNGB, metoden for å gå inn/avslutte ECO-modus er å holde nede FERIE-knappen i mer enn 3 sekunder.

Trinn 1 Last ned hOn-appen fra butikkene

GET IT ON Google Play | Download on the App Store | EXPLORE IT ON AppGallery

Trinn 2 Opprett din konto i hOn-appen eller logg på hvis du allerede har en konto.

Trinn 3 Følg instruksjonene for paring i hOn-appen.

Wi-Fi-funksjon (HDPR3618DNPKMA,HDPR3618DNPDMA uten Wi-Fi)

1. Følg instruksjonene i appen for å konfigurere Wi-Fi.
2. Når Wi-Fi er konfigurert og tilkoblingen opprettet, er Wi-Fi-ikonet "I" lyst og fast.
3. Hvis Wi-Fi allerede er konfigurert, kobles det automatisk til igjen i henhold til konfigurasjonsinformasjonen hvis Wi-Fi slås på.

OBS

1. For å slå av Wi-Fi, trykk på Wi-Fi-knappen "K7" og Wi-Fi-ikonet "I" slås av.
2. For å slå på Wi-Fi og starte konfigurasjonen, trykk på Wi-Fi-knappen "K7" og Wi-Fi-ikonet "I" begynner å blinke sakte. Hvis du vil konfigurere Wi-Fi-funksjonen, trykker du på knappen "K7" i 3 sek, Wi-Fi-ikonet blinker raskt og går inn i konfigurasjonsmodus. Hvis du vil slå av Wi-Fi-funksjonen, trykk på knappen "K7" én gang. Trinnene ovenfor gjentas.
3. Hvis produktet er konfigurert og Wi-Fi-funksjonen var slått av, vil ikke kjøleskapet gå inn i konfigurasjonsmodus etter at strømmen er koblet til igjen.

OBS

1. De tte produktet er ikke beregnet for kommersiell bruk.
2. Maks RF-utgangseffekt: 2,4 GHz Wi-Fi: 16dBm;
3. Bluetooth® Low Energy:5dBm; Bluetooth®(BR/EDR):10dBm.
4. Frekvensbånd for drift: 2400-2483,5 MHz.

Bluetooth®-ordmerket og -logoene er registrerte varemerker som eies av Bluetooth SIG, Inc., og all bruk av slike merker av Candy Hoover Group SRL skjer under lisens. Andre varemerker og handelsnavn tilhører sine respektive eiere.

Oppbevaring i kjøleskapet

- Hold kjøleskapstemperaturen under 5 °C.
- Varm mat må avkjøles til romtemperatur før den lagres i apparatet.
- Mat som er lagret i kjøleskapet, bør vaskes og tørkes før oppbevaring.
- Mat som skal oppbevares bør være forsvarlig forseglet for å unngå lukt- eller smaksendringer.
- Ikke oppbevar for store mengder mat. La det være mellomrom mellom matvarene slik at kald luft kan strømme rundt dem, for en bedre og mer homogen avkjøling.
- Mat som spises daglig bør oppbevares foran på hyllen.
- La det være et gap mellom maten og de indre veggene, slik at luften kan strømme. På noen måte, ikke oppbevar matvarer mot bakveggen: matvarer kan fryse mot bakveggen. Unngå direkte kontakt mellom mat (spesielt fet eller sur mat) og innerfôringen fordi olje/syre kan erodere innerfôringen. Tørk bort fete/sure matrester hvis dette skjer.
- Frossen mat kan avkjøles forsiktig i kjøleskapet. Dette sparer energi.
- Aldringsprosessen til frukt og grønnsaker som squash, meloner, papaya, bananer, ananas osv. kan fremskyndes i kjøleskapet. Derfor anbefales det ikke å oppbevare dem i kjøleskapet. Imidlertid kan modningen av sterkt grønne frukter fremmes i en viss periode. Løk, hvitløk, ingefær og andre rotgrønnsaker bør også oppbevares ved romtemperatur.
- Ubehagelig lukt inne i kjøleskapet er et tegn på at noe har sølt og rengjøring er nødvendig. Se Stell og rengjøring.
- Ulike matvarer bør plasseres i forskjellige områder i henhold til deres egenskaper.

Oppbevaring i fryseren

- Hold fryseren ved -18 °C.
- Slå på Super-Freeze-funksjonen 24 timer før frysing. For små mengder mat er 4-6 timer tilstrekkelig.
- Varm mat må avkjøles til romtemperatur før oppbevaring i fryseseksjonen.
- Mat kuttet i små porsjoner vil fryse raskere, og vil være lettere å tine og tilberede. Den anbefalte vekten for hver porsjon er mindre enn 2,5 kg
- Det er bedre å pakke maten før du legger den i fryseren. Utsiden av emballasjen må være tørr for å unngå at poser klistrer seg sammen. Emballasjematerialer skal være luktfritt, lufttett, ikke-giftig og ikke-toksisk.
- For å unngå utløp av lagringsperioder, vær oppmerksom på frysedato, tidsbegrensning og navn på maten på emballasjen i henhold til oppbevaringsperioder for ulike matvarer.

ADVARSEL!

- ► Syre, alkali og salt etc. kan erodere den indre overflaten av fryseren.
- ► Ikke plasser maten med disse stoffene (f.eks. sjøfisk) direkte på den indre overflaten. Saltvann i fryseren bør ryddes opp umiddelbart.
- ► Ikke overskrid matens lagringstid, som anbefalt av produsentene. Ta bare den nødvendige mengden mat ut av fryseren.
- ► Spis tint mat raskt. Tint mat kan ikke fryses på nytt med mindre den først er tilberedt, ellers kan den være mindre spiselig.
- ► Ikke legg for store mengder fersk mat i fryseseksjonen. Se fryserens frysekapasitet – Se TEKNISKE DATA eller data på typeskiltet.
- ► Mat kan oppbevares i fryseren ved en temperatur på minst -18 °C i 2 til 12 måneder, avhengig av egenskapene (f.eks. kjøtt: 3-12 måneder, grønnsaker: 6-12 måneder)
- ► Når du fryser fersk mat, unngå å bringe dem i kontakt med allerede frossen mat. Fare for tining!

Når du oppbevarer kommersielt frossen mat, følg disse retningslinjene:

- Følg alltid produsentens retningslinjer for hvor lenge du bør oppbevare mat. Ikke overskrid disse retningslinjene!
- Prøv å holde tiden mellom kjøp og lagring så kort som mulig for å bevare matkvaliteten.
- Kjøp frossen mat som har vært lagret ved en temperatur på -18°C eller lavere.
- Unngå å kjøpe mat som har is eller frost på emballasjen – Dette indikerer at produktene kan ha blitt delvis tint og frosset ned på et tidspunkt når temperaturen stiger påvirker kvaliteten på maten.

OBS

På grunn av ulike modeller kan det hende at produktet ikke har alle de følgende funksjonene. Vennligst se kapittel Produktbeskrivelse.I.

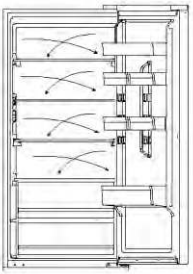

Multi-luftstrøm

Kjøleskapet er utstyrt med et multi-air-flow-system, hvor kjøleluftstrømmer er plassert på hvert hyllenivå. Dette bidrar til å opprettholde en jevn temperatur for å sikre at maten holdes ferskere lenger.

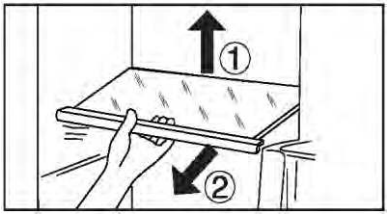

Justerbar hylle

1. Høyden på hyllene kan justeres for å passe dine oppbevaringsbehov.
2. For å flytte en hylle, fjern den først ved å løfte bakkanten ① og trekker den ut ②.
3. For å installere den igjen, sett den på tappene på begge sider og skyv den til bakerste posisjon til baksiden av hyllen er festet inne i sporene i sidene.

OBS

Sørg for at alle ender av en hylle er i vater.

Avtakbar dør balkong

Dørbalkongen kan tas av for rengjøring:

Plasser hendene på hver side av balkongen, løft den oppover (1) og trekk den ut (2). For å sette inn dørbalkongen, utføres trinnene ovenfor i omvendt rekkefølge.

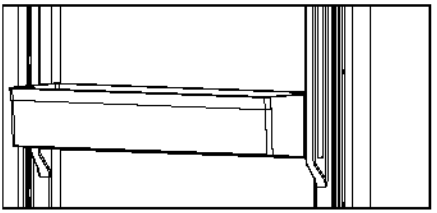

My Zone-skuff

For bruk og innstilling av My Zone-rommet, vennligst se avsnittet BRUK (My Zone).

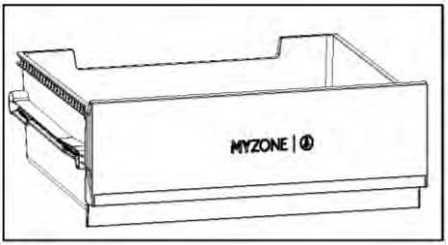

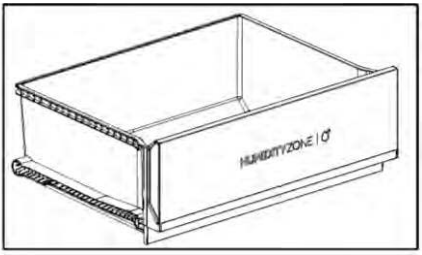

Humidity Zone-skuff

I dette rommet styres fuktighetsnivået automatisk av systemet, og det er egnet for oppbevaring av frukt, grønnsaker, salater etc.

Avtakbar skuff

For å fjerne skuffen fra kjøleskapet eller fryseseksjonen, trekk den maksimalt ut (1), løft og fjern (2).

For å sette inn skuffen, utføres trinnene ovenfor i omvendt rekkefølge.

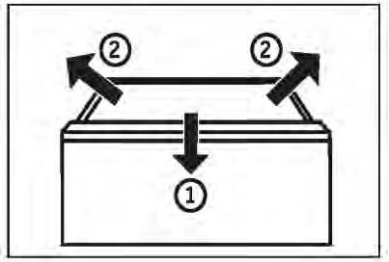

Fryseskuff

Fryseskuffen kan trekkes ut rett og fullstendig. De er montert på lettrull teleskopskinne. Slik at du kan lagre og fjerne frysevaren komfortabelt. På grunn av den automatiske dørlukkingsmekanismen er håndteringen enkel og du kan spare energi.

ADVARSEL!

Ikke overbelast skuffene: Maksimal belastning av hver skuff: 35 kg!

Lyset

LED-innvendig lys tennes når døren er åpen. Ytelsen til lysene påvirkes ikke av andre apparatinnstillinger.

Sammenleggbar hylle

Den sammenleggbare hyllen lar brukeren sette høye flasker eller gjenstander på hyllene. Hyllen kan slås sammen bak og ledig plass på den nederste hyllen blir større. Hyllen kan brettes etter trinn 1~3. Hvis du ønsker å gå tilbake til den opprinnelige plasseringen, reverser følgende prosedyrer.

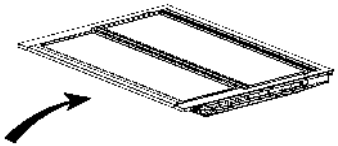

Trinn 1: Skyv forsiden av hyllen sakte til enden.

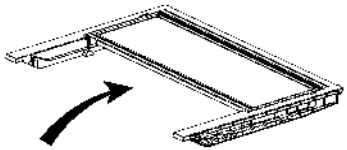

Trinn 2: Skyv hyllen sakte oppover til dens vertikale plassering.

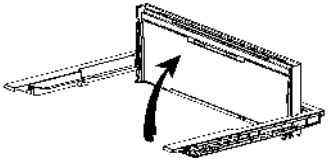

Trinn 3: Hyllen er vertikal. Det vil spare plass.

Sammenleggbart vinstativ

For vanlig bruk

1. Trekk ned brakettene til vinstativet.
2. Sett flaskene inn i stativet

Når den ikke er i bruk, kan vinstativet foldes tilbake for å spare plass.

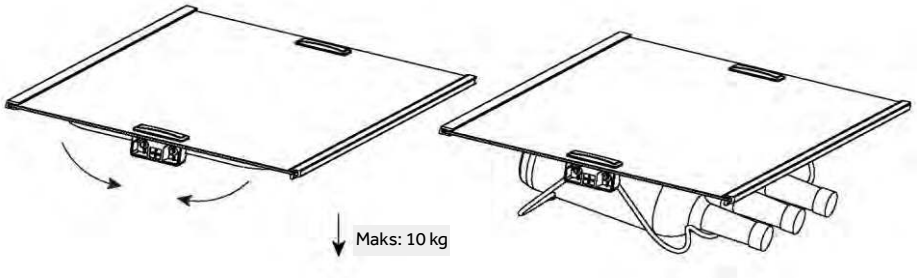

Energisparetips

- Sørg for at apparatet er skikkelig ventilert (se INSTALLASJON).
- Ikke installer apparatet i direkte sollys eller i nærheten av varmekilder (f.eks. komfyrer, varmeovner).
- Unngå unødvendig lav temperatur i apparatet. Energiforbruket øker med synking av den innstilte temperaturen i apparatet.
- Funksjoner som SUPER FREEZE bruker mer energi.
- La varm mat avkjøles før du plasserer den i apparatet.
- Åpne apparatdøren så lite og kort som mulig.
- Ikke overfyll apparatet for å unngå å hindre luftstrømmen.
- Unngå luft i matemballasjen.
- Hold dørpakninger rene slik at døren alltid lukkes riktig.
- Frys frossen mat i kjøleskapsoppbevaringsrommet eller bruk D-Frost-funksjonen i My Zone-skuffen.
- Den mest energibesparende konfigurasjonen krever at skuff, matboks og hyller plasseres i apparatet i en fabrikkfri tilstand, og at mat plasseres uten å blokkere luftutløpet til kanalen.

ADVARSEL!

Koble apparatet fra strømforsyningen før rengjøring.

Rengjøring

Rengjør apparatet når bare lite eller ingen mat er lagret.

Apparatet bør rengjøres hver fjerde uke for godt vedlikehold og for å forhindre dårlig matlagring.

ADVARSEL!

- Ikke rengjør apparatet med harde børster, stålbørster, vaskemiddelpulver, bensin, amylacetat, aceton og lignende organiske løsninger, sure eller alkaliske løsninger. Rengjør med spesielt kjøleskapsvaskemiddel for å unngå skade.
- Ikke spray eller skyll apparatet under rengjøring.
- Ikke bruk vannspray eller damp for å rengjøre apparatet.
- Ikke rengjør de kalde glasshyllene med varmt vann. Plutselige temperaturendringer kan føre til at glasset knuses.
- Ikke berør innsiden av fryserommet, spesielt med våte hender, siden hendene dine kan fryse fast på overflaten.
- Ved oppvarming kontroller tilstanden til frosne varer.

- Hold alltid dørpakningen ren.
- Rengjør innsiden og huset til apparatet med en svamp fuktet i varmt vann og nøytralt rengjøringsmiddel.
- 1. Skrubb innsiden og utsiden av kjøleskapet, inkludert dørforsegling, dørhylle, glasshyller, bokser og så videre, med et mykt håndkle eller svamp dyppet i varmt vann (du kan tilsette nøytralt vaskemiddel i det varme vannet).
- 2. Hvis det er sølt væske, fjern alle de forurensede delene, skyll direkte med strømningsvannet, tørk og sett den tilbake i kjøleskapet.
- 3. Hvis det er sølt krem (som krem, smeltende iskrem), fjern alle de forurensede delene, legg i varmt vann med ca. 40 °C i en stund, skyll deretter med flytevannet, tørk og legg det tilbake i kjøleskapet.
- 4. I tilfelle en liten del eller komponent setter seg fast inne i kjøleskapet (mellom hyller eller skuffer), bruk en liten myk børste for å frigjøre den. Hvis du ikke kunne nå delen, kontakt Haier-service
- Skyll og tørk med en myk klut.
- Ikke rengjør deler av apparatet i oppvaskmaskin.
- La det gå minst fem minutter før du starter apparatet på nytt, ettersom hyppig start kan skade kompressoren.

Avriming

Avrimingen av kjøleskapet og fryseseksjonen gjøres automatisk; ingen manuell betjening er nødvendig.

Skifte ut LED-lampene

ADVARSEL!

Ikke skift ut LED-lampen selv, den må kun skiftes av enten produsenten eller en autorisert serviceagent.

Lampene bruker LED som lyskilde, med lavt energiforbruk og lang levetid. Hvis det er noe unormalt, vennligst kontakt kundeservice.
Se KUNDESERVICE.

Parametre til lampene: HDPW7620*,HTW7620*

Del	LED-lampe
Spenning	12 V
Maks effekt	8 W
LED-spes	Hvit-4014
LED effektivitetsklasse	G
Brukstemperatur	-30~60°C

Bortsett fra HDPW7620*,HTW7620*. Følgende parametere brukes for andre:

Del	LED-lampe
Spenning	12 V
Maks effekt	1.5 W
LED-spes	White-2835
LED effektivitetsklasse	G
Brukstemperatur	-40~80°C

Ikke brukt over lengre tid

Hvis apparatet ikke skal brukes over en lengre periode, og du ikke vil bruke Holiday-funksjonen til kjøleskapet:

Ta ut maten.

Trekk ut strømledningen.

Rengjør apparatet som beskrevet ovenfor.

Hold dørene åpne for å forhindre dannelse av vond lukt inne.

OBS

Slå av apparatet kun hvis det er strengt nødvendig.

Avtakbare ekstra dørpakninger

Det er seks ekstra dørpakninger på den øvre og nedre fryseskuffen.

1. Finn de fem indikerte dørpakningene på den øvre og nedre fryseskuffen.
2. Pass på at de bøyde skivene av pakningene peker innover mens du fester.
3. Finn den nedre pakningen på den øvre skuffen som vist.
4. Pass på at den bøyde delen av denne pakningen peker nedover mens den festes.

Disse pakningene samt svingdøren/skuffepakningene får du via kundeservice (se garantikort).

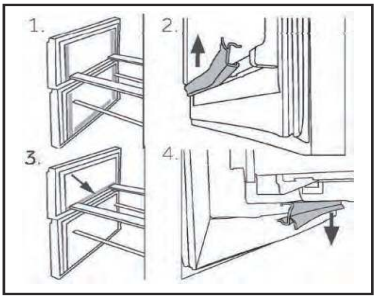

Flytte apparatet

1. Fjern all mat og trekk ut stikkontakten.
2. Fest hyller og andre bevegelige deler i kjøleskapet og fryseren med teip.
3. Ikke vipp kjøleskapet mer enn 45° for å unngå å skade kjølesystemet.

ADVARSEL!

- ► Ikke løft apparatet i håndtakene.
- ► Plasser aldri apparatet horisontalt på bakken.

Feilsøking

CONTENTS

Mange oppståtte problemer kan løses av deg selv uten spesifikk ekspertise. I tilfelle et problem, sjekk alle viste muligheter og følg instruksjonene nedenfor før du kontakter en ettersalgsservice. Se KUNDESERVICE.

ADVARSEL!

- ▶ Før vedlikehold, deaktiver apparatet og trekk støpselet ut av stikkontakten.
- ▶ Elektrisk utstyr skal kun vedlikeholdes av kvalifiserte elektroeksperter, fordi feilaktige reparasjoner kan forårsake betydelige følgeskader.
- ▶ En skadet forsyning bør kun erstattes av produsenten, dennes serviceagent eller lignende kvalifiserte personer for å unngå fare.

Feilsøkingstabell

Problem	Mulig årsak	Mulig løsning
Kompressoren fungerer ikke.	Støpselet er ikke koblet til stikkontakten.	Koble til hovedstøpselet.
	Apparatet er i avrimingssyklusen.	Dette er normalt for en automatisk tining.
Apparatet går ofte eller går i for lang tid.	Inne- eller utendørstemperaturen er for høy.	I dette tilfellet er det normalt at apparatet går lenger.
	Apparatet har vært avslått i en periode.	Normalt tar det 8 til 12 timer før apparatet har kjølt seg helt ned.
	En dør/skuff til apparatet er ikke tett lukket.	Lukk døren/skuffen og sørg for at apparatet er plassert på et jevnt underlag og at det ikke er mat eller beholder som skurrer i døren.
	Døren/skuffen har vært åpnet for ofte eller for lenge.	Ikke åpne døren/skuffen for ofte.
	Temperaturinnstillingen for fryseseksjonen er for lav.	Still inn temperaturen høyere til en tilfredsstillende kjøleskapstemperatur oppnås. Det tar 24 timer før kjøleskapstemperaturen blir stabil.
	Dør-/skuffepakningen er skitten, slitt, sprukket eller feilaktig.	Rengjør dør-/skuffepakningen eller bytt dem gjennom kundeservice.
	Den nødvendige luftsirkulasjonen er ikke garantert.	Sørg for tilstrekkelig ventilasjon.

Problem	Mulig årsak	Mulig løsning
Innsiden av kjøleskapet er skittent og/eller lukter.	Innsiden av kjøleskapet trenger rengjøring.	Rengjør innsiden av kjøleskapet.
	Mat med sterk lukt oppbevares i kjøleskapet.	Pakk inn maten grundig.
Det er ikke kaldt nok inne i apparatet.	Temperaturen er satt for høyt.	Tilbakestill temperaturen
	For varm mat har blitt lagret.	Avkjøl alltid maten før du oppbevarer dem.
	For mye mat har blitt lagret på en gang.	Oppbevar alltid små mengder mat.
	Maten er for nær hverandre.	La det være et mellomrom mellom flere matvarer slik at luften kan strømme.
	En dør/skuff til apparatet er ikke tett lukket.	Lukk døren/skuffen.
	Døren/skuffen har vært åpnet for ofte eller for lenge.	Ikke åpne døren/skuffen for ofte.
Det er for kaldt inne i apparatet.	Temperaturen er satt for lavt.	Tilbakestill temperaturen.
	Super Freeze-funksjonen er aktivert eller kjører for lenge.	Slå av Super Freeze-funksjonen.
Det dannes fuktighet på innsiden av kjøleseksjonen.	Klimaet er for varmt og for fuktig.	Øk temperaturen.
	En dør/skuff til apparatet er ikke tett lukket.	Lukk døren/skuffen.
	Døren/skuffen har vært åpnet for ofte eller for lenge.	Ikke åpne døren/skuffen for ofte.
	Matbeholdere eller væsker står åpne.	La varm mat avkjøles til romtemperatur og dekk til mat og væske.
Fuktighet samler seg på kjøleskapets utside eller mellom dører/dør og skuff.	Klimaet er for varmt og for fuktig.	Dette er normalt i fuktig klima og vil endre seg når luftfuktigheten synker.
	Døren/skuffen er ikke tett lukket.	Sørg for at døren/skuffen er tett lukket.
Ikonene på skjermen blinker etter tur og kjølesystemet fungerer ikke.	Det er i demo-modus	Kjøleskapet er koblet til strøm Trykk og hold "ZONE"-knappen, og klikk på "Eco Mode"-knappen fem ganger, så vil ikonene slutte å blinke etter tur.

Feilsøking

CONTENTS

Problem	Mulig årsak	Mulig løsning
Sterk is og frost i frysedelen.	Maten var ikke tilstrekkelig pakket.	Pakk alltid matvarene godt.
	En dør/skuff til apparatet er ikke tett lukket.	Lukk døren/skuffen.
	Døren/skuffen har vært åpnet for ofte eller for lenge.	Ikke åpne døren/skuffen for ofte.
	Dør-/skuffepakningen er skitten, slitt, sprukket eller feilaktig.	Rengjør dør-/skuffepakningen eller bytt dem ut med nye.
	Noe på innsiden hindrer døren/skuffen i å lukke eiendom.	Flytt hyllene, dørhyllene eller innvendige beholdere for å la døren/skuffen lukkes.
Apparatet lager unormale lyder.	Apparatet er ikke plassert på jevnt underlag.	Juster føttene for å nivellere apparatet.
	Apparatet berører en gjenstand rundt seg.	Fjern gjenstander rundt apparatet.
En svak lyd kan høres som ligner på rennende vann.	Dette er normalt.	/
Du vil høre en alarm pipe.	Døren til kjøleskapet er åpen.	Lukk døren eller slå av alarmen manuelt.
Du vil nærme deg en svak summing.	Anti-kondenssystemet fungerer.	Dette forhindrer kondens og er normalt.
Innvendig belysning eller kjølesystem fungerer ikke.	Hovedstøpselet er ikke koblet til hovedkontakten	Koble til hovedstøpselet.
	Strømforsyningen er ikke intakt.	Kontroller strømforsyningen til rommet. Ring det lokale strømselskapet!
	LED-lampen er ute av drift.	Ring service for bytte av lampe.
Sidene på skapet og dørlisten blir varme.	Dette er normalt.	/
Det kommer ikke vann ut av vanndispen-serutløpet	Låsen er ikke deaktivert.	Deaktiver låsen

Strømbrudd

- I tilfelle strømbrudd skal maten holde seg kald i ca. 13 timer. Følg disse tipsene under et lengre strømbrudd, spesielt om sommeren.
- Åpne døren/skuffen så få ganger som mulig.
- Ikke legg ekstra mat i apparatet under strømbrudd.
- Hvis det er gitt forhåndsvarsel om strømbrudd og avbruddsvarigheten er lengre enn 13 timer, lag noen isbiter og legg dem i en beholder på øverste hylle i kjøleskapet.
- En inspeksjon av matvarene er nødvendig umiddelbart etter avbruddet.
- Ettersom temperaturen i kjøleskapet vil stige under et strømbrudd eller annen feil, vil lagringsperioden og spiselig kvalitet på maten reduseres. All mat som tines bør enten konsumeres eller kokes og fryses ned (der det er egnet) like etterpå for å forhindre helserisiko.

OBS

Minnefunksjon under strømbrudd

Etter gjenoppretting av strøm fortsetter apparatet med innstillingene som ble angitt før strømbruddet.

For å kontakte teknisk assistanse, besøk nettstedet vårt: https://corporate.haier-europe.com/en/

Under avsnittet "nettsted" velger du merket til produktet og landet ditt. Du vil bli omdirigert til den spesifikke nettsiden hvor du kan finne telefonnummeret og andre måter å kontakte teknisk assistanse på.

Pakke ut

ADVARSEL!

- ► Apparatet er tungt. Håndter alltid med minst to personer.
- ► Oppbevar alt emballasjemateriale utenfor barns rekkevidde og kast dem på en miljøvennlig måte.
- ► Ta apparatet ut av emballasjen.
- ► Fjern alt emballasjemateriale.

Miljøforhold

Romtemperaturen bør alltid være mellom 10 °C og 43 °C, siden det kan påvirke temperaturen inne i apparatet og energiforbruket. Ikke installer apparatet i nærheten av andre varmeavgivende apparater (ovner, kjøleskap) uten isolasjon.

Plassbehov

Nødvendig plass når døren åpnes.

Ventilasjonstverrsnitt

For å oppnå tilstrekkelig ventilasjon av apparatet av sikkerhetsgrunner, må informasjonen om de nødvendige ventilasjonstverrsnittene følges.

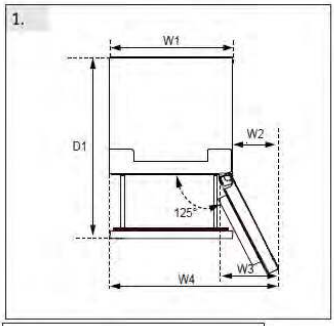

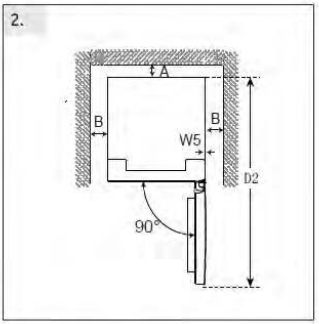

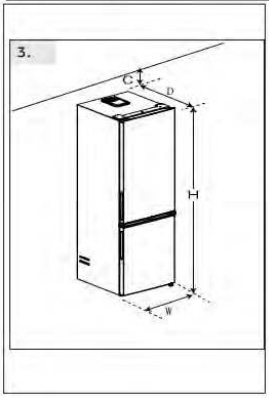

(Unit : mm)	Dimension	Model#1	Model#2
Width	W1:595	*186	*206
	W2:323	*3618*	*3620*
	W3:383	*5618*	*5620*
	W4:918	*1618*	*7620*
	W5:3		*1620*
	W:595		
Depth	D1:996		
	D2:1220		
	D:667		
Distance to back wall	A:50		
Distance to lateral walls	B:50		
Distance to ceiling	C:100		
Overall Height	H:1850/ 2050	H:1850	H:2050

Justering av apparatet

Apparatet skal plasseres på en flat og solid overflate.

1. Vipp kjøleskapet litt bakover.
2. Still føttene til ønsket nivå. Sørg for at avstanden til veggen på hengselsiden er minst 100 mm for at døren skal åpnes ordentlig.

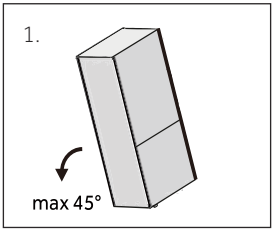

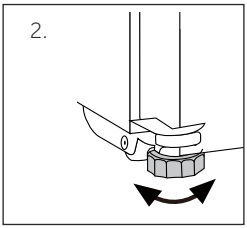

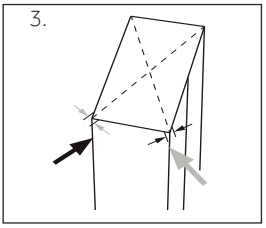

Stabiliteten kan kontrolleres ved å støte vekselvis på diagonalene. Den lette svaiingen bør være den samme i begge retninger. Ellers kan rammen bli vridd; mulig lekkasje i dørpakningene kan bli resultatet. En lav tendens bakover gjør det lettere å lukke dørene.

OBS

For et frittstående apparat: dette kjøleapparatet er ikke ment å brukes som et innebygd apparat

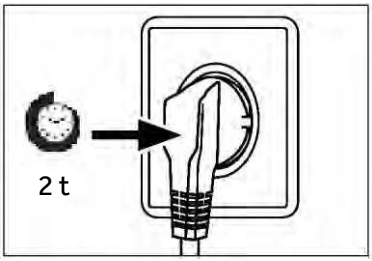

Ventetid

Til den vedlikeholdsfrie smøreoljen er det plassert i kapselen til kompressoren. Denne oljen kan komme gjennom det lukkede rørsystemet under skråtransport. Før du kobler apparatet til strømforsyningen, må du vente i minst 2 timer slik at oljen renner tilbake i kapselen.

Elektrisk tilkobling

Kontroller før hver tilkobling om:

- strømforsyning, stikkontakt og sikring passer til typeskiltet.
- strømuttaket er jordet og ingen multiplugg eller forlenger.
- støpselet og stikkontakten er strengt i samsvar.

Koble støpselet til en riktig installert stikkontakt.

ADVARSEL!

For å unngå risiko må en skadet strømledning skiftes ut av kundeservice (se garantikortet).

Dør-reversibilitet

Før du kobler apparatet til strømforsyningen, bør du sjekke om dørsvingen må endres fra høyre (som levert) til venstre, hvis dette er nødvendig av installasjonsstedet og brukervennligheten.

ADVARSEL!

- ► Apparatet er tungt. Du trenger to personer for å utføre dørens vendbarhet.
- ► Koble apparatet fra strømnettet før enhver operasjon
- ► Ikke vipp apparatet mer enn 45 °C for å unngå skade på kjølesystemet.

Monteringstrinn

1. Gi nødvendig verktøy.
2. Koble fra apparatet.
3. Fjern det øvre hengseldekselet 1 og skru av det øvre hengselet (tre skruer) på høyre side 2.
4. Trekk ut tilkoblingskabelen
5. Løft den løse kjøleskapsdøren forsiktig av det midtre hengslet.
6. Fjern midthengslet.
7. Fjern det lille dekselet på frontpanelet fra venstre til høyre side.
8. Snu døren opp ned og skru av dekselet (1). Ta ut det nye dekselet (2) fra den nødvendige posen og skru dem til motsatt side.
9. Endre plasseringen av blindpluggene og skruen på siden.
10. Skru det midtre hengslet til venstre side av apparatet. Vær oppmerksom på å snu tappen til midthengslet, og pass på at siden med pakningen vender oppover
11. Løft den øvre døren forsiktig på det midtre hengselet. Og sørg for at dreietappen passer inn i hengselrøret på den nedre døren.
12. Ta ut det nye øvre hengselet og hengseldekselet fra tilbehørsposen. Sett tilkoblingskabelen gjennom det øvre hengslet og fest det øvre hengslet med tre skruer på venstre side av apparatet. Og legg hengseldekselet over hengslet.
13. Plugg inn tilkoblingskabelen.
14. Bytt frontpanelet og fest det med fem skruer.

Etter bytte av dør, sjekk om dørpakningene er riktig plassert på huset og alle skruene er godt strammet.

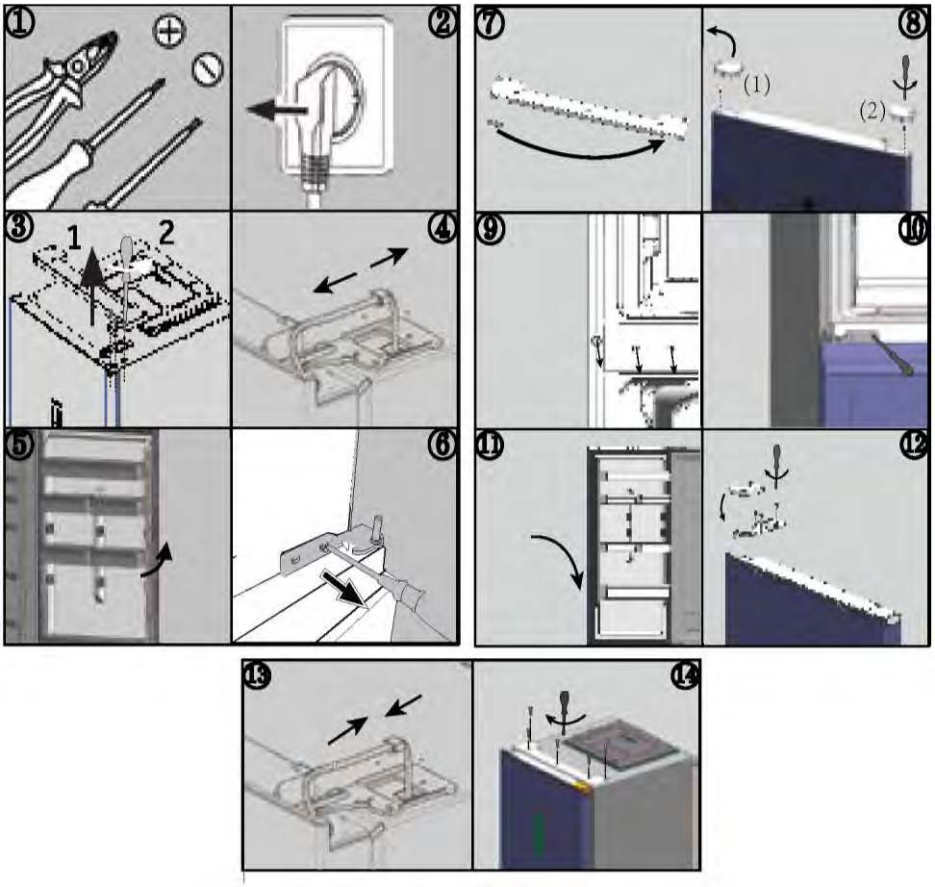

Omgivelsestemperaturer

Utvidet temperert: dette kjøleapparatet er beregnet for bruk ved omgivelses-temperaturer fra 10 °C til 32 °C

Temperert: dette kjøleapparatet er beregnet for bruk ved omgivelsestemperaturer fra 16 °C til 32 °C;

Subtropisk: dette kjøleapparatet er beregnet for bruk ved omgivelsestemperaturer fra 16°C til 38°C;

Tropisk: "dette kjøleapparatet er ment å brukes ved omgivelsestemperaturer fra 16°C til 43°C.

Tekniske data

CONTENTS

Produktparametere i henhold til forordning (EU)2019/2016

Basert på standard testresultater i 24 timer. Faktisk energiforbruk vil avhenge av hvordan apparatet brukes og hvor det er plassert

Modell	HTW5618DN* HTW3618DN*	HTW5620DN*	HTW5618EN* HTW3618EN*
Type kjøleapparat	Kjøleskap-fryser	Kjøleskap-fryser	Kjøleskap-fryser
Energieffektivitetsklasse	D	D	E
Årlig energiforbruk (kWh/år)	217	226	271
Volum kjøleskaprom (L)	201	255	201
Volum fryserom (L)	125	125	125
Volum Chill-rom (L)	34	34	34
Fryseklasse	4-stjerners	4-stjerners	4-stjerners
Avrimingstype	Automatisk avriming	Automatisk avriming	Automatisk avriming
Temperaturøkningstid (t)	13	13	11
Frysekapasitet (kg/24t)	10.0	10.0	10.0
Klimaklasse	SN.N.ST.T	SN.N.ST.T	SN.N.ST.T
Støyemisjonsklasse og luftbåren akustisk støyutslipp (dB(A) på 1 pW)	B(35)	B(35)	B(35)

Produktparametere i henhold til forordning (EU)2019/2016

Basert på standard testresultater i 24 timer. Faktisk energiforbruk vil avhenge av hvordan apparatet brukes og hvor det er plassert

Model	HDPR1618CN*	HDPR1618AN*	HDPR1620AN* HDPR3620AN*	HDPR3620CN*	HDPR3618DN*
Type kjøleapparat	Kjøleskap-fryser	Kjøleskap-fryser	Kjøleskap-fryser	Kjøleskap-fryserč	Kjøleskap-fryserč
Energieffektivitetsklasse	C	A	A	C	D
Årlig energiforbruk (kWh/ annum)	172	110	114	178	216
Volum kjøleskaprom (L)	200	200	254	254	200
Volum fryserom (L)	120	120	120	120	120
Volum Chill-rom (L)	35	35	35	35	35
Fryseklasse	4-star	4-star	4-star	4-star	4-star
Avrimingstype	Auto-defrost	Auto-defrost	Auto-defrost	Auto-defrost	Auto-defrost
Temperaturøkningstid (t)	13	16	16	13	11
Frysekapasitet (kg/24t)	6.0	7.0	7.0	6.0	6.0
Klimaklasse	SN.N.ST.T	SN.N.ST.T	SN.N.ST.T	SN.N.ST.T	SN.N.ST.T
Støyutslippsklasse og luftbåren akustisk støyutslipp (dB(A) re 1 pW)	B(35)	B(35)	B(35)	B(35)	B(35)

Tekniske data

CONTENTS

Modell	HTW5618CN*	HTW5620CN*	HTW5620EN*
Type kjøleapparat	Kjøleskap-fryser	Kjøleskap-fryser	Kjøleskap-fryser
Energieffektivitetsklasse	C	C	E
Årlig energiforbruk (kWh/år)	173	181	283
Volum kjøleskaprom (L)	201	255	255
Volum fryserom (L)	125	125	125
Volum Chill-rom (L)	34	34	34
Fryseklasse	4-stjerners	4-stjerners	4-stjerners
Avrimingstype	Automatisk avriming	Automatisk avriming	Automatisk avriming
Temperaturøkningstid (t)	13	13	11
Frysekapasitet (kg/24t)	10.0	10.0	10.0
Klimaklasse	SN.N.ST.T	SN.N.ST.T	SN.N.ST.T
Støyemisjonsklasse og luftbåren akustisk støyutslipp (dB(A) på 1 pW)	B(35)	B(35)	B(35)

Tekniske data

CONTENTS

Modell	HTW3618CN*	HTW3620CN*	HTW3620EN*
Type kjøleapparat	Kjøleskap-fryser	Kjøleskap-fryser	Kjøleskap-fryser
Energieffektivitetsklasse	C	C	E
Årlig energiforbruk (kWh/år)	173	181	283
Volum kjøleskaprom (L)	201	255	255
Volum fryserom (L)	125	125	125
Volum Chill-rom (L)	34	34	34
Fryseklasse	4-stjerners	4-stjerners	4-stjerners
Avrimingstype	Automatisk avriming	Automatisk avriming	Automatisk avriming
Temperaturøkningstid (t)	13	13	11
Frysekapasitet (kg/24t)	10.0	10.0	10.0
Klimaklasse	SN.N.ST.T	SN.N.ST.T	SN.N.ST.T
Støyemisjonsklasse og luftbåren akustisk støyutslipp (dB(A) på 1 pW)	B(35)	B(35)	B(35)

Tekniske data

Modell	HDPW5618DN*	HDPW5620DN* HDPW3620DN* EHD3PWDNPD206	HTW7620CN*
Type kjøleapparat	Kjøleskap-fryser	Kjøleskap-fryser	Kjøleskap-fryser
Energieffektivitetsklasse	D	D	C
Årlig energiforbruk (kWh/år)	214	220	181
Volum kjøleskaprom (L)	201	255	255
Volum fryserom (L)	117	117	125
Volum Chill-rom (L)	34	34	34
Fryseklasse	4-stjerners	4-stjerners	4-stjerners
Avrimingstype	Automatisk avriming	Automatisk avriming	Automatisk avriming
Temperaturøkningstid (t)	13	13	13
Frysekapasitet (kg/24t)	10.0	10.0	10.0
Klimaklasse	SN.N.ST.T	SN.N.ST.T	SN.N.ST.T
Støyemisjonsklasse og luftbåren akustisk støyutslipp (dB(A) på 1 pW)	B(35)	B(35)	B(35)

Tekniske data

CONTENTS

Modell	HDPW3618DN* EHD3PWDNPW186 EHD3PWDNPK186	HDPW3620CN*	HTW3620DN*
Type kjøleapparat	Kjøleskap-fryser	Kjøleskap-fryser	Kjøleskap-fryser
Energieffektivitetsklasse	D	C	D
Årlig energiforbruk (kWh/år)	214	176	226
Volum kjøleskaprom (L)	201	255	255
Volum fryserom (L)	117	117	125
Volum Chill-rom (L)	34	34	34
Fryseklasse	4-stjerners	4-stjerners	4-stjerners
Avrimingstype	Automatisk avriming	Automatisk avriming	Automatisk avriming
Temperaturøkningstid (t)	13	13	13
Frysekapasitet (kg/24t)	10.0	10.0	10.0
Klimaklasse	SN.N.ST.T	SN.N.ST.T	SN.N.ST.T
Støyemisjonsklasse og luftbåren akustisk støyutslipp (dB(A) på 1 pW)	B(35)	B(35)	B(35)

Modell	HDPW5618CN*	HDPW5620CN*	HDPW5620AN* HDPW7620AN*
Type kjøleapparat	Kjøleskap-fryser	Kjøleskap-fryser	Kjøleskap-fryser
Energieffektivitetsklasse	C	C	A
Årlig energiforbruk (kWh/år)	171	176	114
Volum kjøleskaprom (L)	201	255	255
Volum fryserom (L)	117	117	120
Volum Chill-rom (L)	34	34	34
Fryseklasse	4-stjerners	4-stjerners	4-stjerners
Avrimingstype	Automatisk avriming	Automatisk avriming	Automatisk avriming
Temperaturøkningstid (t)	13	13	16
Frysekapasitet (kg/24t)	10.0	10.0	10.0
Klimaklasse	SN.N.ST.T	SN.N.ST.T	SN.N.ST.T
Støyemisjonsklasse og luftbåren akustisk støyutslipp (dB(A) på 1 pW)	B(35)	B(35)	B(35)

Tekniske data

CONTENTS

Modell	HDPW5620BN*	HTW7620DNM*	HDPW7620AAN*	HTW7620DNG*
Type kjøleapparat	Kjøleskap-fryser	Kjøleskap-fryser	Kjøleskap-fryser	Kjøleskap-fryser
Energieffektivitetsklasse	B	D	A	D
Årlig energiforbruk (kWh/år)	142	226	92	226
Volum kjøleskaprom (L)	255	255	255	255
Volum fryserom (L)	120	125	120	125
Volum Chill-rom (L)	34	34	34	34
Fryseklasse	4-stjerners	4-stjerners	4-stjerners	4-stjerners
Avrimingstype	Automatisk avriming	Automatisk avriming	Automatisk avriming	Automatisk avriming
Temperaturøkningstid (t)	13	13	16	9
Frysekapasitet (kg/24t)	10.0	10.0	12.0	10.0
Klimaklasse	SN.N.ST.T	SN.N.ST.T	SN.N.ST.T	SN.N.ST.T
Støyemisjonsklasse og luftbåren akustisk støyutslipp (dB(A) på 1 pW)	B(35)	B(35)	B(35)	B(35)

Tekniske data

NO

Modell	HTW5618DW*	HTW7620AN*	HDPR3618DNPKMA HDPR3618DNPDMA
Type kjøleapparat	Kjøleskap-fryser	Kjøleskap-fryser	Kjøleskap-fryser
Energieffektivitetsklasse	D	A	A++
Årlig energiforbruk (kWh/år)	216	116	266
Volum kjøleskaprom (L)	198	255	211
Volum fryserom (L)	125	125	96
Volum Chill-rom (L)	34	34	23
Fryseklasse	4-stjerners	4-stjerners	4-stjerners
Avrimingstype	Automatisk avriming	Automatisk avriming	Automatisk avriming
Temperaturøkningstid (t)	13	16	13
Frysekapasitet (kg/24t)	10.0	10.0	10.0
Klimaklasse	SN.N.ST.T	SN.N.ST.T	SN.N.ST.T
Støyemisjonsklasse og luftbåren akustisk støyutslipp (dB(A) på 1 pW)	B(35)	B(35)	C(39)
Note: Adopting standards	EN 62552:2020		EN 62552:2013

Tekniske data

CONTENTS

Model	HTR3618CN*	HTR3620CN*	HTR3618EN*	HTR3620EN*	HTR3620DN*
Type kjøling apparatet	Kjøleskap-fryseboks	Kjøleskap-fryseboks	Kjøleskap-fryseboks	Kjøleskap-fryseboks	Kjøleskap-fryseboks
Energieffektivitetsklasse	C	C	E	E	D
Årlig energiforbruk (kWh/annum)	**173**	**181**	**271**	**283**	**226**
Volum Kjøleskap rom (L)	200	254	200	254	254
Volum fryser rom (L)	125	125	125	125	125
Volume Chill rom (L)	35	35	35	35	35
Fryseklasse	4-star	4-star	4-star	4-star	4-star
Type av tining	Auto-defrost	Auto-defrost	Auto-defrost	Auto-defrost	Auto-defrost
Temperaturøkningstid (t)	13	13	11	11	13
Frysekapasitet (kg/24t)	6.0	6.0	6.0	6.0	6.0
Klimaklasse	SN.N.ST.T	SN.N.ST.T	SN.N.ST.T	SN.N.ST.T	SN.N.ST.T
Støyutslippsklasse og luftbåren akustisk støyutslipp (dB(A) re 1 pW)	B(35)	B(35)	B(35)	B(35)	B(35w)
Note: Adopting standards	EN 62552-1:2020, EN 62552-2:2020, EN 62552-3:2020				

Tekniske data

CONTENTS

Model	HTR3618CN*	HTR3620CN*	HTR3620AN*
Type kjøling apparatet	Kjøleskap-fryseboks	Kjøleskap-fryseboks	Kjøleskap-fryseboks
Energieffektivitetsklasse	C	C	A
Årlig energiforbruk (kWh/annum)	**173**	**181**	**116**
Volum Kjøleskap rom (L)	200	254	254
Volum fryser rom (L)	125	125	125
Volume Chill rom (L)	35	35	35
Fryseklasse	4-star	4-star	4-star
Type av tining	Auto-defrost	Auto-defrost	Auto-defrost
Temperaturøkningstid (t)	13	13	16
Frysekapasitet (kg/24t)	6.0	6.0	6.0
Klimaklasse	SN.N.ST.T	SN.N.ST.T	SN.N.ST.T
Støyutslippsklasse og luftbåren akustisk støyutslipp (dB(A) re 1 pW)	B(35)	B(35)	B(35)

Ytterligere tekniske data

Modell	HTW5618DN* HTW3618DN*	HTW5618EN* HTW3618EN*	HTW5620DN*
Totalt volum (L)	360	360	414
Spenning/frekvens	220~240V/50Hz	220~240V/50Hz	220~240V/50Hz
inngangsstrøm (A)	1.4	1.4	1.4
Hovedsikring (A)	16	16	16
Kjølemiddel	R600a (53 g)	R600a (53 g)	R600a (53 g)
Dimensjoner (B/D/H i mm)	595/667/1850	595/667/1850	595/667/2050

Modell	HTW5618CN*	HTW5620CN*	HTW5620EN*
Totalt volum (L)	360	414	414
Spenning/frekvens	220~240V/50Hz	220~240V/50Hz	220~240V/50Hz
inngangsstrøm (A)	1.4	1.4	1.4
Hovedsikring (A)	15	15	16
Kjølemiddel	R600a (50 g)	R600a (50 g)	R600a (53 g)
Dimensjoner (B/D/H i mm)	595/667/1850	595/667/2050	595/667/2050

Modell	HDPW5618DN*	HDPW5620DN*	HDPW3620DN* EHD3PWDNPD206
Totalt volum (L)	352	406	406
Spenning/ Frekvens	220~240V/50Hz	220~240V/50Hz	220~240V/50Hz
inngangsstrøm (A)	1.4	1.4	1.4
Hovedsikring (A)	16	16	16
Kjølemiddel	R600a (53 g)	R600a (53 g)	R600a (53 g)
Dimensjoner (B/D/H i mm)	595/667/1850	595/667/2050	595/667/2050

Modell	HDPW5618CN*	HDPW5620CN*	HDPW5620AN*	HDPR1620AN* HDPR3620AN*
Totalt volum (L)	352	406	409	409
Spenning/ Frekvens	220~240V/50Hz	220~240V/50Hz	220~240V/50Hz	220~240V/50Hz
inngangsstrøm (A)	1.4	1.4	1.4	1.4
Hovedsikring (A)	15	15	16	16
Kjølemiddel	R600a(55g)	R600a(50g)	R600a(50g)	R600a(50g)
Dimensjoner (B/D/H i mm)	595*667*1850	595*667*2050	595*667*2050	595*667*2050

Ytterligere tekniske data

Modell	HDPW5618CN* EHD3PWDNP*186	HDPW3620CN*	HDPR1618AN*	HTW3620DN*	HDPR3618DN*
Totalt volum (L)	352	406	355	414	355
Spenning/frekvens	220~240V/50Hz	220~240V/50Hz	220~240V/50Hz	220~240V/50Hz	220~240V/50Hz
inngangsstrøm (A)	1.4	1.4	1.4	1.4	1.4
Hovedsikring (A)	16	15	16	16	16
Kjølemiddel	R600a(53g)	R600a(50g)	R600a(50g)	R600a(53g)	R600a(53g)
Dimensjoner (B/D/H i mm)	595*667*1850	595*667*2050	595*667*1850	595*667*2050	595*667*1850

Model	HDPW7620AAN*	HDPW5620BN*	HDPW7620AN*	HDPR3620CN*
Totalt volum (L)	409	409	409	409
Spenning/frekvens	220~240V/50Hz	220~240V/50Hz	220~240V/50Hz	220~240V/50Hz
inngangsstrøm (A)	1.4	1.4	1.4	1.4
Hovedsikring (A)	16	16	16	16
Kjølemiddel	R600a(55g)	R600a(50g)	R600a(50g)	R600a(50g)
Dimensjoner (B/D/H i mm)	595*667*2050	595*667*2050	595*667*2050	595*667*2050

Ytterligere tekniske data

Modell	HTW7620DN*	HTW7620CN*	HDPR1618CN*	HTW5618DW*
Totalt volum (L)	414	414	355	357
Spenning/frekvens	220~240V/50Hz	220~240V/50Hz	220~240V/50Hz	220~240V/50Hz
inngangsstrøm (A)	1.4	1.4	1.4	1.4
Hovedsikring (A)	16	15	16	16
Kjølemiddel	R600a(53g)	R600a(50g)	R600a(50g)	R600a(53g)
Dimensjoner (B/D/H i mm)	595*667*2050	595*667*2050	595*667*1850	595*667*1850

Note: Adopting standards---EN 62552:2020

Modell	HTW7620AN*	HDPR3618DNPKMA HDPR3618DNPDMA	HTW7620DNG*
Totalt volum (L)	414	330	414
Spenning/frekvens	220~240V/50Hz	220~240V/50Hz	220~240V/50Hz
inngangsstrøm (A)	1.4	0.9	1.4
Hovedsikring (A)	16	16	16
Kjølemiddel	R600a(50g)	R600a(53g)	R600a(53g)
Dimensjoner (B/D/H i mm)	595*667*2050	595*667*1850	595*670*2050
Note: Adopting standards	EN 62552:2020	EN 62552:2013	EN 62552:2020

Tekniske data

NO

Model	HTW3618CN*	HTW3620CN*	HTW3620EN*	HTR3620DN*
Totalt volum (L)	360	414	414	414
Spenning/ Frekvens	220~240V/50Hz	220~240V/50Hz	220~240V/50Hz	220~240V/50Hz
inngangsstrøm (A)	1.4	1.4	1.4	1.4
Hovedsikring (A)	16	16	16	16
Kjølemiddel	R600a(50g)	R600a(50g)	R600a(53g)	R600a(53g)
Dimensjoner (B/D/H i mm)	595*667*1850	595*667*2050	595*667*2050	595*667*2050

Modell	HTR3618CN*	HTR3618EN*	HTR3620CN*	HTR3620EN*	HTR3620AN*
Totalt volum (L)	360	360	414	414	414
Spenning/ Frekvens	220~240V/50Hz	220~240V/50Hz	220~240V/50Hz	220~240V/50Hz	220~240V/50Hz
inngangsstrøm (A)	1.4	1.4	1.4	1.4	1.4
Hovedsikring (A)	16	16	16	16	16
Kjølemiddel	R600a(50g)	R600a(53g)	R600a(50g)	R600a(53g)	R600a(50g)
Dimensjoner (B/D/H i mm)	595*667*1850	595*667*1850	595*667*2050	595*667*2050	595*667*2050

Kundeservice

CONTENTS

Vi anbefaler vår Haier-kundeservice og bruk av originale reservedeler.

Hvis du har et problem med apparatet, sjekk først avsnittet FEILSØKING.

Hvis du ikke finner en løsning der, ta kontakt

- ► din lokale forhandler eller
- ► vårt European Call Service-Center (se oppførte telefonnumre nedenfor) eller
- ► Service og Support-området på www.haier.com hvor du kan aktivere
- ► servicekrav og også finne vanlige spørsmål.

For å kontakte vår tjeneste, sørg for at du har følgende data tilgjengelig.
Informasjonen finner du på typeskiltet.

Modell _____

Serienr. _____

Sjekk også garantikortet som følger med produktet i tilfelle garanti.

Europeisk Call Service-Center		
Land*	Telefonnummer	Kostnader
Haier Italy (IT)	199 100 912	
Haier Spain (ES)	902 509 123	
Haier Germany (DE)	0180 5 39 39 99	• 14 Ct/Min fasttelefon • maks 42 Ct/Min Mobil
Haier Austria (AT)	0820 001 205	• 14,53 Ct/Min fasttelefon • max 20 Ct/Min alle andre
Haier United Kingdom (UK)	0333 003 8122	
Haier France (FR)	0980 406 409	

* For andre land, se www.haier.com
Haier Europe Trading S.r.l
Filial Storbritannia
Westgate House, Westgate, Ealing
London, W5 1YY

*Varighet av garantien for kjøleapparatet:
Minimumsgarantien er: 2 år for EU-land, 3 år for Tyrkia, 1 år for Storbritannia, 1 år for Russland, 3 år for Sverige, 2 år for Serbia, 5 år for Norge, 1 år for Marokko, 6 måneder for Algeria, Tunisia ingen juridisk garanti.

*Perioden for reservedeler for reparasjon av apparatet:
Termostater, temperatursensorer, kretskort og lyskilder er tilgjengelige i minst sju år etter at den siste enheten av modellen er markedsført.
Dørhåndtak, dørhengsler, skuffer og kurver i minst sju år og dørpakninger i minimum ti år, etter å ha brakt den siste enheten av modellen på markedet.

*For mer informasjon om produktet, vennligst se https://eprel.ec.europe.eu/ eller skann QR-en på energimerket som følger med apparatet.

5 Säkerhetsinformation
Innan apparaten används första gången 6
Installation 6
Daglig användning 7
10 Avsedd användning
11 Produktbeskrivning
22 Kontrollpanel
23 Användning
Justera temperaturen för kylen 24
Justera temperaturen för frysen 24
Justera temperaturen för My Zone 24
Super-Cool-funktion 25
Super-Frz-funktion 26
31 Utrustning
35 Tips för att spara energi
36 Skötsel och rengöring
39 Felsökning
43 Installation
47 Tekniska data
58 Kundtjänst

Klicka på innehållet för att se detaljerad information.

Tack!

CONTENTS

Tack för att du har köpt en Haier-produkt.

Läs igenom dessa anvisningar noggrant innan du använder apparaten. Instruktionerna innehåller viktig information som hjälper dig att få ut det bästa av apparaten och garanterar en säker och korrekt installation, användning och underhåll.

Förvara den här bruksanvisningen på en lämplig plats så att du alltid kan läsa den för att använda apparaten på ett säkert och korrekt sätt.

Om du säljer apparaten, ger bort den eller lämnar den kvar när du flyttar, se till att du också lämnar över den här bruksanvisningen så att den nya ägaren kan bekanta sig med apparaten och säkerhetsföreskrifterna.

Tillbehör

Kontrollera tillbehören och litteraturen i enlighet med denna lista:

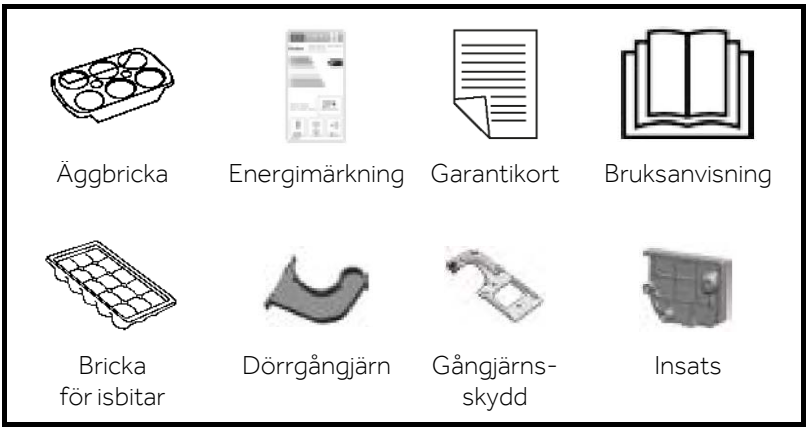

VARNING – Viktig säkerhetsinformation

OBSERVERA – Allmän information och tips

Miljöinformation

Bortskaffande

Bidra till att skydda miljön och människors hälsa.
Lägg förpackningen i lämpliga behållare för att återvinna den. Hjälp till att återvinna avfall från elektriska och elektroniska apparater. Släng inte apparater märkta med denna symbol med hushållsavfallet. Lämna in produkten till den lokala återvinningsanläggningen eller kontakta ditt kommunala kontor.

VARNING!

Risk för skada eller kvävning!

Köldmedier och gaser måste bortskaffas professionellt. Se till att kylmediekretsens slangar inte är skadade innan de kasseras. Koppla bort apparaten från elnätet. Klipp av nätkabeln och kassera den. Ta bort brickor och lådor samt dörrspärrar och tätningar för att förhindra att barn och husdjur stängs in i apparaten.

Innan du slår på apparaten för första gången, läs följande säkerhetsråd!

VARNING!

Innan apparaten används första gången

- Se till att det inte finns några transportskador.
- Ta bort all förpackning och förvara utom räckhåll för barn.
- Vänta minst två timmar innan du installerar apparaten för att säkerställa att köldmediekretsen är fullt effektiv.
- Apparaten är tung och ska hanteras av minst två personer.

Installation

- Apparaten ska placeras på en väl ventilerad plats. Se till att det finns ett utrymme på minst 10 cm över och runt apparaten.
- Placera aldrig apparaten i ett fuktigt utrymme eller på en plats där vatten kan stänka på apparaten. Rengör och torka vattenstänk och fläckar med en mjuk, ren trasa.
- Installera inte apparaten i direkt solljus eller i närheten av värmekällor (t.ex. spisar, värmare).
- Installera och nivellera apparaten på en lämplig plats med hänsyn till användning och storlek.
- Håll ventilationsöppningarna i apparaten eller i den inbyggda konstruktionen fria från hinder.
- Kontrollera att den elektriska informationen på typskylten överensstämmer med strömförsörjningen. Om den inte gör det, kontakta en elektriker.
- Apparaten drivs av en strömförsörjning på 220-240 VAC/50 Hz. Onormala spänningsvariationer kan göra att apparaten inte startar, skada temperaturkontrollen eller kompressorn eller låta konstigt under drift. Om det är så, ska en automatisk regulator installeras.
- Använd inte adaptrar och förlängningskablar med flera kontakter.
- Lägg inte flera bärbara uttag eller bärbara strömförsörjningsaggregat bakom produkten.
- Se till att strömkabeln inte fastnar i kylskåpet. Trampa inte på strömkabeln.

VARNING!

- Använd ett separat jordat uttag för strömförsörjningen som är lätt att komma åt. Apparaten måste jordas.

  Endast för UK: Apparatens strömkabel är försedd med en 3-polig jordad kontakt som passar ett standarduttag med 3 poler (jordad). Klipp aldrig av eller demontera den tredje polen (jordad). Kontakten ska vara tillgänglig när apparaten är installerad.
- Skada inte köldmediekretsen.

Daglig användning

- Den här apparaten kan användas av barn från åtta års ålder och av personer med nedsatt fysisk, sensorisk eller mental förmåga om de har fått handledning eller instruktioner för säker användning och förstår de faror som är inblandade.
- Barn i åldern 3–8 år får använda kylskåpet för att ta ut och sätta i mat. De får inte rengöra eller installera kylskåpet.
- Håll barn under tre år borta från apparaten om de inte är under ständig uppsikt.
- Barn ska inte leka med apparaten.
- Om kolgas av annan brandfarlig gas läcker ut i närheten av apparaten, stäng av ventilen för den läckande gasen, öppna dörrar och fönster och dra inte ur strömkabeln till kylskåpet eller någon annan apparat.
- Observera att apparaten är inställd för drift vid ett specifikt temperaturintervall mellan 10 och 43 °C. Det kan hända att apparaten inte fungerar som den ska om den lämnas under en längre tid vid en temperatur över eller under det angivna intervallet.
- För att förhindra personskada orsakad av fall eller elchock orsakad av kontakt med vatten, ska instabila föremål (tunga objekt, behållare med vatten) inte placeras ovanpå apparaten.
- Dra inte i dörrhyllorna. Dörren kan dras snett, flaskstället kan dras bort eller så kan apparaten välta.
- Öppna och stäng dörrarna endast med handtagen. Mellanrummet mellan dörrarna och skåpet är mycket smalt. Lägg inte händerna i dessa områden för att undvika att fingrarna kläms. Öppna eller stäng kylskåpets dörrar endast när inga barn befinner sig inom dörrens rörelseområde.

VARNING!

- Förvara eller använd inte brännbara, explosiva eller frätande material i apparaten eller i dess närhet.
- Förvara inte mediciner, medel med bakterier eller kemikalier i apparaten. Den här apparaten är en hushållsapparat. Det rekommenderas inte att förvara material som kräver strikta temperaturer.
- Förvara aldrig vätskor i flaskor eller burkar (förutom högprocentiga spritdrycker), särskilt kolsyrade drycker i frysen, eftersom de spricker under frysning.
- Kontrollera livsmedlens skick om det har skett en uppvärmning i frysen.
- Ställ inte in onödigt låg temperatur i kyldelen. Minustemperaturer kan förekomma vid höga inställningar. Varning: Flaskor kan spricka
- Rör inte frysta varor med våta händer (bär handskar). Ät framför allt inte isglass omedelbart efter att den har tagits ut ur frysdelen. Det finns riks att blåsor bildas på grund av köldskador. FÖRSTA hjälpen: håll den skadade kroppsdelen under rinnande kallt vatten. Dra inte undan!
- Rör inte insidan av frysens förvaringsutrymme när den är i drift, särskilt inte med våta händer, eftersom dina händer kan frysa fast på ytan.
- Koppla ur apparaten i händelse av strömavbrott eller före rengöring. Vänta i minst 7 minuter innan du startar apparaten igen. Frekventa startar kan skada kompressorn.
- Använd inte elektriska apparater inuti förvaringsutrymmet för matvaror, om de inte är av en typ som rekommenderas av tillverkaren. Underhåll/rengöring
- Barn som utför rengöring och underhåll ska hållas under uppsikt.
- Koppla bort apparaten från elnätet innan du utför rutinunderhåll. Vänta i minst 5 minuter innan du startar apparaten igen. Frekventa startar kan ska kompressorn.

VARNING!

- Håll i kontakten, inte kabeln, när du kopplar ur apparaten.
- Rengör inte apparaten med hårda borstar, stålborstar, rengöringsmedelspulver, bensin, amylacetat, aceton och liknande organiska lösningar, sura eller alkaliska lösningar. Rengör med ett speciellt rengöringsmedel för kylskåp för att undvika skador.
- Skrapa inte bort frost och is med vassa föremål. Använd inte sprayer, elektriska värmare som värmeelement, hårtork, ångtvättar eller andra värmekällor för att undvika skador på plastdelarna.
- Använd inte mekaniska hjälpmedel för att skynda på avfrostningen, annat än de som rekommenderas av tillverkaren.
- Om elsladden skadas måste den bytas av tillverkaren, dennes serviceombud eller liknande kvalificerad person för att undvika faror.
- Försök inte att reparera, demontera eller modifiera apparaten själv. Kontakta vår kundtjänst angående reparationer.
- Ta bort dammet på baksidan av enheten minst en gång om året för att undvika brandrisk och ökad energiförbrukning.
- Spruta eller spola inte i eller på apparaten under rengöringen.
- Använd inte vattenspray eller ånga för att rengöra apparaten.
- Rengör inte de kalla glashyllorna med hett vatten. Plötsliga temperaturförändringar kan göra att glaset spricker.

Information om köldmediegas

VARNING!

Apparaten innehåller det brandfarliga köldmediet ISOBUTANE (R600a). Se till att köldmediekretsen inte skadas under transport eller installation. Läckande köldmedium kan orsaka ögonskador eller antändas. Om en skada har uppstått: håll borta från öppna eldkällor, ventilera rummet ordentligt, koppla inte in eller dra ut nätsladdarna till apparaten eller någon annan apparat. Informera kundtjänsten.

Om ögonen kommer i kontakt med köldmediet, skölj dem omedelbart under rinnande vatten och kontakta omedelbart en ögonspecialist.

Avsedd användning

Den här apparaten är avsedd för att kyla och frysa mat. Den har designats uteslutande för användning i hushåll och liknande tillämpningar som personalkök i butiker, kontor och andra arbetsmiljöer; bondgårdar och av kunder på hotell, motell och andra bostadsmiljöer samt inom bed-and-breakfast och cateringverksamhet. Den är inte avsedd för kommersiell eller industriell användning.

Det är inte tillåtet att ändra eller modifiera anordningen. Oavsiktlig användning kan orsaka faror och förlust av garantin.

Standarder och direktiv CE

Denna produkt uppfyller kraven i alla tillämpliga EG-direktiv med motsvarande harmoniserade standarder som tillhandahåller CE-märkning.

OBS!

På grund av tekniska förändringar och olika modeller kan vissa illustrationer i den här bruksanvisningen skilja sig från modellen.
(HTW5620DN*, HTW5620CN*,HTW5620EN*)

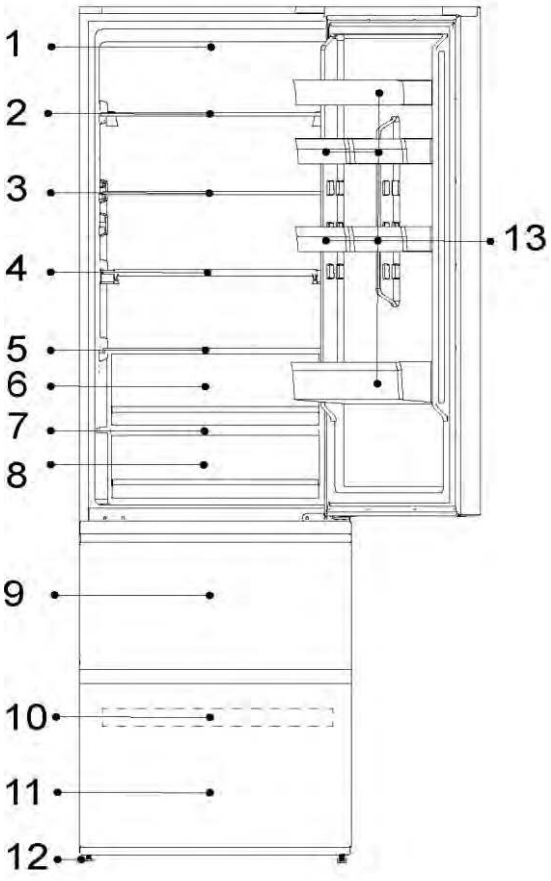

1- LED-lampa för kylskåp
2- Vinställ
3- Glashylla
4- Vikbart hyllplan
5- Humidity Zone-låda, lock
6- Humidity Zone-låda
7- My Zone-låda, lock
8- My Zone-låda
9- Övre frysförvaringslåda
10- Frysbricka
11- Nedre frysförvaringslåda
12- Justerbara fötter
13- Dörrhylla

Produktbeskrivning

CONTENTS

OBS!

På grund av tekniska förändringar och olika modeller kan vissa illustrationer i den här bruksanvisningen skilja sig från modellen.
(HTW7620AN*,HTW7620CN*, HTW7620DN*)

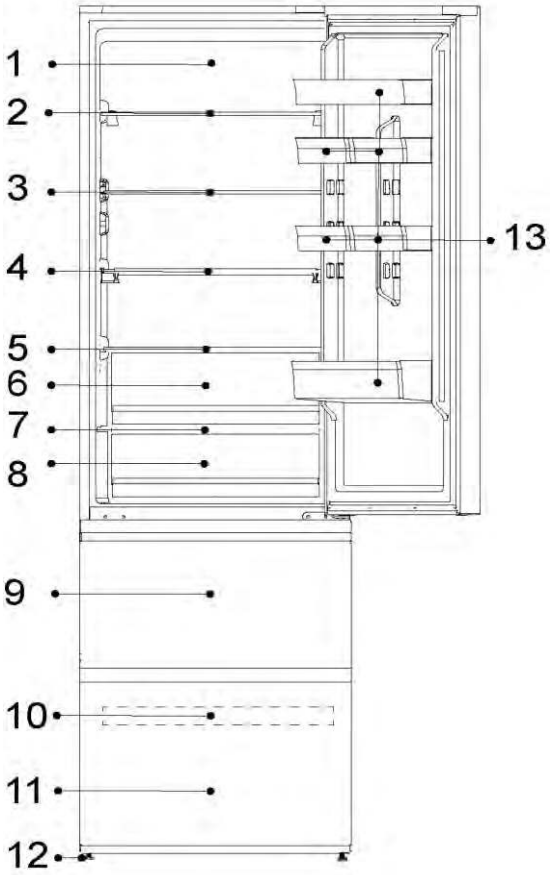

1- LED-system för Daylight
2- Vinställ
3- Glashylla
4- Vikbart hyllplan
5- Humidity Zone-låda, lock
6- Humidity Zone-låda
7- My Zone-låda, lock
8- My Zone-låda
9- Övre frysförvaringslåda
10- Frysbricka
11- Nedre frysförvaringslåda
12- Justerbara fötter
13- Dörrhylla

Produktbeskrivning

CONTENTS

OBS!

På grund av tekniska förändringar och olika modeller kan vissa illustrationer i den här bruksanvisningen skilja sig från modellen.
(HTW7620DNG**)

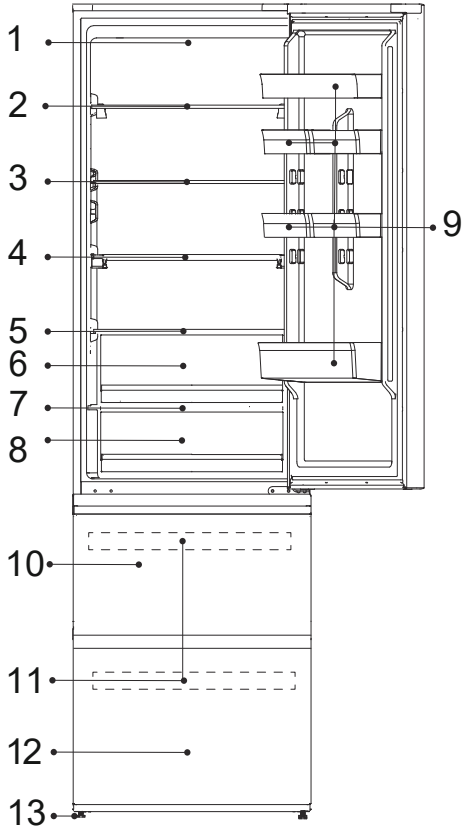

1- LED-system för Daylight
2- Vinställ
3- Glashylla
4- Vikbart hyllplan
5- Humidity Zone-låda, lock
6- Humidity Zone-låda
7- My Zone-låda, lock
8- My Zone-låda
9- Dörrbalkong
10- Övre frysförvaringslåda
11- Frysbricka
12- Nedre frysförvaringslåda
13- Justerbara fötter

OBS!

På grund av tekniska förändringar och olika modeller kan vissa illustrationer i den här bruksanvisningen skilja sig från modellen.
(HTW5618DW*)

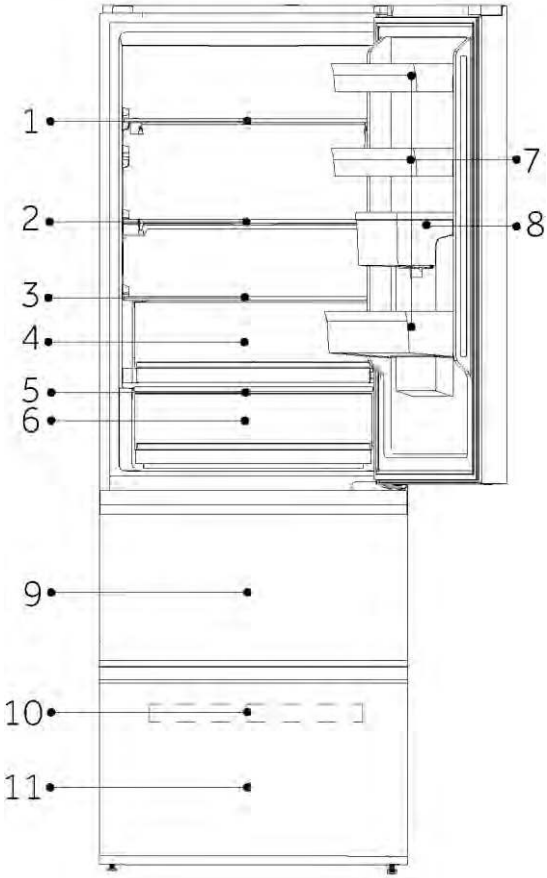

A: Kyldel
1- Vinställ
2- Vikbart hyllplan
3- Humidity Zone-låda, lock
4- Humidity Zone-låda
5- My Zone-låda, lock
6- My Zone-låda
7- Dörrhylla
8- Vattentank

B: Frysdel
9- Övre frysförvaringslåda
10- Frysbricka
11- Nedre frysförvaringslåda

Produktbeskrivning

CONTENTS

OBS!

På grund av tekniska förändringar och olika modeller kan vissa illustrationer i den här bruksanvisningen skilja sig från modellen.
(HTW5618DN*, HTW5618CN*, HTW5618EN*)

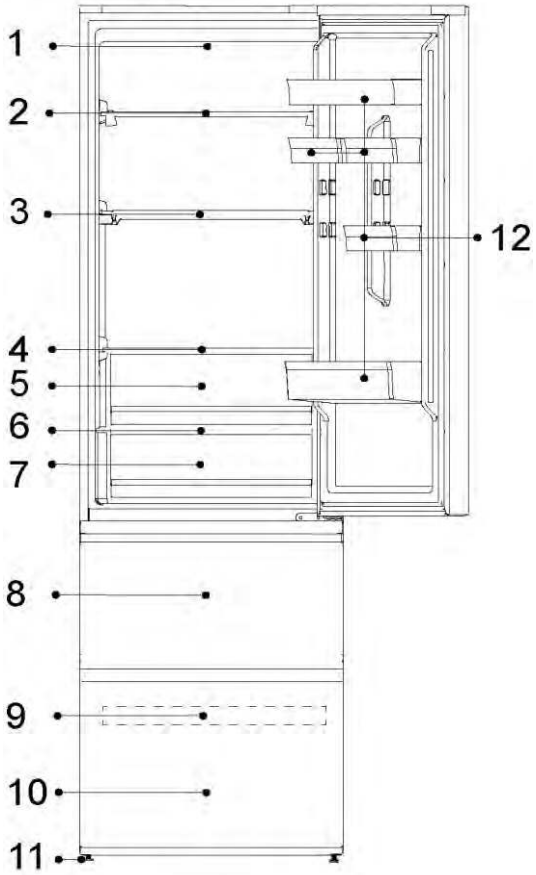

1 - LED-lampa för kylskåp
2 - Vinställ
3 - Vikbart hyllplan
4 - Humidity Zone-låda, lock
5 - Humidity Zone-låda
6 - My Zone-låda, lock
7 - My Zone-låda
8 - Övre frysförvaringslåda
9 - Frysbricka
10 - Nedre frysförvaringslåda
11 - Justerbara fötter
12 - Dörrhylla

Produktbeskrivning

CONTENTS

OBS!

På grund av tekniska förändringar och olika modeller kan vissa illustrationer i den här bruksanvisningen skilja sig från modellen.
(HTR3620*)

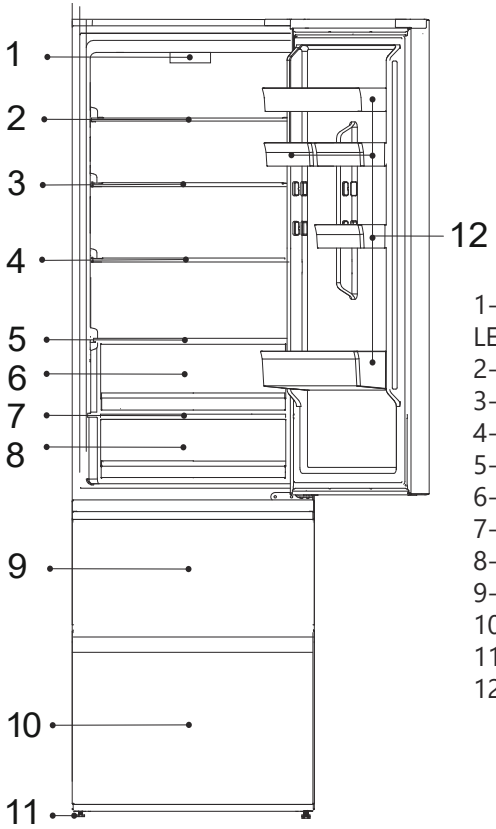

1- Kontrollpanel och kylskåpets LED-lampa
2- Glashylla
3- Glashylla
4- Glashylla
5- Glashylla
6- Freshbox-låda
7- Lådlock
8- Fresh 0°C-zonlåda
9- Övre fryslåda
10- Nedre fryslåda
11- Justerbara fötter
12- Dörrbalkong

OBS!

På grund av tekniska förändringar och olika modeller kan vissa illustrationer i den här bruksanvisningen skilja sig från modellen.
(HTW3620DN*)

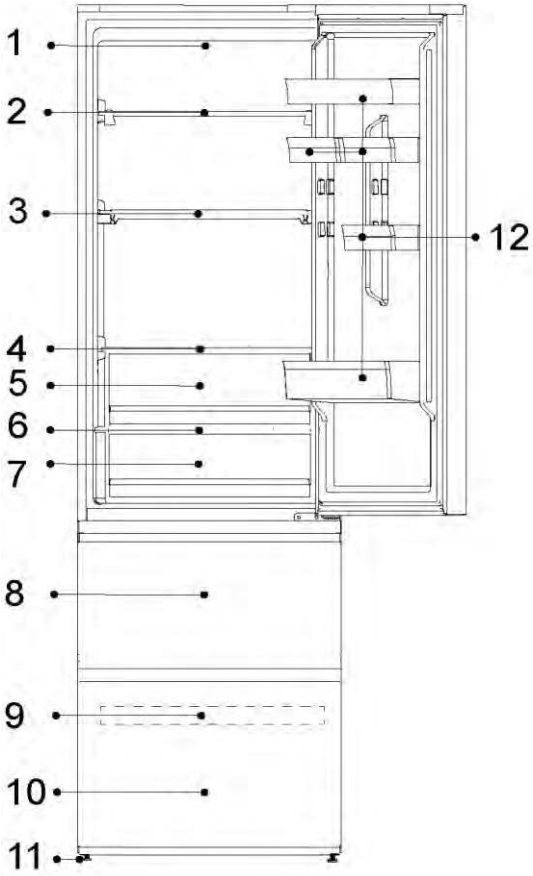

1- LED-lampa för kylskåp
2- Glashylla
3- Glashylla
4- Glashylla
5- Glashylla
6- My Zone-låda, lock
7- My Zone-låda
8- Övre frysförvaringslåda
9- Frysbricka
10- Nedre frysförvaringslåda
11- Justerbara fötter
12- Dörrhylla

Produktbeskrivning

CONTENTS

OBS!

På grund av tekniska förändringar och olika modeller kan vissa illustrationer i den här bruksanvisningen skilja sig från modellen.
(HTW3618DN*, HTW3618CN*,HTW3618EN*)

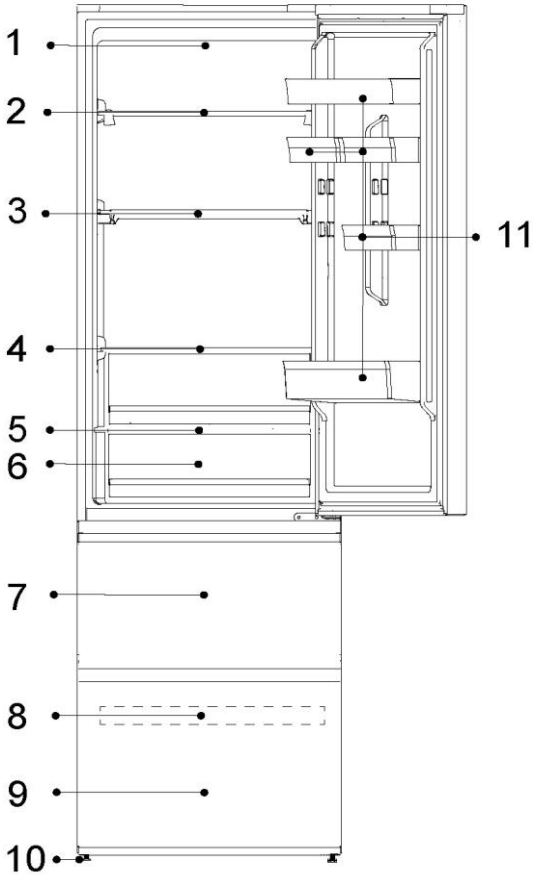

1 - LED-lampa för kylskåp
2 - Glashylla
3 - Glashylla
4 - Glashylla
5 - My Zone-låda, lock
6 - My Zone-låda
7 - Övre frysförvaringslåda
8 - Frysbricka
9 - Nedre frysförvaringslåda
10 - Justerbara fötter
11 - Dörrhylla

Produktbeskrivning

CONTENTS

OBS!

På grund av tekniska förändringar och olika modeller kan vissa illustrationer i den här bruksanvisningen skilja sig från modellen.
(HTR3618*)

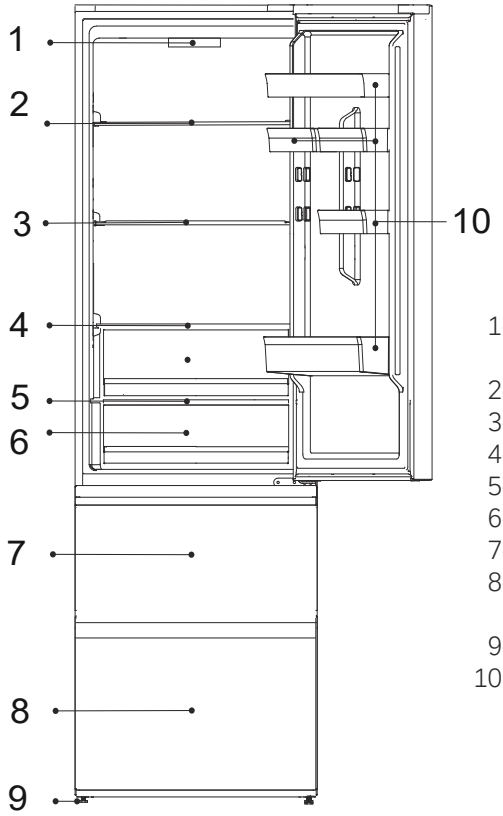

1-Kontrollpanel och kylskåpets LED-lampa
2-Glashylla
3- Glashylla
4- Glashylla
5- Lådlock
6- Låda för färskhet i 0°C-zonen
7- Övre förvaringslådan i frysen
8- Nedre förvaringslådan i frysen
9- Justerbara fötter
10- Balkongdörr

OBS!

På grund av tekniska förändringar och olika modeller kan vissa illustrationer i den här bruksanvisningen skilja sig från modellen.
(HDPW5620DN*, HDPW5620CN*, HDPW5620AN*, HDPW5620BN*)

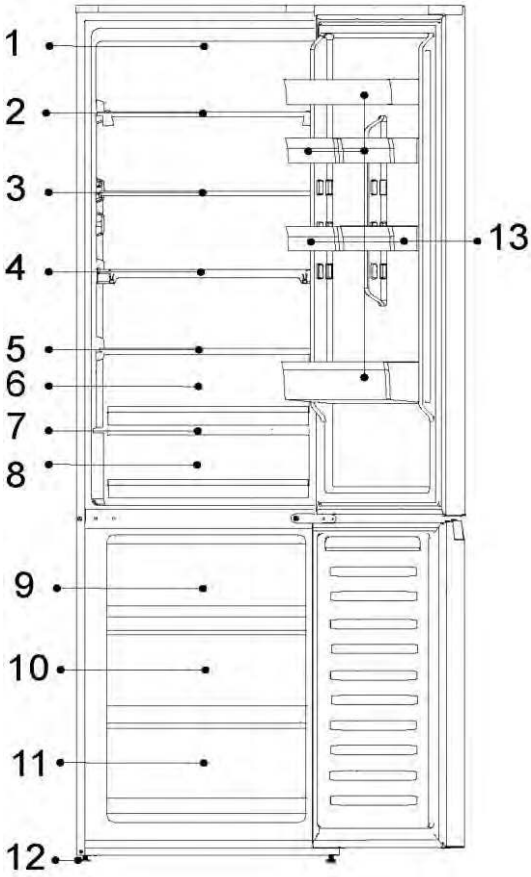

1- LED-lampa för kylskåp
2- Glashylla
3- Glashylla
4- Glashylla
5- Humidity Zone-låda, lock
6- Humidity Zone-låda
7- My Zone-låda, lock
8- My Zone-låda
9- Övre frysförvaringslåda
10- Mellersta frysförvaringslåda
11- Nedre frysförvaringslåda
12- Justerbara fötter
13- Dörrhylla

Produktbeskrivning

CONTENTS

OBS!

På grund av tekniska förändringar och olika modeller kan vissa illustrationer i den här bruksanvisningen skilja sig från modellen.
(HDPW7620AN*, HDPW7620AAN*)

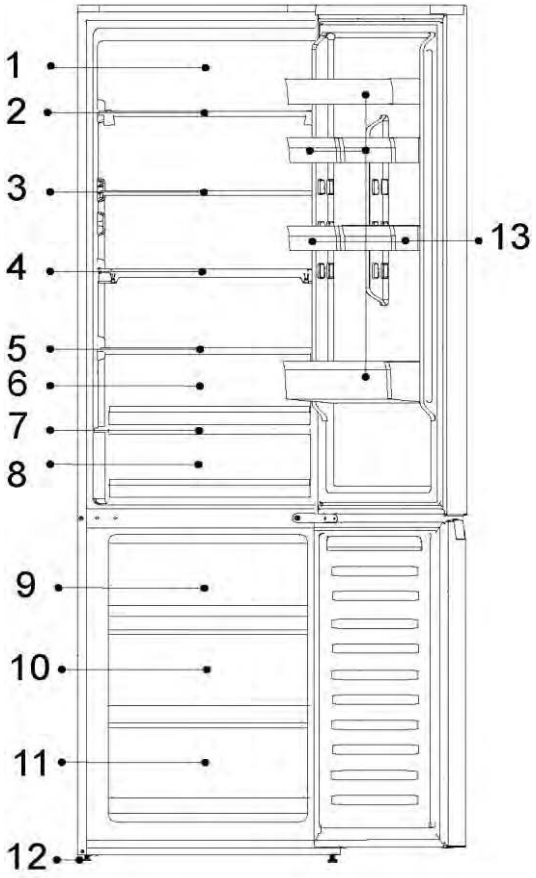

1- LED-system för Daylight
2- Vinställ
3- Glashylla
4- Vikbart hyllplan
5- Humidity Zone-låda, lock
6- Humidity Zone-låda
7- My Zone-låda, lock
8- My Zone-låda
9- Övre frysförvaringslåda
10- Mellersta frysförvaringslåda
11- Nedre frysförvaringslåda
12- Justerbara fötter
13- Dörrhylla

OBS!

På grund av tekniska förändringar och olika modeller kan vissa illustrationer i den här bruksanvisningen skilja sig från modellen.
(HDPW5618DN*, HDPW5618CN*)

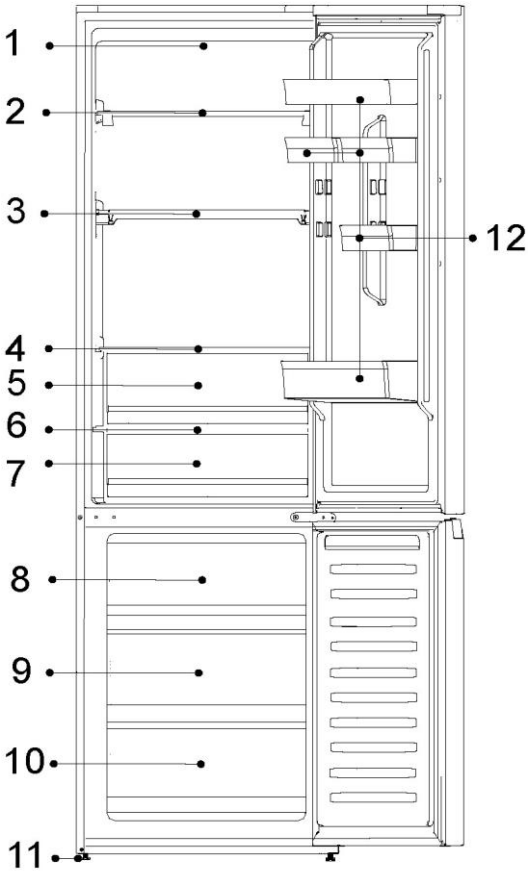

1- LED-lampa för kylskåp
2- Vinställ
3- Vikbart hyllplan
4- Humidity Zone-låda, lock
5- Humidity Zone-låda
6- My Zone-låda, lock
7- My Zone-låda
8- Övre frysförvaringslåda
9- Mellersta frysförvaringslåda
10- Nedre frysförvaringslåda
11- Justerbara fötter
12- Dörrhylla

Produktbeskrivning

CONTENTS

OBS!

På grund av tekniska förändringar och olika modeller kan vissa illustrationer i den här bruksanvisningen skilja sig från modellen.
(HDPW3620DN*, HDPW3620CN*,EHD3PWDNPD206)

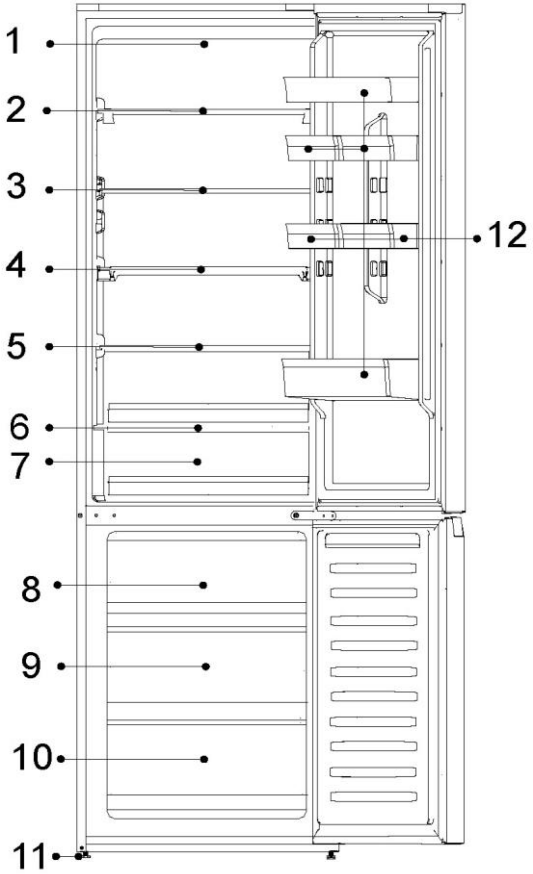

1- LED-lampa för kylskåp
2- Glashylla
3- Glashylla
4- Glashylla
5- Glashylla
6- My Zone-låda, lock
7- My Zone-låda
8- Övre frysförvaringslåda
9- Mellersta frysförvaringslåda
10- Nedre frysförvaringslåda
11- Justerbara fötter
12- Dörrhylla

OBS!

På grund av tekniska förändringar och olika modeller kan vissa illustrationer i den här bruksanvisningen skilja sig från modellen.
(HDPW3618DN*,EHD3PWDNP*186)

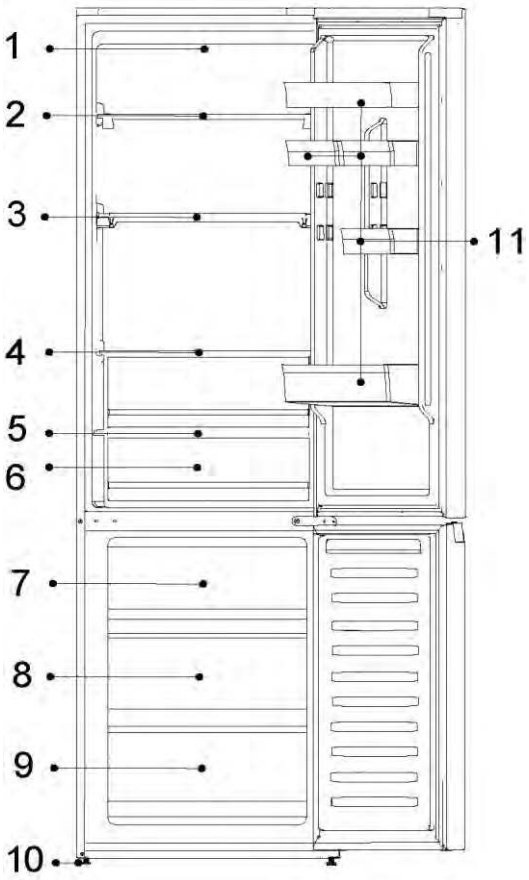

1- LED-lampa för kylskåp
2- Glashylla
3- Glashylla
4- Glashylla
5- My Zone-låda, lock
6- My Zone-låda
7- Övre frysförvaringslåda
8- Mellersta frysförvaringslåda
9- Nedre frysförvaringslåda
10- Justerbara fötter
11- Dörrhylla

Produktbeskrivning

CONTENTS

OBS!

På grund av tekniska förändringar och olika modeller kan vissa illustrationer i den här bruksanvisningen skilja sig från modellen.
(HDPR1618AN*,HDPR1618CN*)

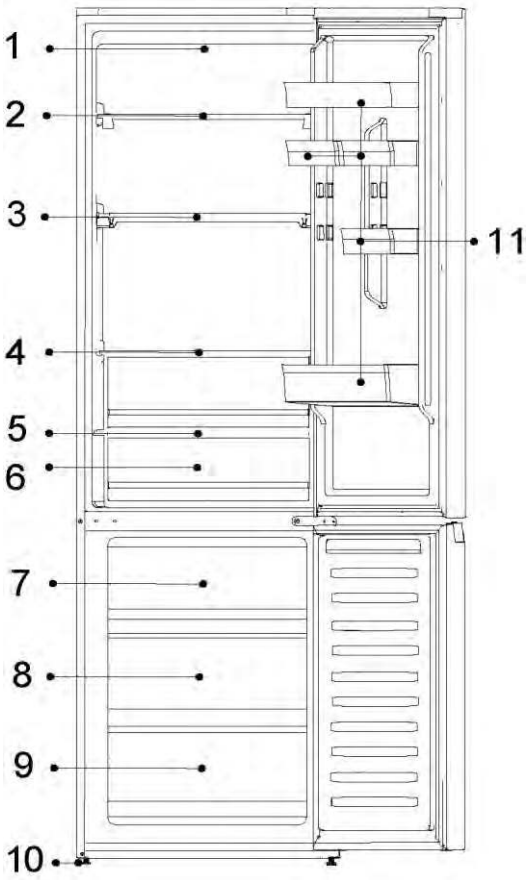

1- Kontrollpanel
2- Glashylla
3- Glashylla
4- Glashylla
5- FRESH 0°C-låda, lock
6- FRESH 0°C-låda
7- Övre frysförvaringslåda
8- Mellersta frysförvaringslåda
9- Nedre frysförvaringslåda
10- Justerbara fötter
11- Dörrhylla

OBS!

På grund av tekniska förändringar och olika modeller kan vissa illustrationer i den här bruksanvisningen skilja sig från modellen.
(HDPR1620AN*)

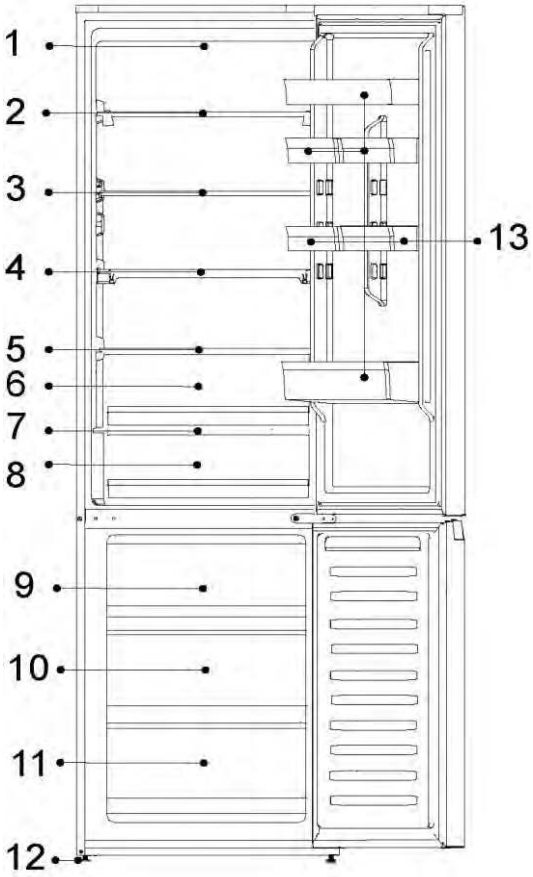

1- Kontrollpanel
2- Glashylla
3- Glashylla
4- Glashylla
5- Humidity Zone-låda, lock
6- Humidity Zone-låda
7- FRESH 0°C-låda, lock
8- FRESH 0°C-låda
9- Övre frysförvaringslåda
10- Mellersta frysförvaringslåda
11- Nedre frysförvaringslåda
12- Justerbara fötter
13- Dörrhylla

OBS!

På grund av tekniska förändringar och olika modeller kan vissa illustrationer i den här bruksanvisningen skilja sig från modellen.
(HDPR3620*)

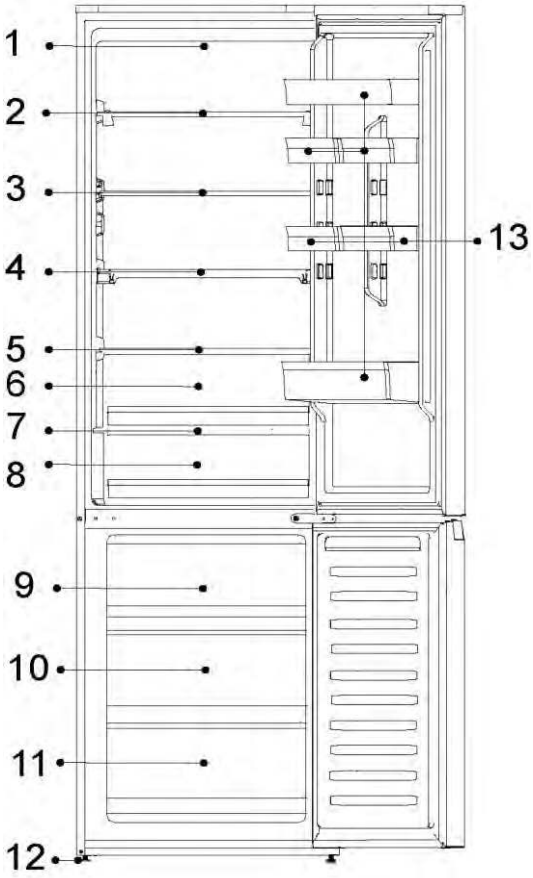

1- Kontrollpanel
2- Glashylla
3- Glashylla
4- Glashylla
5- Humidity Zone-låda, lock
6- Humidity Zone-låda
7- FRESH 0°C-låda, lock
8- FRESH 0°C-låda
9- Övre frysförvaringslåda
10- Mellersta frysförvaringslåda
11- Nedre frysförvaringslåda
12- Justerbara fötter
13- Dörrhylla

Kontrollpanel

CONTENTS

Kontrollpanel:(Vanliga modeller, förutom HDPR1620ANPK,HDPR1618ANPK,HDPR1618CNPK)

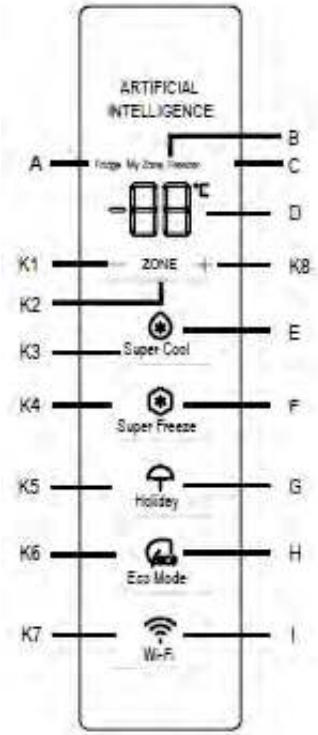

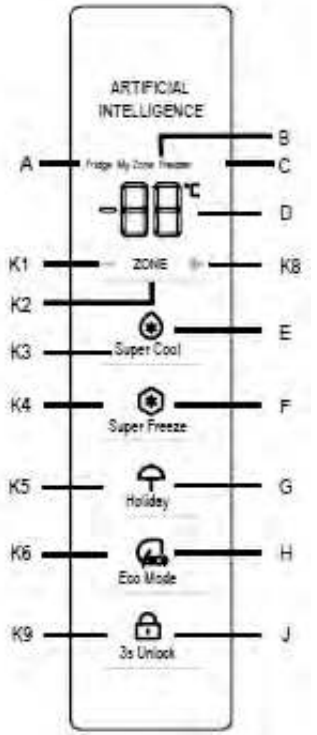

Indikatorer:

A Kyldel
B Kylfack (My Zone)
C Frysdel
D Temperaturdisplay
E Super Cool-funktion
F Super Freeze-funktion
G Holiday-funktion
H Eco Mode-funktion
I Wi-Fi-funktion
J Upplåsningsfunktion

Knappar:

K1 Sänk temperaturen
K2 Väljare för Kyl, My Zone och Frys
K3 Super Cool-funktion på/av
K4 Super Freeze-funktion på/av
K5 Holiday-funktion på/av
K6 Eco Mode-funktion på/av
K7 Wi-Fi-funktion på/av
K8 Öka temperaturen
K9 3s Lås upp på/av

Innan apparaten används första gången

Ta bort allt förpackningsmaterial, förvara det utom räckhåll för barn och kassera det på ett miljövänligt sätt.
Rengör apparatens in- och utsida samt interiören och tillbehören med vatten och ett milt rengöringsmedel och den väl med en mjuk trasa.
Vänta minst 2 timmar innan du ansluter apparaten till strömförsörjningen efter att den har installerats och rengjorts. Se avsnitt INSTALLATION.
Förkyl facken ordentligt genom att ställa in de högre kylinställningarna innan du fyller dem med mat. Funktionen Super Freeze hjälper till att kyla ner frysdelen snabbt

CONTENTS

Kontrollpanel: Special för HTW7620DNGB

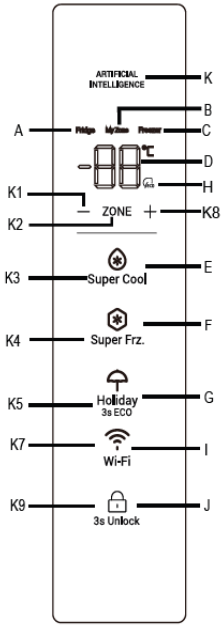

Indikatorer:

A Kyldel
B Kylfack (My Zone)
C Frysdel
D Temperaturdisplay
E Super Cool-funktion
F Super Freeze-funktion
G Holiday-funktion
H Eco Mode-funktion
I Wi-Fi-funktion
J Upplåsningsfunktion
K AI logo

Knappar:

K1 Sänk temperaturen
K2 Väljare för Kyl, My Zone och Frys
K3 Super Cool-funktion på/av
K4 Super Freeze-funktion på/av
K5 Holiday-funktion på/av
K7 Wi-Fi-funktion på/av
K8 Öka temperaturen
K9 Lås upp på/av

Innan apparaten används första gången

Ta bort allt förpackningsmaterial, förvara det utom räckhåll för barn och kassera det på ett miljövänligt sätt.
Rengör apparatens in- och utsida samt interiören och tillbehören med vatten och ett milt rengöringsmedel och den väl med en mjuk trasa.
Vänta minst 2 timmar innan du ansluter apparaten till strömförsörjningen efter att den har installerats och rengjorts. Se avsnitt INSTALLATION.
Förkyl facken ordentligt genom att ställa in de högre kylinställningarna innan du fyller dem med mat. Funktionen Super Freeze hjälper till att kyla ner frysdelen snabbt

Kontrollpanel (Special för HDPR1618*, HDPR1620*,HDPR3618*,HDPR3620*) HTR3618*,HTR3620*.

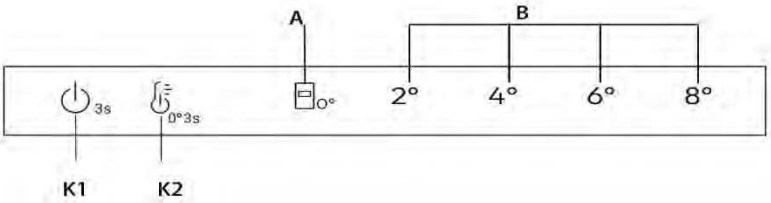

Knappar

K1 På/Av-knappen används för att slå på/stänga av apparaten.

K2 Val av temperatur/finjustering

PÅ/AV-knappen används för att slå på/stänga av funktionen Fresh 0 °C.

Indikatorer

A Fresh 0 °C

B Kylens temperaturvisning

Innan apparaten används första gången

- ► Ta bort allt förpackningsmaterial, förvara det utom räckhåll för barn och kassera det på ett miljövänligt sätt.
- ► Rengör apparatens in- och utsida samt interiören och tillbehören med vatten och ett milt rengöringsmedel och den väl med en mjuk trasa.
- ► Vänta minst 2 timmar innan du ansluter apparaten till strömförsörjningen efter att den har installerats och rengjorts. Se avsnitt INSTALLATION.
- ► Förkyl facken ordentligt genom att ställa in de högre kylinställningarna innan du fyller dem med mat.

Mekaniska knappar

Knapparna på kontrollpanelen är mekaniska knappar.

Slå på/av apparaten

Apparaten är i drift så snart den ansluts till strömförsörjningen.
När kylskåpet slås på första gången tänds indikatorn "4°" i zonen "B" (kylens temperaturvisning) och indikatorn "0°" för 0 °C-förvaringslåda.
Kylskåpets och frysens temperatur ställs automatiskt in på 4 °C respektive -20 °C.
Funktionen för 0 °C-förvaringslådan sätts på.

UPPMÄRKSAMMA

Apparaten är förinställd på en temperatur på 4 °C, vilket är den rekommenderade temperaturinställningen. Om man önskar går det att manuellt ändra de inställda temperaturerna.

Larm för öppen dörr

När kylskåpsdörren är öppen i mer än 3 minuter ljuder larmet för dörröppning.

Larmet slutar att låta när dörren stängs. Om dörren är öppen i mer än 7 minuter stängs belysningen inuti kylskåpet och belysningen på kontrollpanelen av automatiskt.

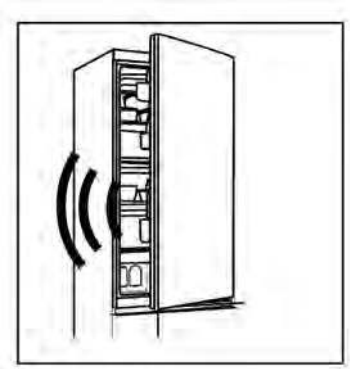

Slå på/stänga av

När apparaten är påslagen, tryck på K1-knappen i 3 sekunder, apparaten går in i standbyläge, kompressorn slutar fungera och lampan släcks. När apparaten är i standbyläge, tryck på K1-knappen i 3 sekunder, apparaten är påslagen, kompressorn fungerar och lampan tänds.

Justera temperaturen

Inomhustemperaturer påverkas av följande faktorer:

Omgivningstemperatur

Frekvens av dörröppning

Mängden förvarade livsmedel

Installation av apparaten

Justera temperaturen för kyl- och frysskåpet

1. Tryck på knappen "K2" (val av kylskåpstemperatur) för att välja kylskåpstemperatur.
2. Indikatorn "B" (kylens temperaturvisning) lyser växelvis enligt nedan:

2° → 4° → 6° → 8°

3. Efter cirka 3 sekunder bekräftas inställningen.
4. När du väljer kylskåpstemperaturen på kontrollpanelen är motsvarande temperatur för frysen 2°(-22 °C) → 4°(-20 °C) → 6°(-18 °C) → 8°(-16 °C).

Finjustering

Läget för finjustering ger sju möjligheter att ställa in temperaturerna, t.ex. 2°, 3°(2° 4°), 4°, 5°(4° 6°), 6°, 7°(6° 8°), 8°.

Hur du använder finjusteringsfunktionen:

1. Tryck på knappen K2 i 8 sekunder för att gå in i läget för finjustering. När apparaten går in i läget hörs en ljudsignal och lysdioden för vald kylnivå tänds.
2. Genom att trycka på knappen K2 ökar finjusteringen och vid varje tryckning lyser indikatorn "B" (kylens temperaturvisning) omväxlande enligt nedan;

2° → 3°(2° 4°) → 4 °C → 5°(4° 6°) → 6° → 7°(6° 8°) → 8°

3. Om ingen knapp trycks in under 3 sekunder avslutar systemet automatiskt läget för finjustering. Finjusteringsinställningen sparas och lysdioden för den valda kylskåpstemperaturen lyser med fast sken.
4. Om finjusteringen aktiveras igen startar inställningen från den tidigare sparade nivån.

"Fresh 0 °C"-låda

För att gå till läget **"Fresh 0 °C"**, med kylskåpsdörren öppen, tryck på K2 i 3 sekunder och en akustisk signal hörs, indikatorn "0°" tänds, temperaturen för Fresh 0 °C kommer att närma sig 0 °C.

För att lämna läget **"Fresh 0 °C"**, med kylskåpsdörren öppen, tryck på K2 i 3 sekunder och en akustisk signal hörs, indikatorn "0°" slocknar och temperaturen i "0°"-lådan ändras till kylskåpstemperatur.

UPPMÄRKSAMMA

1. När apparaten går in i finjusteringsläget tänds indikatorn "B" (kylens temperaturvisning) 2° 4° samtidigt, kylskåpets temperatur ligger på 3°; 4° 6° tänds samtidigt, kylskåpets temperatur ligger på 5°; 6° 8° tänds samtidigt, kylskåpets temperatur ligger på 7°.

2. När omgivningstemperaturen är under 8 °C och kylanläggningen är i 2°-läge, oavsett om läget **"0°"** är aktiverat eller avaktiverat, är temperaturen i Fresh 0 °C nära 0 °C

Sensorknappar

Knapparna på kontrollpanelen är sensorknappar som reagerar redan vid lätt beröring med fingret.

Slå på/av apparaten

Apparaten är i drift så snart den ansluts till strömförsörjningen.

När apparaten sätts på för första gången visar temperaturindikatorerna "D" de förinställda värdena (se nedanstående meddelande).

OBS!

Apparaten är förinställd på den rekommenderade temperaturen på 5 °C (kylskåp) och -18 °C (frysdel). My Zone-temperatur är förinställd till ca 2 °C. Det är de rekommenderade inställningarna. Om man önskar går det att manuellt ändra de inställda temperaturerna.

Larm för öppen dörr

När kylskåpsdörren är öppen i mer än 3 minuter ljuder larmet för dörröppning.

Larmet slutar att låta när dörren stängs. Om dörren är öppen i mer än 7 minuter stängs belysningen inuti kylskåpet och belysningen på kontrollpanelen av automatiskt.

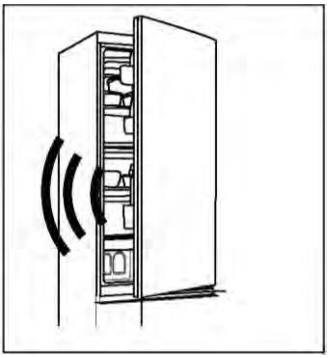

Justera temperaturen

Inomhustemperaturer påverkas av följande faktorer:

- ► Omgivningstemperatur
- ► Frekvens av dörröppning
- ► Mängden förvarade livsmedel
- ► Installation av apparaten

Justera temperaturen för kylen

1. Tryck på knappen "K2" (kyl/ (My Zone)/frys) för att välja kyldelen. Ikonerna "A" (kyldel) och "D" (temperaturdisplay) är ljusa.

2. Tryck på knappen "K1/K8" för att ställa in kylskåpets temperatur.

Temperaturen ökar i sekvenser om 1 °C, från minst 2 °C till högst 8 °C.
Den optimala temperaturen i kylskåpet är 5 °C. Kallare temperaturer innebär onödig energiförbrukning.

3. Efter cirka 5 sekunder lyser temperaturikonen "D" (temperaturdisplay) permanent och inställningen är bekräftad.

Justera temperaturen för frysen

1. Tryck på knappen "K2" (kyl/ (My Zone)/ frys) för att välja frysdelen (frysfack), ikonerna °C "C" (frysdel) och "D" (temperaturdisplay) är ljusa.

2. Tryck på knappen "K1/K8" för att ställa in frysens temperatur.

Temperaturen ökar i sekvenser om 1 °C, från minst -24 °C till högst -16 °C.
Den optimala temperaturen i kylskåpet är -18. Kallare temperaturer innebär onödig energiförbrukning.

3. Efter cirka 5 sekunder lyser temperaturindikatorn "D" (temperaturdisplay) permanent och inställningen är bekräftad.

Justera temperaturen för My Zone

Kyldelen är utrustad med en My Zone-låda. I enlighet med kraven på förvaring av livsmedel kan den lämpligaste temperaturen väljas för att få ett optimalt näringsvärde hos livsmedlen.

1. Tryck på knappen "K2" (kyl/ (My Zone)/frys) för att välja My Zone-utrymmet. Ikonerna"B" (My Zone-utrymme) och "D" (temperaturdisplay) är ljusa.

2. Tryck på knappen "K1/K8" för att ställa in My Zone-temperaturen.

Temperaturen ökar i sekvenser om 1 °C, från minst 0 °C till högst 5 °C.

3. Efter cirka 5 sekunder lyser temperaturikonen "D" (temperaturdisplay) permanent och inställningen är bekräftad.

OBS!

1. Du kan ställa in temperaturen i My Zone-utrymmet på mellannivån (2 °C) för att bevara din mat i en optimal förvaringsmiljö.
2. På grund av köttets olika vatteninnehåll fryser en del kött med högre fukthalt vid temperaturer under 0 °C, så kött som "precis styckats" bör förvaras i My Zone-lådan vid en temperatur som inte understiger 0 °C.
3. Köldkänslig frukt som ananas, avokado, bananer, grapefrukter och grönsaker som potatis, auberginer, bönor, gurkor, zucchini, tomater och ost bör inte förvaras i My Zone-lådan.
4. Om kylskåpets temperatur är lägre än temperaturen i My Zone är det normalt att temperaturen i My Zone är lägre än inställningstemperaturen i My Zone
5. Om rumstemperaturen är lägre än 8 °C kommer temperaturen i My Zone-lådan alltid att ligga i närheten av 0 °C.

OBS!

Om du trycker på andra knappar inom 5 sekunder efter att du har ställt in temperaturen, bekräftas den aktuella temperaturinställningen omedelbart. Om ingen knapptryckning utförs inom 5 sekunder visas den aktuella inställda temperaturen tills skärmen slocknar.

OBS!

Du kan justera temperaturen för både kyl, frys och My Zone från appen. Temperaturen kan ställas in med en känslighet på 1 °C.

OBS!

Displaykorten på HDPR3618DNPKMA och HDPR3618DNPDMA har en låsfunktion. När kyldörren är stängd och displaypanelen inte används på 30 sekunder, låses displaypanelen automatiskt. Användare kan växla mellan låsnings- och upplåsningslägen genom att trycka länge på K9-tangenten i 3 sekunder när displaypanelen tänds.

Super Cool-funktion

1. Super Cool-funktionen är lämplig om du ska förvara en stor mängd mat (till exempel precis efter inköp). Super Cool-funktionen kyler snabbt ned färska matvaror och skyddar de varor som finns i kylskåpet från att värmas.
2. Tryck på knappen "K3" eller slå på den från appen, ikonen "E" (Super Cool-funktion) lyser och funktionen är aktiverad.

OBS!

1. Apparaten avslutar "Super Cool-funktionen" efter att ha gått in i "Super Cool-funktionen" i 6 timmar eller om du tryckt på knappen "K3" när ikonen "E" (Super Cool-funktion) lös. Eller stäng av den från appen.
2. Om kyldelens temperatur justeras i Super Cool-läget blinkar ikonen "E" (Super Cool-funktion) för att indikera att denna åtgärd inte kan utföras.

Super Freeze-funktion

1. Färsk mat ska frysas så snabbt som möjligt. På så sätt kan man bevara det bästa näringsvärdet, utseendet och smaken. Super Freeze-funktionen fryser snabbt ned färska matvaror och skyddar de varor som finns i frysen från att värmas. Om du behöver frysa in en stor mängd mat på en gång rekommenderar vi att du ställer in Super Freeze-funktionen på 24 timmar innan du lägger in varorna för förvaring.
2. Tryck på knappen "K4" (inställning av Super Freeze-funktionen) eller slå på den från appen, ikonen "F" (Super Freeze-funktion) lyser och funktionen är aktiverad.

OBS!

1. Apparaten avslutar "Super Freeze-funktionen" efter att ha gått in i "Super Freeze-funktionen" i 50 timmar eller om du tryckt på knappen "K4" när ikonen "F" (Super Freeze-funktion) lös. Eller stäng av den från appen.
2. Om frysdelens temperatur justeras i Super Freeze-läget blinkar ikonen "F" (Super Freeze-funktion) för att indikera att denna åtgärd inte kan utföras.

Holiday-funktion

När apparaten inte används regelbundet kan man använda Holiday-funktionen för att minska apparatens energiförbrukning. När funktionen är påslagen är kylskåpet avstängt medan frysen fortsätter att fungera normalt. Funktionen ställer in kylskåpets temperatur permanent på 17 °C.

Detta gör att man kan ha kylskåpsdörren stängd när det är tomt utan att det börjar lukta illa eller att det uppstår mögel vid längre frånvaro (t.ex. under semestern). Den här inställningen utesluter frysdelen.

1. Tryck på knappen "K5" (Holiday-funktion på/av) eller välj funktionen i appen, ikonen "G" (Holiday-funktion) lyser och funktionen är aktiverad.
2. Funktionen kan avaktiveras genom att trycka på knappen "K5" (Holiday-funktion på/av) igen eller genom att ställa in kylskåpets temperatur eller genom att göra någon annan inställning. Eller stäng av den från appen.

OBS!

1. Under Holiday-funktionen får inga livsmedel förvaras i kylskåpet. Temperaturen 17 °C är för hög för att förvara livsmedel.
2. När Holiday-funktionen är aktiverad är ikonen My Zone avstängd och kylfunktionen är låst. Om temperaturen i kyldelen justeras blinkar ikonen "G" (Holiday-funktion) för att indikera att denna åtgärd inte kan utföras.

Eco Mode-funktion

För att optimera apparatens prestanda och förvara maten på bästa sätt aktiverar du Eco Mode. Om du inte har några särskilda krav rekommenderar vi att du använder Eco Mode-funktionen.

I detta läge är kylskåpets temperatur 5 °C, och kyldelens temperatur -18 °C.

1. Tryck på knappen "K6" (Eco Mode-funktion på/av) eller välj funktionen i appen.
2. Ikonen "H" (Eco Mode-funktion) lyser och funktionen är aktiverad.

Genom att upprepa ovanstående steg eller välja en annan funktion eller stänga av från appen kan funktionen stängas av igen. De tidigare inställda kylnivåerna återställs.

OBS!

Om temperaturen i kylen/frysdelen justeras under Eco Mode-funktionen blinkar ikonen "H" (Eco Mode-funktion) för att indikera att denna åtgärd inte kan utföras.

OBS!

För modell HTW7620DNGB, Metoden för att gå in/ur ECO-läge är att hålla ned HOLIDAY-knappen i mer än 3 sekunder.

Steg 1 Ladda ner hOn-appen från butikerna

GET IT ON Google Play | Download on the App Store | EXPLORE IT ON AppGallery

Steg 2 Skapa ditt konto i hOn-appen eller logga in om du redan har ett konto.

Steg 3 Följ instruktionerna för hopkoppling i hOn-appen.

Wi-Fi-funktion (HDPR3618DNPKMA,HDPR3618DNPDMA utan Wi-Fi)

1. Följ anvisningarna i appen för att konfigurera Wi-Fi.
2. När Wi-Fi har konfigurerats och anslutningen upprättats är Wi-Fi-ikonen "I" ljus och fast.
3. Om Wi-Fi redan har konfigurerats kommer den (om du slår på Wi-Fi) automatiskt att återslutas i enlighet med konfigurationsinformationen.

OBS!

1. För att stänga av Wi-Fi, tryck på Wi-Fi-knappen "K7" och Wi-Fi-ikonen "I" stängs av
2. För att slå på Wi-Fi och starta konfigurationen trycker du på Wi-Fi-knappen "K7" och Wi-Fi-ikonen "I" börjar blinka långsamt. Om du vill konfigurera Wi-Fi-funktionen trycker du på knappen "K7" i 3 sekunder, Wi-Fi-ikonen blinkar snabbt och går in i konfigurationsläget. Om du vill stänga av Wi-Fi-funktionen trycker du en gång på knappen "K7". Ovanstående steg upprepas.
3. Om produkten har konfigurerats och Wi-Fi-funktionen stängts av kommer kylskåpet inte att gå in i konfigurationsläget efter att strömmen har återanslutits.

OBS!

1. De nna produkt är inte avsedd för kommersiellt bruk.
2. Max RF-utgångseffekt: 2,4 GHz Wi-Fi: 16 dBm;
3. Bluetooth® Low Energy:5dBm; Bluetooth®(BR/EDR):10dBm.
4. Frekvensområde för drift: 2 400-2 483,5 MHz.

Bluetooth®-ordmärket och logotyperna är registrerade varumärken som ägs av Bluetooth SIG, Inc. och all användning av sådana varumärken av Candy Hoover Group SRL sker under licens. Andra varumärken och handelsnamn tillhör sina respektive ägare.

Förvaring i kyldelen

- Håll ditt kylskåps temperatur under 5 °C.
- Varm mat måste kylas ned till rumstemperatur innan den placeras i kylskåpet.
- Matvaror som förvaras i kylskåp ska tvättas och torkas innan de förvaras.
- Matvaror som ska förvaras bör förslutas ordentligt för att undvika att det börjar lukta eller ändrar smak.
- Förvara inte alltför stora mängder livsmedel. För en mer homogen kylning ska utrymme lämnas mellan matvarorna så att kall luft kan cirkulera fritt.
- Mat som äts dagligen bör förvaras längst fram på hyllan.
- Lämna ett mellanrum mellan matvarorna och de inre väggarna, så att luften kan cirkulera. Förvara inte livsmedel mot den bakre väggen. De kan då frysa fast mot den. Undvik direktkontakt mellan mat (särskilt fet/oljig eller sur mat) och kylskåpets interiör, eftersom olja/syra kan fräta sönder materialet.
  Om olja/syra spills ut ska det omedelbart tas bort.
- Fryst mat kan försiktigt tinas upp i kyldelen. Detta sparar energi.
- Åldringsprocessen för frukt och grönsaker t.ex squash, meloner, papaya, bananer, ananas etc. kan påskyndas i kylskåpet. Därför är det inte rekommenderat att förvara dem i kylskåp. Mogningsprocessen av starkt gröna frukter kan dock främjas under en viss tid. Lök, vitlök, ingefära och andra rotfrukter bör också förvaras vid rumstemperatur.
- Obehagliga lukter inne i kylskåpet är ett tecken på att något har spillts ut och att man måste göra rent skåpet. Se avsnittet Skötsel och rengöring.
- Olika livsmedel bör placeras i olika områden beroende på deras egenskaper.

Förvaring i frysdelen

- Håll frystemperaturen på -18 °C.
- Slå på Super-Freeze-funktionen 24 timmar före frysning. För små mängder mat räcker det med 4–6 timmar.
- Het mat måste kylas ned till rumstemperatur innan den placeras i frysdelen.
- Mat delas upp i mindre portioner/bitar fryser snabbare och blir lättare att tina upp och tillaga. Den rekommenderade vikten per portion är mindre än 2,5 kg
- Det är bättra att förpacka maten innan den placeras i frysen. Förpackningens utsida måste vara torr för att undvika att påsar klibbar ihop. Förpackningsmaterial ska vara luktfritt, lufttätt och giftfritt.
- För att undvika att förvaringsperioderna löper ut bör du notera frysdatum, tidsgräns och namn på livsmedlet på förpackningen i enlighet med förvaringsperioderna för olika livsmedel.

VARNING!

► Syra, alkali och salt etc. kan fräta sönder frysens innerbeläggning.

► Placera inte livsmedel med dessa ämnen (t.ex. havsfisk) direkt på den inre ytan. Saltvatten i frysen ska tas bort omedelbart.

► Överskrid inte tillverkarnas rekommendationer för förvaringslängd. Ta bara ut den nödvändiga mängden mat ur frysen.

► Konsumera den tinade maten snabbt. Upptinade livsmedel kan inte frysas in igen om de inte först tillagas. De kan annars vara mindre ätbara.

► Förvara inte mycket stora mängder färska matvaror i frysdelen. Se frysens fryskapacitet – Se TEKNISKA DATA eller data på typskylten.

► Mat kan förvaras i frysen vid en temperatur på minst -18 °C i 2 till 12 månader, beroende på typ av livsmedel (t.ex. kött: 3–12 månader, grönsaker: 6–12 månader)

► När du fryser in färska livsmedel ska du undvika att de kommer i kontakt med redan frysta livsmedel. Risk för upptining!

När du förvarar kommersiellt frysta livsmedel bör du följa dessa riktlinjer:

- Följ alltid tillverkarnas riktlinjer för hur länge du ska förvara maten. Överskrid inte dessa riktlinjer!
- Försök att hålla tiden mellan inköp och förvaring så kort som möjligt för att bevara livsmedlens kvalitet.
- Köp fryst mat som har förvarats vid en temperatur på -18°C eller lägre.
- Undvik att köpa livsmedel som har is eller frost på förpackningen – det tyder på att produkterna delvis har tinats upp och sedan frysts igen. Detta påverkar kvaliteten på maten.

OBS!

På grund av olika modeller har din produkt kanske inte alla följande funktioner.
Se kapitel Produktbeskrivning.l.

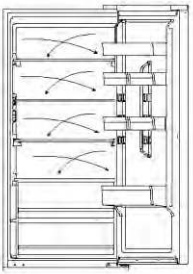

Flera luftflöden

Kylskåpet är utrustat med ett system med flera luftflöden. Varje hyllplan har luftflöden. Detta bidrar till att hålla en jämn temperatur för att se till att maten hålls fräschare längre.

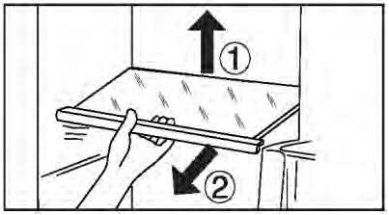

Justerbar hylla

1. Hyllornas höjd kan justeras för att passa dina förvaringsbehov.
2. Om du vill flytta en hylla tar du först bort den genom att lyfta upp dess bakre kant ① och dra ut den ②.
3. För att återmontera den, sätt den på klackarna på båda sidorna och skjut den till det bakersta läget tills baksidan av hyllan är fast i skårorna på sidorna

OBS!

Se till att hyllan ligger plant.

Avtagbar dörrhylla

Dörrhyllorna kan tas bort för rengöring:

Placera händerna på vardera sidan om hyllan, lyft upp den (1) och dra ut den (2). Sätt tillbaka dörrhyllan genom att göra på omvänt sätt.

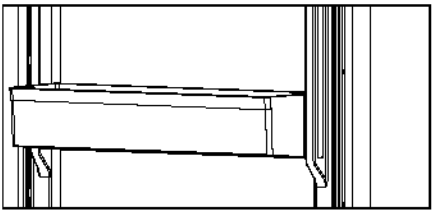

My Zone-låda

För att använda och ställa in My Zone-utrymmet, se avsnittet ANVÄND (My Zone).

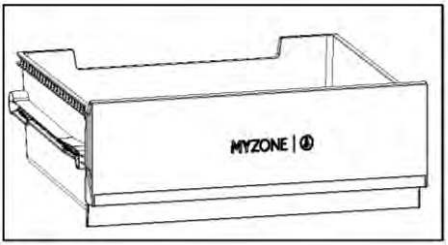

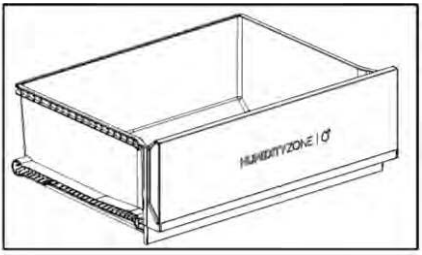

Humidity Zone-låda

I det här facket regleras luftfuktigheten automatiskt av systemet vilket gör det lämpligt för förvaring av frukt, grönsaker, sallader osv.

Avtagbar låda

För att ta ut lådan ur kylen eller frysdelen drar du ut lådan maximalt (1), lyfter och tar bort den (2).

Sätt tillbaka lådan genom att göra på omvänt sätt.

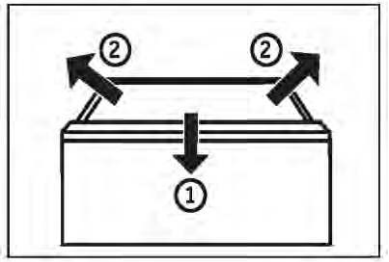

Fryslåda

Fryslådan kan dras ut rakt och helt. De är monterade på lättrullade teleskopskenor. Så att du kan bekvämt kan komma åt och förvara den frysta maten. Tack vare den automatiska dörrstängningsmekanismen är hanteringen enkel och du kan spara energi.

VARNING!

Överbelasta inte lådorna: Maximal belastning för varje låda: 35 kg!

Belysning

Lysdioderna i apparaten tänds när dörren öppnas. Ljusets prestanda påverkas inte av någon av apparatens andra inställningar.

Vikbart hyllplan

Det vikbara hyllplanet gör det möjligt för användaren att ställa höga flaskor eller föremål på hyllorna. Hyllan kan vikas bakåt och det tillgängliga utrymmet på den nedre hyllan blir större. Du kan vika hyllan genom att följa stegen 1~3. Om du vill återgå till den ursprungliga positionen gör stegen omvänt.

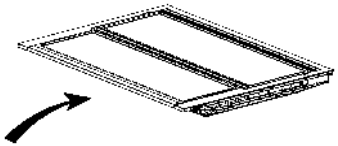

Steg 1: Skjut långsamt fram hyllans framsida mot slutet.

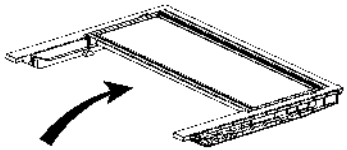

Steg 2: Skjut hyllan långsamt uppåt till dess vertikala läge.

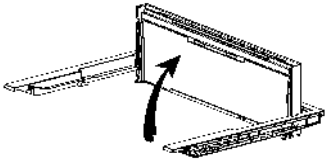

Steg 3: Hyllan är vertikal. Det sparar utrymme.

Vikbart vinställ

För normal användning

1. Dra ner fästena på vinstället
2. Placera flaskorna i stället

När vinstället inte används kan det fällas tillbaka för att spara utrymme.

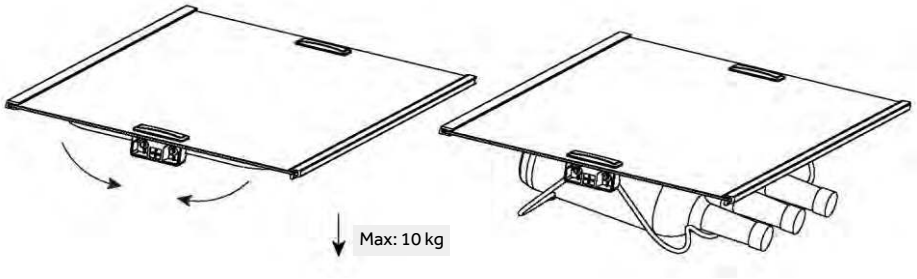

Tips för att spara energi

- Se till att apparaten är ordentligt ventilerad (se avsnittet INSTALLATION).
- Installera inte apparaten i direkt solljus eller i närheten av värmekällor (t.ex. spisar, värmare).
- Undvik onödigt låga temperaturer i apparaten. Energiförbrukningen ökar när den inställda temperaturen i apparaten sjunker.
- Funktioner som SUPER FREEZE förbrukar mer energi.
- Låt varm mat svalna innan du placerar den i apparaten.
- Öppna apparatens dörr så lite och så kort tid som möjligt.
- Fyll inte på med för mycket för att inte hindra luftflödet.
- Undvik luft i livsmedelsförpackningen.
- Håll dörrtätningarna rena så att dörren alltid stängs korrekt.
- Tina frysta livsmedel i kylutrymmet eller använd D-Frost-funktionen i My Zone-lådan.
- Den mest energibesparande konfigurationen kräver att lådor, matlådor och hyllorna placeras i ett fabriksfräscht skick i apparaten och att maten placeras utan att blockera kanalens luftutsläpp.

VARNING!

Innan rengöring ska apparaten kopplas bort från strömförsörjningen.

Rengöring

Rengör apparaten när det inte förvaras någon mat eller bara lite mat.

För god skötsel och för att undvika dålig lukt från förstörd mat bör apparaten rengöras var fjärde vecka.

VARNING!

- Rengör inte apparaten med hårda borstar, stålborstar, rengöringsmedelspulver, bensin, amylacetat, aceton och liknande organiska lösningar, sura eller alkaliska lösningar. Rengör med ett speciellt rengöringsmedel för kylskåp för att undvika skador.
- Spruta eller spola inte i eller på apparaten under rengöringen.
- Använd inte vattenspray eller ånga för att rengöra apparaten.
- Rengör inte de kalla glashyllorna med hett vatten. Plötsliga temperaturförändringar kan göra att glaset spricker.
- Rör inte insidan av frysens förvaringsutrymme, särskilt inte med våta händer, eftersom dina händer kan frysa fast på ytan.
- Vid uppvärmning ska du kontrollera frysta varors tillstånd.

- Håll alltid dörrpackningen ren.
- Rengör apparatens insida och hölje med en svamp fuktad med varmt vatten och neutralt rengöringsmedel.
- 1. Skrubba kylskåpets insida och utsida, inklusive dörrtätning, dörrhyllor, glashyllor, lådor och så vidare, med en mjuk handduk eller svamp doppad i varmt vatten (du kan tillsätta neutralt rengöringsmedel i det varma vattnet).
- 2. Om det har spillts vätska, ta bort alla förorenade delar, skölj direkt med rinnande vatten, torka och ställ tillbaka den/dem i kylen.
- 3. Om det finns spilld grädde (t.ex. grädde, smältande glass), ta bort alla förorenade delar, lägg dem i varmt vattnet (cirka 40 °C) under en tid, skölj sedan med rinnande vatten, torka och lägg tillbaka dem i kylskåpet.
- 4. Om någon liten del eller komponent fastnar inuti kylen (mellan hyllor eller lådor), använd en liten mjuk borste för att lossa den. Om du inte kan nå delen, kontakta Haier service
- Skölj av och torka med en mjuk trasa.
- Inga delar av apparaten får köras i diskmaskin.
- Vänta i minst 5 minuter innan du startar apparaten igen. Frekventa startar kan ska kompressorn.

Avfrostning

Avfrostning av kyl- och frysdelen sker automatiskt: det krävs ingen manuell åtgärd.

Byte av LED-lampor

VARNING!

Byt inte LED-lampan själv. Den får endast bytas ut av tillverkaren eller en auktoriserad serviceverkstad.

Lamporna använder LED som ljuskälla, vilket ger låg energiförbrukning och lång livslängd. Om det finns något avvikelser, kontakta kundtjänsten.
Se KUNDTJÄNST.

Parametrar för lamporna: HDPW7620*,HTW7620*

Del	LED lampa
Spänning	12 V
Maxeffekt	8 W
LED-specifikation	Vit-4014
LED-effektivitetsklass	G
Användningstemperatur	-30~60 °C

Förutom HDPW7620*,HTW7620*. Följande parametrar används för andra:

Del	LED lampa
Spänning	12 V
Maxeffekt	1.5 W
LED-specifikation	Vit-2835
LED-effektivitetsklass	G
Användningstemperatur	-40~80°C

Icke i bruk under längre tid

Om apparaten inte används under en längre tid och du inte kommer att använda funktionen Holiday för kylskåpet:

Ta ut maten.

Dra ut kontakten.

Rengör apparaten enligt beskrivningen ovan.

Håll dörrarna öppna för att förhindra att dåligt lukt bildas i skåpet.

OBS!

Stäng endast av apparaten om det är absolut nödvändigt.

Avtagbara extra dörrpackningar

Det finns sex extra dörrpackningar på de övre och nedre fryslådorna.

1. Placera de fem angivna dörrpackningarna på de övre och nedre fryslådorna.
2. Se till att de böjda delarna av packningarna pekar inåt när du fäster dem.
3. Placera den nedre packningen på den övre lådan enligt anvisningarna.
4. Se till att den böjda delen av packningen pekar nedåt när du fäster den.

Du får dessa packningar samt packningarna för att vända dörren/lådpackningarna via kundtjänst (se garantikort).

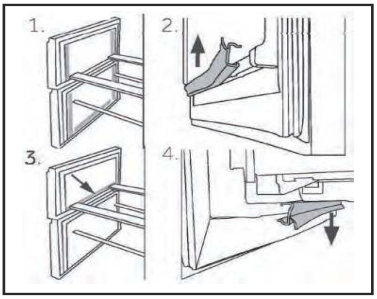

Flytta apparaten

1. Ta ut alla matvaror och koppla ifrån apparaten.
2. Fäst hyllor och andra rörliga delar i kylen och i frysen med tejp.
3. För att undvika att kylsystemet skadas ska apparaten inte lutas mer än 45 grader.

VARNING!

- ► Lyft inte apparaten i handtagen.
- ► Placera aldrig apparaten horisontellt på marken.

Felsökning

CONTENTS

Många problem som uppstår kan du lösa själv utan särskild expertis. Vid problem, kontrollera listade möjligheter och följ instruktionerna nedan innan du kontaktar en kundtjänst. Se KUNDTJÄNST.

VARNING!

- ► Före underhåll ska du stänga av apparaten och dra ut nätkontakten ur eluttaget.
- ► Elektrisk utrustning bör endast underhållas av kvalificerade eltekniker, eftersom felaktiga reparationer kan orsaka betydande följdskador.
- ► En skadad nätkontakt får endast bytas ut av tillverkaren dess serviceagent eller liknande kvalificerade personer för att undvika fara.

Felsökningstabell

Problem	Möjlig orsak	Möjlig lösning
Kompressorn fungerar inte.	Nätkontakten är inte ansluten till eluttaget.	Anslut nätkontakten.
	Apparaten är i avfrostningscykeln.	Detta är normalt för en automatisk avfrostning.
Apparatens körs ofta eller kör för länge.	Den invändiga eller utvändiga temperaturen är för hög.	I detta fall är det normalt att apparaten kör längre.
	Apparaten har varit utan ström under en tid.	Det tar vanligtvis 8 till 12 timmar för apparaten att helt kylas ned.
	En dörr/låda i apparaten är inte helt stängd.	Stäng dörren/lådan och säkerställ att apparaten är placerad på en plan yta och att det inte finns någon mat eller behållare som förhindrar att dörren stängs.
	Dörren/lådan har öppnats för ofta eller för länge.	Öppna inte dörren/lådan för ofta.
	Temperaturinställningen för frysdelen är för låg.	Ställ in temperaturen högre tills kylskåpstemperaturen är tillfredsställande. Det tar 24 timmar för kylskåpets temperatur att bli stabil.
	Dörrens/lådans packning(ar) är smutsig(a), sliten(na), sprucken(na) eller felanpassad(e).	Rengör dörr/lådpackningen eller byt ut dem via kundtjänsten.
	Den nödvändiga luftcirkulationen är inte garanterad.	Säkerställ tillräcklig ventilation.

Problem	Möjlig orsak	Möjlig lösning
Det är smutsigt och/eller luktar illa inuti kylskåpet.	Kylskåpet behöver rengöras.	Rengör kylskåpets insida.
	Mat som luktar starkt förvaras i kylskåpet.	Förpacka maten ordentligt.
Det är inte tillräckligt kallt inuti apparaten.	Temperaturen är inställd för högt.	Återställ temperaturen
	För varm mat har förvarats.	Kyl alltid ner maten innan du förvarar den.
	För mycket mat har lagrats på en gång.	Förvara alltid små mängder mat.
	Livsmedlen ligger för nära varandra.	Lämna ett mellanrum mellan varorna så att luften kan flöda.
	En dörr/låda i apparaten är inte helt stängd.	Stäng dörren/lådan.
	Dörren/lådan har öppnats för ofta eller för länge.	Öppna inte dörren/lådan för ofta.
Det är för kallt inuti apparaten.	Temperaturen är inställd för lågt.	Återställ temperaturen.
	Super Freeze-funktionen är aktiverad eller körs för länge.	Stäng av Super Freeze-funktionen.
Det finns fukt på insidan i kyldelen.	Klimatet är för varmt och för fuktigt.	Öka temperaturen.
	En dörr/låda i apparaten är inte helt stängd.	Stäng dörren/lådan.
	Dörren/lådan har öppnats för ofta eller för länge.	Öppna inte dörren/lådan för ofta.
	Behållare med mat eller vätskor är öppna.	Låt heta matvaror svalna till rumstemperatur och förpacka mat och vätska.
Det ansamlas fukt på kylskåpets utsida eller mellan dörrar/dörr och låda.	Klimatet är för varmt och för fuktigt.	Detta är normalt i fuktigt klimat och kommer att ändras när luftfuktigheten minskar.
	Dörren/lådan är inte helt stängd.	Säkerställ att dörren/lådan är helt stängd.
Ikonerna på displayen blinkar i tur och ordning och kylsystemet fungerar inte.	Det är i demoläge	Kylskåpet är anslutet till elnätet Håll "ZONE"-knappen intryckt och klicka fem gånger på "Eco Mode"-knappen, så slutar ikonerna att blinka i tur och ordning.

Felsökning

CONTENTS

Problem	Möjlig orsak	Möjlig lösning
Is- och frostbildning i frysdelen.	Matvarorna var inte ordentligt förpackade.	Förpacka alltid maten väl.
	En dörr/låda i apparaten är inte helt stängd.	Stäng dörren/lådan.
	Dörren/lådan har öppnats för ofta eller för länge.	Öppna inte dörren/lådan för ofta.
	Dörrens/lådans packning(ar) är smutsig(a), sliten(na), sprucken(na) eller felanpassad(e).	Rengör dörrens/lådans packning(ar) eller byt ut den/dem mot nya.
	Något på insidan hindrar dörren/lådan från att stänga ordentligt.	Flytta om hyllorna, dörrhyllorna eller de inre behållarna så att dörren/lådan kan stängas.
Apparaten låter konstigt.	Apparaten är inte placerad på en plan yta.	Justera fötterna för att nivellera apparaten.
	Apparaten rör vid något föremål runt omkring den.	Ta bort föremål runt apparaten.
Ett svagt ljud hörs som liknar det från rinnande vatten.	Det här är normalt.	/
Du hör ett larm.	Kylskåpsdörren är öppen.	Stäng dörren eller stäng av larmet manuellt.
Du kommer att höra ett svagt brummande.	Systemet mot kondensering fungerar.	Detta förhindrar kondensering och är normalt.
Invändig belysning eller kylsystem fungerar inte.	Nätkontakten är inte ansluten till eluttaget	Anslut nätkontakten.
	Strömförsörjningen är inte intakt.	Kontrollera elförsörjningen i rummet. Ring det lokala elbolaget!
	LED-lampan är sönder.	Kontakta kundservice för byte av lampa.
Sidorna på skåpet och dörrlisten blir varma.	Det här är normalt.	/
Det kommer inget vatten ut ur vattenpipen	Låset är inte avaktiverat.	Avaktivera låset

Strömavbrott

- ► I händelse av ett strömavbrott bör maten förbli säkert kall i cirka 13 timmar. Följ dessa tips under längre strömavbrott, speciellt under sommaren.
- ► Öppna dörren/lådan så få gånger som möjligt.
- ► Sätt inte in mer mat i apparaten under strömavbrottet.
- ► Om ett strömavbrott meddelas i förväg och avbrottet är längre än 13 timmar, gör lite isbitar och lägg dem i en behållare högst upp i kyldelen.
- ► En inspektion av livsmedlen krävs omedelbart efter avbrottet.
- ► Eftersom temperaturen i kylskåpet stiger under ett strömavbrott, eller annat fel, minskar förvaringstiden och matens kvalitet. För att förhindra hälsorisker bör all mat som tinats upp antingen konsumeras eller tillagas och frysas igen omedelbart (om så är lämpligt).

OBS!

Minnesfunktion vid strömavbrott

När strömmen återställs fortsätter apparaten med de inställningar som gjordes innan strömavbrottet.

För att kontakta teknisk assistans, besök vår webbplats: https://corporate.haier-europe.com/en/

Under avsnittet "Webbplats" väljer du produktens märke och ditt land.
Du kommer att omdirigeras till den specifika webbplatsen där du hittar telefonnummer och andra sätt för att kontakta teknisk assistans.

Uppackning

VARNING!

- ► Apparaten är tung. Var alltid minst två personer vid hantering av apparaten.
- ► Förvara allt förpackningsmaterial utom räckhåll för barn och kassera det på ett miljövänligt sätt.
- ► Ta ut apparaten ur förpackningen.
- ► Avlägsna allt förpackningsmaterial.

Miljöförhållanden

Rumstemperaturen bör alltid ligga mellan 10 °C och 43 °C, eftersom den kan påverka temperaturen i apparaten och dess energiförbrukning. Apparaten ska inte installeras nära andra värmeavgivande apparater (ugnar, kylskåp) utan isolering.

Utrymme som krävs

Nödvändigt utrymme när dörren öppnas.

Ventilationstvärsnitt

För att uppnå tillräcklig ventilation av apparaten av säkerhetsskäl måste informationen om nödvändiga ventilationstvärsnitt följas.

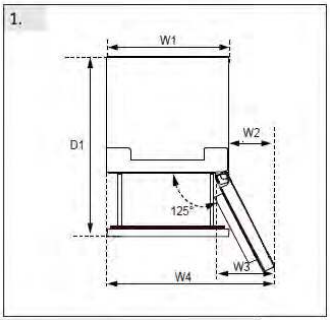

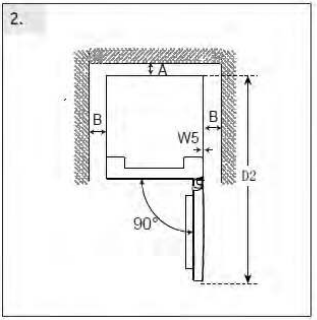

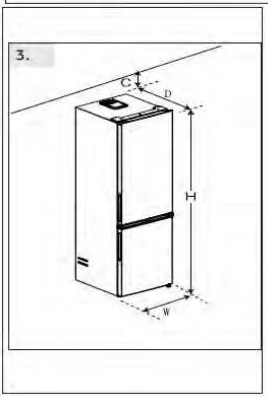

(Unit : mm)	Dimension	Model#1	Model#2
Width	W1:595	*186	*206
	W2:323	*3618*	*3620*
	W3:383	*5618*	*5620*
	W4:918	*1618*	*7620*
	W5:3		*1620*
	W:595		
Depth	D1:996		
	D2:1220		
	D:667		
Distance to back wall	A:50		
Distance to lateral walls	B:50		
Distance to ceiling	C:100		
Overall Height	H:1850/ 2050	H:1850	H:2050

Justering av apparaten

Apparaten ska placeras på en plan och stabil yta.

1. Luta kylskåpet något bakåt.
2. Ställ in fötterna till önskad nivå. Se till att avståndet till väggen på gångjärnssidan är minst 100 mm för att dörren ska kunna öppnas ordentligt.

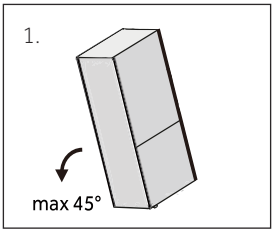

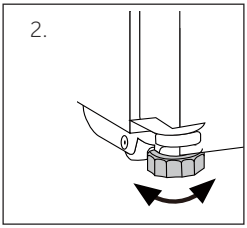

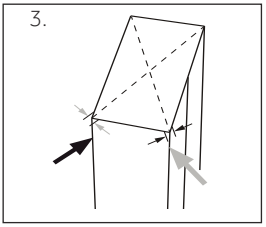

Stabiliteten kan kontrolleras genom att växelvis stöta mot diagonalerna. Den lätta svängningen bör vara densamma i båda riktningarna. Annars kan karmen deformeras; eventuellt läckande dörrtätningar kan bli resultatet. En låg tendens bakåt underlättar stängningen av dörrarna.

OBS!

För fristående apparater: denna kylanordning är inte avsedd att användas som en inbyggd apparat

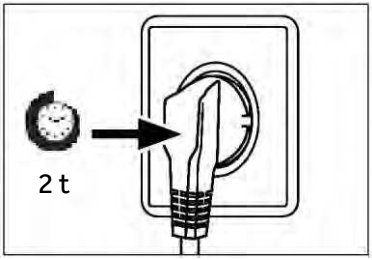

Väntetid

Till den underhållsfria smörjoljan finns i kompressorns kapsel. Denna olja kan tränga igenom det slutna rörsystemet under den lutande transporten. Innan du ansluter apparaten till elnätet måste du vänta i minst 2 timmar så att oljan kan rinna tillbaka till kapseln.

Elanslutning

Kontrollera före varje anslutning att:

- ► Strömförsörjning, uttag och säkringar överensstämmer med typskylten.
- ► Eluttaget är jordat och att det inte finns någon flervägskontakt eller förlängningar.
- ► Nätkontakten och uttaget är i enlighet med gällande bestämmelser.

Anslut kontakten till ett korrekt installerat hushållsuttag.

VARNING!

För att undvika risker måste en skadad nätsladd bytas ut av kundtjänst (se garantikortet).

Öppningsriktningar för dörren

Innan du ansluter apparaten till elnätet bör du kontrollera om dörrsvängningen måste ändras från höger (vid leverans) till vänster, om detta krävs av installationsplatsen och användbarheten.

VARNING!

- ► Apparaten är tung. Det behöver två personer för att vända dörren.
- ► Innan du börjar använda apparaten ska du först dra ur kontakten från elnätet
- ► Luta inte apparaten mer än 45 ° för att undvika att kylsystemet skadas.

Monteringssteg

1. Använd/tillhandahåll nödvändigt verktyg.
2. Koppla ur apparaten.
3. Ta bort den övre gångjärnskåpan 1 och skruva loss det övre gångjärnet (tre skruvar) på höger sida 2.
4. Koppla ur anslutningskabeln
5. Lyft försiktigt bort den lösa kylskåpsdörren från det mellersta gångjärnet.
6. Ta bort det mellersta gångjärnet.
7. Ta bort det lilla skyddet på frontpanelen från vänster till höger sida.
8. Vänd dörren upp och ner och skruva loss skyddet (1). Ta ut det nya skyddet (2) från tillbehörspåsen och skruva fast den på motsatt sida.
9. Ändra placeringen av blindpluggarna och skruven på sidan.
10. Skruva fast det mellersta gångjärnet på apparatens vänstra sida.
Var uppmärksam på att invertera det mellersta gångjärnets svängning. Se till att sidan med packningen är vänd uppåt
11. Lyft försiktigt den övre dörren på det mellersta gångjärnet. Och se till att pivoten passar in i gångjärnsfästet på den nedre dörren.
12. Ta ut det nya övre gångjärnet och gångjärnskåpan från tillbehörspåsen.
För anslutningskabeln genom det övre gångjärnet och fäst det övre gångjärnet med tre skruvar på apparatens vänstra sida. Sätt sedan gångjärnskåpan över gångjärnet.
13. Anslut anslutningskabeln.
14. Sätt tillbaka frontpanelen och fäst den med fem skruvar.

Efter bytet av dörren kontrollera att dörrtätningarna sitter ordentligt på höljet och att alla skruvar är ordentligt åtdragna.

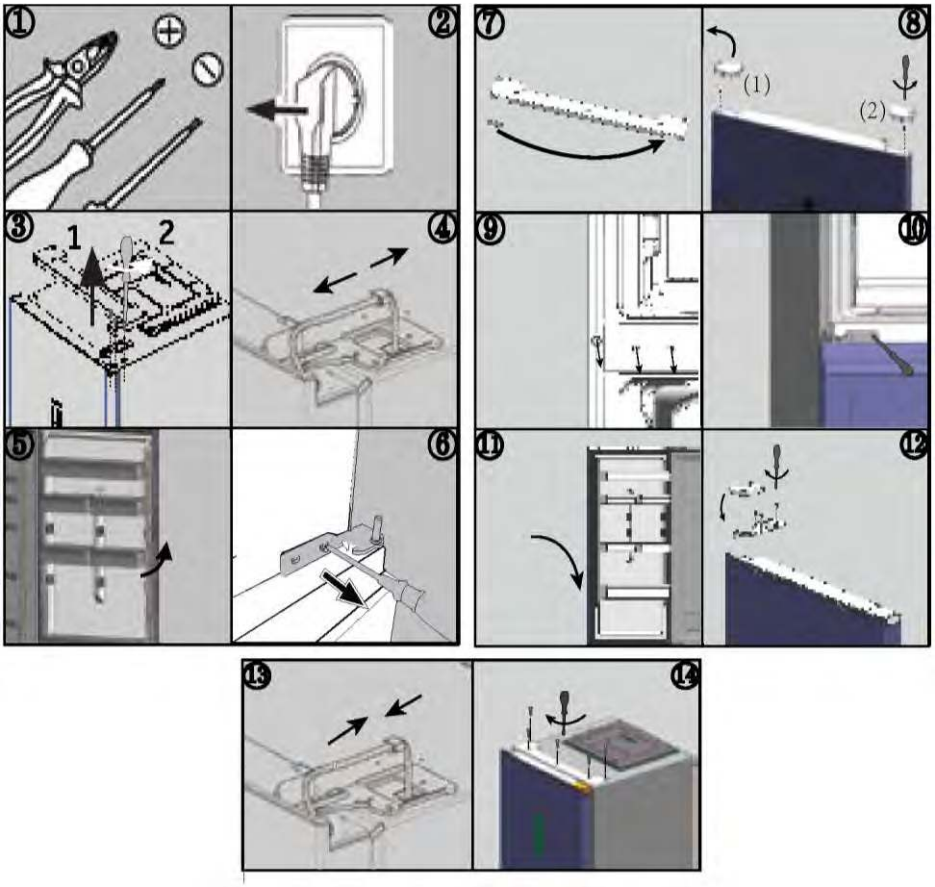

Omgivningstemperaturer

Utökad tempererad: denna kylapparat är avsedd att användas vid omgivnings-temperaturer från 10 °C till 32 °C.

Tempererad: denna kylapparat är avsedd att användas vid omgivningstemperaturer från 16 °C till 32 °C".

Subtropisk: denna kylapparat är avsedd att användas vid omgivningstemperaturer från 16 °C till 38 °C.

Tropisk: denna kylapparat är avsedd att användas vid omgivningstemperaturer från 16 °C till 43 °C.

Produktparametrar enligt förordning (EU)2019/2016

Baserat på standardtestresultat för 24 timmar. Den faktiska energiförbrukningen beror på hur apparaten används och var den är placerad

Modell	HTW5618DN* HTW3618DN*	HTW5620DN*	HTW5618EN* HTW3618EN*
Typ av kylapparat	Kyl- och frysskåp	Kyl- och frysskåp	Kyl- och frysskåp
Energieffektivitetsklass	D	D	E
Årlig energiförbrukning (kWh/år)	217	226	271
Volym kyldel(L)	201	255	201
Volym frysdel(L)	125	125	125
Volym kylfack(L)	34	34	34
Frysklass	4-stjärnigt	4-stjärnigt	4-stjärnigt
Typ av avfrostning	Automatisk avfrostning	Automatisk avfrostning	Automatisk avfrostning
Temperaturstegringstid (h)	13	13	11
Fryskapacitet(kg/24h)	10,0	10,0	10,0
Klimatklass	SN.N.ST.T	SN.N.ST.T	SN.N.ST.T
Bulleremissionsklass och luftburet akustiskt buller (dB(A) re 1 pW)	B(35)	B(35)	B(35)

Produktparametrar enligt förordning (EU)2019/2016

Baserat på standardtestresultat för 24 timmar. Den faktiska energiförbrukningen beror på hur apparaten används och var den är placerad

Model	HDPR1618CN*	HDPR1618AN*	HDPR1620AN* HDPR3620AN*	HDPR3620CN*	HDPR3618DN*
Typ av kylapparat	Kyl- och frysskåp	Kyl- och frysskåp	Kyl- och frysskåp	Kyl- och frysskåp	Kyl- och frysskåp
Energieffektivitetsklass	C	A	A	C	D
Årlig energiförbrukning (kWh/annum)	172	110	114	178	216
Volym kyldel(L)	200	200	254	254	200
Volym frysdel(L)	120	120	120	120	120
Volym kylfack(L)	35	35	35	35	35
Frysklass	4-star	4-star	4-star	4-star	4-star
Typ av avfrostning	Auto-defrost	Auto-defrost	Auto-defrost	Auto-defrost	Auto-defrost
Temperaturstegringstid (h)	13	16	16	13	11
Fryskapacitet(kg/24h)	6.0	7.0	7.0	6.0	6.0
Klimatklass	SN.N.ST.T	SN.N.ST.T	SN.N.ST.T	SN.N.ST.T	SN.N.ST.T
Bulleremissionsklass och luftburet bulleremission (dB(A) re 1 pW)	B(35)	B(35)	B(35)	B(35)	B(35)

Tekniska data

CONTENTS

Modell	HTW5618CN*	HTW5620CN*	HTW5620EN*
Typ av kylapparat	Kyl- och frysskåp	Kyl- och frysskåp	Kyl- och frysskåp
Energieffektivitetsklass	C	C	E
Årlig energiförbrukning (kWh/år)	173	181	283
Volym kyldel(L)	201	255	255
Volym frysdel(L)	125	125	125
Volym kylfack(L)	34	34	34
Frysklass	4-stjärnigt	4-stjärnigt	4-stjärnigt
Typ av avfrostning	Automatisk avfrostning	Automatisk avfrostning	Automatisk avfrostning
Temperaturstegringstid (h)	13	13	11
Fryskapacitet(kg/24h)	10,0	10,0	10,0
Klimatklass	SN.N.ST.T	SN.N.ST.T	SN.N.ST.T
Bulleremissionsklass och luftburet akustiskt buller (dB(A) re 1 pW)	B(35)	B(35)	B(35)

Tekniska data

CONTENTS

Modell	HTW3618CN*	HTW3620CN*	HTW3620EN*
Typ av kylapparat	Kyl- och frysskåp	Kyl- och frysskåp	Kyl- och frysskåp
Energieffektivitetsklass	C	C	E
Årlig energiförbrukning (kWh/år)	173	181	283
Volym kyldel(L)	201	255	255
Volym frysdel(L)	125	125	125
Volym kylfack(L)	34	34	34
Frysklass	4-stjärnigt	4-stjärnigt	4-stjärnigt
Typ av avfrostning	Automatisk avfrostning	Automatisk avfrostning	Automatisk avfrostning
Temperaturstegringstid (h)	13	13	11
Fryskapacitet(kg/24h)	10,0	10,0	10,0
Klimatklass	SN.N.ST.T	SN.N.ST.T	SN.N.ST.T
Bulleremissionsklass och luftburet akustiskt buller (dB(A) re 1 pW)	B(35)	B(35)	B(35)

Modell	HDPW5618DN*	HDPW5620DN* HDPW3620DN* EHD3PWDNPD206	HTW7620CN*
Typ av kylapparat	Kyl- och frysskåp	Kyl- och frysskåp	Kyl- och frysskåp
Energieffektivitetsklass	D	D	C
Årlig energiförbrukning (kWh/år)	214	220	181
Volym kyldel(L)	201	255	255
Volym frysdel(L)	117	117	125
Volym kylfack(L)	34	34	34
Frysklass	4-stjärnigt	4-stjärnigt	4-stjärnigt
Typ av avfrostning	Automatisk avfrostning	Automatisk avfrostning	Automatisk avfrostning
Temperaturstegringstid (h)	13	13	13
Fryskapacitet(kg/24h)	10,0	10,0	10,0
Klimatklass	SN.N.ST.T	SN.N.ST.T	SN.N.ST.T
Bulleremissionsklass och luftburet akustiskt buller (dB(A) re 1 pW)	B(35)	B(35)	B(35)

Tekniska data

CONTENTS

Modell	HDPW3618DN* EHD3PWDNPW186 EHD3PWDNPK186	HDPW3620CN*	HTW3620DN*
Typ av kylapparat	Kyl- och frysskåp	Kyl- och frysskåp	Kyl- och frysskåp
Energieffektivitetsklass	D	C	D
Årlig energiförbrukning (kWh/år)	214	176	226
Volym kyldel(L)	201	255	255
Volym frysdel(L)	117	117	125
Volym kylfack(L)	34	34	34
Frysklass	4-stjärnigt	4-stjärnigt	4-stjärnigt
Typ av avfrostning	Automatisk avfrostning	Automatisk avfrostning	Automatisk avfrostning
Temperaturstegringstid (h)	13	13	13
Fryskapacitet(kg/24h)	10,0	10,0	10,0
Klimatklass	SN.N.ST.T	SN.N.ST.T	SN.N.ST.T
Bulleremissionsklass och luftburet akustiskt buller (dB(A) re 1 pW)	B(35)	B(35)	B(35)

Modell	HDPW5618CN*	HDPW5620CN*	HDPW5620AN* HDPW7620AN*
Typ av kylapparat	Kyl- och frysskåp	Kyl- och frysskåp	Kyl- och frysskåp
Energieffektivitetsklass	C	C	A
Årlig energiförbrukning (kWh/år)	171	176	114
Volym kyldel(L)	201	255	255
Volym frysdel(L)	117	117	120
Volym kylfack(L)	34	34	34
Frysklass	4-stjärnigt	4-stjärnigt	4-stjärnigt
Typ av avfrostning	Automatisk avfrostning	Automatisk avfrostning	Automatisk avfrostning
Temperaturstegringstid (h)	13	13	16
Fryskapacitet(kg/24h)	10,0	10,0	10,0
Klimatklass	SN.N.ST.T	SN.N.ST.T	SN.N.ST.T
Bulleremissionsklass och luftburet akustiskt buller (dB(A) re 1 pW)	B(35)	B(35)	B(35)

Tekniska data

CONTENTS

Modell	HDPW5620BN*	HTW7620DNM*	HDPW7620AAN*	HTW7620DNG*
Typ av kylapparat	Kyl- och frysskåp	Kyl- och frysskåp	Kyl- och frysskåp	Kyl- och frysskåp
Energieffektivitetsklass	B	D	A	D
Årlig energiförbrukning (kWh/år)	142	226	92	226
Volym kyldel(L)	255	255	255	255
Volym frysdel(L)	120	125	120	125
Volym kylfack(L)	34	34	34	34
Frysklass	4-stjärnigt	4-stjärnigt	4-stjärnigt	4-stjärnigt
Typ av avfrostning	Automatisk avfrostning	Automatisk avfrostning	Automatisk avfrostning	Automatisk avfrostning
Temperaturstöd (h)	13	13	16	9
Fryskapacitet (kg/24h)	10.0	10.0	12.0	10.0
Klimatklass	SN.N.ST.T	SN.N.ST.T	SN.N.ST.T	SN.N.ST.T
Bulleremissionsklass och luftburet akustiskt buller (dB(A) re 1 pW)	B(35)	B(35)	B(35)	B(35)

Modell	HTW5618DW*	HTW7620AN*	HDPR3618DNPKMA HDPR3618DNPDMA
Typ av kylapparat	Kyl- och frysskåp	Kyl- och frysskåp	Kyl- och frysskåp
Energieffektivitetsklass	D	A	A++
Årlig energiförbrukning (kWh/år)	216	116	266
Volym kyldel(L)	198	255	211
Volym frysdel(L)	125	125	96
Volym kylfack(L)	34	34	23
Frysklass	4-stjärnigt	4-stjärnigt	4-stjärnigt
Typ av avfrostning	Automatisk avfrostning	Automatisk avfrostning	Automatisk avfrostning
Temperaturstegringstid (h)	13	16	13
Fryskapacitet(kg/24h)	10,0	10.0	10.0
Klimatklass	SN.N.ST.T	SN.N.ST.T	SN.N.ST.T
Bulleremissionsklass och luftburet akustiskt buller (dB(A) re 1 pW)	B(35)	B(35)	C(39)
Note: Adopting standards	EN 62552:2020		EN 62552:2013

Tekniska data

CONTENTS

Model	HTR3618CN*	HTR3620CN*	HTR3618EN*	HTR3620EN*	HTR3620DN*
Typ av kylning apparat	Kylskåp-frys	Kylskåp-frys	Kylskåp-frys	Kylskåp-frys	Kylskåp-frys
Energieffektivitetsklass	C	C	E	E	D
Årlig energiförbrukning (kWh/annum)	**173**	**181**	**271**	**283**	**226**
Volym Kylskåp fack (L)	200	254	200	254	254
Volymfrys fack (L)	125	125	125	125	125
Volume Chill fack (L)	35	35	35	35	35
Frysklass	4-star	4-star	4-star	4-star	4-star
Typ av avfrostning	Auto-defrost	Auto-defrost	Auto-defrost	Auto-defrost	Auto-defrost
Temperaturökningstid (h)	13	13	11	11	13
Fryskapacitet (kg/24 timmar)	6.0	6.0	6.0	6.0	6.0
Klimatklass	SN.N.ST.T	SN.N.ST.T	SN.N.ST.T	SN.N.ST.T	SN.N.ST.T
Bulleremissionsklass och luftburet akustiskt buller (dB(A) re 1 pW)	B(35)	B(35)	B(35)	B(35)	B(35w)
Note: Adopting standards	EN 62552-1:2020, EN 62552-2:2020, EN 62552-3:2020				

Tekniska data

CONTENTS

Model	HTR3618CN*	HTR3620CN*	HTR3620AN*
Typ av kylning apparat	Kylskåp-frys	Kylskåp-frys	Kylskåp-frys
Energieffektivitetsklass	C	C	A
Årlig energiförbrukning (kWh/annum)	**173**	**181**	**116**
Volym Kylskåp fack (L)	200	254	254
Volymfrys fack (L)	125	125	125
Volume Chill fack (L)	35	35	35
Frysklass	4-star	4-star	4-star
Typ av avfrostning	Auto-defrost	Auto-defrost	Auto-defrost
Temperaturökningstid (h)	13	13	16
Fryskapacitet (kg/24 timmar)	6.0	6.0	6.0
Klimatklass	SN.N.ST.T	SN.N.ST.T	SN.N.ST.T
Bulleremissionsklass och luftburet akustiskt buller (dB(A) re 1 pW)	B(35)	B(35)	B(35)

Ytterligare tekniska uppgifter

Modell	HTW5618DN* HTW3618DN*	HTW5618EN* HTW3618EN*	HTW5620DN*
Total volym(L)	360	360	414
Spänning/frekvens	220~240V/50Hz	220~240V/50Hz	220~240V/50Hz
ingångsström(A)	1.4	1.4	1.4
Huvudsäkring(A)	16	16	16
Köldmedium	R600a (53 g)	R600a (53 g)	R600a (53 g)
Mått (B/D/H i mm)	595*667*1 850	595*667*1 850	595*667*2 050

Modell	HTW5618CN*	HTW5620CN*	HTW5620EN*
Total volym(L)	360	414	414
Spänning/frekvens	220~240V/50Hz	220~240V/50Hz	220~240V/50Hz
ingångsström(A)	1.4	1.4	1.4
Huvudsäkring(A)	15	15	16
Köldmedium	R600a (50 g)	R600a (50 g)	R600a (53 g)
Mått (B/D/H i mm)	595*667*1 850	595*667*2 050	595*667*2 050

Modell	HDPW5618DN*	HDPW5620DN*	HDPW3620DN* EHD3PWDNPD206
Total volym(L)	352	406	406
Spänning/ Frekvens	220~240V/50Hz	220~240V/50Hz	220~240V/50Hz
ingångsström(A)	1.4	1.4	1.4
Huvudsäkring(A)	16	16	16
Köldmedium	R600a (53 g)	R600a (53 g)	R600a (53 g)
Mått (B/D/H i mm)	595*667*1 850	595*667*2 050	595*667*2 050

Modell	HDPW5618CN*	HDPW5620CN*	HDPW5620AN*	HDPR1620AN* HDPR3620AN*
Total volym(L)	352	406	409	409
Spänning/ Frekvens	220~240V/50Hz	220~240V/50Hz	220~240V/50Hz	220~240V/50Hz
ingångsström(A)	1.4	1.4	1.4	1.4
Huvudsäkring(A)	15	15	16	16
Köldmedium	R600a(55g)	R600a(50g)	R600a(50g)	R600a(50g)
Mått (B/D/H i mm)	595*667*1850	595*667*2050	595*667*2050	595*667*2050

CONTENTS

Ytterligare tekniska uppgifter

Modell	HDPW5618CN* EHD3PWDNP*186	HDPW3620CN*	HDPR1618AN*	HTW3620DN*	HDPR3618DN*
Total volym(L)	352	406	355	414	355
Spänning/frekvens	220~240V/50Hz	220~240V/50Hz	220~240V/50Hz	220~240V/50Hz	220~240V/50Hz
ingångsström(A)	1.4	1.4	1.4	1.4	1.4
Huvudsäkring(A)	16	15	16	16	16
Köldmedium	R600a(53g)	R600a(50g)	R600a(50g)	R600a(53g)	R600a(53g)
Mått (B/D/H i mm)	595*667*1850	595*667*2050	595*667*1850	595*667*2050	595*667*1850

Model	HDPW7620AAN*	HDPW5620BN*	HDPW7620AN*	HDPR3620CN*
Total volym(L)	409	409	409	409
Spänning/frekvens	220~240V/50Hz	220~240V/50Hz	220~240V/50Hz	220~240V/50Hz
ingångsström(A)))	1.4	1.4	1.4	1.4
Huvudsäkring(A)	16	16	16	16
Köldmedium	R600a(55g)	R600a(50g)	R600a(50g)	R600a(50g)
Mått (B/D/H i mm)	595*667*2050	595*667*2050	595*667*2050	595*667*2050

Ytterligare tekniska uppgifter

Modell	HTW7620DN*	HTW7620CN*	HDPR1618CN*	HTW5618DW*
Total volym(L)	414	414	355	357
Spänning/frekvens	220~240V/50Hz	220~240V/50Hz	220~240V/50Hz	220~240V/50Hz
ingångsström(A)	1.4	1.4	1.4	1.4
Huvudsäkring(A)	16	15	16	16
Köldmedium	R600a(53g)	R600a(50g)	R600a(50g)	R600a(53g)
Mått (B/D/H i mm)	595*667*2050	595*667*2050	595*667*1850	595*667*1850

Note: Adopting standards---EN 62552:2020

Modell	HTW7620AN*	HDPR3618DNPKMA HDPR3618DNPDMA	HTW7620DNG*
Total volym(L)	414	330	414
Spänning/frekvens	220~240V/50Hz	220~240V/50Hz	220~240V/50Hz
ingångsström(A)	1.4	0.9	1.4
Huvudsäkring(A)	16	16	16
Köldmedium	R600a(50g)	R600a(53g)	R600a(53g)
Mått (B/D/H i mm)	595*667*2050	595*667*1850	595*670*2050
Note: Adopting standards	EN 62552:2020	EN 62552:2013	EN 62552:2020

Tekniska data

Model	HTW3618CN*	HTW3620CN*	HTW3620EN*	HTR3620DN*
Total volym(L)	360	414	414	414
Spänning/ Frekvens	220~240V/50Hz	220~240V/50Hz	220~240V/50Hz	220~240V/50Hz
ingångsström(A)	1.4	1.4	1.4	1.4
Huvudsäkring(A)	16	16	16	16
Köldmedium	R600a(50g)	R600a(50g)	R600a(53g)	R600a(53g)
Mått (B/D/H i mm)	595*667*1850	595*667*2050	595*667*2050	595*667*2050

Modell	HTR3618CN*	HTR3618EN*	HTR3620CN*	HTR3620EN*	HTR3620AN*
Total volym(L)	360	360	414	414	414
Spänning/ Frekvens	220~240V/50Hz	220~240V/50Hz	220~240V/50Hz	220~240V/50Hz	220~240V/50Hz
ingångsström(A)	1.4	1.4	1.4	1.4	1.4
Huvudsäkring(A)	16	16	16	16	16
Köldmedium	R600a(50g)	R600a(53g)	R600a(50g)	R600a(53g)	R600a(50g)
Mått (B/D/H i mm)	595*667*1850	595*667*1850	595*667*2050	595*667*2050	595*667*2050

Kundtjänst

CONTENTS

Vi rekommenderar vår Haier-kundtjänst och användning av originalreservdelar.

Om du har problem med din apparat, kontrollera först avsnittet FELSÖKNING.

Om du inte hittar en lösning där kontakta

- ► din lokala återförsäljare eller
- ► vårt European Call Service-Center (se angivna telefonnummer nedan) eller
- ► Service & Support-området på www.haier.com där du kan aktivera
- ► serviceanspråket och hitta vanliga frågor och svar.

Om du vill kontakta vår tjänst ska du se till att du har följande uppgifter tillgängliga. Informationen finns på typskylten.

Modell _____

Serienummer. _____

Kontrollera även det garantikort som medföljer produkten i händelse av garanti.

European Call Service-Center		
Land*	Telefonnummer	Pris
Haier Italy (IT)	199 100 912	
Haier Spain (ES)	902 509 123	
Haier Germany (DE)	0180 5 39 39 99	• 14 Ct/min på fast linje • max 42 Ct/min på mobil linje
Haier Austria (AT)	0820 001 205	• 14,53 Ct/min på fast linje • max 20 Ct/min på alla andra
Haier United Kingdom (UK)	0333 003 8122	
Haier France (FR)	0980 406 409	

* För andra länder, se www.haier.com
Haier Europe Trading S.r.l
Filial i Storbritannien
Westgate House, Westgate, Ealing
London, W5 1YY

*Garantins giltighetstid för apparaten:
Minsta garantiperiod är: 2 år för EU-länder, 3 år för Turkiet, 1 år för Storbritannien, 1 år för Ryssland, 3 år för Sverige, 2 år för Serbien, 5 år för Norge, 1 år för Marocko, 6 månader för Algeriet, ingen juridisk garanti krävs i Tunisien.

*Perioden för reparation av apparatens reservdelar:
Termostater, temperaturgivare, kretskort och ljuskällor finns tillgängliga under minst sju år efter det att den sista enheten av samma modell har släppts på marknaden. Dörrhandtag, dörrgångjärn, brickor och korgar under minst sju år och dörrpackningar under minst tio år efter att den sista enheten av samma modell har släppts på marknaden.

*För mer information om produkten, se https://eprel.ec.europe.eu/ eller skanna QR-koden på energimärkningen bifogad med apparaten.

المحتويات

5 معلومات السلامة
- قبل الاستخدام الأول 6
- التركيب 6
- الاستخدام اليومي 7

10 الاستخدام المقصود

11 وصف المنتج

22 لوحة التحكّم

23 الاستخدام
- تعديل درجة حرارة الثلاجة 24
- تعديل درجة حرارة الفريزر 24
- تعديل درجة حرارة My Zone 24
- وظيفة Super-Cool 25
- وظيفة Super-Frz 26

31 المعدات

35 نصائح لتوفير الطاقة

36 العناية والتنظيف

39 استكشاف الأعطال وإصلاحها

43 التركيب

47 البيانات الفنية

59 خدمة العملاء

يُرجى النقر على المحتويات للاطلاع على المعلومات التفصيلية.

شكرًا لك على شراء منتج Haier.

اقرأ هذه التعليمات بعناية قبل استخدام هذا الجهاز. تحتوي التعليمات على معلومات مهمة ستساعدك على الحصول على أفضل النتائج من الجهاز وضمان التركيب والاستخدام والصيانة الآمنة والسليمة.

احتفظ بهذا الدليل في مكان مناسب حتى تتمكن دائمًا من الرجوع إليه من أجل الاستخدام الآمن والسليم للجهاز.

إذا كنت تبيع الجهاز، أو تتخلى عنه، أو تتركه خلفك عندما تنتقل إلى منزل جديد، فتأكد أيضًا من تمرير هذا الكتيب إلى المالك الجديد حتى يتمكن من التعرف على الجهاز وتحذيرات السلامة.

الملحقات

تحقق من الملحقات والنشرات الفنية وفقًا لهذه القائمة:

تحذير - معلومات السلامة المهمة

ملاحظة - معلومات ونصائح عامة

المعلومات البيئية

التخلص من المنتج

ساعد في حماية البيئة وصحة الإنسان. ضع العبوة في حاويات مناسبة لإعادة تدويرها. ساعد على إعادة تدوير مخلفات الأجهزة الكهربائية والإلكترونية. لا تتخلص من الأجهزة التى تحمل هذا الرمز مع النفايات المنزلية. أعد المنتج إلى مرفق إعادة التدوير المحلى أو اتصل بمكتب البلدية.

تحذير!

خطر الإصابة أو الاختناق!

يجب التخلص من المبردات والغازات بطريقة احترافية. تأكد من عدم تلف أنابيب دائرة التبريد قبل التخلص منها بشكل صحيح. افصل الجهاز عن مصدر التيار الكهربائي. اقطع كابل التيار الكهربائي وتخلص منه. أزل الصواني والأدراج بالإضافة إلى ماسك الباب وموانع التسرب لمنع الأطفال والحيوانات الأليفة من الانحباس داخل الجهاز.

قبل تشغيل الجهاز للمرة الأولى، اقرأ إرشادات الأمان التالية!

تحذير!

قبل الاستخدام الأول

- تأكد من عدم تعرضه للتلف أثناء النقل.
- قم بإزالة جميع العبوات واحفظها بعيدًا عن متناول الأطفال.
- انتظر ساعتين على الأقل قبل تركيب الجهاز للتأكد من أن دائرة التبريد فعالة تمامًا.
- احمل الجهاز دائمًا بالاستعانة بشخصين على الأقل لأنه ثقيل.

التركيب

- يجب وضع الجهاز في مكان جيد التهوية. تأكد من وجود مساحة لا تقل عن 10 سم فوق الجهاز وحوله.
- لا تضع الجهاز أبدًا فى منطقة رطبة أو مكان قد يتناثر فيه الماء. نظف بقع الماء وجففها بقطعة قماش ناعمة ونظيفة.
- لا تقم بتركيب الجهاز في ضوء الشمس المباشر أو بالقرب من مصادر الحرارة (مثل المواقد والسخانات).
- قم بتثبيت الجهاز وتسويته فى منطقة مناسبة لحجمه واستخدامه.
- احرص على عدم انسداد فتحات التهوية فى الجهاز أو البنية المضمنة.
- تحقق من توافق البيانات الكهربائية الموجودة على لوحة القياس مع مصدر الطاقة. إذا لم يحدث ذلك، فاتصل بفنى كهربائى.
- يشغَّل الجهاز بواسطة مصدر طاقة 220-240 فولت تيار متردد/50 هرتز. قد يؤدي التقلب غير الطبيعي في الجهد إلى فشل تشغيل الجهاز، أو تلف التحكم في درجة الحرارة أو الضاغط، أو قد تكون هناك ضوضاء غير طبيعية عند التشغيل. فى هذه الحالات، يجب تركيب منظم أوتوماتيكى.
- تجنب استخدام المحولات وكابلات التمديد متعددة القوابس.
- تجنب وضع مقابس محمولة أو مصادر طاقة محمولة متعددة للتيار خلف الجهاز.
- تأكد من أن كابل الطاقة غير عالق بالثلاجة. تجنب الخطو على كابل الطاقة.

تحذير!

- استخدم مقبسًا أرضيًا منفصلاً لمصدر الطاقة يسهل الوصول إليه. يجب تأريض الجهاز.
فقط للمملكة المتحدة: كابل الطاقة الخاص بالجهاز مزود بقابس مكون من 3 أسلاك (تأريض) يناسب مقبسًا قياسيًا مكونًا من 3 أسلاك (مؤرض). لا تقم أبدًا بقطع الدبوس الثالث (التأريض) أو فكه. بعد تركيب الجهاز، يجب أن يسهل الوصول إلى القابس.
- تجنب إتلاف دائرة التبريد الكهربائية.

الاستخدام اليومي

- يُمكن أن يستخدم هذا الجهاز الأطفال البالغ أعمارهم 8 سنوات أو أكثر والأشخاص الذين يعانون نقصًا في القدرات البدنية، أو الحسية، أو العقلية، أو الأشخاص الذين لديهم نقص في الخبرة أو المعرفة إذا خضعوا للإشراف أو قُدمت لهم تعليمات بشأن استخدام الجهاز بطريقة آمنة وكان لديهم فهم للمخاطر التي ينطوي عليها.
- يُسمح للأطفال الذين تتراوح أعمارهم من 3 إلى 8 سنوات بالتحميل والتفريغ، لكن لا يُسمح لهم بتنظيف أجهزة التبريد أو تركيبها.
- أبق الأطفال دون سن 3 سنوات بعيدًا عن الجهاز ما لم يتم الإشراف عليهم باستمرار.
- يجب ألاّ يعبث الأطفال بالجهاز.
- إذا تسرب غاز بارد أو غاز آخر قابل للاشتعال بالقرب من الجهاز، فأغلق صمام الغاز المتسرب، وافتح الأبواب والنوافذ، وتجنب فصل قابس كابل الطاقة بالثلاجة أو أى جهاز آخر.
- لاحظ أنه تم ضبط الجهاز للتشغيل في نطاق محيط معين بين 10 و43 درجة مئوية. قد لا يعمل الجهاز بشكل صحيح إذا تُرك لفترة طويلة عند درجة حرارة أعلى من النطاق المحدد أو أقل منه.
- تجنب وضع أشياء غير مستقرة (أشياء ثقيلة، أوعية مملوءة بالماء) على الجزء العلوي من الثلاجة، لتجنب إصابة الأشخاص الناجمة عن السقوط أو الصدمة الكهربائية الناتجة عن ملامسة الماء.
- تجنب سحب رفوف الباب للخارج. قد يُسحب الباب بشكل مائل، أو قد يخرج رف الزجاجات من مكانه، أو قد يسقط الجهاز.
- افتح الأبواب وأغلقها بالمقابض فقط. الفجوة بين الأبواب والخزانة ضيقة للغاية. تجنب مد يديك في هذه المناطق لتجنب القَرص على أصابعك. افتح أبواب الثلاجة أو أغلقها عندما لا يكون هناك أطفال واقفين ضمن نطاق حركة الباب فقط.

تحذير!

- تجنب تخزين أو استخدام مواد قابلة للاشتعال أو متفجرة أو مسببة للتآكل في الجهاز أو في المنطقة المجاورة.
- تجنب تخزين الأدوية أو البكتيريا أو العوامل الكيميائية فى الجهاز. هذا الجهاز مخصص للاستخدام المنزلى فقط. لا يوصى بتخزين المواد التى تتطلب درجات حرارة دقيقة.
- لا تقم أبدًا بتخزين السوائل في الزجاجات أو العلب (بالإضافة إلى المشروبات الروحية عالية التركيز) خاصةً المشروبات الغازية فى الفريزر، حيث أنها ستنفجر أثناء التجميد.
- تحقق من حالة الطعام فى حالة حدوث تدفئة فى الفريزر.
- تجنب تعيين درجة حرارة منخفضة بلا ضرورة في حجيرة الثلاجة. قد تحدث درجات حرارة دون الصفر في الإعدادات العالية. تنبيه: يمكن أن تنفجر الزجاجات
- تجنب لمس السلع المجمدة إذا كانت يداك مبتلتين (قم بارتداء القفازات). لا تأكل المصاصات المثلجة فورًا بعد إزالتها من حجيرة الفريزر. هناك خطر حدوث تجمد أو تكون بثور بسبب الثلج. الإسعافات الأولية: اترك مكان التعرض مباشرة تحت الماء البارد الجارى. لا تسحبه!
- تجنب لمس السطح الداخلي لحجيرة تخزين الفريزر أثناء التشغيل، خاصةً باستخدام اليدين المبللتين، حيث قد تتجمد يديك، وتلتصق بالسطح.
- افصل الجهاز فى حالة انقطاع التيار الكهربائى أو قبل التنظيف. انتظر 7 دقائق على الأقل قبل إعادة تشغيل الجهاز، حيث أن التشغيل المتكرر قد يؤدي إلى تلف الضاغط.
- تجنب استخدام أجهزة كهربائية داخل حجيرات تخزين الطعام بالجهاز، إلا إذا كانت من النوع الذى أوصت به جهة التصنيع.

الصيانة/التنظيف

- تأكد من أن الأطفال يخضعون للإشراف إذا قاموا بالتنظيف والصيانة.
- افصل الجهاز عن التيار الكهربائى قبل إجراء أى صيانة روتينية. انتظر 5 دقائق على الأقل قبل إعادة تشغيل الجهاز حيث أن التشغيل المتكرر قد يؤدي إلى تلف الضاغط.

تحذير!

- امسك القابس، وليس الكابل، عند فصل الجهاز.
- تجنب تنظيف الجهاز باستخدام الفرش الصلبة، والفرش السلكية، ومسحوق التنظيف، والبنزين، وأميلات الأسيتات، والأسيتون والمحاليل العضوية المماثلة، أو المحاليل الحمضية أو القلوية. يرجى التنظيف باستخدام منظف الثلاجة الخاص لتجنب حدوث ضرر.
- تجنب كشط الجليد والثلج بأشياء حادة. تجنب استخدام البخاخات أو أجهزة التسخين الكهربائية مثل السخان أو مجفف الشعر أو أجهزة التنظيف بالبخار أو مصادر الحرارة الأخرى لتجنب تلف الأجزاء البلاستيكية.
- تجنب استخدام أجهزة ميكانيكية أو وسائل أخرى لتسريع عملية إذابة الثلج بخلاف تلك الموصى بها من جانب الشركة المصنعة.
- في حال تلف كابل التغذية، يجب استبداله بواسطة الشركة المصنَّعة، أو وكيل الخدمة الخاص بها أو الأشخاص المؤهلين بالدرجة نفسها لتفادى التعرض للخطر.
- تجنب محاولة إصلاح الجهاز أو فكه أو تعديله بنفسك. فى حالة الحاجة للإصلاح، يرجى الاتصال بالدعم الخاص بنا مباشرةً.
- تخلص من الغبار الموجود بالجزء الخلفى من الوحدة مرة واحدة على الأقل فى السنة لتجنب خطر نشوب الحريق وزيادة استهلاك الطاقة أيضًا.
- تجنب رش الجهاز أو غسله أثناء التنظيف.
- تجنب استخدام رشاش الماء أو البخار لتنظيف الجهاز.
- تجنب تنظيف الأرفف الزجاجية الباردة بالماء الساخن. قد يؤدي تغير درجة الحرارة المفاجئ إلى انكسار الزجاج.

معلومات حول غاز التبريد

تحذير!

يَحتوي الجهاز على غاز التبريد أيزوبيوتان (R600a) القابل للاشتعال. تأكد من عدم تلف دائرة التبريد أثناء النقل أو التركيب. قد يتسبب تسرب سائل التبريد فى حدوث إصابات بالعينين أو تهيجهما. فى حالة حدوث ضرر، ابق بعيدًا عن مصادر النار المفتوحة، وقم بتهوية الغرفة جيدًا، وتجنب توصيل أو فصل أسلاك الطاقة الخاصة بالجهاز أو أي جهاز آخر. ابلغ خدمة العملاء.

في حالة ملامسة سائل التبريد للعينين، اشطفهما على الفور تحت المياه الجارية واتصل بأخصائي العيون على الفور.

الاستخدام المقصود

هذا الجهاز مخصص لتبريد الطعام وتجميده. تم تصميمه حصريًا للاستخدام في المنزل والتطبيقات المماثلة مثل مناطق مطبخ الموظفين في المتاجر والمكاتب وبيئات العمل الأخرى؛ منازل المزرعة والعملاء في الفنادق والموتيلات وغيرها من البيئات السكنية وكذلك في أماكن المبيت والإفطار والأعمال التجارية. غير مخصص للاستخدام التجاري أو الصناعي.

التغييرات أو التعديلات على الجهاز غير مسموح بها. قد يتسبب الاستخدام غير المقصود في وقوع مخاطر وفقدان مطالبات الضمان.

المعايير والتوجيهات CE

يلبي هذا المنتج متطلبات جميع توجيهات المفوضية الأوروبية المعمول بها مع المعايير المنسقة المقابلة، التي تنص على علامة CE.

إخطار

بسبب التغييرات الفنية والطرز المختلفة، قد تختلف بعض الرسوم التوضيحية في هذا الكتيب عن الطراز الخاص بك.
(*HTW5620DN*, HTW5620CN*, HTW5620EN)

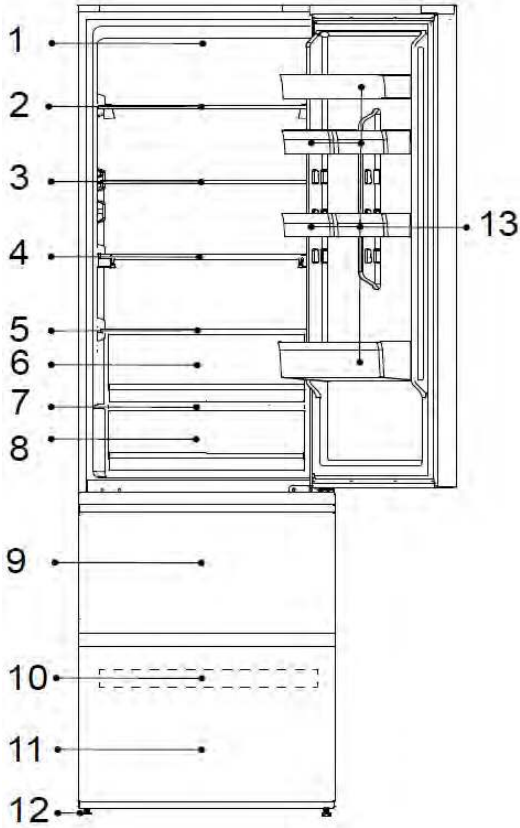

1- مصباح LED للثلاجة
2- رف النبيذ
3- رف زجاجي
4- رف قابل للطى
5- غطاء درج Humidity Zone
6- درج Humidity Zone
7- غطاء درج My Zone
8- درج My Zone
9- درج تَخزين الفريزر العلوي
10- صينية الفريزر
11- درج تخزين الفريزر السفلى
12- أقدام قابلة للضبط
13- رف باب الثلاجة

إخطار

بسبب التغييرات الفنية والطرز المختلفة، قد تختلف بعض الرسوم التوضيحية فى هذا الكتيب عن الطراز الخاص بك.
(HTW7620AN*, HTW7620CN*, HTW7620DN*)

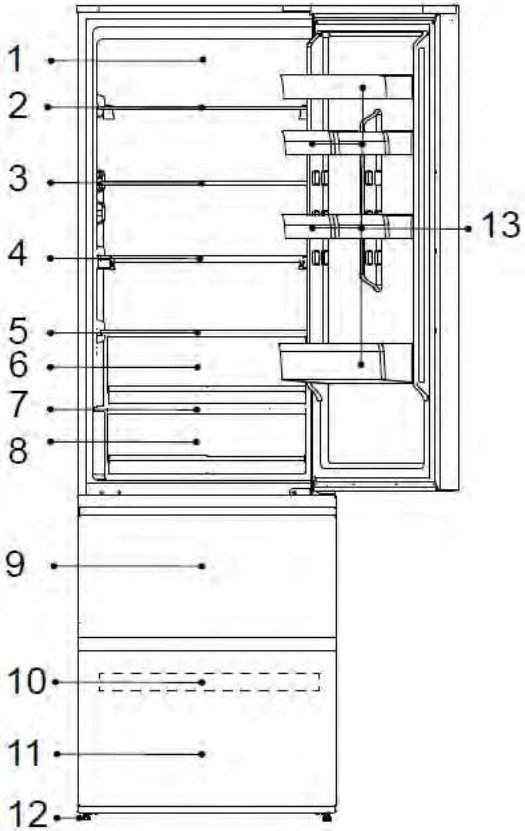

1- نظام Daylight LED
2- رف النبيذ
3- رف زجاجي
4- رف قابل للطي
5- غطاء درج Humidity Zone
6- درج Humidity Zone
7- غطاء درج My Zone
8- درج My Zone
9- درج تَخزين الفريزر العلوي
10- صينية الفريزر
11- درج تخزين الفريزر السفلى
12- أقدام قابلة للضبط
13- رف باب الثلاجة

إخطار

بسبب التغييرات الفنية والطرز المختلفة، قد تختلف بعض الرسوم التوضيحية فى هذا الكتيب عن الطراز الخاص بك
(HTW7620DNG**)

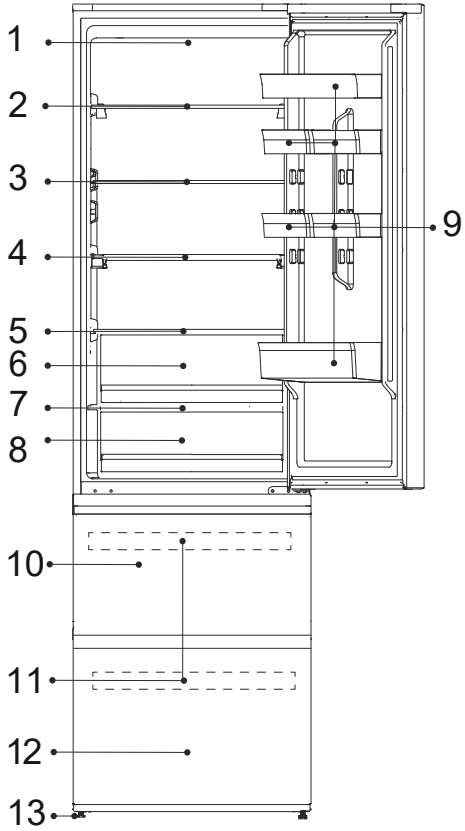

1- نظام Daylight LED
2- رف النبيذ
3- رف زجاجي
4- رف قابل للطي
5- غطاء درج Humidity Zone
6- درج Humidity Zone
7- غطاء درج My Zone
8- درج My Zone
9- درج تَخزين الفريزر العلوي
10- صينية الفريزر
11- درج تخزين الفريزر السفلى
12- أقدام قابلة للضبط
13- رف باب الثلاجة

إخطار

بسبب التغييرات الفنية والطرز المختلفة، قد تختلف بعض الرسوم التوضيحية فى هذا الكتيب عن الطراز الخاص بك.
(HTW5618DW*)

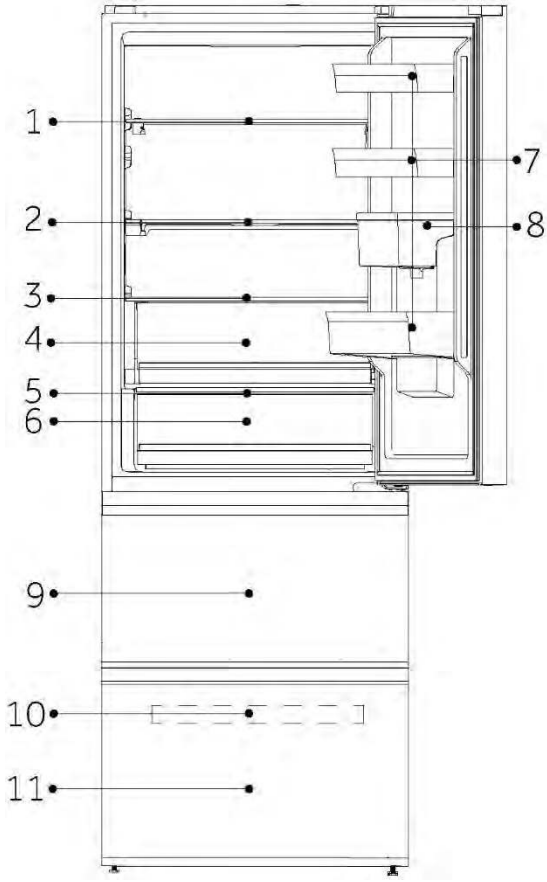

A: حجيرة الثلاجة
1- رف النبيذ
2- رف قابل للطى
3- غطاء درج Humidity Zone
4- درج Humidity Zone
5- غطاء درج My Zone
6- درج My Zone
7- رف باب الثلاجة
8- خزان الماء

B: حجيرة الفريزر
9- درج تخزين الفريزر العلوي
10- صينية الفريزر
11- درج تخزين الفريزر السفلي

إخطار

بسبب التغييرات الفنية والطرز المختلفة، قد تختلف بعض الرسوم التوضيحية فى هذا الكتيب عن الطراز الخاص بك.
(HTW5618DN*, HTW5618CN*, HTW5618EN*)

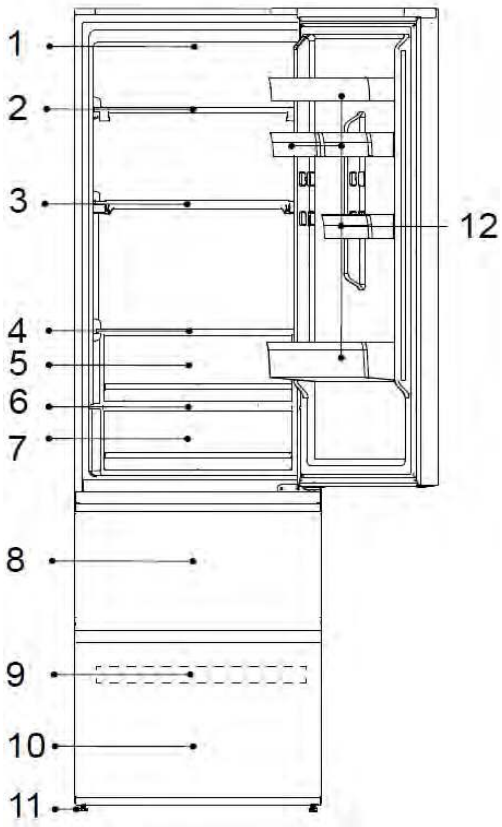

1- مصباح LED للثلاجة
2- رف النبيذ
3- رف قابل للطى
4- غطاء درج Humidity Zone
5- درج Humidity Zone
6- غطاء درج My Zone
7- درج My Zone
8- درج تَخزين الفريزر العلوي
9- صينية الفريزر
10- درج تخزين الفريزر السفلى
11- أقدام قابلة للضبط
12- رف باب الثلاجة

إخطار

بسبب التغييرات الفنية والطرز المختلفة، قد تختلف بعض الرسوم التوضيحية فى هذا الكتيب عن الطراز الخاص بك :
(HTR3620*)

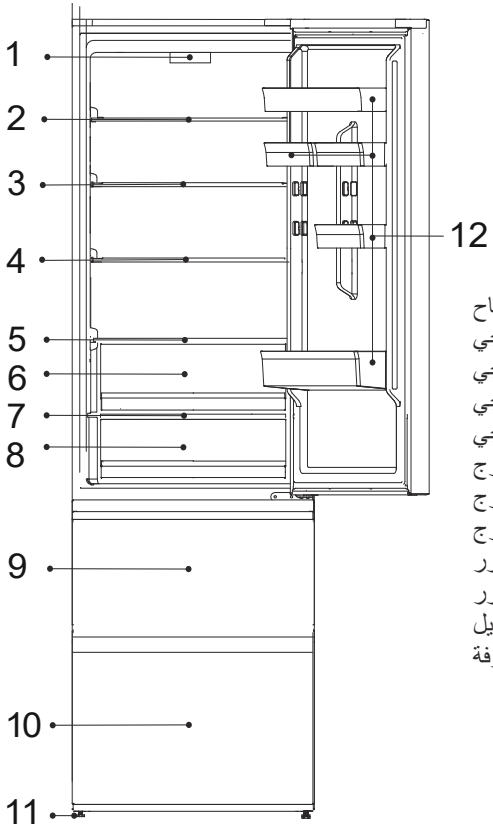

١- لوحة التحكم ومصباح LED للثلاجة
٢- رف زجاجي
٣- رف زجاجي
٤- رف زجاجي
٥- رف زجاجي
٦- درج Freshbox
٧- غطاء الدرج
٨- درج Fresh درجة مئوية ٠
٩- درج تخزين علوي للفريزر
١٠- درج تخزين سفلي للفريزر
١١- أرجل قابلة للتعديل
١٢- باب شرفة

إخطار

بسبب التغييرات الفنية والطرز المختلفة، قد تختلف بعض الرسوم التوضيحية فى هذا الكتيب عن الطراز الخاص بك.
(HTW3620DN*)

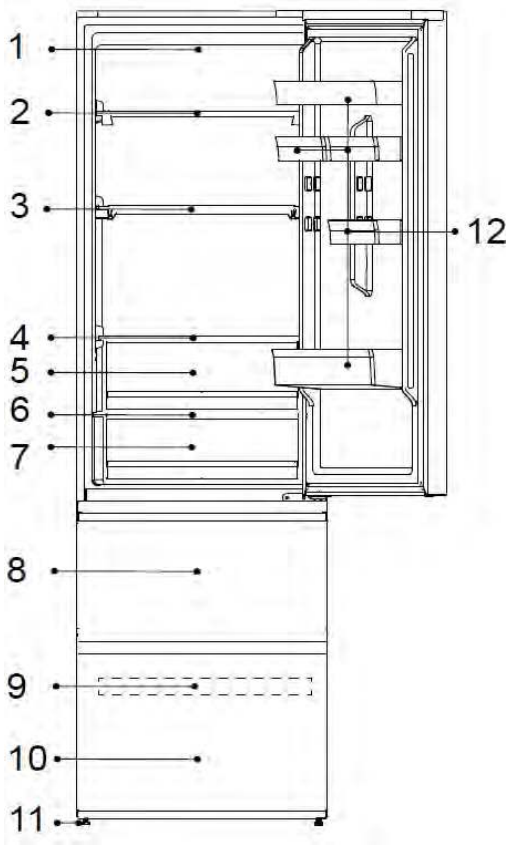

1- مصباح LED للثلاجة
2- رف زجاجي
3- رف زجاجي
4- رف زجاجى
5- رف زجاجي
6- غطاء درج My Zone
7- درج My Zone
8- درج تَخزين الفريزر العلوى
9- صينية الفريزر
10- درج تخزين الفريزر السفلي
11- أقدام قابلة للضبط
12- رف باب الثلاجة

إخطار

بسبب التغييرات الفنية والطرز المختلفة، قد تختلف بعض الرسوم التوضيحية فى هذا الكتيب عن الطراز الخاص بك.
(HTW3618DN*, HTW3618CN*, HTW3618EN*)

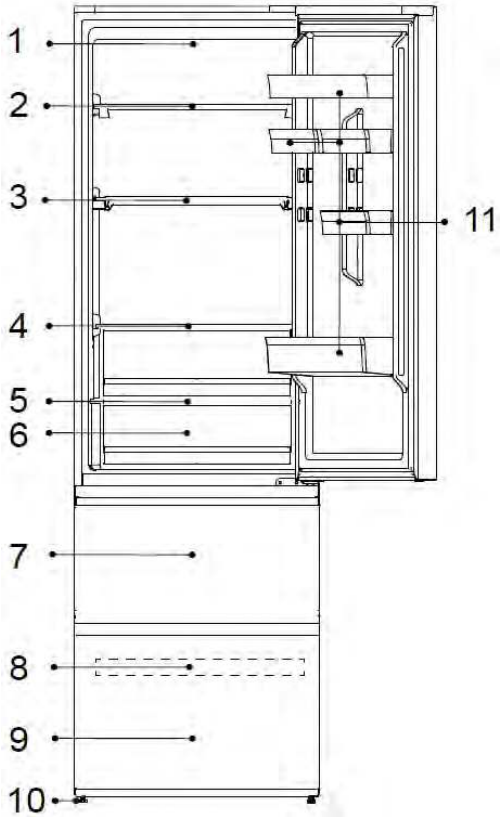

1- مصباح LED للثلاجة
2- رف زجاجي
3- رف زجاجى
4- رف زجاجي
5- غطاء درج My Zone
6- درج My Zone
7- درج تَخزين الفريزر العلوى
8- صينية الفريزر
9- درج تخزين الفريزر السفلي
10- أقدام قابلة للضبط
11- رف باب الثلاجة

إخطار

بسبب التغييرات الفنية والطرز المختلفة، قد تختلف بعض الرسوم التوضيحية فى هذا الكتيب عن الطراز الخاص بك :
(HTR3618*)

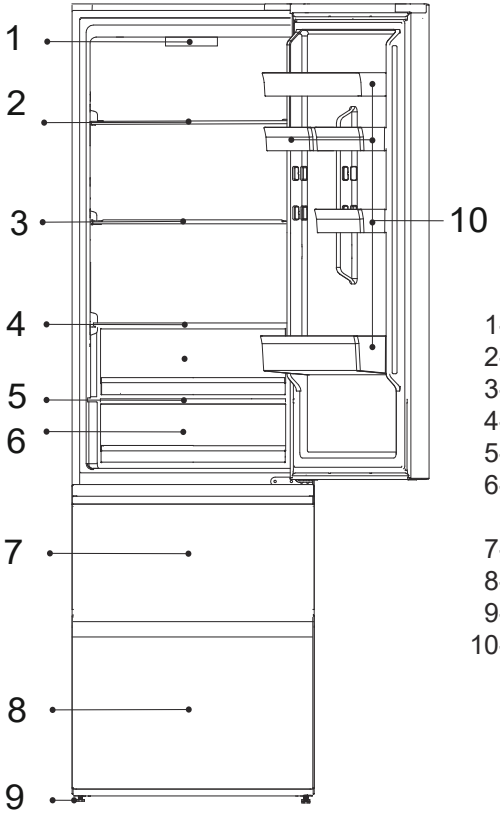

1- لوحة التحكم ومصباح LED للثلاجة ١
2- رف زجاجي ٢
3- رف زجاجي ٣
4- رف زجاجي ٤
5- غطاء درج ٥
6- درج منطقة ٠ درجة مئوية للتجميد الطازج ٦
7- درج تخزين علوي للتجميد ٧
8- درج تخزين سفلي للتجميد ٨
9- أرجل قابلة للتعديل ٩
10- شرفة بابية ١٠

إخطار

بسبب التغييرات الفنية والطرز المختلفة، قد تختلف بعض الرسوم التوضيحية فى هذا الكتيب عن الطراز الخاص بك.
(HDPW5620DN*, HDPW5620CN*, HDPW5620AN*, HDPW5620BN*)

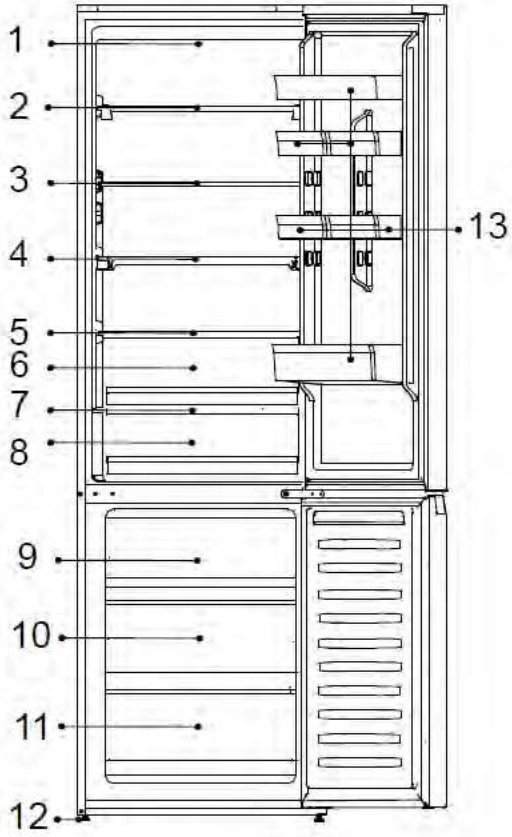

1- مصباح LED للثلاجة
2- رف النبيذ
3- رف زجاجي
4- يحاجز
5- غطاء درج Humidity Zone
6- درج Humidity Zone
7- غطاء درج My Zone
8- درج My Zone
9- درج تخزين الفريزر العلوي
10- درج تخزين الفريزر الأوسط
11- درج تخزين الفريزر السفلى
12- أقدام قابلة للضبط
13- رف باب الثلاجة

إخطار

بسبب التغييرات الفنية والطرز المختلفة، قد تختلف بعض الرسوم التوضيحية فى هذا الكتيب عن الطراز الخاص بك.
(HDPW7620AN*, HDPW7620AAN*)

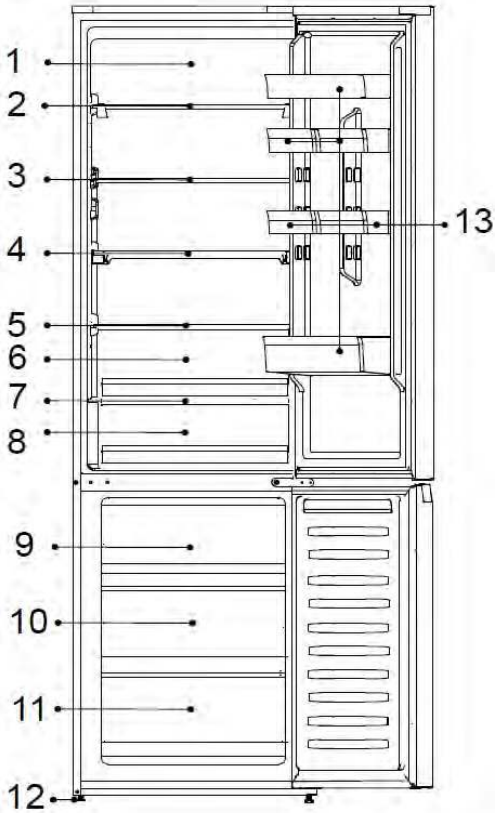

1- نظام Daylight LED
2- رف النبيذ
3- رف زجاجي
4- رف قابل للطي
5- غطاء درج Humidity Zone
6- درج Humidity Zone
7- غطاء درج My Zone
8- درج My Zone
9- درج تَخزين الفريزر العلوي
10- درج تَخزين الفريزر الأوسط
11- درج تخزين الفريزر السفلى
12- أقدام قابلة للضبط
13- رف باب الثلاجة

إخطار

بسبب التغييرات الفنية والطرز المختلفة، قد تختلف بعض الرسوم التوضيحية فى هذا الكتيب عن الطراز الخاص بك.
(HDPW5618DN*, HDPW5618CN*)

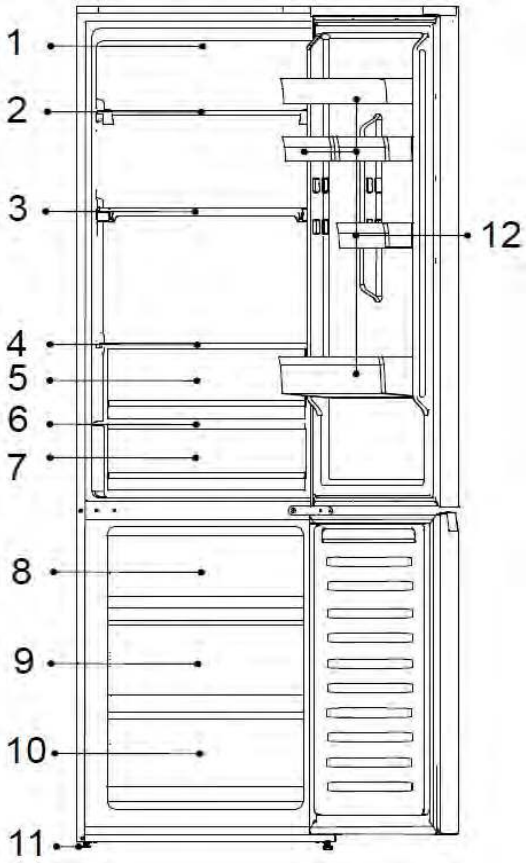

1- مصباح LED للثلاجة
2- رف النبيذ
3- رف قابل للطى
4- غطاء درج Humidity Zone
5- درج Humidity Zone
6- غطاء درج My Zone
7- درج My Zone
8- درج تَخزين الفريزر العلوي
9- درج تَخزين الفريزر الأوسط
10- درج تخزين الفريزر السفلى
11- أقدام قابلة للضبط
12- رف باب الثلاجة

إخطار

بسبب التغييرات الفنية والطرز المختلفة، قد تختلف بعض الرسوم التوضيحية في هذا الكتيب عن الطراز الخاص بك.
(EHD3PWDNPD206, HDPW3620DN*, HDPW3620CN*)

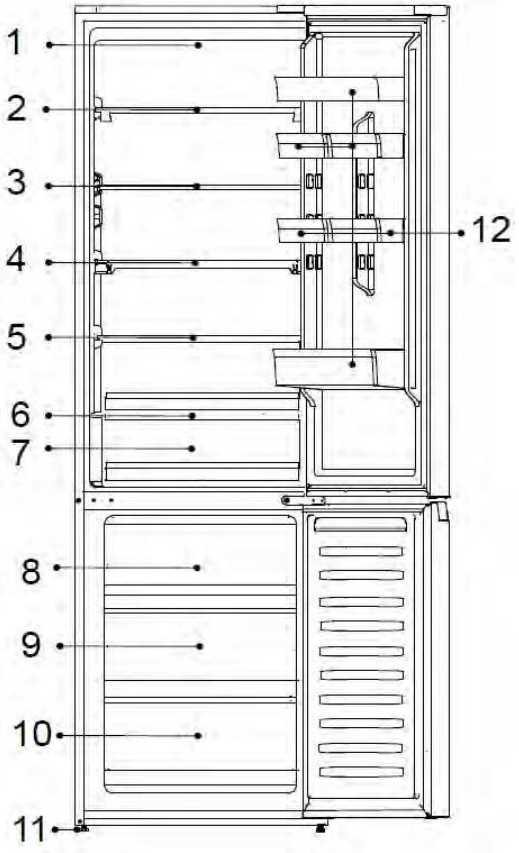

1- مصباح LED للثلاجة
2- رف زجاجي
3- رف زجاجي
4- رف زجاجى
5- رف زجاجي
6- غطاء درج My Zone
7- درج My Zone
8- درج تَخزين الفريزر العلوي
9- درج تَخزين الفريزر الأوسط
10- درج تخزين الفريزر السفلى
11- أقدام قابلة للضبط
12- رف باب الثلاجة

إخطار

بسبب التغييرات الفنية والطرز المختلفة، قد تختلف بعض الرسوم التوضيحية فى هذا الكتيب عن الطراز الخاص بك.
(EHD3PWDNP*186 , HDPW3618DN*)

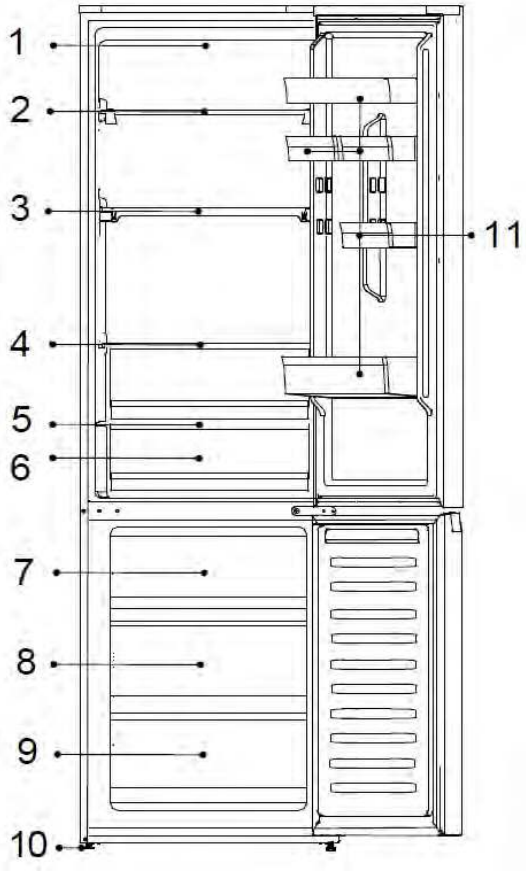

1- مصباح LED للثلاجة
2- رف زجاجي
3- رف زجاجى
4- رف زجاجي
5- غطاء درج My Zone
6- درج My Zone
7- درج تخزين الفريزر العلوي
8- درج تخزين الفريزر الأوسط
9- درج تخزين الفريزر السفلى
10- أقدام قابلة للضبط
11- رف باب الثلاجة

إخطار

بسبب التغييرات الفنية والطرز المختلفة، قد تختلف بعض الرسوم التوضيحية فى هذا الكتيب عن الطراز الخاص بك.
(HDPR1618AN, HDPR1618CN*)

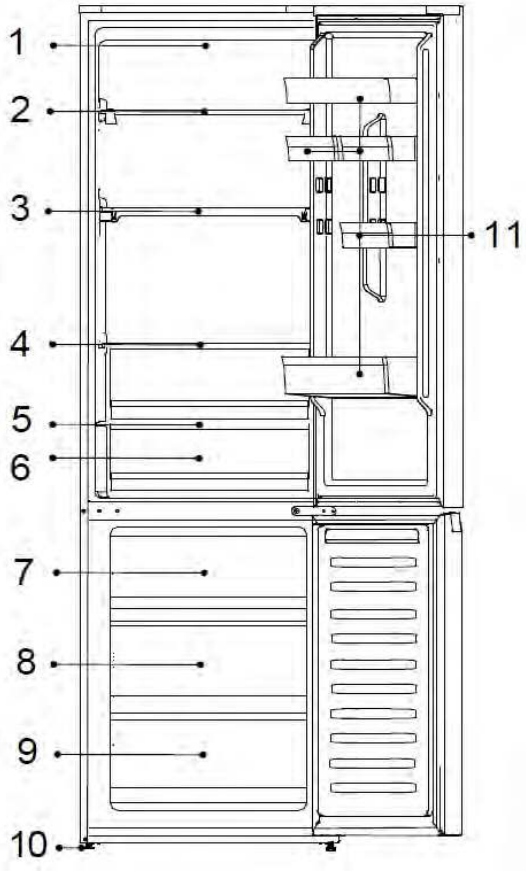

1-لوحة التحكم
2- رف زجاجي
3- رف زجاجى
4- رف زجاجي
غطاء درج FRESH 0°C
درج FRESH 0°C
7- درج تخزين الفريزر العلوي
8- درج تخزين الفريزر الأوسط
9- درج تخزين الفريزر السفلى
10- أقدام قابلة للضبط
11- رف باب الثلاجة

إخطار

بسبب التغييرات الفنية والطرز المختلفة، قد تختلف بعض الرسوم التوضيحية فى هذا الكتيب عن الطراز الخاص بك.
(HDPW5620DN*, HDPW5620CN*, HDPW5620AN*, HDPW5620BN*)

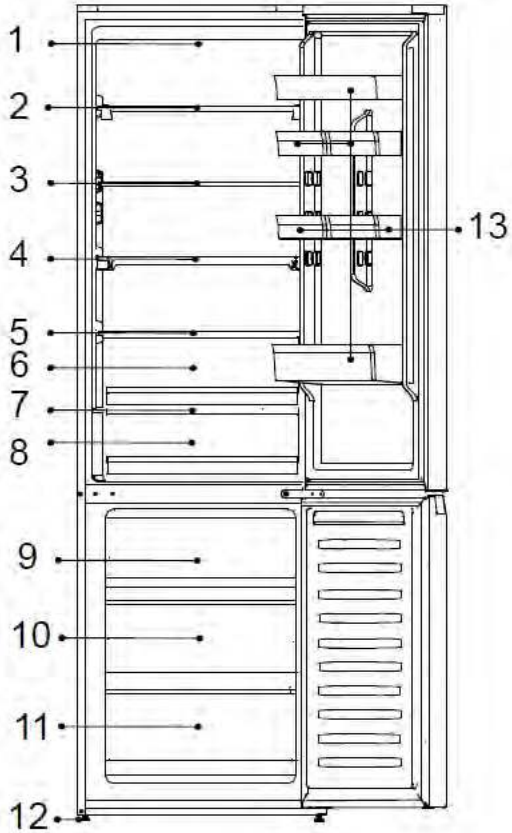

1- مصباح للاحة
2- رف النبيذ
3- رف زجاجي
4- يحاجز
5- غطاء درج Humidity Zone
6- درج Humidity Zone
7- غطاء درج FRESH 0°C
8- درج FRESH 0°C
9- درج تخزين الفريزر العلوي
10- درج تخزين الفريزر الأوسط
11- درج تخزين الفريزر السفلى
12- أقدام قابلة للضبط
13- رف باب الثلاجة

إخطار

بسبب التغييرات الفنية والطرز المختلفة، قد تختلف بعض الرسوم التوضيحية فى هذا الكتيب عن الطراز الخاص بك
(HDPR3620*)

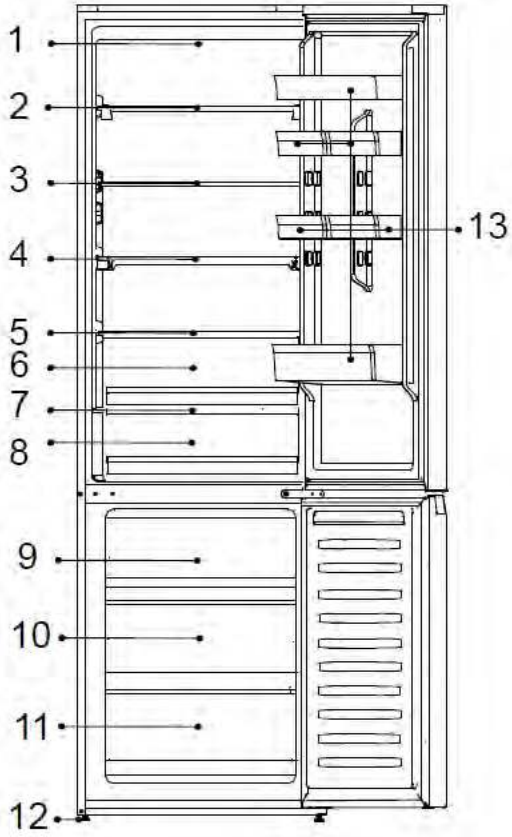

1- مصباح للاحة
2- رف النبيذ
3- رف زجاجي
4- يحاجز
5- غطاء درج Humidity Zone
6- درج Humidity Zone
7- غطاء درج FRESH 0°C
8- درج FRESH 0°C
9- درج تخزين الفريزر العلوي
10- درج تخزين الفريزر الأوسط
11- درج تخزين الفريزر السفلى
12- أقدام قابلة للضبط
13- رف باب الثلاجة

لوحة التحكم HDPR1618CNPK HDPR1618ANPK HDPR1626ANPK

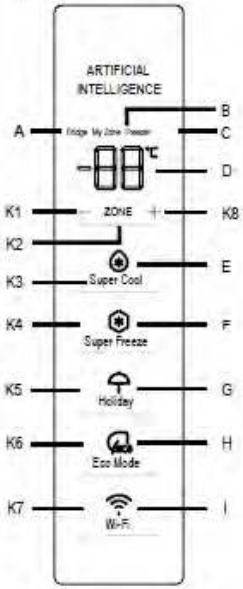

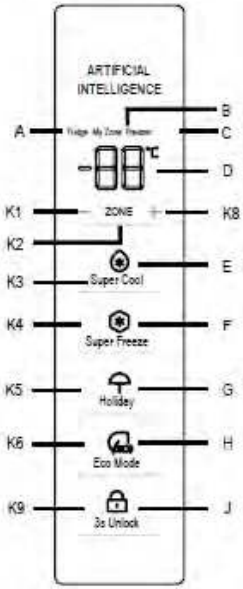

الأزرار:

K1 خفض درجة الحرارة
K2 تحديد الثلاجة وMy Zone والفريزر
K3 تشغيل وإيقاف وظيفة Super Cool
K4 تشغيل/إيقاف وظيفة Super Freeze
K5 تشغيل/إيقاف وظيفة Holiday
K6 تشغيل/إيقاف وظيفة Eco Mode
K7 تشغيل/إيقاف وظيفة Wi-Fi
K8 زيادة درجة الحرارة
K9 ثواني فتح/إيقاف التشغيل 3

المؤشرات:

A حجيرة الثلاجة
B حجيرة التبريد (My Zone)
C حجيرة الفريزر
D شاشة درجة الحرارة
E وظيفة Super Cool
F وظيفة Super Freeze
G وظيفة Holiday
H وظيفة Eco Mode
I وظيفة الواي فاي
J وظيفة فتح القفل

قبل الاستخدام الأول

أزِل جميع مواد التغليف، واحتفظ بها بعيدًا عن متناول الأطفال وتخلص منها بطريقة صديقة للبيئة.

قم بتنظيف الجزء الداخلي والخارجي للجهاز، وكذلك الأجزاء الداخلية والملحقات بالماء ومنظف معتدل، وجففها جيدًا بقطعة قماش ناعمة.

بعد ضبط مستوى الجهاز مع الأرضية وتنظيفه، يُرجى الانتظار لمدة ساعتين على الأقل قبل توصيله بمصدر الطاقة. انظر قسم "التركيب".

برِّد الأجزاء بشكل مسبق وبإعدادات عالية قبل تحميل الطعام. تساعد وظيفة Super Freeze على تبريد حجيرة الفريزر بسرعة

HTW7620DNGB خاص ل-

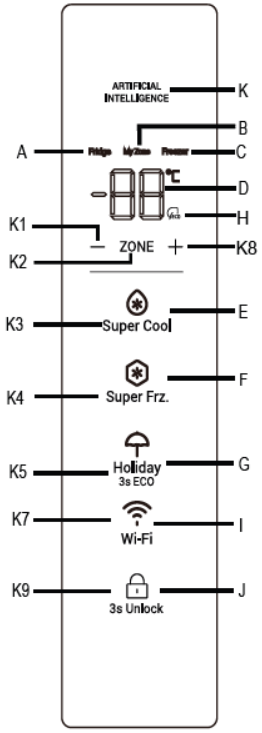

اشارات:

A حجرة الثلاجة

B حجرة التبريد (My Zone)

C حجرة الفريزر

D شاشة درجة الحرارة Super

E وظيفة Super Cool

F وظيفة Freeze

G وظيفة Holiday

H وظيفة Eco Mode

I وظيفة الواي فاي

J وظيفة فتح القفل

K AI logo

أزرار:

K1 خفض درجة الحرارة

K2 تحديد الثلاجة وMy Zone والفريزر

K3 وظيفة فائقة البرودة لتشغيل Super Cool

وظيفة فائقة البرودة لتشغيل Super Freeze

K4 وظيفة فائقة البرودة لتشغيل Holiday

K5 وظيفة فائقة البرودة لتشغيل Wi-Fi

K7 وظيفة فائقة البرودة لتشغيل AI

K8 زيادة درجة الحرارة

K9 ثوانٍ 3 فتح/إيقاف التشغيل

قبل الاستخدام الأول

أزِل جميع مواد التغليف، واحتفظ بها بعيدًا عن متناول الأطفال وتخلص منها بطريقة صديقة للبيئة.

قم بتنظيف الجزء الداخلي والخارجي للجهاز، وكذلك الأجزاء الداخلية والملحقات بالماء ومنظف معتدل، وجففها جيدًا بقطعة قماش ناعمة.

بعد ضبط مستوى الجهاز مع الأرضية وتنظيفه، يُرجى الانتظار لمدة ساعتين على الأقل قبل توصيله بمصدر الطاقة. انظر قسم "التركيب".

برِّد الأجزاء بشكل مسبق وبإعدادات عالية قبل تحميل الطعام. تساعد وظيفة Super Freeze على تبريد حجيرة الفريزر بسرعة

لوحة التحكّم

لوحة التحكم (HTR3618*,HTR3620*.K (HDPR1618*, HDPR1620*,HDPR3618*,HDPR3620*)

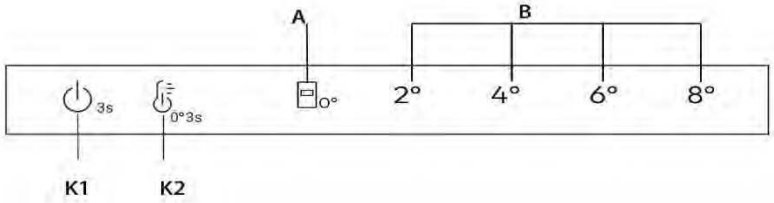

الازرار

K1 تشغيل/ايقاف التشغيل، يُستخدم لتشغيل/إيقاف تشغيل الجهاز.

K2 تحديد درجة الحرارة/الضبط الدقيق

مفتاح التشغيل/الإيقاف، يُستخدم لتشغيل/إيقاف Fresh 0°C.

المؤشرات

A Fresh 0°C

B شاشة درجة حرارة الثلاجة

قبل الاستخدام الأول

- أزِل جميع مواد التغليف، واحتفظ بها بعيدًا عن متناول الأطفال وتخلص منها بطريقة صديقة للبيئة.
- قم بتنظيف الجزء الداخلي والخارجي للجهاز، وكذلك الأجزاء الداخلية والملحقات بالماء ومنظف معتدل، وجففها جيدًا بقطعة قماش ناعمة.
- بعد ضبط مستوى الجهاز مع الأرضية وتنظيفه، يُرجى الانتظار لمدة ساعتين على الأقل قبل توصيله بمصدر الطاقة. انظر قسم "التركيب".
- برِّد الأجزاء بشكل مسبق وبإعدادات عالية قبل تحميل الطعام.

الأزرار الميكانيكية

الأزرار الموجودة على لوحة التحكم هي أزرار ميكانيكية.

تشغيل/إيقاف تشغيل الجهاز

يعمل الجهاز بمجرد توصيله بمصدر الطاقة.

عند تشغيل الثلاجة لأول مرة، يضيء مؤشر "4°" من "B" (شاشة درجة حرارة الثلاجة) ويضيء مؤشر "0°" لدرح التخزين.
يتم تعيين درجة حرارة الثلاجة ودرجة حرارة الفريزر تلقائيًا على 4 درجات مئوية و-20 درجة مئوية على التوالي، ويتم تشغيل درح التخزين عند 0 درجة مئوية.

إخطار

تم ضبط الجهاز مسبقًا على درجة الحرارة الموصى بها وهي 4 درجات مئوية. هذه هي الإعدادات الموصى بها. يمكنك تغيير درجات الحرارة هذه يدويًا إذا رغبت في ذلك.

إنذار فتح الباب

عند فتح باب الثلاجة لأكثر من 3 دقائق، سيصدر إنذار فتح الباب صوتًا.

يمكن إسكات الإنذار عن طريق إغلاق الباب. إذا تُرك الباب مفتوحًا لأكثر من 7 دقائق، فسيتم إيقاف تشغيل الإضاءة الموجودة داخل الثلاجة وإضاءة لوحة التحكّم تلقائيًا.

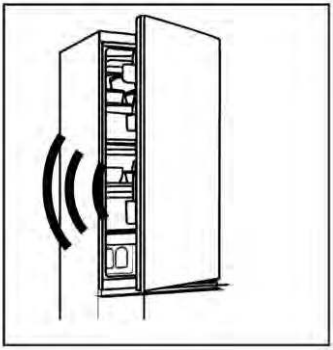

التشغيل/الإيقاف

عندما يكون الجهاز في وضع التشغيل، اضغط على زر K1 لمدة 3 ثوانٍ، وسيدخل الجهاز في وضع الاستعداد، ويتوقف الضاغط عن العمل، وينطفئ الضوء؛ عندما يكون الجهاز في وضع الاستعداد، اضغط على زر K1 لمدة 3 ثوانٍ، وسيتم تشغيل الجهاز، وسيعمل الضاغط، وسيضيء الضوء.

تعديل درجة الحرارة

تتأثر درجات الحرارة الداخلية بالعوامل التالية:

درجة الحرارة المحيطة

تردد فتح الباب
كمية الأطعمة المخزنة
تركيب الجهاز

تعديل درجة الحرارة لحجيرة الثلاجة/الفريزر

1. اضغط على المفتاح "K2" (تحديد درجة حرارة الثلاجة) لتحدد درجة حرارة الثلاجة؛
2. سيصبح المؤشر "B" (شاشة درجة حرارة الثلاجة) ساطعًا بالتناوب كما هو موضح أدناه؛

°2 ← °4 ← °6 ← °8

3. بعد نحو 3 ثوانٍ، سيتم تأكيد الإعداد،
4. عند تحديد درجة حرارة الثلاجة من لوحة التحكم، تكون درجة الحرارة المقابلة للمجمد هي
°2(-22 درجة مئوية) ← °4 (-20 درجة مئوية) ← 6 °(-18° درجة مئوية) ← °8(-16° درجة مئوية).

الضبط الدقيق

يتيح وضع اختيار الضبط الدقيق سبعة احتمالات لتعيين درجات الحرارة، مثل 2 درجة مئوية، 3 درجات مئوية (2 درجة مئوية 4 درجات مئوية)، 4 درجات مئوية، 5 درجات مئوية (4 درجات مئوية 6 درجات مئوية)، 6 درجات مئوية، 7 درجات مئوية (6 درجات مئوية 8 درجات مئوية)، 8 درجات مئوية.

كيفية استخدام وظيفة الضبط الدقيق:

1. اضغط على مفتاح K2 لمدة 8 ثوانٍ للدخول إلى وضع اختيار الضبط الدقيق. عندما يدخل الجهاز في الوضع، يتم إطلاق إشارة صوتية ويضيء مؤشر LED لمستوى التبريد المحدد حاليًا،
2. بالضغط على مفتاح K2، يزداد إعداد الضبط الدقيق، وفي كل ضغطة، سيضيء المؤشر "B" (شاشة درجة حرارة الثلاجة) بالتناوب كما هو موضح أدناه؛

°2 ← °3(°2 °4) ← °4 درجات مئوية ← °5(°4 °6) ←°6 → °7(°6 °8) ← °8

3. إذا لم يتم الضغط على أي مفتاح لمدة 3 ثوانٍ، فسيخرج النظام تلقائيًا من وضع الضبط الدقيق. يتم حفظ إعداد الضبط الدقيق ويتم تثبيت مؤشر LED لدرجة حرارة الثلاجة المحددة.
4. إذا تم تنشيط الضبط الدقيق مرة أخرى، فسيبدأ الإعداد من المستوى المخزن مسبقًا.

درج "Fresh 0°C"

للدخول إلى وضع **"Fresh 0°C"**، افتح باب الثلاجة، واضغط على K2 لمدة 3 ثوانٍ، ستصدر إشارة صوتية، وسيضيء المؤشر "0°"، وستكون درجة حرارة Fresh 0°C قريبة من 0 درجة مئوية.

للخروج من وضع **"Fresh 0°C"**، افتح باب الثلاجة، واضغط على K2 لمدة 3 ثوانٍ وستسمع إشارة صوتية، وسينطفئ مؤشر "0°"؛ وستتغير درجة حرارة الدرج "0°" لتتوافق مع درجة حرارة الثلاجة

إخطار

1. عندما يدخل الجهاز في وضع الضبط الدقيق، يضيء المؤشر "B" (شاشة درجة حرارة الثلاجة) °2 °4 في وقت واحد، وتعمل درجة حرارة الثلاجة عند 3 درجات مئوية؛ ويضيء °4 °6 في وقت واحد، وتعمل درجة حرارة الثلاجة عند 5 درجات مئوية؛ ويضيء °6 °8 في وقت واحد، وتعمل درجة حرارة الثلاجة عند 7 درجات مئوية؛
2. عندما تكون درجة حرارة الغرفة أقل من 8 درجات، والتبريد في وضع 2 درجة مئوية، سواء كان وضع **"0°"** مفتوحًا أو مغلقًا، ستكون درجة حرارة Fresh 0°C قريبة من 0 درجة مئوية

مفاتيح المستشعر

الأزرار الموجودة على لوحة التحكم هي مفاتيح المستشعر، التي تستجيب بالفعل عند لمسها بالإصبع بخفة.

تشغيل/إيقاف تشغيل الجهاز

يعمل الجهاز بمجرد توصيله بمصدر الطاقة.

عند تشغيل الجهاز لأول مرة، تشير مؤشرات درجة الحرارة "D" إلى قيم الضبط المسبق (راجع الإخطار أدناه).

إخطار

الجهاز مضبوط مسبقًا على درجة الحرارة الموصى بها وهى 5 درجات مئوية (الثلاجة) و-18 درجة مئوية (الفريزر). تم ضبط درجة حرارة My Zone مسبقًا على 2 درجة مئوية تقريبًا. يرد فيما يلى الإعدادات الموصى بها. يمكنك تغيير درجات الحرارة هذه يدويًا إذا رغبت في ذلك.

إنذار فتح الباب

عند فتح باب الثلاجة لأكثر من 3 دقائق، سيصدر إنذار فتح الباب صوتًا.

يمكن إسكات الإنذار عن طريق إغلاق الباب. إذا تُرك الباب مفتوحًا لأكثر من 7 دقائق، فسيتم إيقاف تشغيل الإضاءة الموجودة داخل الثلاجة وإضاءة لوحة التحكّم تلقائيًا.

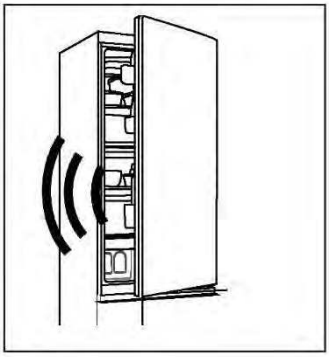

تعديل درجة الحرارة

تتأثر درجات الحرارة الداخلية بالعوامل التالية:

- درجة الحرارة المحيطة
- تردد فتح الباب
- كمية الأطعمة المخزنة
- تركيب الجهاز

تعديل درجة حرارة الثلاجة

1. اضغط على الزر "K2" (تحديد الثلاجة/ (My Zone)/الفريزر) لتحديد حجيرة الثلاجة. الرمز "A" (حجيرة الثلاجة) و"D" (شاشة درجة الحرارة) ساطعان.

2. اضغط على الزر "K1/K8" لتعيين درجة حرارة الثلاجة.

تزداد درجة الحرارة بمعدل درجة مئوية واحدة، من 2 درجة مئوية كحد أدنى إلى 8 درجات مئوية كحد أقصى. درجة الحرارة المثلى في الثلاجة هي 5 درجات مئوية. درجات الحرارة الأكثر برودة تعني استهلاكًا غير ضروري للطاقة.

3. بعد حوالي 5 ثوانٍ، سيصبح رمز درجة الحرارة "D" (شاشة درجة الحرارة) ساطعًا بشكل دائم وسيتم تأكيد الإعداد.

تعديل درجة حرارة الفريزر

1. اضغط على الزر "K2" (اختيار الثلاجة/ (My Zone)/الفريزر) لاختيار درجة حرارة حجيرة الفريزر. يكون رمز الدرجة المئوية "C" (حجيرة الفريزر) ورمز "D" (شاشة درجة الحرارة) ساطعين.

2. اضغط على الزر "K1/K8" لتعيين درجة حرارة الفريزر.

تزداد درجة الحرارة بمعدل درجة مئوية واحدة، من -24 درجة مئوية كحد أدنى إلى -16 درجة مئوية كحد أقصى. درجة الحرارة المثالية في الثلاجة هي -18. تعني درجات الحرارة الأكثر برودة استهلاكًا غير ضروري للطاقة.

3. بعد حوالي 5 ثوانٍ، سيصبح مؤشر درجة الحرارة "D" (شاشة درجة الحرارة) ساطعًا بشكل دائم وسيتم تأكيد الإعداد.

تعديل درجة حرارة My Zone

تم تجهيز حجيرة الثلاجة بدرج My Zone. وفقًا لمتطلبات تخزين الطعام، يمكن اختيار درجة الحرارة الأنسب للحصول على القيمة الغذائية المثلى للأطعمة.

1. اضغط على الزر "K2" (تحديد الثلاجة/ (My Zone)/الفريزر) لتحديد حجيرة My Zone. الرمز "B" (حجيرة My Zone) و"D" (شاشة درجة الحرارة) ساطعان.

2. اضغط على الزر "K1/K8" لتعيين درجة حرارة My Zone.

تزداد درجة الحرارة بمعدل درجة مئوية واحدة، من 0 درجة مئوية كحد أدنى إلى 5 درجات مئوية كحد أقصى.

3. بعد حوالي 5 ثوانٍ، سيصبح رمز درجة الحرارة "D" (شاشة درجة الحرارة) ساطعًا بشكل دائم وسيتم تأكيد الإعداد.

إخطار

1. بإمكانك ضبط درجة حرارة حجيرة My Zone على المستوى المتوسط (2 درجة مئوية)، وذلك للحفاظ على طعامك في بيئة تخزين مثالية.
2. بسبب اختلاف محتوى الماء في اللحوم، سيتم تجميد بعض اللحوم ذات الرطوبة العالية عند درجات حرارة أقل من 0 درجة مئوية، لذلك يجب تخزين اللحوم "المقطعة فورًا" في درج My Zone في درجة حرارة لا تقل عن 0 درجة مئوية.
3. يجب عدم تخزين الفواكه الحساسة للبرودة مثل الأناناس والأفوكادو والموز والجريب فروت، والخضراوات مثل البطاطس والباذنجان والفاصوليا والخيار والكوسا والطماطم والجبن في درج My Zone
4. إذا كانت درجة حرارة الثلاجة أقل من درجة حرارة My Zone، فمن الطبيعى أن تكون درجة حرارة My Zone أقل من درجة الحرارة المحددة لـ My Zone
5. إذا كانت درجة حرارة الغرفة أقل من 8 درجات مئوية، فستكون درجة حرارة درج My Zone دائمًا قريبة من 0 درجة مئوية.

إخطار

بعد ضبط درجة الحرارة، إذا تم الضغط على أزرار أخرى خلال 5 ثوان، فسيتم تأكيد إعداد درجة الحرارة الحالية على الفور. إذا لم يتم إجراء أي عملية ضغط على أي زر خلال 5 ثوان، فسيتم عرض درجة الحرارة الحالية المحددة حتى تنطفئ الشاشة.

إخطار

من التطبيق يمكن تخصيص درجة حرارة الثلاجة والفريزر وMy Zone. يمكن ضبط درجة الحرارة بحساسية 1 درجة مئوية.

إخطار

بوظيفة القفل. HDPR3618DNPDMAو HDPR3618DNPKMA تتمتع لوحات العرض الخاصة بـ فعندما يُغلق باب الثلاجة ولا يتم تشغيل لوحة العرض لمدة 30 ثانية، يتم قفل لوحة العرض تلقائيًا. ويمكن لمدة 3 ثوانٍ عندما K9 للمستخدمين التبديل بين حالتي القفل وفتح القفل بالضغط لفترة طويلة على مفتاح تضيء لوحة العرض.

وظيفة Super Cool

1. يُقترح تشغيل وظيفة Super Cool إذا كان يجب تخزين كمية أكبر من الطعام (على سبيل المثال بعد الشراء). تعمل وظيفة Super Cool على تسريع تبريد الطعام الطازج، وتحمي الأطعمة المخزنة بالفعل من الحرارة غير المرغوب فيها.
2. اضغط على الزر "K3" أو قم بتشغيله من التطبيق، وسيصبح رمز "E" (وظيفة Super Cool) ساطعًا ويتم تنشيط الوظيفة.

إخطار

1. يقوم الجهاز بإغلاق "وظيفة Super Cool" بعد الدخول إلى "وظيفة Super Cool" لمدة 6 ساعات أو عند الضغط على الزر "K3" عندما يكون الرمز "E" (وظيفة Super Cool) ساطعًا أو يمكن إيقاف تشغيلها من التطبيق.
2. في حالة تشغيل Super Cool، إذا تم تعديل درجة حرارة حجيرة الثلاجة، يومض الرمز "E" (وظيفة Super Cool) للإشارة إلى عدم إمكانية إجراء هذه العملية.

وظيفة Super Freeze

1. يجب تجميد الأطعمة الطازجة في أسرع وقت ممكن حتى تتجمد من الداخل. ويمكن أن يحافظ هذا على أفضل قيمة غذائية وأفضل مظهر وطعم. تعمل وظيفة Super Freeze على تسريع تبريد الطعام الطازج وتحمي الأطعمة المخزنة بالفعل من الحرارة غير المرغوب فيها. إذا كنت بحاجة إلى تجميد كمية كبيرة من الطعام مرة واحدة، فمن المستحسن تعيين وظيفة Super Freeze مقدمًا لمدة 24 ساعة قبل استخدام غرفة التجميد.
2. اضغط على الزر "K4" (إعداد وظيفة Super Freeze) أو قم بتشغيلها من التطبيق، وسيصبح الرمز "F" (وظيفة Super Freeze) ساطعًا ويتم تنشيط الوظيفة.

إخطار

1. يقوم الجهاز بإغلاق "وظيفة Super Freeze" بعد الدخول إلى "وظيفة Super Freeze" لمدة 50 ساعة أو عند الضغط على الزر "K4" عندما يكون الرمز "F" (وظيفة Super Freeze) ساطعًا أو يمكن إيقاف تشغيلها من التطبيق.
2. في حالة تشغيل Super Freeze، إذا تم تعديل درجة حرارة حجيرة الفريزر، يومض الرمز "F" (وظيفة Super Freeze) للإشارة إلى عدم إمكانية إجراء هذه العملية.

وظيفة Holiday

يمكن استخدام وظيفة Holiday لتقليل استهلاك الطاقة للجهاز، عندما لا يتم استخدام الجهاز بانتظام. عندما تكون الوظيفة قيد التشغيل، يتم إيقاف تشغيل الثلاجة، بينما يستمر الفريزر في العمل بشكل طبيعي. تعمل الوظيفة على ضبط درجة حرارة الثلاجة بشكل دائم على 17 درجة مئوية.

وتسمح بإبقاء باب الثلاجة الفارغة مغلقًا دون التسبب في رائحة أو حدوث عفن أثناء الغياب الطويل (على سبيل المثال أثناء العطلة). حجيرة الفريزر مستثناة من الإعداد الخاص بك.

1. اضغط على الزر "K5" (تشغيل/إيقاف تشغيل وظيفة Holiday) أو حدد الوظيفة من التطبيق، وسيصبح الرمز "G" (وظيفة Holiday) ساطعًا ويتم تنشيط الوظيفة.
2. يمكن إلغاء تنشيط الوظيفة بالضغط على الزر "K5" (تشغيل/إيقاف وظيفة Holiday) مرة أخرى أو عن طريق ضبط درجة حرارة الثلاجة أو عن طريق إجراء أي إعداد آخر، أو إيقاف تشغيلها من التطبيق.

إخطار

1. في أثناء تشغيل وظيفة Holiday، يجب عدم تخزين أى طعام فى حجيرة الثلاجة. درجة الحرارة البالغة 17 درجة مئوية مرتفعة جدًا ولا تصلح لتخزين الطعام.
2. عندما تكون وظيفة Holiday قيد التشغيل، يظل رمز My Zone مطفأ وتكون وظيفة الثلاجة مقفلة. إذا تم تعديل درجة حرارة حجيرة الثلاجة، يومض الرمز "G" (وظيفة Holiday) للإشارة إلى عدم إمكانية إجراء هذه العملية.

وظيفة Eco Mode

يمكن تنشيط Eco Mode لتحسين أداء الجهاز، مع الحصول على أفضل تخزين للطعام. إذا لم تكن لديك أي متطلبات خاصة، نوصيك باستخدام وظيفة Eco Mode.

في هذا الوضع، تكون درجة حرارة الثلاجة 5 درجات مئوية، ودرجة حرارة الفريزر -18 درجة مئوية.

1. اضغط على زر "K6" (تشغيل/إيقاف وظيفة Eco Mode) أو حدد الوظيفة من التطبيق.
2. يصبح الرمز "H" (وظيفة Eco Mode) ساطعًا ويتم تنشيط الوظيفة.

من خلال تكرار الخطوات المذكورة أعلاه أو اختيار وظيفة أخرى أو إيقاف التشغيل من التطبيق، يمكن إيقاف تشغيل هذه الوظيفة مرة أخرى. يتم استعادة مستويات التبريد المضبوطة مسبقًا.

إخطار

أثناء تشغيل وظيفة Eco Mode، إذا تم تعديل درجة حرارة حجيرة الثلاجة/الفريزر، يومض الرمز "H" (وظيفة الوضع Eco Mode) للإشارة إلى عدم إمكانية إجراء هذه العملية.

إخطا

أو الخروج منه هي الضغط ECO فإن طريقة الدخول إلى وضع HTW7620DNGB، بالنسبة للطراز لمدة تزيد عن 3 ثوانٍ HOLIDAY باستمرار على زر.

الخطوة 1 قم بتنزيل تطبيق hOn من المتاجر.

GET IT ON Google Play | Download on the App Store | EXPLORE IT ON AppGallery

الخطوة 2 قم بإنشاء حسابك على تطبيق hOn أو بتسجيل الدخول إذا كان لديك حساب بالفعل.

الخطوة 3 اتبع تعليمات الإقران في تطبيق hOn.

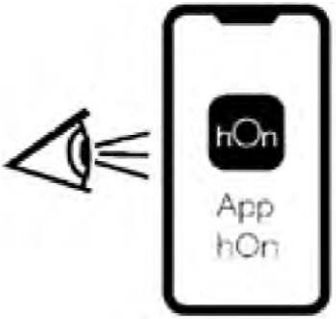

وظيفة Wi-Fi (بدون واي فاي HDPR3618DNPDMA،HDPR3618DNPKMA)

1. اتبع التعليمات الموجودة في التطبيق لتهيئة شبكة Wi-Fi.
2. بمجرد تكوين Wi-Fi وإنشاء الاتصال، يصبح رمز Wi-Fi "I"، ساطعًا وثابتًا.
3. إذا تم تكوين شبكة Wi-Fi بالفعل، فستتم إعادة الاتصال تلقائيًا وفقًا لمعلومات التكوين إذا تم تشغيل شبكة Wi-Fi.

إخطار

1. لإيقاف تشغيل Wi-Fi، اضغط على زر Wi-Fi "K7" وسيتم إيقاف تشغيل رمز Wi-Fi "I".
2. لتشغيل Wi-Fi وبدء التكوين، اضغط على زر Wi-Fi "K7" وسيبدأ رمز Wi-Fi "I" في الوميض ببطء. إذا كنت تريد تكوين وظيفة Wi-Fi، اضغط على الزر "K7" لمدة 3 ثوان، وسيومض رمز Wi-Fi بسرعة وسيدخل وضع التكوين. إذا كنت تريد إيقاف تشغيل وظيفة Wi-Fi، اضغط على الزر "K7" مرة واحدة. يتم تكرار الخطوات المذكورة أعلاه.
3. إذا تم تكوين المنتج وتم إيقاف تشغيل وظيفة Wi-Fi، فلن تدخل الثلاجة في وضع التكوين بعد إعادة توصيل الطاقة.

إخطار

الا .1ذهنتح غ ـر مصصخ لختسدام التجاري
ا .2لحلقصى لطاقة خرج التردد الى ك: Wi-Fi ح 2.4 يحـ ا هرتز بـ16زيسديل ميلى واط؛
®Bluetooth: بـ 5يسديل ميلى واط، ®Bluetooth (BR/EDR: بـ 10يسديل ميلى واط
4يثـ تلدد ارتـ قـاطنل: 2400-2483.5 ميحـ ا هرتز. 3. Low Energy

التخزين في حجيرة الثلاجة

- حافظ على درجة حرارة الثلاجة أقل من 5 درجات مئوية.
- يجب تبريد الطعام الساخن إلى درجة حرارة الغرفة قبل تخزينه في الجهاز.
- يجب غسل الأطعمة المخزنة في الثلاجة وتجفيفها قبل تخزينها.
- يجب أن يتم حفظ الطعام المراد تخزينه في أوعية محكمة الغلق لتجنب تغيرات الرائحة أو المذاق.
- لا تخزن كميات زائدة من الطعام. اترك مسافات بين الأطعمة للسماح بتدفق الهواء البارد حولها، للحصول على تبريد أفضل وأكثر تجانسًا.
- يجب تخزين الأطعمة التي يتم تناولها يوميًا في الجزء الأمامي من الرف.
- اترك فجوة بين الأطعمة والجدران الداخلية، لكي تسمح بتدفق الهواء. لا تخزن الأطعمة على الجدار الخلفي بأي حال من الأحوال: فقد تتجمد الأطعمة على الجدار الخلفي. تجنب التلامس المباشر للأطعمة (خاصة الأطعمة الزيتية أو الحمضية) مع البطانة الداخلية، إذ إن الزيت/الحمض يمكن أن يؤدي إلى تآكل البطانة الداخلية. نظف الأوساخ الزيتية/الحمضية كلما وجدت.
- يمكن إذابة الطعام المجمد تدريجيًا في حجيرة الثلاجة. هذا يوفر الطاقة.
- قد تتسارع عملية فساد الفواكه والخضراوات مثل الكوسة والبطيخ والبابايا والموز والأناناس، وما إلى ذلك في الثلاجة. لذلك، لا يوصى بتخزينها في الثلاجة. ومع ذلك، يمكن تعزيز تعتيق الثمار الخضراء ذات قدرة التحمل لفترة معينة. يجب أيضًا تخزين البصل والثوم والزنجبيل والخضروات الجذرية الأخرى في درجة حرارة الغرفة.
- يمكن أن تشير الروائح الكريهة داخل الثلاجة إلى أن شيئًا ما انسكب وأن التنظيف مطلوب. راجع العناية والتنظيف.
- يجب وضع الأطعمة المختلفة في مناطق مختلفة وفقًا لخصائصها.

التخزين في حجيرة الفريزر

- حافظ على درجة حرارة الفريزر عند -18 درجة مئوية.
- قبل التجميد بـ24 ساعة، قم بتشغيل وظيفة Super-Freeze. بالنسبة إلى الكميات القليلة من الطعام، تكفي مدة 4-6 ساعات.
- يجب تبريد الطعام الساخن إلى درجة حرارة الغرفة قبل تخزينه في حجيرة الفريزر.
- سوف يتجمد الطعام المقطع إلى أجزاء صغيرة بشكل أسرع وسيكون من السهل تذويبه وطهيه. الوزن الموصى به لكل جزء أقل من 2.5 كجم
- من الأفضل تعبئة الطعام قبل وضعه في الفريزر. يجب أن يكون الجزء الخارجي من العبوة جافًا لتجنب التصاق الأكياس ببعضها بعضًا. ويجب أن تكون مواد التغليف خالية من الروائح ومحكمة الغلق وغير سامة وغير ضارة.
- لتجنب انتهاء فترات التخزين، يرجى تدوين تاريخ التجميد، والمدة الزمنية المحددة واسم الطعام على العبوة وفقًا لفترات تخزين الأطعمة المختلفة.

تحذير!

- ◄ يمكن أن تؤدي الأحماض والقلويات والملح وما إلى ذلك إلى تآكل السطح الداخلى للفريزر
- ◄ لا تضع الطعام الذي يحتوي على هذه المواد (مثل أسماك البحر) مباشرة على السطح الداخلي. يجب تنظيف الفريزر من المياه المالحة على الفور.
- ◄ لا تتجاوز أوقات تخزين الطعام الموصى بها من قبل الشركات المصنعة. خذ فقط كمية الطعام المطلوبة من الفريزر.
- ◄ استهلك الطعام المذاب بسرعة. لا يمكن إعادة تجميد الطعام الذى تمت إذابته إلا إذا تم طهيه أولاً، وإلا فقد تقل صلاحيته للتناول.
- ◄ لا تقم بتحميل كميات كبيرة من الطعام الطازج في حجيرة الفريزر. ارجع إلى سعة التجميد الخاصة بالفريزر - انظر "البيانات الفنية" أو البيانات الموجودة على لوحة النوع.
- ◄ يمكن تخزين الطعام فى الفريزر عند درجة حرارة -18 درجة مئوية على الأقل لمدة 2 إلى 12 شهرًا، اعتمادًا على خصائصه (مثل اللحوم: من 3 إلى 12 شهرًا، الخضراوات: من 6 إلى 12 شهرًا)
- ◄ عند تجميد الأطعمة الطازجة، تجنب ملامستها للأطعمة المجمدة بالفعل. خطر الذوبان!

عند تخزين الأطعمة المجمدة تجاريًا، يرجى اتباع الإرشادات التالية:

- اتبع دائمًا إرشادات الشركات المصنّعة للمدة الزمنية التي يجب تخزين الطعام فيها. لا تتجاوز هذه الإرشادات!
- حاول أن تبقى الفترة الزمنية بين الشراء والتخزين قصيرة قدر الإمكان للحفاظ على جودة الطعام.
- اشترِ الأطعمة المجمدة التي تم تخزينها عند درجة حرارة -18 درجة مئوية أو أقل.
- تجنب شراء الطعام الذي يحتوي على ثلج أو جليد على العبوة - يشير هذا إلى أن المنتجات ربما تم تذويبها جزئيًا وإعادة تجميدها في وقت ما - يؤثر ارتفاع درجات الحرارة على جودة الطعام.

إخطار

نظرًا لاختلاف الطرز، قد لا يحتوي منتجك على جميع الميزات التالية. يُرجى الرجوع إلى فصل وصف المنتج.!.

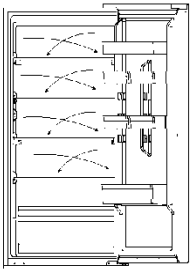

تدفق الهواء المتعدد

تم تجهيز الثلاجة بنظام تدفق هواء متعدد، إذ يوجد تدفق هواء بارد على كل مستوى من الرفوف. يساعد هذا في الحفاظ على درجة حرارة موحدة لضمان الحفاظ على طعامك طازجًا لفترة أطول.

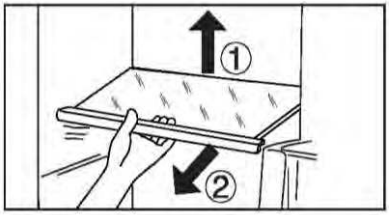

رف قابل للتعديل

1. يمكن تعديل ارتفاع الأرفف ليناسب احتياجات التخزين الخاصة بك.
2. لنقل الرف، أزله أولاً عن طريق رفع الحافة الخلفية ① وسحبه للخارج ②.
3. لإعادة تثبيته، ضعه على العروات على كلا الجانبين، وادفعه إلى أقصى موضع للخلف حتى يستقر الجزء الخلفي من الرف داخل الفتحات في الجانبين

إخطار

تأكد من أن جميع أطراف الرف مستوية.

رف باب الثلاجة القابل للإزالة

يمكن إزالة رف باب الثلاجة للتنظيف:

ضع يديك على كلا جانبي رف الباب، وارفعه لأعلى (1)، واسحبه للخارج (2). لإدخال رف باب الثلاجة، يتم تنفيذ الخطوات المذكورة أعلاه بترتيب عكسي.

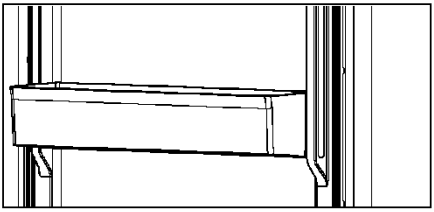

درج My Zone

لمعرفة كيفية استخدام حجيرة My Zone وإعدادها، يُرجى مراجعة قسم الاستخدام (My Zone).

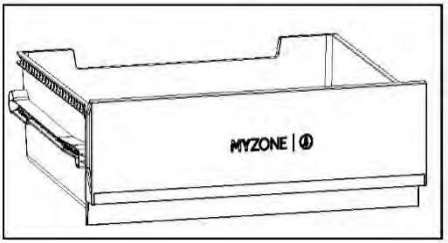

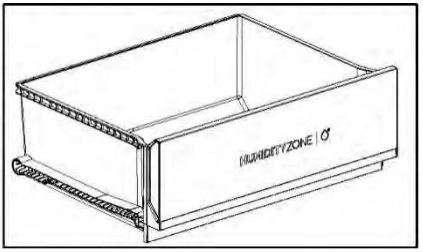

درج Humidity Zone

في هذه الحجيرة، يتم التحكم في مستوى الرطوبة تلقائيًا بواسطة النظام وهي مناسبة لتخزين الفواكه والخضراوات والسلطات وما إلى ذلك.

درج قابل للإزالة

لإزالة الدرج من الثلاجة أو حجيرة الفريزر، اسحبه للخارج إلى أقصى حد (1)، ثم ارفعه وأخرجه (2).

من أجل إدخال الدرج، يتم تنفيذ الخطوات المذكورة أعلاه بترتيب عكسي.

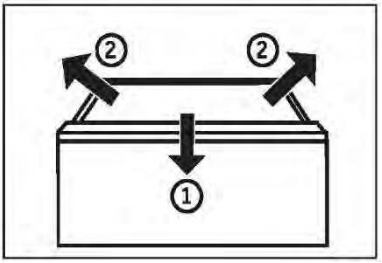

درج الفريزر

يمكن تمديد درج الفريزر بشكل مستقيم وكامل. يتم تركيبه على مجرى متداخل الأجزاء سهل اللف. وذلك يتيح لك تخزين الأطعمة المجمدة وإخراجها بشكل مريح. بفضل آلية إغلاق الباب الأوتوماتيكية، تصبح المناولة سهلة ويمكنك توفير الطاقة.

تحذير!

لا تفرط في تحميل الأدراج: أقصى حمولة لكل درج: 35 كجم!

المصباح

يضيء مصباح الـ LED الداخلي عند فتح باب الثلاجة. لا يتأثر أداء المصابيح بأي من الإعدادات الأخرى للجهاز.

رف قابل للطي

يسمح الرف القابل للطي للمستخدم بوضع زجاجات أو أغراض عالية على الرفوف. يمكن طي الرف من الخلف وستكون المساحة المتوفرة في الرف السفلي أكبر. يمكن طي الرف باتباع الخطوات من 1 إلى 3. إذا كنت تريد العودة إلى الموقع الأصلي، قم بعكس الإجراءات التالية.

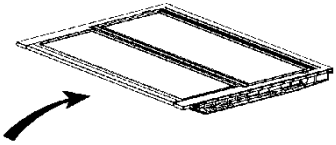

الخطوة 1: ادفع الجزء الأمامي من الرف ببطء حتى النهاية.

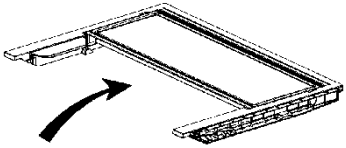

الخطوة 2: ادفع الرف إلى الأعلى ببطء حتى يصل إلى موقعه العمودي.

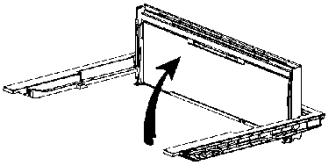

الخطوة 3: الرف عمودي. وسيوفر مساحة.

رف النبيذ القابل للطي

للاستخدام العادي

1. اسحب حوامل رف النبيذ لأسفل
2. ضع الزجاجات في الرف

يمكن طى رف النبيذ للخلف، عندما لا يكون قيد الاستخدام لتوفير المساحة.

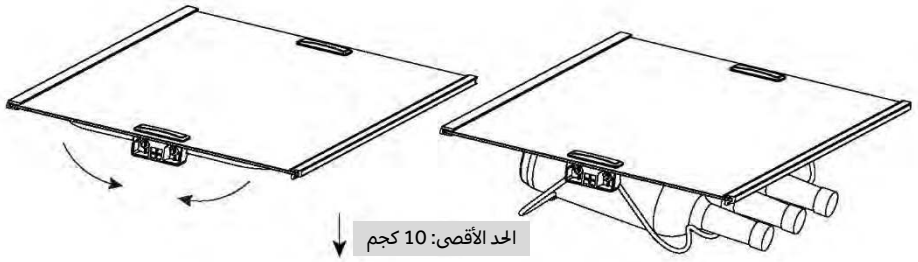

نصائح لتوفير الطاقة

- تأكد من تهوية الجهاز بشكل صحيح (انظر فقرة "التركيب").
- لا تقم بتركيب الجهاز في ضوء الشمس المباشر أو بالقرب من مصادر الحرارة (مثل المواقد والسخانات).
- تجنب درجات الحرارة المنخفضة غير الضرورية في الجهاز. يزداد استهلاك الطاقة مع انخفاض درجة الحرارة المحددة فى الجهاز.
- تستهلك وظائف مثل SUPER FREEZE مزيدًا من الطاقة.
- دع الأغذية الدافئة تبرد قبل وضعها فى الجهاز.
- افتح باب الجهاز بدرجة قليلة ولفترة قصيرة قدر الإمكان.
- لا تفرط في تعبئة الجهاز لتجنب إعاقة تدفق الهواء.
- تجنب وجود هواء داخل عبوة الطعام.
- حافظ على نظافة موانع التسرب الخاصة بالباب بحيث يغلق الباب بشكل صحيح دائمًا.
- قم بإذابة تجميد الأطعمة المجمدة فى حجيرة تخزين الثلاجة أو استخدم وظيفة D-Frost فى درج My Zone
- يتطلب التكوين الأكثر توفيرًا للطاقة وضع الدرج وعلبة الطعام والرفوف في الجهاز في حالة المصنع الأصلية، ووضع الطعام دون سد مخرج الهواء في القناة.

تحذير!

افصل الجهاز من مصدر الطاقة قبل التنظيف.

التنظيف

نظِّف الجهاز عند تخزين القليل من الطعام أو عدم وجود طعام مُخزن.
يجب تنظيف الجهاز كل أربعة أسابيع لصيانة جيدة ولمنع انبعاث روائح الطعام المخزن السيئة.

تحذير!

- تجنب تنظيف الجهاز باستخدام الفرش الصلبة، والفرش السلكية، ومسحوق التنظيف، والبنزين، وأميلات الأسيتات، والأسيتون والمحاليل العضوية المماثلة، أو المحاليل الحمضية أو القلوية. يرجى التنظيف باستخدام منظف الثلاجة الخاص لتجنب حدوث ضرر.
- تجنب رش الجهاز أو غسله أثناء التنظيف.
- تجنب استخدام رشاش الماء أو البخار لتنظيف الجهاز.
- تجنب تنظيف الأرفف الزجاجية الباردة بالماء الساخن. قد يؤدى تغير درجة الحرارة المفاجئ إلى انكسار الزجاج.
- تجنب لمس السطح الداخلى لحجيرة تخزين الفريزر، خاصةً باستخدام اليدين المبللتين، حيث قد تتجمد يديك وتلتصق بالسطح.
- في حالة حدوث تدفئة، تحقق من حالة السلع المجمدة.

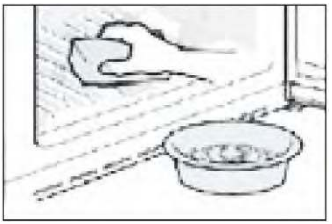

- حافظ دائمًا على حشوة الباب نظيفة.
- نظِّف داخل الجهاز والحاوية باستخدام إسفنجة مبللة بالمياه الدافئة والمنظفات المحايدة.
- 1. يرجى فرك الجزء الداخلى والخارجى للثلاجة، بما فى ذلك موانع التسرب الخاصة بالباب، ورف الباب، والأرفف الزجاجية، والصناديق وما إلى ذلك باستخدام منشفة أو إسفنجة مغموسة فى المياه الدافئة (يمكنك إضافة منظف محايد إلى المياه الدافئة).
- 2. إذا كان هناك سائل مسكوب، قم بإزالة جميع الأجزاء الملوثة، ثم اشطفها بالماء المتدفق، وجففها وضعها في الثلاجة مرة أخرى.
- 3. إذا كان هناك كريم مسكوب (مثل الكريمة، آيس كريم ذائب)، يرجى إزالة جميع الأجزاء الملوثة، ووضعها في المياه الدافئة عند حوالي 40 درجة مئوية لبعض الوقت، ثم شطفها بالمياه الجاري، وتجفيفها وإعادة وضعها في الثلاجة.
- 4. في حالة انحشار جزء أو مكون صغير داخل الثلاجة (بين الرفوف أو الأدراج)، استخدم فُرشاة ناعمة صغيرة لإزالته. إذا لم تتمكن من الوصول إلى ذلك الجزء، يرجى الاتصال بخدمة Haier
- اشطف وجفف بقطعة قماش ناعمة.
- تجنب تنظيف أي جزء من أجزاء الجهاز في غسالة الصحون.
- انتظر 5 دقائق على الأقل قبل إعادة تشغيل الجهاز، حيث أن التشغيل المتكرر قد يؤدي إلى تلف الضاغط.

إذابة الثلج

تتم إذابة التجمد من الثلاجة وحجيرة الفريزر تلقائيًا؛ لا حاجة للقيام بالعملية يدويًا.

استبدال مصابيح LED

تحذير!

تجنب استبدال مصباح LED بنفسك، يجب استبداله فقط من جانب الشركة المصنعة أو وكيل الخدمة المعتمد.
تقوم المصابيح بتكييف أضواء الـ LED كمصدر للضوء، حيث تتميز باستهلاك منخفض للطاقة وعمر خدمة طويل.
في حال وجود خلل، فاتصل بخدمة العملاء. راجع "خدمة العملاء".

معلمات المصابيح: HDPW7620*,HTW7620*

الجزء	مصباح الـ LED
الجهد الكهربى	12 فولت
الطاقة القصوى	8واط
مواصفات LED	ضيبأ-4014
فئة كفاءة LED	G
درجة حرارة التشغيل	من -30درجةمئوية إلى 06درجةمئوية

يتم استخدام المعلمات التالية للآخرين .HTW7620*، HDPW7620* باستثناء:

الجزء	مصباح الـ LED
الجهد الكهربى	12 فولت
الطاقة القصوى	1.5
مواصفات LED	ضيبأ-2835
فئة كفاءة LED	G
درجة حرارة التخزين	من -40درجةمئوية إلى 60درجةمئوية

عدم الاستخدام لفترة طويلة

إذا لم يُستخدم الجهاز لفترة طويلة، ولن تستخدم وظيفة Holiday للثلاجة:

أخرج الطعام.

افصل سلك الطاقة.

نظِّف الجهاز كما هو موضح أعلاه.

أبقِ الأبواب مفتوحةً لمنع انبعاث الروائح الكريهة بالداخل.

إخطار

أوقف تشغيل الجهاز عند الضرورة القصوى فقط.

حشيات الباب الإضافية القابلة للإزالة

يوجد ست حشيات باب إضافية في درجي الفريزر العلوي والسفلي.

1. حدد موقع حشيات الباب الخمس المشار إليها في درجي الفريزر العلوي والسفلي.
2. تأكد من أن الشرائح المثنية للحشيات موجهة إلى الداخل عند التركيب.
3. حدد مكان الحشية السفلية للدرج العلوي كما هو محدد.
4. تأكد من أن الشريحة المثنية لهذه الحشية موجهة إلى الأسفل عند التركيب.

اطلب هذه الحشيات بالإضافة إلى حشيات الباب/الدرج الدوار من خدمة العملاء (انظر بطاقة الضمان).

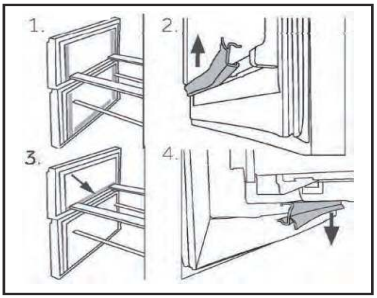

تحريك الجهاز

1. أزل كل الطعام، وافصل الجهاز عن القابس.
2. أمِّن الأرفف والأجزاء المتحركة الأخرى في الثلاجة والفريزر بشريط لاصق.
3. تجنب إمالة الثلاجة أكثر من 45 درجة لتجنب إتلاف نظام التبريد.

تحذير!

- ◄ تجنب رفع الجهاز من المقابض.
- ◄ لا تضع الجهاز أفقيًا أبدًا على الأرض.

استكشاف الأعطال وإصلاحها

يمكن حل العديد من المشاكل التي تحدث بنفسك دون خبرة محددة. في حالة وجود مشكلة، يرجى التحقق من جميع الاحتمالات الموضحة واتباع التعليمات أدناه قبل الاتصال بخدمة ما بعد البيع. راجع "خدمة العملاء".

تحذير!

- أوقف تشغيل الجهاز، وافصل قابس التيار الرئيسى عن مقبس التيار الرئيسى قبل الصيانة.
- يجب صيانة المعدات الكهربائية من قبل خبراء كهربائيين مؤهلين فقط، لأن الإصلاحات غير الصحيحة يمكن أن تتسبب في أضرار لاحقة كبيرة.
- يجب استبدال كابل الإمداد من قبل الشركة المصنعة أو وكيل الخدمة الخاص بها أو الأشخاص المؤهلين بالدرجة نفسها فقط لتفادي التعرض للخطر.

جدول استكشاف الأخطاء وإصلاحها

المشكلة	السبب المحتمل	الحل المحتمل
الضاغط لا يعمل.	قابس التيار الرئيسي غير متصل بالمقبس الرئيسي.	قم بتوصيل قابس التيار الرئيسي.
	الجهاز في دورة إذابة الثلج.	يعد هذا أمرًا طبيعيًا لإذابة الثلج تلقائيًا.
يعمل الجهاز بشكل متكرر أو يعمل لفترة طويلة من الزمن.	درجة الحرارة الخارجية أو الداخلية مرتفعة للغاية.	في هذه الحالة، من الطبيعي أن يعمل الجهاز لفترة أطول.
	تم إيقاف تشغيل الجهاز لفترة من الوقت.	عادةً ما يستغرق الجهاز من 8 إلى 12 ساعة حتى يقوم بالتبريد بشكل كامل.
	لم يُغلق باب/درج الجهاز بإحكام.	أغلق الباب/الدرج وتأكد من أن الجهاز موضوع على أرض مستوية وأنه لا يوجد طعام أو وعاء يعيق الباب.
	فُتح الباب/الدرج بشكل متكرر أو لمدة أطول من اللازم.	لا تفتح الباب/الدرج بشكل متكرر.
	درجة الحرارة المعينة في حجيرة الفريزر منخفضة جدًا.	اضبط درجة الحرارة على درجة أعلى حتى تحصل على درجة حرارة مقبولة للثلاجة. يستغرق الأمر 24 ساعة حتى تصبح درجة حرارة الثلاجة مستقرة.
	حشوة الباب/الدرج متسخة أو مهترئة أو متشققة أو ليست في موضعها السليم.	قم بتنظيف حشية الباب/الدرج أو استبدلها من خلال التواصل مع خدمة العملاء.
	دوران الهواء غير سليم.	تأكد من وجود تهوية كافية.
داخل الثلاجة متسخ و/أو تصدر منه روائح.	يحتاج الجزء الداخلي من الثلاجة إلى التنظيف.	نظِّف الثلاجة من الداخل.
	تُخزن الأطعمة ذات الروائح القوية في الثلاجة.	لف الأطعمة بشكل كامل.

المشكلة	السبب المحتمل	الحل المحتمل
الجزء الداخلي من الجهاز ليس باردًا بالشكل الكافي.	درجة الحرارة المعينة عالية جدًا.	أعد تعيين درجة الحرارة
	تم تخزين أطعمة دافئة جدًا.	قم دائمًا بتبريد الطعام قبل تخزينه.
	خُزِّن الكثير من الطعام في وقت واحد.	خزِّن دائمًا كميات صغيرة من الطعام.
	الأطعمة قريبة جدًا من بعضها.	اترك فراغ بين عدة أطعمة لكي تسمح بتدفق الهواء.
	لم يُغلق باب/درج الجهاز بإحكام.	أغلق الباب/الدرج.
	فُتح الباب/الدرج بشكل متكرر أو لمدة أطول من اللازم.	لا تفتح الباب/الدرج بشكل متكرر.
داخل الجهاز باردًا للغاية.	درجة الحرارة المعينة منخفضة للغاية.	أعد تعيين درجة الحرارة.
	تم تنشيط وظيفة Super Freeze أو أنها تعمل لفترة أطول من اللازم.	قم بإيقاف تشغيل وظيفة Super Freeze.
تتكون رطوبة في داخل حجيرة الثلاجة.	الجو دافئ ورطب للغاية.	ارفع درجة الحرارة.
	لم يُغلق باب/درج الجهاز بإحكام.	أغلق الباب/الدرج.
	فُتح الباب/الدرج بشكل متكرر أو لمدة أطول من اللازم.	لا تفتح الباب/الدرج بشكل متكرر.
	تُركت حاويات الطعام أو السوائل مفتوحة.	دع الأطعمة الساخنة تبرد حتى درجة حرارة الغرفة وقم بتغطية الأطعمة والسوائل.
تتراكم الرطوبة على سطح الثلاجة الخارجي أو بين الأبواب/الباب والدرج.	الجو دافئ ورطب للغاية.	هذا طبيعي في المناخ الرطب، وسيتغير عند انخفاض الرطوبة.
	لم يتم غلق الباب/الدرج بإحكام.	تأكد من إغلاق الباب/الدرج بإحكام.
تومض الرموز الموجودة على الشاشة بالتناوب ولا يعمل نظام التبريد.	الجهاز في الوضع التجريبي	الثلاجة متصلة بالتيار الكهربائي اضغط مع الاستمرار على زر "ZONE"، ثم انقر فوق زر "Eco Mode" خمس مرات، وبعد ذلك ستتوقف الرموز عن الوميض بالتناوب.
يوجد الكثير من الثلج والجليد في حجيرة الفريزر.	لم تكن الأطعمة معبأة بشكل مناسب.	قم دائمًا بتعبئة الأطعمة جيدًا.
	لم يُغلق باب/درج الجهاز بإحكام.	أغلق الباب/الدرج.
	فُتح الباب/الدرج بشكل متكرر أو لمدة أطول من اللازم.	لا تفتح الباب/الدرج بشكل متكرر.
	حشوة الباب/الدرج متسخة أو مهترئة أو متشققة أو ليست في موضعها السليم.	قم بتنظيف حشية الباب/الدرج أو استبدلها بأخرى جديدة.
	يوجد شيء في الداخل يمنع إغلاق الباب/الدرج بشكل صحيح.	أعد وضع الأرفف أو أرفف الباب أو الأوعية الداخلية للسماح بإغلاق الباب/الدرج.
يصدر الجهاز أصواتًا غير طبيعية.	الجهاز غير موضوع على أرض مستوية.	اضبط الأقدام لمساواة الجهاز.
	يلمس الجهاز بعض الأشياء حوله.	أزل الأشياء حول الجهاز.

استكشاف الأعطال وإصلاحها

المشكلة	السبب المحتمل	الحل المحتمل
يُسمع صوت طفيف مشابه لصوت المياه المتدفقة.	هذا أمر طبيعي.	/
ستسمع صوت صفارة تنبيه.	باب حجيرة تخزين الثلاجة مفتوح.	أغلق الباب أو أسكت المنبه يدويًا.
ستسمع طنينًا خافتًا.	يعمل نظام مكافحة التكثيف.	يقوم هذا بمنع التكثيف، وهو أمر طبيعي.
الإضاءة الداخلية أو نظام التبريد لا يعمل.	قابس التيار الرئيسي غير متصل بالمقبس الرئيسي	قم بتوصيل قابس التيار الرئيسي.
	إمداد التيار الكهربائي غير متصل.	تحقق من التيار الكهربائي للغرفة. تواصل مع شركة الكهرباء المحلية!
	مصباح LED معطل.	يرجى الاتصال بخدمة العملاء لتغيير المصباح.
تصبح جوانب الكابينة وشريط الباب دافئين.	هذا أمر طبيعي.	/
لا يخرج ماء من صنبور موزع المياه	لم يتم إلغاء تنشيط القفل.	قم بإلغاء تنشيط القفل

انقطاع التيار الكهربائي

- في حالة انقطاع التيار الكهربائي، يظل الطعام باردًا بأمان لمدة 13 ساعة تقريبًا. اتبع هذه النصائح أثناء انقطاع التيار الكهربائي لفترة طويلة، خاصة في فصل الصيف.
- قلل مرات فتح الباب/الدرج قدر الإمكان.
- لا تضع طعامًا إضافيًا في الجهاز أثناء انقطاع التيار الكهربائي.
- إذا تم إعطاء إشعار مسبق بانقطاع التيار الكهربائي وكانت مدة الانقطاع أطول من 13 ساعة، فاصنع بعض مكعبات الثلج وضعها في حاوية في الرف العلوي من حجيرة الثلاجة.
- يجب فحص الأطعمة فورًا بعد الانقطاع.
- نظرًا لأن درجة الحرارة في الثلاجة ترتفع أثناء انقطاع التيار الكهربائي أو نتيجة عطل آخر، تقل فترة التخزين وجودة الطعام الصالح للأكل. يجب استهلاك أو طهي وإعادة تجميد أي طعام تمت إذابته (عند الاقتضاء) بعد الانقطاع بقليل من أجل منع المخاطر الصحية.

إخطار

وظيفة الذاكرة أثناء انقطاع التيار الكهربائي

بعد عودة الطاقة، يستمر الجهاز بالإعدادات التي تم تعيينها قبل انقطاع التيار الكهربائي.

للتواصل مع المساعدة الفنية، يرجى زيارة موقعنا الإلكتروني:
https://corporate.haier-europe.com/en/

أسفل قسم "الموقع الإلكتروني"، اختر العلامة التجارية لمنتجك وبلدك. ستتم إعادة توجيهك إلى موقع الويب المحدد حيث يمكنك العثور على رقم الهاتف والطرق المختلفة للتواصل مع المساعدة الفنية.

إزالة مواد التعبئة والتغليف

تحذير!

- هذا الجهاز ثقيل الوزن. يجب أن تتم المناولة من جانب شخصين على الأقل دائمًا.
- احتفظ بجميع مواد التغليف بعيدًا عن متناول الأطفال، وتخلص منها بطريقة صديقة للبيئة.
- أخرج الجهاز من العبوة.
- أزل جميع مواد التغليف من على الجهاز.

الظروف البيئية

يجب أن تكون درجة حرارة الغرفة دائمًا بين 10 درجات مئوية و43 درجة مئوية، لأنها يمكن أن تؤثر على درجة الحرارة داخل الجهاز واستهلاكه للطاقة. لا تقم بتركيب الجهاز بالقرب من الأجهزة الأخرى التي تنبعث منها الحرارة (الأفران والثلاجات) دون عزل.

متطلبات المساحة

المساحة المطلوبة عند فتح الباب.

تهوية المقطع العرضي

لتحقيق تهوية كافية للجهاز لأسباب تتعلق بالسلامة، يجب مراعاة المعلومات المتعلقة بمقاطع التهوية العرضية المطلوبة.

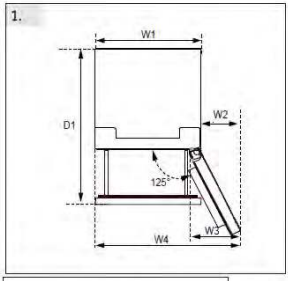

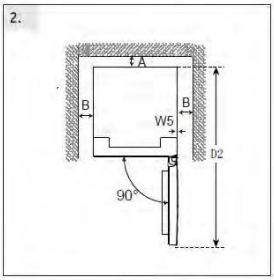

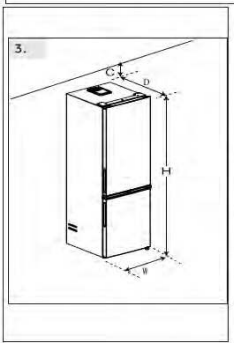

(Unit : mm)	Dimension	Model#1	Model#2
Width	W1:595	*186	*206
	W2:323	*3618*	*3620*
	W3:383	*5618*	*5620*
	W4:918	*1618*	*7620*
	W5:3		*1620*
	W:595		
Depth	D1:996		
	D2:1220		
	D:667		
Distance to back wall	A:50		
Distance to lateral walls	B:50		
Distance to ceiling	C:100		
Overall Height	H:1850/ 2050	H:1850	H:2050

ضبط مستوى الجهاز

يجب وضع الجهاز على سطح مستوٍ وصلب.

1. قم بإمالة الثلاجة للخلف قليلاً.
2. اضبط الأقدام على المستوى المطلوب

تأكد من أن المسافة إلى الحائط على جانب المفصلة لا تقل عن 100 ملم حتى يُفتح الباب بشكل صحيح.

محاذاة الجهاز

يجب وضع الجهاز على سطح مستوٍ وصلب.

1. ١. أمِل الثلاجة قليلًا إلى الخلف.
2. ٢. ثبّت الأرجل على المستوى المطلوب.
3. تأكد من أن المسافة بين جانب المفصلة والحائط لا تقل عن ١٠٠ مم لفتح الباب بشكل صحيح.

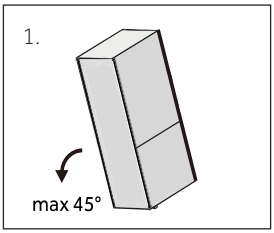

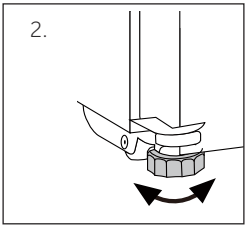

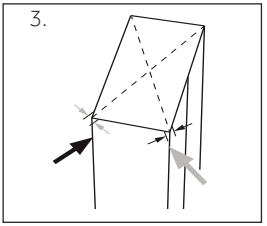

يمكن التحقق من ثبات السيارة بالارتطام بالتناوب على الجوانب القطرية. يجب أن يكون التأرجح الطفيف متساويًا في كلا الاتجاهين. وإلا، فقد يتشوه الإطار، مما قد يؤدي إلى تسرب محتمل في أختام الأبواب. يُسهّل الميل المنخفض للخلف إغلاق الأبواب.

إخطار

للأجهزة القائمة بذاتها: جهاز التبريد هذا غير مخصص للاستخدام كجهاز مدمج

أوقات الانتظار

يوجد زيت التشحيم الذى لا يحتاج إلى صيانة فى كبسولة الضاغط. يمكن لهذا الزيت أن يمر عبر نظام الأنابيب المغلقة أثناء النقل المائل. قبل توصيل الجهاز بمصدر الطاقة، عليك الانتظار لمدة ساعتين على الأقل حتى يعود الزيت مرة أخرى إلى الكبسولة.

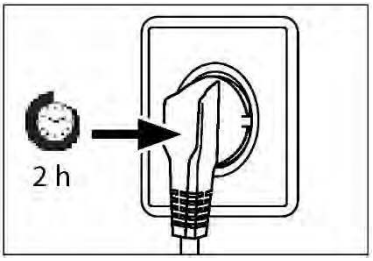

التوصيل الكهربائي

قبل كل توصيل، تحقق أن:

- إمدادات الطاقة والمآخذ والمنصهرات مناسبة للوحة التصنيف.
- مقبس الطاقة مؤرض، ولا يوجد قابس متعدد أو وصلة تمديد.
- قابس الطاقة والمقبس كما هو مطلوب بدقة.

قم بتوصيل القابس بمقبس مثبت في المنزل بشكل صحيح.

تحذير!

لتجنب المخاطر، يجب استبدال كابل الطاقة التالف من خلال التواصل مع خدمة العملاء (انظر بطاقة الضمان).

قَابلية انعكاس الباب

قبل توصيل الجهاز بمصدر الطاقة، يجب عليك التحقق مما إذا كان يجب تغيير حركة الباب من اليمين (كما تم تسليمه) إلى اليسار، إذا كان ذلك مطلوبًا حسب موقع التركيب وسهولة الاستخدام.

تحذير!

- هذا الجهاز ثقيل الوزن. أنت بحاجة إلى شخصين لتنفيذ قابلية انعكاس الباب.
- قبل أي عملية، افصل الجهاز أولاً عن التيار الكهربائي
- لا تقم بإمالة الجهاز لأكثر من 45 درجة لمنع تلف نظام التبريد.

خطوات التجميع

1. وفر الأداة اللازمة.
2. افصل الجهاز.
3. قم بإزالة غطاء المفصلة العلوية 1 وفك المفصلة العلوية (ثلاثة براغي) على الجانب الأيمن 2.
4. افصل كابل التوصيل
5. ارفع باب الثلاجة المفكوك بحذر عن المفصلة الوسطى.
6. قم بإزالة المفصلة الوسطى.
7. قم بإزالة الغطاء الصغير للوحة الأمامية من اليسار إلى اليمين.
8. اقلب الباب رأسًا على عقب وفك براغي الغطاء (1). قم بإخراج الغطاء الجديد (2) من حقيبة اللوازم واربطه على الجانب المقابل.
9. قم بتغيير مواضع سدادات الفراغ والبرغي على الجانب.
10. اربط المفصلة الوسطى بالجانب الأيسر للجهاز. انتبه إلى قلب محور المفصلة الوسطى، مع التأكد من أن الجانب الذي يحتوي على الحشية متجه لأعلى
11. ارفع الباب العلوي بعناية على المفصلة الوسطى. وتأكد من أن المحور يلائم تجويف المفصلة للباب السفلي.
12. قم بإخراج المفصلة العلوية الجديدة وغطاء المفصلة من حقيبة الملحقات. قم بإدخال كابل التوصيل عبر المفصلة العلوية وقم بتثبيت المفصلة العلوية بثلاثة براغي على الجانب الأيسر للجهاز. وضع غطاء المفصلة فوق المفصلة.
13. قم بتوصيل كابل التوصيل.
14. أعد تركيب اللوحة الأمامية في مكانها وقم بتثبيتها بخمسة براغي.

بعد تغيير الباب، تأكد من أن موانع التسرب الخاصة بالباب موجودة بشكل صحيح على الحاوية وأن جميع البراغي مثبتة جيدًا.

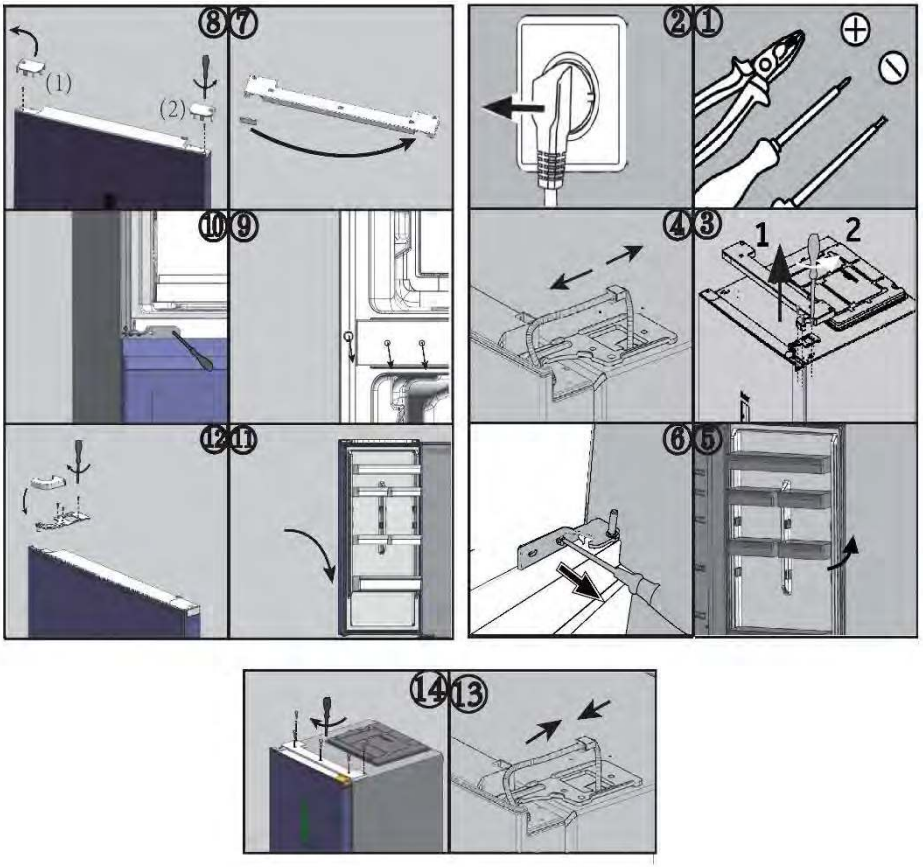

درجات الحرارة المحيطة

درجة الحرارة المتدة: جِهاز التبريد هذا مخصص للاستخدام في درجات حرارة محيطة تتراوح بين 10 درجات مئوية و32 درجة مئوية

درجة الحرارة المعتدلة: جهاز التبريد هذا مخصص للاستخدام في درجات حرارة محيطة تتراوح بين 16 درجة مئوية و32 درجة مئوية؛

درجة الحرارة شبه الاستوائية: جهاز التبريد هذا مخصص للاستخدام في درجات حرارة محيطة تتراوح بين 16 درجة مئوية و38 درجة مئوية؛

درجة الحرارة الاستوائية: جهاز التبريد هذا مخصص للاستخدام في درجات حرارة محيطة تتراوح بين 16 درجة مئوية و43 درجة مئوية.

معلمات المنتج وفقًا للوائح (الاتحاد الأوروبي) 2016/2019

بناءً على نتائج الاختبار القياسية لمدة 24 ساعة. سيعتمد الاستهلاك الفعلي للطاقة على كيفية استخدام الجهاز وموضعه

الطراز	*HTW5618DN *HTW3618DN	*HTW5620DN	*HTW5618EN *HTW3618EN
نوع جهاز التبريد	الثلاجة-الفريزر	الثلاجة-الفريزر	الثلاجة-الفريزر
فئة كفاءة الطاقة	D	D	E
استهلاك الطاقة السنوى (كيلوواط في الساعة/السنة)	217	226	271
حجم حجيرة الثلاجة (لتر)	201	255	201
حجم حجيرة الفريزر (لتر)	125	125	125
حجم حجيرة التبريد (لتر)	34	34	34
فئة التجميد	4 نجوم	4 نجوم	4 نجوم
نوع إذابة الثلج	إذابة الثلج تلقائيًا	إذابة الثلج تلقائيًا	إذابة الثلج تلقائيًا
وقت ارتفاع درجة الحرارة (بالساعة)	13	13	11
قدرة التجميد (كجم/24 ساعة)	10.0	10.0	10.0
الفئة المناخية	SN.N.ST.T	SN.N.ST.T	SN.N.ST.T
فئة انبعاث الضوضاء وانبعاثات الضوضاء الصوتية المحمولة جوًا (ديسيبل (أ) بقيمة مرجعية 1 بيكوواط)	B(35)	B(35)	B(35)

معلمات المنتج وفقًا للوائح (الاتحاد الأوروبي) 2016/2019

بناءً على نتائج الاختبار القياسية لمدة 24 ساعة. سيعتمد الاستهلاك الفعلي للطاقة على كيفية استخدام الجهاز وموضعه

Model	HDPR1618CN*	HDPR1618AN*	HDPR1620AN* HDPR3620AN*	HDPR3620CN*	HDPR3618DN*
وع جـ هاز التبـ يد	الثلاجات والمجمدات	الثلاجات والمجمدات	الثلاجات والمجمدات	الثلاجات والمجمدات	الثلاجات والمجمدات
٬ نة كفاءة الطاقة	C	A	A	C	D
الاستهلاك السنوي للطاقة (كيلوواط ساعة/ سنة)	172	110	114	178	216
(حجم الثلاجة (لتر	200	200	254	254	200
(حجم الفريزر (لتر	120	120	120	120	120
(حجم حجرة الثلاجة (لتر	35	35	35	35	35
الطبقة الفريزية	4-star	4-star	4-star	4-star	4-star
نوع إزالة الجليد	ذاتية الثلج تلقائيًا	ذاتية الثلج تلقائيًا	ذاتية الثلج تلقائيًا	ذاتية الثلج تلقائيًا	ذاتية الثلج تلقائيًا
زمن ارتفاع درجة الحرارة (ساعة)	13	16	16	13	11
(قدرة التجميد (كجم/24 ساعة	6.0	7.0	7.0	6.0	6.0
فئة المناخ	SN.N.ST.T	SN.N.ST.T	SN.N.ST.T	SN.N.ST.T	SN.N.ST.T
فئة انبعاث الضوضاء وانبعاث الضوضاء المحمولة جوًا ((ديسيبل (أ) لكل 1 بيكو واط	B(35)	B(35)	B(35)	B(35)	B(35)

الطراز	*HTW5618CN	*HTW5620CN	*HTW5620EN
نوع جهاز التبريد	الثلاجة-الفريزر	الثلاجة-الفريزر	الثلاجة-الفريزر
فئة كفاءة الطاقة	C	C	E
استهلاك الطاقة السنوى (كيلوواط في الساعة/السنة)	173	181	283
حجم حجيرة الثلاجة (لتر)	201	255	255
حجم حجيرة الفريزر (لتر)	125	125	125
حجم حجيرة التبريد (لتر)	34	34	34
فئة التجميد	4 نجوم	4 نجوم	4 نجوم
نوع إذابة الثلج	إذابة الثلج تلقائيًا	إذابة الثلج تلقائيًا	إذابة الثلج تلقائيًا
وقت ارتفاع درجة الحرارة (بالساعة)	13	13	11
قدرة التجميد (كجم/24 ساعة)	10.0	10.0	10.0
الفئة المناخية	SN.N.ST.T	SN.N.ST.T	SN.N.ST.T
فئة انبعاث الضوضاء وانبعاثات الضوضاء الصوتية المحمولة جوًا (ديسيبل (أ) بقيمة مرجعية 1 بيكوواط)	B(35)	B(35)	B(35)

الطراز	*HDPW5618DN	*HDPW5620DN *HDPW3620DN EHD3PWDNPD206	*HTW7620CN
نوع جهاز التبريد	الثلاجة-الفريزر	الثلاجة-الفريزر	الثلاجة-الفريزر
فئة كفاءة الطاقة	D	D	C
استهلاك الطاقة السنوى (كيلوواط في الساعة/السنة)	214	220	181
حجم حجيرة الثلاجة (لتر)	201	255	255
حجم حجيرة الفريزر (لتر)	117	117	125
حجم حجيرة التبريد (لتر)	34	34	34
فئة التجميد	4 نجوم	4 نجوم	4 نجوم
نوع إذابة الثلج	إذابة الثلج تلقائيًا	إذابة الثلج تلقائيًا	إذابة الثلج تلقائيًا
وقت ارتفاع درجة الحرارة (بالساعة)	13	13	13
قدرة التجميد (كجم/24 ساعة)	10.0	10.0	10.0
الفئة المناخية	SN.N.ST.T	SN.N.ST.T	SN.N.ST.T
فئة انبعاث الضوضاء وانبعاثات الضوضاء الصوتية المحمولة جوًا (ديسيبل (أ) بقيمة مرجعية 1 بيكوواط)	B(35)	B(35)	B(35)

الطراز	*HDPW3618DN EHD3PWDNPW186 EHD3PWDNPK186	*HDPW3620CN	*HTW3620DN
نوع جهاز التبريد	الثلاجة-الفريزر	الثلاجة-الفريزر	الثلاجة-الفريزر
فئة كفاءة الطاقة	D	C	D
استهلاك الطاقة السنوي كيلوواط في الساعة/السنة)	214	176	226
حجم حجيرة الثلاجة (لتر)	201	255	255
حجم حجيرة الفريزر (لتر)	117	117	125
حجم حجيرة التبريد (لتر)	34	34	34
فئة التجميد	4 نجوم	4 نجوم	4 نجوم
نوع إذابة الثلج	إذابة الثلج تلقائيًا	إذابة الثلج تلقائيًا	إذابة الثلج تلقائيًا
وقت ارتفاع درجة الحرارة	13	13	13
قدرة التجميد (كجم/24 ساعة)	10.0	10.0	10.0
الفئة المناخية	SN.N.ST.T	SN.N.ST.T	SN.N.ST.T
فئة انبعاث الضوضاء وانبعاثات الضوضاء الصوتية المحمولة جوًا (ديسيبل (أ) بقيمة مرجعية 1 بيكوواط)	B(35)	B(35)	B(35)

الطراز	HTW3618CN*	HTW3620CN*	HTW3620EN*
نوع جهاز التبريد	الثلاجة-الفريزر	الثلاجة-الفريزر	الثلاجة-الفريزر
فئة كفاءة الطاقة	C	C	E
استهلاك الطاقة السنوى (كيلوواط في الساعة/السنة)	173	181	283
حجم حجيرة الثلاجة (لتر)	201	255	255
حجم حجيرة الفريزر (لتر)	125	125	125
حجم حجيرة التبريد (لتر)	34	34	34
فئة التجميد	4 نجوم	4 نجوم	4 نجوم
نوع إذابة الثلج	إذابة الثلج تلقائيًا	إذابة الثلج تلقائيًا	إذابة الثلج تلقائيًا
وقت ارتفاع درجة الحرارة (بالساعة)	13	13	11
قدرة التجميد (كجم/24 ساعة)	10.0	10.0	10.0
الفئة المناخية	SN.N.ST.T	SN.N.ST.T	SN.N.ST.T
فئة انبعاث الضوضاء وانبعاثات الضوضاء الصوتية المحمولة جوًا (ديسيبل (أ) بقيمة مرجعية 1 بيكوواط)	B(35)	B(35)	B(35)

الطراز	*HDPW5618CN	*HDPW5620CN	*HDPW5620AN *HDPW7620AN
نوع جهاز التبريد	الثلاجة-الفريزر	الثلاجة-الفريزر	الثلاجة-الفريزر
فئة كفاءة الطاقة	C	C	A
استهلاك الطاقة السنوى (كيلوواط في الساعة/السنة)	171	176	114
حجم حجيرة الثلاجة (لتر)	201	255	255
حجم حجيرة الفريزر (لتر)	117	117	120
حجم حجيرة التبريد (لتر)	34	34	34
فئة التجميد	4 نجوم	4 نجوم	4 نجوم
نوع إذابة الثلج	إذابة الثلج تلقائيًا	إذابة الثلج تلقائيًا	إذابة الثلج تلقائيًا
وقت ارتفاع درجة الحرارة (بالساعة)	13	13	16
قدرة التجميد (كجم/24 ساعة)	10.0	10.0	10.0
الفئة المناخية	SN.N.ST.T	SN.N.ST.T	SN.N.ST.T
فئة انبعاث الضوضاء وانبعاثات الضوضاء الصوتية المحمولة جوًا (ديسيبل (أ) بقيمة مرجعية 1 بيكوواط)	B(35)	B(35)	B(35)

الطراز	HTW7620DNG*	HDPW7620AAN*	HTW7620DNM*	HDPW5620BN*
نوع جهاز التبريد	الثلاج ة-الفري	الثلاج ة-الفري	الثلاج ة-الفرير	الثلاجة-الفريزر
فئة كفاءة الطاقة	D	A	D	B
استهلاك الطاقة السنوي (كيلوواط في الساعة/السنة)	226	92	226	142
حجم حجيرة الثلاجة (لتر)	255	255	255	255
حجم حجيرة الفريزر (لتر)	125	120	125	120
حجم حجيرة التبريد (لتر)	34	34	34	34
فئة التجميد	4 نجوم	4 نجوم	تز4جوم	4 نجوم
نوع إذابة الثلج	لإذا اجتلقائيًا	ئ ً ناقلت ج	إذابة الثلج تلقائيًا	إذابة الثلج تلقائيًا
وقت ارتفاع درجة الحرارة (بالساعة)	9	16	13	13
قدرة التجميد (كجم/24 ساعة)	10.0	12.0	10.0	10.0
الفئة المناخية	SN.N.ST.T	SN.N.ST.T	SN.N.ST.T	SN.N.ST.T
فئة انبعاث الضوضاء وانبعاث الضوضاء الصوتية المحمولة * (ديسيبل (أ) بقيمة مرجعية 1 بيكوواط)	B(35)	B(35)	B(35)	B(35)

البيانات الفنية

الطراز	HTR3620EN*	HTR3618EN**	HTR3620CN*	HTR3618CN*	HTR3620DN*
نوع جهاز التبريد	الثلاج ة-الفري	الثلاج ة-الفري	الثلاج ة-الفرير	الثلاجة-الفريزر	زيلاج ة-الفرتل
فئة كفاءة الطاقة	E	E	C	C	D
استهلاك الطاقة السنوى (كيلوواط في الساعة/السنة)	283	271	181	173	**226**
حجم حجيرة الثلاجة (لتر)	254	200	254	200	254
حجم حجيرة الفريزر (لتر)	125	125	125	125	125
حجم حجيرة التبريد (لتر)	35	35	35	35	35
فئة التجميد	4 نجوم	4 نجوم	ت4جوم	4 نجوم	مو جن 4
نوع إذابة الثلج	للإذاا ج تلقائيًا	ئ ً ناقلت ج	إذابة الثلج تلقائيًا	إذابة الثلج تلقائيًا	ئ ً ناقلت جلتل
وقت ارتفاع درجة الحرارة (بالساعة)	11	11	13	13	13
قدرة التجميد (كجم/24 ساعة)	6.0	6.0	6.0	6.0	6.0
الفئة المناخية	SN.N.ST.T	SN.N.ST.T	SN.N.ST.T	SN.N.ST.T	SN.N.ST.T
فئة انبعاث الضوضاء وانبعاثات الضوضاء الصوتية المحمولة ج (ديسيبل (أ) بقيمة مرجعية 1 بيكوواط)	B(35)	B(35)	B(35)	B(35)	B(35w)

الطراز	HTR3620EN*	HTR3618EN**	HTR3620AN*
نوع جهاز التبريد	الثلاج ة-الفري	الثلاج ة-الفري	الثلاج ة-الفرير
فئة كفاءة الطاقة	E	E	A
استهلاك الطاقة السنوى (كيلوواط في الساعة/السنة)	283	271	116
حجم حجيرة الثلاجة (لتر)	254	200	254
حجم حجيرة الفريزر (لتر)	125	125	125
حجم حجيرة التبريد (لتر)	35	35	35
فئة التجميد	4 نجوم	4 نجوم	ة4جوم
نوع إذابة الثلج	لإذا ح تلقائيًا	ئ ناقلت ج	إذابة الثلج تلقائيًا
وقت ارتفاع درجة الحرارة (بالساعة)	11	11	16
قدرة التجميد (كجم/24 ساعة)	6.0	6.0	6.0
الفئة المناخية	SN.N.ST.T	SN.N.ST.T	SN.N.ST.T
فئة انبعاث الضوضاء وانبعاثات الضوضاء الصوتية المحمولة جـ (ديسيبل (أ) بقيمة مرجعية 1 بيكوواط)	B(35)	B(35)	B(35)

الطراز	*HTW5618DW	*HTW7620AN	HDPR3618DNPKMA HDPR3618DNPDMA
نوع جهاز التبريد	الثلاجة-الفريزر	الثلاجة-الفريزر	الثلاجة-الفريزر
فئة كفاءة الطاقة	D	A	A++
استهلاك الطاقة السنوى (كيلوواط في الساعة/السنة)	216	116	266
حجم حجيرة الثلاجة (لتر)	198	255	211
حجم حجيرة الفريزر (لتر)	125	125	96
حجم حجيرة التبريد (لتر)	34	34	23
فئة التجميد	4 نجوم	4 نجوم	4 نجوم
نوع إذابة الثلج	إذابة الثلج تلقائيًا	إذابة الثلج تلقائيًا	إذابة الثلج تلقائيًا
وقت ارتفاع درجة الحرارة (بالساعة)	13	16	13
قدرة التجميد (كجم/24 ساعة)	10.0	10.0	10.0
الفئة المناخية	SN.N.ST.T	SN.N.ST.T	SN.N.ST.T
فئة انبعاث الضوضاء وانبعاثات الضوضاء الصوتية المحمولة جوًا (ديسيبل (أ) بقيمة مرجعية 1 بيكوواط)	B(35)	B(35)	C(39)
Note: Adopting standards	EN 62552:2020		EN 62552:2013

بيانات فنية إضافية

الطراز	*HTW5618DN *HTW3618DN	*HTW5618EN *HTW3618EN	*HTW5620DN
الحجم الكلي (لتر	360	360	414
الجهد الكهربي/التردد	220~240 فولت/50 هرتز	220~240 فولت/50 هرتز	220~240 فولت/50 هرتز
تيار المدخل (أمبير)	1.4	1.4	1.4
المنصهر الرئيسي (أمبير)	16	16	16
مادة التبريد	R600a (53 جم)	R600a (53 جم)	R600a (53 جم)
الأبعاد (العرض/العمق/الارتفاع	595*667*1850	595*667*1850	595*667*2050

الطر	HDPW5618CN*	HDPW5620CN*	HDPW5620AN*	HDPR1620AN* HDPR3620AN*
ا جِم الكا ل)	352	406	409	409
هد الكهر /الـ دد	220~240V/50Hz	220~240V/50Hz	220~240V/50Hz	220~240V/50Hz
ا نصهر الرئـ يـ)أمبـ	1.4	1.4	1.4	1.4
ا نصهر الرئـ يـ)أمبـ	15	15	16	16
الطر	R600a(55g)	R600a(50g)	R600a(50g)	R600a(50g)
لأبعاد)العر ض/ال عمق /بالارتفاع ة الملم (	595*667*1850	595*667*2050	595*667*2050	595*667*2050

الطراز	HDPW7620AN*	HDPW5620BN*	HDPW7620AAN*
الحجم الكلي (لتر	409	409	409
لـ ي تر	220~240 فولت/50 هرتز	220~240 فولت/50 هرتز	220~240 فولت/50 هرتز
تيار المدخل (أمبير)	1.4	1.4	1.4
المنصهر الرئيسي (أمبير)	16	16	16
مادة التبريد	R600a (م‌ح 50)	R600a (م‌ح 50)	R600a (م‌ح 55)
الأبعاد (العرض/العمق/الارتفاع	2050*667*595	2050*667*595	2050*667*595

الطراز	HDPW5618CN* EHD3PWDNP*186	HDPW3620CN*	HDPR1618AN*	HTW3620DN*
ا جـ م الك)ل	352	406	355	414
إ هد الكهر	220~240V/50Hz	220~240V/50Hz	220~240V/50Hz	220~240V/50Hz
إ هد الكهر	1.4	1.4	1.4	1.4
الأبعاد)العـ	16	15	16	16
الأبعاد)العـ	R600a(53g)	R600a(50g)	R600a(50g)	R600a(53g)
الأبعاد)العر	595*667*1850	595*667*2050	595*667*1850	595*667*2050

الطراز	HTW3620EN	HTW3620CN	HTW3618CN	HTR3620DN*
الحجم الكلي(لتر	414	414	360	414
الجهد الكهربي	220~240 فولت / 50 هرتز	220~240 فولت / 50 هرتز	220~240 فولت / 50 هرتز	220~240V/50Hz
تيار المدخل (أمبير)	1.4	1.4	1.4	1.4
المنصهر الرئيسي (أمبير)		16	16	16
مادة التبريد	R600a (53g)	R600a (50g)	R600a (50g)	R600a(53g)
الأبعاد (العرض/ الارتفاع/ العمق)	595*667*2050	595*667*2050	595*667*1850	595*667*2050

الطراز	HTR3620EN*	HTR3620CN*	HTR3618EN*	HTR3618CN*
الحجم الكلي	414	414	360	360
الجهد الكهربي	220~240V/50Hz	220~240V/50Hz	220~240V/50Hz	220~240V/50Hz
التيار الكهربي	1.4	1.4	1.4	1.4
الأبعاد (العمق)	16	16	16	16
الأبعاد (العمق)	R600a(53g)	R600a(50g)	R600a(53g)	R600a(50g)
الأبعاد (العرض)	595*667*2050	595*667*2050	595*667*1850	595*667*1850

بيانات فنية إضافية

الطراز	*HDPW3618DN EHD3PWDNPW186 EHD3PWDNPK186	*HDPW3620CN	*HTW3620DN
الحجم الكلي (لتر)	352	406	414
الجهد الكهربي/التردد	220~240 فولت/50 هرتز	220~240 فولت/50 هرتز	220~240 فولت/50 هرتز
تيار المدخل (أمبير)	1.4	1.4	1.4
المنصهر الرئيسي (أمبير)	16	15	16
مادة التبريد	R600a (53 جم)	R600a (50 جم)	R600a (53 جم)
الأبعاد (العرض/العمق/الارتفاع	1850*667*595	2050*667*595	2050*667*595

الطر	HDPW7620AAN*	HDPW5620BN*	HDPW7620AN*	HDPR3620CN*
(الحجم الإجمالي (لتر	409	409	409	409
(تيار الإدخال (أمبير	220~240V/50Hz	220~240V/50Hz	220~240V/50Hz	220~240V/50Hz
(المصهر الرئيسي (أ	1.4	1.4	1.4	1.4
(المصهر الرئيسي(أ	16	16	16	16
المبرد	R600a(55g)	R600a(50g)	R600a(50g)	R600a(50g)
أبعاد (العرض/العمق/الارتفاع (مم)	595*667*2050	595*667*2050	595*667*2050	595*667*2050

بيانات فنية إضافية

الطراز	*HTW7620DN	*HTW7620CN	*HTW5618DW
الحجم الكلي (لتر)	414	414	357
الجهد الكهربي/التردد	220~240 فولت/50 هرتز	220~240 فولت/50 هرتز	220~240 فولت/50 هرتز
تيار المدخل (أمبير)	1.4	1.4	1.4
المنصهر الرئيسي (أمبير)	16	15	16
مادة التبريد	R600a (53 جم)	R600a (50 جم)	R600a (53 جم)
الأبعاد (العرض/العمق/الارتفاع بوحدة الملم)	595*667*2050	595*667*2050	595*667*1850

الطراز	*HTW7620AN	HDPR3618DNPKMA HDPR3618DNPDMA	*HDPR1618CN
الحجم الكلي (لتر)	414	330	355
الجهد الكهربي/التردد	220~240 فولت/50 هرتز	220~240V/50Hz	220~240V/50Hz
تيار المدخل (أمبير)	1.4	0.9	1.4
المنصهر الرئيسي (أمبير)	16	16	16
مادة التبريد	R600a (53 جم)	R600a(53g)	R600a(50)
الأبعاد (العرض/العمق/الارتفاع بوحدة الملم)	595*667*2050	595*667*1850	595*667*1850
Note: Adopting standards	EN 62552:2020	EN 62552:2013	EN 62552:2013

نوصي بالاستعانة بخدمة عملاء Haier واستخدام قطع الغيار الأصلية.
إذا كانت لديك مشكلة في جهازك، يرجى التحقق أولاً من قسم استكشاف الأعطال وإصلاحها.

إذا لم تجد حلاً، يرجى التواصل مع

- التاجر المحلي الخاص بك أو
- مركز خدمة العملاء الأوروبي الخاص بنا (راجع أرقام الهواتف المدرجة أدناه) أو
- منطقة الخدمة والدعم في www.haier.com حيث يمكنك تنشيط مطالبة الخدمة
- والعثور على الأسئلة الشائعة.

عند الاتصال بمركز الخدمة الخاص بنا، تأكد من توفر المعلومات التالية لديك.
توجد هذه البيانات على لوحة التصنيف.

الطراز _____

الرقم التسلسلي _____

تحقق أيضًا من بطاقة الضمان المرفقة مع المنتج في حالة كان الجهاز داخل الضمان.

مركز خدمة العملاء الأوروبي		
الدولة*	رقم الهاتف	التكاليف
Haier Italy (IT)	199 100 912	
Haier Spain (ES)	902 509 123	
Haier Germany (DE)	0180 5 39 39 99	• 14 سنت/دقيقة الخط الأرضي • 42 سنت/دقيقة موبايل بحد أقصى
Haier Austria (AT)	0820 001 205	• 14,53 سنت/دقيقة الخط الأرضي • أقصى 20 سنت/دقيقة أى شيء آخر
Haier United Kingdom (UK)	0333 003 8122	
Haier France (FR)	0980 406 409	

*بالنسبة للدول الأخرى، يرجى الرجوع إلى www.haier.com
Haier Europe Trading S.r.l
فرع المملكة المتحدة
Westgate House, Westgate, Ealing
London, W5 1YY

*مدة ضمان جهاز التبريد:
الحد الأدنى من الضمان هو: سنتان (2) لدول الاتحاد الأوروبي، 3 سنوات لتركيا، سنة واحدة للمملكة المتحدة، سنة واحدة لروسيا، 3 سنوات للسويد، سنتان (2) لصربيا، 5 سنوات للترويج، سنة واحدة للمغرب، 6 أشهر للجزائر، تونس بدون ضمان قانوني مطلوب.

*فترة قطع الغيار لإصلاح الجهاز:
تتوفر قطع الترموستات وأجهزة استشعار درجة الحرارة ولوحات الدوائر المطبوعة ومصادر الإضاءة لمدة سبع سنوات على الأقل بعد طرح آخر وحدة من الطراز في السوق.

تتوفر مقابض الأبواب ومفصلات الأبواب والأدراج والسلال لمدة لا تقل عن سبع سنوات وحشيات الأبواب لمدة لا تقل عن 10 سنوات، بعد طرح آخر وحدة من الطراز في السوق.

*لمزيد من المعلومات حول المنتج، يُرجى الرجوع إلى https://eprel.ec.europe.eu/ أو إجراء المسح الضوئي لرمز الاستجابة السريعة (QR) الموجود على ملصق الطاقة المرفق مع الجهاز.

5 Güvenlik bilgileri

İlk kullanımdan önce 6

Kurulum 6

Günlük kullanım 7

10 Kullanım amacı

11 Ürün açıklaması

22 Kumanda paneli

23 Kullanım

Buzdolabı için sıcaklığı ayarlama 24

Dondurucu için sıcaklığı ayarlama 24

My Zone için sıcaklık ayarlama 24

Super Cool işlevi 25

Super Freeze işlevi 26

31 Ekipman

35 Enerji tasarrufu ipuçları

36 Bakım ve temizlik

39 Sorun giderme

43 Kurulum

47 Teknik veriler

58 Müşteri hizmetleri

Detaylı bilgilere bakmak için lütfen içeriklere tıklayın.

Teşekkürler

İÇİNDEKİLER

Bir Haier Ürünü satın aldığınız için teşekkür ederiz.

Lütfen cihazı kullanmadan önce bu talimatları dikkatlice okuyun. Talimatlar, cihazdan en iyi şekilde yararlanmanıza ve güvenli ve doğru kurulum, kullanım ve bakım sağlamanıza yardımcı olacak önemli bilgiler içerir.

Bu kılavuzu, cihazın güvenli ve doğru kullanımı için her zaman başvurabileceğiniz uygun bir yerde saklayın.

Cihazı satarsanız, başka birine verirseniz veya taşınırken geride bırakırsanız, yeni sahibinin cihaza ve güvenlik uyarılarına aşina olabilmesi için bu kılavuzu da teslim ettiğinizden emin olun.

Aksesuarlar

Bu listeye göre aksesuarları ve literatürü kontrol edin:

UYARI - Önemli Güvenlik bilgileri

AÇIKLAMA-Genel bilgiler ve ipuçları

Çevre bilgisi

Bertaraf

Çevrenin ve insan sağlığının korunmasına yardımcı olun. Ambalajı geri dönüştürmek için uygun kaplara koyun. Elektrikli ve elektronik aletlerin atıklarının geri dönüştürülmesine yardımcı olun. Bu sembolle işaretlenmiş cihazları evsel atıklarla birlikte atmayın. Ürünü yerel geri dönüşüm tesisinize iade edin veya belediye ofisiyle iletişime geçin.

UYARI!

Yaralanma veya boğulma tehlikesi!

Soğutucu akışkanlar ve gazlar profesyonelce bertaraf edilmelidir. Uygun şekilde atılmadan önce soğutucu devresinin borularının hasar görmediğinden emin olun. Cihazı elektrik şebekesinden ayırın. Elektrik kablosunu kesin ve atın. Çocukların ve evcil hayvanların cihaz içinde kalmasını önlemek için tepsileri ve çekmeceleri, kapı mandalını ve contaları çıkarın.

Cihazı ilk kez çalıştırmadan önce aşağıdaki güvenlik ipuçlarını okuyun!

UYARI!

İlk kullanımdan önce

- Nakliye hasarı olmadığından emin olun.
- Tüm ambalajları çıkarın ve çocukların erişemeyeceği bir yerde saklayın.
- Cihazın gücünü açmadan önce, soğutucu devresinin tam verimli hale gelmesini sağlamak için en az iki saat bekleyin.
- Ağır olduğu için cihazı her zaman en az iki kişi ile taşıyın.

Kurulum

- Cihaz iyi havalandırılan bir yere yerleştirilmelidir. Cihazın üstünde ve çevresinde en az 10 cm boşluk bırakın.
- Cihazı asla nemli bir alana veya üzerine su sıçrayabilecek bir yere koymayın. Sıçrayan suları ve lekeleri yumuşak temiz bir bezle temizleyin ve kurulayın.
- Cihazı doğrudan güneş ışığı alan bir yere veya ısı kaynaklarının (örn. soba, ısıtıcı) yakınına kurmayın.
- Cihazı, boyutuna ve kullanımına uygun bir alana kurun ve düzleştirin.
- Cihazdaki veya ankastre yapıdaki havalandırma deliklerini engelden uzak tutun.
- Anma değeri plakasındaki elektrik bilgilerinin güç kaynağı ile uyumlu olduğundan emin olun. Değilse, bir elektrikçiye başvurun.
- Cihaz 220-240 VAC/50 Hz güç kaynağı ile çalıştırılır. Anormal voltaj dalgalanması, cihazın çalışmamasına veya sıcaklık kontrolünün veya kompresörün hasar görmesine neden olabilir veya çalışırken anormal bir gürültü olabilir. Bu durumda otomatik regülatör takılmalıdır.
- Çoklu fiş adaptörleri ve uzatma kabloları kullanmayın.
- Cihazın arkasına birden fazla portatif priz veya portatif güç kaynağı yerleştirmeyin.
- Güç kablosunun buzdolabına sıkışmadığından emin olun. Güç kablosunun üzerine basmayın.

UYARI!

- Güç kaynağı için kolay erişilebilen ayrı bir topraklı priz kullanın. Cihaz topraklanmalıdır.
  Yalnızca İngiltere için: Cihazın güç kablosu, standart bir 3 kablolu (topraklı) prize uyan 3 kablolu (topraklı) fiş ile donatılmıştır. Üçüncü pimi (topraklama) asla kesmeyin veya sökmeyin. Cihaz kurulduktan sonra fiş erişilebilir olmalıdır.
- Soğutucu devresine zarar vermeyin.

Günlük kullanım

- Bu cihaz, 8 yaş ve üzeri çocuklar ve fiziksel, duyusal veya zihinsel yetenekleri azalmış veya deneyim ve bilgi eksikliği olan kişiler tarafından, cihazın güvenli bir şekilde kullanımına ilişkin gözetim veya talimat verildiyse ve içerdiği tehlikeleri anlıyorlarsa kullanılabilir.
- 3-8 yaş arası çocukların soğutma cihazlarını yüklemelerine ve boşaltmalarına izin verilir, ancak bunları temizlemelerine ve kurmalarına izin verilmez.
- Sürekli gözetim altında olmadıkları sürece 3 yaşından küçük çocukları cihazdan uzak tutun.
- Çocuklar cihazla oynamamalıdır.
- Cihazın yakınına kömür gazı veya başka bir yanıcı gaz sızıyorsa, sızan gazın vanasını kapatın, kapı ve pencereleri açın ve buzdolabının veya herhangi bir cihazın elektrik kablosunu prizden çekmeyin.
- Cihazın, 10 ile 43 °C arasındaki özel bir ortam sıcaklığı aralığında çalıştırılmak üzere ayarlandığına dikkat edin. Cihaz, belirtilen aralığın üstünde veya altında bir sıcaklıkta uzun süre bırakılırsa düzgün çalışmayabilir.
- Düşmeden kaynaklanan kişisel yaralanmaları veya suyla temastan kaynaklanan elektrik çarpmasını önlemek için buzdolabının üzerine dengesiz nesneler (ağır nesneler, su dolu kaplar) koymayın.
- Kapı raflarını çekmeyin. Kapı çekilirken eğilebilir, şişe rafı dışarı çekilebilir veya cihaz devrilebilir.
- Kapıları sadece kollarla açıp kapatın. Kapılar arasındaki ve kapılar ile dolap arasındaki boşluk çok dardır. Parmaklarınızı sıkıştırmamak için ellerinizi bu alanlara uzatmayın. Buzdolabı kapılarını sadece kapı hareket alanı içinde çocuklar yokken açın veya kapatın.

UYARI!

- Cihazın içinde veya çevresinde yanıcı, patlayıcı veya aşındırıcı malzemeler saklamayın veya kullanmayın.
- Cihazda ilaç, bakteri veya kimyasal maddeler saklamayın. Bu cihaz bir ev aletidir. Kati bir biçimde uyulması gereken sıcaklık sınırlamaları bulunan malzemelerin saklanması önerilmez.
- Şişe veya kutulardaki sıvıları (yüksek alkollü içkiler dışında), özellikle gazlı içecekleri asla dondurucuda saklamayın, çünkü bunlar dondurma sırasında patlayabilir.
- Dondurucuda bir ısınma gerçekleşmişse yiyeceğin durumunu kontrol edin.
- Buzdolabı bölmesinde gereksiz yere düşük sıcaklık ayarlamayın. Yüksek ayarlarda eksi sıcaklıklar oluşabilir. Dikkat: Şişeler patlayabilir
- Donmuş ürünlere ıslak ellerle dokunmayın (eldiven giyin). Özellikle buzlu şekerleri dondurucu bölmesinden çıkardıktan hemen sonra yemeyin. Donma veya donma kabarcıkları oluşma riski vardır. İLK YARDIM: Hemen akan soğuk su altında tutun. Geri çekmeyin!
- Elleriniz yüzeyde donabileceğinden, çalışırken özellikle ıslak ellerle dondurucu depolama bölmesinin iç yüzeyine dokunmayın.
- Elektrik kesintisi durumunda veya temizlemeden önce cihazın fişini çekin. Sık çalıştırma kompresöre zarar verebileceğinden, cihazı yeniden başlatmadan önce en az 7 dakika bekleyin.
- Üretici tarafından önerilen tipte olmadıkça, cihazın gıda saklama bölmelerinde elektrikli cihazlar kullanmayın. Bakım / temizlik
- Temizlik ve bakım yaparken çocukların gözetim altında olduğundan emin olun.
- Herhangi bir rutin bakım yapmadan önce cihazın elektrik bağlantısını kesin. Sık çalıştırma kompresöre zarar verebileceğinden, cihazı yeniden başlatmadan önce en az 5 dakika bekleyin.

UYARI!

- Cihazın fişini prizden çekerken kablodan değil fişten tutun.
- Cihazı sert fırçalar, tel fırçalar, deterjan tozu, benzin, amil asetat, aseton ve benzeri organik solüsyonlar, asit veya alkali solüsyonlarla temizlemeyin. Hasarı önlemek için lütfen özel buzdolabı deterjanı ile temizleyin.
- Buzlanma ve buzu keskin nesnelerle kazımayın. Plastik parçalara zarar vermemek için spreyler, ısıtıcı ve saç kurutma makinesi gibi elektrikli ısıtıcılar, buharlı temizleyiciler veya diğer ısı kaynaklarını kullanmayın.
- Üretici tarafından önerilenler dışında, buz çözme işlemini hızlandırmak için mekanik cihazlar veya başka araçlar kullanmayın.
- Besleme kablosu hasarlıysa, bir tehlikeyi önlemek için üretici, servis acentesi veya benzer kalifiye kişiler tarafından değiştirilmelidir.
- Cihazı kendi başınıza tamir etmeye, parçalarına ayırmaya veya üzerinde değişiklik yapmaya çalışmayın. Onarım durumunda lütfen müşteri hizmetlerimizle iletişime geçin.
- Yangın tehlikesini ve artan enerji tüketimini önlemek için ünitenin arkasındaki tozu yılda en az bir kez ortadan kaldırın.
- Temizlik sırasında cihaza bir şey püskürtmeyin veya onu yıkamayın.
- Cihazı temizlemek için su spreyi veya buhar kullanmayın.
- Soğuk cam rafları sıcak suyla temizlemeyin. Ani sıcaklık değişimi camın kırılmasına neden olabilir.

Soğutucu gaz bilgisi

UYARI!

Cihaz, yanıcı soğutucu IZOBUTAN (R600a) içerir. Nakliye veya kurulum sırasında soğutucu devresinin hasar görmediğinden emin olun. Sızan soğutucu, göz yaralanmalarına veya tutuşmaya neden olabilir. Bir hasar meydana gelirse, açık ateş kaynaklarından uzak tutun, odayı iyice havalandırın, cihazın veya başka bir cihazın güç kablolarını takmayın veya çıkarmayın. Müşteri hizmetlerini bilgilendirin.

Soğutucu ile göz teması halinde, hemen akan su altında yıkayın ve hemen göz sağlığı uzmanını arayın.

Kullanım amacı

Bu cihaz, yiyecekleri soğutmak ve dondurmak için tasarlanmıştır. Bu cihaz mağazalar, ofisler ve diğer çalışma ortamlarındaki personel mutfak alanları; çiftlik evleri ve pansiyon ve yemek hizmetleri işinin yanı sıra oteller, moteller ve diğer konut tipi ortamlardaki müşteriler tarafından olmak üzere ev içi ve benzeri uygulamalarda kullanılmak üzere özel olarak tasarlanmıştır. Ticari veya endüstriyel kullanım için tasarlanmamıştır.

Cihazda değişiklik veya modifikasyon yapılmasına izin verilmez. Amaç dışı kullanım, tehlikelere ve garanti taleplerinde hak kaybına neden olabilir.

Standartlar ve direktifler CE

Bu ürün, CE işareti sağlayan ilgili uyumlaştırılmış standartlarla birlikte geçerli tüm EC direktiflerinin gereksinimlerini karşılar.

AÇIKLAMA

Teknik değişiklikler ve farklı modeller nedeniyle bu kılavuzdaki bazı resimler modelden farklı olabilir.
(HTW5620DN*, HTW5620CN*, HTW5620EN*)

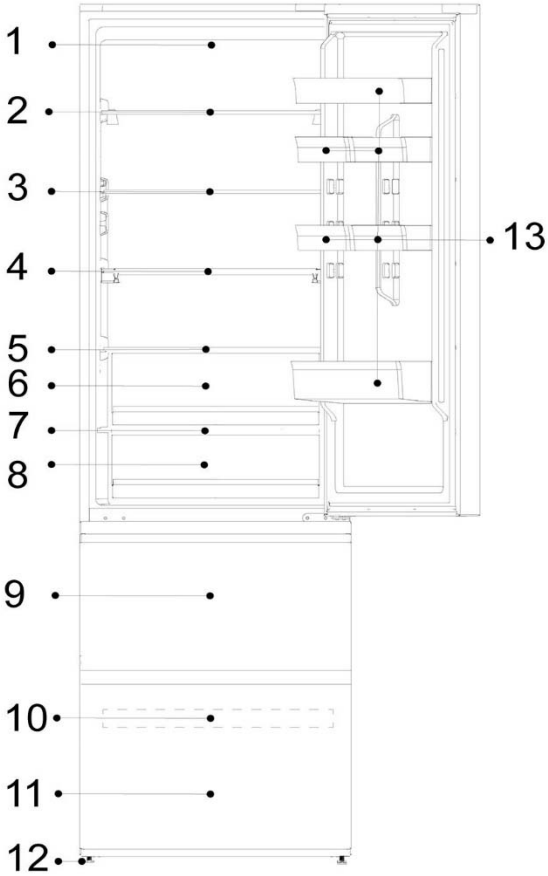

1-Buzdolabı LED lambası
2-Şarap rafı
3-Cam raf
4-Katlanabilir raf
5-Humidity Zone çekmece kapağı
6-Humidity Zone çekmecesi
7-My Zone çekmece kapağı
8-My Zone çekmecesi
9-Üst dondurucu saklama çekmecesi
10-Dondurucu tepsisi
11-Alt dondurucu saklama çekmecesi
12-Ayarlanabilir ayaklar
13-Kapak balkonu

AÇIKLAMA

Teknik değişiklikler ve farklı modeller nedeniyle bu kılavuzdaki bazı resimler modelden farklı olabilir.
(HTW7620AN*, HTW7620CN*, HTW7620DN*)

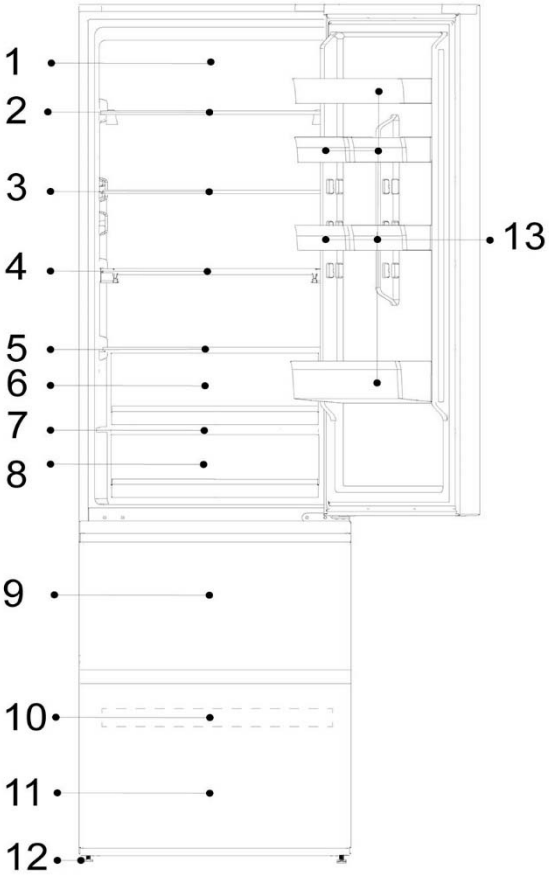

1-Daylight LED sistemi
2-Şarap rafı
3-Cam raf
4-Katlanabilir raf
5-Humidity Zone çekmece kapağı
6-Humidity Zone çekmecesi
7-My Zone çekmece kapağı
8-My Zone çekmecesi
9-Üst dondurucu saklama çekmecesi
10-Dondurucu tepsisi
11-Alt dondurucu saklama çekmecesi
12-Ayarlanabilir ayaklar
13-Kapak balkonu

Ürün açıklaması

AÇIKLAMA

Teknik değişiklikler ve farklı modeller nedeniyle bu kılavuzdaki bazı resimler modelden farklı olabilir.
HTW7620DNG**)

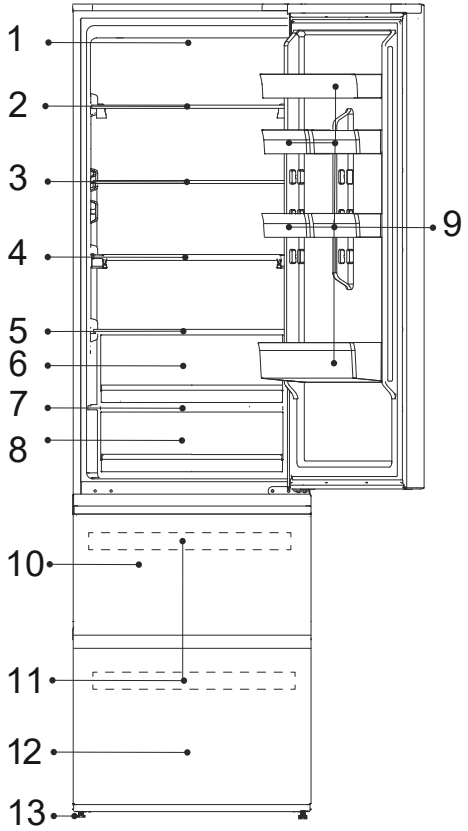

1-Daylight LED sistemi
2-Şarap rafı
3-Cam raf
4-Katlanabilir raf
5-Humidity Zone çekmece kapağı
6-Humidity Zone çekmecesi
7-My Zone çekmece kapağı
8-My Zone çekmecesi
9-Kapı balkonu
10- Üst dondurucu saklama çekmecesi
11- Dondurucu tepsisi
12- Alt dondurucu saklama çekmecesi
13- Ayarlanabilir ayaklar

AÇIKLAMA

Teknik değişiklikler ve farklı modeller nedeniyle bu kılavuzdaki bazı resimler modelden farklı olabilir.
(HTW5618DW*)

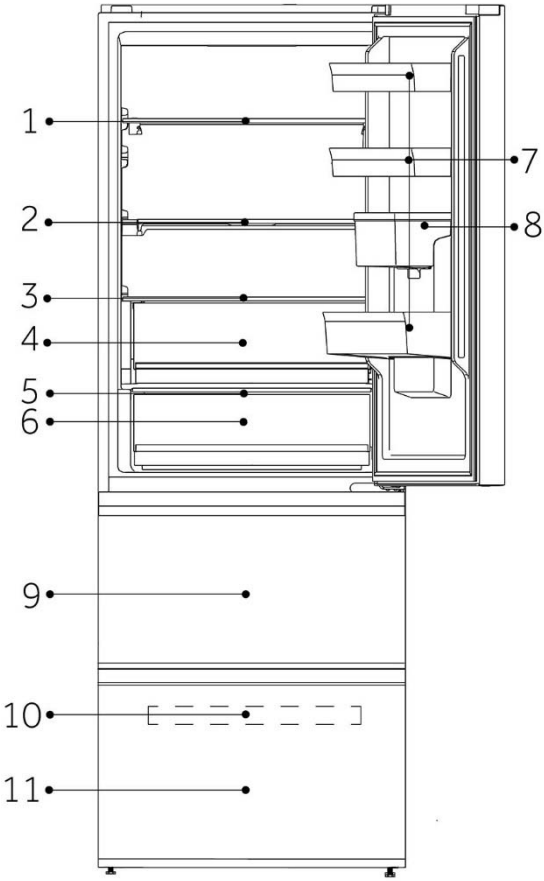

A: Soğutucu bölmesi
1-Şarap rafı
2-Katlanabilir raf
3-Humidity Zone çekmece kapağı
4-Humidity Zone çekmecesi
5-My Zone çekmece kapağı
6-My Zone çekmecesi
7-Kapak balkonu
8-Su deposu

B: Dondurucu bölmesi
9-Üst dondurucu saklama çekmecesi
10-Dondurucu tepsisi
11-Alt dondurucu saklama çekmecesi

AÇIKLAMA

Teknik değişiklikler ve farklı modeller nedeniyle bu kılavuzdaki bazı resimler modelden farklı olabilir.
(HTW5618DN*, HTW5618CN*, HTW5618EN*)

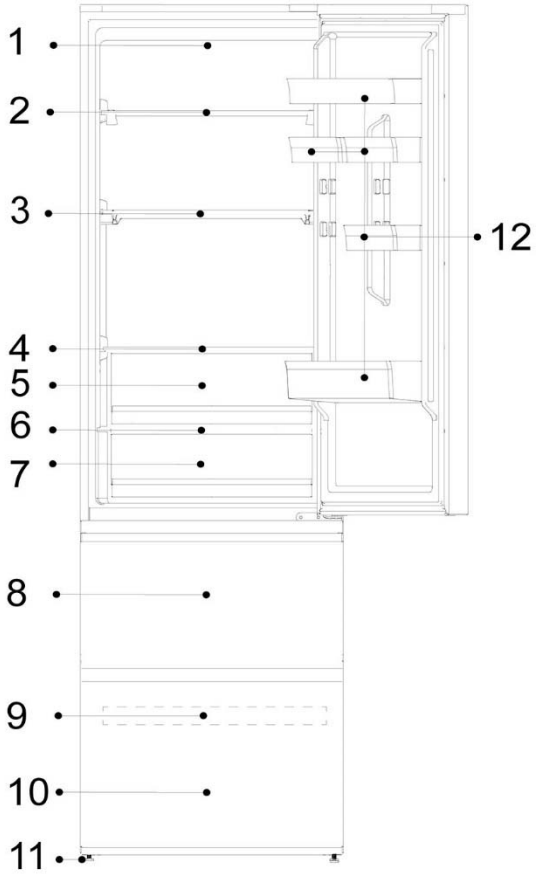

1-Buzdolabı LED lambası
2-Şarap rafı
3-Katlanabilir raf
4-Humidity Zone çekmece kapağı
5-Humidity Zone çekmecesi
6-My Zone çekmece kapağı
7-My Zone çekmecesi
8-Üst dondurucu saklama çekmecesi
9-Dondurucu tepsisi
10-Alt dondurucu saklama çekmecesi
11-Ayarlanabilir ayaklar
12-Kapak balkonu

Ürün açıklaması

AÇIKLAMA

Teknik değişiklikler ve farklı modeller nedeniyle bu kılavuzdaki bazı resimler modelden farklı olabilir.

(HTR3620*)

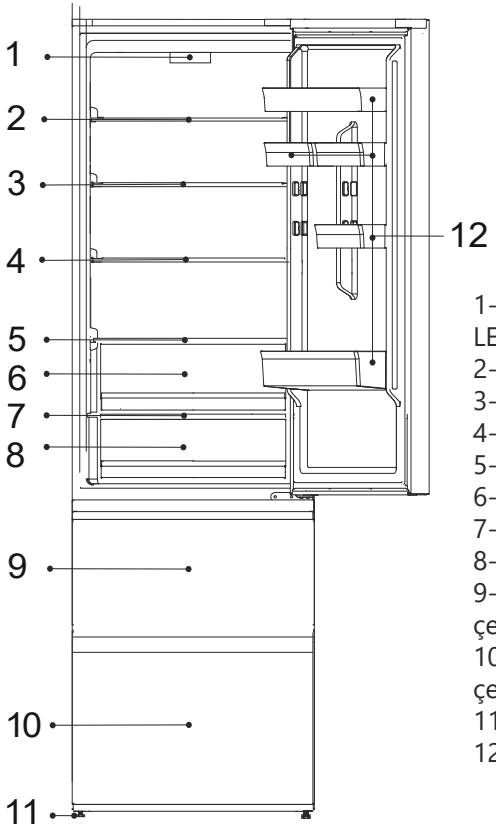

1- Kontrol paneli ve Buzdolabı LED lambası
2- Cam raf
3- Cam raf
4- Cam raf
5- Cam raf
6- Freshbox çekmecesi
7- Çekmece kapağı
8- Fresh 0°C bölge çekmecesi
9- Üst dondurucu saklama çekmecesi
10- Alt dondurucu saklama çekmecesi
11- Ayarlanabilir ayaklar
12- Kapı balkonu

AÇIKLAMA

Teknik değişiklikler ve farklı modeller nedeniyle bu kılavuzdaki bazı resimler modelden farklı olabilir.
(HTW3620DN*)

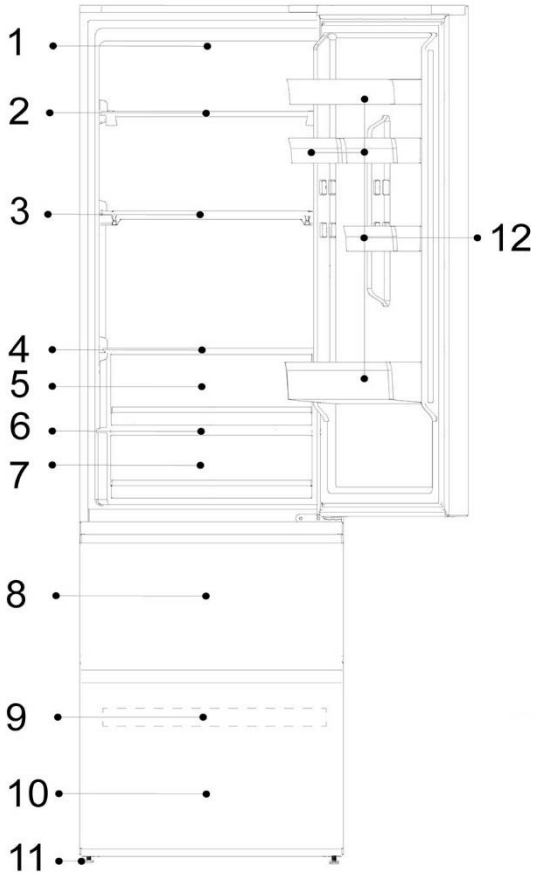

1-Buzdolabı LED lambası
2-Cam raf
3-Cam raf
4-Cam raf
5-Cam raf
6-My Zone çekmece kapağı
7-My Zone çekmecesi
8-Üst dondurucu saklama çekmecesi
9-Dondurucu tepsisi
10-Alt dondurucu saklama çekmecesi
11-Ayarlanabilir ayaklar
12-Kapak balkonu

AÇIKLAMA

Teknik değişiklikler ve farklı modeller nedeniyle bu kılavuzdaki bazı resimler modelden farklı olabilir.
(HTW3618DN*, HTW3618CN*, HTW3618EN*)

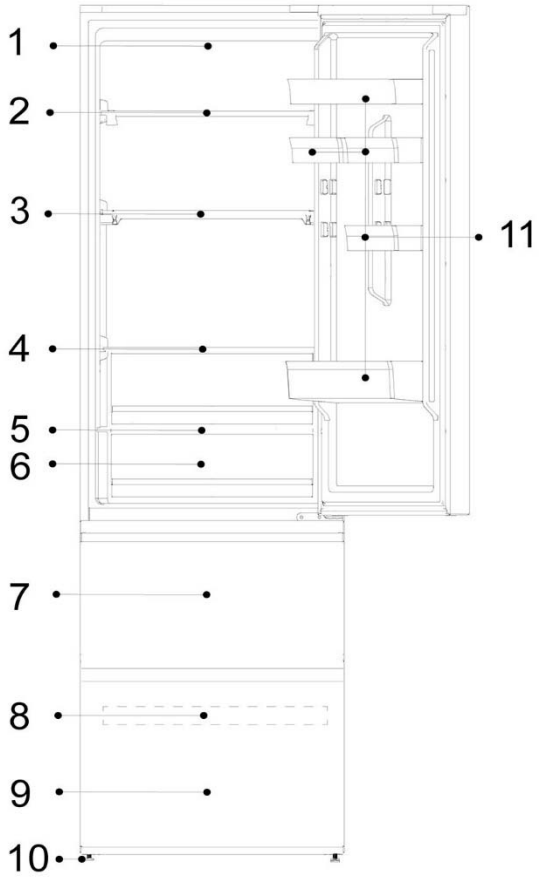

1-Buzdolabı LED lambası
2-Cam raf
3-Cam raf
4-Cam raf
5-My Zone çekmece kapağı
6-My Zone çekmecesi
7-Üst dondurucu saklama çekmecesi
8-Dondurucu tepsisi
9-Alt dondurucu saklama çekmecesi
10-Ayarlanabilir ayaklar
11-Kapak balkonu

Ürün açıklaması

AÇIKLAMA

Teknik değişiklikler ve farklı modeller nedeniyle bu kılavuzdaki bazı resimler modelden farklı olabilir.

(HTR3618*)

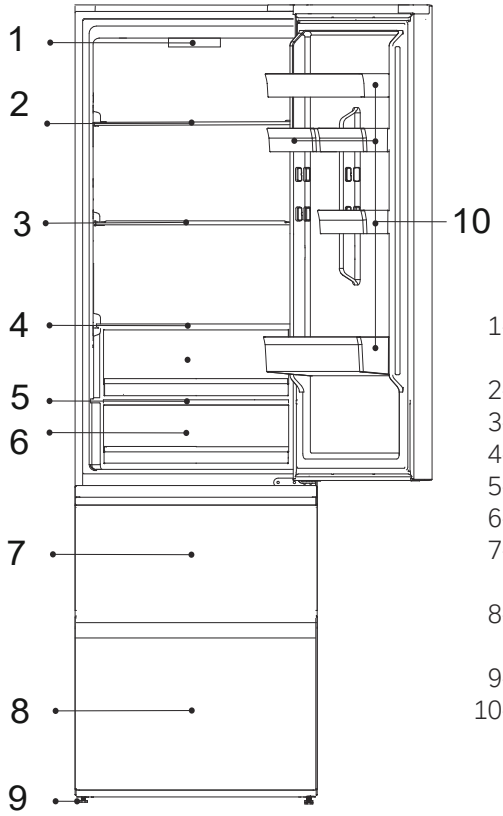

1-Kontrol paneli ve Buzdolabı LED lambası
2- Cam raf
3- Cam raf
4- Cam raf
5- Çekmece kapağı
6- Taze 0°C bölge çekmecesi
7- Üst dondurucu saklama çekmecesi
8- Alt dondurucu saklama çekmecesi
9- Ayarlanabilir ayaklar
10- Kapı balkonu

AÇIKLAMA

Teknik değişiklikler ve farklı modeller nedeniyle bu kılavuzdaki bazı resimler modelden farklı olabilir.
(HDPW5620DN*, HDPW5620CN*, HDPW5620AN*, HDPW5620BN*)

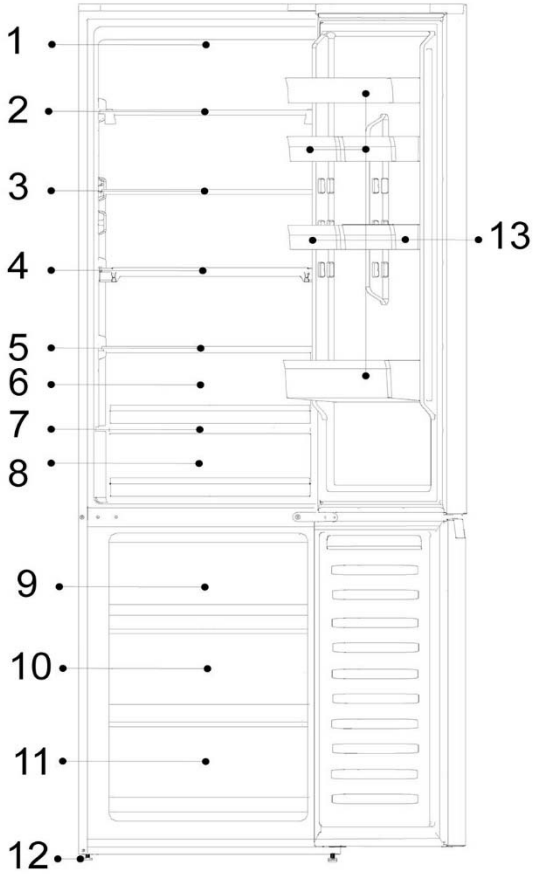

1-Buzdolabı LED lambası
2-Cam raf
3-Cam raf
4-Cam raf
5-Humidity Zone çekmece kapağı
6-Humidity Zone çekmecesi
7-My Zone çekmece kapağı
8-My Zone çekmecesi
9-Üst dondurucu saklama çekmecesi
10-Orta dondurucu saklama çekmecesi
11-Alt dondurucu saklama çekmecesi
12-Ayarlanabilir ayaklar
13-Kapak balkonu

AÇIKLAMA

Teknik değişiklikler ve farklı modeller nedeniyle bu kılavuzdaki bazı resimler modelden farklı olabilir.
(HDPW7620AN*, HDPW7620AAN*)

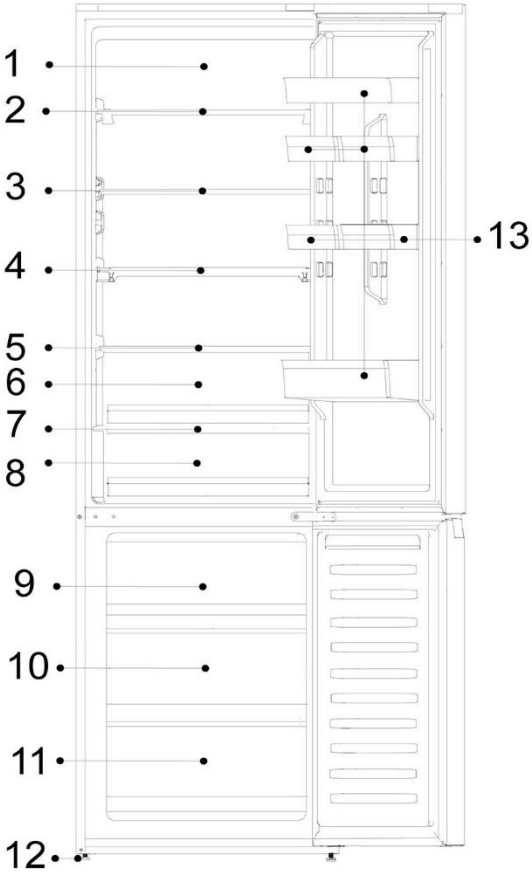

1-Daylight LED sistemi
2-Şarap rafı
3-Cam raf
4-Katlanabilir raf
5-Humidity Zone çekmece kapağı
6-Humidity Zone çekmecesi
7-My Zone çekmece kapağı
8-My Zone çekmecesi
9-Üst dondurucu saklama çekmecesi
10-Orta dondurucu saklama çekmecesi
11-Alt dondurucu saklama çekmecesi
12-Ayarlanabilir ayaklar
13-Kapak balkonu

AÇIKLAMA

Teknik değişiklikler ve farklı modeller nedeniyle bu kılavuzdaki bazı resimler modelden farklı olabilir.
(HDPW5618DN*, HDPW5618CN*)

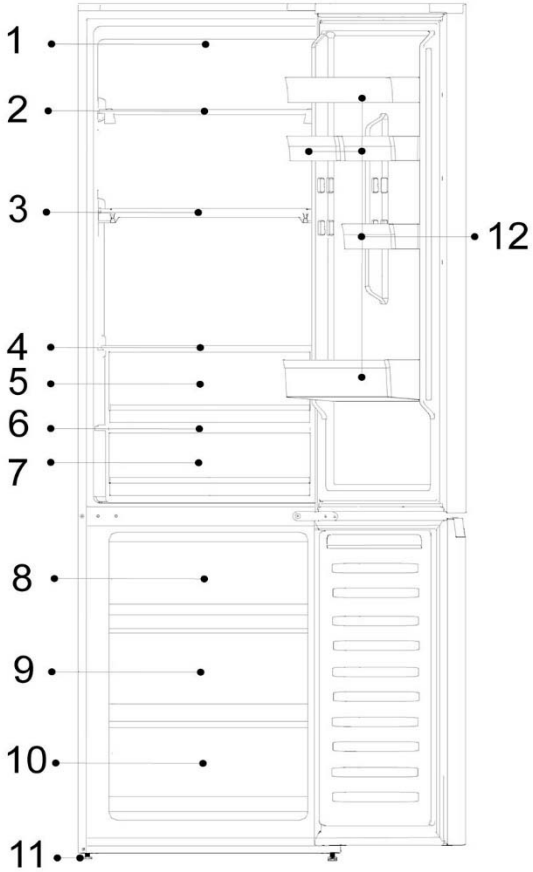

1-Buzdolabı LED lambası
2-Şarap rafı
3-Katlanabilir raf
4-Humidity Zone çekmece kapağı
5-Humidity Zone çekmecesi
6-My Zone çekmece kapağı
7-My Zone çekmecesi
8-Üst dondurucu saklama çekmecesi
9-Orta dondurucu saklama çekmecesi
10-Alt dondurucu saklama çekmecesi
11-Ayarlanabilir ayaklar
12-Kapak balkonu

AÇIKLAMA

Teknik değişiklikler ve farklı modeller nedeniyle bu kılavuzdaki bazı resimler modelden farklı olabilir.
(HDPW3620DN*, HDPW3620CN*, EHD3PWDNPD206)

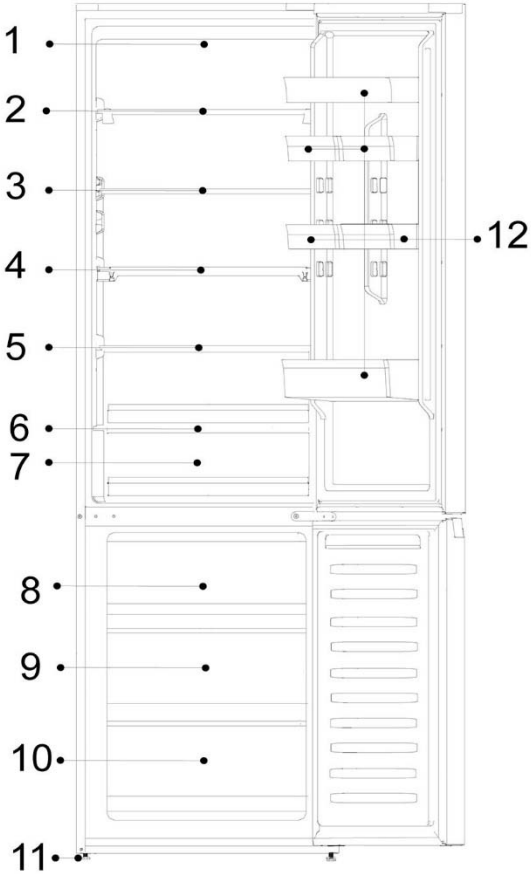

1-Buzdolabı LED lambası
2-Cam raf
3-Cam raf
4-Cam raf
5-Cam raf
6-My Zone çekmece kapağı
7-My Zone çekmecesi
8-Üst dondurucu saklama çekmecesi
9-Orta dondurucu saklama çekmecesi
10-Alt dondurucu saklama çekmecesi
11-Ayarlanabilir ayaklar
12-Kapak balkonu

AÇIKLAMA

Teknik değişiklikler ve farklı modeller nedeniyle bu kılavuzdaki bazı resimler modelden farklı olabilir.
(HDPW3618DN*, EHD3PWDNP*186)

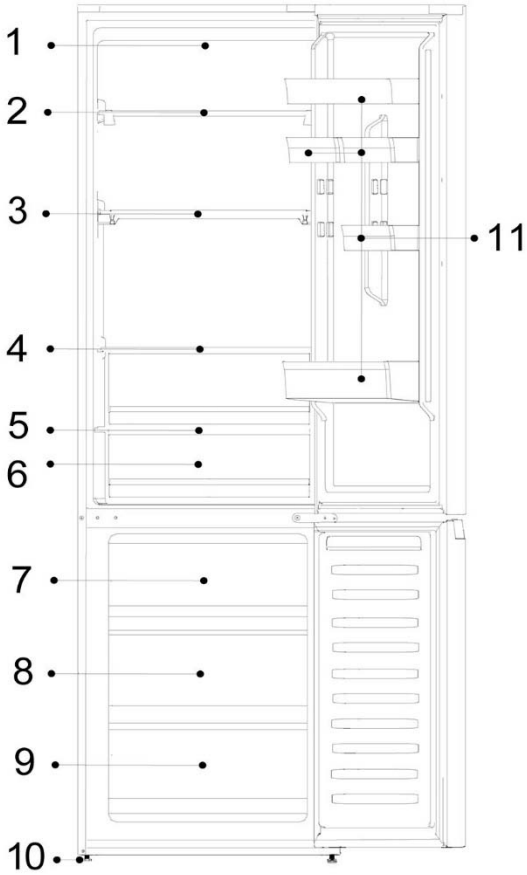

1-Buzdolabı LED lambası
2-Cam raf
3-Cam raf
4-Cam raf
5-My Zone çekmece kapağı
6-My Zone çekmecesi
7-Üst dondurucu saklama çekmecesi
8-Orta dondurucu saklama çekmecesi
9-Alt dondurucu saklama çekmecesi
10-Ayarlanabilir ayaklar
11-Kapak balkonu

AÇIKLAMA

Teknik değişiklikler ve farklı modeller nedeniyle bu kılavuzdaki bazı resimler modelden farklı olabilir.
(HDPR1618AN*, HDPR1618CN*)

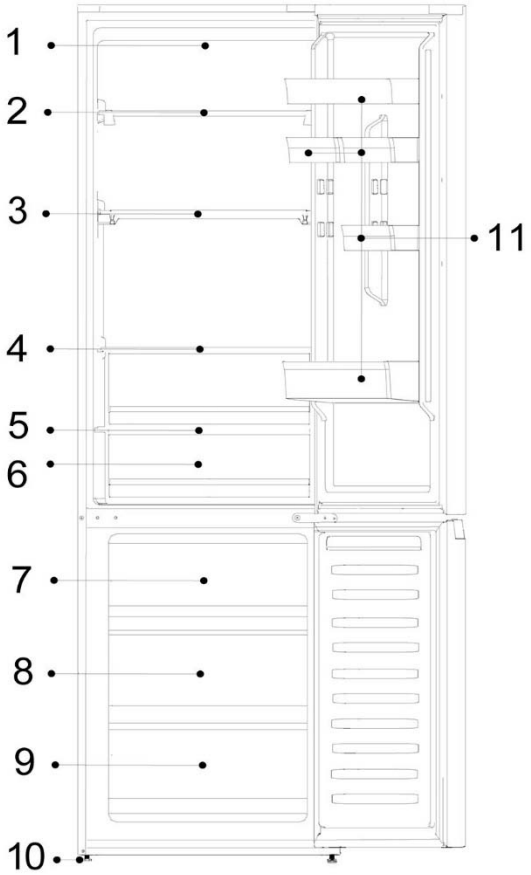

1-Kontrolpanel
2-Cam raf
3-Cam raf
4-Cam raf
5-FRESH 0°C çekmece kapağı
6-FRESH 0°C çekmecesi
7-Üst dondurucu saklama çekmecesi
8-Orta dondurucu saklama çekmecesi
9-Alt dondurucu saklama çekmecesi
10-Ayarlanabilir ayaklar
11-Kapak balkonu

AÇIKLAMA

Teknik değişiklikler ve farklı modeller nedeniyle bu kılavuzdaki bazı resimler modelden farklı olabilir.
(HDPR1620AN*)

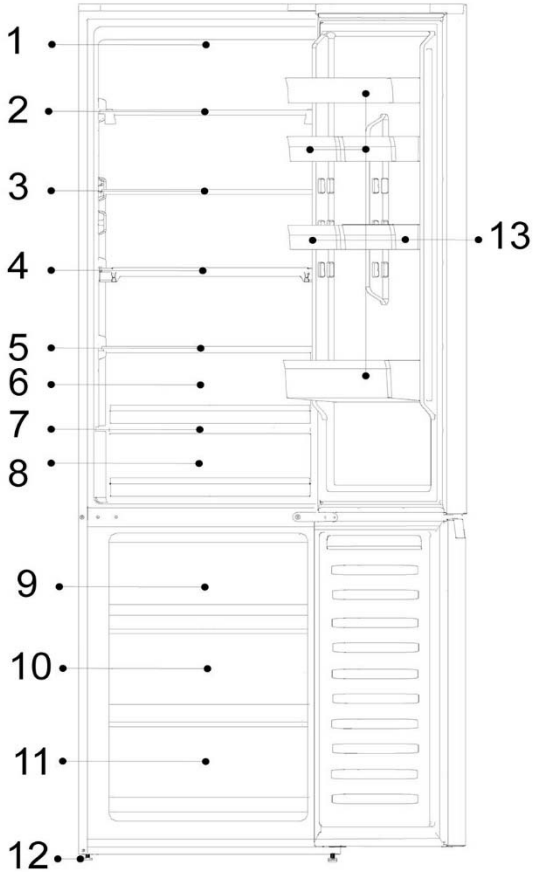

1-Kontrolpanel
2-Cam raf
3-Cam raf
4-Cam raf
5-Humidity Zone çekmece kapağı
6-Humidity Zone çekmecesi
7-FRESH 0°C çekmece kapağı
8-FRESH 0°C çekmecesi
9-Üst dondurucu saklama çekmecesi
10-Orta dondurucu saklama çekmecesi
11-Alt dondurucu saklama çekmecesi
12-Ayarlanabilir ayaklar
13-Kapak balkonu

AÇIKLAMA

Teknik değişiklikler ve farklı modeller nedeniyle bu kılavuzdaki bazı resimler modelden farklı olabilir.
(HDPR3620*)

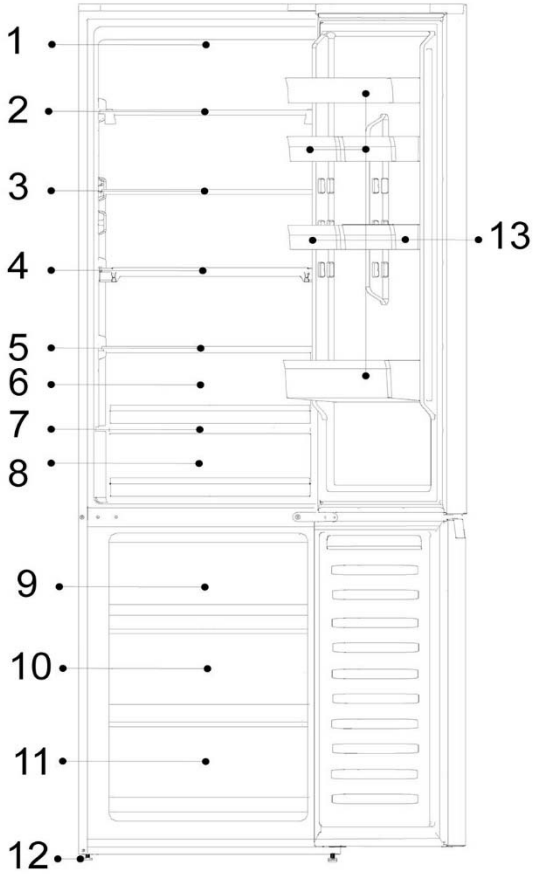

1-Kontrolpanel
2-Cam raf
3-Cam raf
4-Cam raf
5-Humidity Zone çekmece kapağı
6-Humidity Zone çekmecesi
7-FRESH 0°C çekmece kapağı
8-FRESH 0°C çekmecesi
9-Üst dondurucu saklama çekmecesi
10-Orta dondurucu saklama çekmecesi
11-Alt dondurucu saklama çekmecesi
12-Ayarlanabilir ayaklar
13-Kapak balkonu

(Almindelige modeller, undtagen HDPR1620ANPK, HDPR1618ANPK, HDPR1618CNPK)

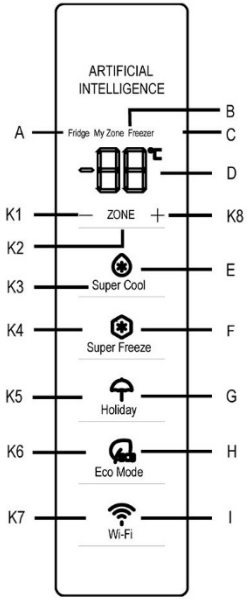

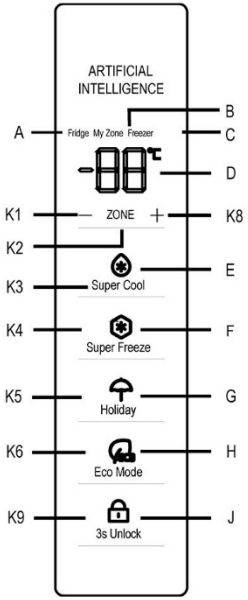

Göstergeler:

A Buzdolabı bölmesi

B Soğutma bölmesi (My Zone)

C Dondurucu bölmesi

D Sıcaklık göstergesi

E Super Cool işlevi

F Super Freeze işlevi

G Holiday işlevi

H Eco Modu işlevi

I Wi-Fi işlevi

J Kilit açma işlevi

Düğmeler:

K1 Sıcaklık düşüşü

K2 Buzdolabı, My Zone ve Dondurucu seçimi

K3 Super Cool işlevi açma/kapama

K4 Super Freeze işlevi açma/kapama

K5 Holiday işlevi açma/kapama

K6 Eco Modu işlevi açma/kapama

K7 Wi-Fi işlevi açma/kapama

K8 Sıcaklık artışı

K9 3s Unlock açma/kapama

İlk kullanımdan önce

Tüm ambalaj malzemelerini çıkarın, çocukların erişemeyeceği bir yerde saklayın ve çevreye zarar vermeyecek şekilde atın.

Cihazın içini ve dışını, iç kısmını ve aksesuarlarını su ve hafif bir deterjanla temizleyin ve yumuşak bir bezle iyice kurulayın.

Cihaz dengelenip temizlendikten sonra, lütfen güç kaynağına bağlamadan önce en az 2 saat bekleyin. KURULUM Bölümüne bakın.

Yiyecekleri yerleştirmeden önce bölmeleri önceden yüksek ayarlarda soğutun. Super Freeze işlevi, dondurucu bölmesini hızlı bir şekilde soğutmaya yardımcı olur

Kumanda paneli

HTW7620DNGB için özel

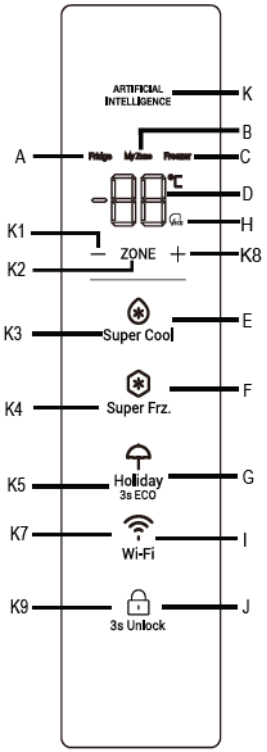

Göstergeler:
A Buzdolabı bölmesi
B Soğutma bölmesi (My Zone)
C Dondurucu bölmesi
D Sıcaklık göstergesi
E Super Cool işlevi
F Super Freeze işlevi
G Holiday işlevi
H Eco Modu işlevi
I Wi-Fi işlevi
J Kilit açma işlevi
K AI logo

Düğmeler:
K1 Sıcaklık düşüşü
K2 Buzdolabı, My Zone ve Dondurucu seçimi
K3 Super Cool işlevi açma/kapama
K4 Super Freeze işlevi açma/kapama
K5 Holiday işlevi açma/kapama
K7 Wi-Fi işlevi açma/kapama
K8 Sıcaklık artışı
K9 Unlock açma/kapama

İlk kullanımdan önce

Tüm ambalaj malzemelerini çıkarın, çocukların erişemeyeceği bir yerde saklayın ve çevreye zarar vermeyecek şekilde atın.
Cihazın içini ve dışını, iç kısmını ve aksesuarlarını su ve hafif bir deterjanla temizleyin ve yumuşak bir bezle iyice kurulayın.
Cihaz dengelenip temizlendikten sonra, lütfen güç kaynağına bağlamadan önce en az 2 saat bekleyin. KURULUM Bölümüne bakın.
Yiyecekleri yerleştirmeden önce bölmeleri önceden yüksek ayarlarda soğutun. Super Freeze işlevi, dondurucu bölmesini hızlı bir şekilde soğutmaya yardımcı olur

Kontrol paneli (HDPR1618*, HDPR1620*,HDPR3618*,HDPR3620*) HTR3618*,HTR3620*. için özel)

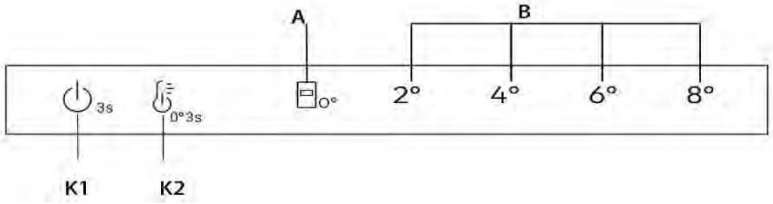

Düğmeler

K1 Güç Açma/Kapama, cihazı açmak/kapatmak için kullanılır.

K2 Sıcaklık seçimi/İnce Ayar

AÇMA/KAPAMA tuşu, Fresh 0°C'yi açmak/kapatmak için kullanılır.

Göstergeler

A Fresh 0°C

B Buzdolabı sıcaklık göstergesi

İlk kullanımdan önce

- ► Tüm ambalaj malzemelerini çıkarın, çocukların erişemeyeceği bir yerde saklayın ve çevreye zarar vermeyecek şekilde atın.
- ► Cihazın içini ve dışını, iç kısmını ve aksesuarlarını su ve hafif bir deterjanla temizleyin ve yumuşak bir bezle iyice kurulayın.
- ► Cihaz dengelenip temizlendikten sonra, lütfen güç kaynağına bağlamadan önce en az 2 saat bekleyin. KURULUM Bölümüne bakın.
- ► Yiyecekleri yerleştirmeden önce bölmeleri önceden yüksek ayarlarda soğutun.

Mekanik düğmeler

Kontrol panelindeki düğmeler mekanik düğmelerdir.

Cihazı açma/kapatma

Cihaz, güç kaynağına bağlanır bağlanmaz çalışmaya başlar.
Buzdolabına ilk kez güç verildiğinde, "B" (Buzdolabı sıcaklık göstergesi) "4°" göstergesi ve 0°C saklama çekmecesi "0°" göstergesi yanar.
Buzdolabı sıcaklığı ve dondurucu sıcaklığı otomatik olarak sırasıyla 4°C ve -20°C'ye ayarlanır, 0°C saklama çekmecesi devreye girer.

AÇIKLAMA

Cihaz önerilen 4°C sıcaklığa ayarlanmıştır. Bunlar önerilen ayarlardır. Dilerseniz bu sıcaklıkları manuel olarak değiştirebilirsiniz.

Kapı açık alarmı

Buzdolabı kapısı 3 dakikadan fazla açık kaldığında, kapı açma alarmı çalacaktır.

Kapı kapatılarak alarm susturulabilir. Kapı 7 dakikadan fazla açık bırakılırsa, buzdolabının içindeki ışık ve kumanda paneli aydınlatması otomatik olarak kapanır.

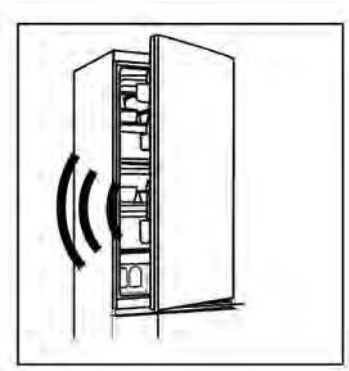

Güç açma/kapama

Cihaz açık durumdayken, K1 düğmesine 3 saniye bastığınızda cihaz bekleme moduna girer, kompresör çalışmayı durdurur ve ışık söner; Cihaz bekleme modundayken, K1 düğmesine 3 saniye bastığınızda cihaz açılır, kompresör çalışır ve ışık yanar.

Sıcaklığı ayarlayın

İç ortam sıcaklıkları aşağıdaki faktörlerden etkilenir:

Ortam sıcaklığı

Kapı açma sıklığı
Depolanan gıda miktarı
Cihazın kurulumu

Buzdolabı/dondurucu bölmesi için sıcaklık ayarı

1. Buzdolabı Sıcaklığını seçmek için "K2" (Buzdolabı Sıcaklık Seçimi) tuşuna basın;
2. "B" göstergesi (Buzdolabı sıcaklık göstergesi) aşağıdaki gibi dönüşümlü olarak yanacaktır;

2° → 4° → 6° → 8°

3. Yaklaşık 3 saniye sonra ayar onaylanacaktır,
4. Kontrol panelinden Buzdolabı sıcaklığı seçildiğinde, Dondurucu için karşılık gelen sıcaklık 2°(-22°C) → 4°(-20°C) → 6°(-18°C) → 8°(-16°C) şeklinde olur.

İnce Ayar

İnce ayar seçim modu, 2°, 3°(2° 4°), 4°, 5°(4° 6°), 6°, 7°(6° 8°), 8° gibi yedi sıcaklık ayarlama olanağı bulunur.

İnce ayar işlevinin kullanılması:

1. İnce ayar seçim moduna girmek için K2 tuşuna 8 saniye süreyle basın. Cihaz moda girdiğinde sesli bir sinyal verilir ve halihazırda seçili olan soğutma seviyesinin LED'i yanar.
2. K2 tuşuna basıldığında, ince ayar artar ve her basışta "B" göstergesi (Buzdolabı sıcaklık göstergesi) aşağıdaki gibi dönüşümlü olarak yanar;

2° → 3°(2° 4°) → 4°C → 5°(4° 6°) → 6° → 7°(6° 8°) → 8°

3. 3 saniye boyunca herhangi bir tuşa basılmazsa sistem otomatik olarak ince ayar seçim modundan çıkar. İnce ayar kaydedilir ve seçilen buzdolabı sıcaklığının LED'i sabitlenir.
4. İnce ayar yeniden etkinleştirilirse, ayar daha önce kaydedilen seviyeden başlatılır.

"Fresh 0°C" çekmecesi

"Fresh 0°C" moduna girmek için buzdolabının kapısı açıkken K2 düğmesine 3 saniye boyunca bastığınızda sesli bir sinyal ile birlikte "0°" göstergesi yanar, Fresh 0°C sıcaklığı 0°C'ye yaklaşır.

"Fresh 0°C" modundan çıkmak için buzdolabının kapağı açıkken K2 düğmesine 3 saniye boyunca bastığınızda sesli bir sinyal duyulur ve "0°" göstergesi söner; "0°" çekmecesinin sıcaklığı soğutma sıcaklığı ile değişir

AÇIKLAMA

1. Cihaz İnce Ayar moduna girdiğinde "B" göstergesi (Buzdolabı sıcaklık göstergesi) 2° 4° aynı anda yanar, buzdolabının sıcaklığı 3°'de çalışır; 4° 6° aynı anda yanar, buzdolabının sıcaklığı 5°'de çalışır; 6° 8° aynı anda yanar, buzdolabının sıcaklığı 7°'de çalışır;

2. Oda sıcaklığı 8°C'nin altında ve soğutma 2° modunda olduğunda, **"0°"** modunun açık veya kapalı olmasından bağımsız olarak Fresh 0°C sıcaklığı yaklaşık 0°C olur

Sensör tuşları

Kumanda panelindeki düğmeler, parmakla hafifçe dokunulduğunda tepki veren sensörlü tuşlardır.

Cihazı açma/kapatma

Cihaz, güç kaynağına bağlanır bağlanmaz çalışmaya başlar

Cihaz ilk kez çalıştırıldığında, sıcaklık göstergeleri "D" ön ayar değerlerini gösterir (aşağıdaki Bildirime bakın).

AÇIKLAMA

Cihaz, önerilen 5 °C (buzdolabı) ve -18 °C (dondurucu) sıcaklığa önceden ayarlanmıştır. My Zone sıcaklığı yaklaşık 2 °C'ye ayarlıdır. Bunlar önerilen ayarlardır. Dilerseniz bu sıcaklıkları manuel olarak değiştirebilirsiniz.

Kapı açık alarmı

Buzdolabı kapısı 3 dakikadan fazla açık kaldığında, kapı açma alarmı çalacaktır.

Kapı kapatılarak alarm susturulabilir. Kapı 7 dakikadan fazla açık bırakılırsa, buzdolabının içindeki ışık ve kumanda paneli aydınlatması otomatik olarak kapanır.

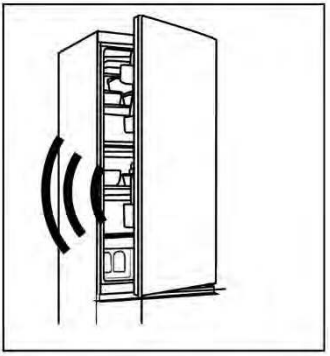

Sıcaklığı ayarlayın

İç ortam sıcaklıkları aşağıdaki faktörlerden etkilenir:

- Ortam sıcaklığı
- Kapı açma sıklığı
- Depolanan gıda miktarı
- Cihazın kurulumu

Buzdolabı için sıcaklığı ayarlama

1. Buzdolabı bölmesini seçmek için "K2" (Buzdolabı/ (My Zone)/ Dondurucu seçimi) düğmesine basın. "A" (Buzdolabı bölmesi) ve "D" (Sıcaklık göstergesi) simgeleri yanar.

2. Buzdolabı sıcaklığını ayarlamak için "K1/K8" düğmesine basın.

Sıcaklık, minimum 2 °C'den maksimum 8 °C'ye kadar 1 °C'lik kademeler halinde artar. Buzdolabındaki optimum sıcaklık 5 °C'dir. Daha düşük sıcaklıklar, gereksiz enerji tüketimi anlamına gelir.

3. Yaklaşık 5 saniye sonra, sıcaklık simgesi "D" (Sıcaklık göstergesi) kalıcı olarak yanar ve ayar onaylanır.

Dondurucu için sıcaklığı ayarlama

1. Dondurucu bölmesini seçmek için "K2" (Buzdolabı/ (My Zone)/ Dondurucu seçimi) düğmesine basın; °C simgesi "C" (Dondurucu bölmesi) ve "D" (Sıcaklık göstergesi) yanar.

2. Dondurucu sıcaklığını ayarlamak için "K1/K8'' düğmesine basın.

Sıcaklık, minimum -24 °C'den maksimum -16 °C'ye kadar 1 °C'lik kademeler halinde artar. Buzdolabındaki optimum sıcaklık -18'dir. Daha düşük sıcaklıklar, gereksiz enerji tüketimi anlamına gelir.

3. Yaklaşık 5 saniye sonra, sıcaklık göstergesi "D" (Sıcaklık göstergesi) sürekli olarak yanar ve ayar onaylanır.

My Zone için sıcaklık ayarlama

Soğutucu bölmesi bir My Zone çekmecesi ile donatılmıştır. Gıdanın saklama gereksinimlerine uygun olarak, gıdaların optimum besin değerini elde etmek için en uygun sıcaklık seçilebilir.

1. My Zone bölmesini seçmek için "K2" (Buzdolabı/ (My Zone)/ Dondurucu seçimi) düğmesine basın. "B" (My Zone bölmesi) ve "D" (Sıcaklık göstergesi) simgeleri yanar.

2. My Zone sıcaklığını ayarlamak için "K1/K8" düğmesine basın.

Sıcaklık, minimum 0 °C'den maksimum 5 °C'ye kadar 1 °C'lik kademeler halinde artar.

3. Yaklaşık 5 saniye sonra, sıcaklık simgesi "D" (Sıcaklık göstergesi) kalıcı olarak yanar ve ayar onaylanır.

AÇIKLAMA

1. Yiyeceklerinizi en uygun saklama ortamında muhafaza etmek için My Zone bölmesinin sıcaklığını orta seviyeye (2 °C) ayarlayabilirsiniz.
2. Etlerin farklı su içerikleri nedeniyle, daha yüksek neme sahip bazı etler 0 °C'den daha düşük sıcaklıklarda donacaktır; bu nedenle "derhal kesilmiş" etler minimum sıcaklığı 0 °C olan My Zone çekmecesinde saklanmalıdır.
3. Ananas, avokado, muz, greyfurt gibi soğuğa duyarlı meyveler ile patates, patlıcan, fasulye, salatalık, kabak, domates gibi sebzeler ve peynir My Zone çekmecesinde saklanmamalıdır.
4. Buzdolabı sıcaklığı My Zone sıcaklığından düşükse, My Zone sıcaklığının My Zone ayar sıcaklığından düşük olması normaldir
5. Oda sıcaklığı 8 °C'den düşükse, My Zone çekmecesinin sıcaklığı her zaman 0 °C'ye yakın olacaktır.

AÇIKLAMA

Sıcaklık ayarlandıktan sonra 5 saniye içinde diğer düğmelere basılırsa, mevcut sıcaklık ayarı hemen onaylanacaktır. 5 saniye içinde herhangi bir düğmeye basılmazsa, ekran sönene kadar geçerli ayar sıcaklığı görüntülenir.

AÇIKLAMA

Uygulamadan buzdolabı, dondurucu ve My Zone için sıcaklığı özelleştirmek mümkündür. Sıcaklık 1 °C hassasiyetle ayarlanabilir.

AÇIKLAMA

HDPR3618DNPKMA ve HDPR3618DNPDMA ekran kartlarının kilitleme işlevi vardır. Soğutma kapısı kapatıldığında ve ekran paneli 30 saniye boyunca çalıştırılmadığında, ekran paneli otomatik olarak kilitlenir. Kullanıcılar, ekran paneli yandığında K9 tuşuna 3 saniye boyunca uzun basarak kilitleme ve kilit açma arasında geçiş yapabilirler.

Super Cool işlevi

1. Çok miktarda yiyecek saklanacaksa (örneğin satın alımdan hemen sonra) Super Cool işlevinin açılması önerilir. Super Cool işlevi, taze yiyeceklerin soğumasını hızlandırır ve halihazırda depolanmış olan ürünleri istenmeyen şekilde ısınmaya karşı korur.
2. "K3" düğmesine basın veya Uygulamadan açın, "E" simgesi (Super Cool işlevi) yanar ve işlev etkinleştirilir.

AÇIKLAMA

1. Cihaz, 6 saat boyunca "Super Cool işlevi"ne girdikten sonra veya "E" (Super Cool işlevi) simgesi yanarken "K3" düğmesine basıldığında veya Uygulamadan kapatıldığında "Super Cool işlevinden" çıkar.
2. Super Cool durumunda buzdolabı bölmesinin sıcaklığı ayarlanırsa, bu işlemin yapılamayacağını belirtmek için "E" (Super Cool işlevi) simgesi yanıp söner.

Super Freeze işlevi

1. Taze yiyecekler, mümkün olduğunca hızlı bir biçimde tamamen dondurulmalıdır. Böylece en iyi besin değeri, görünüm ve tat muhafaza edilebilir. Super Freeze işlevi, taze yiyeceklerin dondurulmasını hızlandırır ve halihazırda depolanmış olan ürünleri istenmeyen şekilde ısınmaya karşı korur. Bir defada çok miktarda yiyecek dondurmanız gerekiyorsa, dondurucu bölmesini kullanmadan önce Super Freeze işlevini 24 saat önceden ayarlamanız önerilir.
2. "K4" (Super Freeze işlevi ayarı) düğmesine basın veya Uygulamadan açın; "F" (Super Freeze işlevi) simgesi yanar ve işlev etkinleştirilir.

AÇIKLAMA

1. Cihaz, 50 saat boyunca "Super Freeze işlevine" girdikten sonra veya "F" (Super Freeze işlevi) simgesi yanarken "K4" düğmesine basıldığında veya Uygulamadan kapatıldığında "Super Freeze işlevinden" çıkar.
2. Super Freeze durumunda dondurucu bölmesinin sıcaklığı ayarlanırsa, bu işlemin yapılamayacağını belirtmek için "F" (Super Freeze işlevi) simgesi yanıp söner.

Holiday işlevi

Holiday işlevi, düzenli olarak kullanılmadığında cihazın enerji tüketimini azaltmak için kullanılabilir. İşlev açıkken buzdolabı kapatılır, dondurucu ise normal şekilde çalışmaya devam eder. İşlev, buzdolabı sıcaklığını kalıcı olarak 17 °C'ye ayarlar.

Bu, uzun süre boyunca evde olmayacağınızda (ör. tatil sırasında) boş buzdolabının kapısının koku ve küf oluşumuna yol açmadan kapalı tutulabilmesini sağlar. Dondurucu bölmesi ayarlanmak üzere serbest kalacaktır.

1. "K5" (Holiday işlevi açma/kapama) düğmesine basın veya Uygulamadan işlevi seçin, "G" (Holiday işlevi) simgesi yanar ve işlev etkinleştirilir.
2. İşlev, "K5" (Holiday işlevi açma/kapama) düğmesine tekrar basılarak veya buzdolabı sıcaklığı ayarlanarak ya da başka bir ayar yapılarak devre dışı bırakılabilir veya Uygulamadan kapatılabilir.

AÇIKLAMA

1. Holiday işlevinde buzdolabı bölmesinde hiçbir yiyecek saklanmamalıdır. +17 °C sıcaklık, yiyeceklerin saklanması için fazla yüksektir.
2. Holiday işlevi açıkken, My Zone simgesi kapalı kalır ve buzdolabı işlevi kilitlenir. Buzdolabı bölmesinin sıcaklığı ayarlanırsa, bu işlemin yapılamayacağını belirtmek için "G" (Holiday işlevi) simgesi yanıp söner.

Eco Modu işlevi

Eco Modu, en iyi yiyecek depolamasını sağlarken cihazın performansını optimize etmek için etkinleştirilebilir. Herhangi bir özel gereksiniminiz yoksa, Eco Mod işlevini kullanmanızı tavsiye ederiz.

Bu modda buzdolabı sıcaklığı 5°C, dondurucu sıcaklığı ise -18 °C'dir.

1. "K6" düğmesine basın (Eco Mod işlevi açma/kapama) veya Uygulamadan işlevi seçin.
2. "H" (Eco Modu işlevi) simgesi yanar ve işlev etkinleştirilir.

Yukarıdaki adımlar tekrarlanarak veya başka bir işlev seçerek ya da Uygulamadan kapatılarak bu işlev tekrar kapatılabilir. Önceden ayarlanan soğutma seviyeleri geri yüklenir.

AÇIKLAMA

Eco Modu işlevinde buzdolabı/dondurucu bölmesinin sıcaklığı ayarlanırsa, bu işlemin yapılamayacağını belirtmek için "H" (Eco Modu işlevi) simgesi yanıp söner.

AÇIKLAMA

HTW7620DNGB modeli için ECO moduna giriş/çıkış yöntemi HOLIDAY tuşuna 3 saniyeden uzun süre basılı tutmaktır.

Adım 1 Mağazalardan hOn Uygulamasını indirin.

GET IT ON Google Play | Download on the App Store | EXPLORE IT ON AppGallery

Adım 2 Hesabınızı hOn-App'de oluşturun veya zaten bir hesabınız varsa giriş yapın.

Adım 3 hOn uygulamasındaki eşleştirme talimatlarını izleyin.

Wi-Fi işlevi (Wi-Fi olmadan HDPR3618DNPKMA, HDPR3618DNPDMA)

1. Wi-Fi'yi yapılandırmak için uygulamada verilen talimatları izleyin.
2. Wi-Fi yapılandırıldığında ve bağlantı kurulduğunda, Wi-Fi simgesi "I" sabit olarak yanar.
3. Wi-Fi zaten yapılandırılmışsa, Wi-Fi açıldığında yapılandırma bilgilerine göre otomatik olarak yeniden bağlanacaktır.

AÇIKLAMA

1. Wi-Fi'yi kapatmak için Wi-Fi "K7" düğmesine basın; Wi-Fi simgesi "I" söner.
2. Wi-Fi'yi açmak ve yapılandırmayı başlatmak için Wi-Fi "K7" düğmesine basın; Wi-Fi simgesi "I" yavaşça yanıp sönmeye başlar. Wi-Fi işlevini yapılandırmak istiyorsanız, "K7" düğmesine 3 saniye basın; Wi-Fi simgesi hızlı bir şekilde yanıp söner ve yapılandırma moduna girer. Wi-Fi işlevini kapatmak istiyorsanız, "K7" düğmesine bir kez basın. Yukarıdaki adımlar tekrarlanır.
3. Ürün yapılandırılmışsa ve Wi-Fi işlevi kapatılmışsa, buzdolabı güce yeniden bağlandıktan sonra yapılandırma moduna girmeyecektir.

AÇIKLAMA

1. Bu ürün ticari kullanım için tasarlanmamıştır.
2. Maksimum RF Çıkış Gücü: 2,4 GHz Wi-Fi: 16dBm;
3. Bluetooth® Low Energy: 5dBm; Bluetooth® (BR/EDR): 10dBm.
4. Çalışma frekans bandı: 2400-2483,5 MHz.

Bluetooth® kelime markası ve logoları, Bluetooth SIG, Inc.'e ait tescilli ticari markalardır ve Candy Hoover Group SRL tarafından bu markaların kullanımı lisans altındadır. Diğer ticari markalar ve ticari isimler, ilgili sahiplerine aittir.

Buzdolabı bölmesinde saklama

- Buzdolabınızın sıcaklığını 5 °C'nin altında tutun.
- Sıcak yiyecekler cihaza yerleştirilmeden önce oda sıcaklığına soğutulmalıdır.
- Buzdolabında saklanan yiyecekler saklanmadan önce yıkanmalı ve kurutulmalıdır.
- Saklanacak yiyecekler, koku veya tat değişikliklerini önlemek için uygun şekilde kapatılmalıdır.
- Aşırı miktarda yiyecek saklamayın. Daha iyi ve daha homojen bir soğutma için yiyecekler arasında soğuk havanın dolaşmasına izin verecek boşluklar bırakın.
- Günlük yenen yiyecekler rafın ön tarafında saklanmalıdır.
- Yiyecekler ile iç duvarlar arasında hava akışına izin verecek bir boşluk bırakın. Yiyecekleri hiçbir şekilde arka duvara dayalı olarak saklamayın: yiyecekler arka duvara dayandığında donabilir. Yağ/asit iç kaplamayı aşındırabileceğinden, yiyeceklerin (özellikle yağlı veya asitli yiyecekler) iç kaplamayla doğrudan temasından kaçının. Yağ/asit kiri bulunduğunda temizleyin.
- Dondurulmuş yiyecekler, buzdolabı bölmesinde hafifçe çözülebilir. Bu, enerji tasarrufu sağlar.
- Kabak, kavun, papaya, muz, ananas gibi meyve ve sebzelerin yaşlanma süreci buzdolabında hızlanabilir. Bu nedenle bunların buzdolabında saklanmaları tavsiye edilmez. Bununla birlikte, fazlasıyla yeşil meyvelerin olgunlaşması belirli bir süre için teşvik edilebilir. Soğan, sarımsak, zencefil ve diğer kök sebzeler de oda sıcaklığında saklanmalıdır.
- Buzdolabının içindeki hoş olmayan kokular, bir şeyin döküldüğünün ve temizlenmesi gerektiğinin bir işaretidir. Bkz. Bakım ve Temizlik.
- Farklı gıdalar özelliklerine göre farklı alanlara yerleştirilmelidir.

Dondurucu bölmesinde saklama

- Dondurucu sıcaklığını -18 °C'de tutun.
- Dondurmadan 24 saat önce Super-Freeze işlevini açın. Az miktarda yiyecek için 4-6 saat yeterlidir.
- Sıcak yiyecekler, dondurucu bölmesine yerleştirilmeden önce oda sıcaklığına soğutulmalıdır.
- Küçük porsiyonlar halinde kesilen yiyecekler daha hızlı donacak ve buzunun çözülüp pişirilmesi daha kolay olacaktır. Her porsiyon için önerilen ağırlık 2,5 kg'dan azdır
- Yiyecekleri dondurucuya koymadan önce paketlemek daha iyidir. Torbaların birbirine yapışmasını önlemek için ambalajın dışı kuru olmalıdır. Ambalaj malzemeleri kokusuz, hava geçirmez, zehirsiz ve zararsız olmalıdır.
- Saklama sürelerinin dolmaması için, farklı gıdaların saklama sürelerine göre gıdanın ambalaj üzerindeki dondurma tarihini, süre sınırını ve ismini lütfen not edin.

UYARI!

- ► Asit, alkali ve tuz vb. dondurucunun iç yüzeyini aşındırabilir.
- ► Bu maddeleri içeren yiyecekleri (örn. deniz balığı) doğrudan iç yüzeye koymayın. Dondurucudaki tuzlu su hemen temizlenmelidir.
- ► Üreticiler tarafından tavsiye edilen gıda saklama sürelerini aşmayın. Dondurucudan sadece gerekli miktarda yiyecek alın.
- ► Çözülmüş yiyecekleri hızlıca tüketin. Buzu çözülmüş yiyecekler, ilk olarak pişirilmedikçe tekrar dondurulamaz, aksi halde daha az yenilebilir.
- ► Dondurucu bölmesine aşırı miktarda taze yiyecek yüklemeyin. Dondurucunun dondurma kapasitesine bakın - TEKNİK VERİLERE veya tip plakasındaki verilere bakın.
- ► Yiyecekler, özelliklerine bağlı olarak dondurucuda en az -18 °C'de 2 - 12 ay arasında saklanabilir (örn. et: 3-12 ay, sebzeler: 6-12 ay)
- ► Taze yiyecekleri dondururken, zaten donmuş yiyeceklerle temas ettirmekten kaçının. Çözülme riski!

Ticari olarak dondurulmuş gıdaları saklarken lütfen şu yönergeleri izleyin:

- Yiyecekleri saklamanız gereken süre boyunca her zaman üreticinin yönergelerine uyun. Bu yönergelerin dışına çıkmayın!
- Gıda kalitesini korumak için satın alma ile saklama arasındaki süreyi mümkün olduğunca kısa tutmaya çalışın.
- -18 °C veya altında bir sıcaklıkta saklanmış olan donmuş gıdaları satın alın.
- Ambalajında buz veya buzlanma bulunan gıdaları satın almaktan kaçının. Bu, ürünlerin bir noktada kısmen çözülmüş ve yeniden donmuş olabileceğini gösterir, sıcaklık artışları gıda kalitesini etkiler.

AÇIKLAMA

Modellerin farklı olması nedeniyle ürününüz aşağıdaki özelliklerin hepsine sahip olmayabilir. Lütfen Ürün Açıklaması bölümüne bakın.I.

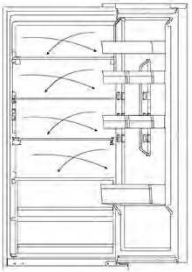

Çoklu hava akışı

Buzdolabı, her raf seviyesinde soğuk hava akışlarının bulunduğu çoklu hava akışı sistemi ile donatılmıştır. Bu, yiyeceklerinizin daha uzun süre taze kalmasını sağlamak için sabit bir sıcaklığın korunmasına yardımcı olur.

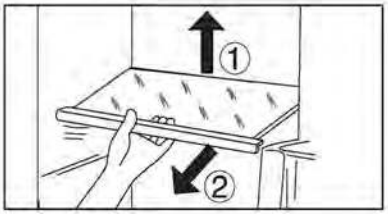

Ayarlanabilir raf

1. Rafların yüksekliği, depolama ihtiyaçlarınıza göre ayarlanabilir.
2. Bir rafın yerini değiştirmek için önce arka kenarını yukarı kaldırıp ① dışarı doğru çekerek ② çıkarın.
3. Yeniden takmak için, her iki taraftaki tırnaklara yerleştirin ve rafın arkası yanlardaki yuvalara sabitlenene kadar en arkaya doğru itin

AÇIKLAMA

Bir rafın tüm uçlarının düz olduğundan emin olun.

Çıkarılabilir kapı balkonu

Kapı balkonu temizlik için çıkarılabilir:

Ellerinizi balkonun her iki yanına koyun, yukarı doğru kaldırın (1) ve dışarı doğru çekin (2). Kapı balkonunu takmak için yukarıdaki adımlar ters sırayla gerçekleştirilir.

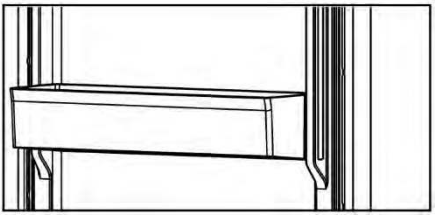

My Zone çekmecesi

My Zone bölmesini kullanmak ve ayarlamak için lütfen KULLANIM (My Zone) bölümünü kontrol edin.

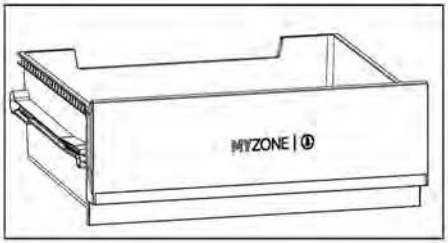

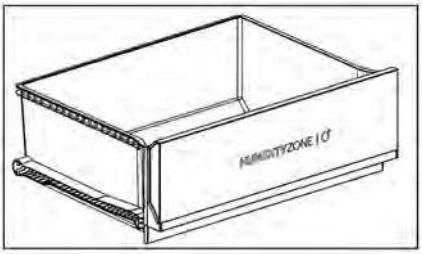

Humidity Zone çekmecesi

Bu bölmede nem seviyesi sistem tarafından otomatik olarak kontrol edilir ve meyve, sebze, salata vb. saklamak için uygundur.

Çıkarılabilir çekmece

Çekmeceyi buzdolabı veya dondurucu bölmesinden çıkarmak için maksimum ölçüde dışarı çekin (1), kaldırın ve çıkarın (2).

Çekmeceyi takmak için yukarıdaki adımlar ters sırayla gerçekleştirilir.

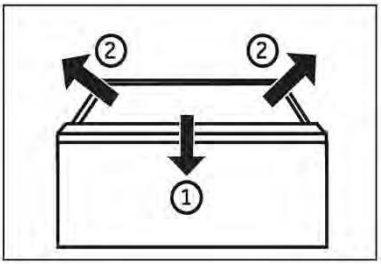

Dondurucu çekmecesi

Dondurucu çekmece düz bir şekilde tamamen dışarı çekilebilir. Kolay yuvarlanan teleskopik ray üzerine monte edilirler. Böylece dondurulmuş ürünü rahatça saklayabilir ve çıkarabilirsiniz. Otomatik kapı kapatma mekanizması sayesinde kullanım kolaydır ve enerji tasarrufu sağlayabilirsiniz.

UYARI!

Çekmeceleri aşırı doldurmayın: Her çekmecenin maksimum yükü: 35 kg!

Işık

Kapı açıldığında LED iç aydınlatma yanar. Işıkların performansı, cihazın ayarlarından etkilenmez.

Katlanabilir raf

Katlanabilir raf, kullanıcının raflara yüksek şişeler veya eşyalar koymasına olanak tanır. Raf arkadan katlanabilir; böylece alt rafın kullanılabilir alanı daha büyük olur. Raf, Adım 1~3 takip edilerek katlanabilir. Orijinal konuma geri dönmek istiyorsanız, aşağıdaki prosedürleri tersten uygulayın.

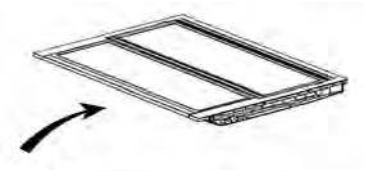

Adım 1: Rafın ön tarafını yavaşça sonuna kadar itin.

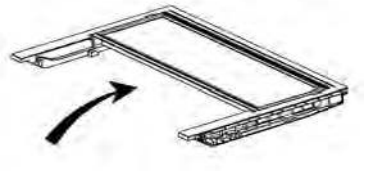

Adım 2: Rafı dikey konumuna doğru yavaşça yukarı itin.

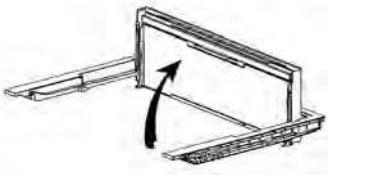

Adım 3: Raf dikeydir. Yer tasarrufu sağlayacaktır.

Katlanabilir şarap rafı

Normal kullanım için

1. Şarap rafının braketlerini aşağı çekin
2. Şişeleri rafa yerleştirin

Kullanılmadığında, yerden tasarruf etmek için şarap rafı geriye doğru katlanabilir.

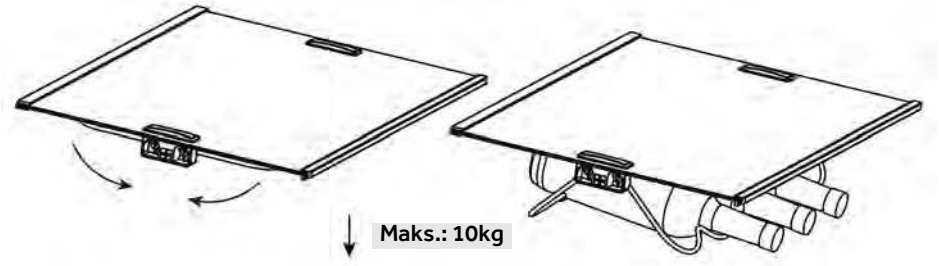

Enerji tasarrufu ipuçları

- Cihazın uygun şekilde havalandırıldığından emin olun (bkz. KURULUM).
- Cihazı doğrudan güneş ışığı alan bir yere veya ısı kaynaklarının (ör. ocaklar, ısıtıcılar) yakınına kurmayın.
- Cihazda gereksiz yere düşük sıcaklıktan kaçının. Cihazdaki ayar sıcaklığı düştükçe enerji tüketimi de artar.
- SUPER FREEZE gibi işlevler daha fazla enerji tüketir.
- Sıcak yiyecekleri cihaza yerleştirmeden önce soğumaya bırakın.
- Cihaz kapısını mümkün olduğunca az ve kısa süreliğine açın.
- Hava akışını engellememek için cihazı aşırı doldurmayın.
- Gıda ambalajının içinde hava olmasını önleyin.
- Kapının her zaman doğru şekilde kapanması için kapı contalarını temiz tutun.
- Dondurulmuş yiyecekleri buzdolabı saklama bölmesinde çözdürün veya My Zone çekmecesindeki D-Frost işlevini kullanın.
- En fazla enerji tasarrufu sağlayan konfigürasyon, çekmece, yiyecek kutusu ve rafların cihaza fabrikadan yeni çıkmış durumda yerleştirilmesini ve yiyeceklerin kanalın hava çıkışını engellemeden yerleştirilmesini gerektirir.

UYARI!

Temizlemeden önce cihazı güç kaynağından ayırın.

Temizleme

Cihazı çok az yiyecek saklandığında veya hiç yiyecek saklanmadığında temizleyin.
İyi bir bakım ve depolanan kötü yiyecek kokularını önlemek için
cihaz her dört haftada bir temizlenmelidir.

UYARI!

- ► Cihazı sert fırçalar, tel fırçalar, deterjan tozu, benzin, amil asetat, aseton ve benzeri organik solüsyonlar, asit veya alkali solüsyonlarla temizlemeyin. Hasarı önlemek için lütfen özel buzdolabı deterjanı ile temizleyin.
- ► Temizlik sırasında cihaza bir şey püskürtmeyin veya onu yıkamayın.
- ► Cihazı temizlemek için su spreyi veya buhar kullanmayın.
- ► Soğuk cam rafları sıcak suyla temizlemeyin. Ani sıcaklık değişimi camın kırılmasına neden olabilir.
- ► Elleriniz yüzeyde donabileceğinden, özellikle ıslak ellerle dondurucu depolama bölmesinin iç yüzeyine dokunmayın.
- ► Isıtma durumunda donmuş ürünlerin durumunu kontrol edin.

- ► Kapı contasını daima temiz tutun.
- ► Cihazın içini ve muhafazasını ılık su ve nötr deterjanla nemlendirilmiş bir süngerle temizleyin.
- ► 1. Lütfen kapı contası, kapı rafı, cam raflar, kutular vb. dahil olmak üzere buzdolabının içini ve dışını yumuşak bir havlu veya ılık suya batırılmış süngerle silin (ılık suya nötr deterjan ekleyebilirsiniz).
- ► 2. Dökülen sıvı varsa, kirlenmiş tüm parçaları çıkarın, doğrudan akan su ile yıkayın, kurutun ve tekrar buzdolabına yerleştirin.
- ► 3. Dökülen krema varsa (krema, eriyen dondurma gibi) lütfen kirlenmiş tüm parçaları çıkarın, yaklaşık 40 °C'lik ılık suda bir süre bekletin, ardından akan su ile durulayın, kurutun ve tekrar buzdolabına yerleştirin.
- ► 4. Küçük bir parçanın veya bileşenin buzdolabının içine (raflar veya çekmeceler arasına) sıkışması durumunda, çıkarmak için küçük yumuşak bir fırça kullanın. Parçaya ulaşamadıysanız, lütfen Haier servisi ile iletişime geçin
- ► Durulayın ve yumuşak bir bezle kurulayın.
- ► Cihazın hiçbir parçasını bulaşık makinesinde yıkamayın.
- ► Sık çalıştırma kompresöre zarar verebileceğinden, cihazı yeniden başlatmadan önce en az 5 dakika bekleyin.

Buz çözme

Buzdolabının ve dondurucu bölmesinin buzunun çözülmesi
otomatik olarak yapılır: manuel işlem gerekmez.

LED lambaların değiştirilmesi

UYARI!

LED lambayı kendiniz değiştirmeyin, bu parça, yalnızca üretici veya yetkili servis temsilcisi tarafından değiştirilmelidir.

Lambalar, düşük enerji tüketimi ve uzun hizmet ömrü sunan ışık kaynağı olarak LED ile donatılmıştır. Herhangi bir anormallik varsa, lütfen müşteri hizmetleri ile iletişime geçin. Bkz. MÜŞTERİ HİZMETLERİ.

Lambaların parametreleri: HDPW7620*, HTW7620*

Parça	LED lamba
Gerilim	12 V
Maks. Güç	8W
LED Özellikleri	Beyaz-4014
LED verimlilik sınıfı	G
Kullanım sıcaklığı	-30~60 °C

HDPW7620*, HTW7620* hariç. Diğerleri için aşağıdaki parametreler kullanılır:

Parça	LED lamba
Gerilim	12 V
Maks. Güç	1.5W
LED Özellikleri	Beyaz-2835
LED verimlilik sınıfı	G
Kullanım sıcaklığı	-40~80 °C

Uzun süre kullanılmaması

Cihaz uzun bir süre kullanılmayacaksa ve buzdolabı için Holiday işlevini kullanmayacaksanız:

Yiyecekleri çıkarın.

Güç kablosunu çıkarın.

Cihazı yukarıda açıklandığı gibi temizleyin.

İçeride kötü kokuların oluşmasını önlemek için kapıyı açık tutun.

AÇIKLAMA

Cihazı yalnızca kesinlikle gerekliyse kapatın.

Çıkarılabilir yardımcı kapı contaları

Alt ve üst dondurucu çekmecesinde altı adet yardımcı kapı contası bulunur.

1. Üst ve alt dondurucu çekmecelerinde belirtilen beş kapı contasını bulun.
2. Takarken contaların kıvrık kısımlarının içeri baktığından emin olun.
3. Üst çekmecenin alt contasını gösterildiği gibi yerleştirin.
4. Takarken bu contanın kıvrık kısmının aşağıya baktığından emin olun.

Bu contaları ve döner kapı/çekmece contalarını müşteri hizmetlerinden temin edebilirsiniz (garanti belgesine bakın).

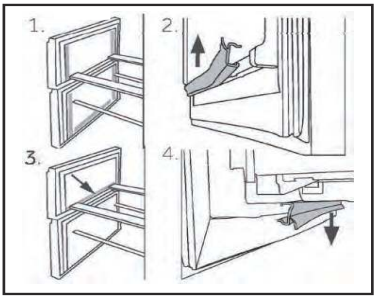

Cihazın taşınması

1. Tüm yiyecekleri çıkarın ve cihazın fişini çekin.
2. Buzdolabı ve dondurucudaki rafları ve diğer hareketli parçaları yapışkan bantla sabitleyin.
3. Soğutma sistemine zarar vermemek için buzdolabını 45°'den fazla eğmeyin.

UYARI!

- ► Cihazı kollarından kaldırmayın.
- ► Cihazı asla yere yatay olarak yerleştirmeyin.

Sorun giderme

CONTENTS

Ortaya çıkan birçok sorun, belirli bir uzmanlık olmadan kendi başınıza çözülebilir. Bir sorunla karşılaşırsanız, lütfen gösterilen tüm olasılıkları kontrol edin ve bir satış sonrası servisle iletişime geçmeden önce aşağıdaki talimatları izleyin. Bkz. MÜŞTERİ HİZMETLERİ.

UYARI!

- ► Bakımdan önce cihazı devre dışı bırakın ve elektrik fişini elektrik prizinden çekin.
- ► Elektrikli ekipmanın servisi yalnızca kalifiye elektrik uzmanları tarafından yapılmalıdır, çünkü uygun olmayan onarımlar önemli ölçüde dolaylı hasarlara neden olabilir.
- ► Hasarlı bir besleme kablosu, bir tehlikeyi önlemek için yalnızca üretici, servis acentesi veya benzer kalifiye kişiler tarafından değiştirilmelidir.

Sorun giderme tablosu

Sorun	Olası Neden	Olası Çözüm
Kompresör çalışmıyor.	Elektrik fişi prize takılı değildir.	Ana fişi bağlayın.
	Cihaz buz çözme döngüsündedir.	Otomatik buz çözme için bu normaldir.
Cihaz sık sık çalışıyor veya çok uzun süreyle çalışıyor.	İç veya dış ortam sıcaklığı çok yüksek.	Bu durumda cihazın daha uzun süre çalışması normaldir.
	Cihaz bir süredir kapalı durumda.	Normalde, cihazın tamamen soğuması 8 ila 12 saat alır.
	Cihazın bir kapısı/çekmecesi sıkıca kapatılmamış.	Kapıyı/çekmeceyi kapatın ve cihazın düz bir zemine yerleştirildiğinden ve kapıyı tutan herhangi bir yiyecek veya kap olmadığından emin olun.
	Kapı/çekmece çok sık veya çok uzun süre açık kalmış.	Kapıyı/çekmeceyi çok sık açmayın.
	Dondurucu bölmesi için sıcaklık ayarı çok düşük.	Uygun bir buzdolabı sıcaklığı elde edilene kadar sıcaklığı daha yükseğe ayarlayın. Buzdolabı sıcaklığının sabit hale gelmesi 24 saat sürer.
	Kapı/çekmece contası kirli, aşınmış, çatlamış veya uyumsuz.	Kapı/çekmece contasını temizleyin veya müşteri hizmetleri tarafından değiştirilmesini sağlayın.
	Gerekli hava sirkülasyonu sağlanmamış.	Yeterli havalandırma sağlayın.
Buzdolabının içi kirli ve/veya kokuyor.	Buzdolabının içinin temizlenmesi gerekiyor.	Buzdolabının içini temizleyin.
	Buzdolabında keskin kokulu yiyecekler saklanıyor.	Yiyecekleri iyice sarın.
Cihazın içi yeterince soğuk değil.	Sıcaklık çok yüksek ayarlanmış.	Sıcaklığı sıfırlayın
	Çok sıcak yiyecekler depolanmış.	Yiyecekleri saklamadan önce mutlaka soğutun.
	Bir seferde çok fazla yiyecek depolanmış.	Her zaman az miktarda yiyecek saklayın.
	Yiyecekler birbirine çok yakın.	Birkaç yiyecek arasında hava akışına izin verecek bir boşluk bırakın.

Sorun	Olası Neden	Olası Çözüm
	Cihazın bir kapısı/çekmecesi sıkıca kapatılmamış.	Kapıyı/çekmeceyi kapatın.
	Kapı/çekmece çok sık veya çok uzun süre açık kalmış.	Kapıyı/çekmeceyi çok sık açmayın.
Cihazın içi çok soğuk.	Sıcaklık çok düşük ayarlanmış.	Sıcaklığı sıfırlayın.
	Super Freeze işlevi etkinleştirildi veya çok uzun süredir çalışıyor.	Super Freeze işlevini kapatın.
Soğutucu bölmesinin iç kısmında nem oluşumu.	İklim çok sıcak ve çok nemli.	Sıcaklığı artırın.
	Cihazın bir kapısı/çekmecesi sıkıca kapatılmamış.	Kapıyı/çekmeceyi kapatın.
	Kapı/çekmece çok sık veya çok uzun süre açık kalmış.	Kapıyı/çekmeceyi çok sık açmayın.
	Yiyecek kapları veya sıvılar açık bırakılmış.	Sıcak yiyecekleri oda sıcaklığına soğumaya bırakın ve yiyecek ve sıvıları kapatın.
Nem, buzdolabının dış yüzeyinde veya kapılar/kapı ile çekmece arasında birikiyor.	İklim çok sıcak ve çok nemli.	Nemli iklimde bu normaldir ve nem azaldığında değişecektir.
	Kapı/çekmece sıkıca kapatılmamış.	Kapının/çekmecenin sıkıca kapatıldığından emin olun.
Ekrandaki simgeler sırayla yanıp sönüyor ve soğutma sistemi çalışmıyor.	Demo modunda	Buzdolabı prize takılıdır "ZONE" düğmesini basılı tutun ve "Eco Modu" düğmesine beş kez tıklayın; ardından simgeler sırayla yanıp sönmeyi durduracaktır.
Dondurucu bölmesinde kuvvetli buz ve buzlanma	Ürünler yeterince paketlenmemiş.	Yiyecekleri her zaman iyi paketleyin.
	Cihazın bir kapısı/çekmecesi sıkıca kapatılmamış.	Kapıyı/çekmeceyi kapatın.
	Kapı/çekmece çok sık veya çok uzun süre açık kalmış.	Kapıyı/çekmeceyi çok sık açmayın.
	Kapı/çekmece contası kirli, aşınmış, çatlamış veya uyumsuz.	Kapı/çekmece contasını temizleyin veya yenileriyle değiştirin.
	İçerideki bir şey kapının/çekmecenin düzgün kapanmasını engelliyor.	Kapının/çekmecenin kapanmasına izin vermek için rafları, kapı raflarını veya dahili kapları yeniden konumlandırın.
Cihaz anormal sesler çıkarıyor.	Cihaz düz bir zemine yerleştirilmemiş.	Cihazı düzleştirmek için ayakları ayarlayın.
	Cihaz etrafındaki bir nesneye dokunuyor.	Cihazın etrafındaki nesneleri kaldırın.

Sorun giderme

CONTENTS

Sorun	Olası Neden	Olası Çözüm
Akan suya benzer hafif bir ses duyulacaktır.	Bu normaldir.	/
Bir alarm bip sesi duyacaksınız.	Buzdolabı saklama bölmesi kapısı açık.	Kapıyı kapatın veya alarmı manuel olarak susturun.
Hafif bir uğultu duyacaksınız.	Yoğuşma önleyici sistem çalışıyor.	Bu, yoğuşmayı önler ve normaldir.
İç aydınlatma veya soğutma sistemi çalışmıyor.	Elektrik fişi prize takılı değil	Ana fişi bağlayın.
	Güç kaynağı sağlam değil.	Odanın elektrik beslemesini kontrol edin. Yerel elektrik şirketini arayın!
	LED lamba arızalı.	Lütfen lamba değişimi için servisi arayın.
Kabinin kenarları ve kapı şeridi ısınıyor.	Bu normaldir.	/
Su sebili musluğundan su gelmiyor	Kilit devre dışı bırakılmamış.	Kilidi devre dışı bırakın

Güç kesintisi

- Elektrik kesintisi durumunda, yiyecekler yaklaşık 13 saat boyunca güvenli bir şekilde soğuk kalmalıdır. Özellikle yaz aylarında, uzun süreli elektrik kesintisi sırasında ipuçlarını izleyin.
- Kapıyı/çekmeceyi olabildiğince az açın.
- Elektrik kesintisi sırasında cihaza ilave yiyecek koymayın.
- Elektrik kesintisi önceden bildirilmişse ve kesinti süresi 13 saatten uzunsa, biraz buz küpü hazırlayın ve bunları buzdolabı bölmesinin üst rafındaki bir kaba koyun.
- Kesintiden hemen sonra yiyeceklerin kontrol edilmesi gereklidir.
- Bir elektrik kesintisi veya başka bir arıza sırasında buzdolabındaki sıcaklık artacağından, yiyeceklerin saklama süresi ve yenilebilir kalitesi azalacaktır. Sağlık risklerini önlemek için buzu çözülen yiyecekler tüketilmeli veya kısa süre sonra pişirilip yeniden dondurulmalıdır (uygunsa).

AÇIKLAMA

Güç kesintisi sırasında hafıza işlevi

Güç geri geldikten sonra cihaz, elektrik kesintisinden önce belirlenen ayarlarla devam eder.

Teknik yardıma başvurmak için web sitemizi ziyaret edin: https://corporate.haier-europe.com/en/

"Web sitesi" bölümünün altında, ürününüzün markasını ve ülkenizi seçin. Teknik yardıma başvurmak için telefon numarasını ve diğer yolları bulabileceğiniz belirli bir web sitesine yönlendirileceksiniz.

Ambalajın açılması

UYARI!

- Cihaz ağırdır. Daima en az iki kişi taşıyın.
- Tüm ambalajları çocukların erişemeyeceği bir yerde saklayın ve çevreye zarar vermeyecek şekilde atın.
- Cihazı ambalajından çıkarın.
- Tüm ambalaj malzemelerini çıkarın.

Çevre koşulları

Cihazın içindeki sıcaklığı ve enerji tüketimini etkileyebileceğinden, oda sıcaklığı her zaman 10°C ile 43 °C arasında olmalıdır. Cihazı izolasyonu olmayan diğer ısı yayan cihazların (fırınlar, buzdolapları) yanına kurmayın.

Alan gereksinimi

Kapı açıldığında gerekli alan.

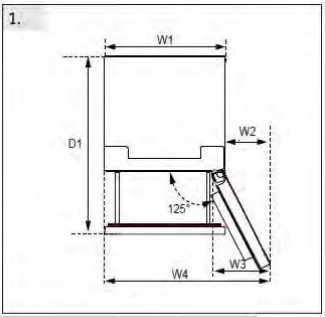

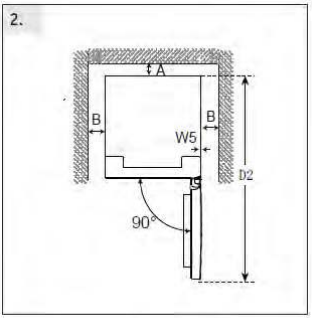

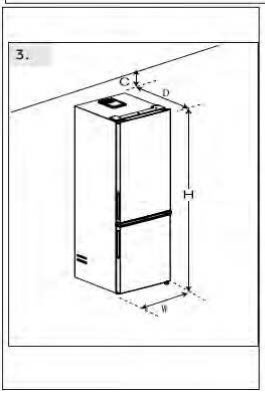

(Unit : mm)	Dimension	Model#1	Model#2
Width	W1:595	*186	*206
	W2:323	*3618*	*3620*
	W3:383	*5618*	*5620*
	W4:918	*1618*	*7620*
	W5:3		*1620*
	W:595		
Depth	D1:996		
	D2:1220		
	D:667		
Distance to back wall	A:50		
Distance to lateral walls	B:50		
Distance to ceiling	C:100		
Overall Height	H:1850/ 2050	H:1850	H:2050

Cihazın hizalanması

Cihaz düz ve sağlam bir yüzeye yerleştirilmelidir.

1. Buzdolabını hafifçe arkaya doğru eğin.
2. Ayakları istediğiniz seviyeye ayarlayın.

Kapının düzgün açılabilmesi için menteşe tarafının duvara olan mesafesinin en az 100 mm olduğundan emin olun.

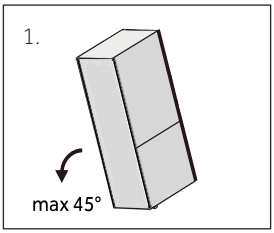

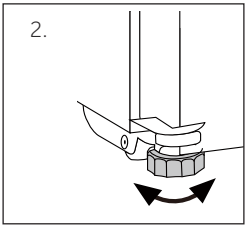

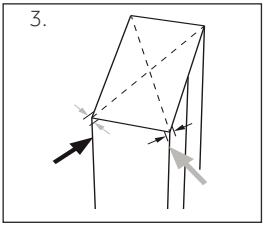

Denge, çaprazlara dönüşümlü olarak vurarak kontrol edilebilir. Hafif salınım her iki yönde de aynı olmalıdır. Aksi takdirde, çerçeve eğilebilir; kapı contalarında sızıntı olabilir. Arkaya doğru düşük bir eğim, kapıların kapanmasını kolaylaştırır.

AÇIKLAMA

Bağımsız bir cihaz için: Bu soğutma cihazı, ankastre bir cihaz olarak kullanılmak üzere tasarlanmamıştır

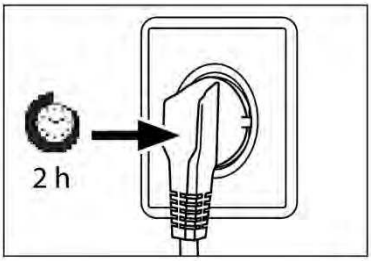

Bekleme süresi

Bakım gerektirmeyen yağlama yağı, kompresörün kapsülünde bulunur. Bu yağ eğimli taşıma sırasında kapalı boru sisteminden geçebilir. Cihazı güç kaynağına bağlamadan önce, yağın tekrar kapsüle akması için en az 2 saat beklemeniz gerekir.

Elektrik bağlantısı

Her bağlantıdan önce şunları kontrol edin:

- ► Güç kaynağı, priz ve sigortanın anma değeri plakasına uygun olduğunu.
- ► Elektrik prizinin topraklı olduğunu ve çoklu fiş veya uzatma olmadığını.
- ► Elektrik fişi ve prizin kesinlikle doğru olduğunu.

Fişi uygun şekilde kurulmuş bir ev prizine takın.

UYARI!

Riskleri önlemek için hasarlı bir güç kablosu müşteri hizmetleri tarafından değiştirilmelidir (garanti kartına bakın).

Kapı Çevrilebilirliği

Cihazı güç kaynağına bağlamadan önce, kurulum yeri ve kullanılabilirlik açısından gerekliyse, kapı salınımının sağdan (teslimatta olduğu gibi) sola değişmesi gerekip gerekmediğini kontrol etmelisiniz.

UYARI!

- ► Cihaz ağırdır. Kapıyı ters çevirmek için iki kişiye ihtiyacınız vardır.
- ► Herhangi bir işlem yapmadan önce cihazın fişini prizden çekin
- ► Soğutma sisteminin hasar görmesini önlemek için cihazı 45 °C'den fazla eğmeyin.

Montaj adımları

1. Gerekli aracı sağlayın.
2. Cihazın fişini çekin.
3. Üst menteşe kapağını (1) çıkarın ve sağ taraftaki üst menteşeyi (üç vida) sökün (2).
4. Bağlantı kablosunu çıkarın
5. Bağlantısı gevşetilmiş buzdolabı kapısını dikkatlice orta menteşeden kaldırın.
6. Orta menteşeyi çıkarın.
7. Ön panelin küçük kapağını soldan sağa doğru çıkarın.
8. Kapıyı ters çevirin ve kapağı (1) sökün. Yeni kapağı (2) çantadan çıkarın ve karşı tarafa vidalayın.
9. Kör tapaların ve yan taraftaki vidanın konumlarını değiştirin.
10. Orta menteşeyi cihazın sol tarafına vidalayın. Orta menteşenin pivotunu ters çevirirken contalı tarafın yukarı baktığından emin olun
11. Üst kapıyı orta menteşeden dikkatlice kaldırın. Ve pivotun alt kapının menteşe kovanına oturduğundan emin olun.
12. Yeni üst menteşeyi ve menteşe kapağını aksesuar çantasından çıkarın. Bağlantı kablosunu üst menteşeden geçirin ve üst menteşeyi üç adet vida ile cihazın sol tarafına sabitleyin. Ve menteşe kapağını menteşenin üzerine yerleştirin.
13. Bağlantı kablosunu takın.
14. Ön paneli yerine takın ve beş vida ile sabitleyin.

Kapının değiştirilmesinden sonra, kapı contalarının muhafazaya düzgün bir şekilde yerleştirildiğini ve tüm vidaların iyice sıkıldığını kontrol edin.

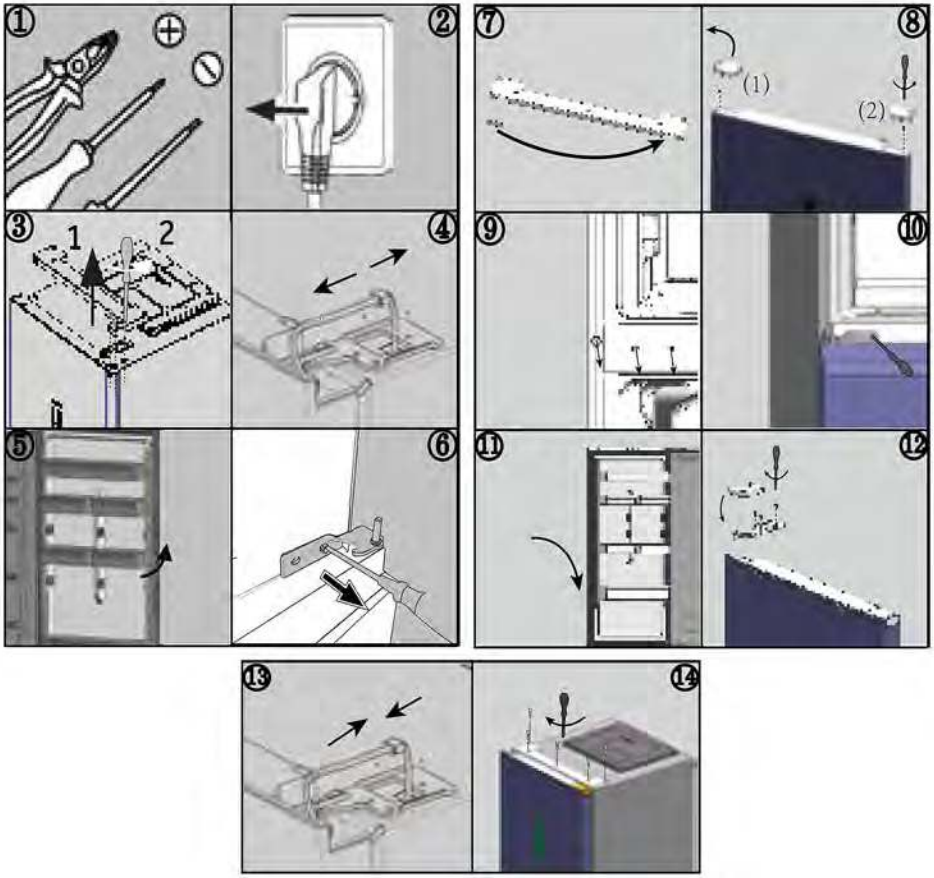

Ortam sıcaklıkları

Genişletilmiş ılıman: bu soğutma cihazı 10 °C ila 32 °C arasında değişen ortam sıcaklıklarında kullanılmak üzere tasarlanmıştır

Ilıman: bu soğutma cihazı 16 °C ila 32 °C arasında değişen ortam sıcaklıklarında kullanılmak üzere tasarlanmıştır;

Subtropikal: bu soğutma cihazı 16 °C ile 38 °C arasında değişen ortam sıcaklıklarında kullanılmak üzere tasarlanmıştır:

Tropikal: bu soğutma cihazı 16 °C ile 43 °C arasında değişen ortam sıcaklıklarında kullanılmak üzere tasarlanmıştır.

Teknik veriler

CONTENTS

(AB)2019/2016 yönetmeliğine göre ürün parametreleri

24 saat boyunca standart test sonuçlarına göre. Gerçek enerji tüketimi, cihazın nasıl kullanıldığına ve bulunduğu konuma bağlı olacaktır

Model	HDPR1618CN*	HDPR1618AN*	HDPR1620AN* HDPR3620AN*	HDPR3620CN*	HDPR3618DN*
Soğutucu cihaz tipi	Buzdolabı-dondurucu	Buzdolabı-dondurucu	Buzdolabı-dondurucu	Buzdolabı-dondurucu	Buzdolabı-dondurucu
Enerji verimliliği sınıfı	C	A	A	C	D
Yıllık enerji tüketimi (kWh/yıl)	172	110	114	178	216
Hacim Buzdolabı bölmesi (L)	200	200	254	254	200
Hacim Dondurucu bölmesi (L)	120	120	120	120	120
Hacim Soğutma bölmesi (L)	35	35	35	35	35
Dondurma Sınıfı	4-star	4-star	4-star	4-star	4-star
Buz çözme tipi	Otomatik buz çözme	Otomatik buz çözme	Otomatik buz çözme	Otomatik buz çözme	
Sıcaklık yükselme süresi (saat))	13	16	16	13	11
Dondurma kapasitesi (kg/24sa)	6.0	7.0	7.0	6.0	6.0
İklim sınıfı	SN.N.ST.T	SN.N.ST.T	SN.N.ST.T	SN.N.ST.T	SN.N.ST.T
Gürültü emisyon sınıfı ve hava kaynaklı akustik gürültü emisyonları (dB(A) re 1 pW)	B(35)	B(35)	B(35)	B(35)	B(35)

(AB)2019/2016 yönetmeliğine göre ürün parametreleri

24 saat boyunca standart test sonuçlarına göre. Gerçek enerji tüketimi, cihazın nasıl kullanıldığına ve bulunduğu konuma bağlı olacaktır

Model	HTW5618DN* HTW3618DN*	HTW5620DN*	HTW5618EN* HTW3618EN*
Soğutucu cihaz tipi	Buzdolabı-dondurucu	Buzdolabı-dondurucu	Buzdolabı-dondurucu
Enerji verimliliği sınıfı	D	D	E
Yıllık enerji tüketimi (kWh/yıl)	217	226	271
Hacim Buzdolabı bölmesi (L)	201	255	201
Hacim Dondurucu bölmesi (L)	125	125	125
Hacim Soğutma bölmesi (L)	34	34	34
Dondurma Sınıfı	4 yıldızlı	4 yıldızlı	4 yıldızlı
Buz çözme tipi	Otomatik buz çözme	Otomatik buz çözme	Otomatik buz çözme
Sıcaklık yükselme süresi (saat)	13	13	11
Dondurma kapasitesi (kg/24sa)	10,0	10,0	10,0
İklim sınıfı	SN.N.ST.T	SN.N.ST.T	SN.N.ST.T
Gürültü emisyon sınıfı ve hava kaynaklı akustik gürültü emisyonları (dB(A) re 1 pW)	B(35)	B(35)	B(35)

Teknik veriler

İÇİNDEKİLER

Model	HTW5618CN*	HTW5620CN*	HTW5620EN*
Soğutucu cihaz tipi	Buzdolabı-dondurucu	Buzdolabı-dondurucu	Buzdolabı-dondurucu
Enerji verimliliği sınıfı	C	C	E
Yıllık enerji tüketimi (kWh/yıl)	173	181	283
Hacim Buzdolabı bölmesi (L)	201	255	255
Hacim Dondurucu bölmesi (L)	125	125	125
Hacim Soğutma bölmesi (L)	34	34	34
Dondurma Sınıfı	4 yıldızlı	4 yıldızlı	4 yıldızlı
Buz çözme tipi	Otomatik buz çözme	Otomatik buz çözme	Otomatik buz çözme
Sıcaklık yükselme süresi (saat)	13	13	11
Dondurma kapasitesi (kg/24sa)	10,0	10,0	10,0
İklim sınıfı	SN.N.ST.T	SN.N.ST.T	SN.N.ST.T
Gürültü emisyon sınıfı ve hava kaynaklı akustik gürültü emisyonları (dB(A) re 1 pW)	B(35)	B(35)	B(35)

Teknik veriler

İÇİNDEKİLER

Model	HTW3618CN*	HTW3620CN*	HTW3620EN*
Soğutucu cihaz tipi	Buzdolabı-dondurucu	Buzdolabı-dondurucu	Buzdolabı-dondurucu
Enerji verimliliği sınıfı	C	C	E
Yıllık enerji tüketimi (kWh/yıl)	173	181	283
Hacim Buzdolabı bölmesi (L)	201	255	255
Hacim Dondurucu bölmesi (L)	125	125	125
Hacim Soğutma bölmesi (L)	34	34	34
Dondurma Sınıfı	4 yıldızlı	4 yıldızlı	4 yıldızlı
Buz çözme tipi	Otomatik buz çözme	Otomatik buz çözme	Otomatik buz çözme
Sıcaklık yükselme süresi (saat)	13	13	11
Dondurma kapasitesi (kg/24sa)	10,0	10,0	10,0
İklim sınıfı	SN.N.ST.T	SN.N.ST.T	SN.N.ST.T
Gürültü emisyon sınıfı ve hava kaynaklı akustik gürültü emisyonları (dB(A) re 1 pW)	B(35)	B(35)	B(35)

Model	HDPW5618DN*	HDPW5620DN* HDPW3620DN* EHD3PWDNPD206	HTW7620CN*
Soğutucu cihaz tipi	Buzdolabı-dondurucu	Buzdolabı-dondurucu	Buzdolabı-dondurucu
Enerji verimliliği sınıfı	D	D	C
Yıllık enerji tüketimi (kWh/yıl)	214	220	181
Hacim Buzdolabı bölmesi (L)	201	255	255
Hacim Dondurucu bölmesi (L)	117	117	125
Hacim Soğutma bölmesi (L)	34	34	34
Dondurma Sınıfı	4 yıldızlı	4 yıldızlı	4 yıldızlı
Buz çözme tipi	Otomatik buz çözme	Otomatik buz çözme	Otomatik buz çözme
Sıcaklık yükselme süresi (saat)	13	13	13
Dondurma kapasitesi (kg/24sa)	10,0	10,0	10,0
İklim sınıfı	SN.N.ST.T	SN.N.ST.T	SN.N.ST.T
Gürültü emisyon sınıfı ve hava kaynaklı akustik gürültü emisyonları (d B(A) re 1 pW)	B(35)	B(35)	B(35)

Teknik veriler

İÇİNDEKİLER

Model	HDPW3618DN* EHD3PWDNPW186 EHD3PWDNPK186	HDPW3620CN*	HTW3620DN*
Soğutucu cihaz tipi	Buzdolabı-dondurucu	Buzdolabı-dondurucu	Buzdolabı-dondurucu
Enerji verimliliği sınıfı	D	C	D
Yıllık enerji tüketimi (kWh/yıl)	214	176	226
Hacim Buzdolabı bölmesi (L)	201	255	255
Hacim Dondurucu bölmesi (L)	117	117	125
Hacim Soğutma bölmesi (L)	34	34	34
Dondurma Sınıfı	4 yıldızlı	4 yıldızlı	4 yıldızlı
Buz çözme tipi	Otomatik buz çözme	Otomatik buz çözme	Otomatik buz çözme
Sıcaklık yükselme süresi (saat)	13	13	13
Dondurma kapasitesi (kg/24sa)	10,0	10,0	10,0
İklim sınıfı	SN.N.ST.T	SN.N.ST.T	SN.N.ST.T
Gürültü emisyon sınıfı ve hava kaynaklı akustik gürültü emisyonları (d B(A) re 1 pW)	B(35)	B(35)	B(35)

Model	HDPW5618CN*	HDPW5620CN*	HDPW5620AN* HDPW7620AN*
Soğutucu cihaz tipi	Buzdolabı-dondurucu	Buzdolabı-dondurucu	Buzdolabı-dondurucu
Enerji verimliliği sınıfı	C	C	A
Yıllık enerji tüketimi (kWh/yıl)	171	176	114
Hacim Buzdolabı bölmesi (L)	201	255	255
Hacim Dondurucu bölmesi (L)	117	117	120
Hacim Soğutma bölmesi (L)	34	34	34
Dondurma Sınıfı	4 yıldızlı	4 yıldızlı	4 yıldızlı
Buz çözme tipi	Otomatik buz çözme	Otomatik buz çözme	Otomatik buz çözme
Sıcaklık yükselme süresi (saat)	13	13	16
Dondurma kapasitesi (kg/24sa)	10,0	10,0	10,0
İklim sınıfı	SN.N.ST.T	SN.N.ST.T	SN.N.ST.T
Gürültü emisyon sınıfı ve hava kaynaklı akustik gürültü emisyonları (dB(A) re 1 pW)	B(35)	B(35)	B(35)

Teknik veriler

İÇİNDEKİLER

Model	HDPW5620BN*	HTW7620DNM*	HDPW7620AAN*	HTW7620DNG*
Soğutucu cihaz tipi	Buzdolabı-dondurucu	Buzdolabı-dondurucu	Buzdolabı-dondurucu	Buzdolabı-dondurucu
Enerji verimliliği sınıfı	B	D	A	D
Yıllık enerji tüketimi (kWh/yıl)	142	226	92	226
Hacim Buzdolabı bölmesi (L)	255	255	255	255
Hacim Dondurucu bölmesi (L)	120	125	120	125
Hacim Soğutma bölmesi (L)	34	34	34	34
Dondurma Sınıfı	4 yıldızlı	4 yıldızlı	4 yıldızlı	4 yıldızlı
Buz çözme tipi	Otomatik buz çözme	Otomatik buz çözme	Otomatik buz çözme	Otomatik buz çözme
Sıcaklık yükselme süresi (saat)	13	13	16	9
Dondurma kapasitesi (kg/24sa)	10.0	10.0	12.0	10.0
İklim sınıfı	SN.N.ST.T	SN.N.ST.T	SN.N.ST.T	SN.N.ST.T
Gürültü emisyon sınıfı ve hava kaynaklı akustik gürültü emisyonları (dB(A) re 1 pW)	B(35)	B(35)	B(35)	B(35)

Model	HTW5618DW*	HTW7620AN*	HDPR3618DNPKMA HDPR3618DNPDMA
Soğutucu cihaz tipi	Buzdolabı-dondurucu	Buzdolabı-dondurucu	Buzdolabı-dondurucu
Enerji verimliliği sınıfı	D	A	A++
Yıllık enerji tüketimi (kWh/yıl)	216	116	266
Hacim Buzdolabı bölmesi (L)	198	255	211
Hacim Dondurucu bölmesi (L)	125	125	96
Hacim Soğutma bölmesi (L)	34	34	23
Dondurma Sınıfı	4 yıldızlı	4 yıldızlı	4 yıldızlı
Buz çözme tipi	Otomatik buz çözme	Otomatik buz çözme	Otomatik buz çözme
Sıcaklık yükselme süresi (saat)	13	16	13
Dondurma kapasitesi (kg/24sa)	10,0	10,0	10,0
İklim sınıfı	SN.N.ST.T	SN.N.ST.T	SN.N.ST.T
Gürültü emisyon sınıfı ve hava kaynaklı akustik gürültü emisyonları (dB(A) re 1 pW)	B(35)	B(35)	C(39)
Not: Standartların benimsenmesi	EN 62552:2020		EN 62552:2013

Teknik veriler

Model	HTR3618CN*	HTR3620CN*	HTR3618EN*	HTR3620EN*	HTR3620DN*
Soğutucu cihaz tipi	Buzdolabı-dondurucu	Buzdolabı-dondurucu	Buzdolabı-dondurucu	Buzdolabı-dondurucu	Refrigerator-freezer
Enerji verimliliği sınıfı	C	C	E	E	D
Yıllık enerji tüketimi (kWh/yıl)	173	181	271	283	**226**
Hacim Buzdolabı bölmesi (L)	200	254	200	254	254
Hacim Dondurucu bölmesi (L)	125	125	125	125	125
Hacim Soğutma bölmesi (L)	35	35	35	35	35
Dondurma Sınıfı	4 yıldızlı	4 yıldızlı	4 yıldızlı	4 yıldızlı	4-star
Buz çözme tipi	Otomatik buz çözme	Otomatik buz çözme	Otomatik buz çözme	Otomatik buz çözme	Auto-defrost
Sıcaklık yükselme süresi (saat)	13	13	11	11	13
Dondurma kapasitesi (kg/24sa)	6.0	6.0	6.0	6.0	6.0
İklim sınıfı	SN.N.ST.T	SN.N.ST.T	SN.N.ST.T	SN.N.ST.T	SN.N.ST.T
Gürültü emisyon sınıfı ve hava kaynaklı akustik gürültü emisyonları (dB(A) re 1 pW)	B(35)	B(35)	B(35)	B(35)	B(35w)

Model	HTR3618CN*	HTR3620CN*	HTR3620AN**
Soğutucu cihaz tipi	Buzdolabı-dondurucu	Buzdolabı-dondurucu	Buzdolabı-dondurucu
Enerji verimliliği sınıfı	C	C	A
Yıllık enerji tüketimi (kWh/yıl)	173	181	116
Hacim Buzdolabı bölmesi (L)	200	254	254
Hacim Dondurucu bölmesi (L)	125	125	125
Hacim Soğutma bölmesi (L)	35	35	35
Dondurma Sınıfı	4 yıldızlı	4 yıldızlı	4 yıldızlı
Buz çözme tipi	Otomatik buz çözme	Otomatik buz çözme	Otomatik buz çözme
Sıcaklık yükselme süresi (saat)	13	13	11
Dondurma kapasitesi (kg/24sa)	6.0	6.0	6.0
İklim sınıfı	SN.N.ST.T	SN.N.ST.T	SN.N.ST.T
Gürültü emisyon sınıfı ve hava kaynaklı akustik gürültü emisyonları (dB(A) re 1 pW)	B(35)	B(35)	B(35)

Ek teknik veriler

Model	HTW5618DN* HTW3618DN*	HTW5618EN* HTW3618EN*	HTW5620DN*
Toplam hacim (L)	360	360	414
Gerilim/Frekans	220~240V/50Hz	220~240V/50Hz	220~240V/50Hz
giriş akımı (A)	1,4	1,4	1,4
Ana sigorta (A)	16	16	16
Soğutucu Akışkan	R600a (53g)	R600a (53g)	R600a (53g)
Boyutlar (G/D/H mm cinsinden)	595*667*1850	595*667*1850	595*667*2050

Model	HTW5618CN*	HTW5620CN*	HTW5620EN*
Toplam hacim (L)	360	414	414
Gerilim/Frekans	220~240V/50HZ	220~240V/50HZ	220~240V/50HZ
giriş akımı (A)	1,4	1,4	1,4
Ana sigorta (A)	15	15	16
Soğutucu Akışkan	R600a (50g)	R600a (50g)	R600a (53g)
Boyutlar (G/D/H mm cinsinden)	595*667*1850	595*667*2050	595*667*2050

Model	HDPW5618DN*	HDPW5620DN*	HDPW3620DN* EHD3PWDNPD206
Toplam hacim (L)	352	406	406
Gerilim / Frekans	220~240V/50HZ	220~240V/50HZ	220~240V/50Hz
giriş akımı (A)	1,4	1,4	1,4
Ana sigorta (A)	16	16	16
Soğutucu Akışkan	R600a (53g)	R600a (53g)	R600a (53g)
Boyutlar (G/D/H mm cinsinden)	595*667*1850	595*667*2050	595*667*2050

Model	HDPW5618CN*	HDPW5620CN*	HDPW5620AN*	HDPR1620AN* HDPR3620AN*
Toplam hacim (L)	352	406	409	409
Gerilim / Frekans	220~240V/50Hz	220~240V/50Hz	220~240V/50Hz	220~240V/50Hz
giriş akımı (A)	1.4	1.4	1.4	1.4
Ana sigorta (A)	15	15	16	16
Soğutucu Akışkan	R600a(55g)	R600a(50g)	R600a(50g)	R600a(50g)
Boyutlar (G/D/H mm cinsinden)	595*667*1850	595*667*2050	595*667*2050	595*667*2050

Ek teknik veriler

Model	HDPW5618CN* EHD3PWDNP*186	HDPW3620CN*	HDPR1618AN*	HTW3620DN*
Toplam hacim (L)	352	406	355	414
Ana sigorta (A)	220~240V/50Hz	220~240V/50Hz	220~240V/50Hz	220~240V/50Hz
giriş akımı (A)	1.4	1.4	1.4	1.4
Gerilim/Frekans	16	15	16	16
Soğutucu Akışkan	R600a(53g)	R600a(50g)	R600a(50g)	R600a(53g)
Boyutlar (G/D/H mm cinsinden)	595*667*1850	595*667*2050	595*667*1850	595*667*2050

Model	HDPW7620AAN*	HDPW5620BN*	HDPW7620AN*	HDPR3620CN*
Toplam hacim (L)	409	409	409	409
Ana sigorta (A)	220~240V/50Hz	220~240V/50Hz	220~240V/50Hz	220~240V/50Hz
giriş akımı (A))	1.4	1.4	1.4	1.4
Gerilim/Frekans	16	16	16	16
Soğutucu Akışkan	R600a(55g)	R600a(50g)	R600a(50g)	R600a(50g)
Boyutlar (G/D/H mm cinsinden)	595*667*2050	595*667*2050	595*667*2050	595*667*2050

Ek teknik veriler

Model	HTW7620DN*	HTW7620CN*	HDPR1618CN*	HTW5618DW*
Toplam hacim (L)	414	414	355	357
Gerilim/Frekans	220~240V/50Hz	220~240V/50Hz	220~240V/50Hz	220~240V/50Hz
giriş akımı (A)	1.4	1.4	1.4	1.4
Ana sigorta (A)	16	15	16	16
Soğutucu Akışkan	R600a(53g)	R600a(50g)	R600a(50g)	R600a(53g)
Boyutlar (G/D/H mm cinsinden)	595*667*2050	595*667*2050	595*667*1850	595*667*1850

Model	HTW7620AN*	HDPR3618DNPKMA HDPR3618DNPDMA	HTW7620DNG*
Toplam hacim (L)	414	330	414
Gerilim/Frekans	220~240V/50Hz	220~240V/50Hz	220~240V/50Hz
giriş akımı (A)	1,4	0,9	1.4
Ana sigorta (A)	16	16	16
Soğutucu Akışkan	R600a (50g)	R600a (53g)	R600a(53g)
Boyutlar (G/D/H mm cinsinden)	595*667*2050	595*667*1850	595*670*2050
Not: Standartların benimsenmesi	EN 62552:2020	EN 62552:2013	

Not: Benimsenen standartlar---EN 62552:2020

Teknik veriler

Model	HTW3618CN*	HTW3620CN*	HTW3620EN*	HTR3620DN*
Toplam hacim (L)	360	414	414	414
Gerilim / Frekans	220~240V/50Hz	220~240V/50Hz	220~240V/50Hz	220~240V/50Hz
giriş akımı (A)	1.4	1.4	1.4	1.4
Ana sigorta (A)	16	16	16	16
Soğutucu Akışkan	R600a(50g)	R600a(50g)	R600a(53g)	R600a(53g)
Boyutlar (G/D/H mm cinsinden)	595*667*1850	595*667*2050	595*667*2050	595*667*2050

Model	HTR3618CN*	HTR3618EN*	HTR3620CN*	HTR3620EN*	HTR3620AN*
Toplam hacim (L)	360	360	414	414	414
Gerilim / Frekans	220~240V/50Hz	220~240V/50Hz	220~240V/50Hz	220~240V/50Hz	220~240V/50Hz
giriş akımı (A)	1.4	1.4	1.4	1.4	1.4
Ana sigorta (A)	16	16	16	16	16
Soğutucu Akışkan	R600a(50g)	R600a53g)	R600a(50g)	R600a(53g)	R600a(50g)
Boyutlar (G/D/H mm cinsinden)	595*667*1850	595*667*1850	595*667*2050	595*667*2050	595*667*2050

Müşteri hizmetleri

İÇİNDEKİLER

Haier Müşteri Hizmetlerimizi ve orijinal yedek parça kullanımını öneriyoruz.
Cihazınızla ilgili bir sorununuz varsa, lütfen önce SORUN GİDERME bölümüne bakın.

Orada bir çözüm bulamazsanız, lütfen

- yerel bayinizle veya
- Avrupa Çağrı Hizmet Merkezimizle (aşağıda listelenen telefon numaralarına bakın) ya da
- servis talebini etkinleştirebileceğiniz ve ayrıca SSS'leri bulabileceğiniz www.haier.com adresindeki Servis ve Destek alanı
- ile iletişime geçin.

Hizmetimizle iletişime geçmek için aşağıdaki verilere sahip olduğunuzdan emin olun.
Bilgiler, anma değeri plakasında bulunabilir.

Model _____

Seri Numarası _____

Garanti ile ilgili olarak, ürünle birlikte verilen Garanti Kartını da kontrol edin.

Avrupa Çağrı Servis Merkezi		
Ülke*	Telefon Numarası	Maliyetler
Haier Italy (IT)	199 100 912	
Haier Spain (ES)	902 509 123	
Haier Germany (DE)	0180 5 39 39 99	• 14 Ct/Dk. Sabit Hat • maks 42 Ct/Dk. Mobil
Haier Austria (AT)	0820 001 205	• 14,53 Ct/Dk. Sabit Hat • maks 20 Ct/Dk. diğerleri
Haier United Kingdom (UK)	0333 003 8122	
Haier France (FR)	0980 406 409	

*Diğer ülkeler için lütfen www.haier.com adresine bakın

Haier Europe Trading S.r.l

Branch UK

Westgate House, Westgate, Ealing

London, W5 1YY

*Soğutma cihazının garanti süresi:

Asgari garanti: AB Ülkeleri için 2 yıl, Türkiye için 3 yıl, İngiltere için 1 yıl, Rusya için 1 yıl, İsveç için 3 yıl, Sırbistan için 2 yıl, Norveç için 5 yıl, Fas için 1 yıl, Cezayir için 6 ay, Tunus yasal garanti gerekli değildir.

*Cihazın tamiri için yedek parça süresi:

Termostatlar, sıcaklık sensörleri, baskılı devre kartları ve ışık kaynakları, modelin son ünitesinin piyasaya sürülmesinden sonra en az yedi yıl süreyle mevcuttur.

Modelin son ünitesinin piyasaya sürülmesinden sonra en az yedi yıl kapı kolları, kapı menteşeleri, tepsi ve sepetler ve en az 10 yıl kapı contaları.

*Ürün hakkında daha fazla bilgi için lütfen https://eprel.ec.europe.eu/ adresini ziyaret edin veya cihazla birlikte verilen enerji etiketindeki QR'yi tarayın.

Haier

2024 Version B

0060534356

Haier

User Manual

Refrigerator-Freezer

EHD3PWDNP*206
EHD3PWDNP*186
HDPR3618DNP*
HDPW5618CN*
HDPW5618DN*
HDPW5620BN*
HDPW5620DN*
HDPW3618CN*
HTW3618DN*
HTW3618EN*
HTW7620*
HTR3618*
HTR3620*
HTW5618CN*
HTW5620CN*
HTW3620DN*
HTW5620DN*
HTW5620EN*
HTW5618EN*
HTW5618D*
HDPW3620*
HDPW5620*
HDPW7620*
HDPR1618*
HDPR1620*
HDPR3620*
HDPR3618*

EN
BG
CZ
DE
EL
ES
FR
HU
IT
NL
PL
PT
RO
SK
SL
DA
FI
HR
NO
SV
العربية
TR
SR

EN

WARNING: Risk of fire/flammable material **EN**
The symbol indicates there is a risk of fire since flammable materials are used. Take care to avoid causing a fire by ingiting flammable material.

ПРЕДУПРЕЖДЕНИЕ: Опасност от пожар/запалим материал **BG**
Символът показва, че съществува опасност от пожар, тъй като се използват запалими материали. Внимавайте да не предизвикате пожар чрез подпалване на запалим материал.

VAROVANI: Nebezpečí Požáru/Hořlavého Materiálu **CZ**
Symbol označuje riziko požáru, protože byly použity hořlavé materiály. Dbejte na to, aby nedošlo ke vzniku požáru zapálením hořlavého materiálu.

WARNUNG: Brandgefahr/brennbares Material **DE**
Das Symbol weist auf Brandgefahr hin, da brennbare Materialien verwendet werden. Verhindern Sie die Entstehung von Branden, die durch entflammbare Materialien verursacht werden.

ΠΡΟΣΟΧΗ: Κίνδυνος φωτιάς/εύφλεκτο υλικό **EL**
Το σύμβολο υποδεικνύει ότι υπάρχει κίνδυνος φωτιάς επειδή χρησιμοποιούνται εύφλεκτα υλικά. Προσέχετε να αποφεύγετε την πρόκληση φωτιάς από ανάφλεξη εύφλεκτου υλικού.

ADVERTENCIA: Riesgo de incendio o mate rial inflamable **ES**
El símbolo indica que existe riesgo de incendio, dado que se utilizan materiales inflamables. Se debe procurar evitar incendios mediante la combustión de materiales inflamables.

ATTENTION: Risque d'incendie ou de matières inflammables **FR**
Le symbole montre qu'il y'a le risque de matériaux inflammables sont utilisés. Prendre soin d'éviter de provoquer un incendie en ingérant des matières inflammables.

FIGYELEM: Tűz / gyúlékony anyag veszélye **HU**
A szimbólum azt jelzi, hogy tűzveszély áll fenn, mivel gyúlékony anyagokat használnak. Ugyel jen arra, hogy ne tegyen rá tűzveszélyes gyúlékony anyagot.

ATTENZIONE: Rischio di incendio/materiale infiammabile **IT**
Il simbolo indica il rischio di incendio nel caso di utilizzo di materiali infiammabili. Fare attenzione ed evitare l'insorgere di incendi a causa della caombustione di materiali infiammabili.

WAARSCHUWING: Brandrisico / brandbaar materiaal **NL**
Het systeem geeft aan dat er een brandrisico bestaat aangezien brandbaar materiaal wordt gebruikt. Zorg ervoor dat er geen brand wordt veroozaakt door brandbaat materiaal te ont steken.

OSTRZEZENIE: Ryzyko pożaru/materiał łatwopalny **PL**
Symbol wskazuje, ze istnieje ryzyko pożaru, ponieważ używane są materiały łatwopalne. Dbaj o to, aby uniknąć pożaru poprzez zapale nie łatwopalnego materiału.

AVISO: Risco de incêndio e material inflamável **PT**
O símbolo indica que existe um risco de incêndio, uma vez que são utilizados materiais inflamáveis. Tenha cuidado para evitar provocar um incêndio acendendo material inflamável.

AVERTISMENT: Risc de incendiu/material inflamabil **RO**
Simbolul indică că există risc de incendiu deoarece sunt folosite materiale inflamabile. Aveți grijă și evitați incendiile aprinzând materiale inflamabile.

VAROVANIE: Nebezpečenstvo požiaru/horľavý materiál **SK**
Symbol označuje nebezpečenstvo požiaru, pretože sa používajú horľavé materiály. Dávajte pozor, aby ste zabránili vzniku požiaru vznietením horľavého materiálu.

OPOZORILO: Nevarnost požara/vnetljiv material **SL**
Simbol označuje nevarnost požara, saj se uporabljajo vnetljivi materiali. Pazite, da ne povzročite požara z vžigom vnetljivega materiala.

ADVARSEL: Brandfare/brændbart materiale **DA**
Symbolet viser, at der er brandfare, da der er anvendt brændbart materiale. Sørg for at undgå en brand som følge af antændelse af brændbart materiale.

VAROITUS: Tulipalon vaara / syttyvää materiaalia **FI**
Symboli osoittaa tulipalon vaaraa, joka johtuu käytetyistä syttyvistä materiaaleista. Varo, ettet aiheuta tulipaloa sytyttämällä syttyvää materiaalia.

UPOZORENJE: Opasnost od požara / zapaljivi materijali **HR**
Simbol označava opasnost od požara jer se upotrebljavaju zapaljivi materijali. Pazite da ne prouzročite požar paljenjem zapaljivog materijala.

ADVARSEL: Fare for brann/brennbart materiale **NO**
Symbolet angir at det er fare tor brann siden brannfarlige materialer er brukt. Vær forsiktig så du unngår å forårsake brann ved å isolere brannfarlige materialer.

VARNING: Risk för brand/brandfarliga material **SV**
Symbolen indikerar att det finns en brandrisk eftersom brandtarliga material används. Var försiktig för att undvika att brandfarliga material fattar eld.

تحذير :خطر ان لاع حريق/مادة قابلة للاشتعا لا لعربية
دش١ و الرمز الى وجودخطررشوى حريق حعت بم استخدام الواد الشابله للدشتعال .نوخ الحتر دحى ا دسدعا ق دشوى حرنق عن طريق اشعال مادة ق1ياةللللشتغال

UYARI: Yangın/yanıcı malzeme riski **TR**
Bu sembol, yanıcı malzemeler kullanıldığından yangın riski olduğunu gösterir. Yanıcı malzemeyi ateşleyerek yangına yol açmamaya özen gösterin.

UPOZORENJE: Rizik od vatre / zapaljivog materijala **SR**
Simbol označava da postoji opasnost od požara jer se koriste zapaljivi materijali. Pazite da ne izazovete požar paljenjem zapaljivog materijala.

5 Bezbednosne informacije
Pre prve upotrebe 6
Ugradnja 6
Svakodnevna upotreba 7
10 Namena
11 Opis proizvoda
31 Kontrolni panel
34 Upotreba
Podešavanje temperature frižidera 35
Podešavanje temperature zamrzivača 35
Podešavanje temperature za My Zone 35
Funkcija Super Cool 36
Funkcija Super Freeze 37
44 Oprema
48 Saveti za uštedu energije
49 Održavanje i čišćenje
52 Rešavanje problema
56 Ugradnja
60 Tehnički podaci
77 Korisnička služba

Kliknite na sadržaj da biste pogledali detaljne informacije.

Hvala vam

SADRŽAJ

Hvala vam što ste kupili proizvod kompanije Haier.

Pažljivo pročitajte ova uputstva pre upotrebe ovog uređaja. Uputstva sadrže važne informacije koje će vam pomoći da iskoristite sve mogućnosti uređaja i obezbedite bezbednu i pravilnu montažu, upotrebu i održavanje.

Držite ovaj priručnik na pogodnom mestu, tako da uvek možete da ga pročitate radi bezbedne i pravilne upotrebe uređaja.

Ako prodajete uređaj, poklanjate ga ili ostavljate nakon preseljenja, obavezno priložite ovaj priručnik tako da novi vlasnik može da se upozna sa uređajem i sigurnosnim upozorenjima.

Dodatna oprema

Proverite dodatnu opremu i literaturu u skladu sa ovom listom:

UPOZORENJE – Važne bezbednosne informacije

OBAVEŠTENJE – Opšte informacije i saveti

Informacije o životnoj sredini

Odlaganje u otpad

Pomozite u zaštiti životne sredine i očuvanju ljudskog zdravlja. Odložite ambalažu u odgovarajući kontejner radi recikliranja. Pomozite u reciklaži otpada od električnih i elektronskih uređaja. Ne odlažite u otpad uređaje označene ovim simbolom zajedno sa otpadom iz domaćinstva. Vratite proizvod u lokalni objekat za reciklažu ili se obratite opštinskoj kancelariji.

UPOZORENJE!

Rizik od povrede ili gušenja!

Stručnjaci moraju da odlože u otpad rashladna sredstva i gasove. Uverite se da cev rashladnog kola nije oštećena pre pravilnog odlaganja u otpad. Isključite uređaj iz mrežnog napajanja. Isecite mrežni kabl i odložite ga u otpad. Uklonite tacne i fioke, kao i rezu vrata i zaptivke, kako biste sprečili zaglavljivanje dece i kućnih ljubimaca u uređaju.

Pre prvog uključivanja uređaja, pročitajte sledeće savete o bezbednosti!

UPOZORENJE!

Pre prve upotrebe

- Uverite se da se nisu pojavila oštećenja pri transportu.
- Uklonite svu ambalažu i držite je van domašaja dece.
- Sačekajte najmanje dva sata pre montaže uređaja kako bi se osiguralo da je rashladno kolo potpuno funkcionalno.
- Rukujte uređajem uvek sa još najmanje dve osobe jer je težak.

Ugradnja

- Postavite uređaj na dobro provetreno mesto. Obezbedite prostor od najmanje 10 cm iznad i oko uređaja.
- Nikada ne montirajte uređaj u vlažnom prostoru ili na mestu gde se može isprskati vodom. Prebrišite vodu i mrlje od vode mekom i čistom krpom.
- Ne montirajte uređaj na direktnoj sunčevoj svetlosti ili u blizini izvora toplote (npr. rerna, grejalica).
- Montirajte i nivelišite uređaj u prostoru pogodnom za njegovu veličinu i upotrebu.
- Ne blokirajte ventilacione otvore na uređaju ili u ugrađenoj strukturi.
- Uverite se da su električne informacije na natpisnoj pločici usklađene sa napajanjem. Ako to nije slučaj, obratite se električaru.
- Uređaj radi pod napajanjem od 220–240 VAC / 50 Hz. Neuobičajena fluktuacija napona može prouzrokovati da se uređaj ne uključi ili oštećenje regulacije temperature, a pored toga može doći do neuobičajene buke prilikom rada. U tom slučaju, treba da se montira automatski regulator.
- Nemojte da koristite adaptere sa više utičnica niti produžne kablove.
- Nemojte da smeštate više prenosivih utičnica ili prenosivih izvora napajanja na zadnji deo uređaja.
- Uverite se da mrežni kabl nije zaglavljen u frižideru. Nemojte da gazite mrežni kabl.

UPOZORENJE!

- Koristite zasebnu uzemljenu utičnicu za mrežno napajanje koja je lako dostupna. Uređaj mora biti uzemljen.

  Samo za Ujedinjeno Kraljevstvo: Mrežni kabl uređaja opremljen je utikačem sa 3 priključnice (sa uzemljenjem) koji se podudara sa standardnom utičnicom sa 3 priključnice (sa uzemljenjem). Nemojte nikada da sečete ili skidate treću iglicu (uzemljenje). Nakon montaže uređaja, utikač treba da bude pristupačan.
- NEMOJTE da oštetite rashladno kolo.

Svakodnevna upotreba

- Ovaj uređaj smeju da koriste deca uzrasta od 8 godina i osobe sa smanjenim fizičkim, čulnim ili mentalnim sposobnostima ili nedostatkom iskustva i znanja ako su pod nadzorom ili ako imaju na raspolaganju uputstva u vezi sa upotrebom uređaja na bezbedan način i ako razumeju opasnosti koje su uključene.
- Deca uzrasta od 3 do 8 godina smeju da stavljaju hranu i vade je ih rashladnih uređaja, ali im nije dozvoljeno da ih čiste ili montiraju.
- Deca mlađa od 3 godina moraju se držati podalje od uređaja, osim ako su pod stalnim nadzorom.
- Deca ne smeju da se igraju uređajem.
- Ako u blizini uređaja curi hladni gas ili drugi zapaljivi gas, isključite ventil iscurelog gasa, otvorite vrata i prozore i nemojte da isključujete iz utičnice utikač mrežnog kabla frižidera ili bilo kog drugog uređaja.
- Imajte na umu da je uređaj pripremljen za rad u određenom opsegu temperature okruženja između 10 i 43 °C. Uređaj možda neće raditi ispravno ako se ostavi tokom dužeg perioda na temperaturi iznad ili ispod navedenog opsega.
- Ne stavljajte nestabilne predmete (teške predmete, posude napunjene vodom) na vrh frižidera kako biste izbegli telesne povrede izazvane padom ili strujnim udarom koji je izazvan kontaktom sa vodom.
- Nemojte da vučete police u vratima. Moguće je naginjanje vrata, police za flaše, izvlačenje vrata ili rušenje uređaja.
- Otvarajte i zatvarajte vrata samo pomoću ručki. Razmak između vrata i između vrata i unutrašnjosti zamrzivača je veoma uzak. Nemojte da pružate ruke u ove oblasti kako biste izbegli priklještenje prstiju. Otvarajte ili zatvarajte vrata frižidera samo kada nema dece u domašaju kretanja vrata.

UPOZORENJE!

- Nemojte da čuvate ili koristite zapaljive, eksplozivne ili korozivne materijale u uređaju ili u njegovoj blizini.
- Nemojte da čuvate lekove, bakterije ili hemijska sredstva u uređaju. Ovaj uređaj je kućni aparat. Ne preporučuje se skladištenje materijala koji iziskuju strogo određene temperature.
- Nemojte da čuvate u zamrzivaču tečnosti u flašama ili limenkama (osim jakih alkoholnih pića), naročito gazirana pića, jer će one pući tokom zamrzavanja.
- Proverite stanje hrane ako je došlo do zagrevanja zamrzivača.
- Nemojte da podešavate nepotrebno nisku temperaturu u frižideru. Temperature ispod nule se mogu javiti na visokim postavkama. Pažnja: Boce mogu da puknu. Nemojte da dodirujete smrznute predmete mokrim rukama (nosite rukavice). Posebno nemojte da jedete zaleđene lizalice neposredno nakon vađenja iz zamrzivača. Postoji rizik od smrzavanja ili stvaranja promrzlina. Prva pomoć: odmah stavite pod tekuću hladnu vodu. Ne povlačite!
- Nemojte da dodirujete unutrašnju površinu zamrzivača dok radi, naročito ne vlažnim šakama, jer šake mogu da vam se zamrznu na površini.
- Isključite uređaj u slučaju nestanka struje ili pre čišćenja. Sačekajte najmanje 7 minuta pre ponovnog uključivanja uređaja, jer često uključivanje može oštetiti kompresor.
- Nemojte da koristite električne uređaje unutar odeljaka za čuvanje hrane u uređaju, osim ako nisu onog tipa koji preporučuje proizvođač. Održavanje/čišćenje
- Deca moraju da budu pod nadzorom ako obavljaju čišćenje i održavanje.
- Isključite uređaj iz mrežnog napajanja pre nego što preduzmete bilo kakvo rutinsko održavanje. Sačekajte najmanje 5 minuta pre ponovnog uključivanja uređaja, jer često uključivanje može oštetiti kompresor.

UPOZORENJE!

- Držite utikač, a ne kabl, prilikom isključivanja uređaja iz napajanja.
- Nemojte da čistite uređaj tvrdim četkama, žičanim četkama, deterdžentom u prahu, benzinom, amil acetatom, acetonom i sličnim organskim, kiselim ili alkalnim rastvorima. Čistite uređaj specijalnim deterdžentom za frižidere kako biste izbegli oštećenje.
- Nemojte da stružete mraz ili led oštrim predmetima. Nemojte da koristite sprejeve, električne grejače poput grejalica, fenova za kosu, parnih čistača ili drugih izvora toplote, kako bi se izbeglo oštećenje plastičnih delova.
- NEMOJTE da koristite mehaničke uređaje ili druga sredstva za ubrzavanje procesa odmrzavanja, osim onih koje preporučuje proizvođač.
- Ako je mrežni kabl oštećen, mora da ga zameni proizvođač, radnik servisne službe ili slično kvalifikovana lica kako bi se izbegla opasnost.
- Nemojte da pokušavate sami da popravite, rastavljate ili izmenite uređaj. U slučaju popravke, obratite se našoj službi za korisnike.
- Uklonite prašinu na poleđini jedinice najmanje jednom godišnje kako bi se izbegla opasnost od požara, kao i povećana potrošnja energije.
- Nemojte da prskate tečnost na uređaj niti da ga ispirate tokom čišćenja.
- Nemojte da koristite raspršenu vodu ili paru za čišćenje uređaja.
- Nemojte da čistite hladne staklene police vrućom vodom. Iznenadna promena temperature može da prouzrokuje lom stakla.

Informacije o rashladnom gasu

UPOZORENJE!

Uređaj sadrži zapaljivo rashladno sredstvo IZOBUTAN (R600a). Uverite se da rashladno kolo nije oštećeno tokom transporta ili montaže. Curenje rashladnog sredstva može izazvati povrede oka ili se može zapaliti. Ako je došlo do oštećenja, držite dalje od otvorenih izvora vatre, dobro provetrite prostoriju, ne priključujte niti isključujte kablove za napajanje ovog uređaja ili bilo kog drugog uređaja. Obavestite korisničku službu.

U slučaju da rashladno sredstvo dođe u kontakt sa očima, odmah ih isperite tekućom vodom i odmah pozovite očnog lekara.

SADRŽAJ

Namena

Ovaj uređaj je namenjen za hlađenje i zamrzavanje hrane. Dizajniran je isključivo za upotrebu u domaćinstvu i za slične primene, kao što su kuhinjske prostorije za osoblje u okviru prodavnica, kancelarija ili drugih radnih prostorija, seoske kuće i za klijente u hotelima, motelima i drugim okruženjima stambenog tipa, kao i za smeštajne objekte tipa noćenja sa doručkom, kao i u keteringu. Nije namenjen za komercijalnu ili industrijsku upotrebu.

Promene ili izmene uređaja nisu dozvoljene. Upotreba u suprotnosti sa namenom može izazvati opasnosti i poništiti garanciju.

Standardi i direktive

Ovaj proizvod zadovoljava zahteve svih važećih direktiva EC sa odgovarajućim usklađenim standardima, koji predviđaju CE oznaku.

NAPOMENA

Zbog tehničkih promena i različitih modela, neke ilustracije u ovom priručniku mogu se razlikovati od modela.

(HTW5620DN*, HTW5620CN*,HTW5620EN*)

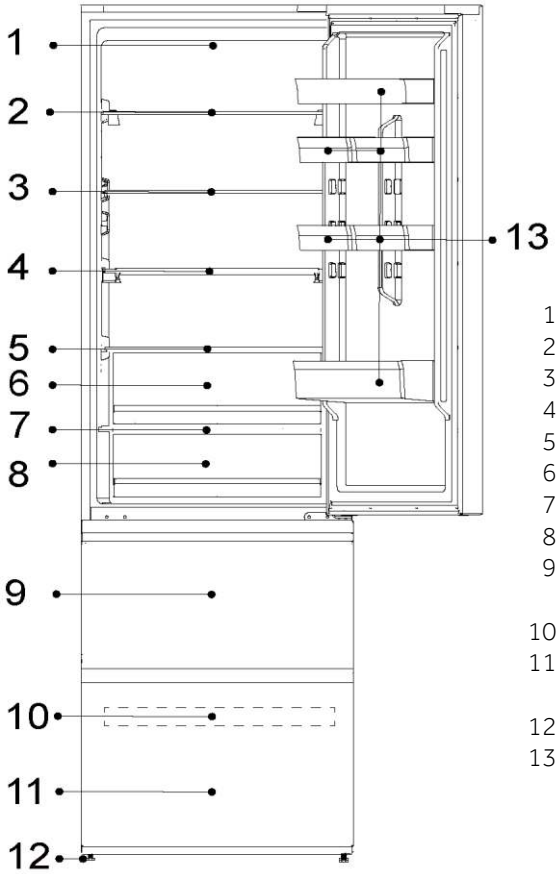

1-LED lampa frižidera
2-Stalak za vino
3-Staklena polica
4-Sklopiva polica
5-Poklopac fioke Humidity Zone
6-Fioka Humidity Zone
7-Poklopac fioke My Zone
8-Fioka My Zone
9-Gornja fioka za čuvanje u zamrzivaču
10-Tacna zamrzivača
11-Donja fioka za čuvanje u zamrzivaču
12-Podesive stopice
13-Polica na vratima

NAPOMENA

Zbog tehničkih promena i različitih modela, neke ilustracije u ovom priručniku mogu se razlikovati od modela.

(HTW7620AN*,HTW7620CN*, HTW7620DN*)

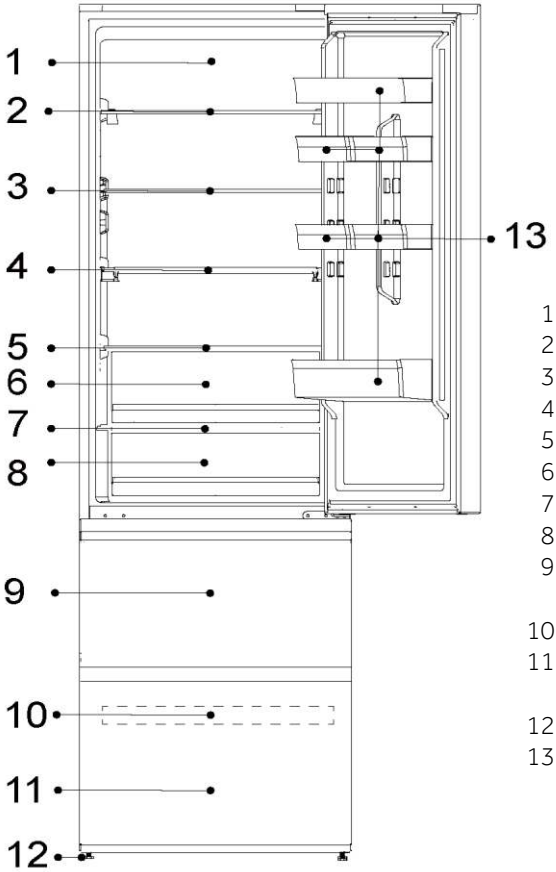

1-Daylight sistem LED svetla
2-Stalak za vino
3-Staklena polica
4-Sklopiva polica
5-Poklopac fioke Humidity Zone
6-Fioka Humidity Zone
7-Poklopac fioke My Zone
8-Fioka My Zone
9-Gornja fioka za čuvanje u zamrzivaču
10-Tacna zamrzivača
11-Donja fioka za čuvanje u zamrzivaču
12-Podesive stopice
13-Polica na vratima

NAPOMENA

Zbog tehničkih promena i različitih modela, neke ilustracije u ovom priručniku mogu se razlikovati od modela.

(HTW7620DNG*)

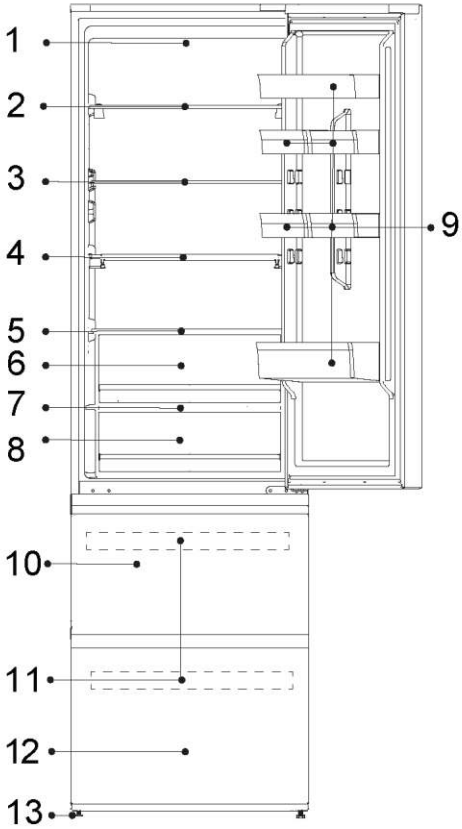

1-Daylight sistem LED svetla
2-Stalak za vino
3-Staklena polica
4-Sklopiva polica
5-Poklopac fioke Humidity Zone
6-Fioka Humidity Zone
7-Poklopac fioke My Zone
8-Fioka My Zone
9-Polica na vratima
10-Gornja fioka za čuvanje u zamrzivaču
11-Tacna zamrzivača
12-Donja fioka za čuvanje u zamrzivaču
13-Podesive stopice

NAPOMENA

Zbog tehničkih promena i različitih modela, neke ilustracije u ovom priručniku mogu se razlikovati od modela.

(HTW5618DW*)

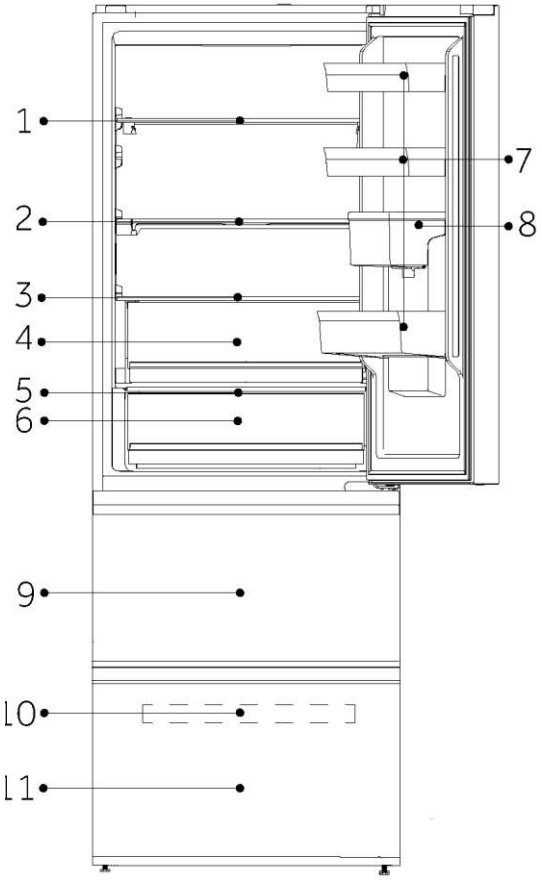

A: Frižider

1-Stalak za vino

2-Sklopiva polica

3-Poklopac fioke Humidity Zone

4-Fioka Humidity Zone

5-Poklopac fioke My Zone

6-Fioka My Zone

7-Polica na vratima

8-Rezervoar za vodu

B: Odeljak zamrzivača

9-Gornja fioka za čuvanje u zamrzivaču

10-Tacna zamrzivača

11-Donja fioka za čuvanje u zamrzivaču

NAPOMENA

Zbog tehničkih promena i različitih modela, neke ilustracije u ovom priručniku mogu se razlikovati od modela.

(HTW5618DN*, HTW5618CN*, HTW5618EN*)

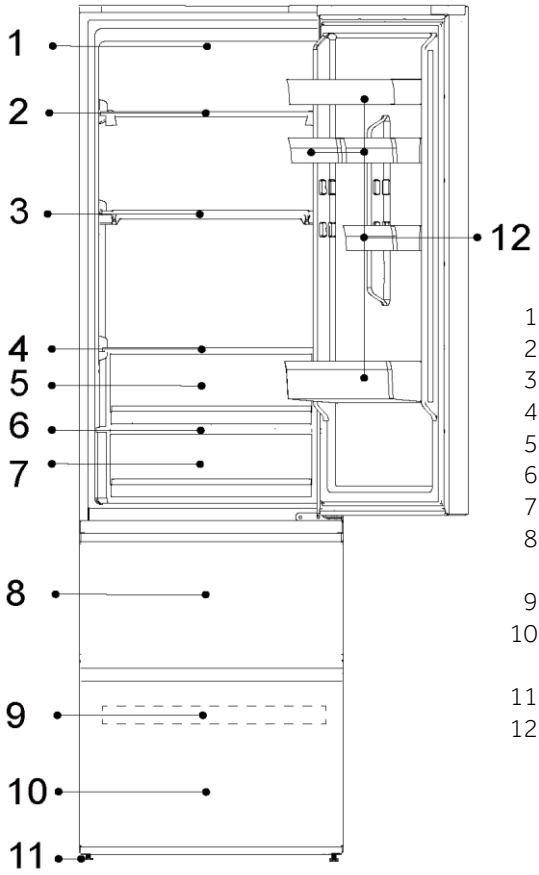

1-LED lampa frižidera
2-Stalak za vino
3-Sklopiva polica
4-Poklopac fioke Humidity Zone
5-Fioka Humidity Zone
6-Poklopac fioke My Zone
7-Fioka My Zone
8-Gornja fioka za čuvanje u zamrzivaču
9-Posuda za zamrzavanje
10-Donja fioka za čuvanje u zamrzivaču
11-Podesive stopice
12-Polica na vratima

NAPOMENA

Zbog tehničkih promena i različitih modela, neke ilustracije u ovom priručniku mogu se razlikovati od modela.

(HTR3620*)

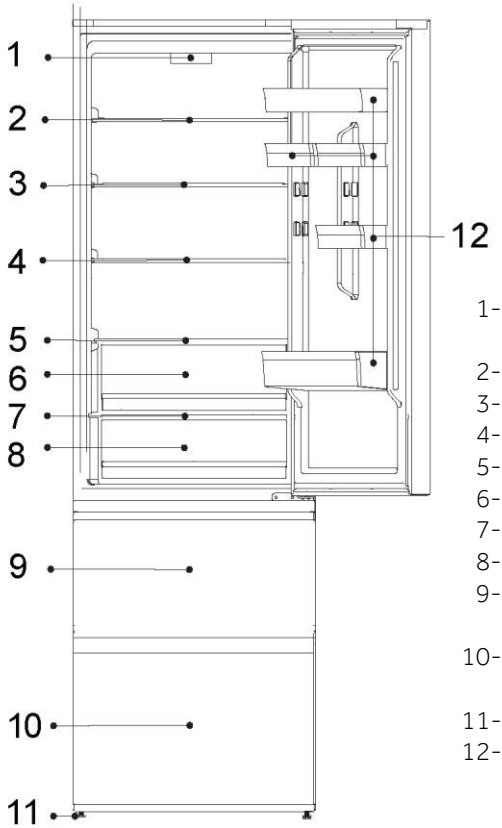

1-Kontrolna tabla i led lampa frižidera
2-Staklena polica
3-Staklena polica
4-Staklena polica
5-Staklena polica
6-Fioka Freshbox
7-Poklopac fioke
8-Fioka za zonu Fresh 0 °C
9-Gornja fioka za čuvanje u zamrzivaču
10-Donja fioka za čuvanje u zamrzivaču
11-Podesive stopice
12-Polica na vratima

NAPOMENA

Zbog tehničkih promena i različitih modela, neke ilustracije u ovom priručniku mogu se razlikovati od modela.

(HTW3620DN*)

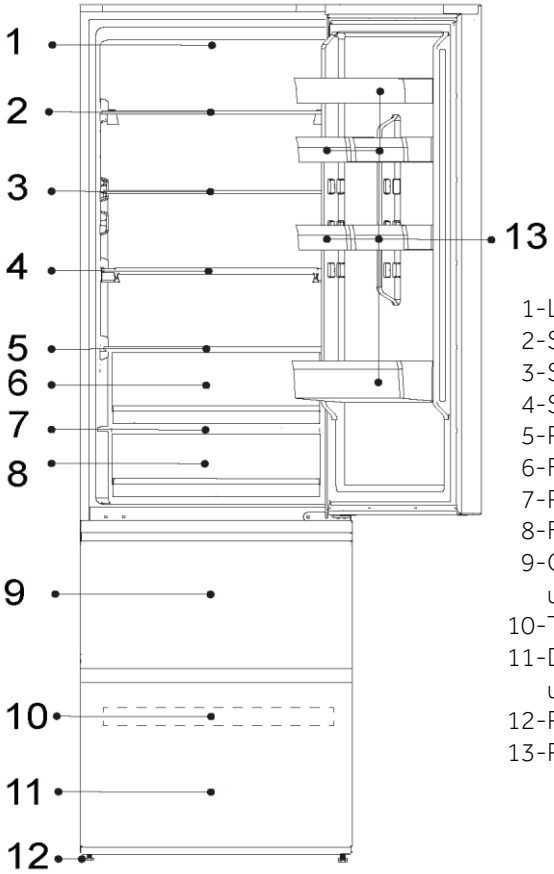

1-LED lampa frižidera
2-Staklena polica
3-Staklena polica
4-Staklena polica
5-Poklopac fioke My Zone
6-Fioka My Zone
7-Poklopac fioke
8-Fioka Freshbox
9-Gornja fioka za čuvanje u zamrzivaču
10-Tacna zamrzivača
11-Donja fioka za čuvanje u zamrzivaču
12-Podesive stopice
13-Polica na vratima

NAPOMENA

Zbog tehničkih promena i različitih modela, neke ilustracije u ovom priručniku mogu se razlikovati od modela.

(HTW3618DN*, HTW3618CN*,HTW3618EN*)

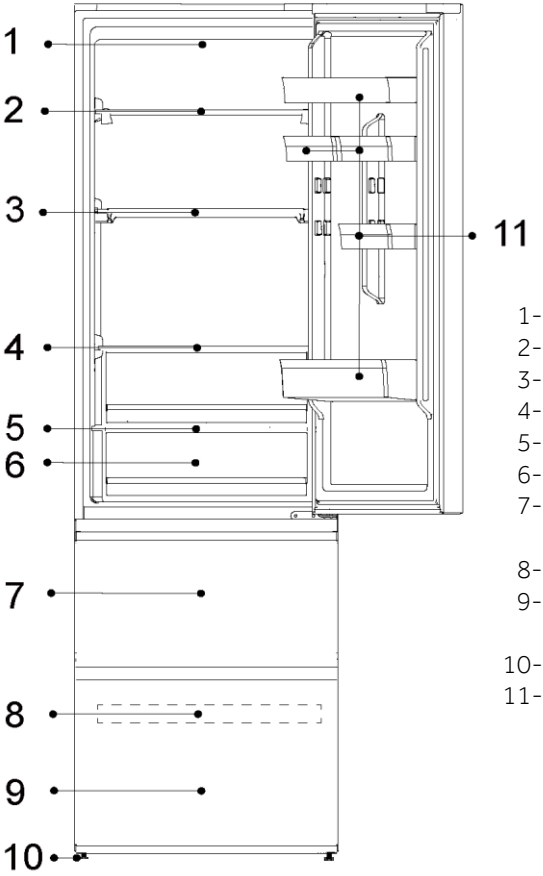

1-LED lampa frižidera
2-Staklena polica
3-Staklena polica
4-Staklena polica
5-Poklopac fioke My Zone
6-Fioka My Zone
7-Gornja fioka za čuvanje u zamrzivaču
8-Tacna zamrzivača
9-Donja fioka za čuvanje u zamrzivaču
10-Podesive stopice
11-Polica na vratima

NAPOMENA

Zbog tehničkih promena i različitih modela, neke ilustracije u ovom priručniku mogu se razlikovati od modela.

(HDPW5620DN*, HDPW5620CN*, HDPW5620AN*, HDPW5620BN*)

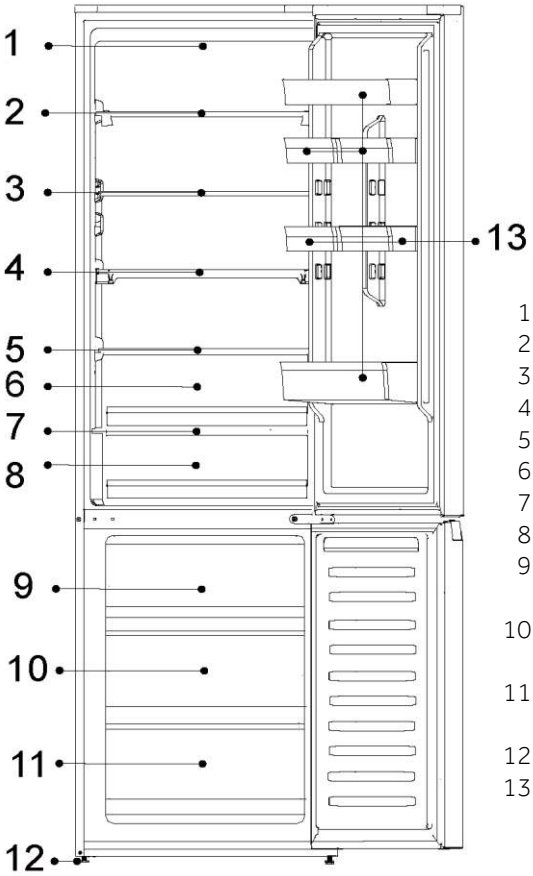

1-LED lampa frižidera
2-Staklena polica
3-Staklena polica
4-Staklena polica
5-Poklopac fioke Humidity Zone
6-Fioka Humidity Zone
7-Poklopac fioke My Zone
8-Fioka My Zone
9-Gornja fioka za čuvanje u zamrzivaču
10-Srednja fioka za čuvanje u zamrzivaču
11-Donja fioka za čuvanje u zamrzivaču
12-Podesive stopice
13-Polica na vratima

NAPOMENA

Zbog tehničkih promena i različitih modela, neke ilustracije u ovom priručniku mogu se razlikovati od modela.

(HTR3618CN*, HTR3618EN*)

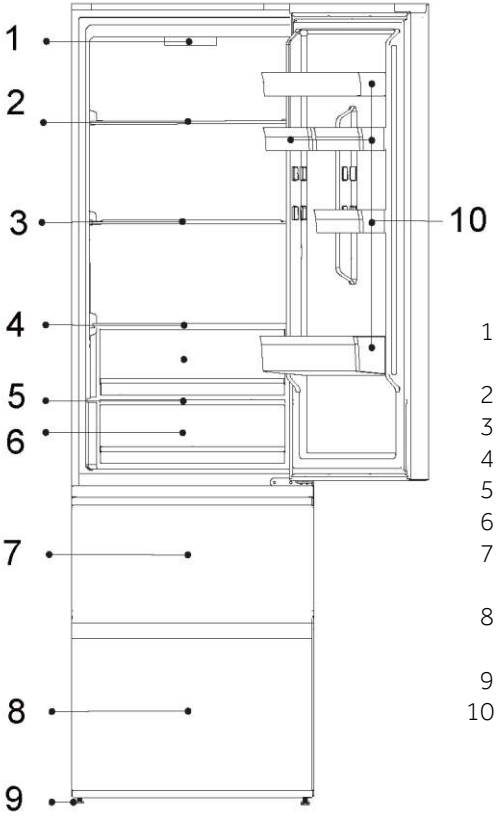

1-Kontrolna tabla i led lampa frižidera
2-Staklena polica
3-Staklena polica
4-Staklena polica
5-Poklopac fioke
6-Fioka za zonu Fresh 0 °C
7-Gornja fioka za čuvanje u zamrzivaču
8-Donja fioka za čuvanje u zamrzivaču
9-Podesive stopice
10-Polica na vratima

NAPOMENA

Zbog tehničkih promena i različitih modela, neke ilustracije u ovom priručniku mogu se razlikovati od modela.

(HDPR1618AN*, HDPR1618CN*)

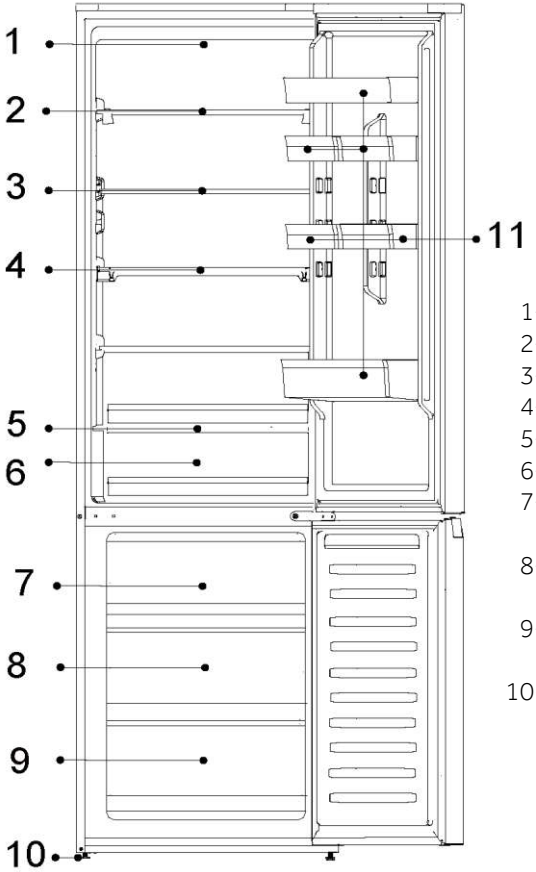

1-Kontrolni panel
2-Staklena polica
3-Staklena polica
4-Staklena polica
5-Poklopac fioke FRESH 0 °C
6-Fioka FRESH 0 °C
7-Gornja fioka za čuvanje u zamrzivaču
8-Srednja fioka za čuvanje u zamrzivaču
9-Donja fioka za čuvanje u zamrzivaču
10-Podesive stopice

NAPOMENA

Zbog tehničkih promena i različitih modela, neke ilustracije u ovom priručniku mogu se razlikovati od modela.

(HDPW7620AN*, HDPW7620AAN*)

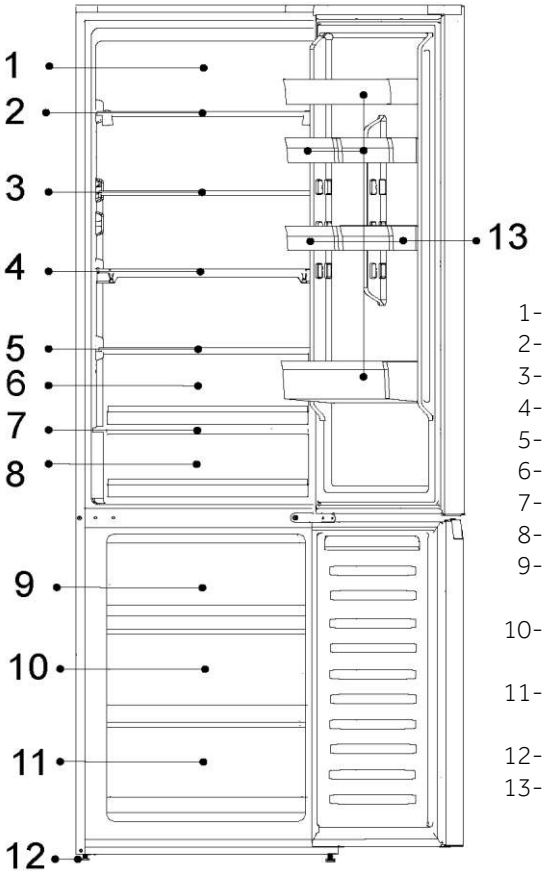

1-Daylight sistem LED svetla
2-Stalak za vino
3-Staklena polica
4-Sklopiva polica
5-Poklopac fioke Humidity Zone
6-Fioka Humidity Zone
7-Poklopac fioke My Zone
8-Fioka My Zone
9-Gornja fioka za čuvanje u zamrzivaču
10-Srednja fioka za čuvanje u zamrzivaču
11-Donja fioka za čuvanje u zamrzivaču
12-Podesive stopice
13-Polica na vratima

NAPOMENA

Zbog tehničkih promena i različitih modela, neke ilustracije u ovom priručniku mogu se razlikovati od modela.

(HDPW5618DN*, HDPW5618CN*)

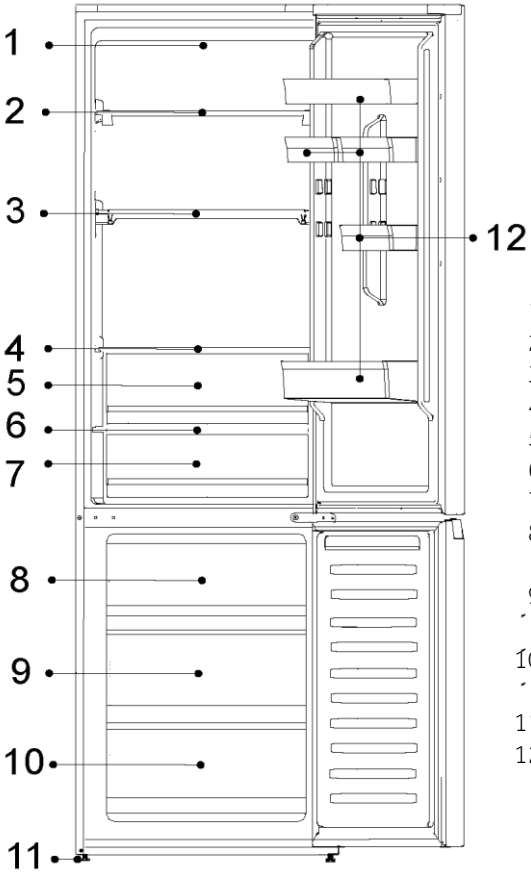

1-LED lampa frižidera
2-Stalak za vino
3-Sklopiva polica
4-Poklopac fioke Humidity Zone
5-Fioka Humidity Zone
6-Poklopac fioke My Zone
7-Fioka My Zone
8-Gornja fioka za čuvanje u zamrzivaču
9-Srednja fioka za čuvanje u zamrzivaču
10-Donja fioka za čuvanje u zamrzivaču
11-Podesive stopice
12-Polica na vratima

NAPOMENA

Zbog tehničkih promena i različitih modela, neke ilustracije u ovom priručniku mogu se razlikovati od modela.

(HDPW3620DN*, HDPW3620CN*,EHD3PWDNPD206)

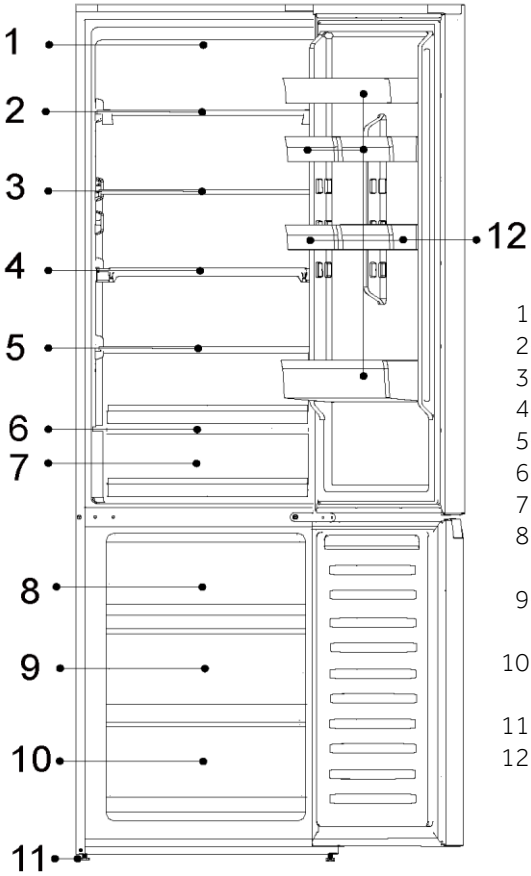

1-LED lampa frižidera
2-Staklena polica
3-Staklena polica
4-Staklena polica
5-Staklena polica
6-Poklopac fioke My Zone
7-Fioka My Zone
8-Gornja fioka za čuvanje u zamrzivaču
9-Srednja fioka za čuvanje u zamrzivaču
10-Donja fioka za čuvanje u zamrzivaču
11-Podesive stopice
12-Polica na vratima

NAPOMENA

Zbog tehničkih promena i različitih modela, neke ilustracije u ovom priručniku mogu se razlikovati od modela.

(HDPW3618DN*,EHD3PWDNP*186)

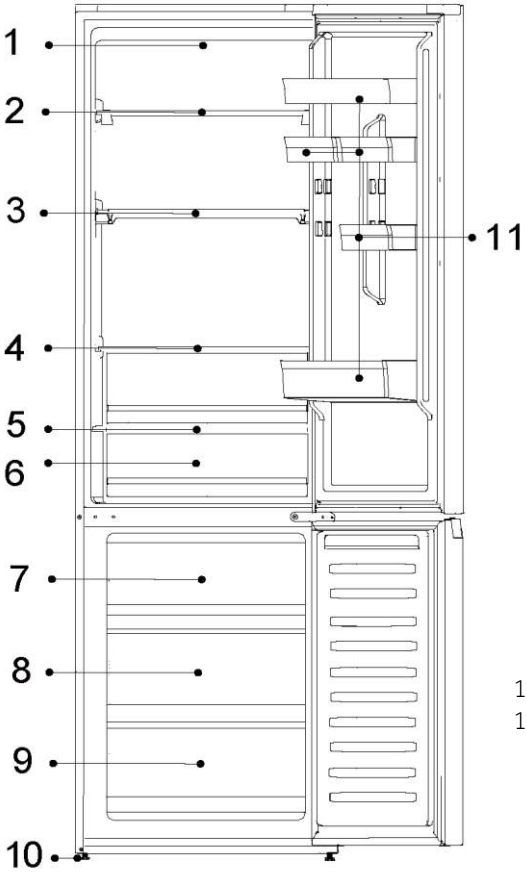

1-LED lampa frižidera
2-Staklena polica
3-Staklena polica
4-Staklena polica
5-Poklopac fioke My Zone
6-Fioka My Zone
7-Gornja fioka za čuvanje u zamrzivaču
8-Srednja fioka za čuvanje u zamrzivaču
9-Donja fioka za čuvanje u zamrzivaču
10-Podesive stopice
11-Polica na vratima

NAPOMENA

Zbog tehničkih promena i različitih modela, neke ilustracije u ovom priručniku mogu se razlikovati od modela.

(HDPR1620AN*)

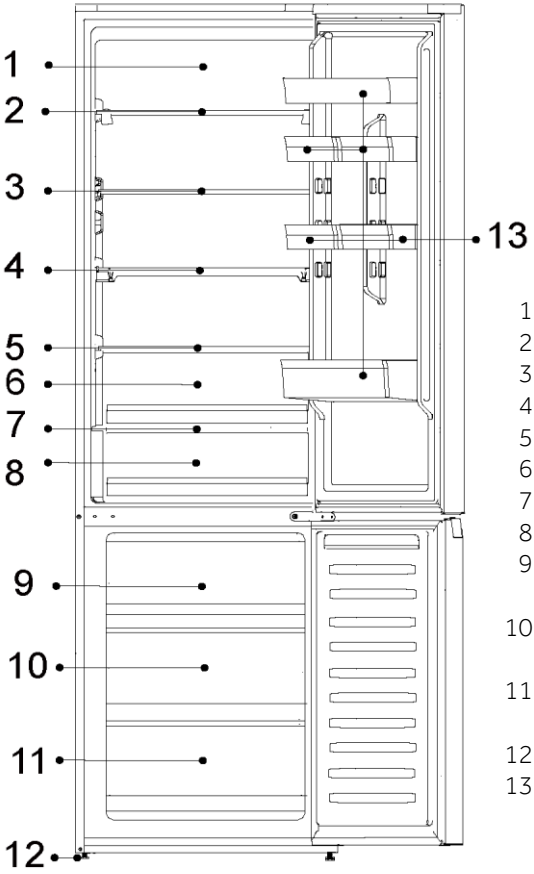

1-Daylight sistem LED svetla
2-Staklena polica
3-Staklena polica
4-Staklena polica
5-Poklopac fioke Humidity Zone
6-Fioka Humidity Zone
7-Poklopac fioke FRESH 0 °C
8-Fioka FRESH 0 °C
9-Gornja fioka za čuvanje u zamrzivaču
10-Srednja fioka za čuvanje u zamrzivaču
11-Donja fioka za čuvanje u zamrzivaču
12-Podesive stopice
13-Polica na vratima

NAPOMENA

Zbog tehničkih promena i različitih modela, neke ilustracije u ovom priručniku mogu se razlikovati od modela: HDPR1618*.

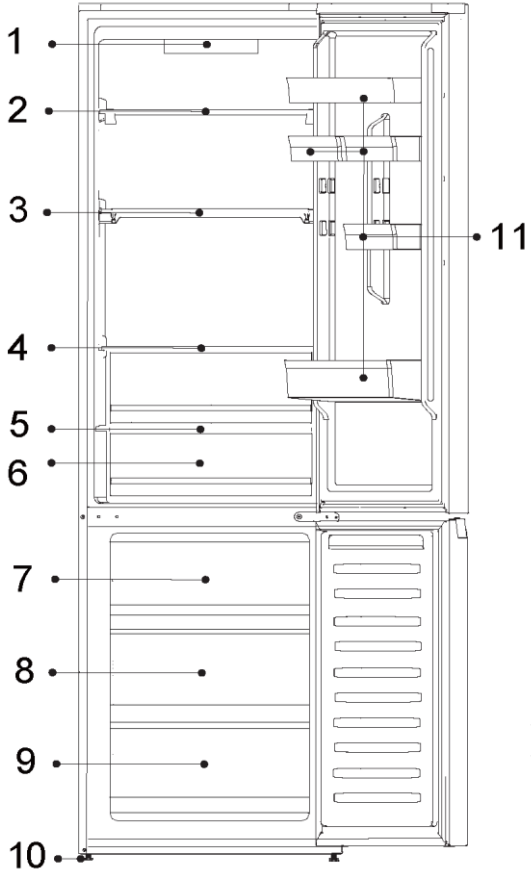

1-Kontrolna tabla LED lampa frižidera
2-Staklo
3-Staklo
4-Staklena polica
5-Poklopac fioke FRESH 0 °C
6-Fioka FRESH 0 °C
7-Gornja fioka za čuvanje u zamrzivaču
8-Srednja fioka za čuvanje u zamrzivaču
9-Donja fioka za čuvanje u zamrzivaču
10-Podesive stopice
11-Polica na vratima

NAPOMENA

Zbog tehničkih promena i različitih modela, neke ilustracije u ovom priručniku mogu se razlikovati od modela: HDPR3618*

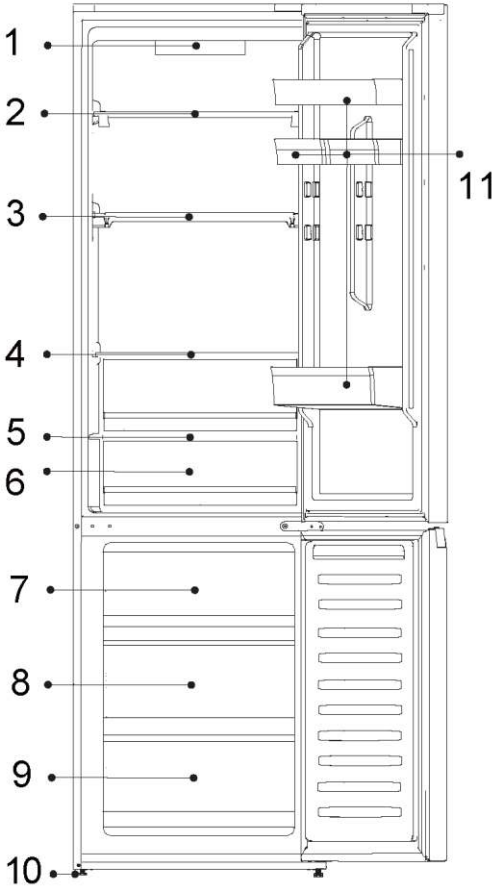

1-Kontrolna tabla LED lampa frižidera
2-Staklena polica
3-Staklena polica
4-Staklena polica
5-Poklopac fioke FRESH 0 °C
6-Fioka FRESH 0 °C
7-Gornja fioka za čuvanje u zamrzivaču
8-Srednja fioka za čuvanje u zamrzivaču
9-Donja fioka za čuvanje u zamrzivaču
10-Podesive stopice
11-Polica na vratima

NAPOMENA

Zbog tehničkih promena i različitih modela, neke ilustracije u ovom priručniku mogu se razlikovati od modela: HDPR1620*.

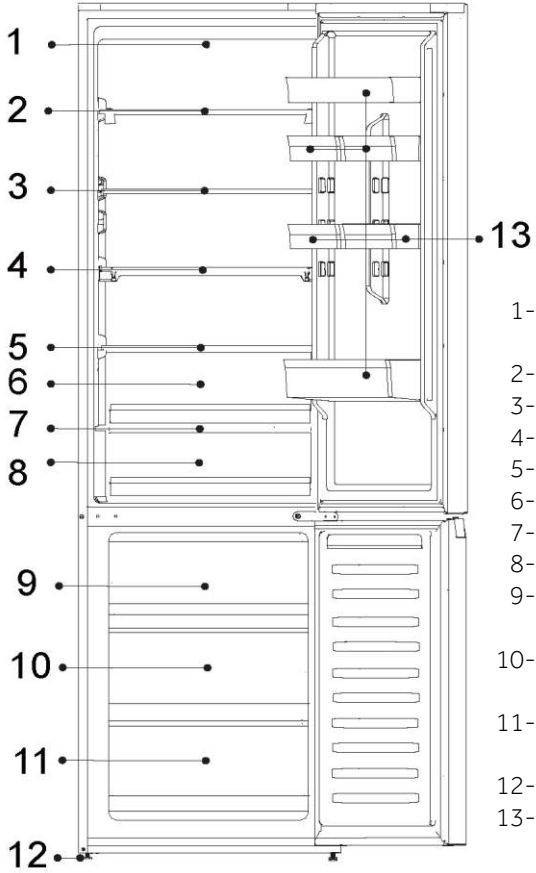

1-Kontrolna tabla i LED lampa frižidera
2-Staklena polica
3-Staklena polica
4-Staklena polica
5-Fioka Humidity Zone
6-Fioka Humidity Zone
7-Poklopac fioke FRESH 0 °C
8-FRESH
9-Gornja fioka za čuvanje u zamrzivaču
10-Srednja fioka za čuvanje u zamrzivaču
11-Donja fioka za čuvanje u zamrzivaču
12-Podesive stopice
13-Polica na vratima

NAPOMENA

Zbog tehničkih promena i različitih modela, neke ilustracije u ovom priručniku mogu se razlikovati od modela: HDPR3620*

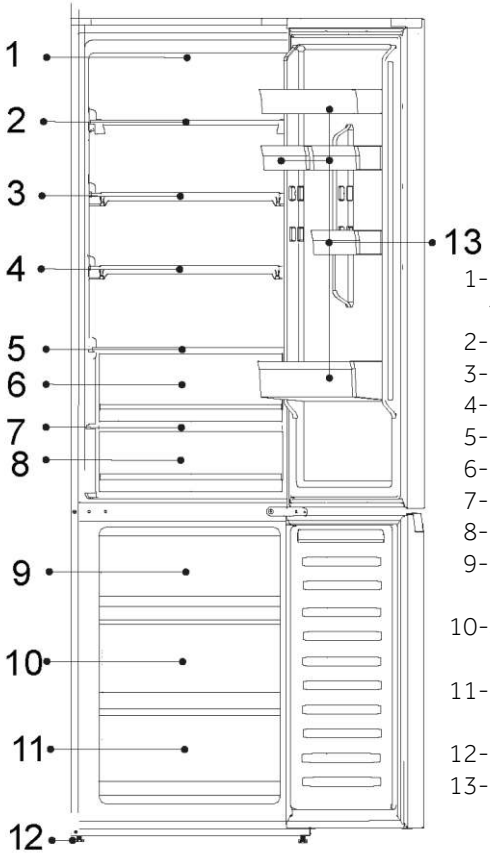

1-Kontrolna tabla i LED lampa frižidera
2-Staklena polica
3-Staklena polica
4-Staklena polica
5-Poklopac fioke
6-Fioka Freshbox
7-Poklopac fioke
8-Fioka za zonu Fresh 0 °C
9-Gornja fioka za čuvanje u zamrzivaču
10-Srednja fioka za čuvanje u zamrzivaču
11-Donja fioka za čuvanje u zamrzivaču
12-Podesive stopice
13-Polica na vratima

Kontrolni panel

Specijalni modeli: HDPR3618DNPKMA, HDPR3618DNPDMA

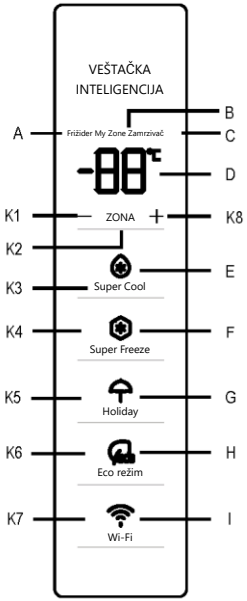

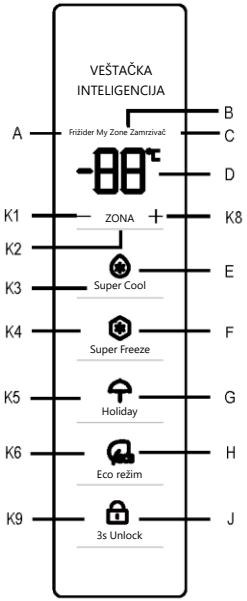

Indikatori:

A Odeljak frižidera

B Odeljak za hlađenje (My Zone)

C Odeljak zamrzivača

D Prikaz temperature

E Funkcija Super Cool

F Funkcija Super Freeze

G Funkcija Holiday

H Funkcija Eco režima

I Wi-Fi funkcija

J Funkcija otključavanja

Dugmad:

K1 Smanjite temperaturu

K2 Izbor frižidera, My Zone i zamrzivača

K3 Uključivanje/isključivanje funkcije Super Cool

K4 Uključivanje/isključivanje funkcije Super Freeze

K5 Uključivanje/isključivanje funkcije Holiday

K6 Uključivanje/isključivanje funkcije Eco režima

K7 Uključivanje/isključivanje Wi-Fi funkcije

K8 Povećajte temperaturu

K9 3s Unlock uključivanje/isključivanje

Pre prve upotrebe

Uklonite sve materijale za pakovanje, držite ih van domašaja dece i odložite ih na ekološki prihvatljiv način.

Očistite unutrašnjost i spoljašnjost uređaja, kao i dodatnu opremu, vodom i blagim deterdžentom i dobro ih osušite mekom krpom.

Nakon što je uređaj nivelisan i očišćen, sačekajte najmanje 2 sata pre nego što ga priključite na napajanje. Pogledajte odeljak MONTAŽA.

Ohladite odeljke pri visokim postavkama pre postavljanja hrane. Funkcija Super Freeze pomaže da se zamrzivač ohladi brzo

Kontrolni panel: Specijalno za HTW7620DNG*

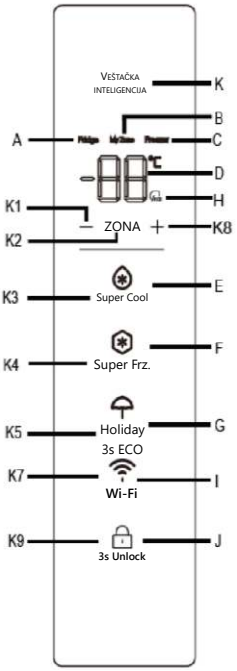

Indikatori:
A Odeljak frižidera
B Odeljak za hlađenje (My Zone)
C Odeljak zamrzivača
D Prikaz temperature
E Funkcija Super Cool
F Funkcija Super Freeze
G Funkcija Holiday i ECO
H Funkcija Eco režima
I Wi-Fi funkcija
J Funkcija otključavanja
K AI logotip

Dugmad:
K1 Smanjite temperaturu
K2 Izbor frižidera, My Zone i zamrzivača
K3 Uključivanje/isključivanje funkcije Super Cool
K4 Uključivanje/isključivanje funkcije Super Freeze
K5 Uključivanje/isključivanje funkcije Holiday
K7 Uključivanje/isključivanje Wi-Fi funkcije
K8 Povećajte temperaturu
K9 Uključivanje/isključivanje funkcije otključavanja

Pre prve upotrebe

Uklonite sve materijale za pakovanje, držite ih van domašaja dece i odložite ih na ekološki prihvatljiv način.

Očistite unutrašnjost i spoljašnjost uređaja, kao i dodatnu opremu, vodom i blagim deterdžentom i dobro ih osušite mekom krpom.

Nakon što je uređaj nivelisan i očišćen, sačekajte najmanje 2 sata pre nego što ga priključite na napajanje. Pogledajte odeljak MONTAŽA.

Ohladite odeljke pri visokim postavkama pre postavljanja hrane. Funkcija Super Freeze pomaže da se zamrzivač ohladi brzo

Kontrolni panel (Specijalno za HDPR1618ANPK, HDPR1620ANPK, HDPR1618CNPK)

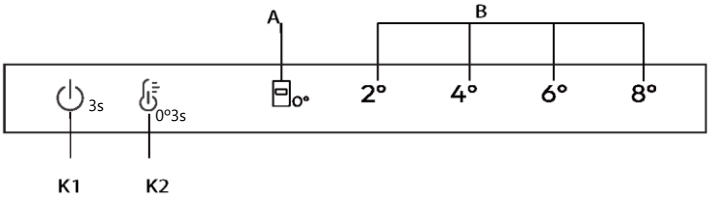

Dugmad

K1 Uključivanje/isključivanje, koristi se za uključivanje/isključivanje uređaja.

K2 Izbor temperature/precizno podešavanje

Taster za uključivanje/isključivanje, koristi se za uključivanje/isključivanje Fresh 0°C.

Indikatori

A Fresh 0°C

B Prikaz temperature frižidera

Pre prve upotrebe

- Uklonite sve materijale za pakovanje, držite ih van domašaja dece i odložite ih na ekološki prihvatljiv način.
- Očistite unutrašnjost i spoljašnjost uređaja, kao i dodatnu opremu, vodom i blagim deterdžentom i dobro ih osušite mekom krpom.
- Nakon što je uređaj nivelisan i očišćen, sačekajte najmanje 2 sata pre nego što ga priključite na napajanje. Pogledajte odeljak MONTAŽA.
- Ohladite odeljke pri visokim postavkama pre postavljanja hrane.

Senzorski tasteri

Dugmad na kontrolnom panelu su senzorski tasteri koji reaguju i na blag dodir prstom.

Uključite/isključite uređaj

Uređaj je u funkciji čim se priključi na napajanje.

Kada se uređaj prvi put uključi, indikatori temperature „D" prikazuju vrednosti podešavanja (pogledajte dole navedeno Obaveštenje).

NAPOMENA

Uređaj je podešen na preporučenu temperaturu od 5 °C (frižider) i - 18 °C (zamrzivač). My Zone temperatura je unapred podešena na oko 2 °C. Ovo su preporučene postavke. Ako želite, možete ručno da promenite ove temperature.

Alarm za otvaranje vrata

Kada su vrata frižidera otvorena duže od 3 minuta, oglasiće se alarm za otvaranje vrata.

Alarm se može utišati zatvaranjem vrata. Ako su vrata otvorena duže od 7 minuta, svetlo unutar frižidera i osvetljenje kontrolnog panela će se automatski isključiti.

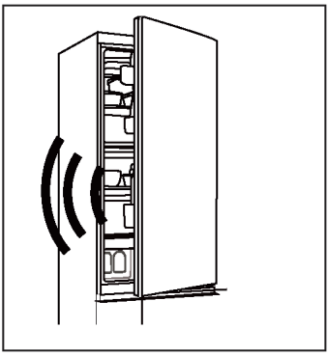

Podešavanje temperature

Na unutrašnju temperaturu utiču sledeći faktori:

- Temperatura okruženja
- Učestalost otvaranja vrata
- Količina hrane u uređaju
- Montaža uređaja

Podešavanje temperature frižidera

1. Pritisnite dugme „K2" (izbor frižidera/ (My Zone) / zamrzivača) da biste izabrali odeljak frižidera. Ikona „A" (odeljak frižidera) i „D" (displej temperature) svetle.
2. Pritisnite dugme „K1/K8" da biste podesili temperaturu frižidera.

Temperatura se povećava za po 1 °C, od najmanje 2 °C do najviše 8 °C. Optimalna temperatura u frižideru je 5°C. Hladnije temperature znače nepotrebnu potrošnju energije.

3. Nakon otprilike 5 sekundi, ikona temperature „D" (prikaz temperature) će trajno svetliti i podešavanje će biti potvrđeno.

Podešavanje temperature zamrzivača

1. Pritisnite taster „K2" (Frižider/ (My Zone) / Izbor zamrzivača) da biste izabrali ikonu „C" zamrzivača °C (Odeljak zamrzivača) i „D" (Prikaz temperature).
2. Pritisnite dugme „K1/K8" da biste podesili temperaturu zamrzivača.

Temperatura se povećava za po 1 °C, od najmanje -24 °C do najviše -16 °C. Optimalna temperatura u frižideru je -18. Hladnije temperature podrazumevaju nepotrebnu potrošnju energije.

3. Nakon oko 5 sekundi, indikator temperature „D" (prikaz temperature) će trajno svetliti i podešavanje će biti potvrđeno.

Podešavanje temperature za My Zone

Odeljak frižidera sadrži fioku My Zone. U skladu sa zahtevima za čuvanje hrane, može se izabrati najpogodnija temperatura kako bi se dobila optimalna nutritivna vrednost hrane.

1. Pritisnite dugme „K2" (izbor frižidera / (My Zone) / Zamrzivača) da biste izabrali odeljak My Zone. Ikona „B"(odeljak My Zone) i „D" (displej temperature) svetle.
2. Pritisnite dugme „K1/k8" da biste podesili temperaturu My Zone.

Temperatura se povećava za po 1 °C, od najmanje 0 °C do najviše 5 °C.

3. Nakon otprilike 5 sekundi, ikona temperature „D" (prikaz temperature) će trajno svetliti i podešavanje će biti potvrđeno.

NAPOMENA

1. Možete podesiti temperaturu odeljka My Zone u srednjem nivou (2 °C), kako biste sačuvali hranu u optimalnom okruženju za skladištenje.
2. Zbog različitog sadržaja vode u mesu, neko meso sa većom vlagom će biti zamrznuto na temperaturama nižim od 0°C, tako da „odmah isečeno" meso treba čuvati u fioci My Zone sa minimalnom temperaturom od 0 °C.
3. Voće osetljivo na hladnoću, kao što su ananas, avokado, banane, grejpfrut i povrće kao što su krompir, patlidžan, pasulj, krastavci, tikvice i paradajz, kao i sir, ne treba čuvati u fioci My Zone.
4. Ako je temperatura frižidera niža od temperature My Zone, normalno je da je temperatura My Zone niža od podešene temperature My Zone
5. Ako je sobna temperatura niža od 8°C, temperatura fioke My Zone će uvek biti blizu 0 °C.

NAPOMENA

Nakon podešavanja temperature, ako se druga dugmad pritisnu u roku od 5 sekundi, trenutno podešavanje temperature će se odmah potvrditi. Ako se u roku od 5 sekundi ne izvrši nijedna operacija dugmeta, prikazuje se trenutna podešena temperatura dok se ekran ne ugasi.

NAPOMENA

Iz aplikacije je moguće prilagoditi temperaturu za frižider, zamrzivač i My Zone. Temperatura se može podesiti sa osetljivošću od 1 °C.

NAPOMENA

Ploče displeja HDPR3618DNPKMA i HDPR3618DNPDMA imaju funkciju zaključavanja. Kada su vrata frižidera zatvorena i displej ne radi 30 sekundi, displej se automatski zaključava. Korisnici mogu da se prebacuju između stanja zaključavanja i otključavanja dugim pritiskom na taster K9 3 sekunde kada se osvetli displej.

Funkcija Super Cool

1. Uključite funkciju Super Cool ako želite da čuvate veću količinu hrane (na primer, nakon nabavke). Funkcija Super Cool ubrzava hlađenje sveže hrane i štiti hranu koja je već u uređaju od neželjenog zagrevanja.
2. Pritisnite dugme „K3" ili ga uključite iz aplikacije, ikona „E" (funkcija Super Cool) svetli i funkcija je aktivirana.

NAPOMENA

1. Uređaj isključuje „funkciju Super Cool" nakon ulaska u „funkciju Super Cool" na 6 sati ili pritiskom na dugme „K3" kada ikona „E" (funkcija Super Cool) svetli ili je isključite iz aplikacije.
2. U stanju Super Cool, ako je temperatura odeljka frižidera podešena, treperi ikona „E" (funkcija Super Cool) koja označava da se ova radnja ne može izvršiti.

Funkcija Super Freeze

1. Sveža hrana treba da se u celosti zamrzne što je brže moguće. Tako se može sačuvati najbolja nutritivna vrednost, izgled i ukus. Funkcija Super Freeze ubrzava zamrzavanje sveže hrane i štiti hranu koja je već u uređaju od neželjenog zagrevanja. Ako je potrebno da zamrznete veliku količinu hrane odjednom, preporučuje se da podesite funkciju Super Freeze 24 sata ranije pre upotrebe odeljka zamrzivača.
2. Pritisnite dugme „K4" (podešavanje funkcije Super Freeze) ili ga uključite iz aplikacije, ikona „F" (funkcija Super Freeze) svetli i funkcija je aktivirana.

NAPOMENA

1. Uređaj zatvara funkciju „Super Freeze" nakon ulaska u „funkciju Super Freeze" na 50 sati ili pritiskom na dugme „K4" kada ikona „F" (funkcija Super Freeze) svetli ili je isključite iz aplikacije.
2. U stanju Super Freeze, ako je temperatura odeljka zamrzivača podešena, treperi ikona „F" (funkcija Super Freeze) koja označava da se ova radnja ne može izvršiti.

Funkcija Holiday

Funkcija Holiday se može koristiti za smanjenje potrošnje energije uređaja, kada se ne koristi redovno. Kada je funkcija uključena, frižider je isključen, dok će zamrzivač nastaviti da radi normalno. Ova funkcija trajno podešava temperaturu frižidera na 17 °C.

Ovo omogućava da se zadrže zatvorena vrata praznog frižidera bez pojave neprijatnih mirisa ili buđi tokom dužih odsustava (npr. tokom odmora). Zamrzivač možete slobodno da podesite.

1. Pritisnite dugme „K5" (funkcija Holiday uključena/isključena) ili izaberite funkciju iz aplikacije, ikona „G" (funkcija Holiday) svetli i funkcija je aktivirana.
2. Funkcija se može deaktivirati ponovnim pritiskom na dugme „K5" (funkcija Holiday uključena/isključena) ili podešavanjem temperature frižidera ili izvođenjem bilo kog drugog podešavanja ili isključivanjem iz aplikacije.

NAPOMENA

1. Tokom funkcije Holiday, hrana ne treba da se čuva u odeljku frižidera. Temperatura od +17 °C je previsoka za čuvanje hrane.
2. Kada je funkcija Holiady uključena, ikona My Zone ostaje isključena i funkcija frižidera je zaključana. Ako je temperatura frižidera podešena, treperi ikona „G" (funkcija Holiday) koja označava da se ova radnja ne može izvršiti.

Funkcija Eco režima

Eco režim se može aktivirati kako bi se optimizovale performanse uređaja, uz dobijanje najboljeg skladištenja hrane. Ako nemate posebne zahteve, preporučujemo da koristite Eco režim.

U ovom režimu temperatura frižidera je 5 °C, temperatura zamrzivača je -18 °C.

1. Pritisnite dugme „K6" (funkcija Eco režima uključena/isključena) ili izaberite funkciju iz aplikacije.
2. Ikona „H" (funkcija Eco režima) svetli i funkcija je aktivirana.

Ponavljanjem gorenavedenih koraka ili odabirom druge funkcije ili isključivanjem iz aplikacije, ova funkcija se može ponovo isključiti. Prethodno podešeni nivoi hlađenja se vraćaju.

NAPOMENA

Tokom funkcije Eco režima, ako je temperatura frižidera/zamrzivača podešena, treperi ikona „H" (funkcija Eco režima) koja označava da se ova radnja ne može izvršiti.

NAPOMENA

Za model HTW7620DNGB, metod za ulazak/izlazak iz ECO režima je držanje dugmeta HOLIDAY duže od 3 sekunde.

1. korak Preuzmite aplikaciju hOn-App iz neke od prodavnica.

Funkcija Wi-Fi (HDPR3618DNPKMA, HDPR3618DNPDMA bez Wi-Fi)

1. Pratite uputstva u aplikaciji da biste konfigurisali Wi-Fi.
2. Kada je Wi-Fi konfigurisan i veza uspostavljena, Wi-Fi ikona „I" će stalno svetleti.
3. Ako je Wi-Fi već konfigurisan, automatski će se ponovo povezati u skladu sa informacijama o konfiguraciji ako se uključi Wi-Fi.

NAPOMENA

1. Da biste isključili Wi-Fi, pritisnite Wi-Fi dugme „K7" i Wi-Fi ikona „I" se isključuje
2. Da biste uključili Wi-Fi i pokrenuli konfiguraciju, pritisnite Wi-Fi dugme „K7" i Wi-Fi ikona „I" počinje polako da treperi. Ako želite da konfigurišete Wi-Fi funkciju, pritisnite dugme „K7" na 3 sekunde, ikona Wi-Fi brzo treperi i prelazi u režim konfiguracije. Ako želite da isključite Wi-Fi funkciju, pritisnite dugme „K7" jednom. Gorenavedeni koraci se ponavljaju.
3. Ako je proizvod konfigurisan i Wi-Fi funkcija je isključena, frižider neće ući u režim konfiguracije nakon ponovnog povezivanja napajanja.

NAPOMENA

1. Ovaj proizvod nije namenjen za komercijalnu upotrebu.
2. Maksimalna izlazna snaga RF: 2,4 GHz Wi-Fi: 16 dBm;
3. Bluetooth® Low Energy: 5 dBm; Bluetooth® (BR/EDR): 10 dBm.
4. Frekvencijski opseg rada: 2400–2483,5 MHz.

Zaštitni znak i Bluetooth® logotip su registrovani zaštitni znakovi u vlasništvu kompanije Bluetooth SIG, Inc. i svaka upotreba takvih znakova od strane Candy Hoover Group SRL je u skladu sa licencom. Ostali zaštitni znakovi i trgovačka imena su vlasništvo njihovih odgovarajućih vlasnika

Kontrolni panel (specijalno za HDPR1618*, HDPR1620*, HDPR3618*,HDPR3620*) HTR3618*, HTR3620*.

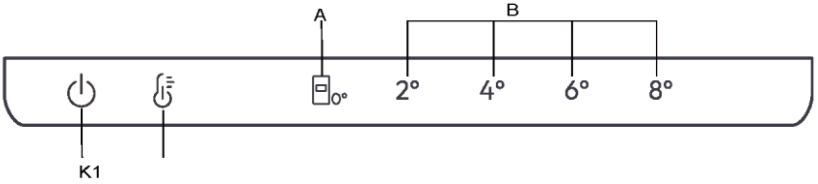

Dugmad

Indikatori

Pre prve upotrebe

- Uklonite sve materijale za pakovanje, držite ih van domašaja dece i odložite ih na ekološki prihvatljiv način.
- Očistite unutrašnjost i spoljašnjost uređaja, kao i dodatnu opremu, vodom i blagim deterdžentom i dobro ih osušite mekom krpom.
- Nakon što je uređaj nivelisan i očišćen, sačekajte najmanje 2 sata pre nego što ga priključite na napajanje. Pogledajte odeljak MONTAŽA.
- Ohladite odeljke pri visokim postavkama pre postavljanja hrane.

Uključivanje/isključivanje

Kada je uređaj uključen, pritisnite dugme K1 na 3 sekunde, uređaj prelazi u režim pripravnosti, kompresor prestaje da radi i svetlo se gasi; Kada je uređaj u režimu pripravnosti, pritisnite dugme K1 na 3 sekunde, uređaj je uključen, kompresor će raditi i svetlo će biti uključeno.

Mehanička dugmad

Dugmad na kontrolnoj tabli su mehanička dugmad.

Uključite/isključite uređaj

Uređaj je u funkciji čim se priključi na napajanje.

Kada se frižider prvi put uključi, svetli indikator „4°" za „B" (prikaz temperature frižidera) i indikator „ 0°" fioke za skladištenje 0°C. Temperatura frižidera i temperatura zamrzivača se automatski podešavaju na 4 °C i -20 °C, odnosno aktivira se fioka za skladištenje 0°C.

NAPOMENA

Uređaj je unapred podešen na preporučenu temperaturu od 4 °C. Ovo su preporučene postavke. Ako želite, možete ručno da promenite ove temperature

Alarm za otvaranje vrata

Kada su vrata frižidera otvorena duže od 3 minuta, oglasiće se alarm za otvaranje vrata.

Alarm se može utišati zatvaranjem vrata. Ako su vrata otvorena duže od 7 minuta, svetlo unutar frižidera i osvetljenje kontrolnog panela će se automatski isključiti.

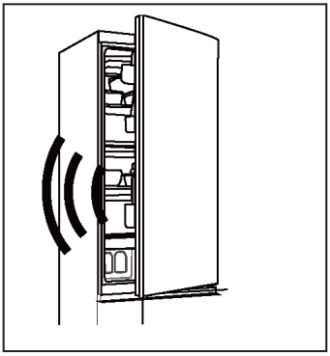

Uključivanje/isključivanje

Kada je uređaj uključen, pritisnite dugme K1 na 3 sekunde, uređaj prelazi u režim pripravnosti, kompresor prestaje da radi i svetlo se gasi; Kada je uređaj u režimu pripravnosti, pritisnite dugme K1 na 3 sekunde, uređaj je uključen, kompresor će raditi i svetlo će biti uključeno.

Podešavanje temperature

Na unutrašnju temperaturu utiču sledeći faktori

Temperatura okruženja.

Učestalost otvaranja vrata.

Količina hrane u uređaju.

Montaža uređaja.

Podesite temperaturu za odeljak frižidera/zamrzivača

Podesite temperaturu za odeljak frižidera/zamrzivača

1. Pritisnite taster „K2" (Izbor temperature frižidera) da biste izabrali temperaturu frižidera;
2. Indikator „B" (Prikaz temperature frižidera) će naizmenično svetleti kao u nastavku;

   2°→4°→6°→8°
3. Nakon otprilike 3 sekunde, podešavanje će biti potvrđeno.
4. Prilikom izbora temperature frižidera na kontrolnoj tabli, odgovarajuća temperatura za zamrzivač je 2°(-22 °C)→4°(-20°C)→ 6°(-18°C)→ 8°(-16°C).

Precizno podešavanje

Režim za izbor preciznog podešavanja daje sedam mogućnosti za podešavanje temperature, na primer, 2°, 3°(2° 4°), 4°, 5°(4° 6°), 6°, 7°(6° 8), 8°

Kako se koristi funkcija preciznog podešavanja:

1. Pritisnite taster K2 na 8 sekundi da biste uneli režim preciznog podešavanja. Kada uređaj uđe u režim, emituje se zvučni signal i svetli LED lampica trenutno izabranog nivoa hlađenja,
2. Pritiskom na taster K2, postavka preciznog podešavanja se povećava i pri svakom pritisku, indikator „B" (prikaz temperature frižidera) će naizmenično svetliti kao u nastavku:

   2°→3 (2° 4°)→4°→5° (4° 6°)→6°→7°(6° 8)→8°
3. Ako se 3 sekunde ne pritisne nijedan taster, sistem automatski izlazi iz režima odabira finog podešavanja. Podešavanje finog podešavanja se čuva i pojavljuje se LED indikator izabrane temperature frižidera.
4. Ako se fino podešavanje ponovo aktivira, podešavanje će početi od prethodno sačuvanog nivoa.

Fioka Fresh 0 °C

Da biste ušli u režim „Fresh 0°C" sa otvorenim vratima frižidera, pritisnite K2 na 3 sekunde uz zvučni signal, indikator „0°" svetli, a temperatura Fresh 0°C će biti blizu 0 °C.

Da biste izašli iz režima „Fresh 0 °C" sa otvorenim vratima frižidera, pritisnite K2 na 3 sekunde uz zvučni signal, indikator „0°" se gasi; temperatura fioke „Fresh 0°" će se menjati sa temperaturom hlađenja

NAPOMENA

1. Kada uređaj uđe u režim preciznog podešavanja, indikator „B" (Prikaz temperature frižidera) 2° 4° svetli istovremeno, frižider radi na temperaturi 3°; istovremeno svetli 4°, 6°, frižider radi na temperaturi 5°; istovremeno svetli 6° 8°, frižider radi na temperaturi 7°;
2. Kada je temperatura okruženja ispod 8°, a hlađenje je u režimu 2°/3°/4°, bez obzira da li je režim „0°" otvoren ili zatvoren, temperatura Fresh 0 °C je blizu 0 °C

UPOZORENJE

- ► Kiselina, baze i soli mogu da erodiraju unutrašnju površinu zamrzivača
- ► Ne stavljajte hranu koja sadrži ove supstance (npr. morsku ribu) direktno na unutrašnju površinu. Slanu vodu u zamrzivaču treba odmah očistiti.
- ► Nemojte da prekoračite vreme čuvanja hrane koje preporučuju proizvođači. Izvadite samo potrebnu količinu hrane iz zamrzivača.
- ► Konzumirajte odmrznutu hranu brzo. Odmrznuta hrana se ne može ponovo zamrznuti osim ako se prethodno ne skuva, inače možda neće biti jestiva.
- ► Nemojte stavljati prekomerne količine sveže hrane u zamrzivač. Pogledajte kapacitet zamrzavanja zamrzivača – pogledajte TEHNIČKI PODACI ili natpisnu pločicu.
- ► Hrana se može čuvati u zamrzivaču na temperaturi od najmanje -18 °C od 2 do 12 meseci, u zavisnosti od svojstava (npr. meso: 3–12 meseci, povrće: 6–12 meseci)
- ► Prilikom zamrzavanja sveže hrane, izbegavajte da je dovodite u kontakt sa već zamrznutom hranom. Rizik od odmrzavanja!

Prilikom čuvanja komercijalno smrznute hrane, pratite ove smernice:

- Uvek pratite smernice proizvođača u pogledu vremena tokom kojeg treba čuvati hranu. Nemojte prekoračiti ove smernice!
- Pokušajte da održite što je moguće kraće vreme između kupovine i čuvanja kako biste očuvali kvalitet hrane.
- Kupite smrznutu hranu, koja se čuva na temperaturi od -18°C ili nižoj.
- Izbegavajte kupovinu hrane koja ima led ili mraz na pakovanju. Ovo ukazuje na to da su proizvodi možda delimično odmrznuti i zamrznuti u nekom trenutku, a porast temperature utiče na kvalitet hrane.

NAPOMENA

Zbog različitih modela, vaš proizvod možda nema sve sledeće karakteristike. Pogledajte poglavlje Opis proizvoda. I.

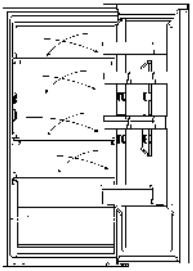

Višestruki protok vazduha

Frižider je opremljen sistemom sa višestrukim protokom vazduha, pri čemu se struja hladnog vazduha nalazi na svakom nivou police.
Ovo pomaže u održavanju ravnomerne temperature kako bi se osiguralo da hrana bude sveža duže.

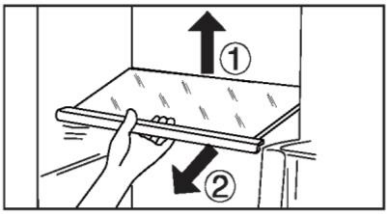

Podesiva polica

1. Visina polica može se podesiti tako da odgovara vašim potrebama u pogledu čuvanja hrane.
2. Da biste premestili policu, prvo je uklonite podizanjem zadnje ivice ① i izvlačenjem ②.
3. Da biste je ponovo postavili, stavite je na držače sa obe strane i gurnite je što je moguće dublje dok se zadnji deo police ne učvrsti unutar bočnih ureza

NAPOMENA

Uverite se da su svi krajevi police ravni.

Demontažna polica na vratima

Polica na vratima se može ukloniti radi čišćenja:

Stavite šake na obe strane police, podignite je prema gore (1) i izvucite je (2). Da biste vratili policu u vratima, obavite gorenavedene korake obrnutim redosledom.

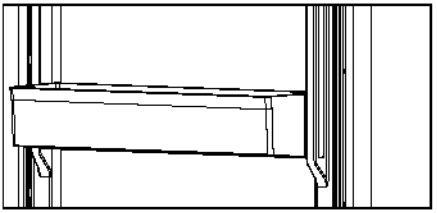

Fioka My Zone

Za korišćenje i podešavanje odeljka My Zone, pogledajte odeljak UPOTREBA (My Zone).

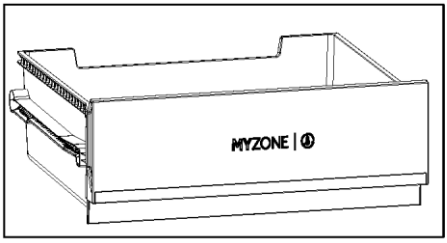

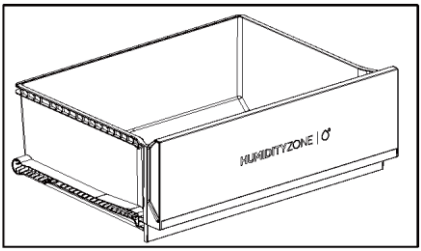

Fioka Humidity Zone

U ovom odeljku nivo vlage automatski reguliše sistem i pogodan je za čuvanje voća, povrća, salata itd.

Demontažna fioka

Da biste uklonili fioku iz frižidera ili zamrzivača, izvucite odeljak u najvećoj meri (1), podignite i uklonite (2).

Da biste ubacili fioku, obavite gorenavedene korake obrnutim redosledom.

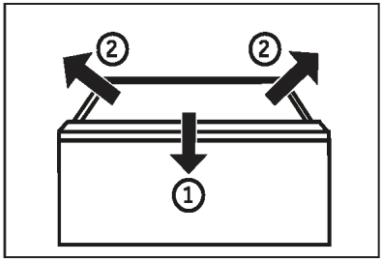

Fioka zamrzivača

Fioka zamrzivača se može produžiti ravno i u potpunosti. Montiraju se na teleskopsku šinu koja se lako uklanja i postavlja. Tako da možete bez poteškoća čuvati i ukloniti zamrznute namirnice. Zbog automatskog mehanizma za zatvaranje vrata, rukovanje je lako i štedi energiju.

UPOZORENJE!

Nemojte da preopteretite fioke: Maksimalno opterećenje svake fioke: 35 kg!

Svetlo

Unutrašnja LED lampica se uključuje kada se otvore vrata. Na učinak svetla ne utiče nijedna postavka uređaja.

Sklopiva polica

Sklopiva polica će omogućiti korisniku da stavi visoke boce ili predmete na police. Polica se može preklopiti sa zadnje strane i raspoloživi prostor donje police će biti veći. Polica se može preklopiti nakon koraka 1~3. Ako želite da se vratite na prvobitnu lokaciju, sprovedite sledeće postupke obrnutim redosledom.

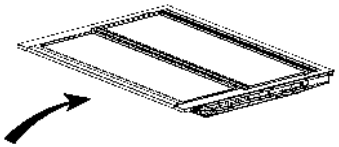

1. korak: Polako gurnite prednju stranu police do kraja.

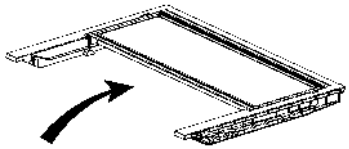

2. korak: Polako gurnite policu prema gore do vertikalne lokacije.

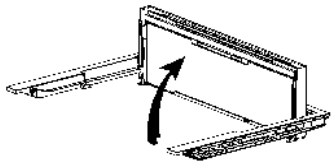

3. korak: Polica je vertikalna. To će uštedeti prostor.

Sklopivi stalak za vino

Za normalnu upotrebu

1. Povucite nadole nosače stalka za vino
2. Postavite boce u policu

Kada se ne koriste, stalak za vino se mogu preklopiti nazad kako bi se uštedeo prostor.

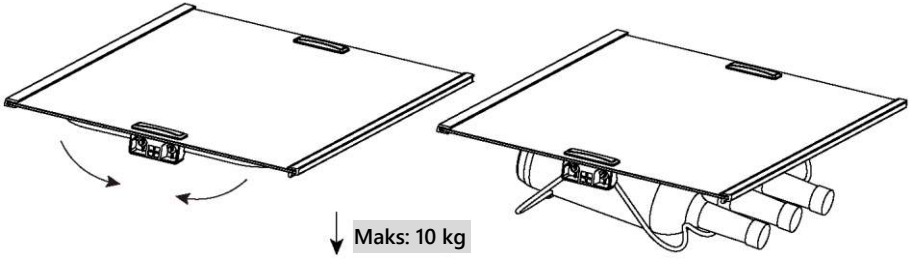

Saveti za uštedu energije

- Uverite se da uređaj ima ispravnu ventilaciju (pogledajte MONTAŽA).
- Ne montirajte uređaj na direktnoj sunčevoj svetlosti ili u blizini izvora toplote (npr. šporeta, grejalica).
- Izbegavajte nepotrebno nisku temperaturu u uređaju. Potrošnja energije se povećava sa smanjenjem podešene temperature u uređaju.
- Funkcije poput SUPER FREEZE troše više energije.
- Sačekajte da se topla hrana ohladi pre nego što je stavite u uređaj.
- Otvarajte vrata uređaja što je manje i što kraće moguće.
- Nemojte da prepunite uređaj kako bi se izbeglo ometanje protoka vazduha.
- Izbegavajte zadržavanje vazduha pri pakovanju hrane.
- Održavajte čistoću zaptivki vrata tako da se uvek zatvaraju ispravno.
- Odmrznite zamrznutu hranu u odeljku za odlaganje u frižideru ili koristite funkciju D-Frost u fioci My Zone
- Konfiguracija koja najviše štedi energiju zahteva da se fioka, kutija za hranu i police postave u uređaj prema fabričkim postavkama, a da se hrana postavi bez blokiranja izlaznog otvora za vazduh u kanalu.

UPOZORENJE!

Isključite uređaj iz mrežnog napajanja pre čišćenja.

Čišćenje

Očistite uređaj samo kada se čuva mala količina hrane ili kada nema hrane u njemu.

Uređaj treba da čistite na četiri nedelje radi dobrog održavanja i kako bi se sprečilo stvaranje neprijatnog mirisa hrane.

UPOZORENJE!

- ► Nemojte da čistite uređaj tvrdim četkama, žičanim četkama, deterdžentom u prahu, benzinom, amil acetatom, acetonom i sličnim organskim, kiselim ili alkalnim rastvorima. Čistite uređaj specijalnim deterdžentom za frižidere kako biste izbegli oštećenje.
- ► Nemojte da prskate tečnost na uređaj niti da ga ispirate tokom čišćenja.
- ► Nemojte da koristite raspršenu vodu ili paru za čišćenje uređaja.
- ► Nemojte da čistite hladne staklene police vrućom vodom. Iznenadna promena temperature može da prouzrokuje lom stakla.
- ► Nemojte da dodirujete unutrašnju površinu zamrzivača, naročito ne vlažnim šakama, jer šake mogu da vam se zamrznu na površini.
- ► U slučaju zagrevanja, proverite stanje zamrznute hrane.

- ► Uvek održavajte zaptivku vrata čistom.
- ► Očistite unutrašnjost i kućište uređaja sunđerom natopljenim toplom vodom i neutralnom deterdžentu.
- ► 1. Oribajte unutrašnjost i spoljašnjost frižidera, uključujući zaptivku vrata, policu u vratima, staklene police, kutije itd. koristeći meku krpu ili sunđer umočen u toplu vodu (možete da dodate neutralni deterdžent u toplu vodu).
- ► 2. Ako se prolije tečnost, uklonite sve zaprljane delove, direktno isperite pod tekućom vodom, osušite i vratite nazad u frižider.
- ► 3. Ako se prolije gusta tečnost (na primer, šlag, otopljeni sladoled), uklonite sve zaprljane delove, stavite u toplu vodu od oko 40 °C neko vreme, a zatim isperite pod tekućom vodom, osušite i vratite nazad u frižider.
- ► 4. U slučaju da se neki mali deo ili komponenta zaglavi unutar frižidera (između polica ili fioka), oslobodite ga malom mekom četkom. Ako niste mogli da dođete do dela, obratite se servisnoj službi kompanije Haier
- ► Isperite i osušite mekom krpom.
- ► Nemojte da čistite nijedan deo uređaja u mašini za pranje sudova.
- ► Sačekajte najmanje 5 minuta pre ponovnog uključivanja uređaja, jer često uključivanje može oštetiti kompresor.

Odmrzavanje

Odmrzavanje frižidera i zamrzivača se vrši automatski, tako da ne morate to da radite ručno.

Zamena LED lampica

UPOZORENJE!

Nemojte sami da menjate LED lampicu. Nju sme da zameni samo proizvođač ili ovlašćeni serviser.

Lampice imaju LED tehnologiju za izvor svetlosti, što podrazumeva malu potrošnju energije i dugi vek trajanja. Ako postoji bilo kakva abnormalnost, obratite se korisničkoj službi. Pogledajte odeljak KORISNIČKA SLUŽBA.

Parametri lampica: HDPW7620*,HTW7620*

Deo	Led lampa
Napon	12 V
Maks. snaga	8 W
LED Spec	Bela – 4014
Klasa efikasnosti LED dioda	G
Temperatura upotrebe	-30~60 °C

Osim za HDPW7620*, HTW7620*. Sledeći parametri se koriste za druge:

Deo	Led lampa
Napon	12 V
Maks. snaga	1,5 W
LED Spec	Bela – 2385
Klasa efikasnosti LED dioda	G
Temperatura upotrebe	-40~80 °C

Duži prekid rada

Ako se uređaj neće koristiti tokom dužeg vremenskog perioda i nećete koristiti funkciju „Holiday" u frižideru:

Izvadite hranu.

Isključite kabl za napajanje.

Očistite uređaj kao što je opisano u prethodnom tekstu.

Držite vrata otvorena kako bi se sprečilo stvaranje neprijatnih mirisa u unutrašnjosti uređaja.

NAPOMENA

Isključite uređaj samo ako je to neophodno.

Demontažni pomoćni zaptivci vrata

Na gornjoj i donjoj fioci zamrzivača nalazi se šest pomoćnih zaptivki vrata.

1. Pronađite pet označenih zaptivki vrata na gornjoj i donjoj fioci zamrzivača.
2. Uverite se da su savijeni delovi zaptivki usmereni prema unutra prilikom pričvršćivanja.
3. Pronađite donju zaptivku gornje fioke, kao što je naznačeno.
4. Uverite se da je savijeni deo zaptivke usmeren prema dole prilikom pričvršćivanja.

Ove zaptivke, kao i zaptivke vrata/fioka možete nabaviti preko korisničke službe (pogledajte garantni list).

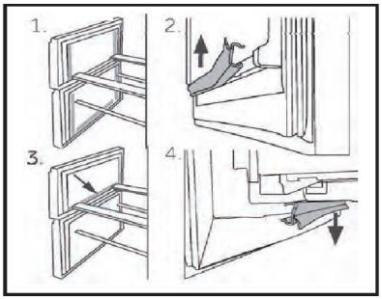

Premeštanje uređaja

1. Uklonite svu hranu i isključite uređaj iz mrežnog napajanja.
2. Zalepite police i druge pokretne delove u frižideru i zamrzivaču lepljivom trakom.
3. Nemojte naginjati frižider za više od 45° kako biste izbegli oštećenje rashladnog sistema.

UPOZORENJE!

- ► Nemojte da podižete uređaj držeći ga za ručke.
- ► Nemojte da postavljate uređaj vodoravno na zemlju.

Rešavanje problema

SADRŽAJ

Mnoge probleme koji se javljaju možete da rešite sami bez posedovanja posebne stručnosti. U slučaju problema, proverite sve predstavljene mogućnosti i pratite uputstva u nastavku pre nego što se obratite postprodajnoj službi. Pogledajte odeljak KORISNIČKA SLUŽBA.

UPOZORENJE!

- Pre sprovođenja održavanja, deaktivirajte uređaj i isključite utikač iz utičnice.
- Električnu opremu smeju da servisiraju samo stručni električari, jer nepravilne popravke mogu prouzrokovati značajnu posledičnu štetu.
- Oštećeni mrežni kabl sme da zameni samo proizvođač, radnik servisne službe ili slično kvalifikovana lica kako bi se izbegla opasnost.

Tabela za rešavanje problema

Problem	Mogući uzrok	Moguće rešenje
Kompresor ne radi.	Utikač nije priključen u utičnicu.	Priključite glavni utikač.
	Uređaj je u ciklusu odmrzavanja.	Ovo je normalno za automatsko odmrzavanje.
Uređaj radi često ili radi tokom dužeg vremenskog perioda.	Unutrašnja ili spoljašnja temperatura je previsoka.	U ovom slučaju, normalno je da uređaj radi duže.
	Uređaj je isključen tokom određenog vremenskog perioda.	Obično je potrebno od 8 do 12 sati da se uređaj potpuno ohladi.
	Vrata/fioka uređaja nije dobro zatvorena.	Zatvorite vrata/fioku i uverite se da se uređaj nalazi na ravnom terenu i da nikakva hrana niti posuda ne blokiraju vrata.
	Vrata/fioka je otvorena prečesto ili predugo.	Ne otvarajte vrata/fioku prečesto.
	Postavka temperature za zamrzivač je preniska.	Podesite višu temperaturu dok se ne dobije zadovoljavajuća temperatura frižidera. Potrebno je 24 sata da temperatura frižidera postane stabilna.
	Zaptivka vrata/fioke je prljava, istrošena, napukla ili neodgovarajuća.	Očistite zaptivku vrata/fioke ili neka je korisnička služba zameni.
	Potrebna cirkulacija vazduha nije zagarantovana.	Osigurajte adekvatnu ventilaciju.

Problem	Mogući uzrok	Moguće rešenje
Unutrašnjost frižidera je prljava i/ili neprijatno miriše.	Unutrašnjost frižidera treba da se očisti.	Očistite unutrašnjost frižidera.
	Hrana jakog mirisa se čuva u frižideru.	Dobro umotajte hranu.
Nije dovoljno hladno u unutrašnjosti uređaja.	Podešena je previsoka temperatura.	Resetujte temperaturu
	Čuva se previše topla hrana.	Uvek ohladite hranu pre nego što je stavite u uređaj.
	Previše hrane je smešteno u uređaj.	Uvek čuvajte manje količine hrane.
	Namirnice su preblizu jedna drugoj.	Ostavite razmak između namirnica da biste omogućili protok vazduha.
	Vrata/fioka uređaja nije dobro zatvorena.	Zatvorite vrata/fioku.
	Vrata/fioka je otvorena prečesto ili predugo.	Ne otvarajte vrata/fioku prečesto.
Prehladno je u unutrašnjosti uređaja.	Podešena je preniska temperatura.	Resetujte temperaturu.
	Funkcija Super Freeze se aktivira ili radi predugo.	Isključite funkciju Super Freeze.
Vlaga se formira na unutrašnjoj strani frižidera.	Klima okruženja je previše topla i previše vlažna.	Povećajte temperaturu.
	Vrata/fioka uređaja nije dobro zatvorena.	Zatvorite vrata/fioku.
	Vrata/fioka je otvorena prečesto ili predugo.	Ne otvarajte vrata/fioku prečesto.
	Posude za hranu ili tečnosti su otvorene.	Sačekajte da se vruća hrana ohladi na sobnoj temperaturi i prekrijte hranu i tečnosti.
Vlaga se akumulira na spoljnoj površini frižidera ili između vrata, to jest, vrata i fioke.	Klima okruženja je previše topla i previše vlažna.	Ovo je uobičajeno u vlažnoj klimi i promeniće se kada se vlažnost smanji.
	Vrata/fioka nije dobro zatvorena.	Uverite se da su vrata/fioke čvrsto zatvorene.
Ikone na ekranu trepere i sistem hlađenja ne radi.	Uređaj je demo režimu	Frižider je uključen u struju Pritisnite i zadržite dugme „ZONA“ i kliknite dugme „Eco režim“ pet puta, a zatim će ikona prestati da svetli kružno.

Rešavanje problema

SADRŽAJ

Problem	Mogući uzrok	Moguće rešenje
Velike količine leda i mraza su se formirale u zamrzivaču.	Namirnice nisu bile dobro upakovane.	Uvek dobro upakujte namirnice.
	Vrata/fioka uređaja nije dobro zatvorena.	Zatvorite vrata/fioku.
	Vrata/fioka je otvorena prečesto ili predugo.	Ne otvarajte vrata/fioku prečesto.
	Zaptivka vrata/fioke je prljava, istrošena, napukla ili neodgovarajuća.	Očistite zaptivku vrata/fioke ili zamenite je novom.
	Nešto iznutra sprečava pravilno zatvaranje vrata/fioke.	Promenite položaj polica, polica za vrata ili unutrašnjih posuda kako biste omogućili zatvaranje vrata/fioke.
Uređaj pravi neuobičajene zvukove.	Uređaj se nalazi na neravnoj površini.	Podesite stopice za nivelisanje uređaja.
	Uređaj dodiruje neki predmet do njega.	Uklonite predmete oko uređaja.
Čuje se tih zvuk koji je sličan zvuku tekuće vode.	Ovo je normalna pojava.	/
Čuje se pištanje.	Vrata frižidera su otvorena.	Zatvorite vrata ili ručno utišajte alarm.
Čuje se tiho brujanje.	Sistem protiv kondenzacije radi.	Ovo sprečava kondenzaciju i normalna je pojava.
Unutrašnji sistem osvetljenja ili hlađenja ne radi.	Utikač nije priključen u utičnicu	Priključite glavni utikač.
	Napajanje je neispravno.	Proverite napajanje električnom energijom u prostoriji. Pozovite električara!
	LED lampica nije ispravna.	Pozovite korisničku službu radi zamene lampice.
Bočne strane frižidera i lajsne na vratima se zagrevaju.	Ovo je normalna pojava.	/
Voda ne izlazi iz dozatora izliva vode	Zaključavanje nije deaktivirano.	Deaktivirajte zaključavanje

Prekid napajanja

- U slučaju prekida napajanja, hrana bi trebalo da ostane bezbedno hladna oko 13 sati. Pratite ove savete tokom dužeg prekida napajanja, posebno tokom leta.
- Otvorite vrata/fioku što je ređe moguće.
- Ne stavljajte dodatnu hranu u uređaj tokom prekida napajanja.
- Ako se najavi prekid napajanja i ono traje duže od 13 sati, napravite kockice leda i stavite ih u posudu na gornju policu u unutrašnjosti frižidera.
- Odmah nakon prekida napajanja pregledajte sve namirnice.
- Pošto će temperatura u frižideru porasti tokom prekida napajanja ili drugog kvara, period čuvanja i jestivost hrane će se smanjiti. Svaku hranu koja se odmrzava treba konzumirati ili skuvati i ponovo zamrznuti (gde je to prikladno) ubrzo nakon toga kako bi se sprečili zdravstveni rizici.

NAPOMENA

Funkcija memorije tokom prekida napajanja

Nakon povratka napajanja, uređaj nastavlja rad sa postavkama koje su podešene pre nestanka struje.

Da biste se obratili tehničkoj pomoći, posetite našu veb-lokaciju: https://corporate.haier-europe.com/en/

U odeljku „veb-lokacija" izaberite brend proizvoda i svoju zemlju. Bićete preusmereni na određenu veb-lokaciju na kojoj možete pronaći telefonski broj i druge načine za kontakt sa službom tehničke pomoći.

Raspakivanje

UPOZORENJE!

- ► Uređaj je težak. Njime uvek moraju da rukuju najmanje dve osobe.
- ► Čuvajte sve materijale ambalaže van domašaja dece i odložite ih u otpad na ekološki prihvatljiv način.
- ► Izvadite uređaj iz ambalaže.
- ► Uklonite sve materijale ambalaže.

Uslovi u okruženju

Sobna temperatura uvek treba da bude između 10 °C i 43 °C, jer može uticati na temperaturu unutar uređaja i njegovu potrošnju energije. Nemojte da montirate uređaj u blizini drugih uređaja koji emituju toplotu (rerne, frižideri) bez izolacije.

Potreban prostor

Potreban prostor kada se otvore vrata.

Poprečni presek za ventilaciju

Da bi se postigla dovoljna ventilacija uređaja iz bezbednosnih razloga, moraju se poštovati informacije o potrebnim poprečnim presecima za ventilaciju.

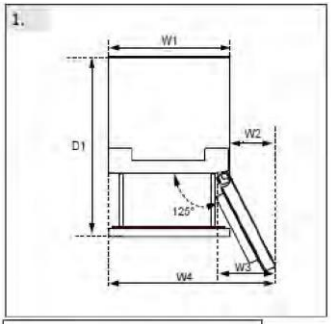

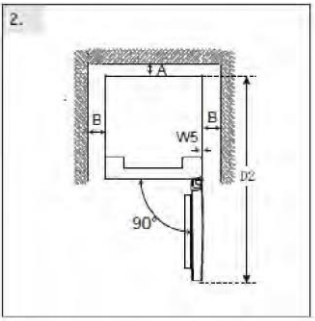

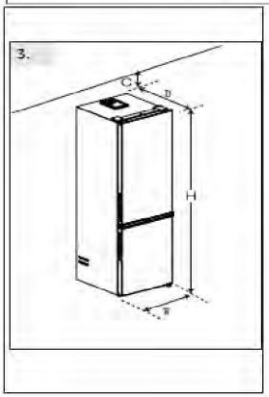

(Jedinica: mm)	Dimenzija	Model br. 1	Model br. 2
Širina	Š1: 595	*186	*206
	Š2: 323	*3618*	*3620*
	Š3: 383	*5618*	*5620*
	Š4: 91 B	*1618*	*7620*
	Š5: 3		*1620*
	Š: 595		
Dubina	D1: 996		
	D2: 1220		
	D: 667		
Udaljenost do zadnjeg zida	A: 50		
Udaljenost do bočnih zidova	B:50		
Udaljenost do plafona	C:10O		
Ukupna visina	CV: 1850/2050	H: 1850	H: 2050

Poravnanje uređaja

Uređaj treba da postavite na ravnu i čvrstu površinu.

1. Nagnite frižider malo unazad.
2. Podesite stopice na željeni nivo.

Uverite se da je udaljenost do zida na strani sa šarkama najmanje 100 cm kako bi se vrata ispravno otvarala.

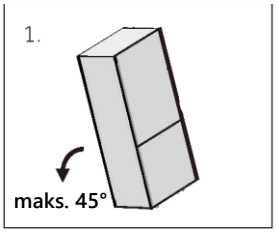

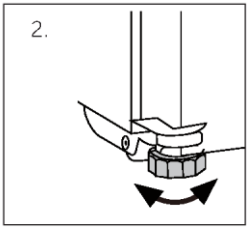

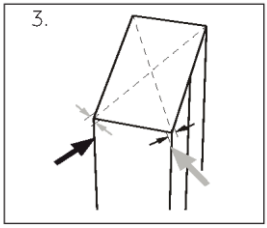

Stabilnost se može proveriti naizmeničnim udarcima po dijagonalama. Blago ljuljanje treba da bude ravnomerno u oba smera. U suprotnom se okvir može iskriviti. Posledica je moguće curenje zaptivki vrata. Blagi nagib prema nazad olakšava zatvaranje vrata.

NAPOMENA

Kod samostojećih uređaja: Ovaj frižider nije predviđen da se koristi kao ugradni uređaj

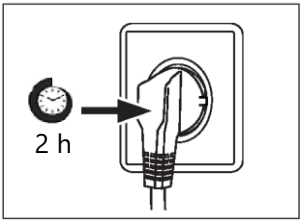

Vreme čekanja

Ulje za podmazivanje koje ne zahteva održavanje nalazi se u kapsuli kompresora. Ovo ulje može da prođe kroz zatvoreni sistem cevi tokom transporta na nagibu. Pre priključivanja uređaja na mrežno napajanje, morate da sačekate 2 sata tako da ulje otekne nazad u kapsulu

Električna veza

Pre svakog spajanja, proverite sledeće:

- ► napajanje, utičnica i osigurači su u skladu sa natpisnom pločicom.
- ► utičnica je uzemljena i nema više priključnica niti produžetka.
- ► utikač i utičnica su strogo usklađeni sa pravilima.

Priključite utikač u pravilno montiranu utičnicu za domaćinstvo.

UPOZORENJE!

Da bi se izbegli rizici, korisnička služba mora da zameni oštećeni mrežni kabl (pogledajte garantni list).

Reverzibilnost vrata

Pre povezivanja uređaja sa napajanjem, proverite da li je šarku vrata potrebno premestiti sa desne (kako je isporučeno) na levu stranu, ako je to potrebno zbog mesta montaže i praktičnosti.

UPOZORENJE!

- ► Uređaj je težak. Potrebne su vam dve osobe da biste okrenuli vrata.
- ► Pre bilo kakvog rada, prvo isključite uređaj iz napajanja
- ► Nemojte naginjati uređaj više od 45 °C kako biste sprečili oštećenje rashladnog sistema.

Koraci montaže

1. Obezbedite neophodan alat.
2. Isključite uređaj iz napajanja.
3. Skinite poklopac gornje šarke 1 i odvrnite gornju šarku (tri zavrtnja) sa desne strane 2.
4. Isključite kabl za povezivanje
5. Pažljivo podignite labava vrata frižidera sa srednje šarke.
6. Uklonite srednju šarku.
7. Pomerite mali poklopac prednjeg panela sa leve na desnu stranu.
8. Okrenite vrata naopako i odvrnite poklopac (1). Izvadite novi poklopac (2) iz potrebne kese i zavrnite ga na suprotnu stranu.
9. Promenite položaje čepova i zavrtnja sa bočne strane.
10. Zavrnite srednju šarku na levu stranu uređaja. Obratite pažnju na okretanje osovine srednje šarke, vodeći računa da je strana sa zaptivkom okrenuta nagore
11. Pažljivo podignite gornja vrata na srednjoj šarki. I uverite se da se osovina uklapa u cev šarke donjih vrata.
12. Izvadite novu gornju šarku i poklopac šarke iz torbe za dodatnu opremu. Postavite kabl za povezivanje kroz gornju šarku i pričvrstite gornju šarku pomoću tri zavrtnja s leve strane uređaja. I stavite poklopac šarke preko šarke.
13. Uključite priključni kabl.
14. Zamenite prednji panel i pričvrstite ga sa pet zavrtanja.

Nakon promene vrata proverite da li su zaptivke vrata pravilno postavljene na kućištu i da li su svi zavrtnji dobro zategnuti.

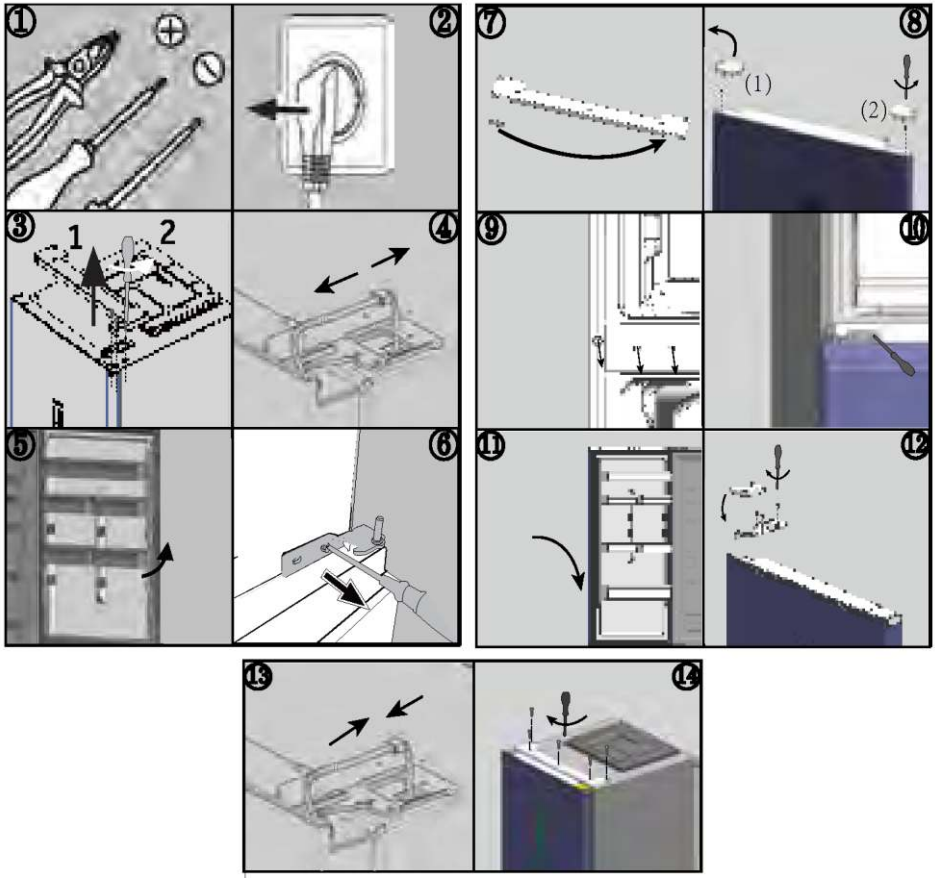

Temperature okruženja

Proširena umerena: Ovaj rashladni uređaj je namenjen za upotrebu na temperaturama okruženja u rasponu od 10 °C do 32 °C

Umerena: Ovaj rashladni uređaj je namenjen za upotrebu na temperaturama okruženja u rasponu od 16 °C do 32 °C;

Suptropska: Ovaj rashladni uređaj je namenjen za upotrebu na temperaturama okruženja u rasponu od 16 °C do 38 °C;

Tropska: „ovaj rashladni uređaj je namenjen za upotrebu na temperaturama okruženja u rasponu od 16 °C do 43 °C.

Parametri proizvoda prema uredbi (EU)2019/2016

Na osnovu standardnih rezultata testa za 24 sata. Stvarna potrošnja energije zavisiće od toga kako se uređaj koristi i gde se nalazi

Model	HTW5618DN* HTW3618DN*	HTW5620DN*	HTW5618EN* HTW3618EN*
Tip rashladnog uređaja	Frižider – zamrzivač	Frižider – zamrzivač	Frižider – zamrzivač
Klasa energetske efikasnosti	D	D	E
Godišnja potrošnja energije (kWh/godišnje)	217	226	271
Zapremina odeljka frižidera (l)	201	255	201
Zapremina odeljka zamrzivača (l)	125	125	125
Zapremina odeljka za hlađenje (l)	34	34	34
Klasa zamrzavanja	4 zvezdice	4 zvezdice	4 zvezdice
Tip odmrzavanja	Automatsko odmrzavanje	Automatsko odmrzavanje	Automatsko odmrzavanje
Vreme porasta temperature (h)	13	13	11
Kapacitet zamrzavanja (kg/24 h)	10,0	10,0	10,0
Klimatska klasa	SN.N.ST.T	SN.N.ST.T	SN.N.ST.T
Klasa emisija buke i emisija akustične buke koje se prenose vazduhom (dB(A) re 1 pW)	B(35)	B(35)	B(35)

Parametri proizvoda prema uredbi (EU)2019/2016

Na osnovu standardnih rezultata testa za 24 sata. Stvarna potrošnja energije zavisiće od toga kako se uređaj koristi i gde se nalazi

Model	HDPR1618CN*	HDPR1618AN*	HDPR1620AN* HDPR3620AN*	HDPR3620CN*	HDPR3618DN*
Tip rashladnog uređaja	Frižider – zamrzivač	Frižider – zamrzivač	Frižider – zamrzivač	Frižider – zamrzivač	Frižider – zamrzivač
Klasa energetske efikasnosti	C	A	A	C	D
Godišnja potrošnja energije (kWh/godišnje)	172	110	114	178	216
Zapremina odeljka frižidera (l)	200	200	254	254	200
Zapremina odeljka zamrzivača (l)	120	120	120	120	120
Zapremina odeljka za hlađenje (l)	35	35	35	35	35
Klasa zamrzavanja	4 zvezdice	4 zvezdice	4 zvezdice	4 zvezdice	4 zvezdice
Tip odmrzavanja	Automatsko odmrzavanje	Automatsko odmrzavanje	Automatsko odmrzavanje	Automatsko odmrzavanje	Automatsko odmrzavanje
Vreme porasta temperature (h)	13	16	16	13	11
Kapacitet zamrzavanja (kg/24 h)	6,0	7,0	7,0	6,0	6,0
Klimatska klasa	SN.N.ST.T	SN.N.ST.T	SN.N.ST.T	SN.N.ST.T	SN.N.ST.T
Klasa emisija buke i emisija akustične buke koje se prenose vazduhom (dB(A) re 1 pW)	B(35)	B(35)	B(35)	B(35)	B(35)

Tehnički podaci

SADRŽAJ

Model	HTW5618CN*	HTW5620CN*	HTW5620EN*
Tip rashladnog uređaja	Frižider – zamrzivač	Frižider – zamrzivač	Frižider – zamrzivač
Klasa energetske efikasnosti	C	C	E
Godišnja potrošnja energije (kWh/godišnje)	173	181	283
Zapremina odeljka frižidera (l)	201	255	255
Zapremina odeljka zamrzivača (l)	125	125	125
Zapremina odeljka za hlađenje (l)	34	34	34
Klasa zamrzavanja	4 zvezdice	4 zvezdice	4 zvezdice
Tip odmrzavanja	Automatsko odmrzavanje	Automatsko odmrzavanje	Automatsko odmrzavanje
Vreme porasta temperature (h)	13	13	11
Kapacitet zamrzavanja (kg/24 h)	10,0	10,0	10,0
Klimatska klasa	SN.N.ST.T	SN.N.ST.T	SN.N.ST.T
Klasa emisija buke i emisija akustične buke koje se prenose vazduhom (dB(A) re 1 pW)	B(35)	B(35)	B(35)

Model	HTW3618CN*	HTW3620CN*	HTW3620EN*
Tip rashladnog uređaja	Frižider – zamrzivač	Frižider – zamrzivač	Frižider – zamrzivač
Klasa energetske efikasnosti	C	C	E
Godišnja potrošnja energije (kWh/godišnje)	173	181	283
Zapremina odeljka frižidera (l)	201	255	255
Zapremina odeljka zamrzivača (l)	125	125	125
Zapremina odeljka za hlađenje (l)	34	34	34
Klasa zamrzavanja	4 zvezdice	4 zvezdice	4 zvezdice
Tip odmrzavanja	Automatsko odmrzavanje	Automatsko odmrzavanje	Automatsko odmrzavanje
Vreme porasta temperature (h)	13	13	11
Kapacitet zamrzavanja (kg/24 h)	10,0	10,0	10,0
Klimatska klasa	SN.N.ST.T	SN.N.ST.T	SN.N.ST.T
Klasa emisija buke i emisija akustične buke koje se prenose vazduhom (dB(A) re 1 pW)	B(35)	B(35)	B(35)

Tehnički podaci

SADRŽAJ

Model	HDPW5618DN*	HDPW5620DN* HDPW3620DN* EHD3PWDNPD206	HTW7620CN*
Tip rashladnog uređaja	Frižider – zamrzivač	Frižider – zamrzivač	Frižider – zamrzivač
Klasa energetske efikasnosti	D	D	C
Godišnja potrošnja energije (kWh/godišnje)	214	220	181
Zapremina odeljka frižidera (l)	201	255	255
Zapremina odeljka zamrzivača (l)	117	117	125
Zapremina odeljka za hlađenje (l)	34	34	34
Klasa zamrzavanja	4 zvezdice	4 zvezdice	4 zvezdice
Tip odmrzavanja	Automatsko odmrzavanje	Automatsko odmrzavanje	Automatsko odmrzavanje
Vreme porasta temperature (h)	13	13	13
Kapacitet zamrzavanja (kg/24 h)	10,0	10,0	10,0
Klimatska klasa	SN.N.ST.T	SN.N.ST.T	SN.N.ST.T
Klasa emisija buke i emisija akustične buke koje se prenose vazduhom (dB(A) re 1 pW)	B(35)	B(35)	B(35)

Model	HDPW3618DN* EHD3PWDNPW186 EHD3PWDNPK186	HDPW3620CN*	HTW3620DN*
Tip rashladnog uređaja	Frižider – zamrzivač	Frižider – zamrzivač	Frižider – zamrzivač
Klasa energetske efikasnosti	D	C	D
Godišnja potrošnja energije (kWh/godišnje)	214	176	226
Zapremina odeljka frižidera (l)	201	255	255
Zapremina odeljka zamrzivača (l)	117	117	125
Zapremina odeljka za hlađenje (l)	34	34	34
Klasa zamrzavanja	4 zvezdice	4 zvezdice	4 zvezdice
Tip odmrzavanja	Automatsko odmrzavanje	Automatsko odmrzavanje	Automatsko odmrzavanje
Vreme porasta temperature (h)	13	13	13
Kapacitet zamrzavanja (kg/24 h)	10,0	10,0	10,0
Klimatska klasa	SN.N.ST.T	SN.N.ST.T	SN.N.ST.T
Klasa emisija buke i emisija akustične buke koje se prenose vazduhom (dB(A) re 1 pW)	B(35)	B(35)	B(35)

Tehnički podaci

SADRŽAJ

Model	HDPW5618CN*	HDPW5620CN*	HDPW5620AN* HDPW7620AN*
Tip rashladnog uređaja	Frižider – zamrzivač	Frižider – zamrzivač	Frižider – zamrzivač
Klasa energetske efikasnosti	C	C	A
Godišnja potrošnja energije (kWh/godišnje)	171	176	114
Zapremina odeljka frižidera (l)	201	255	255
Zapremina odeljka zamrzivača (l)	117	117	120
Zapremina odeljka za hlađenje (l)	34	34	34
Klasa zamrzavanja	4 zvezdice	4 zvezdice	4 zvezdice
Tip odmrzavanja	Automatsko odmrzavanje	Automatsko odmrzavanje	Automatsko odmrzavanje
Vreme porasta temperature (h)	13	13	16
Kapacitet zamrzavanja (kg/24 h)	10,0	10,0	10,0
Klimatska klasa	SN.N.ST.T	SN.N.ST.T	SN.N.ST.T
Klasa emisija buke i emisija akustične buke koje se prenose vazduhom (dB(A) re 1 pW)	B(35)	B(35)	B(35)

Model	HDPW5620BN*	HTW7620DN*	HDPW7620AAN*	HTW7620DNG*
Tip rashladnog uređaja	Frižider – zamrzivač	Frižider – zamrzivač	Frižider – zamrzivač	Frižider – zamrzivač
Klasa energetske efikasnosti	B	D	A	D
Godišnja potrošnja energije (kWh/godišnje)	142	226	92	226
Zapremina odeljka frižidera (l)	255	255	255	255
Zapremina odeljka zamrzivača (l)	120	125	120	125
Zapremina odeljka za hlađenje (l)	34	34	34	34
Klasa zamrzavanja	4 zvezdice	4 zvezdice	4 zvezdice	4 zvezdice
Tip odmrzavanja	Automatsko odmrzavanje	Automatsko odmrzavanje	Automatsko odmrzavanje	Automatsko odmrzavanje
Vreme porasta temperature (h)	13	13	16	9
Kapacitet zamrzavanja (kg/24 h)	10,0	10,0	12,0	10,0
Klimatska klasa	SN.N.ST.T	SN.N.ST.T	SN.N.ST.T	SN.N.ST.T
Klasa emisija buke i emisija akustične buke koje se prenose vazduhom (dB(A) re 1 pW)	B(35)	B(35)	B(35)	B(35)

Tehnički podaci

SADRŽAJ

Model	HDPR1618CN*	HDPR1618AN*	HDPR1620AN*
Tip rashladnog uređaja	Frižider – zamrzivač	Frižider – zamrzivač	Frižider – zamrzivač
Klasa energetske efikasnosti	C	A	A
Godišnja potrošnja energije (kWh/godišnje)	172	110	114
Zapremina odeljka frižidera (l)	200	200	254
Zapremina odeljka zamrzivača (l)	120	120	120
Zapremina odeljka za hlađenje (l)	35	35	35
Klasa zamrzavanja	4 zvezdice	4 zvezdice	4 zvezdice
Tip odmrzavanja	Automatsko odmrzavanje	Automatsko odmrzavanje	Automatsko odmrzavanje
Vreme porasta temperature (h)	13	16	16
Kapacitet zamrzavanja (kg/24 h)	6,0	7,0	7,0
Klimatska klasa	SN.N.ST.T	SN.N.ST.T	SN.N.ST.T
Klasa emisija buke i emisija akustične buke koje se prenose vazduhom (dB(A) re 1 pW)	B(35)	B(35)	B(35)

Model	HTW5618DW*	HTW7620AN*	HDPR3618DNPKMA HDPR3618DNPDMA
Tip rashladnog uređaja	Frižider – zamrzivač	Frižider – zamrzivač	Frižider – zamrzivač
Klasa energetske efikasnosti	D	A	A++
Godišnja potrošnja energije (kWh/godišnje)	216	116	266
Zapremina odeljka frižidera (l)	198	255	211
Zapremina odeljka zamrzivača (l)	125	125	96
Zapremina odeljka za hlađenje (l)	34	34	23
Klasa zamrzavanja	4 zvezdice	4 zvezdice	4 zvezdice
Tip odmrzavanja	Automatsko odmrzavanje	Automatsko odmrzavanje	Automatsko odmrzavanje
Vreme porasta temperature (h)	13	16	13
Kapacitet zamrzavanja (kg/24 h)	10,0	10,0	10,0
Klimatska klasa	SN.N.ST.T	SN.N.ST.T	SN.N.ST.T
Klasa emisija buke i emisija akustične buke koje se prenose vazduhom (dB(A) re 1 pW)	B(35)	B(35)	C(39)
Napomena: Preuzimanje standarda	EN 62552:2020		EN 62552:2013

Tehnički podaci

SADRŽAJ

Model	HTR3618CN*	HTR3620CN*	HTR3618EN*	HTR3620EN*
Tip rashladnog uređaja	Frižider – zamrzivač	Frižider – zamrzivač	Frižider – zamrzivač	Frižider – zamrzivač
Klasa energetske efikasnosti	C	C	E	E
Godišnja potrošnja energije (kWh/godišnje)	173	181	271	283
Zapremina odeljka frižidera (l)	200	254	200	254
Zapremina odeljka zamrzivača (l)	125	125	125	125
Zapremina odeljka za hlađenje (l)	35	35	35	35
Klasa zamrzavanja	4 zvezdice	4 zvezdice	4 zvezdice	4 zvezdice
Tip odmrzavanja	Automatsko odmrzavanje	Automatsko odmrzavanje	Automatsko odmrzavanje	Automatsko odmrzavanje
Vreme porasta temperature (h)	13	13	11	11
Kapacitet zamrzavanja (kg/24 h)	6,0	6,0	6,0	6,0
Klimatska klasa	SN.N.ST.T	SN.N.ST.T	SN.N.ST.T	SN.N.ST.T
Klasa emisija buke i emisija akustične buke koje se prenose vazduhom (dB(A) re 1 pW)	B(35)	B(35)	B(35)	B(35)
Napomena: Preuzimanje standarda	EN 62552-1:2020, EN 62552-2:2020, EN 62552-3:2020			

Tehnički podaci

SADRŽAJ

Model	HTR3618CN*	HTR3620CN*	HTR3620AN*
Tip rashladnog uređaja	Frižider – zamrzivač	Frižider – zamrzivač	Frižider – zamrzivač
Klasa energetske efikasnosti	C	C	A
Godišnja potrošnja energije (kWh/godišnje)	173	181	116
Zapremina odeljka frižidera (l)	200	254	254
Zapremina odeljka zamrzivača (l)	125	125	125
Zapremina odeljka za hlađenje (l)	35	35	35
Klasa zamrzavanja	4 zvezdice	4 zvezdice	4 zvezdice
Tip odmrzavanja	Automatsko odmrzavanje	Automatsko odmrzavanje	Automatsko odmrzavanje
Vreme porasta temperature (h)	13	13	16
Kapacitet zamrzavanja (kg/24 h)	6,0	6,0	6,0
Klimatska klasa	SN.N.ST.T	SN.N.ST.T	SN.N.ST.T
Klasa emisija buke i emisija akustične buke koje se prenose vazduhom (dB(A) re 1 pW)	B(35)	B(35)	B(35)

Model	HTR3618CN*	HTR3620CN*	HTR3618EN*	HTR3620EN*	HTR3620DN*
Tip rashladnog uređaja	Frižider – zamrzivač	Frižider – zamrzivač	Frižider – zamrzivač	Frižider – zamrzivač	Frižider – zamrzivač
Klasa energetske efikasnosti	C	C	E	E	D
Godišnja potrošnja energije (kWh/godišnje)	173	181	271	283	226
Zapremina odeljka frižidera (l)	200	254	200	254	254
Zapremina odeljka zamrzivača (l)	125	125	125	125	125
Zapremina odeljka za hlađenje (l)	35	35	35	35	35
Klasa zamrzavanja	4 zvezdice	4 zvezdice	4 zvezdice	4 zvezdice	4 zvezdice
Tip odmrzavanja	Automatsko odmrzavanje	Automatsko odmrzavanje	Automatsko odmrzavanje	Automatsko odmrzavanje	Automatsko odmrzavanje
Vreme porasta temperature (h)	13	13	11	11	13
Kapacitet zamrzavanja (kg/24 h)	6,0	6,0	6,0	6,0	6,0
Klimatska klasa	SN.N.ST.T	SN.N.ST.T	SN.N.ST.T	SN.N.ST.T	SN.N.ST.T
Klasa emisija buke i emisija akustične buke koje se prenose vazduhom (dB(A) re 1 pW)	B(35)	B(35)	B(35)	B(35)	B(35w)
Napomena: Preuzimanje standarda	EN 62552-1:2020, EN 62552-2:2020, EN 62552-3:2020				

Dodatni tehnički podaci

Model	HTW5618DN* HTW3618DN*	HTW5618EN* HTW3618EN*	HTW5620DN*
Ukupna zapremina (l)	360	360	414
Napon/frekvencija	220~240 V / 50 Hz	220~240 V / 50 Hz	220~240 V / 50 Hz
Ulazna struja (A)	1,4	1,4	1,4
Glavni osigurač (A)	16	16	16
Rashladno sredstvo	R600a (53 g)	R600a (53 g)	R600a (53 g)
Dimenzije (Š/D/V u mm)	595*667*1850	595*667*1850	595*667*2050

Model	HTW5618CN*	HTW5620CN*	HTW5620EN*
Ukupna zapremina (l)	360	414	414
Napon/frekvencija	220~240 V / 50 Hz	220~240 V / 50 Hz	220~240 V / 50 Hz
Ulazna struja (A)	1,4	1,4	1,4
Glavni osigurač (A)	15	15	16
Rashladno sredstvo	R600a (50 g)	R600a (50 g)	R600a (53 g)
Dimenzije (Š/D/V u mm)	595*667*1850	595*667*2050	595*667*2050

Model	HDPW5618DN*	HDPW5620DN*	HDPW3620DN* EHD3PWDNPD206
Ukupna zapremina (l)	352	406	406
Napon/frekvencija	220~240 V / 50 Hz	220~240 V / 50 Hz	220~240 V / 50 Hz
Ulazna struja (A)	1,4	1,4	1,4
Glavni osigurač (A)	16	16	16
Rashladno sredstvo	R600a (53 g)	R600a (53 g)	R600a (53 g)
Dimenzije (Š/D/V u mm)	595*667*1850	595*667*2050	595*667*2050

Model	HDPW5618CN*	HDPW5620CN*	HDPW5620AN*	HDPR1620AN* HDPR3620AN*
Ukupna zapremina (l)	352	406	409	409
Napon/frekvencija	220~240 V / 50 Hz	220~240 V / 50 Hz	220~240 V / 50 Hz	220~240 V / 50 Hz
Ulazna struja (A)	1,4	1,4	1,4	1,4
Glavni osigurač (A)	15	15	16	16
Rashladno sredstvo	R600a (55 g)	R600a (50 g)	R600a (50 g)	R600a (50 g)
Dimenzije (Š/D/V u mm)	595*667*1850	595*667*2050	595*667*2050	595*667*2050

Dodatni tehnički podaci

Model	HDPW5618CN* EHD3PWDNP*186	HDPW3620CN*	HDPR1618AN*	HTW3620DN*
Ukupna zapremina (l)	352	406	355	414
Napon/frekvencija	220~240 V / 50 Hz	220~240 V / 50 Hz	220~240 V / 50 Hz	220~240 V / 50 Hz
Ulazna struja (A)	1,4	1,4	1,4	1,4
Glavni osigurač (A)	16	15	16	16
Rashladno sredstvo	R600a (53 g)	R600a (50 g)	R600a (50 g)	R600a (53 g)
Dimenzije (Š/D/V u mm)	595*667*1850	595*667*2050	595*667*1850	595*667*2050

Model	HDPW7620AAN*	HDPW5620BN*	HDPW7620AN*	HDPR3620CN*
Ukupna zapremina (l)	409	409	409	409
Napon/frekvencija	220~240 V / 50 Hz	220~240 V / 50 Hz	220~240 V / 50 Hz	220~240 V / 50 Hz
Ulazna struja (A)	1,4	1,4	1,4	1,4
Glavni osigurač (A)	16	16	16	16
Rashladno sredstvo	R600a (55 g)	R600a (50 g)	R600a (50 g)	R600a (50 g)
Dimenzije (Š/D/V u mm)	595*667*2050	595*667*2050	595*667*2050	595*667*2050

Dodatni tehnički podaci

Model	HTW7620DN*	HTW7620CN*	HDPR1618CN*	HTW5618DW*
Ukupna zapremina (l)	414	414	355	357
Napon/frekvencija	220~240 V / 50 Hz	220~240 V / 50 Hz	220~240 V / 50 Hz	220~240 V / 50 Hz
Ulazna struja (A)	1,4	1,4	1,4	1,4
Glavni osigurač (A)	16	15	16	16
Rashladno sredstvo	R600a (53 g)	R600a (50 g)	R600a (50 g)	R600a (53 g)
Dimenzije (Š/D/V u mm)	595*667*2050	595*667*2050	595*667*1850	595*667*1850

Napomena: Usvajanje standarda---EN 62552:2020

Model	HTW7620AN*	HDPR3618DNPKMA HDPR3618DNPDMA	HTW7620DNG*
Ukupna zapremina (l)	414	330	414
Napon/frekvencija	220~240 V / 50 Hz	220~240 V / 50 Hz	220~240 V / 50 Hz
Ulazna struja (A)	1,4	0,9	1,4
Glavni osigurač (A)	16	16	16
Rashladno sredstvo	R600a (50 g)	R600a (53 g)	R600a (53 g)
Dimenzije (Š/D/V u mm)	595*667*2050	595*667*1850	595*670*2050
Napomena: Preuzimanje standarda	EN 62552:2020	EN 62552:2013	EN 62552:2020

Dodatni tehnički podaci

Model	HTW3618CN*	HTW3620CN*	HTW3620EN*	HTR3618CN*
Ukupna zapremina (l)	360	414	414	360
Napon/frekvencija	220~240 V / 50 Hz	220~240 V / 50 Hz	220~240 V / 50 Hz	220~240 V / 50 Hz
Ulazna struja (A)	1,4	1,4	1,4	1,4
Glavni osigurač (A)	16	16	16	16
Rashladno sredstvo	R600a (50 g)	R600a (50 g)	R600a (53 g)	R600a (50 g)
Dimenzije (Š/D/V u mm)	595*667*1850	595*667*2050	595*667*2050	595*667*1850

Model	HTR3618CN*	HTR3618EN*	HTR3620CN*	HTR3620EN*
Ukupna zapremina (l)	360	360	414	414
Napon/frekvencija	220~240 V / 50 Hz	220~240 V / 50 Hz	220~240 V / 50 Hz	220~240 V / 50 Hz
Ulazna struja (A)	1,4	1,4	1,4	1,4
Glavni osigurač (A)	16	16	16	16
Rashladno sredstvo	R600a (50 g)	R600a (53 g)	R600a (50 g)	R600a (53 g)
Dimenzije (Š/D/V u mm)	595*667*1850	595*667*1850	595*667*2050	595*667*2050

Model	HTR3620AN*
Ukupna zapremina (l)	414
Napon/frekvencija	220~240 V / 50 Hz
Ulazna struja (A)	1,4
Glavni osigurač (A)	16
Rashladno sredstvo	R600a (50 g)
Dimenzije (Š/D/V u mm)	595*667*2050

Preporučujemo našu Haier korisničku službu i upotrebu originalnih rezervnih delova. Ako imate problema sa uređajem, prvo pogledajte odeljak REŠAVANJE PROBLEMA.

Ako ne možete da pronađete rešenje tamo, obratite se

- lokalnom prodavcu ili
- našem evropskom pozivnom centru servisne službe (pogledajte brojeve telefona navedene u nastavku) ili
- idite u oblast „Servis i podrška" na stranici www.haier.com gde možete poslati zahtev
- za servis i pronaći pitanja i odgovore.

Da biste se obratili našem servisu, uverite se da imate na raspolaganju sledeće podatke. Informacije se mogu naći na natpisnoj pločici.

Model _____

Serijski broj _____

Takođe, pogledajte garantni list koji je isporučen sa proizvodom u slučaju garancije.

Evropski pozivni centar servisne službe		
Zemlja*	Broj telefona	Troškovi
Haier Italy (IT)	199 100 912	
Haier Spain (ES)	902 509 123	
Haier Germany (DE)	0180 5 39 39 99	• 14 ct/min. za pozive na fiksni telefon • maks. 42 ct/min. za pozive na mobilni telefon
Haier Austria (AT)	0820 001 205	• 14,53 ct/min. za pozive na fiksni telefon • maks. 20 ct/min. sve ostalo
Haier United Kingdom (UK)	0333 003 8122	
Haier France (FR)	0980 406 409	

* Za druge zemlje, pogledajte www.haier.com

Haier Europe Trading S.r.l

Branch UK

Westgate House, Westgate, Ealing

London, W5 1YY

*Trajanje garancije za rashladni uređaj:

Minimalna garancija je: 2 godine za zemlje EU, 3 godine za Tursku, 1 godina za Veliku Britaniju, 1 godina za Rusiju, 3 godine za Švedsku, 2 godine za Srbiju, 5 godina za Norvešku, 1 godina za Maroko, 6 meseci za Alžir, u Tunisu nije potrebna zakonska garancija.

*Period dostupnosti rezervnih delova za popravku uređaja:

Termostati, temperaturni senzori, štampane ploče i izvori svetlosti dostupni su u trajanju od najmanje sedam godina nakon stavljanja poslednje jedinice modela na tržište.

Ručke za vrata, šarke vrata, tacne i korpe za minimalni period od sedam godina i zaptivke vrata za minimalni period od 10 godina, nakon stavljanja poslednje jedinice modela na tržište.

Za dodatne informacije o proizvodu, pogledajte stranicuhttps://eprel.ec.europe.eu/ ili skenirajte QR kod na energetskoj nalepnici koja je isporučena sa uređajem.

2024. Verzija B

Haier

0060534356