ANSMANN

# BEDIENUNGSANLEITUNG
# USER MANUAL

SURVIVAL TS450RF

DE | EN | FR | ES | PT | SE
IT | NL | DK | FI | NO | PL

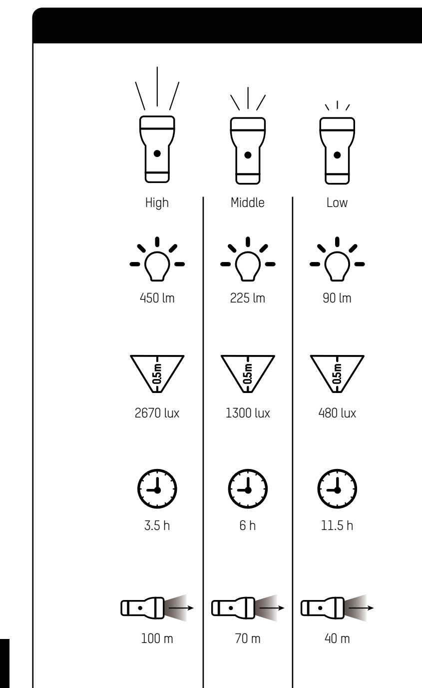




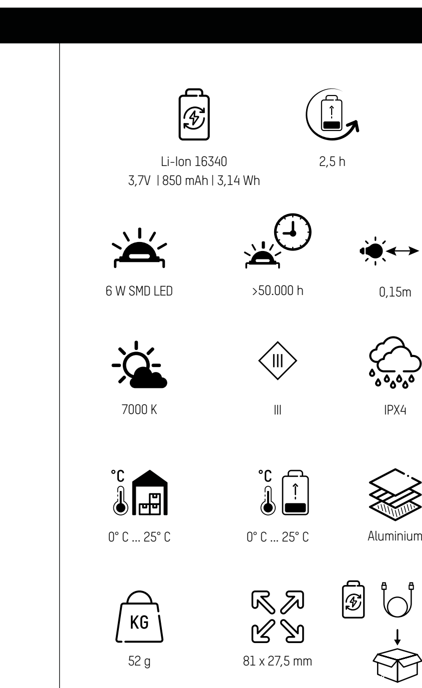




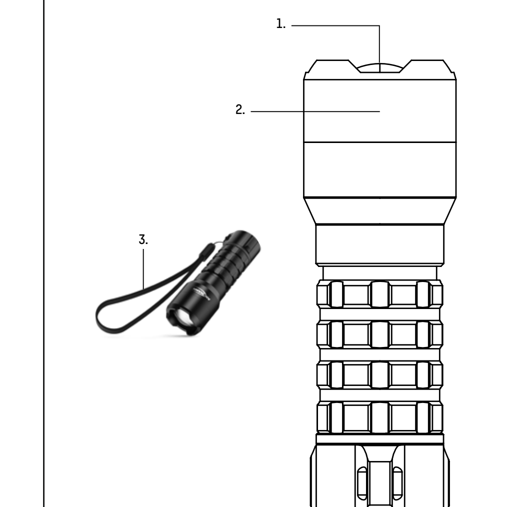




DE

### SICHERHEIT - HINWEISERKLÄRUNG

Bitte folgende Zeichen und Wörter beachten, welche in der Bedienungsanleitung, auf dem Produkt und auf der Verpackung verwendet werden:

- = **Information** | Nützliche Zusatz-Informationen zum Produkt
- = **Hinweis** | Dieser Hinweis warnt vor möglichen Schäden aller Art
- = **Vorsicht** | Achtung - Gefährdung kann zu Verletzungen führen
- = **Warnung** | Achtung – Gefährdung! Kann zu schweren Verletzungen oder zum Tod führen

### ALLGEMEINE INFO / VORWORT

Bitte alle Teile auspacken und auf Vollständigkeit und Beschädigungen prüfen. Bei Beschädigungen das Produkt nicht in Betrieb nehmen. Hierzu an den autorisierten Fachhandel oder an die Serviceadresse des Herstellers wenden.

Diese Bedienungsanleitung enthält wichtige Informationen zur Benutzung und Inbetriebnahme dieses Produktes, im weiteren Text nur Leuchte bzw. Produkt genannt.

Vor Inbetriebnahme des Produkts die komplette Bedienungsanleitung sorgfältig durchlesen. Betriebsanleitung für späteren Gebrauch oder für Nachbesitzer aufbewahren.

Bei Nichtbeachtung der Bedienungsanleitung und der Sicherheitshinweise können Schäden am Produkt und Gefahren (Verletzungen) für den Bediener und andere Personen entstehen.

Die Bedienungsanleitung bezieht sich auf gültige Normen und Regeln der Europäischen Union. Hierzu bitte auch die im Ausland landesspezifischen Gesetze und Richtlinien beachten.

### BESTIMMUNGSGEMÄSSER GEBRAUCH

Das Produkt dient als mobile Lichtquelle und ist nicht zur Verwendung in anderen Anwendungen bestimmt. Das Produkt ist nicht für die Raumbeleuchtung im Haushalt geeignet und nur zur Verwendung wie in der Gebrauchsanleitung beschrieben. Eine Anwendung außerhalb dieser Information gilt nicht als bestimmungsgemäß, dies kann Sachschäden oder Personenschäden verursachen. Wir übernehmen keine Haftung für Schäden, die durch falschen bzw. nicht bestimmungsgemäßen Gebrauch entstanden sind.



## ALLGEMEINE SICHERHEITSHINWEISE

Dieses Produkt kann von Kindern ab 8 Jahren und von Personen mit eingeschränkten körperlichen, sensorischen oder geistigen Fähigkeiten oder mangelnder Erfahrung und mangelndem Wissen verwendet werden, wenn sie über die sichere Verwendung des Produkts unterwiesen wurden und die Gefahren kennen. Kinder dürfen nicht mit dem Produkt spielen. Reinigung und Pflege dürfen nicht von Kindern ohne Aufsicht durchgeführt werden.

Kinder vom Produkt und der Verpackung fernhalten. Das Produkt ist kein Spielzeug. Kinder sollten beaufsichtigt werden, um sicherzustellen, dass sie nicht mit dem Produkt bzw. der Verpackung spielen.



Augenverletzungen vermeiden - nie direkt in den Lichtstrahl schauen oder anderen Personen ins Gesicht leuchten. Geschieht dies zu lange, kann durch Blaulichtanteile eine Netzhautgefährdung auftreten.

Niemals an ein an das Stromnetz angeschlossenes Gerät mit nassen Händen fassen oder wenn dieses ins Wasser gefallen ist. In diesem Fall erst die Haussicherung abschalten und anschließend den Netzstecker ziehen.

Niemals in explosionsgefährdeter Umgebung einsetzen, in welcher sich brennbare Flüssigkeiten, Staub oder Gase befinden.

Produkt niemals in Wasser oder andere Flüssigkeiten tauchen.

Anschlussleitung nicht knicken,



spannen oder in Kontakt mit scharfen Gegenständen, Chemikalien oder Lösungsmittel bringen.

Alle angeleuchteten Gegenstände müssen mindestens 15cm von der Leuchte entfernt sein.

Produkt ausschließlich mit dem im Lieferumfang enthaltenen Zubehör verwenden.

Niemals versuchen, eine Batterie/Akku zu öffnen, zu quetschen, zu erhitzen oder in Brand zu setzen. Nicht ins Feuer werfen.

Das Produkt darf nur in geschlossenen, trockenen und weiträumigen Räumen geladen werden, entfernt von brennbaren Materialen und Flüssigkeiten. Nichtbefolgung kann zu Verbrennungen und Bränden führen.



Auslaufende Batterie-/Akkuflüssigkeit kann bei Berührung mit Körperteilen zu Verätzungen führen. Bei Kontakt die betroffenen Stellen sofort mit frischem Wasser ausspülen und umgehend Arzt kontaktieren.

Anschlussklemmen und Batterien nicht kurzschließen.

## GEFAHR VOR BRAND UND EXPLOSION

Nicht in der Verpackung benutzen.

Produkt nicht abdecken - Brandgefahr.

Das Produkt niemals extremen Belastungen wie z.B. extreme Hitze, Kälte, Feuer usw. aussetzen.

Nicht im Regen oder Feuchträumen verwenden.

### ALLGEMEINE HINWEISE

- Nicht werfen oder fallen lassen
- Die LED-Abdeckung ist nicht austauschbar. Bei beschädigter Abdeckung muss das Produkt entsorgt werden.
- Die LED-Lichtquelle ist nicht austauschbar. Wenn die Lebensdauer der LED endet, muss die komplette Leuchte ersetzt werden.
- Produkt nicht öffnen oder modifizieren! Instandsetzungsarbeiten dürfen nur vom Hersteller oder einem von ihm beauftragten Servicetechniker



oder einer vergleichbar qualifizierten Person durchgeführt werden.

- Das Trennen des Gerätes von der Stromversorgung nur durch Ziehen am Stecker oder Steckergehäuse, nie am Kabel.
- Angaben für Leuchte und Netzteil sowie Netzspannung an der Steckdose müssen mit dem Typenschild übereinstimmen.
- Die Leuchte darf nicht auf die Seite der Lichtquelle gelegt werden oder auf diese Seite umfallen.

### UMWELTHINWEISE | ENTSORGUNG

Die Verpackung besteht aus umweltfreundlichen Materialien, diese sortenrein über örtliche Recycling-Stellen entsorgen.

Hierzu die jeweilige Verpackungs-Kennzeichnung beachten (Kunststoffe/Papier/Pappe/Verbundstoffe/etc.).

Das unbrauchbare Produkt gemäß den gesetzlichen Bestimmungen entsorgen. Die Kennzeichnung „Mülltonne" weist darauf hin, dass Elektrogeräte nicht mit dem normalen Haushaltsmüll entsorgt werden dürfen. Rückgabe- und Sammelsysteme in Ihrer Gemeinde/Stadt verwenden, an einer speziellen Entsorgungsstelle für Altgeräte abgeben oder an den Händler wenden, bei dem das Produkt gekauft wurde. Altbatterien sowie Altakkumulatoren, welche nicht von Altgeräten umschlossen sind bzw. einfach entnommen werden können, sowie Lampen, welche zerstörungsfrei entnommen werden können, müssen getrennt entsorgt werden. Vertreiber von Elektro- und Elektronikgeräten (Verkaufsfläche min. 400m²) sowie Vertreiber von Lebensmittel (Verkaufsfläche min. 800m²), die mehrmals im Jahr oder dauerhaft Elektrogeräte anbieten und bereitstellen, sind verpflichtet, beim Kauf eines Neugerätes das Altgerät unentgeltlich zurückzunehmen. Ebenso sind diese verpflichtet, Kleingeräte (bis zu 3 pro Kalenderjahr) mit keiner äußeren Abmessung größer als 25cm zurückzunehmen, unabhängig vom Kauf eines Neugerätes.

Alle personenbezogenen Daten vor der Rückgabe bzw. Entsorgung löschen.

In Elektrogeräten enthaltene Batterien und Akkus müssen nach örtlichen Gesetzen oder Anforderungen getrennt von ihnen über die angebotenen Sammeleinrichtungen kostenfrei entsorgt werden (Richtlinie 2006/66/EG + Änderungen). Die Kennzeichnung „Mülltonne" weist darauf hin, dass Batterien und Akkus nicht mit dem normalen Haushaltsmüll entsorgt werden dürfen. Altbatterien sowie Altakkumulatoren im entladenen Zustand entsorgen.

Bei einer unsachgemäßen Entsorgung können giftige Inhaltsstoffe in die Umwelt gelangen, die gesundheitsschädigende Wirkungen auf Menschen, Tiere und Pflanzen haben. Damit erfüllen Sie Ihre gesetzlichen Pflichten und leisten Ihren Beitrag zum Umweltschutz.



### LITHIUMHALTIGE BATTERIEN UND AKKUS

Kleben Sie bei lithiumhaltigen Batterien und Akkus vor der Entsorgung die Pole ab, um einen äußeren Kurzschluss zu vermeiden. Ein Kurzschluss kann zu einem Brand oder einer Explosion führen.

### WIEDERAUFLADBARER AKKUPACK

- Das Produkt enthält einen austauschbaren Akkupack, bei leerem Akku diesen umgehend wieder aufladen.
- Nach vollständiger Aufladung von der Aufladung trennen.
- Im Falle eines Auslaufens der Energiequelle die Flüssigkeit mit Schutzhandschuhen und einem trockenen Tuch entfernen.
- Laden Sie Ihren Akku mindestens alle 3 Monate auf, um die Lebensdauer zu erhalten.
- Öffnen Sie den Akku nicht! Es besteht die Gefahr eines Kurzschlusses. Bei geöffnetem Akku entfällt jeglicher Garantieanspruch.

### PFLEGE UND WARTUNG

Wenn das Produkt nicht verwendet wird, vor Lagerung den Akkupack aufladen, um eine Tiefentladung zu vermeiden. Diesen Vorgang halbjährlich wiederholen.

### PRODUKTBESCHREIBUNG

1. LED
2. Fokussierbarer Lampenkopf
3. Handschlaufe
4. An-/Aus-Taster

### INBETRIEBNAHME

Lampe aufschrauben und Akkupack polrichtig einlegen.

Vor erstmaliger Benutzung Akkupack vollständig aufladen.

**Lampe durch Drücken des An-/Aus-Tasters anschalten:**

1× Hoch
2× Mittel
3× Niedrig
4× Aus

Nach ca. 5 s wird die Direktabschalt- und Lichtmodus-Speicherfunktion aktiviert.

Warnung vor niedriger Akkukapazität: Bei geringer Kapazität blinkt das Leuchtmittel 3x kurz hintereinander, Akku unmittelbar aufladen.

**Lademodus:**

> Ladevorgang: Anzeige-LED leuchtet rot
> Akku voll: Anzeige-LED leuchtet grün

Leuchten und Laden gleichzeitig ist nicht möglich.



### HAFTUNGSAUSSCHLÜSSE

Die in dieser Bedienungsanleitung enthaltenen Informationen können ohne Vorankündigung geändert werden. Wir übernehmen keine Haftung für direkte, indirekte, zufällige oder sonstige Schäden oder Folgeschäden, die durch unsachgemäße Handhabung/falscher Verwendung oder durch Missachtung der in dieser Bedienungsanleitung enthaltenen Informationen entstehen.

### GARANTIEHINWEIS

Unsere Garantiebestimmungen finden Sie online unter www.ansmann.de. Bei Schäden am Gerät, die infolge Nichtbeachtung der Bedienungsanleitung entstehen, kann keine Garantie gewährt werden. Ihr gesetzlicher Gewährleistungsanspruch wird hierdurch nicht beeinträchtigt.

CE Das Produkt entspricht den Anforderungen der EU Richtlinien.

Technische Änderungen vorbehalten. Für Druckfehler übernehmen wir keine Haftung.

GB

### SAFETY - EXPLANATION OF NOTES

Please take note of the following symbols and words used in the operating instructions, on the product and on the packaging:

- = **Information** | Useful additional information about the product
- = **Note** | The note warns you of possible damage of all kinds
- = **Caution** | Attention - Hazard can lead to injuries
- = **Warning** | Attention – Danger! May result in serious injury or death

### GENERAL INFO / FOREWORD

Please unpack all parts and check that everything is present and undamaged. Do not use the product if damaged. In this case, contact your local authorised specialist or the service address of the manufacturer.

These operating instructions contain important information for the first use and normal operation of this product, referred to in the following text simply as lamp or product.

Read through the complete operating instructions carefully before using the product for the first time. Keep these operating instructions for future use or for future users' reference.

Failure to follow the operating instructions and safety instructions may result in damage to the product and hazards (injuries) for the operator and other persons.

The operating instructions refer to applicable standards and regulations of the European Union. Please also adhere to the laws and guidelines specific to your country.



### PROPER INTENDED USE

The product serves as a mobile light source and is not intended for use in other applications. The product is intended exclusively for private, household use and is not suitable for commercial use or for household room lighting and is only for use as described in the operating instructions. Use outside that stipulated in the information is improper use and this can result in damage to property or personal injury. We accept no liability for damage caused by incorrect or improper use.

## GENERAL SAFETY INSTRUCTIONS

This product may be used by children from the age of 8 and by persons with reduced physical, sensory or mental abilities or lack of experience and knowledge, if they have been instructed on the safe use of the product and are aware of the hazards. Children are not permitted to play with the product. Children are not permitted to carry out cleaning or care without supervision.

Keep the product and the packaging away from children. This product is not a toy. Children should be supervised in order to ensure that they do not play with the product or packaging.



Avoid eye injuries - Never look directly into the beam of light or shine it into other people's faces. If this occurs for too long, the blue light portion of the beam can cause retinal damage.

Never touch a device that is connected to the mains with wet hands, or if it has fallen into water. In this case, first switch off the house circuit breaker and then pull out the mains plug.

Do not expose to potentially explosive environments where there are flammable liquids, dusts or gases.

Never submerge the product in water or other liquids.

All illuminated objects must be at least 15cm away from the lamp.

Use the product exclusively with the accessories included



with it.

Never try to open, crush or heat a standard/rechargeable battery or set it on fire. Do not throw into a fire.

The product may only be charged in closed, dry and spacious rooms, away from combustible materials and liquids. Disregard can result in burns and fires.

Leaking battery fluid can cause irritation if it comes into contact with the skin. Immediately rinse affected areas with fresh water and then seek medical attention.

Do not short-circuit connection terminals or batteries.

## DANGER OF FIRE AND EXPLOSION

Do not use while still in the packaging.

Do not cover the product -



risk of fire.

Never expose the product to extreme conditions, such as extreme heat/cold etc.

Do not use in the rain or in damp areas.

### GENERAL INFORMATION

- Do not throw or drop
- The LED cover cannot be replaced. If the cover is damaged, the product must be disposed of.
- The LED light source cannot be replaced. If the LED has reached the end of its service life, the complete lamp must be replaced.
- Do not open or modify the product! Repair work shall only be carried out by the manufacturer or by a service technician appointed by the manufacturer or by a similarly qualified person.
- Disconnect the device from the power supply only by pulling on the plug or plug housing, never on the cable.
- Information for the light and mains adapter as well as mains voltage on the socket must match with the type plate.
- The lamp shall not be placed face-down or allowed to topple face-down.

### RECHARGEABLE BATTERY PACK

The product contains a non-replaceable, rechargeable battery pack. If the rechargeable battery pack is empty, recharge it immediately.

Once fully charged, remove from the charger.

In the event of liquid leaking from the power source, remove this with protective gloves and a dry cloth.

### ENVIRONMENTAL INFORMATION | DISPOSAL

The packaging is made from environmentally friendly materials, which should be disposed of separately at local recycling centres.

Please observe the respective packaging labelling (plastics/paper/cardboard/composite materials/etc.).

Dispose of the unusable product in accordance with legal provisions. The „rubbish bin" symbol indicates that electrical appliances must not be disposed of with normal household waste. Use return and collection systems in your local area/city, take them to a special disposal site



for old appliances, or contact the retailer where you purchased the product.

Used batteries and accumulators that are not enclosed in old appliances or can be easily removed, as well as lamps that can be removed without being broken, must be disposed of separately.

Distributors of electrical and electronic equipment (sales area min. 400 m²) and distributors of food (sales area min. 800 m²) who offer and supply electrical equipment several times a year or on a permanent basis are obliged to take back the old equipment free of charge when a new device is purchased. They are also obliged to take back small appliances (up to 3 per calendar year) with no external dimensions greater than 25 cm, regardless of whether a new appliance is purchased.

Delete all personal data before returning or disposing of the device.

Batteries and rechargeable batteries contained in electrical appliances must be disposed of separately from them in accordance with local laws or requirements via the collection facilities provided free of charge (Directive 2006/66/EC + amendments). The „rubbish bin" symbol indicates that batteries and rechargeable batteries must not be disposed of with normal household waste. Dispose of old batteries and accumulators in a discharged state.

Improper disposal may result in toxic substances being released into the environment, which may have harmful effects on humans, animals and plants. In this way you will fulfil your legal obligations and contribute to environmental protection.

### BATTERIES CONTAINING LITHIUM

For lithium-containing batteries and rechargeable batteries, tape off the terminals before disposal to avoid an external short circuit. A short circuit can lead to a fire or explosion.

### RECHARGEABLE BATTERY PACK

- The product contains a replaceable, rechargeable battery pack. If the rechargeable battery pack is empty, recharge it immediately.
- Once fully charged, remove from the charger.
- In the event of liquid leaking from the power source, remove this with protective gloves and a dry cloth.
- Charge your rechargeable battery at least once every 3 months in order to maintain its service life.
- Do not open the rechargeable battery! There is a risk of a short circuit. If the rechargeable battery is opened, all warranty claims are void.

### CARE AND MAINTENANCE

If the product is not going to be used, charge the rechargeable battery pack before storage in order to prevent deep discharge. Repeat this process every six months.



### PRODUCT DESCRIPTION

1. LED
2. Focusable lamp head
3. Wrist strap
4. On/off button

### INITIAL USE

Unscrew the lamp and insert the battery pack with the correct polarity.

Charge the rechargeable battery pack fully before first use.

**Switch on the lamp by pressing the on/off button:**

1× High
2× Medium
3× Low
4× off

After approx. 5 seconds, the direct switch-off and light mode memory function is activated.

Warning of low battery capacity: If the capacity is low, the light flashes 3x in quick succession - charge the battery immediately.

**Charging mode:**

> Charging process: display LED lights up red
> Battery full: LED display lights up green

It is not possible to charge and have the light on at the same time.

### LIABILITY DISCLAIMER

The information contained within these operating instructions can be changed without prior notification. We accept no liability for direct, indirect, incidental or other damage or consequential damage arising though improper handling/use or through disregard of the information contained within these operating instructions.

### WARRANTY INFORMATION

You can find our warranty terms online at www.ansmann.de. The guarantee does not apply to damage to the device arising through a failure to comply with the operating instructions. Your statutory warranty rights are not affected by this.

CE The product complies with the requirements from the EU directives.

Subject to technical changes. We assume no liability for printing errors.



FR

### SÉCURITÉ - EXPLICATION DES SYMBOLES

Veuillez respecter les symboles et mots de signalisation suivants qui sont utilisés dans le mode d'emploi, sur le produit et sur l'emballage :

- = **Information** | Informations supplémentaires utiles sur le produit
- = **Remarque** | Cette remarque avertit contre des dommages possibles de tout type
- = **Prudence** | Attention - le risque peut entraîner des blessures
- = **Avertissement** | Attention – danger ! Peut entraîner des blessures graves, voire la mort

### INFORMATIONS GÉNÉRALES / AVANT-PROPOS

Veuillez déballer toutes les pièces et contrôler leur intégralité ainsi que la présence de dommages. En cas de dommages, ne pas mettre en marche le produit. Adressez-vous dans ce cas au magasin autorisé ou à l'adresse de service du fabricant.

Ce mode d'emploi contient des informations importantes sur l'utilisation et la mise en service de ce produit, ci-après appelé lampe ou produit.

Avant la mise en service du produit, lisez attentivement le manuel d'utilisation complet. Conservez ce mode d'emploi en vue d'une utilisation ultérieure ou pour le prochain propriétaire du produit.

Des dommages peuvent être causés sur le produit et des risques (blessures) peuvent apparaître pour l'utilisateur et d'autres personnes en cas de non-respect du mode d'emploi et des consignes de sécurité.

Le mode d'emploi se réfère aux normes et règlementations en vigueur dans l'Union européenne. Respectez à ce propos également les législations et directives spécifiques à l'étranger.

### UTILISATION CONFORME AUX PRESCRIPTIONS

Le produit sert de source lumineuse mobile et n'est pas conçu pour d'autres applications. Le produit est uniquement conçu pour une utilisation privée et ni pour une utilisation commerciale, ni pour l'éclairage ambiant à la maison et uniquement pour l'utilisation telle que décrite dans le mode d'emploi. L'utilisation en dehors de ces informations est considérée comme non conforme, cela peut entraîner des dommages matériels ou des blessures sur les personnes. Nous n'endossons aucune responsabilité pour les dommages qui résultent d'une utilisation incorrecte ou d'une utilisation non conforme aux prescriptions.



## CONSIGNES DE SÉCURITÉ GÉNÉRALES

Ce produit peut être utilisé par des enfants à partir de 8 ans et par des personnes avec des capacités physiques, sensorielles ou intellectuelles limitées ou avec un manque d'expérience et de connaissances si elles sont surveillées ou si elles ont été instruites concernant l'utilisation de sécurité du produit et si elles connaissent les dangers. Les enfants ne doivent pas jouer avec le produit. Le nettoyage et l'entretien ne doivent pas être effectués par des enfants sans surveillance.

Tenez les enfants éloignés du produit et de l'emballage. Le produit n'est pas un jouet. Les enfants devraient être surveillés afin de s'assurer qu'ils ne



jouent pas avec le produit ou l'emballage.

Éviter les lésions oculaires – Ne jamais regarder directement dans le faisceau lumineux ou ne jamais éclairer des personnes dans le visage. Si cela se produit de manière prolongée, la part de lumière bleue peut causer un risque pour la rétine.

Ne jamais toucher un appareil raccordé au réseau électrique avec les mains mouillées ou si l'appareil est tombé dans l'eau. Dans ce cas, couper tout d'abord le disjoncteur de la maison, puis débrancher la fiche secteur.

Ne jamais utiliser dans un environnement explosible où se trouvent des liquides inflammables, de la poussière ou des gaz.

Ne jamais plonger le produit



dans l'eau ou dans un autre liquide.

Tous les objets éclairés doivent être à une distance d'au moins 15 cm de la lampe.

N'utiliser le produit qu'avec les accessoires compris dans l'étendue de la livraison.

Ne jamais tenter d'ouvrir, d'écraser, de chauffer ou de mettre en feu une pile / un accu. Ne pas jeter au feu.

Ne charger le produit que dans des pièces fermées, au sec et vastes, à l'abri de matériaux et de liquides inflammables. Le non-respect peut entraîner des brûlures et des incendies.

Les fuites de piles / les liquides dans les accus peuvent entraîner des brûlures chimiques en cas de contact avec des parties du corps. En cas de contact,



rincer immédiatement les emplacements concernés avec de l'eau fraîche et contacter immédiatement un médecin.

Ne pas court-circuiter les broches de raccordement et les piles.

## RISQUE D'INCENDIE ET D'EXPLOSION

Ne pas utiliser dans l'emballage.

Ne pas couvrir le produit - risque d'incendie.

Ne jamais exposer le produit à des sollicitations extrêmes, par ex. chaleur, froid extrême, etc.).

Ne pas utiliser sous la pluie ou dans des pièces humides.

### REMARQUES GÉNÉRALES

- Ne pas jeter ou laisser tomber
- Le couvercle de la LED ne peut pas être remplacé. Si le couvercle est endommagé, le produit doit être éliminé.
- La source lumineuse LED ne peut pas être remplacée. À la fin de la durée de vie de la LED, vous devez remplacer toute la lampe.
- Ne pas ouvrir ou modifier le produit ! Les travaux de réparation ne doivent être effectués que par le fabricant ou par un technicien de service chargé de ce travail par le fabricant ou par une personne qualifiée de



manière similaire !

- Pour la coupure de l'appareil de l'alimentation électrique, toujours tirer sur la fiche du connecteur et jamais sur le câble.
- Les indications concernant la lampe et l'alimentation ainsi que la tension de réseau sur la prise doivent correspondre à la plaque signalétique.
- La lampe ne doit pas être posée sur le côté de la source lumineuse ou tomber de ce côté.

### BLOC D'ACCU RECHARGEABLE

Le produit contient un bloc d'accu non remplaçable, en cas d'accu vide celui-ci doit être rechargé immédiatement.

Une fois le chargement complet, arrêter le chargement.

En cas de fuite de la source d'énergie, éliminer le liquide avec des gants de protection et un chiffon sec.

### INFORMATIONS RELATIVES À L'ENVIRONNEMENT | ÉLIMINATION

L'emballage est composé de matériaux respectueux de l'environnement, qui doivent être triés et éliminés dans les centres de recyclage locaux.

À cet effet, respecter les indications figurant sur l'emballage (plastique/papier/carton/matériaux composites/etc.).

Éliminez le produit inutilisable conformément aux dispositions légales. La mention « poubelle » indique que les appareils électriques ne doivent pas être jetés avec les ordures ménagères normales. Utilisez les systèmes de retour et de collecte dans votre commune/ville, déposez-les dans un centre de collecte spécial pour les appareils usagés ou adressez-vous au revendeur auprès duquel vous avez acheté le produit.

Les piles et accumulateurs usagés qui ne sont pas contenus dans des appareils usagés ou qui peuvent être retirés facilement, ainsi que les lampes qui peuvent être retirées sans être détruites, doivent être éliminés séparément.

Les distributeurs d'appareils électriques et électroniques (surface de vente d'au moins 400 m²) ainsi que les distributeurs de denrées alimentaires (surface de vente d'au moins 800 m²) qui proposent et fournissent plusieurs fois par an ou en permanence des appareils électriques sont tenus de reprendre gratuitement les anciens appareils lors de l'achat d'un appareil neuf. Ils sont également tenus de reprendre les petits appareils (jusqu'à 3 par année civile) dont les dimensions extérieures ne dépassent pas 25 cm, indépendamment de l'achat d'un nouvel appareil.

Supprimer toutes les données personnelles avant la restitution ou la mise au rebut.

Les piles et batteries rechargeables contenues dans les appareils électriques doivent être éliminées séparément, conformément aux lois



ou exigences locales, via les dispositifs de collecte proposés (directive 2006/66/CE + modifications). Le symbole « poubelle » indique que les piles et les batteries rechargeables ne doivent pas être jetées avec les ordures ménagères normales. Éliminer les piles et accumulateurs usagés à l'état déchargé.

En cas d'élimination incorrecte, des composants toxiques ayant des effets nocifs pour la santé des personnes, des animaux et pour les plantes, peuvent parvenir dans l'environnement. Vous vous acquittez ainsi de vos obligations légales et contribuez à la protection de l'environnement.

### PILES ET ACCUS CONTENANT DU LITHIUM

Pour les piles au lithium et les batteries rechargeables, fixez les bornes avec du ruban adhésif avant de les mettre au rebut afin d'éviter un court-circuit externe. Un court-circuit peut entraîner un incendie ou une explosion.

### BLOC D'ACCU RECHARGEABLE

- Le produit contient un bloc d'accu remplaçable, en cas d'accu vide celui-ci doit être rechargé immédiatement.
- Une fois le chargement complet, arrêter le chargement.
- En cas de fuite de la source d'énergie, éliminer le liquide avec des gants de protection et un chiffon sec.
- Chargez votre batterie au moins tous les 3 mois afin de préserver sa durée de vie.
- N'ouvrez pas la batterie ! Il existe un risque de court-circuit. Tout droit à des prestations de garantie devient invalide en cas d'ouverture de la batterie.

### ENTRETIEN ET MAINTENANCE

Si le produit n'est pas utilisé, charger le bloc d'accu avant de l'entreposer afin d'éviter une décharge profonde. Répéter cette opération tous les semestres.

### DESCRIPTION DU PRODUIT

1. LED
2. Tête de lampe focalisable
3. Dragonne
4. Bouton de marche / arrêt

### MISE EN SERVICE

Visser la lampe et insérer le bloc d'accus en respectant la polarité.

Charger entièrement le bloc d'accus avant la première utilisation.

**Allumer la lampe en appuyant sur le bouton marche/arrêt :**

1× haute intensité
2× moyen



3× faible intensité
4× coupure

Après environ 5 secondes, la fonction de coupure directe et de mémorisation du mode d'éclairage est activée.

Avertissement d'accumalateur faible : si la capacité de l'accumulateur est faible, le voyant clignote 3 fois très brièvement, il faut immédiatement dans ce cas recharger l'accumulateur.

**Mode de chargement :**

> Chargement en cours : la LED d'affichage est rouge
> Accumulateur plein : la LED d'affichage est verte

L'allumage et le chargement simultanés ne sont pas possibles.

### EXCLUSIONS DE RESPONSABILITÉ

Les informations fournies dans ce mode d'emploi peuvent être modifiées sans notification préalable. Nous n'endossons aucune responsabilité pour les dommages ou dommages conséquents directs, indirects, accidentels ou autre causés par la manipulation inappropriée / l'utilisation incorrecte ou par le non-respect des informations fournies dans ce mode d'emploi.

### GARANTIE

Vous trouverez nos conditions de garantie en ligne à l'adresse www.ansmann.de. Aucune garantie n'est accordée en cas de dommages sur l'appareil causés par le non-respect du mode d'emploi. Cela n'affecte pas votre droit légal à la garantie.

CE Le produit est conforme aux exigences des directives européennes.

Sous réserve de modifications techniques. Nous n'endossons aucune responsabilité pour les erreurs d'impression.

ES

### SEGURIDAD - DECLARACIÓN DE INDICACIÓN

Por favor, observe las siguientes señales y palabras que se emplearán en las instrucciones de servicio, en el producto y en el embalaje:

- = **Información** | Informaciones prácticas adicionales sobre el producto
- = **Indicación** | Esta indicación avisa de posibles daños de todo tipo
- = **Cuidado** | Atención - peligro de sufrir lesiones
- = **Aviso** | ¡Atención, peligro! Puede tener como consecuencia heridas graves o la muerte

### INFORMACIONES GENERALES / PRÓLOGO

Por favor, desembale todas las piezas y compruebe su integridad y que no estén dañadas. En caso de darse daños no ponga en funcionamiento el



producto. Póngase en contacto con un comercio especializado autorizado o diríjase a la dirección de servicio del fabricante

Estas instrucciones de servicio contienen informaciones importantes relativas al empleo y al servicio de este producto que, en adelante, se denominará simplemente „lámpara" o „producto".

Antes de la puesta en servicio del producto lea íntegramente y a fondo las instrucciones de servicio. Guarde las instrucciones de servicio para usos posteriores o para el siguiente propietario.

En caso de no observarse las instrucciones de servicio y las indicaciones de seguridad podrían darse daños en el producto y correrse peligros (heridas) que afectarían al usuario y otras personas.

Las instrucciones de servicio son relativas a las normas y reglas vigentes en la Unión Europea. A este respecto sírvase observar las leyes y directivas específicas de los países extranjeros.

### USO PRESCRITO

El producto se ha concebido como fuente de luz móvil y no está destinado a otras aplicaciones. El producto está destinado exclusivamente al uso privado en el hogar y no es apto para uso comercial ni para la iluminación de habitaciones en el hogar sino debe utilizar sólo como se describe en las instrucciones de uso. El uso al margen de estas informaciones no se considera como prescrito y puede causar daños materiales o lesiones personales. No aceptamos ninguna responsabilidad respecto de los daños causados por el uso incorrecto o no prescrito.

## INDICACIONES DE SEGURIDAD GENERALES

Este producto puede ser utilizado por niños a partir de 8 años y por personas con capacidades físicas, sensoriales o mentales reducidas o con falta de experiencia si se les informa de su empleo seguro y conocen sus peligros. Los niños no deben jugar



con el producto. La limpieza y los cuidados no deben correr a cargo de los niños sin vigilancia.

Mantenga a los niños alejados del producto y de su embalaje. El producto no es un juguete. Los niños deben estar vigilados para garantizarse que no jueguen con el producto o el embalaje.

Evitar las heridas de los ojos; no mirar directamente en el haz de luz ni alumbrar el rostro de otras personas. Si esto sucediera durante un tiempo excesivo, se podría en peligro la retina por causa de la porción de luz azul.

No tocar nunca un dispositivo conectado a la red de corriente con las manos mojadas o si éste hubiera caído al agua. En este caso debe de-



sconectarse primero el seguro o fusible de toda la casa y desenchufar seguidamente.

No emplear nunca en entornos susceptibles de explosión, donde se encuentren líquidos inflamables, polvos o gases.

No sumerja el producto nunca en agua u otros líquidos.

Todos los objetos iluminados deben encontrarse mínimamente a 15 cm de la lámpara.

Emplear el producto sólo con los accesorios que formen parte del volumen de suministro.

No intente nunca abrir una pila o acumulador, aplastarla, calentarla ni quemarla. No arrojar al fuego.

El producto solamente debe cargarse en estancias cerradas, secas, amplias y alejadas



de materiales y líquidos inflamables. La no observación puede tener como consecuencia quemaduras e incendios.

Las pilas con fugas o el líquido de los acumuladores pueden causar quemaduras químicas al entrar en contacto con miembros del cuerpo. Al entrar en contacto, enjuagar inmediatamente con agua fresca y ponerse en contacto sin dilación con el médico.

No crear un cortocircuito entre la terminal de conexión y las pilas.

## PELIGRO DE INCENDIO Y EXPLOSIÓN

No lo emplee en su embalaje.

No cubra el producto; peligro de incendio.

El producto no debe someterse nunca a esfuerzos extremos como, por ejemplo, calor



y frío intensos, fuego, etc.

No emplear bajo la lluvia o en locales húmedos.

### INDICACIONES GENERALES

- No arrojar ni dejar caer
- La cobertura del LED no es substituible. Si se daña la cobertura, debe desecharse el producto.
- La fuente de luz del LED no es substituible. Cuando concluya la vida útil de la fuente de luz o bombilla, debe substituirse la lámpara completa.
- ¡No abrir ni modificar el producto! Las reparaciones solo deben ser llevadas a cabo por el fabricante o por un técnico de servicio por él encargado o por una persona cualificada de modo semejante.
- Desconecte el dispositivo de la red de corriente solo tirando del enchufe o desde el compartimento del conector, nunca tirando del cable.
- Las indicaciones relativas a la lámpara, el bloque de alimentación así como la tensión de red de la toma de corriente deben coincidir con lo indicado en la placa de tipo.
- La lámpara no debe colocarse por el lado de la fuente de luz o caer por este lado.

### CONJUNTO DE PILAS RECARGABLES

El producto contiene un conjunto de pilas o acumuladores no reemplazables; en caso de acumuladores agotados, recárguelos inmediatamente.

Desconecte cuando la carga se haya completado.

Si se da una fuga en la fuente de energía, retire el líquido con guantes protectores y un paño seco.

### INFORMACIÓN MEDIOAMBIENTAL | ELIMINACIÓN

El embalaje está fabricado con materiales respetuosos del medioambiente que deben desecharse por separado en los puntos de reciclaje locales.

Para ello, tenga en cuenta el etiquetado correspondiente del embalaje (plástico/papel/cartón/materiales compuestos/etc.).

Deseche el producto inutilizable de acuerdo con las disposiciones legales. La etiqueta «cubo de basura» indica que los aparatos eléctricos no deben desecharse junto con la basura doméstica normal. Utilice los sistemas de devolución y recogida de su municipio/ciudad, lleve el producto a un punto de eliminación especial para aparatos usados o póngase en contacto con el distribuidor a quien le haya comprado el producto.

Las pilas y las baterías usadas no integradas en los aparatos o que



puedan extraerse fácilmente, así como las lámparas que puedan extraerse sin que se rompan, deben desecharse por separado.

Los distribuidores de aparatos eléctricos y electrónicos (superficie de venta mín. 400 m²) y los distribuidores de alimentos (superficie de venta mín. 800 m²) que ofrecen y suministran aparatos eléctricos varias veces al año o de forma permanente están obligados a aceptar sin coste la devolución del aparato usado al comprar un aparato nuevo. Asimismo, están obligados a recoger electrodomésticos pequeños (hasta 3 por año natural) cuyas dimensiones exteriores no superen los 25 cm, independientemente de si se ha comprado un aparato nuevo.

Elimine todos los datos personales antes de devolver o desechar el producto.

Las pilas y las baterías incluidas en los aparatos eléctricos deben desecharse por separado, de acuerdo con la legislación o los requisitos locales, a través de los puntos de recogida disponibles, sin coste alguno (Directiva 2006/66/CE + modificaciones). La etiqueta «bote de basura» indica que las pilas y las baterías no deben desecharse junto con los residuos domésticos normales. Deseche las pilas y las baterías usadas cuando estén descargadas.

En caso de una eliminación inadecuada, podrían liberarse sustancias tóxicas al medioambiente que tienen efectos nocivos para la salud de los humanos, los animales y las plantas. De este modo, cumplirá sus obligaciones legales y contribuirá a la preservación del medioambiente.

### PILAS Y ACUMULADORES CON LITIO

En el caso de las baterías que contienen litio y de las baterías recargables, tape los terminales antes de descharlas para evitar un cortocircuito externo. Un cortocircuito puede provocar un incendio o una explosión.

### BATERÍA RECARGABLE

- El producto contiene un conjunto de pilas o acumuladores reemplazables; en caso de acumuladores agotados, recárguelos inmediatamente.
- Desconecte cuando la carga se haya completado.
- Si se da una fuga en la fuente de energía, retire el líquido con guantes protectores y un paño seco.
- Cargue la batería al menos cada 3 meses para preservar su vida útil.
- ¡No abra la batería! Peligro de cortocircuito. Abrir la batería anula cualquier derecho de garantía.

### MANTENIMIENTO Y CUIDADOS

Cuando no se use el producto, cargue el conjunto de pilas antes de guardarlo para evitar una descarga excesiva. Este proceso debe repetirse semestralmente.



### DESCRIPCIÓN DEL PRODUCTO

1. Led
2. Cabezal de lámpara con enfoque
3. Bucle para llevar en la mano
4. Botón de encendido/apagado

### PUESTA EN SERVICIO

Enrosque la lámpara e inserte la batería recargable respetando la polaridad.

Antes del primer uso, cargar por completo la batería.

**Encienda la lámpara pulsando el botón de encendido/apagado:**

1 veces: alto
2 veces: medio
3 veces: bajo
4 veces: apagado

Después de unos 5 segundos, se activa la función de apagado directo y memoria del modo de iluminación.

Aviso de capacidad reducida de la batería: en el caso de capacidad reducida la bombilla se ilumina intermitente, breve y consecutivamente tres veces y la batería debe recargarse de inmediato.

**Modo de carga:**

> Proceso de carga: el indicador led se ilumina en rojo
> Batería llena: el indicador led se ilumina en verde

No es posible encender y cargar la linterna al mismo tiempo.

### EXCLUSIÓN DE RESPONSABILIDAD

Las informaciones contenidas en este manual de instrucciones se pueden modificar sin aviso previo. No aceptamos ninguna responsabilidad por los daños directos, indirectos, casuales o de otro tipo ni por los daños resultantes que se originen por una manipulación inapropiada o errónea o por no tener en cuenta las informaciones contenidas en estas instrucciones de servicio.

### INDICACIÓN RELATIVA A LA GARANTÍA

Nuestras disposiciones de garantía se pueden consultar en www.ansmann.de En caso de daños en el dispositivo que se originen por no respetar las instrucciones de uso no se podrá hacer efectiva ninguna garantía. Su derecho legal a garantía no queda por ello afectado.

CE El producto cumple los requisitos de las directivas de la UE.

Sujeto a cambios técnicos. No asumimos ninguna responsabilidad por errores de impresión.



PT

### SEGURANÇA - EXPLICAÇÃO DAS INDICAÇÕES

Observe os seguintes símbolos e palavras utilizados no manual de instruções, no produto e na embalagem:

- = **Informação** | Informações adicionais úteis sobre o produto
- = **Indicação** | Esta indicação avisa de possíveis perigos de qualquer tipo
- = **Cuidado** | Atenção - Perigo, pode causar ferimentos
- = **Aviso** | Atenção – Perigo! Pode causar ferimentos graves ou morte

### INFORMAÇÃO GERAL / PREFÁCIO

Retirar todas as peças da embalagem e verificar quanto à integridade e quanto à existência de danos. Em caso de danos, não colocar o produto em funcionamento. Dirija-se ao comerciante autorizado ou ao fabricante através do endereço de assistência técnica.

Este manual de instruções contém informações importantes relativas à utilização e colocação em funcionamento deste produto, doravante apenas designado por lanterna ou produto.

Antes de colocar o produto em funcionamento, ler todo o manual de instruções. Guardar o manual de instruções para utilização posterior ou para o proprietário subsequente.

Em caso de inobservância deste manual de instruções e das indicações de segurança, podem ocorrer danos no produto e riscos (ferimentos) para o utilizador e outras pessoas.

O manual de instruções refere-se às normas e regras válidas da União Europeia. Para o efeito, respeitar também a legislação e diretrizes específicas de cada país.

### UTILIZAÇÃO CORRETA

O produto serve de fonte de luz móvel e não se destina a outras aplicações. O produto destina-se exclusivamente ao uso privado em ambientes domésticos e não se destina à utilização comercial nem se adequa à iluminação de espaços domésticos e apenas à utilização como descrita no manual de utilização. A utilização fora desta informação não é considerada como correta, o que pode causar danos materiais ou pessoais. Não assumimos qualquer responsabilidade por danos causados por utilização errada ou indevida.



## INSTRUÇÕES DE SEGURANÇA GERAIS

Este produto pode ser usado por crianças a partir dos 8 anos de idade e por pessoas com capacidades físicas, sensoriais ou mentais limitadas ou falta de experiência e conhecimento, se forem instruídas sobre a utilização segura do dispositivo e conheçam os perigos. As crianças não devem brincar com o produto. Os trabalhos de limpeza e de manutenção não devem ser realizados por crianças sem supervisão.

Manter as crianças afastadas do produto e da embalagem. O produto não é um brinquedo. As crianças devem ser supervisionadas para garantir que não brincam com o produto ou com a embalagem.

Evitar lesões oculares - nun-



ca olhe diretamente para o feixe de luz nem direcione a luz para o rosto de outras pessoas. Se tal ocorrer durante muito tempo, a percentagem de luz azul pode causar perigo para a retina.

Nunca tocar num aparelho ligado à corrente elétrica com as mãos húmidas ou caso este tenha caído na água. Neste caso, primeiro desligar a proteção doméstica e de seguida puxar a ficha de rede.

Nunca utilizar em ambientes sujeitos a risco de explosão nas quais estejam presentes líquidos, pós ou gases combustíveis.

Nunca imergir o produto em água ou outros líquidos.

Todos os objetos iluminados devem estar afastados pelo menos 15 cm da lanterna.



Utilize o produto exclusivamente com o acessório incluído no volume de fornecimento.

Nunca tente abrir, esmagar, aquecer ou queimar uma pilha / pilha recarregável. Não atirar para o fogo.

O produto pode apenas ser carregado apenas em espaços fechados, secos e amplos, afastado de materiais e líquidos combustíveis. A inobservância pode causar queimaduras e incêndio.

A fuga de líquido da bateria / pilha recarregável pode causar queimaduras se entrar em contacto com partes do corpo. Em caso de contacto, lave imediatamente as áreas afetadas com água fresca e contacte imediatamente um médico.

Não curto-circuitar os bornes



de ligação e as pilhas.

## PERIGO DE INCÊNDIO E EXPLOSÃO

Não utilizar dentro da embalagem.

Não cobrir o produto - Perigo de incêndio.

Nunca sujeitar o produto a sobrecargas extremas, p. ex., calor ou frio extremo, chama, etc.

Não utilizar à chuva ou em espaços húmidos.

### INDICAÇÕES GERAIS

- Não atirar ou deixar cair
- A cobertura do LED não é substituível. Em caso de danos na cobertura, o produto deverá ser eliminado.
- A fonte de luz LED não é substituível. Quando terminar a sua vida útil do LED, é necessário substituir toda a lanterna.
- Não abrir nem modificar o produto! Os trabalhos de reparação podem apenas ser realizados pelo fabricante ou por um técnico de serviços encarregue por ele ou por uma pessoa igualmente qualificada.
- Desligar o aparelho da alimentação de corrente apenas puxando pela ficha ou pela caixa da ficha, nunca pelo cabo.
- Indicações relativas à lanterna, fonte de alimentação, assim como tensão de rede na tomada devem coincidir com a placa de características.
- A lanterna não pode ser colocada no lado da fonte de iluminação ou cair nesse lado.



### BATERIA RECARREGÁVEL

O produto contém uma bateria não substituível, se a bateria estiver vazia recarregue-a imediatamente.

Desligue do carregamento após o carregamento completo.

Em caso de fuga da fonte de energia, remova o líquido com luvas de proteção e um pano seco.

### INFORMAÇÕES AMBIENTAIS | ELIMINAÇÃO

A embalagem é feita de materiais ecológicos, que devem ser descartados em locais de reciclagem locais, separados por tipo.

Para tal, observe a respetiva identificação da embalagem (plástico/papel/cartão/materiais compostos/etc.).

Eliminar o produto inutilizável conforme as disposições legais. A marcação "Contentor do lixo" indica que os aparelhos elétricos não devem ser eliminados juntamente com o lixo doméstico normal. Utilize os sistemas de devolução e recolha da sua localidade/cidade, entregue-os num local de eliminação específico para equipamentos usados ou contacte o revendedor onde o produto foi adquirido.

As pilhas e baterias usadas que não estejam incorporadas em aparelhos usados ou que possam ser facilmente removidas, bem como as lâmpadas que possam ser removidas sem danos, devem ser eliminadas separadamente.

Os distribuidores de aparelhos elétricos e eletrónicos (área de venda mínima de 400 m²) e os distribuidores de produtos alimentares (área de venda mínima de 800 m²) que oferecem e disponibilizam aparelhos elétricos várias vezes por ano ou de forma permanente são obrigados a aceitar a devolução gratuita do aparelho antigo aquando da compra de um aparelho novo. Da mesma forma, estes são obrigados a aceitar a devolução de pequenos aparelhos (até 3 por ano civil) cujas dimensões exteriores não excedam 25 cm, independentemente da compra de um aparelho novo.

Apague todos os dados pessoais antes da devolução ou eliminação.

As pilhas e baterias contidas em aparelhos elétricos devem ser eliminadas separadamente, de acordo com as leis ou requisitos locais, através dos meios de recolha disponibilizados, sem custos adicionais (Diretiva 2006/66/CE + alterações). A marcação "Contentor do lixo" indica que as pilhas e baterias não devem ser eliminadas juntamente com o lixo doméstico normal. Elimine as pilhas e baterias usadas quando estiverem descarregadas.

A eliminação inadequada pode resultar na libertação de substâncias tóxicas para o ambiente, o que pode ter efeitos nocivos para os seres humanos, animais e plantas. Desta forma, cumpre as suas obrigações legais e contribui para a proteção do meio ambiente.



### PILHAS E BATERIAS RECARREGÁVEIS CONTENDO LÍTIO

Para baterias contendo lítio e baterias recarregáveis, fita adesiva nos terminais antes da eliminação para evitar um curto-circuito externo. Um curto-circuito pode levar a um incêndio ou explosão.

### BATERIA RECARREGÁVEL

- O produto contém uma bateria substituível, se a bateria estiver vazia recarregue-a imediatamente.
- Desligue do carregamento após o carregamento completo.
- Em caso de fuga da fonte de energia, remova o líquido com luvas de proteção e um pano seco.
- Carregue a sua bateria no mínimo a cada 3 meses para garantir a sua vida útil.
- Não abrir a bateria! Existe o risco de um curto-circuito. Se a bateria for aberta, todos os direitos de garantia serão anulados.

### CUIDADO E MANUTENÇÃO

Se o produto não estiver a ser utilizado, carregar a bateria antes do armazenamento para evitar a descarga total. Repita este procedimento semestralmente.

### DESCRIÇÃO DO PRODUTO

1. LED
2. Cabeça da lâmpada focalizável
3. Pega
4. Botão de ligar/desligar

### COLOCAÇÃO EM FUNCIONAMENTO

Desenroscar a lâmpada e inserir a bateria com a polaridade correta.

Carregue completamente a bateria antes da primeira utilização.

**Ligar a lâmpada premindo o botão ligar/desligar:**

1× Alto
2× Médio
3× Baixo
4× Desligar

Após cerca de 5 s, a função de desligamento direto e memória do modo de luz é ativada.

Aviso de capacidade baixa da bateria: em caso de baixa capacidade da bateria, a lâmpada acende 3x consecutivas, carregar imediatamente a bateria.

**Modo de carregamento:**

> Processo de carregamento: o LED indicador acende a vermelho
> Bateria totalmente carregada: LED indicador acende a verde

Não é possível iluminar e carregar ao mesmo tempo.



### EXCLUSÃO DA RESPONSABILIDADE

As informações das presentes instruções de operação podem ser alteradas sem aviso prévio. Não assumimos qualquer responsabilidade por danos diretos, indiretos, acidentais ou outros ou por danos subsequentes decorrentes do manuseamento / utilização incorreta ou da inobservância das informações contidas no presente manual de instruções.

### AVISO DE GARANTIA

Os nossos regulamentos da garantia podem ser consultados em www.ansmann.de. A garantia exclui danos no aparelho decorrentes da inobservância das instruções de operação. Os seus direitos legais relativos à reivindicação de garantia não são afetados.

CE O produto cumpre os requisitos das diretivas UE.

Sujeito a alterações técnicas. Não nos responsabilizamos por erros de impressão.

SE

### SÄKERHET - FÖRKLARING TILL ANVISNINGAR

Beakta följande symboler och signalord som finns i bruksanvisningen, på produkten och på förpackningen:

- = **Information** | Nyttig extrainformation om produkten
- = **Obs** | Denna anvisning varnar för alla typer skador
- = **Försiktigt** | Se upp – risk för personskador
- = **Varning** | Se upp – fara! Om denna anvisning inte beaktas kan detta leda till svåra personskador eller dödsfall

### ALLMÄN INFORMATION/FÖRORD

Packa upp alla delar och kontrollera att de är fullständiga och fria från skador. Vid skador får produkten inte tas i drift. Kontakta i så fall auktoriserad återförsäljare eller tillverkarens serviceställe.

Den här bruksanvisningen innehåller viktig information om användning och driftsättning av produkten, nedan kallad lampa eller produkt.

Läs igenom hela bruksanvisningen noggrant innan du börjar använda produkten. Spara bruksanvisningen för senare användning eller för efterföljande innehavare.

Om bruksanvisningen och säkerhetsanvisningarna inte beaktas kan det leda till skador på produkten och risker (skador) för användaren och personer i närheten.

Bruksanvisningen baseras på tillämpliga standarder och regler i EU. Beakta även landspecifika lagar och föreskrifter.



### AVSEDD ANVÄNDNING

Produkten används som mobil ljuskälla och är inte avsedd för andra ändamål. Produkten är endast avsedd för privat bruk i hushållet och är inte avsedd för kommersiellt bruk eller för rumsbelysning i hemmet. Den ska endast användas på det sätt som beskrivs i bruksanvisningen. All annan användning räknas som ej avsedd och kan leda till sak- eller personskador. Vi ansvarar inte för skador som uppstår till följd av felaktig resp. ej avsedd användning.

## ALLMÄNNA SÄKERHETSANVISNINGAR

Denna produkt kan användas av barn från 8 år och av personer med nedsatt fysisk, sensorisk eller mental förmåga eller av personer utan tillräcklig erfarenhet av eller kunskap om produkten, såvida de har instruerats i hur produkten används och känner till farorna.

Barn får inte leka med produkten.

Barn får inte rengöra eller sköta produkten utan att de hålls under uppsikt.

Håll barn borta från produkten och förpackningen. Produkten är ingen leksak. Håll barn under uppsikt så att de inte leker med



produkten eller förpackningen.

Undvik ögonskador – titta aldrig i ljusstrålen och lys aldrig andra personer i ansiktet. Om detta sker under längre tid kan andelen blått ljus skada näthinnan.

Ta aldrig tag i en enhet som är ansluten till elnätet med våta händer eller när enheten har fallit ned i vatten. Slå i så fall från huvudsäkringen och dra sedan ut nätkontakten.

Använd inte produkten i områden med explosionsrisk eller där det förekommer brännbara vätskor, brännbart damm eller brännbara gaser.

Sänk aldrig ned produkten i vatten eller andra vätskor.

Alla belysta föremål måste finnas på minst 15 cm avstånd från lampan.

Produkten får endast användas med de tillbehör som ingår i



leveransen.

Försök aldrig att öppna, klämma, värma upp eller tända ett batteri. Kasta inte i eld.

Ladda produkten endast i stängda, torra och stora utrymmen, på avstånd från brännbart material och vätskor. Om detta inte följs, kan brännskador och bränder uppstå.

Läckande batterivätska kan orsaka frätskador om den kommer i kontakt med kroppsdelar.

Vid kontakt ska du genast spola berörda ställen med mycket vatten och kontakta läkare.

Anslutningsklämmor och batterier får inte kortslutas.



## RISK FÖR BRAND OCH EXPLOSION

Använd inte produkten när den ligger i förpackningen.

Täck inte över produkten – brandfara.

Utsätt inte produkten för extrem överbelastning, t.ex. extrem värme, kyla, brand eller liknande.

Använd inte i regn eller i våtrum.

### ALLMÄN INFORMATION

- Kasta inte eller tappa inte produkten
- LED-skyddet kan inte bytas. Om skyddet är skadat måste produkten bortskaffas.
- LED-ljuskällan kan inte bytas. När ljuskällan är uttjänt måste hela lampan bytas.
- Öppna och modifiera inte produkten! Reparationsarbeten får endast utföras av tillverkaren eller av auktoriserad servicetekniker eller en person med jämförbar kvalifikation.
- Koppla produkten från strömmen genom att dra i kontakten eller kontaktens hus, aldrig i kabeln.
- Lampans och nätdelens specifikationer samt nätspänningen på uttaget måste stämma överens med typskylten.
- Lampan får inte läggas

### MILJÖINFORMATION | BORTSKAFFANDE

Obal je vyrobený z ekologických materiálov, ktoré je možné triediť a odovzdať do miestnych zberných dvorov. Pri tom dodržujte príslušné označenie na obale (plasty/papier/lepenka/kompozitné materiály/atď.).

Nepoužiteľný výrobok zlikvidujte v súlade so zákonnými predpismi. Označenie „odpadkový kontajner" upozorňuje, že elektrické zariadenia sa nesmú likvidovať spolu s bežným domovým odpadom. Používajte systémy spätného odberu a zberu vo vašej obci/meste, odovzdajte ich na špeciálne miesto určené na likvidáciu starých zariadení alebo sa obráťte na predajcu, u ktorého ste produkt zakúpili.

Staré batérie a akumulátory, ktoré nie sú uzavreté v starých zariadeniach alebo ich možno jednoducho vybrať, ako aj žiarovky, ktoré možno



vybrať bez poškodenia, sa musia likvidovať oddelene.

Predajcovia elektrických a elektronických zariadení (predajná plocha min. 400 m²) a predajcovia potravín (predajná plocha min. 800 m²), ktorí niekoľkokrát ročne alebo trvalo ponúkajú a dodávajú elektrické zariadenia, sú povinní pri kúpe nového zariadenia bezplatne prevziať staré zariadenie. Tie sú tiež povinné prijať späť malé spotrebiče (maximálne 3 za kalendárny rok) s vonkajšími rozmermi menej ako 25 cm, bez ohľadu na to, či bol zakúpený nový spotrebič.

Pred vrátením alebo likvidáciou vymažte všetky osobné údaje.

Batérie a akumulátory obsiahnuté v elektrických zariadeniach musia byť v súlade s miestnymi zákonmi alebo požiadavkami oddelené od nich a bezplatne zlikvidované prostredníctvom ponúkaných zberných zariadení (smernica 2006/66/ES + zmeny). Označenie „odpadkový kôš" upozorňuje, že batérie a akumulátory sa nesmú likvidovať spolu s bežným domovým odpadom. Staré batérie a akumulátory v vybitej stave odovzdajte na likvidáciu.

V prípade nesprávnej likvidácie sa môžu do životného prostredia uvoľniť toxické látky, ktoré môžu mať nepriaznivé účinky na zdravie ľudí, zvierat a rastlín. Tým si plníte svoje právne záväzky a prispievate k ochrane životného prostredia.

### LITIUMHALTIGA BATTERIER OCH LADDNINGSBARA BATTERIER

För batterier som innehåller litium och uppladdningsbara batterier ska du tejpa av terminalerna innan du kastar dem för att undvika extern kortslutning. En kortslutning kan leda till brand eller explosion.

### UPPLADDNINGSBART BATTERIPAKET

- Produkten innehåller ett utbytbart batteripaket om batteriet är urladdat ska det genast laddas.
- När batteriet är fulladdat ska det kopplas från laddaren.
- Om energikällan läcker ska vätskan samlas upp en torr trasa. Använd skyddshandskar.
- Ladda batteriet minst var tredje månad för att undvika att produktens livslängd förkortas.
- Ta inte isär inte batteriet! Risk för kortslutning. Om batteriet tas isär upphör garantin att gälla.

### SKÖTSEL OCH UNDERHÅL

Om produkten inte används och ska lagras ska batteripaketet först laddas för att förhindra djupurladdning. Upprepa detta en gång per halvår.

### PRODUKTBESKRIVNING

1. Lysdiod
2. Fokuserbart lamphuvud
3. Handögla



4. Strömbrytare

### DRIFTSÄTTNING

Skruva fast lampan och sätt i batteripaketet med rätt polaritet.

Ladda batteripaketet fullständigt innan du använder det för första gången.

**Tänd lampan genom att trycka på på/av-knappen:**

1× hög
2× medel
3× låg
4× – av

Efter ca 5 sekunder aktiveras funktionen för direkt avstängning och lagring av ljuslägen.

Varning för låg batterikapacitet: När kapaciteten är låg blinkar lysdioden kort 3 gånger efter varandra. Ladda batteriet omedelbart.

**Laddningsläge:**

> Laddning: Lysdioden lyser rött
> Batteriet är fulladdat: Lysdioden lyser grönt

Lampan kan inte laddas medan den är tänd.

### ANSVARSFRISKRIVNING

Informationen i denna bruksanvisning kan ändras utan föregående meddelande. Vi ansvarar inte för direkta, indirekta, tillfälliga eller övriga skador eller följdskador som uppstår till följd av felaktig hantering/användning eller underlåtenhet att beakta informationen i denna bruksanvisning.

### GARANTI

Våra garantivillkor finns online på www.ansmann.de. Vid skador på produkten som uppstår på grund av att denna bruksanvisning inte har beaktats, upphör garantin att gälla. Ditt lagliga garantianspråk påverkas inte.

CE Produkten överensstämmer med kraven i tillämpliga EU direktiv.

Med förbehåll för tekniska ändringar. Med förbehåll för tryckfel.



IT

### SICUREZZA - SPIEGAZIONE DELLE AVVERTENZE

Osservare i seguenti simboli e termini utilizzati nelle istruzioni per l'uso, sul prodotto e sulla confezione:

- = **Informazione** | Utili informazioni aggiuntive sul prodotto
- = **Nota** | Questa nota avvisa su possibili danni di qualsiasi tipo
- = **Attenzione** | Attenzione – Pericolo di lesioni!
- = **Avvertimento** | Attenzione – Pericolo! Può provocare lesioni gravi o letali

### INFORMAZIONI GENERALI / PREMESSA

Disimballare tutti i componenti e controllare se sono al completo e integri. In caso di danni, non mettere il prodotto in funzione. In questo caso, rivolgersi al rivenditore specializzato autorizzato o contattare il produttore tramite l'indirizzo del centro di assistenza.

Le presenti istruzioni contengono importanti informazioni relativamente all'utilizzo e alla messa in funzione del seguente prodotto, denominato di seguito solo lampada e prodotto.

Prima di mettere in funzione il prodotto, leggere accuratamente il manuale d'uso per intero. Conservare le istruzioni per un uso futuro o per i proprietari successivi.

La mancata osservanza delle presenti istruzioni per l'uso e delle avvertenze di sicurezza può provocare danni al prodotto e pericoli (lesioni) per l'utente e altre persone.

Le istruzioni per l'uso fanno riferimento alle norme e regole in vigore nell'Unione Europea. Osservare in merito anche le leggi e le direttive specifiche del paese estero di destinazione.

### IMPIEGO APPROPRIATO

Il prodotto è una fonte luminosa mobile e non è concepito per scopi diversi. Il prodotto è concepito esclusivamente per uso privato domestico e non per scopi commerciali né per l'illuminazione di ambienti domestici, quindi va utilizzato soltanto come descritto nelle istruzioni per l'uso. Qualsiasi altro impiego che sia diverso dalla destinazione d'uso prevista è da considerarsi inappropriato e quindi può provocare danni a cose o persone. Non ci assumiamo alcuna responsabilità per danni provocati da un uso errato o inadeguato.



## AVVERTENZE DI SICUREZZA GENERALI

Questo prodotto non può essere utilizzato da bambini di età inferiore a 8 anni e da persone con facoltà fisiche, sensoriali o mentali limitate o senza la necessaria esperienza e conoscenza, a meno che non siano state istruite sull'uso in sicurezza del prodotto e informate sui pericoli connessi. I bambini non devono giocare con il prodotto. Non affidare pulizia e manutenzione ai bambini se non sorvegliati.

Tenere il prodotto e l'imballo fuori dalla portata dei bambini. Il prodotto non è un giocattolo. I bambini devono essere sorvegliati per accertarsi che non usino il prodotto e l'imballo come un giocattolo.

Evitare lesioni agli occhi - non fissare mai direttamente il



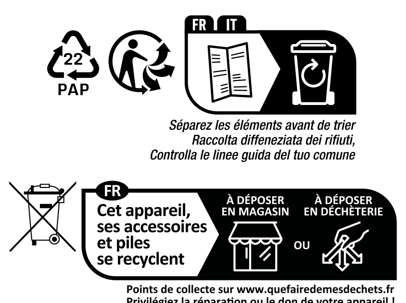


Kundenservice | Customer service:

ANSMANN AG
Industriestrasse 10
97959 Assamstadt
Germany

Support & FAQ: www.ansmann.de

E-Mail: service@ansmann.de
Service: +49 (0) 6294 / 4204 3400

MA-1600-0710/V0/07-2025

raggio luminoso né dirigerlo sul viso di altre persone. Un'esposizione prolungata alle particelle di luce blu potrebbe danneggiare la retina.

Non toccare mai un apparecchio collegato alla rete elettrica con le mani bagnate o qualora sia caduto in acqua. In questo caso, disinserire prima il fusibile generale, quindi scollegare la spina elettrica.

Non impiegare mai in ambienti a rischio di esplosione, in cui sono presenti liquidi, polveri o gas infiammabili.

Non immergere mai il prodotto in acqua o altri liquidi.

Tutti gli oggetti illuminati devono trovarsi ad almeno 15 cm di distanza dalla lampada.

Utilizzare il prodotto esclusivamente insieme agli accessori forniti in dotazione.



Non tentare mai di aprire una batteria, né di schiacciarla, riscaldarla o incendiarla. Non gettarla nel fuoco.

Il prodotto deve essere ricaricato soltanto in ambienti chiusi, asciutti e spaziosi, lontano da materiali e liquidi infiammabili. La mancata osservanza di quest'avvertenza può provocare incendi e ustioni.

Il liquido fuoriuscito dalla batteria può provocare corrosione cutanea in caso di contatto con una parte del corpo. In caso di contatto, sciacquare immediatamente i punti interessati con acqua pulita e rivolgersi subito a un medico.

Non cortocircuitare i morsetti né le batterie.



## PERICOLO DI INCENDI ED ESPLOSIONI

Non utilizzarlo all'interno della confezione.

Non coprire il prodotto – pericolo d'incendio.

Non esporre mai il prodotto a sollecitazioni estreme, ad es. caldo o freddo estremo, incendio ecc.

Non utilizzare sotto la pioggia o in ambienti umidi.

### NOTE GENERALI

- Non lanciarla o farla cadere
- La copertura del LED non è sostituibile. Se la copertura è danneggiata, smaltire il prodotto.
- La fonte luminosa del LED non è sostituibile. Nel momento in cui la durata di vita del LED si conclude, è necessario sostituire tutta la lampada.
- Non aprire né modificare il prodotto! I lavori di riparazione devono essere effettuati esclusivamente dal produttore o da un tecnico di assistenza incaricato dal produttore, oppure da una persona dotata di una qualifica equivalente.
- Per scollegare il dispositivo dall'alimentazione elettrica, tirare sempre il connettore o il relativo alloggiamento, mai il cavo.
- I dati relativi alla lampada e all'alimentatore, nonché la tensione di rete riportata sulla presa elettrica devono coincidere con i valori indicati sulla targhetta dei dati tecnici.
- La lampada non deve essere collocata sul lato della fonte luminosa né cadere su questo lato.

### BATTERIE RICARICABILI E NON RICARICABILI AL LITIO

Per le batterie contenenti litio e le batterie ricaricabili, chiudere i terminali con del nastro adesivo prima dello smaltimento per evitare un corto circuito



esterno. Un corto circuito può portare a un incendio o a un'esplosione.

### BATTERIA RICARICABILE

Il prodotto contiene una batteria ricaricabile non sostituibile; se è scarica occorre ricaricarla immediatamente.

Una volta completata la ricarica, scollegarla dalla carica.

In caso di fuoriuscita di liquido dalla fonte energetica, rimuovere il liquido con guanti protettivi e un panno asciutto.

### NOTA AMBIENTALE I SMALTIMENTO

L'imballaggio è realizzato con materiali ecologici che possono essere smaltiti separatamente presso i centri di riciclaggio locali.

A tal fine, attenersi alle indicazioni riportate sull'imballaggio (plastica/carta/cartone/materiali compositi/ecc.).

Smaltire il prodotto inutilizzabile secondo le disposizioni di legge. Il contrassegno "bidone dell'immondizia" indica che le apparecchiature elettriche non si devono smaltire insieme ai normali rifiuti domestici. Smaltire il prodotto presso i centri di ritiro e raccolta del proprio comune o presso un centro di raccolta speciale per apparecchiature usate, oppure rivolgersi al rivenditore presso il quale si è acquistato il prodotto.

Le batterie e gli accumulatori usati che non sono contenuti in apparecchiature usate o che possono essere facilmente rimossi, così come le lampade che possono essere rimosse senza essere distrutte, devono essere smaltiti separatamente.

I distributori di apparecchi elettrici ed elettronici (area di vendita minima 400 m²) e i distributori di generi alimentari (area di vendita minima 800 m²) che offrono e mettono a disposizione apparecchi elettrici più volte all'anno o in modo permanente sono tenuti a ritirare gratuitamente l'apparecchio usato al momento dell'acquisto di un apparecchio nuovo. Allo stesso modo, sono tenuti a ritirare gli apparecchi di piccole dimensioni (fino a 3 per anno solare) con dimensioni esterne non superiori a 25 cm, indipendentemente dall'acquisto di un nuovo apparecchio.

Cancellare tutti i dati personali prima della restituzione o dello smaltimento.

Le batterie e gli accumulatori contenuti negli apparecchi elettrici devono essere smaltiti separatamente da essi e gratuitamente presso i centri di raccolta disponibili, secondo le leggi o i requisiti locali (direttiva 2006/66/CE + modifiche). Il contrassegno "bidone dell'immondizia" indica che le batterie e gli accumulatori non si devono smaltire insieme ai normali rifiuti domestici. Smaltire le batterie e gli accumulatori usati quando sono scarichi.

Se lo smaltimento non viene effettuato in maniera appropriata, sostanze tossiche possono contaminare l'ambiente e avere effetti dannosi per la salute dell'uomo, degli animali e delle piante. In questo modo vi attenete ai vostri obblighi di legge e fornite il vostro contributo alla tutela dell'ambiente..



### BATTERIA RICARICABILE

- Il prodotto contiene una batteria ricaricabile sostituibile; se è scarica occorre ricaricarla immediatamente.
- Una volta completata la ricarica, scollegarla dalla carica.
- In caso di fuoriuscita di liquido dalla fonte energetica, rimuovere il liquido con guanti protettivi e un panno asciutto.
- Ricaricare la batteria almeno ogni 3 mesi per mantenerne la durata di vita.
- Non aprire la batteria! Pericolo di cortocircuito. Se la batteria è aperta, non si ha alcun diritto alla garanzia.

### PULIZIA E MANUTENZIONE

Se il prodotto non viene usato, ricaricare la batteria prima dello stoccaggio per evitarne la scarica completa. Ripetere questa operazione ogni sei mesi.

### DESCRIZIONE DEL PRODOTTO

1. LED
2. Testa della lampada focalizzabile
3. Laccio da polso
4. Pulsante ON/OFF

### MESSA IN FUNZIONE

Avvitare la lampada e inserire la batteria ricaricabile rispettando la corretta polarità.

Caricare la batteria completamente prima di utilizzarla per la prima volta.

**Accendere la lampada premendo il pulsante ON/OFF:**

1× Luce alta

2× Luce media

3× Luce bassa

4× OFF

Dopo circa 5 secondi si attiva la funzione di spegnimento diretto e la funzione di memoria modalità luce.

Avviso capacità batteria bassa: se la capacità è bassa, la lampadina si accende per tre volte consecutive, ricaricare subito la batteria.

**Modalità di ricarica:**

> Processo di ricarica: il LED è rosso

> Batteria ricaricata: il LED è verde

La lampada non può essere accesa e ricaricata contemporaneamente.

### ESCLUSIONI DI RESPONSABILITÀ

Le informazioni contenute nelle presenti istruzioni per l'uso possono essere modificate senza preavviso. Non ci assumiamo nessuna responsabilità per danni diretti, indiretti, casuali o di qualsiasi altro genere, riconducibili a un utilizzo scorretto dell'apparecchio o alla mancata osservanza delle



informazioni contenute in queste istruzioni per l'uso.

### INFORMAZIONI SULLA GARANZIA

Le nostre condizioni di garanzia sono contenute online sul sito www.ansmann.de La garanzia non è valida per qualsiasi danno all'apparecchio che sia provocato dall'inosservanza delle istruzioni. Ciò non intacca il vostro diritto di legge alla garanzia.

CE Il prodotto è conforme ai requisiti della direttiva UE.

Con riserva di modifiche tecniche. Non ci assumiamo nessuna responsabilità per eventuali errori di stampa.

NL

### VEILIGHEID - TOELICHTING BIJ DE AANWIJZINGEN

Houd rekening met onderstaande tekens en woorden, die in de gebruiksaanwijzing, op het product en op de verpakking gebruikt worden:

= **Informatie** | Nuttige aanvullende informatie over het product

= **Opmerking** | Deze opmerking waarschuwt voor allerlei mogelijke schade

= **Voorzichtig** | Let op - door risico's kan letsel worden veroorzaakt

= **Waarschuwing** | Let op – risico! Kan zeer ernstig of fataal letsel veroorzaken

### ALGEMENE INFORMATIE/VOORWOORD

Alle onderdelen uitpakken en op volledigheid en beschadigingen controleren. Het product bij beschadigingen niet gebruiken. Neem contact op met de geautoriseerde vakhandel of het serviceadres van de fabrikant.

Deze gebruiksaanwijzing bevat belangrijke informatie voor het gebruik en in gebruikstelling van dit product, hiernaar lamp c.q. product genaamd.

Lees voordat u het product in gebruik neemt de complete gebruiksaanwijzing zorgvuldig door. Bewaar deze gebruikersaanwijzing voor later gebruik of voor de volgende eigenaar.

Bij het niet in acht nemen van de gebruiksaanwijzing en de veiligheidsinstructies kan er schade aan het product en gevaar (letsel) voor de gebruiker en andere personen ontstaan.

De gebruiksaanwijzing heeft betrekking op de geldige normen en regels van de Europese Unie. Hiervoor ook de landspecifieke wetten en richtlijnen in het buitenland in acht nemen.

### BEOOGD GEBRUIK

Het product dient als mobiele lichtbron en is niet bestemd voor het gebruik in andere toepassingen. Het product is uitsluitend bedoeld voor gebruik in de huishouding en dus niet voor zakelijk gebruik en ook niet als ruimteverlichting in de huishouding. Alleen het gebruik zoals beschreven in de



gebruiksaanwijzing is toegestaan. Een andere toepassing dan vermeldt in deze informatie geldt als ongeoorloofd. Dit kan materiële schade en lichamelijk letsel veroorzaken. Wij kunnen niet aansprakelijk worden gesteld voor schade dat als gevolg van een onjuist of ongeoorloofd gebruik is ontstaan.

## ALGEMENE VEILIGHEIDSVOORSCHRIFTEN

Dit product mag door kinderen vanaf 8 jaar en door personen met beperkte lichamelijke, zintuiglijke of mentale vermogens of weinig ervaring en/of kennis worden gebruikt indien zij onder toezicht staan of over een veilig gebruik van het apparaat worden geïnstrueerd en de mogelijke gevaren kennen. Kinderen mogen niet met het product spelen. De reiniging en het onderhoud niet door kinderen laten uitvoeren als zij niet onder toezicht staan.

Houd kinderen uit de buurt van het product en de verpakking. Het product is geen speelgoed. Bij kinderen moet erop worden gelet dat ze niet met het pro-



duct c.q. de verpakking gaan spelen.

Oogletsel voorkomen - nooit rechtstreeks in de lichtstraal kijken of andere personen in het gezicht schijnen. Als dit te lang duurt, kan door de blauwlichtaandelen gevaar voor het netvlies ontstaan.

Nooit een op het elektriciteitsnet aangesloten apparaat met natte handen vastpakken of wanneer het in het water is gevallen. In dit geval eerst de zekering in uw huis uitschakelen en vervolgens de stekker uit het stopcontact trekken.

Nooit in een explosiegevaarlijke omgeving gebruiken, waar brandbare vloeistoffen, stof of gassen aanwezig zijn.

Het product nooit in water of andere vloeistoffen onderdompelen.



Alle beschenen voorwerpen moeten minstens 15 cm van de lamp verwijderd zijn.

Het product uitsluitend met de meegeleverde toebehoren gebruiken.

Probeer nooit om een batterij/accu te openen, te pletten, te verhitten of in brand te steken. Niet in het vuur gooien.

Het product mag uitsluitend in gesloten, droge en grote ruimtes geladen worden, ver van brandbare materialen en vloeistoffen. Het niet naleven kan brandwonden en brand veroorzaken.

Gelekte batterij-/accuvloeistof kan bij contact met lichaamsdelen etsverwondingen veroorzaken. Bij huidcontact de betreffende plaatsen onmiddellijk met schoon water afspoelen en direct een arts raadplegen.



Aansluitklemmen en batterijen niet kortsluiten.

## GEVAAR VOOR BRAND OF EEN EXPLOSIE

Niet gebruiken terwijl het product nog in de verpakking zit.

Product niet afdekken - brandgevaar.

Het product nooit aan extreme belastingen zoals bijv. extreme hitte, kou, vuur enz. blootstellen.

Nooit in de regen of in vochtige ruimten gebruiken.

### ALGEMENE AANWIJZINGEN

- Niet mee gooien of laten vallen
- De LED-afdekking kan niet worden vervangen. Als de afdekking beschadigd is, moet het product als afval worden verwijderd.
- De LED-lichtbron kan niet worden vervangen. Als de levensduur van de LED eindigt, moet de complete lamp worden vervangen.
- Product niet openen of modificeren! Reparatiewerkzaamheden mogen alleen door de producent of een daardoor aangewezen servicemonteur of een vergelijkbaar gekwalificeerde persoon worden uitgevoerd.
- De stekker van het apparaat mag alleen aan de stekker zelf of de stekkerbehuizing, maar nooit aan de kabel, uit het stopcontact worden getrokken.
- De gegevens voor de lamp en netadapter, evenals de netspanning op het stopcontact moeten met het typeplaatje overeenkomen.
- De lamp mag niet op de kant van de lichtbron worden gelegd of op deze kant vallen.



### OPLAADBARE ACCUPACK

Het product bevat een niet-vervangbare accupack. Zodra de accu leeg is, deze onmiddellijk weer opladen.

De accu loskoppelen van de oplader zodra deze is opgeladen.

Wanneer sprake is van een lekkende energiebron, de vloeistof met handschoenen aan met een droge doek verwijderen.

### MILIEU-INFORMATIE I AFVALVERWIJDERING

De verpakking bestaat uit milieuvriendelijke materialen die gescheiden moeten worden afgevoerd bij lokale recyclingcentra.

Let hierbij op de betreffende verpakkingsmarkering (kunststoffen/papier/karton/composietmaterialen/enz.).

Voer het onbruikbare product als afval of overeenkomstig de wettelijke bepalingen. Het symbool 'vuilnisbak' geeft aan dat elektrische apparaten niet bij het normale huishoudelijk afval mogen worden weggegooid. Gebruik de retour- en inzamelingssystemen in uw gemeente/stad, lever het product in bij een speciaal afvalverwerkingspunt voor oude apparaten of neem contact op met de handelaar waar u het product hebt gekocht.

Oude batterijen en accu's die niet in oude apparaten zijn ingebouwd resp. eenvoudig kunnen worden verwijderd, evenals lampen die zonder beschadiging kunnen worden verwijderd, moeten gescheiden worden afgevoerd.

Distributeurs van elektrische en elektronische apparaten (verkoopoppervlakte min. 400 m²) en distributeurs van levensmiddelen (verkoopoppervlakte min. 800 m²) die meerdere keren per jaar of permanent elektrische apparaten aanbieden en leveren, zijn verplicht om bij aankoop van een nieuw apparaat het oude apparaat kosteloos terug te nemen. Zij zijn eveneens verplicht om kleine apparaten (maximaal 3 per kalenderjaar) met een buitenafmeting van maximaal 25 cm terug te nemen, ongeacht of er een nieuw apparaat is gekocht.

Alle persoonsgegevens moeten worden gewist voordat het apparaat wordt ingeleverd of afgevoerd.

Batterijen en accu's in elektrische apparaten moeten volgens de lokale wetgeving of voorschriften gescheiden van deze apparaten worden afgevoerd via de daarvoor bestemde inzamelingspunten (richtlijn 2006/66/EG + wijzigingen). Het symbool 'vuilnisbak' geeft aan dat batterijen en accu's niet bij het normale huishoudelijk afval mogen worden weggegooid. Afgedankte batterijen en accu's moeten in ontladen toestand worden afgevoerd.

Bij een ondeskundige afvalverwerking kunnen er giftige stoffen in het milieu terechtkomen die schadelijk voor de gezondheid van mensen, dieren en planten zijn. Zo kunt u aan uw wettelijke verplichtingen voldoen en uw bijdrage leveren aan de bescherming van het milieu.



### LITHIUMHOUDENDE BATTERIJEN EN ACCU'S

Bij lithiumhoudende batterijen en oplaadbare batterijen, plak de polen af voordat u ze weggooit om kortsluiting van buitenaf te voorkomen. Een kortsluiting kan leiden tot brand of een explosie.

### OPLAADBARE ACCUPACK

- Het product bevat een vervangbare accupack. Zodra de accu leeg is, deze onmiddellijk weer opladen.
- De accu loskoppelen van de oplader zodra deze is opgeladen.
- Wanneer sprake is van een lekkende energiebron, de vloeistof met handschoenen aan met een droge doek verwijderen.
- Laad uw accu om de levensduur te behouden, tenminste iedere 3 maanden op.
- Open de accu niet! Er bestaat gevaar voor kortsluiting. Bij een geopende accu vervalt iedere aanspraak op garantie.

### VERZORGING EN ONDERHOUD

Als het product niet wordt gebruikt, moet om diepontlading te voorkomen, de accupack eerst worden opgeladen voordat hij wordt weggelegd. Deze procedure elk halfjaar herhalen.

### PRODUCTBESCHRIJVING

1. LED
2. Instelbare lampkop
3. Handlus
4. AAN/UIT-schakelaar

### INGEBRUIKNAME

Schroef de lamp erop en plaats het accupack met de juiste polariteit.

Vóór het eerste gebruik het accupack volledig opladen.

Schakel de lamp in door op de aan/uit-knop te drukken:

1× hoog

2× midden

3× laag

4× uit

Na ongeveer 5 seconden wordt de functie voor directe uitschakeling en opslag van de lichtmodus geactiveerd.

Waarschuwing voor lage accucapaciteit: bij geringe capaciteit knippert de verlichting 3x kort achter elkaar, accu onmiddellijk opladen.

**Oplaadmodus:**

> Oplaadproces: indicatielampje brandt rood

> Accu vol: indicatielampje brandt groen

Het is niet mogelijk om de lamp gelijktijdig op te laden en te gebruiken.



### UITSLUITING VAN AANSPRAKELIJKHEID

De in deze gebruiksaanwijzing opgenomen informatie kan zonder aankondiging vooraf worden gewijzigd. Wij aanvaarden geen aansprakelijkheid voor directe, indirecte, toevallige of overige schade of vervolgschade, die door ondeskundig/verkeerd gebruik of door het niet naleven van de in deze gebruiksaanwijzing aanwezige informatie ontstaat.

### GARANTIE-OPMERKING

Onze garantiebepalingen vindt u online op www.ansmann.de. Bij schade aan het apparaat, die ten gevolge van het niet naleven van de gebruiksaanwijzing ontstaat, kan geen garantie verleend worden. Uw wettelijke aanspraak op garantie wordt hierdoor niet nadelig beïnvloed.

CE Het product voldoet aan de eisen van de EU richtlijnen.

Technische wijzigingen voorbehouden. Voor drukfouten zijn wij niet aansprakelijk.

DK

### SIKKERHED - FORKLARING AF ANVISNINGER

Bemærk følgende symboler og ord, der anvendes i betjeningsvejledningen, på produktet og på emballagen:

= **Information** | Nyttig information til produktet

= **Bemærk** | Denne oplysning advarer mod alle typer mulige skader

= **Forsigtig** | Pas på – Faren kan medføre personskader

= **Advarsel** | Pas på – Fare! Kan medføre alvorlige kvæstelser eller livsfare

### GENEREL INFORMATION / FORORD

Udpak alle dele, og kontrollér dem for fuldstændighed og skader. Ved skader må produktet ikke tages i brug. Kontakt en autoriseret forhandler eller se producentens serviceadresse.

Denne betjeningsvejledning indeholder vigtige informationer til brug og ibrugtagning af dette produkt, nedenstående kun betegnet som lampe eller produkt.

Læs hele brugsanvisning omhyggeligt igennem inden produktet tages i brug. Opbevar brugsanvisningen til senere brug eller til evt. senere brugere.

Overholdes denne brugsanvisning og sikkerhedsanvisningerne ikke, kan der opstår skader på produktet og farer (personskader) for brugeren og andre personer.

Betjeningsvejledningen baserer på gældende standarder og regler i den Europæiske Union. Følg også de landespecifikke love og regler i brugslandet.



### BESTEMMELSESMÆSSIG BRUG

Produktet anvendes som mobil lyskilde, og er ikke egnet til anden brug. Produktet er kun egnet til privat brug i husholdningen og hverken til erhvervsbrug eller belysning af rum i husholdningen og kun til brug som beskrevet i brugsvejledning. Brugen uden for denne oplysning gælder ikke som formålsmæssig, dette kan medføre materielle skader eller personskader. Vi hæfter ikke for skader, der er opstået pga. forkert eller ikke-formålsmæssig brug.

## GENERELLE SIKKERHEDSANVISNINGER

Dette produkt må anvendes af børn under 8 år og af personer med nedsatte fysiske, sensoriske eller mentale evner eller manglende erfaring og manglende viden, såfremt de er undervist i produktets sikre brug og kender faren. Børn må ikke lege med produktet. Rengøring og vedligehold må ikke udføres af børn uden opsyn.

Hold børn væk fra produktet og emballagen. Produktet er ikke legetøj. Børn skal være under opsyn for at sikre, at de ikke leger med produktet eller emballagen.

Undgå øjenskader - Se aldrig



direkte ind i lysstrålen eller lys andre personer i ansigtet. Hvis det sker for længe, kan der pga. andelen af blåt lys opstå en fare for nethinden.

Tag aldrig fat i et apparat, der er forbundet med strømnettet, med våde hænder, når det er faldet i vandet. I så fald skal først hovedsikringen frakobles og derefter skal strømstikket trækkes ud.

Må aldrig bruges i eksplosionsfarlige omgivelser, hvor der befinder sig brændbare væsker, støv eller gasser.

Produktet må aldrig dykkes ned i vand eller andre væsker.

Alle belyste genstande skal have mindst 15cm afstand til lampen.

Produktet anvendes udelukkende med det tilbehør der er indeholdt i leverancen.



Batteriet må aldrig åbnes, klemmes, opvarmes eller udsættes for ild. Må ikke kastes i ild.

Produktet må kun oplades i lukkede, tørre og tilstrækkeligt store rum, med god afstand til brændbare materialer og væsker. Hvis ikke, kan der opstå forbrændinger og brande.

Udløbende batteri-/batterivæske kan medføre ætsninger, når den kommer i kontakt med huden. Ved kontakt skal det pågældende sted straks skylles med rent vand og der søges omgående læge.

Kortslut ikke tilslutningsklemmer og batterier.

## FARE FOR BRAND OG EKSPLOSION

Må ikke bruges i emballagen.

Produktet må ikke overdækkes - brandfare.



Produktet må aldrig udsættes for ekstreme belastninger, som f.eks,. Ekstrem varme. kulde, brand etc.

Må ikke anvendes i regnvejr eller i vådrum.

### GENERELLE BEMÆRKNINGER

- Må ikke kastes eller falde ned
- LED-afdækningen kan ikke udskiftes. Er afdækningen beskadiges, skal produktet kasseres.
- LED-lyskilden kan ikke udskiftes. Når lyskilden ikke længere virker, skal hele lampen udskiftes.
- Produktet må hverken åbnes eller modificeres! Reparationer må kun gennemføres af producenten eller af producenten autoriseret servicetekniker eller en person med tilsvarende kvalifikation.
- Når produktets strømforsyning skal afbrydes må der kun trækkes i stikket eller stidåsen, aldrig i kablet.
- Oplysninger om lampen, strømadapteren og netspænding på stikdåsen skal stemme overens med typeskiltet.
- Projektøren må ikke lægges på lyskildens side eller falde på denne side.

### GENOPLADELIG BATTERIPAKKE

Produktet, der indeholder et batteripakke, der ikke kan udskiftes, ved tomme batterier skal denne omgående oplades igen.

Efter fuldstændig opladningen adskilles den fra opladningen.

Når energikilden løber ud, skal væsken fjernes med specialhandsker og en tør klud.

### MILJØOPLYSNINGER I BORTSKAFFELSE

Emballagen består af miljøvenlige materialer, som skal bortskaffes sorteret via lokale genbrugsstationer.

Se den relevante mærkning på emballagen (plast/papir/pap/kompositmaterialer/etc.).

Bortskaf det udtjente produkt iht. lovens regler. Mærkningen „affaldsbeholder" angiver, at elektriske apparater ikke må bortskaffes sammen med almindeligt husholdningsaffald. Brug retur- og indsamlingssystemer i din kommune/by, aflever det på et særligt bortskaffelsessted for gammel elektronik eller kontakt den forhandler, hvor produktet blev købt.



Brugte batterier og akkumulatorer, som ikke er indkapslet i apparater eller let kan fjernes, samt lysmedier, som kan fjernes uden at blive ødelagt, skal bortskaffes separat.

Forhandlere af elektriske og elektroniske apparater (salgsareal på mindst 400 m²) samt forhandlere af fødevarer (salgsareal på mindst 800 m²), der flere gange om året eller permanent tilbyder og leverer elektriske apparater, er forpligtet til at tage det gamle apparat tilbage uden beregning ved køb af et nyt apparat. De er ligeledes forpligtet til at tage imod små apparater (op til 3 pr. kalenderår) med en ydre dimension på højst 25 cm, uanset om der købes et nyt apparat.

Slet alle personlige data inden returnering eller bortskaffelse.

Batterier og akkumulatorer i elektriske apparater skal bortskaffes separat i henhold til lokale love eller krav via de tilgængelige indsamlingsfaciliteter uden beregning (direktiv 2006/66/EF + ændringer). Mærkningen „affaldsbeholder" angiver, at batterier og akkumulatorer ikke må bortskaffes sammen med almindeligt husholdningsaffald. Bortskaf gamle batterier og akkumulatorer i afladet tilstand.

Ved forkert bortskaffelse kan giftige indholdsstoffer trænge ud i miljøet, som har sundhedsfarlige virkninger for mennesker, dyr og planter. På denne måde overholder du loven og yder et bidrag til beskyttelse af miljøet.

### LITIUMHOLDIGE BATTERIER OG GENOPLADELIGE BATTERIER

For litiumholdige batterier og genopladelige batterier skal du tape polerne af, før du bortskaffer dem, for at undgå ekstern kortslutning. En kortslutning kan føre til brand eller eksplosion.

### GENOPLADELIG BATTERIPAKKEK

- Produktet, der indeholder et batteripakke, der kan udskiftes, ved tomme batterier skal denne omgående oplades igen.
- Efter fuldstændig opladningen adskilles den fra opladningen.
- Når energikilden løber ud, skal væsken fjernes med specialhandsker og en tør klud.
- For at opretholde levetiden bør dit batteri som minimum oplades hver 3. måned.
- Batteriet må ikke åbnes! Der er risiko for kortslutning. Hvis batteriet åbnes bortfalder alle garantikrav.

### PLEJE OG VEDLIGEHOLDELSE

Hvis produktet ikke anvendes, oplades batteripakken inden opbevaring for at undgå en hel afladning. Denne proces skal gentages hvert halve år.



### PRODUKTBESKRIVELSE

1. LED
2. Fokuserbart lampehoved
3. Håndrem
4. Tænd-/sluk-knap

### IBRUGTAGNING

Skru lampen fast og sæt batteripakken i med korrekt polaritet.

Batteriet skal oplades helt inden første brug.

**Tænd lampen ved at trykke på tænd/sluk-knappen:**

1× høj

2× middel

3× lav

4× - fra

Efter ca. 5 sek. aktiveres funktionen til direkte slukning og lysmodus-hukommelse.

Advarsel mod lav batterikapacitet: Ved lav batterikapacitet blinker lyskilden kor 3x i træk. Batteriet skal oplades nu.

**Opladningstilstand:**

> Opladning: LED-indikator lyser rødt

> Batteri helt opladet: LED-indikatoren lyser grønt

Lysning og opladning er ikke mulig samtidigt.

### ANSVARSFRASKRIVELSER

De oplysninger, som denne betjeningsvejledning indeholder, kan ændres uden forudgående varsel. Vi hæfter ikke for direkte, indirekte, tilfældige eller andre skader eller følgeskader, der er opstået pga. ukorrekt håndtering/forkert brug eller manglende overholdelse af de informationer, som denne brugsanvisning indeholder.

### GARANTI

Du finder vores garantibestemmelser online på www.ansmann.de. Ved skader på apparatet, der opstår som følge af manglende overholdelse af brugsanvisningen, kan der ikke gives garanti. Dine lovlige garantikrav berøres ikke heraf.

CE Produktet overholder kravene i EU direktiverne.

Der tages forbehold for tekniske ændringer. Vi hæfter ikke for trykfejl.



FI

### TURVALLISUUS - OHJEIDEN SELITYKSET

Ota huomioon seuraavat merkit ja sanat, joita on käytetty käyttöohjeessa, tuotteessa ja sen pakkauksessa:

= **Tiedoksi** | Hyödyllinen lisätieto tuotteesta

= **Huomautus** | Tämä huomautus varoittaa kaikentyyppisistä mahdollisista vahingoista

= **Varo** | Huomio - vaarana loukkaantumiset

= **Varoitus** | Huomio – vaara! Voi johtaa vakaviin tapaturmiin tai kuolemaan

### YLEISTÄ TIETOA / ESIPUHE

Ota kaikki osat ulos pakkauksesta ja tarkasta, ettei mitään puutu ja ettei vaurioita ole. Älä ota tuotetta käyttöön, jos se on vaurioitunut. Ota tällöin yhteyttä alan valtuutettuun liikkeeseen tai valmistajan huolto-osoitteeseen.

Tässä käyttöohjeessa on tärkeää tietoa tämän tuotteen käytöstä ja käyttöönotosta. Tätä tuotetta nimitetään myöhemmin tekstissä vain valaisimeksi tai tuotteeksi.

Lue koko käyttöohje huolellisesti läpi ennen tuotteen käyttöönottoa. Säilytä käyttöohje myöhempää käyttöä tai seuraavaa omistajaa varten.

Jos käyttöohjetta ja turvallisuusohjeita ei oteta huomioon, tuotteeseen voi syntyä vaurioita tai sen käyttäjä ja muut henkilöt ovat vaarassa (loukkaantumiset).

Käyttöohje perustuu Euroopan unionin voimassa oleviin standardeihin ja sääntöihin. Ota tässä huomioon myös käyttömaassa voimassa olevat lait ja ohjesäännöt.

### MÄÄRÄYSTENMUKAINEN KÄYTTÖ

Tuote on tarkoitettu liikuteltavaksi valonlähteeksi, eikä sitä ole tarkoitettu muihin käyttötarkoituksiin. Tuote on tarkoitettu vain yksityiseen käyttöön kotona, eikä se sovellu yrityskäyttöön eikä huoneen valaisuun kotona, vaan ainoastaan käytettäväksi käyttöohjeen mukaisesti. Käyttö muunlaiseen tarkoitukseen katsotaan määräystenvastaiseksi ja se voi aiheuttaa esinevahinkoja tai henkilövahinkoja. Valmistaja ei vastaa vahingoista, jotka ovat syntyneet virheellisestä tai määräystenvastaisesta käytöstä.

## YLEISET TURVALLISUUSOHJEET

Tätä tuotetta voivat käyttää yli 8-vuotiaat lapset sekä henkilöt, joiden ruumiilliset, aistimil-



liset tai

henkiset kyvyt ovat rajoittuneet tai joilla ei ole tarvittavaa kokemusta tai tietoa, kun he ovat saaneet

opastuksen tuotteen turvallisesta käytöstä ja kun he tietävät, mitä vaaroja on olemassa. Lapset eivät

saa leikkiä tuotteella. Puhdistusta ja hoitoa lapset eivät saa tehdä ilman valvontaa.

Pidä tuote ja pakkaus lasten ulottumattomissa Tämä tuote ei ole leikkikalu. Lapsia on valvottava sen varmistamiseksi, etteivät he pääse leikkimään tuotteen

tai pakkauksen kanssa.

Vältä silmävauriot - älä koskaan katso suoraan valonsäteeseen tai suuntaa valoa muiden ihmisten kasvoihin. Mikäli näin tapahtuu pitkään, sinisen valon osuus voi aiheuttaa verkkokal-



von

vaurioitumisen.

Älä koskaan tartu virtaverkkoon liitettyyn laitteeseen märin käsin tai, jos se on pudonnut veteen. Jos näin on päässyt tapahtumaan, katkaise ensin virta sähkökaapin sulakkeesta ja irrota sitten virtapistoke pistorasiasta.

Älä koskaan vie räjähdysalttiiseen ympäristöön, missä on palavia nesteitä, pölyä tai kaasuja.

Älä koskaan upota tuotetta veteen tai muihin nesteisiin.

Kaikkien valaistavien esineiden on oltava vähintään 15 cm etäisyydellä valaisimesta.

Käytä tuotetta vain sen mukana tulleiden lisätarvikkeiden kanssa.

Älä koskaan yritä avata, rutistaa, kuumentaa tai polttaa pa-



ristoa/ akkua. Älä heitä tuleen.

Tuotteen saa ladata vain suljetuissa, kuivissa ja tarpeeksi tilavissa tiloissa, syttyvistä materiaaleista ja nesteistä etäällä.

Tämän ohjeen laiminlyönti voi johtaa palohaavoihin ja tulipaloon.

Vuotava paristo-/akkuneste voi iholle tai silmiin joutuessaan aiheuttaa niiden syöpymisen.

Kosketuksessa paristo-/akkunesteeseen on kyseinen kohta huuhdeltava puhtaalla vedellä ja mentävä välittömästi lääkäriin.

Liittimiä ja paristoja ei saa oikosulkea.

## PALO- JA RÄJÄHDYSVAARA

Älä käytä pakkauksen sisällä.

Älä peitä tuotetta - palovaara.



Älä koskaan altista tuotetta äärimmäiselle rasitukselle, kuten äärimmäinen kuumuus, kylmyys, tuli, jne.

Älä käytä sateessa tai kosteissa tiloissa.

### YLEISIÄ OHJEITA

- Ei saa heittää eikä päästää putoamaan
- LED-suojakupu ei ole vaihdettavissa. Suojakuvun ollessa vaurioitunut on tuote hävitettävä.
- LED-lamppu ei ole vaihdettavissa. Kun LED on tullut käyttöikänsä päähän, on koko valaisin vaihdettava.
- Älä avaa tuotetta äläkä tee siihen mitään muutoksia! Kunnostustyöt saa tehdä vain valmistaja tai sen valtuuttama huoltoteknikko tai vastaavan pätevyyden omaava henkilö.
- Irrota laite virransyötöstä vain pistokkeesta tai pistokekotelosta vetämällä, ei koskaan johdosta vetämällä.
- Valaisinta ja verkkolaitetta koskevien tietojen sekä pistorasian verkkojännitteen on oltava samat kuin tyyppikilvessä.
- Valaisinta ei saa asettaa lamppupuoli

### YMPÄRISTÖTIEDOT I HÄVITTÄMINEN

Pakkaus on valmistettu ympäristöystävällisistä materiaaleista. Lajittele materiaalit ja toimita ne kierrätyspisteisiin hävitettäviksi.

Huomioi pakkausmerkinnät (muovi/paperi/kartonki/yhdistelmämateriaalit/jne.).

Hävitä käyttökelvoton tuote lakimääräysten mukaisesti. Yliviivatun jäteastian kuva tarkoittaa, että sähkölaitteita ei saa hävittää tavallisen kotitalousjätteen mukana. Käytä kunnassasi/kaupungissasi olevia palautus- ja keräysjärjestelmiä, vie laite erityiseen vanhojen laitteiden keräyspisteeseen tai ota yhteyttä tuotteen myyjään.

Käytetyt paristot ja akut, jotka eivät ole laitteiden osia tai jotka voidaan helposti irrottaa, sekä lamput, jotka voidaan irrottaa vahingoittamatta, on hävitettävä erikseen.

Sähkö- ja elektroniikkalaitteiden jälleenmyyjät (myyntipinta-ala vähintään 400 m²) sekä elintarvikkeiden jälleenmyyjät (myyntipinta-ala vähintään 800 m²), jotka tarjoavat ja toimittavat sähkölaitteita useita kertoja vuodessa tai jatkuvasti, ovat velvollisia ottamaan vanhan laitteen takaisin maksutta uuden laitteen ostamisen yhteydessä. He ovat



myös velvollisia ottamaan takaisin pienet laitteet (enintään 3 kappaletta kalenterivuodessa), joiden ulkomitat eivät ylitä 25 cm, riippumatta siitä, onko uusi laite ostettu.

Poista kaikki henkilötiedot ennen palautusta tai hävittämistä.

Sähkölaitteissa olevat paristot ja akut on hävitettävä paikallisten lakien tai vaatimusten mukaisesti erillään laitteista, käyttämällä tarjolla olevia keräyspisteitä (direktiivi 2006/66/EY + muutokset). Yliviivatun jäteastian kuva tarkoittaa, että paristoja ja akkuja ei saa hävittää tavallisen kotitalousjätteen mukana. Hävitä käytetyt paristot ja akut tyhjinä.

Epäasianmukaisesti hävitettynä ympäristöön saattaa päätyä myrkyllisiä aineita, jotka vaikuttavat haitallisesti ihmisten, eläinten ja kasvien terveyteen. Näin täytät lainmukaiset velvollisuutesi ja suojelet osaltasi ympäristöä.

### LITIUMPITOISET PARISTOT JA AKUT

Teippaa litiumia sisältävien paristojen ja ladattavien akkujen navat irti ennen hävittämistä ulkoisen oikosulun välttämiseksi. Oikosulku voi johtaa tulipaloon tai räjähdykseen.

### LADATTAVAT AKUT

- Tuote sisältää akkupakkauksen, jota voi vaihtaa. Kun akku on tyhjä, lataa se heti uudelleen.
- Kun akku on ladattu täyteen, irrota se latauksesta.
- Energialähteen vuotaessa pyyhi neste suojakäsineet käsissä kuivalla liinalla pois.
- Lataa akku vähintään 3 kuukauden välein, jotta se pysyy hyvässä käyttökunnossa.
- Älä avaa akkua! Vaarana oikosulku. Jos akku on avattu, takuu ei enää ole voimassa.

### HOITO JA HUOLTO

Kun tuotetta ei käytetä, lataa akkupakkaus täyteen ennen säilytykseen laittamista, jotta vältät syväpurkauksen. Toista lataus puolen vuoden välein.

### TUOTTEEN KUVAUS

1. LED
2. Kohdistettava lampun pää
3. Käsilenkki
4. Virtapainike

### KÄYTTÖÖNOTTO

Kierrä valaisin auki ja aseta akku tai paristot oikein päin paikalleen.

Lataa akku täyteen ennen ensimmäistä käyttöä.

**Sytytä valaisin painamalla virtapainiketta:**

1× korkea



2× keskitaso

3× alhainen

4× sammutus

Suora sammutustoiminto ja valaisutilan tallennustoiminto aktivoituvat noin 5 sekunnin kuluttua.

Varoitus alhaisesta akkukapasiteetista: Varaustilan ollessa alhainen valo vilkkuu 3 kertaa lyhyesti, lataa akku välittömästi.

**Lataustila:**

> Lataus: LED-merkkivalo palaa punaisena

> Akku täynnä: LED-merkkivalo palaa vihreänä

Valaisu ja lataus ei ole mahdollista samanaikaisesti.

### VASTUUVAPAUSLAUSEKE

Tässä käyttöohjeessa olevia tietoja voidaan muuttaa ilman edeltävää ilmoitusta. Emme vastaa suorista, epäsuorista, satunnaisista tai muista vahingoista tai seuraamuksista, jotka ovat aiheutuneet epäasianmukaisesta käsittelystä/vääränlaisesta käytöstä tai siitä, ettei tässä käyttöohjeessa olevia tietoja ole otettu huomioon.

### TAKUUOHJEET

Takuuehtomme löydät verkkosivulta www.ansmann.de Jos laitteessa on tämän käyttöohjeen noudattamatta jättämisestä syntyneitä vaurioita, ei takuuta myönnetä. Tämä ei vaikuta lainmukaisiin takuuoikeuksiisi.

CE Tuote vastaa EU direktiivien vaatimuksia.

Pidätämme oikeuden teknisiin muutoksiin. Valmistaja ei vastaa painovirheistä.

NO

### SIKKERHET – FORKLARING AV SYMBOLER OG HENVISNINGER

Vær oppmerksom på følgende tegn og ord som brukes i bruksanvisningen, på produktet og på emballasjen:

= **Informasjon** | Nyttig tilleggsinformasjon om produktet

= **Henvisning** | Denne henvisningen advarer mot alle mulige skader

= **Forsiktig** | OBS – Farlig situasjon som kan føre til personskader

= **Advarsel** | OBS – Farlig situasjon! Kan føre til alvorlige personskader eller død

### ALGEMENE INFORMATIE/VOORWOORD

Alle onderdelen uitpakken en op volledigheid en beschadigingen controleren. Het product bij beschadigingen niet gebruiken. Neem contact op met de geautoriseerde vakhandel of het serviceadres van de fabrikant.

Deze gebruiksaanwijzing bevat belangrijke informatie voor het gebruik en in



gebruikstelling van dit product, hiernaar lamp c.q. product genaamd.

Lees voordat u het product in gebruik neemt de complete gebruiksaanwijzing zorgvuldig door. Bewaar deze gebruikersaanwijzing voor later gebruik of voor de volgende eigenaar.

Bij het niet in acht nemen van de gebruiksaanwijzing en de veiligheidsinstructies kan er schade aan het product en gevaar (letsel) voor de gebruiker en andere personen ontstaan.

De gebruiksaanwijzing heeft betrekking op de geldige normen en regels van de Europese Unie. Hiervoor ook de landspecifieke wetten en richtlijnen in het buitenland in acht nemen.

### BEREGNET BRUK

Produktet skal brukes som mobil lyskilde og er ikke beregnet til andre bruksformål. Produktet er utelukkende egnet for privat bruk i husholdninger og verken for kommersiell bruk eller for belysning av rom i husholdninger, og kun for bruk som er beskrevet i bruksanvisningen. Bruk som ikke er nevnt i denne informasjonen anses ikke som beregnet bruk og kan forårsake materielle skader eller personskader. Vi påtar oss ikke ansvar for skader som er forårsaket av feil bruk eller ikke beregnet bruk.

## GENERELLE SIKKERHETSANVISNINGER

Dette produktet kan brukes av barn fra 8 år og av personer med nedsatte fysiske, sensoriske eller

mentale evner eller manglende erfaring eller kunnskap, hvis slike personer har fått opplæring i sikker bruk av produktet og forstår farene som er tilknyttet

bruken. Barn skal ikke leke med produktet. Rengjøring og



vedlikehold skal ikke utføres av barn,

med mindre de er under tilsyn.

Hold barn unna produktet og emballasjen. Produktet er ikke noe leketøy. Pass på at barn ikke leker med produktet eller emballasjen.

Unngå skader på øynene - Ikke se direkte inn i lysstrålen, og du må ikke rette lyset mot ansiktet til andre personer. Hvis dette skjer for lenge, kan andelen av blått lys skade netthinnen.

Du må aldri berøre et produkt med våte hender når det er koblet til strømnettet, eller hvis det har falt i vannet. I dette tilfellet må du først slå av sikringen og deretter trekke ut nettpluggen.

Det skal aldri brukes i eksplosjonsfarlige omgivelser hvor det finnes brennbare væsker, støv eller gasser.



Produktet skal aldri dyppes ned i vann eller andre væsker.

Alle gjenstander som belyses må befinne seg i en avstand på minst 15 cm fra lykten.

Produktet skal bare brukes med tilbehør som er inkludert i leveransen.

Du må aldri forsøke å åpne, knuse, varme opp eller brenne et batteri. Må ikke kastes i åpen ild.

Produktet skal kun lades i lukkede, tørre og romslige rom, adskilt fra brennbare materialer og væsker. Manglende overholdelse kan føre til brannskader og brann.

Batterivæske som renner ut kan forårsake etseskader hvis den kommer i kontakt med kroppsdeler.

Ved kontakt skal de berørte stedene straks skylles med rent vann og kontakt lege um-



iddelbart.

Ikke kortslutt koplingsklemmer og batterier.

## FARE FOR BRANN OG EKSPLOSJON

Skal ikke brukes i emballasjen.

Ikke dekk til produktet - brannfare.

Produktet skal aldri utsettes for ekstreme belastninger, f.eks.

ekstrem varme, kulde, ild osv.

Skal ikke brukes i regnvær eller i våtrom.

### GENERELLE ANVISNINGER

- Ikke kast den eller la den falle i bakken
- LED-dekselet er ikke utskiftbart. Hvis dekselet er skadet må produktet kasseres.
- LED-lyskilden er ikke utskiftbar. Når LED-ens levetid ender, må hele lampen skiftes ut.
- Produktet skal ikke åpnes eller endres! Reparasjoner skal kun utføres av produsenten, en servicetekniker som er autorisert av ham eller en person med lignende kvalifikasjoner.
- Enheten skal kun kobles fra strømforsyningen ved å trekke i støpselet eller støpselhuset, aldri i kabelen.
- Spesifikasjoner for lampe og strømadapter samt nettspenning på stikkontakten må stemme overens med data som er angitt på typeskiltet.
- Lykten skal ikke legges på siden der lyskilden befinner seg eller velte over til denne siden.



### MILJØINFORMASJON I AVFALLSHÅNDTERING

Emballasjen består av miljøvennlige materialer som kan kastes separat i lokale gjenvinningstasjoner.

Følg merkingen på emballasjen (plast/papir/papp/komposittmaterialer/etc.).

Kasser det ubrukbare produktet i henhold til gjeldende nasjonale bestemmelser. Symbolet «søppeldunk» angir at elektrisk utstyr ikke skal kastes i vanlig husholdningsavfall. Bruk retur- og innsamlingssystemer i din kommune/by, lever det til et spesielt avfallsted for gammelt utstyr eller kontakt forhandleren der produktet ble kjøpt.

Batterier og akkumulatorer som ikke er innebygd i apparater eller som kan tas ut uten å ødelegges, samt lamper som kan tas ut uten å ødelegges, må kastes separat.

Forhandlere av elektrisk og elektronisk utstyr (salgsareal minst 400 m²) samt forhandlere av matvarer (salgsareal minst 800 m²) som flere ganger i året eller permanent tilbyr og leverer elektrisk utstyr, er forpliktet til å ta tilbake det gamle utstyret gratis ved kjøp av nytt utstyr. De er også forpliktet til å ta tilbake små utstyr (opptil 3 per kalenderår) med ytre dimensjoner på maksimalt 25 cm, uavhengig av kjøp av nytt utstyr.

Slett alle personopplysninger før returnering eller avhending.

Batterier og akkumulatorer som finnes i elektrisk utstyr , må kastes separat i henhold til lokale lover eller krav ved de oppgitte innsamlingsstedene uten ekstra kostnad (direktiv 2006/66/EF + endringer). Symbolet «søppeldunk» angir at batterier og akkumulatorer ikke skal kastes i vanlig husholdningsavfall. Kast gamle batterier og akkumulatorer når de er utladet.

Ved ikke forskriftsmessig avfallsbehandling kan giftige stoffer slippes ut i miljøet og ha skadelige virkninger på menneskers, dyrs og planters helse. Derved oppfyller du dine lovbestemte plikter og yter ditt bidrag til miljøvern.

### LITHIUMHOUDENDE BATTERIJEN EN ACCU'S

Bij lithiumhoudende batterijen en oplaadbare batterijen, plak de polen af voordat u ze weggooit om kortsluiting van buitenaf te voorkomen. Een kortsluiting kan leiden tot brand of een explosie.

### OPLAADBARE ACCUPACK

- Het product bevat een vervangbare accupack. Zodra de accu leeg is, deze onmiddellijk weer opladen.
- De accu loskoppelen van de oplader zodra deze is opgeladen.
- Wanneer sprake is van een lekkende energiebron, de vloeistof met handschoenen aan met een droge doek verwijderen.
- Laad uw accu om de levensduur te behouden, tenminste iedere 3 maanden op.
- Open de accu niet! Er bestaat gevaar voor kortsluiting. Bij een geopende



accu vervalt iedere aanspraak op garantie.

### ] VERZORGING EN ONDERHOUD

Als het product niet wordt gebruikt, moet om diepontlading te voorkomen, de accupack eerst worden opgeladen voordat hij wordt weggelegd. Deze procedure elk halfjaar herhalen.

### PRODUCTBESCHRIJVING

1. LED
2. Instelbare lampkop
3. Handlus
4. AAN/UIT-schakelaar

### INGEBRUIKNAME

Schroef de lamp erop en plaats het accupack met de juiste polariteit.

Vóór het eerste gebruik het accupack volledig opladen.

**Schakel de lamp in door op de aan/uit-knop te drukken:**

1× hoog

2× midden

3× laag

4× uit

Na ongeveer 5 seconden wordt de functie voor directe uitschakeling en opslag van de lichtmodus geactiveerd.

Waarschuwing voor lage accucapaciteit: bij geringe capaciteit knippert de verlichting 3x kort achter elkaar, accu onmiddellijk opladen.

**Oplaadmodus:**

> Oplaadproces: indicatielampje brandt rood

> Accu vol: indicatielampje brandt groen

Het is niet mogelijk om de lamp gelijktijdig op te laden en te gebruiken.

### UITSLUITING VAN AANSPRAKELIJKHEID

De in deze gebruiksaanwijzing opgenomen informatie kan zonder aankondiging vooraf worden gewijzigd. Wij aanvaarden geen aansprakelijkheid voor directe, indirecte, toevallige of overige schade of vervolgschade, die door ondeskundig/verkeerd gebruik of door het niet naleven van de in deze gebruiksaanwijzing aanwezige informatie ontstaat.

### GARANTIE-OPMERKING

Onze garantiebepalingen vindt u online op www.ansmann.de. Bij schade aan het apparaat, die ten gevolge van het niet naleven van de gebruiksaanwijzing ontstaat, kan geen garantie verleend worden. Uw wettelijke aanspraak op garantie wordt hierdoor niet nadelig beïnvloed.

CE Produktet oppfyller kravene i EU direktivene.

Med forbehold om tekniske endringer. Vi overtar ikke ansvar for trykkfeil.



PL

### BEZPIECZEŃSTWO – OBJAŚNIENIE INFORMACJI

Zwrócić uwagę na następujące symbole i słowa, które znajdują się w instrukcji obsługi, na produkcie i na opakowaniu:

= **Informacja** | Przydatne informacje dodatkowe o produkcie

= **Wskazówka** | Ta wskazówka ostrzega przed możliwymi szkodami wszelkiego rodzaju

= **Uwaga** | Uwaga – zagrożenie może prowadzić do obrażeń

= **Ostrzeżenie** | Uwaga – zagrożenie! Możliwość ciężkich obrażeń lub śmierci

### INFORMACJA OGÓLNA / WSTĘP

Rozpakować wszystkie części oraz sprawdzić, czy są kompletne i czy nie są uszkodzone. Nie uruchamiać produktu w przypadku stwierdzenia uszkodzeń. Zwrócić się do autoryzowanego sklepu lub serwisu producenta.

Niniejsza instrukcja obsługi zawiera istotne informacje dotyczące użytkowania i uruchomienia produktu, zwanego dalej lampą lub produktem.

Przed uruchomieniem produktu należy dokładnie przeczytać całą instrukcję obsługi. Instrukcję obsługi zachować do późniejszego wykorzystania i przekazać kolejnym użytkownikom.

Nieprzestrzeganie zapisów instrukcji obsługi i uwag dotyczących bezpieczeństwa może prowadzić do uszkodzenia produktu lub powodować zagrożenia (obrażenia) dla użytkownika i innych osób.

Instrukcja obsługi bazuje na obowiązujących normach i regulacjach Unii Europejskiej. Poza granicami przestrzegać również przepisów i instrukcji obowiązujących w danym kraju.

### UŻYTKOWANIE ZGODNE Z PRZEZNACZENIEM

Produkt jest przenośnym źródłem światła i nie jest przeznaczony do innych zastosowań. Produkt nie nadaje się do oświetlania pomieszczeń w gospodarstwie domowym. Należy go użytkować wyłącznie zgodnie z opisem w instrukcji obsługi. Używanie do celów innych niż podane w tej informacji uważa się za niezgodne z przeznaczeniem i może spowodować uszkodzenie mienia lub obrażenia ciała. Nie ponosimy odpowiedzialności za szkody powstałe w wyniku nieprawidłowego użytkowania produktu lub użytkowania produktu niezgodnie z przeznaczeniem.



## OGÓLNE UWAGI DOTYCZĄCE BEZPIECZEŃSTWA

Produkt może być używany przez dzieci od 8 roku życia oraz osoby o ograniczonych zdolnościach fizycznych, sensorycznych lub umysłowych bez wystarczającego doświadczenia i wiedzy, jeśli zostały poinstruowane w zakresie bezpiecznego użytkowania produktu i są świadome zagrożeń. Produktem nie mogą bawić się dzieci. Dzieci bez nadzoru nie mogą wykonywać czynności z zakresu czyszczenia i pielęgnacji produktu.

Produkt i opakowanie przechowywać poza zasięgiem dzieci. Produkt nie służy do zabawy. Dopilnować, aby produktem ani jego opakowaniem nie bawiły się dzieci.

Nie ryzykować uszkodzenia



wzroku – nigdy nie spoglądać bezpośrednio w wiązkę światła i nie kierować jej w stronę twarzy innych osób. Zbyt długie spoglądanie w źródło światła może spowodować uszkodzenie siatkówki światłem niebieskim.

Nigdy nie dotykać urządzenia podłączonego do sieci elektrycznej mokrymi rękami lub jeśli urządzenie wpadło do wody. W takim przypadku najpierw wyłączyć bezpiecznik domowy, a następnie wyciągnąć wtyczkę sieciową.

Nigdy nie używać produktu w rodowisku wybuchowym, w którym znajdują się łatwopalne ciecze, pyły lub gazy.

Nigdy nie zanurzać produktu w wodzie ani innych cieczach.

Nie zaginać przewodu



rzyłączeniowego, zapewnić, aby przewód przyłączeniowy nie był naprężony ani nie stykał się z ostrymi krawędziami, chemikaliami i rozpuszczalnikami.

Wszystkie oświetlane przedmioty muszą znajdować się w odległości przynajmniej 15 cm od lampy.

Produkt używać wyłącznie z akcesoriami stanowiącymi element dostarczonego zestawu.

Nigdy nie próbować otwierać, zgniatać, podgrzewać ani podpalać baterii/akumulatora. Nie wrzucać do ognia.

Produkt wolno ładować tylko w zamkniętych, suchych i przestronnych pomieszczeniach, z dala od palnych materiałów i cieczy. Nieprzestrzeganie tej zasady może skutkować oparzeniami i



pożarami.

Ciecz wyciekająca z baterii/akumulatora może spowodować oparzenia. W przypadku kontaktu natychmiast przemyć dotknięte miejsca świeżą wodą i natychmiast skontaktować się z lekarzem.

Nie zwierać zacisków ani baterii.

## NIEZEZPIECZEŃSTWO POŻARU I WYBUCHU

Nie używać w opakowaniu.

Nie zakrywać produktu – niebezpieczeństwo pożaru.

Nigdy nie narażać produktu na ekstremalne obciążenia takie jak np. skrajnie wysokie/niskie temperatury.

Nie używać produktu w deszczu lub wilgotnych pomieszczeniach.

### WSKAZÓWKI OGÓLNE

- Nie rzucać produktem i nie dopuszczać do jego upadku
- Nie ma możliwości wymiany ostony diod LED. W razie uszkodzenia obudowy cały produkt trzeba poddać utylizacji.



- Nie ma możliwości wymiany źródła światła LED. Jeżeli dioda LED się wyczerpie, trzeba wymienić całą lampę.
- Nie otwierać ani nie modyfikować produktu! Naprawy urządzenia wolno zlecać wyłącznie producentowi lub autoryzowanym przez niego serwisantom albo innym osobom o porównywalnych kwalifikacjach.
- Odłączać urządzenie od zasilania wyłącznie ciągnąc za wtyk lub obudowę wtyku, nigdy za przewód.
- Parametry lampy, zasilacza oraz napięcia sieciowego w gniazdku elektrycznym muszą być zgodne z danymi na tabliczce znamionowej.
- Nie odkładać lampy źródłem światła skierowanym do podłoża i nie dopuszczać, aby w taki sposób upadła.

### AKUMULATOR WIELOKROTNEGO ŁADOWANIA

Produkt zawiera niewymienny akumulator; jeśli akumulator jest rozładowany, należy go natychmiast naładować.

Po całkowitym naładowaniu odłączyć od ładowania. W przypadku wycieku ze źródła energii, usunąć ciecz przy użyciu rękawic ochronnych i suchej szmatki. Przed pierwszym użyciem całkowicie naładować akumulator

### WSKAZÓWKI DOTYCZĄCE OCHRONY ŚRODOWISKA I UTYLIZACJA

Opakowanie wykonane jest z materiałów przyjaznych dla środowiska, które należy utylizować w lokalnych punktach recyklingu zgodnie z rodzajem odpadów.

W tym celu należy przestrzegać odpowiednich oznaczeń na opakowaniu (tworzywa sztuczne/papier/tektura/materiały kompozytowe/itp.).

Bezużyteczny produkt zutylizować zgodnie z obowiązującymi przepisami. Oznaczenie „pojemnik na śmieci" wskazuje, że urządzenia elektryczne nie mogą być wyrzucane wraz z normalnymi odpadami domowymi. Korzystać z systemów zwrotu i zbiórki w swojej gminie/mieście, oddawać do specjalnego punktu zbiórki zużytego sprzętu lub zwrócić się do sprzedawcy, u którego produkt został zakupiony.

Zużyte baterie i akumulatory, które nie są zamknięte w zużytym sprzęcie lub można je łatwo wyjąć, a także lampy, które można wyjąć bez uszkodzenia, należy utylizować oddzielnie.

Sprzedawcy sprzętu elektrycznego i elektronicznego (powierzchnia sprzedaży min. 400 m²) oraz sprzedawcy artykułów spożywczych (powierzchnia sprzedaży min. 800 m²), którzy kilka razy w roku lub na stałe oferują i dostarczają sprzęt elektryczny, są zobowiązani do bezpłatnego odbioru starego sprzętu przy zakupie nowego urządzenia. Są oni również zobowiązani do przyjmowania małych urządzeń (maksymalnie 3 sztuki w ciągu roku kalendarzowego), których wymiary zewnętrzne nie przekraczają 25 cm, niezależnie od zakupu nowego urządzenia.

Przed zwrotem lub utylizacją należy usunąć wszystkie dane osobowe.



Baterie i akumulatory zawarte w urządzeniach elektrycznych należy utylizować zgodnie z lokalnymi przepisami lub wymogami, oddzielając je od urządzeń i bezpłatnie oddając do odpowiednich punktów zbiórki (dyrektywa 2006/66/WE + zmiany). Oznaczenie „pojemnik na śmieci" wskazuje, że baterie i akumulatory nie mogą być wyrzucane wraz z normalnymi odpadami domowymi. Zużyte baterie i akumulatory należy utylizować w stanie rozładowanym.

W przypadku niewłaściwej utylizacji do środowiska mogą się uwalniać toksyczne składniki, które mają szkodliwy wpływ na ludzi, zwierzęta i rośliny. W ten sposób spełnia się obowiązek ustawowy i przyczynia do ochrony środowiska naturalnego.

### BATERIE I AKUMULATORY ZAWIERAJĄCE LIT

Przed utylizacją baterii i akumulatorów zawierających lit zakleić taśmą bieguny, aby zapobiec zewnętrznemu zwarciu. Zwarcie może spowodować pożar lub wybuch.

### AKUMULATOR WIELOKROTNEGO ŁADOWANIA

- Produkt zawiera wymienny akumulator; jeśli akumulator jest rozładowany, należy go natychmiast naładować.
- Po całkowitym naładowaniu odłączyć od ładowania.
- W przypadku wycieku ze źródła energii, usunąć ciecz przy użyciu rękawic ochronnych i suchej szmatki.
- Dla zapewnienia odpowiedniej żywotności ładować akumulator przynajmniej raz na 3 miesiące.
- Nie otwierać akumulatora! Istnieje niebezpieczeństwo zwarcia. Otwarcie akumulatora powoduje utratę wszelkich roszczeń gwarancyjnych.

### KONSERWACJA I PIELĘGNACJA

Jeżeli produkt nie będzie używany, to przed rozpoczęciem przechowywania naładować akumulator, aby zapobiec jego głębokiemu rozładowaniu. Procedurę powtarzać co sześć miesięcy.

### OPIS PRODUKTU

1. LED
2. Głowica lampy ze zmienną ogniskową
3. Pasek na nadgarstek
4. Przycisk włącznika/wyłącznika

### URUCHOMIENIE

Odkręcić latarkę i włożyć akumulator zwracając uwagę na prawidłowość biegunów.

Przed pierwszym użyciem całkowicie naładować akumulator.

**Włączyć latarkę, naciskając przycisk włącznika/wyłącznika:**

1× Wysoko

2× Średnio



3× Nisko

4× Wyłączenie

Po około 5 sekundach aktywowana jest funkcja bezpośredniego wyłączenia i zapamiętania trybu świecenia.

Ostrzeżenie o niskim poziomie naładowania akumulatora: jeśli poziom naładowania akumulatora jest niski, dioda miga 3 razy w krótkich odstępach czasu; należy natychmiast naładować akumulator.

**Tryb ładowania:**

> Proces ładowania: dioda LED świeci na czerwono

> Akumulator naładowany: dioda LED świeci na zielono

Jednoczesne świecenie i ładowanie nie jest możliwe.

### WYKLUCZENIE ODPOWIEDZIALNOŚCI

Informacje zawarte w niniejszej instrukcji obsługi mogą ulec zmianie bez wcześniejszego powiadamiania. Nie ponosimy odpowiedzialności za bezpośrednie, pośrednie, przypadkowe ani inne szkody oraz szkody następcze, będące skutkiem nieprawidłowej obsługi / niewłaściwego użytkowania lub nieprzestrzegania informacji zawartych w niniejszej instrukcji obsługi.

### INFORMACJA NA TEMAT GWARANCJI

Nasze warunki gwarancji można znaleźć w Internecie pod adresem www.ansmann.de. Gwarancja nie obejmuje uszkodzeń urządzenia powstałych wskutek nieprzestrzegania instrukcji obsługi. Nie narusza to praw do ustawowej rękojmi.

CE produkt spełnia wymogi dyrektyw unijnych.

Zmiany techniczne zastrzeżone. Odpowiedzialność z tytułu błędów drukarskich wykluczona.





















### BESCHREIBUNG SYMBOLE I DESCRIPTION SYMBOLS

| | |
|---|---|
| | Schutzklasse III I Class 3 equipment |
| CE | Übereinstimmung mit den EU-Richtlinien I Conforms to the European directive |
| | Risikoklasse - Nicht in die Lichtquelle blicken I Risk-Group - Do not look into the lamp |
| | Elektroschrott (WEEE-Richtlinie) I Waste of Electrical and Electronic Equipment (WEEE-Guideline) |
| | Batterieentsorgungsinformation - Nicht in den Hausmüll! I Battery disposal information - Not for houswhold waste |
| | Bedienungsanleitung beachten! I Read the operating instructions carefully before use! |
| | Mindestabstand zu angestrahlten Objekten I Minimum distance from lighted objects |
| IPXX | IP-Schutzklasse I IP-Protection class |

ANSMANN AG
Industriestr. 10
97959 Assamstadt
Germany
www.ansmann.de