ECG
MY WAY OF HOME

English
Deutsch
Čeština
Eesti keel
Hrvatski
Bosanski
Latviešu valoda
Lietuvių kalba
Magyar
Polski
Română
Slovenčina
Slovenščina
Srpski
Crnogorski
Ελληνικά
Українська мова

FORZA 4500 Pizza

PIZZA OVEN
INSTRUCTION MANUAL

PIZZAOFEN
BEDIENUNGSANLEITUNG

PEC NA PIZZU
NÁVOD K OBSLUZE

PIZZAAHI
KASUTUSJUHEND

PEĆNICA ZA PIZZU
UPUTE ZA UPORABU

PICU KRĀSNS
ROKASGRĀMATA

PICŲ KEPIMO KROSNELĖ
INSTRUKCIJŲ VADOVAS

PIZZA SÜTŐ
HASZNÁLATI ÚTMUTATÓ

PIEC DO PIZZY
INSTRUKCJA OBSŁUGI

CUPTOR PENTRU PIZZA
INSTRUCȚIUNI DE UTILIZARE

PEC NA PIZZU
NÁVOD NA OBSLUHU

PEČICA ZA PICO
NAVODILA

PEĆ ZA PICU
UPUTSTVO ZA UPOTREBU

ΦΟΥΡΝΟΣ ΠΙΤΣΑΣ
ΕΓΧΕΙΡΙΔΙΟ ΟΔΗΓΙΩΝ

ПІЧ ДЛЯ ПІЦИ
ІНСТРУКЦІЯ З ЕКСПЛУАТАЦІЇ

■ Always read the safety&use instructions carefully before using your appliance for the first time. The user´s manual must be always included. ■ Bitte lesen Sie vor der Inbetriebnahme des Produktes diese Anleitung und die darin enthaltenen Sicherheitshinweise aufmerksam durch. Die Bedienungsanleitung muss dem Gerät immer beigelegt sein. ■ Před uvedením výrobku do provozu si důkladně pročtěte tento návod a bezpečnostní pokyny, které jsou v tomto návodu obsaženy. Návod musí být vždy přiložen k přístroji. ■ Enne seadme esmakordset kasutamist lugege ohutus- ja kasutusjuhised alati hoolikalt läbi. Kasutusjuhend peab alati kaasas olema. ■ Uvijek pročitajte sigurnosne upute i upute za uporabu prije prvog korištenja vašeg uređaja. Upute moraju uvijek biti priložene. ■ Pirms ierīces pirmās lietošanas reizes vienmēr rūpīgi izlasiet drošības un lietošanas norādījumus. Rokasgrāmata vienmēr jāpievieno ierīcei. ■ Prieš naudodamiesi prietaisu pirmąjį kartą, visuomet atidžiai perskaitykite saugos ir naudojimo instrukcijas. Kartu su gaminiu visada privalo būti jo naudotojo vadovas. ■ A termék használatba vétele előtt figyelmesen olvassa el ezt a használati útmutatót és az útmutatóban található biztonsági rendelkezéseket. A használati útmutatót tartsa a készülék közelében. ■ Przed pierwszym użyciem urządzenia prosimy o uważne zapoznanie się z instrukcjami dotyczącymi bezpieczeństwa i użytkowania. Instrukcja obsługi musi być zawsze dołączona. ■ Citiți întotdeauna instrucțiunile de siguranță și utilizare cu atenție înainte de a utiliza aparatul pentru prima dată. Manualul utilizatorului trebuie să fie întotdeauna inclus. ■ Pred uvedením výrobku do prevádzky si dôkladne prečítajte tento návod a bezpečnostné pokyny, ktoré sú v tomto návode obsiahnuté. Návod musí byť vždy priložený k prístroju. ■ Pred vklopom izdelka temeljito preberite ta navodila in varnostne napotke, ki so navedeni v teh navodilih. Navodila morajo biti vedno priložena k napravi. ■ Uvek pažljivo pročitajte uputstva za sigurnost i upotrebu pre upotrebe uređaja po prvi put. Korisničko uputstvo mora uvek biti priloženo. ■ Πριν χρησιμοποιήσετε τη συσκευή σας για πρώτη φορά, διαβάστε οπωσδήποτε τις οδηγίες ασφάλειας και χρήσης. Το εγχειρίδιο χρήστη πρέπει να περιλαμβάνεται πάντα στη συσκευασία. ■ Завжди уважно читайте інструкції з техніки безпеки та використання перед першим використанням пристрою. Посібник користувача повинен бути завжди включений.

SAFETY INSTRUCTIONS

Read carefully and save for future use!

Warning: The safety precautions and instructions in this manual do not cover all possible conditions and situations that may occur. The user must understand that common sense, caution and care are factors that cannot be incorporated into any of the products. These factors must therefore be provided by the user(s) using and operating this appliance.

We are not liable for damages caused during shipping, by incorrect use, voltage fluctuation or the modification or adjustment of any part of the appliance.

To protect against a risk of fire or electric shock, basic precautions shall be taken while using electrical appliances, including the following:

1. Make sure the voltage in your outlet corresponds to the voltage provided on the appliance label and that the socket is correctly grounded. The outlet must be installed in accordance with applicable electrical codes according to EN.
2. Do not operate the oven if the door is damaged, it does not function correctly or the power cord is damaged. Unplug the cord from outlet before repairing. If you remove the covers when the power supply is plugged in you can expose the service technician to an injury by electric shock! All repairs or adjustments including cord replacements must be carried out by a professional service centre! Do not remove the protective covers from the appliance; there is a risk of electric shock!
3. Protect the appliance against direct contact with water and other liquids, to prevent potential electric shock. Do not immerse cord or plug in water!
4. This electric oven is intended for domestic use only. Do not operate the oven outdoors or in a moist environment and do not touch the cord or appliance with wet hands. Risk of electric shock. Do not touch hot surfaces. Prevent the risk of injury or burning. Do not use

the oven for other purposes (e.g. heating rooms, drying animals, textile etc.).

5. Use accessories only advised by the manufacturer, otherwise you risk losing the warranty. Use oven mitts when inserting/removing objects from the oven.
6. Close supervision is necessary for operating the oven near children! Ensure that children and pets are kept at a safe distance from the appliance during operation. Carefully remove all packaging and security before using the appliance.
7. Do not leave the electric oven running unattended.
8. Leave at least 10 cm of free space on each side of the oven to ensure proper air circulation. Do not place any objects on the oven.
9. This appliance is equipped with a door containing safety glass. This glass is more resilient and resistant to breaking than ordinary glass. Avoid scratching the oven door or chipping the edges off.
10. Leaving the oven cord connected to outlet unattended is not recommended. Wait before the oven cools and unplug the power cord before performing maintenance work, inserting or removing accessories. Do not remove the power cord from the outlet by yanking the cord. Unplug the power cord from the outlet by grasping the plug.
11. Only use the oven in a horizontal, stable working position in a place where there is no risk of it tipping over and at a sufficient distance from combustible objects (e.g. curtains, drapes, wood, etc.).
12. Do not leave the door open for long periods of time during operation to keep the heat in the appliance and save energy.
13. Do not use the oven near a source of heat, for example, stove hotplates. Protect the appliance against direct sunlight.
14. Do not allow the power cord to touch hot surfaces or run the cord over sharp edges.
15. Prevent fires inside the oven by observing the following:
    - Do not overheat the food. Make sure no objects touch the inside walls of the oven.

- Do not put materials such as cardboard, plastic, paper, etc. in the oven. Use materials suitable for use in the oven.
- Do not cover the oven on the outside or inside with anything. Risk of fire or the oven overheating. The temperature of the doors, the outer surface or accessible surfaces may be higher when the appliance is in operation. The appliance may become hot during use. Care should be taken to avoid touching the heating elements inside the oven.
- The appliance and the pizza stone retain heat for a long time after use, so do not attempt to move the hot stone and the appliance without cooling it completely.
- If the cooked food inside the oven begins to smoke or ignites, keep the oven door closed, turn the oven off and unplug the power cord from the outlet.

16. The appliance is not intended for operating via a time switch or remote control.
17. Do not use the oven if it does not contain any food or liquids. You could damage the oven. Do not cover or block any openings on the oven.
18. Use the electric oven only in accordance with the instructions given in this manual. This electric oven is intended for domestic use only. The manufacturer is not liable for any damage caused by the improper use of this appliance.
19. You cannot use charcoal or similar fuels in this appliance. Do not pour oil into the interior of the oven as it can cause a fire.
20. This appliance is intended for household use and similar areas, such as:
    - kitchen corners in shops, offices and other workplaces,
    - in agriculture.
    - by guests in hotels, motels and other residential establishments;
    - in Bed and Breakfast accommodations.
21. This appliance may be used by children over 8 years of age and persons with limited physical and mental abilities and persons without experience and knowledge of the appliance, provided that

supervision and/or instruction is provided with regard to the use of the appliance in a safe manner so that the hazards associated with its use are understood. Children must not play with this appliance. Children cannot clean or otherwise maintain the appliance without supervision. Children under the age of 8 must keep away from the appliance and the power supply.

WARNING: Hot surface!

This symbol on the appliance indicates surfaces that can become very hot during use. There's a risk of burns!

Do not immerse in water!

DANGER for children: Children may not play with the packaging material. Do not let children play with the plastic bags. Risk of suffocation.

WARNING: Do not use steam cleaners for cleaning. The product must be disconnected from the mains before cleaning. Next, let the appliance cool down. After cleaning, check that the power supply plug is properly dried, including other parts of the product, before reconnecting to the mains.

- Never wash the pizza stone in water as this will damage it.
- Do not wash the pizza stone with detergent, which can penetrate the pores of the stone and transfer to the food.
- Do not clean the pizza stone with pointed objects or high-pressure cleaners, otherwise scratches and food debris may enter.
- Do not use a disinfectant to treat the pizza stone. Due to the high temperature in the oven, there is no need to disinfect the stone.
- The appliance can only be used for the preparation of pizzas and similar pastries.
- Do not put large dishes in the oven, otherwise there is a risk of fire.
- Before a period of non-use or cleaning, remove the plug from the power outlet and allow the appliance to cool down first and then clean.
- Do not use any of the supplied accessories apart from this device.
- Unplug electrical appliances when not in use.
- You may smell a slight odour and smoke when you first use it. Don't be nervous. This is due to the residue from the production, which is absolutely normal and slowly disappears after use.
- Do not unplug the electrical appliance immediately after cooking to avoid electrical damage caused by rising residual temperature inside the electrical appliance.
- After baking, to cool the device, you should pull the plug from the electrical outlet, clean the inside of the oven, clean the pizza stone, and then place it in a ventilated, dry environment free of corrosive gases.
- Do not use a harsh detergent or clean the glass door of the appliance with a sharp metal scraper. If the glass surface is scratched, the glass may break.

APPLIANCE DESCRIPTION

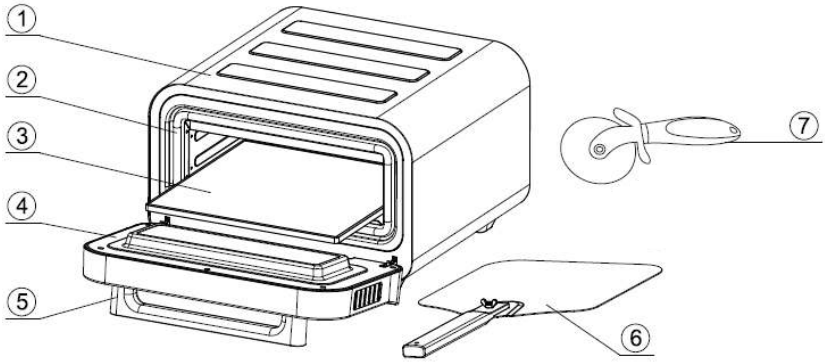

1. Cover
2. Door seal ring
3. Pizza stone
4. Door components
5. Door handle
6. Pizza peel
7. Pizza cutter

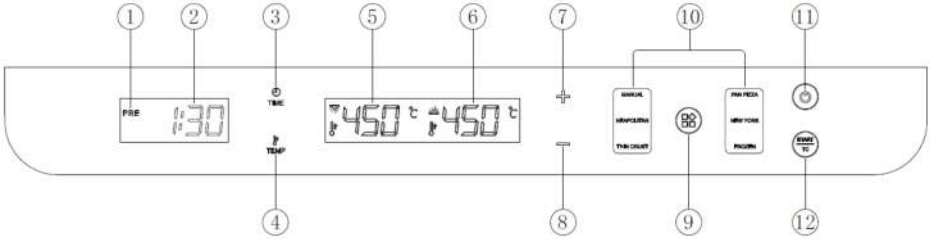

1. Preheat indicator
2. Countdown time
3. Time settings
4. Temperature settings
5. Temperature display at the top
6. Temperature display at the bottom
7. Increase in time or temperature
8. Reduction of time or temperature
9. Function selection button
10. Preset menu of pizza types
11. On/Off switch
12. Start/timer control

BEFORE FIRST USE

- Carefully remove all packing materials and place the device on a flat surface.
- Read and remove all stickers from the device, but the type label must remain on the device.
- Wipe the oven, its interior and the stone with a damp cloth and allow to dry or air dry.
- Place the pizza stone in the oven, manually set the top and bottom temperature to 450°C, press the start button and leave the empty oven running for 15 minutes to burn off the leftovers from the production.
- You may smell a slight odor and lamp black when you first use it, and don't be nervous about the manufacturing residue from combustion. It's perfectly normal and after running without filling it slowly disappears.

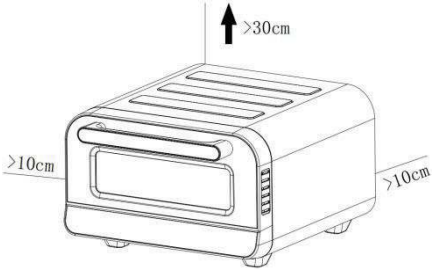

- Place the device on a stable horizontal surface. Leave at least 10 cm at the back and sides, > 30 cm at the top and keep the device away from combustible materials such as curtains and wall fabrics.

USE OF THE APPLIANCE

1. Connect the pizza oven and make sure the pizza stone is in the oven.

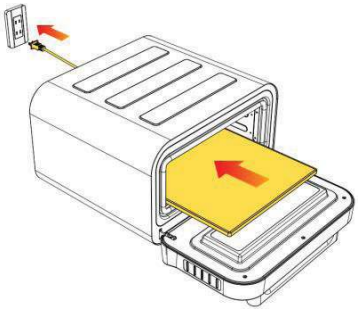

2. After turning on the power supply, tap the power switch (**11**) to enter standby mode. If no operation occurs within 10 minutes, it skips and shuts down.

3. Turn on the power button, press the **9** button to select one of the five pizza presets, or you can manually adjust the temperature up and down.
4. Setting temperature: Press the **4** button for the first time, the temperature on the digital display flashes, press the button a second time, the digital display temperature flashes, press the **+** or **-** button to adjust the temperature in 10 °C steps, the setting range is 80 °C - 450 °C.
5. Timing settings: Press the **3**button, the digital display will flash when the time is flashing, press the "+" or "-" button to set the time, the setting range is 1 minute - 30 minutes.
6. After selecting the preset pizza, press the **12** button and the oven will enter the preheat state.

7. During the preheating process, the digital tube will be on and the preheat indicator will be lit. When the temperature reaches the preset temperature, the preheat indicator will go off and the pizza insertion beep will sound.
8. When the pizza oven is preheated, prepare your ingredients and then put them on the pizza dough. The preheating time depends on the selected temperature and the current temperature of the pizza oven, but it can range from 2 to 30 minutes.
9. When the set temperature is reached, the digital time display will light up and a sound prompt will sound, insert the pizza into the oven using the paddle and then close the door.

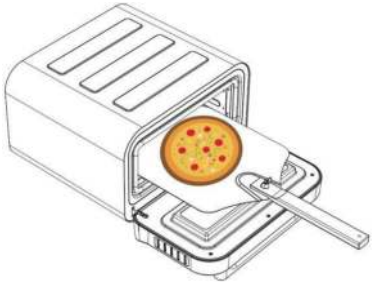

10. Press the **12** button again to start the time countdown. After the time has elapsed, a triple beep will sound, indicating that baking is complete.
11. When the timer expires, a triple beep will sound. Open the door, scoop the pizza with a spatula, remove it from the oven interior and close the door.

Note: The heating will not turn off after the timer expires.

12. To make more pizzas, heat the pizza oven for about five minutes and return it to the pre-set temperature before cooking the next pizza. (Prepare the next pizza while the pizza oven is still hot).
13. Do not unplug the pizza oven from the electrical outlet after the pizza is cooked. Instead, press the power switch (**11**) to turn the device off. At this point, the cooling fan will continue to circulate air and cool the device, and when the device has cooled completely, finally unplug the power plug from the electrical outlet.
14. You can use a pizza cutter to cut the pizza as shown in the picture below.

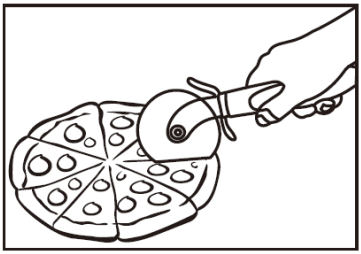

PIZZA PREPARATION MENU

In general, thick-crust pastries take longer to bake at lower temperatures, while thin-crust pastries take less time to bake at higher temperatures. Five default pizza menus allow you to quickly bake a delicious pizza (see table below for default top and bottom heating temperatures and times).

Menu	Initial upper heating temperature	Initial bottom heating temperature	Adjustable temperature range	Default time	Adjustable time range
MANUAL	450°C	450°C	80 °C – 450 °C	1 min. 30 seconds.	1~30 min.
NEAPOLITAN	400°C	400°C	200 °C – 450 °C	2 min.	1~10 min.
THIN CRUST	270°C	330°C	80 °C – 450 °C	6 min.	1~10 min.
PAN PIZZA	220°C	340°C	80 °C – 450 °C	12 min.	1~30 min.
NEW YORK	240°C	270°C	80 °C – 450 °C	8 min.	1~20 min.
FROZEN	240°C	200°C	80 °C – 450 °C	14 min.	1~20 min.

Note: The timer cannot control the heat or power of the pizza oven. His suggested time depends on the dough, sauce and ingredients and is only a guideline. The stove should not be left unattended when cooking pizza.

CLEANING AND MAINTENANCE

Note: Unplug the appliance and allow it to cool down before cleaning.

- Cleaning your oven is all about cleaning the stove, because heating it is the best way to clean it, so it's basically a hands-on process.
- After each pizza, gently sweep away the flour and stone chips with a long wire brush.
- Wooden handles are less susceptible to heat and melting than plastic handles. Do not scrub the stones with a brush.
- After a complete cooling cycle in the oven, slide the stone out of the oven and gently dust off any ash or burnt-on dirt. Turn the stone over and repair it if necessary.
- Do not wet or soak the stone in water as you will damage the stone.
- Do not wet the stones or soak them in water, as this will damage the stones. Not dishwasher safe.
- This stone cannot be washed in the dishwasher.
- If necessary, brush or wipe off any dust or dirt inside the oven after it has cooled completely.
- It is important to remove as much food residue stuck to the stove as possible to reduce smoke formation. If the food sticks to the stone so that the dough can no longer touch it well, turn the stone over and leave the stuck food down, then put the stone back in the oven and bake separately in the oven at 450 °C for 30 minutes. This allows the stuck-on food to burn off the stone. Allow the cooling cycle to run for a reasonable amount of time after the baking cycle is complete.
- Store the stone in the oven between uses and remove it only after turning or cleaning.
- From time to time, the stone and furnace may change colour, but the change in colour does not affect their performance.

TROUBLESHOOTING

Problem	Cause	Solution
Cheese pizza stuck to the blade.	• There is little flour on the bottom. • The pizza stayed on the scoop for a very long time. • Pizza is very heavy.	• Make sure the dough is covered with flour. • Pizza in front of the oven, fewer ingredients. • Don't leave the pizza on the peel for more than a minute or two or it will start to stick. • After placing the pizza on the stone, pull the paddle out in a quick, short motion.
Large smoke during the baking process.	A lot of raw flour is put on the stone.	• When preparing the pizza, add just enough flour to keep the dough from sticking. • Wipe excess flour from the bottom of the pizza. • Do not open the door during this period.
The surface is very black.	The upper temperature is too high.	• Lower the top temperature. • Raise the bottom temperature.

Problem	Cause	Solution
Unspecified problem.	The stone is not hot enough.	• Insert the pizza into the inner compartment of the oven, making sure the preheating is complete, the countdown number will light up. • Increase the baking time.
The food started to burn.	• The food is overcooked. • Put the excess flour or baked dish on the stone.	• If the food catches fire, do not open the door, the flame will go out by itself. • To prevent fire, stay next to the pizza oven, remove the dish when finished, use a stone to clean it with a brush after it has cooled.
Steam is coming out of the door.	This is normal and the door ventilation releases the steam produced by foods with high humidity.	There is moisture on the top of the workbench, simply let it dry.

TECHNICAL DATA

Rated voltage/rated frequency/power	220–240 V, 50–60 Hz, 1600–1850 W
Dimensions of the device	488.5 × 440 × 284.5 mm
Size of the oven interior	344 × 330 × 110 mm
Product weight	10.5 kg
Power cable length	Approximately 0.9 m
Size of pizza stone	320 × 320 × 10 mm
Noise level	≤ 65dB

USE AND DISPOSAL OF WASTE

Wrapping paper and corrugated paperboard – deliver to scrapyard. Packing foil, PE bags, plastic elements – throw into plastic recycling containers.

DISPOSAL OF PRODUCTS AT THE END OF LIFETIME

Disposal of electric and electronic equipment (valid in EU member countries and other European countries with an implemented recycling system)
The represented symbol on the product or package means the product shall not be treated as domestic waste. Hand over the product to the specified location for recycling electric and electronic equipment. Prevent negative impacts on human health and the environment by properly recycling your product. Recycling contributes to preserving natural resources. For more information on the recycling of this product, refer to your local authority, domestic waste processing organization or store, where you purchased the product.

08/05

This product complies with EU directives on electromagnetic compatibility and electrical safety.

The operating manual is available at www.ecg-electro.eu.
Changes of text and technical parameters reserved.

SICHERHEITSHINWEISE

Bitte aufmerksam lesen und gut aufbewahren!

Warnung: Die in dieser Anleitung aufgeführten Sicherheitsvorkehrungen und Hinweise umfassen nicht alle Umstände und Situationen, zu denen es kommen könnte. Der Anwender muss begreifen, dass der gesunde Menschenverstand, Vorsicht und Sorgfalt zu Faktoren gehören, die sich in kein Produkt einbauen lassen. Diese Faktoren müssen durch den Anwender bzw. mehrere Anwender bei der Verwendung und Bedienung dieses Gerätes gewährleistet werden.

Wir haften nicht für Schäden, die durch Transport, eine unsachgemäße Verwendung, Spannungsschwankungen sowie eine Änderung oder Modifikation des Geräts entstehen.

Um Brände oder Stromschläge zu vermeiden, sollten bei der Verwendung elektrischer Geräte stets grundlegende Vorsichtsmaßnahmen eingehalten werden, einschließlich der folgenden:

1. Vergewissern Sie sich, dass die Spannung an Ihrer Steckdose mit der Spannung auf dem Etikett des Gerätes übereinstimmt und die Steckdose ordnungsgemäß geerdet wurde. Die Steckdose muss gemäß geltender elektrotechnischer Norm (EN) installiert werden.
2. Verwenden Sie niemals den Mikrowellenherd, falls dieser nicht richtig funktioniert und Tür oder Stromkabel beschädigt wurden. Stromkabel vor der Reparatur herausziehen. Abdeckungen niemals entfernen, falls das Gerät an das Stromnetz angeschlossen ist. Der Wartungstechniker könnte einem gefährlichen Stromschlag ausgesetzt werden! Lassen Sie sämtliche Reparaturen, Einstellungen und das Auswechseln des Netzkabels durch einen autorisierten Kundendienst vornehmen! Demontieren Sie niemals die Schutzabdeckungen des Gerätes. Dies könnte zu einem Stromunfall führen!
3. Schützen Sie das Gerät vor direktem Kontakt mit Wasser und sonstigen Flüssigkeiten, um Stromunfälle zu vermeiden. Stromkabel oder Stecker niemals ins Wasser tauchen!

4. Dieser elektrische Backofen ist ausschließlich für den Haushaltsgebrauch bestimmt. Verwenden Sie den Backofen nicht im Freien oder in einer feuchten Umgebung. Stromkabel oder Gerät nicht mit nassen Händen berühren. Es könnte zu einem Stromunfall kommen. Berühren Sie nicht die heißen Oberflächen. Dies könnte zu Verletzungen oder Verbrennungen führen. Backofen nicht für andere Zwecke verwenden (Beheizung von Räumen, Trocknen von Tieren und Textilien u. dgl.).
5. Verwenden Sie kein Zubehör, das nicht vom Hersteller empfohlen wurde. Dies könnte zur Nichtanerkennung der Garantie führen. Benutzen Sie Ofenhandschuhe, um Gegenstände in den Backofen hineinzulegen oder aus diesem herauszunehmen.
6. Seien Sie besonders aufmerksam, falls Sie den Backofen in der Nähe von Kindern verwenden. Achten Sie darauf, dass Kinder und Haustiere während des Betriebs in sicherer Entfernung vom Gerät gehalten werden. Entfernen Sie sorgfältig alle Verpackungen und Sicherheitsvorkehrungen, bevor Sie das Gerät benutzen.
7. Der Backofen sollte während des Betriebs nicht unbeaufsichtigt gelassen werden.
8. Auf jeder Seite des Backofens sollte ein Mindestabstand von 10 cm eingehalten werden, damit eine gute Luftzirkulation gewährleistet wird. Platzieren Sie auf den Backofen keine Gegenstände.
9. Dieses Gerät wurde mit einer Tür mit Sicherheitsglas ausgestattet. Dieses Glas ist härter und bruchbeständiger als gewöhnliches Glas. Backofentür vor Kratzern schützen. Geben Sie Acht, dass die Gerätekanten nicht abbrechen.
10. Der Backofen sollte nicht unbeaufsichtigt gelassen werden, falls dieser an das Stromnetz angeschlossen ist. Vor der Instandhaltung, dem Hineinlegen/Herausnehmen von Zubehör sollte der Backofen abgekühlt sein. Ziehen Sie dann das Stromkabel aus der Steckdose. Ziehen Sie nicht am Kabel, um den Stecker aus der Steckdose zu ziehen. Ziehen Sie am Stecker, um das Kabel aus der Steckdose zu ziehen.

11. Benutzen Sie den Backofen nur in einer waagerechten, stabilen Arbeitsposition, an einem Ort, an dem er nicht umkippen kann, und in ausreichendem Abstand zu brennbaren Gegenständen (z.B. Vorhänge, Gardinen, Holz, etc.).
12. Lassen Sie die Tür während des Betriebs nicht für längere Zeit offen, um die Wärme im Gerät zu halten und Energie zu sparen.
13. Backofen nicht in der Nähe von Wärmequellen (z.B. Kochplatten) benutzen. Gerät vor direkter Sonnenstrahlung schützen.
14. Das Stromkabel darf nicht mit heißen Teilen in Berührung kommen oder über scharfe Kanten führen.
15. Beugen Sie möglichen Brandursachen vor, indem Sie folgendes beachten:
    - Speisen nicht überhitzen. Vergewissern Sie sich, dass keine Gegenstände die Innenwände des Backofens berühren.
    - Legen Sie keine Materialien wie Pappe, Plastik, Papier usw. in den Backofen. Verwenden Sie Materialien, die für die Verwendung im Backofen geeignet sind.
    - Bedecken Sie den Backofen weder von außen noch von innen mit irgendetwas. Es könnte zu einem Brand oder einer Überhitzung des Backofens kommen. Die Temperatur der Tür, der äußeren Flächen und zugänglichen Flächen könnte während des Betriebes steigen. Der Backofen könnte sich während des Betriebes erhitzen. Achten Sie vor allem darauf, dass die Heizelemente im Inneren des Backofens nicht berührt werden.
    - Das Gerät und der Pizzastein speichern die Hitze nach dem Gebrauch noch lange Zeit. Versuchen Sie daher nicht, den heißen Stein und das Gerät zu bewegen, ohne es vollständig abzukühlen.
    - Sollte die zubereitete Speise im Mikrowellenherd zu qualmen anfangen oder sich entzünden, lassen Sie die Tür des Mikrowellenherds geschlossen, schalten den Mikrowellenherd aus und ziehen den Netzstecker heraus.
16. Das Gerät darf nicht via Timer oder Fernbedienung bedient werden.
17. Benutzen Sie den Backofen nicht, falls sich im Inneren keine Flüssigkeiten oder Lebensmittel befinden. Sie könnten den

Backofen beschädigen. Blockieren oder verstopfen Sie nicht die Lüftungsöffnungen des Backofens.

18. Verwenden Sie den Backofen gemäß der in dieser Anleitung aufgeführten Hinweise. Dieser Backofen ist nur für den Haushaltsgebrauch bestimmt. Der Hersteller übernimmt keine Haftung für Schäden, die auf eine unsachgemäße Verwendung zurückzuführen sind.
19. Niemals Holzkohle oder sonstige Heizstoffe benutzen. Gießen Sie kein Öl in das Innere des Backofens, da dies einen Brand verursachen kann.
20. Dieses Gerät ist für die Anwendung im Haushalt und in vergleichbaren Räumlichkeiten bestimmt:
    - Küchenzeilen in Geschäften, Büros und anderen Arbeitsplätzen.
    - in der Landwirtschaft.
    - von Gästen in Hotels, Motels und anderen Unterbringungseinrichtungen.
    - in Betrieben, die Übernachtung und Frühstück anbieten.
21. Dieses Gerät kann von Kindern über 8 Jahren und von Personen mit eingeschränkten körperlichen und geistigen Fähigkeiten sowie von Personen ohne Erfahrung und Kenntnis des Geräts verwendet werden, sofern sie beaufsichtigt oder über eine sichere Verwendung des Geräts belehrt werden, so dass ihnen die mit der Verwendung verbundenen Gefahren verständlich sind. Kinder dürfen nicht mit dem Gerät spielen. Kinder dürfen das Gerät nicht ohne Aufsicht reinigen oder anderweitig warten. Kinder unter 8 Jahren sind außer Reichweite des Gerätes und Netzkabels zu halten.

WARNUNG: Heiße Oberfläche!
Dieses Symbol auf dem Gerät weist auf Oberflächen hin, die während des Gebrauchs sehr heiß werden können. Es besteht die Gefahr von Verbrennungen!

Do not immerse in water! – Nicht ins Wasser tauchen!

GEFAHR für Kinder: Kinder dürfen nicht mit dem Verpackungsmaterial spielen. Kinder dürfen nicht mit den Kunststoffbeuteln spielen. Erstickungsgefahr.

HINWEIS: Benutzen Sie zur Reinigung keine Dampfreiniger. Vor der Reinigung des Geräts muss das Gerät vom Stromnetz getrennt werden. Lassen Sie das Gerät anschließend abkühlen. Vergewissern Sie sich nach der Reinigung, dass der Netzstecker und andere Teile des Geräts gut getrocknet sind, bevor Sie das Gerät wieder an das Stromnetz anschließen.

- Waschen Sie den Pizzastein niemals mit Wasser ab, da er dadurch beschädigt wird.
- Waschen Sie den Pizzastein nicht mit Reinigungsmitteln, da diese in die Poren des Steins eindringen und auf das Essen übergehen können.
- Reinigen Sie den Pizzastein nicht mit spitzen Gegenständen oder Hochdruckreinigern, da sonst Kratzer und Essensreste eindringen können.
- Verwenden Sie kein Desinfektionsmittel zur Behandlung des Pizzasteins. Aufgrund der hohen Temperatur im Ofen ist es nicht notwendig, den Stein zu desinfizieren.
- Das Gerät kann nur für die Zubereitung von Pizzen und ähnlichem Gebäck verwendet werden.
- Stellen Sie kein großes Geschirr in den Backofen, sonst besteht Brandgefahr.
- Ziehen Sie den Stecker aus der Steckdose, wenn Sie das Gerät nicht benutzen oder reinigen wollen, und lassen Sie es zunächst abkühlen, bevor Sie es reinigen.
- Verwenden Sie das mitgelieferte Zubehör nur für dieses Gerät.
- Ziehen Sie den Stecker von Elektrogeräten, wenn Sie sie nicht benutzen.
- Beim ersten Gebrauch können Sie einen leichten Geruch und Rauch wahrnehmen. Seien Sie nicht nervös. Das liegt an den Rückständen aus der Produktion, die völlig normal sind und nach dem Gebrauch langsam verschwinden.
- Ziehen Sie den Stecker des Elektrogeräts nicht unmittelbar nach dem Kochen aus der Steckdose, um elektrische Schäden durch die steigende Resttemperatur im Inneren des Elektrogeräts zu vermeiden.
- Nach dem Backen sollten Sie, um das Gerät abzukühlen, den Stecker aus der Steckdose ziehen, das Innere des Ofens reinigen, den Pizzastein säubern und ihn dann in eine belüftete, trockene Umgebung ohne korrosive Gase stellen.
- Verwenden Sie keine scharfen Reinigungsmittel und reinigen Sie die Glastür des Geräts nicht mit einem scharfen Metallschaber. Wenn die Glasoberfläche zerkratzt wird, kann das Glas brechen.

GERÄTEBESCHREIBUNG

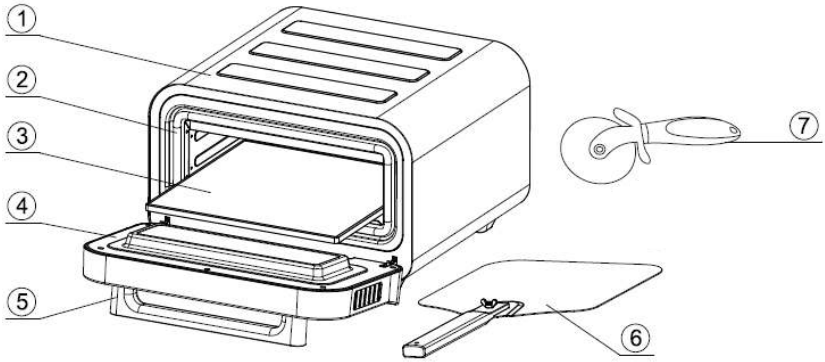

1. Abdeckung
2. Türdichtungsring
3. Der Pizzastein
4. Komponenten der Tür
5. Türgriff
6. Pizzaschale
7. Pizzaschneider

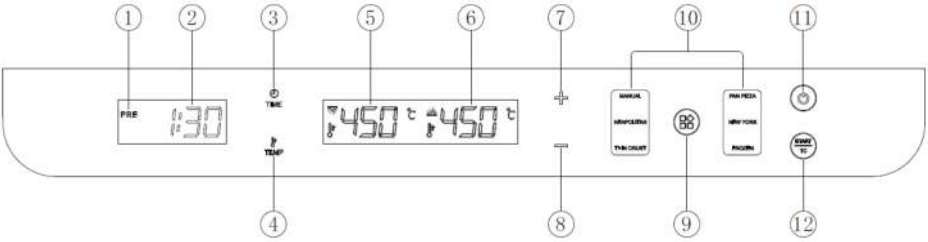

1. Vorheizen-Anzeige
2. Countdown-Zeit
3. Zeiteinstellung
4. Temperaturknopf
5. Temperaturanzeige an der Oberseite
6. Temperaturanzeige an der Unterseite
7. Erhöhung der Zeit oder Temperatur
8. Verkürzung der Zeit oder Temperatur
9. Taste zur Funktionsauswahl
10. Voreingestelltes Menü mit Pizzatypen
11. Hauptschalter
12. Start/Zeitsteuerung

VOR DER ERSTVERWENDUNG

- Entfernen Sie vorsichtig alle Verpackungsmaterialien und legen Sie das Gerät auf eine ebene Fläche.
- Lesen und entfernen Sie alle Aufkleber vom Gerät, aber das Typenschild muss auf dem Gerät bleiben.
- Wischen Sie den Ofen, sein Inneres und den Stein mit einem feuchten Tuch ab und lassen Sie ihn trocknen oder an der Luft trocknen.
- Legen Sie den Pizzastein in den Ofen, stellen Sie die Ober- und Unterhitze manuell auf 450°C ein, drücken Sie die Starttaste und lassen Sie den leeren Ofen 15 Minuten lang laufen, um die Reste der Produktion abzubrennen.
- Sie können einen leichten Geruch und eine schwarze Lampe riechen, wenn Sie es zum ersten Mal verwenden. Seien Sie nicht nervös wegen der Produktionsrückstände aus der Verbrennung. Das ist völlig normal und verschwindet langsam wieder, wenn Sie ohne zu tanken laufen.
- Stellen Sie das Gerät auf eine stabile horizontale Fläche. Lassen Sie hinten und an den Seiten mindestens 10 cm und oben > 30 cm frei und halten Sie das Gerät von brennbaren Materialien wie Vorhängen und Wandstoffen fern.

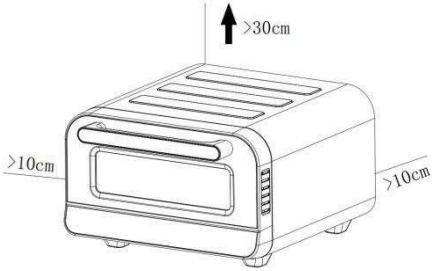

VERWENDUNG DES GERÄTS

1. Schließen Sie den Pizzaofen an und stellen Sie sicher, dass der Pizzastein im Ofen ist.

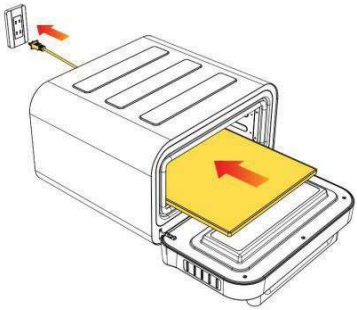

2. Tippen Sie nach dem Einschalten des Geräts auf den Netzschalter (**11**), um in den Standby-Modus zu gelangen. Wenn innerhalb von 10 Minuten kein Vorgang erfolgt, wird er übersprungen und ausgeschaltet.

3. Schalten Sie den Netzschalter ein, drücken Sie die Taste **9**, um eine der fünf Pizzavoreinstellungen auszuwählen, oder Sie können die Temperatur manuell nach oben oder unten einstellen.
4. Temperatureinstellung: Drücken Sie die Taste **4** zum ersten Mal, die Temperatur auf der Digitalanzeige blinkt, drücken Sie die Taste ein zweites Mal, die Temperatur auf der Digitalanzeige blinkt, drücken Sie die Taste **+** oder **-** , um die Temperatur in 10 °C-Schritten einzustellen, der Einstellbereich ist 80 °C - 450 °C.
5. Timing-Einstellungen: Drücken Sie die **3**Taste, die digitale Anzeige blinkt, wenn die Zeit blinkt, drücken Sie die "+" oder "-" Taste, um die Zeit einzustellen, der Einstellbereich ist 1 Minute - 30 Minuten.
6. Nachdem Sie die voreingestellte Pizza ausgewählt haben, drücken Sie die Taste **12** und der Ofen geht in den Vorheizzustand über.

7. Während des Vorheizens leuchtet die digitale Röhre auf und die Vorheizanzeige leuchtet. Wenn die Temperatur die voreingestellte Temperatur erreicht hat, erlischt die Vorheizanzeige und es ertönt ein Piepton zum Einlegen der Pizza.
8. Wenn der Pizzaofen vorgeheizt ist, bereiten Sie Ihre Zutaten vor und legen sie dann auf den Pizzateig. Die Vorwärmzeit hängt von der gewählten Temperatur und der aktuellen Temperatur des Pizzaofens ab, kann aber zwischen 2 und 30 Minuten betragen.
9. Wenn die eingestellte Temperatur erreicht ist, leuchtet die digitale Zeitanzeige auf und ein Signalton ertönt. Schieben Sie die Pizza mit dem Paddel in den Ofen und schließen Sie dann die Tür.

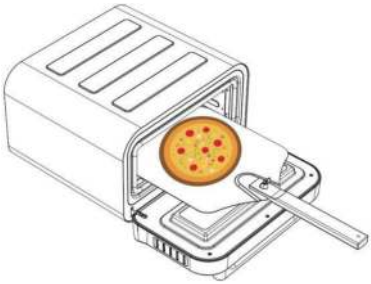

10. Drücken Sie erneut die Taste **12**, um den Zeitcountdown zu starten. Nach Ablauf der Zeit ertönt ein dreifacher Piepton, der anzeigt, dass der Backvorgang abgeschlossen ist.
11. Wenn der Timer abläuft, ertönt ein dreifacher Piepton. Öffnen Sie die Tür, schaufeln Sie die Pizza mit einem Spatel heraus, nehmen Sie sie aus dem Ofen und schließen Sie die Tür.

Bemerkung: Die Heizung schaltet sich nicht aus, wenn der Timer abgelaufen ist.

12. Wenn Sie mehrere Pizzen backen möchten, heizen Sie den Pizzaofen etwa fünf Minuten lang auf und stellen Sie ihn auf die voreingestellte Temperatur zurück, bevor Sie die nächste Pizza backen. (Bereiten Sie die nächste Pizza zu, während der Pizzaofen noch heiß ist).
13. Ziehen Sie den Stecker des Pizzaofens nicht aus der Steckdose, nachdem die Pizza fertig gebacken ist. Drücken Sie stattdessen den Netzschalter (**11**), um das Gerät auszuschalten. Wenn das Gerät vollständig abgekühlt ist, ziehen Sie schließlich den Netzstecker aus der Steckdose.
14. Sie können einen Pizzaschneider verwenden, um die Pizza zu schneiden, wie auf dem Bild unten gezeigt.

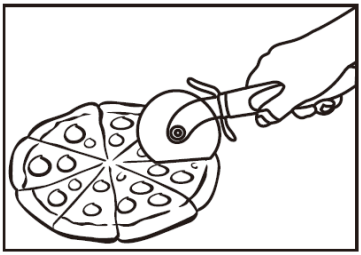

MENÜ FÜR DIE ZUBEREITUNG VON PIZZEN

Im Allgemeinen dauert das Backen von Teig mit dicker Kruste bei niedrigeren Temperaturen länger, während das Backen von Teig mit dünner Kruste bei höheren Temperaturen weniger Zeit in Anspruch nimmt. Fünf voreingestellte Pizzamenüs ermöglichen es Ihnen, schnell eine köstliche Pizza zu backen (siehe Tabelle unten für voreingestellte Ober- und Unterhitze-Temperaturen und -Zeiten).

Menü	Anfängliche obere Heiztem-peratur	Anfangstem-peratur der Bodenheizung	Einstellbarer Temperaturbe-reich	Standardzeit	Einstellbare Zeitspanne
MANUAL	450 °C	450 °C	80 °C – 450 °C	1 min. 30 Sekunden.	1~30 min.
NEAPOLITAN	400 °C	400 °C	200 °C – 450 °C	2 min.	1~10 min.
THIN CRUST	270 °C	330 °C	80 °C – 450 °C	6 min.	1~10 min.
PAN PIZZA	220 °C	340 °C	80 °C – 450 °C	12 min.	1~30 min.
NEW YORK	240 °C	270 °C	80 °C – 450 °C	8 min.	1~20 min.
FROZEN	240 °C	200 °C	80 °C – 450 °C	14 min.	1~20 min.

Bemerkung: Der Timer kann die Hitze oder Leistung des Pizzaofens nicht steuern. Die von ihm vorgeschlagene Zeit hängt vom Teig, der Sauce und den Zutaten ab und ist nur ein Richtwert. Lassen Sie den Herd beim Pizzabacken nicht unbeaufsichtigt.

REINIGUNG UND WARTUNG

Bemerkung: Ziehen Sie den Netzstecker und lassen Sie das Gerät abkühlen, bevor Sie es reinigen.

- Bei der Reinigung Ihres Backofens geht es um die Reinigung des Ofens, denn das Erhitzen ist der beste Weg, ihn zu reinigen.
- Fegen Sie nach jeder Pizza das Mehl und die Steinsplitter vorsichtig mit einer langen Drahtbürste weg.
- Holzgriffe sind weniger anfällig für Hitze und Schmelzen als Kunststoffgriffe. Schrubben Sie die Steine nicht mit einer Bürste.
- Nach einem vollständigen Abkühlungszyklus im Ofen nehmen Sie den Stein aus dem Ofen und stauben Sie vorsichtig Asche oder eingebrannten Schmutz ab. Drehen Sie den Stein um und reparieren Sie ihn, falls nötig.
- Weichen Sie den Stein nicht in Wasser ein, da Sie den Stein sonst beschädigen.

- Machen Sie die Steine nicht nass und weichen Sie sie nicht in Wasser ein, da dies die Steine beschädigen würde. Nicht spülmaschinenfest.
- Dieser Stein kann nicht in der Spülmaschine gereinigt werden.
- Wenn nötig, bürsten oder wischen Sie den Staub oder Schmutz im Inneren des Backofens ab, nachdem er vollständig abgekühlt ist.
- Es ist wichtig, dass Sie so viele am Ofen haftende Speisereste wie möglich entfernen, um die Rauchentwicklung zu verringern. Wenn das Essen am Stein klebt, so dass der Teig ihn nicht mehr gut berühren kann, drehen Sie den Stein um und lassen Sie das festgeklebte Essen unten, dann schieben Sie den Stein zurück in den Ofen und backen ihn separat im Ofen bei 450 °C für 30 Minuten. Auf diese Weise kann das anhaftende Essen vom Stein abgebrannt werden. Lassen Sie den Abkühlungszyklus nach dem Backen noch eine angemessene Zeit lang laufen.
- Bewahren Sie den Stein zwischen den Einsätzen im Backofen auf und nehmen Sie ihn nur zum Wenden oder Reinigen heraus.
- Der Stein und der Ofen können sich von Zeit zu Zeit verfärben, aber die Farbveränderung hat keinen Einfluss auf ihre Leistung.

PROBLEMBEHEBUNG

Problem	Ursache	Methode der Lösung
Die Käsepizza klebt an der Klinge.	• Auf dem Boden befindet sich wenig Mehl. • Die Pizza blieb sehr lange auf der Schaufel. • Die Pizza ist sehr schwer.	• Stellen Sie sicher, dass der Teig mit Mehl bedeckt ist. • Pizza vor dem Ofen, weniger Zutaten. • Lassen Sie die Pizza nicht länger als ein oder zwei Minuten auf dem Schieber liegen, sonst fängt sie an zu kleben. • Nachdem Sie die Pizza auf den Stein gelegt haben, ziehen Sie das Paddel mit einer schnellen, kurzen Bewegung heraus.
Starker Rauch während des Backvorgangs.	Eine Menge Rohmehl wird auf den Stein gelegt.	• Geben Sie bei der Zubereitung der Pizza gerade so viel Mehl hinzu, dass der Teig nicht klebt. • Wischen Sie überschüssiges Mehl von der Unterseite der Pizza ab. • Öffnen Sie die Tür während dieser Zeit nicht.
Die Oberfläche ist sehr schwarz.	Die obere Temperatur ist zu hoch.	• Senken Sie die obere Temperatur. • Erhöhen Sie die Bodentemperatur.

Problem	Ursache	Methode der Lösung
Nicht spezifiziertes Problem.	Der Stein ist nicht heiß genug.	• Schieben Sie die Pizza in das Innere des Ofens und vergewissern Sie sich, dass das Vorheizen abgeschlossen ist. Die Countdown-Zahl leuchtet auf. • Erhöhen Sie die Backzeit.
Das Essen begann zu brennen.	• Das Essen ist zerkocht. • Legen Sie das überschüssige Mehl oder die gebackene Schale auf den Stein.	• Wenn das Essen Feuer fängt, öffnen Sie die Tür nicht, die Flamme geht von selbst aus. • Um Feuer zu vermeiden, bleiben Sie neben dem Pizzaofen, nehmen Sie das Gericht heraus, wenn es fertig ist, und reinigen Sie es mit einem Stein und einer Bürste, wenn es abgekühlt ist.
Dampf kommt aus der Tür.	Das ist normal und die Türbelüftung lässt den Dampf ab, der durch Lebensmittel mit hoher Luftfeuchtigkeit entsteht.	Auf der Oberseite der Werkbank befindet sich Feuchtigkeit, lassen Sie sie einfach trocknen.

TECHNISCHE ANGABEN

Nennspannung/Nennfrequenz/Nennleistung	220–240 V, 50–60 Hz, 1600–1850 W
Abmessungen des Geräts	488,5 × 440 × 284,5 mm
Größe des Ofeninneren	344 × 330 × 110 mm
Produktgewicht	10,5 kg
Länge des Stromkabels	Ungefähr 0,9 m
Größe des Pizzasteins	320 × 320 × 10 mm
Geräuschpegel	≤ 65 dB

VERWERTUNG UND ENTSORGUNG VON ABFALL

Verpackungspapier und Wellenpappe an einer Sammelstelle abgeben. Verpackungsfolie, PET-Beutel und Kunststoffteile gehören in Sammelcontainer für Kunststoff.

ENTSORGUNG DES PRODUKTES NACH ABLAUF DER LEBENSDAUER

Entsorgung von gebrauchten elektrischen und elektronischen Geräten (gültig in den Mitgliedsländern der EU und anderen europäischen Ländern, in denen das Abfalltrennungssystem eingeführt ist)
Das abgebildete Symbol auf dem Produkt oder auf der Verpackung weist darauf hin, dass das Produkt nicht in den Hausmüll gehört. Das Produkt sollte an einem Ort abgeben werden, der für die Wiederverwertung von elektrischen und elektronischen Geräten bestimmt ist. Eine richtige Entsorgung des Produktes beugt negativen Einflüssen auf die menschliche Gesundheit und die Umwelt vor. Die Wiederverwertung trägt zum Schutz der Naturressourcen bei. Weitere Informationen über die Wiederverwertung des Produktes erhalten Sie über das Gemeindeamt, eine Organisation, die sich mit der Behandlung von Hausmüll befasst, oder die Verkaufsstelle, an der das Produkt erworben wurde.

Dieses Produkt erfüllt sämtliche Anforderungen der EU-Richtlinien über die elektromagnetische Kompatibilität und elektrische Sicherheit.

Die Bedienungsanleitung ist der Website www.ecg-electro.euzu entnehmen.
Änderungen des Textes und der technischen Parameter sind vorbehalten.

BEZPEČNOSTNÍ POKYNY

Čtěte pozorně a uschovejte pro budoucí potřebu!

Varování: Bezpečnostní opatření a pokyny uvedené v tomto návodu nezahrnují všechny možné podmínky a situace, ke kterým může dojít. Uživatel musí pochopit, že faktorem, který nelze zabudovat do žádného z výrobků, je zdravý rozum, opatrnost a péče. Tyto faktory tedy musí být zajištěny uživatelem/uživateli používajícími a obsluhujícími toto zařízení.

Neodpovídáme za škody způsobené během přepravy, nesprávným používáním, kolísáním napětí nebo změnou či úpravou jakékoliv části zařízení.

Aby nedošlo ke vzniku požáru nebo k úrazu elektrickým proudem, měla by být při používání elektrických zařízení vždy dodržována základní opatření, včetně těch následujících:

1. Ujistěte se, že napětí ve vaší zásuvce odpovídá napětí uvedenému na štítku zařízení, a že je zásuvka řádně uzemněná. Zásuvka musí být instalována podle platné elektrotechnické normy ČSN.
2. Nikdy troubu nepoužívejte, pokud jsou poškozená dvířka, trouba nefunguje správně, nebo pokud je přívodní kabel poškozen. Před opravou odpojte síťový přívod ze zásuvky. Odstraněním krytu se zapojeným síťovým přívodem můžete vystavit nebezpečí zasažení elektrickým proudem servisního technika! Veškeré opravy nebo seřízení včetně výměny napájecího přívodu svěřte odbornému servisu! Nedemontujte ochranné kryty zařízení, hrozí nebezpečí úrazu elektrickým proudem!
3. Chraňte spotřebič před přímým kontaktem s vodou a jinými tekutinami, aby nedošlo k případnému úrazu elektrickým proudem. Neponořujte přívodní kabel nebo vidlici do vody!
4. Elektrická trouba je určena pouze pro domácí použití. Nepoužívejte troubu venku nebo ve vlhkém prostředí, ani se nedotýkejte přívodního kabelu nebo spotřebiče mokrýma rukama. Hrozí nebezpečí úrazu elektrickým proudem. Nedotýkejte se horkých povrchů. Předejdete

tím riziku poranění nebo popálení. Nepoužívejte troubu k jiným účelům (např. vytápění místností, sušení zvířat, textilu apod.).

5. Nepoužívejte příslušenství, které není doporučeno výrobcem, jinak se vystavujete riziku ztráty záruky. Při vkládání/vyjímání předmětu z trouby používejte kuchyňské chňapky.
6. Dbejte zvýšené pozornosti, pokud používáte troubu v blízkosti dětí. Dohlédněte, aby se děti a domácí zvířata nacházely v bezpečné vzdálenosti od spotřebiče v průběhu provozu. Před použitím spotřebiče pečlivě odstraňte všechny elementy obalu a zabezpečení.
7. Elektrická trouba by neměla být ponechána během chodu bez dozoru.
8. Z každé strany trouby ponechte minimálně 10 cm volného prostoru, aby byla zajištěna řádná cirkulace vzduchu. Na troubu nepokládejte žádné předměty.
9. Tento spotřebič je vybaven dvířky s bezpečnostním sklem. Toto sklo je pevnější a odolnější proti rozbití než obyčejné sklo. Vyvarujte se poškrábání dvířek trouby nebo odštípnutí hran.
10. Doporučujeme nenechávat troubu se zasunutým přívodním kabelem v zásuvce bez dozoru. Před údržbou, vložením či vyjmutím příslušenství vyčkejte, až trouba vychladne, a vytáhněte přívodní kabel ze sítové zásuvky. Vidlici nevytahujte ze zásuvky taháním za kabel. Kabel odpojte ze zásuvky uchopením za vidlici.
11. Troubu používejte pouze ve vodorovné, stabilní pracovní poloze na místech, kde nehrozí její převrhnutí, a v dostatečné vzdálenosti od hořlavých předmětů (např. záclony, závěsy, dřevo atd.).
12. Během provozu nenechávejte dvířka zařízení dlouho otevřená, aby se udrželo teplo v zařízení a ušetřila se energie.
13. Nepoužívejte troubu v blízkosti zdroje tepla, např. plotýnky sporáku. Chraňte ji před přímým slunečním zářením.
14. Přívodní kabel se nesmí dotýkat horkých částí ani vést přes ostré hrany.
15. Riziko vzniku požáru uvnitř trouby omezíte následovně:
    - Jídlo nepřehřívejte. Ujistěte se, že se žádné předměty nedotýkají vnitřních stran trouby.

- Do trouby nevkládejte materiály, jako jsou karton, plast, papír apod. Používejte materiály vhodné pro použití v troubě.
- Troubu z vnějších i vnitřních stran ničím nezakrývejte. Mohlo by dojít k požáru či přehřátí trouby. Teplota dvířek, vnějšího povrchu nebo přístupných povrchů může být vyšší, jestliže je spotřebič v činnosti. Během používání se může stát spotřebič horkým. Pozornost by měla být věnována tomu, aby se zabránilo dotyku topných článků uvnitř trouby.
- Spotřebič a kámen na pizzu udržují teplo delší dobu po použití, proto se nepokoušejte hýbat horkým kamenem a zařízením bez jeho úplného ochlazení.
- Pokud by se z upravovaného pokrmu uvnitř trouby začalo kouřit nebo by se vznítil, nechte dvířka trouby zavřená, troubu vypněte a vytáhněte vidlici napájecího přívodu ze zásuvky.

16. Spotřebič není určen pro činnost prostřednictvím vnějšího časového spínače nebo dálkového ovládání.
17. Troubu nepoužívejte, pokud uvnitř nejsou žádné tekutiny ani potraviny, mohli byste troubu poškodit. Neblokujte a neucpávejte ventilační otvory trouby.
18. Používejte elektrickou troubu pouze v souladu s pokyny uvedenými v tomto návodu. Tato elektrická trouba je určena pouze pro domácí použití. Výrobce neodpovídá za škody způsobené nesprávným použitím tohoto zařízení.
19. V tomto spotřebiči se nesmí používat dřevěné uhlí nebo podobné palivo. Nenalévejte olej do vnitřního prostoru trouby, protože může způsobit požár.
20. Tento spotřebič je určen pro použití v domácnosti a podobných prostorech jako jsou:
    - kuchyňské kouty v obchodech, kancelářích a ostatních pracovištích.
    - v zemědělství.
    - hosty v hotelích, motelech a jiných obytných prostředcích.
    - v podnicích zajišťujících nocleh se snídaní.
21. Tento spotřebič může být používán dětmi staršími 8 roků a osobami s omezenými fyzickými a duševními schopnostmi a osobami bez

zkušeností a znalostí spotřebiče, pokud bude zajištěný dozor anebo instruktáž vzhledem k používání spotřebiče bezpečným způsobem, tak, aby ohrožení spojené s používáním, bylo srozumitelné. Děti si nemohou se zařízením hrát. Děti bez dozoru nemohou vykonávat čistění ani jinou údržbu spotřebiče. Děti mladší 8 let se musí držet mimo dosah spotřebiče a jeho přívodu.

VAROVÁNÍ: Horký povrch!

Tento symbol na spotřebiči označuje povrchy, které se během používání mohou stát velmi horkými. Hrozí popálení!

Do not immerse in water! – Neponořovat do vody!

NEBEZPEČÍ pro děti: Děti si nesmějí hrát s obalovým materiálem. Nenechte děti hrát si s plastovými sáčky. Nebezpečí udušení.

UPOZORNĚNÍ: Při čištění nepoužívejte parní čistič. Před čištěním spotřebiče musí být výrobek odpojen z elektrické sítě. Dále spotřebič nechte vychladnout. Po skončení čištění před opětovným připojením do elektrické sítě zkontrolujte, zda je vidlice napájecího přívodu řádně vysušena včetně ostatních součásti výrobku.

- Kámen na pizzu nikdy nemyjte ve vodě, protože by došlo k jeho poškození.
- Nemyjte kámen na pizzu saponátem, který může proniknout do pórů kamene a přenést se do pokrmu.
- Kamene na pizzu nečistěte špičatými předměty ani vysokotlakými čističi, jinak by do nich mohly vniknout škrábance a zbytky pokrmu.
- K ošetření kamene na pizzu nepoužívejte dezinfekční prostředek. Vzhledem k vysoké teplotě v peci není třeba kámen dezinfikovat.
- Zařízení lze použít pouze pro přípravu pizzy a podobného pečiva.
- Do pece nevkládejte velké pokrmy, v opačném případě hrozí nebezpečí požáru.
- Před obdobím nepoužívání nebo čištěním vytáhněte zástrčku z elektrické zásuvky a nechte zařízení nejprve vychladnout a poté vyčistěte.
- Kromě tohoto zařízení nepoužívejte žádné dodané příslušenství.
- Pokud nepoužíváte elektrické spotřebiče, odpojte je zástrčku.
- Při prvním použití můžete cítit mírný zápach a kouř. Nebuďte nervózní. Je to kvůli zbytku z výroby, který je naprosto normální a po použití pomalu zmizí.
- Neodpojujte elektrický spotřebič ihned po pečení, abyste předešli elektrickému poškození způsobenému zvyšující se zbytkovou teplotou uvnitř elektrického spotřebiče.
- Po pečení, ochlazení zařízení, byste měli vytáhnout zástrčku z elektrické zásuvky, vyčistit vnitřek trouby, vyčistit kámen na pizzu a poté jej umístit do větraného, suchého prostředí bez korozivních plynů.
- Nepoužívejte hrubý čisticí prostředek ani nečistěte skleněná dvířka spotřebiče ostrou kovovou škrabkou. Pokud je povrch skla poškrábaný, sklo se může rozbít.

POPIS SPOTŘEBIČE

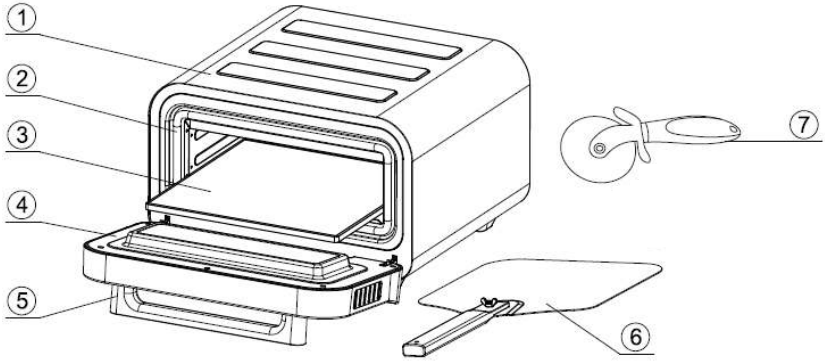

1. Kryt
2. Těsnicí kroužek dvířek
3. Kámen na pizzu
4. Komponenty dvířek
5. Rukojeť dvířek
6. Lopatka na pizzu
7. Řezač na pizzu

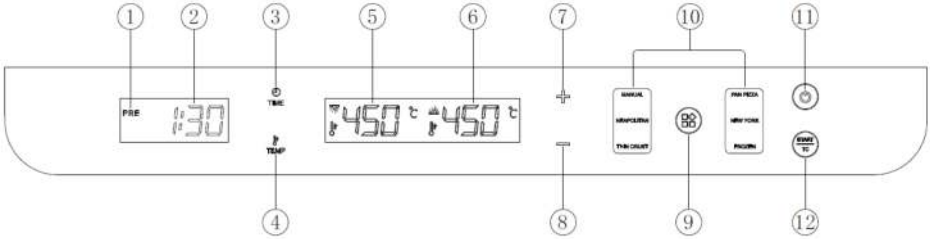

1. Indikátor předehřátí
2. Čas odpočítání
3. Nastavení času
4. Nastavení teploty
5. Zobrazení teploty v horní části
6. Zobrazení teploty ve spodní části
7. Zvýšení času nebo teploty
8. Snížení času nebo teploty
9. Tlačítko volby funkce
10. Přednastavené menu druhů pizzy
11. Vypínač
12. Ovladač Start/Časovač

PŘED PRVNÍM POUŽITÍM

- Opatrně odstraňte všechny obalové materiály a umístěte zařízení na rovné místo.
- Přečtěte si a odstraňte všechny nálepky ze zařízení, ale typový štítek musí zůstat na zařízení.
- Troubu, její vnitřek a kámen otřete vlhkým hadříkem a nechte vysušit nebo vysušit.
- Kámen na pizzu vložte do pece, manuálně nastavte horní a spodní teplotu na 450 °C, stiskněte tlačítko Start a nechte prázdnou troubu 15 minut v provozu, aby se vypálily zbytky z výroby.
- Při prvním použití můžete cítit mírný zápach a lampovou čerň a nebuďte nervózní ze zbytků z výroby vznikajících při spalování. Je to naprosto normální a po provozu bez naplnění to pomalu zmizí.

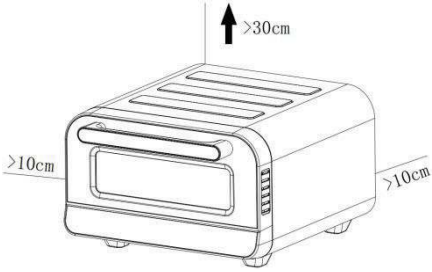

- Umístěte zařízení na stabilní vodorovný povrch. Ponechejte alespoň 10 cm na zadní straně a bocích, > 30 cm na vrchu a dbejte na to, aby bylo zařízení dále od hořlavých materiálů, jako jsou závěsy a nástěnné textilie.

POUŽITÍ SPOTŘEBIČE

1. Připojte pec na pizzu a ujistěte se, zda je kámen na pizzu v troubě.

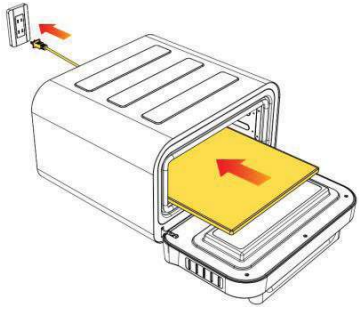

2. Po zapnutí napájecího zdroje klepněte na vypínač (**11**), čímž vstupte do pohotovostního režimu. Pokud do 10 minut nedojde k žádné operaci, přeskočí a vypne se.

3. Zapněte tlačítko napájení, stiskněte tlačítko **9** pro volbu jedné z pěti přednastavených hodnot pizzy, nebo můžete manuálně provést nastavení zvýšení a snížení teploty.
4. Nastavení teploty: Poprvé stiskněte tlačítko **4**, teplota na digitálním displeji zabliká, stiskněte tlačítko podruhé, teplota digitálního displeje bliká, stisknutím tlačítka **+** nebo **–** nastavte teplotu v 10 °C krocích, přičemž rozsah nastavení je 80 °C - 450 °C.
5. Nastavení časování: Stiskněte tlačítko **3**, digitální displej bude blikat, když bliká čas, stiskněte tlačítko „+“ nebo „–“ pro nastavení času, přičemž rozsah nastavení je 1 minuta - 30 minut.
6. Po volbě přednastavené pizzy stiskněte tlačítko **12** a trouba přejde do stavu předehřátí.

7. V průběhu procesu předehřívání bude digitální trubice zapnutá a indikátor předehřívání bude svítit. Když teplota dosáhne přednastavené teploty, indikátor předehřívání zhasne a zazní zvukový signál pro vložení pizzy.
8. Když je pec na pizzu předehřátá, připravte si ingredience a pak je dejte na těsto na pizzu. Doba předehřívání závisí na zvolené teplotě a aktuální teplotě pece na pizzu, avšak v rozmezí 2 až 30 minut.
9. Po dosažení nastavené teploty se rozsvítí digitální zobrazení času a zazní zvuková výzva, vložte pizzu do pece pomocí lopatky a poté zavřete dvířka.

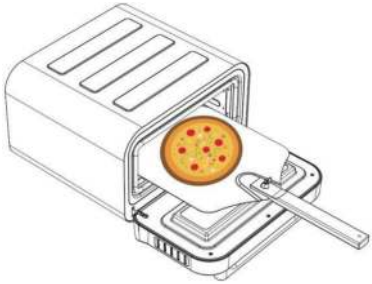

10. Znovu stiskněte tlačítko **12** a začne se odpočítávání času. Po uplynutí času se ozve trojnásobný zvukový signál, což znamená, že pečení je ukončeno.
11. Po uplynutí časovače se ozve trojnásobný zvukový signál. Otevřete dvířka, naberte pizzu lopatkou, vyjměte ji z vnitřního prostoru trouby a zavřete dvířka.

Poznámka: Vyhřívání se po uplynutí časovače nevypne.

12. Chcete-li připravit více pizz, zahřejte kamna na pizzu asi pět minut a před pečením další pizzy ji vraťte na přednastavenou teplotu. (Další pizzu připravte, dokud je kamna na pizzu zahřátá).
13. Po upečení pizzy neodpojujte kamna na pizzu z elektrické zásuvky. Místo toho stiskněte vypínač (**11**), čímž zařízení vypnete. V tomto okamžiku bude chladicí ventilátor nadále proudit vzduch a chladit zařízení a po úplném vychladnutí zařízení nakonec odpojte zástrčku z elektrické zásuvky.
14. Na krájení pizzy můžete použít kráječ na pizzu, jak je uvedeno na obrázku níže.

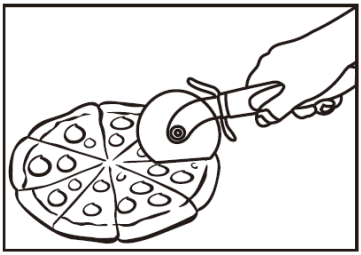

MENU NA PŘÍPRAVY PIZZY

Obecně se pečiva s hrubou kůrkou pečou déle při nižších teplotách, zatímco pečiva s tenkou kůrkou se pečou méně při vyšších teplotách. Pět výchozích menu pizzy vám umožňuje rychle upéct lahodnou pizzu (výchozí teplota a čas horního a spodního ohřevu jsou uvedeny v tabulce níže).

Menu	Počáteční teplota horního ohřevu	Počáteční teplota spodního ohřevu	Nastavitelný teplotní rozsah	Předvolený čas	Nastavitelný časový rozsah
MANUAL	450 °C	450 °C	80 °C – 450 °C	1 min. 30 sek.	1~30 min.
NEAPOLITAN	400 °C	400 °C	200 °C – 450 °C	2 min.	1~10 min.
THIN CRUST	270 °C	330 °C	80 °C – 450 °C	6 min.	1~10 min.
PAN PIZZA	220 °C	340 °C	80 °C – 450 °C	12 min.	1~30 min.
NEW YORK	240 °C	270 °C	80 °C – 450 °C	8 min.	1~20 min.
FROZEN	240 °C	200 °C	80 °C – 450 °C	14 min.	1~20 min.

Poznámka: Časovač nemůže ovládat teplo ani výkon pece na pizzu. Jeho navrhovaný čas závisí na těsta, omáčky a přísad a je pouze orientační. Při pečení pizzy by kamna neměla zůstat bez dozoru.

ČIŠTĚNÍ A ÚDRŽBA

Poznámka: Před čištěním odpojte zástrčku a nechte zařízení vychladnout.

- Čištění vaší trouby je hlavně o čištění kamenů, protože ohřev je nejlepší způsob, jak je vyčistit, takže jde v podstatě o praktický proces.
- Po každé pizze jemně zameťte mouku a úlomky z kamene dlouhým drátěným kartáčem.
- Dřevěné rukojeti jsou méně náchylné na teplo a roztavení než plastové rukojeti. Kameny nedrhněte kartáčem.
- Po úplném cyklu chlazení v troubě vysuňte kámen z trouby a jemně oprašte veškerý popel nebo připálené nečistoty. Otočte kámen a v případě potřeby jej oprašte.
- Kámen nevlhčete ani nenamáčejte do vody, protože byste kámen poškodili.
- Nevlhčete kameny a nenamáčejte je do vody, protože byste tak kameny poškodili. Nelze mýt v myčce nádobí.
- Tento kámen nelze mýt v myčce nádobí.
- Je-li to nutné, po úplném vychladnutí trouby ji zameťte kartáčem nebo otřete prach nebo nečistoty uvnitř trouby.
- Je důležité odstranit co nejvíce zbytků pokrmu přilepeného na kamenech, aby se omezila tvorba kouře. Pokud se pokrm přilepí na kámen tak, že se ho těsto již nemůže dobře dotýkat, kámen otočte a přilepený pokrm nechte dole, pak kámen vložte zpět do trouby a pečte samostatně v troubě při teplotě 450 °C po dobu 30 minut. To umožňuje, aby se přilepený pokrm vypálil z kamene. Po ukončení cyklu pečení nechte přiměřeně dlouho běžet chladicí cyklus.
- Kámen mezi jednotlivými použitími skladujte v troubě a vyjměte jej až po překlopení nebo vyčištění.
- Čas od času může kámen a pec změnit barvu, ale změna barvy neovlivňuje jejich výkon.

ODSTRAŇOVÁNÍ PROBLÉMŮ

Problém	Příčina	Způsob řešení
Syrová pizza přilepená k lopatce.	• Na spodku je málo mouky. • Pizza zůstala velmi dlouho na lopatce. • Pizza je velmi těžká.	• Ujistěte se, zda je těsto pokryto moukou. • Pizza před pecí, méně ingrediencí. • Nenechávejte pizzu na lopatce déle než minutu nebo dvě, jinak se začne lepit. • Po položení pizzy na kámen vytáhněte lopatku rychlým, krátkým pohybem.
Velký kouř během procesu pečení.	Na kámen se dává velmi mnoho syrové mouky.	• Při přípravě pizzy dejte mouky jen tolik, aby se těsto nelepilo. • Otřete přebytečnou mouku ze spodní části pizzy. • Během tohoto období neotevírejte dvířka.
Povrch je hodně černý.	Horní teplota je příliš vysoká.	• Snižte horní teplotu. • Zvyšte spodní teplotu.

Problém	Příčina	Způsob řešení
Blíže nespecifikovaný problém.	Kámen není dostatečně horký.	• Vložte pizzu do vnitřního prostoru kamen, přičemž se musíte ujistit, zda je předehřívání dokončeno, rozsvítí se číslo odpočítávání. • Zvyšte dobu pečení.
Pokrm začal hořet.	• Pokrm je přepečený. • Přebytečnou mouku nebo pečený pokrm položte na kámen.	• Pokud se pokrm vznítí, neotevírejte dvířka, plamen sám zhasne. • Abyste předešli požáru, zůstaňte vedle pece na pizzu, po dokončení vyjměte pokrm, po vychladnutí použijte kámen, očistěte jej kartáčem.
Z dvířek vychází pára.	Je to normální a ventilace dvířek uvolňuje páru produkovanou potravinami s vysokou vlhkostí.	Na vrchu pracovního stolu je vlhkost, jednoduše ji nechte vyschnout.

TECHNICKÉ ÚDAJE

Jmenovité napětí / jmenovitá frekvence/výkon	220–240 V, 50–60 Hz, 1600–1850 W
Rozměry zařízení	488,5 × 440 × 284,5 mm
Velikost vnitřního prostoru trouby	344 × 330 × 110 mm
Hmotnost produktu	10,5 kg
Délka napájecího kabelu	Přibližně 0,9 m
Velikost kamene na pizzu	320 × 320 × 10 mm
Hlučnost	≤ 65 dB

VYUŽITÍ A LIKVIDACE ODPADU

Balicí papír a vlnitá lepenka – odevzdat do sběrných surovin. Přebalová folie, PE sáčky, plastové díly – do sběrných kontejnerů na plasty.

LIKVIDACE VÝROBKU PO UKONČENÍ ŽIVOTNOSTI

Likvidace použitých elektrických a elektronických zařízení (platí v členských zemích EU a dalších evropských zemích se zavedeným systémem třídění odpadu)
Vyobrazený symbol na produktu nebo na obalu znamená, že s produktem by nemělo být nakládáno jako s domovním odpadem. Produkt odevzdejte na místo určené pro recyklaci elektrických a elektronických zařízení. Správnou likvidací produktu zabráníte negativním vlivům na lidské zdraví a životní prostředí. Recyklace materiálů přispívá k ochraně přírodních zdrojů. Více informací o recyklaci tohoto produktu Vám poskytne obecní úřad, organizace pro zpracování domovního odpadu nebo prodejní místo, kde jste produkt zakoupili.

Tento výrobek splňuje požadavky směrnic EU o elektromagnetické kompatibilitě a elektrické bezpečnosti.

Návod k obsluze je k dispozici na webových stránkách www.ecg-electro.eu.
Změna textu a technických parametrů vyhrazena.

OHUTUSJUHISED

Tutvuge põhjalikult ning säilitage edaspidiseks kasutamiseks!

Hoiatus: Käesolevas kasutusjuhendis esitatud ohutusmeetmed ja -juhised ei hõlma kõiki võimalikke tingimusi ja olukordi, mis võivad tekkida. Kasutaja peab teadvustama, et terve mõistus, tähelepanu ja ettevaatus on tegurid, mida ei saa toodetesse integreerida. Seetõttu peab need tegurid tagama seadme kasutaja.

Me ei vastutata transportimisel, mittenõuetekohasest kasutamisest, toitepinge kõikumisest või seadme mistahes osade vahetamisest või muutmisest põhjustatud kahjude eest.

Tulekahju või elektrilöögi riski eest kaitseks tuleb elektriseadmete kasutamisel rakendada põhilisi ettevaatusabinõusid, sealhulgas alljärgnevaid:

1. Veenduge, et toitevõrgu pinge vastab seadme andmesildil näidatud pingega ning, et pistikupesa on nõuetekohaselt maandatud. Pistikupesa tuleb paigaldada vastavalt kehtivatele EL elektrieeskirjadele.
2. Ärge kasutage mikrolaineahju, kui selle uks on kahjustatud, kui see ei tööta nõuetekohaselt või kui toitejuhe on kahjustatud. Enne remontimist ühendage toitejuhe toitevõrgust lahti. Toitevõrguga ühendatud seadmel katete eemaldamine võib põhjustada elektrilööki! Kõik remondid, sealhulgas toitejuhtme asendused, teostatakse vastavas teeninduskeskuses! Ärge eemaldage seadme kaitsekatteid, see võib põhjustada elektrilööki!
3. Elektrilöögi ärahoidmiseks kaitske seadet otsese kokkupuutumise eest veega ja teiste vedelikega. Ärge sukeldage toitejuhet või pistikupesa vette!
4. See elektriahi on ettenähtud kasutamiseks ainult koduses majapidamises. Ärge kasutage ahju õues ega märjas keskkonnas ning ärge puudutage kaablit või toodet märgade kätega. Elektrilöögi oht. Ärge puudutage kuumi pealispindu. Hoiab ära vigastuse või põletuse riski. Ärge kasutage ahju mistahes muul eesmärgil (näiteks ruumide kütmiseks, loomade, kangaste kuivatamiseks jne.).

5. Kasutage ainult tootja poolt soovitatud tarvikuid, vastasel juhul võib garantii kaotada kehtivuse. Esemete eemaldamisel ahjust kasutage pajakindaid.
6. Erilist tähelepanu pöörake ahju kasutamisel laste läheduses! Veenduge, et lapsed ja lemmikloomad hoitakse seadme kasutamise ajal seadmest ohutusse kaugusesse. Enne seadme kasutamist eemaldage hoolikalt kogu pakend ja turvaelement.
7. Ärge jätke töötavat elektriahju järelevalveta.
8. Piisava õhuringluse tagamiseks jätke ahju igale küljele vähemalt 10 cm suurune vaba ruum. Ärge asetage ahju kõrvalisi esemeid.
9. See seade on varustatud turvaklaasiga uksega. See klaas on võrreldes tavalise klaasiga elastsem ja vastupidavam. Vältige ukseklaasi kriimustamist ja selle servade kahjustamist.
10. Ärge jätke toitevõrku ühendatud mikrolaineahju järelevalveta. Enne hooldustööde teostamist, tarvikute sisestamist või eemaldamist laske ahjul maha jahtuda ning ühendage toitejuhe toitevõrgust lahti. Toitevõrgust lahtiühendamisel ärge tõmmake toitejuhtmest. Toitevõrgust lahtiühendamisel tõmmake pistikust.
11. Kasutage ahju ainult horisontaalses, stabiilses tööasendis kohas, kus ei ole ümbermineku ohtu ja piisaval kaugusel põlevatest esemetest (nt kardinad, kardinad, puit jne).
12. Ärge jätke uks töötamise ajal pikaks ajaks lahti, et hoida soojus seadmes ja säästa energiat.
13. Ärge kasutage ahju kuumusallika, näiteks ahju keeduplaatide läheduses. Kaitske seadet otsese päikesevalguse eest.
14. Ärge laske toitejuhtmel kokku puutuda kuumade pindadega ning ärge jätke seda teravatele servadele.
15. Leegi ärahoidmiseks mikrolaineahju sees pöörake tähelepanu alljärgnevale:
    - Ärge kuumutage toitu üle. Veenduge, et ahju siseseinu ei puudutada mistahes esemed.
    - Ärge pange ahju selliseid materjale nagu papp, plastik, paber jne. Kasutage ahjus kasutamiseks sobivaid materjale.

- Ärge katke ahju väljast ega seestpoolt millegagi. See võib põhjustada tulekahju või ahju ülekuumenemise. Töötava seadme uste, välispindade või juurdepääsetavate pindade temperatuur võib olla kõrgem. Seade võib kasutamise ajal muutuda kuumaks. Ärge puudutage ahju sees olevaid kuumutuselemente.
- Seade ja pizzakivi säilitavad kuumust veel kaua pärast kasutamist, seega ärge püüdke kuuma kivi ja seadet liigutada ilma seda täielikult jahutamata.
- Kui küpsetatud toit ahjus hakkab suitsema või süttima, hoidke ahju uks kinni, lülitage ahju välja ja tõmmake toitejuhe pistikupesast välja.

16. Seade ei ole ette nähtud ajaviiteseadme või kaugjuhtimispuldi abil kasutamiseks.
17. Ärge kasutage ahju, kui selles ei ole toitu või vedelikke. See võib kahjustada ahjuust. Ärge katke või blokeerige ahju mistahes avasid.
18. Kasutage elektriahju ainult vastavalt selle kasutusjuhendi juhistele. See elektriahi on ettenähtud kasutamiseks ainult koduses majapidamises. Valmistaja ei vastuta seadme mittenõuetekohasest kasutamisest põhjustatud kahjustuste eest.
19. Seadmes ei ole lubatud kasutada sütt või muid sarnaseid kütuseid. Ärge valage õli ahju sisemusse, sest see võib põhjustada tulekahju.
20. See seade on ettenähtud kasutamiseks koduses majapidamises ja muudes sarnastes kohtades, sealhulgas:
    - kaupluste, büroode ja teiste töökohtade kööginurgad,
    - põllumajanduses.
    - hotellide, motellide ja muude elamute külalised;
    - Bed and Breakfast majutuskohtades.
21. Seda seadet võivad kasutada üle 8-aastased lapsed ja piiratud füüsiliste ja vaimsete võimetega isikud ning isikud, kellel puuduvad kogemused ja teadmised seadme kohta, tingimusel, et seadme ohutu kasutamise osas on tagatud järelevalve ja/või juhendamine, nii et seadme kasutamisega seotud ohud oleksid arusaadavad. Ärge lubage lastel seadmega mängida. Lapsed ei tohi seadet ilma

järelevalveta puhastada ega muul viisil hooldada. Hoidke alla 8 aastased lapsed seadmest ja selle toitejuhtmest eemal.

HOIATUS: Pealispind on kuum!

See sümbol seadmel tähistab pindu, mis võivad kasutamise ajal väga kuumaks muutuda. On oht põletushaavade tekkeks!

Eesti keel

Do not immerse in water! – Ärge sukeldage vette!

OHT lastele: Ärge lubage lastel mängida pakkematerjalidega. Ärge lubage lastel mängida plastkottidega. Lämbumise oht.

HOIATUS: Ärge kasutage puhastamiseks aurupuhasteid. Enne puhastamist tuleb toode vooluvõrgust lahti ühendada. Seejärel laske seadmel jahtuda. Pärast puhastamist kontrollige, et toitepistik oleks korralikult kuivanud, sealhulgas ka toote muud osad, enne vooluvõrku taasühendamist.

- Ärge kunagi peske pitsakivi veega, sest see kahjustab seda.
- Ärge peske pitsakivi pesuvahendiga, mis võib tungida kivi pooridesse ja kanduda toidule.
- Ärge puhastage pitsakivi teravate esemete või kõrgsurvepuhastusvahenditega, sest muidu võivad sisse sattuda kriimustused ja toidujäätmed.
- Ärge kasutage pitsakivi töötlemiseks desinfitseerimisvahendit. Tänu ahju kõrgele temperatuurile ei ole vaja kivi desinfitseerida.
- Seadet saab kasutada ainult pitsade ja sarnaste küpsetiste valmistamiseks.
- Ärge pange ahju suuri nõusid, muidu on tulekahjuoht.
- Enne kasutamata jätmist või puhastamist tõmmake pistik pistikupesast välja ja laske seadmel esmalt jahtuda ning seejärel puhastage.
- Ärge kasutage peale selle seadme ühtegi kaasasolevat tarvikut.
- Ühendage elektriseadmed vooluvõrgust välja, kui neid ei kasutata.
- Esimesel kasutamisel võib tunda kerget lõhna ja suitsu. Ärge olge närvilised. See on tingitud tootmisjäägist, mis on täiesti normaalne ja kaob aeglaselt pärast kasutamist.
- Ärge tõmmake elektriseadet kohe pärast toiduvalmistamist vooluvõrgust välja, et vältida elektrikahjustusi, mida põhjustab tõusev jääktemperatuur elektriseadme sees.
- Pärast küpsetamist tuleks seadme jahutamiseks tõmmata pistik pistikupesast, puhastada ahju sisemus, puhastada pitsakivi ja asetada see seejärel ventileeritavasse, kuiva ja söövitavatest gaasidest vabasse keskkonda.
- Ärge kasutage karmi puhastusvahendit ega puhastage seadme klaasist ust terava metallkaapijaga. Kui klaaspind on kriimustatud, võib klaas puruneda.

SEADME KIRJELDUS

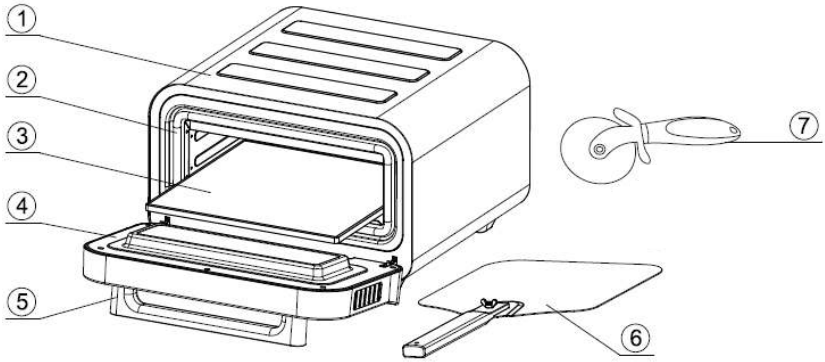

1. Kate
2. Ukse tihendusrõngas
3. Pizzakivi
4. Uksekomponendid
5. Ukse käepide
6. Pitsakoorik
7. Pizzalõikur

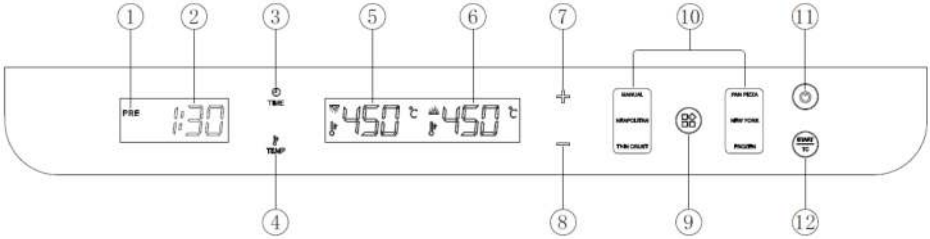

1. Eelkuumutusindikaator
2. Tagasiarvamise aeg
3. Aja seadistused
4. Temperatuuri seadistused
5. Temperatuurinäidik üleval
6. Temperatuurinäidik allosas
7. Aja või temperatuuri suurendamine
8. Aja või temperatuuri vähendamine
9. Funktsiooni valimise nupp
10. Eelseadistatud pitsatüüpide menüü
11. Sees/väljas lüliti
12. Käivitus/ajamikontroll

ENNE ESMAKORDSET KASUTAMIST

- Eemaldage ettevaatlikult kõik pakkematerjalid ja asetage seade tasasele pinnale.
- Lugege ja eemaldage kõik kleebised seadmelt, kuid tüübisilt peab jääma seadmele.
- Pühkige ahju, selle sisemus ja kivi niiske lapiga ja laske kuivada või õhu käes kuivada.
- Asetage pitsakivi ahju, seadistage käsitsi ülemine ja alumine temperatuur 450 °C, vajutage käivitusnuppu ja jätke tühi ahi 15 minutiks tööle, et põletada tootmisjäägid ära.
- Esmakordsel kasutamisel võite tunda kerget lõhna ja lambimusta lõhna ning ärge ärge kartke põlemisjääke. See on täiesti normaalne ja pärast täitmata töötamist kaob see aeglaselt.

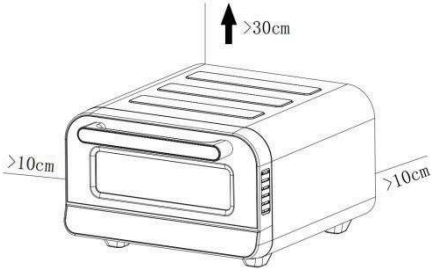

- Asetage seade stabiilsele horisontaalsele pinnale. Jätke vähemalt 10 cm taha ja külgedele, > 30 cm ülespoole ja hoidke seade eemal põlevate materjalide, näiteks kardinate ja seinakangaste läheduses.

SEADME KASUTAMINE

1. Ühendage pizzaahi ja veenduge, et pitsakivi on ahjus.

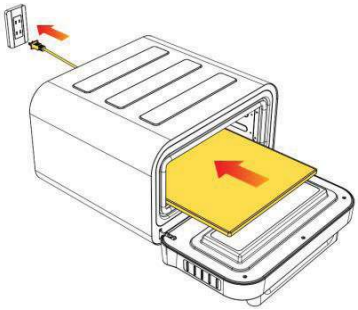

2. Pärast toiteallika sisselülitamist koputage toitelülitit (**11**), et siseneda ooterežiimi. Kui 10 minuti jooksul ei toimu ühtki toimingut, jätab see vahele ja lülitub välja.

3. Lülitage sisse toitenupp, vajutage nuppu **9** , et valida üks viiest pizza eelseadistusest, või saate temperatuuri käsitsi üles- ja allapoole reguleerida.
4. Temperatuuri seadistamine: Vajutage esimest korda nuppu **4**, temperatuur diginäidikul vilgub, vajutage nuppu teist korda, temperatuur diginäidikul vilgub, vajutage nuppu **+** või **-** , et reguleerida temperatuuri 10 °C sammudes, seadistusvahemik on 80 °C - 450 °C.
5. Ajastamise seaded: Vajutage nuppu **3**, digitaalne ekraan vilgub, kui aeg vilgub, vajutage nuppu "+" või "-", et seadistada aega, seadistusvahemik on 1 minut - 30 minutit.
6. Pärast eelseadistatud pizza valimist vajutage nuppu **12** ja ahi läheb eelsoojendusse.

7. Eelsoojendamise ajal süttib digitaalne toru ja eelsoojendamise indikaator põleb. Kui temperatuur saavutab eelseadistatud temperatuuri, kustub eelsoojenduse indikaator ja kostub pitsa sisestamise helisignaal.
8. Kui pizzaahi on eelsoojendatud, valmistage koostisosad ette ja pange need seejärel pitsatainale. Eelkuumutusaeg sõltub valitud temperatuurist ja pizzaahju praegusest temperatuurist, kuid see võib ulatuda 2-30 minutini.
9. Kui seatud temperatuur on saavutatud, süttib digitaalne aja näidik ja kostub helisignaal, sisestage pizza ahju, kasutades labidat ja sulgege seejärel uks.

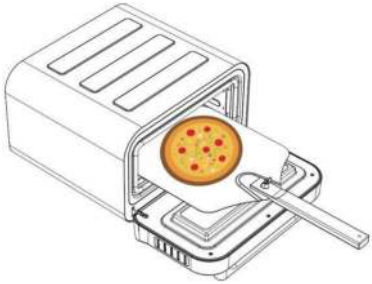

10. Vajutage uuesti nuppu **12** , et alustada aja tagasiarvamist. Pärast aja möödumist kostub kolmekordne helisignaal, mis näitab, et küpsetamine on lõppenud.
11. Kui taimer aegub, kostub kolmekordne helisignaal. Avage uks, kühveldage pitsat spaatliga, võtke see ahju sisemusest välja ja sulgege uks.

Märkus: Kütteseade ei lülitu pärast taimeri aegumist välja.

12. Kui soovite valmistada rohkem pitsasid, kuumutage pizzaahju umbes viis minutit ja viige see enne järgmise pizza küpsetamist tagasi eelseadistatud temperatuurile. (Valmistage järgmine pizza ette, kui pizzaahi on veel kuum).
13. Ärge tõmmake pizzaahju pärast pizza küpsetamist pistikupesast välja. Selle asemel vajutage seadme väljalülitamiseks toitelülitit (**11**). Sel hetkel jätkab jahutusventilaator õhu ringlemist ja seadme jahutamist ning kui seade on täielikult jahtunud, tõmmake lõpuks toitepistik pistikupesa pistikupesast välja.
14. Võite kasutada pitsalõikurit, et lõigata pitsat, nagu on näidatud allpool oleval pildil.

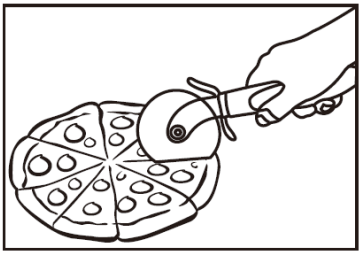

PIZZA VALMISTAMISE MENÜÜ

Üldiselt võtab paksukoore kondiitritoodete küpsetamine madalamal temperatuuril kauem aega, samas kui õhukese koore kondiitritoodete küpsetamine kõrgemal temperatuuril võtab vähem aega. Viis vaikimisi pitsamenüüd võimaldavad teil kiiresti küpsetada maitsvat pitsat (vt allpool olevat tabelit ülemise ja alumise kuumutamise vaikimisi temperatuuride ja aegade kohta).

Menüü	Esialgne ülemine küttetemperatuur	Algne alumise kütte temperatuur	Reguleeritav temperatuurivahemik	Vaikimisi aeg	Reguleeritav ajaskaala
MANUAL	450 °C	450 °C	80 °C – 450 °C	1 min. 30 sekundit.	1~30 min.
NEAPOLITAN	400 °C	400 °C	200 °C – 450 °C	2 min.	1~10 min.
THIN CRUST	270 °C	330 °C	80 °C – 450 °C	6 min.	1~10 min.
PAN PIZZA	220 °C	340 °C	80 °C – 450 °C	12 min.	1~30 min.
NEW YORK	240 °C	270 °C	80 °C – 450 °C	8 min.	1~20 min.
FROZEN	240 °C	200 °C	80 °C – 450 °C	14 min.	1~20 min.

Märkus: Timeri ei saa kontrollida pizzaahju kuumust ega võimsust. Tema soovitatud aeg sõltub tainast, kastmest ja koostisainetest ning on ainult suunis. Pitsat valmistades ei tohiks pliiti jätta järelevalveta.

HOOLDAMINE JA PUHASTAMINE

Märkus: Enne puhastamist tõmmake seade vooluvõrgust välja ja laske sellel jahtuda.

- Ahju puhastamine on seotud ahju puhastamisega, sest ahju kuumutamine on parim viis selle puhastamiseks, seega on see põhimõtteliselt käepärane protsess.
- Pärast iga pitsat pühkige jahu ja kivipuru ettevaatlikult pika traatharjaga ära.
- Puidust käepidemed on vähem vastuvõtlikud kuumusele ja sulamisele kui plastist käepidemed. Ärge küürige kive harjaga.
- Pärast täielikku jahutustsüklit ahjus libistage kivi ahjust välja ja pühkige ettevaatlikult tolm maha tuhast või põlenud mustusest. Pöörake kivi ümber ja parandage seda vajaduse korral.
- Ärge niisutage ega leotage kivi veega, sest see kahjustab kivi.
- Ärge niisutage kive ega leotage neid vees, sest see kahjustab kive. Ei ole nõudepesumasinas pestav.
- Seda kivi ei saa pesta nõudepesumasinas.
- Vajaduse korral harjake või pühkige pärast ahju täielikku jahtumist ahju sees olev tolm või mustus ära.
- Oluline on eemaldada võimalikult palju pliidi külge kleepunud toidujääke, et vähendada suitsu tekkimist. Kui toit kleepub kivile nii, et tainas ei saa seda enam hästi puudutada, pöörake kivi ümber ja jätke kinni jäänud toit maha, seejärel pange kivi tagasi ahju ja küpsetage eraldi ahjus 450 °C juures 30 minutit. See võimaldab kinni jäänud toidul kivilt ära põletada. Laske jahutustsüklil pärast küpsetamistsükli lõppu mõistliku aja jooksul töötada.
- Säilitage kivi ahjus kasutamise vahel ja võtke see välja ainult pärast pööramist või puhastamist.
- Aeg-ajalt võib kivi ja ahju värvus muutuda, kuid värvuse muutus ei mõjuta nende töövõimet.

VEAOTSING

Probleem	Põhjus	Lahendus
Juustupitsad kleepusid tera külge.	• Põhjal on vähe jahu. • Pitsa jäi väga pikaks ajaks kühvlile. • Pizza on väga raske.	• Veenduge, et tainas on kaetud jahu. • Pitsat ahju ees, vähem koostisosi. • Ärge jätke pitsat koorijale kauemaks kui minutiks või kaheks, sest muidu hakkab see kleepuma. • Pärast pizza kivile asetamist tõmmake lapp kiirelt ja lühikese liigutusega välja.
Suur suitsu küpsetamise ajal.	Kivile pannakse palju toorjahu.	• Pitsat valmistades lisage just nii palju jahu, et tainas ei jääks kinni. • Pühkige liigne jahu pitsapõhjast maha. • Ärge avage sel ajal ust.
Pind on väga must.	Ülemine temperatuur on liiga kõrge.	• Alandage ülemist temperatuuri. • Tõsta alumise temperatuuri.

Probleem	Põhjus	Lahendus
Täpsustamata probleem.	Kivi ei ole piisavalt kuum.	• Asetage pizza ahju sisemisse kambrisse, veenduge, et eelsoojendus on lõppenud, tagasiarvestusnumber süttib. • Suurendage küpsetusaega.
Toit hakkas põlema.	• Toit on üleküpsetatud. • Pange üleliigne jahu või küpsetatud roog kivile.	• Kui toit süttib, ärge avage ust, leek kustub iseenesest. • Tulekahju vältimiseks jääge pizzaahju kõrvale, eemaldage taldrik pärast valmimist, puhastage see pärast jahtumist kivi abil harjaga.
Uksest tuleb aur välja.	See on normaalne ja ukse ventilatsioon vabastab suure niiskusega toiduainetest tekkiva auru.	Töölaua peal on niiskust, laske lihtsalt kuivada.

Eesti keel

TEHNILISED ANDMED

Nimipinge / nimisagedus / võimsus	220-240 V, 50–60 Hz, 1600-1850 W
Seadme mõõtmed	488,5 × 440 × 284,5 mm
Ahju sisemuse suurus	344 × 330 × 110 mm
Toote kaal	10,5 kg
Toitejuhtme pikkus	Umbes 0,9 m
Pizzakivi suurus	320 × 320 × 10 mm
Müratase	≤ 65 dB

KASUTAMINE JA KASUTUSEST KÕRVALDAMINE

Pakkepaber ja lainepapp – viige jäätmejaama. Pakkekiled, PE kotid, plastist osad – visake plasti utiliseerimiskonteineritesse.

TOOTE KASUTUSEST KÕRVALDAMINE TÖÖEA LÕPUS

Elektri- ja elektroonikaseadmete kasutusest kõrvaldamine (kehtib EL-i liikmesriikides ja teistes Euroopa riikides, kus rakendatakse ringlussevõtusüsteemi)
Näidatud sümbol tootel või pakendil tähendab, et toodet ei tohiks käidelda nagu olmejäätmeid. Viige toode elektri-ja elektroonikaseadmetele ettenähtud ringlussevõtupunkti. Vältige võimalikke negatiivseid mõjusid inimese tervisele ja keskkonnale, tagades oma tootele nõuetekohase ringlussevõtu. Ringlussevõtt aitab säilitada loodusvarasid. Lisateavet selle toote ringlussevõtu kohta saate oma kohalikust omavalitsusest, olmejäätmete käitlemise ettevõttest või poest, kust te toote ostsite.

08/05

See toode vastab Euroopa Liidu elektromagnetilise ühilduvuse ja elektriohutuse direktiivi nõuetele.

Kasutusjuhend on kättesaadav Internetis www.ecg-electro.euveebilehel.
Teksti ja tehniliste parameetrite muutmise õigused on kaitstud.

SIGURNOSNE UPUTE

Pročitajte pažljivo i sačuvajte za buduću uporabu!

Pozor: Mjere opreza i upute navedene u ovom priručniku ne pokrivaju sve moguće situacije i opasnosti do kojih može doći. Korisnik treba biti svjestan da faktore sigurnosti, kao što su oprezno, brižno i razumno rukovanje, nije moguće ugraditi u proizvod. Stoga sâm korisnik ovog uređaja treba osigurati prisutnost tih sigurnosnih faktora.

Nismo odgovorni za štete nastale prijevozom, nepravilnim korištenjem, promjenama napona te modificiranjem ili zamjenom bilo kojeg dijela uređaja.

Kako ne bi došlo do požara ili ozljede od udara električne struje, pri korištenju električnih uređaja uvijek se trebaju poštovati temeljne sigurnosne upute među kojima su i sljedeće:

1. Provjerite odgovara li napon struje na vašoj utičnici onomu koji je naveden na pločici vašeg uređaja, te je li utičnica pravilno uzemljena. Utičnica mora biti ugrađena prema zahtjevima nacionalnih elektrotehničkih normi.
2. Pećnicu nikada nemojte koristiti ako su oštećena vrata, ne radi ispravno ili je oštećen kabel za napajanje. Prije popravka isključite kabel napajanja iz mreže. Ako je poklopac uklonjen, nakon spajanja na električnu mrežu može doći do izlaganja servisera opasnosti od električnog udara. Bilo kakav popravak ili podešavanje uređaja, u što ulazi i zamjena kabela, mora biti povjerena stručnom servisu! Ne skidajte sigurnosni poklopac uređaja kako ne bi došlo do opasnosti od električnog udara!
3. Uređaj zaštitite od doticaja s vodom ili drugim tekućinama kako ne bi došlo do električnog udara. Ne uranjajte ni napojni kabel niti utičnicu u vodu!
4. Mini štednjak namijenjen je za kućnu uporabu. Štednjak nemojte koristiti na otvorenom, kao ni u vlažnim prostorima; ne dotičite kabel za napajanje niti uređaj mokrim rukama. Postoji opasnost od električnog udara. Ne dirajte vruće površine. Tako ćete izbjeći opasnost od ozljeda ili opekotina. Štednjak nemojte upotrebljavati

za druge svrhe (na primjer grijanje prostora, sušenje životinja, odjeće i slično).

5. Nemojte koristiti pribor kojeg nije preporučio proizvođač. U suprotnom ćete izgubiti prava na jamstvo. Kod umetanja predmeta u pećnicu ili vađenja iz nje, koristite rukavice.
6. Budite posebno pažljivi nalaze li se djeca u blizini dok koristite štednjak. Držite djecu i kućne ljubimce na sigurnoj udaljenosti od uređaja tijekom rada. Prije uporabe uređaja pažljivo uklonite sve elemente ambalaže i sigurnosti.
7. Mini štednjak ne smije biti ostavljen da radi bez nadzora.
8. Ostavite najmanje 10 cm slobodnog prostora sa svake strane kako biste osigurali pravilno kruženje zraka. Na štednjak nemojte odlagati nikakve predmete.
9. Vrata ovog uređaja opremljena su sigurnosnim staklom. Ono je čvršće i otpornije na udarac nego obično staklo. Pazite da ne izgrebete vrata pećnice i da ne okrhnete rubove.
10. Preporučujemo da pećnicu ne ostavljate s napojnim kabelom uključenim u struju. Prije postupaka održavanja, ugradnje ili uklanjanja opreme, pričekajte da se štednjak ohladi i izvadite napojni kabel iz utičnice za struju. Ne izvlačite utikač iz utičnice povlačenjem za kabel. Kabel odspojite iz mreže tako što ćete primiti utikač i izvući ga.
11. Pećnicu upotrebljavajte samo u vodoravnom, stabilnom radnom položaju na mjestima gdje ne postoji opasnost od prevrtanja i na dovoljnoj udaljenosti od zapaljivih predmeta (npr. zavjese, zavjese, drvo itd.).
12. Ne ostavljajte vrata uređaja otvorena dulje vrijeme tijekom rada kako biste zadržali toplinu u uređaju i uštedjeli energiju.
13. Štednjak nemojte koristiti u blizini izvora topline, kao što su to grijalice ili peći na drva. Držite je podalje od izravne sunčeve svjetlosti.
14. Kabel se mora pružati tako da ne dolazi u dodir s vrućim predmetima i ne prolazi duž oštrih rubova.

15. Opasnost od nastanka požara u unutrašnjosti pećnice spriječit ćete ovako:
    - Nemojte previše zagrijavati namirnice. Osigurajte da nijedan predmet ne dodiruje unutarnje stijenke pećnice.
    - Ne stavljajte materijale kao što su karton, plastika, papir itd. u pećnicu. Koristite materijale prikladne za uporabu u pećnici.
    - Ne prekrivajte pećnicu izvana i iznutra. To bi moglo dovesti do požara ili bi štednjak mogao pregorjeti. Ako je uređaj uključen, vrata i vanjske površine mogu biti povišene temperature. Za vrijeme korištenja, uređaj može biti vruć. Potrebno je obratiti pažnju na to da se nikada ne dotaknu grijači u pećnici.
    - Uređaj i kamen za pizzu zadržavaju toplinu dugo vremena nakon uporabe, stoga ne pokušavajte pomaknuti vrući kamen i uređaj bez potpunog hlađenja.
    - Ako se tijekom pripreme hrane iz pećnice počne dimiti ili dođe do gorenja, otvorite vrata pećnice, isključite štednjak i isključite kabel za napajanje iz utičnice.
16. Uređaj nije prikladan za rad putem timera ili daljinskog upravljača.
17. Pećnicu nemojte koristiti kad je prazna jer bi je to moglo oštetiti. Nemojte zatvarati ni prigušivati otvor za ventilaciju pećnice.
18. Štednjak koristite samo na način koji je propisan ovom uputom. Mini štednjak namijenjen je samo za kućnu uporabu. Proizvođač nije odgovoran za štete nastale nepravilnim korištenjem ovog uređaja.
19. Zabranjeno je u ovom uređaju koristiti drveni ugljen ili slična goriva. Nemojte ulijevati ulje u pećnicu jer može izazvati požar.
20. Ovaj proizvod namijenjen je za korištenje u kućanstvu i u kućanstvu sličnim prostorima kao što su:
    - kuhinje u tvrtkama, uredima i u drugim sličnim radnim okruženjima;
    - u poljoprivredi.
    - goste u hotelima, motelima i drugim stambenim objektima.
    - u pansionima.
21. Ovaj uređaj mogu koristiti djeca u dobi od 8 i više godina i osobe sa smanjenim fizičkim i mentalnim sposobnostima te nedostatkom

iskustva i znanja o uređaju, pod uvjetom da je nadzor i/ili upute o uporabi uređaja pružen na siguran način i da su uključene opasnosti jasno razumljive. Djeca se ne mogu igrati uređajem. Djeca bez nadzora ne mogu obavljati čišćenje ili drugo održavanje uređaja. Djeca mlađa od 8 godina moraju se držati podalje od uređaja i izvora napajanja.

POZOR: Vruća površina!

Ovaj simbol na uređaju označava površine koje mogu postati vrlo vruće tijekom uporabe. Postoji opasnost od opeklina!

Do not immerse in water! – Nemojte uranjati u vodu!

OPASNOSTI po djecu: Djeca se ne smiju igrati ambalažnim materijalom. Nemojte dopustiti djeci da se igraju plastičnim vrećicama. Postoji opasnost od gušenja.

UPOZORENJE: Nemojte čistiti uređaj parnim čistačima. Prije čišćenja uređaja, uređaj se mora odspojiti s napajanja. Zatim ostavite uređaj da se ohladi. Nakon čišćenja, prije ponovnog spajanja na napajanje, provjerite je li utikač napajanja pravilno osušen, uključujući i druge komponente proizvoda.

- Nikada ne perite kamen za pizzu u vodi jer će se oštetiti.
- Ne perite kamen za pizzu deterdžentom koji može prodrijeti u pore kamena i prenijeti se na hranu.
- Nemojte čistiti kamenje za pizzu šiljastim predmetima ili visokotlačnim čistačima, jer u protivnom mogu ući ogrebotine i ostaci hrane.
- Nemojte koristiti sredstvo za dezinfekciju za tretiranje kamena za pizzu. Zbog visoke temperature u peći, kamen nije potrebno dezinficirati.
- Uređaj se može koristiti samo za pripremu pizze i sličnih kolača.
- Ne stavljajte veće posuđe u pećnicu jer u protivnom postoji opasnost od požara.
- Prije razdoblja nekorištenja ili čišćenja, izvadite utikač iz električne utičnice i ostavite uređaj da se prvo ohladi, a zatim očistite.
- Nemojte koristiti bilo koji od isporučenih dodataka uz ovaj uređaj.
- Ako ne koristite električne uređaje, odspojite utikač.
- Možda ćete primijetiti blagi miris i dim kada ga prvi put upotrijebite. Nemojte biti nervozni. To je zbog ostatka proizvodnje, koji je savršeno normalan i polako nestaje nakon uporabe.
- Nemojte odspajati električni uređaj odmah nakon pečenja kako biste izbjegli električna oštećenja uzrokovana povećanjem preostale temperature unutar električnog uređaja.
- Nakon pečenja, hlađenja opreme, izvadite utikač iz električne utičnice, očistite unutrašnjost pećnice, očistite kamen za pizzu i zatim ga stavite u prozračeno, suho okruženje bez korozivnih plinova.
- Nemojte koristiti grubi deterdžent ili čistiti staklena vrata uređaja oštrim metalnim strugačem. Ako je staklena površina ogrebana, staklo se može slomiti.

OPIS UREĐAJA

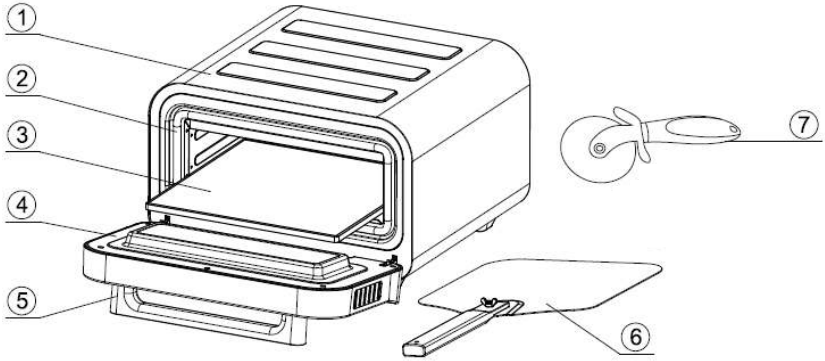

1. Kućište
2. Brtveni prsten vrata
3. Kamen za pizzu
4. Komponente vrata
5. Ručka vrata
6. Kuglica za pizzu
7. Rezač za pizzu

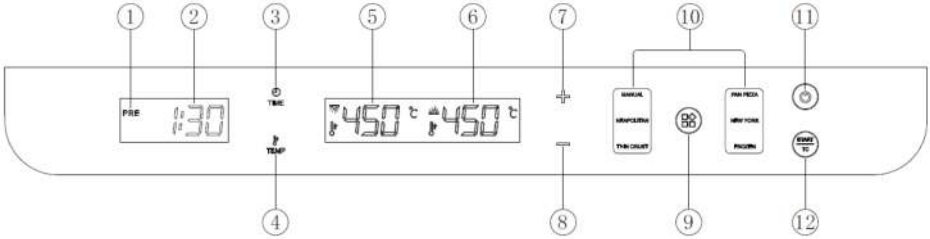

1. Indikator predgrijavanja
2. Vrijeme odbrojavanja
3. Podešavanje vremena
4. Podešavanje temperature
5. Prikaz temperature na vrhu
6. Prikaz donje temperature
7. Povećanje vremena ili temperature
8. Smanjenje vremena ili temperature
9. Tipka za odabir funkcije
10. Pohranjeni izbornik vrsta pizza
11. Prekidač
12. Kontroler starta/tajmera

PRIJE PRVE UPORABE

- Pažljivo uklonite sav ambalažni materijal i postavite uređaj na ravno mjesto.
- Pročitajte i uklonite sve naljepnice s uređaja, ali natpisna pločica mora ostati na uređaju.
- Obrišite pećnicu, njezinu unutrašnjost i kamenje vlažnom krpom i ostavite da se osuši ili osuši.
- Stavite kamen za pizzu u pećnicu, ručno podesite gornju i donju temperaturu na 450 °C, pritisnite tipku START i ostavite praznu pećnicu da radi 15 minuta kako bi se spalili ostaci proizvodnje.
- Prvi put kada ga koristite, možda ćete osjetiti blagi miris i crnu svjetiljku i nemojte biti nervozni zbog ostataka proizvodnje koji proizlaze iz izgaranja. To je savršeno normalno i polako će nestati nakon rada bez punjenja.

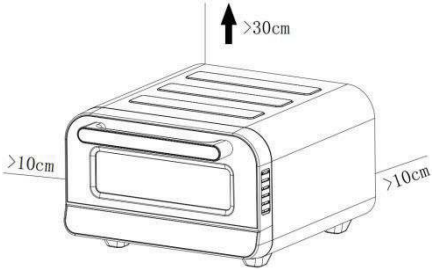

- Postavite uređaj na stabilnu vodoravnu površinu. Ostavite najmanje 10 cm na leđima i bočnim stranama, > 30 cm na vrhu i pobrinite se da je uređaj udaljen od zapaljivih materijala kao što su zavjese i zidni tekstil.

UPORABA UREĐAJA

1. Spojite pećnicu za pizzu i provjerite je li kamen za pizzu u pećnici.

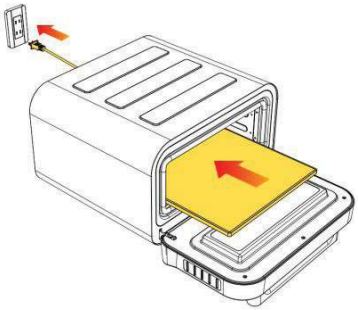

2. Nakon uključivanja napajanja, dodirnite prekidač napajanja (**11**) za ulazak u stanje pripravnosti. Ako nema rada u roku od 10 minuta, preskočit će i isključiti se.

3. Uključite tipku za uključivanje, pritisnite tipku **9** za odabir jedne od pet unaprijed postavljenih vrijednosti za pizzu ili možete ručno podesiti povećanje i smanjenje temperature.
4. Podešavanje temperature: Pritisnite tipku **4** prvi put, temperatura na digitalnom pokazivaču treperi, pritisnite tipku drugi put, temperatura digitalnog pokazivača treperi, pritisnite tipku **+** ili **–** za podešavanje temperature u koracima od 10 °C, s rasponom podešavanja 80 °C - 450 °C.
5. Postavke vremena: Pritisnite tipku **3**, digitalni pokazivač će treperiti kad vrijeme treperi, pritisnite tipku "+" ili "–" za podešavanje vremena, raspon podešavanja je 1 minuta - 30 minuta.
6. Nakon odabira pohranjene pizze pritisnite tipku **12** i pećnica prelazi u stanje predgrijavanja.

7. Tijekom postupka predgrijavanja, digitalna cijev će se uključiti i indikator predgrijavanja će biti uključen. Kad temperatura dosegne prethodno podešenu temperaturu, indikator predgrijavanja se gasi i oglašava se zvučni signal za umetanje pizze.
8. Kad se pećnica za pizzu zagrije, pripremite sastojke, a zatim ih stavite na tijesto za pizzu. Vrijeme zagrijavanja ovisi o odabranoj temperaturi i trenutnoj temperaturi pećnice za pizzu, ali se kreće od 2 do 30 minuta.
9. Kad se dosegne podešena temperatura, svijetli digitalni prikaz vremena i oglašava se zvučni signal, stavite pizzu u pećnicu pomoću lopatice i zatim zatvorite vrata.

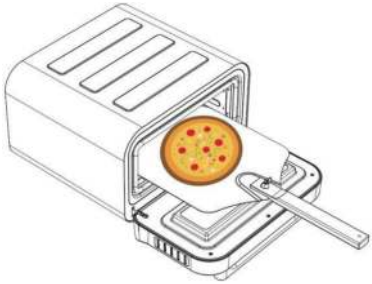

10. Ponovno pritisnite tipku **12** i započet će odbrojavanje. Nakon isteka vremena oglašava se trostruki zvučni signal, što znači da je pečenje završeno.
11. Kad tajmer istekne, oglasit će se trostruki zvučni signal. Otvorite vrata, zagrabite pizzu lopaticom, izvadite je iz unutrašnjosti pećnice i zatvorite vrata.

Napomena: Grijanje se ne isključuje nakon isteka vremena.

12. Da biste pripremili još pizza, zagrijte peć za pizzu oko pet minuta i vratite je na prethodno podešenu temperaturu prije pečenja sljedeće pizze. (Pripremite još jednu pizzu dok je peć za pizzu topla.)
13. Nakon pečenja pizze nemojte isključivati peć za pizzu iz električne utičnice. Umjesto toga, pritisnite tipku za uključivanje (**11**) kako biste isključili uređaj. U tom će trenutku rashladni ventilator nastaviti strujati zrak i hladiti uređaj, a nakon što se uređaj potpuno ohladi, napokon odspojite utikač iz električne utičnice.
14. Za rezanje pizze možete upotrijebiti rezač za pizzu kao što je prikazano na donjoj slici.

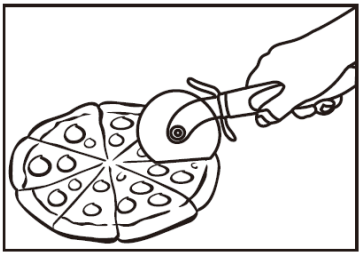

JELOVNIK ZA PIZZU

Općenito, tijesto od krupne kore peče se dulje na nižim temperaturama, dok se tijesto od tanke kore peče manje na višim temperaturama. Pet zadanih izbornika za pizzu omogućuju vam brzo pečenje ukusne pizze (zadana temperatura i vrijeme za gornju i donju toplinu prikazani su u donjoj tablici).

Izbornik	Početna temperatura gornjeg grijanja	Početna niža temperatura grijanja	Podesivi temperaturni raspon	Zadano vrijeme	Podesivi vremenski raspon
MANUAL	450 °C	450 °C	80 °C – 450 °C	do 1 min 30 s	1~30 min.
NEAPOLITAN	400 °C	400 °C	200 °C – 450 °C	do 2 min	1~10 min.
THIN CRUST	270 °C	330 °C	80 °C – 450 °C	do 6 min	1~10 min.
PAN PIZZA	220 °C	340 °C	80 °C – 450 °C	do 12 min	1~30 min.
NEW YORK	240 °C	270 °C	80 °C – 450 °C	do 8 min	1~20 min.
FROZEN	240 °C	200 °C	80 °C – 450 °C	do 14 min	1~20 min.

Napomena: Timer ne može upravljati toplinom ili snagom pećnice za pizzu. Predloženo vrijeme ovisi o tijestu, umacima i sastojcima i služi samo kao referenca. Prilikom pečenja pizze, štednjak ne smije ostati bez nadzora.

ČIŠĆENJE I ODRŽAVANJE

Napomena: Prije čišćenja odspojite utikač i ostavite uređaj da se ohladi.

- Čišćenje pećnice svodi se na čišćenje kamenja, jer je zagrijavanje najbolji način za njihovo čišćenje, tako da je to u osnovi praktičan proces.
- Nakon svake pizze lagano pomesti brašno i komadiće kamena dugom žičanom četkom.
- Drvene ručke manje su osjetljive na toplinu i topljenje od plastičnih ručki. Nemojte ribati kamenje četkom.
- Nakon završetka ciklusa hlađenja u pećnici, izvucite kamen iz pećnice i nježno obrišite prašinu s pepela ili spaljene prljavštine. Isključite kamen i po potrebi ga obrišite prašinom.
- Nemojte mokriti ili natapati kamen u vodi, jer će to oštetiti kamen.
- Nemojte navlažiti kamenje niti ga natapati u vodi, jer će to oštetiti kamenje. Može se prati u perilici posuđa.
- Ovaj se kamen ne može prati u perilici posuđa.
- Ako je potrebno, nakon što se pećnica potpuno ohladi, obrišite je četkom ili obrišite prašinu ili ostatke unutar pećnice.
- Važno je ukloniti što više ostataka hrane zalijepljenih za kamenje kako bi se smanjilo stvaranje dima. Ako se hrana zalijepi za kamen tako da ga tijesto više ne može dobro dodirnuti, okrenite kamen i ostavite zaglavljenu hranu, zatim vratite kamen natrag u pećnicu i pecite odvojeno u pećnici na 450 °C 30 minuta. To omogućuje spaljivanje zaglavljene hrane iz kamena. Nakon završetka ciklusa pečenja, ostavite ciklus hlađenja da radi tijekom razumnog vremenskog razdoblja.
- Pohranite kamen u pećnicu između uporaba i uklonite ga nakon prevrtanja ili čišćenja.
- S vremena na vrijeme, kamen i peć mogu promijeniti boju, ali promjena boje ne utječe na njihove performanse.

UKLANJANJE POTEŠKOĆA

Problem	Uzrok	Način rješavanja
Sirova pizza zalijepljena na lopaticu.	• Na dnu ima malo brašna. • Pizza je vrlo dugo ostala na lopati. • Pizza je vrlo teška.	• Pobrinite se da je tijesto prekriveno brašnom. • Pizza prije pećnice, manje sastojaka. • Ne ostavljajte pizzu na lopatici dulje od minute ili dvije, inače će se početi lijepiti. • Nakon stavljanja pizze na kamen, izvadite lopaticu brzim, kratkim pokretom.
Veliki dim tijekom pečenja.	Na kamen se stavlja jako puno sirovog brašna.	• Prilikom pripreme pizze stavite samo dovoljno brašna da se tijesto ne zalijepi. • Obrišite višak brašna s dna pizze. • Ne otvarajte vrata tijekom tog razdoblja.
Površina je vrlo crna.	Gornja temperatura je previsoka.	• Smanjite gornju temperaturu. • Podignite nižu temperaturu.

Problem	Uzrok	Način rješavanja
Neodređeni problem.	Kamen nije dovoljno vruć.	• Stavite pizzu u štednjak, pazeći da je zagrijavanje dovršeno, broj odbrojavanja će zasvijetliti. • Povećajte vrijeme pečenja.
Hrana se zapalila.	• Jelo je prekuhano. • Stavite višak brašna ili pečene hrane na kamen.	• Ako se hrana zapali, ne otvarajte vrata, plamen će se ugasiti sam od sebe. • Kako biste spriječili požar, ostanite pored pećnice za pizzu, uklonite hranu nakon što je gotova, upotrijebite kamen nakon što se ohladi, očistite ga četkom.
Para izlazi kroz vrata.	To je normalno i ventilacija vrata oslobađa paru koju proizvodi hrana s visokom vlažnošću.	Na vrhu radnog stola ima vlage, jednostavno ga ostavite da se osuši.

TEHNIČKI PODACI

Nazivni napon / nazivna frekvencija/snaga	220–240 V, 50–60 Hz, 1600–1850 W
Dimenzije uređaja	488,5 × 440 × 284,5 mm
Veličina unutarnjeg prostora pećnice	344 × 330 × 110 mm
Masa proizvoda	10,5 kg
Duljina kabela za napajanje	Pribl. 0,9 m
Veličina kamena za pizzu	320 × 320 × 10 mm
Buka	≤ 65 dB

OPORABA I ZBRINJAVANJE OTPADA

Papirni otpad i kartonsku ambalažu predajte u reciklažna dvorišta. Foliju za pakiranje, vrećice od polietilena i plastične dijelove odložite u kontejnere za plastiku.

ODLAGANJE PROIZVODA NAKON ISTEKA RADNOG VIJEKA

Odlaganje otpada električne i elektroničke opreme (primjenjivo u državama članicama EU i drugim europskim zemljama koje su uspostavile sustave razvrstavanja otpada)
Oznaka koja je navedena na proizvodu ili na ambalaži označava da se proizvod ne smije zbrinjavati kao kućni otpad. Proizvod odložite na mjesto određeno za recikliranje električne i elektroničke opreme. Ispravnim odlaganjem proizvoda sprječavate negativne utjecaje na zdravlje ljudi i okoliš. Reciklažom materijala pomažete očuvanje prirodnih resursa. Dodatne informacije o recikliranju ovog proizvoda pružit će vam lokalne vlasti, organizacija za preradu kućnog otpada ili prodajno mjestu na kojem ste kupili proizvod.

08/05

Ovaj proizvod je usklađen s direktivama EU o elektromagnetskoj kompatibilnosti i električnoj sigurnosti.

Upute za uporabu dostupne su na web stranici www.ecg-electro.eu.
Pravo na izmjenu teksta i tehničkih parametara je pridržano.

DROŠĪBAS INSTRUKCIJAS

Rūpīgi izlasiet un saglabājiet turpmākai uzziņai!

Brīdinājums! Šajā rokasgrāmatā aprakstītie drošības piesardzības pasākumi un norādījumi neaptver visas iespējamās situācijas un apstākļus. Lietotājam ir jāsaprot, ka veselais saprāts, piesardzība un rūpība ir faktori, ko nevienā ierīcē nav iespējams iekļaut. Par tiem ir jāparūpējas ierīces lietotājiem(-iem).

Mēs neesam atbildīgi par bojājumiem, kas radušies pārvadāšanas laikā, vai ko izraisījusi nepareiza lietošana, sprieguma svārstības vai jebkuras ierīces daļas modificēšana vai regulēšana.

Lai aizsargātu elektriskas ierīces pret aizdegšanās vai strāvas trieciena risku, ir jāievēro pamata drošības pasākumi, tostarp šādi:

1. Pārliecinieties, ka jūsu rozetes spriegums atbilst uz ierīces marķējuma norādītajam, un ka rozete ir atbilstoši iezemēta. Rozetei ir jābūt uzstādītai saskaņā ar attiecināmajiem EN elektrības kodeksiem.
2. Nelietojiet krāsni, ja durvis ir bojātas, ja tā nedarbojas pareizi, vai ja ir bojāts barošanas vads. Pirms apkopes veikšanas vienmēr atvienojiet vadu no rozetes. Noņemot ierīces pārsegus, kamēr tā ir pievienota barošanai, apkopes tehniķis var tikt pakļauts strāvas trieciena briesmām! Visi remontdarbi vai regulējumi, tostarp vada nomaiņa, ir jāveic profesionālā apkopes centrā! Nenoņemiet ierīces aizsargvākus – strāvas trieciena risks!
3. Aizsargājiet ierīci pret tiešu saskari ar ūdeni un citiem šķidrumiem, lai nepieļautu strāvas triecienu. Neiegremdējiet barošanas vadu un kontaktdakšu ūdenī.
4. Elektriskā krāsns ir paredzēta tikai mājas lietošanai. Neizmantojiet krāsni ārpus telpām vai mitrā vidē, un nepieskarieties ierīcei vai vadam ar slapjām rokām. Strāvas trieciena risks. Nepieskarieties karstām virsmām. Izvairieties no traumu vai apdegumu riska. Nelietojiet krāsni citiem nolūkiem (piem., telpu sildīšanai, dzīvnieku, tekstilizstrādājumu žāvēšanai utt.).

5. Izmantojiet tikai ražotāja ieteiktus piederumus; pretējā gadījumā var tikt anulēta garantija. Ievietojot krāsnī priekšmetus vai izņemot tos, lietojiet virtuves cimdus.
6. Lietojot krāsni bērnu tuvumā, nepieciešama rūpīga uzraudzība! Nodrošiniet, lai bērni un mājdzīvnieki ierīces darbības laikā atrastos drošā attālumā no ierīces. Pirms ierīces lietošanas rūpīgi noņemiet visu iepakojumu un nodrošinājumu.
7. Neatstājiet elektrisko krāsni nepieskatītu, kamēr tā darbojas.
8. Atstājiet vismaz 10 cm brīvas vietas katrā krāsns pusē, lai nodrošinātu pietiekamu gaisa cirkulāciju. Nenovietojiet uz krāsns nekādus priekšmetus.
9. Ierīce ir aprīkota ar durvīm, kurās izmantots drošības stikls. Šis stikls ir izturīgāks pret saplīšanu nekā parasts stikls. Izvairieties no krāsns durvju saskrāpēšanas vai malu nodrupināšanas.
10. Nav ieteicams atstāt nepieskatītu krāsni pieslēgtu rozetei. Pagaidiet, līdz krāsns atdziest, un atvienojiet barošanas vadu, pirms veicat apkopi, ievietojat vai izņemat piederumus. Neatvienojiet barošanas vadu no rozetes, raujot to. Atvienojiet vadu, satverot kontaktdakšu.
11. Izmantojiet cepeškrāsni tikai horizontālā, stabilā darba stāvoklī, vietā, kur nepastāv risks tai apgāzties, un pietiekamā attālumā no degtspējīgiem priekšmetiem (piemēram, aizkariem, drapējumiem, koka u. c.).
12. Neatstājiet durvis atvērtas uz ilgu laiku ierīces darbības laikā, lai uzturētu siltumu ierīcē un taupītu enerģiju.
13. Nelietojiet krāsni siltuma avota tuvumā, piemēram, pie plīts. Sargājiet ierīci no tiešiem saules stariem.
14. Neļaujiet barošanas vadam pieskarties karstām virsmām, un neļaujiet tam iet pār asām malām.
15. Nepieļaujiet aizdegšanos krāsnī, ievērojot šādus noteikumus:
    - Nepārkarsējiet ēdienu. Pārliecinieties, ka nekādi priekšmeti nepieskaras krāsns iekšējām malām.
    - Neielieciet cepeškrāsnī tādus materiālus kā kartons, plastmasa, papīrs utt. Izmantojiet materiālus, kas piemēroti lietošanai cepeškrāsnī.

- Neaizklājiet cepeškrāsni ne no ārpuses, ne no iekšpuses ar nekādiem priekšmetiem. Aizdegšanās vai krāsns pārkaršanas risks. Durvju, ārējās virsmas vai citu pieejamu virsmu temperatūra ierīces lietošanas laikā var paaugstināties. Ierīce lietošanas laikā var sakarst. Esiet piesardzīgi, lai nepieskartos sildelementiem krāsns iekšpusē.
- Ierīce un picas akmens pēc lietošanas ilgi saglabā karstumu, tāpēc nemēģiniet pārvietot karsto picas akmeni un ierīci, pilnībā to neatdzesējot.
- Ja cepeškrāsnī gatavotais ēdiens sāk dūmot vai aizdegas, turiet cepeškrāsns durvis aizvērtas, izslēdziet cepeškrāsni un atvienojiet strāvas kabeli no kontaktligzdas.

16. Ierīce nav paredzēta darbināšanai ar laika slēdzi vai tālvadības pulti.
17. Nelietojiet mikroviļņu krāsni, ja tajā nav ievietoti nekādi ēdieni vai šķidrumi. Tā iespējams krāsni sabojāt. Neaizsedziet un nebloķējiet nekādas krāsns atveres.
18. Izmantojiet elektrisko krāsni tikai saskaņā ar šajā rokasgrāmatā sniegtajām instrukcijām. Elektriskā krāsns ir paredzēta tikai mājas lietošanai. Ražotājs nav atbildīgs par bojājumiem, kas radušies, ierīci lietojot neatbilstoši.
19. Šajā ierīcē nevar lietot ogles vai tamlīdzīgu kurināmo. Nelejiet eļļu cepeškrāsns iekšpusē, jo tas var izraisīt ugunsgrēku.
20. Šī ierīce ir paredzēta lietošanai mājās un tamlīdzīgiem lietojumiem, tostarp:
    - darbinieku virtuvēm veikalos, birojos un citās darba vietās;
    - lauksaimniecībā.
    - viesnīcu, moteļu un citu dzīvojamo ēku viesi;
    - naktsmītnēs ar brokastīm.
21. Šo ierīci drīkst lietot bērni, kas vecāki par 8 gadiem, un personas ar ierobežotām fiziskām un garīgām spējām, kā arī personas bez pieredzes un zināšanām par ierīci, ja tiek nodrošināta uzraudzība un/vai apmācība par ierīces lietošanu drošā veidā, lai izprastu ar tās lietošanu saistītos apdraudējumus. Bērni nedrīkst spēlēties ar šo ierīci. Bērni nevar tīrīt vai citādi uzturēt ierīci bez uzraudzības. Bērni,

kas jaunāki par 8 gadiem, nedrīkst piekļūt ierīcei un tās barošanas vadam.

BRĪDINĀJUMS! Karsta virsma!

Šis simbols uz ierīces norāda virsmas, kas lietošanas laikā var kļūt ļoti karstas. Pastāv apdegumu risks!

Do not immerse in water! – Neiegremdējiet ūdenī!

BRIESMAS bērniem: bērni nedrīkst spēlēties ar iepakojuma materiālu. Neļaujiet bērniem spēlēties ar plastmasas maisiem. Nosmakšanas risks.

Latviešu valoda

BRĪDINĀJUMS! tīrīšanai nelietojiet tvaika tīrītājus. Pirms tīrīšanas izstrādājums jāatvieno no elektrotīkla. Pēc tam ļaujiet ierīcei atdzist. Pēc tīrīšanas pirms atkārtotas pieslēgšanas elektrotīklam pārbaudiet, vai strāvas padeves kontaktdakša ir pienācīgi nosusināta, ieskaitot citas izstrādājuma daļas.

- Nekad nemazgājiet picas akmeni ūdenī, jo tas to sabojās.
- Nemazgājiet picas akmeni ar mazgāšanas līdzekļiem, jo tie var iekļūt akmens porās un pārklāt ēdienu.
- Neattīriet picas akmeni ar asiem priekšmetiem vai augstspiediena tīrīšanas līdzekļiem, pretējā gadījumā tajā var iekļūt skrāpējumi un ēdiena atliekas.
- Picas akmens apstrādei neizmantojiet dezinfekcijas līdzekļus. Augstās temperatūras dēļ cepeškrāsnī akmeni nav nepieciešams dezinficēt.
- Ierīci var izmantot tikai picu un līdzīgu konditorejas izstrādājumu pagatavošanai.
- Neielieciet cepeškrāsnī lielus traukus, citādi pastāv ugunsgrēka risks.
- Pirms nelietošanas vai tīrīšanas vispirms izņemiet kontaktdakšu no strāvas kontaktligzdas un ļaujiet ierīcei atdzist, un tikai pēc tam tīriet.
- Izņemot šo ierīci, neizmantojiet nevienu no komplektācijā iekļautajiem piederumiem.
- Izslēdziet elektriskās ierīces no tīkla, ja tās netiek lietotas.
- Pirmo reizi to lietojot, var būt jūtama neliela smaka un dūmu smaka. Neuztraucieties. Tas ir saistīts ar ražošanas atlikumiem, kas ir pilnīgi normāli un lēnām izzūd pēc lietošanas.
- Neatvienojiet elektroierīci no kontaktdakšas uzreiz pēc gatavošanas, lai izvairītos no elektrības bojājumiem, ko izraisa atlikušās temperatūras paaugstināšanās elektroierīces iekšpusē.
- Pēc cepšanas, lai atdzesētu ierīci, jāizvelk kontaktdakša no elektriskās rozetes, jāiztīra cepeškrāsns iekšpuse, jānotīra picas akmens un pēc tam jānovieto vēdināmā, sausā vidē, kurā nav korozīvu gāzu.
- Nelietojiet asus mazgāšanas līdzekļus un netīriet ierīces stikla durvis ar asu metāla skrāpi. Ja stikla virsma ir saskrāpēta, stikls var saplīst.

IERĪCES APRAKSTS

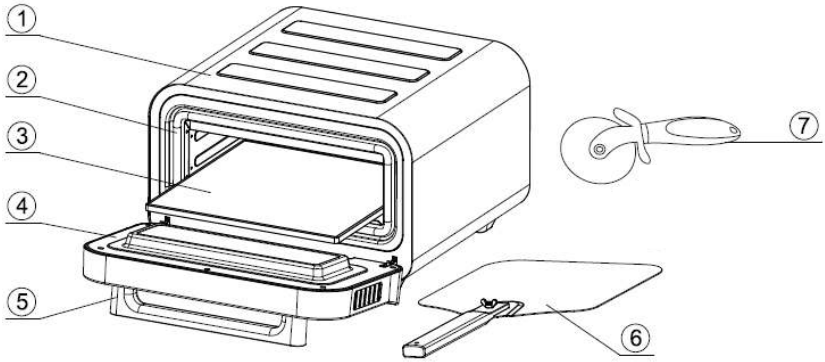

1. Vāciņš
2. Durvju blīvējuma gredzens
3. Picas akmens
4. Durvju sastāvdaļas
5. Durvju rokturis
6. Picas miziņa
7. Picas griezējs

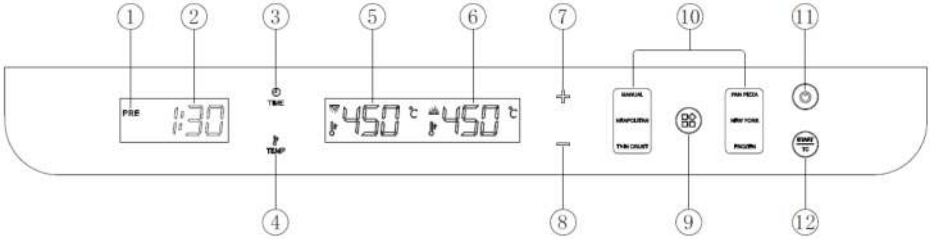

1. Uzkarsēšanas indikators
2. Countdown laiks
3. Laika iestatījumi
4. Temperatūras iestatījumi
5. Temperatūras displejs augšpusē
6. Temperatūras displejs apakšā
7. Laika vai temperatūras palielināšana
8. Laika vai temperatūras samazināšana
9. Funkciju izvēles poga
10. Iepriekš iestatīta picu veidu izvēlne
11. Iesl./izsl. slēdzis
12. Palaides / taimera vadība

PIRMS PIRMĀS LIETOŠANAS REIZES

- Uzmanīgi noņemiet visus iepakojuma materiālus un novietojiet ierīci uz līdzenas virsmas.
- Izlasiet un noņemiet no ierīces visas uzlīmes, bet tipa etiķetei jāpaliek uz ierīces.
- Noslaukiet cepeškrāsni, tās iekšpusi un akmeni ar mitru drānu un ļaujiet nožūt vai izžāvēt gaisā.
- Ievietojiet picas akmeni cepeškrāsnī, manuāli iestatiet augšējo un apakšējo temperatūru uz 450°C, nospiediet ieslēgšanas pogu un atstājiet tukšu cepeškrāsni ieslēgtu uz 15 minūtēm, lai sadegtu ražošanas atlikumi.
- Pirmo reizi to lietojot, var būt jūtama neliela smaka un melna lampas smarža, un nav jāuztraucas par ražošanas atlikumiem, kas rodas sadegšanas procesā. Tas ir pilnīgi normāli, un pēc darbības bez uzpildes tas lēnām izzūd.

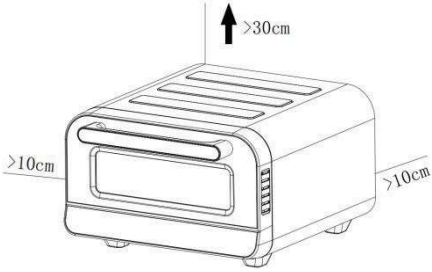

- Novietojiet ierīci uz stabilas horizontālas virsmas. Atstājiet vismaz 10 cm aizmugurē un sānos, > 30 cm augšpusē un turiet ierīci tālāk no degošiem materiāliem, piemēram, aizkariem un sienu audumiem.

IERĪCES LIETOŠANA

1. Pievienojiet picas cepeškrāsni un pārliecinieties, ka picas akmens ir cepeškrāsnī.

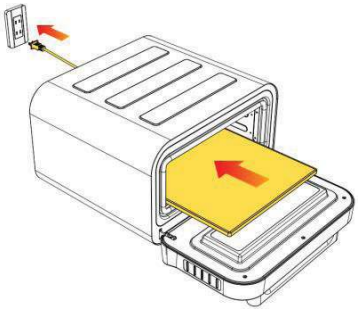

2. Pēc barošanas avota ieslēgšanas piesitiet strāvas slēdzim (**11**), lai pārietu gaidīšanas režīmā. Ja 10 minūšu laikā netiek veikta neviena darbība, tas tiek pārtraukts un izslēgts.

3. Ieslēdziet ieslēgšanas pogu, nospiediet **9** pogu, lai izvēlētos vienu no pieciem picas iestatījumiem, vai arī varat manuāli regulēt temperatūru uz augšu vai uz leju.
4. Temperatūras iestatīšana: Nospiediet **4**pogu pirmo reizi, ciparu displejā mirgo temperatūra, nospiediet pogu otrreiz, ciparu displejā mirgo temperatūra, nospiediet **+** vai **-** pogu, lai regulētu temperatūru ar 10 °C soli, iestatīšanas diapazons ir 80 °C - 450 °C.
5. Laika iestatījumi: Nospiediet **3**pogu, digitālais displejs mirgo, kad laiks mirgo, nospiediet "+" vai "-" pogu, lai iestatītu laiku, iestatīšanas diapazons ir 1 minūte - 30 minūtes.
6. Pēc iepriekš iestatītās picas izvēles nospiediet pogu **12** , un cepeškrāsns pāries priekšsildīšanas režīmā.

7. Priekšsildīšanas procesa laikā ieslēgsies digitālā caurule un iedegsies priekšsildīšanas indikators. Kad temperatūra sasniegs iestatīto temperatūru, izslēgsies priekšsildīšanas indikators un atskanēs picas ievietošanas skaņas signāls.
8. Kad picas cepeškrāsns ir uzkarsēta, sagatavojiet sastāvdaļas un pēc tam uzklājiet tās uz picas mīklas. Uzkarsēšanas laiks ir atkarīgs no izvēlētās temperatūras un picu krāsns pašreizējās temperatūras, taču tas var būt no 2 līdz 30 minūtēm.
9. Kad iestatītā temperatūra ir sasniegta, digitālais laika displejs iedegsies un atskanēs skaņas signāls, ievietojiet picu cepeškrāsnī, izmantojot lāpstiņu, un pēc tam aizveriet durvis.

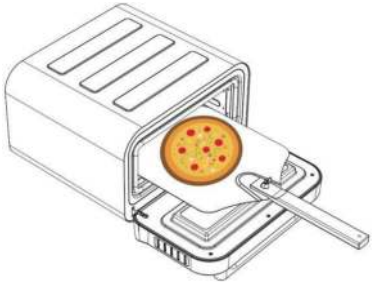

10. Vēlreiz nospiediet pogu **12** , lai sāktu laika atskaiti. Pēc tam, kad laiks ir pagājis, atskanēs trīskāršs skaņas signāls, kas norāda, ka cepšana ir pabeigta.
11. Kad taimeris beidzas, atskan trīskāršs skaņas signāls. Atveriet durtiņas, ar lāpstiņu uzberiet picu, izņemiet to no cepeškrāsns iekšpuses un aizveriet durtiņas.

Piezīme: Pēc taimera darbības beigām apkure neizslēdzas.

12. Lai pagatavotu vairāk picu, pirms nākamās picas pagatavošanas uzkarsējiet picu krāsni aptuveni uz piecām minūtēm un atjaunojiet iepriekš iestatīto temperatūru. (Sagatavojiet nākamo picu, kamēr picu krāsns vēl ir karsta).
13. Pēc picas pagatavošanas neatvienojiet picu krāsni no elektriskās rozetes. Tā vietā nospiediet barošanas slēdzi (**11**), lai izslēgtu ierīci. Šajā brīdī dzesēšanas ventilators turpinās cirkulēt gaisu un atdzesēt ierīci, un, kad ierīce būs pilnībā atdzisusi, beidzot atvienojiet strāvas kontaktdakšu no elektriskās rozetes.
14. Picas griešanai var izmantot picas griezēju, kā parādīts attēlā zemāk.

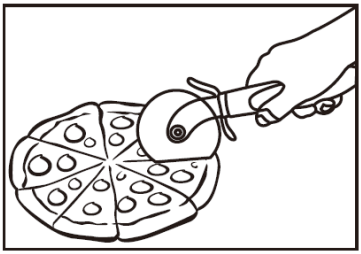

PICAS PAGATAVOŠANAS ĒDIENKARTE

Kopumā bieza plātsmaizes maizes izstrādājumi zemākā temperatūrā cepas ilgāk, bet plānas plātsmaizes izstrādājumi augstākajā temperatūrā cepas īsāk. Piecas noklusējuma picas izvēlnes ļauj ātri izcept gardu picu (skatīt zemāk redzamo tabulu, kurā norādītas noklusējuma augšējās un apakšējās sildīšanas temperatūras un laiki).

Izvēlne	Sākotnējā augšējā sildīšanas temperatūra	Sākotnējā apakšējās sildīšanas temperatūra	Regulējams temperatūras diapazons	Noklusējuma laiks	Regulējams laika diapazons
MANUAL	450 °C	450 °C	80 °C – 450 °C	1 min. 30 sekundes.	1 ~ 30 min.
NEAPOLITAN	400 °C	400 °C	200 °C – 450 °C	2 min.	1 ~ 10 min.
THIN CRUST	270 °C	330 °C	80 °C – 450 °C	6 min.	1 ~ 10 min.
PAN PIZZA	220 °C	340 °C	80 °C – 450 °C	12 min.	1 ~ 30 min.
NEW YORK	240 °C	270 °C	80 °C – 450 °C	8 min.	1 ~ 20 min.
FROZEN	240 °C	200 °C	80 °C – 450 °C	14 min.	1 ~ 20 min.

Piezīme: Timeris nevar kontrolēt picu krāsns karstumu vai jaudu. Viņa ierosinātais laiks ir atkarīgs no mīklas, mērces un sastāvdaļām un ir tikai orientējošs. Gatavojot picu, plīti nedrīkst atstāt bez uzraudzības.

TĪRĪŠANA UN APKOPE

Piezīme: Pirms tīrīšanas atvienojiet ierīci no tīkla un ļaujiet tai atdzist.

- Cepeškrāsns tīrīšana ir līdzīga plīts tīrīšanai, jo tās karsēšana ir labākais veids, kā to iztīrīt, tāpēc būtībā tas ir praktisks process.
- Pēc katras picas ar garu stiepļu birsti uzmanīgi notīriet miltus un akmens šķembas.
- Koka rokturi ir mazāk uzņēmīgi pret karstumu un kušanu nekā plastmasas rokturi. Neslaukiet akmeņus ar suku.
- Pēc pilnīga atdzesēšanas cikla cepeškrāsnī izvelciet akmeni no cepeškrāsns un viegli notīriet putekļus no pelniem vai apdegušiem netīrumiem. Apgrieziet akmeni un, ja nepieciešams, salabojiet to.
- Neslaukiet vai nemērcējiet akmeni ūdenī, jo tādējādi sabojāsiet akmeni.
- Akmeņus nedrīkst samitrināt vai mērcēt ūdenī, jo tas bojās akmeņus. Nav piemērots mazgāšanai trauku mazgājamā mašīnā.
- Šo akmeni nevar mazgāt trauku mazgājamajā mašīnā.
- Ja nepieciešams, pēc pilnīgas atdzesēšanas notīriet vai noslaukiet putekļus vai netīrumus cepeškrāsns iekšpusē.
- Lai samazinātu dūmu veidošanos, ir svarīgi no plīts noņemt pēc iespējas vairāk pie tās pielipušo ēdiena atlieku. Ja ēdiens pieķeras pie akmens tā, ka mīkla vairs nevar tam labi pieskarties, pagrieziet akmeni un atstājiet pieķērušos ēdienu uz leju, tad ielieciet akmeni atpakaļ cepeškrāsnī un cepiet atsevišķi cepeškrāsnī 450 °C temperatūrā 30 minūtes. Tas ļauj pielipušajam ēdienam sadegt no akmens. Pēc cepšanas cikla pabeigšanas ļaujiet dzesēšanas ciklam darboties saprātīgu laiku.
- Uzglabājiet akmeni cepeškrāsnī starp lietošanas reizēm un izņemiet to tikai pēc pagriešanas vai tīrīšanas.
- Laiku pa laikam akmens un krāsns krāsa var mainīties, taču krāsas maiņa neietekmē to darbību.

PROBLĒMU NOVĒRŠANA

Problēma	Cēlonis	Risinājums
Siera pica, kas pielipusi pie asmeņa.	• Uz dibena ir maz miltu. • Pica ļoti ilgi palika uz kausiņa. • Pica ir ļoti smaga.	• Pārliecinieties, ka mīkla ir pārklāta ar miltiem. • Pica pie cepeškrāsns, mazāk sastāvdaļu. • Neatstājiet picu uz mizas ilgāk par minūti vai divām, citādi tā sāks salipt. • Pēc picas novietošanas uz akmens izvelciet lāpstiņu ar ātru, īsu kustību.
Lieli dūmi cepšanas procesa laikā.	Uz akmens tiek likts daudz neapstrādātu miltu.	• Gatavojot picu, pievienojiet tikai tik daudz miltu, lai mīkla nesaliptu. • Noslaukiet lieko miltu masu no picas apakšas. • Šajā laikā neatveriet durvis.
Virsma ir ļoti melna.	Augšējā temperatūra ir pārāk augsta.	• Samaziniet augšējo temperatūru. • Paaugstiniet apakšējo temperatūru.

Problēma	Cēlonis	Risinājums
Nespecificēta problēma.	Akmens nav pietiekami karsts.	• Ievietojiet picu cepeškrāsns iekšējā nodalījumā, pārliecinoties, ka priekšsildīšanās ir pabeigta, un iedegsies atpakaļskaitīšanas cipars. • Pagariniet cepšanas laiku.
Ēdiens sāka degt.	• Ēdiens ir pārgatavots. • Lieko miltu vai izceptā ēdiena masu nolieciet uz akmens.	• Ja ēdiens aizdegas, neatveriet durvis, liesma nodziest pati no sevis. • Lai izvairītos no ugunsgrēka, palieciet blakus picu krāsnij, pēc gatavošanas izņemiet trauku, bet pēc atdzesēšanas ar birstīti notīriet to no akmens.
No durvīm izplūst tvaiks.	Tas ir normāli, un durvju ventilācija atbrīvo tvaiku, ko rada pārtikas produkti ar augstu mitruma līmeni.	Uz darbgalda virsmas ir mitrums, vienkārši ļaujiet tai nožūt.

TEHNISKĀ INFORMĀCIJA

Nominālais spriegums / nominālā frekvence / jauda	220-240 V, 50–60 Hz, 1600-1850 W
Ierīces izmēri	488,5 × 440 × 284,5 mm
Cepeškrāsns iekšpuses izmērs	344 × 330 × 110 mm
Svars	10,5 kg
Barošanas kabeļa garums	Aptuveni 0,9 m
Picas akmens izmērs	320 × 320 × 10 mm
Trokšņa līmenis	≤ 65 dB

ATBRĪVOŠANĀS NO ATKRITUMIEM

Ietinamais papīrs un kartons – nogādāt pārstrādes punktā. Iepakojuma folija, PE maisi, plastmasas daļas – iemest plastmasas šķirošanas konteineros.

ATBRĪVOŠANĀS NO IERĪCĒM KALPOŠANAS LAIKA BEIGĀS

Atbrīvošanās no elektriska un elektroniska aprīkojuma (attiecas uz ES dalībvalstīm un citām Eiropas valstīm, kur ieviesta pārstrādes sistēma)

Norādītais simbols uz ierīces vai iepakojuma nozīmē, ka ierīci nedrīkst pievienot sadzīves atkritumiem. Nododiet ierīci norādītajā elektriska un elektroniska aprīkojuma pārstrādes punktā. Novērsiet negatīvu ietekmi uz veselību un vidi, parūpējoties par ierīces pareizu pārstrādi. Pārstrāde palīdz taupīt dabas resursus. Lai saņemtu plašāku informāciju par šīs ierīces pārstrādi, sazinieties ar vietējo atbildīgo iestādi, sadzīves atkritumu apstrādes organizāciju vai veikalu, kur ierīci iegādājāties.

08/05

Šī ierīce atbilst ES direktīvu prasībām par elektromagnētisko saderību un elektrisko drošību.

Lietošanas pamācība ir pieejama vietnē www.ecg-electro.eu.
Tiek paturētas tiesības veikt teksta un tehnisko parametru izmaiņas.

SAUGOS INSTRUKCIJOS

Atidžiai perskaitykite ir išsaugokite pasinaudojimui ateityje!

Perspėjimas: šiame vadove nurodytos saugos priemonės ir instrukcijos neapima visų galinčių pasitaikyti sąlygų ir situacijų. Naudotojui būtina suprasti, kad bendrasis principas, atsargumas ir priežiūra yra veiksniai, kurių negalima integruoti į jokius produktus. Dėl šios priežasties naudodamasis arba dirbdamas šiuo prietaisu, naudotojas (-ai) turi pasirūpinti, kad šių veiksnių yra paisoma.

Mes nesame atsakingi dėl žalos, kurį įvyko gaminio atvežimo metu, dėl netinkamo jo naudojimo, įtampos svyravimų arba kurios nors prietaiso dalies pakeitimo ar modifikavimo.

Kad išvengtumėte gaisro arba susižalojimo dėl elektros smūgio, naudodamiesi elektros prietaisais, vadovaukitės pagrindinėmis atsargumo priemonėmis, įskaitant:

1. Įsitikinkite, kad elektros lizdo įtampa atitinka ant prietaiso etiketės nurodytą įtampos vertę, ir kad lizdas tinkamai įžemintas. Elektros lizdą būtina įrengti vadovaujantis galiojančiais elektros darbų kodeksais pagal EN.
2. Nenaudokite krosnelės jei pažeistos jos durelės, ji tinkamai nefunkcionuoja arba pažeistas maitinimo laidas. Prieš remontuodami atjunkite maitinimo laidą nuo elektros lizdo. Jei neišjungę maitinimo, nuiminėsite dangčius, prižiūrintis technikas rizikuoja susižaloti elektros smūgiu! Bet koks remontas arba sureguliavimas, įskaitant laido pakeitimą, privalo būti atliekamas profesionalios techninės priežiūros centre! Nenuimkite prietaiso apsauginių dangtelių dėl elektros smūgio pavojaus!
3. Saugokite prietaisą nuo tiesioginio kontakto su vandeniu ar kitais skysčiais, kad išvengtumėte potencialaus elektros smūgio. Nemerkite laido į vandenį!
4. Ši elektrinė orkaitė skirta tik naudojimui namuose. Nenaudokite jos lauke arba drėgnoje aplinkoje bei nelieskite laido ar prietaiso šlapiomis rankomis. Elektros smūgio rizika. Nelieskite įkaitusių paviršių. Saugokitės, kad nesusižalotumėte ir nenusidegintumėte.

Nenaudokite orkaitės kitiems tikslams (pvz., kambario šildymui, gyvūnų, tekstilės džiovinimui ir pan.).

5. Naudokite tik gamintojo rekomenduojamus priedus, nes kitaip rizikuojate negauti garantinės priežiūros. Naudokite orkaitės pirštines dėdami / traukdami objektus iš / į orkaitę.
6. Būkite ypač dėmesingi jei krosnelė naudojama ten, kur yra vaikų! Užtikrinkite, kad vaikai ir naminiai gyvūnai būtų saugiu atstumu nuo prietaiso. Prieš pradėdami naudoti prietaisą, kruopščiai nuimkite visą pakuotę ir apsaugą.
7. Nepalikite veikiančios elektrinės orkaitės be priežiūros.
8. Palikite bent 10 cm laisvos erdvės visose orkaitės pusėse kad tinkamai cirkuliuotų oras. Nedėkite jokių objektų ant orkaitės viršaus.
9. Šis prietaisas turi saugaus stiklo dureles. Šis stiklas yra daug patvaresnis ir atsparesnis dūžiui nei paprastas stiklas. Venkite krosnelės durelių įbrėžimų ir neapdaužykite kampų.
10. Nerekomenduojama palikti krosnelės laido prijungto prie elektros lizdo be priežiūros. Palaukite kol orkaitė atvės ir ištraukite maitinimo laidą prieš atlikdami techninės priežiūros darbus, priedų įmontavimą arba išmontavimą. Netraukite laido iš elektros lizdo trūktelėjimo veiksmu. Atjunkite maitinimo laidą nuo elektros lizdo, suėmę už kištuko.
11. Krosnelę naudokite tik horizontalioje, stabilioje darbo padėtyje, tokioje vietoje, kur nėra pavojaus jai apvirsti, ir pakankamu atstumu nuo degių daiktų (pvz., užuolaidų, užtiesalų, medienos ir pan.).
12. Eksploatacijos metu nepalikite durelių atidarytų ilgesniam laikui, kad prietaisas ilgiau išlaikytų šilumą ir taupytų energiją.
13. Nenaudokite krosnelės šalia šilumos šaltinio, pavyzdžiui, viryklės kaitlenčių. Saugokite prietaisą nuo tiesioginių saulės spindulių.
14. Neleiskite maitinimo laidui prisiliesti prie karštų paviršių arba persilenkti už aštrių kampų.
15. Saugokite, kad neužsiliepsnotų krosnelės vidus, atsižvelgdami į šiuos reikalavimus:

- Neperkaitinkite maisto. Įsitikinkite, kad jokie objektai nesiliečia su krosnelės vidaus sienelėmis.
- Nedėkite į orkaitę tokių medžiagų kaip kartonas, plastikas, popierius ir pan. Naudokite medžiagas, tinkamas naudoti orkaitėje.
- Niekuo neuždenkite orkaitės iš išorės ar iš vidaus. Rizikuojate sukelti gaisrą arba perkaitinti krosnelę. Prietaisui veikiant durelių, išorinių paviršių arba atvirų paviršių temperatūra gali būti aukštesnė. Naudojimo metu prietaisas gali įkaisti. Būkite atsargūs nesiliesti prie kaitinimo elementų krosnelės viduje.
- Po naudojimo prietaisas ir picos akmuo ilgai išlaiko karštį, todėl nebandykite perkelti karšto akmens ir prietaiso jo visiškai neatvėsinę.
- Jei orkaitėje ruošiamas maistas pradeda rūkti arba užsidega, laikykite orkaitės dureles uždarytas, išjunkite orkaitę ir ištraukite maitinimo laidą iš elektros lizdo.

16. Prietaisas neskirtas naudoti naudojant laiko jungiklį arba nuotolinio valdymo pultą.
17. Nenaudokite krosnelės, jei jos viduje nėra jokio maisto ar skysčio. Galite sugadinti krosnelę. Neuždenkite arba neužblokuokite jokių krosnelės angų.
18. Naudokite elektrinę krosnelę tik pagal šiame vadove aprašytas instrukcijas. Ši elektrinė krosnelė skirta tik naudojimui namuose. Gamintojas neatsako už bet kokią žalą, atsiradusią dėl netinkamo šio prietaiso naudojimo.
19. Šiame prietaise negalite naudoti medžio anglies arba panašaus kuro. Nepilkite aliejaus į orkaitės vidų, nes tai gali sukelti gaisrą.
20. Šis prietaisas skirtas tik naudojimui namuose ir panašiose vietose, įskaitant:
    - virtuvės kampelius parduotuvėse, biuruose ir kitose darbo vietose;
    - žemės ūkyje.
    - viešbučiuose, moteliuose ir kitose gyvenamosiose įstaigose;
    - nakvynės namuose su pusryčiais.
21. Šį prietaisą gali naudoti vyresni nei 8 metų vaikai, ribotų fizinių ir protinių gebėjimų asmenys, taip pat asmenys, neturintys patirties

ir žinių apie šį prietaisą, jeigu jie prižiūrimi ir (arba) instruktuojami, kaip saugiai naudoti prietaisą, kad būtų suprantami su jo naudojimu susiję pavojai. Vaikams negalima leisti žaisti su šiuo prietaisu. Vaikai be priežiūros negali valyti ar kitaip prižiūrėti prietaiso. Jaunesni nei 8 metų vaikai privalo laikytis atokiau šio prietaiso ir jo maitinimo.

ĮSPĖJIMAS: Karštas paviršius!

Šiuo simboliu ant prietaiso pažymėti paviršiai, kurie naudojimo metu gali labai įkaisti. Kyla nudegimų pavojus!

Do not immerse in water! – Nemerkite į vandenį!

PAVOJINGA vaikams: Vaikams negalima leisti žaisti pakavimo medžiaga. Neleiskite vaikams žaisti plastikiniais maišeliais. Uždusimo pavojus.

Lietuvių kalba

ĮSPĖJIMAS: valymui nenaudokite garinių valymo prietaisų. Prieš valydami gaminį turite jį atjungti nuo elektros tinklo. Tada leiskite prietaisui atvėsti. Išvalę patikrinkite, ar tinkamai išdžiovintas maitinimo kištukas, taip pat kitos gaminio dalys, ir tik tada vėl įjunkite į elektros tinklą.

- Niekada neplaukite picos akmens vandenyje, nes taip jį sugadinsite.
- Neplaukite picos akmens plovikliais, nes jie gali prasiskverbti į akmens poras ir patekti į maistą.
- Nevalykite picos akmens smailiais daiktais arba aukšto slėgio valikliais, nes kitaip gali atsirasti įbrėžimų ir patekti maisto likučių.
- Nenaudokite dezinfekavimo priemonių picos akmeniui apdoroti. Dėl aukštos temperatūros orkaitėje akmens nereikia dezinfekuoti.
- Prietaisą galima naudoti tik picoms ir panašiems kepiniams ruošti.
- Nedėkite į orkaitę didelių indų, kitaip kyla gaisro pavojus.
- Prieš nenaudodami ar valydami prietaisą, ištraukite kištuką iš elektros lizdo ir pirmiausia leiskite jam atvėsti, o tada valykite.
- Be šio prietaiso nenaudokite jokių komplektuojamų priedų.
- Išjunkite elektros prietaisus iš elektros tinklo, kai jų nenaudojate.
- Pirmą kartą jį naudojant gali būti jaučiamas nedidelis kvapas ir dūmų kvapas. Nesinervinkite. Taip yra dėl gamybos likučių, kurie yra visiškai normalūs ir lėtai išnyksta po naudojimo.
- Neišjunkite elektros prietaiso iš elektros tinklo iš karto po maisto gaminimo, kad išvengtumėte elektros pažeidimų dėl elektros prietaiso viduje pakilusios likutinės temperatūros.
- Po kepimo, norėdami atvėsinti prietaisą, turėtumėte ištraukti kištuką iš elektros lizdo, išvalyti orkaitės vidų, nuvalyti picos akmenį ir tada pastatyti jį vėdinamoje, sausoje aplinkoje, kurioje nėra korozinių dujų.
- Nenaudokite aštrių ploviklių ir nevalykite prietaiso stiklinių durelių aštriu metaliniu grandikliu. Įbrėžus stiklo paviršių, stiklas gali sudužti.

PRIETAISO APRAŠYMAS

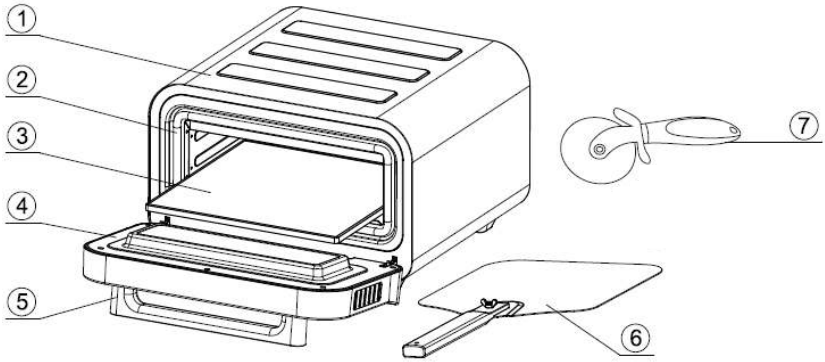

1. Dangtelis
2. Durų sandarinimo žiedas
3. Picos akmuo
4. Durų sudedamosios dalys
5. Durelių rankena
6. Picos žievelė
7. Picų pjaustyklė

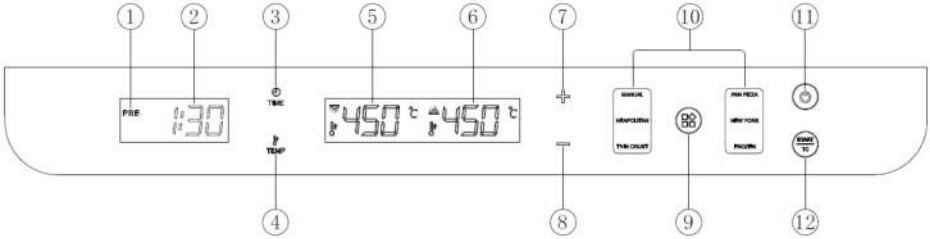

1. Įkaitimo indikatorius
2. Atgalinio skaičiavimo laikas
3. Laiko nustatymai
4. Temperatūros nuostatos
5. Temperatūros rodmuo viršuje
6. Temperatūros rodmuo apačioje
7. Padidėjęs laikas arba temperatūra
8. Laiko arba temperatūros sutrumpinimas
9. Funkcijos pasirinkimo mygtukas
10. Iš anksto nustatytas picų tipų meniu
11. ON/OFF (įjungimo / išjungimo) mygtukas
12. Paleidimo / laikmačio valdymas

PRIEŠ NAUDOJIMĄ PIRMĄJĮ KARTĄ

- Atsargiai nuimkite visas pakavimo medžiagas ir padėkite prietaisą ant lygaus paviršiaus.
- Perskaitykite ir nuimkite nuo prietaiso visus lipdukus, tačiau tipo etiketė turi likti ant prietaiso.
- Nuvalykite orkaitę, jos vidų ir akmenį drėgna šluoste ir leiskite išdžiūti arba išdžiovinkite ore.
- Įdėkite picos akmenį į orkaitę, rankiniu būdu nustatykite viršutinę ir apatinę 450 °C temperatūrą, paspauskite įjungimo mygtuką ir palikite tuščią orkaitę veikti 15 minučių, kad sudegtų gamybos likučiai.
- Pirmą kartą naudodami galite pajusti lengvą kvapą ir juodą lempą, be to, nesijaudinkite dėl degimo metu susidariusių gamybos likučių. Tai visiškai normalu, o paleidus be užpildymo jis pamažu išnyksta.

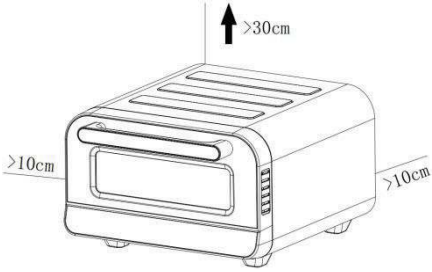

- Padėkite prietaisą ant stabilaus horizontalaus paviršiaus. Palikite bent 10 cm atstumą gale ir šonuose, > 30 cm viršuje ir laikykite prietaisą atokiau nuo degių medžiagų, pavyzdžiui, užuolaidų ir sienų audinių.

PRIETAISO NAUDOJIMAS

1. Prijunkite picų kepimo krosnelę ir įsitikinkite, kad picos akmuo yra krosnelėje.

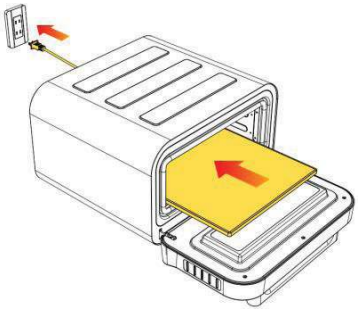

2. Įjungę maitinimo šaltinį bakstelėkite maitinimo jungiklį (**11**), kad pereitumėte į budėjimo režimą. Jei per 10 minučių neatliekama jokia operacija, jis praleidžia ir išsijungia.

3. Įjunkite maitinimo mygtuką, paspauskite **9** mygtuką, kad pasirinktumėte vieną iš penkių iš anksto nustatytų picos nustatymų, arba galite rankiniu būdu reguliuoti temperatūrą aukštyn ir žemyn.
4. Temperatūros nustatymas: Pirmą kartą paspauskite mygtuką **4**, skaitmeniniame ekrane mirksi temperatūra, paspauskite mygtuką antrą kartą, skaitmeniniame ekrane mirksi temperatūra, paspauskite mygtuką **+** arba **-** , kad reguliuotumėte temperatūrą 10 °C žingsniais, nustatymo diapazonas yra 80 °C - 450 °C.
5. Laiko nustatymai: Paspauskite **3**mygtuką, skaitmeninis ekranas mirksės, kai mirksės laikas, paspauskite "+" arba "-" mygtuką, kad nustatytumėte laiką, nustatymo diapazonas yra 1 minutė - 30 minučių.
6. Pasirinkę iš anksto nustatytą picą, paspauskite **12** mygtuką ir orkaitė pereis į įkaitimo būseną.

7. Vykstant kaitinimo procesui, skaitmeninis vamzdelis bus įjungtas ir degs kaitinimo indikatorius. Kai temperatūra pasieks nustatytą temperatūrą, išankstinio kaitinimo indikatorius užges ir pasigirs picos įdėjimo garsinis signalas.
8. Kai picos krosnelė įkaista, paruoškite ingredientus ir sudėkite juos ant picos tešlos. Įkaitimo laikas priklauso nuo pasirinktos temperatūros ir esamos picų kepimo krosnies temperatūros, tačiau jis gali būti nuo 2 iki 30 minučių.
9. Pasiekus nustatytą temperatūrą, skaitmeninis laiko rodinys užsidegs ir pasigirs garsinis signalas, įdėkite picą į orkaitę naudodami mentelę ir uždarykite dureles.

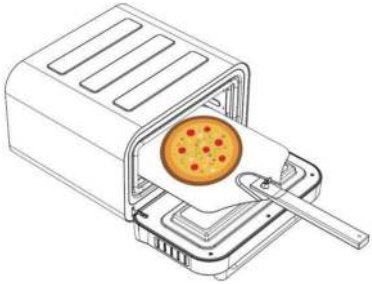

10. Dar kartą paspauskite mygtuką **12** , kad pradėtumėte laiko skaičiavimą. Praėjus nustatytam laikui, pasigirs trigubas pyptelėjimas, rodantis, kad kepimas baigtas.
11. Pasibaigus laikmačiui, pasigirsta trigubas pyptelėjimas. Atidarykite dureles, mentele išskobkite picą, išimkite ją iš orkaitės vidaus ir uždarykite dureles.

Pastaba: Pasibaigus laikmačio laikui, šildymas neišsijungia.

12. Norėdami pagaminti daugiau picų, prieš kepdami kitą picą maždaug penkias minutes įkaitinkite picų krosnelę ir grąžinkite ją į nustatytą temperatūrą. (Kitą picą ruoškite, kol picų krosnis dar karšta).
13. Iškepus picai, neišjunkite picų krosnelės iš elektros lizdo. Paspauskite maitinimo jungiklį (**11**), kad prietaisas būtų išjungtas. Šiuo metu aušinimo ventiliatorius toliau cirkuliuos orą ir vėsins prietaisą, o kai prietaisas visiškai atvės, galiausiai ištraukite maitinimo kištuką iš elektros lizdo.
14. Picą galite supjaustyti picos pjaustykle, kaip parodyta toliau pateiktame paveikslėlyje.

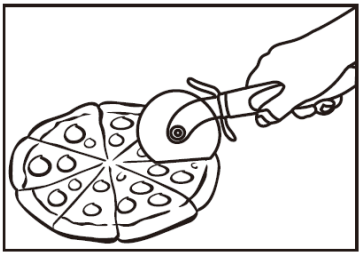

Lietuvių kalba

PICOS PARUOŠIMO MENIU

Apskritai storasluoksniai pyragaičiai ilgiau kepa žemesnėje temperatūroje, o plonasluoksniai pyragaičiai ilgiau kepa aukštesnėje temperatūroje. Penki numatytieji picos meniu leidžia greitai iškepti skanią picą (žr. toliau esančią lentelę, kurioje nurodytos numatytosios viršutinio ir apatinio kaitinimo temperatūros ir laikas).

Meniu	Pradinė viršutinė kaitinimo temperatūra	Pradinė dugno kaitinimo temperatūra	Reguliuojamas temperatūros diapazonas	Numatytasis laikas	Reguliuojamas laiko intervalas
MANUAL	450 °C	450 °C	80 °C – 450 °C	1 min. 30 sekundžių.	1 ~ 30 min.
NEAPOLITAN	400 °C	400 °C	200 °C – 450 °C	2 min.	1~10 min.
THIN CRUST	270 °C	330 °C	80 °C – 450 °C	6 min.	1~10 min.
PAN PIZZA	220 °C	340 °C	80 °C – 450 °C	12 min.	1 ~ 30 min.
NEW YORK	240 °C	270 °C	80 °C – 450 °C	8 min.	1~20 min.
FROZEN	240 °C	200 °C	80 °C – 450 °C	14 min.	1~20 min.

Pastaba: Taikiklis negali valdyti picų krosnelės kaitros ar galios. Jo siūlomas laikas priklauso nuo tešlos, padažo ir ingredientų ir yra tik orientacinis. Kepant picą negalima palikti viryklės be priežiūros.

VALYMAS IR TECHNINĖ PRIEŽIŪRA

Pastaba: Prieš valydami atjunkite prietaisą nuo elektros tinklo ir leiskite jam atvėsti.

- Orkaitės valymas yra panašus į viryklės valymą, nes ją geriausiai išvalysite kaitindami, todėl iš esmės tai yra praktinis procesas.
- Po kiekvienos picos ilgu vieliniu šepečiu atsargiai nuvalykite miltus ir akmens drožles.
- Medinės rankenos yra mažiau jautrios karščiui ir lydymuisi nei plastikinės. Nešveiskite akmenų šepetėliu.
- Visiškai atvėsus orkaitėje, ištraukite akmenį iš orkaitės ir atsargiai nuvalykite pelenus ar apdegusius nešvarumus. Apverskite akmenį ir, jei reikia, pataisykite jį.
- Nemirkykite ir nemirkykite akmens vandenyje, nes pažeisite akmenį.
- Nemirkykite akmenų vandenyje, nes taip juos pažeisite. Neįmanoma plauti indaplovėje.
- Šio akmens negalima plauti indaplovėje.
- Jei reikia, visiškai atvėsus orkaitei nuvalykite arba nušluostykite dulkes ar nešvarumus, esančius orkaitės viduje.
- Svarbu pašalinti kuo daugiau prie viryklės prilipusių maisto likučių, kad sumažėtų dūmų susidarymas. Jei maistas prilimpa prie akmens taip, kad tešla nebegali jo gerai paliesti, apverskite akmenį ir palikite prilipusį maistą, tada įdėkite akmenį atgal į orkaitę ir kepkite atskirai 450 °C temperatūros orkaitėje 30 minučių. Taip prilipęs maistas gali sudegti nuo akmens. Pasibaigus kepimo ciklui, leiskite aušinimo ciklui veikti pakankamai ilgai.
- Tarp naudojimo laikykite akmenį orkaitėje ir išimkite jį tik apvertę arba valydami.
- Kartais akmuo ir krosnis gali pakeisti spalvą, tačiau spalvos pokyčiai neturi įtakos jų veikimui.

TRIKČIŲ DIAGNOSTIKA IR ŠALINIMAS

Problema	Priežastis	Sprendimas
Sūrio pica prilipo prie ašmenų.	• Ant dugno yra šiek tiek miltų. • Pica labai ilgai išsilaikė ant šaukštelio. • Pica yra labai sunki.	• Įsitikinkite, kad tešla yra padengta miltais. • Pica priešais orkaitę, mažiau ingredientų. • Nepalikite picos ant žievelės ilgiau nei minutę ar dvi, nes ji pradės lipti. • Padėję picą ant akmens, greitu ir trumpu judesiu ištraukite mentelę.
Dideli dūmai kepimo metu.	Ant akmens dedama daug žalių miltų.	• Ruošiant picą įberkite tiek miltų, kad tešla neliptų. • Nuo picos dugno nuvalykite miltų perteklių. • Šiuo laikotarpiu neatidarykite durų.
Paviršius labai juodas.	Viršutinė temperatūra yra per aukšta.	• Sumažinkite viršutinę temperatūrą. • Padidinkite dugno temperatūrą.

Problema	Priežastis	Sprendimas
Nepatikslinta problema.	Akmuo nėra pakankamai karštas.	• Įdėkite picą į vidinį orkaitės skyrių ir įsitikinkite, kad įkaitimas baigtas, užsidegs atgalinės atskaitos skaičius. • Pailginkite kepimo laiką.
Maistas pradėjo degti.	• Maistas perkeptas. • Miltų perteklių arba iškeptą patiekalą sudėkite ant akmens.	• Jei maistas užsidega, neatidarykite durelių, liepsna užges pati. • Kad išvengtumėte gaisro, būkite šalia picų krosnies, baigę kepti išimkite patiekalą, o atvėsusį nuvalykite šepetėliu nuo akmens.
Pro duris veržiasi garai.	Tai yra normalu, nes per durelių ventiliaciją išsiskiria garai, kurie susidaro iš maisto produktų, kuriuose yra daug drėgmės.	Ant darbastalio viršaus yra drėgmės, tiesiog leiskite jam išdžiūti.

TECHNINIAI DUOMENYS

Vardinė įtampa / vardinis dažnis / galia	220-240 V, 50–60 Hz, 1600-1850 W
Įrenginio matmenys	488,5 × 440 × 284,5 mm
Orkaitės vidaus dydis	344 × 330 × 110 mm
Gaminio svoris	10,5 kg
Maitinimo kabelio ilgis	Apie 0,9 m
Picos akmens dydis	320 × 320 × 10 mm
Triukšmo lygis	≤ 65 dB

NAUDOJIMAS IR ATLIEKŲ UTILIZAVIMAS

Vyniojamasis popierius ir gofruoto kartono dėžė – išmesti į atliekas. Pakavimo folija, PE maišeliai, plastikiniai elementai – išmesti į plastiko perdirbimo konteinerius.

GAMINIŲ UTILIZAVIMAS PASIBAIGUS JŲ EKSPLOATACIJOS LAIKUI

Elektros ir elektronikos dalių utilizavimas (taikoma ES valstybėse narėse ir kitose Europos šalyse, kur galioja atliekų perdirbimo sistema)
Ant gaminio ar jo pakuotės atvaizduotas simbolis reiškia, kad gaminio negalima utilizuoti kartu su buitinėmis atliekomis. Nugabenkite gaminį į atitinkamą elektros ar elektronikos gaminių perdirbimo vietą. Utilizuodami gaminį imkitės saugos priemonių dėl neigiamo poveikio žmogaus sveikatai ir aplinkai. Perdirbimas prisideda prie gamtinių išteklių išsaugojimo. Daugiau informacijos apie šio gaminio perdirbimą, teiraukitės vietinės valdžios institucijose, buitinių atliekų perdirbimo organizacijose arba parduotuvėje, kur įsigijote šį gaminį.

08/05

Šis produktas atitinka ES direktyvas dėl elektromagnetinio suderinamumo ir elektros saugos.

Techninės informacijos vadovą rasite internete www.ecg-electro.eu.
Tekstas ir techniniai parametrai keičiami be išankstinio perspėjimo.

BIZTONSÁGI ELŐÍRÁSOK

Olvassa el figyelmesen és a későbbi felhasználásokhoz is őrizze meg!

Figyelmeztetés! A jelen útmutatóban feltüntetett biztonsági előírások és utasítások nem tartalmaznak minden olyan feltételt és körülményt, amely a használat során bekövetkezhet. A felhasználónak meg kell értenie, hogy egyetlen termékbe sem lehet beépíteni a felhasználótól elvárható elővigyázatosságot és gondosságot. Ezekről a készüléket használó és kezelő felhasználóknak kell gondoskodniuk.

Nem vállalunk felelősséget a készülék helytelen használatából, a hálózati feszültségingadozásokból, vagy a készülék bármilyen jellegű átalakításából és módosításából eredő károkért.

A tüzek, áramütések és egyéb sérülések megelőzése érdekében, az elektromos készülékek használata során tartsa be az általános és az alábbiakban feltüntetett biztonsági utasításokat is.

1. Mielőtt csatlakoztatná a készüléket a szabályszerűen leföldelt hálózati konnektorhoz, győződjön meg arról, hogy a hálózati feszültség értéke megegyezik-e a készülék típuscímkéjén található tápfeszültség értékével. A fali aljzat feleljen meg a vonatkozó EN szabványok előírásainak.
2. Ne használja a sütőt, ha sérült az ajtaja, hibásan működik, vagy sérült a hálózati vezetéke. Javítás előtt húzza ki a hálózati vezetéket a fali aljzatból. Amennyiben a burkolatot akkor szereli le, amikor a készülék még a hálózathoz van csatlakoztatva, akkor a készüléket javító személyt áramütés érheti! A készülék minden javítását, beleértve a hálózati kábel cseréjét is, bízza szakszervizre! A készülék védőburkolatát ne szerelje le, a feszültség alatt lévő alkatrészek áramütést okozhatnak!
3. A készüléket óvja víztől és más folyadékoktól, ellenkező esetben áramütés érheti. A hálózati vezetéket és a csatlakozódugót vízbe mártani tilos!
4. Ez a sütő kizárólag otthoni használatra készült. A sütőt szabadban vagy nedves környezetben használni tilos! A hálózati vezetéket

és a készüléket nedves kézzel ne fogja meg. Áramütés veszélye! Ne érintse meg a forró felületeket. Ezzel megelőzheti az égési sérüléseket. A sütőt ne használja a rendeltetésétől eltérő célokra (pl. állatok, textiltermékek szárítására, vagy helyiség fűtésére stb.).

5. Ne használjon a gyártó által nem ajánlott tartozékokat, ellenkező esetben elveszítheti a készülékre nyújtott garanciát. Az edények berakásához és kivételéhez használjon konyhakesztyűt vagy konyharuhát.
6. Szenteljen fokozott figyelmet a sütő használatának, ha gyermekek közelében használja. A készülék használata közben a gyerekeket és a házi állatokat tartsa távol a készüléktől. A készülék használata előtt gondosan távolítsa el az összes csomagolást és biztonsági elemet.
7. Az elektromos sütőt működés közben ne hagyja felügyelet nélkül.
8. A sütő mindkét oldalán hagyjon legalább 10 cm szabad teret a levegő megfelelő áramlásához. A sütőre ne helyezzen idegen tárgyakat.
9. A készülék ajtajában edzett biztonsági üveg van. Ez az üveg a hagyományos üvegnél tartósabb és ütésállóbb. Ügyeljen az ajtó épségére, azon nem lehet karcolás vagy repedés.
10. Lehetőleg soha ne hagyja az áram alá helyezett sütőt felügyelet nélkül. A tisztítás és karbantartás megkezdése előtt húzza ki a hálózati vezetéket a fali aljzatból, majd várja meg a sütő teljes lehűlését. A csatlakozódugót a vezetéknél fogva ne húzza ki a fali aljzatból. A művelethez fogja meg a csatlakozódugót.
11. A sütőt csak vízszintes, stabil munkapozícióban használja, olyan helyen, ahol nem áll fenn a felborulás veszélye, és elegendő távolságra van az éghető tárgyaktól (pl. függönyök, drapériák, fa stb.).
12. Ne hagyja nyitva az ajtót hosszabb ideig működés közben, hogy a készülékben tartsa a hőt és energiát takarítson meg.
13. Ne használja a sütőt hőforrások (pl. konyhai tűzhely) közelében. Óvja a készüléket a közvetlen napsugárzástól.
14. A hálózati vezeték nem érhet hozzá forró tárgyakhoz, továbbá azt éles eszközökre se helyezze rá.

15. A mikrohullámú sütő belsejében keletkező tűz a következő intézkedésekkel előzhető meg:
   - Ne melegítse túl az ételt. Ügyeljen arra, hogy az edények nem érjenek hozzá a sütő belső falaihoz.
   - Ne tegyen a sütőbe olyan anyagokat, mint karton, műanyag, papír stb. Használjon a sütőben való használatra alkalmas anyagokat.
   - A sütőt se kívülről, se belülről ne fedje le semmivel. Ellenkező esetben a sütő túlmelegedése tüzet okozhat. Ha a készülék be van kapcsolva, akkor a készülék külső felülete és a megfogható részek erősen felmelegszenek. Használat közben a készülék bizonyos részei felforrósodnak. Különösen figyeljen arra, hogy a sütőben a fűtőtesteket ne érintse meg.
   - A készülék és a pizzakő a használat után sokáig megőrzi a hőt, ezért ne próbálja meg a forró követ és a készüléket a teljes lehűlés nélkül mozgatni.
   - Ha a sütőben készülő étel füstölni vagy égni kezd, kapcsolja ki a sütőt, húzza ki a hálózati vezetéket a konnektorból és hagyja zárva az ajtót.
16. A készüléket nem szabad időkapcsolóval vagy más készülékkel vezérelt (távirányított) konnektorhoz csatlakoztatni.
17. Soha ne használja a sütőt, ha nem tett be valamilyen folyadékot vagy élelmiszert, ellenkező esetben a sütő meghibásodhat. A sütő szellőzőnyílásait letakarni tilos.
18. Az elektromos sütőt kizárólag csak a használati útmutatóban ismertetett utasításokkal összhangban használja. Ez a sütő kizárólag otthoni használatra készült. A gyártó nem felel a készülék helytelen használata miatt bekövetkezett károkért.
19. A készülékbe faszenet vagy bármilyen más tüzelő anyagot betenni és begyújtani tilos. Ne öntsön olajat a sütő belsejébe, mert az tüzet okozhat.
20. A készüléket háztartásokban, illetve a következő helyeken lehet használni:
   - konyhák, irodai és egyéb munkahelyi kiskonyhák;
   - mezőgazdasági üzemek;

- szállodai és motelszobák, munkásszállások konyhái;
- turistaszállások, és egyéb jellegű szállások.

21. A készüléket 8 évnél idősebb gyerekek, idős, testi és szellemi fogyatékos személyek, illetve a készülék használatát nem ismerő és hasonló készülék üzemeltetéseinek a tapasztalataival nem rendelkező személyek csak a készülék használati előírásait ismerő és a készülék használatáért felelősséget vállaló személy felügyelete mellett használhatják. A készülék nem játék, azzal gyerekek nem játszhatnak. Felügyelet nélkül a készüléket gyerekek nem tisztíthatják és nem tarthatják karban. A készüléket és a hálózati vezetékét úgy kell elhelyezni, hogy ahhoz 8 év alatti gyerekek ne férhessenek hozzá.

Magyar

VESZÉLY! Forró felület!

Ez a szimbólum a készüléken azokat a felületeket jelzi, amelyek használat közben nagyon felforrósodhatnak. Fennáll az égési sérülések veszélye!

Do not immerse in water! – Vízbe meríteni tilos!

ÉLETVESZÉLY gyerekeknek! A csomagolóanyag nem játék, azt gyerekek elöl elzárva tárolja! Műanyag zacskókkal a gyerekek nem játszhatnak! Fulladásveszély!

FIGYELMEZTETÉS! A készüléket gőzölős tisztítóval tisztítani tilos. A készülék tisztítása előtt a terméket le kell választani a hálózatról. Ezután hagyja kihűlni a készüléket. A tisztítás után ellenőrizze, hogy a hálózati csatlakozó megfelelően megszáradt-e, beleértve a termék egyéb részeit is, mielőtt ismét a hálózatra csatlakoztatná.

- Soha ne mossa a pizzakövet vízben, mert ez károsítja azt.
- Ne mossa a pizzakövet mosószerrel, amely behatolhat a kő pórusaiba és átkerülhet az ételre.
- Ne tisztítsa a pizzakövet hegyes tárgyakkal vagy nagynyomású tisztítószerekkel, különben karcolások és ételmaradékok kerülhetnek bele.
- Ne használjon fertőtlenítőszert a pizzakő kezelésére. A kemence magas hőmérséklete miatt a követ nem kell fertőtleníteni.
- A készülék kizárólag pizzák és hasonló sütemények készítésére használható.
- Ne tegyen nagyméretű edényeket a sütőbe, különben fennáll a tűzveszély.
- Használaton kívüli időszak vagy tisztítás előtt húzza ki a dugót a konnektorból, és hagyja a készüléket először lehűlni, majd tisztítsa meg.
- Ne használja a mellékelt tartozékokat ezen a készüléken kívül.
- Húzza ki az elektromos készülékeket, ha nem használja őket.
- Az első használat során enyhe szagot és füstöt érezhet. Ne legyen ideges. Ez a gyártásból származó maradéknak köszönhető, ami teljesen normális, és használat után lassan eltűnik.
- Ne húzza ki az elektromos készüléket közvetlenül a főzés után, hogy elkerülje az elektromos készülék belsejében emelkedő maradékhőmérséklet okozta elektromos károkat.

- Sütés után a készülék lehűtése érdekében húzza ki a konnektorból a dugót, tisztítsa meg a sütő belsejét, tisztítsa meg a pizzakövet, majd helyezze a készüléket szellőztetett, száraz, maró gázoktól mentes környezetbe.
- Ne használjon durva tisztítószert, és ne tisztítsa a készülék üvegajtót éles fémkaparóval. Ha az üvegfelület megkarcolódik, az üveg eltörhet.

A KÉSZÜLÉK RÉSZEI

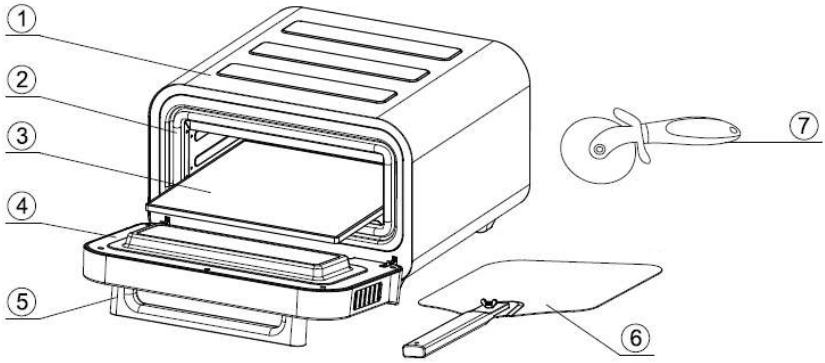

1. Burkolat
2. Ajtó tömítőgyűrű
3. A pizzakő
4. Ajtóalkatrészek
5. Ajtókilincs
6. Pizzahéj
7. Pizzavágó

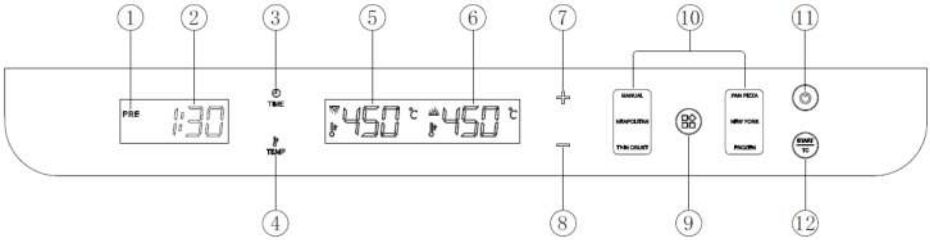

1. Előmelegítés jelző
2. Visszaszámlálás ideje
3. Idő beállítása
4. Hőmérséklet beállítása
5. Hőmérséklet kijelző a tetején
6. Hőmérséklet kijelző alul
7. Az idő vagy a hőmérséklet növekedése
8. Az idő vagy a hőmérséklet csökkentése
9. Funkcióválasztó gomb
10. Előre beállított pizzatípusok menüje
11. Kapcsoló
12. Indítás/időzítő vezérlés

AZ ELSŐ HASZNÁLATBA VÉTEL ELŐTT

- Óvatosan távolítsa el az összes csomagolóanyagot, és helyezze a készüléket egy sík felületre.
- Olvassa el és távolítsa el az összes matricát a készülékről, de a típuscímke maradjon a készüléken.
- A sütőt, annak belsejét és a követ nedves ruhával törölje át, és hagyja megszáradni vagy levegőn száradni.
- Helyezze a pizzakövet a sütőbe, állítsa be manuálisan a felső és alsó hőmérsékletet 450 °C-ra, nyomja meg az indítógombot, és hagyja az üres sütőt 15 percig működni, hogy a gyártásból származó maradékok elégjenek.
- Az első használat során enyhe szagot és lámpafeketét érezhet, és ne idegeskedjen az égésből származó gyártási maradék miatt. Ez teljesen normális, és a töltés nélküli futás után lassan eltűnik.

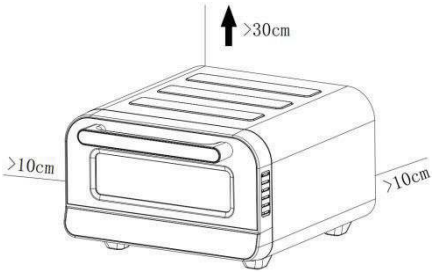

- Helyezze a készüléket stabil vízszintes felületre. Hátul és oldalt hagyjon legalább 10 cm-t, felül > 30 cm-t, és tartsa a készüléket távol az éghető anyagoktól, például függönyöktől és falszövetektől.

A KÉSZÜLÉK HASZNÁLATA

1. Csatlakoztassa a pizzasütőt, és győződjön meg róla, hogy a pizzakő a sütőben van.

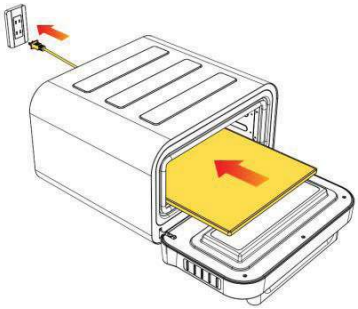

2. A tápegység bekapcsolása után érintse meg a hálózati kapcsolót (**11**), hogy készenléti üzemmódba lépjen. Ha 10 percen belül nem történik művelet, akkor kihagy és kikapcsol.

3. Kapcsolja be a bekapcsológombot, nyomja meg a **9** gombot az öt pizza előbeállítás egyikének kiválasztásához, vagy manuálisan állíthatja a hőmérsékletet felfelé és lefelé.
4. Beállítható hőmérséklet: Nyomja meg először a **4**gombot, a digitális kijelzőn a hőmérséklet villog, nyomja meg másodszor a gombot, a digitális kijelzőn a hőmérséklet villog, nyomja meg a **+** vagy **-** gombot a hőmérséklet 10 °C-os lépésekben történő beállításához, a beállítási tartomány 80 °C - 450 °C között van.
5. Időzítési beállítások: Nyomja meg a **3**gombot, a digitális kijelző villogni fog, amikor az idő villog, nyomja meg a "+" vagy "-" gombot az idő beállításához, a beállítási tartomány 1 perc - 30 perc.
6. Az előre beállított pizza kiválasztása után nyomja meg a **12** gombot, és a sütő előmelegítési állapotba kerül.

7. Az előmelegítési folyamat alatt a digitális cső világít, és az előmelegítés jelzője világít. Amikor a hőmérséklet eléri az előre beállított hőmérsékletet, az előmelegítés jelzőfénye kialszik, és megszólal a pizza behelyezésének hangjelzése.
8. Amikor a pizzasütőt előmelegítettük, készítsük elő a hozzávalókat, majd tegyük őket a pizzatésztára. Az előmelegítési idő a kiválasztott hőmérséklettől és a pizzasütő aktuális hőmérsékletétől függ, de 2 és 30 perc között lehet.
9. Amikor a beállított hőmérsékletet elérte, a digitális időkijelző felgyullad és egy hangjelzés szólal meg, helyezze a pizzát a sütőbe a lapát segítségével, majd zárja be az ajtót.

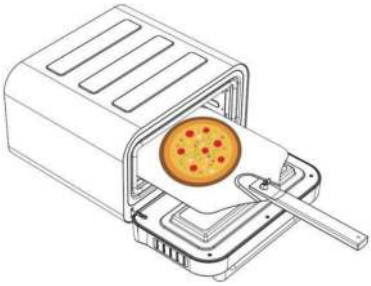

10. Nyomja meg újra a **12** gombot az idő visszaszámlálásának elindításához. Az idő letelte után egy hármas hangjelzés jelzi, hogy a sütés befejeződött.
11. Amikor az időzítő lejár, háromszoros hangjelzés hallatszik. Nyissa ki az ajtót, lapátolja ki a pizzát egy spatulával, vegye ki a sütő belsejéből, és zárja be az ajtót.

Megjegyzés: Az időzítő lejárta után a fűtés nem kapcsol ki.

12. Ha több pizzát szeretne készíteni, melegítse fel a pizzasütőt körülbelül öt percig, majd a következő pizza sütése előtt állítsa vissza az előre beállított hőmérsékletre. (Készítse el a következő pizzát, amíg a pizzasütő még forró).
13. Ne húzza ki a pizzasütőt a konnektorból, miután a pizza megsült. Ehelyett nyomja meg a hálózati kapcsolót (**11**) a készülék kikapcsolásához. Ekkor a hűtőventilátor továbbra is keringeti a levegőt és hűti a készüléket, és amikor a készülék teljesen lehűlt, végül húzza ki a hálózati csatlakozót a konnektorból.
14. A pizzavágóval az alábbi képen látható módon vághatja fel a pizzát.

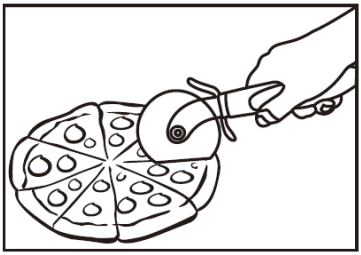

PIZZA ELŐKÉSZÍTÉS MENÜ

Általánosságban elmondható, hogy a vastag héjú sütemények sütése alacsonyabb hőmérsékleten tovább tart, míg a vékony héjú sütemények sütése magasabb hőmérsékleten kevesebb időt vesz igénybe. Öt alapértelmezett pizza menü lehetővé teszi, hogy gyorsan megsüssön egy finom pizzát (lásd az alábbi táblázatot az alapértelmezett felső és alsó fűtési hőmérsékletről és időről).

Menü	Kezdeti felső fűtési hőmérséklet	Kezdeti alsó fűtési hőmérséklet	Állítható hőmérséklet-tartomány	Alapértelmezett idő	Állítható időtartomány
MANUAL	450°C	450°C	80 °C – 450 °C	1 min. 30 másodperc.	1~30 min.
NEAPOLITAN	400°C	400°C	200 °C – 450 °C	2 min.	1~10 min.
THIN CRUST	270°C	330°C	80 °C – 450 °C	6 min.	1~10 min.
PAN PIZZA	220°C	340°C	80 °C – 450 °C	12 min.	1~30 min.
NEW YORK	240°C	270°C	80 °C – 450 °C	8 min.	1~20 min.
FROZEN	240°C	200°C	80 °C – 450 °C	14 min.	1~20 min.

Megjegyzés: Az időzítő nem tudja szabályozni a pizzasütő hőfokát vagy teljesítményét. Az általa javasolt idő a tésztától, a mártástól és a hozzávalóktól függ, és csak iránymutatás. A tűzhelyet nem szabad felügyelet nélkül hagyni pizzasütés közben.

Magyar

TISZTÍTÁS ÉS KARBANTARTÁS

Megjegyzés: Húzza ki a készüléket a konnektorból, és tisztítás előtt hagyja kihűlni.

- A sütő tisztítása a kályha tisztításával azonos, mivel a sütő felmelegítése a legjobb módja a tisztításnak, tehát alapvetően egy kézzel végezhető folyamatról van szó.
- Minden pizza után egy hosszú drótkefével óvatosan söpörje le a lisztet és a kődarabokat.
- A fa fogantyúk kevésbé érzékenyek a hőre és az olvadásra, mint a műanyag fogantyúk. Ne súrolja a köveket kefével.
- A sütőben történő teljes lehűlés után csúsztassa ki a követ a sütőből, és óvatosan porolja le a hamut vagy a ráégett szennyeződéseket. Fordítsa meg a követ, és szükség esetén javítsa ki.
- Ne nedvesítse vagy áztassa a követ vízben, mert ezzel károsítja a követ.
- Ne nedvesítse meg a köveket, és ne áztassa őket vízbe, mert ez károsítja a köveket. Nem mosogatógépben mosható.
- Ez a kő nem mosható mosogatógépben.
- Ha szükséges, a sütő belsejében lévő port vagy szennyeződést törölje le ecsettel vagy törölje le, miután a sütő teljesen kihűlt.
- Fontos, hogy a lehető legtöbb, a tűzhelyre tapadt ételmaradékot távolítsa el a füstképződés csökkentése érdekében. Ha az ételek úgy rátapadnak a kőre, hogy a tészta már nem tud jól hozzáérni, fordítsuk meg a követ, és hagyjuk lent az odaragadt ételt, majd tegyük vissza a követ a sütőbe, és külön-külön süssük a 450 °C-os sütőben 30 percig. Ez lehetővé teszi, hogy a ráragadt étel leégjen a kőről. A sütési ciklus befejezése után hagyja, hogy a hűtési ciklus ésszerű ideig fusson.
- A követ két használat között tárolja a sütőben, és csak forgatás vagy tisztítás után vegye ki.
- Időnként a kő és a kemence színe megváltozhat, de a színváltozás nem befolyásolja a teljesítményüket.

PROBLÉMAMEGOLDÁS

Probléma	Ok	A megoldás módja
Sajtos pizza ragadt a pengére.	• Kevés liszt van az alján. • A pizza nagyon sokáig a kanálon maradt. • A pizza nagyon nehéz.	• Győződjön meg róla, hogy a tésztát liszt borítja. • Pizza a sütő előtt, kevesebb hozzávaló. • Ne hagyja a pizzát egy-két percnél tovább a héjon, különben elkezd ragadni. • Miután a pizzát a kőre helyezte, húzza ki a lapátot egy gyors, rövid mozdulattal.
Nagy füst a sütési folyamat során.	A kőre sok nyers liszt kerül.	• A pizza elkészítésekor csak annyi lisztet adjunk hozzá, hogy a tészta ne ragadjon össze. • Törölje le a pizza aljáról a felesleges lisztet. • Ez idő alatt ne nyissa ki az ajtót.
A felület nagyon fekete.	A felső hőmérséklet túl magas.	• Csökkentse a felső hőmérsékletet. • Emelje meg az alsó hőmérsékletet.
Meghatározatlan probléma.	A kő nem elég forró.	• Helyezze a pizzát a sütő belső rekeszébe, ügyelve arra, hogy az előmelegítés befejeződjön, a visszaszámláló szám felgyullad. • Növelje a sütési időt.
Az étel égni kezdett.	• Az ételek túlfőttek. • Tegye a felesleges lisztet vagy sült tálat a kőre.	• Ha az étel lángra kap, ne nyissa ki az ajtót, a láng magától kialszik. • A tűz megelőzése érdekében maradjon a pizzasütő mellett, vegye ki az edényt, amikor elkészült, és ha kihűlt, egy kővel, kefével tisztítsa meg.
Gőz jön ki az ajtón.	Ez normális, és az ajtó szellőztetése felszabadítja a magas páratartalmú élelmiszerek által termelt gőzt.	A munkapad tetején nedvesség van, egyszerűen hagyja megszáradni.

MŰSZAKI ADATOK

Névleges feszültség/névleges frekvencia/teljesítmény	220–240 V, 50–60 Hz, 1600–1850 W
A készülék méretei	488,5 × 440 × 284,5 mm
A sütő belsejének mérete	344 × 330 × 110 mm
A termék súlya	10,5 kg
Tápkábel hossza	Körülbelül 0,9 m
A pizzakő mérete	320 × 320 × 10 mm
Zajszint	≤ 65 dB

A HULLADÉKOK MEGSEMMISÍTÉSE

A papírt és a hullámpapírt dobja a papírgyűjtő konténerbe. A műanyag fóliákat, PE zacskót és egyéb műanyag csomagolóanyagokat a műanyag gyűjtő konténerbe dobja ki.

A TERMÉK MEGSEMMISÍTÉSE AZ ÉLETTARTAMA VÉGÉN

Az elektromos és elektronikus hulladékok kezelésére vonatkozó információk (érvényes az EU tagországokban és a hulladékok szelektálását előíró országokban)
A terméken, vagy a termék csomagolóanyagán feltüntetett jel azt jelenti, hogy az elektromos és elektronikus készüléket a háztartási hulladékok közé kidobni tilos. A terméket az elektromos és elektronikus hulladékok gyűjtésére kijelölt hulladékgyűjtő helyen kell leadni újrahasznosításhoz. Az elhasználódott termék előírásszerű újrafeldolgozásával Ön is hozzájárul a környezetünk védelméhez. A hulladékok megfelelő újrahasznosítása fontos szerepet játszik a természeti erőforrások kímélésében. A termék hulladékgyűjtőbe való leadásáról, és az anyagok újrahasznosításáról további információkat a polgármesteri hivatalban, a hulladékgyűjtő helyen, vagy a termék eladási helyén kaphat.

Ez a termék megfelel a kisfeszültségű berendezések biztonságára és az elektromágneses kompatibilitásra vonatkozó EU irányelveknek.

A használati útmutatót a www.ecg-electro.eu honlapról töltheti le.
A szöveg és a műszaki paraméterek megváltoztatásának a joga fenntartva.

INSTRUKCJE BEZPIECZEŃSTWA

Należy uważnie przeczytać i zachować do wglądu!

Uwaga: Wskazówki i środki bezpieczeństwa w niniejszej instrukcji nie obejmują wszystkich warunków i sytuacji mogących spowodować zagrożenie. Najważniejszym czynnikiem odpowiadającym za bezpieczne korzystanie z urządzeń elektrycznych jest ostrożność i zdrowy rozsądek. Należy mieć to na uwadze w trakcie obsługi urządzenia.

Nie ponosimy odpowiedzialności za szkody powstałe podczas transportu, na skutek nieprawidłowego użytkowania, wahania napięcia oraz zmiany lub modyfikacji którejkolwiek części urządzenia.

Aby zapobiec wznieceniu ognia lub porażeniu prądem elektrycznym, korzystając z urządzeń elektrycznych należy przestrzegać podstawowych zasad bezpieczeństwa, m.in.:

1. Upewnij się, że napięcie w sieci odpowiada napięciu podanemu na naklejce na urządzeniu, a gniazdko jest odpowiednio uziemione. Gniazdko musi być zainstalowane zgodnie z obowiązującymi przepisami zgodnymi z normą EN.
2. Nie należy korzystać z urządzenia, jeżeli nie działa w prawidłowy sposób, uszkodzone są drzwiczki lub przewód zasilający. Przed naprawą należy odłączyć przewód zasilający od gniazda. Zdjęcie osłon przy podłączonym przewodzie zasilania grozi obrażeniami na skutek porażenia prądem elektrycznym! Wszelkie naprawy i regulacje, w tym wymianę przewodu zasilającego, należy zlecić w profesjonalnym serwisie! Nie zdejmuj osłon urządzenia, mogłoby to spowodować porażenie prądem elektrycznym!
3. Chroń urządzenie przed bezpośrednim kontaktem z wodą i innymi cieczami, aby zapobiec porażeniu prądem elektrycznym. Nie zanurzaj przewodu zasilającego ani wtyczki w wodzie!
4. Urządzenie przeznaczone jest wyłącznie do użytku domowego. Nie używaj piekarnika na zewnątrz lub w wilgotnym środowisku, nie dotykaj urządzenia ani przewodu zasilającego mokrymi rękami. Mogłoby to spowodować porażenie prądem elektrycznym. Nie

dotykaj gorących powierzchni. Mogłoby to spowodować obrażenia lub oparzenia. Nie używaj piekarnika niezgodnie z przeznaczeniem (np. w celu ogrzewania pomieszczenia, suszenia zwierząt, ubrań itp.).

5. Stosowanie innych akcesoriów od zalecanych przez producenta grozi utratą gwarancji. Wkładając/wyjmując przedmioty z piekarnika należy stosować rękawice kuchenne.
6. Należy zachować szczególną ostrożność, jeżeli w pobliżu urządzenia przebywają dzieci. Proszę upewnić się, że dzieci i zwierzęta domowe znajdują się w bezpiecznej odległości od urządzenia podczas jego pracy. Przed rozpoczęciem korzystania z urządzenia należy ostrożnie usunąć wszelkie opakowania i zabezpieczenia.
7. Nie pozostawiaj włączonego piekarnika bez nadzoru.
8. Z każdej strony piekarnika powinno pozostać ok. 10 cm wolnej przestrzeni w celu zapewnienia wystarczającego obiegu powietrza. Nie kładź na piekarniku żadnych przedmiotów.
9. Urządzenie posiada drzwiczki z bezpiecznym szkłem. Szkło to jest mocniejsze i bardziej wytrzymałe na rozbicie, niż zwykłe szkło. Należy uważać na zarysowania drzwiczek i ułamanie krawędzi.
10. Nie należy pozostawiać kuchenki podłączonej do gniazda zasilania bez nadzoru. Przed konserwacją i włożeniem lub wyjęciem akcesoriów należy odczekać, aż piekarnik wystygnie i wyjąć wtyczkę przewodu zasilającego z gniazdka. Nie należy wyciągać wtyczki pociągając za kabel. Odłącz kabel chwytając za wtyczkę.
11. Piekarnika należy używać wyłącznie w poziomej, stabilnej pozycji roboczej w miejscu, w którym nie ma ryzyka jego przewrócenia i w wystarczającej odległości od łatwopalnych przedmiotów (np. zasłon, firanek, drewna itp.).
12. Nie należy pozostawiać otwartych drzwiczek przez dłuższy czas podczas pracy, aby utrzymać ciepło w urządzeniu i oszczędzać energię.
13. Nie używaj piekarnika w pobliżu źródeł ciepła, np. innej płyty grzewczej. Chroń urządzenie przed promieniowaniem słonecznym.

14. Przewód zasilania nie może dotykać rozgrzanych elementów ani ostrych krawędzi.
15. Aby obniżyć ryzyko pożaru wewnątrz kuchenki, należy przestrzegać poniższych zasad:
    - Nie ogrzewaj potraw zbyt długo. Upewnij się, że żadne przedmioty nie dotykają wewnętrznych ścian piekarnika.
    - Nie wkładać do piekarnika materiałów takich jak karton, plastik, papier itp. Proszę używać materiałów odpowiednich do stosowania w piekarniku.
    - Proszę nie przykrywać piekarnika z zewnątrz ani wewnątrz żadnymi przedmiotami. Mogłoby to spowodować pożar lub przegrzanie piekarnika. Temperatura drzwi, powierzchni zewnętrznej lub dostępnych powierzchni może być większa, gdy urządzenie pracuje. Podczas użytkowania urządzenie może się mocno nagrzewać. Należy uważać, aby nie dotykać elementów grzejnych wewnątrz piekarnika.
    - Urządzenie i kamień do pizzy utrzymują ciepło przez długi czas po użyciu, dlatego nie należy próbować przenosić gorącego kamienia i urządzenia bez ich całkowitego schłodzenia.
    - Jeżeli podgrzewane jedzenie zacznie dymić lub zapali się, nie otwieraj kuchenki, ale natychmiast ją wyłącz i wyjmij wtyczkę przewodu zasilającego z gniazdka.
16. Urządzenie nie może być użytkowane z wyłącznikiem czasowym lub zdalnie sterowane.
17. Włączenie pustego piekarnika może doprowadzić do jego uszkodzenia. Nie należy zapychać ani blokować otworów wentylacyjnych urządzenia.
18. Korzystaj z piekarnika tylko zgodnie z zaleceniami, zawartymi w niniejszej instrukcji. Urządzenie przeznaczone jest wyłącznie do użytku domowego. Producent nie ponosi odpowiedzialności za szkody powstałe na skutek nieprawidłowego stosowania urządzenia.

19. W urządzeniu nie wolno używać węgla lub podobnego paliwa. Nie wolno wlewać oleju do wnętrza piekarnika, ponieważ może to spowodować pożar.
20. Urządzenie jest przeznaczone do użytku domowego oraz zastosowań takich, jak:
    - urządzenia w aneksach kuchennych w biurach i pozostałych miejscach pracy;
    - w rolnictwie.
    - gości w hotelach, motelach i innych obiektach mieszkalnych.
    - w pensjonatach.
21. To urządzenie może być używane przez dzieci w wieku powyżej 8 lat oraz osoby o ograniczonych zdolnościach fizycznych i umysłowych oraz osoby bez doświadczenia i wiedzy na temat urządzenia, pod warunkiem zapewnienia nadzoru i/lub instrukcji dotyczących korzystania z urządzenia w bezpieczny sposób, tak aby zagrożenia związane z jego użytkowaniem były zrozumiałe. Dzieci nie mogą bawić się urządzeniem. Dzieci nie mogą czyścić ani w inny sposób konserwować urządzenia bez nadzoru. Dzieci do lat 8 powinny przebywać z daleka od urządzenia i przewodu zasilania.

UWAGA: Gorąca powierzchnia!
Ten symbol na urządzeniu oznacza powierzchnie, które mogą stać się bardzo gorące podczas użytkowania. Istnieje ryzyko poparzenia!

Do not immerse in water! – Nie zanurzaj w wodzie!

NIEBEZPIECZEŃSTWO dla dzieci: Dzieci nie powinny bawić się materiałami opakowaniowymi. Nie pozwalaj dzieciom bawić się torbami plastikowymi. Niebezpieczeństwo uduszenia.

UWAGA: Podczas czyszczenia nie wolno używać odkurzaczy parowych. Przed przystąpieniem do czyszczenia urządzenia należy odłączyć je od zasilania. Następnie proszę pozwolić urządzeniu ostygnąć. Po wyczyszczeniu, przed ponownym podłączeniem do sieci elektrycznej, proszę sprawdzić, czy wtyczka zasilacza jest odpowiednio wysuszona, łącznie z innymi częściami produktu.

- Nigdy nie myć kamienia do pizzy w wodzie, ponieważ spowoduje to jego uszkodzenie.
- Proszę nie myć kamienia do pizzy detergentem, który może wniknąć w pory kamienia i przenieść się na jedzenie.
- Proszę nie czyścić kamienia do pizzy ostrymi przedmiotami lub myjkami wysokociśnieniowymi, w przeciwnym razie może dojść do zadrapań i przedostania się resztek jedzenia.

- Do czyszczenia kamienia do pizzy nie należy używać środków dezynfekujących. Ze względu na wysoką temperaturę w piecu, nie ma potrzeby dezynfekcji kamienia.
- Urządzenie może być używane wyłącznie do przygotowywania pizzy i podobnych wypieków.
- Nie wkładać dużych naczyń do piekarnika, w przeciwnym razie istnieje ryzyko pożaru.
- Przed okresem nieużywania lub czyszczenia należy wyjąć wtyczkę z gniazda zasilania i poczekać, aż urządzenie ostygnie, a następnie je wyczyścić.
- Proszę nie używać żadnych dołączonych akcesoriów poza tym urządzeniem.
- Odłączać urządzenia elektryczne, gdy nie są używane.
- Podczas pierwszego użycia może być wyczuwalny lekki zapach i dym. Proszę się nie denerwować. Wynika to z pozostałości po produkcji, które są całkowicie normalne i powoli znikają po użyciu.
- Nie odłączać urządzenia elektrycznego bezpośrednio po zakończeniu gotowania, aby uniknąć uszkodzeń elektrycznych spowodowanych wzrostem temperatury resztkowej wewnątrz urządzenia elektrycznego.
- Po zakończeniu pieczenia, w celu schłodzenia urządzenia, należy wyciągnąć wtyczkę z gniazdka elektrycznego, wyczyścić wnętrze piekarnika, wyczyścić kamień do pizzy, a następnie umieścić urządzenie w wentylowanym, suchym otoczeniu wolnym od gazów powodujących korozję.
- Nie używać silnych detergentów ani nie czyścić szklanych drzwiczek urządzenia ostrym metalowym skrobakiem. Jeśli powierzchnia szkła zostanie zarysowana, szkło może pęknąć.

OPIS URZĄDZENIA

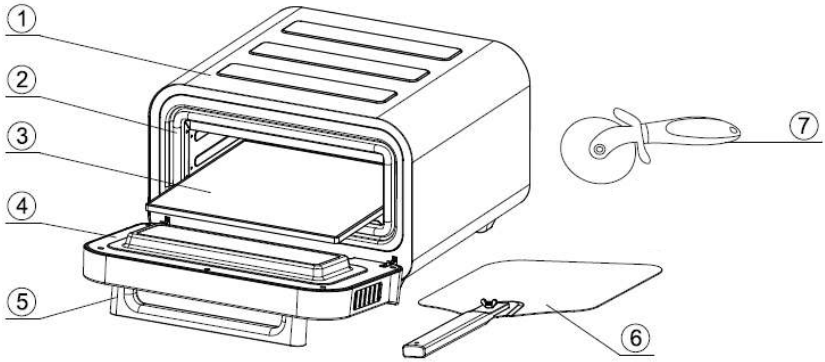

1. Pokrywa
2. Pierścień uszczelniający drzwi
3. Kamień do pizzy
4. Komponenty drzwi
5. Klamka drzwi
6. Skórka do pizzy
7. Krajalnica do pizzy

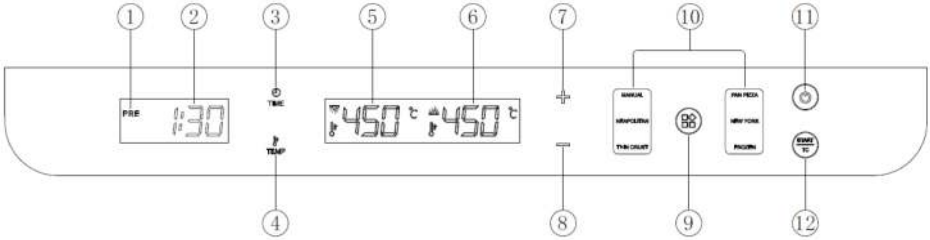

1. Wskaźnik nagrzewania
2. Czas odliczania
3. Ustawienie godziny
4. Regulacja temperatury
5. Wyświetlacz temperatury na górze
6. Wyświetlacz temperatury na dole

7. Wydłużenie czasu lub temperatury
8. Skrócenie czasu lub obniżenie temperatury
9. Przycisk wyboru funkcji
10. Wstępnie ustawione menu rodzajów pizzy
11. Wyłącznik
12. Sterowanie startem/timerem

PRZED PIERWSZYM URUCHOMIENIEM

- Ostrożnie usunąć wszystkie materiały opakowaniowe i umieścić urządzenie na płaskiej powierzchni.
- Proszę przeczytać i usunąć wszystkie naklejki z urządzenia, ale etykieta typu musi pozostać na urządzeniu.
- Wytrzeć piekarnik, jego wnętrze i kamień wilgotną ściereczką i pozostawić do wyschnięcia lub wysuszyć na powietrzu.
- Proszę umieścić kamień do pizzy w piekarniku, ręcznie ustawić górną i dolną temperaturę na 450°C, nacisnąć przycisk start i pozostawić pusty piekarnik włączony przez 15 minut, aby wypalić resztki z produkcji.
- Podczas pierwszego użycia może być wyczuwalny delikatny zapach i czarna lampa, proszę też nie przejmować się pozostałościami po spalaniu. Jest to całkowicie normalne i po uruchomieniu bez napełniania powoli znika.

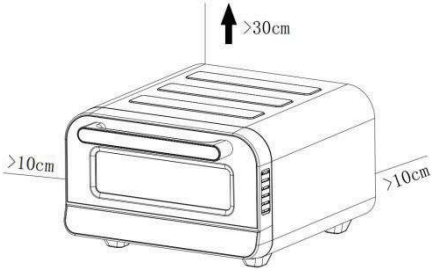

- Proszę umieścić urządzenie na stabilnej, poziomej powierzchni. Proszę pozostawić co najmniej 10 cm z tyłu i po bokach, > 30 cm u góry i trzymać urządzenie z dala od łatwopalnych materiałów, takich jak zasłony i tkaniny ścienne.

Polski

UŻYTKOWANIE URZĄDZENIA

1. Proszę podłączyć piec do pizzy i upewnić się, że kamień do pizzy znajduje się w piecu.

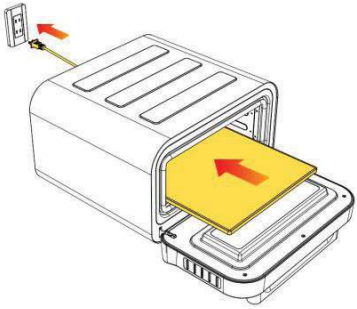

2. Po włączeniu zasilania proszę nacisnąć przełącznik zasilania (**11**), aby przejść do trybu czuwania. Jeśli w ciągu 10 minut nie zostanie wykonana żadna operacja, urządzenie wyłączy się.

3. Proszę włączyć przycisk zasilania, nacisnąć przycisk **9** , aby wybrać jedno z pięciu zaprogramowanych ustawień pizzy, lub można ręcznie regulować temperaturę w górę i w dół.
4. Ustawienie temperatury: Proszę nacisnąć przycisk **4**po raz pierwszy, temperatura na wyświetlaczu cyfrowym zacznie migać, proszę nacisnąć przycisk po raz drugi, temperatura na wyświetlaczu cyfrowym

zacznie migać, proszę nacisnąć przycisk **+** lub **-** , aby dostosować temperaturę w krokach co 10°C, zakres ustawień wynosi 80°C - 450°C.

5. Ustawienia czasu: Proszę nacisnąć przycisk **3**, wyświetlacz cyfrowy będzie migał, gdy czas będzie migał, proszę nacisnąć przycisk "+" lub "-", aby ustawić czas, zakres ustawień to 1 minuta - 30 minut.
6. Po wybraniu zaprogramowanej pizzy proszę nacisnąć przycisk **12** , a piekarnik przejdzie w stan nagrzewania.

7. Podczas procesu podgrzewania, lampa cyfrowa będzie włączona, a wskaźnik podgrzewania będzie się świecił. Gdy temperatura osiągnie ustawioną temperaturę, wskaźnik wstępnego nagrzewania zgaśnie i rozlegnie się sygnał dźwiękowy wkładania pizzy.
8. Gdy piec do pizzy jest nagrzany, proszę przygotować składniki, a następnie umieścić je na cieście do pizzy. Czas podgrzewania zależy od wybranej temperatury i aktualnej temperatury pieca do pizzy, ale może wynosić od 2 do 30 minut.
9. Po osiągnięciu ustawionej temperatury zaświeci się cyfrowy wyświetlacz czasu i rozlegnie się sygnał dźwiękowy, proszę włożyć pizzę do piekarnika za pomocą łopatki, a następnie zamknąć drzwiczki.

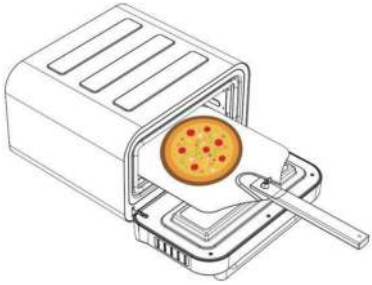

10. Proszę ponownie nacisnąć przycisk **12** , aby rozpocząć odliczanie czasu. Po upływie czasu rozlegnie się potrójny sygnał dźwiękowy, oznaczający zakończenie pieczenia.
11. Po wygaśnięciu timera rozlegnie się potrójny sygnał dźwiękowy. Proszę otworzyć drzwiczki, nabrać pizzę łopatką, wyjąć ją z wnętrza piekarnika i zamknąć drzwiczki.

Uwaga: Ogrzewanie nie wyłączy się po upływie czasu timera.

12. Aby przygotować więcej pizz, należy rozgrzać piec do pizzy przez około pięć minut i przywrócić go do wstępnie ustawionej temperatury przed przygotowaniem kolejnej pizzy. (Proszę przygotować następną pizzę, gdy piec do pizzy jest jeszcze gorący).
13. Nie odłączać pieca do pizzy od gniazdka elektrycznego po upieczeniu pizzy. Zamiast tego proszę nacisnąć przełącznik zasilania (**11**), aby wyłączyć urządzenie. W tym momencie wentylator chłodzący będzie kontynuował cyrkulację powietrza i chłodzenie urządzenia, a gdy urządzenie całkowicie ostygnie, proszę odłączyć wtyczkę zasilania od gniazdka elektrycznego.
14. Do krojenia pizzy można użyć noża do pizzy, jak pokazano na poniższym zdjęciu.

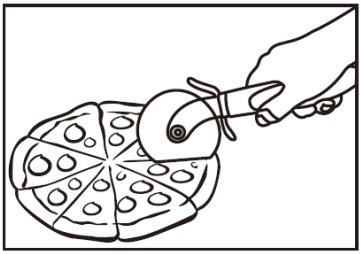

MENU PRZYGOTOWANIA PIZZY

Ogólnie rzecz biorąc, ciasta o grubym cieście pieką się dłużej w niższych temperaturach, podczas gdy ciasta o cienkim cieście pieką się krócej w wyższych temperaturach. Pięć domyślnych menu pizzy pozwala szybko upiec pyszną pizzę (domyślne temperatury i czasy grzania górnego i dolnego znajdują się w tabeli poniżej).

Menu	Początkowa górna temperatura ogrzewania	Początkowa temperatura ogrzewania dolnego	Regulowany zakres temperatury	Czas domyślny	Regulowany zakres czasu
MANUAL	450°C	450°C	80 °C – 450 °C	1 min. 30 sekund.	1~30 min.
NEAPOLITAN	400°C	400°C	200 °C – 450 °C	2 min.	1~10 min.
THIN CRUST	270°C	330°C	80 °C – 450 °C	6 min.	1~10 min.
PAN PIZZA	220°C	340°C	80 °C – 450 °C	12 min.	1~30 min.
NEW YORK	240°C	270°C	80 °C – 450 °C	8 min.	1~20 min.
FROZEN	240°C	200°C	80 °C – 450 °C	14 min.	1~20 min.

Uwaga: Timer nie może kontrolować ciepła lub mocy pieca do pizzy. Sugerowany przez niego czas zależy od ciasta, sosu i składników i jest jedynie wskazówką. Podczas przygotowywania pizzy nie należy pozostawiać pieca bez nadzoru.

CZYSZCZENIE I KONSERWACJA

Uwaga: Przed czyszczeniem należy odłączyć urządzenie od zasilania i poczekać, aż ostygnie.

- Czyszczenie piekarnika przypomina czyszczenie kuchenki, ponieważ najlepszym sposobem na jego wyczyszczenie jest podgrzanie, więc jest to w zasadzie proces praktyczny.
- Po każdej pizzy proszę delikatnie zmieść mąkę i kamienne wióry długą drucianą szczotką.
- Drewniane uchwyty są mniej podatne na ciepło i topnienie niż uchwyty plastikowe. Nie szorować kamieni szczotką.
- Po zakończeniu cyklu chłodzenia w piekarniku, proszę wysunąć kamień z piekarnika i delikatnie odkurzyć popiół lub przypalony brud. Proszę odwrócić kamień i w razie potrzeby naprawić go.
- Proszę nie moczyć kamienia w wodzie, ponieważ spowoduje to jego uszkodzenie.
- Nie moczyć kamieni ani nie zanurzać ich w wodzie, ponieważ spowoduje to ich uszkodzenie. Nie można myć w zmywarce.
- Tego kamienia nie można myć w zmywarce.
- W razie potrzeby proszę wyszczotkować lub zetrzeć kurz lub brud z wnętrza piekarnika po jego całkowitym ostygnięciu.
- Ważne jest, aby usunąć jak najwięcej resztek jedzenia przyklejonych do kuchenki, aby ograniczyć powstawanie dymu. Jeśli jedzenie przyklei się do kamienia tak, że ciasto nie będzie mogło go już dobrze dotykać, proszę odwrócić kamień i pozostawić przyklejone jedzenie, a następnie włożyć kamień

z powrotem do piekarnika i piec osobno w piekarniku w temperaturze 450°C przez 30 minut. Pozwoli to przyklejonemu jedzeniu spalić się na kamieniu. Proszę pozwolić, aby cykl chłodzenia trwał przez odpowiedni czas po zakończeniu cyklu pieczenia.

- Proszę przechowywać kamień w piekarniku między użyciami i wyjmować go tylko po obróceniu lub wyczyszczeniu.
- Od czasu do czasu kamień i piec mogą zmienić kolor, ale zmiana koloru nie wpływa na ich działanie.

USUWANIE PROBLEMÓW

Problem	Przyczyna	Metoda rozwiązania
Pizza z serem przykleiła się do ostrza.	• Na dnie znajduje się niewielka ilość mąki. • Pizza pozostawała na łyżce przez bardzo długi czas. • Pizza jest bardzo ciężka.	• Proszę upewnić się, że ciasto jest pokryte mąką. • Pizza przed piecem, mniej składników. • Proszę nie pozostawiać pizzy na skórce dłużej niż minutę lub dwie, ponieważ zacznie się przyklejać. • Po umieszczeniu pizzy na kamieniu, proszę wyciągnąć łopatkę szybkim, krótkim ruchem.
Duży dym podczas procesu pieczenia.	Na kamieniu umieszcza się dużo surowej mąki.	• Podczas przygotowywania pizzy proszę dodać tylko tyle mąki, aby ciasto się nie kleiło. • Wytrzeć nadmiar mąki ze spodu pizzy. • Proszę nie otwierać drzwiczek w tym czasie.
Powierzchnia jest bardzo czarna.	Górna temperatura jest zbyt wysoka.	• Obniżyć górną temperaturę. • Proszę podnieść dolną temperaturę.
Nieokreślony problem.	Kamień nie jest wystarczająco gorący.	• Proszę włożyć pizzę do wewnętrznej komory piekarnika, upewniając się, że wstępne nagrzewanie zostało zakończone. • Proszę wydłużyć czas pieczenia.
Jedzenie zaczęło się przypalać.	• Jedzenie jest rozgotowane. • Proszę odłożyć nadmiar mąki lub upieczone danie na kamień.	• Jeśli jedzenie się zapali, proszę nie otwierać drzwiczek, płomień sam zgaśnie. • Aby zapobiec pożarowi, proszę pozostać obok pieca do pizzy, wyjąć naczynie po zakończeniu pieczenia, użyć kamienia i wyczyścić go szczotką po ostygnięciu.
Z drzwi wydobywa się para.	Jest to normalne zjawisko, a wentylacja drzwi uwalnia parę wodną wytwarzaną przez żywność o wysokiej wilgotności.	Na blacie stołu warsztatowego znajduje się wilgoć, proszę pozwolić jej wyschnąć.

DANE TECHNICZNE

Napięcie znamionowe/częstotliwość znamionowa/moc	220–240 V, 50–60 Hz, 1600–1850 W
Wymiary urządzenia	488,5 × 440 × 284,5 mm
Rozmiar wnętrza piekarnika	344 × 330 × 110 mm
Waga produktu	10,5 kg
Długość kabla zasilającego	Około 0,9 m
Rozmiar kamienia do pizzy	320 × 320 × 10 mm
Poziom hałasu	≤ 65 dB

LIKWIDACJA ODPADÓW

Papier pakowy i tektura falista – oddaj do recyklingu. Folia do pakowania, worki PE, części plastikowe — do pojemników do zbierania tworzyw sztucznych.

LIKWIDACJA PRODUKTU PO SKOŃCZENIU OKRESU UŻYTKOWANIA

Utylizacja zużytego sprzętu elektrycznego i elektronicznego (dotyczy krajów Unii Europejskiej oraz innych krajów europejskich, które wdrożyły system segregacji odpadów)
Symbol na produkcie lub opakowaniu oznacza, że produkt nie powinien być traktowany jako odpad komunalny. Produkt należy przekazać do miejsca zajmującego się utylizacją sprzętu elektrycznego i elektronicznego. Prawidłowa utylizacja produktu chroni przed negatywnym wpływem na ludzie zdrowie i środowisko naturalne. Recykling materiałów pomaga w zachowaniu surowców naturalnych. Szczegółowe informacje o utylizacji produktu zapewni urząd gminy, organizacje zajmujące się utylizacją odpadów komunalnych lub punkt sprzedaży, w którym produkt został zakupiony.

Urządzenie spełnia wymagania dyrektyw UE dotyczących kompatybilności elektromagnetycznej i bezpieczeństwa elektrycznego.

Instrukcja obsługi jest dostępna na stronie internetowej www.ecg-electro.eu.
Zmiana tekstu i parametrów technicznych zastrzeżona.

INSTRUCȚIUNI PRIVIND SIGURANȚA

Citiți cu atenție și păstrați pentru utilizare ulterioară!

Avertizare: Precauțiile și instrucțiunile privind siguranța din acest manual nu acoperă toate condițiile și situațiile posibile care pot apărea. Utilizatorul trebuie să înțeleagă faptul că bunul simț, prudența și atenția sunt factori care nu pot fi încorporați în niciunul dintre produse. Prin urmare, acești factori trebuie asigurați de către utilizatorul/utilizatorii care utilizează și operează acest aparat.

Nu suntem responsabili pentru pagubele cauzate în timpul transportului, de utilizarea incorectă, de fluctuațiile de tensiune sau de modificarea sau reglarea oricărei componente a aparatului.

Pentru a vă proteja împotriva riscului de incendiu sau electrocutare, trebuie luate măsuri de precauție de bază în timpul utilizării aparatelor electrice, inclusiv următoarele:

1. Asigurați-vă că tensiunea de la priza dumneavoastră corespunde tensiunii menționate pe eticheta aparatului și că priza este împământată corect. Priza trebuie să fie instalată în conformitate cu codurile electrice aplicabile conforme cu EN.
2. Nu utilizați cuptorul dacă ușa este deteriorată, nu funcționează corect sau cablul de alimentare este deteriorat. Deconectați cablul de la priză înainte de efectuarea reparațiilor. Dacă îndepărtați capacele atunci când sursa de alimentare cu energie este conectată, puteți expune tehnicianul de service la o vătămare prin electrocutare! Toate reparațiile sau ajustările, inclusiv înlocuirile cablurilor, trebuie efectuate la un centru de service profesionist! Nu îndepărtați capacele de protecție de la aparat; există un risc de electrocutare!
3. Protejați aparatul împotriva contactului direct cu apa sau cu alte lichide pentru a preveni potențiala electrocutare. Nu scufundați cablul sau fișa în apă!
4. Acest cuptor electric este proiectat numai pentru uz casnic. Nu utilizați cuptorul în aer liber sau în medii umede și nu atingeți cablul sau aparatul cu mâinile umede. Risc de electrocutare. Nu atingeți suprafețele fierbinți. Preveniți riscul de vătămare sau de arsuri.

Nu utilizați cuptorul în alte scopuri (de exemplu pentru încălzirea camerelor, uscarea animalelor, a materialelor textile etc.).

5. Utilizați accesoriile numai în conformitate cu recomandările producătorului, în caz contrar riscați pierderea garanției. Utilizați mănușile cu un deget pentru cuptor atunci când introduceți/scoateți obiecte în/din cuptor.
6. Supravegherea atentă este necesară atunci când se utilizează cuptorul în apropierea copiilor! Asigurați-vă că copiii și animalele de companie sunt ținute la o distanță sigură de aparat în timpul funcționării. Îndepărtați cu atenție toate ambalajele și elementele de siguranță înainte de a utiliza aparatul.
7. Nu lăsați cuptorul electric să funcționeze nesupravegheat.
8. Lăsați cel puțin 10 cm de spațiu liber pe fiecare parte a cuptorului pentru a asigura o circulație corespunzătoare a aerului. Nu puneți niciun obiect pe cuptor.
9. Acest aparat este echipat cu o ușă care conține geam de siguranță. Acest geam este mai fiabil și mai rezistent la spargere decât un geam obișnuit. Evitați zgârierea ușii cuptorului sau ciobirea marginilor.
10. Nu este recomandat să lăsați nesupravegheat cablul cuptorului conectat la priză. Așteptați să se răcească cuptorul și apoi deconectați cablul de alimentare înainte de efectuarea operațiilor de întreținere, introducere sau scoatere a accesoriilor. Nu deconectați cablul de alimentare de la priză prin smulgerea cablului. Deconectați cablul de alimentare de la priză prin apucarea fișei.
11. Utilizați cuptorul numai într-o poziție de lucru orizontală, stabilă, într-un loc în care nu există riscul ca acesta să se răstoarne și la o distanță suficientă de obiectele combustibile (de exemplu, perdele, draperii, lemn etc.).
12. Nu lăsați ușa deschisă pentru perioade lungi de timp în timpul funcționării pentru a menține căldura în aparat și a economisi energie.
13. Nu utilizați cuptorul în apropierea unei surse de căldură, de exemplu, plite electrice. Protejați aparatul împotriva luminii directe a soarelui.

14. Nu permiteți cablului de alimentare să atingă suprafețe fierbinți și nu treceți cablul peste margini ascuțite.
15. Preveniți incendiile în interiorul cuptorului, respectând următoarele:
    - Nu supraîncălziți alimentele. Asigurați-vă că niciun obiect nu atinge pereții interiori ai cuptorului.
    - Nu introduceți materiale precum carton, plastic, hârtie etc. în cuptor. Utilizați materiale adecvate pentru utilizarea în cuptor.
    - Nu acoperiți cuptorul pe exterior sau pe interior cu nimic. Risc de incendiu sau de supraîncălzire a cuptorului. Temperatura ușilor, suprafețelor exterioare sau suprafețelor accesibile poate fi mai ridicată atunci când aparatul este în funcțiune. Aparatul poate deveni fierbinte în timpul utilizării. Trebuie să aveți grijă pentru a evita atingerea elementelor de încălzire din interiorul cuptorului.
    - Aparatul și piatra de pizza păstrează căldura pentru o perioadă lungă de timp după utilizare, deci nu încercați să mutați piatra fierbinte și aparatul fără a le răci complet.
    - Dacă mâncarea gătită din cuptor începe să scoată fum sau se aprinde, țineți ușa cuptorului închisă, opriți cuptorul și scoateți cablul de alimentare din priză.
16. Aparatul nu este specificat pentru operare prin intermediul unui cronometru sau al unui sistem de control de la distanță.
17. Nu utilizați cuptorul dacă nu conține deloc alimente sau lichide. Ați putea deteriora cuptorul. Nu acoperiți și nu blocați nicio deschidere a cuptorului.
18. Utilizați cuptorul electric numai în conformitate cu instrucțiunile furnizate în acest manual. Acest cuptor electric este proiectat numai pentru uz casnic. Producătorul nu este responsabil pentru nicio daună cauzată de utilizarea necorespunzătoare a acestui aparat.
19. Nu puteți utiliza cărbune sau combustibili similari în acest aparat. Nu turnați ulei în interiorul cuptorului, deoarece poate provoca un incendiu.
20. Acest aparat este destinat utilizării în mediul casnic și în alte zone similare precum:
    - bucătării de colț în magazine, birouri și alte locuri de muncă,

- în agricultură.
- de către oaspeții din hoteluri, moteluri și alte unități rezidențiale;
- în unități de cazare de tip Bed and Breakfast.

21. Acest aparat poate fi utilizat de copii cu vârsta de peste 8 ani și de persoane cu abilități fizice și mentale limitate, precum și de persoane fără experiență și cunoștințe privind aparatul, cu condiția să se asigure supravegherea și/sau instruirea cu privire la utilizarea aparatului într-un mod sigur, astfel încât pericolele asociate utilizării acestuia să fie înțelese. Copiii nu trebuie să se joace cu acest aparat. Copiii nu pot curăța sau întreține în alt mod aparatul fără supraveghere. Copiii cu vârsta sub 8 ani trebuie să fie ținuți departe de aparat și de sursa de alimentare a acestuia.

AVERTIZARE: Suprafață fierbinte!

Acest simbol de pe aparat indică suprafețele care pot deveni foarte fierbinți în timpul utilizării. Există riscul de arsuri!

Do not immerse in water! – Nu scufundați în apă!

Română

PERICOL pentru copii: Copiii nu trebuie să se joace cu materialul de ambalare. Nu lăsați copiii să se joace cu pungile din plastic. Risc de sufocare.

AVERTIZARE: Nu utilizați dispozitive de curățat cu aburi pentru curățare. Produsul trebuie deconectat de la rețea înainte de curățare. Apoi, lăsați aparatul să se răcească. După curățare, verificați dacă ștecherul de alimentare este uscat corespunzător, inclusiv alte părți ale produsului, înainte de reconectarea la rețea.

- Nu spălați niciodată piatra de pizza în apă, deoarece aceasta o va deteriora.
- Nu spălați piatra de pizza cu detergent, care poate pătrunde în porii pietrei și se poate transfera în mâncare.
- Nu curățați piatra de pizza cu obiecte ascuțite sau cu detergenți cu presiune ridicată, altfel pot pătrunde zgârieturi și resturi alimentare.
- Nu utilizați un dezinfectant pentru a trata piatra de pizza. Datorită temperaturii ridicate din cuptor, nu este nevoie să dezinfectați piatra.
- Aparatul poate fi utilizat numai pentru prepararea de pizza și produse de patiserie similare.
- Nu puneți vase mari în cuptor, altfel există riscul de incendiu.
- Înainte de o perioadă de neutilizare sau de curățare, scoateți ștecherul din priză și lăsați aparatul să se răcească mai întâi și apoi curățați.
- Nu utilizați niciunul dintre accesoriile furnizate în afară de acest dispozitiv.
- Scoateți din priză aparatele electrice atunci când nu le folosiți.
- Este posibil să simțiți un miros ușor și fum când îl utilizați pentru prima dată. Nu fiți nervos. Acest lucru se datorează reziduurilor din producție, care sunt absolut normale și dispar încet după utilizare.
- Nu scoateți aparatul electric din priză imediat după gătire pentru a evita deteriorarea electrică cauzată de creșterea temperaturii reziduale în interiorul aparatului electric.

- După coacere, pentru a răci dispozitivul, trebuie să scoateți ștecherul din priza electrică, să curățați interiorul cuptorului, să curățați piatra de pizza și apoi să îl așezați într-un mediu ventilat, uscat și lipsit de gaze corozive.
- Nu utilizați detergenți agresivi și nu curățați ușa de sticlă a aparatului cu un răzuitor metalic ascuțit. Dacă suprafața de sticlă este zgâriată, sticla se poate sparge.

DESCRIEREA APARATULUI

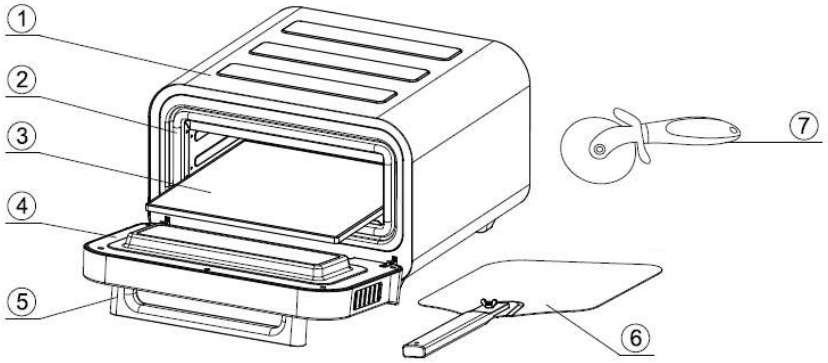

1. Capac
2. Inel de etanșare a ușii
3. Piatră pentru pizza
4. Componente pentru uși
5. Mâner ușă
6. Coaja de pizza
7. Cutter pentru pizza

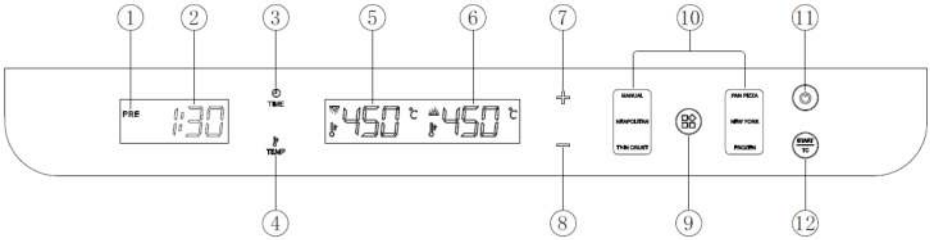

1. Indicator de preîncălzire
2. Timp de numărătoare inversă
3. Setări de timp
4. Setările de temperatură
5. Afișarea temperaturii în partea de sus
6. Afișarea temperaturii în partea de jos
7. Creșterea timpului sau a temperaturii
8. Reducerea timpului sau a temperaturii
9. Buton de selectare a funcției
10. Meniu prestabilit de tipuri de pizza
11. Buton On/Off (Pornire/Oprire)
12. Control pornire/timer

ÎNAINTE DE PRIMA UTILIZARE

- Îndepărtați cu atenție toate materialele de ambalare și așezați dispozitivul pe o suprafață plană.
- Citiți și îndepărtați toate autocolantele de pe dispozitiv, dar eticheta de tip trebuie să rămână pe dispozitiv.
- Ștergeți cuptorul, interiorul acestuia și piatra cu o cârpă umedă și lăsați să se usuce sau uscați la aer.
- Puneți piatra de pizza în cuptor, setați manual temperatura de sus și de jos la 450°C, apăsați butonul de pornire și lăsați cuptorul gol în funcțiune timp de 15 minute pentru a arde resturile de la producție.
- Este posibil să simțiți un miros ușor și o lampă neagră atunci când o utilizați pentru prima dată și nu vă faceți griji cu privire la reziduurile de fabricație din combustie. Este perfect normal și după funcționarea fără umplere dispare încet.

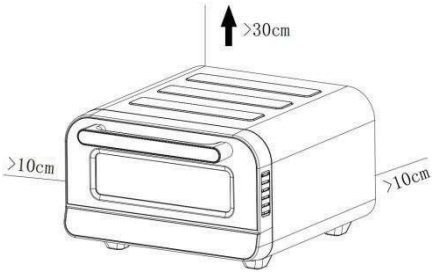

- Așezați dispozitivul pe o suprafață orizontală stabilă. Lăsați cel puțin 10 cm în spate și pe laturi, > 30 cm în partea de sus și țineți aparatul departe de materialele combustibile, cum ar fi perdelele și țesăturile de perete.

UTILIZAREA APARATULUI

1. Conectați cuptorul de pizza și asigurați-vă că piatra de pizza este în cuptor.

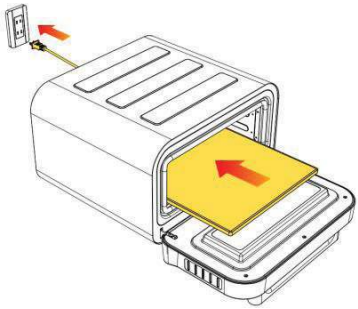

2. După pornirea sursei de alimentare, atingeți comutatorul de alimentare (**11**) pentru a intra în modul de așteptare. Dacă nu are loc nicio operațiune în decurs de 10 minute, saltă și se oprește.

3. Porniți butonul de pornire, apăsați butonul **9** pentru a selecta una dintre cele cinci presetări pentru pizza sau puteți regla manual temperatura în sus și în jos.
4. Temperatura de setare: Apăsați butonul **4**pentru prima dată, temperatura de pe afișajul digital clipește, apăsați butonul a doua oară, temperatura de pe afișajul digital clipește, apăsați butonul **+** sau **-** pentru a regla temperatura în pași de 10 °C, intervalul de setare este 80 °C - 450 °C.
5. Setări de sincronizare: Apăsați butonul **3**, afișajul digital va clipi atunci când ora clipește, apăsați butonul "+" sau "-" pentru a seta ora, intervalul de setare este 1 minut - 30 de minute.
6. După selectarea pizza presetată, apăsați butonul **12** și cuptorul va intra în starea de preîncălzire.

7. În timpul procesului de preîncălzire, tubul digital va fi pornit și indicatorul de preîncălzire va fi aprins. Când temperatura atinge temperatura prestabilită, indicatorul de preîncălzire se va stinge și va suna semnalul sonor de introducere a pizzei.
8. Când cuptorul de pizza este preîncălzit, pregătiți ingredientele și puneți-le pe aluatul de pizza. Timpul de preîncălzire depinde de temperatura selectată și de temperatura curentă a cuptorului pentru pizza, dar poate varia de la 2 la 30 de minute.
9. Când temperatura setată este atinsă, afișajul digital al timpului se va aprinde și se va auzi un semnal sonor, introduceți pizza în cuptor folosind paleta și apoi închideți ușa.

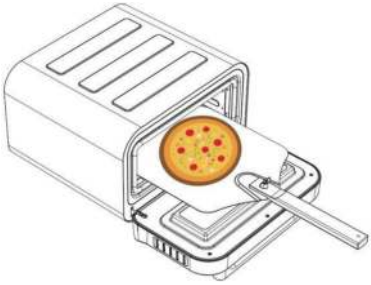

10. Apăsați din nou butonul **12** pentru a începe numărătoarea inversă a timpului. După expirarea timpului, se va auzi un bip triplu, indicând că coacerea este finalizată.
11. Când expiră cronometrul, se va auzi un bip triplu. Deschideți ușa, ridicați pizza cu o spatulă, scoateți-o din interiorul cuptorului și închideți ușa.

Notă: Încălzirea nu se va opri după expirarea temporizatorului.

12. Pentru a face mai multe pizza, încălziți cuptorul pentru pizza timp de aproximativ cinci minute și readuceți-l la temperatura prestabilită înainte de a găti următoarea pizza. (Pregătiți următoarea pizza în timp ce cuptorul de pizza este încă fierbinte).
13. Nu deconectați cuptorul de pizza de la priza electrică după ce pizza este gătită. În schimb, apăsați comutatorul de alimentare (**11**) pentru a opri dispozitivul. În acest moment, ventilatorul de răcire va continua să circule aerul și să răcească dispozitivul, iar când dispozitivul s-a răcit complet, scoateți în cele din urmă fișa de alimentare din priza electrică.
14. Puteți folosi un tăietor de pizza pentru a tăia pizza, așa cum se arată în imaginea de mai jos.

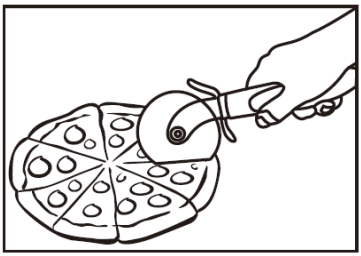

MENIU PREPARARE PIZZA

În general, produsele de patiserie cu crustă groasă au nevoie de mai mult timp pentru a se coace la temperaturi mai scăzute, în timp ce produsele de patiserie cu crustă subțire au nevoie de mai puțin timp pentru a se coace la temperaturi mai ridicate. Cinci meniuri de pizza implicite vă permit să coaceţi rapid o pizza delicioasă (consultați tabelul de mai jos pentru temperaturile și timpii impliciți de încălzire superioară și inferioară).

Meniu	Temperatura inițială de încălzire superioară	Temperatura inițială de încălzire a fundului	Interval de temperatură reglabil	Durată implicită	Interval de timp reglabil
MANUAL	450 °C	450 °C	80 °C – 450 °C	1 min. 30 secunde.	1~30 min.
NEAPOLITAN	400 °C	400 °C	200 °C – 450 °C	2 min.	1~10 min.
THIN CRUST	270 °C	330 °C	80 °C – 450 °C	6 min.	1~10 min.
PAN PIZZA	220 °C	340 °C	80 °C – 450 °C	12 min.	1~30 min.
NEW YORK	240 °C	270 °C	80 °C – 450 °C	8 min.	1~20 min.
FROZEN	240 °C	200 °C	80 °C – 450 °C	14 min.	1~20 min.

Notă: Timerul nu poate controla căldura sau puterea cuptorului de pizza. Timpul sugerat de el depinde de aluat, sos și ingrediente și este doar orientativ. Aragazul nu trebuie lăsat nesupravegheat atunci când gătiți pizza.

CURĂȚARE ȘI ÎNTREȚINERE

Notă: Scoateți aparatul din priză și lăsați-l să se răcească înainte de a-l curăța.

- Curățarea cuptorului se aseamănă cu curățarea aragazului, deoarece încălzirea este cel mai bun mod de a-l curăța, deci este practic un proces practic.
- După fiecare pizza, îndepărtați ușor făina și aschiile de piatră cu o perie lungă de sârmă.
- Mânerele din lemn sunt mai puțin sensibile la căldură și topire decât mânerele din plastic. Nu frecați pietrele cu o perie.
- După un ciclu complet de răcire în cuptor, scoateți piatra din cuptor și ștergeți ușor de praf orice cenușă sau murdărie arsă. Întoarceți piatra și reparați-o dacă este necesar.
- Nu udați sau înmuiați piatra în apă, deoarece o veți deteriora.
- Nu udați pietrele și nu le înmuiați în apă, deoarece acestea se vor deteriora. Nu se poate spăla în mașina de spălat vase.
- Această piatră nu poate fi spălată în mașina de spălat vase.
- Dacă este necesar, periați sau ștergeți orice praf sau murdărie din interiorul cuptorului după ce acesta s-a răcit complet.
- Este important să îndepărtați cât mai multe reziduuri alimentare lipite de sobă pentru a reduce formarea fumului. Dacă mâncarea se lipește de piatră astfel încât aluatul nu o mai poate atinge bine, întoarceți piatra și lăsați mâncarea lipită jos, apoi puneți piatra înapoi în cuptor și coaceți separat în cuptor la 450 °C timp de 30 de minute. Acest lucru permite alimentelor lipite să se ardă de pe piatră. Lăsați ciclul de răcire să ruleze pentru o perioadă rezonabilă de timp după ce ciclul de coacere este finalizat.
- Depozitați piatra în cuptor între utilizări și scoateți-o numai după întoarcere sau curățare.
- Din când în când, piatra și cuptorul își pot schimba culoarea, dar schimbarea culorii nu afectează performanța acestora.

DEPANARE

Problemă	Cauză	Soluție
Pizza cu brânză lipită de lamă.	• Există puțină făină pe fund. • Pizza a rămas pe lingură pentru o perioadă foarte lungă de timp. • Pizza este foarte grea.	• Asigurați-vă că aluatul este acoperit cu făină. • Pizza în fața cuptorului, mai puține ingrediente. • Nu lăsați pizza pe coajă mai mult de un minut sau două, altfel va începe să se lipească. • După ce ați așezat pizza pe piatră, scoateți paleta cu o mișcare rapidă și scurtă.
Fum mare în timpul procesului de coacere.	O mulțime de făină brută este pusă pe piatră.	• Când pregătiți pizza, adăugați suficientă făină pentru a împiedica aluatul să se lipească. • Se șterge excesul de făină de pe fundul pizzei. • Nu deschideți ușa în această perioadă.
Suprafața este foarte neagră.	Temperatura superioară este prea ridicată.	• Reduceți temperatura superioară. • Creșteți temperatura de jos.
Problemă nespecificată.	Piatra nu este suficient de fierbinte.	• Introduceți pizza în compartimentul interior al cuptorului, asigurându-vă că preîncălzirea este completă, numărul de numărătoare inversă se va aprinde. • Creșteți timpul de coacere.
Mâncarea a început să ardă.	• Mâncarea este prea gătită. • Puneți excesul de făină sau vasul copt pe piatră.	• Dacă mâncarea ia foc, nu deschideți ușa, flacăra se va stinge de la sine. • Pentru a preveni incendiile, stați lângă cuptorul de pizza, scoateți vasul când ați terminat, utilizați o piatră pentru a-l curăța cu o perie după ce s-a răcit.
Din ușă iese abur.	Acest lucru este normal, iar ventilarea ușii eliberează aburul produs de alimentele cu umiditate ridicată.	Există umiditate pe partea superioară a bancului de lucru, lăsați-o să se usuce.

DATE TEHNICE

Tensiune nominală/frecvență nominală/putere	220-240 V, 50–60 Hz, 1600-1850 W
Dimensiunile dispozitivului	488,5 × 440 × 284,5 mm
Dimensiunea interiorului cuptorului	344 × 330 × 110 mm
Greutatea produsului	10,5 kg
Lungimea cablului de alimentare	Aproximativ 0,9 m
Dimensiunea pietrei pentru pizza	320 × 320 × 10 mm
Nivel de zgomot	≤ 65dB

UTILIZAREA ȘI ELIMINAREA LA DEȘEURI

Hârtie de ambalare și carton ondulat - livrați la centrele de colectare a deșeurilor obișnuite. Folie de ambalare, saci din polietilenă, articole din plastic - aruncați în recipientele de reciclare a materialelor din plastic.

ELIMINAREA PRODUSELOR LA SFÂRȘITUL DURATEI DE VIAȚĂ

Eliminarea echipamentelor electrice și electronice (valabilă în țările membre ale UE și în alte țări europene cu un sistem de reciclare implementat)
Simbolul reprezentat pe produs sau pe ambalaj indică faptul că produsul nu trebuie tratat drept deșeu menajer. Predați produsul la locația specificată pentru reciclarea echipamentelor electrice și electronice. Preveniți impactul negativ asupra sănătății oamenilor și asupra mediului prin reciclarea corespunzătoare a produsului dumneavoastră. Reciclarea contribuie la conservarea resurselor naturale. Pentru mai multe informații privind reciclarea acestui produs, consultați autoritatea locală, organizația de procesare a deșeurilor menajere sau magazinul de unde ați achiziționat produsul.

Acest produs respectă directivele UE privind compatibilitatea electromagnetică și siguranța electrică.

Manualul de utilizare este disponibil la www.ecg-electro.eu.
Ne rezervăm dreptul de a efectua modificări ale textului și ale parametrilor tehnici.

BEZPEČNOSTNÉ POKYNY

Čítajte pozorne a uschovajte na budúcu potrebu!

Varovanie: Bezpečnostné opatrenia a pokyny uvedené v tomto návode nezahŕňajú všetky možné podmienky a situácie, ku ktorým môže dôjsť. Používateľ musí pochopiť, že faktorom, ktorý nie je možné zabudovať do žiadneho z výrobkov, je zdravý rozum, opatrnosť a starostlivosť. Tieto faktory teda musia byť zaistené používateľom/používateľmi používajúcimi a obsluhujúcimi toto zariadenie.

Nezodpovedáme za škody spôsobené počas prepravy, nesprávnym používaním, kolísaním napätia alebo zmenou či úpravou akejkoľvek časti zariadenia.

Aby nedošlo k vzniku požiaru alebo k úrazu elektrickým prúdom, mali by sa pri používaní elektrických zariadení vždy dodržiavať základné opatrenia, vrátane týchto:

1. Uistite sa, či napätie vo vašej zásuvke zodpovedá napätiu uvedenému na štítku zariadenia a či je zásuvka riadne uzemnená. Zásuvka musí byť inštalovaná podľa platnej elektrotechnickej normy STN.
2. Nikdy rúru nepoužívajte, ak sú poškodené dvierka, rúra nefunguje správne, alebo ak je prívodný kábel poškodený. Pred opravou odpojte sieťový prívod zo zásuvky. Odstránením krytov so zapojeným sieťovým prívodom môžete vystaviť nebezpečenstvu zasiahnutia elektrickým prúdom servisného technika! Všetky opravy alebo nastavenia vrátane výmeny napájacieho prívodu zverte odbornému servisu! Nedemontujte ochranné kryty zariadenia, hrozí nebezpečenstvo úrazu elektrickým prúdom!
3. Chráňte spotrebič pred priamym kontaktom s vodou a inými tekutinami, aby nedošlo k prípadnému úrazu elektrickým prúdom. Neponárajte prívodný kábel alebo vidlicu do vody!
4. Elektrická rúra je určená iba na domáce použitie. Nepoužívajte rúru vonku alebo vo vlhkom prostredí, ani sa nedotýkajte prívodného kábla alebo spotrebiča mokrými rukami. Hrozí nebezpečenstvo úrazu elektrickým prúdom. Nedotýkajte sa horúcich povrchov. Predídete tým riziku poranenia alebo popálenia. Nepoužívajte rúru

na iné účely (napr. vykurovanie miestností, sušenie zvierat, textilu a pod.).

5. Nepoužívajte príslušenstvo, ktoré nie je odporúčané výrobcom, inak sa vystavujete riziku straty záruky. Pri vkladaní/vyberaní predmetov z rúry používajte kuchynské chňapky.
6. Dbajte na zvýšenú pozornosť, ak používate rúru v blízkosti detí. Dohliadnite, aby sa deti a domáce zvieratá nachádzali v bezpečnej vzdialenosti od spotrebiča v priebehu prevádzky. Pred použitím spotrebiča starostlivo odstráňte všetky obaly a zabezpečenia.
7. Elektrická rúra by nemala byť ponechaná počas chodu bez dozoru.
8. Z každej strany rúry ponechajte minimálne 10 cm voľného priestoru, aby bola zaistená riadna cirkulácia vzduchu. Na rúru neklaďte žiadne predmety.
9. Tento spotrebič je vybavený dvierkami s bezpečnostným sklom. Toto sklo je pevnejšie a odolnejšie proti rozbitiu než obyčajné sklo. Vyvarujte sa poškrabania dvierok rúry alebo odštipnutia hrán.
10. Odporúčame nenechávať rúru so zasunutým prívodným káblom v zásuvke bez dozoru. Pred údržbou, vložením či vybratím príslušenstva vyčkajte, až rúra vychladne, a vytiahnite prívodný kábel zo sieťovej zásuvky. Vidlicu nevyťahujte zo zásuvky ťahaním za kábel. Kábel odpojte od zásuvky uchopením za vidlicu.
11. Rúru používajte len vo vodorovnej, stabilnej pracovnej polohe na mieste, kde nehrozí jej prevrátenie, a v dostatočnej vzdialenosti od horľavých predmetov (napr. záclon, závesov, dreva atď.).
12. Počas prevádzky nenechávajte dvierka dlhší čas otvorené, aby ste udržali teplo v spotrebiči a šetrili energiu.
13. Nepoužívajte rúru v blízkosti zdroja tepla, napr. platničky sporáka. Chráňte ju pred priamym slnečným žiarením.
14. Prívodný kábel sa nesmie dotýkať horúcich častí ani viesť cez ostré hrany.
15. Riziko vzniku požiaru vnútri rúry obmedzíte nasledovne:
    - Jedlo neprehrievajte. Uistite sa, že sa žiadne predmety nedotýkajú vnútorných strán rúry.

- Do rúry nevkladajte materiály ako kartón, plast, papier atď. Používajte materiály vhodné na použitie v rúre.
- Rúru z vonkajších aj vnútorných strán ničím nezakrývajte. Mohlo by dôjsť k požiaru či prehriatiu rúry. Teplota dvierok, vonkajšieho povrchu alebo prístupných povrchov môže byť vyššia, ak je spotrebič v činnosti. Počas používania sa môže stať spotrebič horúcim. Pozornosť by sa mala venovať tomu, aby sa zabránilo dotyku ohrievacích článkov vnútri rúry.
- Spotrebič a kameň na pizzu si po použití dlho uchovávajú teplo, preto sa nepokúšajte premiestňovať horúci kameň a spotrebič bez toho, aby ste ho úplne ochladili.
- Ak by sa z upravovaného pokrmu vnútri rúry začalo dymiť alebo by sa vznietil, nechajte dvierka rúry zatvorené, rúru vypnite a vytiahnite vidlicu napájacieho prívodu zo zásuvky.

16. Spotrebič nie je určený pre činnosť prostredníctvom vonkajšieho časového spínača alebo diaľkového ovládania.
17. Rúru nepoužívajte, ak vnútri nie sú žiadne tekutiny ani potraviny, mohli by ste rúru poškodiť. Neblokujte a neupchávajte ventilačné otvory rúry.
18. Používajte elektrickú rúru iba v súlade s pokynmi uvedenými v tomto návode. Táto elektrická rúra je určená iba na domáce použitie. Výrobca nezodpovedá za škody spôsobené nesprávnym použitím tohto zariadenia.
19. V tomto spotrebiči sa nesmie používať drevené uhlie alebo podobné palivo. Nelejte olej do vnútra rúry, pretože môže spôsobiť požiar.
20. Tento spotrebič je určený na použitie v domácnosti a podobných priestoroch, ako sú:
    - kuchynské kúty v obchodoch, kanceláriách a ostatných pracoviskách;
    - v poľnohospodárstve;
    - pre hostí v hoteloch, moteloch a iných obytných prostriedkoch;
    - v podnikoch zaisťujúcich nocľah s raňajkami.
21. Tento spotrebič môžu používať deti staršie ako 8 rokov a osoby s obmedzenými fyzickými a duševnými schopnosťami a osoby

bez skúseností a znalostí spotrebiča, ak bude zaistený dozor alebo inštruktáž vzhľadom na používanie spotrebiča bezpečným spôsobom, tak, aby ohrozenie spojené s používaním, bolo zrozumiteľné. Deti sa nemôžu so zariadením hrať. Deti bez dozoru nemôžu vykonávať čistenie ani inú údržbu spotrebiča. Deti mladšie ako 8 rokov sa musia držať mimo dosahu spotrebiča a jeho prívodu.

VAROVANIE: Horúci povrch!

Tento symbol na spotrebiči označuje povrchy, ktoré sa môžu počas používania veľmi zahriať. Hrozí riziko popálenín!

Do not immerse in water! – Neponárať do vody!

NEBEZPEČENSTVO pre deti: Deti sa nesmú hrať s obalovým materiálom. Nenechajte deti hrať sa s plastovými vreckami. Nebezpečenstvo udusenia.

UPOZORNENIE: Pri čistení nepoužívajte parný čistič. Pred čistením spotrebiča musí byť výrobok odpojený od elektrickej siete. Potom nechajte spotrebič vychladnúť. Po vyčistení skontrolujte, či je zástrčka napájacieho zdroja riadne vysušená, vrátane ostatných častí výrobku, a až potom ho znovu pripojte k elektrickej sieti.

- Kameň na pizzu nikdy neumývajte vo vode, pretože by sa poškodil.
- Kameň na pizzu neumývajte saponátom, ktorý by mohol preniknúť do pórov kameňa a preniesť sa na jedlo.
- Kameň na pizzu nečistite špicatými predmetmi ani vysokotlakovými čistiacimi prostriedkami, inak môže dôjsť k poškriabaniu a vniknutiu zvyškov jedla.
- Na ošetrenie pizza kameňa nepoužívajte dezinfekčné prostriedky. Vzhľadom na vysokú teplotu v peci nie je potrebné kameň dezinfikovať.
- Spotrebič sa môže používať len na prípravu pizze a podobného pečiva.
- Do rúry nevkladajte veľký riad, inak hrozí nebezpečenstvo požiaru.
- Pred obdobím nepoužívania alebo čistenia vytiahnite zástrčku zo zásuvky a nechajte spotrebič najprv vychladnúť a potom ho vyčistite.
- Okrem tohto zariadenia nepoužívajte žiadne dodané príslušenstvo.
- Odpojte elektrické spotrebiče zo zásuvky, keď sa nepoužívajú.
- Pri prvom použití môžete cítiť mierny zápach a dym. Nebuďte nervózni. Je to spôsobené zvyškami z výroby, ktoré sú úplne normálne a po použití pomaly miznú.
- Neodpájajte elektrický spotrebič ihneď po varení, aby ste predišli elektrickému poškodeniu spôsobenému zvyšujúcou sa zvyškovou teplotou vo vnútri elektrického spotrebiča.
- Po pečení by ste mali zariadenie ochladiť, vytiahnuť zástrčku z elektrickej zásuvky, vyčistiť vnútro rúry, očistiť kameň na pizzu a potom ho umiestniť do vetraného, suchého prostredia bez korozívnych plynov.
- Nepoužívajte drsné čistiace prostriedky ani nečistite sklenené dvierka spotrebiča ostrou kovovou škrabkou. Ak sa sklenený povrch poškriabe, sklo sa môže rozbiť.

POPIS SPOTREBIČA

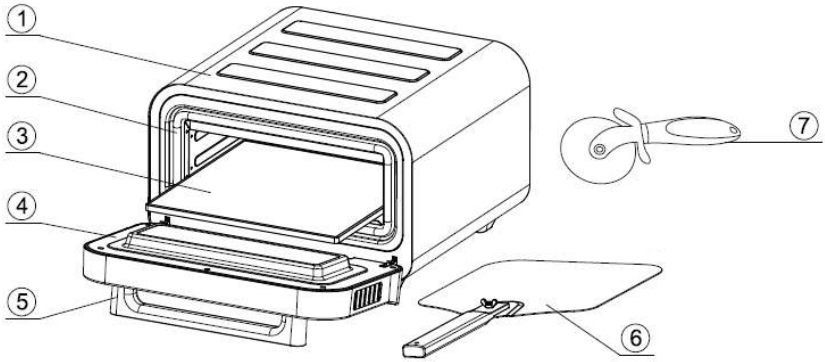

1. Kryt
2. Tesniaci krúžok dverí
3. Kameň na pizzu
4. Komponenty dverí
5. Kľučka dverí
6. Škrabka na pizzu
7. Krájač na pizzu

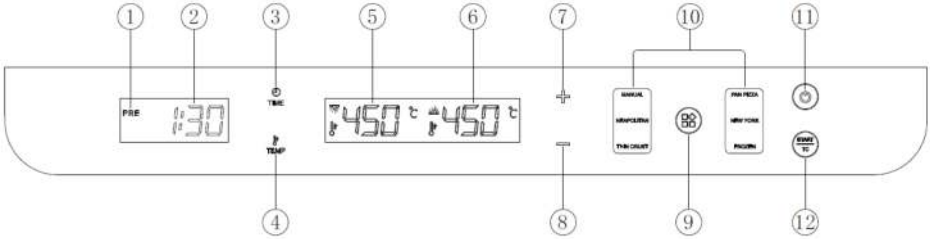

1. Indikátor predhriatia
2. Čas odpočítavania
3. Nastavenie času
4. Nastavenie teploty
5. Zobrazenie teploty v hornej časti
6. Zobrazenie teploty v spodnej časti
7. Zvýšenie času alebo teploty
8. Skrátenie času alebo teploty
9. Tlačidlo výberu funkcie
10. Prednastavená ponuka typov pizze
11. Vypínač
12. Ovládanie štartu/časovača

PRED PRVÝM POUŽITÍM

- Opatrne odstráňte všetky obalové materiály a umiestnite zariadenie na rovný povrch.
- Prečítajte si a odstráňte zo zariadenia všetky nálepky, ale typový štítok musí zostať na zariadení.
- Rúru, jej vnútro a kameň utrite vlhkou handričkou a nechajte uschnúť alebo vysušte na vzduchu.
- Vložte kameň na pizzu do rúry, ručne nastavte hornú a dolnú teplotu na 450 °C, stlačte tlačidlo štart a nechajte prázdnu rúru bežať 15 minút, aby sa spálili zvyšky z výroby.
- Pri prvom použití môžete cítiť mierny zápach a čiernu lampu a nemusíte byť nervózni z výrobných zvyškov po spaľovaní. Je to úplne normálne a po spustení bez náplne to pomaly zmizne.

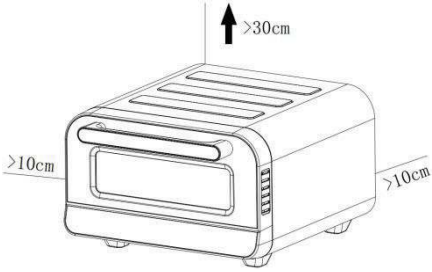

- Zariadenie umiestnite na stabilný vodorovný povrch. Vzadu a po stranách ponechajte aspoň 10 cm, v hornej časti > 30 cm a udržujte zariadenie v dostatočnej vzdialenosti od horľavých materiálov, ako sú záclony a tkaniny na stenách.

POUŽÍVANIE SPOTREBIČA

1. Pripojte rúru na pizzu a uistite sa, že je v nej kameň na pizzu.

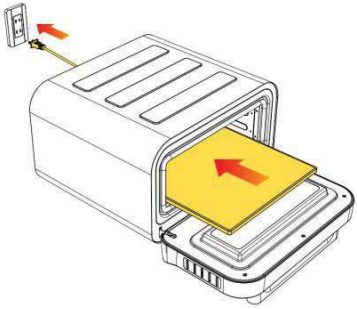

2. Po zapnutí napájania sa dotknite vypínača (**11**), čím prejdete do pohotovostného režimu. Ak sa do 10 minút nevykoná žiadna operácia, zariadenie sa preskočí a vypne.

3. Zapnite tlačidlo napájania, stlačením tlačidla **9** vyberte jednu z piatich predvolieb na prípravu pizze alebo môžete ručne nastaviť teplotu nahor a nadol.
4. Nastavenie teploty: Stlačte tlačidlo **4** prvýkrát, teplota na digitálnom displeji bliká, stlačte tlačidlo druhýkrát, teplota na digitálnom displeji bliká, stlačte tlačidlo **+** alebo **-** pre nastavenie teploty v krokoch po 10 °C, rozsah nastavenia je 80 °C - 450 °C.
5. Nastavenia časovania: Stlačte tlačidlo **3**, digitálny displej bude blikať, keď bude blikať čas, stlačením tlačidla "+" alebo "-" nastavte čas, rozsah nastavenia je 1 minúta - 30 minút.
6. Po výbere prednastavenej pizze stlačte tlačidlo **12** a rúra prejde do stavu predhrievania.

7. Počas procesu predhrievania bude digitálna trubica zapnutá a indikátor predhrievania bude svietiť. Keď teplota dosiahne nastavenú teplotu, indikátor predhriatia zhasne a zaznie zvukový signál vloženia pizze.
8. Keď je pec na pizzu predhriata, pripravte si prísady a potom ich dajte na cesto na pizzu. Čas predhrievania závisí od zvolenej teploty a aktuálnej teploty v peci na pizzu, ale môže sa pohybovať od 2 do 30 minút.
9. Po dosiahnutí nastavenej teploty sa rozsvieti digitálny ukazovateľ času a zaznie zvukový signál, vložte pizzu do rúry pomocou lopatky a potom zatvorte dvierka.

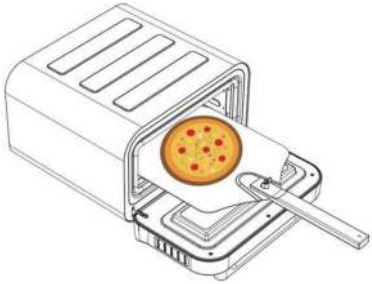

10. Opätovným stlačením tlačidla **12** spustíte odpočítavanie času. Po uplynutí času zaznie trojitý zvukový signál, ktorý signalizuje, že pečenie je ukončené.
11. Po uplynutí časovača zaznie trojitý zvukový signál. Otvorte dvierka, naberte pizzu špachtľou, vyberte ju z vnútra rúry a zatvorte dvierka.

Poznámka: Vykurovanie sa po uplynutí časovača nevypne.

12. Ak chcete pripraviť viac pizze, pred prípravou ďalšej pizze pec na pizzu zahrejte asi na päť minút a vráťte ju na nastavenú teplotu. (Ďalšiu pizzu pripravujte, kým je pec na pizzu ešte horúca).
13. Po upečení pizze neodpájajte rúru na pizzu z elektrickej zásuvky. Namiesto toho stlačte vypínač (**11**), aby ste zariadenie vypli. V tomto okamihu bude chladiaci ventilátor pokračovať v cirkulácii vzduchu a ochladzovaní zariadenia, a keď sa zariadenie úplne ochladí, napokon odpojte zástrčku od elektrickej zásuvky.
14. Na krájanie pizze môžete použiť krájač na pizzu, ako je znázornené na obrázku nižšie.

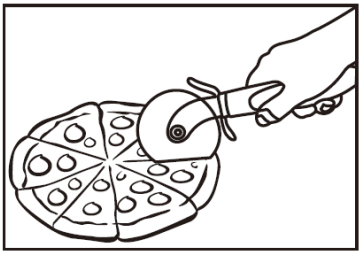

MENU NA PRÍPRAVU PIZZE

Vo všeobecnosti platí, že pečivo s hrubou kôrkou sa pečie dlhšie pri nižších teplotách, zatiaľ čo pečivo s tenkou kôrkou sa pečie kratšie pri vyšších teplotách. Päť predvolených ponúk na pizzu vám umožní rýchlo upiecť chutnú pizzu (predvolené teploty a časy horného a dolného ohrevu nájdete v tabuľke nižšie).

Menu	Počiatočná horná teplota ohrevu	Počiatočná teplota spodného ohrevu	Nastaviteľný teplotný rozsah	Predvolený čas	Nastaviteľný časový rozsah
MANUAL	450 °C	450 °C	80 °C – 450 °C	1 min. 30 sekúnd.	1~30 min.
NEAPOLITAN	400 °C	400 °C	200 °C – 450 °C	2 min.	1~10 min.
THIN CRUST	270 °C	330 °C	80 °C – 450 °C	6 min.	1~10 min.
PAN PIZZA	220 °C	340 °C	80 °C – 450 °C	12 min.	1~30 min.
NEW YORK	240 °C	270 °C	80 °C – 450 °C	8 min.	1~20 min.
FROZEN	240 °C	200 °C	80 °C – 450 °C	14 min.	1~20 min.

Poznámka: Časovač nemôže regulovať teplotu alebo výkon pece na pizzu. Navrhovaný čas závisí od cesta, omáčky a prísad a je len orientačný. Pri príprave pizze by ste nemali nechávať sporák bez dozoru.

ČISTENIE A ÚDRŽBA

Poznámka: Pred čistením spotrebič odpojte od elektrickej siete a nechajte ho vychladnúť.

- Čistenie rúry je spojené s čistením sporáka, pretože jeho zahrievanie je najlepším spôsobom čistenia, takže ide v podstate o praktický proces.
- Po každej pizzi jemne pozametajte múku a kamennú drvinu dlhou drôtenou kefou.
- Drevené rukoväte sú menej náchylné na teplo a tavenie ako plastové rukoväte. Kamene nedrhnite kefou.
- Po úplnom vychladnutí v rúre kameň vyberte z rúry a jemne z neho odstráňte popol alebo pripálené nečistoty. Kameň otočte a v prípade potreby ho opravte.
- Kameň nenamáčajte do vody, pretože by ste ho poškodili.
- Kamene nenamáčajte do vody, pretože by sa tým poškodili. Nie je možné umývať v umývačke riadu.
- Tento kameň nemožno umývať v umývačke riadu.
- Ak je to potrebné, po úplnom vychladnutí rúru očistite alebo utrite z jej vnútra prach alebo nečistoty.
- Je dôležité odstrániť čo najviac zvyškov jedla prilepených na sporáku, aby sa znížila tvorba dymu. Ak sa jedlo prilepí na kameň tak, že sa ho cesto už nemôže dobre dotýkať, otočte kameň a nechajte prilepené jedlo dole, potom vložte kameň späť do rúry a pečte samostatne v rúre pri 450 °C 30 minút. To umožní, aby sa prilepené potraviny z kameňa spálili. Po skončení cyklu pečenia nechajte chladiaci cyklus bežať primeraný čas.
- Kameň medzi jednotlivými použitiami uložte do rúry a vyberte ho až po otočení alebo vyčistení.
- Kameň a pec môžu z času na čas zmeniť farbu, ale zmena farby nemá vplyv na ich výkon.

ODSTRAŇOVANIE PROBLÉMOV

Problém	Príčina	Spôsob riešenia
Syrová pizza prilepená na čepeli.	• Na dne je málo múky. • Pizza zostala na kopčeku veľmi dlho. • Pizza je veľmi ťažká.	• Uistite sa, že je cesto pokryté múkou. • Pizza pred rúrou, menej ingrediencií. • Nenechávajte pizzu na šupke dlhšie ako minútu alebo dve, inak sa začne lepiť. • Po položení pizze na kameň vytiahnite lopatku rýchlym, krátkym pohybom.
Veľký dym počas pečenia.	Na kameň sa nasype veľa surovej múky.	• Pri príprave pizze pridajte len toľko múky, aby sa cesto nelepilo. • Z dna pizze utrite prebytočnú múku. • Počas tohto obdobia neotvárajte dvere.
Povrch je veľmi čierny.	Horná teplota je príliš vysoká.	• Znížte hornú teplotu. • Zvýšte teplotu dna.
Nešpecifikovaný problém.	Kameň nie je dostatočne horúci.	• Vložte pizzu do vnútorného priestoru rúry a uistite sa, že je predohrev dokončený, rozsvieti sa odpočítavacie číslo. • Predĺžte čas pečenia.

Problém	Príčina	Spôsob riešenia
Jedlo začalo horieť.	• Jedlo je prepečené. • Prebytočnú múku alebo upečený pokrm položte na kameň.	• Ak sa jedlo vznieti, neotvárajte dvierka, plameň zhasne sám. • Aby ste predišli požiaru, zostaňte pri peci na pizzu, po skončení ju vyberte a po vychladnutí ju očistite kefkou od kameňa.
Z dverí vychádza para.	Je to normálne a ventilácia dverí uvoľňuje paru, ktorá vzniká pri potravinách s vysokou vlhkosťou.	Na hornej časti pracovného stola je vlhkosť, jednoducho ju nechajte vyschnúť.

TECHNICKÉ ÚDAJE

Menovité napätie/menovitá frekvencia/výkon	220–240 V, 50–60 Hz, 1600–1850 W
Rozmery zariadenia	488,5 × 440 × 284,5 mm
Veľkosť vnútorného priestoru rúry	344 × 330 × 110 mm
Hmotnosť produktu	10,5 kg
Dĺžka napájacieho kábla	Približne 0,9 m
Veľkosť kameňa na pizzu	320 × 320 × 10 mm
Hlučnosť	≤ 65 dB

VYUŽITIE A LIKVIDÁCIA ODPADU

Baliaci papier a vlnitá lepenka – odovzdajte do zberných surovín. Prebalová fólia, PE vrecúška, plastové diely – do zberných kontajnerov na plasty.

LIKVIDÁCIA VÝROBKU PO UKONČENÍ ŽIVOTNOSTI

Likvidácia použitých elektrických a elektronických zariadení (platí v členských krajinách EÚ a ďalších európskych krajinách so zavedeným systémom triedenia odpadu)
Vyobrazený symbol na produkte alebo na obale znamená, že s produktom by sa nemalo nakladať ako s domovým odpadom. Produkt odovzdajte na miesto určené na recykláciu elektrických a elektronických zariadení. Správnou likvidáciou produktu zabránite negatívnym vplyvom na ľudské zdravie a životné prostredie. Recyklácia materiálov prispieva k ochrane prírodných zdrojov. Viac informácií o recyklácii tohto produktu vám poskytne obecný úrad, organizácia na spracovanie domového odpadu alebo predajné miesto, kde ste produkt kúpili.

08/05

Tento výrobok spĺňa požiadavky smerníc EÚ o elektromagnetickej kompatibilite a elektrickej bezpečnosti.

Návod na obsluhu je k dispozícii na webových stránkach www.ecg-electro.eu.
Zmena textu a technických parametrov vyhradená.

VARNOSTNI NAPOTKI

Pazljivo preberite in shranite za morebitno poznejšo uporabo!

Svarilo: Varnostni ukrepi in navodila v tem priročniku ne zajemajo vseh možnih pogojev in situacij, do katerih lahko pride. Uporabnik mora razumeti, da so dejavniki, ki jih ni mogoče vključiti v nobenega izmed izdelkov, zdrav razum, previdnost in skrbnost. Zato mora uporabnik te naprave sam zagotoviti omenjene dejavnike.

Ne odgovarjamo za škodo, nastalo med prevozom, zaradi nepravilne uporabe, zaradi nihanja napetosti ali zaradi spremembe ali predelave kateregakoli dela naprave.

Da ne bi prišlo do požara ali poškodbe zaradi električnega udara, morate pri uporabi električnih naprav vedno upoštevati osnovna varnostna navodila, med katerimi so tudi naslednja:

1. Preverite, ali električna napetost na vaši vtičnici odgovarja tisti, ki je navedena na ploščici vaše naprave, in ali je vtičnica pravilno ozemljena. Vtičnica mora biti nameščena po veljavnih elektrotehničnih standardih.
2. Pečice ne smete uporabljati, če so poškodovana vrata, če pečica ne deluje pravilno ali če je poškodovan napajalni kabel. Pred popravilom izključite napajalni kabel iz omrežja. Če se pokrov odstrani po priključitvi na električno omrežje, je serviser lahko izpostavljen nevarnosti električnega udara. Kakršnakoli popravila ali prilagajanje naprave, kamor se šteje tudi zamenjava kabla, mora izvesti strokovni servis! Ne odstranjujte zaščitnih pokrovov aparata, nevarnost električnega udara!
3. Aparat zaščitite pred neposrednim stikom z vodo ali drugimi tekočinami, da ne pride do električnega udara. Električnega kabla ali vtičnice ne potapljajte v vodo!
4. Električna pečica je namenjena samo za hišno uporabo. Ne uporabljajte pečice zunaj in v vlažnem okolju, niti se z mokrimi rokami ne dotikajte električnega kabla ali aparata. Obstaja nevarnost električnega udara. Ne dotikajte se vročih površin. S tem se izognete nevarnosti telesne poškodbe ali opeklinam. Pečice ne

uporabljajte za druge namene (npr. za ogrevanje prostora, sušenje živali, blaga ipd.).

5. Ne uporabljajte pripomočkov, ki jih ne priporoča proizvajalec. V nasprotnem primeru tvegate izgubo pravice do uveljavitve garancije. Ko v/iz pečice dajete predmete, uporabljajte kuhinjske rokavice.
6. Pri uporabi pečice bodite še posebej pozorni na otroke, ki se nahajajo v bližini. Poskrbite, da bodo otroci in hišni ljubljenčki med delovanjem naprave v varni razdalji od nje. Pred uporabo aparata skrbno odstranite vso embalažo in zaščito.
7. Električna pečica ne sme delovati brez nadzora.
8. Z vsake strani pustite minimalno 10 cm prostora, da bo zagotovljeno redno kroženje zraka. Na pečico ne postavljajte predmetov.
9. Ta aparat je opremljen z vratci z varnostnim steklom. To steklo je bolj močno in odporno proti razbitju kot navadno steklo. Izogibajte se praskam na vratcih pečice ali poškodbi robov.
10. Priporočamo, da napajalni kabel naprave izključite iz električnega omrežja. Pred vzdrževanjem, vlaganjem ali jemanjem pritiklin počakajte, da se pečica ohladi in iz omrežne vtičnice potegnite omrežni kabel. Vtiča ne vlecite iz vtičnice z vlečenjem za kabel. Kabel izvlecite iz vtičnice tako, da ga držite za vtič.
11. Pečico uporabljajte le v vodoravnem, stabilnem delovnem položaju, na mestu, kjer ni nevarnosti, da bi se prevrnila, in v zadostni razdalji od gorljivih predmetov (npr. zaves, zaves, lesa itd.).
12. Med delovanjem ne puščajte vrat odprtih dlje časa, da ohranite toploto v aparatu in prihranite energijo.
13. Pečice ne uporabljajte v bližini vira vročine, npr. kuhalne plošče štedilnika. Varujte jo pred neposrednim sončnim sevanjem.
14. Priključni kabel se ne sme dotikati vročih delov ali teči preko ostrih robov.
15. Nevarnost pred požarom v notranjosti pečice lahko preprečite na naslednji način:
    - Hrane ne pregrevajte. Prepričajte se, da se predmeti ne dotikajo notranjih strani pečice.

- V pečico ne polagajte materialov, kot so karton, plastika, papir itd. Uporabite materiale, ki so primerni za uporabo v pečici.
- Pečice ne prekrijte z ničemer na zunanji ali notranji strani. Lahko pride do požara ali pregretja pečice. Temperatura vratc, zunanje površine ali drugih dostopnih površin je lahko višja, če aparat deluje. Med uporabo postane aparat vroč. Prav tako bodite pozorni, da se prepreči stik grelnih elementov znotraj pečice.
- Naprava in kamen za pico po uporabi še dolgo ohranjata toploto, zato ne poskušajte premikati vročega kamna in naprave, ne da bi jo popolnoma ohladili.
- V primeru, da bi se začelo iz pripravljene hrane znotraj pečice kaditi ali pa bi le-ta zagorela, pustite vrata pečice zaprta, pečico ugasnite in potegnite ven vtikalo električnega kabla.

16. Aparat ne sme delovati preko zunanjega časovnega stikala ali daljinskega upravljavca.
17. Pečice ne uporabljajte, kadar v njej ni nobene hrane ali tekočine, lahko se poškoduje. Ne zapirajte ne ne pokrivajte odprtin za prezračevanje pečice.
18. Električno pečico uporabljajte samo na način, predpisan v teh navodilih. Ta električna pečica je namenjena samo za hišno uporabo. Proizvajalec ne odgovarja za škode, nastale zaradi nepravilne uporabe tega aparata.
19. V tem aparatu ne smete uporabljati lesenega oglja ali podobnega goriva. V notranjost pečice ne vlivajte olja, saj lahko povzroči požar.
20. Ta izdelek je namenjen uporabi v gospodinjstvu in v podobnih prostorih kot so:
    - kuhinjski kotički v trgovinah, pisarnah in na drugih delovnih mestih
    - v kmetijstvu.
    - gostje v hotelih, motelih in drugih stanovanjskih objektih.
    - v nastanitvenih obratih z zajtrkom.
21. To napravo lahko uporabljajo otroci, starejši od 8 let, in osebe z omejenimi telesnimi in duševnimi sposobnostmi ter osebe brez izkušenj in znanja o napravi, če je zagotovljen nadzor in/ali navodila glede uporabe naprave na varen način, da se razumejo nevarnosti,

povezane z njeno uporabo. Otroci se z napravo ne smejo igrati. Otroci naprave ne smejo čistiti ali kako drugače vzdrževati brez nadzora. Otroci, mlajši od osmih let, morajo biti oddaljeni od naprave in izvora energije.

SVARILO: Vroča površina!

Ta simbol na napravi označuje površine, ki se lahko med uporabo močno segrejejo. Obstaja nevarnost opeklin!

Do not immerse in water! – Ne potapljajte v vodo!

NEVARNOST za otroke: Otroci se ne smejo igrati z embalažnim materialom. Ne dovolite, da bi se otroci igrali s plastičnimi vrečkami. Nevarnost zadušitve.

OPOZORILO: Za čiščenje ne uporabljajte čistilnika na paro. Pred čiščenjem naprave je treba izdelek izključiti iz električnega omrežja. Nato pustite, da se naprava ohladi. Po čiščenju preverite, ali je napajalni vtič pravilno osušen, vključno z drugimi deli izdelka, preden ga ponovno priključite na električno omrežje.

- Kamna za pico nikoli ne umivajte v vodi, saj bi ga s tem poškodovali.
- Kamna za pico ne umivajte z detergentom, ki lahko prodre v pore kamna in se prenese na hrano.
- Kamna za pico ne čistite s koničastimi predmeti ali visokotlačnimi čistili, sicer lahko pride do prask in ostankov hrane.
- Za obdelavo kamna za pico ne uporabljajte razkužila. Zaradi visoke temperature v peči kamna ni treba razkuževati.
- Napravo lahko uporabljate samo za pripravo pic in podobnega peciva.
- V pečico ne postavljajte velike posode, sicer obstaja nevarnost požara.
- Pred neuporabo ali čiščenjem najprej izvlecite vtič iz vtičnice in počakajte, da se naprava ohladi, nato pa jo očistite.
- Poleg te naprave ne uporabljajte nobenega od priloženih dodatkov.
- Izključite električne naprave iz električnega omrežja, kadar jih ne uporabljate.
- Ob prvi uporabi lahko začutite rahel vonj in dim. Ne bodite nervozni. To je posledica ostankov iz proizvodnje, ki so povsem običajni in po uporabi počasi izginejo.
- Električnega aparata ne izključite iz električnega omrežja takoj po kuhanju, da preprečite električne poškodbe zaradi naraščajoče preostale temperature v električnem aparatu.
- Po peki morate napravo ohladiti, izvleči vtič iz električne vtičnice, očistiti notranjost pečice, očistiti kamen za pico, nato pa jo postaviti v prezračevano in suho okolje brez korozivnih plinov.
- Ne uporabljajte ostrih čistilnih sredstev in ne čistite steklenih vrat aparata z ostrim kovinskim strgalom. Če je površina stekla opraskana, se lahko razbije.

OPIS APARATA

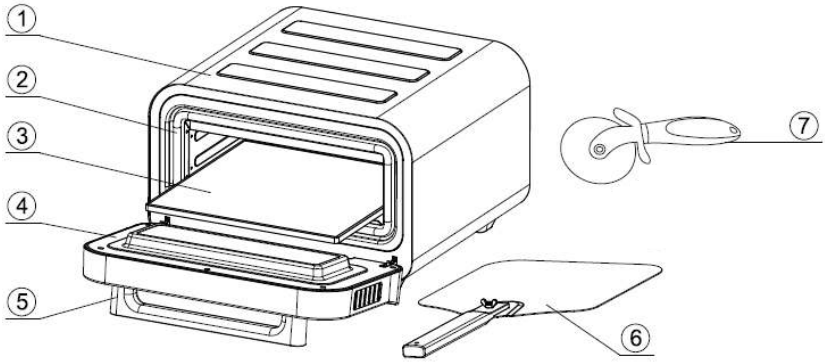

1. Pokrov
2. Tesnilni obroč vrat
3. Kamen za pico
4. Sestavni deli vrat
5. Ročaj vrat
6. Lupina za pico
7. Rezalnik za pico

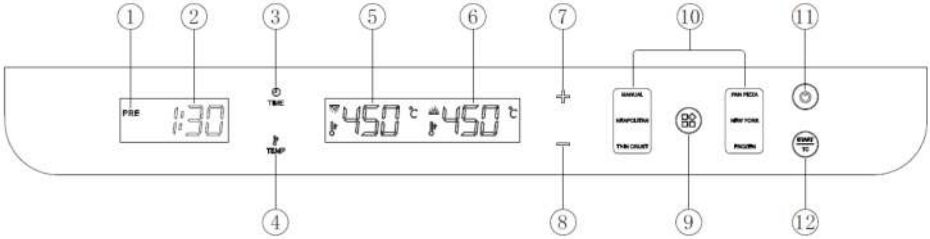

1. Indikator segrevanja
2. Čas odštevanja
3. Nastavitev časa
4. Nastavitev temperature
5. Prikaz temperature na vrhu
6. Prikaz temperature na dnu
7. Podaljšanje časa ali temperature
8. Zmanjšanje časa ali temperature
9. Gumb za izbiro funkcije
10. Prednastavljen meni vrst pic
11. Stikalo
12. Upravljanje zagona/časovne nastavitve

PRED PRVO UPORABO

- Previdno odstranite ves embalažni material in napravo postavite na ravno površino.
- Preberite in odstranite vse nalepke z naprave, vendar mora nalepka s tipom ostati na napravi.
- Pečico, njeno notranjost in kamen obrišite z vlažno krpo in pustite, da se posuši ali posuši na zraku.
- Postavite kamen za pico v pečico, ročno nastavite zgornjo in spodnjo temperaturo na 450 °C, pritisnite gumb za zagon in pustite prazno pečico delovati 15 minut, da se ostanki iz proizvodnje zažgejo.
- Ob prvi uporabi lahko začutite rahel vonj in črno svetilko, ne vznemirjajte pa se zaradi proizvodnih ostankov, ki nastanejo pri zgorevanju. To je povsem normalno in po vožnji brez polnjenja počasi izgine.

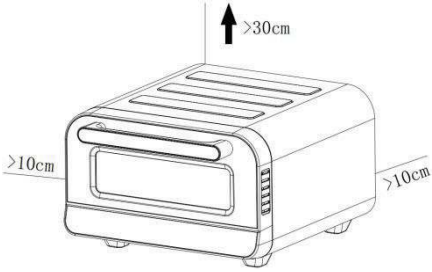

- Napravo postavite na stabilno vodoravno površino. Zadaj in ob straneh pustite vsaj 10 cm, na vrhu pa > 30 cm, napravo pa hranite stran od gorljivih materialov, kot so zavese in stenske tkanine.

UPORABA NAPRAVE

1. Priključite pečico za pico in se prepričajte, da je kamen za pico v pečici.

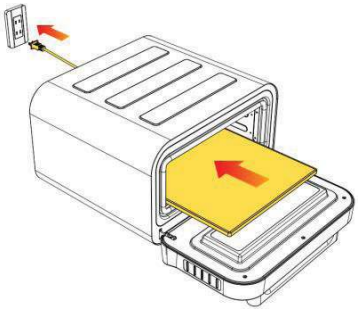

2. Po vklopu napajalnika se dotaknite stikala za napajanje (**11**), da preklopite v način pripravljenosti. Če v 10 minutah ne izvede nobene operacije, preskoči in se izklopi.

3. Vklopite gumb za vklop, pritisnite gumb **9** in izberite eno od petih prednastavitev za pico, lahko pa tudi ročno nastavite temperaturo navzgor in navzdol.
4. Nastavitev temperature: Prvič pritisnite gumb **4**, temperatura na digitalnem zaslonu utripa, drugič pritisnite gumb, temperatura na digitalnem zaslonu utripa, pritisnite gumb **+** ali **-** za nastavitev temperature v korakih po 10 °C, območje nastavitve je 80 °C - 450 °C.
5. Časovne nastavitve: Pritisnite gumb **3**, digitalni zaslon bo utripal, ko bo utripal čas, pritisnite gumb "+" ali "-", da nastavite čas, razpon nastavitev je od 1 minute do 30 minut.
6. Ko izberete prednastavljeno pico, pritisnite gumb **12** in pečica bo prešla v stanje predgretja.

7. Med postopkom predgrevanja bo digitalna cev prižgana, indikator predgrevanja pa bo svetil. Ko temperatura doseže nastavljeno temperaturo, se indikator predgretja ugasne in zasliši se zvočni signal za vstavljanje pice.
8. Ko je pečica za pico segreta, pripravite sestavine in jih položite na testo za pico. Čas segrevanja je odvisen od izbrane temperature in trenutne temperature pečice za pico, vendar lahko traja od 2 do 30 minut.
9. Ko je nastavljena temperatura dosežena, se prižge digitalni prikazovalnik časa in zasliši se zvočni poziv, z lopatico vstavite pico v pečico in zaprite vrata.

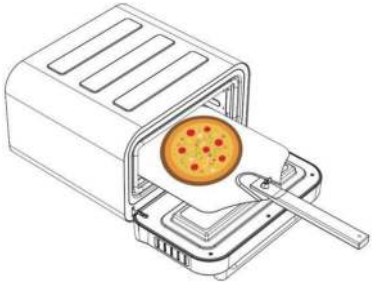

10. Ponovno pritisnite gumb **12** , da začnete odštevati čas. Po pretečenem času se oglasi trojni zvočni signal, ki označuje, da je peka končana.
11. Po izteku časovnika se oglasi trojni zvočni signal. Odprite vrata, z lopatico zajemite pico, jo odstranite iz notranjosti pečice in zaprite vrata.

Opomba: Ogrevanje se po izteku časovnika ne izklopi.

12. Če želite pripraviti več pic, pečico za pice segrevajte približno pet minut in jo pred peko naslednje pice vrnite na nastavljeno temperaturo. (Naslednjo pico pripravite, ko je pečica za pico še vroča).
13. Ko je pica pečena, pečice za pico ne izključite iz električne vtičnice. Namesto tega pritisnite stikalo za vklop (**11**), da izklopite napravo. Na tej točki bo hladilni ventilator še naprej krožil zrak in hladil napravo, in ko se bo naprava popolnoma ohladila, iztaknite vtič iz električne vtičnice.
14. Z rezalnikom za pico jo lahko razrežete, kot je prikazano na spodnji sliki.

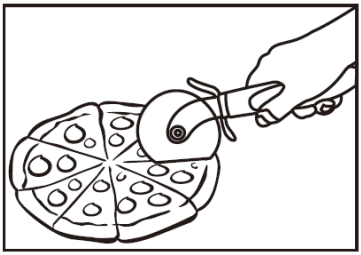

Slovenščina

MENI ZA PRIPRAVO PICE

Na splošno velja, da se pecivo z debelo skorjo peče dlje časa pri nižjih temperaturah, medtem ko se pecivo s tanko skorjo peče manj časa pri višjih temperaturah. Pet privzetih menijev za pico vam omogoča hitro peko okusne pice (glejte spodnjo tabelo za privzete temperature in čase zgornjega in spodnjega gretja).

Meni	Začetna zgornja temperatura ogrevanja	Začetna temperatura ogrevanja dna	Nastavljivo temperaturno območje	Privzeta ura	Nastavljivo časovno območje
MANUAL	450 °C	450 °C	80 °C – 450 °C	1 min. 30 sekund.	1~30 min.
NEAPOLITAN	400 °C	400 °C	200 °C – 450 °C	2 min.	1~10 min.
THIN CRUST	270 °C	330 °C	80 °C – 450 °C	6 min.	1~10 min.
PAN PIZZA	220 °C	340 °C	80 °C – 450 °C	12 min.	1~30 min.
NEW YORK	240 °C	270 °C	80 °C – 450 °C	8 min.	1~20 min.
FROZEN	240 °C	200 °C	80 °C – 450 °C	14 min.	1~20 min.

Opomba: Časomer ne more uravnavati toplote ali moči pečice za pico. Predlagani čas je odvisen od testa, omake in sestavin ter je le smernica. Peči ne smete pustiti brez nadzora, ko pečete pico.

ČIŠČENJE IN VZDRŽEVANJE

Opomba: Pred čiščenjem izključite napravo iz električnega omrežja in počakajte, da se ohladi.

- Čiščenje pečice je enako kot čiščenje štedilnika, saj ga najbolje očistite s segrevanjem, zato je to pravzaprav praktičen postopek.
- Po vsaki pici z dolgim žičnatim čopičem nežno odstranite moko in kamnite drobtine.
- Leseni ročaji so manj občutljivi na vročino in taljenje kot plastični ročaji. Kamnov ne drgnite s krtačo.
- Po popolnem ohlajanju v pečici potisnite kamen iz pečice in nežno odstranite pepel ali zažgano umazanijo. Kamen obrnite in ga po potrebi popravite.
- Kamna ne mokrite ali namakajte v vodi, saj ga boste poškodovali.
- Kamnov ne mokrite in ne namakajte v vodi, saj bi jih s tem poškodovali. Ni primeren za pomivanje v pomivalnem stroju.
- Tega kamna ni mogoče pomivati v pomivalnem stroju.
- Če je potrebno, po popolni ohladitvi očistite ali obrišite prah ali umazanijo v notranjosti pečice.
- Pomembno je, da odstranite čim več ostankov hrane, ki so se prilepili na štedilnik, da zmanjšate nastajanje dima. Če se hrana prilepi na kamen, tako da se ga testo ne more več dobro dotakniti, obrnite kamen in pustite prilepljeno hrano spodaj, nato pa položite kamen nazaj v pečico in ga 30 minut pecite ločeno v pečici pri 450 °C. Tako se prilepljena hrana odlepi od kamna. Po končanem ciklu pečenja pustite, da se hladilni cikel nadaljuje razumno dolgo.
- Kamen med uporabo shranite v pečico in ga odstranite šele po obračanju ali čiščenju.
- Kamen in peč lahko občasno spremenita barvo, vendar sprememba barve ne vpliva na njuno delovanje.

ODPRAVLJANJE TEŽAV

Težava	Vzrok	Metoda reševanja
Sirova pica se je prilepila na rezilo.	• Na dnu je malo moke. • Pica je na zajemalki ostala zelo dolgo. • Pica je zelo težka.	• Prepričajte se, da je testo prekrito z moko. • Pica pred pečico, manj sestavin. • Pice ne pustite na olupku dlje kot minuto ali dve, sicer se bo začela lepiti. • Ko položite pico na kamen, s hitrim in kratkim gibom izvlecite lopatico.
Velik dim med peko.	Na kamen se nasuje veliko surove moke.	• Med pripravo pice dodajte toliko moke, da se testo ne bo lepilo. • Z dna pice obrišite odvečno moko. • V tem času ne odpirajte vrat.
Površina je zelo črna.	Zgornja temperatura je previsoka.	• Znižajte zgornjo temperaturo. • Povečajte temperaturo dna.
Neopredeljena težava.	Kamen ni dovolj vroč.	• Vstavite pico v notranji prostor pečice in se prepričajte, da je segrevanje končano, pri čemer se bo prižgala številka odštevanja. • Podaljšajte čas peke.

Težava	Vzrok	Metoda reševanja
Hrana je začela goreti.	• Hrana je prepečena. • Na kamen položite odvečno moko ali pečenko.	• Če se hrana zažge, ne odpirajte vrat, plamen bo ugasnil sam. • Da bi preprečili požar, ostanite ob pečici za pico, po končanem pečenju posodo odstranite, ko se ohladi, pa jo s čopičem očistite s kamnom.
Iz vrat prihaja para.	To je normalno, saj se pri prezračevanju vrat sprošča para, ki nastaja pri živilih z visoko vlažnostjo.	Na vrhu delovne mize je vlaga, zato jo pustite, da se posuši.

TEHNIČNI PODATKI

Nazivna napetost / nazivna frekvenca / moč	220–240 V, 50–60 Hz, 1600–1850 W
Dimenzije naprave	488,5 × 440 × 284,5 mm
Velikost notranjosti pečice	344 × 330 × 110 mm
Teža izdelka	10,5 kg
Dolžina napajalnega kabla	Približno 0,9 m
Velikost kamna za pico	320 × 320 × 10 mm
Hrup	≤ 65 dB

PREDELAVA IN ODSTRANITEV ODPADKOV

Embalažni papir in karton – odstranite med reciklažne surovine. Folija, PE vrečke, plastični deli – v ločevalne posode za plastiko.

ODSTRANJEVANJE IZDELKA NA KONCU ŽIVLJENJSKE DOBE

Odstranjevanje starih električnih in elektronskih naprav (velja v državah članicah EU in drugih evropskih državah, kjer velja zakon o ločevanju odpadkov)

Prikazan simbol na izdelku ali embalaži pomeni, da naj se z izdelkom ne ravna kot z gospodinjskimi odpadki. Izdelek odložite na zbirnem mestu, namenjenem za reciklažo električnih in elektronskih naprav. S pravilno odstranitvijo izdelka preprečite negativne vplive na človeško zdravje in okolje. Reciklaža materialov pripomore k zaščiti naravnih virov. Več informacij glede reciklaže tega izdelka dobite na lokalnem uradu, podjetju, ki se ukvarja s predelavo odpadkov ali pa v prodajalni, kjer ste kupili izdelek.

08/05

Ta izdelek izpolnjuje zahteve direktive EU o elektromagnetni združljivosti in električni varnosti.

Navodila za uporabo so na razpolago na spletnih straneh www.ecg-electro.eu.
Pridružujemo si pravico do spremembe besedila in tehničnih parametrov.

BEZBEDNOSNA UPUTSTVA

Pročitajte pažljivo i sačuvajte za buduću upotrebu!

Pažnja: Mere opreza i upute navedene u ovom priručniku ne pokrivaju sve moguće situacije i opasnosti do kojih može doći. Korisnik treba da bude svestan da faktore sigurnosti, kao što su oprezno, brižno i razumno rukovanje, nije moguće ugraditi u proizvod. Stoga sâm korisnik ovog uređaja treba da osigura prisutnost tih sigurnosnih faktora.

Nismo odgovorni ni za kakvu štetu koja se desi tokom prevoza, nepravilnim korišćenjem, kolebanjem napona, modifikovanjem ili zamenom bilo kog dela uređaja.

Kako ne bi došlo do požara ili povrede od udara električne struje, prilikom upotrebe električnih uređaja uvek treba poštovati osnovna sigurnosna uputstva, među kojima su i sledeća:

1. Proverite da li napon struje u vašoj utičnici odgovara onom koji je naveden na oznaci uređaja i da li je utičnica pravilno uzemljena. Utičnica mora biti ugrađena prema zahtevima elektrotehničkih standarda.
2. Rernu nikada nemojte koristiti ako su joj oštećena vrata, ako ne radi ispravno, ili je kabl za napajanje oštećen. Pre popravke isključite kabl za napajanje sa mreže. Ako je poklopac uklonjen, nakon spajanja na električnu mrežu može doći do izlaganja servisera opasnosti od strujnog udara. Bilo kakva popravka, što se odnosi i na zamenu kabla, mora biti poverena stručnom servisu! Ne skidajte sigurnosni poklopac uređaja kako ne bi došlo do opasnosti od električnog udara!
3. Uređaj zaštitite od kontakta sa vodom ili drugim tečnostima da ne bi došlo do električnog udara. Ne potapajte ni kabl za napajanje ni utičnicu u vodu!
4. Električna rerna je namenjena samo za kućnu upotrebu. Ovaj mini štednjak nemojte koristiti na otvorenom, kao ni u vlažnim prostorima; ne dodirujte ni kabl za napajanje ni uređaj mokrim rukama. Postoji opasnost od strujnog udara. Ne dodirujte vruće površine. Tako ćete izbeći opasnost od povreda ili opekotina.

Štednjak nemojte upotrebljavati za druge svrhe (na primjer grijanje prostora, sušenje životinja, odeće i slično).

5. Nemojte koristiti pribor koji nije preporučio proizvođač. U suprotnom, izgubićete prava na garanciju. Kod umetanja predmeta u rernu ili vađenja iz nje, koristite rukavice.
6. Budite posebno pažljivi ako se deca nalaze u blizini dok koristite mikrotalasnu rernu. Držite decu i kućne ljubimce na bezbednoj udaljenosti od uređaja tokom rada. Pre upotrebe uređaja pažljivo uklonite sve elemente ambalaže i bezbednosti.
7. Mini štednjak ne smije biti ostavljen da radi bez nadzora.
8. Ostavite najmanje po 10 cm slobodnog prostora sa svake strane kako biste obezbedili pravilno kruženje vazduha. Na štednjak nemojte odlagati nikakve predmete.
9. Vrata ovog uređaja opremljena su sigurnosnim staklom. Ono je čvršće i otpornije na udarac nego obično staklo. Pazite da ne izgrebete vrata pećnice i da ne otkrhnete rubove.
10. Preporučujemo da rernu ne ostavljate sa kablom za napajanje uključenim u struju. Pre bilo kog postupaka održavanja, ugradnje ili uklanjanja opreme, pričekajte da se štednjak ohladi i izvadite kabel iz utičnice za struju. Utikač ne izvlačite iz utičnice povlačenjem za kabl. Kabl odvojte od mreže tako što ćete uhvatiti za utikač i izvući ga.
11. Koristite rernu samo u horizontalnom, stabilnom radnom položaju na mestima gde ne postoji opasnost od prevrtanja i na dovoljnoj udaljenosti od zapaljivih predmeta (npr. zavese, zavese, drvo itd.).
12. Ne ostavljajte vrata uređaja otvorena duže vreme tokom rada kako biste zadržali toplotu u uređaju i uštedeli energiju.
13. Štednjak nemojte koristiti u blizini izvora toplote, kao što su grejalice ili peći na drva. Držite je dalje od direktne sunčeve svetlosti.
14. Kabl se mora pružati tako da ne dolazi u dodir sa vrućim predmetima i ne prolazi duž oštrih ivica.
15. Opasnost od nastanka požara u unutrašnjosti rerne možete sprečiti ovako:

- Ne pregrejavajte hranu. Uverite se da nijedan sud u rerni ne dodiruju strane rerne.
- Ne stavljajte materijale kao što su karton, plastika, papir itd. u rernu. Koristite materijale pogodne za upotrebu u rerni.
- Ne prekrivajte rernu spolja i iznutra ničim. To bi moglo dovesti do požara ili bi se štednjak mogao pregrejati. Ako je uređaj uključen, moguće je da će mu vrata i spoljne površine biti povišene temperature. Za vreme korišćenja, uređaj može da bude vruć. Potrebno je obratiti pažnju na to da se nikada ne dotaknu grejači u rerni.
- Uređaj i kamen za picu zadržavaju toplotu duže vreme nakon upotrebe, tako da ne pokušavajte da pomerite vrući kamen i uređaj bez potpunog hlađenja.
- e) Ako se tokom pripreme hrane iz rerne počne dimiti ili dođe do gorenja, otvorite vrata rerne, isključite je i isključite kabl za napajanje iz utičnice.

16. Uređaj nije prikladan za rad putem tajmera ili daljinskog upravljača.
17. Rernu nemojte koristiti kad u njoj nema nikakvih namirnica ili tečnosti jer bi je to moglo oštetiti. Nemojte zatvarati ni prigušivati otvor za ventilaciju rerne.
18. Štednjak koristite samo na način propisan ovim uputstvom. Mini štednjak je namenjen samo za kućnu upotrebu. Proizvođač nije odgovoran za štetu koja može nastati nepravilnom upotrebom ovog uređaja.
19. Zabranjeno je u ovom uređaju koristiti drveni ugalj ili slična goriva. Ne sipajte ulje u rernu jer to može izazvati požar.
20. Ovaj proizvod je namenjen za korišćenje u domaćinstvu i u prostorima sličnim domaćinstvu kao što su:
    - kuhinje u tvrtkama, uredima i u drugim sličnim radnim okruženjima;
    - u poljoprivredi.
    - goste u hotelima, motelima i drugim stambenim objektima.
    - u pansionima sa doručkom.
21. Ovaj uređaj mogu koristiti deca starija od 8 godina i osobe sa smanjenim fizičkim i mentalnim sposobnostima i nedostatkom

iskustva i znanja o uređaju, pod uslovom da je nadzor i/ili uputstvo u vezi sa upotrebom uređaja obezbeđeno na bezbedan način i da su opasnosti jasno shvaćene. Deca ne mogu da se igraju uređajem. Deca bez nadzora ne mogu da obavljaju čišćenje ili drugo održavanje uređaja. Deca mlađa od 8 godina moraju da se drže podalje od uređaja i izvora napajanja.

OPREZ: Vruća površina!

Ovaj simbol na uređaju označava površine koje mogu postati veoma vruće tokom upotrebe. Postoji opasnost od opekotina!

Do not immerse in water! – Nemojte potapati u vodu!

OPASNOSTI po decu: Deca ne smeju da se igraju sa ambalažom. Ne dozvolite deci da se igraju sa plastičnim kesama. Postoji opasnost od gušenja.

PAŽNJA: Nemojte čistiti uređaj parnim čistačima. Pre čišćenja uređaja, uređaj mora biti isključen iz napajanja. Zatim ostavite uređaj da se ohladi. Nakon čišćenja, pre ponovnog povezivanja sa mrežom, proverite da li je utikač napajanja pravilno osušen, uključujući i druge komponente proizvoda.

- Nikada ne perite kamen za picu u vodi jer će se oštetiti.
- Ne perite kamen za picu deterdžentom, koji može da prodre u pore kamena i prenese se na hranu.
- Nemojte čistiti kamenje za picu šiljastim predmetima ili čistačima pod visokim pritiskom, jer u suprotnom mogu ući ogrebotine i ostaci hrane.
- Nemojte koristiti dezinfekciono sredstvo za tretiranje kamena za picu. Zbog visoke temperature u peći, kamen nije potrebno dezinfikovati.
- Uređaj se može koristiti samo za pripremu pice i sličnih peciva.
- Ne stavljajte veće posuđe u rernu, u suprotnom postoji opasnost od požara.
- Pre perioda nekorišćenja ili čišćenja, izvadite utikač iz električne utičnice i pustite da se uređaj prvo ohladi, a zatim očistite.
- Nemojte koristiti nijedan od isporučenih dodataka pored ovog uređaja.
- Ako ne koristite električne uređaje, isključite utikač.
- Možda ćete primetiti blagi miris i dim kada ga prvi put koristite. Ne budite nervozni. To je zbog proizvodnog ostatka, koji je savršeno normalan i polako nestaje nakon upotrebe.
- Nemojte isključivati električni uređaj odmah nakon pečenja kako biste izbegli električna oštećenja uzrokovana povećanjem rezidualne temperature unutar električnog uređaja.
- Nakon pečenja, hlađenja opreme, treba da izvadite utikač iz električne utičnice, očistite unutrašnjost rerne, očistite kamen za picu i zatim ga stavite u provetreno, suvo okruženje bez korozivnih gasova.
- Nemojte koristiti grubi deterdžent ili čistiti staklena vrata uređaja oštrim metalnim strugačem. Ako je staklena površina ogrebana, staklo može da se slomi.

OPIS UREĐAJA

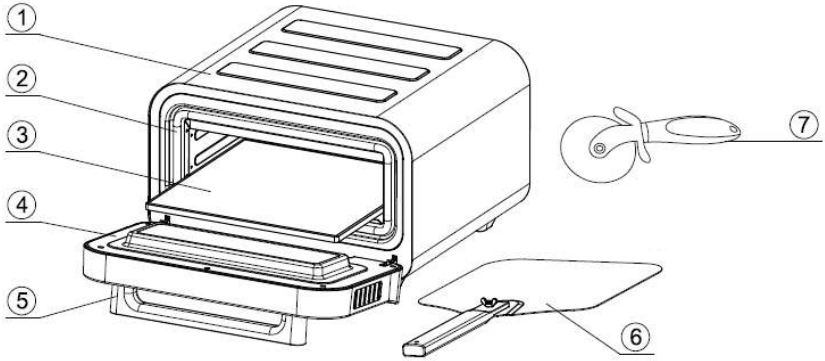

1. Poklopac
2. Zaptivni prsten vrata
3. Kamen za picu
4. Komponente vrata
5. Kvaka na vratima
6. Lopatica za picu
7. Rezač za picu

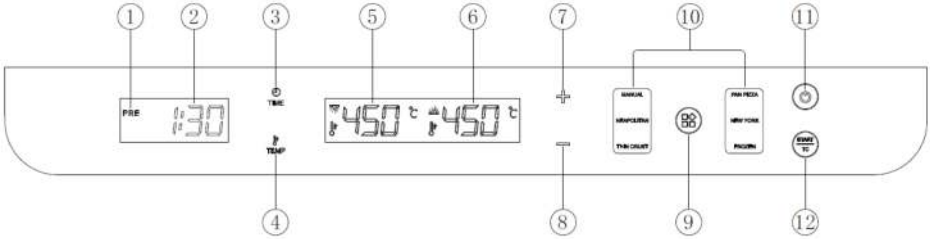

1. Indikator predgrevanja
2. Vreme odbrojavanja
3. Podešavanje vremena
4. Podešavanje temperature
5. Prikaz temperature na vrhu
6. Prikaz donje temperature
7. Povećanje vremena ili temperature
8. Smanjenje vremena ili temperature
9. Dugme za izbor funkcije
10. Unapred podešeni meni tipova pice
11. Prekidač
12. Kontroler starta/tajmera

PRE PRVE UPOTREBE

- Pažljivo uklonite sav ambalažni materijal i postavite uređaj na ravno mesto.
- Pročitajte i uklonite sve nalepnice sa uređaja, ali natpisna pločica mora ostati na uređaju.
- Obrišite rernu, njenu unutrašnjost i kamen vlažnom krpom i ostavite da se osuši ili osuši.
- Stavite kamen za picu u rernu, ručno podesite gornju i donju temperaturu na 450°C, pritisnite dugme START i ostavite praznu rernu da radi 15 minuta da biste spalili ostatke proizvodnje.
- Prvi put kada ga koristite, možda ćete osetiti blagi miris i crnu lampu i nemojte biti nervozni zbog proizvodnih ostataka koji nastaju sagorevanjem. Ovo je savršeno normalno i polako će nestati nakon rada bez punjenja.

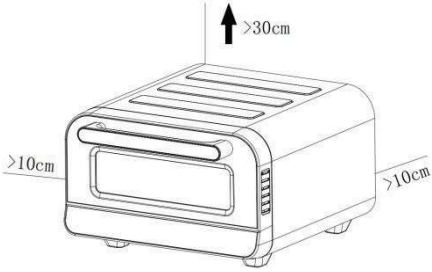

- Postavite uređaj na stabilnu horizontalnu površinu. Ostavite najmanje 10 cm na leđima i bočnim stranama, > 30 cm na vrhu i uverite se da je uređaj udaljen od zapaljivih materijala kao što su zavese i zidni tekstil.

KORIŠĆENJE UREĐAJA

1. Povežite rernu za picu i uverite se da je kamen za picu u rerni.

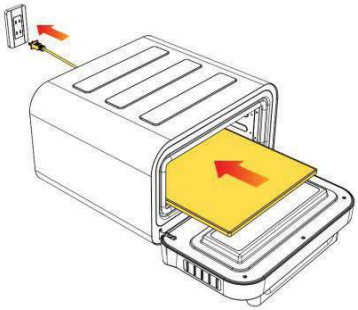

2. Nakon uključivanja napajanja, dodirnite prekidač za napajanje (**11**) da biste ušli u režim pripravnosti. Ako nema rada u roku od 10 minuta, preskočiće i isključiti se.

3. Uključite dugme za uključivanje, pritisnite dugme **9** da biste izabrali jednu od pet unapred podešenih vrednosti za picu ili možete ručno da podesite povećanje i smanjenje temperature.
4. Podešavanje temperature: Pritisnite dugme **4** prvi put, temperatura na digitalnom displeju treperi, pritisnite dugme drugi put, temperatura digitalnog displeja treperi, pritisnite dugme **+** ili **–** da biste podesili temperaturu u koracima od 10 °C, sa opsegom podešavanja 80 °C - 450 °C.
5. Podešavanja vremena: Pritisnite taster **3**, digitalni displej će treperiti kada vreme treperi, pritisnite taster "+" ili "–" da biste podesili vreme, opseg podešavanja je 1 minut - 30 minuta.
6. Nakon odabira unapred podešene pice, pritisnite dugme **12** i rerna prelazi u stanje predgrevanja.

7. Tokom procesa predgrevanja, digitalna cev će biti uključena i indikator predgrevanja će biti uključen. Kada temperatura dostigne unapred podešenu temperaturu, indikator predgrevanja se gasi i oglašava se zvučni signal za umetanje pice.
8. Kada se rerna za picu zagreje, pripremite sastojke, a zatim ih stavite na testo za picu. Vreme predgrevanja zavisi od izabrane temperature i trenutne temperature rerne za picu, ali se kreće od 2 do 30 minuta.
9. Kada se dostigne podešena temperatura, svetli digitalni prikaz vremena i oglašava se zvučni signal, stavite picu u rernu pomoću lopatice, a zatim zatvorite vrata.

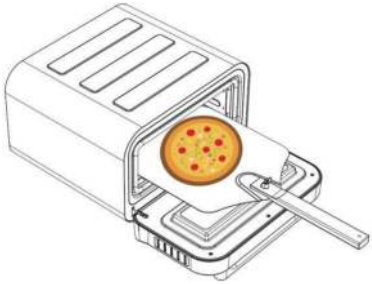

10. Ponovo pritisnite dugme **12** i odbrojavanje će početi. Nakon isteka vremena oglašava se trostruki zvučni signal, što znači da je pečenje završeno.
11. Kada tajmer istekne, oglasiće se trostruki zvučni signal. Otvorite vrata, zagrabite picu lopaticom, izvadite je iz unutrašnjosti rerne i zatvorite vrata.

Napomena: Grejanje se ne isključuje nakon isteka tajmera.

12. Da biste pripremili još pica, zagrejte šporet za picu oko pet minuta i vratite ga na unapred podešenu temperaturu pre pečenja sledeće pice. (Pripremite još jednu picu dok je šporet za picu topao.)
13. Nakon pečenja pice, nemojte isključivati šporet za picu iz električne utičnice. Umesto toga, pritisnite dugme za uključivanje (**11**) da biste isključili uređaj. U ovom trenutku, ventilator za hlađenje će nastaviti da struji vazduh i hladi uređaj, a nakon što se uređaj potpuno ohladi, konačno isključite utikač iz električne utičnice.
14. Za sečenje pice možete koristiti rezač za picu kao što je prikazano na slici ispod.

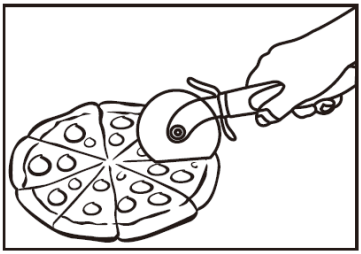

MENI ZA PICU

Generalno, peciva od krupne kore se peku duže na nižim temperaturama, dok se peciva od tanke kore peku manje na višim temperaturama. Pet podrazumevanih menija za picu omogućavaju vam da brzo ispečete ukusnu picu (podrazumevana temperatura i vreme za gornju i donju toplotu prikazani su u tabeli ispod).

Meni	Početna temperatura gornjeg zagrevanja	Početna donja temperatura zagrevanja	Podesivi temperaturni opseg	Podrazumevano vreme	Podesivi vremenski opseg
MANUAL	450 °C	450 °C	80 °C – 450 °C	1 min. 30 sek.	1~30 min.
NEAPOLITAN	400 °C	400 °C	200 °C – 450 °C	2 min.	1~10 min.
THIN CRUST	270 °C	330 °C	80 °C – 450 °C	6 min.	1~10 min.
PAN PIZZA	220 °C	340 °C	80 °C – 450 °C	12 min.	1~30 min.
NEW YORK	240 °C	270 °C	80 °C – 450 °C	8 min.	1~20 min.
FROZEN	240 °C	200 °C	80 °C – 450 °C	14 min.	1~20 min.

Napomena: Tajmer ne može da kontroliše toplotu ili snagu rerne za picu. Predloženo vreme zavisi od testa, sosova i sastojaka i služi samo kao referenca. Prilikom pečenja pice, šporet ne treba ostavljati bez nadzora.

ČIŠĆENJE I ODRŽAVANJE

Napomena: Isključite utikač pre čišćenja i ostavite uređaj da se ohladi.

- Čišćenje rerne se svodi na čišćenje kamenja, jer je zagrevanje najbolji način da ih očistite, tako da je to u osnovi praktičan proces.
- Nakon svake pice, nežno pomesti brašno i komadiće kamena dugom žičanom četkom.
- Drvene ručke su manje podložne toploti i topljenju od plastičnih ručki. Ne ribajte kamenje četkom.
- Nakon završetka ciklusa hlađenja u rerni, izvucite kamen iz rerne i lagano obrišite prašinu sa pepela ili spaljene prljavštine. Okrenite kamen i po potrebi ga obrišite prašinom.
- Nemojte mokriti ili natapati kamen u vodi, jer će to oštetiti kamen.
- Nemojte vlažiti kamenje niti ga natapati u vodi, jer će to oštetiti kamenje. Može se prati u mašini za sudove.
- Ovaj kamen se ne može prati u mašini za pranje sudova.
- Ako je potrebno, nakon što se rerna potpuno ohladi, obrišite je četkom ili obrišite prašinu ili ostatke unutar rerne.
- Važno je ukloniti što više ostataka hrane zalepljenih za kamenje kako bi se smanjilo stvaranje dima. Ako se hrana zalepi za kamen tako da testo više ne može dobro da je dodirne, okrenite kamen i ostavite zaglavljenu hranu, a zatim vratite kamen nazad u rernu i pecite odvojeno u rerni na 450°C 30 minuta. To omogućava da se zaglavljena hrana spali iz kamena. Nakon završetka ciklusa pečenja, ostavite ciklus hlađenja da radi u razumnom vremenskom periodu.
- Skladištite kamen u rerni između upotreba i uklonite ga nakon prevrtanja ili čišćenja.
- S vremena na vreme, kamen i peć mogu promeniti boju, ali promena boje ne utiče na njihove performanse.

REŠAVANJE PROBLEMA

Problem	Uzrok	Način rešenja
Sirova pica zalepljena za lopaticu.	• Na dnu ima malo brašna. • Pica je veoma dugo ostala na lopati. • Pica je veoma teška.	• Uverite se da je testo prekriveno brašnom. • Pica pre rerne, manje sastojaka. • Ne ostavljajte picu na lopatici duže od minut ili dva, jer će u suprotnom početi da se lepi. • Nakon postavljanja pice na kamen, izvadite lopaticu brzim, kratkim pokretom.
Veliki dim tokom procesa pečenja.	Na kamen se stavlja veoma mnogo sirovog brašna.	• Prilikom pripreme pice staviti samo dovoljno brašna da se testo ne zalepi. • Obrišite višak brašna sa dna pice. • Ne otvarajte vrata tokom ovog perioda.
Površina je veoma crna.	Gornja temperatura je previsoka.	• Smanjite gornju temperaturu. • Podignite nižu temperaturu.

Problem	Uzrok	Način rešenja
Neodređen problem.	Kamen nije dovoljno vreo.	• Stavite picu u šporet, pazeći da je predgrevanje završeno, broj za odbrojavanje će zasvetleti. • Povećajte vreme pečenja.
Hrana se zapalila.	• Jelo je prekuvano. • Stavite višak brašna ili pečene hrane na kamen.	• Ako se hrana zapali, ne otvarajte vrata, plamen će se ugasiti sam od sebe. • Da biste sprečili požar, ostanite pored rerne za picu, uklonite hranu nakon što je gotova, koristite kamen nakon što se ohladi, očistite ga četkom.
Para izlazi kroz vrata.	To je normalno i ventilacija vrata oslobađa paru koju proizvodi hrana sa visokom vlažnošću.	Na vrhu radnog stola ima vlage, jednostavno ga ostavite da se osuši.

TEHNIČKI PODACI

Nazivni napon / nazivna frekvencija/snaga	220–240 V, 50–60 Hz, 1600–1850 W
Dimenzije uređaja	488,5 × 440 × 284,5 mm
Veličina unutrašnjeg prostora rerne	344 × 330 × 110 mm
Težina proizvoda	10,5 kg
Dužina kabla za napajanje	Pribl. 0,9 m
Veličina kamena za picu	320 × 320 × 10 mm
Buka	≤ 65 dB

UPOTREBA I ODLAGANJE OTPADA

Papirni otpad i kartonsku ambalažu predajte u reciklažna dvorišta. Foliju za pakovanje, kese od polietilena i plastične delove odložite u kontejnere za plastiku.

ODLAGANJE PROIZVODA NAKON ISTEKA RADNOG VEKA

Odlaganje otpada električne i elektronske opreme (primenljivo u državama članicama EU i drugim evropskim zemljama koje su uspostavile sisteme razvrstavanja otpada)
Oznaka koja je navedena na proizvodu ili na ambalaži označava da se proizvod ne sme odlagati kao kućni otpad. Proizvod odložite na mesto određeno za recikliranje električne i elektronske opreme. Ispravnim odlaganjem proizvoda sprečavate negativne uticaje na zdravlje ljudi i okolinu. Reciklažom materijala pomažete očuvanju prirodnih resursa. Dodatne informacije o recikliranju ovog proizvoda pružiće vam lokalne vlasti, organizacija za preradu kućnog otpada ili prodajno mesto na kom ste kupili proizvod.

08/05

Ovaj proizvod je usklađen sa direktivama EU o elektromagnetnoj kompatibilnosti i električnoj sigurnosti.

Upute za uporabu dostupne su na web stranici www.ecg-electro.eu.
Zadržano je pravo na izmenu teksta i tehničkih parametara.

ΟΔΗΓΙΕΣ ΑΣΦΑΛΕΙΑΣ

Διαβάστε προσεκτικά και φυλάξτε για μελλοντική χρήση!

Προειδοποίηση: Οι προφυλάξεις ασφάλειας και οι οδηγίες σε αυτό το εγχειρίδιο δεν καλύπτουν όλες τις δυνητικές συνθήκες και τις περιστάσεις που μπορεί να συμβούν. Ο χρήστης πρέπει να κατανοήσει ότι η κοινή λογική, η προσοχή και η φροντίδα είναι στοιχεία που δεν μπορούν να ενσωματωθούν σε κανένα προϊόν. Συνεπώς, αυτά τα στοιχεία πρέπει να διασφαλιστούν από τους χρήστες που λειτουργούν και χειρίζονται την εν λόγω συσκευή.

Δεν φέρουμε ευθύνη για ενδεχόμενες ζημίες που προκλήθηκαν κατά τη μεταφορά ή λόγω εσφαλμένης χρήσης, διακυμάνσεων τάσης ή τροποποίησης ή μετατροπής οποιουδήποτε μέρους της συσκευής.

Για προστασία έναντι κινδύνου πυρκαγιάς ή ηλεκτροπληξίας, πρέπει να λαμβάνονται βασικές προφυλάξεις κατά τη χρήση των ηλεκτρικών συσκευών, συμπεριλαμβανομένων των ακόλουθων:

1. Βεβαιωθείτε ότι η τάση της παροχής ρεύματος στον χώρο σας αντιστοιχεί στην τάση που αναφέρεται στην ετικέτα της συσκευής, καθώς και ότι η πρίζα είναι γειωμένη σωστά. Η παροχή ρεύματος πρέπει να είναι εγκατεστημένη σύμφωνα με τους ισχύοντες κανονισμούς και τα πρότυπα για ηλεκτρικές εγκαταστάσεις (EN).
2. Μην χρησιμοποιείτε τον φούρνο εάν η πόρτα έχει βλάβες, δεν λειτουργεί σωστά ή εάν έχει ζημιές το καλώδιο ρεύματος. Αποσυνδέστε το καλώδιο από την πρίζα πριν από την επισκευή. Εάν αφαιρέσετε τα καλύμματα ενώ είναι συνδεδεμένη η παροχή ρεύματος, ενδέχεται να εκθέσετε τον τεχνικό σε τραυματισμό λόγω ηλεκτροπληξίας! Όλες οι επισκευές ή οι ρυθμίσεις, συμπεριλαμβανομένων των αλλαγών καλωδίων, πρέπει να διεξάγονται σε επαγγελματικό κέντρο επισκευών! Μην αφαιρείτε τα προστατευτικά καλύμματα από τη συσκευή· υπάρχει κίνδυνος ηλεκτροπληξίας!
3. Προφυλάξτε τη συσκευή από απευθείας επαφή με νερό ή άλλα υγρά για να αποτρέψετε ενδεχόμενη ηλεκτροπληξία. Μην βυθίζετε το καλώδιο ή το φις μέσα σε νερό!

4. Αυτός ο ηλεκτρικός φούρνος προορίζεται μόνο για οικιακή χρήση. Μην χρησιμοποιείτε τον φούρνο σε εξωτερικούς χώρους ή σε υγρό περιβάλλον και μην αγγίζετε το καλώδιο ή τη συσκευή με βρεγμένα χέρια. Κίνδυνος ηλεκτροπληξίας. Μην αγγίζετε τις καυτές επιφάνειες. Προφυλαχθείτε από κινδύνους τραυματισμού ή εγκαύματος. Μην χρησιμοποιείτε τον φούρνο για άλλους σκοπούς (π.χ. θέρμανση δωματίων, στέγνωμα ζώων ή υφασμάτων κ.λπ.).
5. Να χρησιμοποιείτε μόνο αξεσουάρ που προτείνονται από τον κατασκευαστή, αλλιώς κινδυνεύετε να χάσετε την κάλυψη της εγγύησης. Χρησιμοποιήστε γάντια φούρνου όταν εισάγετε/αφαιρείτε αντικείμενα από τον φούρνο.
6. Απαιτείται στενή επίβλεψη κατά τη λειτουργία του φούρνου κοντά σε παιδιά! Βεβαιωθείτε ότι τα παιδιά και τα κατοικίδια ζώα βρίσκονται σε ασφαλή απόσταση από τη συσκευή κατά τη διάρκεια της λειτουργίας. Αφαιρέστε προσεκτικά όλη τη συσκευασία και την ασφάλεια πριν χρησιμοποιήσετε τη συσκευή.
7. Μην αφήνετε τον ηλεκτρικό φούρνο σε λειτουργία χωρίς επιτήρηση.
8. Αφήστε τουλάχιστον 10 εκ. ελεύθερου χώρου σε κάθε πλευρά του φούρνου για να διασφαλίσετε τη σωστή κυκλοφορία του αέρα. Μην τοποθετείτε αντικείμενα επάνω στον φούρνο.
9. Αυτή η συσκευή διαθέτει πόρτα με γυαλί ασφαλείας. Αυτό το γυαλί είναι πιο εύκαμπτο και ανθεκτικό στη θραύση από το κοινό γυαλί. Αποφύγετε το γρατζούνισμα της πόρτας του φούρνου ή το ξεφλούδισμα των ακμών της.
10. Δεν συνιστάται να αφήνετε τον φούρνο συνδεδεμένο στην πρίζα χωρίς επίβλεψη. Περιμένετε μέχρι να κρυώσει ο φούρνος και αποσυνδέστε το φις από την πρίζα πριν πραγματοποιήσετε εργασίες συντήρησης ή εισάγετε/απομακρύνετε αξεσουάρ. Μην αποσυνδέετε το καλώδιο ρεύματος από την πρίζα τραβώντας βίαια το καλώδιο. Αποσυνδέστε το καλώδιο ρεύματος από την πρίζα πιάνοντας το φις.
11. Χρησιμοποιείτε το φούρνο μόνο σε οριζόντια, σταθερή θέση εργασίας, σε χώρο όπου δεν υπάρχει κίνδυνος ανατροπής του και

σε επαρκή απόσταση από εύφλεκτα αντικείμενα (π.χ. κουρτίνες, κουρτίνες, ξύλα κ.λπ.).

12. Μην αφήνετε την πόρτα ανοιχτή για μεγάλα χρονικά διαστήματα κατά τη διάρκεια της λειτουργίας για να διατηρήσετε τη θερμότητα στη συσκευή και να εξοικονομήσετε ενέργεια.
13. Μην χρησιμοποιείτε τον φούρνο κοντά σε πηγές θερμότητας – για παράδειγμα, εστίες κουζίνας. Προφυλάξτε τη συσκευή από το άμεσο ηλιακό φως.
14. Μην αφήνετε το καλώδιο ρεύματος να αγγίζει καυτές επιφάνειες ή να διέρχεται επάνω από κοφτερές ακμές.
15. Αποτρέψτε την πρόκληση φωτιάς μέσα στον φούρνο προσέχοντας τα ακόλουθα:
    - Μην υπερθερμαίνετε το φαγητό. Βεβαιωθείτε ότι δεν ακουμπάει κανένα αντικείμενο στα εσωτερικά τοιχώματα του φούρνου.
    - Μην τοποθετείτε υλικά όπως χαρτόνι, πλαστικό, χαρτί κ.λπ. στο φούρνο. Χρησιμοποιήστε υλικά κατάλληλα για χρήση στο φούρνο.
    - Μην καλύπτετε το φούρνο εξωτερικά ή εσωτερικά με οτιδήποτε. Κίνδυνος πυρκαγιάς ή υπερθέρμανσης του φούρνου. Η θερμοκρασία των θυρών, της εξωτερικής επιφάνειας ή επιφανειών στις οποίες έχετε πρόσβαση ενδέχεται να είναι υψηλότερη όταν λειτουργεί η συσκευή. Η συσκευή μπορεί να αναπτύξει υψηλή θερμοκρασία κατά τη χρήση. Προσέξτε να μην αγγίξετε τα θερμαντικά στοιχεία στο εσωτερικό του φούρνου.
    - Η συσκευή και η πέτρα πίτσας διατηρούν τη θερμότητα για μεγάλο χρονικό διάστημα μετά τη χρήση, γι' αυτό μην επιχειρήσετε να μετακινήσετε την καυτή πέτρα και τη συσκευή χωρίς να την ψύξετε εντελώς.
    - Εάν το μαγειρεμένο φαγητό στο εσωτερικό του φούρνου αρχίσει να καπνίζει ή να αναφλέγεται, κρατήστε την πόρτα του φούρνου κλειστή, απενεργοποιήστε το φούρνο και αποσυνδέστε το καλώδιο ρεύματος από την πρίζα.
16. Η συσκευή δεν προορίζεται για λειτουργία μέσω χρονοδιακόπτη ή τηλεχειριστηρίου.

17. Μην χρησιμοποιείτε τον φούρνο εάν δεν περιέχει κάποιο τρόφιμο ή υγρό. Ενδέχεται να προξενήσετε ζημιά στον φούρνο. Μην καλύπτετε ή φράσσετε οποιαδήποτε ανοίγματα του φούρνου.
18. Να χρησιμοποιείτε τον ηλεκτρικό φούρνο μόνο σύμφωνα με τις οδηγίες που παρέχονται στο παρόν εγχειρίδιο. Αυτός ο ηλεκτρικός φούρνος προορίζεται μόνο για οικιακή χρήση. Ο κατασκευαστής δεν φέρει ευθύνη για ενδεχόμενες ζημιές που προκλήθηκαν λόγω ακατάλληλης χρήσης της συσκευής.
19. Δεν μπορείτε να χρησιμοποιήσετε κάρβουνο ή παρόμοιες καύσιμες ύλες σε αυτήν τη συσκευή. Μην ρίχνετε λάδι στο εσωτερικό του φούρνου, καθώς μπορεί να προκληθεί πυρκαγιά.
20. Αυτή η συσκευή προορίζεται για οικιακή χρήση και για παρόμοιους χώρους, όπως:
    - κουζίνες σε καταστήματα, γραφεία και άλλους χώρους εργασίας,
    - στη γεωργία.
    - από τους επισκέπτες σε ξενοδοχεία, μοτέλ και άλλα καταλύματα,
    - σε καταλύματα Bed and Breakfast.
21. Αυτή η συσκευή μπορεί να χρησιμοποιηθεί από παιδιά άνω των 8 ετών και από άτομα με περιορισμένες σωματικές και πνευματικές ικανότητες και από άτομα χωρίς εμπειρία και γνώση της συσκευής, υπό την προϋπόθεση ότι παρέχεται επίβλεψη ή/και οδηγίες σχετικά με τη χρήση της συσκευής με ασφαλή τρόπο, ώστε να γίνουν κατανοητοί οι κίνδυνοι που συνδέονται με τη χρήση της. Τα παιδιά δεν πρέπει να παίζουν με αυτή τη συσκευή. Τα παιδιά δεν μπορούν να καθαρίζουν ή να συντηρούν τη συσκευή χωρίς επίβλεψη. Τα παιδιά κάτω των 8 ετών δεν πρέπει να πλησιάζουν τη συσκευή και την παροχή ρεύματος.

ΠΡΟΕΙΔΟΠΟΙΗΣΗ: Καυτή επιφάνεια!

Αυτό το σύμβολο στη συσκευή υποδεικνύει επιφάνειες που μπορεί να ζεσταθούν πολύ κατά τη χρήση. Υπάρχει κίνδυνος εγκαυμάτων!

Do not immerse in water! – Μην βυθίζετε σε νερό!

ΚΙΝΔΥΝΟΣ για παιδιά: Τα παιδιά δεν πρέπει να παίζουν με τα υλικά συσκευασίας. Μην αφήνετε τα παιδιά να παίζουν με τις πλαστικές σακούλες. Κίνδυνος ασφυξίας.

ΠΡΟΕΙΔΟΠΟΙΗΣΗ: Μην χρησιμοποιείτε ατμοκαθαριστές για τον καθαρισμό. Το προϊόν πρέπει να αποσυνδεθεί από το ηλεκτρικό δίκτυο πριν από τον καθαρισμό. Στη συνέχεια, αφήστε τη συσκευή να κρυώσει. Μετά τον καθαρισμό, ελέγξτε ότι το βύσμα τροφοδοσίας ρεύματος έχει στεγνώσει σωστά, καθώς και άλλα μέρη του προϊόντος, πριν επανασυνδέσετε το προϊόν στο δίκτυο.

- Ποτέ μην πλένετε την πέτρα πίτσας με νερό, καθώς αυτό θα την καταστρέψει.
- Μην πλένετε την πέτρα πίτσας με απορρυπαντικό, το οποίο μπορεί να εισχωρήσει στους πόρους της πέτρας και να μεταφερθεί στο φαγητό.
- Μην καθαρίζετε την πέτρα πίτσας με αιχμηρά αντικείμενα ή καθαριστικά υψηλής πίεσης, διαφορετικά μπορεί να εισέλθουν γρατσουνιές και υπολείμματα τροφών.
- Μην χρησιμοποιείτε απολυμαντικό για την επεξεργασία της πέτρας πίτσας. Λόγω της υψηλής θερμοκρασίας του φούρνου, δεν υπάρχει ανάγκη απολύμανσης της πέτρας.
- Η συσκευή μπορεί να χρησιμοποιηθεί μόνο για την παρασκευή πίτσας και παρόμοιων γλυκισμάτων.
- Μην τοποθετείτε μεγάλα πιάτα στο φούρνο, διαφορετικά υπάρχει κίνδυνος πυρκαγιάς.
- Πριν από μια περίοδο μη χρήσης ή καθαρισμού, βγάλτε το φις από την πρίζα και αφήστε τη συσκευή να κρυώσει πρώτα και μετά καθαρίστε.
- Μην χρησιμοποιείτε κανένα από τα παρεχόμενα εξαρτήματα εκτός από αυτή τη συσκευή.
- Βγάλτε τις ηλεκτρικές συσκευές από την πρίζα όταν δεν τις χρησιμοποιείτε.
- Μπορεί να μυρίσετε μια ελαφριά οσμή και καπνό όταν το χρησιμοποιήσετε για πρώτη φορά. Μην αγχώνεστε. Αυτό οφείλεται στα υπολείμματα από την παραγωγή, τα οποία είναι απολύτως φυσιολογικά και εξαφανίζονται αργά μετά τη χρήση.
- Μην αποσυνδέετε την ηλεκτρική συσκευή από την πρίζα αμέσως μετά το μαγείρεμα για να αποφύγετε ηλεκτρικές βλάβες που προκαλούνται από την άνοδο της υπολειπόμενης θερμοκρασίας στο εσωτερικό της ηλεκτρικής συσκευής.
- Μετά το ψήσιμο, για να κρυώσει η συσκευή, θα πρέπει να τραβήξετε το φις από την πρίζα, να καθαρίσετε το εσωτερικό του φούρνου, να καθαρίσετε τη πέτρα πίτσας και, στη συνέχεια, να την τοποθετήσετε σε αεριζόμενο, ξηρό περιβάλλον χωρίς διαβρωτικά αέρια.
- Μην χρησιμοποιείτε σκληρό απορρυπαντικό και μην καθαρίζετε τη γυάλινη πόρτα της συσκευής με αιχμηρή μεταλλική ξύστρα. Εάν η γυάλινη επιφάνεια γρατσουνιστεί, το γυαλί μπορεί να σπάσει.

ΠΕΡΙΓΡΑΦΗ ΤΗΣ ΣΥΣΚΕΥΗΣ

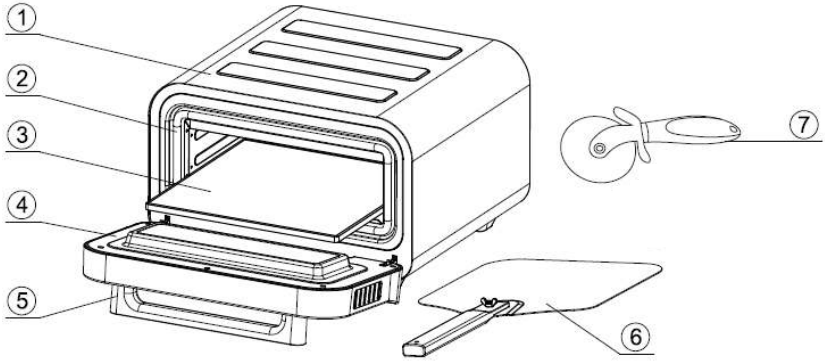

1. Κάλυμμα
2. Δακτύλιος στεγανοποίησης πόρτας
3. Πέτρα για πίτσα
4. Εξαρτήματα πόρτας
5. Λαβή πόρτας
6. Φλούδα πίτσας
7. Κόφτης πίτσας

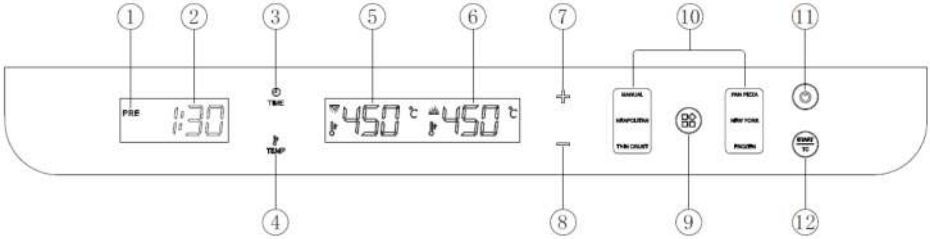

1. Ένδειξη προθέρμανσης
2. Χρόνος αντίστροφης μέτρησης
3. Ρυθμίσεις ώρας
4. Ρυθμίσεις θερμοκρασίας
5. Ένδειξη θερμοκρασίας στο επάνω μέρος
6. Ένδειξη θερμοκρασίας στο κάτω μέρος
7. Αύξηση του χρόνου ή της θερμοκρασίας
8. Μείωση του χρόνου ή της θερμοκρασίας
9. Κουμπί επιλογής λειτουργίας
10. Προκαθορισμένο μενού τύπων πίτσας
11. Διακόπτης ενεργοποίησης/απενεργοποίησης
12. Έλεγχος εκκίνησης/χρονοδιακόπτη

ΠΡΙΝ ΑΠΟ ΤΗΝ ΠΡΩΤΗ ΧΡΗΣΗ

- Αφαιρέστε προσεκτικά όλα τα υλικά συσκευασίας και τοποθετήστε τη συσκευή σε μια επίπεδη επιφάνεια.
- Διαβάστε και αφαιρέστε όλα τα αυτοκόλλητα από τη συσκευή, αλλά η ετικέτα τύπου πρέπει να παραμείνει στη συσκευή.
- Σκουπίστε το φούρνο, το εσωτερικό του και την πέτρα με ένα υγρό πανί και αφήστε το να στεγνώσει ή να στεγνώσει στον αέρα.
- Τοποθετήστε την πέτρα πίτσας στο φούρνο, ρυθμίστε χειροκίνητα τη θερμοκρασία της πάνω και της κάτω πλευράς στους 450°C, πατήστε το κουμπί εκκίνησης και αφήστε τον άδειο φούρνο να λειτουργήσει για 15 λεπτά για να καούν τα υπολείμματα της παραγωγής.
- Μπορεί να μυρίσετε μια ελαφριά οσμή και μια μαύρη λάμπα όταν το χρησιμοποιήσετε για πρώτη φορά, και

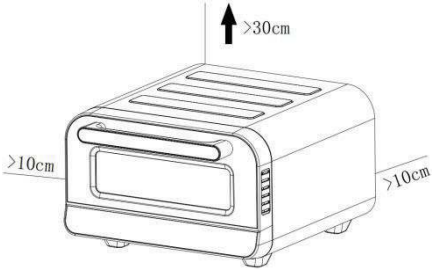

Ελληνικά

μην αγχώνεστε για τα κατάλοιπα κατασκευής από την καύση. Είναι απολύτως φυσιολογικό και αφού τρέξει χωρίς γέμισμα εξαφανίζεται σιγά-σιγά.

- Τοποθετήστε τη συσκευή σε σταθερή οριζόντια επιφάνεια. Αφήστε τουλάχιστον 10 cm στο πίσω μέρος και στις πλευρές, > 30 cm στο πάνω μέρος και κρατήστε τη συσκευή μακριά από εύφλεκτα υλικά, όπως κουρτίνες και υφάσματα τοίχων.

ΧΡΗΣΗ ΤΗΣ ΣΥΣΚΕΥΗΣ

1. Συνδέστε το φούρνο πίτσας και βεβαιωθείτε ότι η πέτρα πίτσας βρίσκεται στο φούρνο.

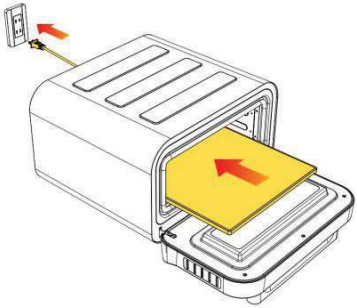

2. Αφού ενεργοποιήσετε το τροφοδοτικό, πατήστε το διακόπτη λειτουργίας (**11**) για να εισέλθετε σε κατάσταση αναμονής. Εάν δεν πραγματοποιηθεί καμία λειτουργία εντός 10 λεπτών, παραλείπει και απενεργοποιείται.

3. Ενεργοποιήστε το κουμπί λειτουργίας, πατήστε το κουμπί **9** για να επιλέξετε μία από τις πέντε προεπιλογές πίτσας ή μπορείτε να ρυθμίσετε χειροκίνητα τη θερμοκρασία προς τα πάνω και προς τα κάτω.
4. Θερμοκρασία ρύθμισης: Πατήστε το κουμπί **4**για πρώτη φορά, η θερμοκρασία στην ψηφιακή οθόνη αναβοσβήνει, πατήστε το κουμπί για δεύτερη φορά, η θερμοκρασία στην ψηφιακή οθόνη αναβοσβήνει, πατήστε το κουμπί **+** ή **-** για να ρυθμίσετε τη θερμοκρασία σε βήματα των 10 °C, το εύρος ρύθμισης είναι 80 °C - 450 °C.
5. Ρυθμίσεις χρονισμού: Πατήστε το κουμπί **3**, η ψηφιακή οθόνη θα αναβοσβήνει όταν αναβοσβήνει η ώρα, πατήστε το κουμπί "+" ή "-" για να ρυθμίσετε την ώρα, το εύρος ρύθμισης είναι 1 λεπτό - 30 λεπτά.
6. Αφού επιλέξετε την προεπιλεγμένη πίτσα, πατήστε το κουμπί **12** και ο φούρνος θα εισέλθει στην κατάσταση προθέρμανσης.

7. Κατά τη διάρκεια της διαδικασίας προθέρμανσης, η ψηφιακή λυχνία θα είναι αναμμένη και η ένδειξη προθέρμανσης θα είναι αναμμένη. Όταν η θερμοκρασία φτάσει στην προκαθορισμένη θερμοκρασία, η ένδειξη προθέρμανσης θα σβήσει και θα ακουστεί το ηχητικό σήμα εισαγωγής πίτσας.

8. Όταν ο φούρνος της πίτσας προθερμανθεί, ετοιμάστε τα υλικά σας και στη συνέχεια τοποθετήστε τα στη ζύμη της πίτσας. Ο χρόνος προθέρμανσης εξαρτάται από την επιλεγμένη θερμοκρασία και την τρέχουσα θερμοκρασία του φούρνου πίτσας, αλλά μπορεί να κυμαίνεται από 2 έως 30 λεπτά.
9. Όταν επιτευχθεί η ρυθμισμένη θερμοκρασία, η ψηφιακή ένδειξη του χρόνου θα ανάψει και θα ακουστεί μια ηχητική προτροπή, τοποθετήστε την πίτσα στο φούρνο χρησιμοποιώντας το φτερό και, στη συνέχεια, κλείστε την πόρτα.

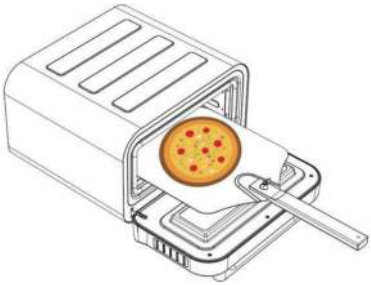

10. Πατήστε ξανά το κουμπί **12** για να ξεκινήσει η αντίστροφη μέτρηση του χρόνου. Αφού παρέλθει ο χρόνος, θα ακουστεί ένας τριπλός ήχος, υποδεικνύοντας ότι το ψήσιμο έχει ολοκληρωθεί.
11. Όταν λήξει ο χρονοδιακόπτης, θα ακουστεί ένα τριπλό ηχητικό σήμα. Ανοίξτε την πόρτα, ανοίξτε την πίτσα με μια σπάτουλα, αφαιρέστε την από το εσωτερικό του φούρνου και κλείστε την πόρτα.

Σημείωση: Η θέρμανση δεν θα απενεργοποιηθεί μετά τη λήξη του χρονοδιακόπτη.

12. Για να φτιάξετε περισσότερες πίτσες, ζεστάνετε το φούρνο πίτσας για περίπου πέντε λεπτά και επαναφέρετέ τον στην προκαθορισμένη θερμοκρασία πριν ψήσετε την επόμενη πίτσα. (Ετοιμάστε την επόμενη πίτσα όσο ο φούρνος είναι ακόμα ζεστός).
13. Μην αποσυνδέετε τον φούρνο πίτσας από την πρίζα αφού ψηθεί η πίτσα. Αντ' αυτού, πατήστε το διακόπτη λειτουργίας (**11**) για να απενεργοποιήσετε τη συσκευή. Σε αυτό το σημείο, ο ανεμιστήρας ψύξης θα συνεχίσει να κυκλοφορεί τον αέρα και να ψύχει τη συσκευή, και όταν η συσκευή κρυώσει εντελώς, βγάλτε τελικά το φις από την πρίζα.
14. Μπορείτε να χρησιμοποιήσετε έναν κόφτη πίτσας για να κόψετε την πίτσα όπως φαίνεται στην παρακάτω εικόνα.

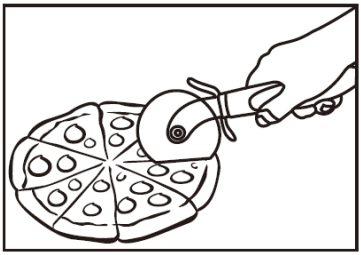

ΜΕΝΟΥ ΠΡΟΕΤΟΙΜΑΣΙΑΣ ΠΙΤΣΑΣ

Γενικά, τα γλυκά με χοντρό φλοιό χρειάζονται περισσότερο χρόνο για ψήσιμο σε χαμηλότερες θερμοκρασίες, ενώ τα γλυκά με λεπτό φλοιό χρειάζονται λιγότερο χρόνο για ψήσιμο σε υψηλότερες θερμοκρασίες. Πέντε προεπιλεγμένα μενού πίτσας σας επιτρέπουν να ψήσετε γρήγορα μια νόστιμη πίτσα (δείτε τον παρακάτω πίνακα για τις προεπιλεγμένες θερμοκρασίες και χρόνους θέρμανσης πάνω και κάτω μέρους).

Μενού	Αρχική ανώτερη θερμοκρασία θέρμανσης	Αρχική θερμοκρασία θέρμανσης πυθμένα	Ρυθμιζόμενο εύρος θερμοκρασίας	Προεπιλεγμένος χρόνος	Ρυθμιζόμενο εύρος χρόνου
MANUAL	450 °C	450 °C	80 °C – 450 °C	1 λεπτό. 30 δευτερόλεπτα.	1~30 λεπτά.
NEAPOLITAN	400 °C	400 °C	200 °C – 450 °C	2 λεπτά.	1~10 λεπτά.
THIN CRUST	270 °C	330 °C	80 °C – 450 °C	6 λεπτά.	1~10 λεπτά.
PAN PIZZA	220 °C	340 °C	80 °C – 450 °C	12 λεπτά.	1~30 λεπτά.
NEW YORK	240 °C	270 °C	80 °C – 450 °C	8 λεπτά.	1~20 λεπτά.
FROZEN	240 °C	200 °C	80 °C – 450 °C	14 λεπτά.	1~20 λεπτά.

Σημείωση: Ο χρονοδιακόπτης δεν μπορεί να ελέγξει τη θερμότητα ή την ισχύ του φούρνου πίτσας. Ο προτεινόμενος χρόνος εξαρτάται από τη ζύμη, τη σάλτσα και τα υλικά και είναι μόνο μια κατευθυντήρια γραμμή. Η κουζίνα δεν πρέπει να μένει αφύλακτη όταν μαγειρεύετε πίτσα.

ΚΑΘΑΡΙΣΜΟΣ ΚΑΙ ΣΥΝΤΗΡΗΣΗ

Σημείωση: Αποσυνδέστε τη συσκευή από την πρίζα και αφήστε την να κρυώσει πριν τον καθαρισμό.

- Ο καθαρισμός του φούρνου σας έχει να κάνει με τον καθαρισμό του φούρνου, επειδή η θέρμανσή του είναι ο καλύτερος τρόπος για τον καθαρισμό του, οπότε πρόκειται ουσιαστικά για μια πρακτική διαδικασία.
- Μετά από κάθε πίτσα, σκουπίστε απαλά το αλεύρι και τα θραύσματα της πέτρας με μια μακριά συρμάτινη βούρτσα.
- Οι ξύλινες λαβές είναι λιγότερο ευαίσθητες στη θερμότητα και το λιώσιμο από τις πλαστικές λαβές. Μην τρίβετε τις πέτρες με βούρτσα.
- Μετά από έναν πλήρη κύκλο ψύξης στο φούρνο, βγάλτε την πέτρα από το φούρνο και απομακρύνετε απαλά τη στάχτη ή το καμένο χώμα. Αναποδογυρίστε την πέτρα και επισκευάστε την αν χρειαστεί.
- Μην βρέχετε ή μουλιάζετε την πέτρα σε νερό γιατί θα την καταστρέψετε.
- Μην βρέχετε τις πέτρες και μην τις μουλιάζετε σε νερό, καθώς αυτό θα προκαλέσει ζημιά στις πέτρες. Δεν είναι κατάλληλο για πλυντήριο πιάτων.
- Αυτή η πέτρα δεν μπορεί να πλυθεί στο πλυντήριο πιάτων.
- Εάν είναι απαραίτητο, βουρτσίστε ή σκουπίστε τυχόν σκόνη ή βρωμιά στο εσωτερικό του φούρνου αφού αυτός κρυώσει εντελώς.
- Είναι σημαντικό να απομακρύνετε όσο το δυνατόν περισσότερα υπολείμματα φαγητού που έχουν κολλήσει στη σόμπα για να μειώσετε τον σχηματισμό καπνού. Εάν το φαγητό κολλήσει στην πέτρα, ώστε η ζύμη να μην μπορεί πλέον να την αγγίξει καλά, γυρίστε την πέτρα και αφήστε το κολλημένο φαγητό κάτω, στη συνέχεια βάλτε την πέτρα ξανά στο φούρνο και ψήστε χωριστά στο φούρνο στους 450 °C για 30 λεπτά. Αυτό επιτρέπει στο κολλημένο φαγητό να καεί από την πέτρα. Αφήστε τον κύκλο ψύξης να εκτελεστεί για εύλογο χρονικό διάστημα μετά την ολοκλήρωση του κύκλου ψησίματος.
- Αποθηκεύστε την πέτρα στο φούρνο μεταξύ των χρήσεων και αφαιρέστε την μόνο μετά το γύρισμα ή τον καθαρισμό.
- Από καιρό σε καιρό, η πέτρα και ο κλίβανος μπορεί να αλλάξουν χρώμα, αλλά η αλλαγή του χρώματος δεν επηρεάζει την απόδοσή τους.

ΑΝΤΙΜΕΤΩΠΙΣΗ ΠΡΟΒΛΗΜΑΤΩΝ

Πρόβλημα	Αιτία	Λύση
Η πίτσα τυριού έχει κολλήσει στη λεπίδα.	• Υπάρχει λίγο αλεύρι στον πάτο. • Η πίτσα έμεινε στο δοχείο για πολύ καιρό. • Η πίτσα είναι πολύ βαριά.	• Βεβαιωθείτε ότι η ζύμη είναι καλυμμένη με αλεύρι. • Πίτσα μπροστά στο φούρνο, λιγότερα υλικά. • Μην αφήνετε την πίτσα πάνω στην φλούδα για περισσότερο από ένα ή δύο λεπτά, γιατί θα αρχίσει να κολλάει. • Αφού τοποθετήσετε την πίτσα στην πέτρα, τραβήξτε το φτερό έξω με μια γρήγορη, σύντομη κίνηση.
Μεγάλος καπνός κατά τη διάρκεια του ψησίματος.	Στην πέτρα τοποθετείται πολύ ακατέργαστο αλεύρι.	• Όταν ετοιμάζετε την πίτσα, προσθέστε αρκετό αλεύρι για να μην κολλήσει η ζύμη. • Σκουπίστε το περιττό αλεύρι από τον πάτο της πίτσας. • Μην ανοίγετε την πόρτα κατά τη διάρκεια αυτής της περιόδου.
Η επιφάνεια είναι πολύ μαύρη.	Η ανώτερη θερμοκρασία είναι πολύ υψηλή.	• Χαμηλώστε τη θερμοκρασία κορυφής. • Αυξήστε τη θερμοκρασία του πυθμένα.
Απροσδιόριστο πρόβλημα.	Η πέτρα δεν είναι αρκετά καυτή.	• Τοποθετήστε την πίτσα στον εσωτερικό χώρο του φούρνου, βεβαιωθείτε ότι η προθέρμανση έχει ολοκληρωθεί, ο αριθμός αντίστροφης μέτρησης θα ανάψει. • Αυξήστε το χρόνο ψησίματος.
Το φαγητό άρχισε να καίγεται.	• Το φαγητό είναι παραψημένο. • Βάλτε το πλεονάζον αλεύρι ή το ψημένο πιάτο στην πέτρα.	• Εάν το φαγητό πιάσει φωτιά, μην ανοίξετε την πόρτα, η φλόγα θα σβήσει μόνη της. • Για να αποφύγετε την πυρκαγιά, μείνετε δίπλα στο φούρνο πίτσας, αφαιρέστε το πιάτο όταν τελειώσει, χρησιμοποιήστε μια πέτρα για να το καθαρίσετε με μια βούρτσα αφού κρυώσει.
Ο ατμός βγαίνει από την πόρτα.	Αυτό είναι φυσιολογικό και ο εξαερισμός της πόρτας απελευθερώνει τον ατμό που παράγεται από τρόφιμα με υψηλή υγρασία.	Υπάρχει υγρασία στο επάνω μέρος του πάγκου εργασίας, απλά αφήστε το να στεγνώσει.

ΤΕΧΝΙΚΑ ΣΤΟΙΧΕΙΑ

Ονομαστική τάση / ονομαστική συχνότητα / ισχύς	220-240 V, 50–60 Hz, 1600-1850 W
Διαστάσεις της συσκευής	488,5 × 440 × 284,5 mm
Μέγεθος του εσωτερικού του φούρνου	344 × 330 × 110 mm
Βάρος προϊόντος	10,5 kg
Μήκος καλωδίου τροφοδοσίας	Περίπου 0,9 m
Μέγεθος πέτρας πίτσας	320 × 320 × 10 mm
Επίπεδο θορύβου	≤ 65 dB

ΧΡΗΣΗ ΚΑΙ ΑΠΟΡΡΙΨΗ ΑΠΟΒΛΗΤΩΝ

Χαρτί περιτυλίγματος και αυλακωτό χαρτόνι – παραδώστε σε σημείο ανακύκλωσης. Μεμβράνη συσκευασίας, σακούλες PE, πλαστικά στοιχεία – πετάξτε σε κάδους ανακύκλωσης πλαστικών.

ΑΠΟΡΡΙΨΗ ΠΡΟΪΟΝΤΩΝ ΣΤΟ ΤΕΛΟΣ ΤΗΣ ΖΩΗΣ ΤΟΥΣ

Απόρριψη ηλεκτρικού και ηλεκτρονικού εξοπλισμού (ισχύει σε χώρες μέλη της ΕΕ και άλλες ευρωπαϊκές χώρες που εφαρμόζουν σύστημα ανακύκλωσης)
Το απεικονιζόμενο σύμβολο στο προϊόν ή στη συσκευασία σημαίνει ότι το προϊόν δεν πρέπει να αντιμετωπίζεται ως σύνηθες οικιακό απόβλητο. Παραδώστε το προϊόν στο προβλεπόμενο σημείο για την ανακύκλωση ηλεκτρικού και ηλεκτρονικού εξοπλισμού. Αποτρέψτε τις αρνητικές επιπτώσεις στην ανθρώπινη υγεία και στο περιβάλλον ανακυκλώνοντας σωστά το προϊόν σας. Η ανακύκλωση συμβάλλει στη διατήρηση των φυσικών πόρων. Για περισσότερες πληροφορίες σχετικά με την ανακύκλωση αυτού του προϊόντος, επικοινωνήστε με τις τοπικές αρχές, τον τοπικό οργανισμό επεξεργασίας απορριμμάτων ή το κατάστημα από το οποίο αγοράσατε το προϊόν.

Αυτό το προϊόν συμμορφώνεται με τις απαιτήσεις της ΕΕ σχετικά με την ηλεκτρομαγνητική συμβατότητα και την ηλεκτρική ασφάλεια.

Το εγχειρίδιο χειρισμού είναι διαθέσιμο στη διεύθυνση www.ecg-electro.eu.
Με την επιφύλαξη αλλαγών στο κείμενο και στις τεχνικές παραμέτρους.

ІНСТРУКЦІЇ З ТЕХНІКИ БЕЗПЕКИ

Уважно прочитайте та зберігайте для подальшого використання!

Попередження: Заходи та інструкції з техніки безпеки, які містяться у цьому керівництві, не включають всі умови та ситуації, які можуть виникати. Користувач має розуміти, що здоровий глузд, увага та безпека є факторами, які не можуть бути інтегровані у товар. Тому, користувач(і), які використовують побутовий прилад, мають забезпечити ці фактори.

Ми не несемо відповідальності за пошкодження, отримані під час транспортування, через невірне використання, стрибки напруги, модифікації або налаштування будь-якої частини побутового приладу.

Для захисту від ризику виникнення пожежі або електричного шоку під час використання електричних побутових приладів необхідно дотримуватися наступних правил безпеки:

1. Переконайтеся, що напруга у розетці відповідає напрузі, яка вказана на етикетці побутового приладу, та що розетка правильно заземлена. Розетка має бути встановлена відповідно до електричних правил та норм у відповідності до EN.
2. Не використовуйте духовку, якщо двері пошкоджені, вона працює невірно або силовий кабель пошкоджено. Перед проведенням ремонтних робот від'єднайте кабель від розетки. Якщо ви зняли кришки, коли на прилад подається електроенергія, ви можете отримати травму від електричного шоку! Всі ремонтні роботи або регулювання, включаючи заміну кабелю, мають виконуватися у професійному сервісному центрі! Не знімайте захисні кришки побутового приладу через ризик отримання електричного шоку!
3. Захищайте побутовий прилад від безпосереднього контакту з водою та іншими рідинами для попередження можливого електричного шоку. Не занурюйте кабель або виделку у воду.

4. Електрична духовка призначена лише для домашнього використання. Не використовуйте духовку на вулиці та у вологих приміщеннях, та не торкайтеся кабелю або побутового приладу вологими руками. Ризик отримання електричного шоку. Не торкайтеся гарячих поверхонь. Попереджайте ризик отримання травми або опіків. Не використовуйте духовку для інших цілей (наприклад, обігрів приміщення, висушування тварин, тканин, тощо).
5. Використовуйте тільки аксесуари, які рекомендовані виробником. У іншому випадку існує ризик втрати гарантії. Для того, щоб поставити предмети до або дістати їх з духовки використовуйте прихватки.
6. Слідкуйте за духовкою, якщо під час її роботи поруч знаходяться діти. Переконайтеся, що діти та домашні тварини знаходяться на безпечній відстані від приладу під час роботи. Перед використанням приладу обережно зніміть всю упаковку та захист.
7. Не залишайте працюючу електричну духовку без нагляду.
8. Для забезпечення достатньої циркуляції повітря з кожної сторони духовки має бути по 10 см вільного простору. Не розташовуйте предмети на духовку.
9. Побутовий прилад має двері з захисним склом. Таке скло є більш стійким до розбиття, ніж звичайне скло. Уникайте подряпин на двері духовки або відламування кутів.
10. Не рекомендується залишати духовку без нагляду, якщо кабель включено до розетки. Перед проведенням обслуговування, установкою або зняттям аксесуарів дочекайтеся дока духовка охолоне та вимкніть силовий кабель. Не витягайте силовий кабель з розетки, різко смикаючи за кабель. Від'єднуйте силовий кабель від розетки, тримаючись за виделку.
11. Використовуйте піч тільки в горизонтальному, стійкому робочому положенні в місці, де немає ризику її перекидання, і на достатній відстані від горючих предметів (наприклад, штор, фіранок, дерева і т.д.).

12. Не залишайте дверцята відчиненими протягом тривалого часу під час роботи, щоб зберегти тепло в приладі та заощадити електроенергію.
13. Не використовуйте духовку поблизу джерел тепла, наприклад, пічі. Захищайте побутовий прилад від прямих сонячних променів.
14. Слідкуйте, щоб силовий кабель не торкався гарячих поверхонь та не знаходився поблизу гострий кутів.
15. Попереджайте загоряння всередині духовки, слідкуючи за наступним:
    - Не перегрівайте їжу. Переконайтеся, що предмети не торкаються стінок в середині духовки.
    - Не кладіть в духовку такі матеріали, як картон, пластик, папір тощо. Використовуйте матеріали, придатні для використання в духовці.
    - Не накривайте духовку ні ззовні, ні зсередини. Ризик загоряння або перегріву духовки. Під час роботи температура дверей, зовнішньої поверхні або поверхонь аксесуарів може бути вищою. Під час використання побутовий прилад може ставати гарячим. Слідкуйте за тим, щоб не торкатися елементів, які нагріваються, у середині духовки.
    - Прилад і камінь для піци зберігають тепло протягом тривалого часу після використання, тому не намагайтеся переміщати гарячий камінь і прилад, не охолодивши їх повністю.
    - Якщо їжа, що готується в духовці, починає диміти або загорятися, тримайте дверцята духовки зачиненими, вимкніть духовку та витягніть вилку шнура живлення з розетки.
16. Побутовий прилад призначено для роботи через таймер вимикання або дистанційне управління.
17. Не використовуйте духовку, якщо у ній немає їжі або рідини. Ви можете пошкодити духовку. Не накривайте та не блокуйте отвори на духовці.
18. Використовуйте електричну духовку лише у відповідності до інструкцій, вказаних у цьому керівництві. Електрична духовка

призначена лише для домашнього використання. Виробник не несе відповідальності за пошкодження, викликані невірним використанням цього побутового приладу.

19. Не використовуйте вугілля або аналогічні паливні матеріали у цьому побутовому приладі. Не наливайте олію всередину духовки, оскільки це може спричинити пожежу.
20. Побутовий прилад призначено для побутового використання та інших аналогічних видів використання:
    - кухонні кутки у крамницях, офісах та на інших робочих місцях,
    - в сільському господарстві.
    - постояльцями готелів, мотелів та інших житлових закладів;
    - в готелях типу "ліжко та сніданок".
21. Цей прилад можуть використовувати діти старше 8 років, особи з обмеженими фізичними та розумовими здібностями, а також особи, які не мають досвіду та знань про прилад, за умови, що вони перебувають під наглядом та/або проінструктовані щодо безпечного використання приладу та розуміють небезпеку, пов'язану з його використанням. Діти не повинні грати з цим приладом. Діти не можуть чистити або іншим чином обслуговувати прилад без нагляду. Діти молодше 8 років мають триматися подалі від побутового приладу та силового кабелю.

ПОПЕРЕДЖЕННЯ: Гаряча поверхня!

Цей символ на приладі позначає поверхні, які можуть сильно нагріватися під час використання. Існує ризик отримати опіки!

Do not immerse in water! - Не занурюйте у воду!

НЕБЕЗПЕКА для дітей: Діти не повинні гратися з пакувальним матеріалом. Не дозволяйте дітям гратися з пластиковими коробками. Ризик удушення.

ПОПЕРЕДЖЕННЯ: Для очищення не використовуйте пароочищувачі. Перед чищенням виріб необхідно відключити від мережі. Потім дайте приладу охолонути. Після очищення переконайтеся, що штепсельна вилка належним чином просушена, а також інші частини виробу, перш ніж знову підключати його до мережі.

- Ніколи не мийте камінь для піци у воді, оскільки це може його пошкодити.
- Не мийте камінь для піци миючими засобами, які можуть проникнути в пори каменю і потрапити в їжу.

- Не чистіть камінь для піци гострими предметами або мийками високого тиску, інакше можуть залишитися подряпини та залишки їжі.
- Не використовуйте дезінфікуючі засоби для обробки каменю для піци. Завдяки високій температурі в печі немає необхідності дезінфікувати камінь.
- Прилад можна використовувати лише для приготування піци та подібної випічки.
- Не ставте в духовку великий посуд, інакше існує ризик пожежі.
- Перед періодом невикористання або чищення витягніть вилку з розетки і дайте приладу спочатку охолонути, а потім чистіть його.
- Не використовуйте аксесуари, що входять до комплекту постачання, окремо від цього пристрою.
- Вимикайте електроприлади з розетки, коли вони не використовуються.
- Під час першого використання ви можете відчути легкий запах і дим. Не нервуй. Це пов'язано з залишками від виробництва, які є абсолютно нормальним явищем і повільно зникають після використання.
- Не вимикайте електроприлад з розетки одразу після приготування їжі, щоб уникнути пошкодження електричним струмом через підвищення залишкової температури всередині електроприладу.
- Після випікання, щоб охолодити пристрій, слід витягнути вилку з розетки, почистити внутрішню частину печі, очистити камінь для піци, а потім помістити його в провітрюване, сухе середовище, вільне від корозійних газів.
- Не використовуйте агресивні миючі засоби та не чистіть скляні дверцята приладу гострим металевим скребком. Якщо подряпати скляну поверхню, скло може розбитися.

ОПИС ПРИЛАДУ

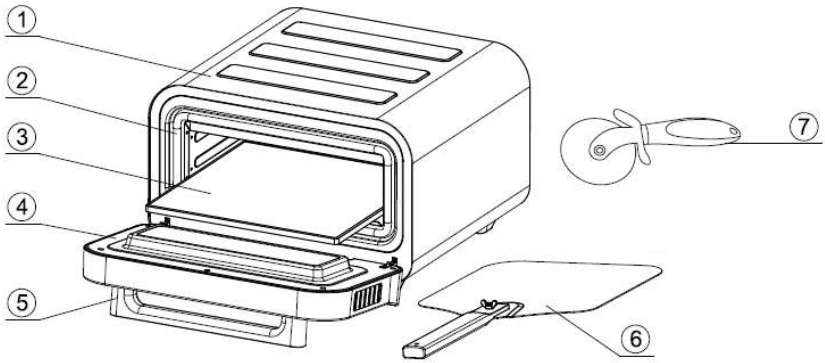

1. Кришка
2. Ущільнювальне кільце для дверей
3. Камінь для піци
4. Компоненти дверей
5. Ручка дверей
6. Шкірка від піци
7. Різак для піци

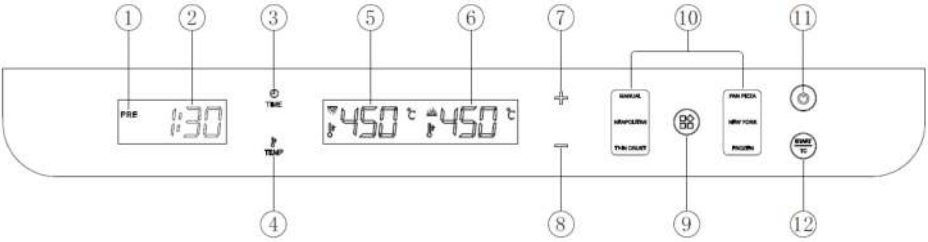

1. Індикатор попереднього нагрівання
2. Час зворотного відліку
3. Налаштування часу
4. Налаштування температури
5. Індикатор температури вгорі
6. Індикатор температури внизу
7. Збільшення часу або температури
8. Скорочення часу або температури
9. Кнопка вибору функції
10. Попередньо встановлене меню видів піци
11. Вимикач
12. Керування запуском/таймером

ПЕРЕД ПЕРШИМ ВИКОРИСТАННЯМ

- Обережно видаліть усі пакувальні матеріали та покладіть пристрій на рівну поверхню.
- Прочитайте та зніміть усі наклейки з пристрою, але етикетка з описом типу повинна залишитися на пристрої.
- Протріть духовку, її внутрішню частину і камінь вологою ганчіркою і дайте висохнути або просушіть на повітрі.
- Помістіть камінь для піци в духовку, вручну встановіть температуру зверху і знизу на 450°C, натисніть кнопку "Старт" і залиште порожню духовку працювати на 15 хвилин, щоб вигоріли залишки виробництва.
- Під час першого використання ви можете відчути легкий запах і чорне світло лампи, але не хвилюйтеся щодо виробничих залишків від згоряння. Це абсолютно нормально, і після бігу без заправки він повільно зникає.

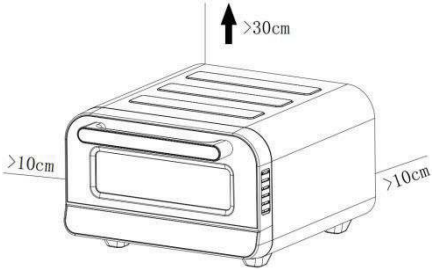

- Встановіть пристрій на стійку горизонтальну поверхню. Залиште принаймні 10 см ззаду і з боків, > 30 см зверху і тримайте пристрій подалі від горючих матеріалів, таких як штори і настінні тканини.

ВИКОРИСТАННЯ ПРИЛАДУ

1. Підключіть піч для піци і переконайтеся, що камінь для піци знаходиться в духовці.

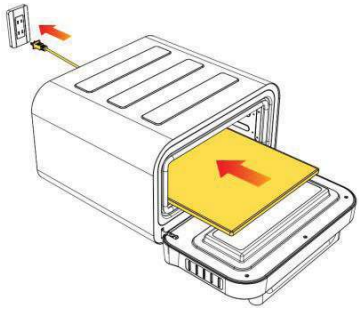

Українська мова

2. Після увімкнення живлення торкніться перемикача живлення (**11**), щоб перейти в режим очікування. Якщо протягом 10 хвилин не відбувається жодної операції, він пропускає і вимикається.

3. Увімкніть кнопку живлення, натисніть кнопку **9** , щоб вибрати один з п'яти попередньо встановлених режимів приготування піци, або ви можете вручну регулювати температуру вгору і вниз.
4. Встановлюю температуру: Натисніть кнопку **4**перший раз, температура на цифровому дисплеї почне блимати, натисніть кнопку вдруге, температура на цифровому дисплеї почне блимати, натисніть кнопку **+** або **-** , щоб відрегулювати температуру з кроком 10 °C, діапазон налаштування 80 °C - 450 °C.
5. Налаштування часу: Натисніть кнопку **3**, цифровий дисплей буде блимати, коли час блимає, натисніть кнопку "+" або "-", щоб встановити час, діапазон налаштування - 1 хвилина - 30 хвилин.
6. Після вибору попередньо встановленої піци натисніть кнопку **12** , і піч перейде в режим попереднього розігріву.

7. Під час процесу попереднього нагрівання цифрова трубка буде ввімкнена, а індикатор попереднього нагрівання буде світитися. Коли температура досягне заданого значення, індикатор попереднього нагрівання вимкнеться, і пролунає звуковий сигнал, що вказує на те, що потрібно вставити піцу.
8. Коли піч для піци розігріта, підготуйте інгредієнти, а потім викладіть їх на тісто для піци. Час попереднього нагрівання залежить від обраної температури та поточної температури в печі для піци, але може становити від 2 до 30 хвилин.
9. Після досягнення заданої температури загориться цифровий індикатор часу і пролунає звуковий сигнал, вставте піцу в духовку за допомогою лопатки, а потім закрийте дверцята.

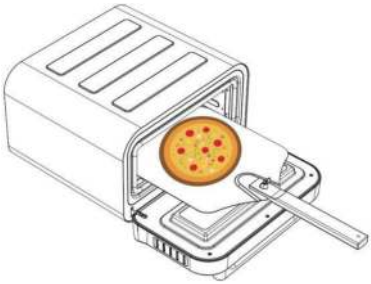

10. Натисніть кнопку **12** ще раз, щоб почати відлік часу. Після закінчення часу пролунає потрійний звуковий сигнал, що свідчить про завершення випікання.
11. Коли таймер закінчиться, пролунає потрійний звуковий сигнал. Відкрийте дверцята, зачерпніть піцу лопаткою, вийміть її з внутрішньої частини духовки і закрийте дверцята.

Примітка: Нагрівання не вимикається після закінчення таймера.

12. Щоб приготувати більше піц, розігрійте піч приблизно на п'ять хвилин і поверніть її до попередньо встановленої температури перед приготуванням наступної піци. (Готуйте наступну піцу, поки піч ще гаряча).
13. Не вимикайте піч для піци з розетки після приготування піци. Замість цього натисніть вимикач живлення (**11**), щоб вимкнути пристрій. У цей момент вентилятор продовжить циркуляцію повітря і охолодження пристрою, а коли пристрій повністю охолоне, нарешті витягніть штепсельну вилку з електричної розетки.
14. Ви можете використовувати різак для піци, щоб розрізати піцу, як показано на малюнку нижче.

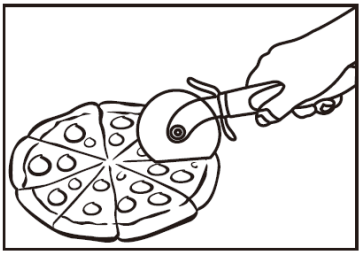

МЕНЮ ПРИГОТУВАННЯ ПІЦИ

Як правило, випічка з товстим коржем випікається довше за нижчих температур, тоді як випічка з тонким коржем випікається швидше за вищих температур. П'ять стандартних меню для піци дозволяють швидко спекти смачну піцу (див. таблицю нижче, де вказані стандартні температури та час верхнього і нижнього нагрівання).

Меню	Початкова верхня температура нагріву	Початкова температура нагріву дна	Регульований діапазон температур	Стандартний час	Регульований часовий діапазон
MANUAL	450 °C	450 °C	80 °C – 450 °C	1 хвилина. 30 секунд.	1 ~ 30 хв.
NEAPOLITAN	400 °C	400 °C	200 °C – 450 °C	2 хвилини.	1~10 хв.
THIN CRUST	270 °C	330 °C	80 °C – 450 °C	6 хвилин.	1~10 хв.
PAN PIZZA	220 °C	340 °C	80 °C – 450 °C	12 хвилин.	1 ~ 30 хв.
NEW YORK	240 °C	270 °C	80 °C – 450 °C	8 хвилин.	1 ~ 20 хв.
FROZEN	240 °C	200 °C	80 °C – 450 °C	14 хвилин.	1 ~ 20 хв.

Примітка: Таймер не може керувати нагріванням або потужністю печі для піци. Запропонований ним час залежить від тіста, соусу та інгредієнтів і є лише орієнтовним. Під час приготування піци не можна залишати плиту без нагляду.

ОЧИЩЕННЯ ТА ОБСЛУГОВУВАННЯ

Примітка: Перед чищенням відключіть прилад від мережі і дайте йому охолонути.

- Чищення духовки зводиться до чищення плити, адже нагрівання - найкращий спосіб її очищення, тож це, по суті, практичний процес.
- Після кожної піци акуратно змітайте борошно і крихти каміння довгою дротяною щіткою.
- Дерев'яні ручки менш чутливі до нагрівання і плавлення, ніж пластикові. Не чистіть камені щіткою.
- Після повного охолодження в духовці вийміть камінь з печі та обережно видаліть попіл і пригорілий бруд. Переверніть камінь і за потреби відремонтуйте його.
- Не мочіть і не занурюйте камінь у воду, оскільки це може призвести до його пошкодження.

- Не мочіть камені і не замочуйте їх у воді, оскільки це може пошкодити камені. Не можна мити в посудомийній машині.
- Цей камінь не можна мити в посудомийній машині.
- За необхідності, після повного охолодження духовки витріть пил або бруд усередині духовки щіткою або витріть її.
- Важливо видалити якомога більше залишків їжі, що прилипли до плити, щоб зменшити утворення диму. Якщо їжа прилипла до каменя так, що тісто вже не може добре до нього торкатися, переверніть камінь і залиште прилиплу їжу, а потім знову поставте камінь у духовку і випікайте окремо в духовці при температурі 450 °C протягом 30 хвилин. Це дозволяє їжі, що прилипла до каменя, вигоріти. Після завершення циклу випікання залиште цикл охолодження на достатній проміжок часу.
- Зберігайте камінь у духовці між використанням і виймайте його тільки після перевертання або чищення.
- Час від часу камінь і піч можуть змінювати колір, але це не впливає на їхню продуктивність.

ПОШУК ТА УСУНЕННЯ НЕСПРАВНОСТЕЙ

Проблема	Причина	Рішення
Сирна піца прилипла до леза.	• На дні залишається трохи борошна. • Піца залишалася на совку дуже довго. • Піца дуже важка.	• Переконайтеся, що тісто вкрите борошном. • Піца перед духовкою, менше інгредієнтів. • Не залишайте піцу на шкірці більше ніж на хвилину-дві, інакше вона почне прилипати. • Поклавши піцу на камінь, швидким, коротким рухом витягніть лопатку.
Сильне задимлення під час випікання.	На камінь насипають багато сирого борошна.	• При приготуванні піци додавайте рівно стільки борошна, щоб тісто не прилипало. • Витираємо надлишки борошна з нижньої частини піци. • Не відчиняйте двері протягом цього періоду.
Поверхня дуже чорна.	Верхня температура занадто висока.	• Знизьте верхню температуру. • Підніміть температуру дна.
Невизначена проблема.	Камінь недостатньо гарячий.	• Вставте піцу у внутрішній відсік духовки, переконавшись, що попереднє нагрівання завершено, загориться цифра зворотного відліку. • Збільшити час випікання.

Проблема	Причина	Рішення
Їжа почала горіти.	• Їжа пересмажена. • Надлишки борошна або форму для випікання викласти на камінь.	• Якщо їжа загорілася, не відкривайте дверцята, полум'я згасне саме собою. • Щоб запобігти пожежі, залишайтеся поруч з піччю для піци, виймайте страву після закінчення, використовуйте камінь, щоб почистити її щіткою після того, як вона охолоне.
З дверей виходить пара.	Це нормальне явище, і вентиляція дверцят випускає пару, що утворюється від продуктів з високою вологістю.	На верхній частині верстака є волога, просто дайте їй висохнути.

ТЕХНІЧНІ ДАНІ

Номінальна напруга/номінальна частота/потужність	220-240 В, 50–60 Гц, 1600-1850 Вт
Розміри пристрою	488,5 × 440 × 284,5 мм
Розмір внутрішньої частини духовки	344 × 330 × 110 мм
Вага продукту	10,5 kg
Довжина кабелю живлення	Приблизно 0,9 м
Розмір каменю для піци	320 × 320 × 10 мм
Рівень шуму	≤ 65 дБ

ВИКОРИСТАННЯ ТА УТИЛІЗАЦІЯ ВІДХОДІВ

Пакувальний папір та гофрований картон - до смітника. Пакувальна фольга, ПЕ коробки, пластикові елементи - до контейнерів для переробки пластику.

УТИЛІЗАЦІЯ ПРОДУКТІВ ПІСЛЯ ЗАВЕРШЕННЯ СТРОКУ ЕКСПЛУАТАЦІЇ

08/05

Утилізуйте електричне та електронне обладнання (діє у країнах-членах ЄС та інших європейських країнах з впровадженою системою переробки)

Представлений символ на продукті або упаковці означає, що продукт не повинен викидатися до побутового сміття. Продукт необхідно віднести до спеціального місця для переробки електричного та електронного обладнання. Вірна переробка продукту попереджує негативний вплив на здоров'я людей та екологію. Переробка вносить свій вклад до збереження природних ресурсів. Для отримання більш детальної інформації про переробку цього продукту зверніться до місцевих органів, організацій з переробки побутових відходів або до магазину, де ви придбали продукт.

Цей продукт відповідає директивам ЄС щодо електромагнітної сумісності та електробезпеки.

Керівництво користувача доступне на вебсайті www.ecg-electro.eu.
Текст та технічні параметри можуть бути змінені.

www.ecg-electro.eu

Deutsch
K+B Progres, a.s/AG.
Barbaraweg 2, DE-93413 Cham
Bei Beschwerden rufen Sie die Telefonnummer
09971/4000-6080 an. **(Mo – Fr 9:00 – 16:00)**

Čeština
K+B Progres, a.s.
U Expertu 91 tel.: +420 272 122 111
250 69 Klíčany e-mail: ECG@kbexpert.cz

Eesti keel
K+B Progres, a.s.
U Expertu 91 tel.: +420 272 122 111
250 69 Klíčany, Czech Rep. e-post: ECG@kbexpert.cz

Hrvatski
K+B Progres, a.s.
U Expertu 91 tel.: +420 272 122 111
250 69 Klíčany, Czech Rep. e-mail: informacije@kbprogres.cz

Bosanski
K+B Progres, a.s.
U Expertu 91 tel.: +420 272 122 111
250 69 Klíčany, Czech Rep. e-mail: informacije@kbprogres.cz

Latviešu valoda
K+B Progres, a.s.
U Expertu 91 tel.: +420 272 122 111
250 69 Klíčany, Czech Rep. e-pasts: ECG@kbexpert.cz

Lietuvių kalba
K+B Progres, a.s.
U Expertu 91 tel.: +420 272 122 111
250 69 Klíčany, Czech Rep. el. paštas: ECG@kbexpert.cz

Magyar
K+B Progres, a.s.
U Expertu 91 tel.: +420 272 122 111
250 69 Klíčany, Czech Rep. e-mail: ECG@kbexpert.cz

Polski
K+B Progres, a.s.
U Expertu 91 tel.: +420 272 122 111
250 69 Klíčany, Czech Rep. e-mail: ECG@kbexpert.cz

Română
K+B Progres, a.s.
U Expertu 91 tel.: +420 272 122 111
250 69 Klíčany, Czech Rep. e-mail: ECG@kbexpert.cz

Slovenčina
Distribútor pre SR: K+B Progres, a. s., organizačná zložka
Mlynské Nivy 71
821 05 Bratislava e-mail: ECG@kbexpert.cz

Slovenščina
K+B Progres, a.s.
U Expertu 91 tel.: +420 272 122 111
250 69 Klíčany, Czech Rep. e-mail: informacije@kbprogres.cz

Srpski
K+B Progres, a.s.
U Expertu 91 tel.: +420 272 122 111
250 69 Klíčany, Czech Rep. e-pošta: informacije@kbprogres.cz

Crnogorski
K+B Progres, a.s.
U Expertu 91 tel.: +420 272 122 111
250 69 Klíčany, Czech Rep. e-pošta: informacije@kbprogres.cz

Ελληνικά
K+B Progres, a.s.
U Expertu 91 τηλ.: +420 272 122 111
250 69 Klíčany, Δημοκρατία της Τσεχίας e-mail: ECG@kbexpert.cz

Українська мова
K+B Progres, a.s.
U Expertu 91 tel.: +420 272 122 111
250 69 Klíčany, Czech Rep. e-mail: ECG@kbexpert.cz

■ The manufacturer takes no responsibility for printing errors contained in the product's user's manual. ■ Der Importeur haftet nicht für Druckfehler in der Bedienungsanleitung des Produkts. ■ Výrobce neručí za tiskové chyby obsažené v návodu k použití výrobku. ■ Tootja ei vastuta toote kasutusjuhendis leiduvate trükivigade eest. ■ Proizvođač ne snosi odgovornost za tiskarske greške u uputama. ■ Ražotājs neuzņemas atbildību par drukas kļūdām ierīces rokasgrāmatā. ■ Gamintojas neapsiima atsakomybės dėl spausdinimo klaidų, pasitaikančių gaminio naudotojo vadove. ■ A gyártó nem felel a termék használati útmutatójában fellelhető nyomdahibákért. ■ Producent nie ponosi odpowiedzialności za błędy drukarskie w instrukcji obsługi produktu. ■ Producătorul nu își asumă nicio responsabilitate pentru erorile de imprimare conținute în manualul utilizatorului produsului. ■ Dovozca neručí za tlačové chyby obsiahnuté v návode na použitie výrobku. ■ Proizvajalec ne jamči za morebitne tiskovne napake v navodilih za uporabo izdelka. ■ Proizvođač ne preuzima nikakvu odgovornost za štamparske greške sadržane u uputstvu za upotrebu proizvoda. ■ Ο κατασκευαστής δεν φέρει καμία ευθύνη για τα τυπογραφικά σφάλματα που περιέχονται στο εγχειρίδιο χρήστη του προϊόντος. ■ Виробник не несе відповідальності за помилки друку, що містяться в посібнику користувача продукту.

© GVS.cz 2025