SELF-REPAIR HINTS

[bg] Съвети за ремонт ... 2
[hr] Savjeti za popravak ... 21
[cs] Poznámky k opravě ... 40
[da] Tip til reparation ... 59
[nl] Reparatie informatie ... 78
[en] Self-repair hints ... 97
[et] Remonditeave ... 116
[fi] Korjausvinkit ... 135
[fr] Conseils de réparation ... 154
[de] Reparatur Hinweise ... 173
[el] Υποδείξεις επισκευής ... 192
[hu] Javítási útmutató ... 211
[it] Consigli di riparazione ... 230
[lv] Informācija par remontu ... 249
[lt] Informacija apie remontą ... 268
[no] Reparasjonstips ... 287
[pl] Wskazówki naprawy ... 306
[pt] Dicas de resolução ... 325
[ro] Indicii pentru reparații ... 344
[sk] Poznámky k opravám ... 363
[sl] Nasveti za popravilo ... 382
[es] Consejos de reparación ... 401
[sv] Reparationsinformation ... 420
[tr] Onarım İpuçları ... 439

9001628069

Съвети за ремонт - Уред за охлаждане и замразяване

Относно този документ 3
1.1 Важна информация 3
1.1.1 Цел 3
1.2 Обяснение на символите 3
1.2.1 Нива на опасност 3
1.2.2 Символи за опасност 3
1.2.3 Структура на предупрежденията 4
1.2.4 Общи символи 4

Безопасност 5
2.1 Общи инструкции за безопасност 5
2.1.1 Всички домашни уреди 5

Инструменти и помощни средства 6

Ремонт 7
4.1 Смяна на уплътнителя на вратата 7
4.2 Смяна на плоска панта 8
4.2.1 Сваляне на плоската панта 8
4.2.2 Монтиране на плоска панта 10
4.3 Смяна на плъзгащата се панта 11
4.3.1 Сваляне на плъзгащата се панта 11
4.3.2 Монтиране на плъзгащата се панта 12
4.4 Смяна на рафта 13
4.4.1 Изваждане на рафта 13
4.4.2 Монтиране на рафта 13
4.5 Смяна на стелажа на вратата 14
4.5.1 Изваждане на стелажа на вратата 14
4.5.2 Монтиране на стелажа на вратата 14
4.6 Смяна на контейнера за плодове и зеленчуци 15
4.6.1 Изваждане на контейнера за плодове и зеленчуци 15
4.6.2 Монтиране на контейнера за плодове и зеленчуци 15
4.7 Смяна на контейнера за замразени хранителни продукти 16
4.7.1 Изваждане на контейнера за замразени хранителни продукти 16
4.7.2 Монтиране на контейнера за замразени хранителни продукти 16
4.8 Смяна на страничната LED светлина 17
4.8.1 Сваляне на страничната LED лампа 17
4.8.2 Монтиране на страничната LED лампа 18
4.9 Смяна на горната LED лампа 19
4.9.1 Отстраняване на горната LED лампа 19
4.9.2 Поставяне на горната LED лампа 19
4.10 Смяна на LED лампата на фризера 20
4.10.1 Отстраняване на LED лампата на фризера 20
4.10.2 Поставяне на LED лампата на фризера 20

Copyright by BSH Hausgeräte GmbH

Относно този документ

1.1 Важна информация

1.1.1 Цел

Тези съвети за ремонт помагат на потребителя да ремонтира сам уреди в съответствие с регламента за екологосъобразно проектиране на уредите (от 03.2021 г.).

Те съдържат информация как да сменяте определени резервни части, включително предупреждения и рискове.

Ако имате някакви въпроси, моля свържете се с нашия отдел за обслужване на клиенти. Носим отговорност за щети, само ако съветите за ремонт са спазени правилно.

1.2 Обяснение на символите

1.2.1 Нива на опасност

Предупредителните нива се състоят от символ и сигнална дума. Сигналната дума показва сериозността на опасността.

Ниво на предупреждение	Значение
⚠ ОПАСНОСТ	Неспазването на предупредителното съобщение ще доведе до смърт или сериозни наранявания.
⚠ ПРЕДУПРЕЖДЕНИЕ	Неспазването на предупредителното съобщение може да доведе до смърт или сериозни наранявания.
⚠ ВНИМАТЕЛНО	Неспазването на предупредителното съобщение може да доведе до леки наранявания.
ВНИМАНИЕ!	Неспазването на предупредителното съобщение може да доведе до имуществени щети.

Таблица 1: Нива на опасност

1.2.2 Символи за опасност

Символите за опасност са символични изображения, които дават индикация за вида опасност.

В този документ се използват следните символи за опасност:

Символ за опасност	Значение
	Общо предупредително съобщение
	Опасност от електрическо напрежение
	Риск от експлозия
	Опасност от порязвания

Copyright by BSH Hausgeräte GmbH

Символ за опасност	Значение
	Опасност от премазване
	Опасност от горещи повърхности
	Опасност от силно магнитно поле
	Опасност от нейонизиращо лъчение

Таблица 2: Символи за опасност

1.2.3 Структура на предупрежденията

Предупрежденията в този документ имат стандартизиран външен вид и стандартизирана структура.

	ОПАСНОСТ **Вид и източник на опасността!** Възможни последици от игнориране на опасността/предупреждението. ▸ Мерки и забрани за предотвратяване на опасността.

Следният пример показва предупреждение, което уведомява за токов удар, предизвикан от части под напрежение. Споменава се мярката за избягване на опасността.

	ОПАСНОСТ **Риск от токов удар поради части под напрежение!** Смърт от токов удар ▸ Изключете уредите от електрическото захранване поне 60 секунди преди започване на ремонта.

1.2.4 Общи символи

В този документ се използват следните общи символи:

Общ символ	Значение
	Идентифициране на специален съвет (текст и/или графика)
	Идентифициране на прост съвет (само текст)
	Идентифициране на връзка към видео урок
	Идентифициране на необходимите инструменти
	Идентифициране на необходимите предварителни условия
	Идентифициране на условие (ако ..., тогава ...)
	Идентифициране на резултат
Старт	Идентифициране на ключ или бутон
[00123456]	Идентифициране на каталожен номер
Статус	Идентифициране на показания текст/прозорец (на дисплея на уреда)

Таблица 3: Общи символи

Copyright by BSH Hausgeräte GmbH

Безопасност

2.1 Общи инструкции за безопасност

2.1.1 Всички домашни уреди

Риск от токов удар поради части под напрежение!

- Грешки при ремонти, включващи електрически компоненти, могат да доведат до токов удар!
- Разкачете уреда от електрическата мрежа за поне 60 секунди, преди да започнете работа.
- След ремонта трябва да се извърши проверка за безопасност съгласно VDE 0701 или в съответствие със специфичните за страната разпоредби.

Риск от нараняване от остри ръбове!

- Носете предпазни ръкавици.

Риск от премазване по време на ремонт, поддръжка, отстраняване на неизправности и сервиз поради тежки и движещи се компоненти

- Носете защитни обувки.
- Закрепете тежките компоненти, така че да не паднат.
- Не позволявайте контакт на части от тялото с движещи се компоненти.

Риск за безопасността/функцията на уреда!

- Използвайте само оригинални резервни части.

Риск от повреда на електростатично чувствителни компоненти (ESD)!

- Не докосвайте модулите, включително връзки и проводникови пътища.

Copyright by BSH Hausgeräte GmbH

Инструменти и помощни средства

посочване	Подробности	Изображения
Защитна кърпа [00342013]	60 см x 50 см	
Смукателна чаша [00342224]	Ø 50 mm	
Накрайник Torx TX20 [00340865]	6,3 мм (1/4")	
Помощен инструмент [00342180]	Инструмент за разхлабване на пластмасови части "magic tool"	

Copyright by BSH Hausgeräte GmbH

4.1 Смяна на уплътнителя на вратата

Изискване:

- Вратата е отворена.

Copyright by BSH Hausgeräte GmbH

4.2 Смяна на плоска панта

Специални инструменти:

Накрайник Torx TX20 6,3 мм (1/4") [00340865]

ПРЕДУПРЕЖДЕНИЕ

Тежки, обемисти уреди!
Травми на гърба и мускулите
- Операцията по отстраняване на вратите на уреда трябва да се извършва само от обучени специалисти.
- За преместването на уреда са необходими двама души.
- Използвайте само подходящи инструменти и оборудване.

ВНИМАТЕЛНО

Остри ръбове!
Наранявания от порязване
- Носете предпазни ръкавици.

ВНИМАТЕЛНО

Отворете областта на пантите!
Премазване/захващане на пръстите
- Не посягайте към областта на пантите.
- Носете предпазни ръкавици.

ВНИМАТЕЛНО

Риск от падащи части поради разхлабени винтове!
Нараняване поради падащи части.
- Закрепете компонента, така че да не падне.

ВНИМАНИЕ!

Риск от падащи части поради разхлабени винтове!
Повреда на други части на уреда или в дома на клиента, напр. дъното.
- Закрепете компонента, така че да не падне.

Изискване:

- Уредът е изключен от захранването.
- Мебелната врата е свалена. Вижте "Инструкция за монтаж".
- Вратата е отворена.

4.2.1 Сваляне на плоската панта

Внимавайте пантите да не се затварят по време на сваляне/монтаж.

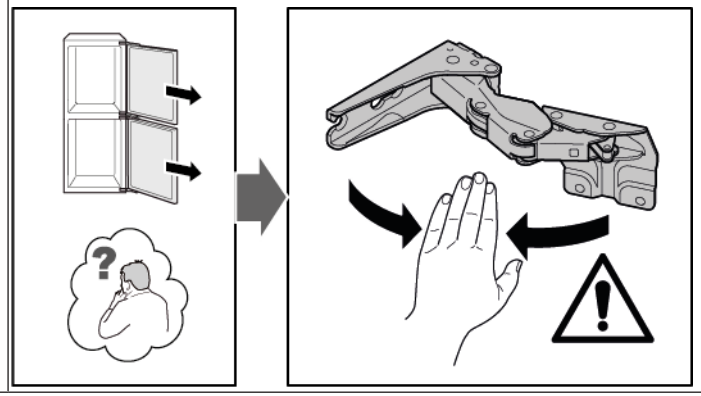

1. Свалете четирите капачки на пантите.

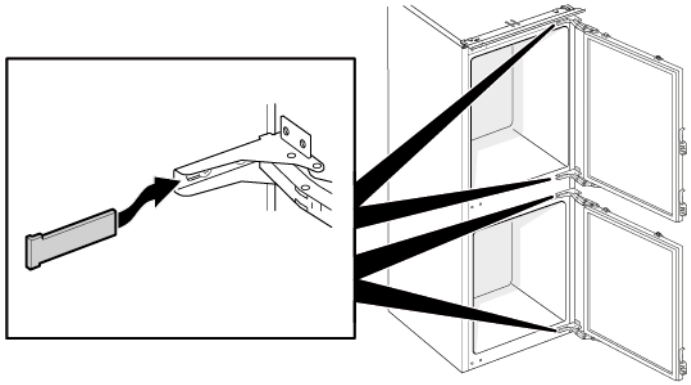

Copyright by BSH Hausgeräte GmbH

2. 1. Разхлабете четирите винта (1).
   2. Плъзнете навън и свалете горната врата (2).

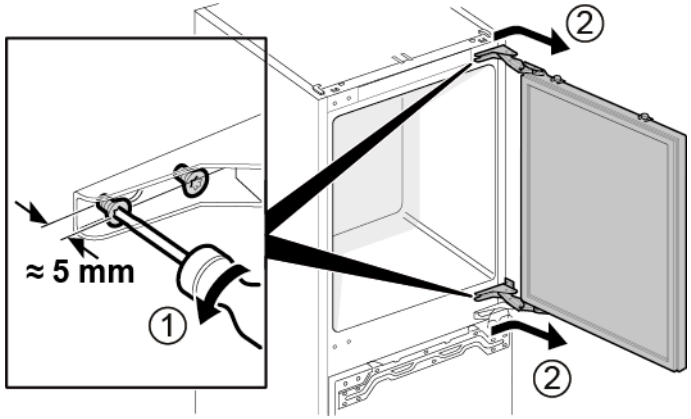

3. 1. Свалете четирите винта (1).
   2. Свалете пантите (2).

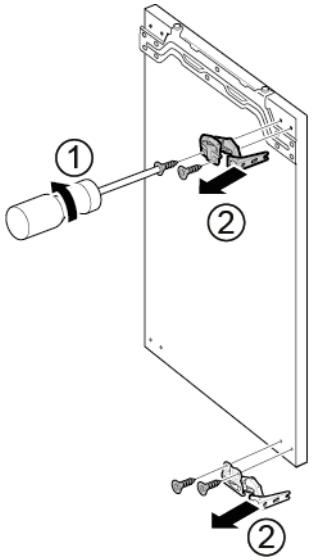

➡ Пантите на горната врата са свалени.

4. 1. Разхлабете четирите винта (1).
   2. Плъзнете навън и свалете долната врата (2).

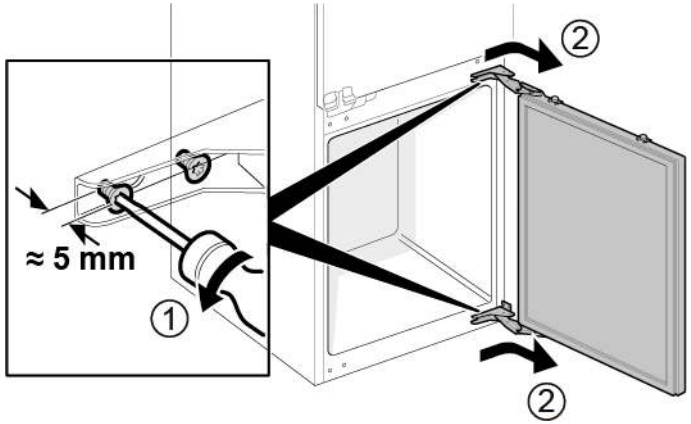

5. 1. Свалете четирите винта (1).
   2. Свалете пантите (2).

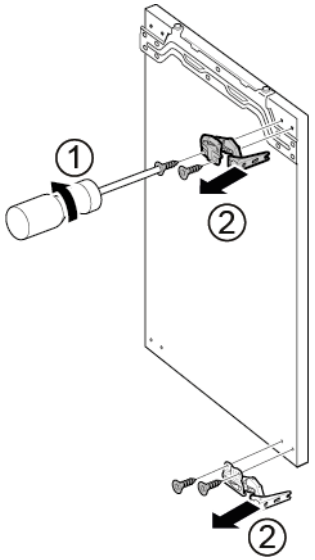

➡ Пантите на долната врата са свалени.

Copyright by BSH Hausgeräte GmbH

4.2.2 Монтиране на плоска панта

- Монтирайте в обратен ред.

Copyright by BSH Hausgeräte GmbH

4.3 Смяна на плъзгащата се панта

Специални инструменти:

Накрайник Torx TX20 6,3 мм (1/4") [00340865]

ПРЕДУПРЕЖДЕНИЕ

Тежки, обемисти уреди!
Травми на гърба и мускулите
- Операцията по отстраняване на вратите на уреда трябва да се извършва само от обучени специалисти.
- За преместването на уреда са необходими двама души.
- Използвайте само подходящи инструменти и оборудване.

ВНИМАТЕЛНО

Остри ръбове!
Наранявания от порязване
- Носете предпазни ръкавици.

ВНИМАТЕЛНО

Риск от падащи части поради разхлабени винтове!
Нараняване поради падащи части.
- Закрепете компонента, така че да не падне.

ВНИМАНИЕ!

Риск от падащи части поради разхлабени винтове!
Повреда на други части на уреда или в дома на клиента, напр. дъното.
- Закрепете компонента, така че да не падне.

Изискване:

- Уредът е изключен от захранването.
- Мебелната врата и вратата на уреда са разделени. Вижте "Инструкция за монтаж".

4.3.1 Сваляне на плъзгащата се панта

1. 1. Развийте двата винта (1).
   2. Свалете горната панта на горната врата (2).
   3. Свалете горната врата (3).
   4. Развийте двата винта (4).
   5. Свалете горната панта на долната врата (5).
   6. Свалете долната врата (6).

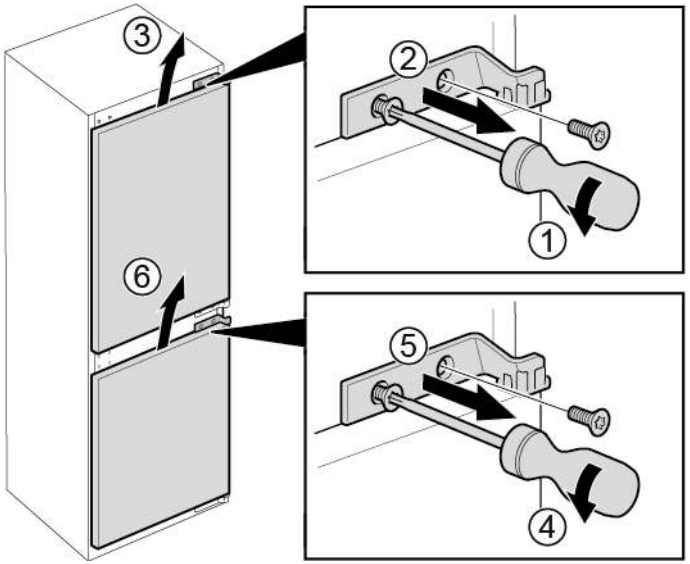

Copyright by BSH Hausgeräte GmbH

2. 1. Свалете четирите винта (1).
   2. Свалете долните панти (2).

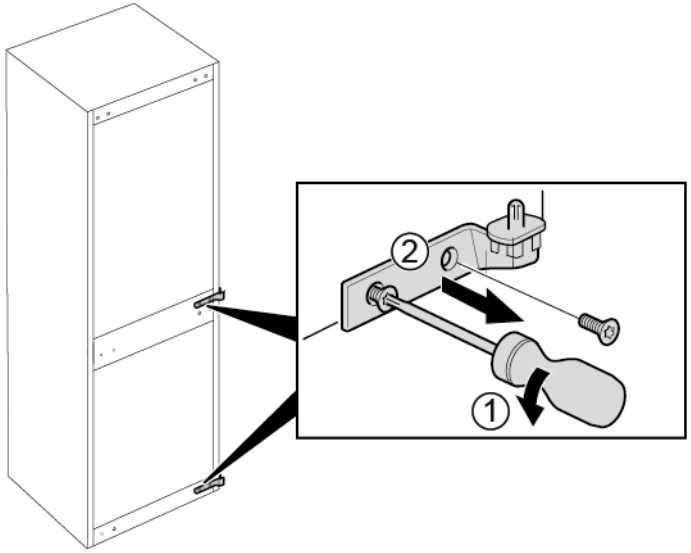

➡ Пантите са свалени.

4.3.2 Монтиране на плъзгащата се панта

▸ Монтирайте в обратен ред.

Copyright by BSH Hausgeräte GmbH

4.4 Смяна на рафта

Изискване:

✔ Вратата е отворена.

4.4.1 Изваждане на рафта

- Издърпайте рафта.

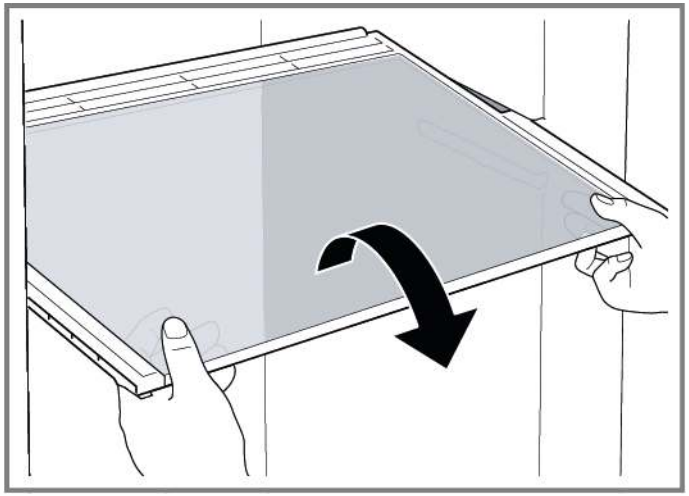

➡ Рафтът е свален.

4.4.2 Монтиране на рафта

- Монтирайте в обратен ред.

Copyright by BSH Hausgeräte GmbH

4.5 Смяна на стелажа на вратата

Изискване:

✔ Вратата е отворена.

4.5.1 Изваждане на стелажа на вратата

- Повдигнете стелажа на вратата нагоре.

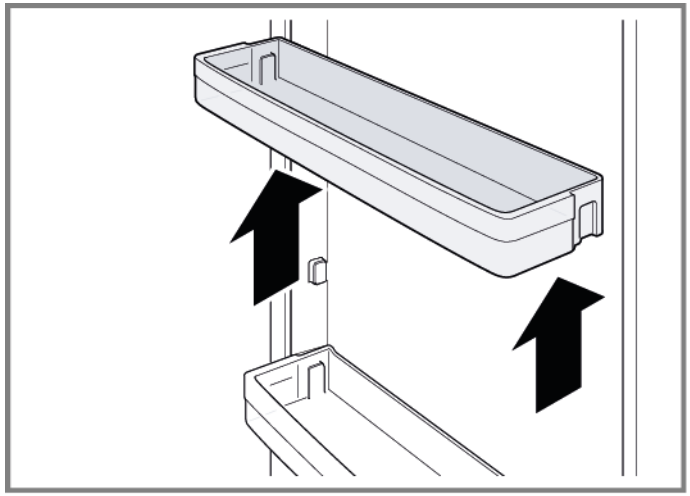

➔ Стелажът на вратата е свален.

4.5.2 Монтиране на стелажа на вратата

- Монтирайте в обратен ред.

Copyright by BSH Hausgeräte GmbH

4.6 Смяна на контейнера за плодове и зеленчуци

Изискване:

Вратата е отворена.

4.6.1 Изваждане на контейнера за плодове и зеленчуци

1. Издърпайте контейнера за плодове и зеленчуци докъдето може да стигне.
2. 1. Повдигнете контейнера за плодове и зеленчуци в предната част (1).
   2. Извадете контейнера (2).

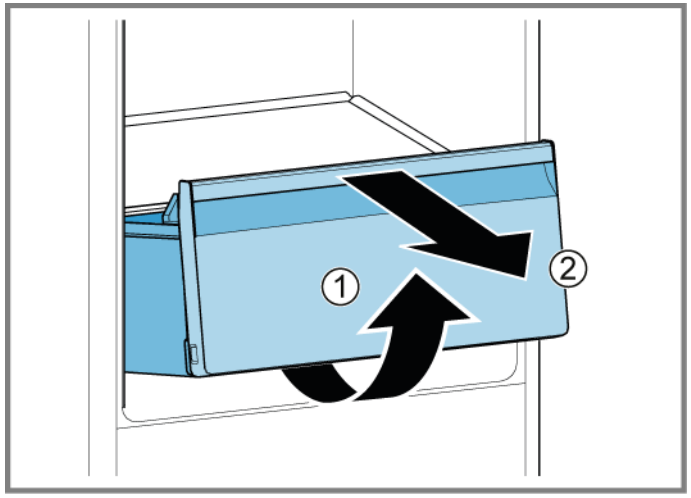

Контейнерът за плодове и зеленчуци е отстранен.

4.6.2 Монтиране на контейнера за плодове и зеленчуци

- Монтирайте в обратен ред.

Copyright by BSH Hausgeräte GmbH

4.7 Смяна на контейнера за замразени хранителни продукти

Изискване:

Вратата е отворена.

4.7.1 Изваждане на контейнера за замразени хранителни продукти

1. Издърпайте докрай контейнера за замразени хранителни продукти (1).
2. Извадете контейнера за замразени хранителни продукти (2).

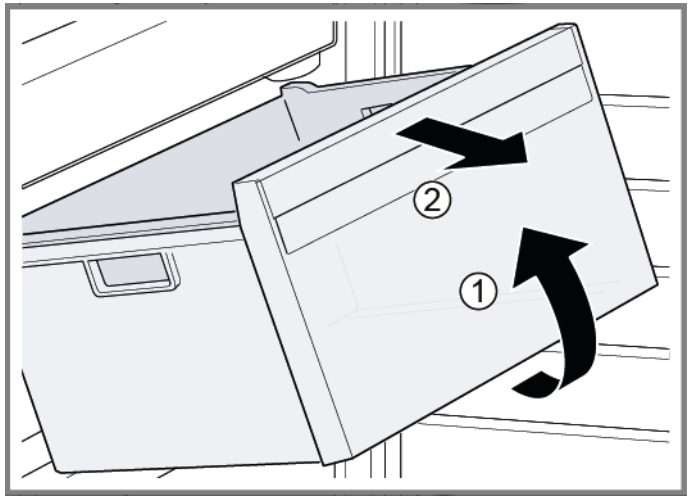

Контейнерът за замразени хранителни продукти е изваден.

4.7.2 Монтиране на контейнера за замразени хранителни продукти

Монтирайте в обратен ред.

Copyright by BSH Hausgeräte GmbH

4.8 Смяна на страничната LED светлина

Специални инструменти:

Смукателна чаша Ø50 мм [00342224]

	Вашият уред е снабден с LED осветление, което не изисква поддръжка. Това осветление може да бъде ремонтирано само от специалисти от службата за обслужване на клиенти или от квалифицирани техници!

	ОПАСНОСТ **Риск от токов удар поради части под напрежение!** Опасност за живота от токов удар в случай на неправилен ремонт ▸ Електрическите части трябва да се ремонтират от квалифицирани електротехници. ▸ След ремонта трябва да се извърши проверка за безопасност съгласно VDE 0701 или в съответствие със специфичните за страната разпоредби.

	ОПАСНОСТ **Риск от токов удар поради части под напрежение!** Смърт от токов удар ▸ Изключете уредите от електрическото захранване поне 60 секунди преди започване на ремонта.

	ВНИМАТЕЛНО **Остри ръбове!** Наранявания от порязване ▸ Носете предпазни ръкавици.

Изискване:

- Уредът е изключен от захранването.
- Вратата е отворена.
- Рафтовете са извадени.

4.8.1 Сваляне на страничната LED лампа

1. Поставете две смукателни чаши върху капака на страничната LED светлина.
2. Издърпайте смукателните чаши напред с едно въртеливо движение.

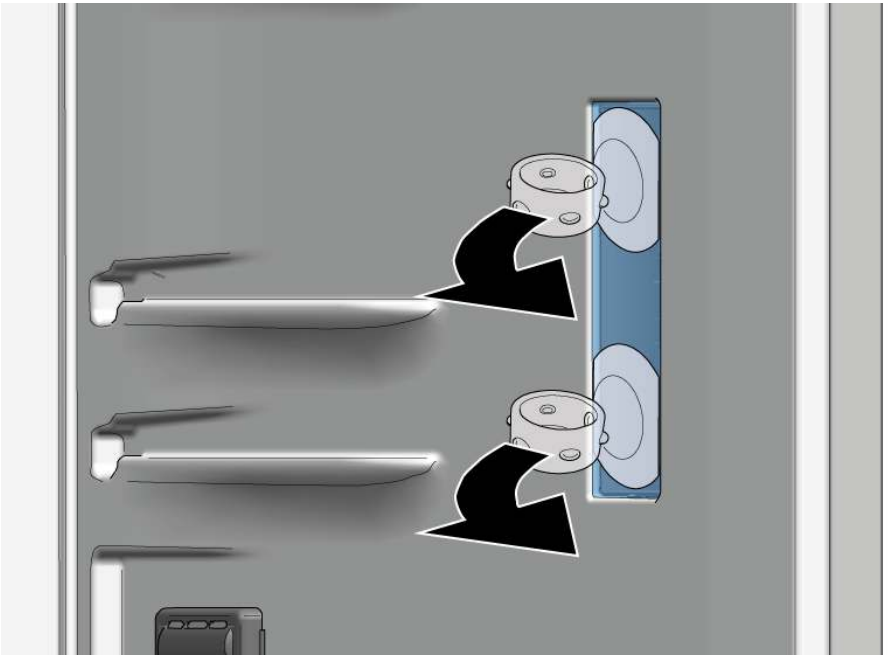

➡ Капакът на LED лампата е свален.

Copyright by BSH Hausgeräte GmbH

3. Свалете LED модула.

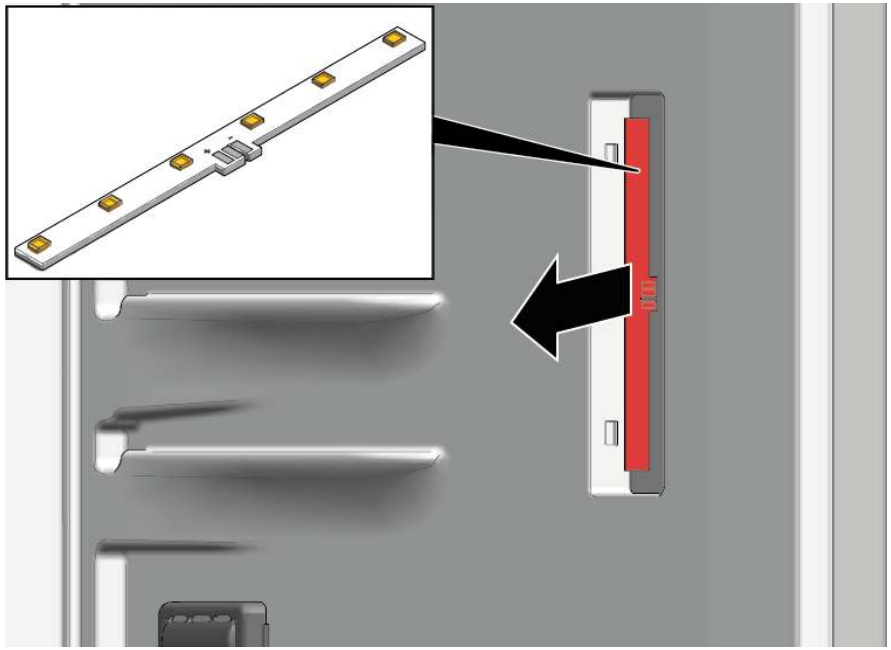

➔ Страничната LED лампа е свалена.

4.8.2 Монтиране на страничната LED лампа

ℹ	Поради възможността куките на капака на лампата да се счупят по време на свалянето, резервната странична LED лампа е комплект, който включва LED модул и капак.

▸ Монтирайте в обратен ред.

Copyright by BSH Hausgeräte GmbH

4.9 Смяна на горната LED лампа

Специални инструменти:

Помощен инструмент	Инструмент за разхлабване на пластмасови части "magic tool"	[00342180]

Вашият уред е снабден с LED осветление, което не изисква поддръжка.

Това осветление може да бъде ремонтирано само от специалисти от службата за обслужване на клиенти или от квалифицирани техници!

ОПАСНОСТ

Риск от токов удар поради части под напрежение!

Опасност за живота от токов удар в случай на неправилен ремонт

- Електрическите части трябва да се ремонтират от квалифицирани електротехници.
- След ремонта трябва да се извърши проверка за безопасност съгласно VDE 0701 или в съответствие със специфичните за страната разпоредби.

ОПАСНОСТ

Риск от токов удар поради части под напрежение!

Смърт от токов удар

- Изключете уредите от електрическото захранване поне 60 секунди преди започване на ремонта.

ВНИМАТЕЛНО

Остри ръбове!

Наранявания от порязване

- Носете предпазни ръкавици.

Изискване:

- Уредът е изключен от захранването.
- Вратата е отворена.

4.9.1 Отстраняване на горната LED лампа

1. 1. Плъзнете инструмент за разделяне между горната LED лампа и вътрешната облицовка на отделението на хладилника, за да освободите куките на лампата (1).
   2. Отстранете горната LED лампа (2).

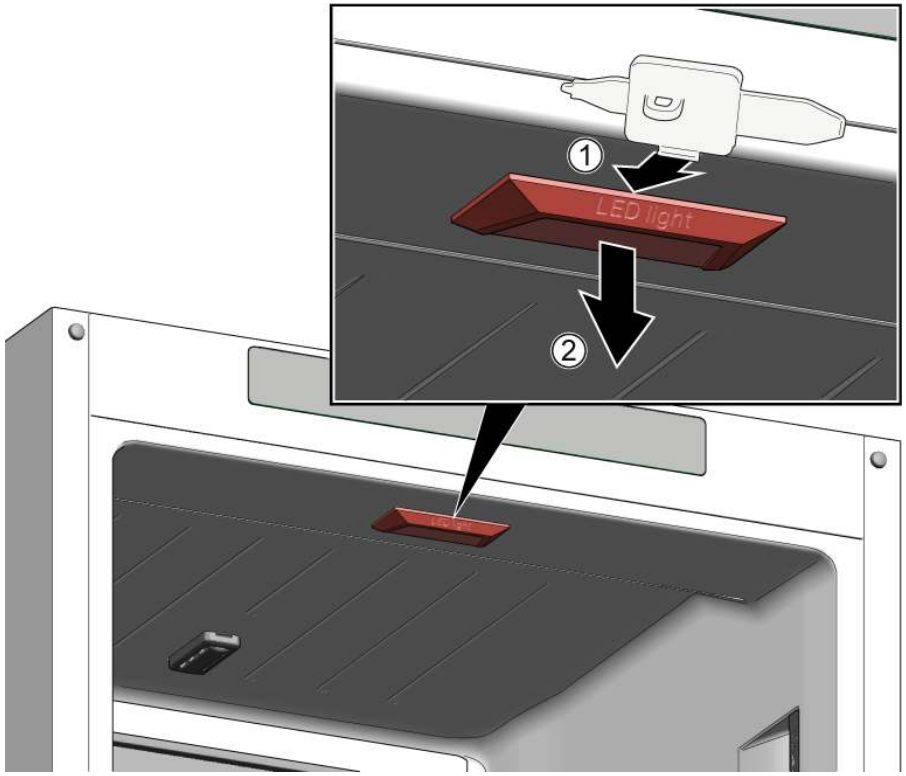

2. Разкачете електрическата връзка на горната LED лампа.

Горната LED лампа е отстранена.

4.9.2 Поставяне на горната LED лампа

- Монтирайте в обратен ред.

Copyright by BSH Hausgeräte GmbH

4.10 Смяна на LED лампата на фризера

Специални инструменти:

Помощен инструмент	Инструмент за разхлабване на пластмасови части "magic tool"	[00342180]

Вашият уред е снабден с LED осветление, което не изисква поддръжка.

Това осветление може да бъде ремонтирано само от специалисти от службата за обслужване на клиенти или от квалифицирани техници!

ОПАСНОСТ

Риск от токов удар поради части под напрежение!

Опасност за живота от токов удар в случай на неправилен ремонт

- Електрическите части трябва да се ремонтират от квалифицирани електротехници.
- След ремонта трябва да се извърши проверка за безопасност съгласно VDE 0701 или в съответствие със специфичните за страната разпоредби.

ОПАСНОСТ

Риск от токов удар поради части под напрежение!

Смърт от токов удар

- Изключете уредите от електрическото захранване поне 60 секунди преди започване на ремонта.

ВНИМАТЕЛНО

Остри ръбове!

Наранявания от порязване

- Носете предпазни ръкавици.

Изискване:

- Уредът е изключен от захранването.
- Вратата е отворена.

4.10.1 Отстраняване на LED лампата на фризера

1. Плъзнете инструмент за разделяне между и корпуса отстрани на лампата, за да създадете пролука (1).
2. Плъзнете инструмент за разделяне от другата страна на куката за фиксиране на лампата и я завъртете напред (2).
3. Отстранете LED лампата на фризера (3).

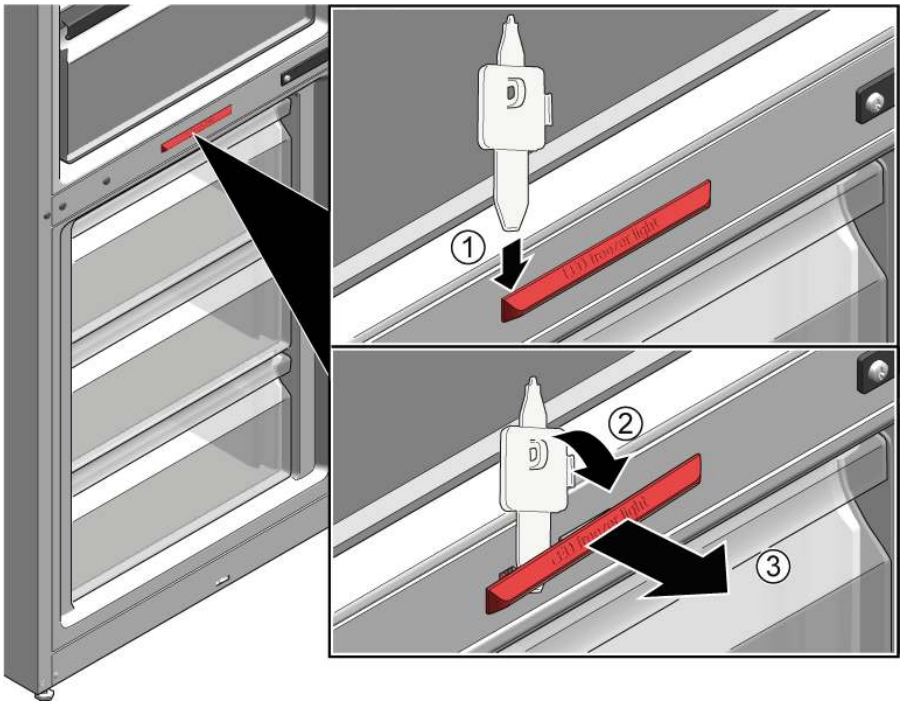

- LED лампата на фризера и разкачена.
- LED лампата на фризера е отстранена.

4.10.2 Поставяне на LED лампата на фризера

- Монтирайте в обратен ред.

Copyright by BSH Hausgeräte GmbH

Savjeti za popravak - Hladnjak i zamrzivač

O ovom dokumentu 22
1.1 Važne informacije 22
1.1.1 Svrha 22
1.2 Objašnjenje oznaka 22
1.2.1 Stupnjevi opasnosti 22
1.2.2 Oznake opasnosti 22
1.2.3 Struktura upozorenja 23
1.2.4 Opće oznake 23

Sigurnost 24
2.1 Opće sigurnosne upute 24
2.1.1 Svi kućanski uređaji 24

Alat i pomagala 25

Popravak 26
4.1 Zamjena brtve vrata 26
4.2 Zamjena ravnog zgloba 27
4.2.1 Uklanjanje ravnog zgloba 27
4.2.2 Postavljanje ravnog zgloba 29
4.3 Zamjena kliznog zgloba 30
4.3.1 Uklanjanje kliznog zgloba 30
4.3.2 Postavljanje kliznog zgloba 31
4.4 Zamjena police 32
4.4.1 Uklanjanje police 32
4.4.2 Postavljanje police 32
4.5 Zamjena posude za vrata 33
4.5.1 Uklanjanje posude za vrata 33
4.5.2 Postavljanje posude za vrata 33
4.6 Zamjena spremnika za voće i povrće 34
4.6.1 Uklanjanje spremnika za voće i povrće 34
4.6.2 Postavljanje spremnika za voće i povrće 34
4.7 Zamjena spremnika za zamrznute namirnice 35
4.7.1 Uklanjanje spremnika za zamrznute namirnice 35
4.7.2 Postavljanje spremnika za zamrznute namirnice 35
4.8 Zamjena bočnog LED svjetla 36
4.8.1 Uklanjanje bočnog LED svjetla 36
4.8.2 Postavljanje bočnog LED svjetla 37
4.9 Zamjena gornje LED svjetiljke 38
4.9.1 Uklanjanje gornje LED svjetiljke 38
4.9.2 Ugradnja gornje LED svjetiljke 38
4.10 Zamjena LED svjetiljke zamrzivača 39
4.10.1 Uklanjanje LED svjetiljke zamrzivača 39
4.10.2 Ugradnja LED svjetiljke zamrzivača 39

Autorska prava BSH Hausgeräte GmbH

O ovom dokumentu

1.1 Važne informacije

1.1.1 Svrha

Ove upute za popravak služe kao podrška korisnicima prilikom samostalnog popravljanja uređaja u skladu s primjenjivom Direktivom o ekološkom dizajnu (od ožujka 2021.).

One sadrže informacije o zamjeni određenih rezervnih dijelova, kao i napomene o upozorenjima i opasnostima.

Ako imate dodatna pitanja, obratite se našoj službi za korisnike. Mi snosimo odgovornost za oštećenja samo u slučaju pridržavanja uputa za popravak.

1.2 Objašnjenje oznaka

1.2.1 Stupnjevi opasnosti

Stupnjevi upozorenja sastoje se od oznake i signalne riječi. Signalna riječ ukazuje na ozbiljnost opasnosti.

Stupanj upozorenja	Značenje
⚠ OPASNOST	Nepridržavanje poruke upozorenja rezultirat će smrtnim ili teškim ozljedama.
⚠ UPOZORENJE	Nepridržavanje poruke upozorenja može rezultirati smrtnim ili teškim ozljedama.
⚠ OPREZ	Nepridržavanje poruke upozorenja može rezultirati lakšim ozljedama.
POZOR!	Nepridržavanje poruke upozorenja može rezultirati oštećenjem imovine.

Tablica 1: Stupnjevi opasnosti

1.2.2 Oznake opasnosti

Oznake opasnosti simbolička su reprezentacija s oznakom vrste opasnosti.

U ovom dokumentu koriste se sljedeće oznake opasnosti:

Oznaka opasnosti	Značenje
	Opća poruka upozorenja
	Opasnost od električnog napona
	Opasnost od eksplozije
	Opasnost od porezotina
	Opasnost od prignječenja

Autorska prava BSH Hausgeräte GmbH

Oznaka opasnosti	Značenje
	Opasnost od vrućih površina
	Opasnost od jakog magnetskog polja
	Opasnost od neionizirajućeg zračenja

Tablica 2: Oznake opasnosti

1.2.3 Struktura upozorenja

Upozorenja u ovom dokumentu imaju normirani izgled i strukturu.

	OPASNOST **Vrsta i izvor opasnosti!** Moguće posljedice zanemarivanja opasnosti/upozorenja. ▸ Mjere i zabrane za sprječavanje opasnosti.

Sljedeći primjer pokazuje upozorenje na strujni udar od dijelova koji provode struju. Spominje se mjera za izbjegavanje opasnosti.

	OPASNOST **Opasnost od strujnog udara zbog dijelova koji provode struju!** Smrt od strujnog udara ▸ Isključite uređaj iz električnog napajanja najmanje 60 sekundi prije izvođenja popravaka.

1.2.4 Opće oznake

U ovom dokumentu koriste se sljedeće opće oznake:

Opća znaka	Značenje
	Oznaka posebnog savjeta (tekst i/ili grafika)
	Oznaka jednostavnog savjeta (samo tekst)
	Oznaka veze na videovodič

Opća znaka	Značenje
	Oznaka potrebnog alata
	Oznaka potrebnih preduvjeta
	Oznaka uvjeta (ako ..., tad ...)
	Oznaka rezultata
Početak	Oznaka tipke ili gumba
[00123456]	Oznaka broja materijala
Status	Oznaka prikazanog teksta / prozor (na zaslonu uređaja)

Tablica 3: Opće oznake

Autorska prava BSH Hausgeräte GmbH

Sigurnost

2.1 Opće sigurnosne upute

2.1.1 Svi kućanski uređaji

Opasnost od strujnog udara zbog dijelova koji provode struju!

- Pogreške izazvane popravcima električnih sastavnih dijelova mogu dovesti do strujnog udara!
- Isključite uređaj iz struje na najmanje 60 sekundi prije početka radova.
- Nakon popravka provedite sigurnosni test u skladu s VDE 0701 ili nacionalnim propisima.

Opasnost od ozljeda zbog oštrih rubova!

- Nosite zaštitne rukavice.

Opasnost od prignječenja tijekom izvođenja radova na popravcima, održavanju, rješavanju problema i servisiranju teških i pokretnih sastavnih dijelova

- Nosite zaštitnu obuću.
- Osigurajte teške sastavne dijelove od pada.
- Nemojte umetati dijelove tijela u pokretne sastavne dijelove.

Opasnost za sigurnost/rad uređaja!

- Koristite samo originalne rezervne dijelove.

Opasnost od oštećenja elektrostatički osjetljivih sastavnih dijelova (ESD)!

- Nemojte dodirivati module, uključujući priključke i rute vodiča.

Autorska prava BSH Hausgeräte GmbH

Alat i pomagala

Oznaka	Pojedinosti	Slike
Zaštitna navlaka [00342013]	60 cm x 50 cm	
Usisna čašica [00342224]	Ø 50 mm	
Nastavak Torx TX20 [00340865]	6,3 mm (1/4")	
Pomoćni alat [00342180]	Alat za otpuštanje plastičnih dijelova "magic tool"	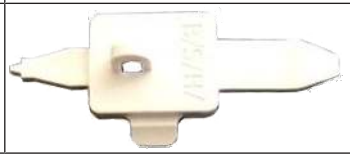

Autorska prava BSH Hausgeräte GmbH

Popravak

4.1 Zamjena brtve vrata

Zahtjev:

- Vrata su otvorena.

Autorska prava BSH Hausgeräte GmbH

4.2 Zamjena ravnog zgloba

Specijalni alati:

Nastavak Torx TX20 6,3 mm (1/4") [00340865]

UPOZORENJE

Teški, veliki uređaji!
Ozljede leđa i kralježnice
- Uklanjanje vrata uređaja smiju obavljati samo obučeni stručnjaci.
- Za pomicanje uređaja potrebne su dvije osobe.
- Koristite samo prikladan alat i opremu.

OPREZ

Oštri rubovi!
Porezotine
- Nosite zaštitne rukavice.

OPREZ

Otvorite područje zgloba!
Prignječenje/zaglavljivanje prstiju
- Nemojte posezati rukama u područje zgloba.
- Nosite zaštitne rukavice.

OPREZ

Opasnost od padanja dijelova zbog otpuštenih vijaka!
Ozljeda od dijelova koji padaju.
- Osigurajte sastavne dijelove od pada.

POZOR!

Opasnost od padanja dijelova zbog otpuštenih vijaka!
Oštećenje drugih dijelova uređaja ili objekta klijenta, npr. poda.
- Osigurajte sastavne dijelove od pada.

Zahtjev:

- Uređaj je isključen iz napajanja.
- Vrata namještaja su uklonjena. Pogledajte upute za postavljanje.
- Vrata su otvorena.

4.2.1 Uklanjanje ravnog zgloba

Pazite da zglobovi ne budu preblizu tijekom uklanjanja/postavljanja.

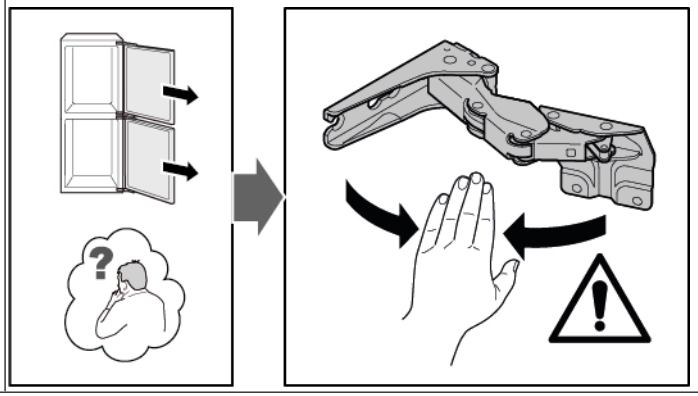

1. Uklonite četiri poklopca zgloba.

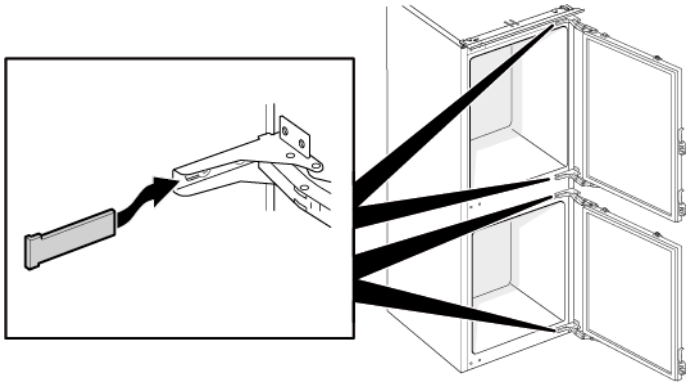

2. 1. Otpustite četiri vijka (1).
   2. Gurnite gornja vrata prema van i uklonite ih (2).

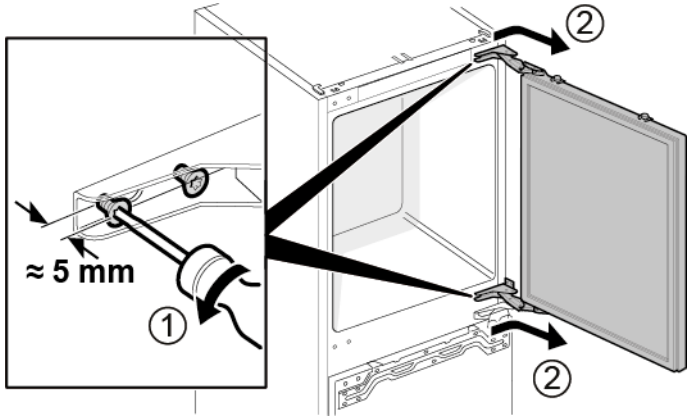

3. 1. Uklonite četiri vijka (1).
   2. Uklonite zglobove (2).

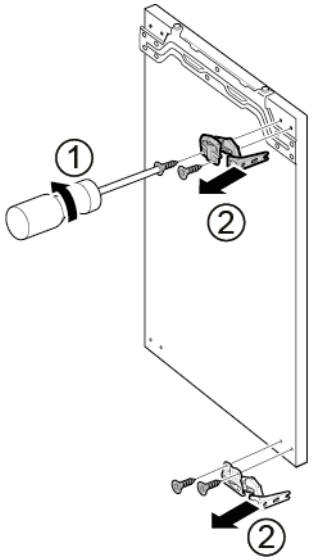

➡ Zglobovi gornjih vrata su uklonjeni.

4. 1. Otpustite četiri vijka (1).
   2. Gurnite donja vrata prema van i uklonite ih (2).

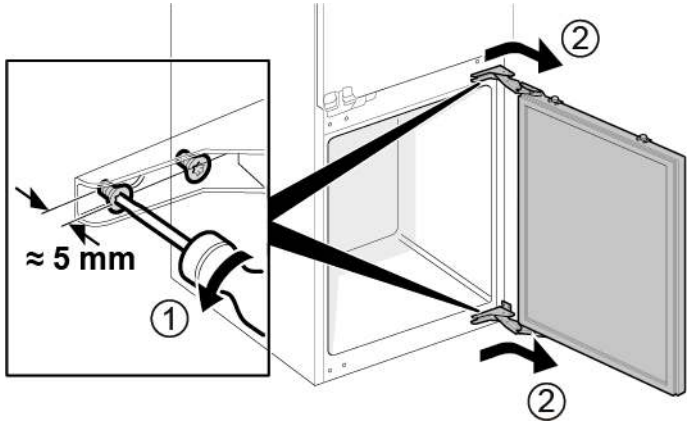

5. 1. Uklonite četiri vijka (1).
   2. Uklonite zglobove (2).

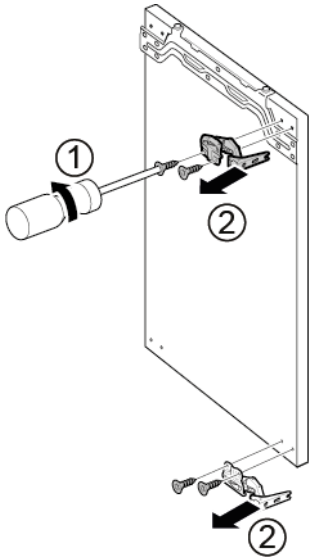

➡ Zglobovi donjih vrata su uklonjeni.

Autorska prava BSH Hausgeräte GmbH

4.2.2 Postavljanje ravnog zgloba

- Postavite obratnim redoslijedom.

Autorska prava BSH Hausgeräte GmbH

4.3 Zamjena kliznog zgloba

Specijalni alati:

Nastavak Torx TX20 6,3 mm (1/4") [00340865]

UPOZORENJE

Teški, veliki uređaji!
Ozljede leđa i kralježnice
- Uklanjanje vrata uređaja smiju obavljati samo obučeni stručnjaci.
- Za pomicanje uređaja potrebne su dvije osobe.
- Koristite samo prikladan alat i opremu.

OPREZ

Oštri rubovi!
Porezotine
- Nosite zaštitne rukavice.

OPREZ

Opasnost od padanja dijelova zbog otpuštenih vijaka!
Ozljeda od dijelova koji padaju.
- Osigurajte sastavne dijelove od pada.

POZOR!

Opasnost od padanja dijelova zbog otpuštenih vijaka!
Oštećenje drugih dijelova uređaja ili objekta klijenta, npr. poda.
- Osigurajte sastavne dijelove od pada.

Zahtjev:

- Uređaj je isključen iz napajanja.
- Vrata namještaja i vrata uređaja su odvojena. Pogledajte upute za postavljanje.

4.3.1 Uklanjanje kliznog zgloba

1. 1. Odvijte dva vijka (1).
   2. Uklonite gornji zglob gornjih vrata (2).
   3. Uklonite gornja vrata (3).
   4. Odvijte dva vijka (4).
   5. Uklonite gornji zglob donjih vrata (5).
   6. Uklonite donja vrata (6).

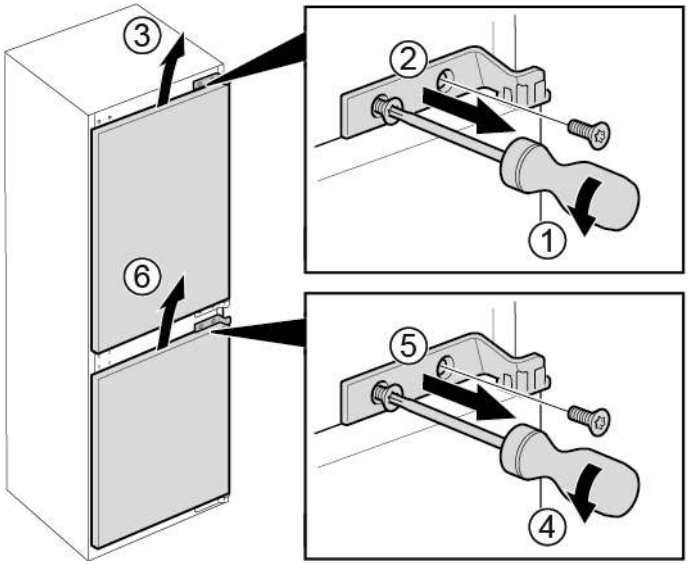

Autorska prava BSH Hausgeräte GmbH

2. 1. Uklonite četiri vijka (1).
   2. Uklonite donje zglobove (2).

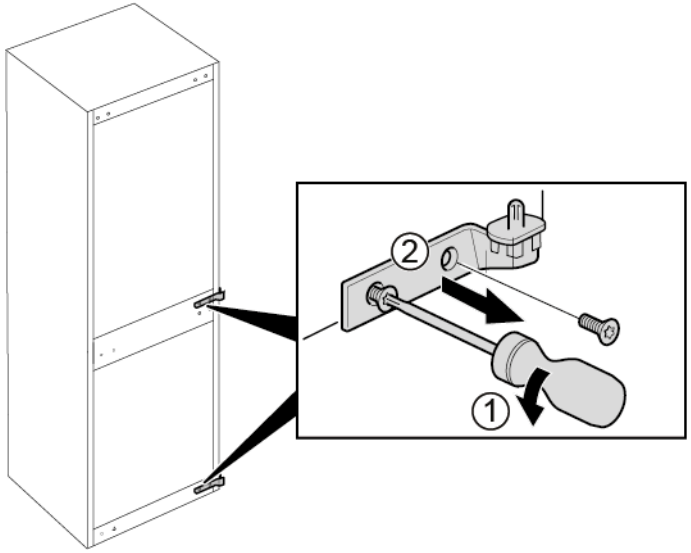

➡ Zglobovi su uklonjeni.

4.3.2 Postavljanje kliznog zgloba

- Postavite obratnim redoslijedom.

Autorska prava BSH Hausgeräte GmbH

4.4 Zamjena police

Zahtjev:

- Vrata su otvorena.

4.4.1 Uklanjanje police

- Izvucite policu.

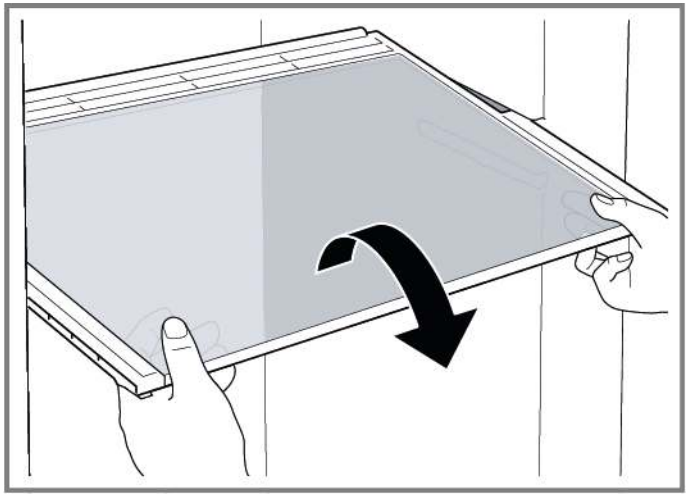

- Polica je uklonjena.

4.4.2 Postavljanje police

- Postavite obratnim redoslijedom.

Autorska prava BSH Hausgeräte GmbH

4.5 Zamjena posude za vrata

Zahtjev:

- Vrata su otvorena.

4.5.1 Uklanjanje posude za vrata

- Podignite posudu za vrata prema gore.

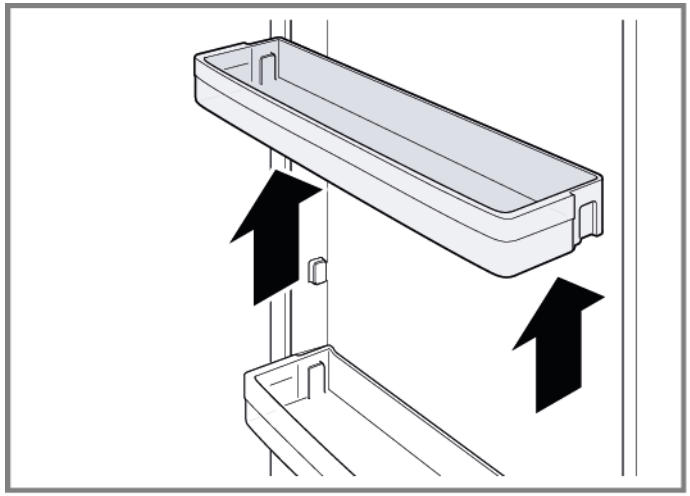

- Posuda za vrata je uklonjena.

4.5.2 Postavljanje posude za vrata

- Postavite obratnim redoslijedom.

Autorska prava BSH Hausgeräte GmbH

4.6 Zamjena spremnika za voće i povrće

Zahtjev:

- Vrata su otvorena.

4.6.1 Uklanjanje spremnika za voće i povrće

1. Izvucite spremnik za voće i povrće koliko je moguće.
2. 1. Podignite prednji dio spremnika za voće i povrće (1).
   2. Uklonite spremnik (2).

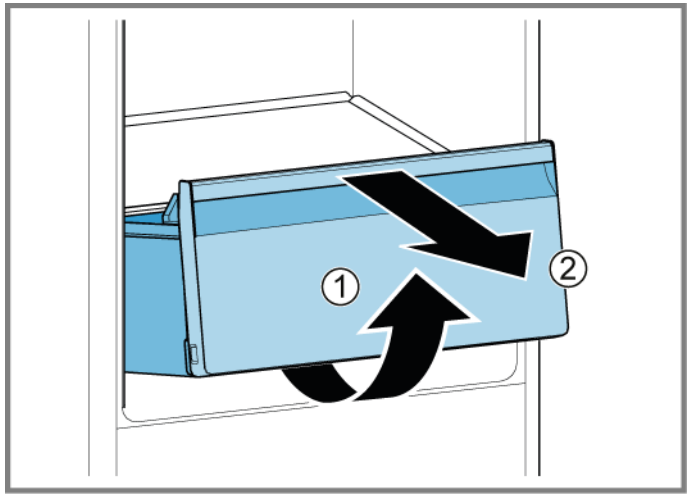

- Spremnik za voće i povrće je uklonjen.

4.6.2 Postavljanje spremnika za voće i povrće

- Postavite obratnim redoslijedom.

Autorska prava BSH Hausgeräte GmbH

4.7 Zamjena spremnika za zamrznute namirnice

Zahtjev:

✔ Vrata su otvorena.

4.7.1 Uklanjanje spremnika za zamrznute namirnice

▸ 1. Potpuno izvucite spremnik za zamrznute namirnice (1).
2. Uklonite spremnik za zamrznute namirnice (2).

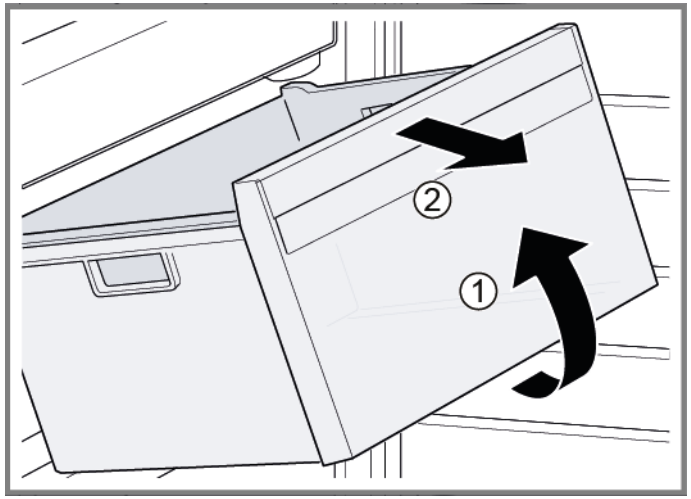

➔ Spremnik za zamrznute namirnice je uklonjen.

4.7.2 Postavljanje spremnika za zamrznute namirnice

▸ Postavite obratnim redoslijedom.

Autorska prava BSH Hausgeräte GmbH

4.8 Zamjena bočnog LED svjetla

Specijalni alati:

Usisna čašica Ø50 mm [00342224]

	Uređaj ima svjetlo LED koje ne zahtijeva održavanje. Ta svjetla smije popravljati samo osoblje iz službe za korisnike ili ovlašteni tehničari!

	OPASNOST **Opasnost od strujnog udara zbog dijelova koji provode struju!** U slučaju nepravilnog popravka može doći do opasnosti za život od strujnog udara ▸ Električne dijelove mora popraviti kvalificirani električar. ▸ Nakon popravka provedite sigurnosni test u skladu s VDE 0701 ili nacionalnim propisima.

	OPASNOST **Opasnost od strujnog udara zbog dijelova koji provode struju!** Smrt od strujnog udara ▸ Isključite uređaj iz električnog napajanja najmanje 60 sekundi prije izvođenja popravaka.

	OPREZ **Oštri rubovi!** Porezotine ▸ Nosite zaštitne rukavice.

Zahtjev:

- Uređaj je isključen iz napajanja.
- Vrata su otvorena.
- Police su uklonjene.

4.8.1 Uklanjanje bočnog LED svjetla

1. Postavite dvije usisne čašice na poklopac bočnog LED svjetla.
2. Povucite usisne čašice naprijed jednim okretom.

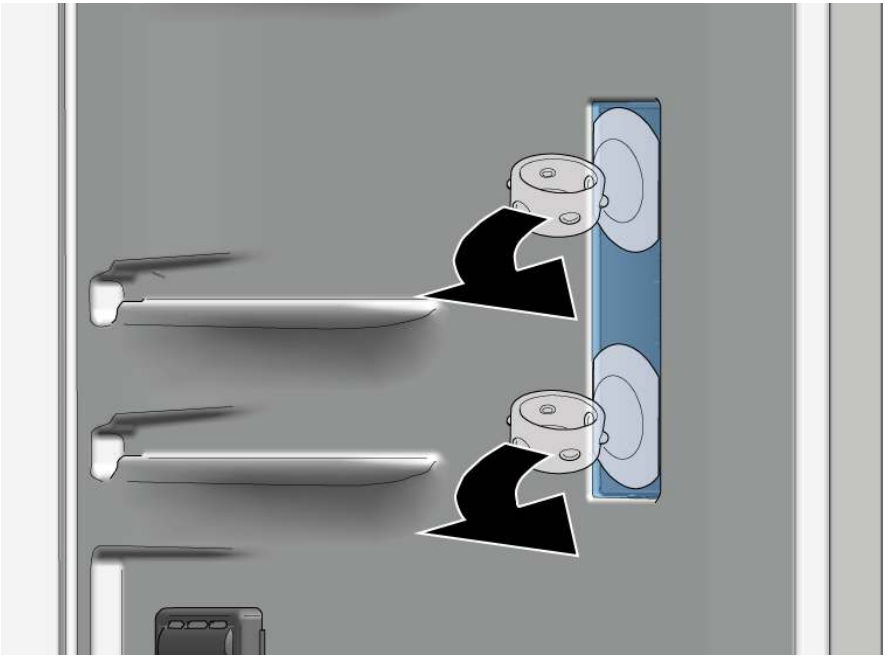

➡ Poklopac LED svjetla je uklonjen.

Autorska prava BSH Hausgeräte GmbH

3. Uklonite LED modul.

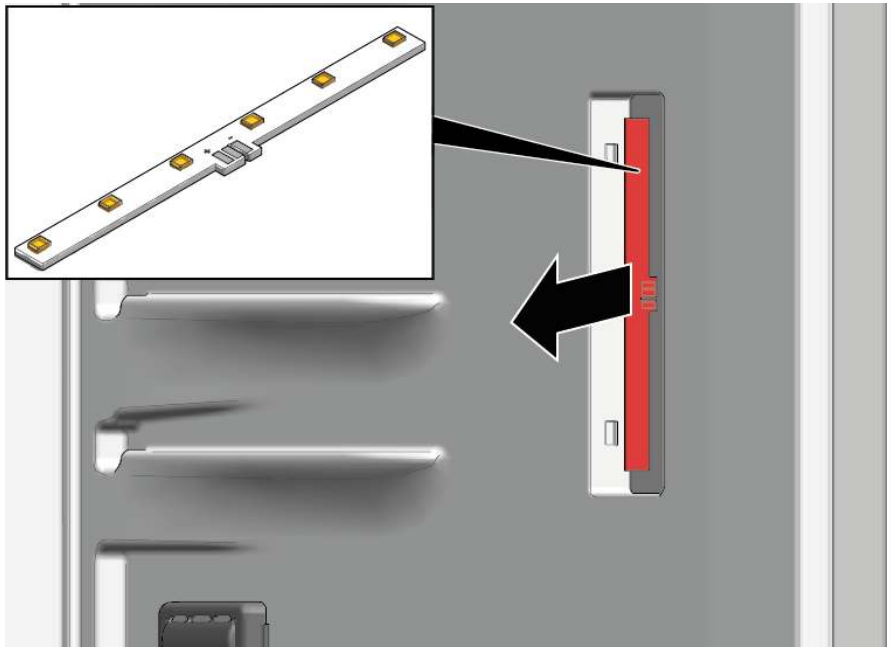

➔ Bočno LED svjetlo je uklonjeno.

4.8.2 Postavljanje bočnog LED svjetla

ℹ	Budući da se kuke poklopca svjetiljke lako lome pri uklanjanju, rezervni dio LED bočnog svjetla je komplet koji sadrži LED modul i poklopac svjetiljke.

▸ Postavite obratnim redoslijedom.

Autorska prava BSH Hausgeräte GmbH

4.9 Zamjena gornje LED svjetiljke

Specijalni alati:

Pomoćni alat	Alat za otpuštanje plastičnih dijelova "magic tool"	[00342180]

	Uređaj ima LED svjetlo koje nije potrebno održavati. Ta svjetla smiju popravljati samo služba za korisnike i ovlašteni tehničari!

	OPASNOST **Opasnost od strujnog udara zbog dijelova koji provode struju!** U slučaju nepravilnog popravka može doći do opasnosti za život od strujnog udara ▸ Električne dijelove mora popraviti kvalificirani električar. ▸ Nakon popravka provedite sigurnosni test u skladu s VDE 0701 ili nacionalnim propisima.

	OPASNOST **Opasnost od strujnog udara zbog dijelova koji provode struju!** Smrt od strujnog udara ▸ Isključite uređaj iz električnog napajanja najmanje 60 sekundi prije izvođenja popravaka.

	OPREZ **Oštri rubovi!** Porezotine ▸ Nosite zaštitne rukavice.

Zahtjev:

- Uređaj je isključen iz napajanja.
- Vrata su otvorena.

4.9.1 Uklanjanje gornje LED svjetiljke

1. 1. Gurnite alat za demontažu između gornje LED svjetiljke i unutarnjeg sloja odjeljka hladnjaka kako biste otpustili kuke svjetiljke (1).
   2. Uklonite gornju LED svjetiljku (2).

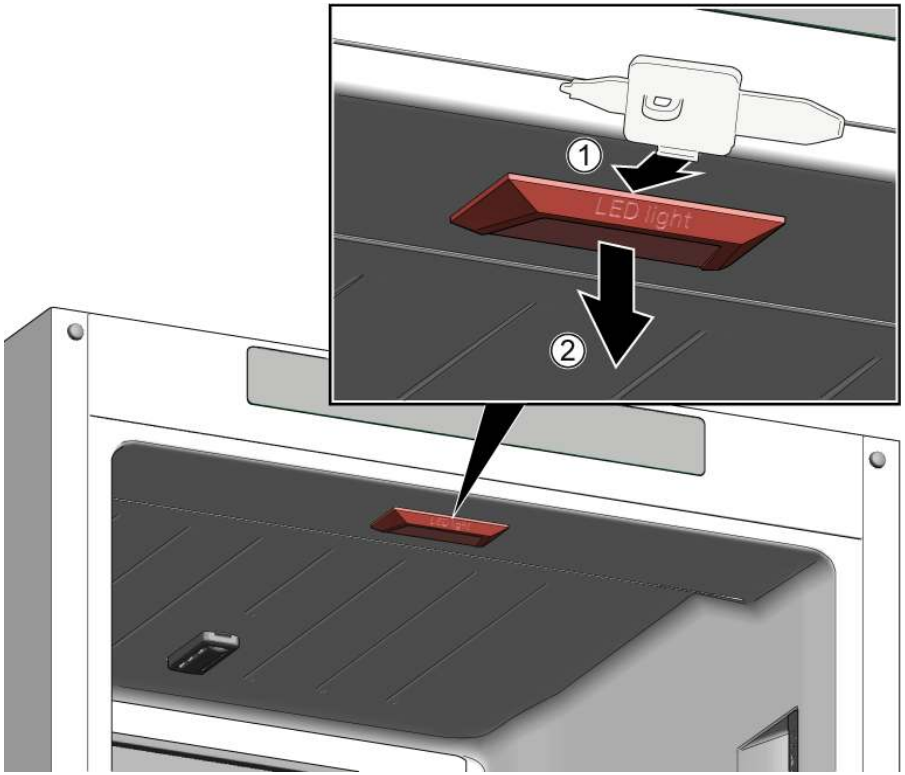

2. Odvojite električni priključak gornje LED svjetiljke.

➡ Gornja je LED svjetiljka uklonjena.

4.9.2 Ugradnja gornje LED svjetiljke

▸ Postavite obratnim redoslijedom.

Autorska prava BSH Hausgeräte GmbH

4.10 Zamjena LED svjetiljke zamrzivača

Specijalni alati:

Pomoćni alat	Alat za otpuštanje plastičnih dijelova "magic tool"	[00342180]

Uređaj ima LED svjetlo koje nije potrebno održavati.
Ta svjetla smiju popravljati samo služba za korisnike i ovlašteni tehničari!

OPASNOST

Opasnost od strujnog udara zbog dijelova koji provode struju!
U slučaju nepravilnog popravka može doći do opasnosti za život od strujnog udara
- Električne dijelove mora popraviti kvalificirani električar.
- Nakon popravka provedite sigurnosni test u skladu s VDE 0701 ili nacionalnim propisima.

OPASNOST

Opasnost od strujnog udara zbog dijelova koji provode struju!
Smrt od strujnog udara
- Isključite uređaj iz električnog napajanja najmanje 60 sekundi prije izvođenja popravaka.

OPREZ

Oštri rubovi!
Porezotine
- Nosite zaštitne rukavice.

Zahtjev:
- Uređaj je isključen iz napajanja.
- Vrata su otvorena.

4.10.1 Uklanjanje LED svjetiljke zamrzivača

1. Gurnite alat za demontažu između svjetiljke i kućišta na bočnom dijelu svjetiljke kako biste stvorili razmak (1).
2. Gurnite alat za demontažu na drugu stranu pričvrsne kuke svjetiljke i zakrenite ga unaprijed (2).
3. Uklonite LED svjetiljku zamrzivača (3).

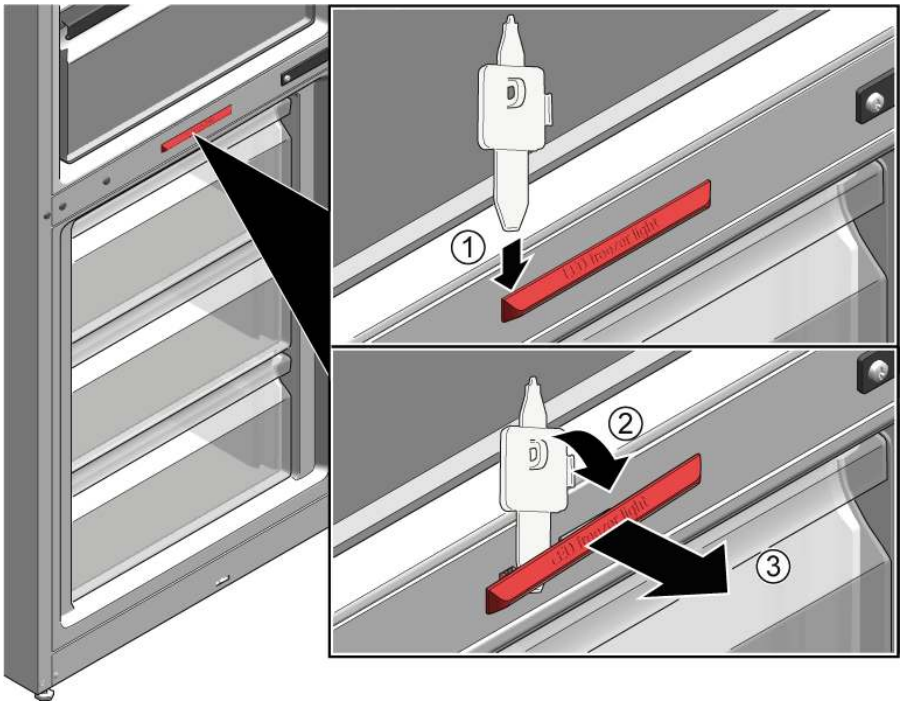

- LED svjetiljka zamrzivača je odspojena.
- LED svjetiljka zamrzivača je uklonjena.

4.10.2 Ugradnja LED svjetiljke zamrzivača

- Postavite obratnim redoslijedom.

Autorska prava BSH Hausgeräte GmbH

Poznámky k opravě - Kombinovaná chladnička a mraznička

O tomto dokumentu 41
1.1 Důležité informace 41
1.1.1 Účel 41
1.2 Vysvětlení symbolů 41
1.2.1 Úroveň nebezpečí 41
1.2.2 Symboly nebezpečí 41
1.2.3 Struktura výstrah 42
1.2.4 Obecné symboly 42

Bezpečnost 43
2.1 Všeobecné bezpečnostní pokyny 43
2.1.1 Všechny domácí spotřebiče 43

Nástroje a pomůcky 44

Oprava 45
4.1 Výměna těsnění dvířek 45
4.2 Výměna plochých pantů 46
4.2.1 Odstranění plochých pantů 46
4.2.2 Montáž plochých pantů 48
4.3 Výměna posuvných závěsů 49
4.3.1 Odstranění posuvných závěsů 49
4.3.2 Montáž posuvných závěsů 50
4.4 Výměna odkládací plochy 51
4.4.1 Vyjmutí odkládací plochy 51
4.4.2 Montáž odkládací plochy 51
4.5 Výměna dveřní přihrádky 52
4.5.1 Vyjmutí dveřní přihrádky 52
4.5.2 Montáž dveřní přihrádky 52
4.6 Výměna zásobníku na ovoce a zeleninu 53
4.6.1 Vyjmutí zásobníku na ovoce a zeleninu 53
4.6.2 Montáž zásobníku na ovoce a zeleninu 53
4.7 Výměna zásobníku na zmrazené potraviny 54
4.7.1 Vyjmutí zásobníku na zmrazené potraviny 54
4.7.2 Montáž zásobníku na zmrazené potraviny 54
4.8 Výměna LED bočního osvětlení 55
4.8.1 Vyjmutí LED bočního osvětlení 55
4.8.2 Montáž LED bočního osvětlení 56
4.9 Výměna horního LED osvětlení 57
4.9.1 Demontáž horního LED osvětlení 57
4.9.2 Montáž horního LED osvětlení 57
4.10 Výměna LED osvětlení v mrazničce 58
4.10.1 Demontáž LED osvětlení v mrazničce 58
4.10.2 Montáž LED osvětlení mrazničky 58

Copyright BSH Hausgeräte GmbH

O tomto dokumentu

1.1 Důležité informace

1.1.1 Účel

Tyto pokyny k opravě pomáhají spotřebiteli při vlastnoruční opravě spotřebičů v souladu s platnými předpisy o ekodesignu (platnými k 03/2021).

Obsahují informace o výměně některých náhradních dílů včetně příslušných výstrah a nebezpečí.

V případě dotazů se obraťte na náš zákaznický servis. Za škody ručíme pouze v případě, že budou správně dodrženy pokyny k opravě.

1.2 Vysvětlení symbolů

1.2.1 Úroveň nebezpečí

Jednotlivé úrovně výstrah se skládají ze symbolu a signálního slova. Signální slova uvádějí závažnost nebezpečí.

Úroveň výstrahy	Význam
⚠ NEBEZPEČÍ	Nedodržení výstražného upozornění způsobí smrt nebo vážná zranění.
⚠ VÝSTRAHA	Nedodržení výstražného upozornění může způsobit smrt nebo vážná zranění.
⚠ POZOR	Nedodržení výstražného upozornění může způsobit lehká zranění.
POZOR!	Nedodržení výstražného upozornění může způsobit škody na majetku.

Tabulka 1: Úroveň nebezpečí

1.2.2 Symboly nebezpečí

Symboly nebezpečí jsou symbolická znázornění určující druh nebezpečí.

V tomto dokumentu jsou použity následující symboly nebezpečí:

Symbol nebezpečí	Význam
	Obecné výstražné upozornění
	Nebezpečí vycházející z elektrického napětí
	Nebezpečí výbuchu
	Nebezpečí pořezání
	Nebezpečí rozdrcení

Copyright BSH Hausgeräte GmbH

Symbol nebezpečí	Význam
	Nebezpečí spojené s horkými povrchy
	Nebezpečí vycházející ze silného elektro-magnetického pole
	Nebezpečí z neionizujícího záření

Tabulka 2: Symboly nebezpečí

1.2.3 Struktura výstrah

Výstrahy použité v tomto dokumentu mají standardizovaný vzhled a strukturu.

	NEBEZPEČÍ **Typ a zdroj nebezpečí!** Možné důsledky nedodržení výstražného upozornění. ▸ Opatření a zákazy eliminující nebezpečí.

Následující příklad ukazuje výstrahu, která varuje před zásahem elektrickým proudem při dotyku dílů pod proudem. Je uvedeno opatření pro zabránění rizika.

	NEBEZPEČÍ **Nebezpečí úrazu elektrickým proudem při dotyku dílů pod proudem!** Usmrcení elektrickým proudem ▸ Odpojte spotřebič od přívodu elektrického proudu alespoň 60 sekund před zahájením opravy.

1.2.4 Obecné symboly

V tomto dokumentu jsou použity následující obecné symboly:

Obecný symbol	Význam
	Uvedení zvláštního tipu (text nebo grafické vyjádření)
	Uvedení jednoduchého tipu (pouze text)
	Uvedení odkazu k videonávodu

Obecný symbol	Význam
	Uvedení požadovaných nástrojů
	Uvedení požadovaných podmínek
	Uvedení podmínky (když, pak atd.)
	Uvedení výsledku
Start	Uvedení klávesy nebo tlačítka
[00123456]	Uvedení čísla materiálu
Status	Uvedení zobrazeného textu / okna (na ukazateli spotřebiče)

Tabulka 3: Obecné symboly

Copyright BSH Hausgeräte GmbH

Bezpečnost

2.1 Všeobecné bezpečnostní pokyny

2.1.1 Všechny domácí spotřebiče

Nebezpečí úrazu elektrickým proudem při dotyku dílů pod proudem!

- Chyby při opravě elektrických součástí mohou vést k úrazu elektrickým proudem!
- Odpojte spotřebič ze sítě alespoň 60 sekund před zahájením prací.
- Po opravě nechte provést bezpečnostní zkoušku podle VDE 0701 nebo specifických předpisů dané země.

Nebezpečí poranění o ostré hrany!

- Používejte ochranné rukavice.

Nebezpečí rozdrcení během opravy, údržby, odstranění závad a servisu těžkými a pohyblivými součástmi

- Používejte bezpečnostní obuv.
- Zajistěte těžké součásti před pádem.
- Nesahejte na pohyblivé součásti.

Nebezpečí z hlediska bezpečnosti / funkce spotřebiče!

- Používejte pouze originální náhradní díly.

Nebezpečí poškození elektrostaticky citlivých součástí (elektrostatický výboj)!

- Nedotýkejte se modulů, včetně přípojek a vodičů.

Copyright BSH Hausgeräte GmbH

Nástroje a pomůcky

Označení	Detaily	Snímky
Ochranná tkanina [00342013]	60 cm x 50 cm	
Přísavka [00342224]	Ø 50 mm	
Torx Bit TX20 [00340865]	6,3 mm (1/4")	
Pomocný nástroj [00342180]	Nástroj pro uvolnění plastových dílů "magic tool"	

Copyright BSH Hausgeräte GmbH

4.1 Výměna těsnění dvířek

Požadavek:

- Dvířka jsou otevřená.

Copyright BSH Hausgeräte GmbH

4.2 Výměna plochých pantů

Speciální nástroje:

Torx Bit TX20 6,3 mm (1/4") [00340865]

VÝSTRAHA

Těžké, objemné spotřebiče!
Poranění zad a svalů
- Odstranění dvířek spotřebiče by měl provádět výhradně školený odborník.
- Pro manipulaci se spotřebičem jsou nutní dva lidé.
- Použijte pouze vhodné nástroje a zařízení.

POZOR

Ostré hrany!
Nebezpečí řezných poranění
- Používejte ochranné rukavice.

POZOR

Otevřete prostor se závěsy!
Rozdrcení prstů / zachycení
- Nesahejte do prostoru se závěsy.
- Používejte ochranné rukavice.

POZOR

Nebezpečí padajících dílů kvůli uvolněným šroubům!
Poranění padajícími díly.
- Zajistěte jednotlivé součásti před pádem.

POZOR!

Nebezpečí padajících dílů kvůli uvolněným šroubům!
Poškození jiných částí spotřebiče nebo prvků domácnosti zákazníka, např. podlahy.
- Zajistěte jednotlivé součásti před pádem.

Požadavek:

- Spotřebič je odpojený od přívodu elektrické energie.
- Čelní dvířka nábytku jsou vyjmutá. Viz návod k montáži.
- Dvířka jsou otevřená.

4.2.1 Odstranění plochých pantů

Dbejte na to, abyste panty během demontáže / montáže nezavřeli.

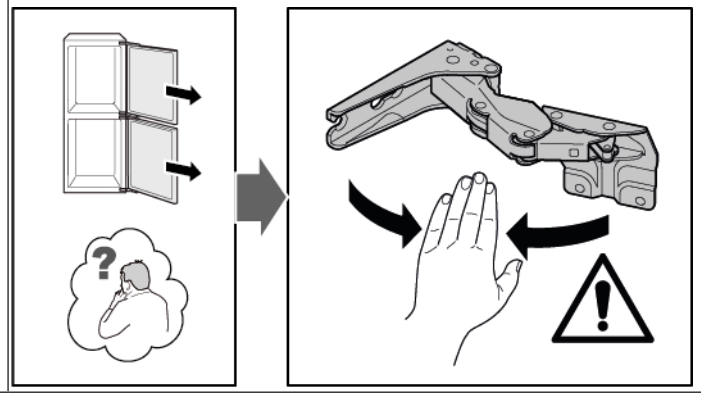

1. Sejměte čtyři kryty pantů.

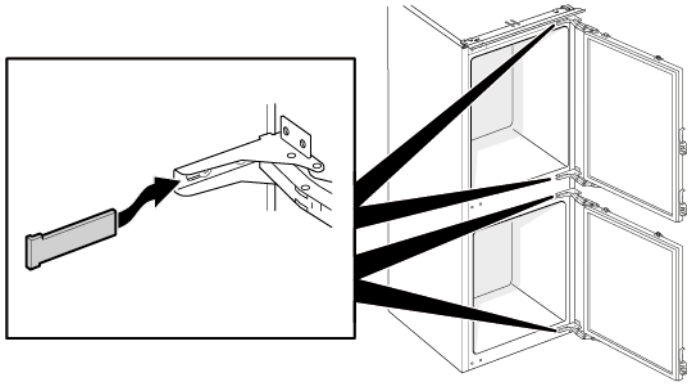

Copyright BSH Hausgeräte GmbH

2. 1. Uvolněte čtyři šrouby (1).
   2. Vysuňte a vyjměte horní dvířka (2).

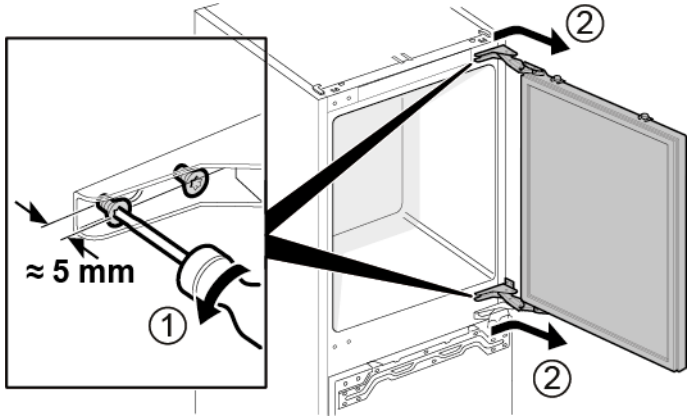

3. 1. Odstraňte čtyři šrouby (1).
   2. Vyjměte panty (2).

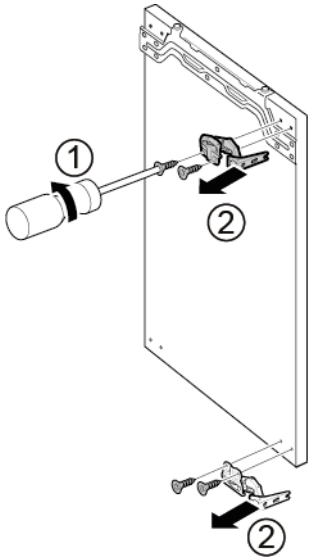

➡ Horní panty dvířek jsou vyjmuté.

4. 1. Uvolněte čtyři šrouby (1).
   2. Vysuňte a vyjměte spodní dvířka (2).

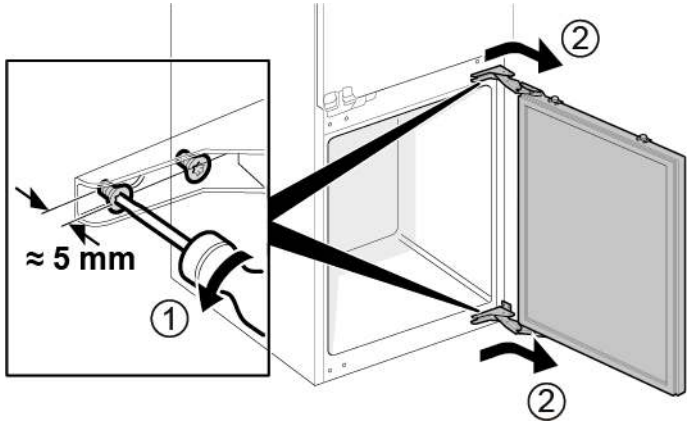

5. 1. Odstraňte čtyři šrouby (1).
   2. Vyjměte panty (2).

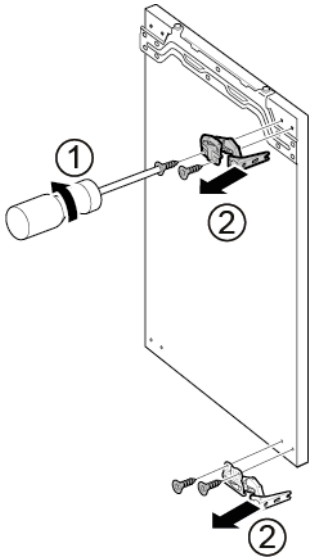

➡ Spodní panty dvířek jsou vyjmuté.

Copyright BSH Hausgeräte GmbH

4.2.2 Montáž plochých pantů

- Montáž proveďte v opačném sledu.

Copyright BSH Hausgeräte GmbH

4.3 Výměna posuvných závěsů

Speciální nástroje:

Torx Bit TX20	6,3 mm (1/4")	[00340865]

VÝSTRAHA

Těžké, objemné spotřebiče!
Poranění zad a svalů
- Odstranění dvířek spotřebiče by měl provádět výhradně školený odborník.
- Pro manipulaci se spotřebičem jsou nutní dva lidé.
- Použijte pouze vhodné nástroje a zařízení.

POZOR

Ostré hrany!
Nebezpečí řezných poranění
- Používejte ochranné rukavice.

POZOR

Nebezpečí padajících dílů kvůli uvolněným šroubům!
Poranění padajícími díly.
- Zajistěte jednotlivé součásti před pádem.

POZOR!

Nebezpečí padajících dílů kvůli uvolněným šroubům!
Poškození jiných částí spotřebiče nebo prvků domácnosti zákazníka, např. podlahy.
- Zajistěte jednotlivé součásti před pádem.

Požadavek:

- Spotřebič je odpojený od přívodu elektrické energie.
- Čelní dvířka nábytku a dvířka spotřebiče jsou oddělené. Viz návod k montáži.

4.3.1 Odstranění posuvných závěsů

1. 1. Vyšroubujte dva šrouby (1).
   2. Vyjměte horní závěs horních dvířek (2).
   3. Vyjměte horní dvířka (3).
   4. Vyšroubujte dva šrouby (4).
   5. Vyjměte horní závěs dolních dvířek (5).
   6. Vyjměte dolní dvířka (6).

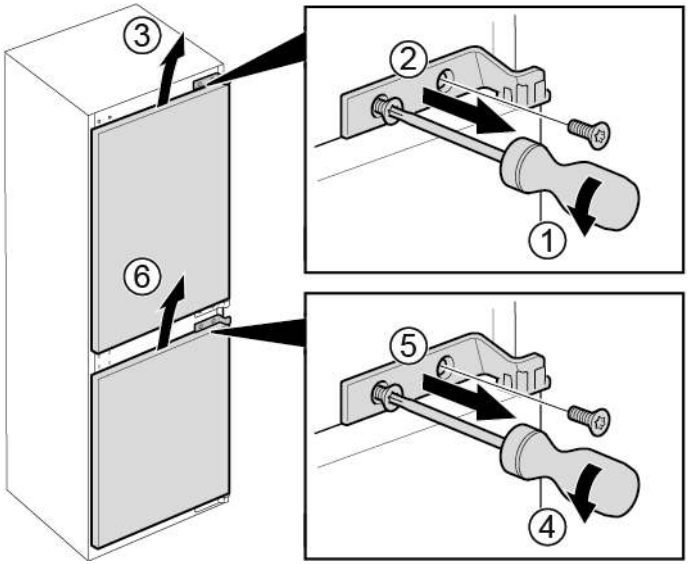

Copyright BSH Hausgeräte GmbH

2. 1. Odstraňte čtyři šrouby (1).
   2. Vyjměte spodní závěsy (2).

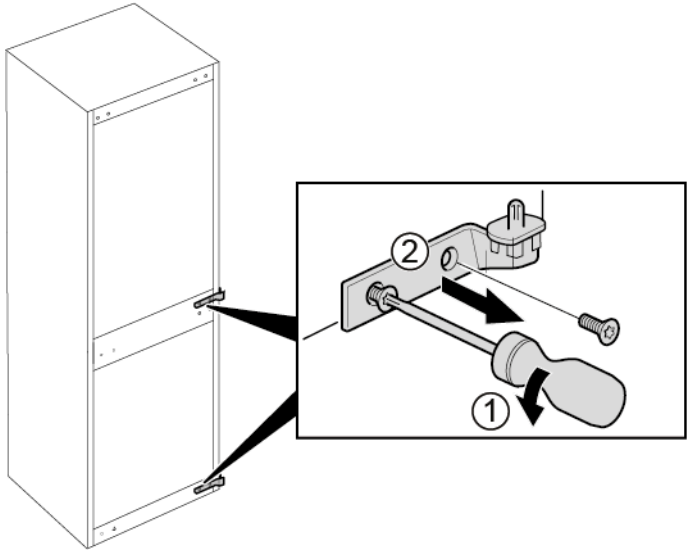

➡ Závěsy jsou vyjmuté.

4.3.2 Montáž posuvných závěsů

▸ Montáž proveďte v opačném sledu.

Copyright BSH Hausgeräte GmbH

4.4 Výměna odkládací plochy

Požadavek:

- Dvířka jsou otevřená.

4.4.1 Vyjmutí odkládací plochy

- Vytáhněte odkládací plochu.

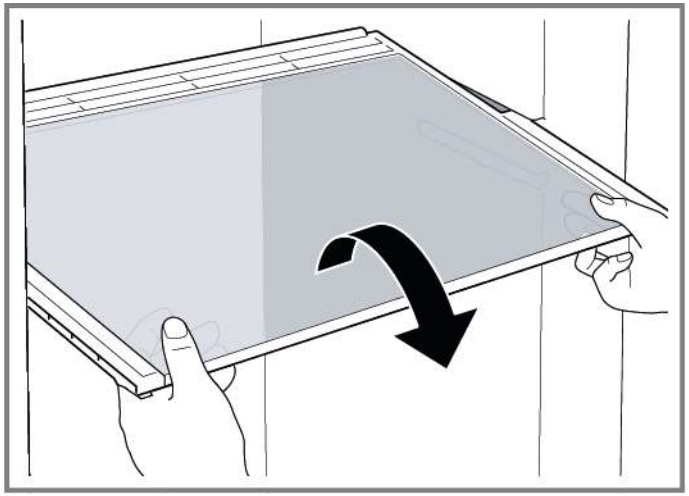

- Odkládací plocha je vyjmutá.

4.4.2 Montáž odkládací plochy

- Montáž proveďte v opačném sledu.

Copyright BSH Hausgeräte GmbH

4.5 Výměna dveřní přihrádky

Požadavek:

- Dvířka jsou otevřená.

4.5.1 Vyjmutí dveřní přihrádky

- Zvedněte dveřní přihrádku nahoru.

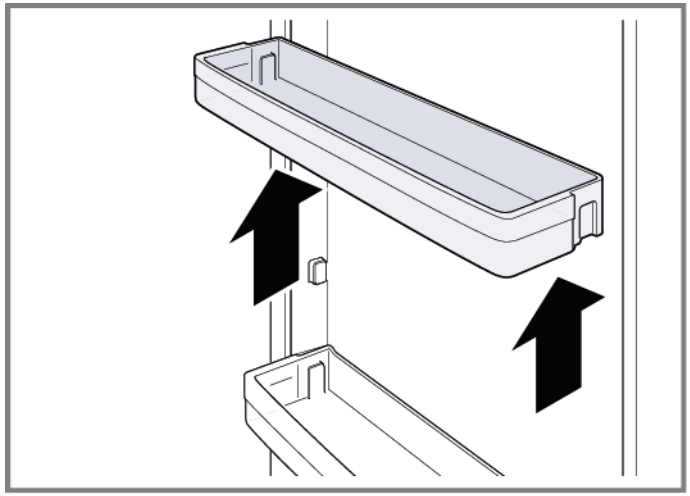

- Dveřní přihrádka je vyjmutá.

4.5.2 Montáž dveřní přihrádky

- Montáž proveďte v opačném sledu.

Copyright BSH Hausgeräte GmbH

4.6 Výměna zásobníku na ovoce a zeleninu

Požadavek:

Dvířka jsou otevřená.

4.6.1 Vyjmutí zásobníku na ovoce a zeleninu

1. Co nejvíce vytáhněte zásobník na ovoce a zeleninu.
2. 1. Zvedněte vpředu (1) zásobník na ovoce a zeleninu.
   2. Vyjměte zásobník (2).

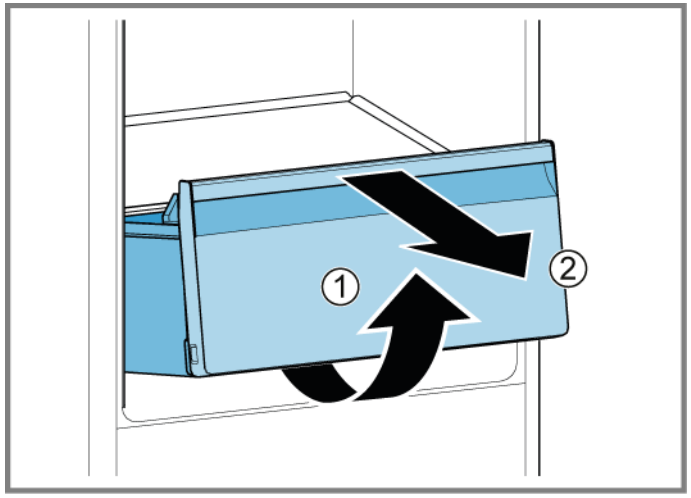

Zásobník na ovoce a zeleninu je vyjmutý.

4.6.2 Montáž zásobníku na ovoce a zeleninu

- Montáž proveďte v opačném sledu.

Copyright BSH Hausgeräte GmbH

4.7 Výměna zásobníku na zmrazené potraviny

Požadavek:

Dvířka jsou otevřená.

4.7.1 Vyjmutí zásobníku na zmrazené potraviny

1. Úplně vytáhněte zásobník na zmrazené potraviny (1).
2. Vyjměte zásobník na zmrazené potraviny (2).

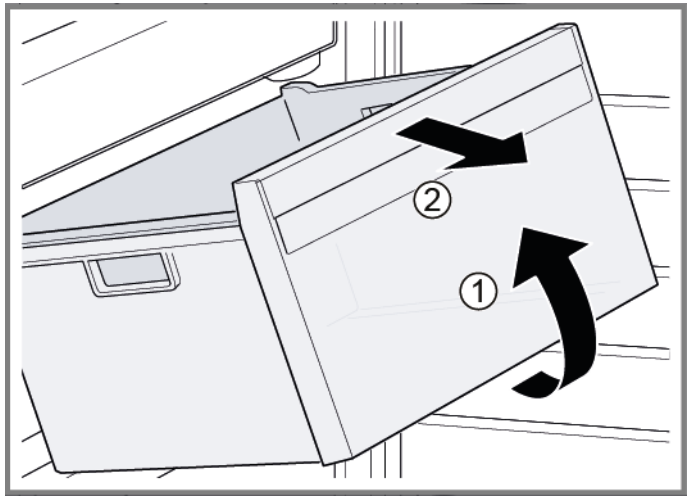

Zásobník na zmrazené potraviny je vyjmutý.

4.7.2 Montáž zásobníku na zmrazené potraviny

- Montáž proveďte v opačném sledu.

Copyright BSH Hausgeräte GmbH

4.8 Výměna LED bočního osvětlení

Speciální nástroje:

Přísavka	Ø50 mm	[00342224]

	Váš spotřebič je vybaven bezúdržbovým LED osvětlením. Tato osvětlení smí být opravena pouze zákaznickým servisem nebo oprávněným technikem!

	NEBEZPEČÍ **Nebezpečí úrazu elektrickým proudem při dotyku dílů pod proudem!** V případě neodborné opravy hrozí nebezpečí smrtelného úrazu elektrickým proudem ▸ Opravu elektrického zařízení smí provádět jen kvalifikovaný elektrikář. ▸ Po opravě nechte provést bezpečnostní zkoušku podle VDE 0701 nebo specifických předpisů dané země.

	NEBEZPEČÍ **Nebezpečí úrazu elektrickým proudem při dotyku dílů pod proudem!** Usmrcení elektrickým proudem ▸ Odpojte spotřebič od přívodu elektrického proudu alespoň 60 sekund před zahájením opravy.

	POZOR **Ostré hrany!** Nebezpečí řezných poranění ▸ Používejte ochranné rukavice.

Požadavek:

- Spotřebič je odpojený od přívodu elektrické energie.
- Dvířka jsou otevřená.
- Police jsou vyjmuté.

4.8.1 Vyjmutí LED bočního osvětlení

1. Přilepte dvě přísavky na kryt LED bočního osvětlení.
2. Otočením vytáhněte přísavky dopředu.

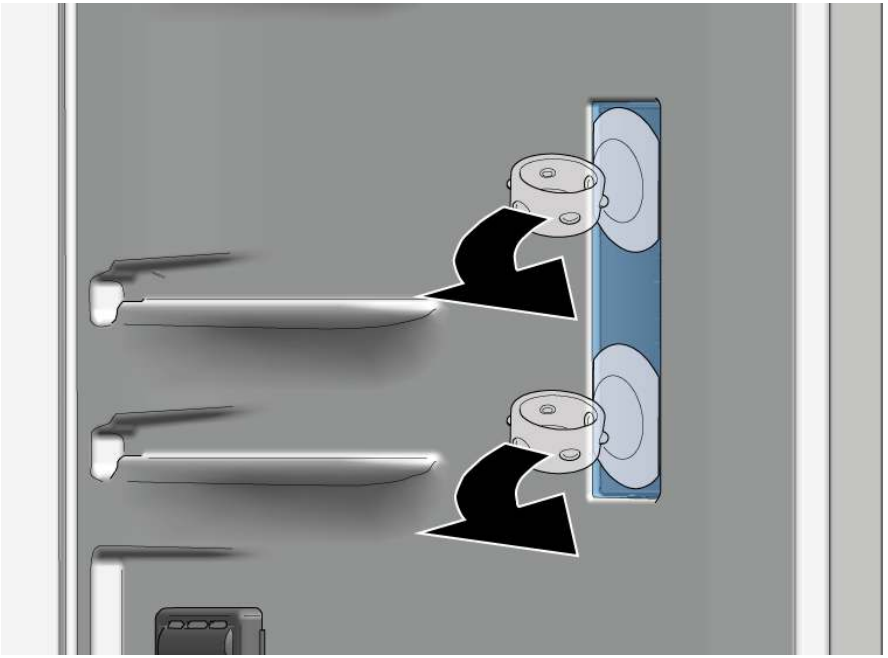

➡ Kryt LED osvětlení je vyjmutý.

Copyright BSH Hausgeräte GmbH

3. Vyjměte LED modul.

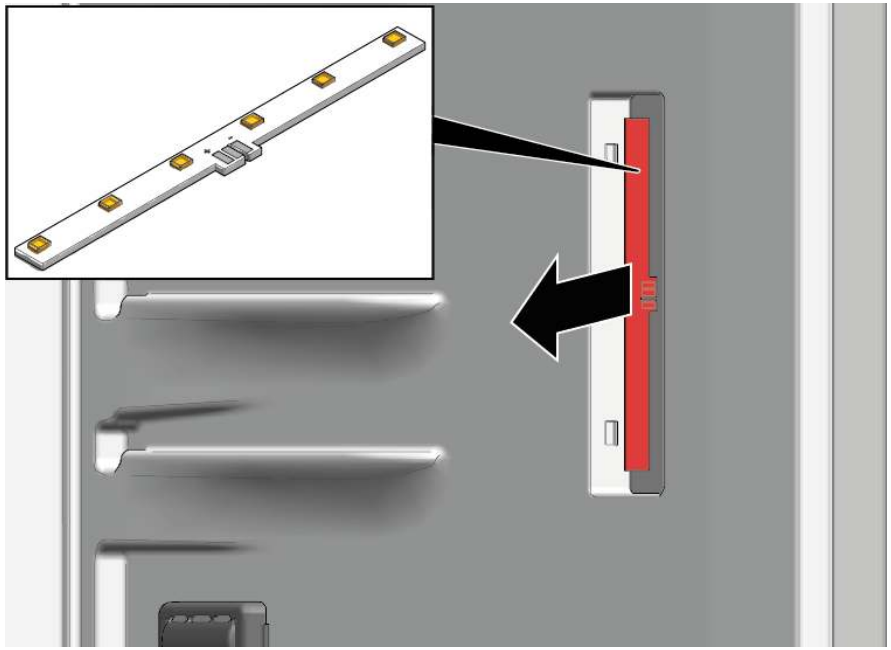

➔ LED boční osvětlení je vyjmuté.

4.8.2 Montáž LED bočního osvětlení

ℹ	Protože se háky krytu žárovky během demontáže snadno zlomí, obsahuje sada náhradních dílů LED bočního světla LED modul a kryt osvětlení.

▸ Montáž proveďte v opačném sledu.

Copyright BSH Hausgeräte GmbH

4.9 Výměna horního LED osvětlení

Speciální nástroje:

Pomocný nástroj	Nástroj pro uvolnění plastových dílů "magic tool"	[00342180]

Váš spotřebič je vybaven bezúdržbovým LED osvětlením.

Tato osvětlení smí být opravena pouze zákaznickým servisem nebo oprávněným technikem!

NEBEZPEČÍ

Nebezpečí úrazu elektrickým proudem při dotyku dílů pod proudem!
V případě neodborné opravy hrozí nebezpečí smrtelného úrazu elektrickým proudem

- Opravu elektrického zařízení smí provádět jen kvalifikovaný elektrikář.
- Po opravě nechte provést bezpečnostní zkoušku podle VDE 0701 nebo specifických předpisů dané země.

NEBEZPEČÍ

Nebezpečí úrazu elektrickým proudem při dotyku dílů pod proudem!
Usmrcení elektrickým proudem

- Odpojte spotřebič od přívodu elektrického proudu alespoň 60 sekund před zahájením opravy.

POZOR

Ostré hrany!
Nebezpečí řezných poranění

- Používejte ochranné rukavice.

Požadavek:

- Spotřebič je odpojený od přívodu elektrické energie.
- Dvířka jsou otevřená.

4.9.1 Demontáž horního LED osvětlení

1. 1. Zasuňte nástroj pro demontáž mezi horní LED osvětlení a vnitřní vložku chladicího prostoru, abyste uvolnili háky (1).
   2. Vyjměte horní LED osvětlení (2).

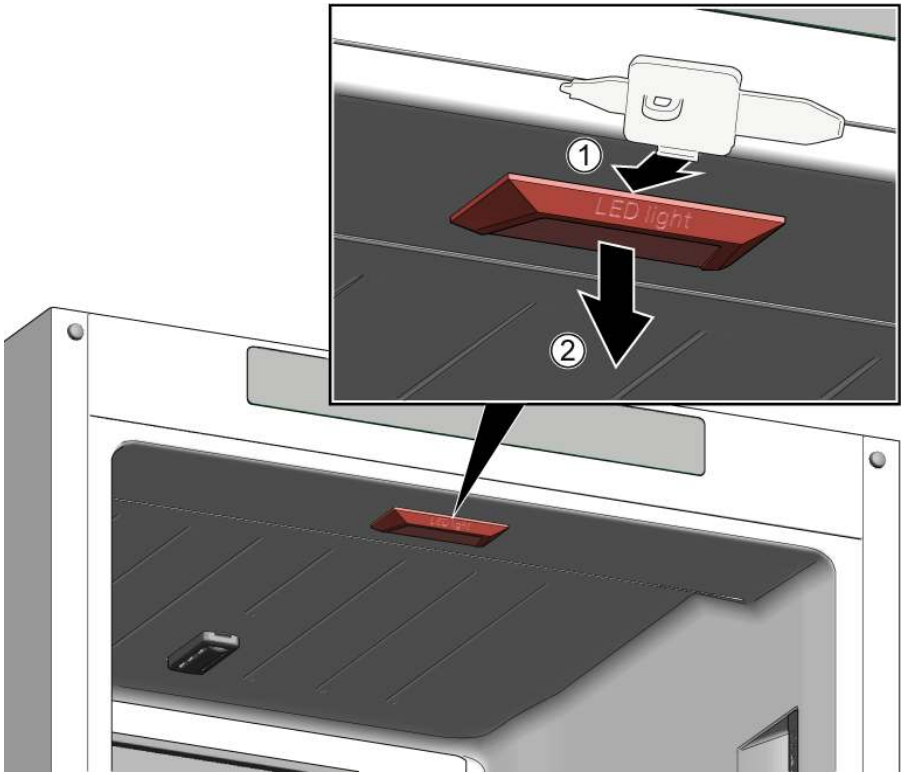

2. Odpojte elektrické připojení horního LED osvětlení.

Horní LED osvětlení je vyjmuté.

4.9.2 Montáž horního LED osvětlení

- Montáž proveďte v opačném sledu.

Copyright BSH Hausgeräte GmbH

4.10 Výměna LED osvětlení v mrazničce

Speciální nástroje:

Pomocný nástroj	Nástroj pro uvolnění plastových dílů "magic tool"	[00342180]

Váš spotřebič je vybaven bezúdržbovým LED osvětlením.

Tato osvětlení smí být opravena pouze zákaznickým servisem nebo oprávněným technikem!

NEBEZPEČÍ

Nebezpečí úrazu elektrickým proudem při dotyku dílů pod proudem!
V případě neodborné opravy hrozí nebezpečí smrtelného úrazu elektrickým proudem
- Opravu elektrického zařízení smí provádět jen kvalifikovaný elektrikář.
- Po opravě nechte provést bezpečnostní zkoušku podle VDE 0701 nebo specifických předpisů dané země.

NEBEZPEČÍ

Nebezpečí úrazu elektrickým proudem při dotyku dílů pod proudem!
Usmrcení elektrickým proudem
- Odpojte spotřebič od přívodu elektrického proudu alespoň 60 sekund před zahájením opravy.

POZOR

Ostré hrany!
Nebezpečí řezných poranění
- Používejte ochranné rukavice.

Požadavek:
- Spotřebič je odpojený od přívodu elektrické energie.
- Dvířka jsou otevřená.

4.10.1 Demontáž LED osvětlení v mrazničce

1. Zasuňte nástroj pro demontáž mezi osvětlení a kryt na boční straně osvětlení tak, aby vznikla mezera (1).
2. Posuňte nástroj pro demontáž na druhou stranu upevňovacího háku osvětlení a otočte jej dopředu (2).
3. Vyjměte LED osvětlení mrazničky (3).

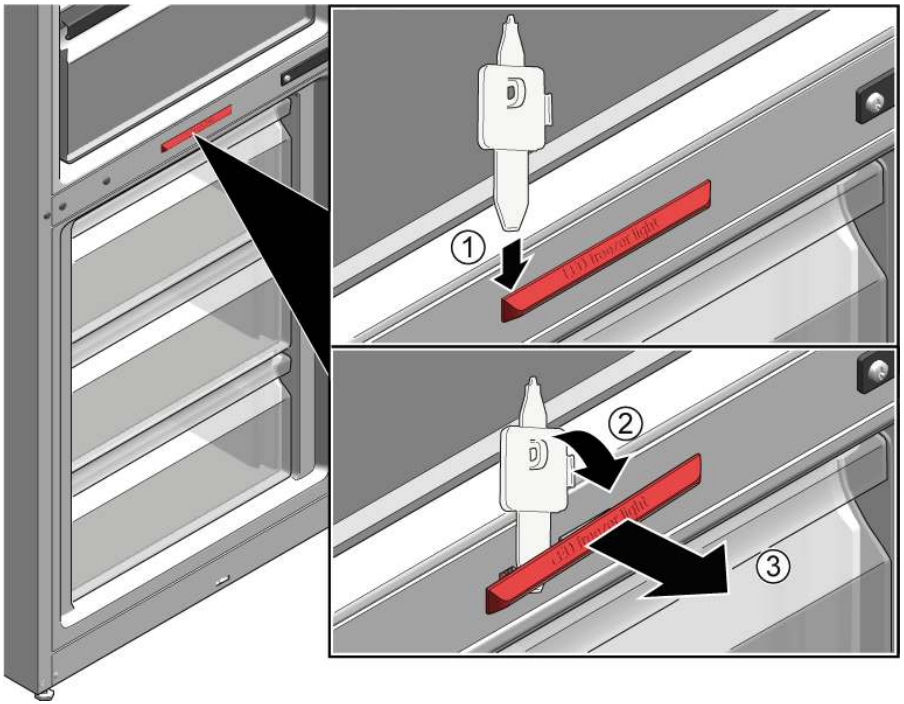

- LED osvětlení mrazničky je odpojené.
- LED osvětlení mrazničky je vyjmuté.

4.10.2 Montáž LED osvětlení mrazničky

- Montáž proveďte v opačném sledu.

Copyright BSH Hausgeräte GmbH

Tip til reparation - Køle-/frysekombination

Om dette dokument ... 60
1.1 Vigtig information ... 60
1.1.1 Formål ... 60
1.2 Forklaring af symboler ... 60
1.2.1 Fareniveauer ... 60
1.2.2 Faresymboler ... 60
1.2.3 Advarslernes opbygning ... 61
1.2.4 Generelle symboler ... 61

Sikkerhed ... 62
2.1 Generelle sikkerhedsanvisninger ... 62
2.1.1 Alle husholdningsapparater ... 62

Værktøjer og hjælpemidler ... 63

Reparation ... 64
4.1 Udskiftning af dørpakning ... 64
4.2 Udskiftning af fladhængsel ... 65
4.2.1 Fjernelse af fladhængsel ... 65
4.2.2 Montering af fladhængsel ... 67
4.3 Udskiftning af glidehængsel ... 68
4.3.1 Fjernelse af glidehængsel ... 68
4.3.2 Montering af glidehængsel ... 69
4.4 Udskiftning af hylde ... 70
4.4.1 Fjernelse af hylde ... 70
4.4.2 Montering af hylde ... 70
4.5 Udskiftning af dørhylde ... 71
4.5.1 Fjernelse af dørhylde ... 71
4.5.2 Montering af dørhylde ... 71
4.6 Udskiftning af frugt- og grøntsagsbeholder ... 72
4.6.1 Fjernelse af frugt- og grøntsagsbeholder ... 72
4.6.2 Montering af frugt- og grøntsagsbeholder ... 72
4.7 Udskiftning af frostvarebeholder ... 73
4.7.1 Fjernelse af frostvarebeholder ... 73
4.7.2 Montering af frostvarebeholder ... 73
4.8 Udskiftning af LED-sidelampe ... 74
4.8.1 Fjernelse af LED-sidelampe ... 74
4.8.2 Montering af LED-sidelampe ... 75
4.9 Udskiftning af LED-toplampe ... 76
4.9.1 Afmontering af LED-toplampe ... 76
4.9.2 Installation af LED-toplampe ... 76
4.10 Udskiftning af LED-fryselampe ... 77
4.10.1 Fjernelse af LED-fryselampe ... 77
4.10.2 LED-fryselampen er fjernet ... 77

Copyright by BSH Hausgeräte GmbH

Om dette dokument

1.1 Vigtig information

1.1.1 Formål

Disse reparationsanvisninger hjælper kunden til selv at kunne reparere apparater i henhold til den gældende lovgivning om miljøvenligt design (fra 03/2021).

De indeholder information om, hvordan der udskiftes bestemte reservedele, herunder advarsler og risici.

Kontakt kundeservice i tilfælde af spørgsmål. Vi påtager os kun ansvar for skader, hvis reparationsanvisningerne er fuldt korrekt.

1.2 Forklaring af symboler

1.2.1 Fareniveauer

Advarselsniveauerne består af et symbol og et signalord. Signalordene indikerer farens alvor.

Advarselsniveau	Betydning
⚠ FARE	Manglende overholdelse af advarselsmeddelelsen vil medføre død eller alvorlige kvæstelser.
⚠ ADVARSEL	Manglende overholdelse af advarselsmeddelelsen kan medføre død eller alvorlige kvæstelser.
⚠ PAS PÅ!	Manglende overholdelse af advarselsmeddelelsen kan medføre mindre kvæstelser.
BEMÆRK!	Manglende overholdelse af advarselsmeddelelsen kan medføre materiel beskadigelse.

Tabel 1: Fareniveauer

1.2.2 Faresymboler

Faresymboler er symbolske visninger, der giver en indikation af faretypen.

Der anvendes følgende faresymboler i dette dokument:

Faresymbol	Betydning
	Generel advarselsmeddelelse
	Fare for elektrisk spænding
	Eksplosionsfare
	Fare for at skære sig

Copyright by BSH Hausgeräte GmbH

Faresymbol	Betydning
	Fare for klemning
	Fare pga. varme overflader
	Fare pga. kraftigt magnetfelt
	Fare pga. ikke-ioniserende stråling

Tabel 2: Faresymboler

1.2.3 Advarslernes opbygning

Advarsler i dette dokument har et standardiseret udseende og en standardiseret opbygning.

	FARE **Farens type og kilde!** Mulige følger, hvis faren/advarslen ignoreres. ▸ Foranstaltninger og forbud for at forhindre faren.

De følgende eksempler viser en advarsel, der advarer mod elektrisk stød pga. spændingsførende dele. Foranstaltningen til at undgå faren er nævnt.

	FARE **Fare for elektrisk stød pga. spændingsførende dele!** Død ved elektrisk stød ▸ Afbryd apparater fra strømforsyningen i mindst 60 sekunder, før reparationer påbegyndes.

1.2.4 Generelle symboler

Der anvendes følgende generelle symboler i dette dokument:

Generelt symbol	Betydning
	Angivelse af et særligt tip (tekst og/eller grafik)
	Angivelse af et simpelt tip (kun tekst)
	Angivelse af et link til en videotutorial
	Angivelse af nødvendige værktøjer
	Angivelse af krævede forudsætninger
	Angivelse af en betingelse (hvis..., så...)
	Angivelse af et resultat
Start	Angivelse af en tast eller knap
[00123456]	Angivelse af et materialenummer
Status	Angivelse af en vist tekst/et vist vindue (i apparatets display)

Tabel 3: Generelle symboler

Copyright by BSH Hausgeräte GmbH

Sikkerhed

2.1 Generelle sikkerhedsanvisninger

2.1.1 Alle husholdningsapparater

Fare for elektrisk stød pga. spændingsførende dele!

- Fejl i forbindelse med reparationer, der involverer elektriske komponenter, kan medføre elektrisk stød!
- Afbryd apparatet fra strømnettet i mindst 60 sekunder, før arbejdet påbegyndes.
- Få efter reparationen udført en sikkerhedstest i henhold til VDE 0701 eller lande-specifikke forskrifter.

Fare for tilskadekomst pga. skarpe kanter!

- Brug beskyttelseshandsker.

Fare for klemning i forbindelse med reparation, vedligeholdelse, fejlafhjælpning og service på grund af tunge og bevægelige komponenter

- Brug sikkerhedssko.
- Sørg for at sikre tunge komponenter mod at falde ned.
- Stik kropsdele ind i bevægelige komponenter.

Fare for apparatets sikkerhed/funktion!

- Brug kun originale reservedele.

Fare for beskadigelse af elektrostatisk følsomme komponenter (elektrostatiske afladninger)!

- Berør ikke modulerne, herunder forbindelser og ledningsbaner.

Copyright by BSH Hausgeräte GmbH

Værktøjer og hjælpemidler

Betegnelse	Detaljer	Billeder
Beskyttelsesklud [00342013]	60 cm x 50 cm	
Sugekop [00342224]	Ø 50 mm	
Torx-bit TX20 [00340865]	6,3 mm (1/4")	
Hjælpeværktøj [00342180]	Værktøj til at løsne plastikdele ud "magic tool"	

Copyright by BSH Hausgeräte GmbH

4.1 Udskiftning af dørpakning

Preindstilling:

- Døren er åben.

Copyright by BSH Hausgeräte GmbH

4.2 Udskiftning af fladhængsel

Nødvendig værktøj:

Torx-bit TX20	6,3 mm (1/4")	[00340865]

ADVARSEL

Tunge, store apparater!
Ryg- og muskelskader
- Arbejde til fjernelse af apparatets dør bør kun udføres af uddannede specialister.
- Der skal være to personer om at flytte apparatet.
- Brug kun egnet værktøj og udstyr.

PAS PÅ!

Skarpe kanter!
Snitlæsioner
- Brug beskyttelseshandsker.

PAS PÅ!

Åbent hængselområde!
Fingre kan blive klemt/sætte sig fast
- Grib ikke ind i hængselområdet.
- Brug beskyttelseshandsker.

PAS PÅ!

Fare for nedfaldende dele pga. løsnede skruer!
Personskade pga. nedfaldende dele.
- Sørg for at sikre komponenten mod at falde ned.

BEMÆRK!

Fare for nedfaldende dele pga. løsnede skruer!
Beskadigelse af andre apparatdele eller kundens hjem, f.eks. gulvet.
- Sørg for at sikre komponenten mod at falde ned.

Preindstilling:

- Apparatet er afbrudt fra strømforsyningen.
- Møbeldøren er fjernet. Se monteringsanvisningen.
- Døren er åben.

4.2.1 Fjernelse af fladhængsel

Sørg for, at hængslerne ikke lukker, når de fjernes/monteres.

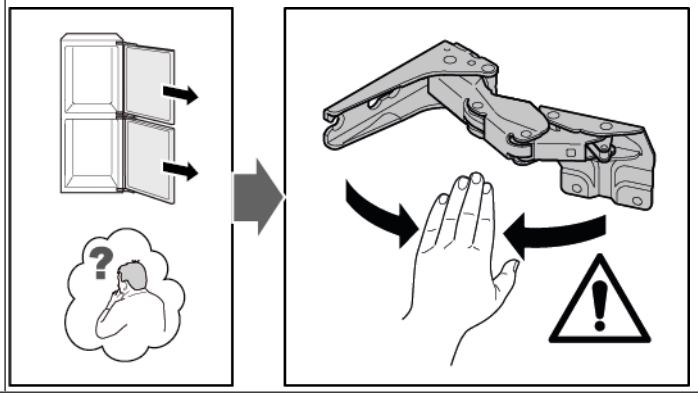

1. Fjern de fire hængslers afdækninger.

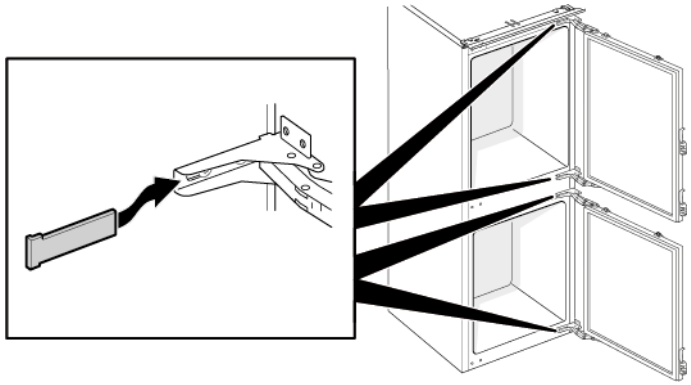

Copyright by BSH Hausgeräte GmbH

2. 1. Løsn de fire skruer (1).
   2. Glid den øverste dør ud, og fjern den (2).

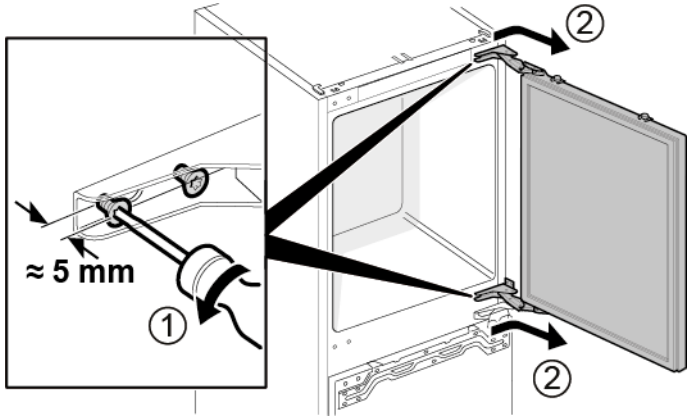

3. 1. Fjern de fire skruer (1).
   2. Fjern hængslerne (2).

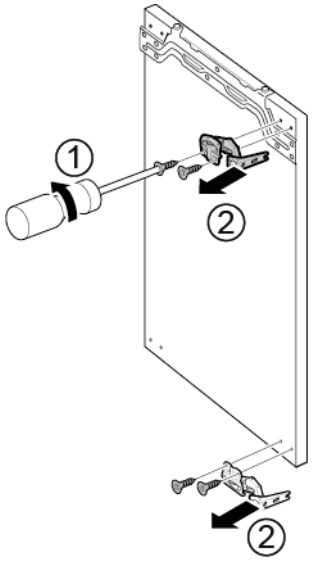

➡ De øverste dørhængsler er fjernet.

4. 1. Løsn de fire skruer (1).
   2. Glid den nederste dør ud, og fjern den (2).

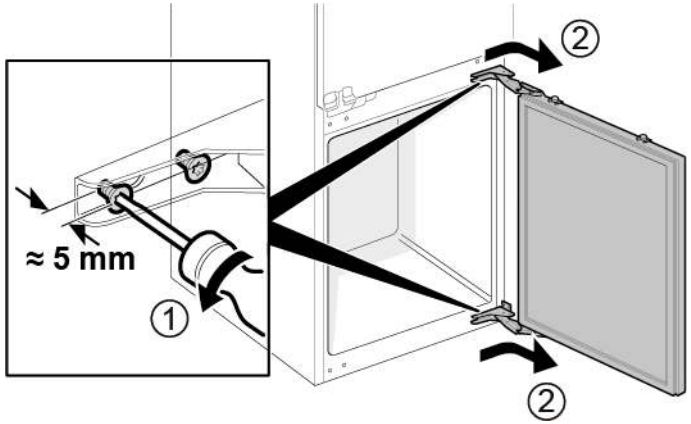

5. 1. Fjern de fire skruer (1).
   2. Fjern hængslerne (2).

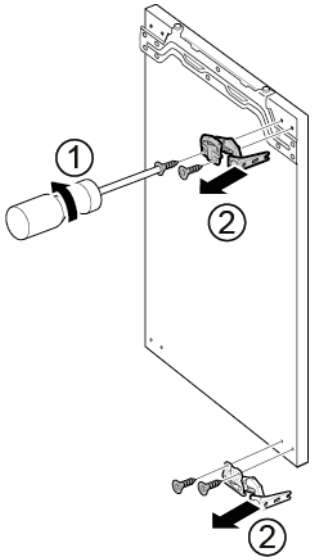

➡ De nederste dørhængsler er fjernet.

Copyright by BSH Hausgeräte GmbH

4.2.2 Montering af fladhængsel

- Montér i omvendt rækkefølge.

Copyright by BSH Hausgeräte GmbH

4.3 Udskiftning af glidehængsel

Nødvendig værktøj:

Torx-bit TX20	6,3 mm (1/4")	[00340865]

ADVARSEL

Tunge, store apparater!
Ryg- og muskelskader
- Arbejde til fjernelse af apparatets dør bør kun udføres af uddannede specialister.
- Der skal være to personer om at flytte apparatet.
- Brug kun egnet værktøj og udstyr.

PAS PÅ!

Skarpe kanter!
Snitlæsioner
- Brug beskyttelseshandsker.

PAS PÅ!

Fare for nedfaldende dele pga. løsnede skruer!
Personskade pga. nedfaldende dele.
- Sørg for at sikre komponenten mod at falde ned.

BEMÆRK!

Fare for nedfaldende dele pga. løsnede skruer!
Beskadigelse af andre apparatdele eller kundens hjem, f.eks. gulvet.
- Sørg for at sikre komponenten mod at falde ned.

Preindstilling:

- Apparatet er afbrudt fra strømforsyningen.
- Møbeldøren og apparatets dør er adskilt. Se monteringsanvisningen.

4.3.1 Fjernelse af glidehængsel

1. 1. Skru de to skruer ud (1).
   2. Fjern den øverste dørs øverste hængsel (2).
   3. Fjern den øverste dør (3).
   4. Skru de to skruer ud (4).
   5. Fjern den nederste dørs øverste hængsel (5).
   6. Fjern den nederste dør (6).

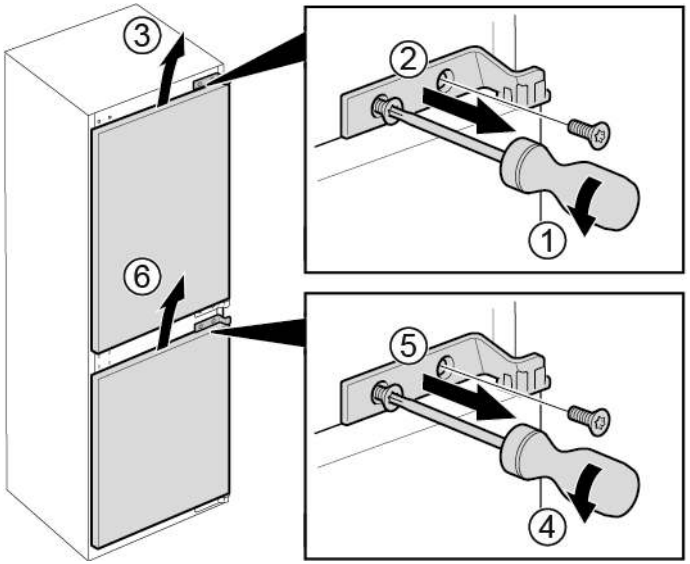

Copyright by BSH Hausgeräte GmbH

2. 1. Fjern de fire skruer (1).
   2. Fjern de nederste hængsler (2).

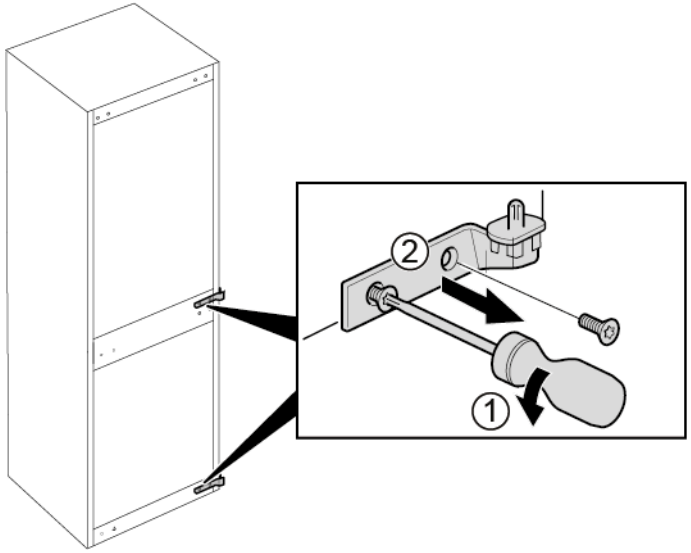

➡ Hængslerne er fjernet.

4.3.2 Montering af glidehængsel

- Montér i omvendt rækkefølge.

Copyright by BSH Hausgeräte GmbH

4.4 Udskiftning af hylde

Preindstilling:

Døren er åben.

4.4.1 Fjernelse af hylde

- Træk hylden ud.

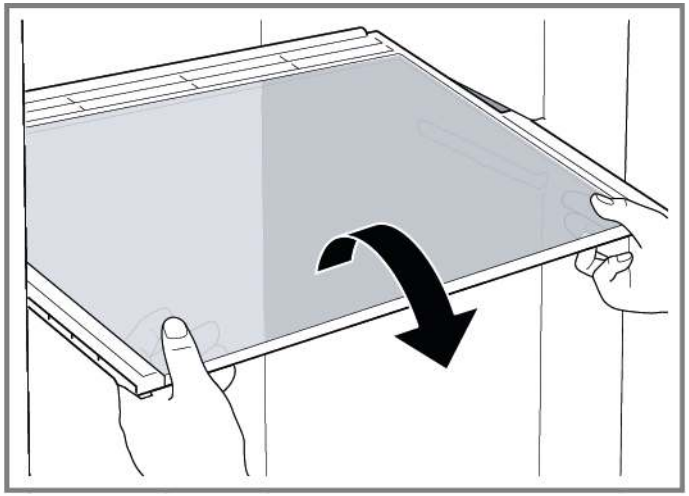

Hylden er fjernet.

4.4.2 Montering af hylde

- Montér i omvendt rækkefølge.

Copyright by BSH Hausgeräte GmbH

4.5 Udskiftning af dørhylde

Preindstilling:

Døren er åben.

4.5.1 Fjernelse af dørhylde

- Løft dørhylden opad.

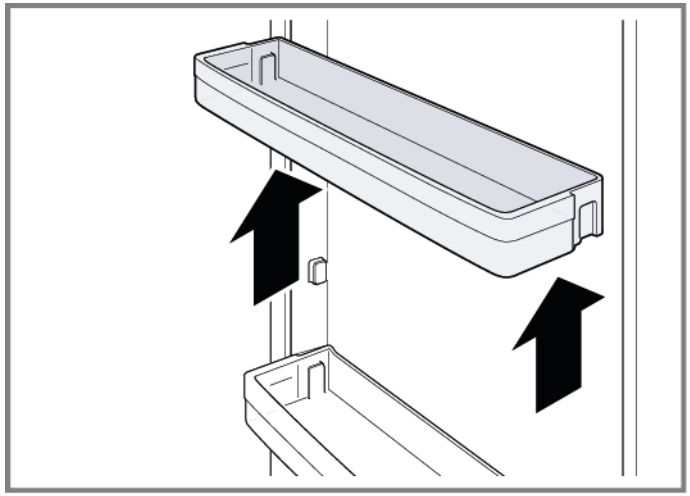

Dørhylden er fjernet.

4.5.2 Montering af dørhylde

- Montér i omvendt rækkefølge.

Copyright by BSH Hausgeräte GmbH

4.6 Udskiftning af frugt- og grøntsagsbeholder

Preindstilling:

✔ Døren er åben.

4.6.1 Fjernelse af frugt- og grøntsagsbeholder

1. Træk frugt- og grøntsagsbeholderen så langt ud, som den kan komme.
2. 1. Løft frugt- og grøntsagsbeholderen op foran (1).
   2. Fjern beholderen (2).

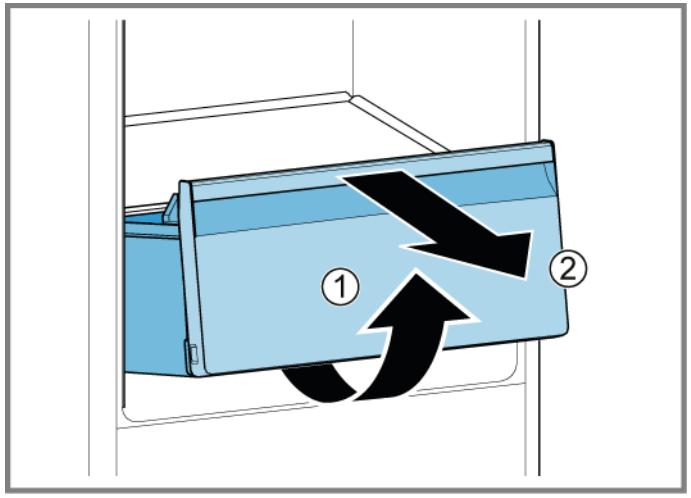

➡ Beholderen med frugt og grøntsager er fjernet.

4.6.2 Montering af frugt- og grøntsagsbeholder

- Montér i omvendt rækkefølge.

Copyright by BSH Hausgeräte GmbH

4.7 Udskiftning af frostvarebeholder

Preindstilling:

Døren er åben.

4.7.1 Fjernelse af frostvarebeholder

1. Træk frostvarebeholderen hele vejen ud (1).
2. Fjern frostvarebeholderen (2).

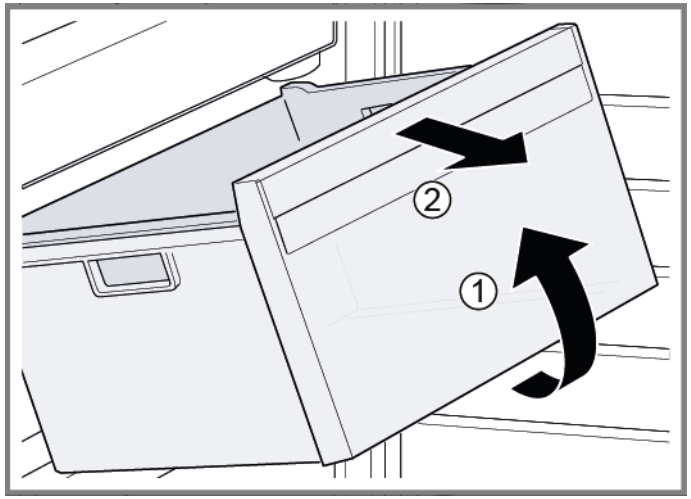

Frostvarebeholderen er fjernet.

4.7.2 Montering af frostvarebeholder

Montér i omvendt rækkefølge.

Copyright by BSH Hausgeräte GmbH

4.8 Udskiftning af LED-sidelampe

Nødvendig værktøj:

Sugekop	Ø50 mm	[00342224]

	Dit apparat er udstyret med en vedligeholdelsesfri LED-lampe. Denne lampe må kun repareres af kundeservice eller autoriserede teknikere!

	FARE **Fare for elektrisk stød pga. spændingsførende dele!** Livsfare pga. elektrisk stød i tilfælde af ukorrekt reparation ▸ Elektriske dele skal repareres af kvalificerede elektrikere. ▸ Få efter reparationen udført en sikkerhedstest i henhold til VDE 0701 eller landespecifikke forskrifter.

	FARE **Fare for elektrisk stød pga. spændingsførende dele!** Død ved elektrisk stød ▸ Afbryd apparater fra strømforsyningen i mindst 60 sekunder, før reparationer påbegyndes.

	PAS PÅ! **Skarpe kanter!** Snitlæsioner ▸ Brug beskyttelseshandsker.

Preindstilling:

- Apparatet er afbrudt fra strømforsyningen.
- Døren er åben.
- Hylderne er fjernet.

4.8.1 Fjernelse af LED-sidelampe

1. Sæt to sugekopper på LED-sidelampens afdækning.
2. Træk sugekopperne fremad i en drejende bevægelse.

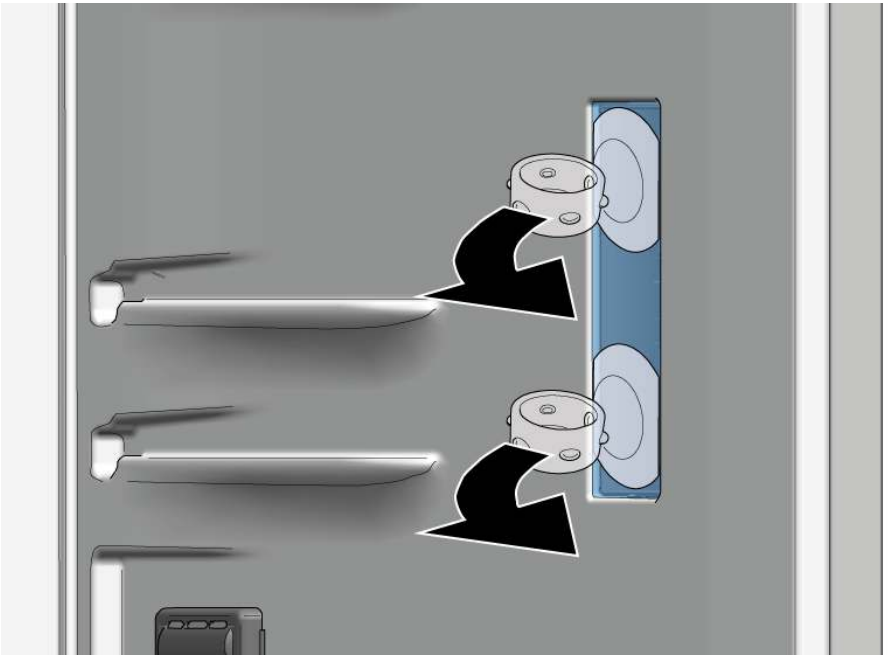

➡ LED-lampens afdækning er fjernet.

Copyright by BSH Hausgeräte GmbH

3. Fjern LED-modulet.

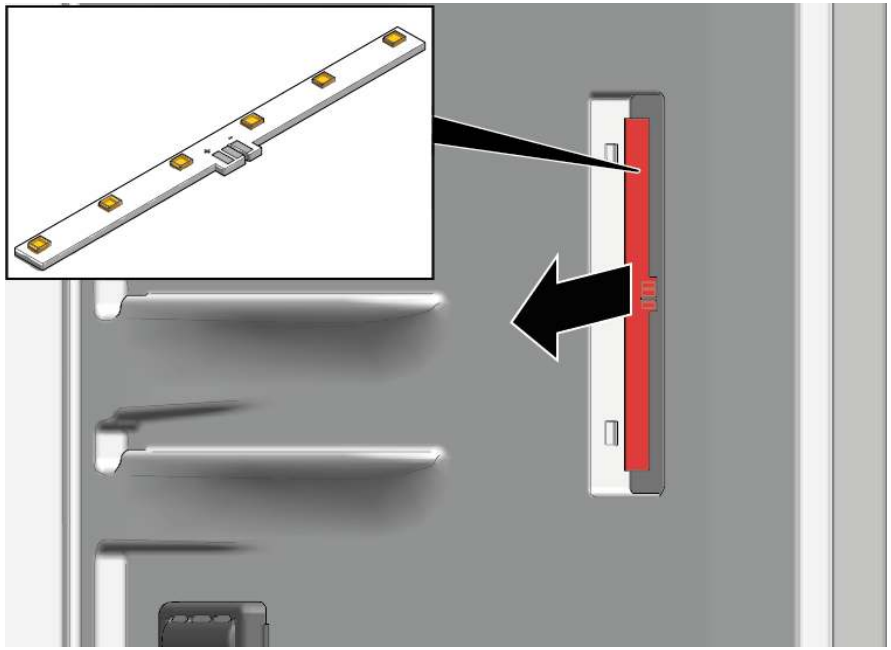

➡ LED-sidelampen er fjernet.

4.8.2 Montering af LED-sidelampe

ℹ	Eftersom krogene på lampens afdækning knækker nemt under fjernelsesproceduren består LED-sidelampen som reservedel af et sæt, der inkluderer LED-modulet og lampens afdækning.

▸ Montér i omvendt rækkefølge.

Copyright by BSH Hausgeräte GmbH

4.9 Udskiftning af LED-toplampe

Nødvendig værktøj:

Hjælpeværktøj	Værktøj til at løsne plastikdele ud "magic tool"	[00342180]

Dit apparat er udstyret med en vedligeholdelsesfri LED-lampe.

Denne lampe må kun repareres af kundeservice eller autoriserede teknikere!

FARE

Fare for elektrisk stød pga. spændingsførende dele!
Livsfare pga. elektrisk stød i tilfælde af ukorrekt reparation
- Elektriske dele skal repareres af kvalificerede elektrikere.
- Få efter reparationen udført en sikkerhedstest i henhold til VDE 0701 eller landespecifikke forskrifter.

FARE

Fare for elektrisk stød pga. spændingsførende dele!
Død ved elektrisk stød
- Afbryd apparater fra strømforsyningen i mindst 60 sekunder, før reparationer påbegyndes.

PAS PÅ!

Skarpe kanter!
Snitlæsioner
- Brug beskyttelseshandsker.

Preindstilling:

- Apparatet er afbrudt fra strømforsyningen.
- Døren er åben.

4.9.1 Afmontering af LED-toplampe

1. 1. Skub demonteringsværktøjet mellem LED-toplampen og kølerummets inderbeklædning for at frigøre lampekrogene (1).
   2. Fjern den øverste LED-lampe (2).

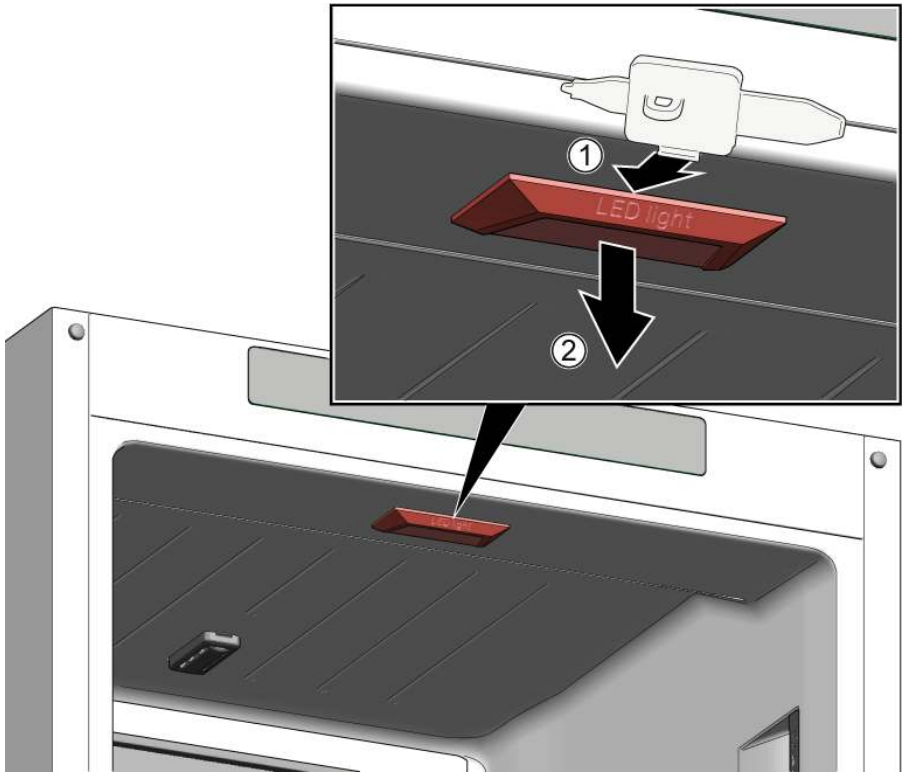

2. Afbryd den elektriske forbindelse til LED-toplampen.

LED-toplampen er fjernet.

4.9.2 Installation af LED-toplampe

- Montér i omvendt rækkefølge.

Copyright by BSH Hausgeräte GmbH

4.10 Udskiftning af LED-fryselampe

Nødvendig værktøj:

Hjælpeværktøj	Værktøj til at løsne plastikdele ud "magic tool"	[00342180]

Dit apparat er udstyret med en vedligeholdelsesfri LED-lampe.

Denne lampe må kun repareres af kundeservice eller autoriserede teknikere!

FARE

Fare for elektrisk stød pga. spændingsførende dele!
Livsfare pga. elektrisk stød i tilfælde af ukorrekt reparation
- Elektriske dele skal repareres af kvalificerede elektrikere.
- Få efter reparationen udført en sikkerhedstest i henhold til VDE 0701 eller landespecifikke forskrifter.

FARE

Fare for elektrisk stød pga. spændingsførende dele!
Død ved elektrisk stød
- Afbryd apparater fra strømforsyningen i mindst 60 sekunder, før reparationer påbegyndes.

PAS PÅ!

Skarpe kanter!
Snitlæsioner
- Brug beskyttelseshandsker.

Preindstilling:

- Apparatet er afbrudt fra strømforsyningen.
- Døren er åben.

4.10.1 Fjernelse af LED-fryselampe

1. Skub demonteringsværktøjet mellem lygten og huset på siden af lygten for at skabe en åbning (1).
2. Skub demonteringsværktøjet på den anden side af lampens fastgørelseskrog, og drej det fremad (2).
3. Fjern LED-fryselampen (3).

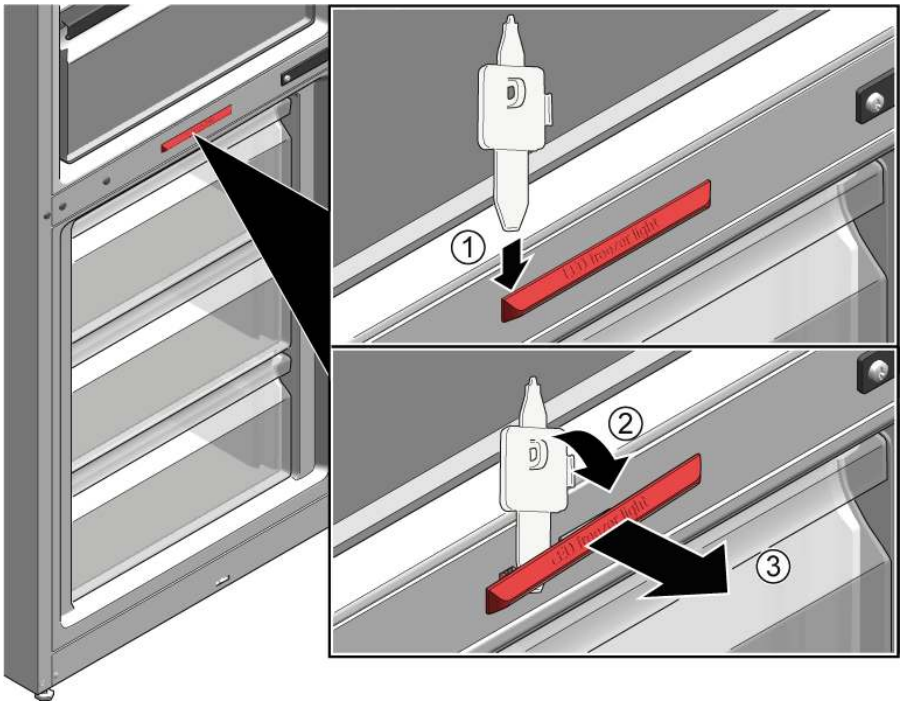

- LED-fryselampen er frakoblet.
- LED-fryselampen er fjernet.

4.10.2 LED-fryselampen er fjernet.

- Montér i omvendt rækkefølge.

Copyright by BSH Hausgeräte GmbH

Reparatie informatie - Koel-vriescombinatie

Over dit document ... 79
1.1 Belangrijke informatie ... 79
1.1.1 Doel ... 79
1.2 Verklaring van symbolen ... 79
1.2.1 Gevarenniveaus ... 79
1.2.2 Gevarensymbolen ... 79
1.2.3 Structuur van de waarschuwingen ... 80
1.2.4 Algemene symbolen ... 80

Veiligheid ... 81
2.1 Algemene veiligheidsinstructies ... 81
2.1.1 Alle huishoudelijke apparaten ... 81

Gereedschappen en hulpmiddelen ... 82

Reparatie ... 83
4.1 Deurafdichting vervangen ... 83
4.2 Plat scharnier vervangen ... 84
4.2.1 Plat deurscharnier verwijderen ... 84
4.2.2 Plat scharnier monteren ... 86
4.3 Sleepscharnier vervangen ... 87
4.3.1 Sleepscharnier verwijderen ... 87
4.3.2 Sleepscharnier monteren ... 88
4.4 Plateau vervangen ... 89
4.4.1 Plateau verwijderen ... 89
4.4.2 Plateau monteren ... 89
4.5 Deurrek vervangen ... 90
4.5.1 Deurrek verwijderen ... 90
4.5.2 Deurrek monteren ... 90
4.6 Groente- en fruitlade vervangen ... 91
4.6.1 Groente- en fruitlade verwijderen ... 91
4.6.2 Groente- en fruitlade installeren ... 91
4.7 Vrieslade vervangen ... 92
4.7.1 Vrieslade verwijderen ... 92
4.7.2 Vrieslade installeren ... 92
4.8 LED-zijlicht vervangen ... 93
4.8.1 LED-zijlicht verwijderen ... 93
4.8.2 LED-zijlicht installeren ... 94
4.9 Bovenste LED-lamp vervangen ... 95
4.9.1 Bovenste LED-lamp verwijderen ... 95
4.9.2 Bovenste LED-lamp monteren ... 95
4.10 LED-vriesvaklamp vervangen ... 96
4.10.1 LED-vriesvaklamp verwijderen ... 96
4.10.2 LED-vriesvaklamp monteren ... 96

Auteursrecht BSH Hausgeräte GmbH

Over dit document

1.1 Belangrijke informatie

1.1.1 Doel

Met deze reparatieaanwijzingen wordt de klant geholpen zelf apparaten te repareren conform de toepasselijke verordening inzake ecologisch ontwerp (met ingang van 03/2021).

Ze bevatten informatie over hoe gedefinieerde reserveonderdelen kunnen worden vervangen met inbegrip van waarschuwingen en gevaren.

Neem bij vragen contact op met onze klantenservice. We stellen ons alleen aansprakelijk voor schade als de reparatieaanwijzingen correct zijn opgevolgd.

1.2 Verklaring van symbolen

1.2.1 Gevarenniveaus

De waarschuwingsniveaus worden aangegeven met een symbool en een signaalwoord. Het signaalwoord geeft de ernst van het gevaar aan.

Waarschuwingsniveau	Betekenis
⚠ GEVAAR	Als de waarschuwing niet in acht wordt genomen, leidt dat tot ernstig of dodelijk letsel.
⚠ WAARSCHUWING	Als de waarschuwing niet in acht wordt genomen, kan dat tot ernstig of dodelijk letsel leiden.
⚠ VOORZICHTIG	Als de waarschuwing niet in acht wordt genomen, kan dat tot licht letsel leiden.
LET OP!	Als de waarschuwing niet in acht wordt genomen, kan dat tot materiële schade leiden.

Tabel 1: Gevarenniveaus

1.2.2 Gevarensymbolen

Gevarensymbolen zijn symbolische afbeeldingen die een indicatie geven van het soort gevaar.

De volgende gevarensymbolen worden in dit document gebruikt:

Gevarensymbool	Betekenis
	Algemene waarschuwing
	Gevaar voor elektrische spanning
	Ontploffingsgevaar
	Snijgevaar

Auteursrecht BSH Hausgeräte GmbH

Gevarensymbool	Betekenis
	Beknellingsgevaar
	Gevaar voor hete oppervlakken
	Gevaar voor sterke magnetische velden
	Gevaar voor niet-ioniserende straling

Tabel 2: Gevarensymbolen

1.2.3 Structuur van de waarschuwingen

Waarschuwingen in dit document hebben een gestandaardiseerd uiterlijk en een gestandaardiseerde structuur.

	GEVAAR **Soort gevaar en bron van het gevaar!** Mogelijke gevolgen van het negeren van het gevaar / de waarschuwing. ▸ Maatregelen en verboden om het gevaar te voorkomen.

In het volgende voorbeeld is een waarschuwing te zien waarmee voor een elektrische schok aan stroomvoerende onderdelen wordt gewaarschuwd. De maatregel om het gevaar te vermijden wordt vermeld.

	GEVAAR **Gevaar voor een elektrische schok aan stroomvoerende onderdelen!** Dood door elektrocutie ▸ Haal apparaten minstens 60 seconden voor u met reparaties begint van de stroomvoorziening af.

1.2.4 Algemene symbolen

De volgende algemene symbolen worden in dit document gebruikt:

Alg. symbool	Betekenis
	Identificatie van een speciale tip (tekst en/ of afbeelding)
	Identificatie van een eenvoudige tip (tekst)
	Identificatie van een link naar een video-instructie
	Identificatie van vereiste gereedschappen
	Identificatie van vereiste voorwaarden
	Identificatie van een voorwaarde (als ..., dan ...)
	Identificatie van een resultaat
Start	Identificatie van een toets of knop
[00123456]	Identificatie van een materiaalnummer
Status	Identificatie van weergegeven tekst / venster (in het display van het apparaat)

Tabel 3: Algemene symbolen

Auteursrecht BSH Hausgeräte GmbH

Veiligheid

2.1 Algemene veiligheidsinstructies

2.1.1 Alle huishoudelijke apparaten

Gevaar voor een elektrische schok aan stroomvoerende onderdelen!

- Fouten bij reparaties aan elektrische componenten kunnen tot een elektrische schok leiden!
- Koppel het apparaat minstens 60 seconden los van het stroomnet voordat u met de werkzaamheden begint.
- Laat na de reparatie een veiligheidstest conform VDE 0701 of de landspecifieke regelgeving uitvoeren.

Gevaar voor letsel aan scherpe randen!

- Draag veiligheidshandschoenen.

Beknellingsgevaar tijdens reparatie, onderhoud, probleemoplossing en service vanwege zware en bewegende componenten

- Draag veiligheidsschoenen.
- Beveilig zware componenten tegen vallen.
- Steek geen lichaamsdelen in bewegende componenten.

Gevaar voor de veiligheid / werking van het apparaat!

- Gebruik uitsluitend originele reserveonderdelen.

Gevaar voor schade aan elektrostatisch gevoelige componenten (ESD's)!

- Raak de modules met inbegrip van de aansluitingen en geleiderbanen niet aan.

Auteursrecht BSH Hausgeräte GmbH

Gereedschappen en hulpmiddelen

Benaming	Details	Afbeeldingen
Beschermdoek [00342013]	60 cm x 50 cm	
Zuignap [00342224]	Ø 50 mm	
Torxbit TX20 [00340865]	6,3 mm (1/4")	
Hulpgereedschap [00342180]	Gereedschap voor loshalen uit kunststof onderdelen, "magic tool"	

Auteursrecht BSH Hausgeräte GmbH

4.1 Deurafdichting vervangen

Voorwaarde:

- Deur is open.

Auteursrecht BSH Hausgeräte GmbH

4.2 Plat scharnier vervangen

Voorgestelde tools:

Torxbit TX20	6,3 mm (1/4")	[00340865]

WAARSCHUWING

Zware, omvangrijke apparaten!
Rug- en spierletsel
- De werkzaamheid van het verwijderen van de apparaatdeur mag alleen worden uitgevoerd door speciaal opgeleid personeel.
- Om het apparaat te verplaatsen zijn twee mensen nodig.
- Gebruik alleen geschikte gereedschappen en apparatuur.

VOORZICHTIG

Scherpe randen!
Snijletsel
- Draag veiligheidshandschoenen.

VOORZICHTIG

Maak het scharniergedeelte open!
Beknelling/afklemming van vingers
- Steek uw vingers niet in het scharniergedeelte.
- Draag veiligheidshandschoenen.

VOORZICHTIG

Gevaar voor vallende onderdelen als gevolg van losgeraakte schroeven!
Letsel als gevolg van vallende onderdelen.
- Beveilig component tegen vallen.

LET OP!

Gevaar voor vallende onderdelen als gevolg van losgeraakte schroeven!
Schade aan andere onderdelen van het apparaat of bij de klant thuis bijvoorbeeld aan de vloer.
- Beveilig component tegen vallen.

Voorwaarde:

- Apparaat is losgekoppeld is van de stroomvoorziening.
- Meubeldeur wordt verwijderd. Zie montage-instructie.
- Deur is open.

4.2.1 Plat deurscharnier verwijderen

Let erop dat scharnieren niet sluiten tijdens het verwijderen/monteren.

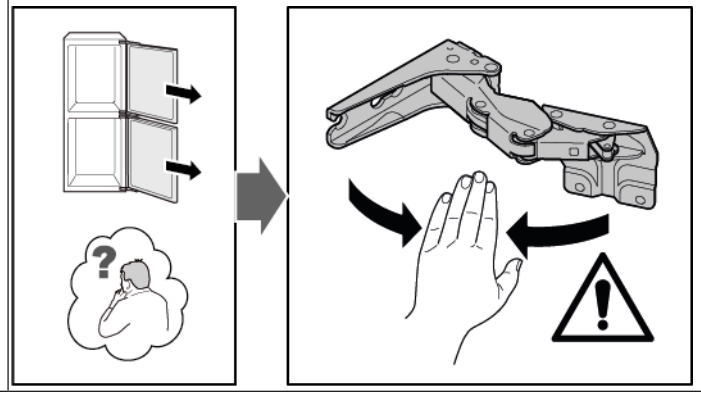

1. Verwijder vier scharnierafdekkingen.

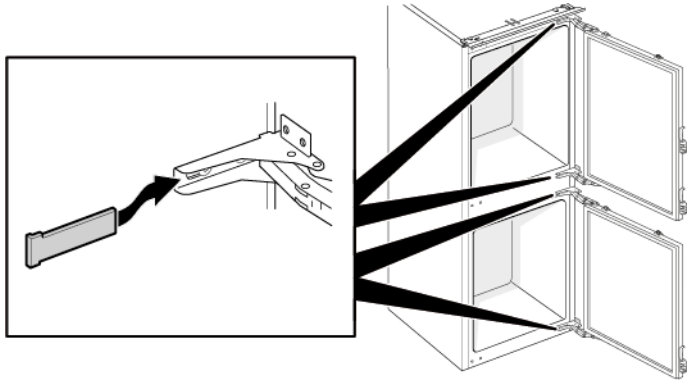

2. 1. Draai vier schroeven los (1).
   2. Schuif de bovendeur eruit en verwijder hem (2).

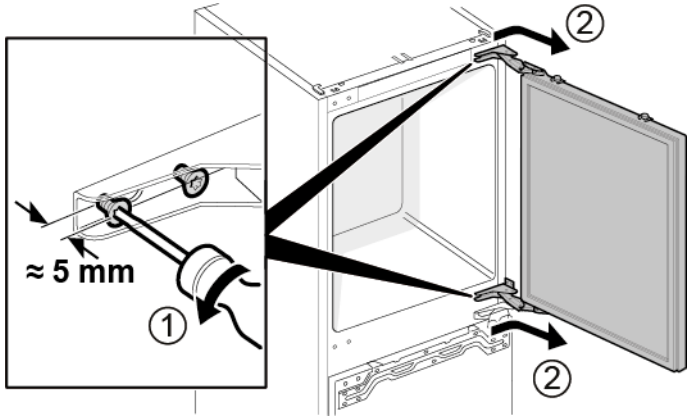

3. 1. Verwijder vier schroeven (1).
   2. Verwijder scharnieren (2).

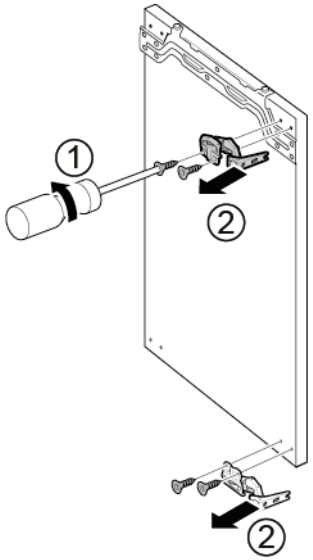

➡ Scharnieren van bovendeur worden verwijderd.

4. 1. Draai vier schroeven los (1).
   2. Schuif de onderdeur eruit en verwijder hem (2).

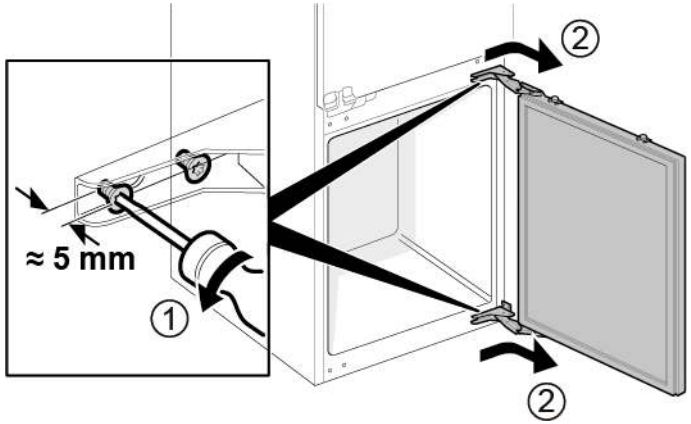

5. 1. Verwijder vier schroeven (1).
   2. Verwijder scharnieren (2).

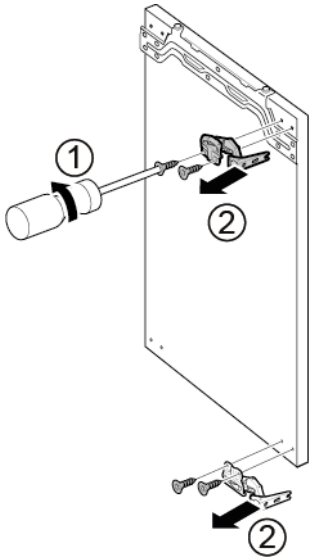

➡ Scharnieren van onderdeur worden verwijderd.

Auteursrecht BSH Hausgeräte GmbH

4.2.2 Plat scharnier monteren

- Monteer in omgekeerde volgorde.

Auteursrecht BSH Hausgeräte GmbH

4.3 Sleepscharnier vervangen

Voorgestelde tools:

Torxbit TX20	6,3 mm (1/4")	[00340865]

WAARSCHUWING

Zware, omvangrijke apparaten!
Rug- en spierletsel
- De werkzaamheid van het verwijderen van de apparaatdeur mag alleen worden uitgevoerd door speciaal opgeleid personeel.
- Om het apparaat te verplaatsen zijn twee mensen nodig.
- Gebruik alleen geschikte gereedschappen en apparatuur.

VOORZICHTIG

Scherpe randen!
Snijletsel
- Draag veiligheidshandschoenen.

VOORZICHTIG

Gevaar voor vallende onderdelen als gevolg van losgeraakte schroeven!
Letsel als gevolg van vallende onderdelen.
- Beveilig component tegen vallen.

LET OP!

Gevaar voor vallende onderdelen als gevolg van losgeraakte schroeven!
Schade aan andere onderdelen van het apparaat of bij de klant thuis bijvoorbeeld aan de vloer.
- Beveilig component tegen vallen.

Voorwaarde:
- Apparaat is losgekoppeld is van de stroomvoorziening.
- Meubeldeur en apparaatdeur zijn gescheiden. Zie montage-instructie.

4.3.1 Sleepscharnier verwijderen

1. 1. Draai de twee schroeven los (1).
   2. Verwijder het bovenste scharnier van de bovendeur (2).
   3. Verwijder de bovendeur (3).
   4. Draai de twee schroeven los (4).
   5. Verwijder het bovenste scharnier van de onderdeur (5).
   6. Verwijder de onderdeur (6).

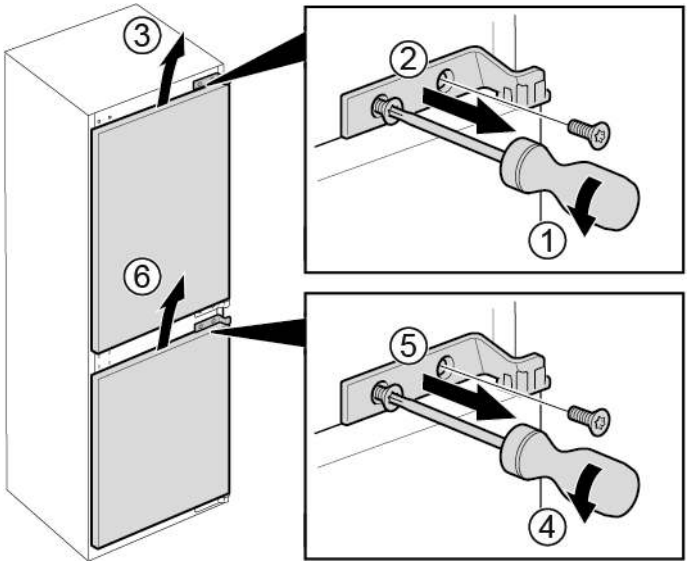

Auteursrecht BSH Hausgeräte GmbH

2. 1. Verwijder vier schroeven (1).
   2. Verwijder de onderste scharnieren (2).

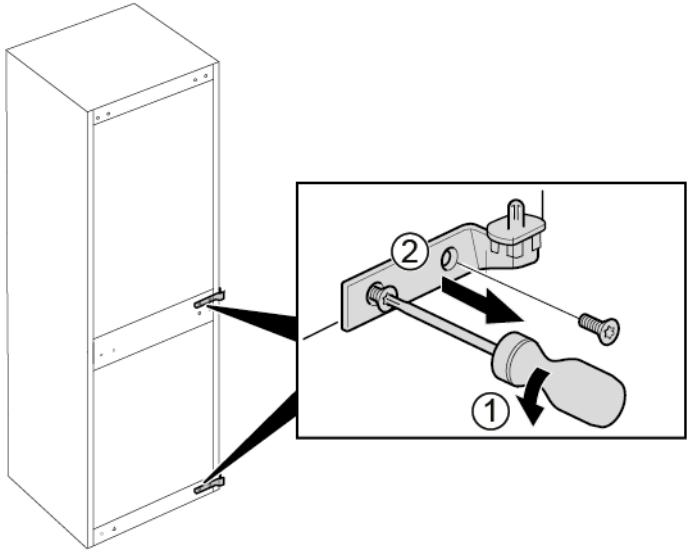

➡ Scharnieren worden verwijderd.

4.3.2 Sleepscharnier monteren

- Monteer in omgekeerde volgorde.

Auteursrecht BSH Hausgeräte GmbH

4.4 Plateau vervangen

Voorwaarde:

- Deur is open.

4.4.1 Plateau verwijderen

- Trek het plateau eruit.

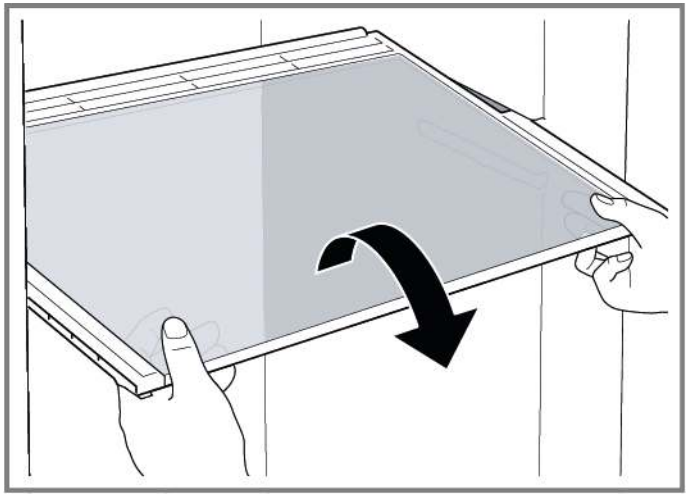

Plateau wordt verwijderd.

4.4.2 Plateau monteren

- Monteer in omgekeerde volgorde.

Auteursrecht BSH Hausgeräte GmbH

4.5 Deurrek vervangen

Voorwaarde:

- Deur is open.

4.5.1 Deurrek verwijderen

- Licht het deurrek omhoog.

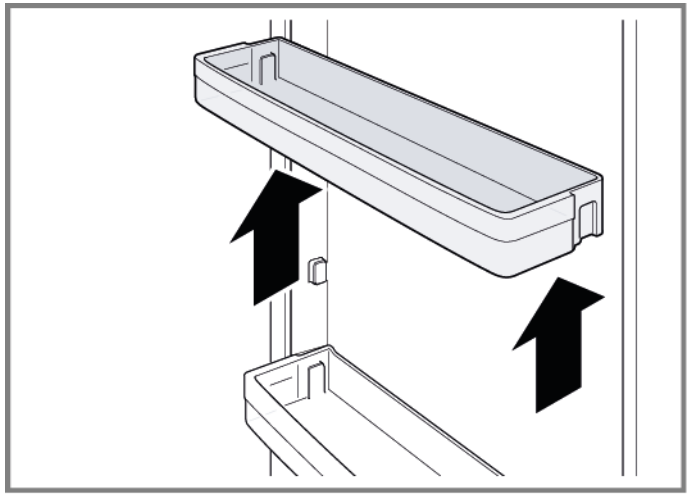

Deurrek wordt verwijderd.

4.5.2 Deurrek monteren

- Monteer in omgekeerde volgorde.

Auteursrecht BSH Hausgeräte GmbH

4.6 Groente- en fruitlade vervangen

Voorwaarde:

Deur is open.

4.6.1 Groente- en fruitlade verwijderen

1. Trek de groente- en fruitlade zo ver mogelijk naar buiten.
2. 1. Til de groente- en fruitlade aan de voorkant op (1).
   2. Verwijder de lade (2).

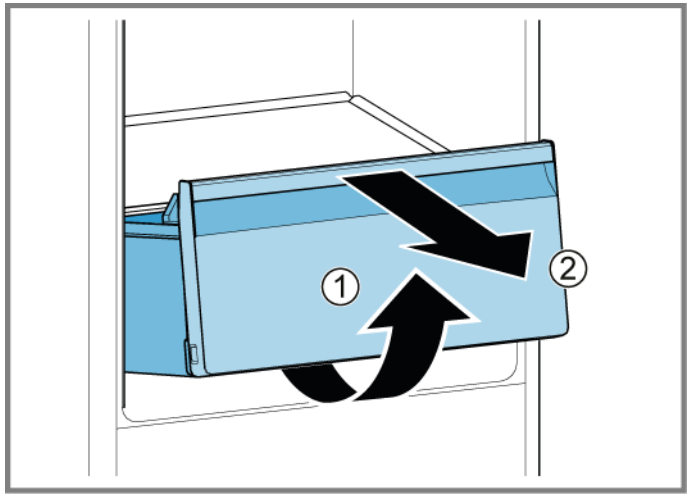

De groente- en fruitlade wordt verwijderd.

4.6.2 Groente- en fruitlade installeren

- Monteer in omgekeerde volgorde.

Auteursrecht BSH Hausgeräte GmbH

4.7 Vrieslade vervangen

Voorwaarde:

Deur is open.

4.7.1 Vrieslade verwijderen

1. Trek de vrieslade er helemaal uit (1).
2. Verwijder de vrieslade (2).

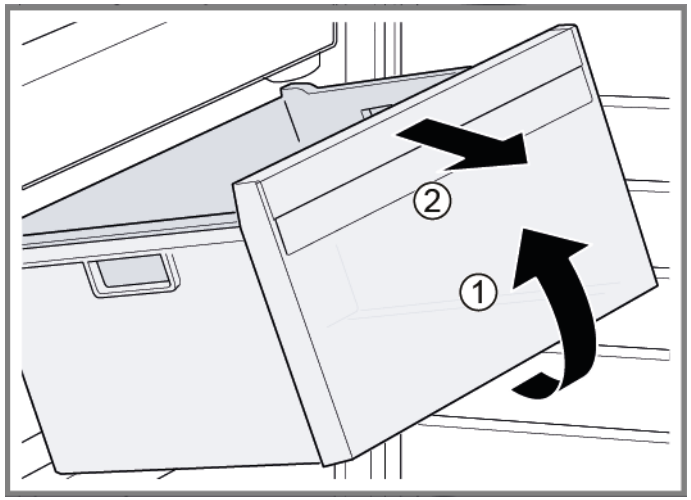

Vrieslade wordt verwijderd.

4.7.2 Vrieslade installeren

- Monteer in omgekeerde volgorde.

Auteursrecht BSH Hausgeräte GmbH

4.8 LED-zijlicht vervangen

Voorgestelde tools:

Zuignap	Ø50 mm	[00342224]

	Uw apparaat heeft een onderhoudsvrije LED-verlichting. Deze verlichting mag alleen maar door de klantenservice of geautoriseerde monteurs worden vervangen!

	GEVAAR **Gevaar voor een elektrische schok aan stroomvoerende onderdelen!** Levensgevaar door elektrische schokken in geval van een ondeskundige reparatie ▸ Elektrische onderdelen moeten door gekwalificeerde elektriciens worden gerepareerd. ▸ Laat na de reparatie een veiligheidstest conform VDE 0701 of de landspecifieke regelgeving uitvoeren.

	GEVAAR **Gevaar voor een elektrische schok aan stroomvoerende onderdelen!** Dood door elektrocutie ▸ Haal apparaten minstens 60 seconden voor u met reparaties begint van de stroomvoorziening af.

	VOORZICHTIG **Scherpe randen!** Snijletsel ▸ Draag veiligheidshandschoenen.

Voorwaarde:

- Apparaat is losgekoppeld is van de stroomvoorziening.
- Deur is open.
- Plateaus worden verwijderd.

4.8.1 LED-zijlicht verwijderen

1. Plak twee zuignappen op de afdekking van het LED-zijlicht.
2. Trek de zuignappen in één draaiende beweging naar voren.

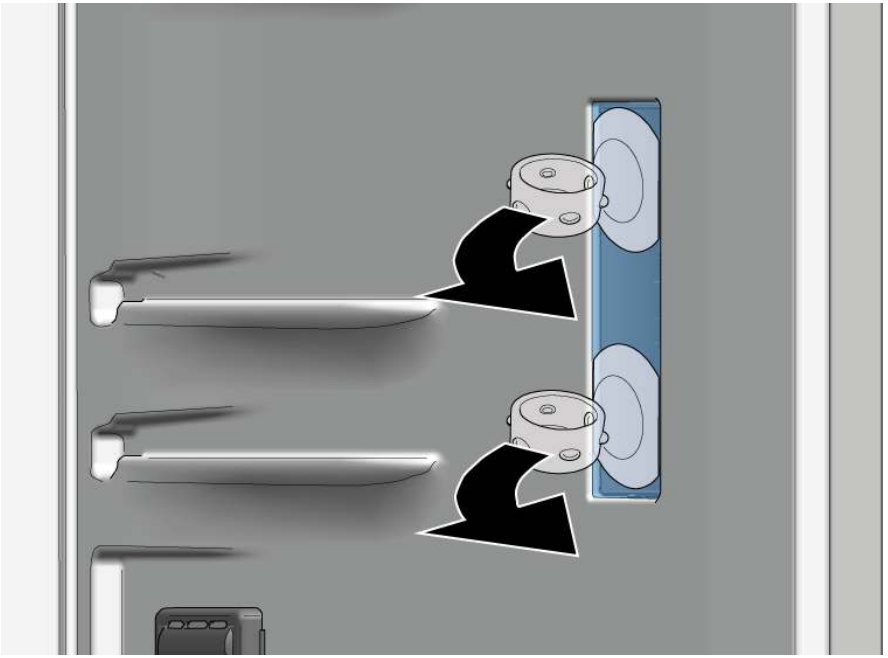

➡ Afdekking van het LED-licht wordt verwijderd.

Auteursrecht BSH Hausgeräte GmbH

3. Verwijder de LED-module.

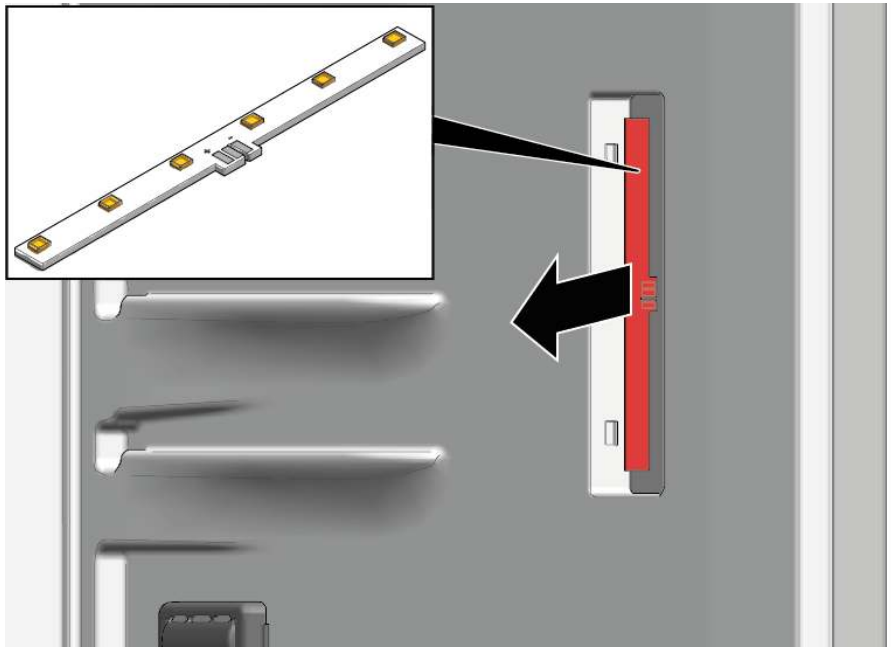

➔ LED-zijlicht wordt verwijderd.

4.8.2 LED-zijlicht installeren

ℹ	Door de lampafdekking kunnen haken gemakkelijk breken tijdens het verwijderingsproces. Reserveonderdeel LED-zijlicht is de set die ook de LED-module en lichtafdekking bevatten.

▸ Monteer in omgekeerde volgorde.

Auteursrecht BSH Hausgeräte GmbH

4.9 Bovenste LED-lamp vervangen

Voorgestelde tools:

Hulpgereedschap	Gereedschap voor loshalen uit kunststof onderdelen, "magic tool"	[00342180]

Uw apparaat heeft een onderhoudsvrije LED-lamp.

Deze lampen mogen alleen maar door de klantenservice of geautoriseerde monteurs worden vervangen!

GEVAAR

Gevaar voor een elektrische schok aan stroomvoerende onderdelen!

Levensgevaar door elektrische schokken in geval van een ondeskundige reparatie

- Elektrische onderdelen moeten door gekwalificeerde elektriciens worden gerepareerd.
- Laat na de reparatie een veiligheidstest conform VDE 0701 of de landspecifieke regelgeving uitvoeren.

GEVAAR

Gevaar voor een elektrische schok aan stroomvoerende onderdelen!

Dood door elektrocutie

- Haal apparaten minstens 60 seconden voor u met reparaties begint van de stroomvoorziening af.

VOORZICHTIG

Scherpe randen!

Snijletsel

- Draag veiligheidshandschoenen.

Voorwaarde:

- Apparaat wordt van de stroomvoorziening afgehaald.
- Deur is open.

4.9.1 Bovenste LED-lamp verwijderen

1. 1. Schuif het demontagegereedschap tussen de bovenste LED-lamp en de innerliner van het koelvak om de lamphaken los te halen (1).
   2. Verwijder bovenste LED-lamp (2).

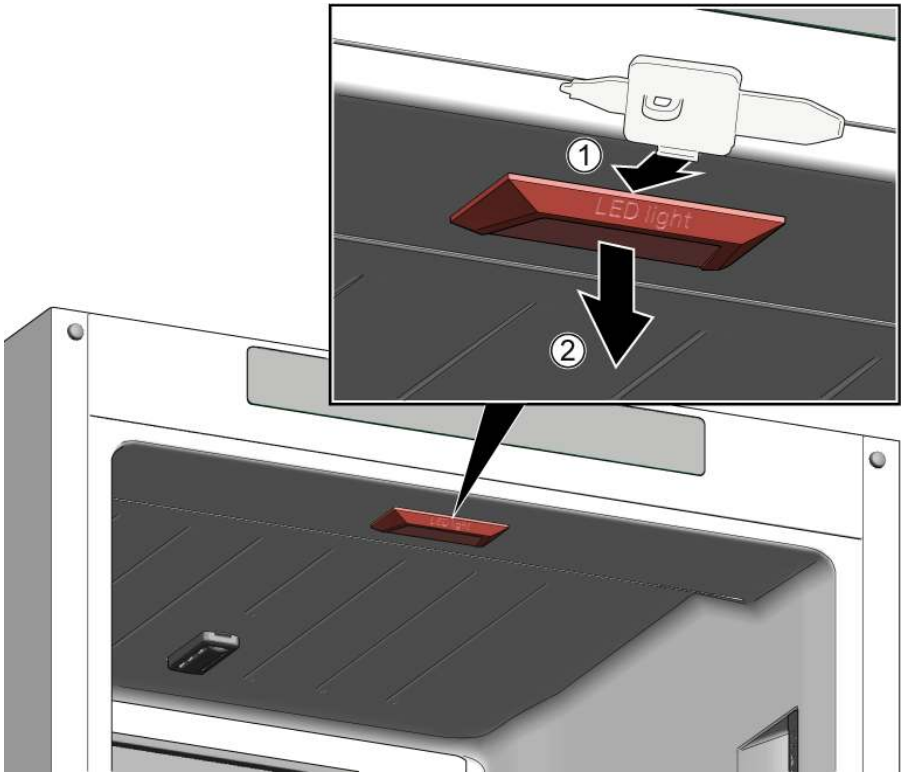

2. Haal de elektrische aansluiting van de bovenste LED-lamp los.

De bovenste LED-lamp wordt verwijderd.

4.9.2 Bovenste LED-lamp monteren

- Monteer in omgekeerde volgorde.

Auteursrecht BSH Hausgeräte GmbH

4.10 LED-vriesvaklamp vervangen

Voorgestelde tools:

Hulpgereedschap	Gereedschap voor loshalen uit kunststof onderdelen, "magic tool"	[00342180]

Uw apparaat heeft een onderhoudsvrije LED-lamp.

Deze lampen mogen alleen maar door de klantenservice of geautoriseerde monteurs worden vervangen!

GEVAAR

Gevaar voor een elektrische schok aan stroomvoerende onderdelen!

Levensgevaar door elektrische schokken in geval van een ondeskundige reparatie

- Elektrische onderdelen moeten door gekwalificeerde elektriciens worden gerepareerd.
- Laat na de reparatie een veiligheidstest conform VDE 0701 of de landspecifieke regelgeving uitvoeren.

GEVAAR

Gevaar voor een elektrische schok aan stroomvoerende onderdelen!

Dood door elektrocutie

- Haal apparaten minstens 60 seconden voor u met reparaties begint van de stroomvoorziening af.

VOORZICHTIG

Scherpe randen!

Snijletsel

- Draag veiligheidshandschoenen.

Voorwaarde:

- Apparaat wordt van de stroomvoorziening afgehaald.
- Deur is open.

4.10.1 LED-vriesvaklamp verwijderen

1. Schuif het demontagegereedschap tussen de lamp en de behuizing aan de zijkant van de lamp om een spleet te maken (1).
2. Schuif het demontagegereedschap naar de andere kant van de lampbevestigingshaak en draai het naar voren (2).
3. Verwijder de LED-vriesvaklamp (3).

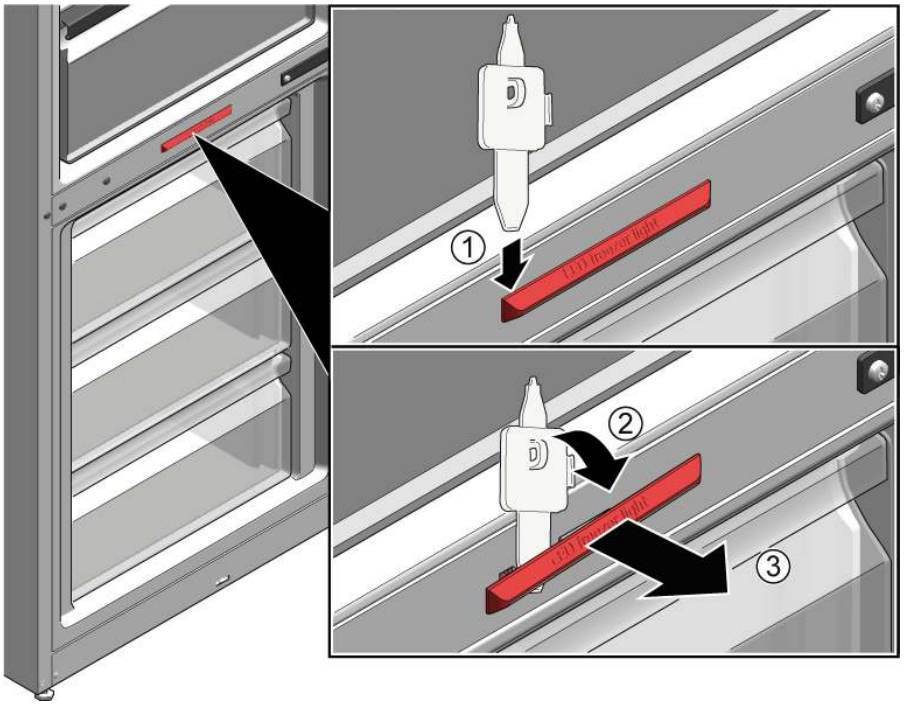

- LED-vriesvaklamp wordt losgehaald.
- De LED-vriesvaklamp wordt verwijderd.

4.10.2 LED-vriesvaklamp monteren

- Monteer in omgekeerde volgorde.

Auteursrecht BSH Hausgeräte GmbH

Self-repair hints - Fridge-freezer combination

Concerning this document 98
1.1 Important information 98
1.1.1 Purpose 98
1.2 Explanation of symbols 98
1.2.1 Danger levels 98
1.2.2 Hazard symbols 98
1.2.3 Structure of the warnings 99
1.2.4 General symbols 99

Safety 100
2.1 General Safety instructions 100
2.1.1 All domestic appliances 100

Tools and aids 101

Repair 102
4.1 Replacing door gasket 102
4.2 Replacing flat hinge 103
4.2.1 Removing flat hinge 103
4.2.2 Installing flat hinge 105
4.3 Replacing sliding hinge 106
4.3.1 Removing sliding hinge 106
4.3.2 Installing sliding hinge 107
4.4 Replacing shelf 108
4.4.1 Removing shelf 108
4.4.2 Installing shelf 108
4.5 Replacing door rack 109
4.5.1 Removing door rack 109
4.5.2 Installing door rack 109
4.6 Replacing fruit and vegetable container 110
4.6.1 Removing fruit and vegetable container 110
4.6.2 Installing fruit and vegetable container 110
4.7 Replacing frozen food container 111
4.7.1 Removing frozen food container 111
4.7.2 Installing frozen food container 111
4.8 Replacing LED side light 112
4.8.1 Removing LED side light 112
4.8.2 Installing LED side light 113
4.9 Replacing LED top lamp 114
4.9.1 Removing LED top lamp 114
4.9.2 Installing LED top lamp 114
4.10 Replacing LED freezer lamp 115
4.10.1 Removing LED freezer lamp 115
4.10.2 Installing LED freezer lamp 115

Copyright by BSH Hausgeräte GmbH

ⓘ Concerning this document

1.1 Important information

1.1.1 Purpose

These repair hints support consumer to repair appliances by himself according to the applicable eco-design regulation (as of 03/2021).

They contain information how to exchange defined spare parts including warnings and risks.

In case of questions, please contact our customer service. We will only be liable for damages if the repair hints have been followed properly.

1.2 Explanation of symbols

1.2.1 Danger levels

The warning levels consist of a symbol and a signal word. The signal word indicates the severity of the danger.

Warning level	Meaning
⚠ Danger	Non-observance of the warning message will result in death or serious injuries.
⚠ Warning	Non-observance of the warning message could result in death or serious injuries.
⚠ Caution	Non-observance of the warning message could result in minor injuries.
Notice	Non-observance of the warning message could result in damage to property.

Table 1: Danger levels

1.2.2 Hazard symbols

Hazard symbols are symbolic representations which give an indication of the kind of danger.

The following hazard symbols are used in this document:

Hazard symbol	Meaning
	General warning message
	Danger from electrical voltage
	Risk of explosion
	Danger of cuts
	Danger of crushing

Copyright by BSH Hausgeräte GmbH

Hazard symbol	Meaning
	Danger from hot surfaces
	Danger from strong magnetic field
	Danger from non-ionizing radiation

Table 2: Hazard symbols

1.2.3 Structure of the warnings

Warnings in this document have a standardised appearance and a standardised structure.

	Danger **Type and source of danger!** Possible consequences of ignoring the danger / warning. ▸ Measures and prohibitions for preventing the danger.

The following example shows a warning that warns against electric shock due to live parts. The measure for avoiding the danger is mentioned.

	Danger **Risk of electric shock due to live parts!** Death by electrocution ▸ Disconnect appliances from electrical supply at least 60 seconds before starting repairs.

1.2.4 General symbols

The following general symbols are used in this document:

Gen. symbol	Meaning
	Identification of a special tip (text and/or graphic)
	Identification of a simple tip (only text)
	Identification of a link to a video tutorial

Gen. symbol	Meaning
	Identification of required tools
	Identification of required preconditions
	Identification of a condition (if ..., then ...)
	Identification of a result
Start	Identification of a key or button
[00123456]	Identification of a material number
Status	Identification of displayed text / window (in the appliance's display)

Table 3: General symbols

Copyright by BSH Hausgeräte GmbH

Safety

2.1 General Safety instructions

2.1.1 All domestic appliances

Risk of electric shock due to live parts!

- Errors by repairs involving electrical components can lead to electrical shock!
- Disconnect the appliance from the mains for at least 60 seconds before starting work.
- After the repair have a safety test according VDE 0701 or country-specific regulations performed.

Risk of injury from sharp edges!

- Wear protective gloves.

Risk of crushing during repair, maintenance, troubleshooting and service due to heavy and moving components

- Wear protective shoes.
- Secure heavy components from falling down.
- Do not stick body parts into moving components.

Risk to the appliance's safety / function!

- Only use original spare parts.

Risk of damage to electrostatically sensitive components (ESDs)!

- Do not touch the modules, including connections and conductor paths.

Copyright by BSH Hausgeräte GmbH

Tools and aids

Designation	Details	Images
Protection cloth [00342013]	60 cm x 50 cm	
Suction cup [00342224]	Ø 50 mm	
Torx Bit TX20 [00340865]	6,3 mm (1/4")	
Auxiliary tool [00342180]	For disassembly of plastic parts, “magic tool”	

Copyright by BSH Hausgeräte GmbH

4.1 Replacing door gasket

Prerequisite:

- Door is open.

Copyright by BSH Hausgeräte GmbH

4.2 Replacing flat hinge

Suggested tools:

Torx Bit TX20 6,3 mm (1/4") [00340865]

Warning

Heavy, bulky appliances!
Back and muscle injuries
- Appliance door removal operation should only be carried out by trained specialists.
- To move the appliance, two people are required.
- Use only suitable tools and equipment.

Caution

Sharp edges!
Cut injuries
- Wear protective gloves.

Caution

Open hinge area!
Finger crushing / entrapment
- Do not reach into the hinge area.
- Wear protective gloves.

Caution

Risk of falling parts due to released screws!
Injury because of falling parts.
- Secure component from falling down.

Notice

Risk of falling parts due to released screws!
Damage to other parts of the appliance or at customers home e.g. bottom.
- Secure component from falling down.

Prerequisite:

- Appliance is disconnected from power supply.
- Furniture door are removed. See Installation Instruction.
- Door is open.

4.2.1 Removing flat hinge

Take care that hinges do not close during removal / installation.

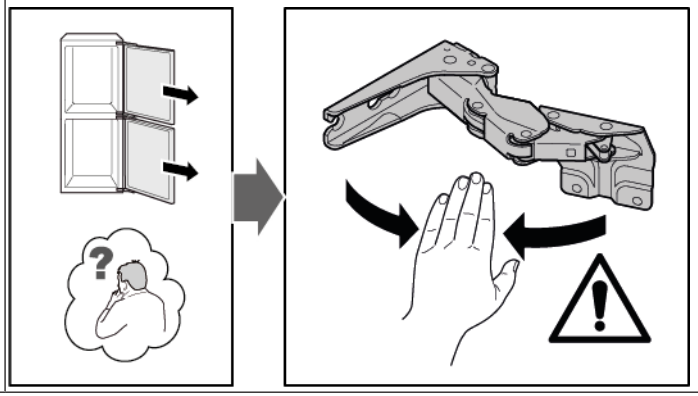

1. Remove four hinge covers.

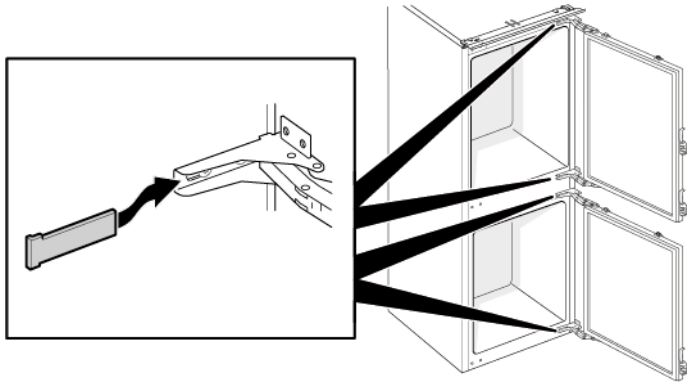

Copyright by BSH Hausgeräte GmbH

2. 1. Loosen four screws (1).
   2. Slide out and remove upper door (2).

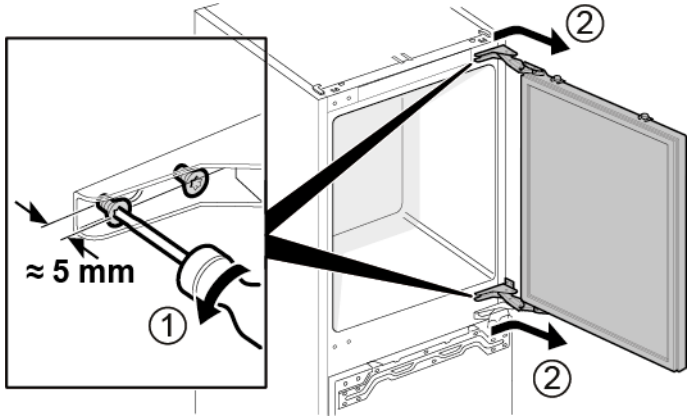

3. 1. Remove four screws (1).
   2. Remove hinges (2).

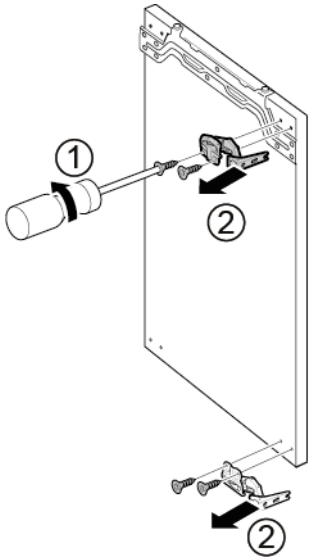

➡ Upper door hinges are removed.

4. 1. Loosen four screws (1).
   2. Slide out and remove lower door (2).

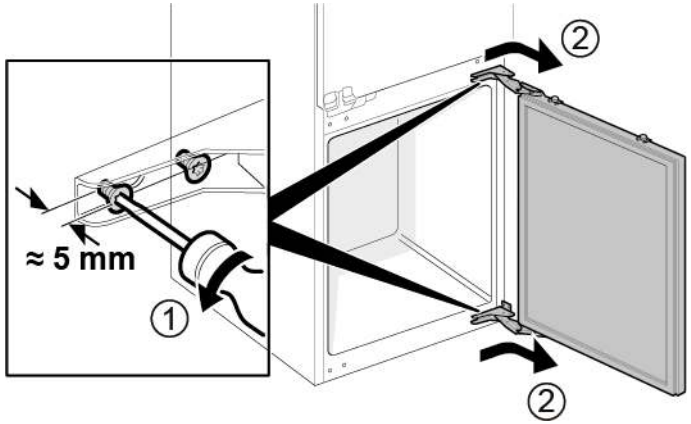

5. 1. Remove four screws (1).
   2. Remove hinges (2).

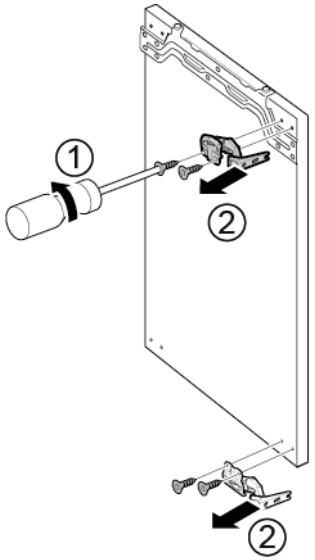

➡ Lower door hinges are removed.

Copyright by BSH Hausgeräte GmbH

4.2.2 Installing flat hinge

- Install in reverse order.

Copyright by BSH Hausgeräte GmbH

4.3 Replacing sliding hinge

Suggested tools:

Torx Bit TX20	6,3 mm (1/4")	[00340865]

Warning

Heavy, bulky appliances!
Back and muscle injuries
- Appliance door removal operation should only be carried out by trained specialists.
- To move the appliance, two people are required.
- Use only suitable tools and equipment.

Caution

Sharp edges!
Cut injuries
- Wear protective gloves.

Caution

Risk of falling parts due to released screws!
Injury because of falling parts.
- Secure component from falling down.

Notice

Risk of falling parts due to released screws!
Damage to other parts of the appliance or at customers home e.g. bottom.
- Secure component from falling down.

Prerequisite:

- Appliance is disconnected from power supply.
- Furniture door and appliance door are separated. See Installation Instruction.

4.3.1 Removing sliding hinge

1. 1. Unscrew two screws (1).
   2. Remove upper door upper hinge (2).
   3. Remove upper door (3).
   4. Unscrew two screws (4).
   5. Remove lower door upper hinge (5).
   6. Remove lower door (6).

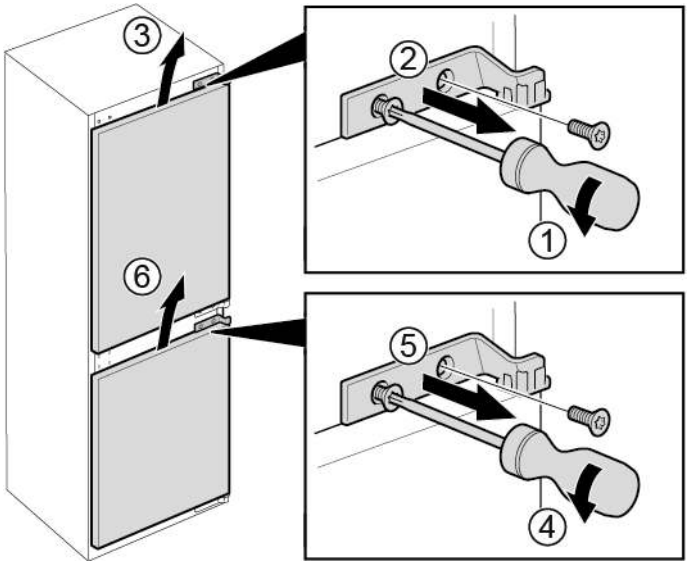

Copyright by BSH Hausgeräte GmbH

2. 1. Remove four screws (1).
   2. Remove lower hinges (2).

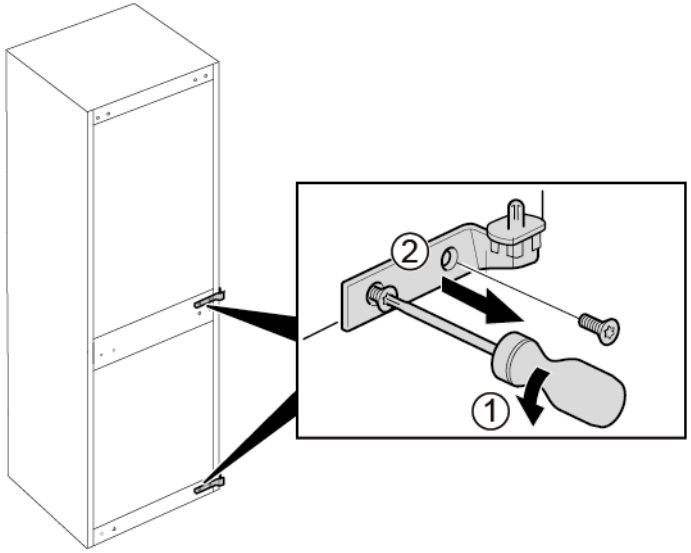

➡ Hinges are removed.

4.3.2 Installing sliding hinge

- Install in reverse order.

Copyright by BSH Hausgeräte GmbH

4.4 Replacing shelf

Prerequisite:

Door is open.

4.4.1 Removing shelf

- Pull out shelf.

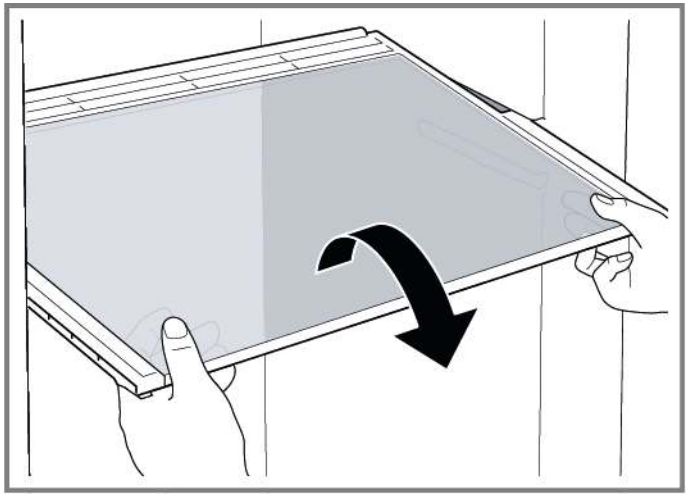

Shelf is removed.

4.4.2 Installing shelf

- Install in reverse order.

Copyright by BSH Hausgeräte GmbH

4.5 Replacing door rack

Prerequisite:

Door is open.

4.5.1 Removing door rack

- Lift door rack upwards.

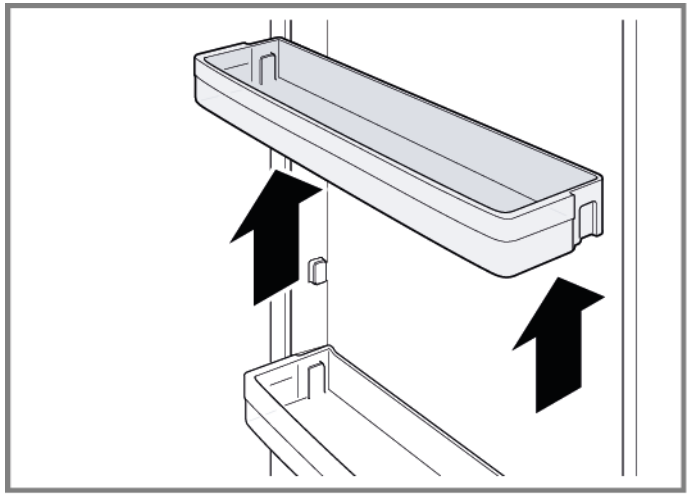

Door rack is removed.

4.5.2 Installing door rack

- Install in reverse order.

Copyright by BSH Hausgeräte GmbH

4.6 Replacing fruit and vegetable container

Prerequisite:

Door is open.

4.6.1 Removing fruit and vegetable container

1. Pull out the fruit and vegetable container as far as it will go.
2. 1. Lift the fruit and vegetable container at the front (1).
   2. Remove container (2).

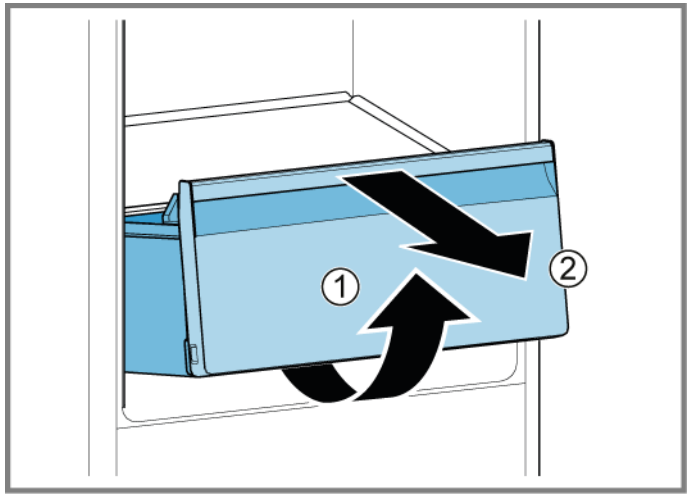

Fruit and vegetable container is removed.

4.6.2 Installing fruit and vegetable container

- Install in reverse order.

Copyright by BSH Hausgeräte GmbH

4.7 Replacing frozen food container

Prerequisite:

Door is open.

4.7.1 Removing frozen food container

1. Pull out frozen food container all the way (1).
2. Remove frozen food container (2).

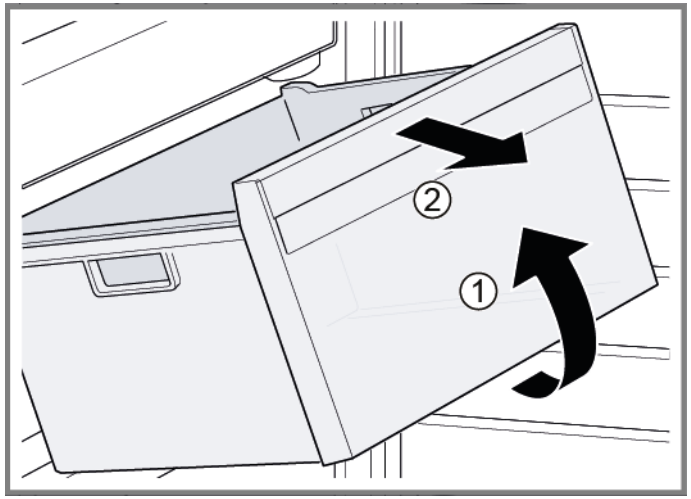

Frozen food container is removed.

4.7.2 Installing frozen food container

Install in reverse order.

Copyright by BSH Hausgeräte GmbH

4.8 Replacing LED side light

Suggested tools:

Suction cup Ø50 mm [00342224]

	Your appliance features a maintenance-free LED light. These lights may be repaired by customer service or authorised technicians only!

	Danger **Risk of electric shock due to live parts!** Danger to life through electric shock in case of improper repair ▸ Electric parts should be repaired by a qualified electricians. ▸ After the repair have a safety test according VDE 0701 or country-specific regulations performed.

	Danger **Risk of electric shock due to live parts!** Death by electrocution ▸ Disconnect appliances from electrical supply at least 60 seconds before starting repairs.

	Caution **Sharp edges!** Cut injuries ▸ Wear protective gloves.

Prerequisite:

- Appliance is disconnected from power supply.
- Door is open.
- Shelves are removed.

4.8.1 Removing LED side light

1. Stick two suction cup on LED side light cover.
2. Pull suction cups forward in one rotary movement.

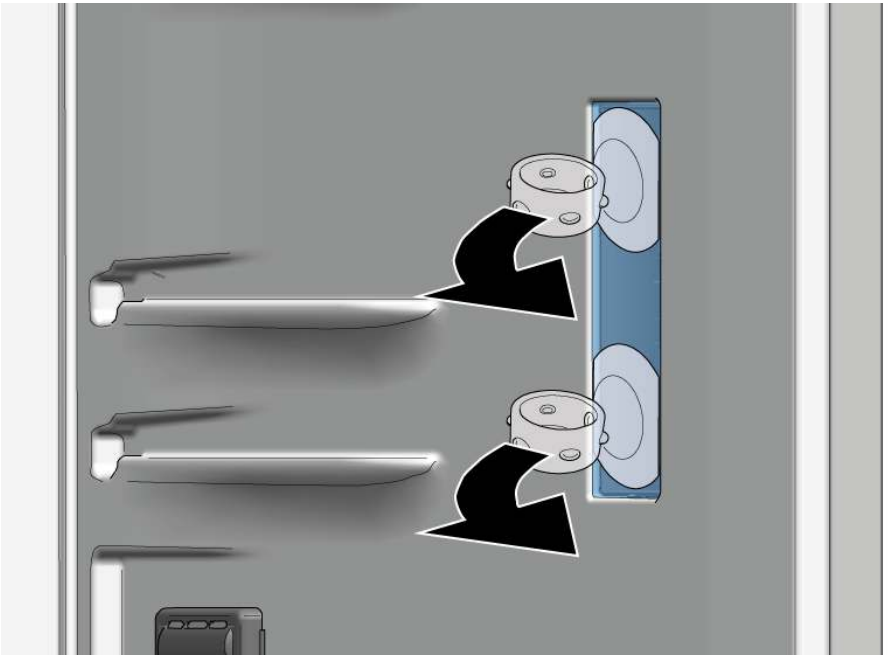

➡ LED light cover is removed.

Copyright by BSH Hausgeräte GmbH

3. Remove LED module.

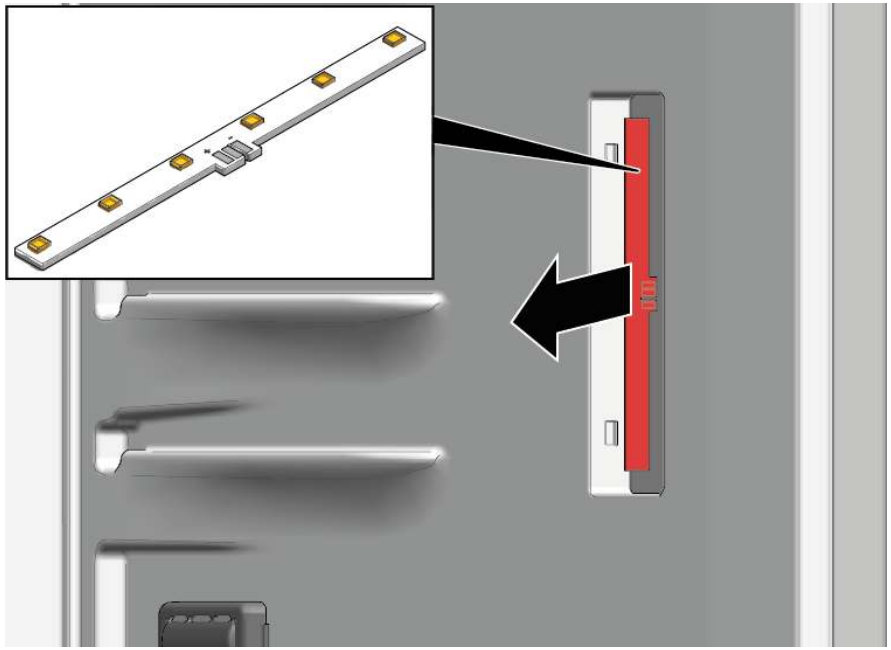

➔ LED side light is removed.

4.8.2 Installing LED side light

ℹ	Due to lamp cover hooks are easy to break during removal process spare part LED side light is the set that includes LED module and light cover.

▸ Install in reverse order.

Copyright by BSH Hausgeräte GmbH

4.9 Replacing LED top lamp

Suggested tools:

Auxiliary tool	For disassembly of plastic parts, “magic tool”	[00342180]

	Your appliance features a maintenance-free LED light. These lights may be repaired by customer service or authorised technicians only!

	Danger **Risk of electric shock due to live parts!** Danger to life through electric shock in case of improper repair ▸ Electric parts should be repaired by a qualified electricians. ▸ After the repair have a safety test according VDE 0701 or country-specific regulations performed.

	Danger **Risk of electric shock due to live parts!** Death by electrocution ▸ Disconnect appliances from electrical supply at least 60 seconds before starting repairs.

	Caution **Sharp edges!** Cut injuries ▸ Wear protective gloves.

Prerequisite:

- Appliance is disconnected from power supply.
- Door is open.

4.9.1 Removing LED top lamp

1. 1. Slide disassembly tool between LED top lamp and refrigerator compartment innerliner to release lamp hooks (1).
   2. Remove LED top lamp (2).

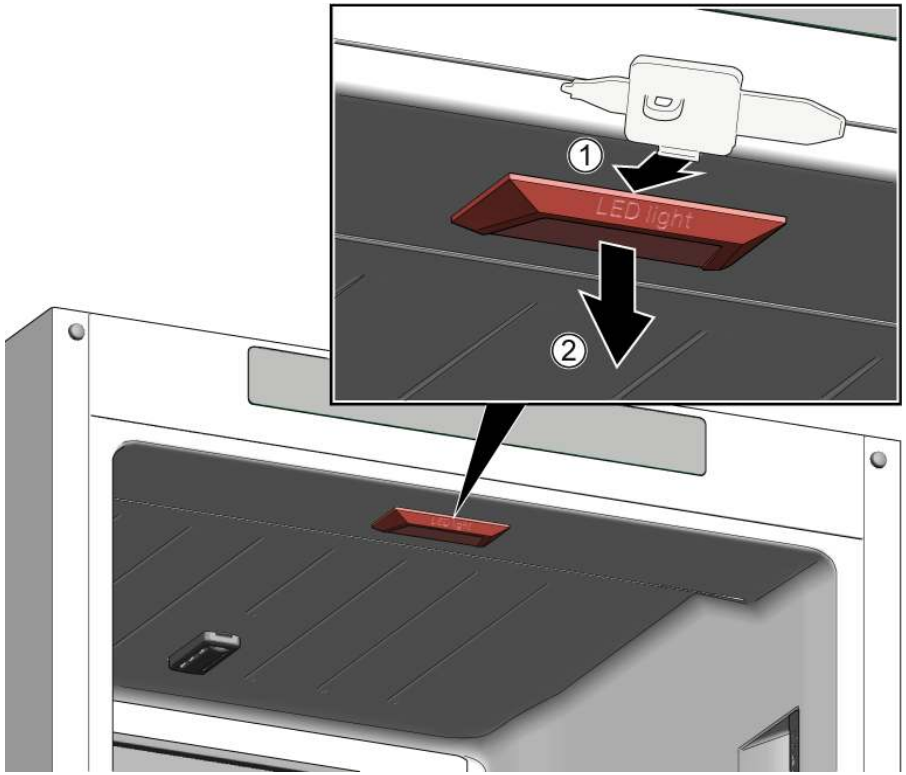

2. Disconnect LED top lamp electrical connection.

➡ LED top lamp is removed.

4.9.2 Installing LED top lamp

▸ Install in reverse order.

Copyright by BSH Hausgeräte GmbH

4.10 Replacing LED freezer lamp

Suggested tools:

Auxiliary tool	For disassembly of plastic parts, “magic tool”	[00342180]

Your appliance features a maintenance-free LED light.

These lights may be repaired by customer service or authorised technicians only!

Danger

Risk of electric shock due to live parts!
Danger to life through electric shock in case of improper repair
- Electric parts should be repaired by a qualified electricians.
- After the repair have a safety test according VDE 0701 or country-specific regulations performed.

Danger

Risk of electric shock due to live parts!
Death by electrocution
- Disconnect appliances from electrical supply at least 60 seconds before starting repairs.

Caution

Sharp edges!
Cut injuries
- Wear protective gloves.

Prerequisite:
- Appliance is disconnected from power supply.
- Door is open.

4.10.1 Removing LED freezer lamp

1. Slide disassembly tool between lamp and housing at the side of lamp to create gap (1).
2. Slide disassembly tool on the other side of lamp fixation hook and rotate it forward (2).
3. Remove LED freezer lamp (3).

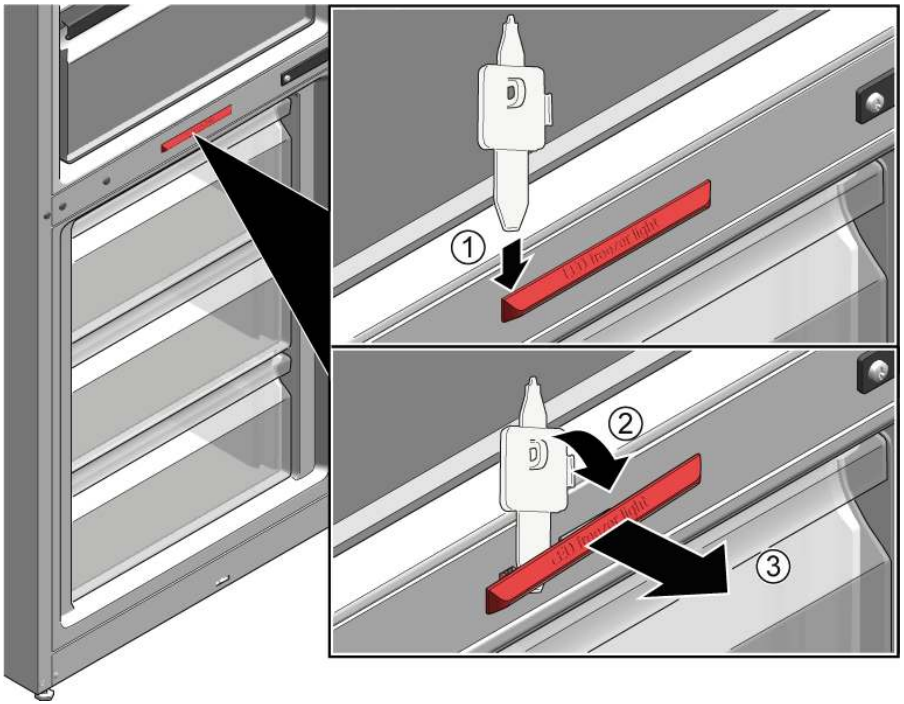

- LED freezer lamp is disconnected.
- LED freezer lamp is removed.

4.10.2 Installing LED freezer lamp

- Install in reverse order.

Copyright by BSH Hausgeräte GmbH

Remonditeave - Külmik-sügavkülmik

Selle dokumendiga seoses 117
1.1 Tähtis teave 117
1.1.1 Eesmärk 117
1.2 Sümbolite selgitus 117
1.2.1 Ohutasemed 117
1.2.2 Ohusümbolid 117
1.2.3 Hoiatuste struktuur 118
1.2.4 Üldised sümbolid 118

Ohutus 119
2.1 Üldised ohutusjuhised 119
2.1.1 Kõik kodumasinad 119

Tööriistad ja abinõud 120

Remont 121
4.1 Uksetihendi vahetamine 121
4.2 Tasapinnalise hinge vahetamine 122
4.2.1 Tasapinnalise hinge eemaldamine 122
4.2.2 Tasapinnalise hinge paigaldamine 124
4.3 Lükandhinge vahetamine 125
4.3.1 Lükandhinge eemaldamine 125
4.3.2 Lükandhinge paigaldamine 126
4.4 Riiuli vahetamine 127
4.4.1 Riiuli eemaldamine 127
4.4.2 Riiuli paigaldamine 127
4.5 Ukseraami vahetamine 128
4.5.1 Ukseraami eemaldamine 128
4.5.2 Ukseraami paigaldamine 128
4.6 Puu- ja köögiviljamahuti vahetamine 129
4.6.1 Puu- ja köögiviljamahuti eemaldamine 129
4.6.2 Puu- ja köögiviljamahuti paigaldamine 129
4.7 Külmutatud toidu mahuti vahetamine 130
4.7.1 Külmutatud toidu mahuti eemaldamine 130
4.7.2 Külmutatud toidu mahuti paigaldamine 130
4.8 Külgmise LED-tule vahetamine 131
4.8.1 Külgmise LED-tule eemaldamine 131
4.8.2 Külgmise LED-tule paigaldamine 132
4.9 Ülemise LED-lambi vahetamine 133
4.9.1 Ülemise LED-lambi eemaldamine 133
4.9.2 Ülemise LED-lambi paigaldamine 133
4.10 Külmiku LED-lambi vahetamine 134
4.10.1 Külmiku LED-lambi eemaldamine 134
4.10.2 Külmiku LED-lambi paigaldamine 134

Autoriõigus: BSH Hausgeräte GmbH

ⓘ Selle dokumendiga seoses

1.1 Tähtis teave

1.1.1 Eesmärk

Need remondinõuanded toetavad tarbijat seadmete iseseisval remontimisel vastavalt kehtivale ökodisaini määrusele (03/2021).

Need sisaldavad teavet selle kohta, kuidas vahetada teatud varuosi, samuti hoiatusi ning ohtusid.

Küsimuste korral võtke ühendust meie klienditeenindusega. Meie vastutame kahjustuste eest ainult siis, kui remondinõuandeid on õigesti järgitud.

1.2 Sümbolite selgitus

1.2.1 Ohutasemed

Ohutasemed koosnevad sümbolist ja märksõnast. Märksõna viitab ohu raskusastmele.

Hoiatustase	Tähendus
⚠ OHT	Hoiatusteadete eiramine põhjustab surma või raskeid kehavigastusi.
⚠ HOIATUS	Hoiatusteadete eiramine võib põhjustada surma või raskeid kehavigastusi.
⚠ ETTEVAATUST!	Hoiatusteadete eiramine võib põhjustada kergeid kehavigastusi.
TÄHELEPANU!	Hoiatusteadete eiramine võib põhjustada varakahju.

Tabel 1: Ohutasemed

1.2.2 Ohusümbolid

Ohusümbolid on sümboolsed kujutised, mis viitavad ohu laadile.

Selles dokumendis kasutatakse alljärgnevaid ohusümboleid.

Ohusümbol	Tähendus
	Üldine ohuteade
	Elektripingest tingitud oht
	Plahvatusoht
	Lõikeoht
	Muljumisoht

Ohusümbol	Tähendus
	Kuumadest pindadest tingitud oht
	Tugevast magnetväljast tingitud oht
	Mitteioniseerivast kiirgusest tingitud oht

Tabel 2: Ohusümbolid

1.2.3 Hoiatuste struktuur

Selles dokumendis olevatel hoiatustel on standardiseeritud väljanägemine ja standardiseeritud struktuur.

	OHT **Ohu tüüp ja allikas!** Ohu/hoiatuse eiramise võimalikud tagajärjed. ▸ Meetmed ja ettevaatusabinõud ohu vältimiseks.

Alljärgnevas näiteks on näidatud hoiatust, millega hoiatatakse liikuvatest osadest tingitud elektrilöögiohu eest. Nimetatud on meedet ohu vältimiseks.

	OHT **Liikuvatest osadest tingitud elektrilöögi oht!** Elektrilöögist tingitud surm ▸ Enne remonditöödega alustamist ühendage seadmed elektrivõrgust lahti vähemalt 60 sekundit varem.

1.2.4 Üldised sümbolid

Selles dokumendis kasutatakse alljärgnevaid üldisi sümboleid.

Üld. sümbol	Tähendus
	Erinõuande tunnus (tekst ja/või graafik)
	Lihtsa nõuande tunnus (ainult tekst)
	Videojuhendi lingi tunnus

Üld. sümbol	Tähendus
	Vajalike tööriistade tunnus
	Vajalike eeltingimuste tunnus
	Seisukorra tunnus (kui..., siis...)
	Tulemuse tunnus
Start	Klahvi või nupu tunnus
[00123456]	Materjalinumbri tunnus
Olek	Kuvatava teksti/akna tunnus (seadme ekraanil)

Tabel 3: Üldised sümbolid

Ohutus

2.1 Üldised ohutusjuhised

2.1.1 Kõik kodumasinad

Liikuvatest osadest tingitud elektrilöögi oht!

- Elektriliste osade remondil tehtud vead võivad põhjustada elektrilööki!
- Lahutage seade vooluvõrgust vähemalt 60 sekundit enne tööle hakkamist.
- Pärast remonti peab olema tehtud ohutuskatse vastavalt standardile VDE 0701 või riiklikele määrustele.

Teravatest servadest tingitud vigastusoht!

- Kandke kaitsekindaid.

Rasketest ja liikuvatest osadest tingitud muljumisoht remondi-, puhastustööde, tõrkeotsingu ja hoolduse käigus

- Kandke turvakingi.
- Kinnitage rasked osad allakukkumise vastu.
- Ärge toppige kehaosi liikuvate osade vahele.

Oht seadme ohutusele/talitlusele!

- Kasutage ainult originaalvaruosasid.

Elektrostaatiliselt tundlike osade (ESD) kahjustamise oht!

- Ärge puudutage mooduleid, kaasa arvatud ühendusi ega transportöörlinte.

Autoriõigus: BSH Hausgeräte GmbH

Tööriistad ja abinõud

Määramine	Üksikasjad	Kujutised
Kaitseriie [00342013]	60 cm × 50 cm	
Iminapp [00342224]	Ø 50 mm	
Tähtotsik TX20 [00340865]	6,3 mm (1/4 tolli)	
Abitööriist [00342180]	Tööriist plastosade lahtitegemiseks "magic tool"	

4.1 Uksetihendi vahetamine

Nõue:

- Uks on lahti.

4.2 Tasapinnalise hinge vahetamine

Eritööriistad:

Tähtotsik TX20	6,3 mm (1/4 tolli)	[00340865]

HOIATUS

Rasked, kogukad seadmed!
Selja- ja lihasevigastused
- Seadme ust tohivad eemaldada vaid vastava väljaõppe saanud spetsialistid.
- Seadme liigutamiseks on vaja kaht inimest.
- Kasutage vaid sobivaid tööriistu ja varustust.

ETTEVAATUST!

Teravad servad!
Lõikehaavad
- Kandke kaitsekindaid.

ETTEVAATUST!

Avatud liigendi piirkond!
Sõrmede muljumine/kinnijäämine
- Ärge pistke käsi liigendi piirkonda.
- Kandke kaitsekindaid.

ETTEVAATUST!

Lahtikeeratud poltidest tingitud osade kukkumisoht!
Kukkuvatest osadest tingitud vigastused.
- Kinnitage osa allakukkumise vastu.

TÄHELEPANU!

Lahtikeeratud poltidest tingitud osade kukkumisoht!
Seadme teiste osade kahjustused või klientide vara kahjustused.
- Kinnitage osa allakukkumise vastu.

Nõue:
- Seade on toitest lahutatud.
- Mööbliuks on eemaldatud. Vt paigaldusjuhiseid.
- Uks on lahti.

4.2.1 Tasapinnalise hinge eemaldamine

Veenduge, et hinged eemaldamise/paigaldamise ajal ei sulguks.

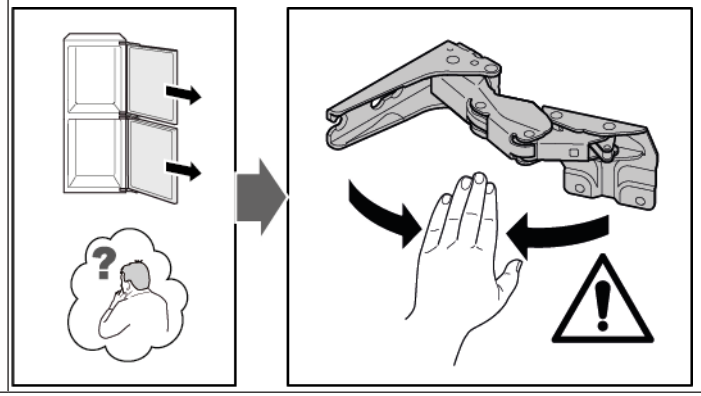

1. Eemaldage neli hinge katet.

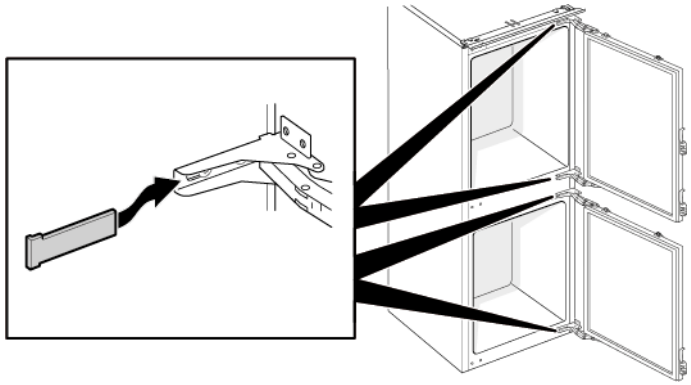

2. 1. Keerake lahti neli kruvi (1).
   2. Libistage ülemine uks välja ja eemaldage see (2).

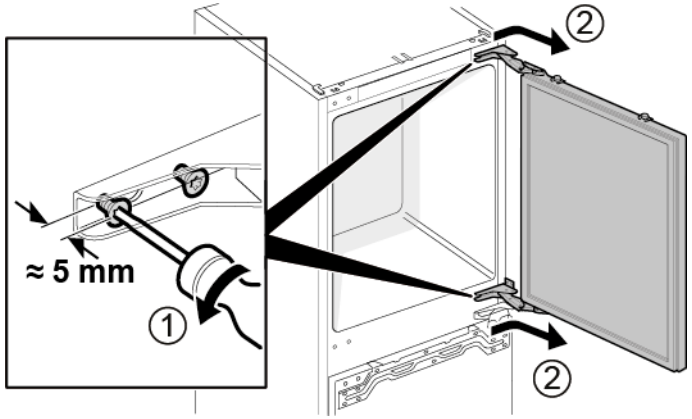

3. 1. Eemaldage neli kruvi (1).
   2. Eemaldage hinged (2).

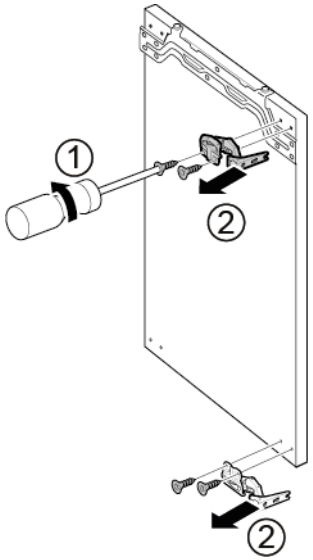

➡ Ülemise ukse hinged on eemaldatud.

4. 1. Keerake lahti neli kruvi (1).
   2. Libistage alumine uks välja ja eemaldage see (2).

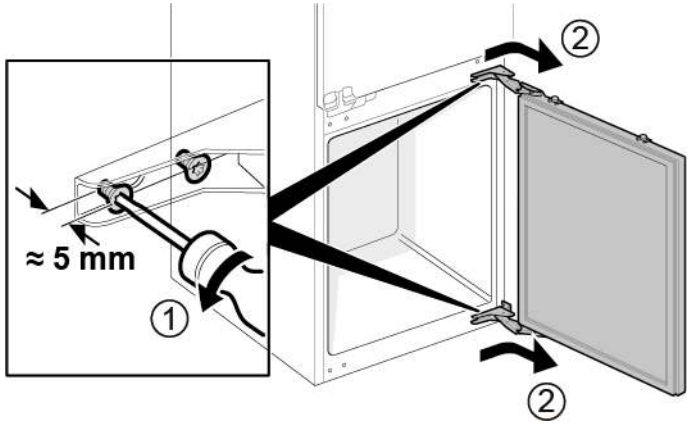

5. 1. Eemaldage neli kruvi (1).
   2. Eemaldage hinged (2).

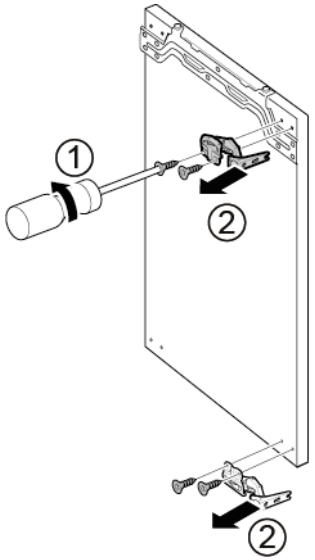

➡ Alumise ukse hinged on eemaldatud.

4.2.2 Tasapinnalise hinge paigaldamine

- Paigaldage vastupidises järjekorras.

4.3 Lükandhinge vahetamine

Eritööriistad:

Tähtotsik TX20	6,3 mm (1/4 tolli)	[00340865]

HOIATUS

Rasked, kogukad seadmed!
Selja- ja lihasevigastused
- Seadme ust tohivad eemaldada vaid vastava väljaõppe saanud spetsialistid.
- Seadme liigutamiseks on vaja kaht inimest.
- Kasutage vaid sobivaid tööriistu ja varustust.

ETTEVAATUST!

Teravad servad!
Lõikehaavad
- Kandke kaitsekindaid.

ETTEVAATUST!

Lahtikeeratud poltidest tingitud osade kukkumisoht!
Kukkuvatest osadest tingitud vigastused.
- Kinnitage osa allakukkumise vastu.

TÄHELEPANU!

Lahtikeeratud poltidest tingitud osade kukkumisoht!
Seadme teiste osade kahjustused või klientide vara kahjustused.
- Kinnitage osa allakukkumise vastu.

Nõue:

- Seade on toitest lahutatud.
- Mööbliuks ja seadme uks on eraldatud. Vt paigaldusjuhiseid.

4.3.1 Lükandhinge eemaldamine

1. 1. Keerake lahti kaks kruvi (1).
   2. Eemaldage ülemise ukse ülemine hing (2).
   3. Eemaldage ülemine uks (3).
   4. Keerake lahti kaks kruvi (4).
   5. Eemaldage alumise ukse ülemine hing (5).
   6. Eemaldage alumine uks (6).

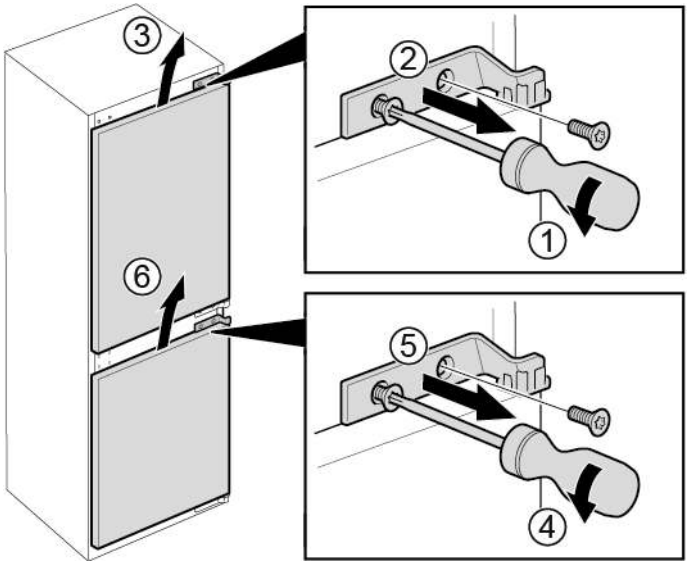

2. 1. Eemaldage neli kruvi (1).
   2. Eemaldage alumised hinged (2).

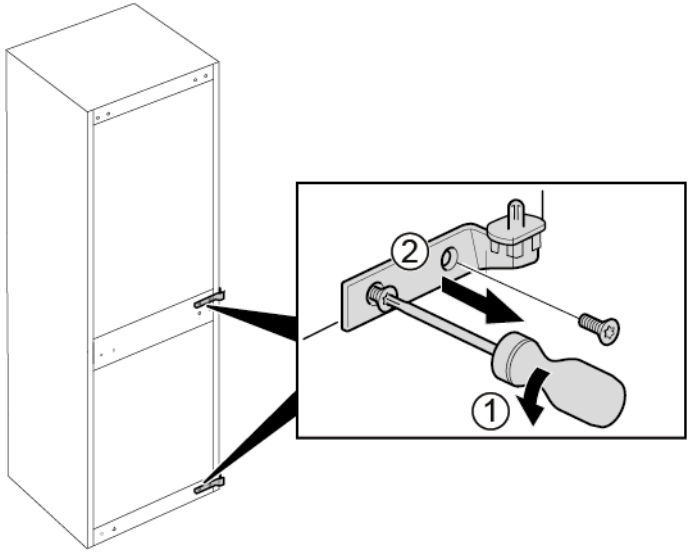

➡ Hinged on eemaldatud.

4.3.2 Lükandhinge paigaldamine

▸ Paigaldage vastupidises järjekorras.

4.4 Riiuli vahetamine

Nõue:

Uks on lahti.

4.4.1 Riiuli eemaldamine

- Tõmmake riiul välja.

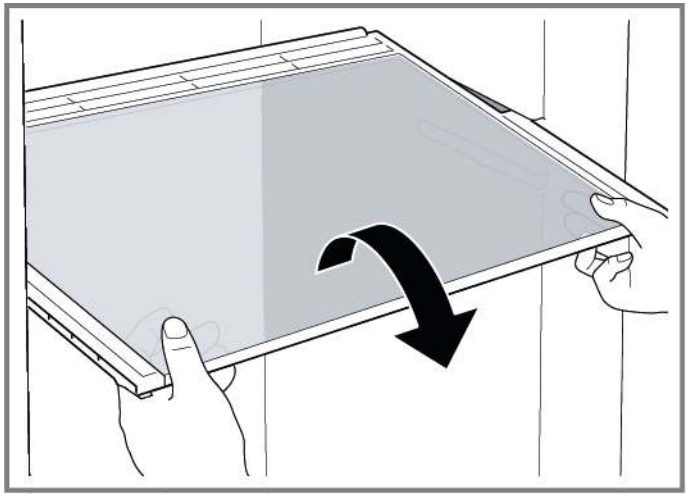

Riiul on eemaldatud.

4.4.2 Riiuli paigaldamine

- Paigaldage vastupidises järjekorras.

Autoriõigus: BSH Hausgeräte GmbH

4.5 Ukseraami vahetamine

Nõue:

Uks on lahti.

4.5.1 Ukseraami eemaldamine

- Tõstke ukseraam üles.

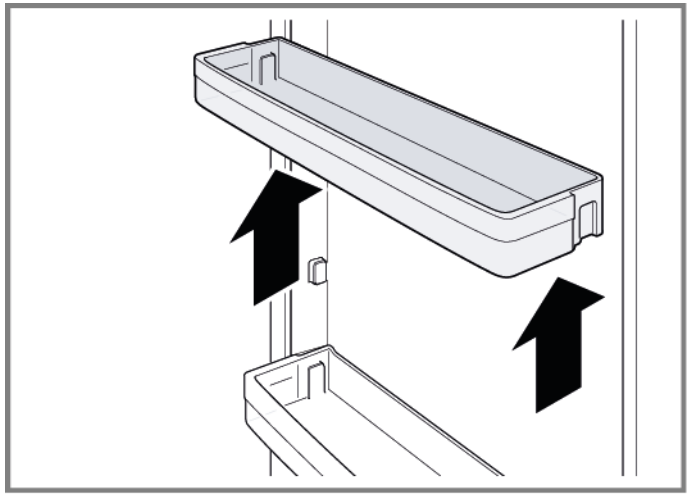

Ukseraam on eemaldatud.

4.5.2 Ukseraami paigaldamine

- Paigaldage vastupidises järjekorras.

4.6 Puu- ja köögiviljamahuti vahetamine

Nõue:

Uks on lahti.

4.6.1 Puu- ja köögiviljamahuti eemaldamine

1. Tõmmake puu- ja köögiviljade mahuti nii kaugele välja, kui see ulatub.
2. 1. Tõstke puu- ja köögiviljamahutit esiosast (1).
   2. Eemaldage mahuti (2).

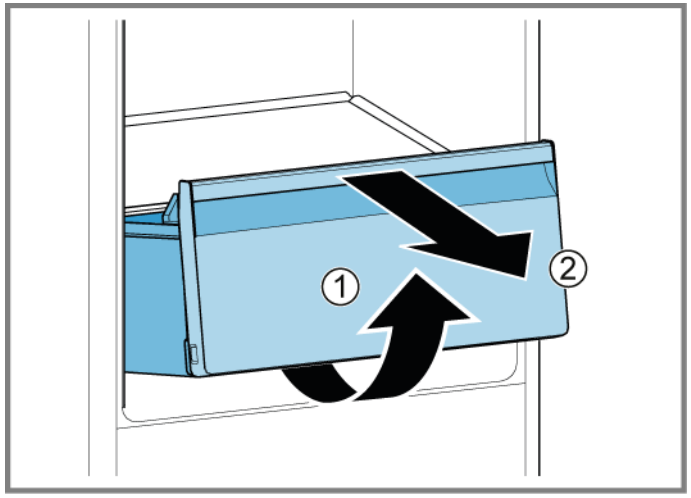

Puu- ja köögiviljamahuti on eemaldatud.

4.6.2 Puu- ja köögiviljamahuti paigaldamine

- Paigaldage vastupidises järjekorras.

4.7 Külmutatud toidu mahuti vahetamine

Nõue:

Uks on lahti.

4.7.1 Külmutatud toidu mahuti eemaldamine

1. Tõmmake külmutatud toidu mahuti täielikult välja (1).
2. Eemaldage külmutatud toidu mahuti (2).

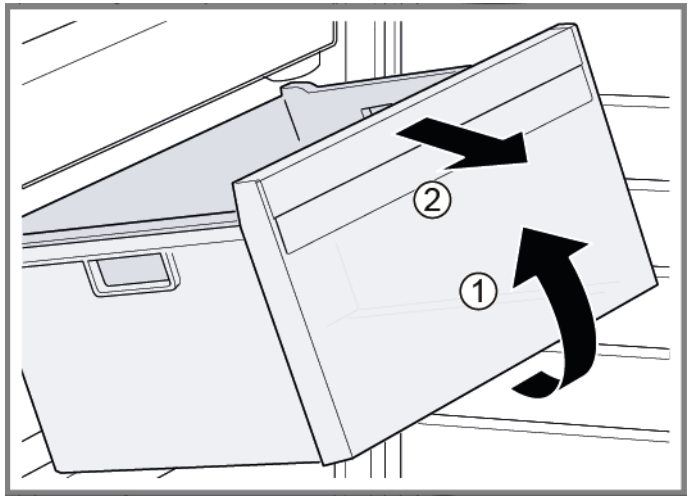

Külmutatud toidu mahuti on eemaldatud.

4.7.2 Külmutatud toidu mahuti paigaldamine

- Paigaldage vastupidises järjekorras.

Autoriõigus: BSH Hausgeräte GmbH

4.8 Külgmise LED-tule vahetamine

Eritööriistad:

Iminapp Ø50 mm [00342224]

	Teie seadmel on LED-tuli, mis ei vaja hooldust. Seda tuld tohib parandada ainult klienditeenindus või volitatud tehnik!

	OHT **Liikuvatest osadest tingitud elektrilöögi oht!** Kui remonditööd on valesti tehtud, esineb elektrilöögist tingitud eluoht. ▸ Elektrilisi osasid peavad parandama kvalifitseeritud elektrikud. ▸ Pärast remonti peab olema tehtud ohutuskatse vastavalt standardile VDE 0701 või riiklikele määrustele.

	OHT **Liikuvatest osadest tingitud elektrilöögi oht!** Elektrilöögist tingitud surm ▸ Enne remonditöödega alustamist ühendage seadmed elektrivõrgust lahti vähemalt 60 sekundit varem.

	ETTEVAATUST! **Teravad servad!** Lõikehaavad ▸ Kandke kaitsekindaid.

Nõue:

- Seade on toitest lahutatud.
- Uks on lahti.
- Riiulid on eemaldatud.

4.8.1 Külgmise LED-tule eemaldamine

1. Kleepige kaks iminappa külgmise LED-tule katte külge.
2. Tõmmake iminappasid ühe keerava liigutusega ettepoole.

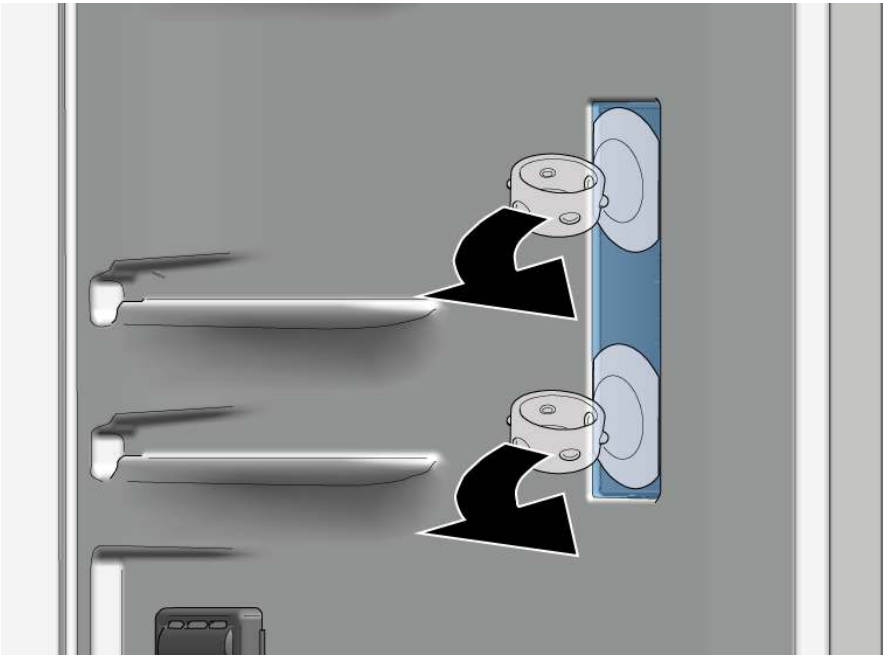

➡ LED-tule kate on eemaldatud.

3. Eemaldage LED-moodul.

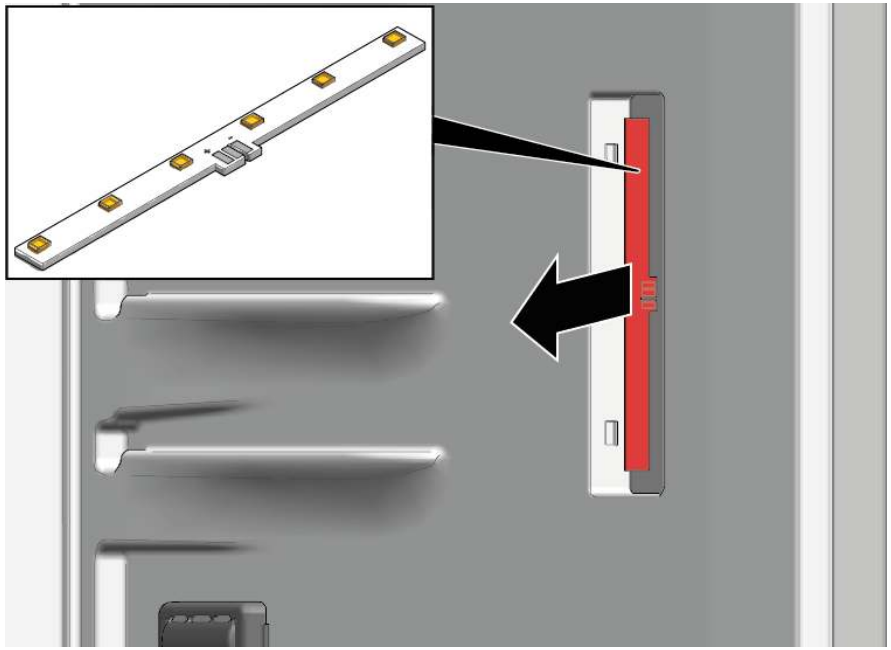

➡ Külgmine LED-tuli on eemaldatud.

4.8.2 Külgmise LED-tule paigaldamine

ℹ	Kuna elektripirni katte konksud võivad eemaldamise ajal hõlpsasti puruneda, sisaldab külgmise LED-tule varukomplekt LED-moodulit ja tule katet.

▸ Paigaldage vastupidises järjekorras.

Autoriõigus: BSH Hausgeräte GmbH

4.9 Ülemise LED-lambi vahetamine

Eritööriistad:

Abitööriist	Tööriist plastosade lahtitegemiseks "magic tool"	[00342180]

	Teie seadmel on LED-tuli, mis ei vaja hooldust. Seda tuld tohib parandada ainult klienditeenindus või volitatud tehnik!

	OHT **Liikuvatest osadest tingitud elektrilöögi oht!** Kui remonditööd on valesti tehtud, esineb elektrilöögist tingitud eluoht. ▸ Elektrilisi osasid peavad parandama kvalifitseeritud elektrikud. ▸ Pärast remonti peab olema tehtud ohutuskatse vastavalt standardile VDE 0701 või riiklikele määrustele.

	OHT **Liikuvatest osadest tingitud elektrilöögi oht!** Elektrilöögist tingitud surm ▸ Enne remonditöödega alustamist ühendage seadmed elektrivõrgust lahti vähemalt 60 sekundit varem.

	ETTEVAATUST! **Teravad servad!** Lõikehaavad ▸ Kandke kaitsekindaid.

Nõue:

- Seade on toitest lahutatud.
- Uks on lahti.

4.9.1 Ülemise LED-lambi eemaldamine

1. 1. Libistage lambi haakide (1) vabastamiseks demonteerimistööriist ülemise LED-lambi ja külmiku sahtli sisekülje vahele.
   2. Eemaldage ülemine LED-lamp (2).

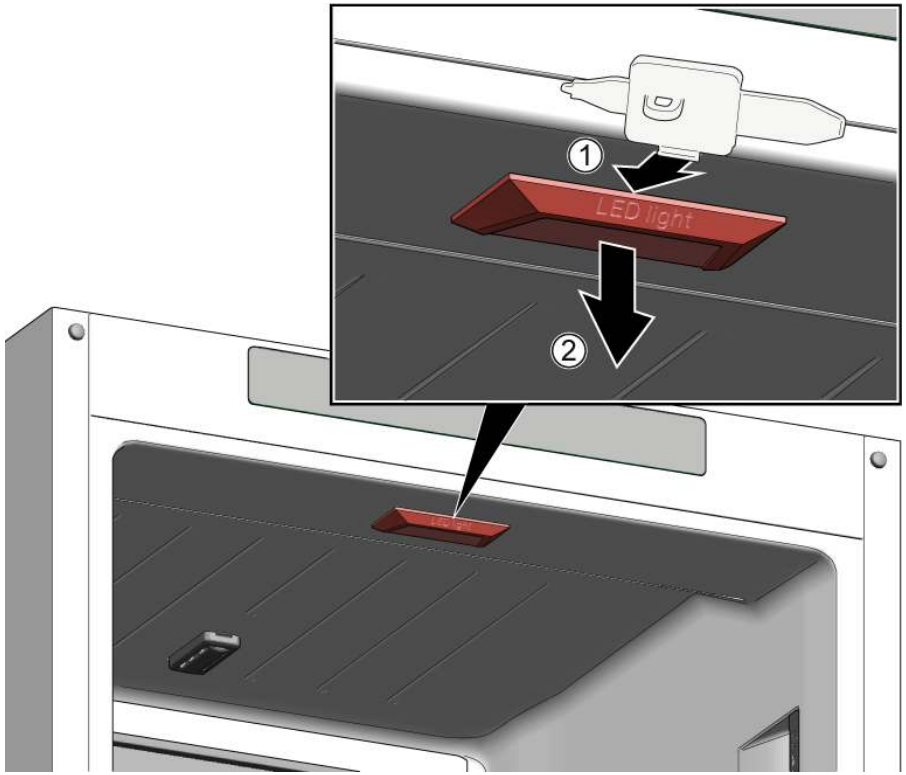

2. Lahutage ülemise LED-lambi elektriühendus.

➡ Ülemine LED-lamp on eemaldatud.

4.9.2 Ülemise LED-lambi paigaldamine

▸ Paigaldage vastupidises järjekorras.

4.10 Külmiku LED-lambi vahetamine

Eritööriistad:

Abitööriist	Tööriist plastosade lahtitegemiseks "magic tool"	[00342180]

	Teie seadmel on LED-tuli, mis ei vaja hooldust. Seda tuld tohib parandada ainult klienditeenindus või volitatud tehnik!

	⚠ OHT **Liikuvatest osadest tingitud elektrilöögi oht!** Kui remonditööd on valesti tehtud, esineb elektrilöögist tingitud eluoht. ▸ Elektrilisi osasid peavad parandama kvalifitseeritud elektrikud. ▸ Pärast remonti peab olema tehtud ohutuskatse vastavalt standardile VDE 0701 või riiklikele määrustele.

	⚠ OHT **Liikuvatest osadest tingitud elektrilöögi oht!** Elektrilöögist tingitud surm ▸ Enne remonditöödega alustamist ühendage seadmed elektrivõrgust lahti vähemalt 60 sekundit varem.

	⚠ ETTEVAATUST! **Teravad servad!** Lõikehaavad ▸ Kandke kaitsekindaid.

Nõue:

- Seade on toitest lahutatud.
- Uks on lahti.

4.10.1 Külmiku LED-lambi eemaldamine

▸ 1. Libistage demonteerimistööriist vahe tekitamiseks (1) lambi kõrvale lambi ja korpuse vahele.
2. Libistage demonteerimistööriist lambi fikseerimishaagi teisele küljele ja keerake seda edasi (2).
3. Eemaldage külmiku LED-lamp (3).

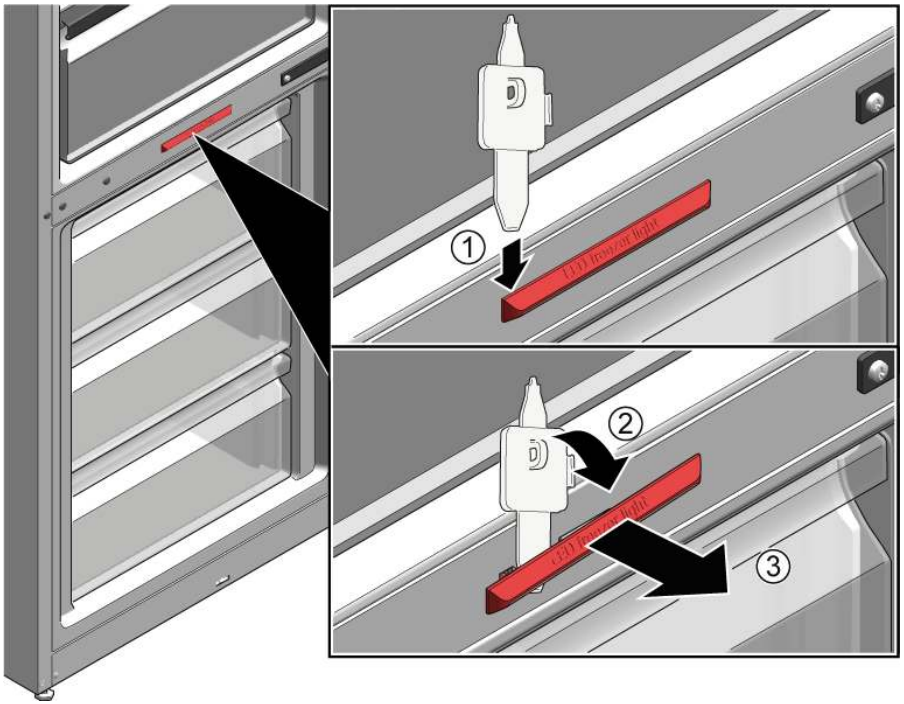

➡ Külmiku LED-lamp on lahutatud.
➡ Külmiku LED-lamp on eemaldatud.

4.10.2 Külmiku LED-lambi paigaldamine

▸ Paigaldage vastupidises järjekorras.

Korjausvinkit - Jääkaappi- ja pakastinyhdistelmä

Tämä asiakirja ... 136
1.1 Tärkeitä tietoja ... 136
1.1.1 Tarkoitus ... 136
1.2 Symboleiden merkitys ... 136
1.2.1 Vaaratasot ... 136
1.2.2 Varoitusmerkit ... 136
1.2.3 Varoitusten rakenne ... 137
1.2.4 Yleiset symbolit ... 137

Turvallisuus ... 138
2.1 Yleiset turvallisuusohjeet ... 138
2.1.1 Kaikki kotitalouskoneet ... 138

Työkalut ja apuvälineet ... 139

Korjaus ... 140
4.1 Oven tiivisteen vaihtaminen ... 140
4.2 Litteän saranan vaihtaminen ... 141
4.2.1 Litteän saranan poistaminen ... 141
4.2.2 Litteän saranan asennus ... 143
4.3 Liukusaranan vaihtaminen ... 144
4.3.1 Liukusaranan poistaminen ... 144
4.3.2 Liukusaranan asennus ... 145
4.4 Hyllyn vaihtaminen ... 146
4.4.1 Hyllyn poistaminen ... 146
4.4.2 Hyllyn asennus ... 146
4.5 Ovihyllyn vaihtaminen ... 147
4.5.1 Ovihyllyn poistaminen ... 147
4.5.2 Ovihyllyn asennus ... 147
4.6 Hedelmä- ja vihanneslokeron vaihtaminen ... 148
4.6.1 Hedelmä- ja vihanneslokeron poistaminen ... 148
4.6.2 Hedelmä- ja vihanneslokeron asennus ... 148
4.7 Pakastelokeron vaihtaminen ... 149
4.7.1 Pakastelokeron poistaminen ... 149
4.7.2 Pakastelokeron asennus ... 149
4.8 LED-sivuvalon vaihtaminen ... 150
4.8.1 LED-sivuvalon poistaminen ... 150
4.8.2 LED-sivuvalon asennus ... 151
4.9 LED-ylälampun vaihtaminen ... 152
4.9.1 LED-ylälampun poistaminen ... 152
4.9.2 LED-ylälampun asennus ... 152
4.10 LED-pakastinlampun vaihtaminen ... 153
4.10.1 LED-pakastinlampun poistaminen ... 153
4.10.2 LED-pakastinlampun asennus ... 153

Tekijänoikeudet BSH Hausgeräte GmbH

Tämä asiakirja

1.1 Tärkeitä tietoja

1.1.1 Tarkoitus

Näiden korjausohjeiden tarkoituksena on auttaa kuluttajaa korjaamaan laitteita itse ekologista suunnittelua koskevan asetuksen (päivitys 03/2021) mukaisesti.

Ne sisältävät tietoja siitä, miten määrätyt varaosat voidaan vaihtaa. Lisäksi niihin sisältyy tietoja varoituksista ja riskeistä.

Ota yhteyttä huoltopalveluun, jos sinulla on kysyttävää. Vastaamme vahingoista vain, jos korjausohjeita on noudatettu oikein.

1.2 Symboleiden merkitys

1.2.1 Vaaratasot

Varoitustasot koostuvat symbolista ja huomiosanasta. Huomiosanat ilmoittava vaaran vakavuuden.

Varoitustaso	Merkitys
⚠ VAARA	Varoituksen laiminlyönti johtaa kuolemaan tai vakaviin loukkaantumisiin.
⚠ VAROITUS	Varoituksen laiminlyönti voi johtaa kuolemaan tai vakaviin loukkaantumisiin.
⚠ HUOMAA	Varoituksen laiminlyönti voi johtaa lieviin loukkaantumisiin.
HUOMIO!	Varoituksen laiminlyönti voi johtaa omaisuusvahinkoihin.

Taulukko 1: Vaaratasot

1.2.2 Varoitusmerkit

Varoitusmerkit ovat symboleita sisältäviä esityksiä, jotka osoittavat vaaran tyypin.

Tässä asiakirjassa käytetään seuraavia varoitusmerkkejä:

Varoitusmerkki	Merkitys
	Yleinen varoitus
	Sähköjännitteestä aiheutuva vaara
	Räjähdysvaara
	Viiltohaavojen vaara
	Murskautumisen vaara

Tekijänoikeudet BSH Hausgeräte GmbH

Varoitusmerkki	Merkitys
	Kuumista pinnoista aiheutuva vaara
	Voimakkaasta magneettikentästä aiheutuva vaara
	Ionisoimattomasta säteilystä aiheutuva vaara

Taulukko 2: Varoitusmerkit

1.2.3 Varoitusten rakenne

Tämän asiakirjan sisältämillä varoituksilla on standardoitu ulkonäkö ja rakenne.

	VAARA **Vaaran tyyppi ja lähde!** Vaaran/varoituksen laiminlyönnistä mahdollisesti aiheutuvat seuraukset. ▸ Vaaran ehkäisemiseen liityvät toimenpiteet ja kiellot.

Seuraavassa esimerkissä näytetään varoitus, joka varoittaa jännitteisten osien aiheuttamasta sähköiskusta. Vaaran välttämiseksi suoritettava toimenpide mainitaan.

	VAARA **Jännitteisten osien aiheuttama sähköiskun vaara!** Sähköiskun aiheuttama kuolema ▸ Erota laitteet sähkövirrasta vähintään 60 sekuntia ennen korjaustöiden aloittamista.

1.2.4 Yleiset symbolit

Tässä asiakirjassa käytetään seuraavia yleisiä symboleja:

Yl. symboli	Merkitys
	Erikoisohjeen tunniste (teksti ja/tai kaavio)
	Yksinkertaisen ohjeen tunniste (vain teksti)

Yl. symboli	Merkitys
	Video-opetusohjelmaan johtavan linkin tunniste
	Tarvittavien työkalujen tunniste
	Tarvittavien edellytysten tunniste
	Ehdon (jos ..., sitten ...) tunniste
	Tuloksen tunniste
Käynnistä	Näppäimen tai painikkeen tunniste
[00123456]	Materiaalinumeron tunniste
Tila	Näytetyn tekstin/ikkunan (laitteen näytössä) tunniste

Taulukko 3: Yleiset symbolit

Turvallisuus

2.1 Yleiset turvallisuusohjeet

2.1.1 Kaikki kotitalouskoneet

Jännitteisten osien aiheuttama sähköiskun vaara!

- Virheet sähkökomponentteja sisältävissä korjauksissa voivat johtaa sähköiskuun!
- Kytke kone irti verkkovirrasta vähintään 60 sekuntia ennen töiden aloittamista.
- Pyydä korjauksen jälkeen suorittamaan VDE 0701 -säädöksen tai maakohtaisten säädösten mukainen turvallisuustesti.

Terävistä reunoista aiheutuva loukkaantumisvaara!

- Käytä suojakäsineitä.

Painavista ja liikkuvista komponenteista aiheutuva murskautumisen riski korjauksen, kunnossapidon, vianetsinnän ja huollon aikana

- Käytä suojakenkiä.
- Estä painavien komponenttien putoaminen.
- Älä koske liikkuviin komponentteihin.

Laitteen turvallisuudelle/toiminnalle aiheutuva riski!

- Käytä vain alkuperäisiä varaosia.

Staattiselle sähkölle herkkien komponenttien (ESDS) vaurioitumisen riski!

- Älä koske moduuleihin, liitännät ja johdinreitit mukaan luettuna.

Tekijänoikeudet BSH Hausgeräte GmbH

Työkalut ja apuvälineet

Nimitys	Yksityiskohdat	Kuvat
Suojapeite [00342013]	60 cm x 50 cm	
Imukuppi [00342224]	Ø 50 mm	
Torx-kärki TX20 [00340865]	6,3 mm (1/4")	
Lisätyökalu [00342180]	Työkalu, jota käytetään muoviosien irrottamiseen "magic tool"	

Tekijänoikeudet BSH Hausgeräte GmbH

4.1 Oven tiivisteen vaihtaminen

Vaatimus:

- Ovi on auki.

Tekijänoikeudet BSH Hausgeräte GmbH

4.2 Litteän saranan vaihtaminen

Erikoistyökalut:

Torx-kärki TX20 6,3 mm (1/4") [00340865]

VAROITUS

Painavat, isokokoiset laitteet!
Selän ja lihasten vammat
- Vain koulutettujen ammattilaisten tulisi suorittaa laitteen oven poistamiseen liittyvät vaiheet.
- Laitteen siirtämiseen tarvitaan kahta ihmistä.
- Käytä vain soveltuvia työkaluja ja välineitä.

HUOMAA

Terävät reunat!
Viiltovammat
- Käytä suojakäsineitä.

HUOMAA

Avoin saranan alue!
Sormien murskautuminen / jääminen väliin
- Älä koske saranan alueelle.
- Käytä suojakäsineitä.

HUOMAA

Ruuvien avaamisesta aiheutuva osien putoamisen riski!
Loukkaantuminen putoavien osien vuoksi.
- Estä komponentin putoaminen.

HUOMIO!

Ruuvien avaamisesta aiheutuva osien putoamisen riski!
Vauriot koneen muille osille tai asiakkaan kodille, esim. lattia.
- Estä komponentin putoaminen.

Vaatimus:

- Kone on erotettu teholähteestä.
- Kalusteovi on poistettu. Katso Asennusohjeet.
- Ovi on auki.

4.2.1 Litteän saranan poistaminen

Huolehdi siitä, että saranat eivät sulkeudu poistamisen/asentamisen aikana.

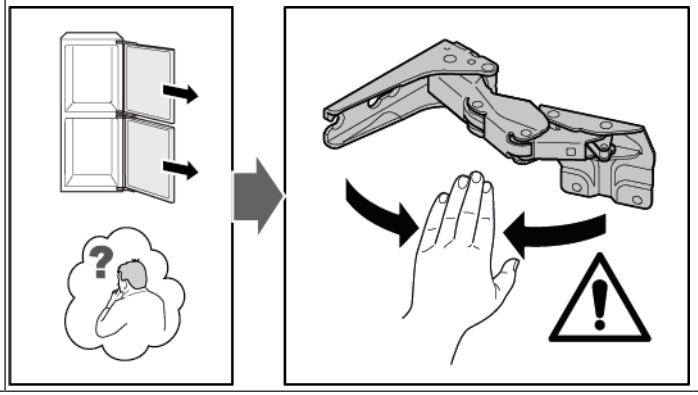

1. Poista neljä saranan suojusta.

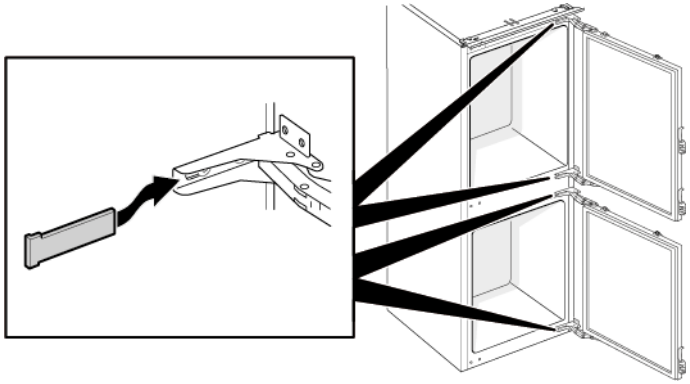

2. 1. Löysää neljä ruuvia (1).
   2. Liu'uta ylempi ovi ulos ja poista se (2).

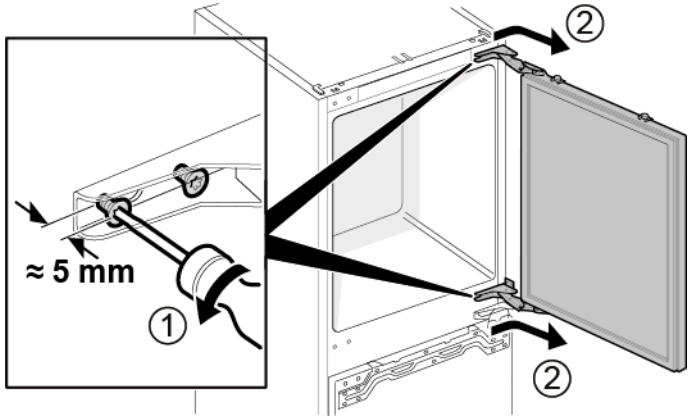

3. 1. Poista neljä ruuvia (1).
   2. Poista saranat (2).

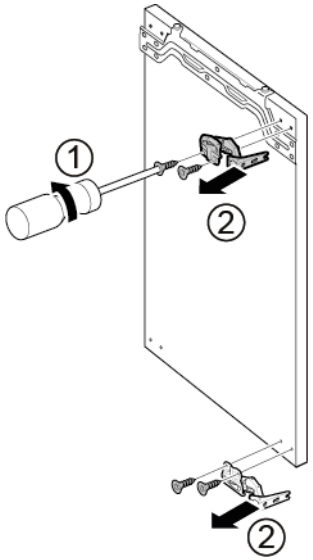

➡ Ylemmän oven saranat on poistettu.

4. 1. Löysää neljä ruuvia (1).
   2. Liu'uta alempi ovi ulos ja poista se (2).

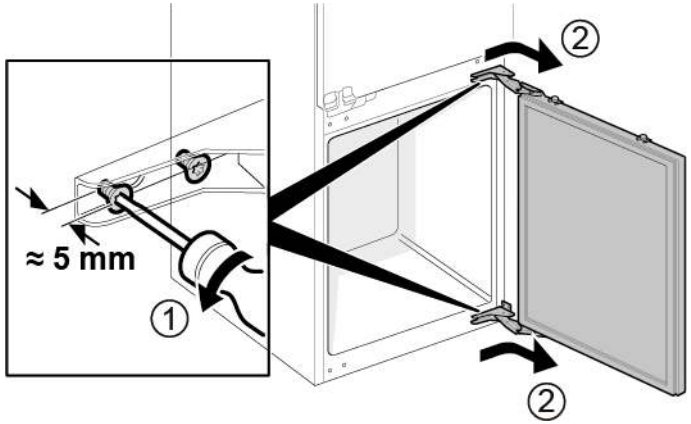

5. 1. Poista neljä ruuvia (1).
   2. Poista saranat (2).

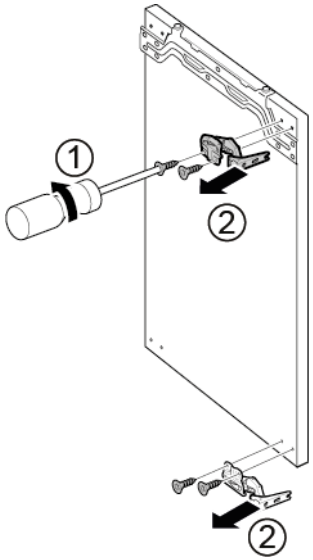

➡ Alemman oven saranat on poistettu.

Tekijänoikeudet BSH Hausgeräte GmbH

4.2.2 Litteän saranan asennus

- Asenna vastakkaisessa järjestyksessä.

Tekijänoikeudet BSH Hausgeräte GmbH

4.3 Liukusaranan vaihtaminen

Erikoistyökalut:

Torx-kärki TX20	6,3 mm (1/4")	[00340865]

VAROITUS

Painavat, isokokoiset laitteet!
Selän ja lihasten vammat
- Vain koulutettujen ammattilaisten tulisi suorittaa laitteen oven poistamiseen liittyvät vaiheet.
- Laitteen siirtämiseen tarvitaan kahta ihmistä.
- Käytä vain soveltuvia työkaluja ja välineitä.

HUOMAA

Terävät reunat!
Viiltovammat
- Käytä suojakäsineitä.

HUOMAA

Ruuvien avaamisesta aiheutuva osien putoamisen riski!
Loukkaantuminen putoavien osien vuoksi.
- Estä komponentin putoaminen.

HUOMIO!

Ruuvien avaamisesta aiheutuva osien putoamisen riski!
Vauriot koneen muille osille tai asiakkaan kodille, esim. lattia.
- Estä komponentin putoaminen.

Vaatimus:

- Kone on erotettu teholähteestä.
- Kalusteovi ja laitteen ovi on erotettu toisistaan. Katso Asennusohjeet.

4.3.1 Liukusaranan poistaminen

1. 1. Kierrä kaksi ruuvia auki (1).
   2. Poista ylemmän oven yläsarana (2).
   3. Poista ylempi ovi (3).
   4. Kierrä kaksi ruuvia auki (4).
   5. Poista alemman oven yläsarana (5).
   6. Poista alempi ovi (6).

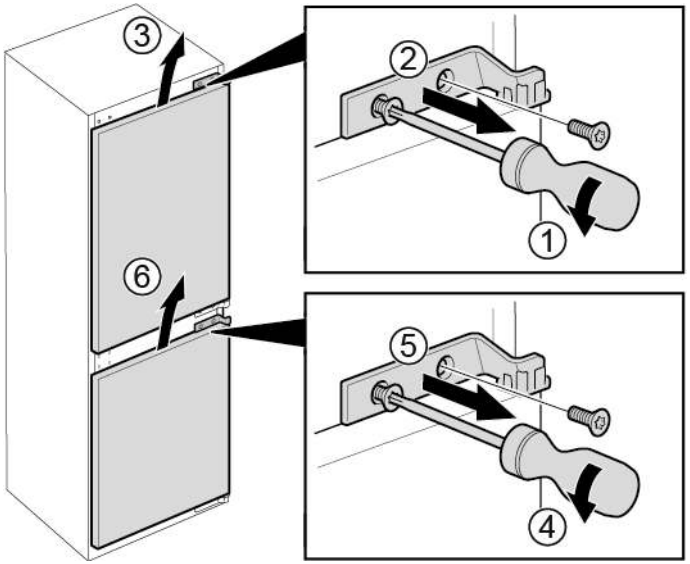

2. 1. Poista neljä ruuvia (1).
   2. Poista alasaranat (2).

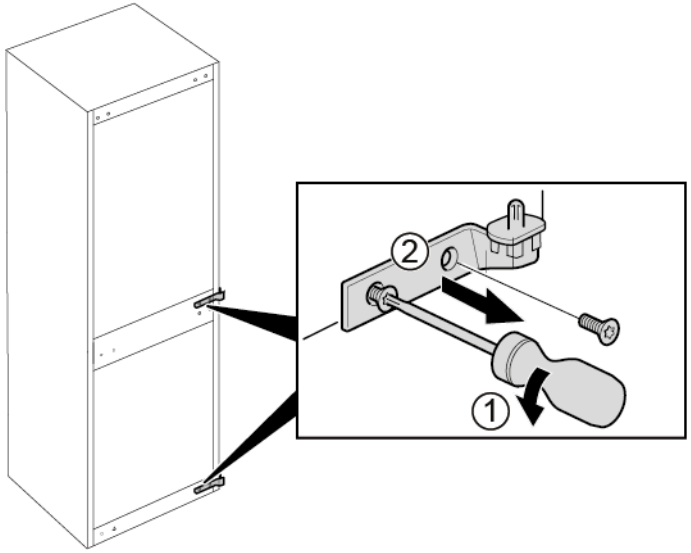

➡ Saranat on poistettu.

4.3.2 Liukusaranan asennus

- Asenna vastakkaisessa järjestyksessä.

Tekijänoikeudet BSH Hausgeräte GmbH

4.4 Hyllyn vaihtaminen

Vaatimus:

- Ovi on auki.

4.4.1 Hyllyn poistaminen

- Vedä hylly ulos.

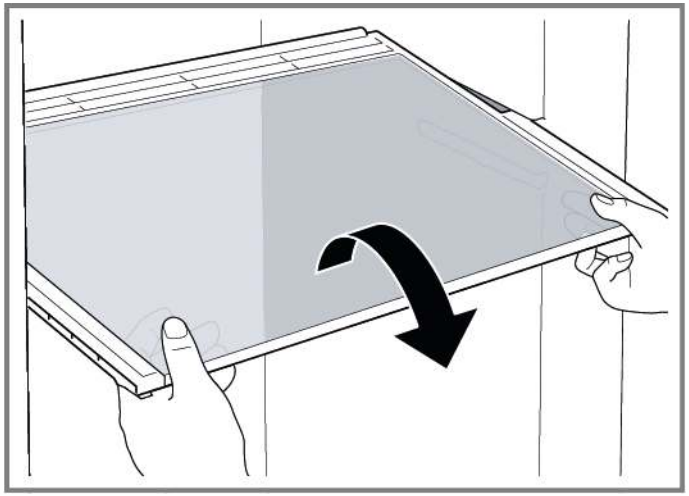

Hylly on poistettu.

4.4.2 Hyllyn asennus

- Asenna vastakkaisessa järjestyksessä.

Tekijänoikeudet BSH Hausgeräte GmbH

4.5 Ovihyllyn vaihtaminen

Vaatimus:

- Ovi on auki.

4.5.1 Ovihyllyn poistaminen

- Nosta ovihylly pois yläsuuntaan.

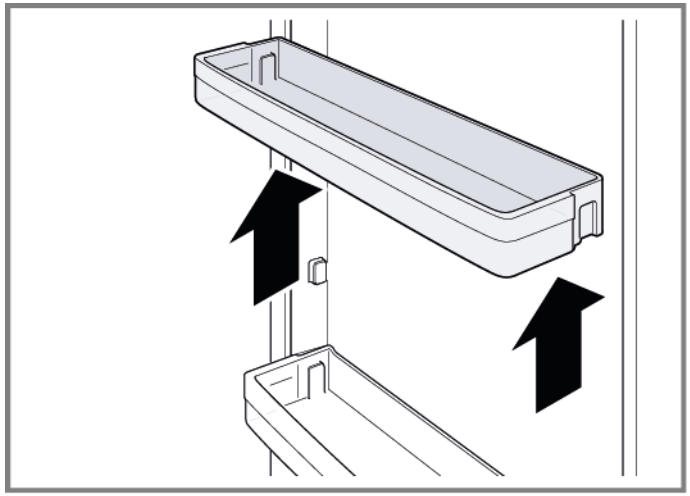

- Ovihylly on poistettu.

4.5.2 Ovihyllyn asennus

- Asenna vastakkaisessa järjestyksessä.

Tekijänoikeudet BSH Hausgeräte GmbH

4.6 Hedelmä- ja vihanneslokeron vaihtaminen

Vaatimus:

- Ovi on auki.

4.6.1 Hedelmä- ja vihanneslokeron poistaminen

1. Vedä hedelmä- ja vihanneslokero niin ulos kuin se tulee.
2. 1. Nosta hedelmä- ja vihanneslokeroa edessä (1).
   2. Poista lokero (2).

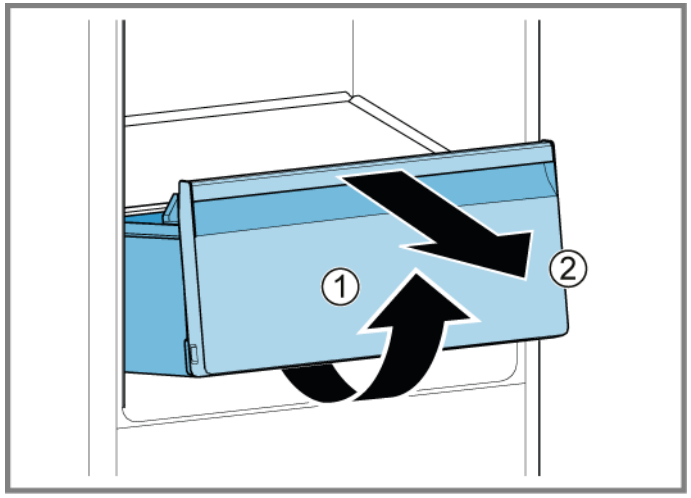

- Hedelmä- ja vihanneslokero on poistettu.

4.6.2 Hedelmä- ja vihanneslokeron asennus

- Asenna vastakkaisessa järjestyksessä.

Tekijänoikeudet BSH Hausgeräte GmbH

4.7 Pakastelokeron vaihtaminen

Vaatimus:

Ovi on auki.

4.7.1 Pakastelokeron poistaminen

1. Vedä pakastelokero kokonaan ulos (1).
2. Poista pakastelokero (2).

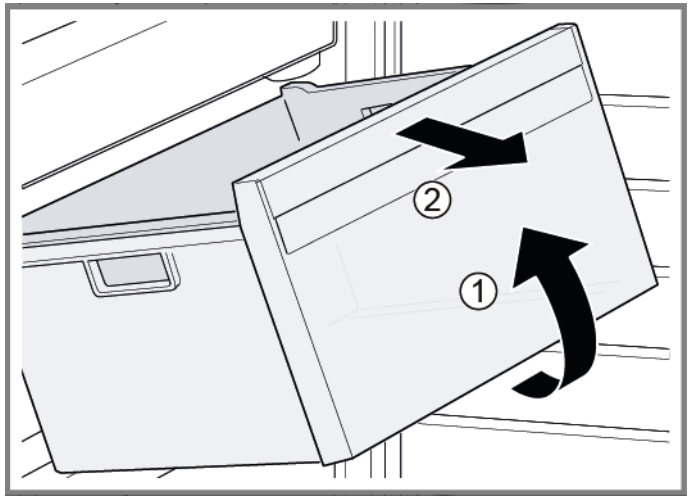

Pakastelokero on poistettu.

4.7.2 Pakastelokeron asennus

- Asenna vastakkaisessa järjestyksessä.

Tekijänoikeudet BSH Hausgeräte GmbH

4.8 LED-sivuvalon vaihtaminen

Erikoistyökalut:

Imukuppi Ø50 mm [00342224]

	Laite on varustettu huoltovapaalla LED-valolla. Vain huoltopalvelu tai valtuutetut teknikot saavat korjata nämä valot!

	VAARA **Jännitteisten osien aiheuttama sähköiskun vaara!** Sähköiskusta aiheutuva hengenvaara väärän korjauksen tapauksessa ▸ Sähköosien korjaus tulisi antaa pätevien sähköasentajien suoritettavaksi. ▸ Pyydä korjauksen jälkeen suorittamaan VDE 0701 -säädöksen tai maakohtaisten säädösten mukainen turvallisuustesti.

	VAARA **Jännitteisten osien aiheuttama sähköiskun vaara!** Sähköiskun aiheuttama kuolema ▸ Erota laitteet sähkövirrasta vähintään 60 sekuntia ennen korjaustöiden aloittamista.

	HUOMAA **Terävät reunat!** Viiltovammat ▸ Käytä suojakäsineitä.

Vaatimus:

- Kone on erotettu teholähteestä.
- Ovi on auki.
- Hyllyt on poistettu.

4.8.1 LED-sivuvalon poistaminen

1. Kiinnitä kaksi imukuppia LED-sivuvalon suojukseen.
2. Vedä imukupit etusuuntaan yhdellä pyörivällä liikkeellä.

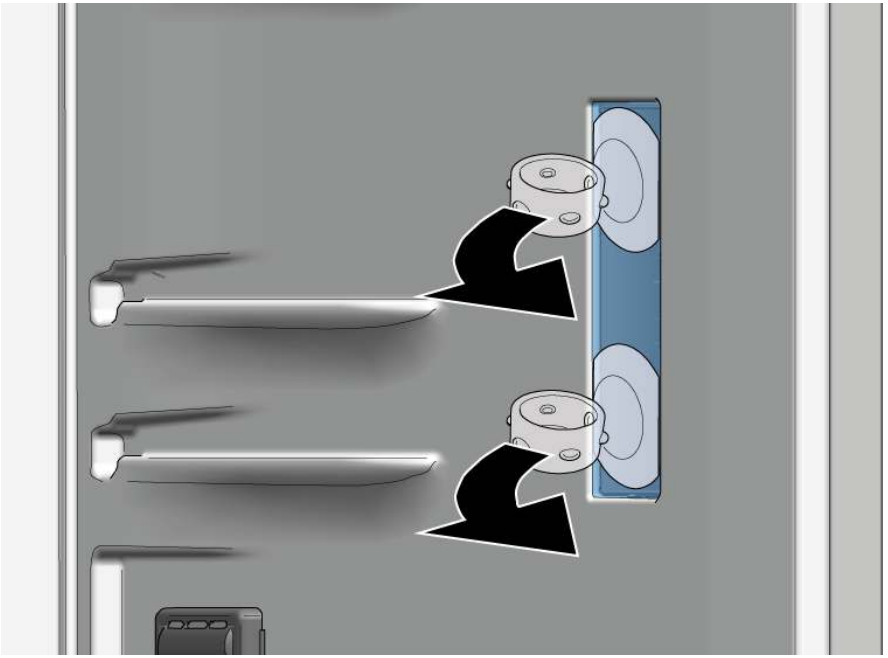

➡ LED-valon suojus on poistettu.

3. Poista LED-moduuli.

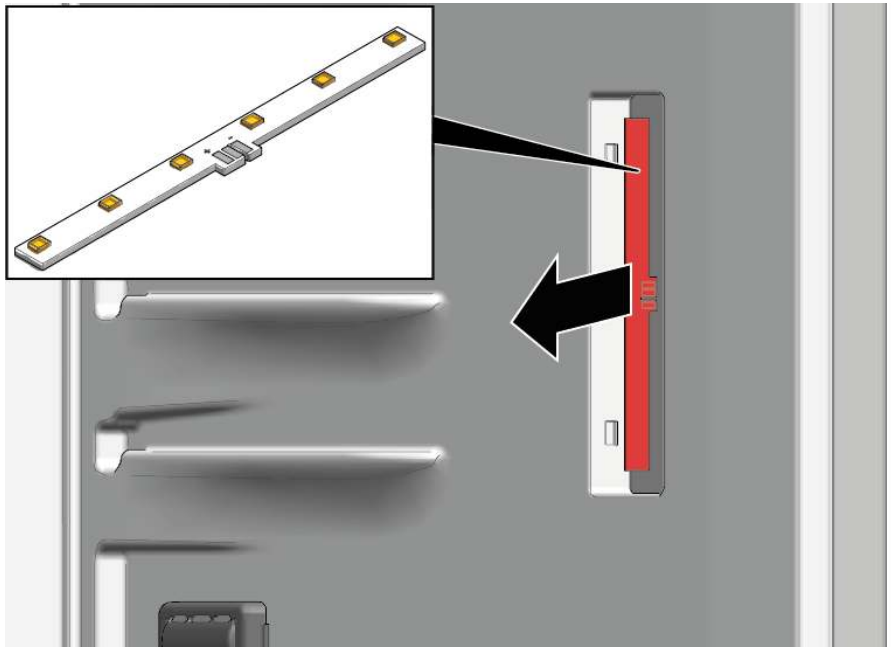

➔ LED-sivuvalo on poistettu.

4.8.2 LED-sivuvalon asennus

ℹ	Lampun suojuksen takia kiinnittimet rikkoutuvat helposti poistamisen aikana. LED-sivuvalon varaosapaketti sisältää LED-moduulin ja lampun suojuksen.

▸ Asenna vastakkaisessa järjestyksessä.

Tekijänoikeudet BSH Hausgeräte GmbH

4.9 LED-ylälampun vaihtaminen

Erikoistyökalut:

Lisätyökalu	Työkalu, jota käytetään muoviosien irrottamiseen "magic tool"	[00342180]

Laite on varustettu huoltovapaalla LED-valolla.
Vain huoltopalvelu tai valtuutetut teknikot saavat korjata nämä valot!

VAARA

Jännitteisten osien aiheuttama sähköiskun vaara!
Sähköiskusta aiheutuva hengenvaara väärän korjauksen tapauksessa
- Sähköosien korjaus tulisi antaa pätevien sähköasentajien suoritettavaksi.
- Pyydä korjauksen jälkeen suorittamaan VDE 0701 -säädöksen tai maakohtaisten säädösten mukainen turvallisuustesti.

VAARA

Jännitteisten osien aiheuttama sähköiskun vaara!
Sähköiskun aiheuttama kuolema
- Erota laitteet sähkövirrasta vähintään 60 sekuntia ennen korjaustöiden aloittamista.

HUOMAA

Terävät reunat!
Viiltovammat
- Käytä suojakäsineitä.

Vaatimus:
- Kone on erotettu teholähteestä.
- Ovi on auki.

4.9.1 LED-ylälampun poistaminen

1. 1. Liu'uta irrotustyökalu LED-ylälampun ja jääkaappiosan sisävaipan väliin lampun koukkujen vapauttamiseksi (1).
   2. Poista LED-ylälamppu (2).

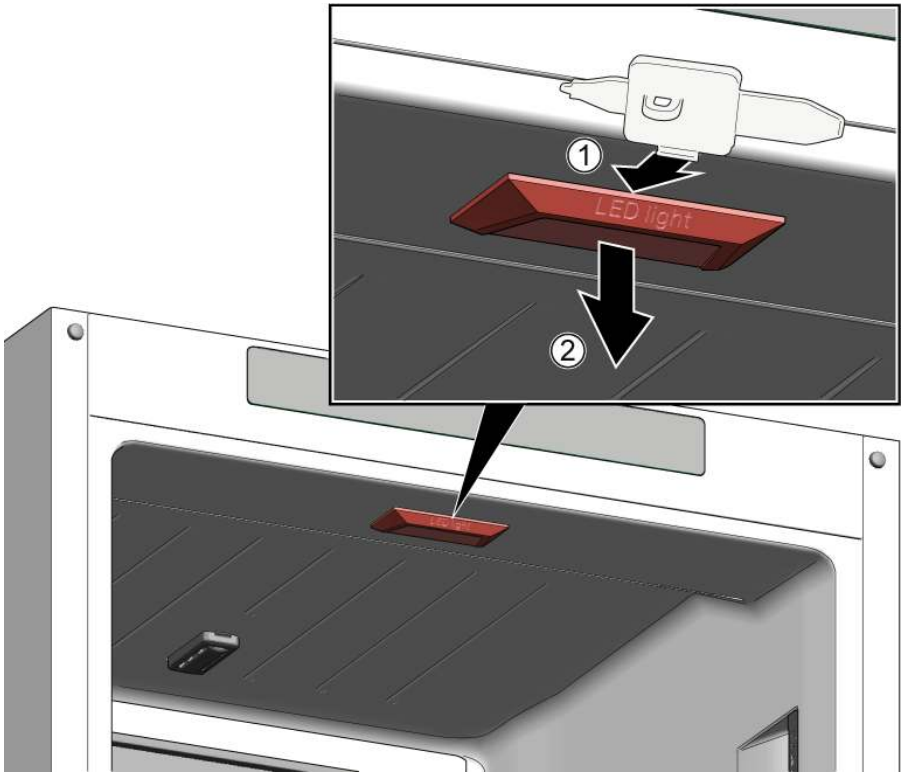

2. Irrota LED-ylälampun sähköliitäntä.

LED-ylälamppu on poistettu.

4.9.2 LED-ylälampun asennus

- Asenna vastakkaisessa järjestyksessä.

Tekijänoikeudet BSH Hausgeräte GmbH

4.10 LED-pakastinlampun vaihtaminen

Erikoistyökalut:

Lisätyökalu	Työkalu, jota käytetään muoviosien irrottamiseen "magic tool"	[00342180]

Laite on varustettu huoltovapaalla LED-valolla.
Vain huoltopalvelu tai valtuutetut teknikot saavat korjata nämä valot!

VAARA

Jännitteisten osien aiheuttama sähköiskun vaara!
Sähköiskusta aiheutuva hengenvaara väärän korjauksen tapauksessa
- Sähköosien korjaus tulisi antaa pätevien sähköasentajien suoritettavaksi.
- Pyydä korjauksen jälkeen suorittamaan VDE 0701 -säädöksen tai maakohtaisten säädösten mukainen turvallisuustesti.

VAARA

Jännitteisten osien aiheuttama sähköiskun vaara!
Sähköiskun aiheuttama kuolema
- Erota laitteet sähkövirrasta vähintään 60 sekuntia ennen korjaustöiden aloittamista.

HUOMAA

Terävät reunat!
Viiltovammat
- Käytä suojakäsineitä.

Vaatimus:
- Kone on erotettu teholähteestä.
- Ovi on auki.

4.10.1 LED-pakastinlampun poistaminen

1. Liu'uta irrotustyökalu lampun ja kotelon väliin lampun sivulla raon (1) aikaansaamiseksi.
2. Liu'uta irrotustyökalu lampun kiinnityskoukun ulkopuolella ja kierrä sitä eteenpäin (2).
3. Poista LED-pakastinlamppu (3).

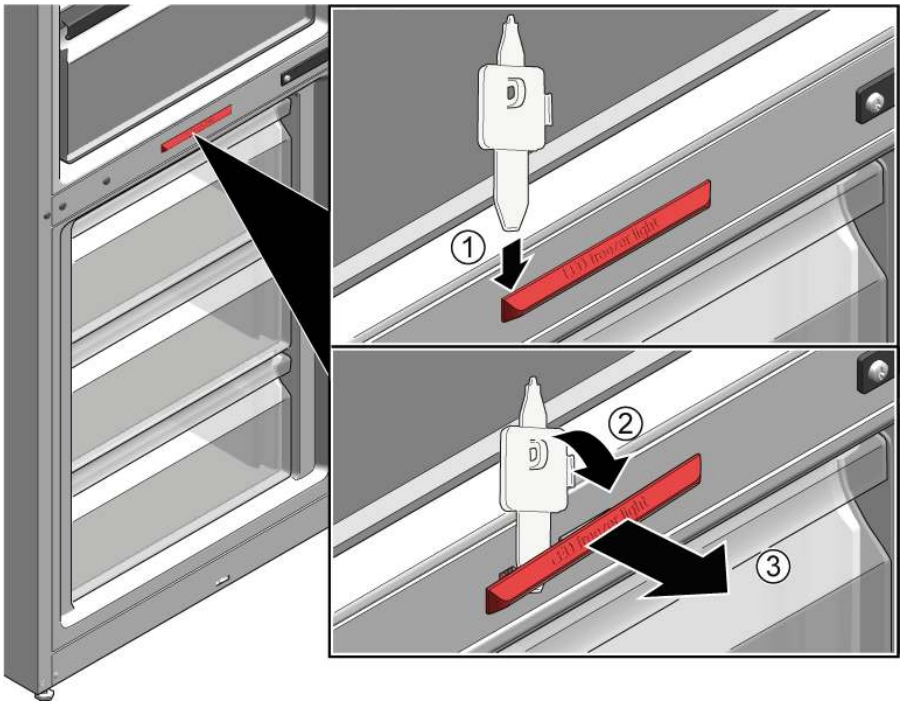

- LED-pakastinlamppu on irrotettu.
- LED-pakastinlamppu on poistettu.

4.10.2 LED-pakastinlampun asennus

- Asenna vastakkaisessa järjestyksessä.

Conseils de réparation - Combiné réfrigérateur-congélateur

A propos de ce document 155
1.1 Informations importantes 155
1.1.1 Objectif 155
1.2 Explication des symboles 155
1.2.1 Niveaux de risque 155
1.2.2 Symboles de danger 155
1.2.3 Structure des indications d'avertissement 156
1.2.4 Symboles généraux 156

Sécurité 157
2.1 Consignes de sécurité générales 157
2.1.1 Tous les appareils électroménagers 157

Outils et aides 158

Réparation 159
4.1 Remplacer le joint de porte 159
4.2 Remplacer la charnière plate 160
4.2.1 Retirer la charnière plate 160
4.2.2 Monter la charnière plate 162
4.3 Remplacer la charnière à glissière 163
4.3.1 Démonter la charnière à glissière 163
4.3.2 Monter la charnière à glissière 164
4.4 Remplacer la tablette 165
4.4.1 Retirer la tablette 165
4.4.2 Monter la tablette 165
4.5 Remplacer l'étagère de la porte 166
4.5.1 Retirer l'étagère de la porte 166
4.5.2 Monter l'étagère de la porte 166
4.6 Remplacer le bac de fruits et légumes 167
4.6.1 Retirer le bac de fruits et légumes 167
4.6.2 Monter le bac de fruits et légumes 167
4.7 Remplacer le bac d'aliments congelés 168
4.7.1 Retirer le bac d'aliments congelés 168
4.7.2 Monter le bac d'aliments congelés 168
4.8 Echange de l'éclairage LED latéral 169
4.8.1 Démontage de l'éclairage LED latéral 169
4.8.2 Montage de l'éclairage LED latéral 170
4.9 Remplacer la lampe LED supérieure 171
4.9.1 Retirer la lampe LED supérieure 171
4.9.2 Monter la lampe LED supérieure 171
4.10 Remplacer la lampe LED du congélateur 172
4.10.1 Retirer la lampe LED du congélateur 172
4.10.2 Monter la lampe LED du congélateur 172

Copyright par BSH Hausgeräte GmbH

A propos de ce document

1.1 Informations importantes

1.1.1 Objectif

Les conseils de réparation qui suivent aident le consommateur à réparer l'appareil par lui-même, conformément au règlement sur l'écoconception (en vigueur en 03/2021).

Ils contiennent des informations sur l'échange de certaines pièces détachées, ainsi que des avertissements et risques.

Pour toute question, veuillez contacter notre service après-vente. Nous ne serons responsables des dommages que si les indications de réparation ont été suivies correctement.

1.2 Explication des symboles

1.2.1 Niveaux de risque

Les niveaux de risque se composent d'un symbole et d'un terme d'avertissement. Le mot d'avertissement caractérise la gravité du danger.

Niveau de dangerosité	Signification
⚠ DANGER	Le non respect de la consigne d'avertissement provoque la mort ou des blessures graves.
⚠ AVERTISSEMENT	Le non respect de la consigne d'avertissement peut provoquer la mort ou des blessures graves.
⚠ PRUDENCE	Le non respect de la consigne d'avertissement peut provoquer des blessures légères.
ATTENTION !	Le non respect de la consigne d'avertissement peut provoquer des dégâts matériels.

Tableau 1: Niveaux de risque

1.2.2 Symboles de danger

Les symboles de danger sont des représentations figuratives renseignant sur la nature du danger.

Ce document utilise les symboles de danger suivants:

Symbole de danger	Signification
	Consigne d'avertissement générale
	Danger engendré par la tension électrique
	Risque d'explosion
	Risque de blessures par coupure

Copyright par BSH Hausgeräte GmbH

Symbole de danger	Signification
	Risque de blessures par écrasement
	Danger engendré par des surfaces très chaudes
	Danger engendré par un champ magnétique puissant
	Danger engendré par un rayonnement non ionisant

Tableau 2: Symboles de danger

1.2.3 Structure des indications d'avertissement

Les consignes d'avertissement figurant dans ce document ont un aspect uniforme et une structure uniforme.

	DANGER **Type et source du danger! !** Conséquences possibles en cas de non-respect du danger / de l'avertissement. ▸ Mesures et interdictions pour éviter le danger.

L'exemple suivant montre une consigne d'avertissement mettant en garde contre le risque d'électrocution. La mesure permettant d'éviter le danger est nommée.

	DANGER **Risque d'électrocution par des pièces conductrices de tension !** Mort par électrocution. ▸ Débrancher l'appareil du secteur minimum 60 secondes avant de démarrer la réparation.

1.2.4 Symboles généraux

Ce document utilise les symboles généraux suivants:

Symbole général	Signification
	Caractérisation d'une astuce particulière (texte et/ou graphique)
	Caractérisation d'une astuce simple (texte seul)
	Caractérisation d'un lien vers une vidéo
	Caractérisation d'outils nécessaires
	Caractérisation de conditions nécessaires
	Caractérisation d'une condition (si... , alors ...)
	Caractérisation d'un résultat
Start	Caractérisation d'une touche ou surface de commande
[00123456]	Caractérisation d'une référence de pièce
Statut	Caractérisation d'un texte affiché / fenêtre (sur l'afficheur)

Tableau 3: Symboles généraux

Copyright par BSH Hausgeräte GmbH

Sécurité

2.1 Consignes de sécurité générales

2.1.1 Tous les appareils électroménagers

Risque d'électrocution en raison de pièces sous tension!

- Des erreurs lors de réparations impliquant des composants électriques peuvent entraîner une décharge électrique!
- Débrancher l'appareil du secteur minimum 60 secondes avant de démarrer la réparation.
- Après la réparation, effectuer un test de sécurité selon VDE 0701 ou les régulations spécifiques nationales.

Risque de blessures par coupure sur des bords tranchants!

- Porter des gants de protection.

Risque de casse durant la réparation, maintenance, dépannage et SAV en raison de composants lourds et mobiles

- Porter des chaussures de protection.
- Sécuriser les composants lourds contre le risque de chute.
- Ne pas coller les pièces du châssis sur les composants mobiles.

Risque lié à la sécurité / fonction de l'appareil!

- Utiliser uniquement des pièces détachées d'origine.

Risque d'endommagement des composants sensibles aux décharges électrostatiques!

- Ne pas toucher les modules, ni leur connexions et pistes conductrices.

Copyright par BSH Hausgeräte GmbH

Outils et aides

Désignation	Détails	Images
Tissu de protection [00342013]	60 cm x 50 cm	
Ventouse [00342224]	Ø 50 mm	
Embout Torx TX20 [00340865]	6,3 mm (1/4")	
Outil auxiliaire [00342180]	Pour le démontage de pièces plastique, "outil magique"	

Copyright par BSH Hausgeräte GmbH

4.1 Remplacer le joint de porte

Pré-requis:

- La porte est ouverte.

Copyright par BSH Hausgeräte GmbH

4.2 Remplacer la charnière plate

Outillage suggérése:

Embout Torx TX20 6,3 mm (1/4") [00340865]

AVERTISSEMENT

Appareils lourds et volumineux !
Blessures dorsales et musculaires
- Seuls des spécialistes dûment formés devraient retirer la porte de l'appareil.
- Pour déplacer l'appareil, deux personnes sont nécessaires.
- Utiliser seulement des outils et de l'équipement appropriés.

PRUDENCE

Arêtes vives !
Blessures par coupure
- Porter des gants de protection.

PRUDENCE

Ouvrir la zone de charnière !
Écrasement/coincement des doigts
- Ne pas insérer les doigts dans la zone de la charnière.
- Porter des gants de protection.

PRUDENCE

Risque de pièces qui chutent en raison de vis trop lâches !
Blessures dues à des pièces qui chutent.
- Sécuriser les composants contre le risque de chute.

ATTENTION !

Risque de pièces qui chutent en raison de vis trop lâches !
Dommages à d'autres parties de l'appareil ou à la propriété du client, p. ex. au plancher.
- Sécuriser les composants contre le risque de chute.

Pré-requis:

- Appareil est déconnecté de l'alimentation.
- La porte du meuble est retirée. Voir les instructions de montage.
- La porte est ouverte.

4.2.1 Retirer la charnière plate

Veiller à ce que les charnières ne se ferment pas durant le retrait/le montage.

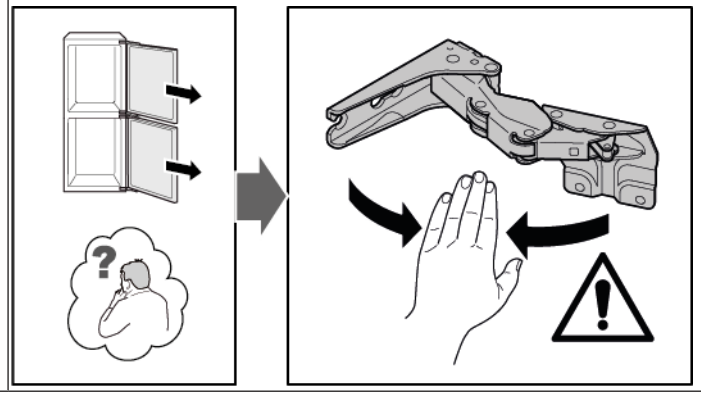

1. Retirer quatre caches de charnière.

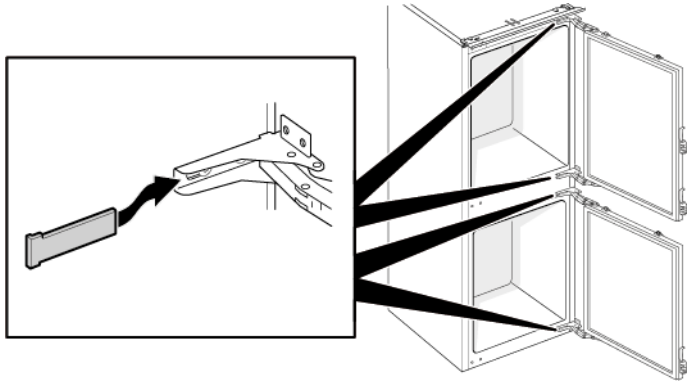

Copyright par BSH Hausgeräte GmbH

2. 1. Desserrer quatre vis (1).
   2. Faire glisser la porte supérieure pour l'extraire (2).

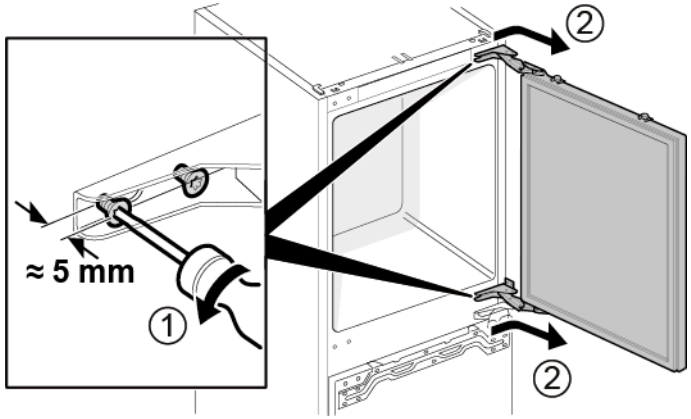

3. 1. Retirer quatre vis (1).
   2. Retirer les charnières (2).

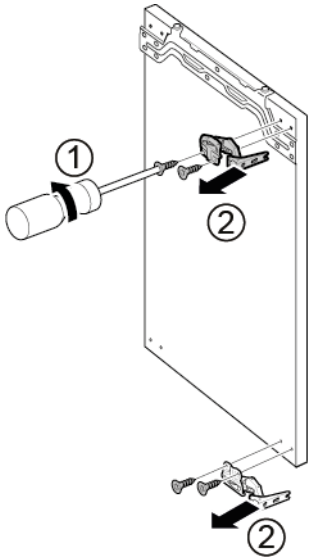

➡ Les charnières supérieures de la porte sont retirées.

4. 1. Desserrer quatre vis (1).
   2. Faire glisser la porte inférieure pour l'extraire (2).

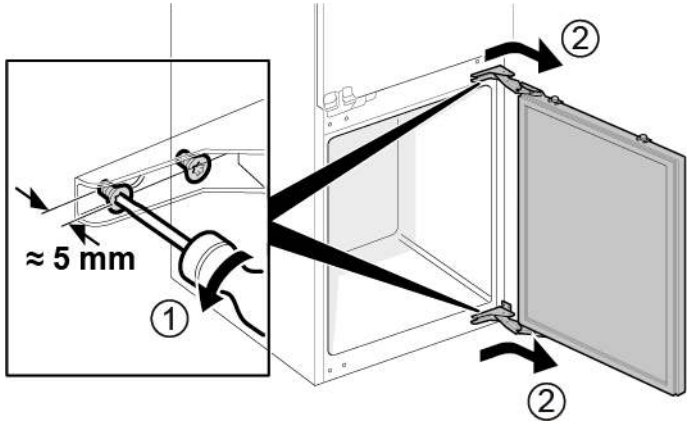

5. 1. Retirer quatre vis (1).
   2. Retirer les charnières (2).

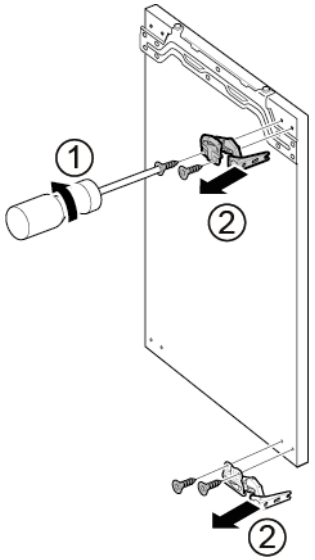

➡ Les charnières de la porte sont retirées.

Copyright par BSH Hausgeräte GmbH

4.2.2 Monter la charnière plate

- Le montage s'effectue dans l’ordre chronologique inverse.

Copyright par BSH Hausgeräte GmbH

4.3 Remplacer la charnière à glissière

Outillage suggérése:

Embout Torx TX20 6,3 mm (1/4") [00340865]

AVERTISSEMENT

Appareils lourds et volumineux !
Blessures dorsales et musculaires
- Seuls des spécialistes dûment formés devraient retirer la porte de l'appareil.
- Pour déplacer l'appareil, deux personnes sont nécessaires.
- Utiliser seulement des outils et de l'équipement appropriés.

PRUDENCE

Arêtes vives !
Blessures par coupure
- Porter des gants de protection.

PRUDENCE

Risque de pièces qui chutent en raison de vis trop lâches !
Blessures dues à des pièces qui chutent.
- Sécuriser les composants contre le risque de chute.

ATTENTION !

Risque de pièces qui chutent en raison de vis trop lâches !
Dommages à d'autres parties de l'appareil ou à la propriété du client, p. ex. au plancher.
- Sécuriser les composants contre le risque de chute.

Pré-requis:

- Appareil est déconnecté de l'alimentation.
- La porte du meuble et la porte de l'appareil sont séparées. Voir les instructions de montage.

4.3.1 Démonter la charnière à glissière

1. 1. Dévisser deux vis (1).
   2. Retirer la charnière supérieure de la porte supérieure (2)
   3. Retirer la porte supérieure (3).
   4. Dévisser deux vis (4).
   5. Retirer la charnière supérieure de la porte inférieure (5).
   6. Retirer la porte inférieure (6).

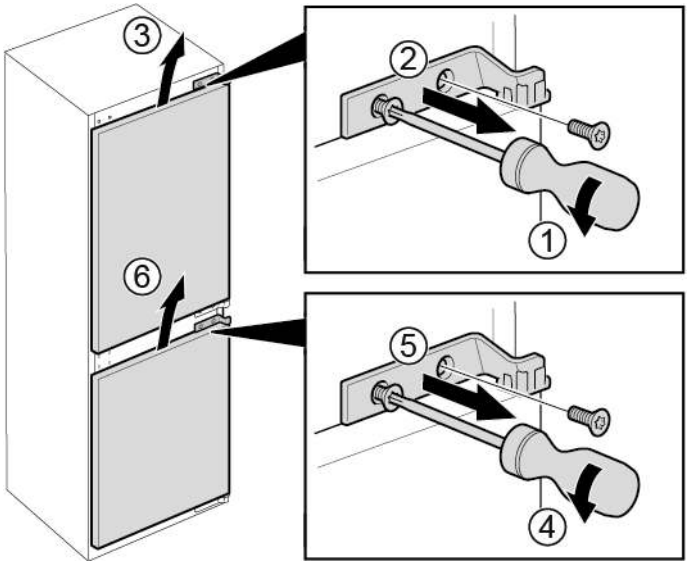

Copyright par BSH Hausgeräte GmbH

2. 1. Retirer quatre vis (1).
   2. Retirer les charnières inférieures (2).

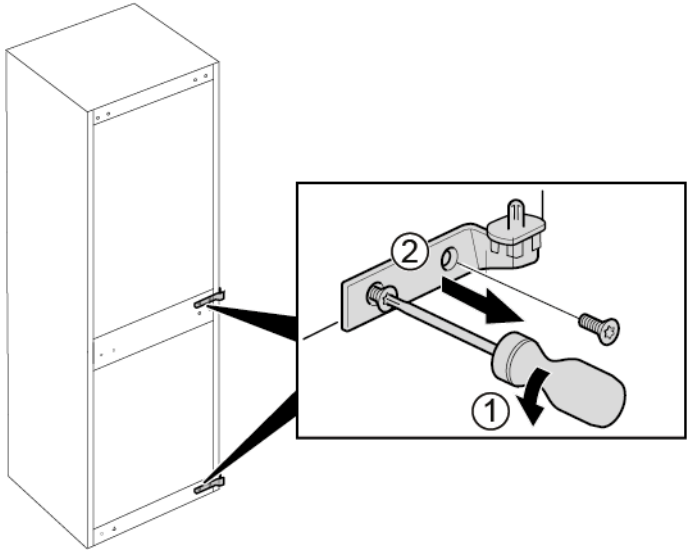

➡ Les charnières sont retirées.

4.3.2 Monter la charnière à glissière

- Le montage s'effectue dans l'ordre chronologique inverse.

Copyright par BSH Hausgeräte GmbH

4.4 Remplacer la tablette

Pré-requis:

La porte est ouverte.

4.4.1 Retirer la tablette

- Extraire la tablette.

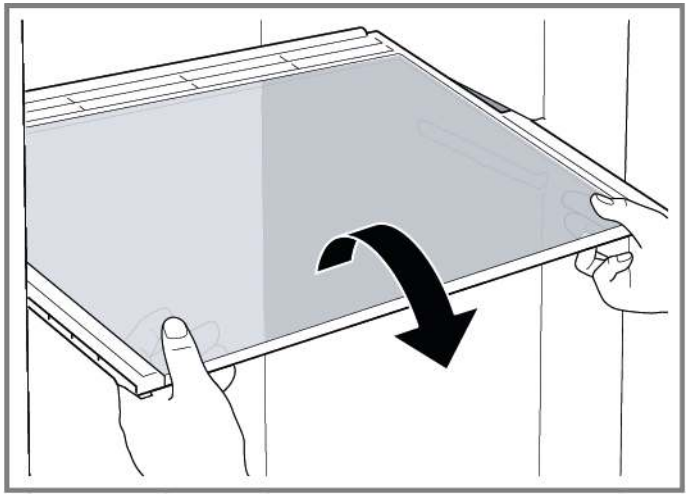

La tablette est retirée.

4.4.2 Monter la tablette

- Le montage s'effectue dans l'ordre chronologique inverse.

Copyright par BSH Hausgeräte GmbH

4.5 Remplacer l'étagère de la porte

Pré-requis:

La porte est ouverte.

4.5.1 Retirer l'étagère de la porte

- Soulever l'étagère de la porte.

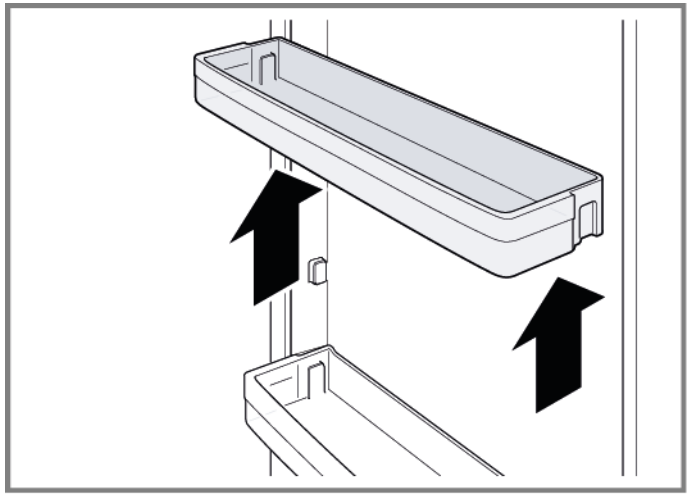

L'étagère de la porte est retirée.

4.5.2 Monter l'étagère de la porte

- Le montage s'effectue dans l'ordre chronologique inverse.

Copyright par BSH Hausgeräte GmbH

4.6 Remplacer le bac de fruits et légumes

Pré-requis:

La porte est ouverte.

4.6.1 Retirer le bac de fruits et légumes

1. Extraire complètement le bac de stockage de fruits et légumes.
2. 1. Soulever le bac de fruits et légumes par l'avant (1).
   2. Retirer le bac (2).

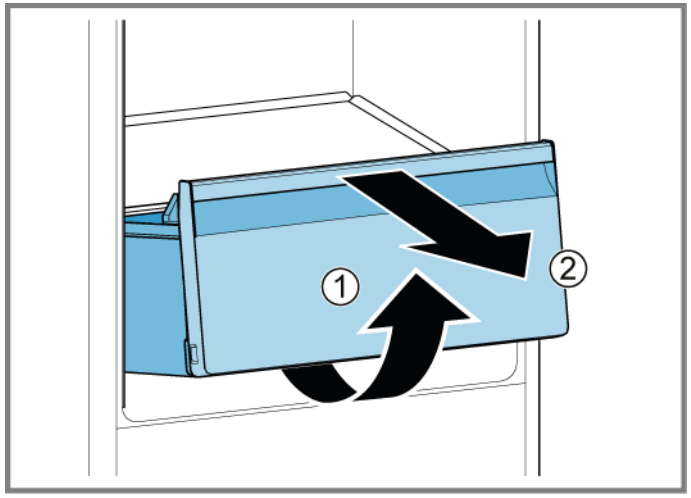

Le bac de fruits et légumes est retiré.

4.6.2 Monter le bac de fruits et légumes

- Le montage s'effectue dans l'ordre chronologique inverse.

Copyright par BSH Hausgeräte GmbH

4.7 Remplacer le bac d'aliments congelés

Pré-requis:

La porte est ouverte.

4.7.1 Retirer le bac d'aliments congelés

1. Extraire complètement le bac d'aliments congelés (1).
2. Retirer le bac d'aliments congelés (2).

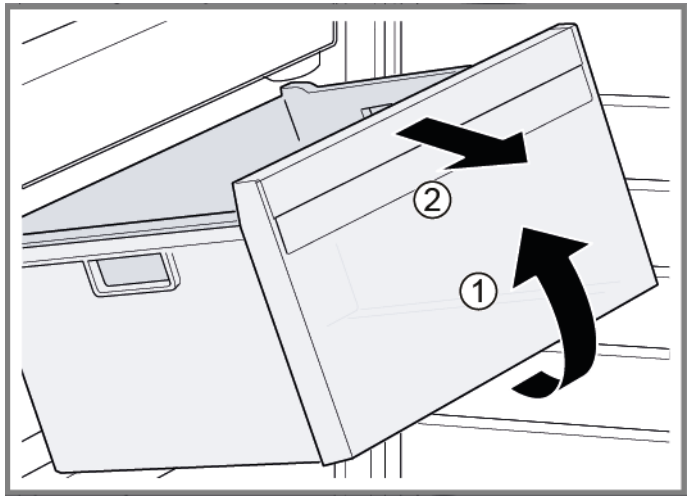

Le bac d'aliments congelés est retiré.

4.7.2 Monter le bac d'aliments congelés

- Le montage s'effectue dans l’ordre chronologique inverse.

Copyright par BSH Hausgeräte GmbH

4.8 Echange de l'éclairage LED latéral

Outillage suggérése:

Ventouse Ø50 mm [00342224]

	Votre appareil est équipé d'un éclairage LED ne demandant pas d'entretien. Les réparations de cet éclairage sont exclusivement réservées au service après-vente ou à des spécialistes autorisés!

	DANGER **Risque d'électrocution en raison de pièces sous tension !** Risque d'électrocution en cas de réparation non conforme ▸ Les pièces électriques doivent être réparées par des techniciens qualifiés. ▸ Après la réparation, effectuer un test de sécurité selon VDE 0701 ou les régulations spécifiques nationales.

	DANGER **Risque d'électrocution par des pièces conductrices de tension !** Mort par électrocution. ▸ Débrancher l'appareil du secteur minimum 60 secondes avant de démarrer la réparation.

	PRUDENCE **Arêtes vives !** Blessures par coupure ▸ Porter des gants de protection.

Pré-requis:

- Appareil est déconnecté de l'alimentation.
- La porte est ouverte.
- Les clayettes sont retirées.

4.8.1 Démontage de l'éclairage LED latéral

1. Poser deux ventouses au niveau du cache de l'éclairage LED latéral.
2. Tirer les ventouses vers l'avant par un mouvement rotatif.

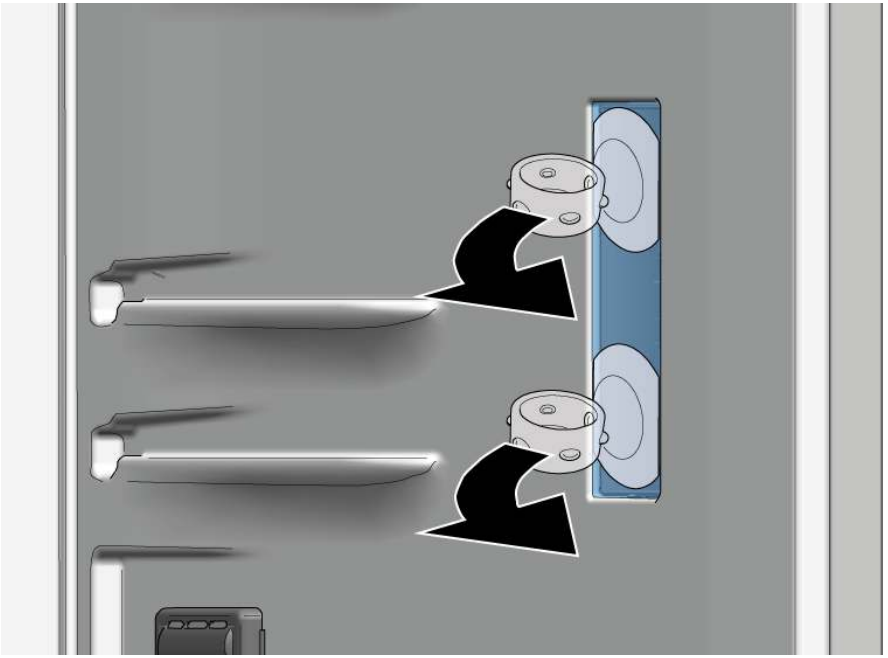

➡ Le cache de l'éclairage LED est retiré.

Copyright par BSH Hausgeräte GmbH

3. Retirer le module LED.

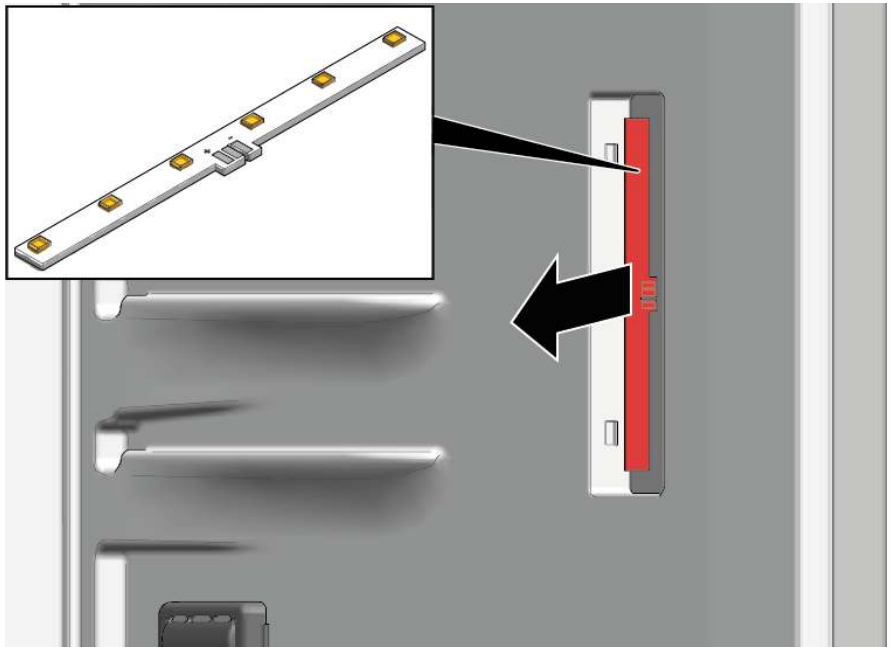

➡ L'éclairage LED latéral est retiré.

4.8.2 Montage de l'éclairage LED latéral

ℹ	Comme les crochets du cache de l'éclairage latéral peuvent casser facilement lors du retrait, la pièce détachée comprend le module LED et le cache de l'éclairage.

▸ Le montage s'effectue dans l’ordre chronologique inverse.

Copyright par BSH Hausgeräte GmbH

4.9 Remplacer la lampe LED supérieure

Outillage suggérése:

Outil auxiliaire	Pour le démontage de pièces plastique, "outil magique"	[00342180]

Votre appareil comprend un éclairage LED sans maintenance.

Ces lampes peuvent être réparées exclusivement par le service après-vente ou un technicien autorisé !

DANGER

Risque d'électrocution en raison de pièces sous tension !
Risque d'électrocution en cas de réparation non conforme
- Les pièces électriques doivent être réparées par des techniciens qualifiés.
- Après la réparation, effectuer un test de sécurité selon VDE 0701 ou les régulations spécifiques nationales.

DANGER

Risque d'électrocution par des pièces conductrices de tension !
Mort par électrocution.
- Débrancher l'appareil du secteur minimum 60 secondes avant de démarrer la réparation.

PRUDENCE

Arêtes vives !
Blessures par coupure
- Porter des gants de protection.

Pré-requis:
- Appareil n'est pas sous tension.
- La porte est ouverte.

4.9.1 Retirer la lampe LED supérieure

1. 1. Glisser l'outil de démontage entre la lampe LED supérieure et la couche intermédiaire du compartiment réfrigérateur pour libérer les crochets de la lampe (1).
   2. Retirer la lampe LED supérieure (2).

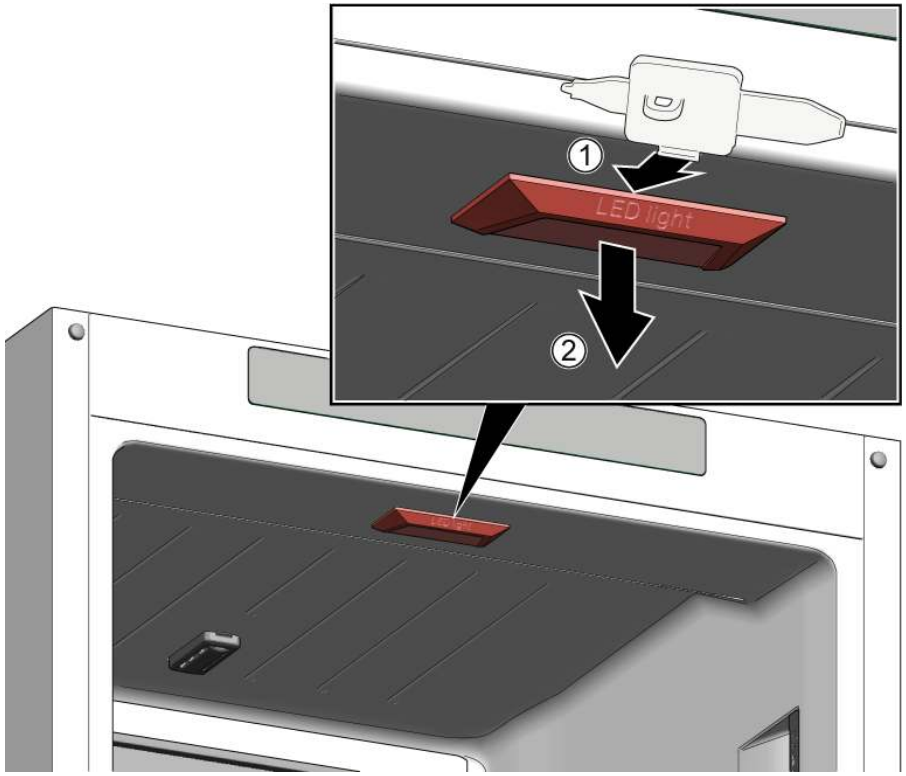

2. Débrancher la connexion électrique de la lampe LED supérieure.

La lampe LED supérieure est retirée.

4.9.2 Monter la lampe LED supérieure

- Le montage s'effectue dans l'ordre chronologique inverse.

Copyright par BSH Hausgeräte GmbH

4.10 Remplacer la lampe LED du congélateur

Outillage suggérése:

Outil auxiliaire	Pour le démontage de pièces plastique, "outil magique"	[00342180]

Votre appareil comprend un éclairage LED sans maintenance.

Ces lampes peuvent être réparées exclusivement par le service après-vente ou un technicien autorisé!

DANGER

Risque d'électrocution en raison de pièces sous tension !

Risque d'électrocution en cas de réparation non conforme

- Les pièces électriques doivent être réparées par des techniciens qualifiés.
- Après la réparation, effectuer un test de sécurité selon VDE 0701 ou les régulations spécifiques nationales.

DANGER

Risque d'électrocution par des pièces conductrices de tension !

Mort par électrocution.

- Débrancher l'appareil du secteur minimum 60 secondes avant de démarrer la réparation.

PRUDENCE

Arêtes vives !

Blessures par coupure

- Porter des gants de protection.

Pré-requis:

- Appareil n'est pas sous tension.
- La porte est ouverte.

4.10.1 Retirer la lampe LED du congélateur

1. Glisser l'outil de démontage entre le diffuseur et le boîtier de la lampe sur le côté de la lampe pour créer un espace (1).
2. Glisser l'outil de démontage de l'autre côté du crochet de fixation de la lampe et le faire pivoter vers l'avant (2).
3. Retirer la lampe LED du congélateur (3).

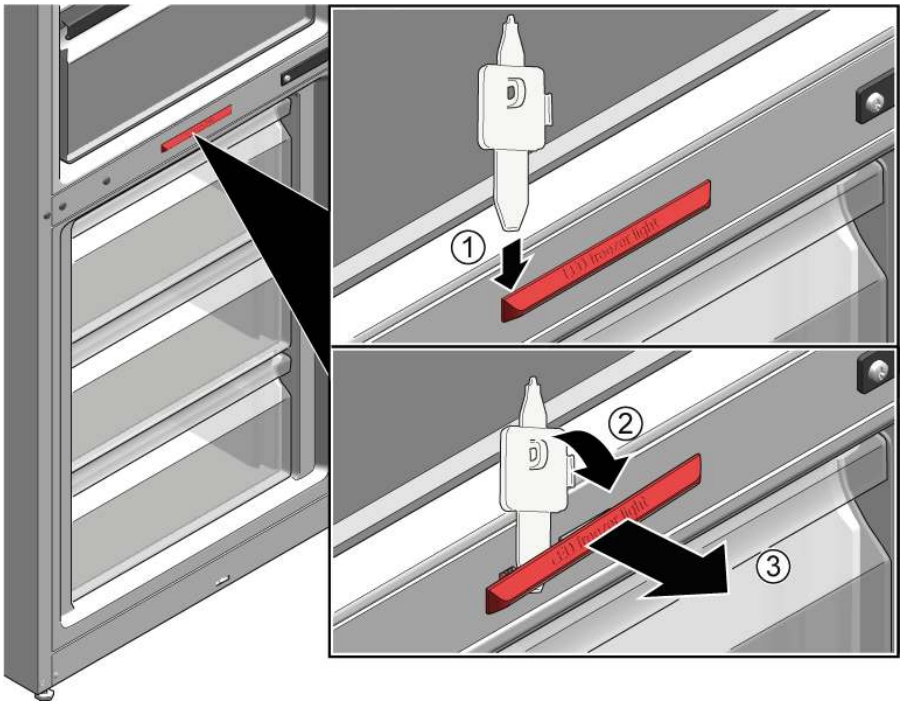

- La lampe LED du congélateur est débranchée.
- La lampe LED du congélateur est retirée.

4.10.2 Monter la lampe LED du congélateur

- Le montage s'effectue dans l'ordre chronologique inverse.

Copyright par BSH Hausgeräte GmbH

Reparatur Hinweise - Kühl- und Gefriergerät

Zu diesem Dokument ... 174
1.1 Wichtige Hinweise: ... 174
1.1.1 Zweck ... 174
1.2 Zeichenerklärung ... 174
1.2.1 Gefahrenstufen ... 174
1.2.2 Gefahrensymbole ... 174
1.2.3 Struktur der Warnhinweise ... 175
1.2.4 Allgemeine Symbole ... 175

Sicherheit ... 176
2.1 Allgemeine Sicherheitshinweise ... 176
2.1.1 Alle Hausgeräte ... 176

Werkzeuge und Hilfsmittel ... 177

Instandsetzen ... 178
4.1 Austauschen der Türdichtung ... 178
4.2 Austauschen des Flachscharniers ... 179
4.2.1 Ausbauen des Flachscharniers ... 179
4.2.2 Einbauen des Flachscharniers ... 181
4.3 Austauschen des Schleppscharniers ... 182
4.3.1 Ausbauen des Schleppscharniers ... 182
4.3.2 Einbauen des Schleppscharniers ... 183
4.4 Austauschen der Ablage ... 184
4.4.1 Ausbauen der Ablage ... 184
4.4.2 Einbauen der Ablage ... 184
4.5 Austauschen des Türabstellers ... 185
4.5.1 Ausbauen des Türabstellers ... 185
4.5.2 Einbauen des Türabstellers ... 185
4.6 Austauschen des Obst- und Gemüsebehälters ... 186
4.6.1 Ausbauen des Obst- und Gemüsebehälters ... 186
4.6.2 Einbauen des Obst- und Gemüsebehälters ... 186
4.7 Austauschen des Gefriergutbehälters ... 187
4.7.1 Ausbauen des Gefriergutbehälters ... 187
4.7.2 Einbauen des Gefriergutbehälters ... 187
4.8 Austauschen der seitlichen LED-Beleuchtung ... 188
4.8.1 Ausbauen der seitlichen LED-Beleuchtung ... 188
4.8.2 Einbauen der seitlichen LED-Beleuchtung ... 189
4.9 Austauschen der oberen LED-Lampe ... 190
4.9.1 Ausbauen der oberen LED-Lampe ... 190
4.9.2 Einbauen der oberen LED-Lampe ... 190
4.10 Austauschen der Gefrierfach-LED-Lampe ... 191
4.10.1 Ausbauen der Gefrierfach-LED-Lampe ... 191
4.10.2 Einbauen der Gefrierfach-LED-Lampe ... 191

Copyright by BSH Hausgeräte GmbH

ⓘ Zu diesem Dokument

1.1 Wichtige Hinweise:

1.1.1 Zweck

Diese Reparaturhinweise dienen zur Unterstützung des Kunden bei der selbständigen Gerätereparatur gemäß der entsprechenden Ökodesign-Richtlinie (ab 03/2021).

Sie enthalten Informationen zum Austausch bestimmter Ersatzteile sowie Warn- und Gefahrenhinweise.

Bitte wenden Sie sich in Zweifelsfällen an unseren Kundendienst. Bei nicht ordnungsgemäßer Befolgung der Reparaturhinweise ist die Schadenshaftung ausgeschlossen.

1.2 Zeichenerklärung

1.2.1 Gefahrenstufen

Die Gefahrenstufen bestehen aus einem Symbol und einem Signalwort. Das Signalwort kennzeichnet die Schwere der Gefahr.

Gefahrenstufe	Bedeutung
⚠ GEFAHR	Nichtbeachtung des Warnhinweises führt zu Tod oder schweren Verletzungen.
⚠ WARNUNG	Nichtbeachtung des Warnhinweises kann zu Tod oder schweren Verletzungen führen.
⚠ VORSICHT	Nichtbeachtung des Warnhinweises kann zu leichten Verletzungen führen.
ACHTUNG	Nichtbeachtung des Warnhinweises kann zu Sachschäden führen.

Tabelle 1: Gefahrenstufen

1.2.2 Gefahrensymbole

Gefahrensymbole sind sinnbildliche Darstellungen, die einen Hinweis auf die Art der Gefahr geben.

In diesem Dokument werden folgende Gefahrensymbole verwendet:

Gefahrensymbol	Bedeutung
	Allgemeiner Warnhinweis
	Gefahr durch elektrische Spannung
	Gefahr durch Explosion
	Gefahr von Schnittverletzungen
	Gefahr von Quetschverletzungen

Copyright by BSH Hausgeräte GmbH

Gefahrensymbol	Bedeutung
	Gefahr durch heiße Oberflächen
	Gefahr durch starkes Magnetfeld
	Gefahr durch nicht ionisierende Strahlung

Tabelle 2: Gefahrensymbole

1.2.3 Struktur der Warnhinweise

Warnhinweise haben in diesem Dokument ein einheitliches Aussehen und eine einheitliche Struktur.

	GEFAHR **Art und Quelle der Gefahr!** Mögliche Folgen bei Nichtbeachtung der Gefahr / des Warnhinweises. ▸ Maßnahmen und Verbote zur Vermeidung der Gefahr.

Das folgende Beispiel zeigt einen Warnhinweis, der vor Stromschlaggefahr durch spannungsführende Teile warnt. Die Maßnahme zur Vermeidung der Gefahr wird genannt.

	GEFAHR **Stromschlaggefahr durch spannungsführende Teile!** Tod durch Stromschlag ▸ Gerät mindestens 60 Sekunden vor Reparaturbeginn vom Netz trennen.

1.2.4 Allgemeine Symbole

In diesem Dokument werden folgende allgemeine Symbole verwendet:

Allg. Symbol	Bedeutung
	Kennzeichnung eines besonderen (Text und/oder Grafik) Tipps
	Kennzeichnung eines einfachen (nur Text) Tipps

Allg. Symbol	Bedeutung
	Kennzeichnung eines Links zu einer Videoanleitung
	Kennzeichnung erforderlicher Werkzeuge
	Kennzeichnung erforderlicher Voraussetzungen
	Kennzeichnung einer Bedingung (Wenn ..., dann ...)
	Kennzeichnung eines Ergebnisses
Start	Kennzeichnung einer Taste oder Schaltfläche
[00123456]	Kennzeichnung einer Materialnummer
Status	Kennzeichnung eines angezeigten Textes / Fensters (im Gerätedisplay)

Tabelle 3: Allgemeine Symbole

Copyright by BSH Hausgeräte GmbH

2.1 Allgemeine Sicherheitshinweise

2.1.1 Alle Hausgeräte

Stromschlaggefahr durch spannungsführende Teile!

- Wenn elektrische Komponenten fehlerhaft repariert werden, besteht Stromschlaggefahr!
- Das Gerät mindestens 60 Sekunden vor Beginn der Arbeiten vom Netz trennen.
- Nach der Reparatur muss eine Sicherheitsprüfung nach VDE 0701 oder länderspezifischen Vorschriften durchgeführt werden.

Verletzungsgefahr durch scharfe Kanten!

- Schutzhandschuhe tragen.

Quetschgefahr während Reparatur-, Wartungs-, Fehlersuche- und Servicearbeiten durch schwere sich bewegende Bauteile

- Schutzhandschuhe tragen.
- Schwere Bauteile gegen Herabfallen sichern.
- Körperteile nicht in sich bewegende Bauteile stecken.

Gefährdung der Gerätesicherheit/-funktion!

- Ausschließlich Originalersatzteile verwenden.

Gefahr der Beschädigung elektrostatisch gefährdeter Bauteile (elektrostatische Entladungen)!

- Die Module, einschließlich ihrer Anschlüsse und Leiterbahnen, keinesfalls berühren.

Copyright by BSH Hausgeräte GmbH

Werkzeuge und Hilfsmittel

Bezeichnung	Details	Bilder
Schutztuch [00342013]	60 cm x 50 cm	
Saugnapf [00342224]	Ø 50 mm	
Torx-Bit TX20 [00340865]	6,3 mm (1/4")	
Hilfswerkszeug [00342180]	Für die Demontage von Kunst-stoffteilen, "Magic Tool"	

Copyright by BSH Hausgeräte GmbH

4.1 Austauschen der Türdichtung

Voraussetzung:

- Die Tür ist offen.

Copyright by BSH Hausgeräte GmbH

4.2 Austauschen des Flachscharniers

Vorgeschlagene Hilfsmittel:

Torx-Bit TX20	6,3 mm (1/4")	[00340865]

WARNUNG

Schwere, unhandliche Geräte!
Rücken- und Muskelverletzungen
- Der Ausbau der Gerätetür sollte nur von geschulten Spezialisten durchgeführt werden.
- Zum Bewegen des Geräts sind zwei Personen erforderlich.
- Nur geeignete Werkzeuge und Vorrichtungen verwenden.

VORSICHT

Scharfe Kanten!
Schnittverletzungen
- Schutzhandschuhe tragen.

VORSICHT

Offener Scharnierbereich!
Quetschen / Einklemmen der Finger
- Nicht in den Scharnierbereich greifen.
- Schutzhandschuhe tragen.

VORSICHT

Risiko herabfallender Teile durch gelöste Schrauben!
Verletzungsgefahr durch herabfallende Teile.
- Die Komponenten gegen Herunterfallen sichern.

ACHTUNG

Risiko herabfallender Teile durch gelöste Schrauben!
Gefahr der Beschädigung anderer Geräteteile bzw. von Beschädigungen im Haushalt des Kunden, z. B. des Bodens.
- Die Komponenten gegen Herunterfallen sichern.

Voraussetzung:
- Das Gerät ist spannungsfrei.
- Die Möbeltür ist entfernt. Siehe Installationsanleitung.
- Die Tür ist offen.

4.2.1 Ausbauen des Flachscharniers

Darauf achten, dass die Scharniere beim Aus-/Einbau nicht geschlossen werden.

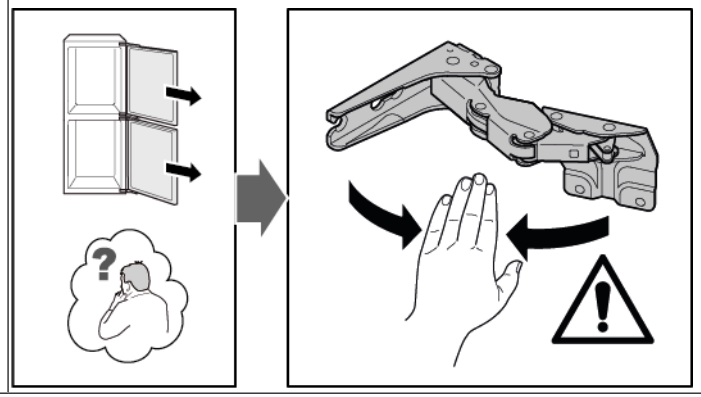

1. Die vier Scharnierabdeckungen entfernen.

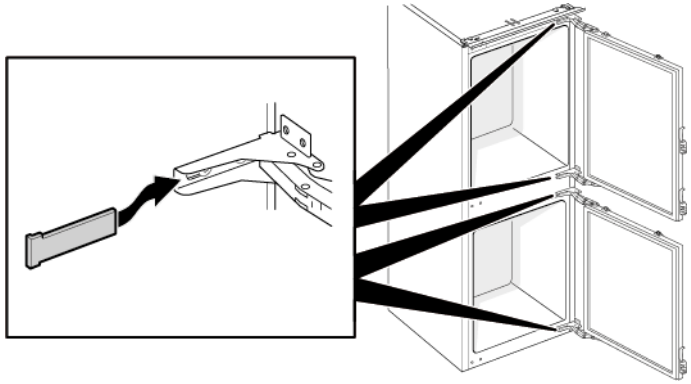

Copyright by BSH Hausgeräte GmbH

2. 1. Die vier Schrauben lösen (1).
   2. Die obere Tür herausschieben und entfernen (2).

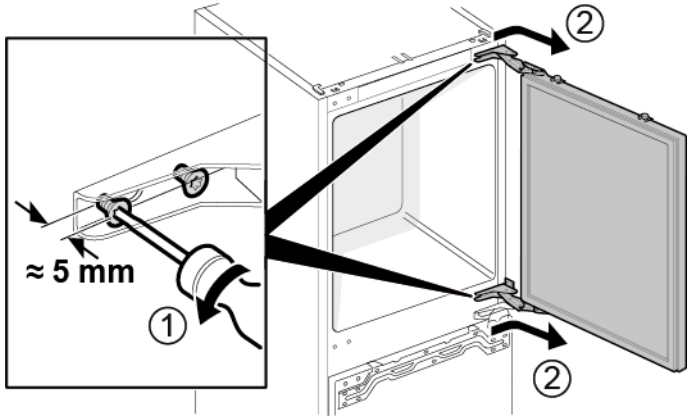

3. 1. Die vier Schrauben entfernen (1).
   2. Die Scharniere entfernen (2).

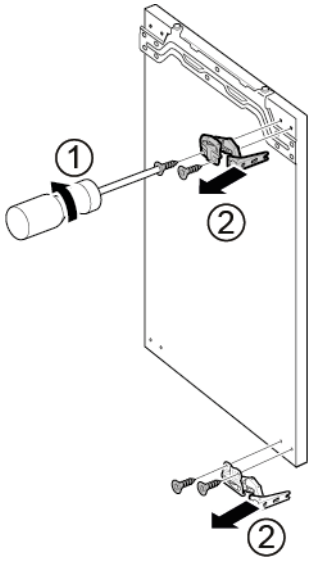

➡ Die oberen Türscharniere sind entfernt.

4. 1. Die vier Schrauben lösen (1).
   2. Die untere Tür herausschieben und entfernen (2).

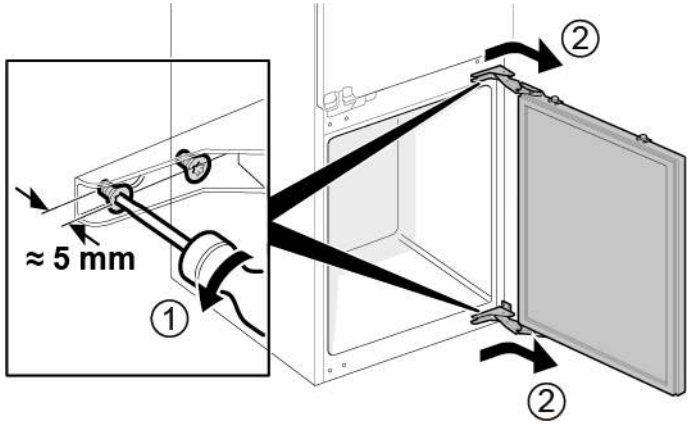

5. 1. Die vier Schrauben entfernen (1).
   2. Die Scharniere entfernen (2).

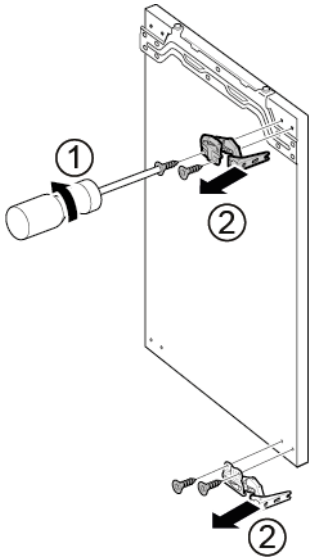

➡ Die unteren Türscharniere sind entfernt.

Copyright by BSH Hausgeräte GmbH

4.2.2 Einbauen des Flachscharniers

- Der Einbau erfolgt in umgekehrter Reihenfolge.

Copyright by BSH Hausgeräte GmbH

4.3 Austauschen des Schleppscharniers

Vorgeschlagene Hilfsmittel:

Torx-Bit TX20	6,3 mm (1/4")	[00340865]

WARNUNG

Schwere, unhandliche Geräte!
Rücken- und Muskelverletzungen
- Der Ausbau der Gerätetür sollte nur von geschulten Spezialisten durchgeführt werden.
- Zum Bewegen des Geräts sind zwei Personen erforderlich.
- Nur geeignete Werkzeuge und Vorrichtungen verwenden.

VORSICHT

Scharfe Kanten!
Schnittverletzungen
- Schutzhandschuhe tragen.

VORSICHT

Risiko herabfallender Teile durch gelöste Schrauben!
Verletzungsgefahr durch herabfallende Teile.
- Die Komponenten gegen Herunterfallen sichern.

ACHTUNG

Risiko herabfallender Teile durch gelöste Schrauben!
Gefahr der Beschädigung anderer Geräteteile bzw. von Beschädigungen im Haushalt des Kunden, z. B. des Bodens.
- Die Komponenten gegen Herunterfallen sichern.

Voraussetzung:

- Das Gerät ist spannungsfrei.
- Die Möbeltür und die Gerätetür sind getrennt. Siehe Installationsanleitung.

4.3.1 Ausbauen des Schleppscharniers

1. 1. Die beiden Schrauben herausschrauben (1).
   2. Das obere Scharnier der oberen Tür entfernen (2).
   3. Die obere Tür entfernen (3).
   4. Die beiden Schrauben herausschrauben (4).
   5. Das obere Scharnier der unteren Tür entfernen (5).
   6. Die untere Tür entfernen (6).

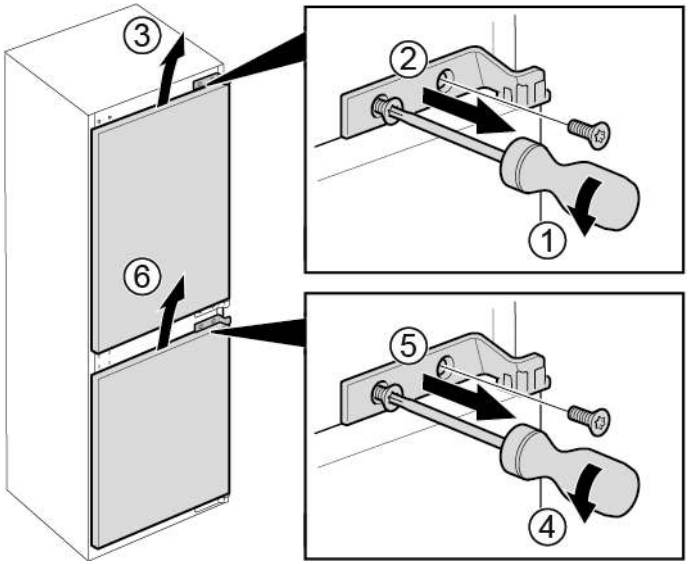

Copyright by BSH Hausgeräte GmbH

2. 1. Die vier Schrauben entfernen (1).
   2. Die unteren Scharniere entfernen (2).

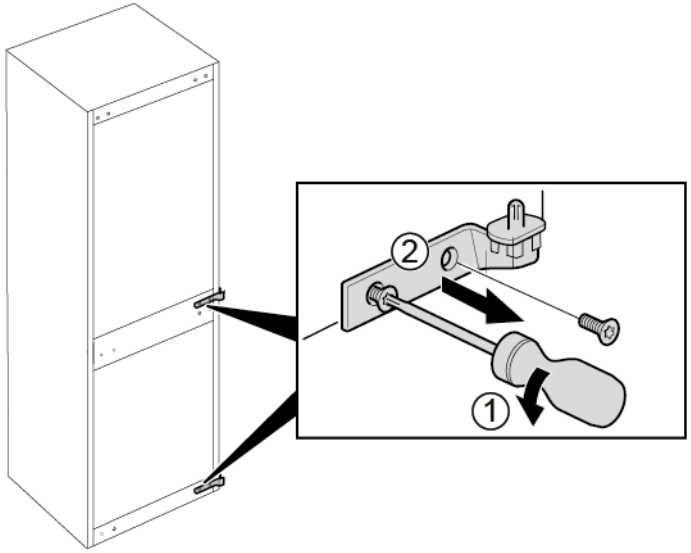

➡ Die Scharniere sind entfernt.

4.3.2 Einbauen des Schleppscharniers

- Der Einbau erfolgt in umgekehrter Reihenfolge.

Copyright by BSH Hausgeräte GmbH

4.4 Austauschen der Ablage

Voraussetzung:

Die Tür ist offen.

4.4.1 Ausbauen der Ablage

- Die Ablage herausziehen.

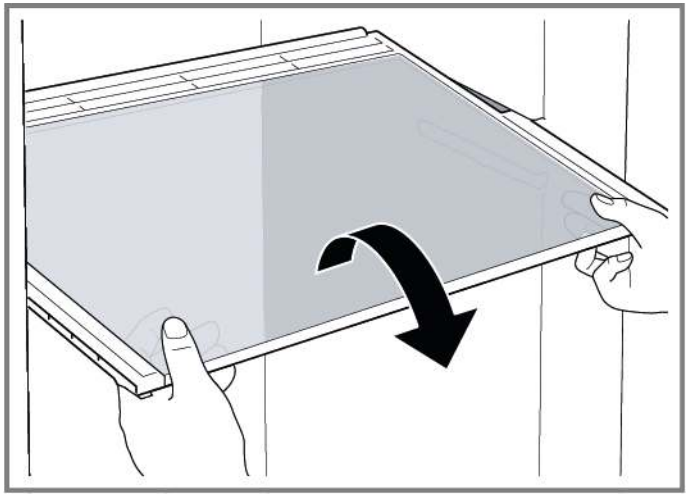

Die Ablage ist entfernt.

4.4.2 Einbauen der Ablage

- Der Einbau erfolgt in umgekehrter Reihenfolge.

Copyright by BSH Hausgeräte GmbH

4.5 Austauschen des Türabstellers

Voraussetzung:

Die Tür ist offen.

4.5.1 Ausbauen des Türabstellers

- Den Türabsteller anheben.

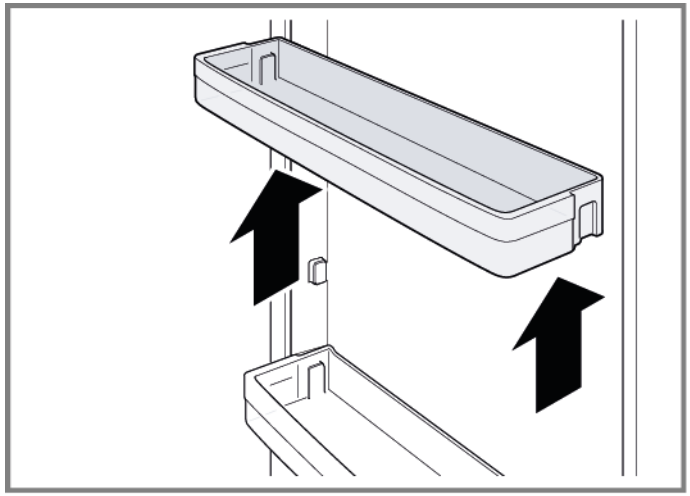

Der Türabsteller ist entfernt.

4.5.2 Einbauen des Türabstellers

- Der Einbau erfolgt in umgekehrter Reihenfolge.

Copyright by BSH Hausgeräte GmbH

4.6 Austauschen des Obst- und Gemüsebehälters

Voraussetzung:

Die Tür ist offen.

4.6.1 Ausbauen des Obst- und Gemüsebehälters

1. Den Obst- und Gemüsebehälter bis zum Anschlag herausziehen.
2. 1. Den Obst- und Gemüsebehälter vorn anheben (1).
   2. Den Behälter entfernen (2).

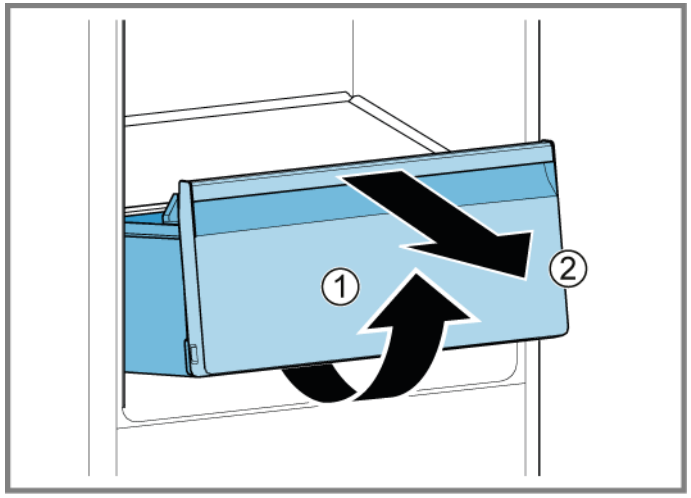

Der Obst- und Gemüsebehälter ist entfernt.

4.6.2 Einbauen des Obst- und Gemüsebehälters

- Der Einbau erfolgt in umgekehrter Reihenfolge.

Copyright by BSH Hausgeräte GmbH

4.7 Austauschen des Gefriergutbehälters

Voraussetzung:

Die Tür ist offen.

4.7.1 Ausbauen des Gefriergutbehälters

1. Den Gefriergutbehälter vollständig herausziehen (1).
2. Den Gefriergutbehälter entfernen (2).

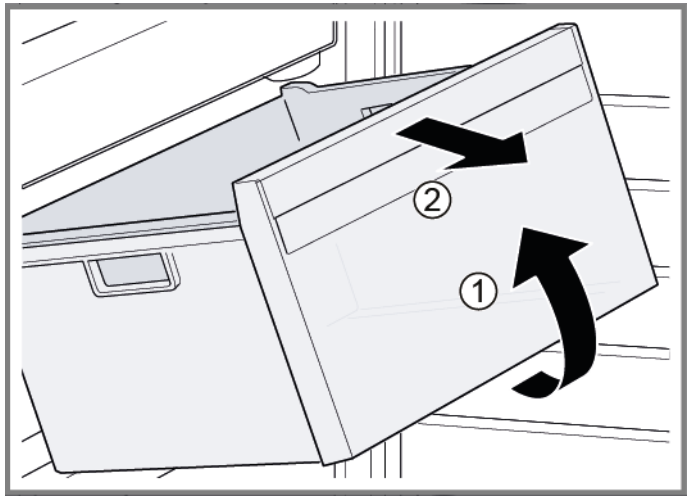

Der Gefriergutbehälter ist entfernt.

4.7.2 Einbauen des Gefriergutbehälters

- Der Einbau erfolgt in umgekehrter Reihenfolge.

Copyright by BSH Hausgeräte GmbH

4.8 Austauschen der seitlichen LED-Beleuchtung

Vorgeschlagene Hilfsmittel:

Saugnapf	Ø50 mm	[00342224]

	Ihr Gerät ist mit einer wartungsfreien LED-Beleuchtung ausgestattet. Reparaturen an dieser Beleuchtung dürfen nur vom Kundendienst oder von autorisierten Fachkräften ausgeführt werden!

	GEFAHR **Stromschlaggefahr durch spannungsführende Teile!** Lebensgefahr durch Stromschlag bei unsachgemäßer Reparatur ▸ Elektroteile sollten von eine Elektrofachkraft repariert werden. ▸ Nach der Reparatur muss eine Sicherheitsprüfung nach VDE 0701 oder länderspezifischen Vorschriften durchgeführt werden.

	GEFAHR **Stromschlaggefahr durch spannungsführende Teile!** Tod durch Stromschlag ▸ Gerät mindestens 60 Sekunden vor Reparaturbeginn vom Netz trennen.

	VORSICHT **Scharfe Kanten!** Schnittverletzungen ▸ Schutzhandschuhe tragen.

Voraussetzung:

- Das Gerät ist spannungsfrei.
- Die Tür ist offen.
- Die Ablagen sind entfernt.

4.8.1 Ausbauen der seitlichen LED-Beleuchtung

1. Zwei Saugnäpfe an der Abdeckung der seitlichen LED Beleuchtung anbringen.
2. Die Saugnäpfe mit einer Drehbewegung nach vorn ziehen.

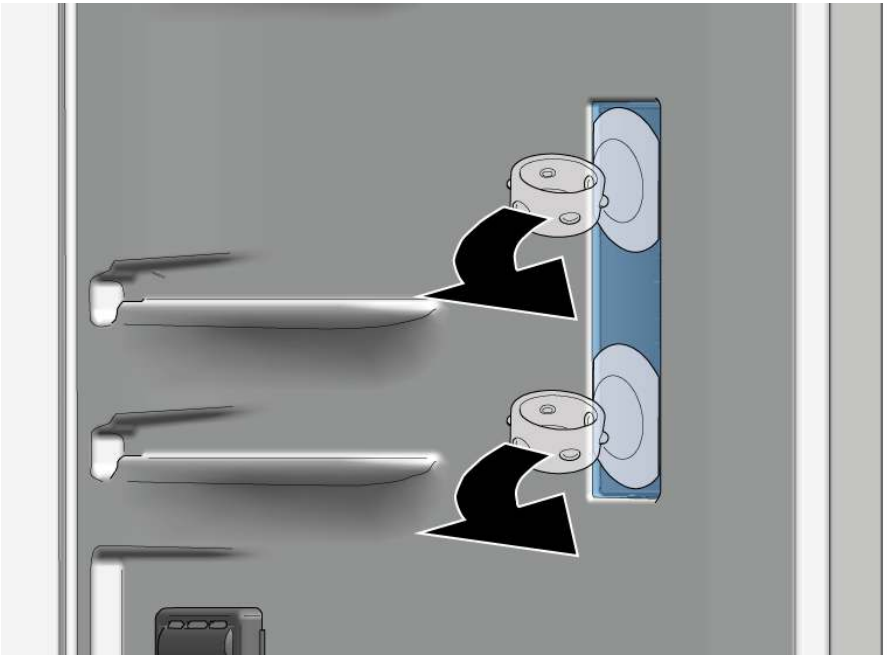

➡ Die Abdeckung der LED-Beleuchtung ist entfernt.

Copyright by BSH Hausgeräte GmbH

3. Das LED-Modul entfernen.

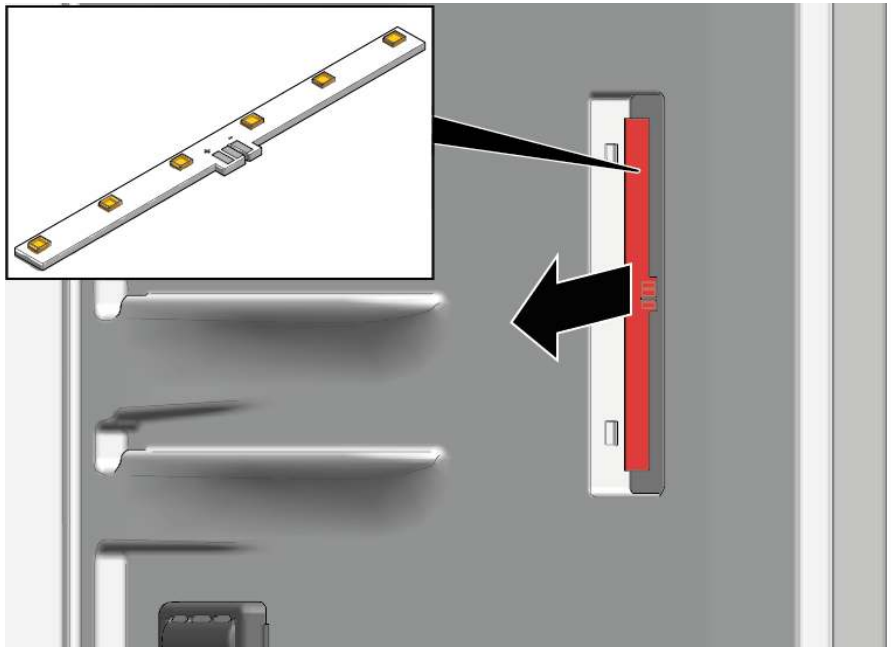

➔ Die seitliche LED-Beleuchtung ist entfernt.

4.8.2 Einbauen der seitlichen LED-Beleuchtung

ℹ	Da die Haken der seitlichen Leuchtenabdeckung beim Entfernen leicht brechen können, besteht das Ersatzteil aus dem LED-Modul und der Leuchtenabdeckung.

▸ Der Einbau erfolgt in umgekehrter Reihenfolge.

Copyright by BSH Hausgeräte GmbH

4.9 Austauschen der oberen LED-Lampe

Vorgeschlagene Hilfsmittel:

Hilfswerkszeug	Für die Demontage von Kunststofftei-len, "Magic Tool"	[00342180]

	Das Gerät ist mit einer wartungsfreien LED-Beleuchtung ausgestattet. Reparaturen an dieser Beleuchtung dürfen nur vom Kundendienst oder von autorisierten Fachkräften ausgeführt werden!

	GEFAHR **Stromschlaggefahr durch spannungsführende Teile!** Lebensgefahr durch Stromschlag bei unsachgemäßer Reparatur ▸ Elektroteile sollten von eine Elektrofachkraft repariert werden. ▸ Nach der Reparatur muss eine Sicherheitsprüfung nach VDE 0701 oder länderspezifischen Vorschriften durchgeführt werden.

	GEFAHR **Stromschlaggefahr durch spannungsführende Teile!** Tod durch Stromschlag ▸ Gerät mindestens 60 Sekunden vor Reparaturbeginn vom Netz trennen.

	VORSICHT **Scharfe Kanten!** Schnittverletzungen ▸ Schutzhandschuhe tragen.

Voraussetzung:

- Das Gerät ist spannungsfrei.
- Die Tür ist offen.

4.9.1 Ausbauen der oberen LED-Lampe

1. 1. Das Demontagewerkzeug zwischen der oberen LED-Lampe und der Kühlfach-Innenverkleidung einschieben, um die Lampenhaken zu lösen (1).
   2. Die obere LED-Lampe entfernen (2).

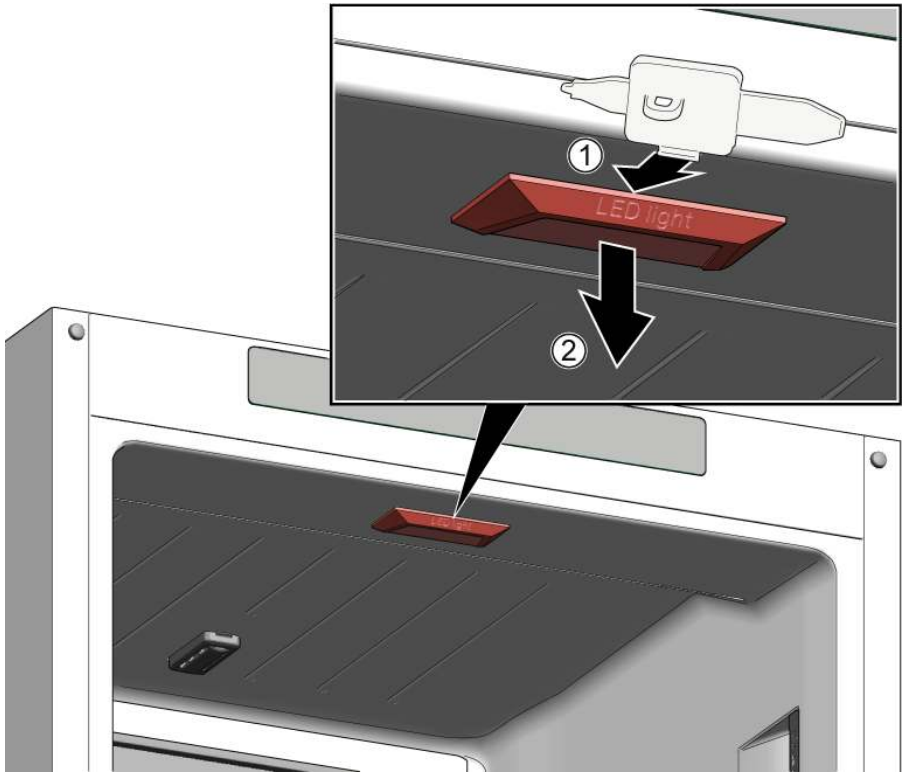

2. Den elektrischen Anschluss der oberen LED-Lampe trennen.

➡ Die obere LED-Lampe ist ausgebaut.

4.9.2 Einbauen der oberen LED-Lampe

▸ Der Einbau erfolgt in umgekehrter Reihenfolge.

Copyright by BSH Hausgeräte GmbH

4.10 Austauschen der Gefrierfach-LED-Lampe

Vorgeschlagene Hilfsmittel:

Hilfswerkszeug	Für die Demontage von Kunststoffteilen, "Magic Tool"	[00342180]

Das Gerät ist mit einer wartungsfreien LED-Beleuchtung ausgestattet.

Reparaturen an dieser Beleuchtung dürfen nur vom Kundendienst oder von autorisierten Fachkräften ausgeführt werden!

GEFAHR

Stromschlaggefahr durch spannungsführende Teile!
Lebensgefahr durch Stromschlag bei unsachgemäßer Reparatur
- Elektroteile sollten von eine Elektrofachkraft repariert werden.
- Nach der Reparatur muss eine Sicherheitsprüfung nach VDE 0701 oder länderspezifischen Vorschriften durchgeführt werden.

GEFAHR

Stromschlaggefahr durch spannungsführende Teile!
Tod durch Stromschlag
- Gerät mindestens 60 Sekunden vor Reparaturbeginn vom Netz trennen.

VORSICHT

Scharfe Kanten!
Schnittverletzungen
- Schutzhandschuhe tragen.

Voraussetzung:
- Das Gerät ist spannungsfrei.
- Die Tür ist offen.

4.10.1 Ausbauen der Gefrierfach-LED-Lampe

1. Das Demontagewerkzeug an der Seite der Lampe zwischen der Lampe und dem Gehäuse einschieben, sodass ein Spalt entsteht (1).
2. Das Demontagewerkzeug auf der anderen Seite des Lampenbefestigungshakens einschieben und nach vorn drehen (2).
3. Die Gefrierfach-LED-Lampe entfernen (3).

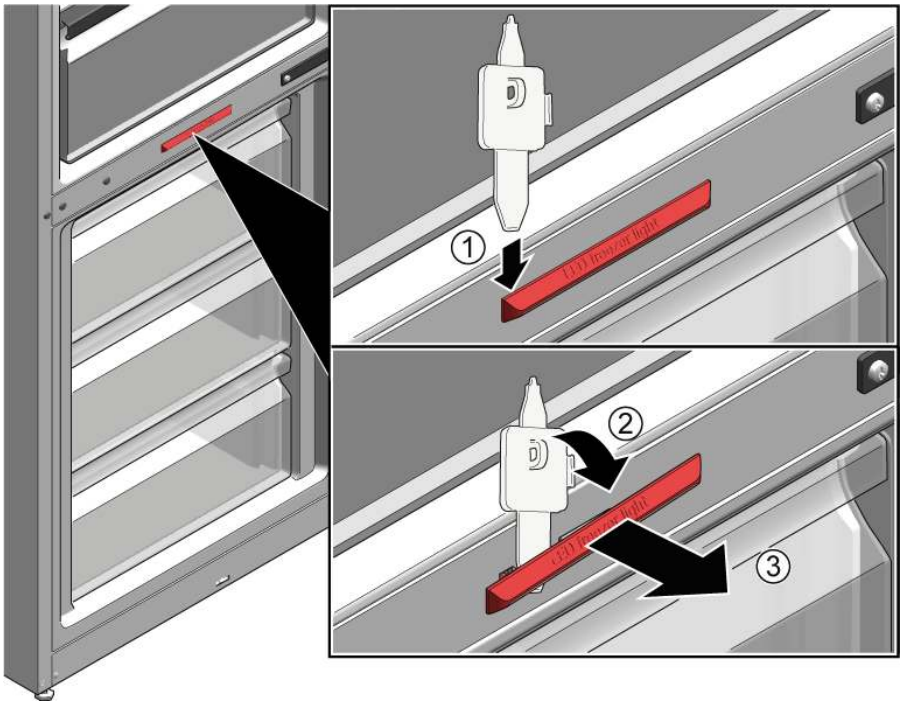

- Die Gefrierfach-LED-Lampe ist getrennt.
- Die Gefrierfach-LED-Lampe ist ausgebaut.

4.10.2 Einbauen der Gefrierfach-LED-Lampe

- Der Einbau erfolgt in umgekehrter Reihenfolge.

Copyright by BSH Hausgeräte GmbH

Υποδείξεις επισκευής - Ψυγειοκαταψύκτης

Σχετικά με αυτό το έγγραφο ... 193
1.1 Σημαντικές πληροφορίες ... 193
1.1.1 Σκοπός ... 193
1.2 Επεξήγηση συμβόλων ... 193
1.2.1 Επίπεδα κινδύνου ... 193
1.2.2 Σύμβολα κινδύνου ... 193
1.2.3 Δομή των προειδοποιήσεων ... 194
1.2.4 Γενικά σύμβολα ... 194

Ασφάλεια ... 195
2.1 Γενικές οδηγίες ασφαλείας ... 195
2.1.1 Όλες οι οικιακές συσκευές ... 195

Εργαλεία και βοηθήματα ... 196

Επισκευή ... 197
4.1 Αντικατάσταση στεγανοποιητικού πόρτας ... 197
4.2 Αντικατάσταση επίπεδου μεντεσέ ... 198
4.2.1 Αφαίρεση επίπεδου μεντεσέ ... 198
4.2.2 Τοποθέτηση επίπεδου μεντεσέ ... 200
4.3 Αντικατάσταση συρόμενου μεντεσέ ... 201
4.3.1 Αφαίρεση συρόμενου μεντεσέ ... 201
4.3.2 Τοποθέτηση συρόμενου μεντεσέ ... 202
4.4 Αντικατάσταση ραφιού ... 203
4.4.1 Αφαίρεση ραφιού ... 203
4.4.2 Τοποθέτηση ραφιού ... 203
4.5 Αντικατάσταση ραφιού πόρτας ... 204
4.5.1 Αφαίρεση ραφιού πόρτας ... 204
4.5.2 Τοποθέτηση ραφιού πόρτας ... 204
4.6 Αντικατάσταση συρταριού φρούτων και λαχανικών ... 205
4.6.1 Αφαίρεση συρταριού φρούτων και λαχανικών ... 205
4.6.2 Τοποθέτηση συρταριού φρούτων και λαχανικών ... 205
4.7 Αντικατάσταση συρταριού κατεψυγμένων τροφίμων ... 206
4.7.1 Αφαίρεση συρταριού κατεψυγμένων τροφίμων ... 206
4.7.2 Τοποθέτηση συρταριού κατεψυγμένων τροφίμων ... 206
4.8 Αντικατάσταση πλευρικού φωτός LED ... 207
4.8.1 Αφαίρεση πλευρικού φωτός LED ... 207
4.8.2 Τοποθέτηση πλευρικού φωτός LED ... 208
4.9 Αντικατάσταση επάνω λυχνίας LED ... 209
4.9.1 Αφαίρεση επάνω λυχνίας LED ... 209
4.9.2 Τοποθέτηση επάνω λυχνίας LED ... 209
4.10 Αντικατάσταση λυχνίας LED καταψύκτη ... 210
4.10.1 Αφαίρεση λυχνίας LED καταψύκτη ... 210
4.10.2 Τοποθέτηση λυχνίας LED καταψύκτη ... 210

Copyright by BSH Hausgeräte GmbH

❶ Σχετικά με αυτό το έγγραφο

1.1 Σημαντικές πληροφορίες

1.1.1 Σκοπός

Αυτές οι συμβουλές επισκευών υποστηρίζουν τους καταναλωτές στην επισκευή των συσκευών από τους ίδιους, σύμφωνα με τον ισχύοντα κανονισμό οικολογικού σχεδιασμού (από τις 03/2021).

Περιέχουν πληροφορίες για την αντικατάσταση ορισμένων ανταλλακτικών, συμπεριλαμβανομένων προειδοποιήσεων και κινδύνων.

Σε περίπτωση ερωτήσεων, επικοινωνήστε με το τμήμα εξυπηρέτησης πελατών της εταιρείας μας. Φέρουμε ευθύνη για τις ζημιές εάν οι συμβουλές επισκευής έχουν ακολουθηθεί σωστά.

1.2 Επεξήγηση συμβόλων

1.2.1 Επίπεδα κινδύνου

Τα επίπεδα προειδοποίησης ασφάλειας αποτελούνται από ένα σύμβολο και μια λέξη. Η λέξη προειδοποίησης προσδιορίζει τη σοβαρότητα του κινδύνου.

Επίπεδο προειδοποίησης	Σημασία
⚠ ΚΙΝΔΥΝΟΣ	Η μη τήρηση του προειδοποιητικού μηνύματος θα οδηγήσει σε θάνατο ή σε σοβαρούς τραυματισμούς.
⚠ ΠΡΟΕΙΔΟΠΟΙΗΣΗ	Η μη τήρηση του προειδοποιητικού μηνύματος θα μπορούσε να οδηγήσει σε θάνατο ή σε σοβαρούς τραυματισμούς.
⚠ ΠΡΟΣΟΧΗ	Η μη τήρηση του προειδοποιητικού μηνύματος θα μπορούσε να οδηγήσει σε μικρούς τραυματισμούς.
ΠΡΟΣΟΧΗ!	Η μη τήρηση του προειδοποιητικού μηνύματος θα μπορούσε να οδηγήσει σε υλικές ζημιές της ιδιοκτησίας.

Πίνακας 1: Επίπεδα κινδύνου

1.2.2 Σύμβολα κινδύνου

Τα σύμβολα κινδύνου είναι συμβολικές αναπαραστάσεις που δίνουν μια ένδειξη για το είδος του κινδύνου.

Τα ακόλουθα σύμβολα κινδύνου χρησιμοποιούνται στο παρόν έγγραφο:

Σύμβολο κινδύνου	Σημασία
	Γενικό προειδοποιητικό μήνυμα
	Κίνδυνος από ηλεκτρική τάση
	Κίνδυνος έκρηξης
	Κίνδυνος κοψίματος

Copyright by BSH Hausgeräte GmbH

Σύμβολο κινδύνου	Σημασία
	Κίνδυνος σύνθλιψης
	Κίνδυνος από καυτές επιφάνειες
	Κίνδυνος από ισχυρό μαγνητικό πεδίο
	Κίνδυνος από μη ιονίζουσα ακτινοβολία

Πίνακας 2: Σύμβολα κινδύνου

1.2.3 Δομή των προειδοποιήσεων

.Οι προειδοποιήσεις σε αυτό το έγγραφο έχουν μια τυποποιημένη εμφάνιση και μια τυποποιημένη δομή.

ΚΙΝΔΥΝΟΣ

Είδος και πηγή κινδύνου!
Πιθανές συνέπειες εάν αγνοήσετε τον κίνδυνο/την προειδοποίηση.
- Μέτρα και απαγορεύσεις για την πρόληψη του κινδύνου.

Το παρακάτω παράδειγμα δείχνει μια προειδοποίηση που προειδοποιεί κατά της ηλεκτροπληξίας λόγω ηλεκτροφόρων μερών. Αναφέρεται το μέτρο για την αποφυγή του κινδύνου.

ΚΙΝΔΥΝΟΣ

Κίνδυνος ηλεκτροπληξίας λόγω ηλεκτροφόρων μερών!
Θάνατος από ηλεκτροπληξία
- Αποσυνδέετε τις συσκευές από την παροχή ηλεκτρικού ρεύματος τουλάχιστον 60 δευτερόλεπτα πριν ξεκινήσετε τις επισκευές.

1.2.4 Γενικά σύμβολα

Τα ακόλουθα γενικά σύμβολα χρησιμοποιούνται στο παρόν έγγραφο:

Γεν. σύμβολο	Σημασία
	Ταυτοποίηση μιας ειδικής συμβουλής (κειμένου ή/και γραφικών)
	Ταυτοποίηση μιας ειδικής συμβουλής (μόνο κειμένου)
	Ταυτοποίηση συνδέσμου ή εκπαιδευτικού βίντεο
	Ταυτοποίηση απαραίτητων εργαλείων
	Ταυτοποίηση απαραίτητων προϋποθέσεων
	Ταυτοποίηση μιας συνθήκης (αν ..., κατόπιν ...)
	Ταυτοποίηση αποτελέσματος
Έναρξη	Ταυτοποίηση ενός πλήκτρου ή κουμπιού
[00123456]	Ταυτοποίηση ενός κωδικού ανταλλακτικού
Κατάσταση	Ταυτοποίηση εμφανιζόμενου κειμένου/παραθύρου (στην οθόνη της συσκευής)

Πίνακας 3: Γενικά σύμβολα

Copyright by BSH Hausgeräte GmbH

Ασφάλεια

2.1 Γενικές οδηγίες ασφαλείας

2.1.1 Όλες οι οικιακές συσκευές

Κίνδυνος ηλεκτροπληξίας λόγω ηλεκτροφόρων μερών!

- Τα σφάλματα από επισκευές σε ηλεκτρικά εξαρτήματα μπορεί να προκαλέσουν ηλεκτροπληξία!
- Αποσυνδέστε τη συσκευή από την πρίζα για τουλάχιστον60 δευτερόλεπτα πριν από την έναρξη των εργασιών.
- Μετά την επισκευή πραγματοποιήστε έλεγχο ασφάλειας σύμφωνα με το VDE 0701 ή κανονισμούς της συγκεκριμένης χώρας.

Κίνδυνος τραυματισμού από κοφτερές άκρες!

- Φοράτε προστατευτικά γάντια.

Κίνδυνος σύνθλιψης κατά την επισκευή, συντήρηση, αντιμετώπιση προβλημάτων και το σέρβις από βαριά και κινούμενα μέρη

- Φοράτε προστατευτικά υποδήματα.
- Ασφαλίστε τα βαριά μέρη από πτώση.
- Μην προσαρτάτε μέρη του πλαισίου στα κινούμενα μέρη.

Κίνδυνος για την ασφάλεια/τη λειτουργία της συσκευής!

- Χρησιμοποιείτε μόνο γνήσια ανταλλακτικά.

Κίνδυνος πρόκλησης βλάβης σε μέρη ευαίσθητα στον στατικό ηλεκτρισμό (ESDs)!

- Μην αγγίζετε τις μονάδες, συμπεριλαμβανομένων των συνδέσεων και των αγωγών των πλακετών.

Copyright by BSH Hausgeräte GmbH

Εργαλεία και βοηθήματα

Ονομασία	Λεπτομέριες	Εικόνες
Πανάκι προστασίας [00342013]	60 cm x 50 cm	
Βεντούζα [00342224]	Ø 50 mm	
Μύτη Torx TX20 [00340865]	6,3 mm (1/4")	
Βοηθητικό εργαλείο [00342180]	Εργαλείο λυσίματος πλαστικών τμημάτων, "magic tool"	

Copyright by BSH Hausgeräte GmbH

4.1 Αντικατάσταση στεγανοποιητικού πόρτας

Προϋπόθεση:

- Η πόρτα είναι ανοιχτή.

Copyright by BSH Hausgeräte GmbH

4.2 Αντικατάσταση επίπεδου μεντεσέ

Προτεινόμενα εργαλεία:

Μύτη Torx TX20 6,3 mm (1/4") [00340865]

ΠΡΟΕΙΔΟΠΟΙΗΣΗ

Βαριές, ογκώδεις συσκευές!
Τραυματισμοί μέσης και μυών
- Η διαδικασία αφαίρεσης της πόρτας της συσκευής πρέπει να εκτελείται μόνο από εκπαιδευμένους ειδικούς.
- Η μετακίνηση της συσκευής πρέπει να εκτελείται από δύο άτομα.
- Χρησιμοποιείτε μόνο κατάλληλα εργαλεία και εξοπλισμό.

ΠΡΟΣΟΧΗ

Αιχμηρές ακμές!
Τραυματισμοί από κοπή
- Φοράτε προστατευτικά γάντια.

ΠΡΟΣΟΧΗ

Ανοίξτε την περιοχή με τους μεντεσέδες!
Σύνθλιψη/παγίδευση δακτύλων
- Μην αγγίζετε την περιοχή με τους μεντεσέδες.
- Φοράτε προστατευτικά γάντια.

ΠΡΟΣΟΧΗ

Κίνδυνοι από πτώση μερών εξαιτίας χαλαρών βιδών!
Τραυματισμός εξαιτίας πτώσης τμημάτων.
- Ασφαλίστε τα εξαρτήματα από πτώση.

ΠΡΟΣΟΧΗ!

Κίνδυνων από πτώση εξαρτημάτων εξαιτίας χαλαρών βιδών!
Ζημιά σε άλλα μέρη της συσκευής ή στην οικία του πελάτη, π.χ. δάπεδο.
- Ασφαλίστε τα εξαρτήματα από πτώση.

Προϋπόθεση:

- Η συσκευή είναι αποσυνδεμένη από την παροχή τροφοδοσίας.
- Η πόρτα ντουλαπιού έχει αφαιρεθεί. Βλέπε οδηγίες εγκατάστασης.
- Η πόρτα είναι ανοιχτή.

4.2.1 Αφαίρεση επίπεδου μεντεσέ

Φροντίστε οι μεντεσέδες να μην κλείνουν κατά την αφαίρεση/συναρμολόγηση.

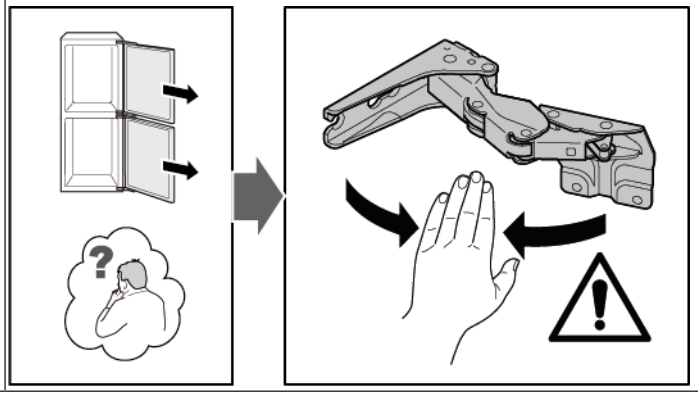

1. Αφαιρέστε τέσσερα καλύμματα μεντεσέ.

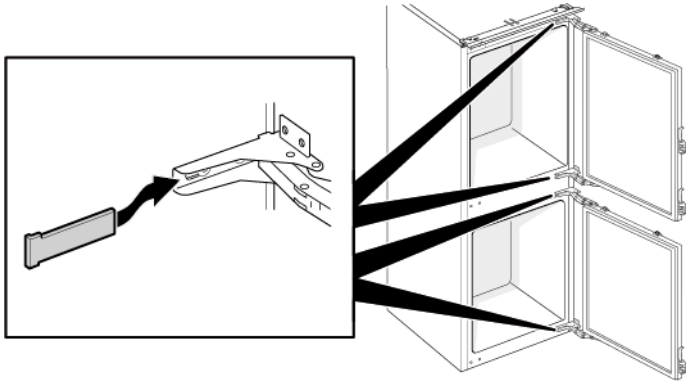

Copyright by BSH Hausgeräte GmbH

2. 1. Χαλαρώστε τέσσερις βίδες (1).
   2. Σύρετε προς τα έξω και αφαιρέστε την επάνω πόρτα (2).

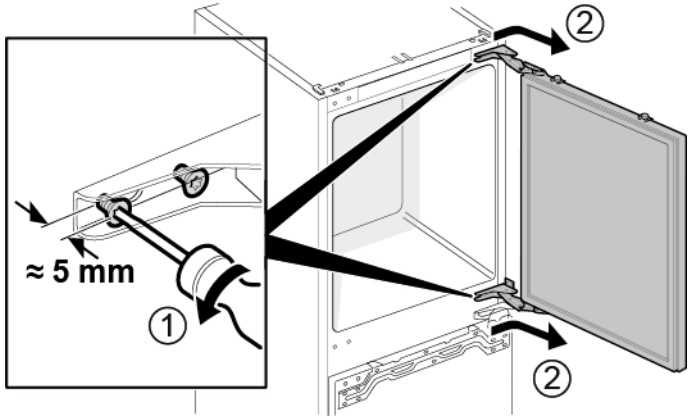

3. 1. Αφαιρέστε τέσσερις βίδες (1).
   2. Αφαιρέστε τους μεντεσέδες (2).

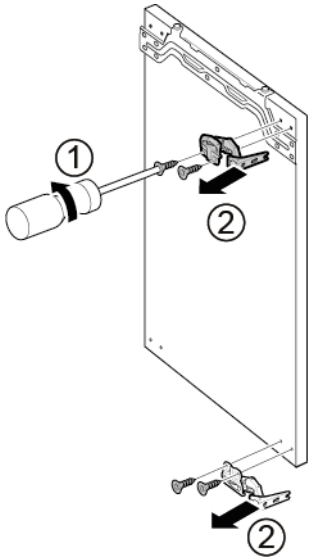

➡ Οι επάνω μεντεσέδες πόρτας έχουν αφαιρεθεί.

4. 1. Χαλαρώστε τέσσερις βίδες (1).
   2. Σύρετε προς τα έξω και αφαιρέστε την κάτω πόρτα (2).

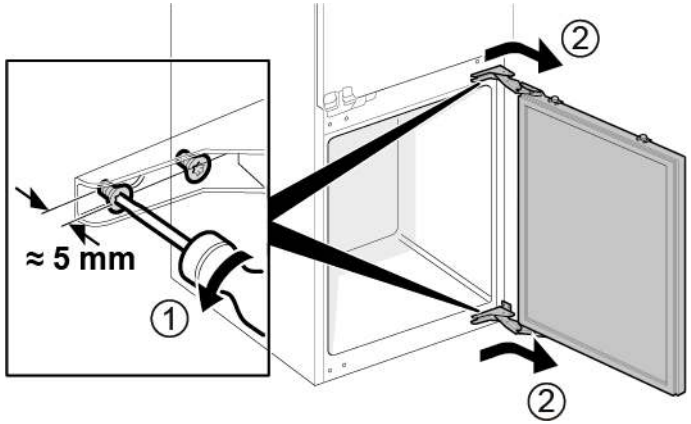

5. 1. Αφαιρέστε τέσσερις βίδες (1).
   2. Αφαιρέστε τους μεντεσέδες (2).

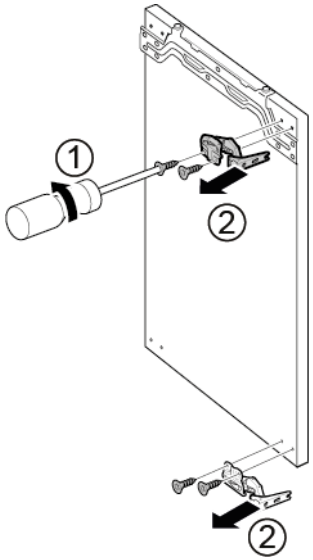

➡ Οι κάτω μεντεσέδες πόρτας έχουν αφαιρεθεί.

Copyright by BSH Hausgeräte GmbH

4.2.2 Τοποθέτηση επίπεδου μεντεσέ

- Εγκαταστήστε με την αντίθετη σειρά.

Copyright by BSH Hausgeräte GmbH

4.3 Αντικατάσταση συρόμενου μεντεσέ

Προτεινόμενα εργαλεία:

Μύτη Torx TX20	6,3 mm (1/4")	[00340865]

ΠΡΟΕΙΔΟΠΟΙΗΣΗ

Βαριές, ογκώδεις συσκευές!
Τραυματισμοί μέσης και μυών
- Η διαδικασία αφαίρεσης της πόρτας της συσκευής πρέπει να εκτελείται μόνο από εκπαιδευμένους ειδικούς.
- Η μετακίνηση της συσκευής πρέπει να εκτελείται από δύο άτομα.
- Χρησιμοποιείτε μόνο κατάλληλα εργαλεία και εξοπλισμό.

ΠΡΟΣΟΧΗ

Αιχμηρές ακμές!
Τραυματισμοί από κοπή
- Φοράτε προστατευτικά γάντια.

ΠΡΟΣΟΧΗ

Κίνδυνοι από πτώση μερών εξαιτίας χαλαρών βιδών!
Τραυματισμός εξαιτίας πτώσης τμημάτων.
- Ασφαλίστε τα εξαρτήματα από πτώση.

ΠΡΟΣΟΧΗ!

Κίνδυνων από πτώση εξαρτημάτων εξαιτίας χαλαρών βιδών!
Ζημιά σε άλλα μέρη της συσκευής ή στην οικία του πελάτη, π.χ. δάπεδο.
- Ασφαλίστε τα εξαρτήματα από πτώση.

Προϋπόθεση:

- Η συσκευή είναι αποσυνδεμένη από την παροχή τροφοδοσίας.
- Η πόρτα ντουλαπιού και η πόρτα συσκευής είναι διαχωρισμένες. Βλέπε οδηγίες εγκατάστασης.

4.3.1 Αφαίρεση συρόμενου μεντεσέ

1. 1. Ξεβιδώστε δύο βίδες (1).
   2. Αφαιρέστε τον επάνω μεντεσέ επάνω πόρτας (2).
   3. Αφαιρέστε την επάνω πόρτα (3).
   4. Ξεβιδώστε δύο βίδες (4).
   5. Αφαιρέστε τον επάνω μεντεσέ κάτω πόρτας (5).
   6. Αφαιρέστε την κάτω πόρτα (6).

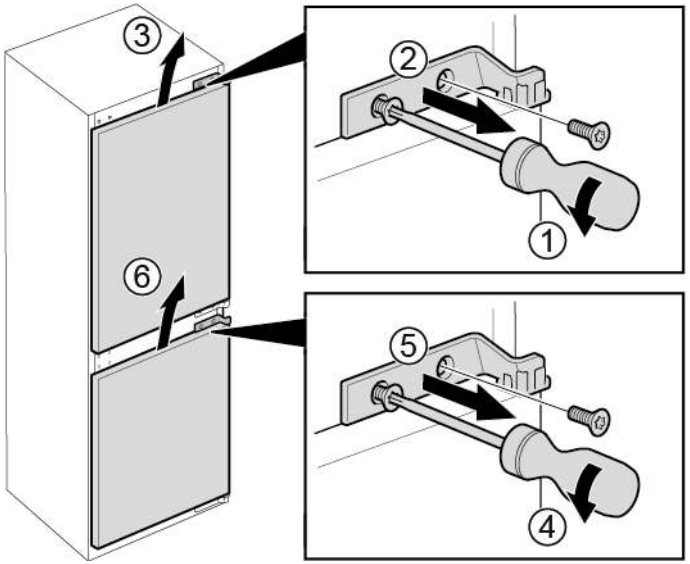

Copyright by BSH Hausgeräte GmbH

2. 1. Αφαιρέστε τέσσερις βίδες (1).
   2. Αφαιρέστε τους κάτω μεντεσέδες (2).

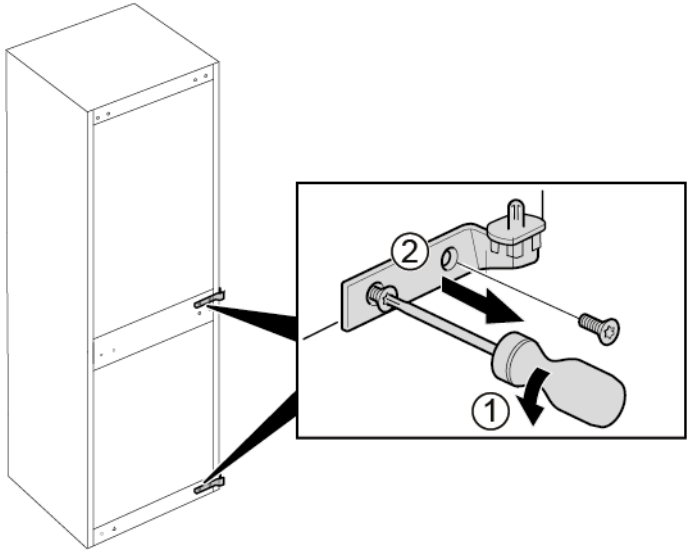

➡ Οι μεντεσέδες έχουν αφαιρεθεί.

4.3.2 Τοποθέτηση συρόμενου μεντεσέ

- Εγκαταστήστε με την αντίθετη σειρά.

Copyright by BSH Hausgeräte GmbH

4.4 Αντικατάσταση ραφιού

Προϋπόθεση:

✔ Η πόρτα είναι ανοιχτή.

4.4.1 Αφαίρεση ραφιού

- Τραβήξτε το ράφι προς τα έξω.

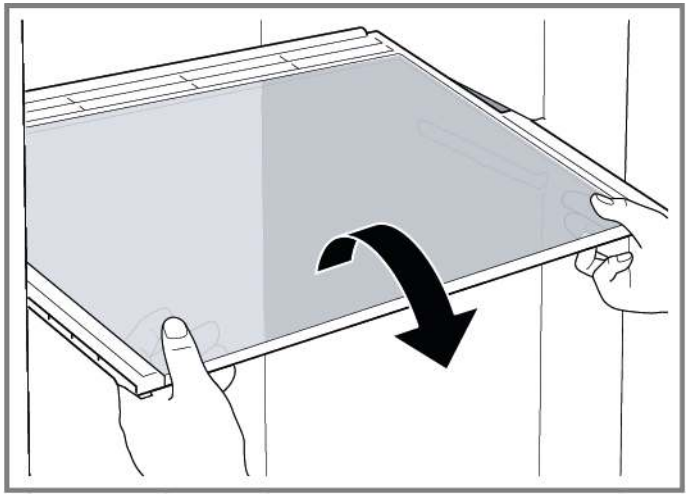

➔ Το ράφι αφαιρέθηκε.

4.4.2 Τοποθέτηση ραφιού

- Εγκαταστήστε με την αντίθετη σειρά.

Copyright by BSH Hausgeräte GmbH

4.5 Αντικατάσταση ραφιού πόρτας

Προϋπόθεση:

✔ Η πόρτα είναι ανοιχτή.

4.5.1 Αφαίρεση ραφιού πόρτας

▸ Ανασηκώστε το ράφι πόρτας προς τα επάνω.

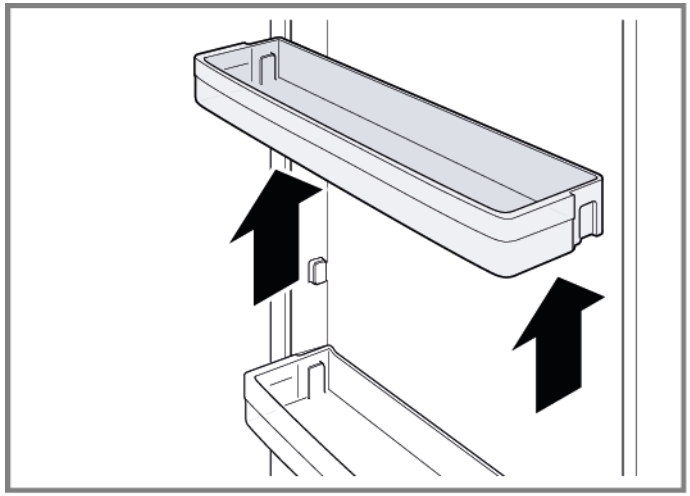

➔ Το ράφι πόρτας έχει αφαιρεθεί.

4.5.2 Τοποθέτηση ραφιού πόρτας

▸ Εγκαταστήστε με την αντίθετη σειρά.

Copyright by BSH Hausgeräte GmbH

4.6 Αντικατάσταση συρταριού φρούτων και λαχανικών

Προϋπόθεση:

Η πόρτα είναι ανοιχτή.

4.6.1 Αφαίρεση συρταριού φρούτων και λαχανικών

1. Τραβήξτε προς τα έξω το δοχείο φρούτων και λαχανικών μέχρι τέρμα.
2. 1. Ανασηκώστε το δοχείο φρούτων και λαχανικών μπροστά (1).
   2. Αφαιρέστε το συρτάρι (2).

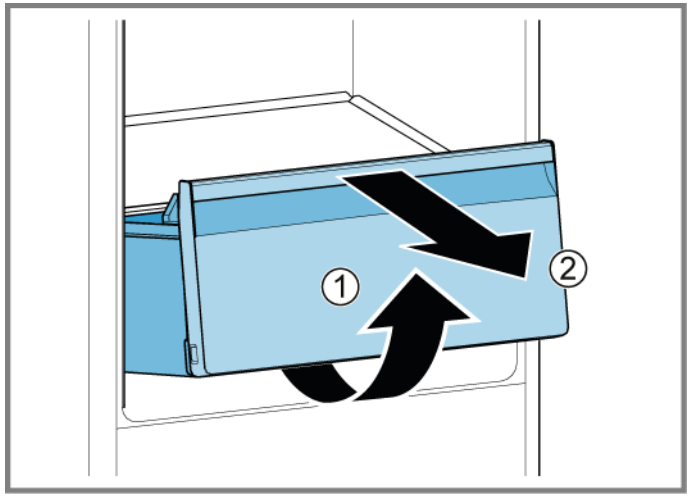

Το δοχείο φρούτων και λαχανικών έχει αφαιρεθεί.

4.6.2 Τοποθέτηση συρταριού φρούτων και λαχανικών

- Εγκαταστήστε με την αντίθετη σειρά.

Copyright by BSH Hausgeräte GmbH

4.7 Αντικατάσταση συρταριού κατεψυγμένων τροφίμων

Προϋπόθεση:

Η πόρτα είναι ανοιχτή.

4.7.1 Αφαίρεση συρταριού κατεψυγμένων τροφίμων

1. Τραβήξτε προς τα έξω ολόκληρο το συρτάρι κατεψυγμένων τροφίμων (1).
2. Αφαιρέστε το συρτάρι κατεψυγμένων τροφίμων (2).

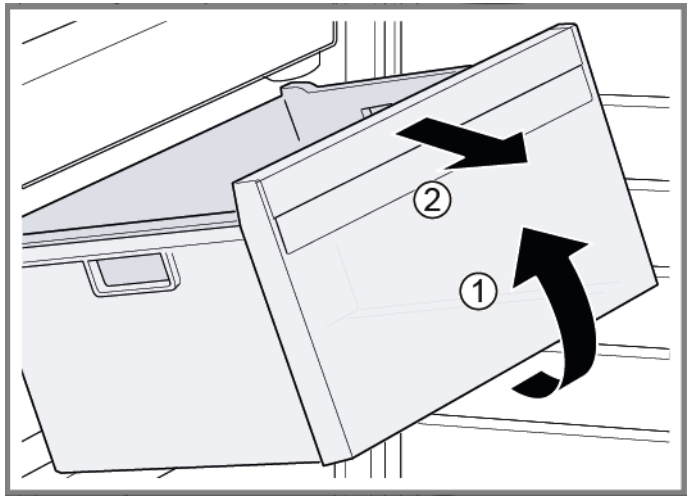

Το συρτάρι κατεψυγμένων τροφίμων έχει αφαιρεθεί.

4.7.2 Τοποθέτηση συρταριού κατεψυγμένων τροφίμων

Εγκαταστήστε με την αντίθετη σειρά.

Copyright by BSH Hausgeräte GmbH

4.8 Αντικατάσταση πλευρικού φωτός LED

Προτεινόμενα εργαλεία:

Βεντούζα Ø50 mm [00342224]

	Η συσκευή διαθέτει ένα φως LED που δεν χρειάζεται συντήρηση. Αυτά τα φώτα μπορούν να επισκευαστούν μόνο από την εξυπηρέτηση πελατών ή από εξουσιοδοτημένους τεχνικούς!

	ΚΙΝΔΥΝΟΣ **Κίνδυνος ηλεκτροπληξίας λόγω ηλεκτροφόρων μερών!** Κίνδυνος για τη ζωή από ηλεκτροπληξία σε περίπτωση ακατάλληλης επισκευής ▸ Τα ηλεκτρικά μέρη πρέπει να επισκευάζονται από εκπαιδευμένους ηλεκτρολόγους. ▸ Μετά την επισκευή πραγματοποιήστε έλεγχο ασφάλειας σύμφωνα με το VDE 0701 ή κανονισμούς της συγκεκριμένης χώρας.

	ΚΙΝΔΥΝΟΣ **Κίνδυνος ηλεκτροπληξίας λόγω ηλεκτροφόρων μερών!** Θάνατος από ηλεκτροπληξία ▸ Αποσυνδέετε τις συσκευές από την παροχή ηλεκτρικού ρεύματος τουλάχιστον 60 δευτερόλεπτα πριν ξεκινήσετε τις επισκευές.

	ΠΡΟΣΟΧΗ **Αιχμηρές ακμές!** Τραυματισμοί από κοπή ▸ Φοράτε προστατευτικά γάντια.

Προϋπόθεση:

- Η συσκευή είναι αποσυνδεμένη από την παροχή τροφοδοσίας.
- Η πόρτα είναι ανοιχτή.
- Τα ράφια έχουν αφαιρεθεί.

4.8.1 Αφαίρεση πλευρικού φωτός LED

1. Κολλήστε δύο βεντούζες στο κάλυμμα πλευρικού φωτός LED.
2. Τραβήξτε τις βεντούζες προς το μέρος σας με μια περιστροφική κίνηση.

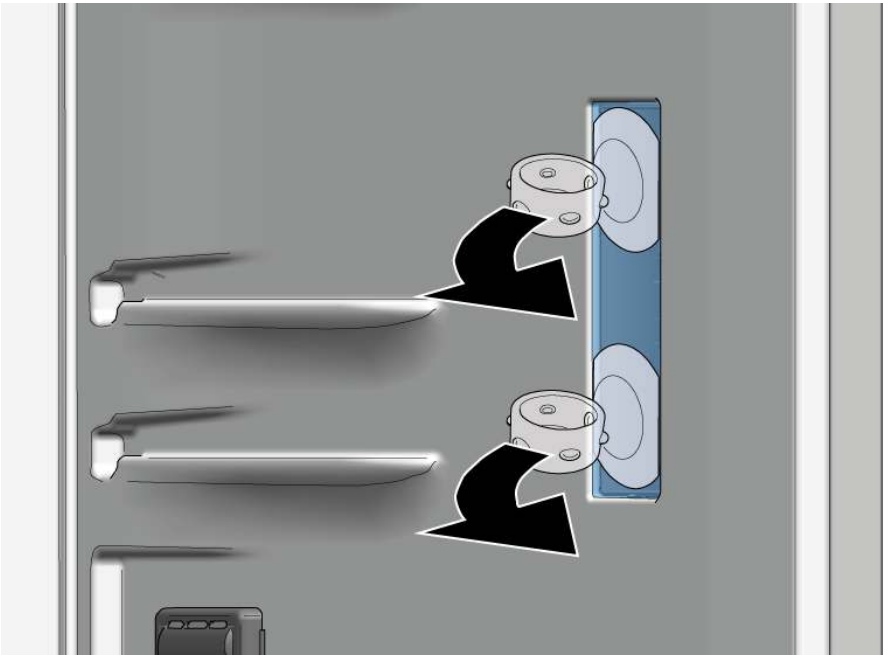

➡ Το κάλυμμα φωτός LED αφαιρέθηκε.

Copyright by BSH Hausgeräte GmbH

3. Αφαιρέστε τη μονάδα LED.

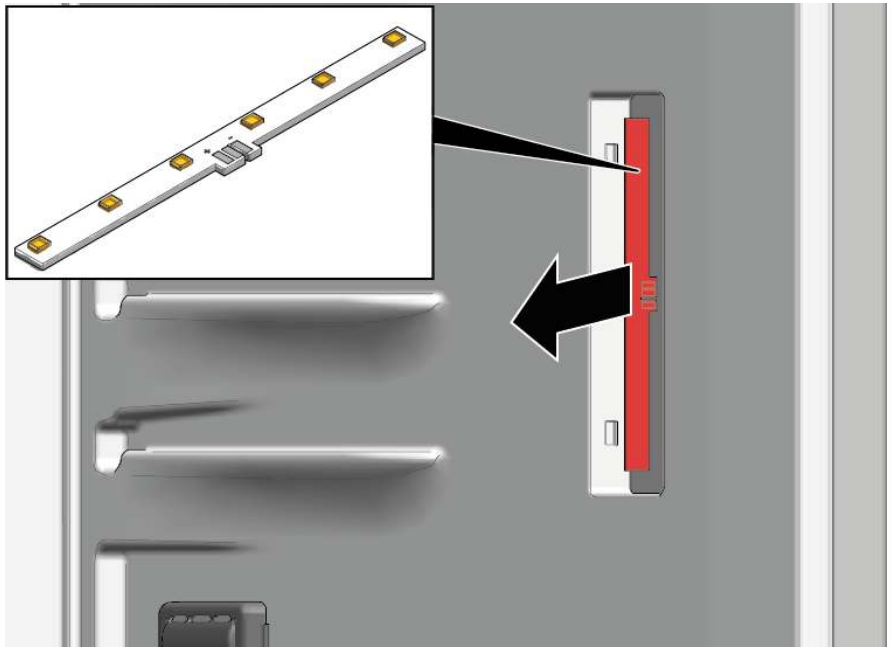

Το πλευρικό φως LED αφαιρέθηκε.

4.8.2 Τοποθέτηση πλευρικού φωτός LED

	Επειδή τα άγκιστρα του καλύμματος λάμπας είναι εύκολο να σπάσουν κατά τη διαδικασία αφαίρεσης, το ανταλλακτικό πλευρικό φως LED είναι το σετ που περιλαμβάνει τη μονάδα LED και το κάλυμμα φωτός.

- Εγκαταστήστε με την αντίθετη σειρά.

Copyright by BSH Hausgeräte GmbH

4.9 Αντικατάσταση επάνω λυχνίας LED

Προτεινόμενα εργαλεία:

Βοηθητικό εργαλείο	Εργαλείο λυσίματος πλαστικών τμημάτων, "magic tool"	[00342180]

	Η συσκευή διαθέτει ένα φως LED που δεν χρειάζεται συντήρηση. Αυτά τα φώτα μπορούν να επισκευαστούν μόνο από την εξυπηρέτηση πελατών ή από εξουσιοδοτημένους τεχνικούς!

	ΚΙΝΔΥΝΟΣ **Κίνδυνος ηλεκτροπληξίας λόγω ηλεκτροφόρων μερών!** Κίνδυνος για τη ζωή από ηλεκτροπληξία σε περίπτωση ακατάλληλης επισκευής ▸ Τα ηλεκτρικά μέρη πρέπει να επισκευάζονται από εκπαιδευμένους ηλεκτρολόγους. ▸ Μετά την επισκευή πραγματοποιήστε έλεγχο ασφάλειας σύμφωνα με το VDE 0701 ή κανονισμούς της συγκεκριμένης χώρας.

	ΚΙΝΔΥΝΟΣ **Κίνδυνος ηλεκτροπληξίας λόγω ηλεκτροφόρων μερών!** Θάνατος από ηλεκτροπληξία ▸ Αποσυνδέετε τις συσκευές από την παροχή ηλεκτρικού ρεύματος τουλάχιστον 60 δευτερόλεπτα πριν ξεκινήσετε τις επισκευές.

	ΠΡΟΣΟΧΗ **Αιχμηρές ακμές!** Τραυματισμοί από κοπή ▸ Φοράτε προστατευτικά γάντια.

Προϋπόθεση:

- Η συσκευή είναι αποσυνδεμένη από την παροχή τροφοδοσίας.
- Η πόρτα είναι ανοιχτή.

4.9.1 Αφαίρεση επάνω λυχνίας LED

1. 1. Σύρετε το εργαλείο αποσυναρμολόγησης μεταξύ της άνω λυχνίας LED και της εσωτερικής επένδυσης του συγκροτήματος ψυγείου για να απελευθερώσετε τα άγκιστρα της λυχνίας (1).
   2. Αφαιρέστε την επάνω λυχνία LED (2).

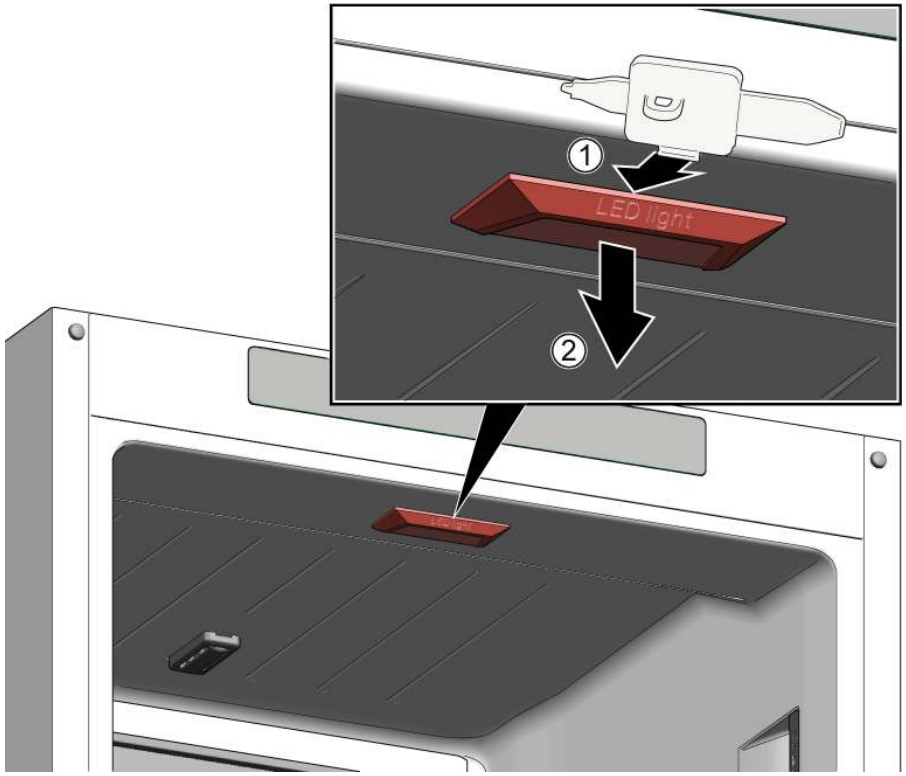

2. Αποσυνδέστε την ηλεκτρική σύνδεση της επάνω λυχνίας LED.

➡ Η επάνω λυχνία LED αφαιρέθηκε.

4.9.2 Τοποθέτηση επάνω λυχνίας LED

▸ Εγκαταστήστε με την αντίθετη σειρά.

Copyright by BSH Hausgeräte GmbH

4.10 Αντικατάσταση λυχνίας LED καταψύκτη

Προτεινόμενα εργαλεία:

Βοηθητικό εργαλείο	Εργαλείο λυσίματος πλαστικών τμημάτων, "magic tool"	[00342180]

	Η συσκευή διαθέτει ένα φως LED που δεν χρειάζεται συντήρηση. Αυτά τα φώτα μπορούν να επισκευαστούν μόνο από την εξυπηρέτηση πελατών ή από εξουσιοδοτημένους τεχνικούς!

	ΚΙΝΔΥΝΟΣ **Κίνδυνος ηλεκτροπληξίας λόγω ηλεκτροφόρων μερών!** Κίνδυνος για τη ζωή από ηλεκτροπληξία σε περίπτωση ακατάλληλης επισκευής ▸ Τα ηλεκτρικά μέρη πρέπει να επισκευάζονται από εκπαιδευμένους ηλεκτρολόγους. ▸ Μετά την επισκευή πραγματοποιήστε έλεγχο ασφάλειας σύμφωνα με το VDE 0701 ή κανονισμούς της συγκεκριμένης χώρας.

	ΚΙΝΔΥΝΟΣ **Κίνδυνος ηλεκτροπληξίας λόγω ηλεκτροφόρων μερών!** Θάνατος από ηλεκτροπληξία ▸ Αποσυνδέετε τις συσκευές από την παροχή ηλεκτρικού ρεύματος τουλάχιστον 60 δευτερόλεπτα πριν ξεκινήσετε τις επισκευές.

	ΠΡΟΣΟΧΗ **Αιχμηρές ακμές!** Τραυματισμοί από κοπή ▸ Φοράτε προστατευτικά γάντια.

Προϋπόθεση:

- Η συσκευή είναι αποσυνδεμένη από την παροχή τροφοδοσίας.
- Η πόρτα είναι ανοιχτή.

4.10.1 Αφαίρεση λυχνίας LED καταψύκτη

▸ 1. Σύρετε το εργαλείο αποσυναρμολόγησης μεταξύ της λυχνίας και του περιβλήματος πλευρικά της λυχνίας για να δημιουργηθεί κενό (1).
2. Σύρετε το εργαλείο αποσυναρμολόγησης στην άλλη πλευρά του άγκιστρου στερέωσης της λυχνίας και περιστρέψτε το προς τα εμπρός (2).
3. Αφαιρέστε τη λυχνία LED καταψύκτη (3).

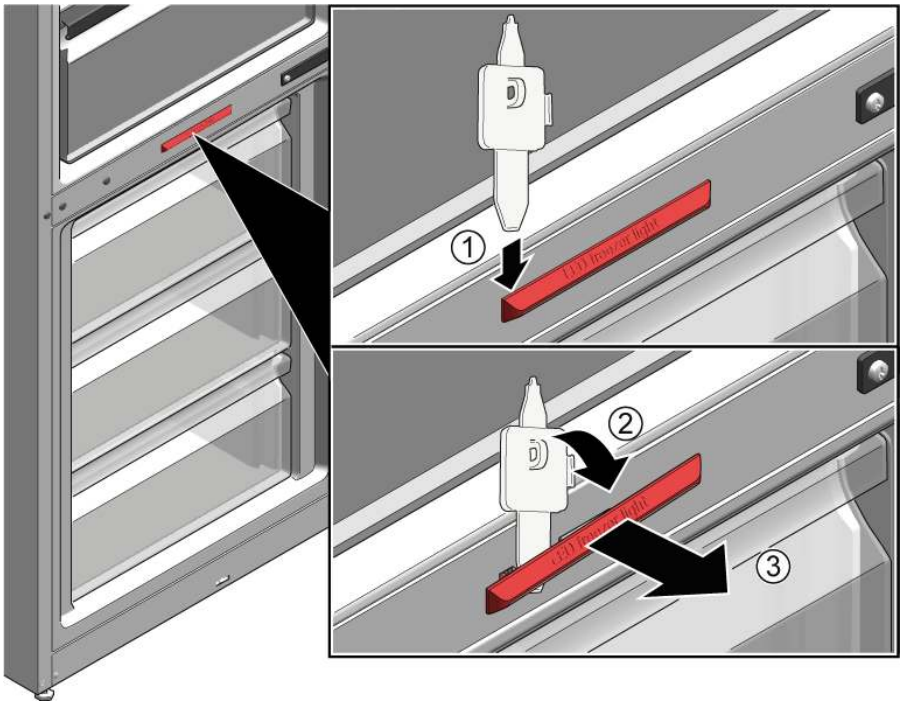

➡ Η λυχνία LED καταψύκτη αποσυνδέθηκε.
➡ Η λυχνία LED καταψύκτη αφαιρέθηκε.

4.10.2 Τοποθέτηση λυχνίας LED καταψύκτη

▸ Εγκαταστήστε με την αντίθετη σειρά.

Copyright by BSH Hausgeräte GmbH

Javítási útmutató - Hűtő- és fagyasztókészülék

A dokumentummal kapcsolatos információk 212
1.1 Fontos tudnivalók 212
1.1.1 Cél 212
1.2 Szimbólummagyarázat 212
1.2.1 Veszélyességi szintek 212
1.2.2 Veszélyt jelző szimbólumok 212
1.2.3 A figyelmeztetések felépítése 213
1.2.4 Általános szimbólumok 213

Biztonság 214
2.1 Általános biztonsági utasítások 214
2.1.1 Összes háztartási készülék 214

Szerszámok és segédanyagok 215

Javítás 216
4.1 A gumitömítés cseréje 216
4.2 Lapos zsanér cseréje 217
4.2.1 Lapos zsanér eltávolítása 217
4.2.2 Lapos zsanér beszerelése 219
4.3 A csúszózsanér cseréje 220
4.3.1 A csúszózsanér eltávolítása 220
4.3.2 A csúszózsanér felszerelése 221
4.4 A polc cseréje 222
4.4.1 A polc eltávolítása 222
4.4.2 A polc beszerelése 222
4.5 Az ajtópolc cseréje 223
4.5.1 Az ajtópolc eltávolítása 223
4.5.2 Az ajtópolc felhelyezése 223
4.6 A gyümölcs- és zöldségtároló cseréje 224
4.6.1 A gyümölcs- és zöldségtároló eltávolítása 224
4.6.2 A gyümölcs- és zöldségtároló behelyezése 224
4.7 Fagyasztódoboz cseréje 225
4.7.1 Fagyasztódoboz eltávolítása 225
4.7.2 A fagyasztódoboz behelyezése 225
4.8 A LED-es oldalsó lámpa cseréje 226
4.8.1 LED-es oldalsó lámpa eltávolítása 226
4.8.2 A LED-es oldalsó lámpa beszerelése 227
4.9 A felső LED-es lámpa cseréje 228
4.9.1 A felső LED-es lámpa eltávolítása 228
4.9.2 A felső LED-es lámpa beszerelése 228
4.10 A fagyasztó LED-es lámpájának cseréje 229
4.10.1 A fagyasztó LED-es lámpájának eltávolítása 229
4.10.2 A fagyasztó LED-es lámpájának beszerelése 229

Copyright: BSH Hausgeräte GmbH

A dokumentummal kapcsolatos információk

1.1 Fontos tudnivalók

1.1.1 Cél

Ezek a javítási tanácsok támogatják a fogyasztót a készülékek otthoni megjavításában a környezettudatos tervezésről szóló rendeletnek (2021 márciusától alkalmazandó) megfelelően.

Információkat tartalmaznak bizonyos pótalkatrészek cseréjével kapcsolatban, ideértve a figyelmeztetéseket és a kockázatokat is.

Ha kérdése van, vegye fel a kapcsolatot a vevőszolgálattal. A károkért kizárólag akkor vállalunk felelősséget, ha a javítási tanácsokat pontosan betartották.

1.2 Szimbólummagyarázat

1.2.1 Veszélyességi szintek

A veszélyességi szintek egy szimbólumból és egy figyelmeztető mondatból állnak. A figyelmeztető mondat utal a veszély súlyosságára.

Veszélyességi szint	Jelentés
⚠ VESZÉLY	A figyelmeztető üzenet figyelmen kívül hagyása halált vagy súlyos sérüléseket okoz.
⚠ FIGYELMEZTETÉS	A figyelmeztető üzenet figyelmen kívül hagyása halált vagy súlyos sérüléseket okozhat.
⚠ VIGYÁZAT	A figyelmeztető üzenet figyelmen kívül hagyása kisebb sérüléseket okozhat.
FIGYELEM!	A figyelmeztető üzenet figyelmen kívül hagyása anyagi károkat okozhat.

Táblázat 1: Veszélyességi szintek

1.2.2 Veszélyt jelző szimbólumok

A veszélyt jelző szimbólumok a veszélyt ábrázoló szimbolikus ábrázolások.

A jelen dokumentumban az alábbi veszélyt jelző szimbólumok használatosak:

Veszélyt jelző szimbólum	Jelentés
	Általános figyelmeztető üzenet
	Elektromos feszültség veszélye
	Robbanásveszély
	Vágásveszély
	Zúzódásveszély

Copyright: BSH Hausgeräte GmbH

Veszélyt jelző szimbólum	Jelentés
	Forró felületek miatt fennálló veszély
	Erős mágneses mező miatt fennálló veszély
	Nem ionizáló sugárzás veszélye

Táblázat 2: Veszélyt jelző szimbólumok

1.2.3 A figyelmeztetések felépítése

A jelen dokumentumban lévő figyelmeztetések szabványosított megjelenésűek és felépítésűek.

	VESZÉLY **A veszély típusa és forrása!** A veszély / figyelmeztetés figyelmen kívül hagyásának lehetséges következményei. ▸ A veszély megelőzésére szolgáló intézkedések és tiltások.

Az alábbi példa egy olyan figyelmeztetést mutat be, amely az áram alatt lévő alkatrészek okozta áramütésre figyelmeztet. Megemlíti a veszély elkerülésére szolgáló intézkedést.

	VESZÉLY **Áramütés veszélye áram alatt lévő alkatrészek miatt!** Halálos áramütés ▸ A javítás megkezdése előtt legalább 60 másodperccel válassza le a készülékeket az elektromos hálózatról.

1.2.4 Általános szimbólumok

A jelen dokumentumban az alábbi általános szimbólumok használatosak:

Ált. szimbólum	Jelentés
	Különleges tanács (szöveg és/vagy grafika)

Ált. szimbólum	Jelentés
	Egyszerű tanács (csak szöveg)
	Videós oktatóanyagra mutató hivatkozás
	A szükséges eszközök
	A szükséges feltételek
	Feltétel (ha..., akkor...)
	Eredmény
Indítás	Billentyű vagy gomb
[00123456]	Anyagszám azonosítója
Állapot	Megjelenített szöveg / ablak (a készülék kijelzőjén)

Táblázat 3: Általános szimbólumok

Copyright: BSH Hausgeräte GmbH

Biztonság

2.1 Általános biztonsági utasítások

2.1.1 Összes háztartási készülék

Áramütés veszélye áram alatt lévő alkatrészek miatt!

- Az elektromos alkatrészek hibás javítása áramütéshez vezethet!
- A javítás megkezdése előtt legalább 60 másodperccel válassza le a készüléket az elektromos hálózatról.
- A javítás után végeztessen a VDE 0701-nek vagy az országspecifikus szabályozásoknak megfelelő vizsgálatot.

Éles peremek miatt fennálló sérülésveszély!

- Viseljen védőkesztyűt.

Zúzódásveszély a javítás, karbantartás, hibaelhárítás és szervizelés során a nehéz és mozgó alkatrészek miatt

- Viseljen védőcipőt.
- Biztosítsa leesés ellen a nehéz alkatrészeket.
- Ne dugja be a testrészeit a mozgó alkatrészek közé.

Sérülhet a készülék biztonsága / működése!

- Kizárólag eredeti pótalkatrészeket használjon.

Elektrosztatikailag érzékeny alkatrészek (ESD-k) károsodásának veszélye!

- Ne érintse meg a modulokat, ideértve a csatlakozásokat és a vezetőket.

Copyright: BSH Hausgeräte GmbH

Szerszámok és segédanyagok

Kijelölés	Részletek	Képek
Védőrongy [00342013]	60 cm x 50 cm	
Tapadókorong [00342224]	Ø 50 mm	
TX20 Torx bithegy [00340865]	6,3 mm (1/4")	
Segédeszköz [00342180]	Műanyag alkatrészek meglazítására szolgáló szerszám "magic tool"	

Copyright: BSH Hausgeräte GmbH

4.1 A gumitömítés cseréje

Követelmény:

- Az ajtó nyitva van

Copyright: BSH Hausgeräte GmbH

4.2 Lapos zsanér cseréje

Különleges eszközök

TX20 Torx bithegy	6,3 mm (1/4")	[00340865]

FIGYELMEZTETÉS

Nehéz, nagy készülékek!
Hát- és izomsérülések
- A készülék ajtajának eltávolítását kizárólag szakemberrel végeztesse.
- A készülék elmozdításához két emberre van szükség.
- Kizárólag megfelelő eszközöket és berendezéseket használjon.

VIGYÁZAT

Éles szélek!
Vágási sérülések
- Viseljen védőkesztyűt.

VIGYÁZAT

Nyitott zsanér!
Ujjak zúzódása/beszorulása
- Ne nyúljon be a nyitott zsanérba.
- Viseljen védőkesztyűt.

VIGYÁZAT

Leeső alkatrészek veszélye a kioldott csavarok miatt!
Leeső alkatrészek miatti sérülés.
- Biztosítsa az alkatrészt leesés ellen.

FIGYELEM!

Leeső alkatrészek veszélye a kioldott csavarok miatt!
A készülék többi részeinek vagy az ügyfél lakásának (pl. padló) károsodása.
- Biztosítsa az alkatrészt leesés ellen.

Követelmény:
- A készüléket leválasztotta az áramellátásról.
- Eltávolította a bútorajtót. Lásd a Beszerelési útmutatót.
- Az ajtó nyitva van

4.2.1 Lapos zsanér eltávolítása

Figyeljen arra, hogy eltávolítás/beszerelés közben a zsanérok ne csukódjanak be.

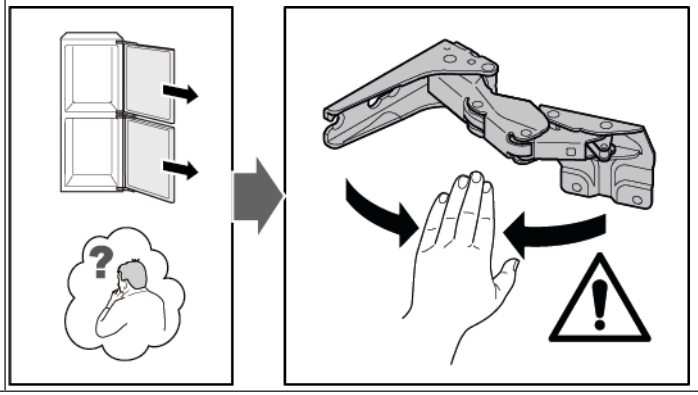

1. Távolítsa el a négy zsanérburkolatot.

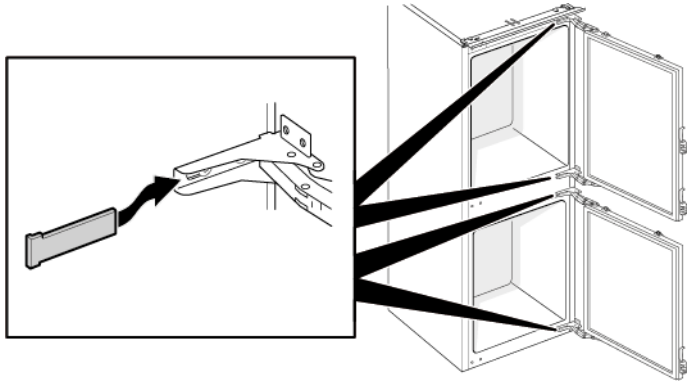

Copyright: BSH Hausgeräte GmbH

2. 1. Lazítsa meg a négy csavart (1).
   2. Csúsztassa ki és vegye le a felső ajtót (2).

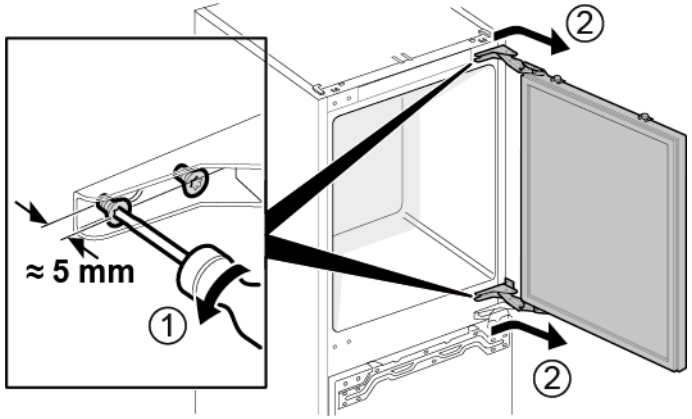

3. 1. Távolítsa el a négy csavart (1).
   2. Távolítsa el a zsanérokat (2).

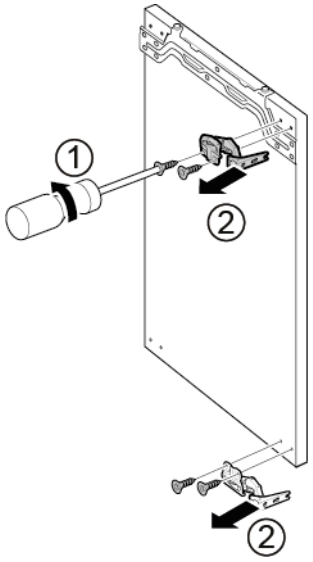

➡ Eltávolította a felső ajtózsanérokat.

4. 1. Lazítsa meg a négy csavart (1).
   2. Csúsztassa ki és vegye le az alsó ajtót (2).

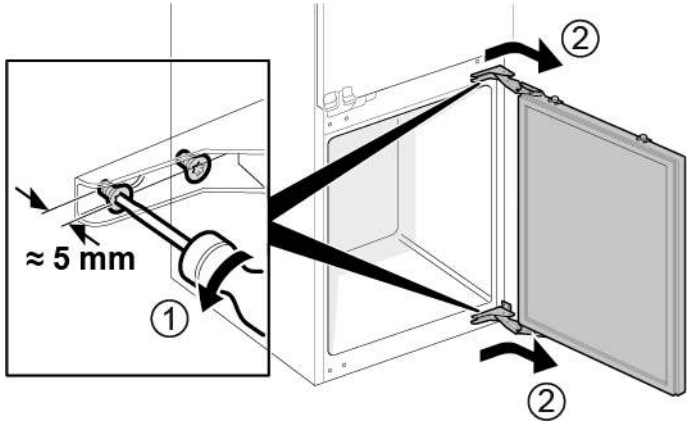

5. 1. Távolítsa el a négy csavart (1).
   2. Távolítsa el a zsanérokat (2).

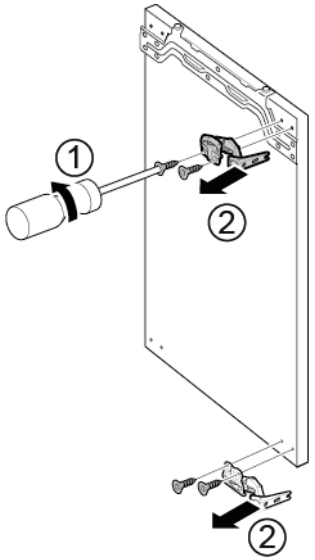

➡ Eltávolította az alsó ajtózsanérokat.

Copyright: BSH Hausgeräte GmbH

4.2.2 Lapos zsanér beszerelése

- Az elhelyezést fordított sorrendben végezze.

Copyright: BSH Hausgeräte GmbH

4.3 A csúszózsanér cseréje

Különleges eszközök

TX20 Torx bithegy	6,3 mm (1/4")	[00340865]

FIGYELMEZTETÉS

Nehéz, nagy készülékek!
Hát- és izomsérülések
- A készülék ajtajának eltávolítását kizárólag szakemberrel végeztesse.
- A készülék elmozdításához két emberre van szükség.
- Kizárólag megfelelő eszközöket és berendezéseket használjon.

VIGYÁZAT

Éles szélek!
Vágási sérülések
- Viseljen védőkesztyűt.

VIGYÁZAT

Leeső alkatrészek veszélye a kioldott csavarok miatt!
Leeső alkatrészek miatti sérülés.
- Biztosítsa az alkatrészt leesés ellen.

FIGYELEM!

Leeső alkatrészek veszélye a kioldott csavarok miatt!
A készülék többi részeinek vagy az ügyfél lakásának (pl. padló) károsodása.
- Biztosítsa az alkatrészt leesés ellen.

Követelmény:

- A készüléket leválasztotta az áramellátásról.
- Szétválasztotta a bútorajtót és a készülékajtót. Lásd a Beszerelési útmutatót.

4.3.1 A csúszózsanér eltávolítása

1. 1. Csavarja ki a két csavart (1).
   2. Távolítsa el a felső ajtó felső zsanérját (2).
   3. Vegye le a felső ajtót (3).
   4. Csavarja ki a két csavart (4).
   5. Távolítsa el az alsó ajtó felső zsanérját (5).
   6. Vegye le az alsó ajtót (6).

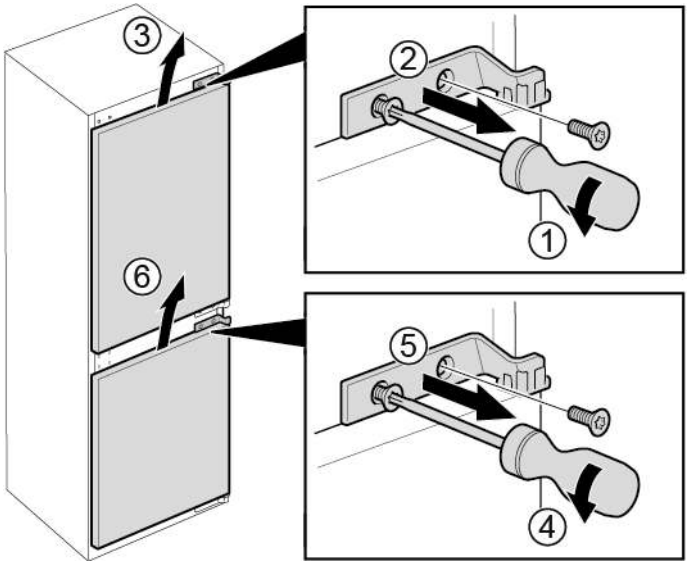

Copyright: BSH Hausgeräte GmbH

2. 1. Távolítsa el a négy csavart (1).
   2. Távolítsa el az alsó zsanérokat (2).

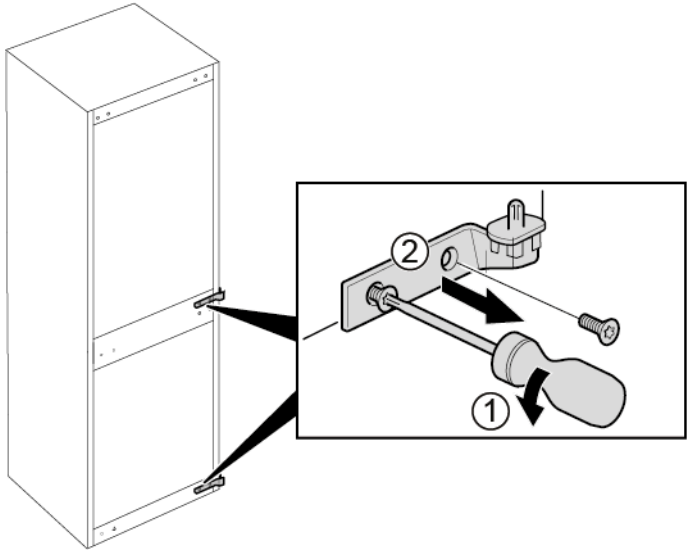

➡ Eltávolította a zsanérokat.

4.3.2 A csúszózsanér felszerelése

- Az elhelyezést fordított sorrendben végezze.

Copyright: BSH Hausgeräte GmbH

4.4 A polc cseréje

Követelmény:

- Az ajtó nyitva van

4.4.1 A polc eltávolítása

- Húzza ki a polcot.

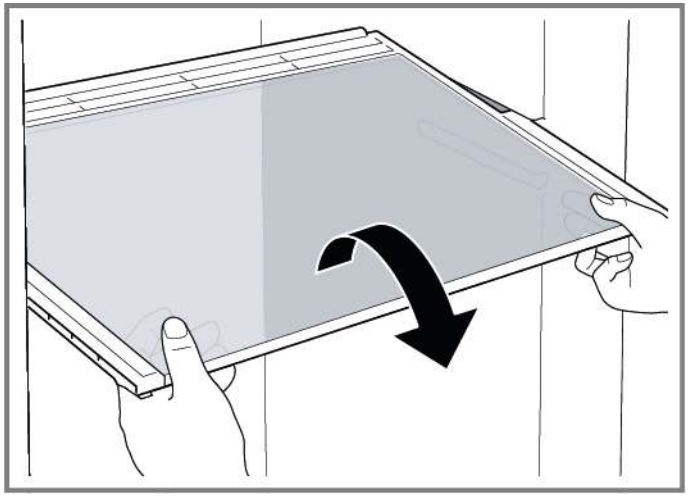

Eltávolította a polcot.

4.4.2 A polc beszerelése

- Az elhelyezést fordított sorrendben végezze.

Copyright: BSH Hausgeräte GmbH

4.5 Az ajtópolc cseréje

Követelmény:

- Az ajtó nyitva van

4.5.1 Az ajtópolc eltávolítása

- Emelje fel az ajtópolcot.

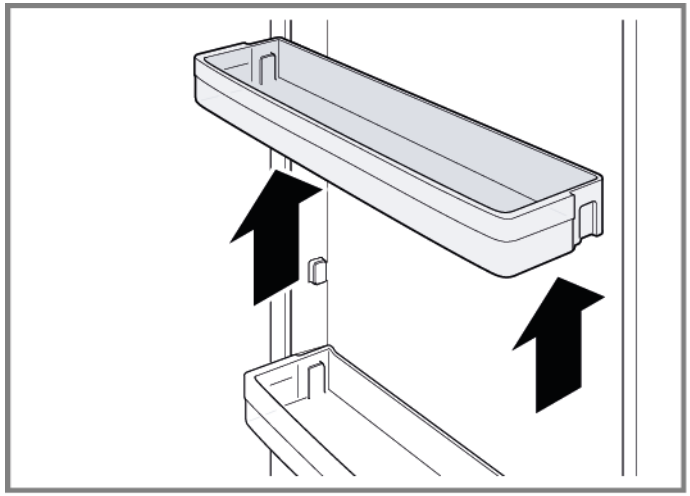

Eltávolította az ajtópolcot.

4.5.2 Az ajtópolc felhelyezése

- Az elhelyezést fordított sorrendben végezze.

Copyright: BSH Hausgeräte GmbH

4.6 A gyümölcs- és zöldségtároló cseréje

Követelmény:

Az ajtó nyitva van

4.6.1 A gyümölcs- és zöldségtároló eltávolítása

1. Húzza ki a zöldség- és gyümölcstárolót, amennyire csak tudja.
2. 1. Maga felé húzva emelje ki a zöldség- és gyümölcstárolót (1).
   2. Távolítsa el a tárolótartályt (2).

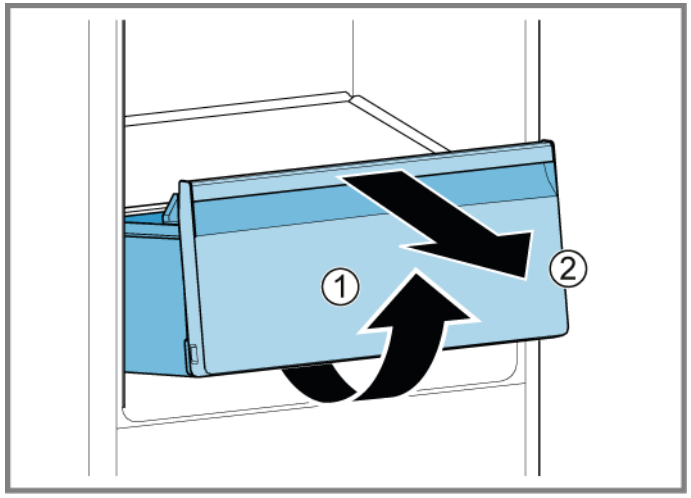

Eltávolította a gyümölcs- és zöldségtárolót.

4.6.2 A gyümölcs- és zöldségtároló behelyezése

- Az elhelyezést fordított sorrendben végezze.

Copyright: BSH Hausgeräte GmbH

4.7 Fagyasztódoboz cseréje

Követelmény:

Az ajtó nyitva van

4.7.1 Fagyasztódoboz eltávolítása

1. Húzza ki teljesen a fagyasztódobozt (1).
2. Távolítsa el a fagyasztódobozt (2).

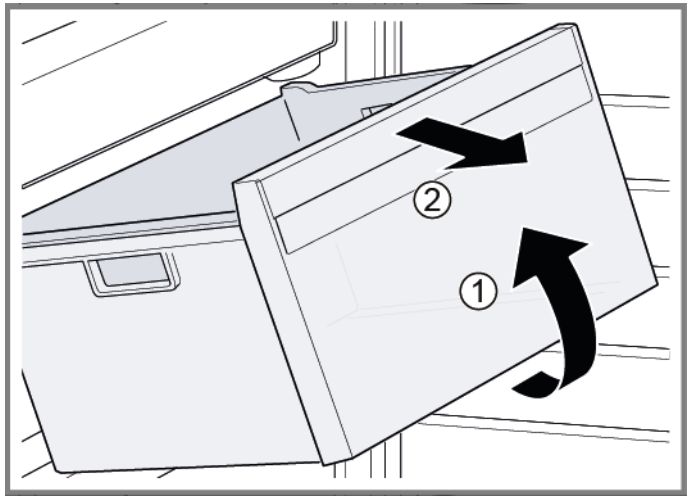

Eltávolította a fagyasztódobozt.

4.7.2 A fagyasztódoboz behelyezése

Az elhelyezést fordított sorrendben végezze.

Copyright: BSH Hausgeräte GmbH

4.8 A LED-es oldalsó lámpa cseréje

Különleges eszközök

Tapadókorong	Ø50 mm	[00342224]

	A készüléke karbantartásmentes LED-világítással rendelkezik. A világítást kizárólag az ügyfélszolgálat vagy szakképzett technikusok javíthatják meg!

	VESZÉLY **Áramütés veszélye áram alatt lévő alkatrészek miatt!** Életveszély a nem megfelelő javítás okozta áramütés miatt ▸ Az elektromos alkatrészek javítását kizárólag képzett elektroműszerész végezheti. ▸ A javítás után végeztessen a VDE 0701-nek vagy az országspecifikus szabályozásoknak megfelelő vizsgálatot.

	VESZÉLY **Áramütés veszélye áram alatt lévő alkatrészek miatt!** Halálos áramütés ▸ A javítás megkezdése előtt legalább 60 másodperccel válassza le a készülékeket az elektromos hálózatról.

	VIGYÁZAT **Éles szélek!** Vágási sérülések ▸ Viseljen védőkesztyűt.

Követelmény:

- A készüléket leválasztotta az áramellátásról.
- Az ajtó nyitva van
- Eltávolította a polcokat.

4.8.1 LED-es oldalsó lámpa eltávolítása

1. Nyomja a két tapadókorongot a LED-es oldalsó lámpa burkolatára.
2. Húzza maga felé a tapadókorongokat egyetlen forgó mozdulattal.

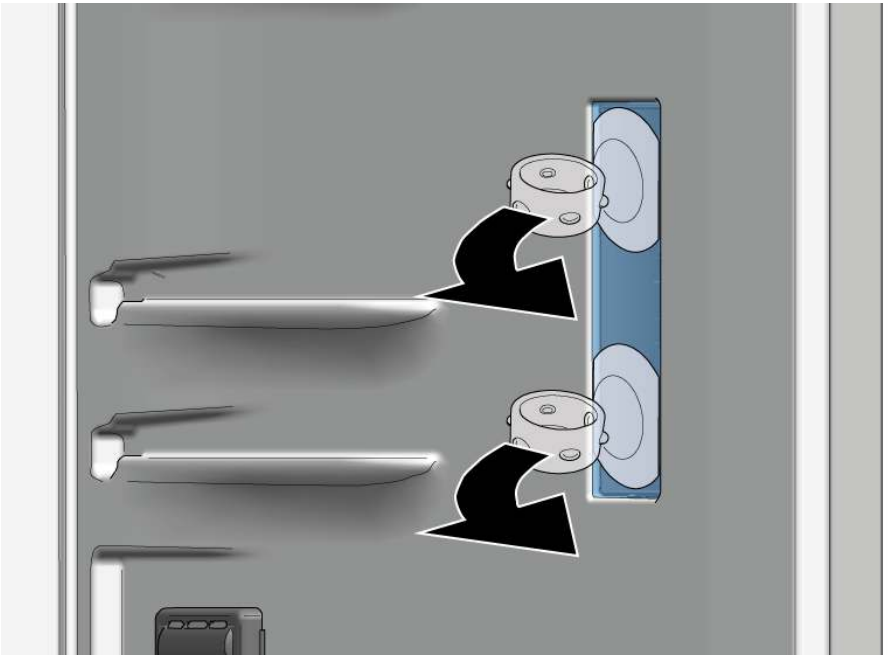

➡ Eltávolította a LED burkolatát.

Copyright: BSH Hausgeräte GmbH

3. Távolítsa el a LED-es modult.

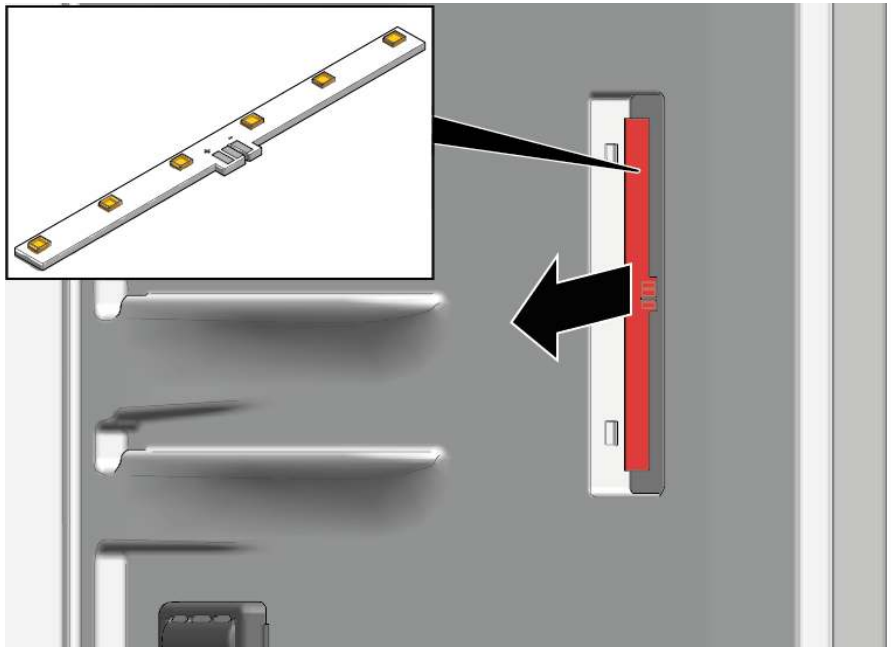

➔ Eltávolította a LED-es oldalsó lámpát.

4.8.2 A LED-es oldalsó lámpa beszerelése

ℹ	A lámpaburkolat miatt a horgok könnyen eltörhetnek az eltávolítás során. A LED-es oldalsó lámpa pótalkatrésze az a készlet, amely a LED-es modult és a lámpaburkolatot tartalmazza.

- Az elhelyezést fordított sorrendben végezze.

Copyright: BSH Hausgeräte GmbH

4.9 A felső LED-es lámpa cseréje

Különleges eszközök

Segédeszköz	Műanyag alkatrészek meglazítására szolgáló szerszám "magic tool"	[00342180]

A készüléke karbantartásmentes LEDvilágítással rendelkezik.

A világítást kizárólag az ügyfélszolgálat vagy szakképzett szerelő javíthatja meg!

VESZÉLY

Áramütés veszélye áram alatt lévő alkatrészek miatt!
Életveszély a nem megfelelő javítás okozta áramütés miatt
- Az elektromos alkatrészek javítását kizárólag képzett elektroműszerész végezheti.
- A javítás után végeztessen a VDE 0701-nek vagy az országspecifikus szabályozásoknak megfelelő vizsgálatot.

VESZÉLY

Áramütés veszélye áram alatt lévő alkatrészek miatt!
Halálos áramütés
- A javítás megkezdése előtt legalább 60 másodperccel válassza le a készülékeket az elektromos hálózatról.

VIGYÁZAT

Éles szélek!
Vágási sérülések
- Viseljen védőkesztyűt.

Követelmény:
- A készüléket leválasztotta az áramellátásról.
- Az ajtó nyitva van

4.9.1 A felső LED-es lámpa eltávolítása

1. 1. Csúsztassa be a szerelőeszközt a felső LED-es lámpa és a hűtőszekrény belső felülete közé a lámpát tartó horgok kioldásához (1).
   2. Távolítsa el a felső LED-es lámpát (2).

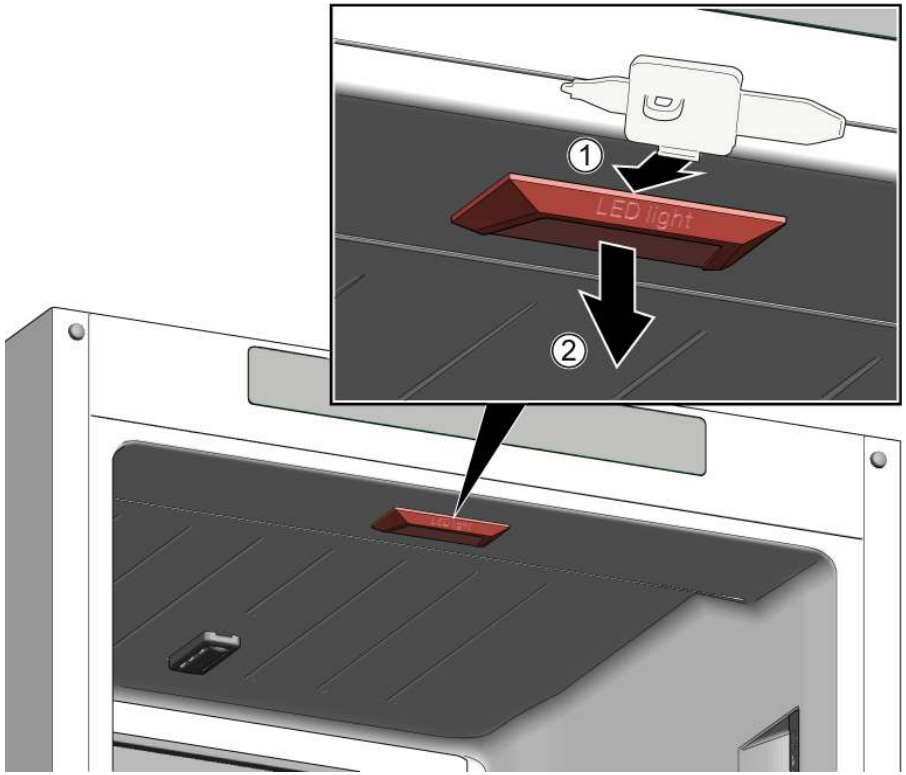

2. Válassza le a felső LED-es lámpa elektromos csatlakozását.

Eltávolította a felső LED-es lámpát.

4.9.2 A felső LED-es lámpa beszerelése

- Az elhelyezést fordított sorrendben végezze.

Copyright: BSH Hausgeräte GmbH

4.10 A fagyasztó LED-es lámpájának cseréje

Különleges eszközök

Segédeszköz	Műanyag alkatrészek meglazítására szolgáló szerszám "magic tool"	[00342180]

A készüléke karbantartásmentes LEDvilágítással rendelkezik.

A világítást kizárólag az ügyfélszolgálat vagy szakképzett szerelő javíthatja meg!

VESZÉLY

Áramütés veszélye áram alatt lévő alkatrészek miatt!
Életveszély a nem megfelelő javítás okozta áramütés miatt
- Az elektromos alkatrészek javítását kizárólag képzett elektroműszerész végezheti.
- A javítás után végeztessen a VDE 0701-nek vagy az országspecifikus szabályozásoknak megfelelő vizsgálatot.

VESZÉLY

Áramütés veszélye áram alatt lévő alkatrészek miatt!
Halálos áramütés
- A javítás megkezdése előtt legalább 60 másodperccel válassza le a készülékeket az elektromos hálózatról.

VIGYÁZAT

Éles szélek!
Vágási sérülések
- Viseljen védőkesztyűt.

Követelmény:
- A készüléket leválasztotta az áramellátásról.
- Az ajtó nyitva van

4.10.1 A fagyasztó LED-es lámpájának eltávolítása

1. Csúsztassa be a szerelőeszközt a lámpa és a lámpatest közé a lámpa oldalán, hogy a kettő között rés nyíljon (1).
2. Csúsztassa be a szerelőeszközt a lámpa másik oldalán a rögíztőhorgokhoz, és fordítsa el az eszközt (2).
3. Távolítsa el a fagyasztó LED-es lámpáját (3).

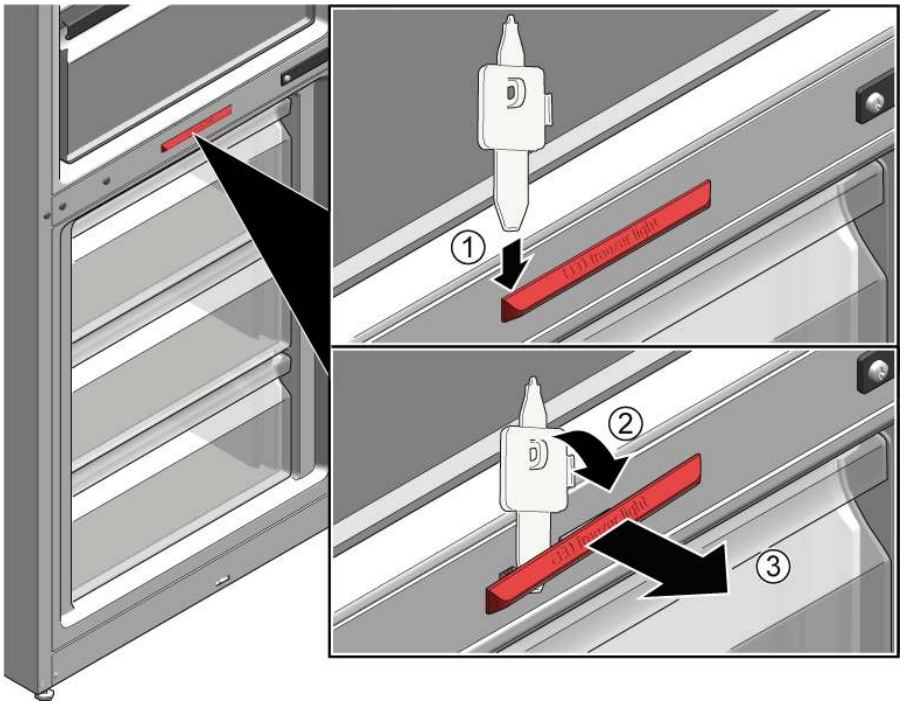

- A fagyasztó LED-es lámpáját leválasztotta a készülékről.
- Eltávolította a fagyasztó LED-es lámpáját.

4.10.2 A fagyasztó LED-es lámpájának beszerelése

- Az elhelyezést fordított sorrendben végezze.

Copyright: BSH Hausgeräte GmbH

Consigli di riparazione - Frigorifero e congelatore

Utilizzo del documento 231
1.1 Avvertenze importanti 231
1.1.1 Scopo 231
1.2 Spiegazione dei simboli 231
1.2.1 Livelli di pericolo 231
1.2.2 Simboli di pericolo 231
1.2.3 Struttura degli avvertimenti 232
1.2.4 Simboli generici 232

Sicurezza 233
2.1 Note generali sulla sicurezza 233
2.1.1 Tutti gli elettrodomestici 233

Strumenti e ausili 234

Riparazione 235
4.1 Sostituzione della guarnizione della porta 235
4.2 Sostituzione della cerniera piatta 236
4.2.1 Smontaggio della cerniera piatta 236
4.2.2 Montaggio della cerniera piatta 238
4.3 Sostituzione della cerniera scorrevole 239
4.3.1 Smontaggio della cerniera scorrevole 239
4.3.2 Montaggio della cerniera scorrevole 240
4.4 Sostituzione del ripiano 241
4.4.1 Smontaggio del ripiano 241
4.4.2 Montaggio del ripiano 241
4.5 Sostituzione del balconcino della porta 242
4.5.1 Smontaggio del balconcino della porta 242
4.5.2 Montaggio del balconcino della porta 242
4.6 Sostituzione del cassetto frutta e verdura 243
4.6.1 Rimozione del cassetto frutta e verdura 243
4.6.2 Inserimento del cassetto frutta e verdura 243
4.7 Sostituzione del cassetto surgelati 244
4.7.1 Rimozione del cassetto surgelati 244
4.7.2 Inserimento del cassetto surgelati 244
4.8 Sostituzione della luce a LED laterale 245
4.8.1 Smontaggio della luce a LED laterale 245
4.8.2 Montaggio della luce a LED laterale 246
4.9 Sostituzione della luce superiore a LED 247
4.9.1 Smontaggio della luce superiore a LED 247
4.9.2 Montaggio della luce superiore a LED 247
4.10 Sostituzione della luce a LED del congelatore 248
4.10.1 Smontaggio della luce a LED del congelatore 248
4.10.2 Montaggio della luce a LED del congelatore 248

Diritti d'autore di BSH Hausgeräte GmbH

Utilizzo del documento

1.1 Avvertenze importanti

1.1.1 Scopo

Queste istruzioni di riparazione spiegano ai clienti come riparare da soli gli elettrodomestici in conformità alle regole sull'Ecodesign vigenti (al 03/2021).

Contengono informazioni sulla sostituzione di pezzi di ricambio specifici e sulle avvertenze e i rischi correlati.

In caso di domande, contattare l'assistenza tecnica. Il mancato rispetto di tali istruzioni da parte dei clienti ci esonera da qualsiasi responsabilità.

1.2 Spiegazione dei simboli

1.2.1 Livelli di pericolo

I livelli di avvertimento corrispondono a un simbolo accompagnato da una parola di allerta. La parola di allerta identifica il livello di pericolo.

Livello di avvertimento	Significato
⚠ PERICOLO	Ignorare questo messaggio di avvertimento comporta rischio di morte o ferite gravi.
⚠ AVVERTENZA	Ignorare questo messaggio di avvertimento può comportare rischio di morte o ferite gravi.
⚠ ATTENZIONE	Ignorare questo messaggio di avvertimento può comportare ferite di minore gravità.
ATTENZIONE!	Ignorare questo messaggio di avvertimento può comportare danni materiali.

Tabella 1: Livelli di pericolo

1.2.2 Simboli di pericolo

I simboli di pericolo sono illustrazioni che specificano la tipologia di rischio.

Nella presente documentazione vengono utilizzati i seguenti simboli di pericolo:

Simbolo di pericolo	Significato
	Messaggio di avvertimento generico
	Pericolo di scossa elettrica
	Pericolo di esplosione
	Rischio di ferite da taglio

Diritti d'autore di BSH Hausgeräte GmbH

Simbolo di pericolo	Significato
	Pericolo di schiacciamento
	Pericolo derivante da superfici calde
	Pericolo derivante da forti campi magnetici
	Pericolo derivante da radiazioni non ionizzanti

Tabella 2: Simboli di pericolo

1.2.3 Struttura degli avvertimenti

Gli avvertimenti presenti in questo manuale hanno una forma e una struttura standardizzati.

	PERICOLO **Tipo e origine del pericolo!** Possibili conseguenze in caso di pericolo/avvertimento ignorato. ▸ Misure e divieti volti a prevenire il pericolo.

L'esempio seguente mostra un avvertimento con rischio di folgorazione dovuto a componenti sotto tensione. È riportata la misura di precauzione per evitare il pericolo.

	PERICOLO **Rischio di scossa elettrica dovuto a componenti sotto tensione!** Morte per folgorazione ▸ Scollegare l'apparecchio dall'alimentazione per almeno 60 secondi prima di iniziare la riparazione.

1.2.4 Simboli generici

Nel presente manuale vengono utilizzati i seguenti simboli generici:

Simbolo generico	Significato
	Identificazione di un suggerimento speciale (testo e/o grafica)
	Identificazione di un suggerimento semplice (solo testo)
	Identificazione di un link per un video tutorial
	Identificazione degli strumenti necessari
	Identificazione delle condizioni previe necessarie
	Identificazione di una condizione (se ..., allora ...)
	Identificazione di un risultato
Avvio	Identificazione di un tasto o di un pulsante
[00123456]	Identificazione di un codice articolo
Stato	Identificazione di un testo/finestra visualizzati (sul display dell'apparecchio)

Tabella 3: Simboli generici

Diritti d'autore di BSH Hausgeräte GmbH

Sicurezza

2.1 Note generali sulla sicurezza

2.1.1 Tutti gli elettrodomestici

Rischio di scosse elettriche dovute a componenti sotto tensione!

- La riparazione non conforme dei componenti elettrici può causare scosse elettriche!
- Scollegare l'apparecchio dall'alimentazione per almeno 60 secondi prima di iniziare il lavoro.
- Ultimata la riparazione, occorre eseguire un test di sicurezza conforme alla norma VDE 0701 o alle norme specifiche del Paese.

Rischio di lesioni causate da bordi taglienti!

- Indossare guanti di protezione.

Rischio di schiacciamento dovuto a componenti pesanti e in movimento durante la riparazione, la manutenzione, la ricerca dei guasti e l'assistenza

- Indossare calzature antinfortunistiche.
- Fissare i componenti pesanti per impedire che cadano.
- Non inserire parti del corpo nei componenti in movimento.

Rischio per il funzionamento o la sicurezza dell'apparecchio!

- Utilizzare solo ricambi originali.

Rischio di danneggiamento di componenti sensibili a carica elettrostatica (ESD)!

- Non toccare i moduli, inclusi i collegamenti e le piste conduttive.

Diritti d'autore di BSH Hausgeräte GmbH

Strumenti e ausili

Designazione	Dettagli	Immagini
Panno di protezione [00342013]	60 cm x 50 cm	
Ventosa [00342224]	Ø 50 mm	
Punta Torx TX20 [00340865]	6,3 mm (1/4")	
Strumento ausiliario [00342180]	Per lo smontaggio di parti in plastica, "strumento magico".	

Diritti d'autore di BSH Hausgeräte GmbH

4.1 Sostituzione della guarnizione della porta

Prerequisiti:

- La porta è aperta.

Diritti d'autore di BSH Hausgeräte GmbH

4.2 Sostituzione della cerniera piatta

Attrezzi suggeriti:

Punta Torx TX20 6,3 mm (1/4") [00340865]

AVVERTENZA

Apparecchi pesanti, ingombranti!
Rischio di infortuni muscolari e alla schiena
- L'operazione di smontaggio della porta dell'apparecchio deve essere eseguita soltanto da tecnici addestrati.
- Spostare l'apparecchio in due persone.
- Usare solo utensili e attrezzature idonei.

ATTENZIONE

Bordi taglienti!
Ferite da taglio
- Indossare guanti di protezione.

ATTENZIONE

Zona della cerniera aperta!
Rischio di schiacciamento delle dita / di rimanere incastrati
- Non inserire le dita nella zona della cerniera.
- Indossare guanti di protezione.

ATTENZIONE

Rischio di caduta di componenti a causa di viti allentate!
Lesioni provocate dalla caduta di componenti.
- Fissare i componenti in modo che non cadano.

ATTENZIONE!

Rischio di caduta di componenti a causa di viti allentate!
Danni a altre parti dell'apparecchio o all'abitazione del cliente, ad es. parte inferiore.
- Fissare i componenti in modo che non cadano.

Prerequisiti:

- L'apparecchio è scollegato dalla rete elettrica.
- Il pannello della porta è rimosso. Vedere le Istruzioni di installazione.
- La porta è aperta.

4.2.1 Smontaggio della cerniera piatta

Prestare attenzione che le cerniere non si chiudano durante lo smontaggio / rimontaggio.

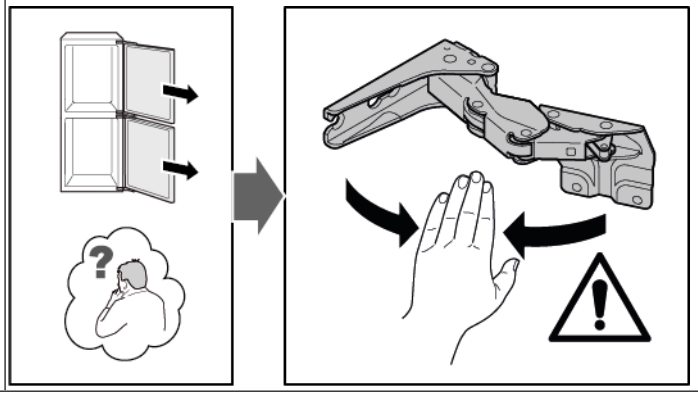

1. Togliere le coperture delle quattro cerniere.

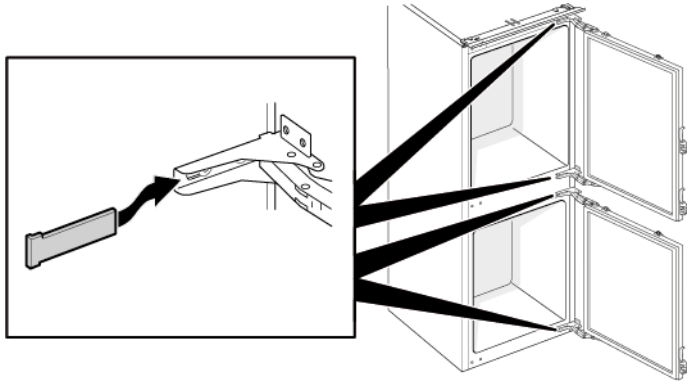

Diritti d'autore di BSH Hausgeräte GmbH

2. 1. Svitare le quattro viti (1).
   2. Far scorrere e rimuovere la porta superiore (2).

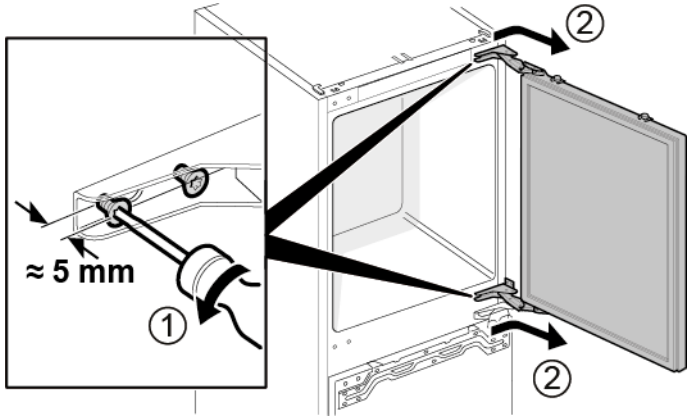

3. 1. Togliere le quattro viti (1).
   2. Togliere le cerniere (2).

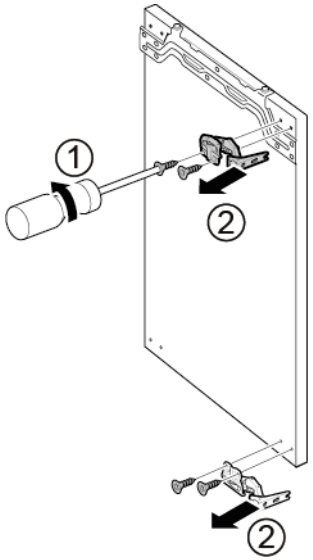

➡ Le cerniere superiori della porta sono rimosse.

4. 1. Svitare le quattro viti (1).
   2. Far scorrere e rimuovere la porta inferiore (2).

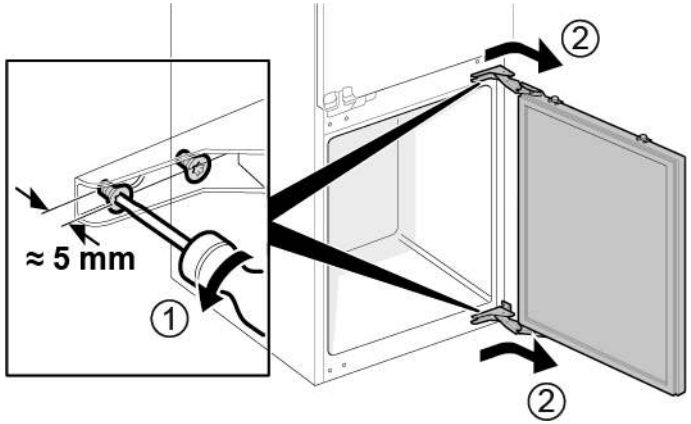

5. 1. Togliere le quattro viti (1).
   2. Togliere le cerniere (2).

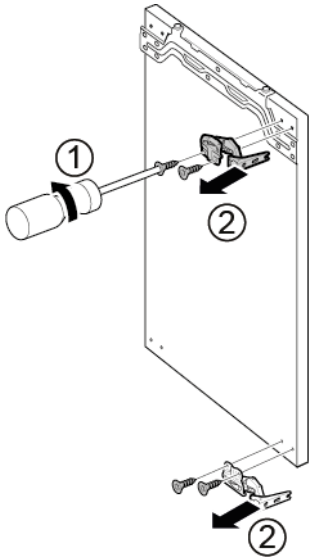

➡ Le cerniere inferiori della porta sono rimosse.

Diritti d'autore di BSH Hausgeräte GmbH

4.2.2 Montaggio della cerniera piatta

- Per il montaggio, seguire la procedura sopra descritta in senso opposto.

Diritti d'autore di BSH Hausgeräte GmbH

4.3 Sostituzione della cerniera scorrevole

Attrezzi suggeriti:

Punta Torx TX20	6,3 mm (1/4")	[00340865]

AVVERTENZA

Apparecchi pesanti, ingombranti!
Rischio di infortuni muscolari e alla schiena
- L'operazione di smontaggio della porta dell'apparecchio deve essere eseguita soltanto da tecnici addestrati.
- Spostare l'apparecchio in due persone.
- Usare solo utensili e attrezzature idonei.

ATTENZIONE

Bordi taglienti!
Ferite da taglio
- Indossare guanti di protezione.

ATTENZIONE

Rischio di caduta di componenti a causa di viti allentate!
Lesioni provocate dalla caduta di componenti.
- Fissare i componenti in modo che non cadano.

ATTENZIONE!

Rischio di caduta di componenti a causa di viti allentate!
Danni a altre parti dell'apparecchio o all'abitazione del cliente, ad es. parte inferiore.
- Fissare i componenti in modo che non cadano.

Prerequisiti:

- L'apparecchio è scollegato dalla rete elettrica.
- Il pannello della porta e la porta dell'apparecchio sono separate. Vedere le Istruzioni di installazione.

4.3.1 Smontaggio della cerniera scorrevole

1. 1. Svitare le due viti (1).
   2. Rimuovere la cerniera superiore della porta superiore (2).
   3. Togliere la porta superiore (3).
   4. Svitare le due viti (4).
   5. Rimuovere la cerniera superiore della porta inferiore (5).
   6. Togliere la porta inferiore (6).

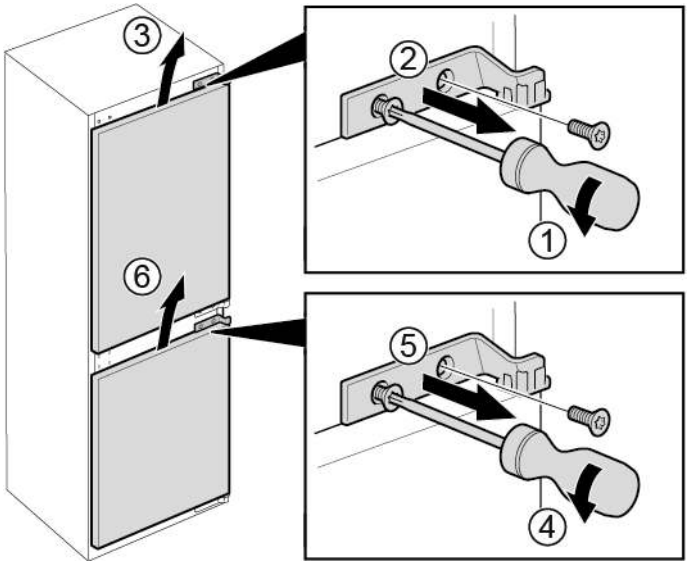

Diritti d'autore di BSH Hausgeräte GmbH

2. 1. Togliere le quattro viti (1).
   2. Togliere le cerniere inferiori (2).

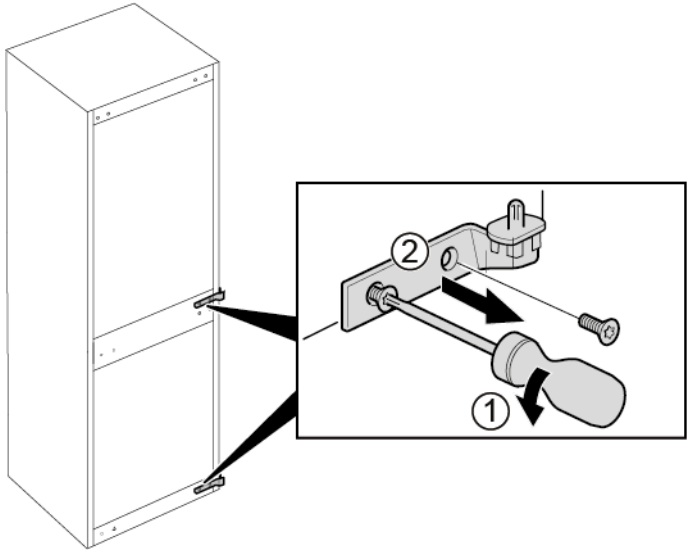

➡ Le cerniere sono rimosse.

4.3.2 Montaggio della cerniera scorrevole

- Per il montaggio, seguire la procedura sopra descritta in senso opposto.

Diritti d'autore di BSH Hausgeräte GmbH

4.4 Sostituzione del ripiano

Prerequisiti:

La porta è aperta.

4.4.1 Smontaggio del ripiano

- Estrarre il ripiano.

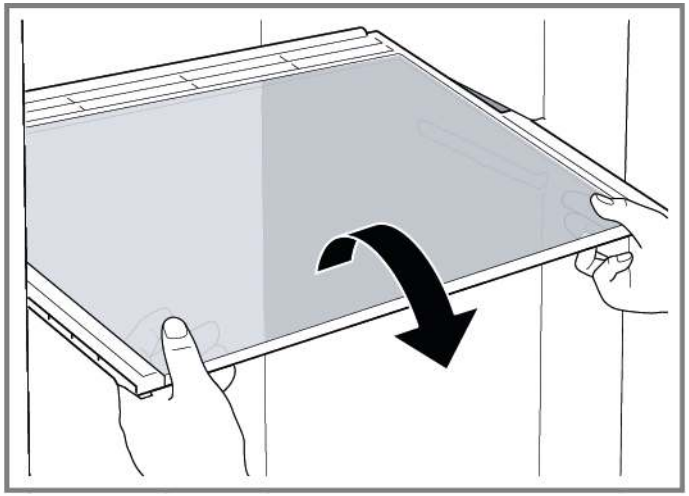

Il ripiano è rimosso.

4.4.2 Montaggio del ripiano

- Per il montaggio, seguire la procedura sopra descritta in senso opposto.

Diritti d'autore di BSH Hausgeräte GmbH

4.5 Sostituzione del balconcino della porta

Prerequisiti:

La porta è aperta.

4.5.1 Smontaggio del balconcino della porta

- Tirare il balconcino della porta verso l'alto.

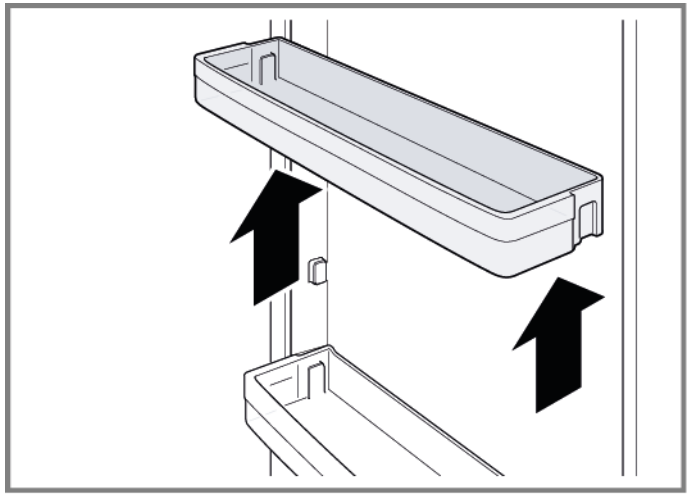

Il balconcino della porta è rimosso.

4.5.2 Montaggio del balconcino della porta

- Per il montaggio, seguire la procedura sopra descritta in senso opposto.

Diritti d'autore di BSH Hausgeräte GmbH

4.6 Sostituzione del cassetto frutta e verdura

Prerequisiti:

La porta è aperta.

4.6.1 Rimozione del cassetto frutta e verdura

1. Estrarre il cassetto frutta e verdura il più possibile.
2. 1. Sollevare il cassetto frutta e verdura dalla parte anteriore (1).
   2. Rimuovere il cassetto (2).

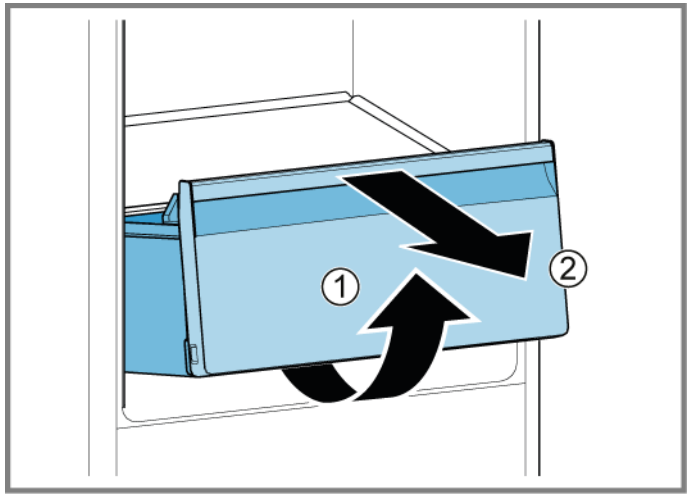

Il cassetto frutta e verdura è rimosso.

4.6.2 Inserimento del cassetto frutta e verdura

- Per il montaggio, seguire la procedura sopra descritta in senso opposto.

Diritti d'autore di BSH Hausgeräte GmbH

4.7 Sostituzione del cassetto surgelati

Prerequisiti:

La porta è aperta.

4.7.1 Rimozione del cassetto surgelati

1. Estrarre completamente il cassetto surgelati (1).
2. Togliere il cassetto surgelati (2).

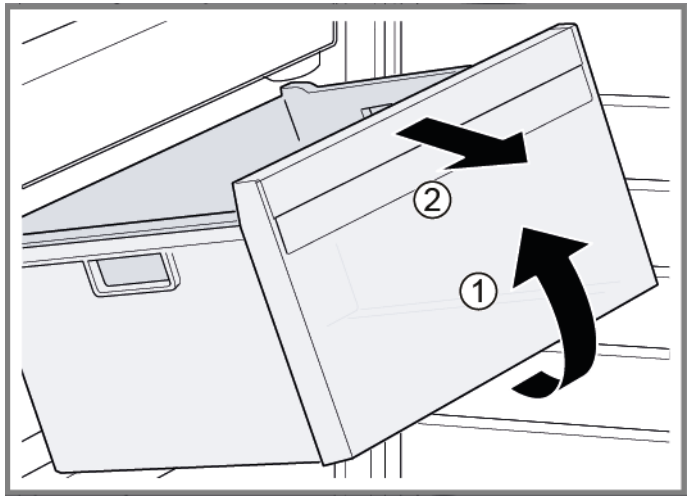

Il cassetto surgelati è rimosso.

4.7.2 Inserimento del cassetto surgelati

- Per il montaggio, seguire la procedura sopra descritta in senso opposto.

Diritti d'autore di BSH Hausgeräte GmbH

4.8 Sostituzione della luce a LED laterale

Attrezzi suggeriti:

Ventosa	Ø50 mm	[00342224]

L'apparecchio è dotato di una luce a LED esente da manutenzione.
Queste luci possono essere riparate esclusivamente dall'assistenza clienti o da tecnici autorizzati!

PERICOLO

Rischio di scosse elettriche dovute a componenti sotto tensione!
Pericolo di morte dovuto a scosse elettriche in caso di riparazione non conforme
- Le parti elettriche devono essere riparate da elettricisti qualificati.
- Ultimata la riparazione, occorre eseguire un test di sicurezza conforme alla norma VDE 0701 o alle norme specifiche del Paese.

PERICOLO

Rischio di scossa elettrica dovuto a componenti sotto tensione!
Morte per folgorazione
- Scollegare l'apparecchio dall'alimentazione per almeno 60 secondi prima di iniziare la riparazione.

ATTENZIONE

Bordi taglienti!
Ferite da taglio
- Indossare guanti di protezione.

Prerequisiti:
- L'apparecchio è scollegato dalla rete elettrica.
- La porta è aperta.
- I ripiani sono rimossi.

4.8.1 Smontaggio della luce a LED laterale

1. Fissare due ventose al coperchio della luce a LED laterale.
2. Tirare le ventose in avanti con un unico movimento rotatorio.

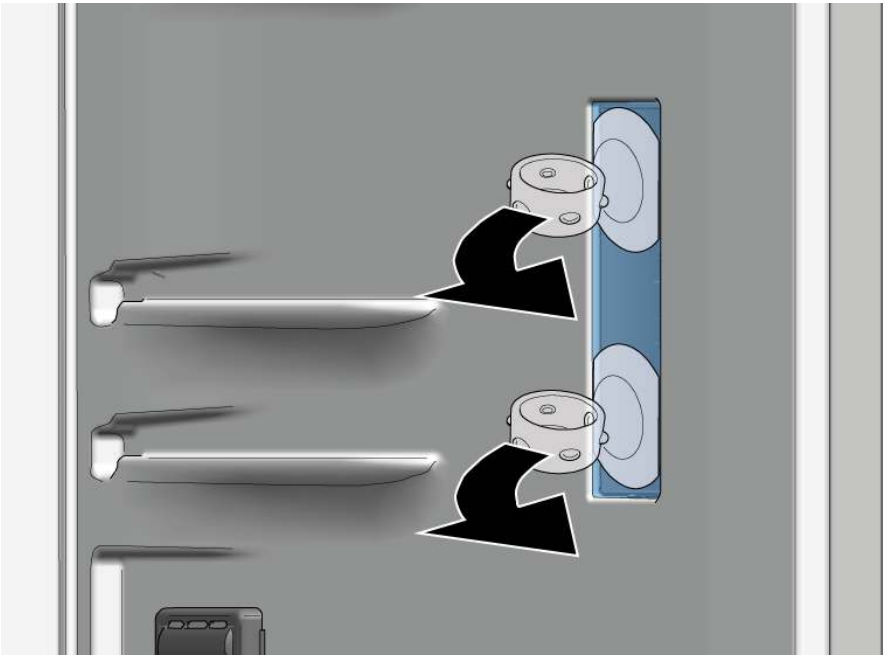

Il coperchio della luce a LED è rimosso.

Diritti d'autore di BSH Hausgeräte GmbH

3. Togliere il modulo LED.

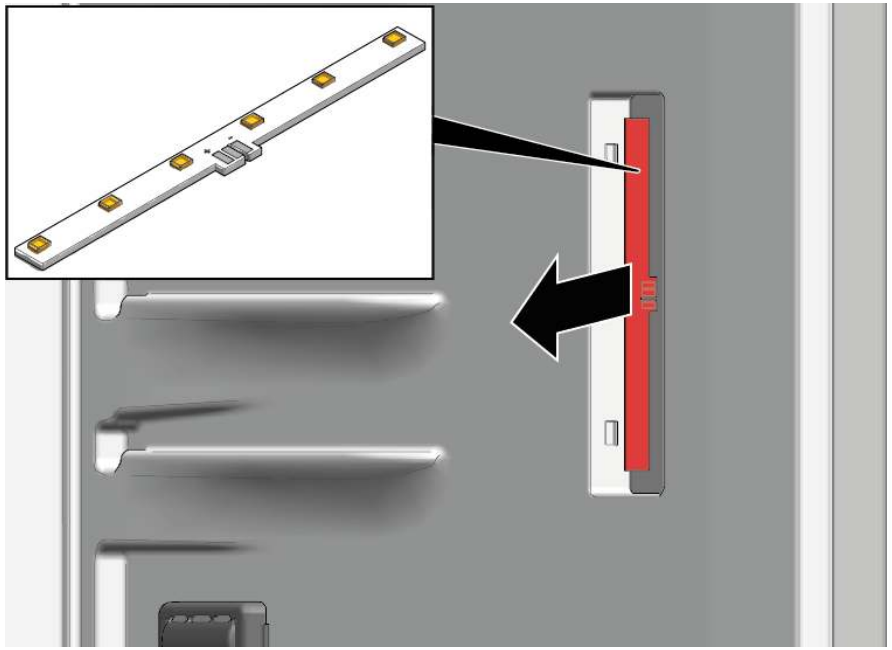

La luce a LED laterale è rimossa.

4.8.2 Montaggio della luce a LED laterale

	Poiché i fermi del coperchio della luce si rompono facilmente durante lo smontaggio, il ricambio della luce a LED comprende il modulo a LED e il relativo coperchio.

- Per il montaggio, seguire la procedura sopra descritta in senso opposto.

Diritti d'autore di BSH Hausgeräte GmbH

4.9 Sostituzione della luce superiore a LED

Attrezzi suggeriti:

Strumento ausiliario	Per lo smontaggio di parti in plastica, "strumento magico".	[00342180]

L'apparecchio è dotato di una luce a LED esente da manutenzione.
Queste luci possono essere riparate esclusivamente dal servizio assistenza tecnica o da tecnici autorizzati!

PERICOLO

Rischio di scosse elettriche dovute a componenti sotto tensione!
Pericolo di morte dovuto a scosse elettriche in caso di riparazione non conforme
- Le parti elettriche devono essere riparate da elettricisti qualificati.
- Ultimata la riparazione, occorre eseguire un test di sicurezza conforme alla norma VDE 0701 o alle norme specifiche del Paese.

PERICOLO

Rischio di scossa elettrica dovuto a componenti sotto tensione!
Morte per folgorazione
- Scollegare l'apparecchio dall'alimentazione per almeno 60 secondi prima di iniziare la riparazione.

ATTENZIONE

Bordi taglienti!
Ferite da taglio
- Indossare guanti di protezione.

Prerequisiti:
- L'apparecchio è scollegato dalla rete elettrica.
- La porta è aperta.

4.9.1 Smontaggio della luce superiore a LED

1. 1. Far scorrere l'attrezzo di smontaggio tra la luce superiore a LED e il rivestimento interno del comparto frigorifero per sganciare i fermi (1).
   2. Rimuovere la luce superiore a LED (2).

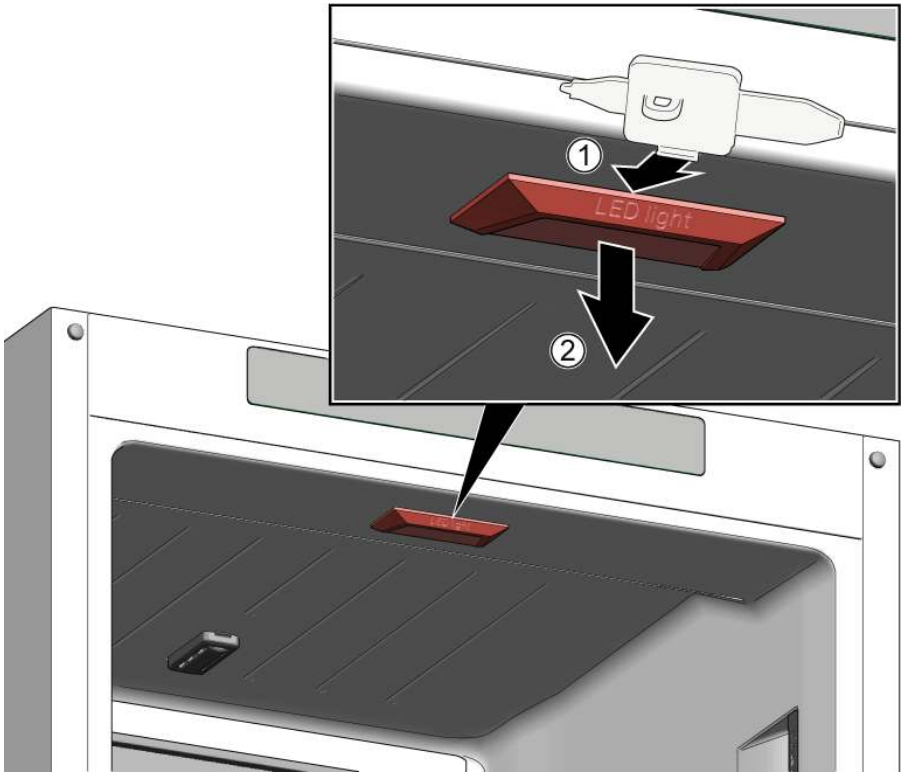

2. Staccare il collegamento elettrico della luce superiore a LED.

➡ La luce superiore a LED è rimossa.

4.9.2 Montaggio della luce superiore a LED

- Per il montaggio, seguire la procedura sopra descritta in senso opposto.

Diritti d'autore di BSH Hausgeräte GmbH

4.10 Sostituzione della luce a LED del congelatore

Attrezzi suggeriti:

Strumento ausiliario	Per lo smontaggio di parti in plastica, "strumento magico".	[00342180]

L'apparecchio è dotato di una luce a LED esente da manutenzione.

Queste luci possono essere riparate esclusivamente dal servizio assistenza tecnica o da tecnici autorizzati!

PERICOLO

Rischio di scosse elettriche dovute a componenti sotto tensione!
Pericolo di morte dovuto a scosse elettriche in caso di riparazione non conforme
- Le parti elettriche devono essere riparate da elettricisti qualificati.
- Ultimata la riparazione, occorre eseguire un test di sicurezza conforme alla norma VDE 0701 o alle norme specifiche del Paese.

PERICOLO

Rischio di scossa elettrica dovuto a componenti sotto tensione!
Morte per folgorazione
- Scollegare l'apparecchio dall'alimentazione per almeno 60 secondi prima di iniziare la riparazione.

ATTENZIONE

Bordi taglienti!
Ferite da taglio
- Indossare guanti di protezione.

Prerequisiti:
- L'apparecchio è scollegato dalla rete elettrica.
- La porta è aperta.

4.10.1 Smontaggio della luce a LED del congelatore

1. Far scorrere l'attrezzo di smontaggio tra la luce e l'alloggiamento a lato della luce per creare una fessura (1).
2. Far scorrere l'attrezzo di smontaggio sull'altro lato del fermo della luce e ruotarlo in avanti (2).
3. Rimuovere la luce a LED del congelatore (3).

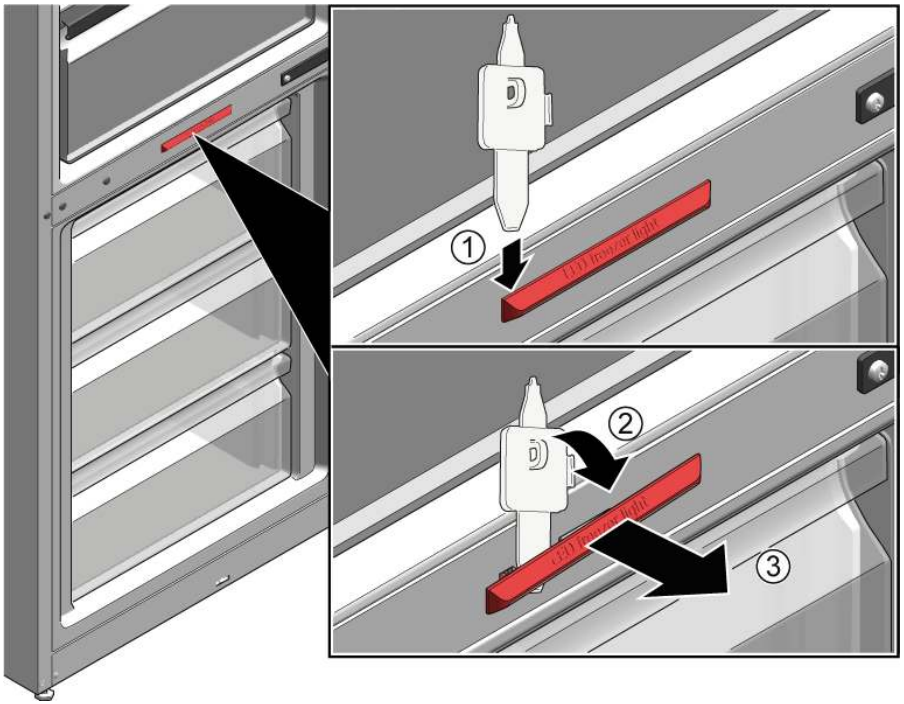

- La luce a LED del congelatore è scollegata.
- La luce a LED del congelatore è rimossa.

4.10.2 Montaggio della luce a LED del congelatore

- Per il montaggio, seguire la procedura sopra descritta in senso opposto.

Diritti d'autore di BSH Hausgeräte GmbH

Informācija par remontu - Dzesēšanas un saldēšanas ierīce

Par šo dokumentu ... 250
1.1 Būtiska informācija ... 250
1.1.1 Mērķis ... 250
1.2 Simbolu skaidrojums ... 250
1.2.1 Bīstamības līmeņi ... 250
1.2.2 Bīstamības simboli ... 250
1.2.3 Brīdinājumu struktūra ... 251
1.2.4 Vispārīgie simboli ... 251

Drošība ... 252
2.1 Vispārējie drošības norādījumi ... 252
2.1.1 Visām mājsaimniecības ierīcēm ... 252

Piederumi un palīglīdzekļi ... 253

Remonts ... 254
4.1 Durvju blīvslēga nomaiņa ... 254
4.2 Plakanās viras nomaiņa ... 255
4.2.1 Plakanās viras noņemšana ... 255
4.2.2 Plakanās viras uzstādīšana ... 257
4.3 Slīdošās viras nomaiņa ... 258
4.3.1 Slīdošās viras noņemšana ... 258
4.3.2 Slīdošās viras uzstādīšana ... 259
4.4 Plaukta nomaiņa ... 260
4.4.1 Plaukta izņemšana ... 260
4.4.2 Plaukta uzstādīšana ... 260
4.5 Durvju plaukta nomaiņa ... 261
4.5.1 Durvju plaukta noņemšana ... 261
4.5.2 Durvju plaukta uzstādīšana ... 261
4.6 Augļu un dārzeņu tvertnes nomaiņa ... 262
4.6.1 Augļu un dārzeņu tvertnes izņemšana ... 262
4.6.2 Augļu un dārzeņu tvertnes uzstādīšana ... 262
4.7 Saldētās pārtikas tvertnes nomaiņa ... 263
4.7.1 Saldētās pārtikas tvertnes izņemšana ... 263
4.7.2 Saldētās pārtikas tvertnes uzstādīšana ... 263
4.8 Sānu LED gaismekļa nomaiņa ... 264
4.8.1 Sānu LED gaismekļa noņemšana ... 264
4.8.2 Sānu LED gaismekļa uzstādīšana ... 265
4.9 Augšējās LED spuldzes nomaiņa ... 266
4.9.1 Augšējās LED spuldzes izņemšana ... 266
4.9.2 Augšējās LED spuldzes uzstādīšana ... 266
4.10 Saldētavas LED spuldzes nomaiņa ... 267
4.10.1 Saldētavas LED spuldzes izņemšana ... 267
4.10.2 Saldētavas LED spuldzes uzstādīšana ... 267

Autortiesības BSH Hausgeräte GmbH

Par šo dokumentu

1.1 Būtiska informācija

1.1.1 Mērķis

Šie labošanas ieteikumi ir paredzēti patērētājam, lai patstāvīgi labotu ierīces, saskaņā ar piemērojamo Ekodizaina regulu (sākot no 03.2021.).

Ir sniegta informācija, kā nomainīt noteiktas rezerves daļas, un brīdinājumi, kā arī ir aprakstīti riski.

Ja ir jautājumi, sazinieties ar mūsu klientu apkalpošanas dienestu. Mēs atbildam par zaudējumiem tikai tad, ja šie labošanas ieteikumi ir pienācīgi ievēroti.

1.2 Simbolu skaidrojums

1.2.1 Bīstamības līmeņi

Brīdinājuma līmeņus veido simbols un signālvārds. Signālvārds apzīmē bīstamības pakāpi.

Brīdinājuma līmenis	Nozīme
⚠ BĪSTAMI	Brīdinājuma paziņojuma neievērošanas rezultātā iestāsies nāve vai radīsies smagas traumas.
⚠ BRĪDINĀJUMS	Brīdinājuma paziņojuma neievērošanas rezultātā var iestāties nāve vai rasties smagas traumas.
⚠ ESIET PIESARDZĪGI	Brīdinājuma paziņojuma neievērošanas rezultātā var rasties nelielas traumas.
UZMANĪBU!	Brīdinājuma paziņojuma neievērošanas rezultātā var rasties kaitējums īpašumam.

Tabula 1: Bīstamības līmeņi

1.2.2 Bīstamības simboli

Bīstamības simboli ir simboliski apzīmējumi, kas sniedz norādes par bīstamības veidu.

Šajā dokumentā ir izmantoti šādi bīstamības simboli:

Bīstamības simbols	Nozīme
	Vispārējs brīdinājuma paziņojums
	Elektriskā sprieguma radīts apdraudējums
	Sprādzienbīstamības risks
	Griezumu bīstamība
	Saspiešanas bīstamība

Bīstamības simbols	Nozīme
	Karstu virsmu radīta bīstamība
	Spēcīgu magnētisko lauku radīta bīstamība
	Nejonizējoša starojuma radīta bīstamība

Tabula 2: Bīstamības simboli

1.2.3 Brīdinājumu struktūra

Šajā dokumentā sniegtajiem brīdinājumiem ir standartizēts noformējums un standartizēta struktūra.

	BĪSTAMI **Bīstamības veids un avots!** Iespējamās sekas, kas rodas, neievērojot bīstamības paziņojumu / brīdinājumu. ▸ Bīstamības novēršanas pasākumi un aizliegumi.

Nākamajā piemērā ir parādīts brīdinājums, kas apzīmē elektrotrieciena risku, ko rada spriegumaktīvas detaļas. Ir norādīts bīstamības novēršanas pasākums.

	BĪSTAMI **Elektrotrieciena risks, ko rada spriegumaktīvas detaļas!** Nāvējošs elektrotrieciens ▸ Atvienojiet iekārtas no strāvas padeves vismaz 60 sekundes pirms labošanas sākšanas.

1.2.4 Vispārīgie simboli

Šajā dokumentā ir izmantoti šādi vispārīgie simboli:

Visp. simbols	Nozīme
	Īpašu ieteikumu apzīmējums (teksts un/vai grafika)
	Vienkāršu ieteikumu apzīmējums (tikai teksts)

Visp. simbols	Nozīme
	Video pamācības saites apzīmējums
	Nepieciešamo rīku apzīmējums
	Nepieciešamo priekšnosacījumu apzīmējums
	Nosacījuma apzīmējums (ja ..., tad ...)
	Rezultāta apzīmējums
Sākt	Taustiņa vai pogas apzīmējums
[00123456]	Materiāla numura apzīmējums
Statuss	Attēlotā teksta / loga apzīmējums (iekārtas displejā)

Tabula 3: Vispārīgie simboli

Drošība

2.1 Vispārējie drošības norādījumi

2.1.1 Visām mājsaimniecības ierīcēm

Elektrotrieciena risks spriegumaktīvu daļu dēļ!

- Ja remonts, kas skar elektriskās daļas, ir veikts kļūdaini, pastāv elektrotrieciena risks!
- Ierīcei ir jābūt atvienotai no tīkla vismaz 60 sekundes, pirms sāk darbu.
- Pēc remonta ierīces drošība ir jāpārbauda atbilstīgi noteikumiem VDE 0701 vai valsts noteikumiem.

Savainojumu risks asu malu dēļ!

- Valkājiet aizsargcimdus.

Saspiešanas risks labošanas, uzturēšanas, traucējumu novēršanas un apkopes laikā, ko rada smagas un kustīgas detaļas

- Valkājiet aizsargapavus.
- Nostipriniet smagas detaļas, lai tās nenokristu.
- Neievietojiet ķermeņa daļas kustīgās detaļās.

Ierīces drošības / darbības traucējuma risks!

- Izmantojiet tikai oriģinālās rezerves daļas.

Pret elektrostatisko izlādi jutīgu daļu (ESDS) bojājuma risks!

- Neaiztieciet moduļus, ieskaitot savienojumus un vadojumu.

Autortiesības BSH Hausgeräte GmbH

Piederumi un palīglīdzekļi

Apzīmējums	Sīkāka informācija	Attēli
Aizsargdrāna [00342013]	60 cm x 50 cm	
Piesūceknis [00342224]	Ø 50 mm	
Torx uzgalis TX20 [00340865]	6,3 mm (1/4")	
Papildu instruments [00342180]	Instruments plastmasas detaļu atvienošanai "magic tool"	

4.1 Durvju blīvslēga nomaiņa

Prasība:

- Durvīm ir jābūt atvērtām.

Autortiesības BSH Hausgeräte GmbH

4.2 Plakanās viras nomaiņa

Speciāli rīki:

Torx uzgalis TX20 6,3 mm (1/4") [00340865]

BRĪDINĀJUMS

Smaga lielizmēra ierīce!
Muguras un muskuļu savainojumi
- Ierīces durvis drīkst noņemt tikai apmācīts speciālists.
- Ierīce ir jāpārvieto divatā.
- Ir jāizmanto tikai piemēroti darbarīki un aprīkojums.

ESIET PIESARDZĪGI

Asas malas!
Grieztas brūces
- Lietojiet aizsargcimdus.

ESIET PIESARDZĪGI

Atveriet eņģu nodalījumu!
Pirkstu saspiešana / iesprūšana
- Neievietojiet rokas eņģu nodalījumā.
- Valkājiet aizsargcimdus.

ESIET PIESARDZĪGI

Krītošu detaļu risks, ko izraisa vaļīgas skrūves!
Krītošu detaļu izraisītas traumas.
- Nostipriniet detaļu, lai tā nenokristu.

UZMANĪBU!

Krītošu detaļu risks, ko izraisa vaļīgas skrūves!
Citu ierīces detaļu bojājumi vai bojājumi, kas rodas klienta mājās, piem., apakšpuse.
- Nostipriniet detaļu, lai tā nenokristu.

Prasība:

- Ierīces elektropadevei ir jābūt atvienotai.
- Mēbeles durvīm ir jābūt noņemtām. Skatiet uzstādīšanas instrukciju.
- Durvīm ir jābūt atvērtām.

4.2.1 Plakanās viras noņemšana

Noņemšanas/uzstādīšanas laikā ir jānodrošina, ka viras neveras.

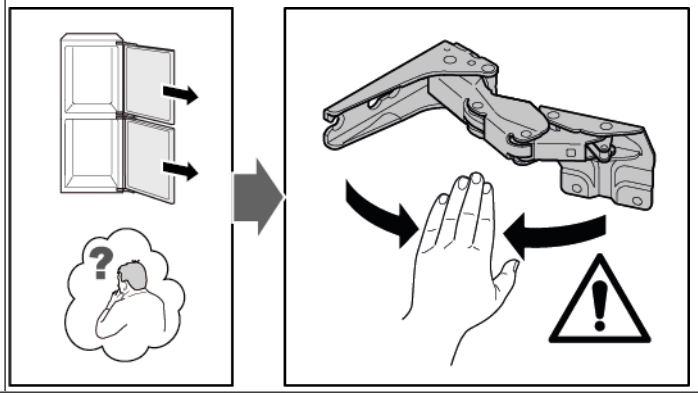

1. Noņemiet četrus viras pārsegus.

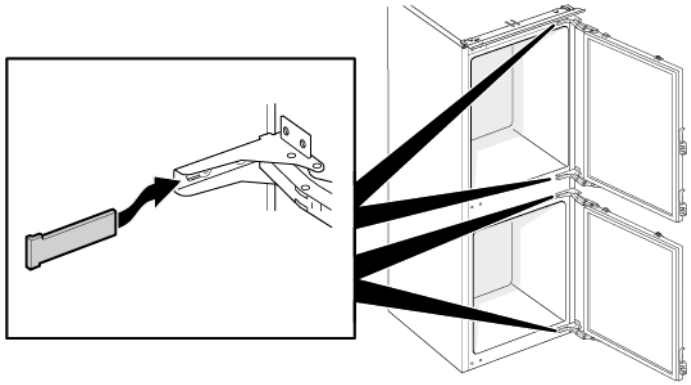

2. 1. Atskrūvējiet četras skrūves (1).
   2. Augšējās durvis izvelciet un noņemiet (2).

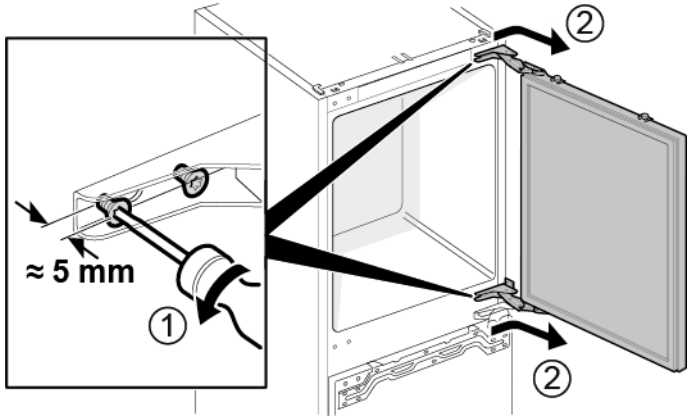

3. 1. Izskrūvējiet četras skrūves (1).
   2. Noņemiet viras (2).

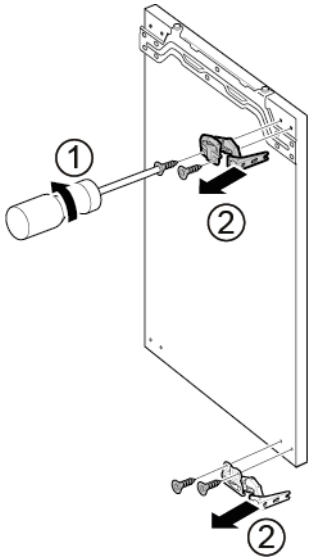

➡ Augšējo durvju viras ir noņemtas.

4. 1. Atskrūvējiet četras skrūves (1).
   2. Apakšējās durvis izvelciet un noņemiet (2).

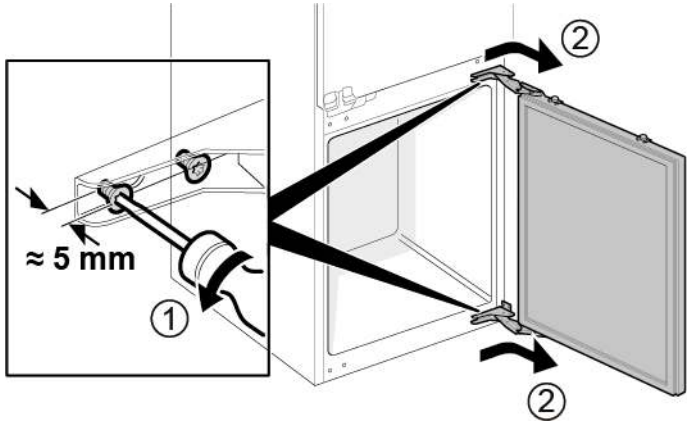

5. 1. Izskrūvējiet četras skrūves (1).
   2. Noņemiet viras (2).

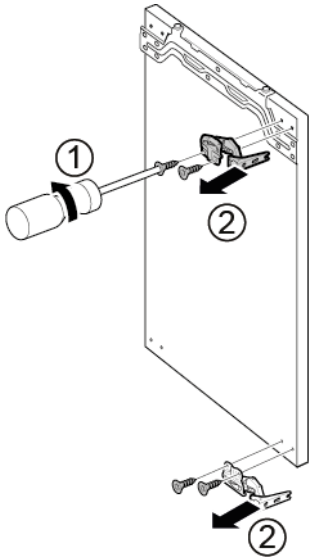

➡ Apakšējo durvju viras ir noņemtas.

Autortiesības BSH Hausgeräte GmbH

4.2.2 Plakanās viras uzstādīšana

- Uzstādiet apgrieztā kārtībā.

Autortiesības BSH Hausgeräte GmbH

4.3 Slīdošās viras nomaiņa

Speciāli rīki:

Torx uzgalis TX20	6,3 mm (1/4")	[00340865]

BRĪDINĀJUMS

Smaga lielizmēra ierīce!
Muguras un muskuļu savainojumi
- Ierīces durvis drīkst noņemt tikai apmācīts speciālists.
- Ierīce ir jāpārvieto divatā.
- Ir jāizmanto tikai piemēroti darbarīki un aprīkojums.

ESIET PIESARDZĪGI

Asas malas!
Grieztas brūces
- Lietojiet aizsargcimdus.

ESIET PIESARDZĪGI

Krītošu detaļu risks, ko izraisa vaļīgas skrūves!
Krītošu detaļu izraisītas traumas.
- Nostipriniet detaļu, lai tā nenokristu.

UZMANĪBU!

Krītošu detaļu risks, ko izraisa vaļīgas skrūves!
Citu ierīces detaļu bojājumi vai bojājumi, kas rodas klienta mājās, piem., apakšpuse.
- Nostipriniet detaļu, lai tā nenokristu.

Prasība:

- Ierīces elektropadevei ir jābūt atvienotai.
- Mēbeles durvis un ierīces durvis ir atvienotas. Skatiet uzstādīšanas instrukciju.

4.3.1 Slīdošās viras noņemšana

1. 1. Izskrūvējiet abas skrūves (1).
   2. Noņemiet augšējo durvju augšējo viru (2).
   3. Noņemiet augšējās durvis (3).
   4. Izskrūvējiet abas skrūves (4).
   5. Noņemiet apakšējo durvju augšējo viru (5).
   6. Noņemiet apakšējās durvis (6).

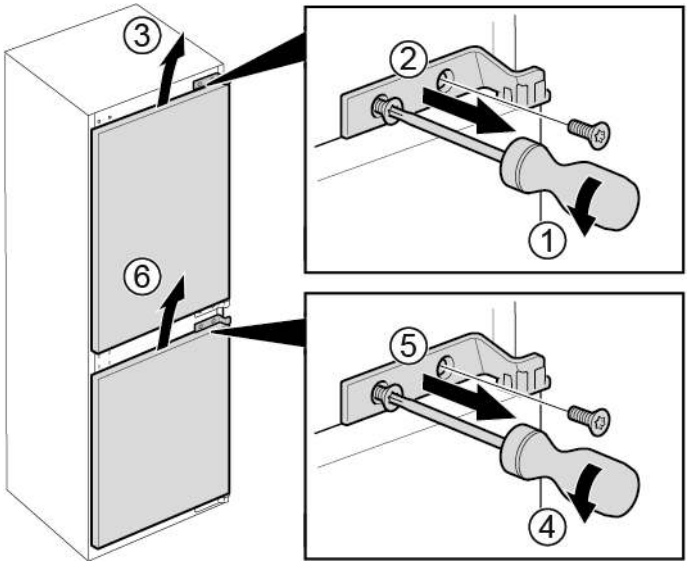

Autortiesības BSH Hausgeräte GmbH

2. 1. Izskrūvējiet četras skrūves (1).
   2. Noņemiet apakšējās viras (2).

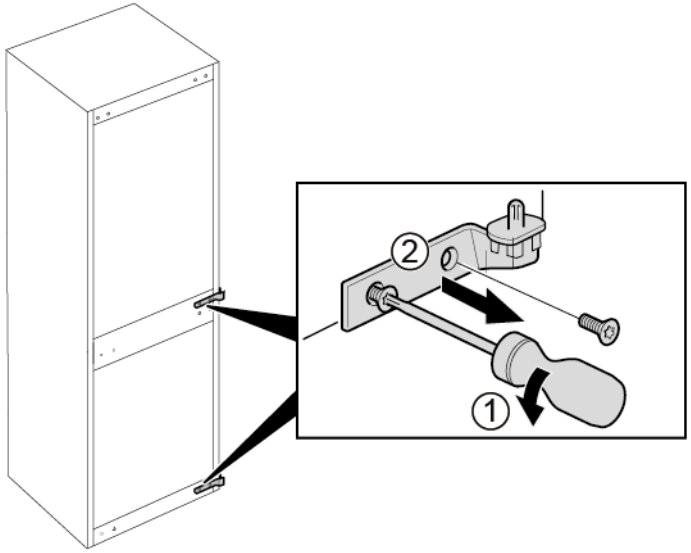

➡ Viras ir noņemtas.

4.3.2 Slīdošās viras uzstādīšana

- Uzstādiet apgrieztā kārtībā.

4.4 Plaukta nomaiņa

Prasība:

Durvīm ir jābūt atvērtām.

4.4.1 Plaukta izņemšana

- Izvelciet plauktu.

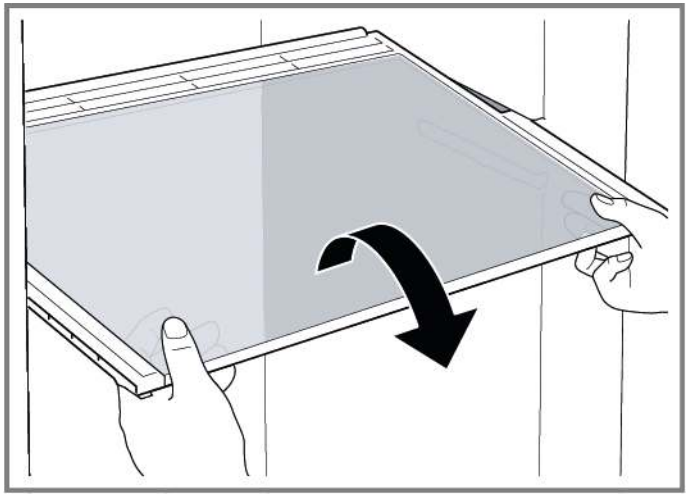

Plaukts ir izņemts.

4.4.2 Plaukta uzstādīšana

- Uzstādiet apgrieztā kārtībā.

Autortiesības BSH Hausgeräte GmbH

4.5 Durvju plaukta nomaiņa

Prasība:

Durvīm ir jābūt atvērtām.

4.5.1 Durvju plaukta noņemšana

- Paceliet durvju plauktu uz augšu.

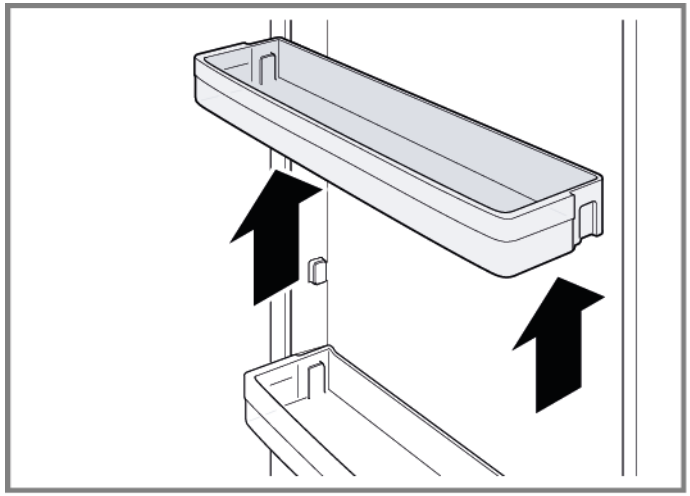

Durvju plaukts ir noņemts.

4.5.2 Durvju plaukta uzstādīšana

- Uzstādiet apgrieztā kārtībā.

Autortiesības BSH Hausgeräte GmbH

4.6 Augļu un dārzeņu tvertnes nomaiņa

Prasība:

Durvīm ir jābūt atvērtām.

4.6.1 Augļu un dārzeņu tvertnes izņemšana

1. Izvelciet augļu un dārzeņu tvertni līdz atdurei.
2. 1. Paceliet augļu un dārzeņu tvertni priekšā (1).
   2. Izņemiet tvertni (2).

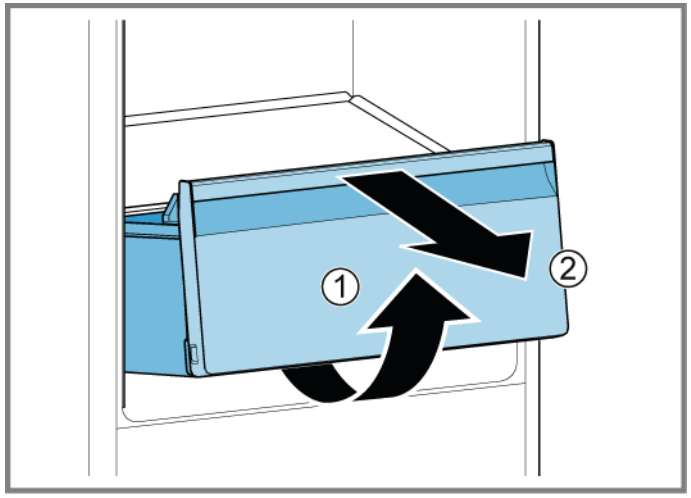

Augļu un dārzeņu tvertne ir izņemta.

4.6.2 Augļu un dārzeņu tvertnes uzstādīšana

- Uzstādiet apgrieztā kārtībā.

Autortiesības BSH Hausgeräte GmbH

4.7 Saldētās pārtikas tvertnes nomaiņa

Prasība:

Durvīm ir jābūt atvērtām.

4.7.1 Saldētās pārtikas tvertnes izņemšana

1. Pilnībā izvelciet saldētās pārtikas tvertni (1).
2. Izņemiet saldētās pārtikas tvertni (2).

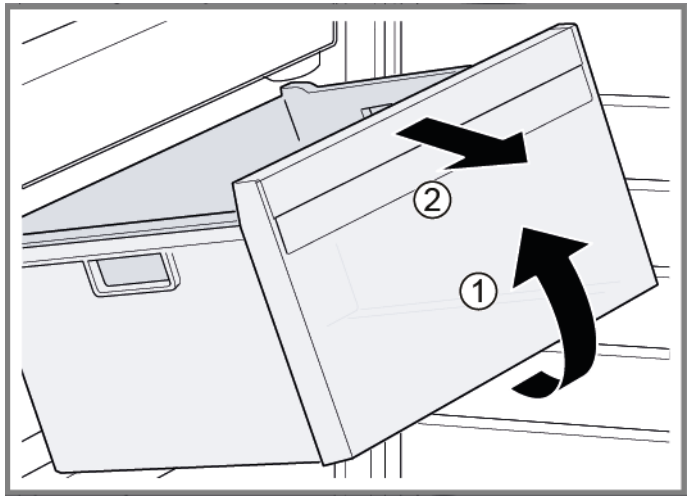

Saldētās pārtikas tvertne ir izņemta.

4.7.2 Saldētās pārtikas tvertnes uzstādīšana

Uzstādiet apgrieztā kārtībā.

Autortiesības BSH Hausgeräte GmbH

4.8 Sānu LED gaismekļa nomaiņa

Speciāli rīki:

Piesūceknis Ø50 mm [00342224]

	Ierīcē ir LED gaismeklis, kam nav jāveic apkope. Šo gaismekli drīkst remontēt tikai klientu apkalpošanas dienesta pārstāvis vai pilnvarots tehniķis!

	BĪSTAMI **Elektrotrieciena risks spriegumaktīvu daļu dēļ!** Dzīvības apdraudējums nepareiza remonta izraisīta elektrotrieciena dēļ ▸ Elektriskās daļas ir jāremontē kvalificētam elektriķim. ▸ Pēc remonta ierīces drošība ir jāpārbauda atbilstīgi noteikumiem VDE 0701 vai valsts noteikumiem.

	BĪSTAMI **Elektrotrieciena risks, ko rada spriegumaktīvas detaļas!** Nāvējošs elektrotrieciens ▸ Atvienojiet iekārtas no strāvas padeves vismaz 60 sekundes pirms labošanas sākšanas.

	ESIET PIESARDZĪGI **Asas malas!** Grieztas brūces ▸ Lietojiet aizsargcimdus.

Prasība:

- Ierīces elektropadevei ir jābūt atvienotai.
- Durvīm ir jābūt atvērtām.
- Plauktiem ir jābūt izņemtiem.

4.8.1 Sānu LED gaismekļa noņemšana

1. Uzspiediet divus piesūcekņus uz sānu LED gaismekļa pārsega.
2. Piesūcekņus pagriežot pavelciet uz priekšu.

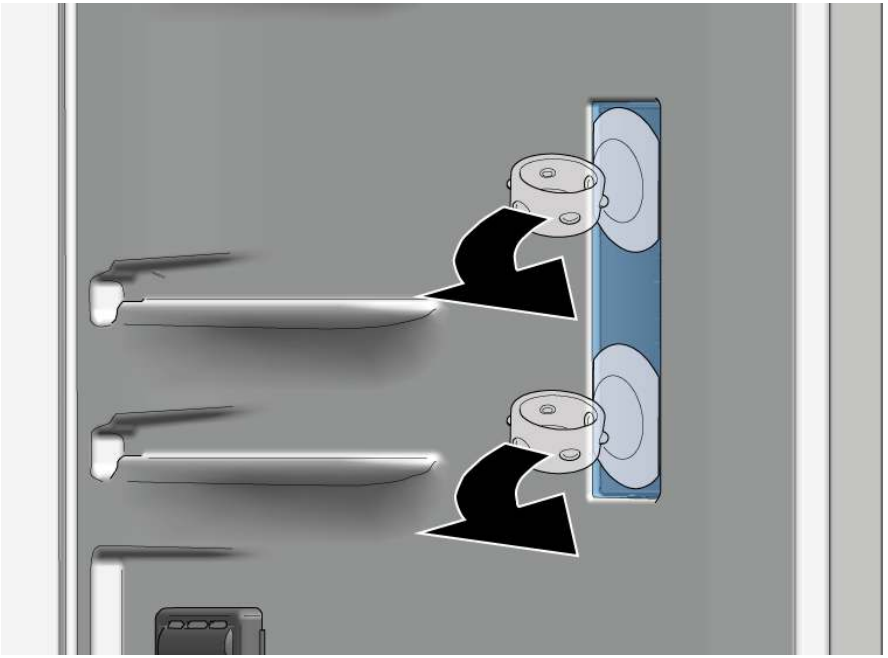

➡ LED gaismekļa pārsegs ir noņemts.

3. Noņemiet LED moduli.

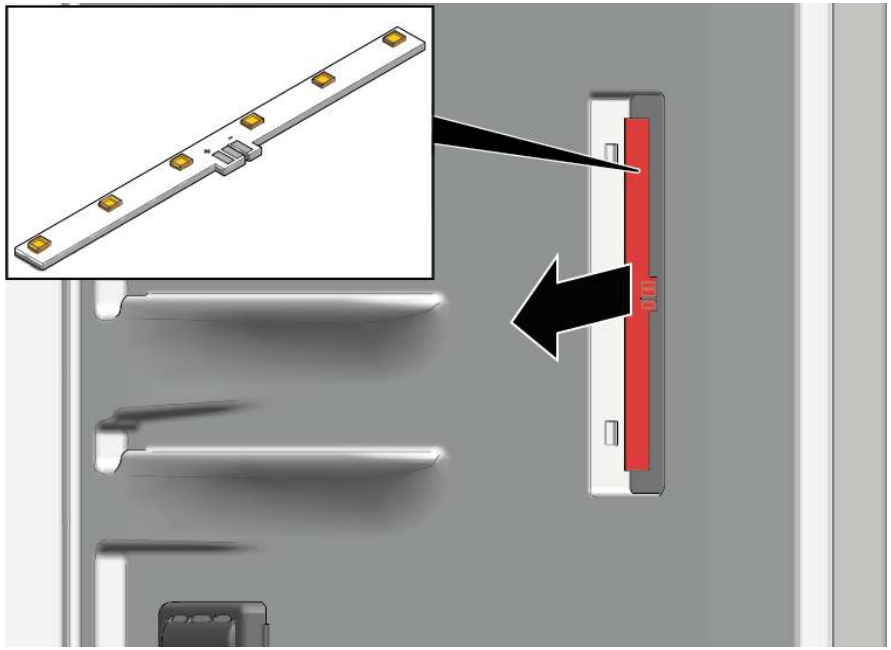

➡ Sānu LED gaismeklis ir noņemts.

4.8.2 Sānu LED gaismekļa uzstādīšana

ℹ	Noņemšanas laikā var viegli salauzt gaismekļa pārsega āķus, tāpēc LED sānu gaismekļa rezerves daļas komplektā ir iekļauts LED modulis un gaismekļa pārsegs.

▸ Uzstādiet apgrieztā kārtībā.

Autortiesības BSH Hausgeräte GmbH

4.9 Augšējās LED spuldzes nomaiņa

Speciāli rīki:

Papildu instruments	Instruments plastmasas detaļu atvienošanai "magic tool"	[00342180]

	Ierīcē ir LED gaismeklis, kam nav jāveic apkope. Šo gaismekli drīkst remontēt tikai klientu apkalpošanas dienesta pārstāvis vai pilnvarots tehniķis!

	BĪSTAMI **Elektrotrieciena risks spriegumaktīvu daļu dēļ!** Dzīvības apdraudējums nepareiza remonta izraisīta elektrotrieciena dēļ ▸ Elektriskās daļas ir jāremontē kvalificētam elektriķim. ▸ Pēc remonta ierīces drošība ir jāpārbauda atbilstīgi noteikumiem VDE 0701 vai valsts noteikumiem.

	BĪSTAMI **Elektrotrieciena risks, ko rada spriegumaktīvas detaļas!** Nāvējošs elektrotrieciens ▸ Atvienojiet iekārtas no strāvas padeves vismaz 60 sekundes pirms labošanas sākšanas.

	ESIET PIESARDZĪGI **Asas malas!** Grieztas brūces ▸ Lietojiet aizsargcimdus.

Prasība:

- Ierīcei ir jābūt atvienotai no strāvas padeves.
- Durvīm ir jābūt atvērtām.

4.9.1 Augšējās LED spuldzes izņemšana

1. 1. Iebīdiet demontāžas instrumentu starp augšējo LED spuldzi un ledusskapja nodalījuma iekšējo apdari, lai atbrīvotu spuldzes āķus (1).
   2. Izņemiet augšējo LED spuldzi (2).

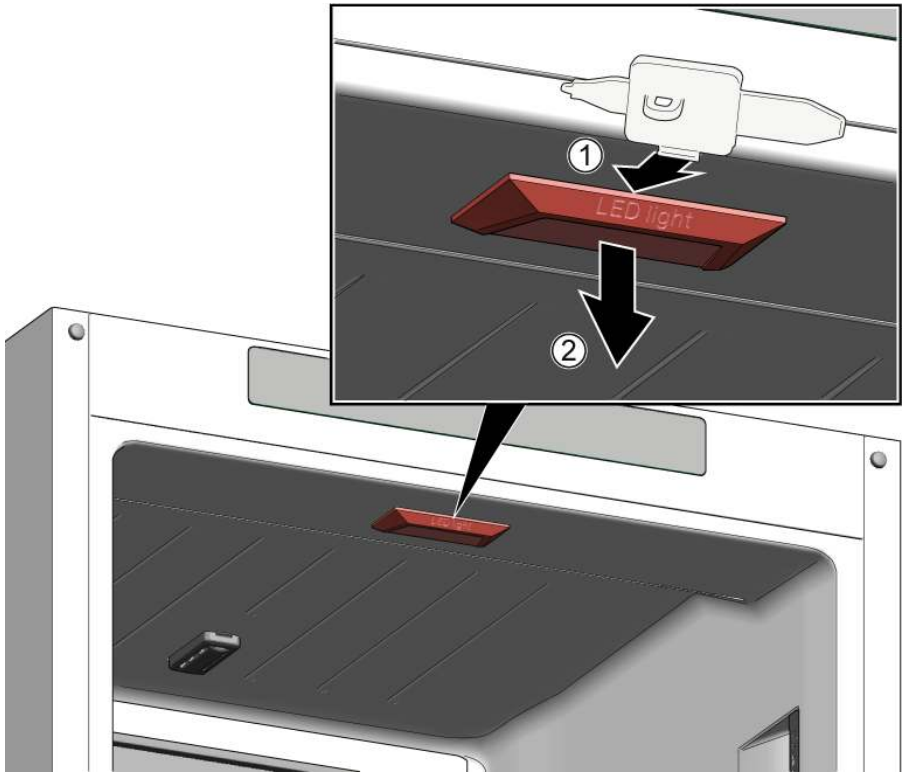

2. Atvienojiet augšējās LED spuldzes elektrisko savienojumu.

➡ Augšējā LED spuldze ir izņemta.

4.9.2 Augšējās LED spuldzes uzstādīšana

▸ Uzstādiet apgrieztā kārtībā.

Autortiesības BSH Hausgeräte GmbH

4.10 Saldētavas LED spuldzes nomaiņa

Speciāli rīki:

Papildu instruments	Instruments plastmasas detaļu atvienošanai "magic tool"	[00342180]

	Ierīcē ir LED gaismeklis, kam nav jāveic apkope. Šo gaismekli drīkst remontēt tikai klientu apkalpošanas dienesta pārstāvis vai pilnvarots tehniķis!

	BĪSTAMI **Elektrotrieciena risks spriegumaktīvu daļu dēļ!** Dzīvības apdraudējums nepareiza remonta izraisīta elektrotrieciena dēļ ▸ Elektriskās daļas ir jāremontē kvalificētam elektriķim. ▸ Pēc remonta ierīces drošība ir jāpārbauda atbilstīgi noteikumiem VDE 0701 vai valsts noteikumiem.

	BĪSTAMI **Elektrotrieciena risks, ko rada spriegumaktīvas detaļas!** Nāvējošs elektrotrieciens ▸ Atvienojiet iekārtas no strāvas padeves vismaz 60 sekundes pirms labošanas sākšanas.

	ESIET PIESARDZĪGI **Asas malas!** Grieztas brūces ▸ Lietojiet aizsargcimdus.

Prasība:

- Ierīcei ir jābūt atvienotai no strāvas padeves.
- Durvīm ir jābūt atvērtām.

4.10.1 Saldētavas LED spuldzes izņemšana

▸ 1. Iebīdiet demontāžas instrumentu starp spuldzi un apvalku spuldzes pusē, lai izveidotu spraugu (1).
2. Bīdiet demontāžas instrumentu uz otru spuldzes pusi, kur atrodas spuldzes stiprinājuma āķis, un pagrieziet uz priekšu (2).
3. Izņemiet saldētavas LED spuldzi (3).

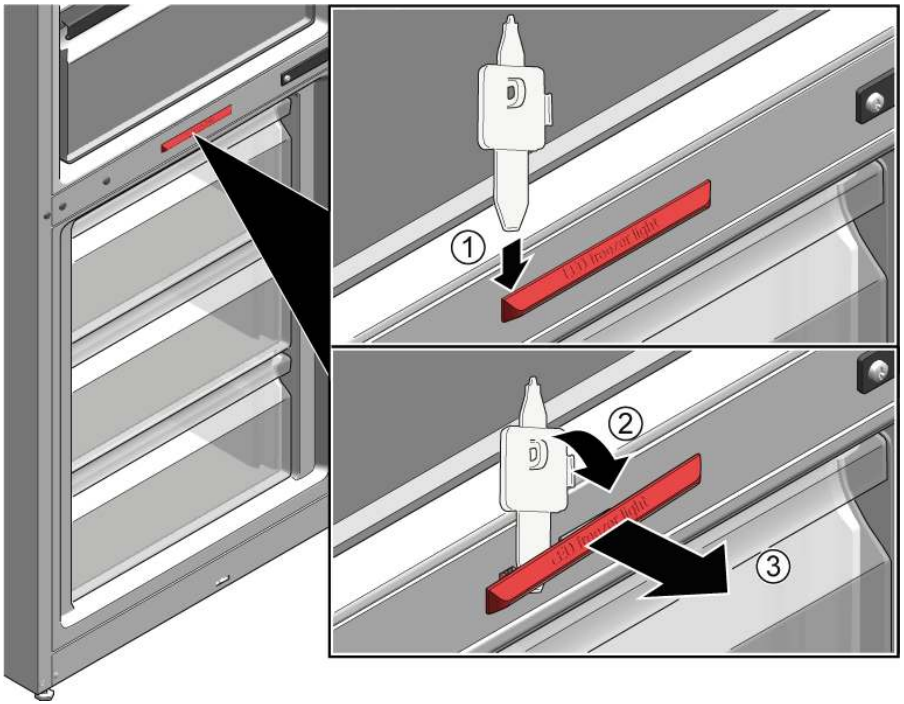

➡ Saldētavas LED spuldze ir atvienota.
➡ Saldētavas LED spuldze ir izņemta.

4.10.2 Saldētavas LED spuldzes uzstādīšana

▸ Uzstādiet apgrieztā kārtībā.

Autortiesības BSH Hausgeräte GmbH

Informacija apie remontą - Šaldytuvas ir šaldiklis

Dėl šio dokumento ... 269
1.1 Svarbi informacija ... 269
1.1.1 Paskirtis ... 269
1.2 Simbolių paaiškinimas ... 269
1.2.1 Pavojaus lygiai ... 269
1.2.2 Pavojaus simboliai ... 269
1.2.3 Įspėjimų struktūra ... 270
1.2.4 Bendrieji simboliai ... 270

Sauga ... 271
2.1 Bendrosios saugos instrukcijos ... 271
2.1.1 Visi buitiniai prietaisai ... 271

Įrankiai ir pagalbinės priemonės ... 272

Remontas ... 273
4.1 Durelių tarpiklio keitimas ... 273
4.2 Atlenkiamo vyrio keitimas ... 274
4.2.1 Atlenkiamo vyrio nuėmimas ... 274
4.2.2 Atlenkiamo vyrio montavimas ... 276
4.3 Slankiojo vyrio keitimas ... 277
4.3.1 Slankiojo vyrio nuėmimas ... 277
4.3.2 Slankiojo vyrio montavimas ... 278
4.4 Lentynos keitimas ... 279
4.4.1 Lentynos nuėmimas ... 279
4.4.2 Lentynos įdėjimas ... 279
4.5 Durelių lentynos keitimas ... 280
4.5.1 Durelių lentynos išėmimas ... 280
4.5.2 Durelių lentynos įdėjimas ... 280
4.6 Vaisių ir daržovių talpyklos keitimas ... 281
4.6.1 Vaisių ir daržovių talpyklos išėmimas ... 281
4.6.2 Vaisių ir daržovių talpyklos įdėjimas ... 281
4.7 Šaldytų maisto produktų talpyklos keitimas ... 282
4.7.1 Šaldytų maisto produktų talpyklos išėmimas ... 282
4.7.2 Šaldytų maisto produktų talpyklos įdėjimas ... 282
4.8 Šoninės LED lemputės keitimas ... 283
4.8.1 Šoninės LED lemputės išėmimas ... 283
4.8.2 Šoninės LED lemputės montavimas ... 284
4.9 LED viršutinės lemputės pakeitimas ... 285
4.9.1 LED viršutinės lemputės išėmimas ... 285
4.9.2 LED viršutinės lemputės įmontavimas ... 285
4.10 LED šaldiklio lemputės pakeitimas ... 286
4.10.1 LED šaldiklio lemputės išėmimas ... 286
4.10.2 LED šaldiklio lemputės įmontavimas ... 286

Autorių teisės priklauso „BSH Hausgeräte GmbH“

Dėl šio dokumento

1.1 Svarbi informacija

1.1.1 Paskirtis

Šios remonto nuorodos padeda naudotojui pataisyti prietaisus patiems pagal galiojantį ekologinio projektavimo reglamentą (2021 m. kovo mėn. redakcija).

Jose pateikta informacija, kaip pakeisti tam tikras atsargines dalis, įskaitant ir įspėjimus bei riziką.

Jei kiltų klausimų, kreipkitės į mūsų klientų aptarnavimo tarnybą. Mes atsakysime už žalą tik tuo atveju, jei bus tinkamai laikomasi remonto nuorodų.

1.2 Simbolių paaiškinimas

1.2.1 Pavojaus lygiai

Įspėjimo lygiai susideda iš simbolio ir signalinio žodžio. Signalinis žodis nurodo pavojaus sunkumą.

Įspėjimo lygis	Reikšmė
⚠ PAVOJUS	Nepaisant įspėjamojo pranešimo, ištinka mirtis arba sunkūs sužalojimai.
⚠ ĮSPĖJIMAS	Nepaisant įspėjamojo pranešimo, gali ištikti mirtis arba sunkūs sužalojimai.
⚠ PERSPĖJIMAS	Nepaisant įspėjamojo pranešimo, galimi nedideli sužalojimai.
DĖMESIO!	Nepaisant įspėjamojo pranešimo, gali būti sugadintas turtas.

Lentelė 1: Pavojaus lygiai

1.2.2 Pavojaus simboliai

Pavojaus simboliai yra simboliniai atvaizdai, nurodantys pavojaus rūšį.

Šiame: dokumente naudojami tokie pavojaus simboliai

Pavojaus simbolis	Reikšmė
	Bendrasis įspėjamasis pranešimas
	Pavojinga elektros įtampa
	Sprogimo pavojus
	Įpjovimo pavojus
	Prispaudimo pavojus

Autorių teisės priklauso „BSH Hausgeräte GmbH“

Pavojaus simbolis	Reikšmė
	Pavojus dėl karštų paviršių
	Pavojus dėl stipraus magnetinio lauko
	Pavojus dėl nejonizuojančiosios spinduliuotės

Lentelė 2: Pavojaus simboliai

1.2.3 Įspėjimų struktūra

Šiame dokumente pateikiami įspėjimai yra standartizuotos išvaizdos ir standartizuotos struktūros.

	PAVOJUS **Pavojaus tipas ir šaltinis!** Galimos pasekmės, jei nepaisoma pavojaus / įspėjimo. ▸ Priemonės ir draudimai pavojui išvengti.

Šiame pavyzdyje parodytas įspėjimas, įspėjantis apie elektros smūgį dėl dalių su įtampa. Paminėta priemonė, kaip išvengti pavojaus.

	PAVOJUS **Elektros smūgio pavojus dėl dalių, kuriose yra įtampa!** Mirtis dėl elektros smūgio ▸ Prieš pradėdami remontą, ne mažiau kaip prieš 60 sekundžių atjunkite prietaisus nuo elektros tiekimo.

1.2.4 Bendrieji simboliai

Šiame dokumente naudojami tokie bendrieji simboliai:

Bendr. simbolis	Reikšmė
	Žymi specialų patarimą (tekstas ir (arba) grafika)
	Žymi paprastą patarimą (tik tekstas)
	Žymi nuorodą į vaizdo pamoką

Bendr. simbolis	Reikšmė
	Žymi reikalingus įrankius
	Žymi reikalingas prielaidas
	Žymi sąlygą (jei ..., tai ...)
	Žymi rezultatą
Paleisti	Žymi klavišą arba ekrano mygtuką
[00123456]	Žymi dalies numerį
Būsena	Žymi rodomą tekstą / langą (prietaiso ekrane)

Lentelė 3: Bendrieji simboliai

Autorių teisės priklauso „BSH Hausgeräte GmbH“

2.1 Bendrosios saugos instrukcijos

2.1.1 Visi buitiniai prietaisai

Elektros smūgio pavojus dėl dalių, kuriose yra įtampa!

- Elektrinių konstrukcinių dalių remonto klaidos gali sukelti elektros smūgį!
- Prieš pradėdami dirbti, ne mažiau kaip prieš 60 sekundžių atjunkite prietaisą nuo maitinimo.
- Po remonto pasirūpinkite, kad būtų atliktas saugos bandymas pagal VDE 0701 arba šalyje galiojančius reglamentus.

Pavojus susižeisti į aštrias briaunas!

- Mūvėkite apsaugines pirštines.

Prispaudimo rizika remonto, einamosios techninės priežiūros, sutrikimų šalinimo ir techninės priežiūros metu dėl sunkių ir judančių konstrukcinių dalių

- Avėkite apsauginius batus.
- Apsaugokite sunkias konstrukcines dalis, kad jos nenukristų.
- Neartinkite kūno dalių prie judančių konstrukcinių dalių.

Rizika prietaiso saugai / veikimui!

- Naudokite tik originalias atsargines dalis.

Elektrostatiškai jautrių konstrukcinių dalių (ESD) pažeidimo rizika!

- Nelieskite modulių, o taip pat ir jų jungčių bei laidininkų kelių.

Autorių teisės priklauso „BSH Hausgeräte GmbH“

Įrankiai ir pagalbinės priemonės

Paskyrimas	Išsami informacija	Vaizdai
Apsauginis audinys [00342013]	60 cm x 50 cm	
Siurbtukas [00342224]	Ø 50 mm	
„Torx“ antgalis TX20 [00340865]	6,3 mm (1/4 col.)	
Pagalbinis įrankis [00342180]	Įrankis plastikinėms dalims atpalaiduoti "magic tool"	

Autorių teisės priklauso „BSH Hausgeräte GmbH“

4.1 Durelių tarpiklio keitimas

Reikalavimas.

- Durelės turi būti atidarytos.

Autorių teisės priklauso „BSH Hausgeräte GmbH“

4.2 Atlenkiamo vyrio keitimas

Specialūs įrankiai.

„Torx“ antgalis TX20 6,3 mm (1/4 col.) [00340865]

ĮSPĖJIMAS

Sunkūs ir dideli prietaisai!
Nugaros ir raumenų sužalojimai
- Prietaiso dureles nuimti gali tik apmokyti specialistai.
- Norint perkelti prietaisą į kitą vietą, reikalingi du žmonės.
- Naudokite tik tinkamus įrankius ir įrangą.

PERSPĖJIMAS

Aštrios briaunos!
Galima įsipjauti
- Mūvėkite apsaugines pirštines.

PERSPĖJIMAS

Atvira vyrių sritis!
Galima prisispausti / prisiverti pirštus
- Nekiškite rankų į vyrių sritį.
- Mūvėkite apsaugines pirštines.

PERSPĖJIMAS

Pavojus, kad atpalaidavus varžtus dalys nukris!
Krentančios dalys gali sužeisti.
- Apsaugokite konstrukcinę dalį, kad ji nenukristų.

DĖMESIO!

Pavojus, kad atpalaidavus varžtus dalys nukris!
Gali būti sugadintos kitos prietaiso dalys arba kliento namai, pvz., grindys.
- Apsaugokite konstrukcinę dalį, kad ji nenukristų.

Reikalavimas.
- Prietaisas turi būti atjungtas nuo maitinimo šaltinio.
- Baldų durelės turi būti nuimtos. Žr. „Įrengimo instrukcija“.
- Durelės turi būti atidarytos.

4.2.1 Atlenkiamo vyrio nuėmimas

Pasirūpinkite, kad nuimant / montuojant vyriai neužsidarytų.

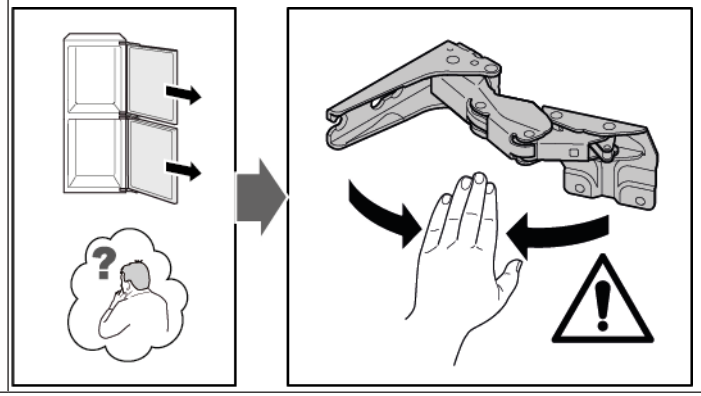

1. Nuimkite nuo keturių vyrių dangtelius.

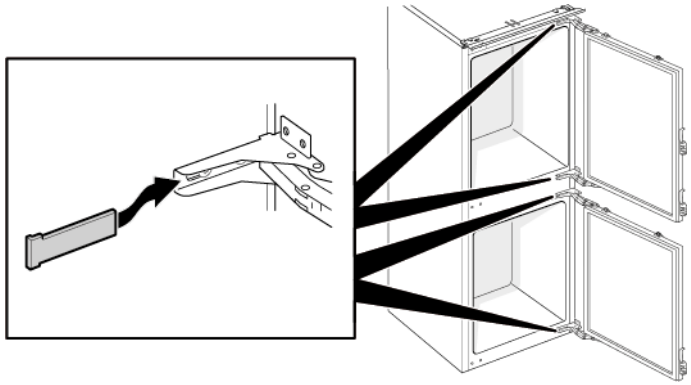

Autorių teisės priklauso „BSH Hausgeräte GmbH“

2. 1. Atleiskite keturis varžtus (1).
   2. Patraukite ir išimkite viršutines dureles (2).

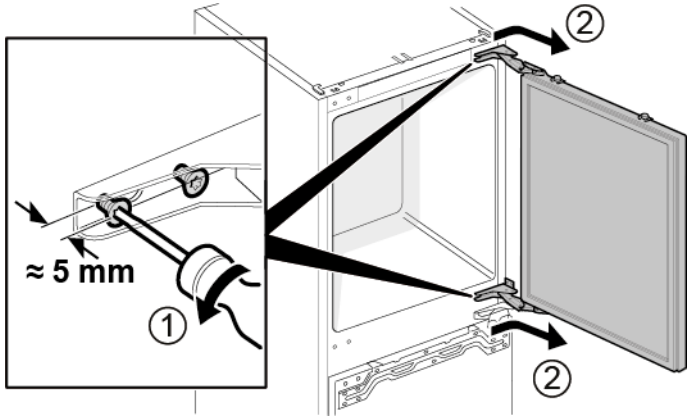

3. 1. Išsukite keturis varžtus (1).
   2. Nuimkite vyrius (2).

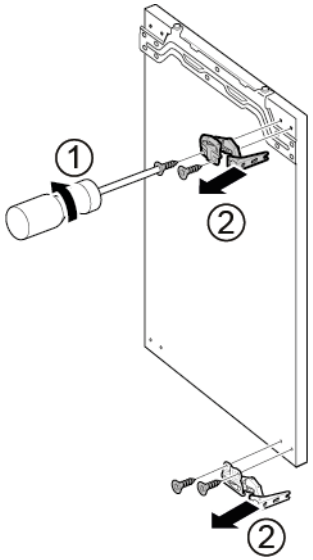

➡ Viršutinių durelių vyriai nuimti.

4. 1. Atleiskite keturis varžtus (1).
   2. Patraukite ir išimkite apatines dureles (2).

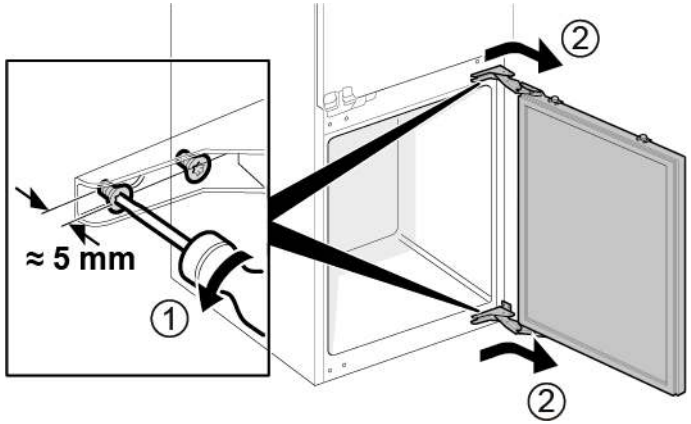

5. 1. Išsukite keturis varžtus (1).
   2. Nuimkite vyrius (2).

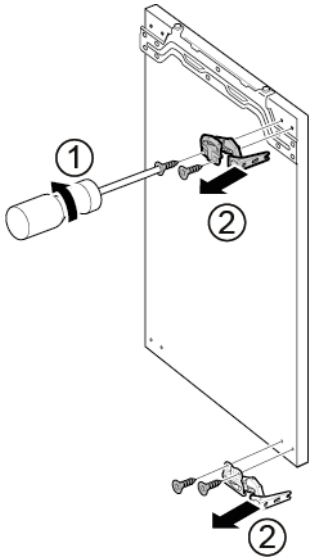

➡ Apatinių durelių vyriai nuimti.

Autorių teisės priklauso „BSH Hausgeräte GmbH“

4.2.2 Atlenkiamo vyrio montavimas

- Uždėkite atvirkščia eilės tvarka.

Autorių teisės priklauso „BSH Hausgeräte GmbH“

4.3 Slankiojo vyrio keitimas

Specialūs įrankiai.

„Torx“ antgalis TX20	6,3 mm (1/4 col.)	[00340865]

ĮSPĖJIMAS

Sunkūs ir dideli prietaisai!
Nugaros ir raumenų sužalojimai
- Prietaiso dureles nuimti gali tik apmokyti specialistai.
- Norint perkelti prietaisą į kitą vietą, reikalingi du žmonės.
- Naudokite tik tinkamus įrankius ir įrangą.

PERSPĖJIMAS

Aštrios briaunos!
Galima įsipjauti
- Mūvėkite apsaugines pirštines.

PERSPĖJIMAS

Pavojus, kad atpalaidavus varžtus dalys nukris!
Krentančios dalys gali sužeisti.
- Apsaugokite konstrukcinę dalį, kad ji nenukristų.

DĖMESIO!

Pavojus, kad atpalaidavus varžtus dalys nukris!
Gali būti sugadintos kitos prietaiso dalys arba kliento namai, pvz., grindys.
- Apsaugokite konstrukcinę dalį, kad ji nenukristų.

Reikalavimas.
- Prietaisas turi būti atjungtas nuo maitinimo šaltinio.
- Baldų ir prietaiso durelės yra atskiros. Žr. „Įrengimo instrukcija“.

4.3.1 Slankiojo vyrio nuėmimas

1. 1. Išsukite du varžtus (1).
   2. Nuimkite viršutinių durelių viršutinį vyrį (2).
   3. Nuimkite viršutines dureles (3).
   4. Išsukite du varžtus (4).
   5. Nuimkite apatinių durelių viršutinį vyrį (5).
   6. Nuimkite apatines dureles (6).

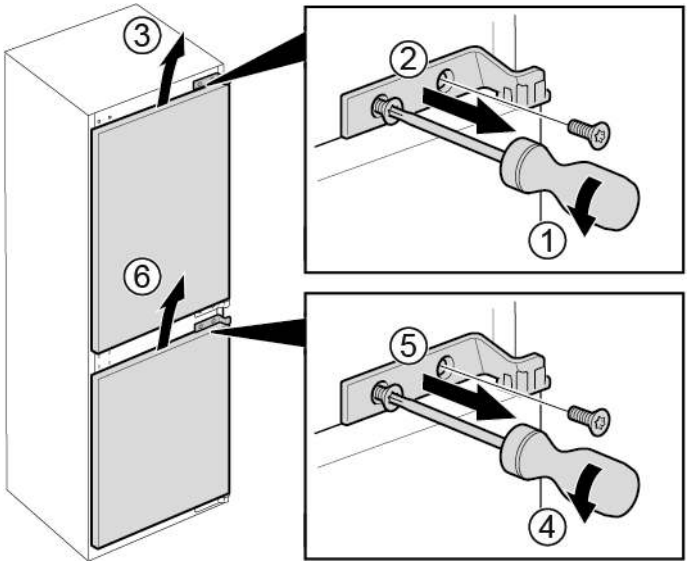

Autorių teisės priklauso „BSH Hausgeräte GmbH“

2. 1. Išsukite keturis varžtus (1).
   2. Nuimkite apatinius vyrius (2).

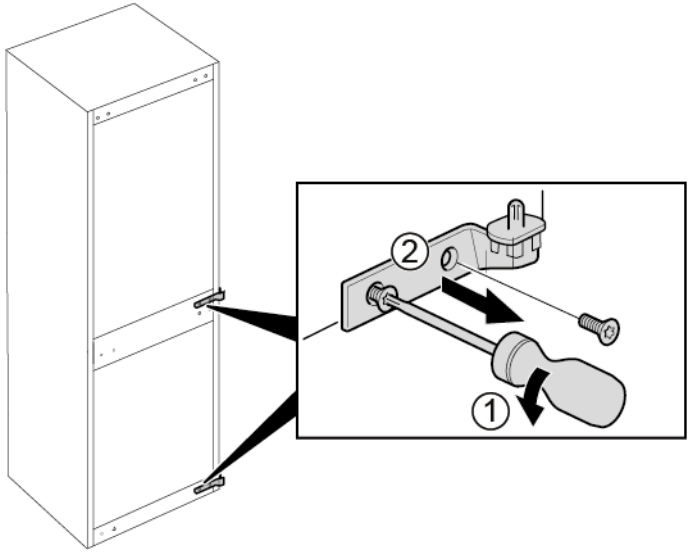

➡ Vyriai nuimti.

4.3.2 Slankiojo vyrio montavimas

▸ Uždėkite atvirkščia eilės tvarka.

Autorių teisės priklauso „BSH Hausgeräte GmbH“

4.4 Lentynos keitimas

Reikalavimas.

Durelės turi būti atidarytos.

4.4.1 Lentynos nuėmimas

- Ištraukite lentyną.

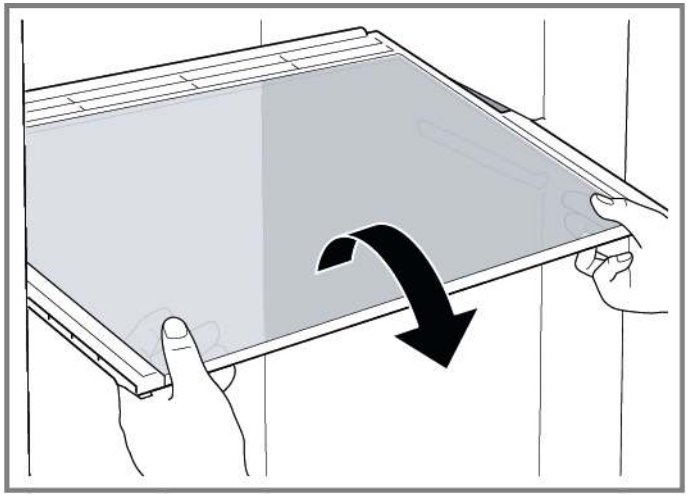

Lentyna išimta.

4.4.2 Lentynos įdėjimas

- Uždėkite atvirkščia eilės tvarka.

Autorių teisės priklauso „BSH Hausgeräte GmbH“

4.5 Durelių lentynos keitimas

Reikalavimas.

Durelės turi būti atidarytos.

4.5.1 Durelių lentynos išėmimas

- Pakelkite durelių lentyną į viršų.

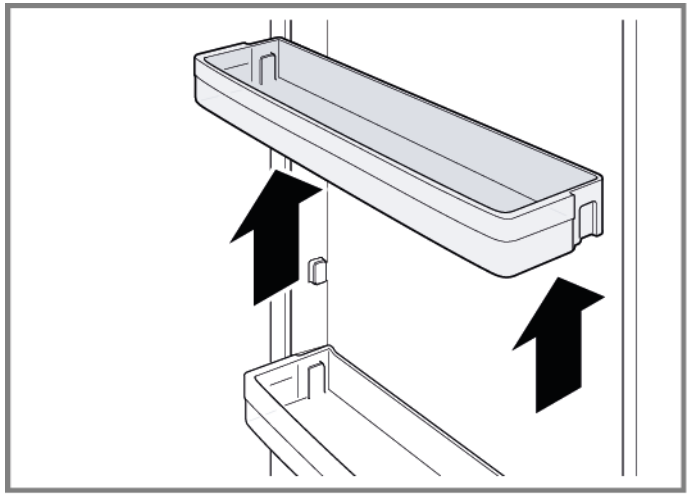

Durelių lentyna išimta.

4.5.2 Durelių lentynos įdėjimas

- Uždėkite atvirkščia eilės tvarka.

Autorių teisės priklauso „BSH Hausgeräte GmbH“

4.6 Vaisių ir daržovių talpyklos keitimas

Reikalavimas.

Durelės turi būti atidarytos.

4.6.1 Vaisių ir daržovių talpyklos išėmimas

1. Ištraukite vaisių ir daržovių talpyklą, tiek, kiek galima.
2. 1. Pakelkite vaisių ir daržovių talpyklos priekį (1).
   2. Išimkite talpyklą (2).

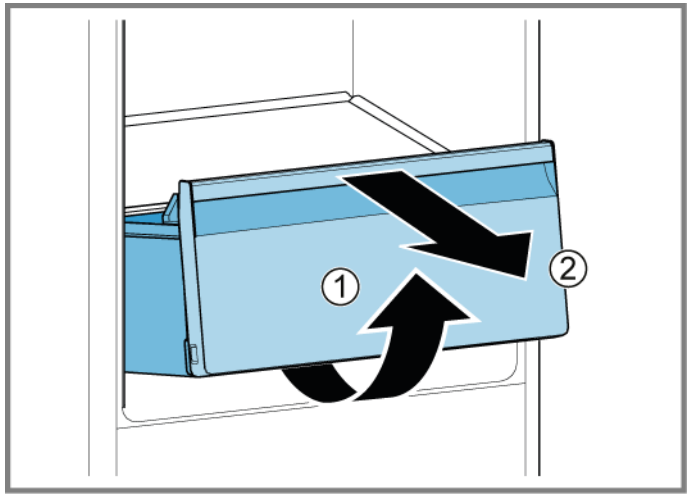

Vaisių ir daržovių talpykla išimta.

4.6.2 Vaisių ir daržovių talpyklos įdėjimas

- Uždėkite atvirkščia eilės tvarka.

Autorių teisės priklauso „BSH Hausgeräte GmbH“

4.7 Šaldytų maisto produktų talpyklos keitimas

Reikalavimas.

✔ Durelės turi būti atidarytos.

4.7.1 Šaldytų maisto produktų talpyklos išėmimas

▸ 1. Ištraukite šaldytų maisto produktų talpyklą iki pat galo (1).
2. Išimkite šaldytų maisto produktų talpyklą (2).

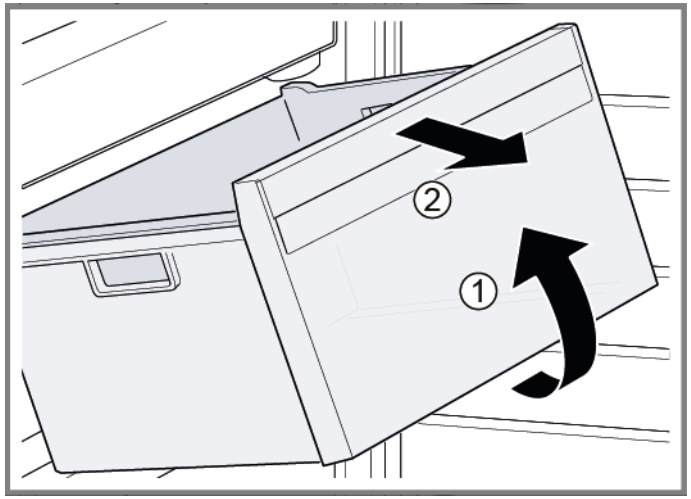

➔ Šaldytų maisto produktų talpykla išimta.

4.7.2 Šaldytų maisto produktų talpyklos įdėjimas

▸ Uždėkite atvirkščia eilės tvarka.

Autorių teisės priklauso „BSH Hausgeräte GmbH“

4.8 Šoninės LED lemputės keitimas

Specialūs įrankiai.

Siurbtukas	Ø50 mm	[00342224]

Jūsų prietaise įrengta techninės priežiūros nereikalaujanti LED lemputė.
Šią lemputę gali taisyti tik klientų aptarnavimo tarnybos specialistai arba įgalioti technikai!

PAVOJUS

Elektros smūgio pavojus dėl dalių, kuriose yra įtampa!
Pavojus gyvybei dėl elektros smūgio netinkamo remonto atveju
- Elektrines dalis remontuoti turi kvalifikuoti elektrikai.
- Po remonto pasirūpinkite, kad būtų atliktas saugos bandymas pagal VDE 0701 arba šalyje galiojančius reglamentus.

PAVOJUS

Elektros smūgio pavojus dėl dalių, kuriose yra įtampa!
Mirtis dėl elektros smūgio
- Prieš pradėdami remontą, ne mažiau kaip prieš 60 sekundžių atjunkite prietaisus nuo elektros tiekimo.

PERSPĖJIMAS

Aštrios briaunos!
Galima įsipjauti
- Mūvėkite apsaugines pirštines.

Reikalavimas.
- Prietaisas turi būti atjungtas nuo maitinimo šaltinio.
- Durelės turi būti atidarytos.
- Lentynos išimtos.

4.8.1 Šoninės LED lemputės išėmimas

1. Prilipdykite du siurbtukus prie LED šoninės lemputės dangtelio.
2. Patraukite siurbtukus į priekį vienu sukamuoju judesiu.

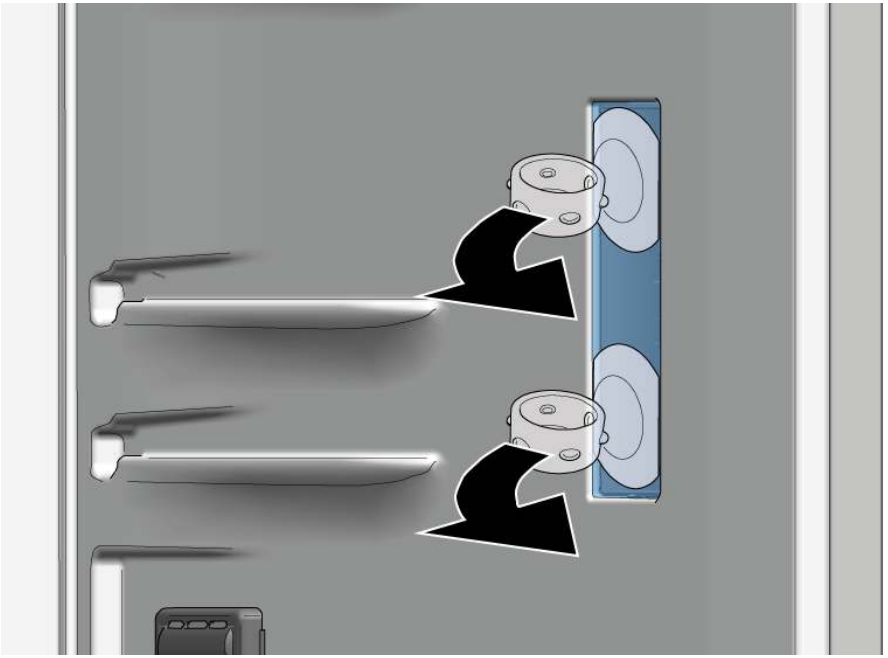

➡ LED lemputės dangtis nuimtas.

Autorių teisės priklauso „BSH Hausgeräte GmbH“

3. Išimkite LED modulį.

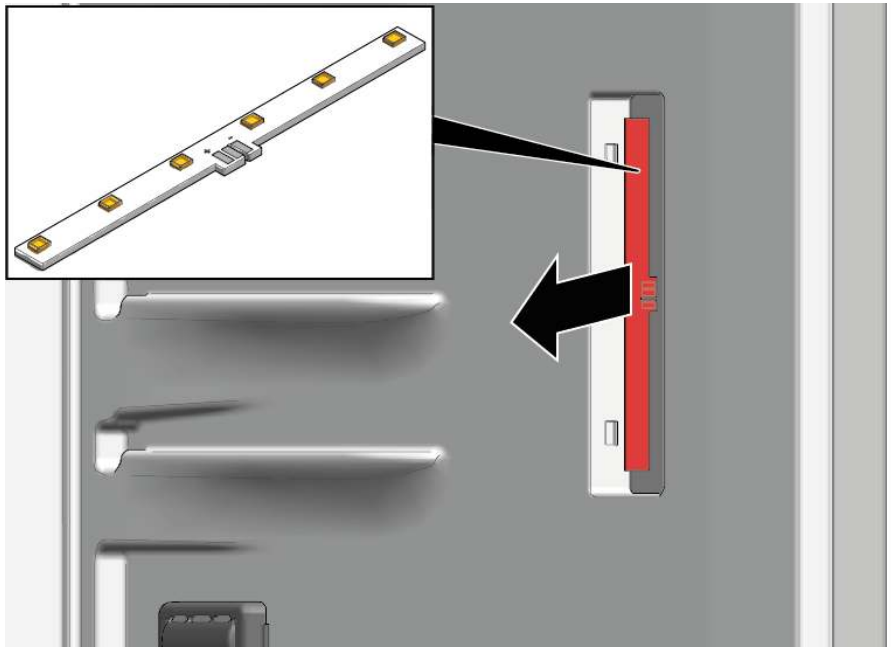

➔ Šoninė LED lemputė išimta.

4.8.2 Šoninės LED lemputės montavimas

ℹ	Dėl lemputės dangtelio išimant kabliukus galima lengvai nulaužti; atsarginė LED šoninė lemputė yra komplektas, į kurį įeina LED modulis ir lemputės dangtelis.

▸ Uždėkite atvirkščia eilės tvarka.

Autorių teisės priklauso „BSH Hausgeräte GmbH“

4.9 LED viršutinės lemputės pakeitimas

Specialūs įrankiai.

Pagalbinis įrankis	Įrankis plastikinėms dalims atpalaiduoti "magic tool"	[00342180]

	Jūsų prietaise yra techninės priežiūros nereikalaujanti LED lemputė. Šias lemputes gali pataisyti tik klientų aptarnavimo tarnybos specialistai arba įgalioti technikai!

	PAVOJUS **Elektros smūgio pavojus dėl dalių, kuriose yra įtampa!** Pavojus gyvybei dėl elektros smūgio netinkamo remonto atveju ▸ Elektrines dalis remontuoti turi kvalifikuoti elektrikai. ▸ Po remonto pasirūpinkite, kad būtų atliktas saugos bandymas pagal VDE 0701 arba šalyje galiojančius reglamentus.

	PAVOJUS **Elektros smūgio pavojus dėl dalių, kuriose yra įtampa!** Mirtis dėl elektros smūgio ▸ Prieš pradėdami remontą, ne mažiau kaip prieš 60 sekundžių atjunkite prietaisus nuo elektros tiekimo.

	PERSPĖJIMAS **Aštrios briaunos!** Galima įsipjauti ▸ Mūvėkite apsaugines pirštines.

Reikalavimas.

- Prietaisas atjungtas nuo maitinimo šaltinio.
- Durelės turi būti atidarytos.

4.9.1 LED viršutinės lemputės išėmimas

1. 1. Norėdami atlaisvinti lemputės kabliukus (1) stumkite išardymo įrankį tarp LED viršutinės lemputės ir šaldytuvo skyriaus vidinės apdailos.
   2. Nuimkite LED viršutinę lemputę (2).

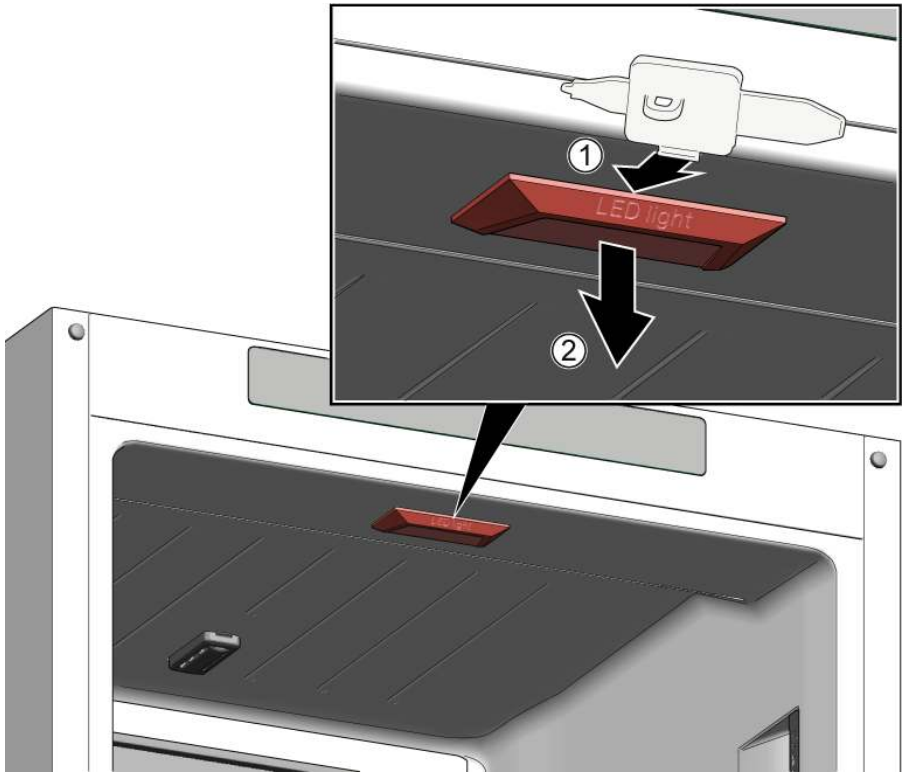

2. Atjunkite LED viršutinės lemputės elektros jungtį.

➡ LED viršutinė lemputė yra išimta.

4.9.2 LED viršutinės lemputės įmontavimas

▸ Uždėkite atvirkščia eilės tvarka.

Autorių teisės priklauso „BSH Hausgeräte GmbH“

4.10 LED šaldiklio lemputės pakeitimas

Specialūs įrankiai.

Pagalbinis įrankis	Įrankis plastikinėms dalims atpalaiduoti "magic tool"	[00342180]

Jūsų prietaise yra techninės priežiūros nereikalaujanti LED lemputė.
Šias lemputes gali pataisyti tik klientų aptarnavimo tarnybos specialistai arba įgalioti technikai!

PAVOJUS

Elektros smūgio pavojus dėl dalių, kuriose yra įtampa!
Pavojus gyvybei dėl elektros smūgio netinkamo remonto atveju
- Elektrines dalis remontuoti turi kvalifikuoti elektrikai.
- Po remonto pasirūpinkite, kad būtų atliktas saugos bandymas pagal VDE 0701 arba šalyje galiojančius reglamentus.

PAVOJUS

Elektros smūgio pavojus dėl dalių, kuriose yra įtampa!
Mirtis dėl elektros smūgio
- Prieš pradėdami remontą, ne mažiau kaip prieš 60 sekundžių atjunkite prietaisus nuo elektros tiekimo.

PERSPĖJIMAS

Aštrios briaunos!
Galima įsipjauti
- Mūvėkite apsaugines pirštines.

Reikalavimas.
- Prietaisas atjungtas nuo maitinimo šaltinio.
- Durelės turi būti atidarytos.

4.10.1 LED šaldiklio lemputės išėmimas

1. Stumkite išardymo įrankį tarp lemputės ir korpuso lemputės pusėje, kad atsirastų tarpas (1).
2. Stumkite išardymo įrankį ant kitos lemputės tvirtinimo kablio pusės ir pasukite jį į priekį (2).
3. Nuimkite LED šaldiklio lemputę (3).

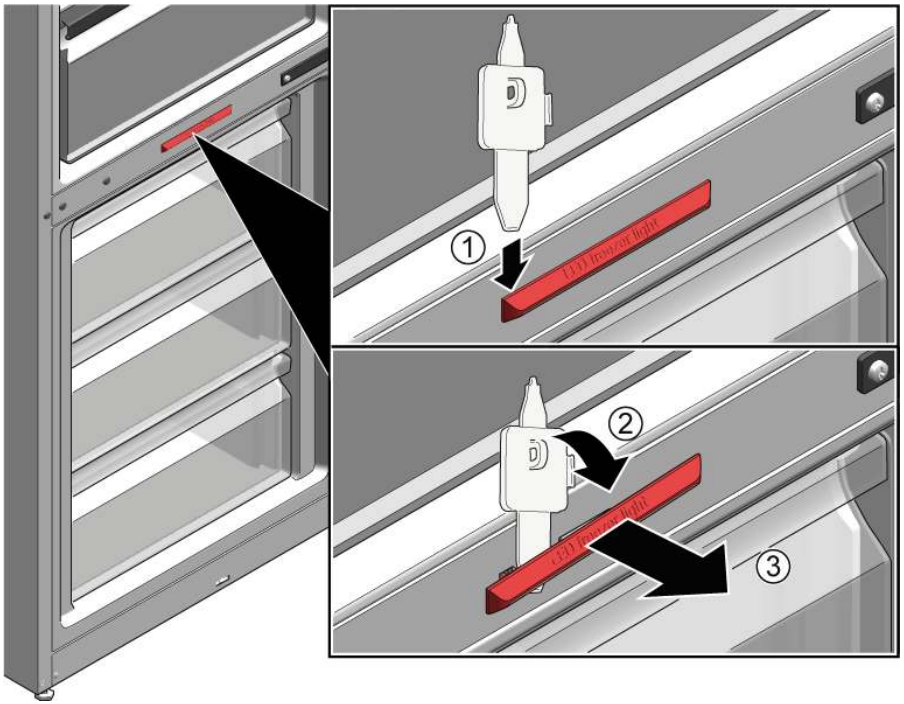

- LED šaldiklio lemputė yra atjungta.
- LED šaldiklio lemputė yra išimta.

4.10.2 LED šaldiklio lemputės įmontavimas

- Uždėkite atvirkščia eilės tvarka.

Autorių teisės priklauso „BSH Hausgeräte GmbH“

Reparasjonstips - Kjøl-/frysekombinasjon

Om dette dokumentet ... 288
1.1 Viktig informasjon ... 288
1.1.1 Formål ... 288
1.2 Forklaring av symboler ... 288
1.2.1 Farenivåer ... 288
1.2.2 Faresymboler ... 288
1.2.3 Advarslenes struktur ... 289
1.2.4 Generelle symboler ... 289

Sikkerhet ... 290
2.1 Generelle sikkerhetsinstruksjoner ... 290
2.1.1 Alle husholdningsapparater ... 290

Verktøy og hjelpemidler ... 291

Reparasjon ... 292
4.1 Utskiftning av dørpakning ... 292
4.2 Utskiftning av flat hengsel ... 293
4.2.1 Demontering av flat hengsel ... 293
4.2.2 Montering av flat hengsel ... 295
4.3 Utskiftning av glidehengsel ... 296
4.3.1 Demontering av glidehengsel ... 296
4.3.2 Montering av glidehengsel ... 297
4.4 Utskiftning av hylle ... 298
4.4.1 Demontering av hylle ... 298
4.4.2 Montering av hylle ... 298
4.5 Utskiftning av dørrack ... 299
4.5.1 Demontering av dørrack ... 299
4.5.2 Montering av dørrack ... 299
4.6 Utskiftning av frukt- og grønnsaksbeholder ... 300
4.6.1 Demontering av frukt- og grønnsaksbeholder ... 300
4.6.2 Montering av frukt- og grønnsaksbeholder ... 300
4.7 Utskiftning av beholder for frysevarer ... 301
4.7.1 Demontering av beholder for frysevarer ... 301
4.7.2 Montering av beholder for frysevarer ... 301
4.8 Utskiftning av LED-sidelampe ... 302
4.8.1 Demontering av LED-sidelampe ... 302
4.8.2 Montering av LED-sidelampe ... 303
4.9 Utskiftning av øvre LED-lampe ... 304
4.9.1 Demontering av øvre LED-lampe ... 304
4.9.2 Montering av øvre LED-lampe ... 304
4.10 Utskiftning av LED-lampe for fryser ... 305
4.10.1 Demontering av LED-lampe for fryser ... 305
4.10.2 Montering av LED-lampe for fryser ... 305

Copyright BSH Hausgeräte GmbH

Om dette dokumentet

1.1 Viktig informasjon

1.1.1 Formål

Disse tipsene om reparasjon skal hjelpe kunden til selv å kunne reparere apparater i samsvar med gjeldende regulering av øko-design (med gyldighet 03/2021).

De inneholder informasjon om hvordan definerte reservedeler skiftes, inklusive advarsler og risikoer.

Kontakt vår kundeservice dersom du har spørsmål. Vi påtar oss kun ansvar for skader dersom tipsene om reparasjon er korrekt fulgt.

1.2 Forklaring av symboler

1.2.1 Farenivåer

Advarslene som viser farenivå, består av et symbol og et signalord. Signalordet viser hvor alvorlig faren er.

Advarsel som viser farenivå	Betydning
⚠ FARE	Dersom advarselen ignoreres, vil det føre til død eller alvorlige personskader.
⚠ ADVARSEL	Dersom advarselen ignoreres, kan det føre til død eller alvorlige personskader.
⚠ FORSIKTIG	Dersom advarselen ignoreres, kan det føre til mindre personskader.
OBS!	Dersom advarselen ignoreres, kan det føre til materiell skade.

Tabell 1: Farenivåer

1.2.2 Faresymboler

Faresymboler er symbolske fremstillinger som gir en indikasjon av hvilken type fare det dreier seg om.

Følgende faresymboler brukes i dette dokumentet:

Faresymbol	Betydning
	Generell advarsel
	Fare for elektrisk støt
	Eksplosjonsfare
	Fare for å skjære seg
	Klemfare

Copyright BSH Hausgeräte GmbH

Faresymbol	Betydning
	Fare på grunn av varme overflater
	Fare på grunn av sterkt magnetfelt
	Fare fra ikke-ioniserende stråling

Tabell 2: Faresymboler

1.2.3 Advarslenes struktur

Advarslene i dette dokumentet har standardisert utseende og standardisert struktur.

	FARE **Faretype og kilde til fare!** Mulige konsekvenser dersom fare/advarsel ignoreres. ▸ Tiltak og forbud for å forebygge fare.

Eksemplet nedenfor viser en advarsel mot elektrisk støt på grunn av strømførende deler. Tiltaket for å unngå faren er angitt.

	FARE **Fare for elektrisk støt på grunn av strømførende deler!** Død på grunn av drepende elektrisk støt ▸ Koble apparatene fra strømforsyningen i minst 60 sekunder før reparasjonene startes.

1.2.4 Generelle symboler

Følgende generelle symboler brukes i dette dokumentet:

Gen. symbol	Betydning
	Identifisering av et spesielt tips (tekst og/eller grafikk)
	Identifisering av et enkelt tips (kun tekst)
	Identifisering av en lenke til en opplæringsvideo
	Identifisering av nødvendig verktøy
	Identifisering av nødvendige forutsetninger
if	Identifisering av en betingelse (hvis ..., så ...)
	Identifisering av et resultat
Start	Identifisering av en tast eller knapp
[00123456]	Identifisering av et materialnummer
Status	Identifisering av vist tekst/vindu (i apparatets display)

Tabell 3: Generelle symboler

Copyright BSH Hausgeräte GmbH

Sikkerhet

2.1 Generelle sikkerhetsinstruksjoner

2.1.1 Alle husholdningsapparater

Fare for elektrisk støt på grunn av strømførende deler!

- Feil ved reparasjoner hvor elektriske komponenter er involvert, kan føre til elektrisk støt!
- Koble apparatet fra strømnettet i minst 60 sekunder før arbeidet startes.
- Etter reparasjonen må du sørge for at det utføres en sikkerhetstest iht. VDE 0701 eller gjeldende forskrifter i det respektive land.

Fare for personskade på grunn av skarpe kanter!

- Bruk vernehansker.

Fare for å knuse legemsdeler under reparasjoner, vedlikehold, feilsøking og service på grunn av tunge og bevegelige komponenter

- Bruk vernesko.
- Sikre tunge komponenter for å hindre at de faller ned.
- Ikke stikk kroppsdeler inn i bevegelige komponenter.

Fare for apparatets sikkerhet/funksjon!

- Bruk kun originale reservedeler.

Fare for skade på deler som er følsomme overfor elektrostatisk utlading (ESD)!

- Ikke berør modulene, inklusive tilkoblinger og ledere.

Copyright BSH Hausgeräte GmbH

Verktøy og hjelpemidler

Betegnelse	Detaljer	Bilder
Beskyttelsesklut [00342013]	60 cm x 50 cm	
Sugekopp [00342224]	Ø 50 mm	
Torx-bits TX20 [00340865]	6,3 mm (1/4")	
Hjelpeverktøy [00342180]	Verktøy for å løsne plastdeler, "magic tool"	

Copyright BSH Hausgeräte GmbH

4.1 Utskiftning av dørpakning

Forutsetning:

- Døren er åpen.

Copyright BSH Hausgeräte GmbH

4.2 Utskiftning av flat hengsel

Spesielle hjelpemidler:

Torx-bits TX20	6,3 mm (1/4")	[00340865]

ADVARSEL

Tunge, klumpete apparater!
Rygg- og muskelskader
- Arbeidet med å demontere apparatets dør skal bare utføres av opplærte spesialister.
- Det kreves to personer for å flytte på apparatet.
- Bruk kun egnet verktøy og utstyr.

FORSIKTIG

Skarpe kanter!
Kuttskader
- Bruk vernehansker.

FORSIKTIG

Åpent hengsleområde!
Fare for å knuse/sette fast fingre
- Ikke grip inn i hengsleområdet.
- Bruk vernehansker.

FORSIKTIG

Fare for at deler kan falle ned på grunn av løsnede skruer!
Personskade på grunn av fallende deler.
- Sikre komponenten så den ikke kan falle ned.

OBS!

Fare for at deler kan falle ned på grunn av løsnede skruer!
Skade på andre deler på apparatet eller i kundens hjem, f.eks. gulv.
- Sikre komponenten så den ikke kan falle ned.

Forutsetning:
- Apparatet kobles fra strømforsyningen.
- Dør på møbel er demontert. Se monteringsanvisningen.
- Døren er åpen.

4.2.1 Demontering av flat hengsel

Vær forsiktig så ikke hengsler lukkes under demontering/montering.

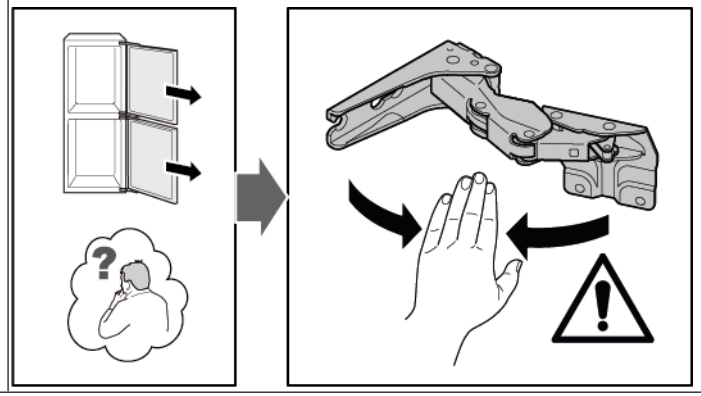

1. Ta av fire hengsledeksler.

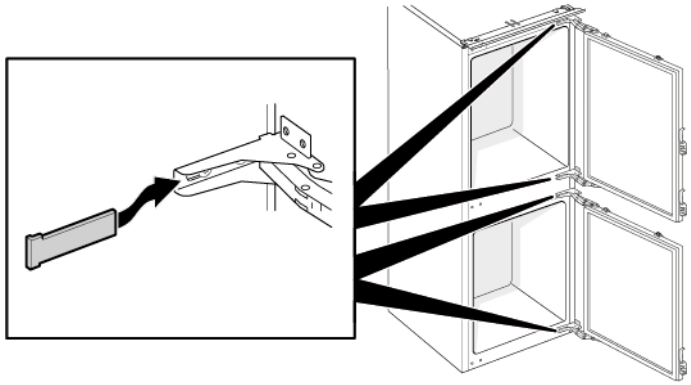

Copyright BSH Hausgeräte GmbH

2. 1. Løsne fire skruer (1).
   2. Skyv ut og demonter den øvre døren (2).

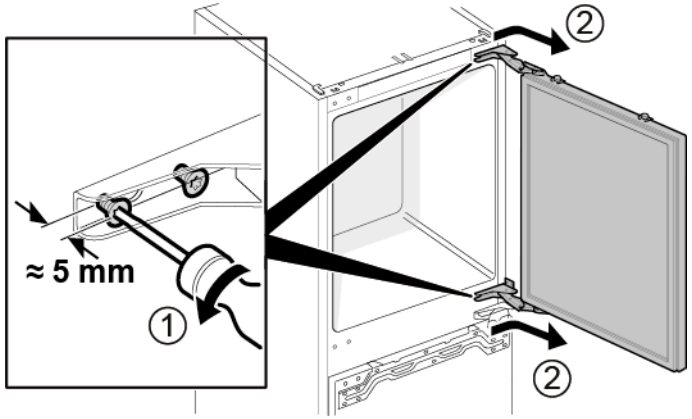

3. 1. Fjern fire skruer (1).
   2. Demonter hengslene (2).

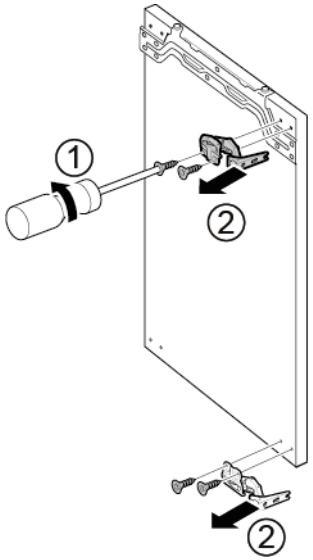

➡ De øvre dørhengslene er demontert.

4. 1. Løsne fire skruer (1).
   2. Skyv ut og demonter den nedre døren (2).

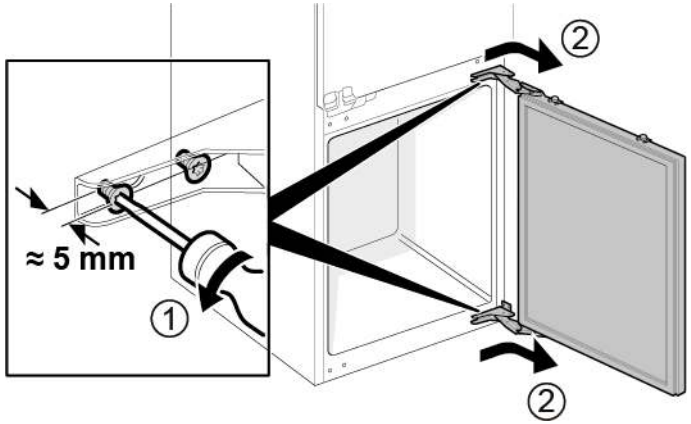

5. 1. Fjern fire skruer (1).
   2. Demonter hengslene (2).

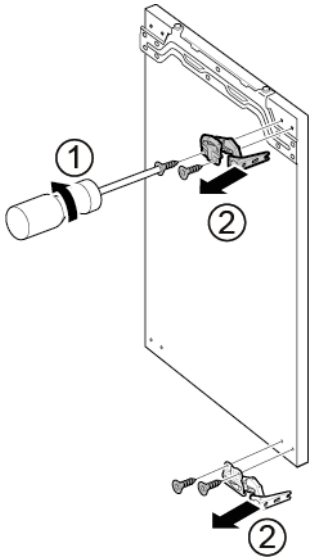

➡ De nedre dørhengslene er demontert.

Copyright BSH Hausgeräte GmbH

4.2.2 Montering av flat hengsel

- Monteres i motsatt rekkefølge.

Copyright BSH Hausgeräte GmbH

4.3 Utskiftning av glidehengsel

Spesielle hjelpemidler:

Torx-bits TX20	6,3 mm (1/4")	[00340865]

ADVARSEL

Tunge, klumpete apparater!
Rygg- og muskelskader
- Arbeidet med å demontere apparatets dør skal bare utføres av opplærte spesialister.
- Det kreves to personer for å flytte på apparatet.
- Bruk kun egnet verktøy og utstyr.

FORSIKTIG

Skarpe kanter!
Kuttskader
- Bruk vernehansker.

FORSIKTIG

Fare for at deler kan falle ned på grunn av løsnede skruer!
Personskade på grunn av fallende deler.
- Sikre komponenten så den ikke kan falle ned.

OBS!

Fare for at deler kan falle ned på grunn av løsnede skruer!
Skade på andre deler på apparatet eller i kundens hjem, f.eks. gulv.
- Sikre komponenten så den ikke kan falle ned.

Forutsetning:
- Apparatet kobles fra strømforsyningen.
- Dør på møbel og apparatets dør er skilt fra hverandre. Se monteringsanvisningen.

4.3.1 Demontering av glidehengsel

1. 1. Skru ut to skruer (1).
   2. Demonter øvre hengsel på øvre dør (2).
   3. Demonter den øvre døren (3).
   4. Skru ut to skruer (4).
   5. Demonter øvre hengsel på nedre dør (5).
   6. Demonter den nedre døren (6).

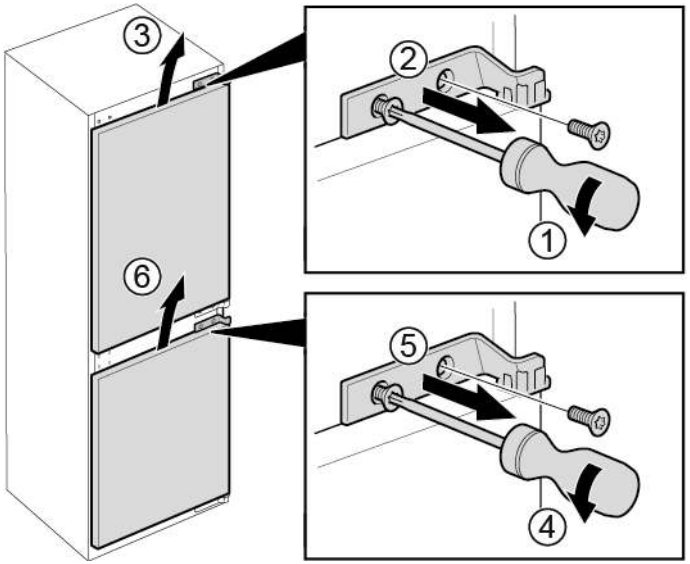

Copyright BSH Hausgeräte GmbH

2. 1. Fjern fire skruer (1).
   2. Demonter nedre hengsler (2).

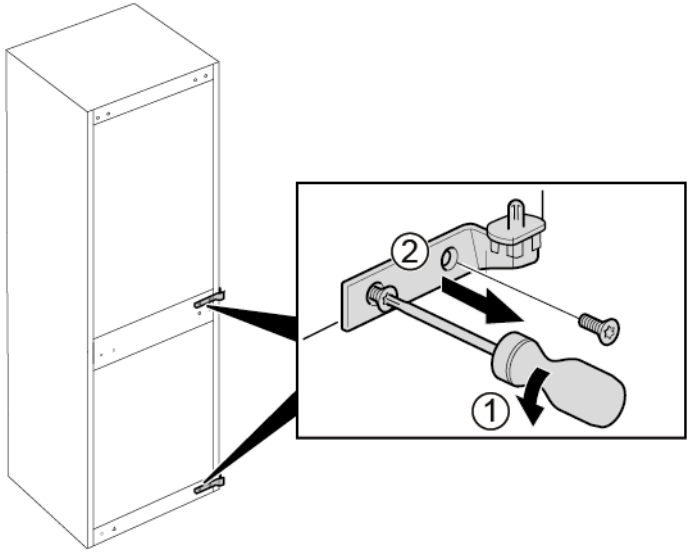

➡ Hengslene er demontert.

4.3.2 Montering av glidehengsel

- Monteres i motsatt rekkefølge.

Copyright BSH Hausgeräte GmbH

4.4 Utskiftning av hylle

Forutsetning:

✔ Døren er åpen.

4.4.1 Demontering av hylle

- Trekk ut hyllen.

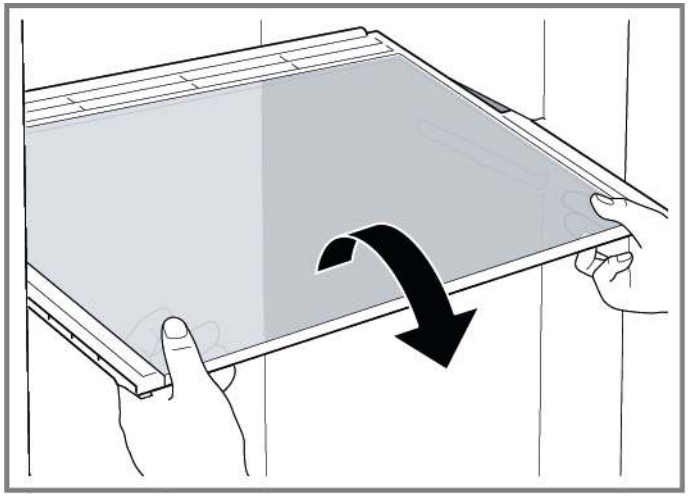

➡ Hyllen er demontert.

4.4.2 Montering av hylle

- Monteres i motsatt rekkefølge.

Copyright BSH Hausgeräte GmbH

4.5 Utskiftning av dørrack

Forutsetning:

- Døren er åpen.

4.5.1 Demontering av dørrack

- Løft dørracken opp.

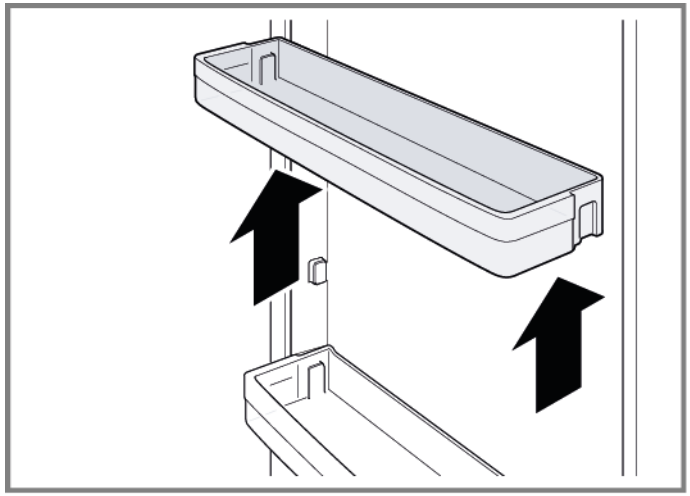

- Dørracken er demontert.

4.5.2 Montering av dørrack

- Monteres i motsatt rekkefølge.

Copyright BSH Hausgeräte GmbH

4.6 Utskiftning av frukt- og grønnsaksbeholder

Forutsetning:

Døren er åpen.

4.6.1 Demontering av frukt- og grønnsaksbeholder

1. Trekk ut frukt- og grønnsaksbeholderen så langt det går.
2. 1. Løft frukt- og grønnsaksbeholderen foran (1).
   2. Fjern beholderen (2).

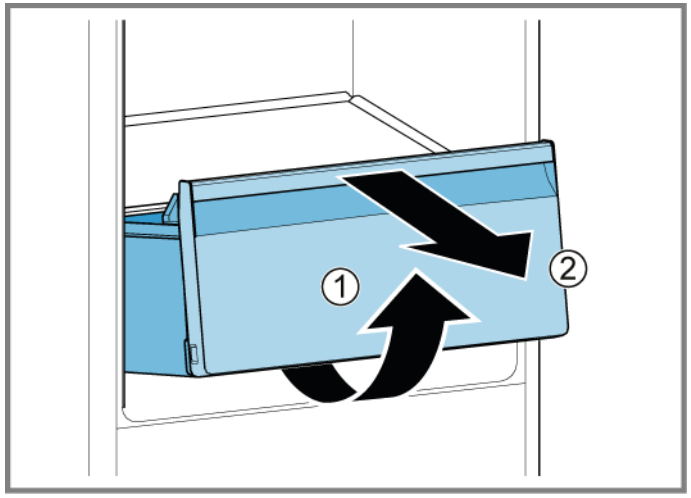

Frukt- og grønnsaksbeholderen er demontert.

4.6.2 Montering av frukt- og grønnsaksbeholder

- Monteres i motsatt rekkefølge.

Copyright BSH Hausgeräte GmbH

4.7 Utskiftning av beholder for frysevarer

Forutsetning:

✔ Døren er åpen.

4.7.1 Demontering av beholder for frysevarer

▸ 1. Trekk beholderen for frysevarer helt ut (1).
2. Ta ut beholderen for frysevarer (2).

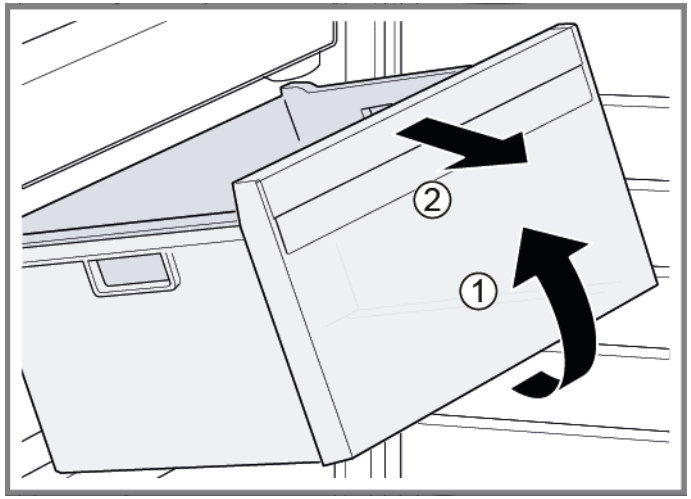

➔ Beholderen for frysevarer er demontert.

4.7.2 Montering av beholder for frysevarer

▸ Monteres i motsatt rekkefølge.

Copyright BSH Hausgeräte GmbH

4.8 Utskiftning av LED-sidelampe

Spesielle hjelpemidler:

Sugekopp Ø50 mm [00342224]

	Apparatet har en vedlikeholdsfri LED-lampe. Disse lampene skal kun repareres av kundeservice eller autoriserte teknikere!

	FARE **Fare for elektrisk støt på grunn av strømførende deler!** Livsfare på grunn av elektrisk støt ved feil reparasjon ▸ Elektriske deler skal repareres av kvalifiserte elektrikere. ▸ Etter reparasjonen må du sørge for at det utføres en sikkerhets-test iht. VDE 0701 eller gjeldende forskrifter i det respektive land.

	FARE **Fare for elektrisk støt på grunn av strømførende deler!** Død på grunn av drepende elektrisk støt ▸ Koble apparatene fra strømforsyningen i minst 60 sekunder før reparasjonene startes.

	FORSIKTIG **Skarpe kanter!** Kuttskader ▸ Bruk vernehansker.

Forutsetning:

- Apparatet kobles fra strømforsyningen.
- Døren er åpen.
- Hyllene er tatt ut.

4.8.1 Demontering av LED-sidelampe

1. Fest to sugekopper på LED-sidelampedekslet.
2. Trekk sugekoppene forover med en roterende bevegelse.

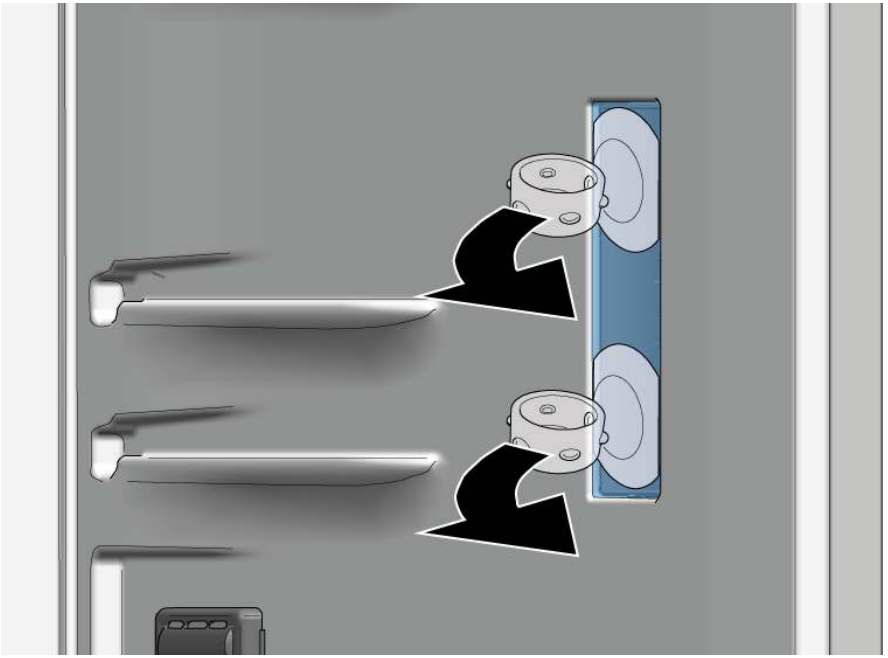

➡ LED-lampedekslet er demontert.

Copyright BSH Hausgeräte GmbH

3. Demonter LED-modulen.

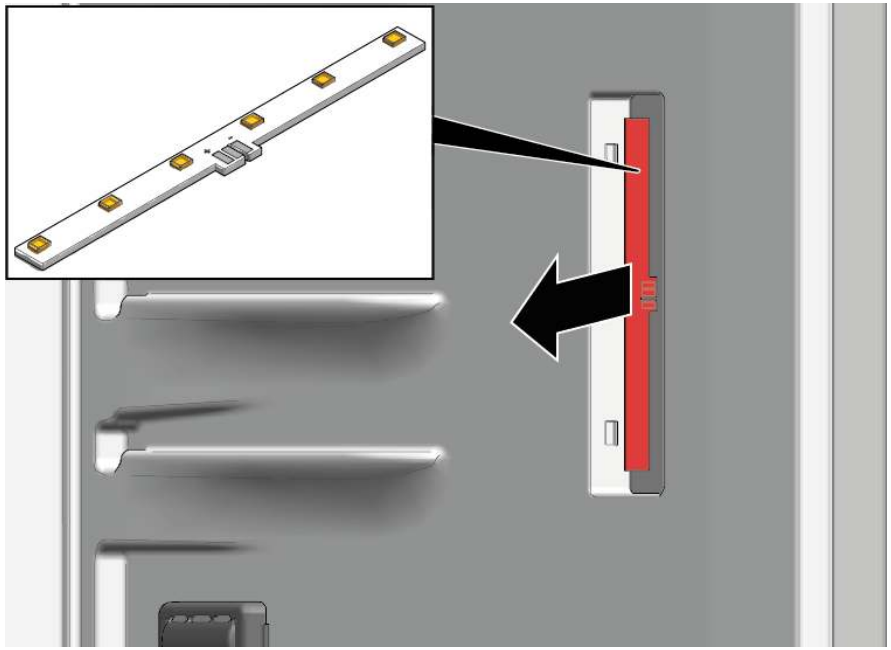

➡ LED-sidelampen er demontert.

4.8.2 Montering av LED-sidelampe

ℹ	Ettersom lampedekselkrokene lett kan brekk under demonteringen, finnes det en LED-sidelampe som reservedel i settet med LED-modulen og lampedekslet.

- Monteres i motsatt rekkefølge.

Copyright BSH Hausgeräte GmbH

4.9 Utskiftning av øvre LED-lampe

Spesielle hjelpemidler:

Hjelpeverktøy	Verktøy for å løsne plastdeler, "magic tool" [00342180]

Apparatet har en vedlikeholdsfri LED-lampe.

Disse lampene skal kun repareres av kundeservice eller autoriserte teknikere!

FARE

Fare for elektrisk støt på grunn av strømførende deler!
Livsfare på grunn av elektrisk støt ved feil reparasjon
- Elektriske deler skal repareres av kvalifiserte elektrikere.
- Etter reparasjonen må du sørge for at det utføres en sikkerhetstest iht. VDE 0701 eller gjeldende forskrifter i det respektive land.

FARE

Fare for elektrisk støt på grunn av strømførende deler!
Død på grunn av drepende elektrisk støt
- Koble apparatene fra strømforsyningen i minst 60 sekunder før reparasjonene startes.

FORSIKTIG

Skarpe kanter!
Kuttskader
- Bruk vernehansker.

Forutsetning:

- Apparatet kobles fra strømforsyningen.
- Døren er åpen.

4.9.1 Demontering av øvre LED-lampe

1. 1. Skyv demonteringsverktøyet mellom den øvre LED-lampen og kjøleskaprommets innerbelegg for å løsne lampekrokene (1).
   2. Demonter den øvre LED-lampen (2).

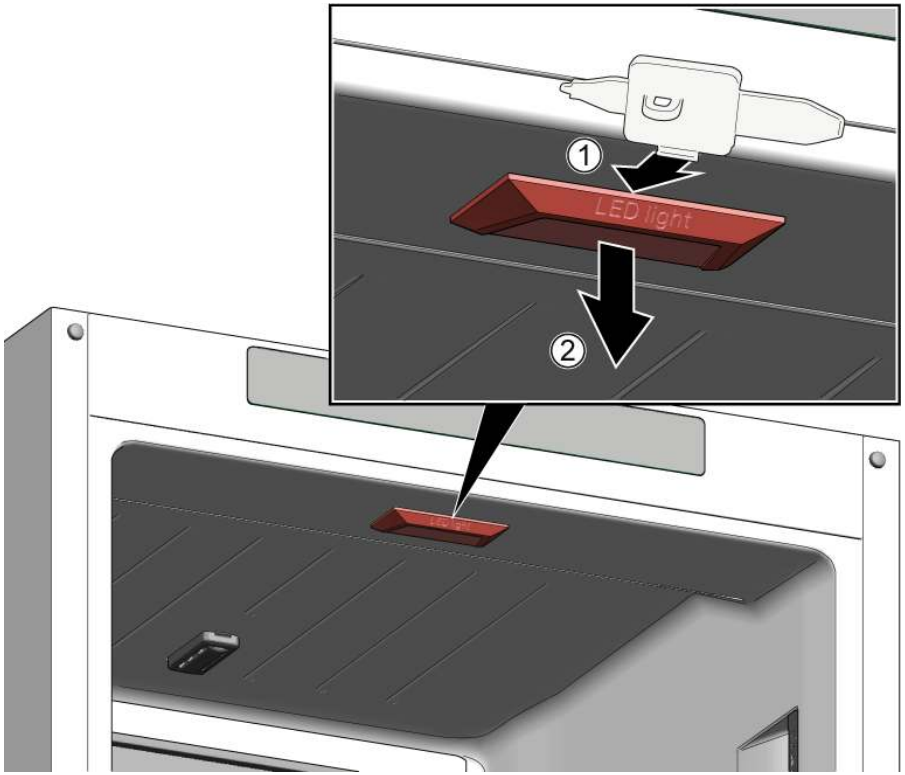

2. Koble fra den elektriske tilkoblingen for den øvre LED-lampen.

Den øvre LED-lampen er demontert.

4.9.2 Montering av øvre LED-lampe

- Monteres i motsatt rekkefølge.

Copyright BSH Hausgeräte GmbH

4.10 Utskiftning av LED-lampe for fryser

Spesielle hjelpemidler:

Hjelpeverktøy	Verktøy for å løsne plastdeler, "magic tool" [00342180]

Apparatet har en vedlikeholdsfri LED-lampe.

Disse lampene skal kun repareres av kundeservice eller autoriserte teknikere!

FARE

Fare for elektrisk støt på grunn av strømførende deler!
Livsfare på grunn av elektrisk støt ved feil reparasjon
- Elektriske deler skal repareres av kvalifiserte elektrikere.
- Etter reparasjonen må du sørge for at det utføres en sikkerhets-test iht. VDE 0701 eller gjeldende forskrifter i det respektive land.

FARE

Fare for elektrisk støt på grunn av strømførende deler!
Død på grunn av drepende elektrisk støt
- Koble apparatene fra strømforsyningen i minst 60 sekunder før reparasjonene startes.

FORSIKTIG

Skarpe kanter!
Kuttskader
- Bruk vernehansker.

Forutsetning:
- Apparatet kobles fra strømforsyningen.
- Døren er åpen.

4.10.1 Demontering av LED-lampe for fryser

1. Skyv demonteringsverktøyet mellom lampen og huset på siden av lampen for å lage en åpning (1).
2. Skyv demonteringsverktøyet på den andre siden av lampefestekroken, og drei det forover (2).
3. Demonter LED-lampen for fryseren (3).

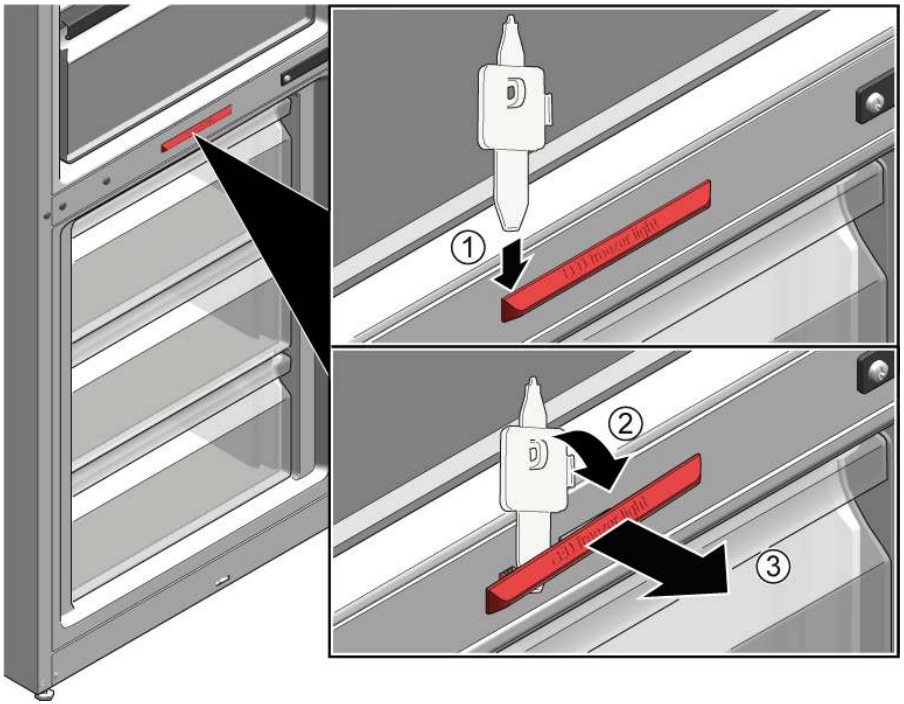

- LED-lampen for fryseren er koblet fra.
- LED-lampen for fryseren er demontert.

4.10.2 Montering av LED-lampe for fryser

- Monteres i motsatt rekkefølge.

Copyright BSH Hausgeräte GmbH

Wskazówki naprawy - Chłodziarko-zamrażarka

Informacje dotyczące dokumentu ... 307
1.1 Ważne informacje ... 307
1.1.1 Cel dokumentu ... 307
1.2 Objaśnienie symboli ostrzegawczych ... 307
1.2.1 Oznaczenie poziomów niebezpieczeństwa ... 307
1.2.2 Symbole ostrzegawcze ... 307
1.2.3 Budowa ostrzeżeń ... 308
1.2.4 Ogólne symbole ... 308

Bezpieczeństwo ... 309
2.1 Ogólne informacje dotyczące bezpieczeństwa ... 309
2.1.1 Wszystkie sprzęty gospodarstwa domowego ... 309

Narzędzia i pomoce techniczne ... 310

Naprawy ... 311
4.1 Wymiana uszczelki drzwiczek ... 311
4.2 Wymiana zawiasu płaskiego ... 312
4.2.1 Demontaż zawiasu płaskiego ... 312
4.2.2 Montaż zawiasu płaskiego ... 314
4.3 Wymiana zawiasu suwakowego ... 315
4.3.1 Demontaż zawiasu suwakowego ... 315
4.3.2 Montaż zawiasu suwakowego ... 316
4.4 Wymiana półki ... 317
4.4.1 Demontaż półki ... 317
4.4.2 Montaż półki ... 317
4.5 Wymiana półki drzwiczek ... 318
4.5.1 Demontaż półki drzwiczek ... 318
4.5.2 Montaż półki drzwiczek ... 318
4.6 Wymiana pojemnika na owoce i warzywa ... 319
4.6.1 Demontaż pojemnika na owoce i warzywa ... 319
4.6.2 Montaż pojemnika na owoce i warzywa ... 319
4.7 Wymiana pojemnika na mrożoną żywność ... 320
4.7.1 Demontaż pojemnika na mrożoną żywność ... 320
4.7.2 Montaż pojemnika na mrożoną żywność ... 320
4.8 Wymiana oświetlenia bocznego LED ... 321
4.8.1 Demontaż oświetlenia bocznego LED ... 321
4.8.2 Montaż bocznego oświetlenia LED ... 322
4.9 Wymiana górnej żarówki LED ... 323
4.9.1 Demontaż górnej żarówki LED ... 323
4.9.2 Montaż górnej żarówki LED ... 323
4.10 Wymiana żarówki LED w zamrażarce ... 324
4.10.1 Demontaż żarówki LED w zamrażarce ... 324
4.10.2 Montaż żarówki LED w zamrażarce ... 324

Copyright by BSH Hausgeräte GmbH

❶ Informacje dotyczące dokumentu

1.1 Ważne informacje

1.1.1 Cel dokumentu

Niniejsze wskazówki naprawcze mają na celu zapewnienie użytkownikowi pomocy w samodzielnej naprawie posiadanych urządzeń w sposób zgodny z obowiązującymi przepisami w sprawie ekoprojektu (stan na 03/2021).

Zawierają one informacje na temat wymiany określonych części zamiennych oraz ostrzeżenia i informacje o zagrożeniach.

W razie pytań należy się skontaktować z naszym działem serwisowym. Odpowiedzialność za szkody ponosimy tylko pod warunkiem prawidłowego stosowania się do wskazówek naprawczych.

1.2 Objaśnienie symboli ostrzegawczych

1.2.1 Oznaczenie poziomów niebezpieczeństwa

Poziom ryzyka jest określany przy pomocy symbolu oraz wyrazu. Wyraz określa poziom ryzyka.

Symbol	Znaczenie
⚠ NIEBEZPIECZEŃSTWO	Bezpośrednio zagrażające niebezpieczeństwo, które przy niezachowaniu odpowiednich środków ostrożności może doprowadzić do śmierci lub poważnych obrażeń.
⚠ OSTRZEŻENIE	Prawdopodobieństwo wystąpienia niebezpieczeństwa, które przy niezachowaniu odpowiednich środków ostrożności może doprowadzić do śmierci lub poważnych obrażeń.
⚠ WAŻNE	Prawdopodobieństwo wystąpienia niebezpieczeństwa, które przy niezachowaniu odpowiednich środków ostrożności może doprowadzić do powstania lekkich obrażeń.
UWAGA!	Ostrzeżenie dot. możliwości powstania szkody materialnej.

Tabela 1: Oznaczenie poziomów niebezpieczeństwa

1.2.2 Symbole ostrzegawcze

Symbole ostrzegawcze reprezentują graficznie źródło potencjalnego ryzyka.

W poniższym dokumencie użyto następujących symboli:

Symbole ostrzegawcze	Znaczenie
	Ogólne ostrzeżenie
	Niebezpieczeństwo od napięcia elektrycznego
	Ryzyko wybuchu

Copyright by BSH Hausgeräte GmbH

Symbole ostrzegawcze	Znaczenie
	Ryzyko obrażeń (rozcięć)
	Ryzyko zmiażdżenia
	Ryzyko oparzenia
	Silne pole magnetyczne
	Promieniowanie nie-jonizujące

Tabela 2: Symbole ostrzegawcze

1.2.3 Budowa ostrzeżeń

Ostrzeżenia podane w dokumencie mają standardową budowę.

	⚠ NIEBEZPIECZEŃSTWO **Typ i źródło ryzyka!!** Konsekwencje zignorowania. ▸ Środki ochronne.

Kolejne ostrzeżenie wskazuje, jako źródło możliwość porażenia prądem. Wskazano czynności, które mają za zadanie ograniczenie ryzyka.

	⚠ NIEBEZPIECZEŃSTWO **Ryzyko porażenia prądem, ze względu na elementy będące pod napięciem!** Zagrożenie życia poprzez porażenie prądem ▸ Odłączyć urządzenie od zasilania sieciowego na 60 sekund przed rozpoczęciem naprawy.

1.2.4 Ogólne symbole

Poniższe symbole są używane w dokumentacji:

Symbol	Znaczenie
	Identyfikacja specjalnej wskazówki (tekst lub grafika)
	Identyfikacja prostej wskazówki (tylko tekst)
	Identyfikacja linku do pliku wideo
	Identyfikacja narzędzi
	Identyfikacja wstępnych warunków
	Identyfikacja warunku (jeżeli)
	Identyfikacja rezultatu
Start	Identyfikacja przycisku
[00123456]	Identyfikacja numeru materiału
Status	Identyfikacja wyświetlanego tekstu / komunikatu (na wyświetlaczu)

Tabela 3: Ogólne symbole

Copyright by BSH Hausgeräte GmbH

Bezpieczeństwo

2.1 Ogólne informacje dotyczące bezpieczeństwa

2.1.1 Wszystkie sprzęty gospodarstwa domowego

Ryzyko porażenia prądem elektrycznym wskutek kontaktu z elementami znajdującymi się pod napięciem!

- Błędna naprawa części elektrycznych może spowodować porażenie prądem elektrycznym!
- Co najmniej 60 sekund przed przystąpieniem do pracy odłączyć urządzenie od sieci elektrycznej.
- Po naprawie należy przeprowadzić test bezpieczeństwa zgodny z przepisami normy VDE 0701 (Niemcy) lub odpowiednimi przepisami obowiązującymi w kraju użytkowania.

Ryzyko zranienia o ostre krawędzie!

- Używać rękawic ochronnych.

Ryzyko zmiażdżenia podczas naprawy, obsługi lub diagnozy, ze względu na ciężkie i ruchome elementy

- Stosować obuwie ochronne.
- Zabezpieczyć ciężkie elementy przed upadkiem.
- Nie dotykać ruchomych elementów podczas pracy urządzenia.

Zagrożenie dla bezpieczeństwa użytkowania i działania urządzenia!

- Używać tylko oryginalnych części zamiennych.

Ryzyko uszkodzenia komponentów wrażliwych na wyładowania elektrostatyczne (ESD)!

- Nie dotykać modułów, włącznie ze złączami i ścieżkami przewodzącymi.

Copyright by BSH Hausgeräte GmbH

Narzędzia i pomoce techniczne

Przeznaczenie	Detale	Zdjęcia
Tkanina ochronna [00342013]	60 cm x 50 cm	
Przyssawka [00342224]	Ø 50 mm	
Torx Bit TX20 [00340865]	6,3 mm (1/4")	
Narzędzie pomocnicze [00342180]	Do demontaż plastikowych części, “magic tool”	

Copyright by BSH Hausgeräte GmbH

4.1 Wymiana uszczelki drzwiczek

Warunek:

- Drzwiczki są otwarte.

Copyright by BSH Hausgeräte GmbH

4.2 Wymiana zawiasu płaskiego

Sugerowane narzędzia

Torx Bit TX20 6,3 mm (1/4") [00340865]

OSTRZEŻENIE

Ciężkie, nieporęczne urządzenia!
Kontuzje mięśni i pleców
- Czynność demontażu drzwiczek urządzenia powinna być wykonywana tylko przez wyszkolonych techników.
- Przemieszczenie urządzenia wymaga udziału dwóch osób.
- Używać tylko odpowiednich narzędzi i sprzętu.

WAŻNE

Ostre krawędzie!
Rany cięte
- Zawsze używaj rękawic ochronnych.

WAŻNE

Odsłonięty zawias!
Zmiażdżenie / uwięzienie palca
- Nie wkładać rąk pod zawiasy.
- Zawsze używaj rękawic ochronnych.

WAŻNE

Niebezpieczeństwo spadnięcia części po wykręceniu śrub!
Zranienie przez spadające części.
- Zabezpieczyć część przed spadnięciem.

UWAGA!

Niebezpieczeństwo spadnięcia części po wykręceniu śrub!
Uszkodzenie innych części urządzenia albo pomieszczenia mieszkalnego, np. podłogi.
- Zabezpieczyć część przed spadnięciem.

Warunek:
- Urządzenie jest odłączone od źródła zasilania energią elektryczną.
- Zostały wymontowane drzwiczki mebla. Patrz instrukcja montażu.
- Drzwiczki są otwarte.

4.2.1 Demontaż zawiasu płaskiego

Uważać, by podczas demontażu i montażu zawiasy nie zostały zamknięte.

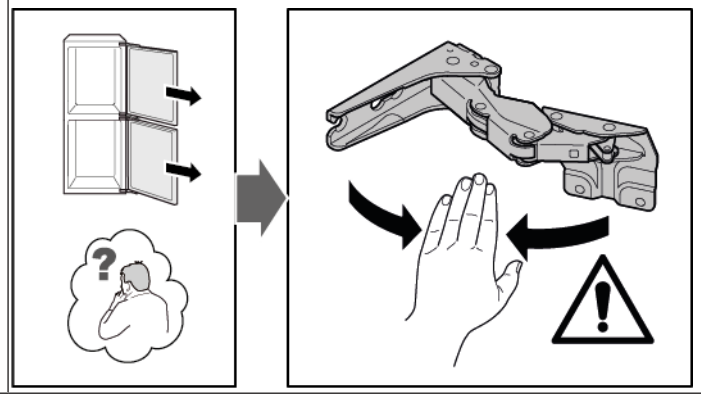

1. Wyjąć cztery osłony zawiasów.

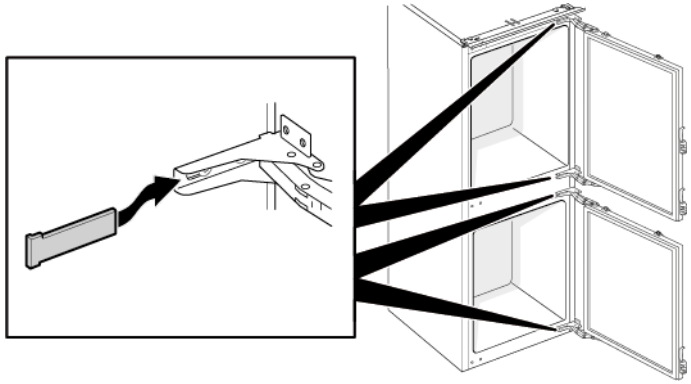

Copyright by BSH Hausgeräte GmbH

2. 1. Poluzować cztery śruby (1).
   2. Wysunąć i wyjąć drzwiczki górne (2).

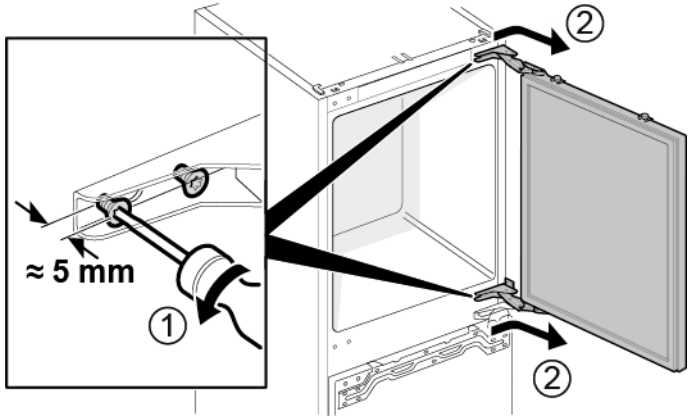

3. 1. Wykręcić cztery śruby (1).
   2. Wyjąć zawiasy (2).

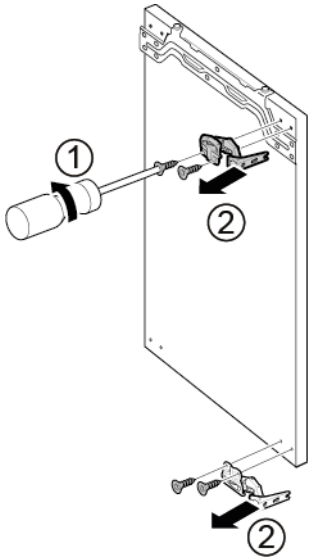

➡ Zawiasy górnych drzwiczek są wymontowane.

4. 1. Poluzować cztery śruby (1).
   2. Wysunąć i wyjąć dolne drzwiczki (2).

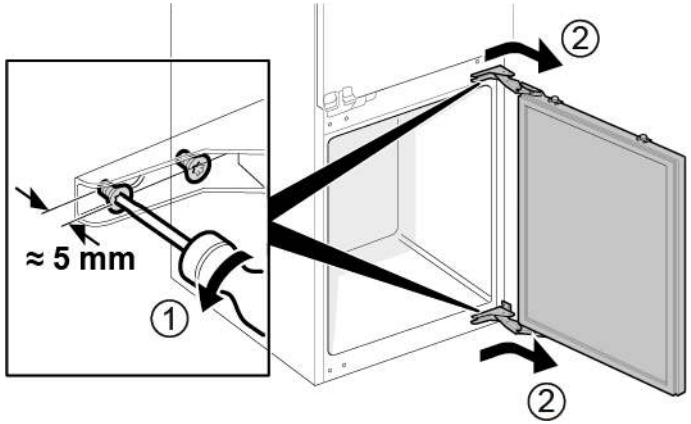

5. 1. Wykręcić cztery śruby (1).
   2. Wyjąć zawiasy (2).

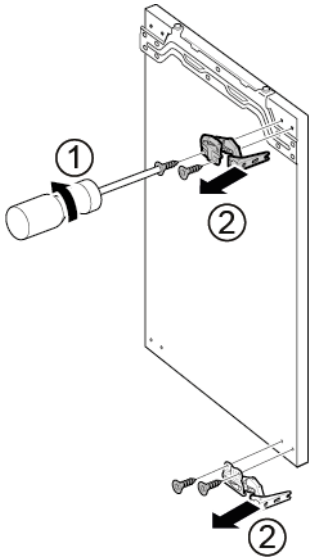

➡ Zawiasy dolnych drzwiczek są wymontowane.

Copyright by BSH Hausgeräte GmbH

4.2.2 Montaż zawiasu płaskiego

- Montaż w odwrotnej kolejności.

Copyright by BSH Hausgeräte GmbH

4.3 Wymiana zawiasu suwakowego

Sugerowane narzędzia

Torx Bit TX20	6,3 mm (1/4")	[00340865]

OSTRZEŻENIE

Ciężkie, nieporęczne urządzenia!
Kontuzje mięśni i pleców
- Czynność demontażu drzwiczek urządzenia powinna być wykonywana tylko przez wyszkolonych techników.
- Przemieszczenie urządzenia wymaga udziału dwóch osób.
- Używać tylko odpowiednich narzędzi i sprzętu.

WAŻNE

Ostre krawędzie!
Rany cięte
- Zawsze używaj rękawic ochronnych.

WAŻNE

Niebezpieczeństwo spadnięcia części po wykręceniu śrub!
Zranienie przez spadające części.
- Zabezpieczyć część przed spadnięciem.

UWAGA!

Niebezpieczeństwo spadnięcia części po wykręceniu śrub!
Uszkodzenie innych części urządzenia albo pomieszczenia mieszkalnego, np. podłogi.
- Zabezpieczyć część przed spadnięciem.

Warunek:
- Urządzenie jest odłączone od źródła zasilania energią elektryczną.
- Drzwiczki mebla zostały odłączone od drzwiczek urządzenia. Patrz instrukcja montażu.

4.3.1 Demontaż zawiasu suwakowego

1. 1. Wykręcić dwie śruby (1).
   2. Wyjąć zawias górny drzwiczek górnych (2).
   3. Wyjąć drzwiczki górne (3).
   4. Wykręcić dwie śruby (4).
   5. Wyjąć zawias górny drzwiczek dolnych (5).
   6. Wyjąć drzwiczki dolne (6).

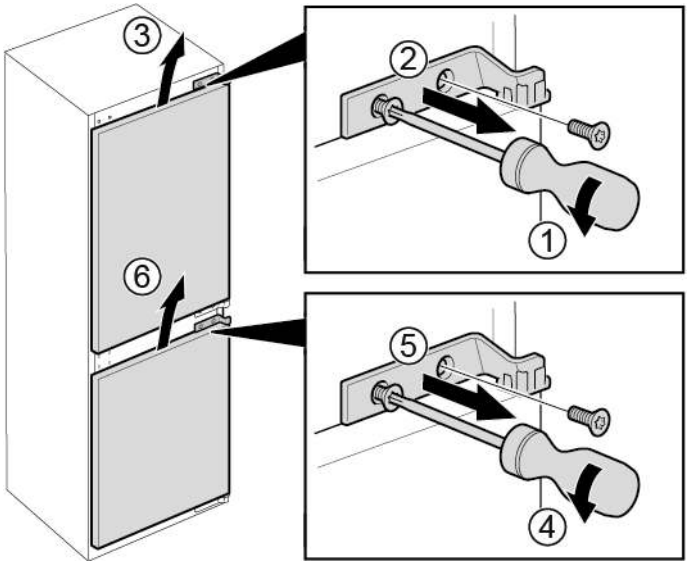

Copyright by BSH Hausgeräte GmbH

2. 1. Wykręcić cztery śruby (1).
   2. Wyjąć zawiasy dolne (2).

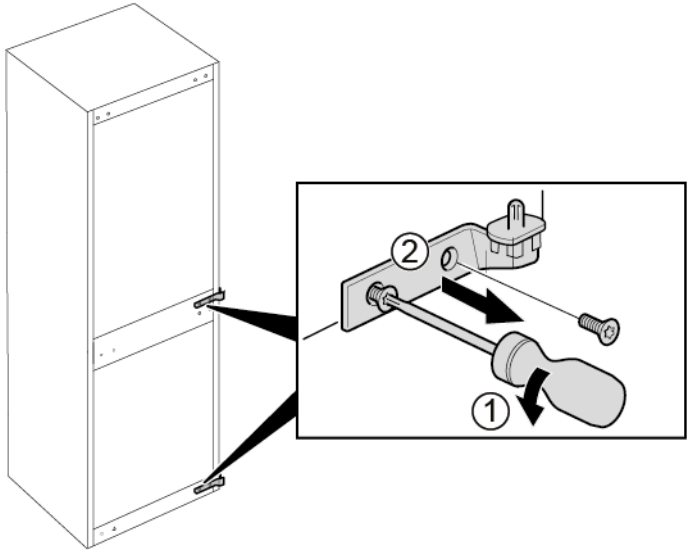

➡ Zawiasy są wymontowane.

4.3.2 Montaż zawiasu suwakowego

- Montaż w odwrotnej kolejności.

Copyright by BSH Hausgeräte GmbH

4.4 Wymiana półki

Warunek:

Drzwiczki są otwarte.

4.4.1 Demontaż półki

- Wyciągnąć półkę.

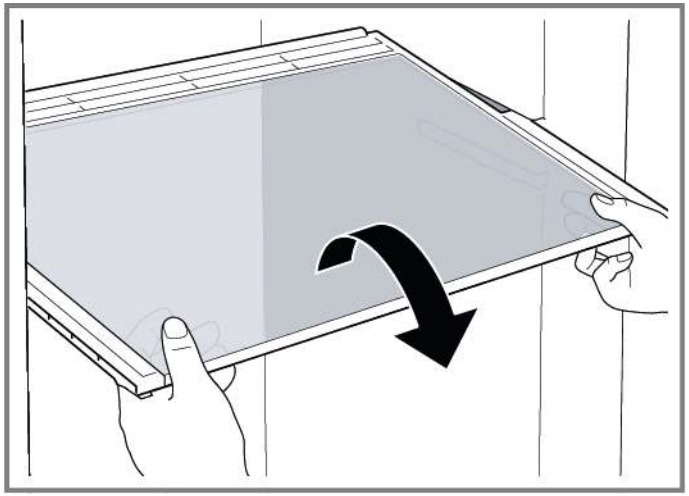

Półka jest wyjęta.

4.4.2 Montaż półki

- Montaż w odwrotnej kolejności.

Copyright by BSH Hausgeräte GmbH

4.5 Wymiana półki drzwiczek

Warunek:

Drzwiczki są otwarte.

4.5.1 Demontaż półki drzwiczek

- Podnieść półkę drzwiczek do góry.

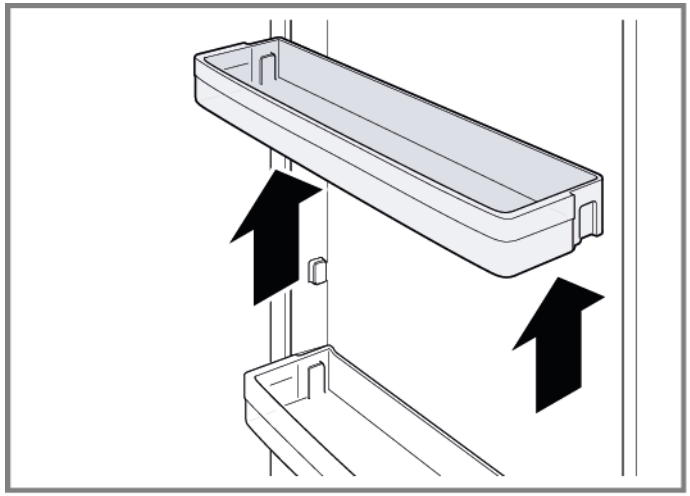

Półka drzwiczek została zdemontowana.

4.5.2 Montaż półki drzwiczek

- Montaż w odwrotnej kolejności.

Copyright by BSH Hausgeräte GmbH

4.6 Wymiana pojemnika na owoce i warzywa

Warunek:

Drzwiczki są otwarte.

4.6.1 Demontaż pojemnika na owoce i warzywa

1. Wyciągnąć pojemnik na owoce i warzywa do oporu.
2. 1. Podnieść pojemnik na owoce i warzywa z przodu (1).
   2. Wyjąć pojemnik (2).

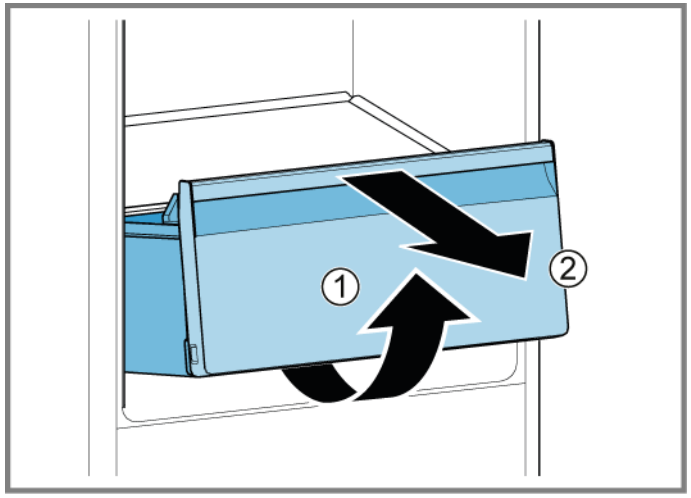

Pojemnik na owoce i warzywa jest wyjęty.

4.6.2 Montaż pojemnika na owoce i warzywa

- Montaż w odwrotnej kolejności.

Copyright by BSH Hausgeräte GmbH

4.7 Wymiana pojemnika na mrożoną żywność

Warunek:

Drzwiczki są otwarte.

4.7.1 Demontaż pojemnika na mrożoną żywność

1. Wyciągnąć pojemnik na mrożoną żywność do końca (1).
2. Wyjąć pojemnik na mrożoną żywność (2).

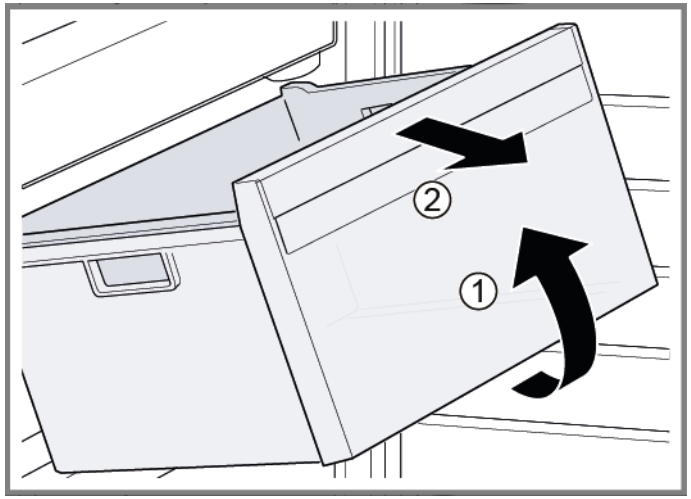

Pojemnik na mrożoną żywność został wyjęty.

4.7.2 Montaż pojemnika na mrożoną żywność

- Montaż w odwrotnej kolejności.

Copyright by BSH Hausgeräte GmbH

4.8 Wymiana oświetlenia bocznego LED

Sugerowane narzędzia

Przyssawka Ø50 mm [00342224]

	Urządzenie posiada bezobsługowe oświetlenie LED. Tego rodzaju elementy oświetleniowe mogą być naprawiane wyłącznie przez serwis lub autoryzowanych techników!

	NIEBEZPIECZEŃSTWO **Ryzyko porażenia prądem elektrycznym wskutek kontaktu z elementami znajdującymi się pod napięciem!** Niebezpieczeństwo utraty życia wskutek porażenia prądem elektrycznym w przypadku nieprawidłowej naprawy ▸ Części elektryczne powinny być naprawiane przez wykwalifikowanych elektryków. ▸ Po naprawie należy przeprowadzić test bezpieczeństwa zgodny z przepisami normy VDE 0701 (Niemcy) lub odpowiednimi przepisami obowiązującymi w kraju użytkowania.

	NIEBEZPIECZEŃSTWO **Ryzyko porażenia prądem, ze względu na elementy będące pod napięciem!** Zagrożenie życia poprzez porażenie prądem ▸ Odłączyć urządzenie od zasilania sieciowego na 60 sekund przed rozpoczęciem naprawy.

	WAŻNE **Ostre krawędzie!** Rany cięte ▸ Zawsze używaj rękawic ochronnych.

Warunek:

- Urządzenie jest odłączone od źródła zasilania energią elektryczną.
- Drzwiczki są otwarte.
- Zostały wyjęte półki.

4.8.1 Demontaż oświetlenia bocznego LED

1. Przymocować przyssawkę do pokrywy bocznego oświetlenia LED.
2. Pociągnąć przyssawkę do przodu jednym obrotowym ruchem.

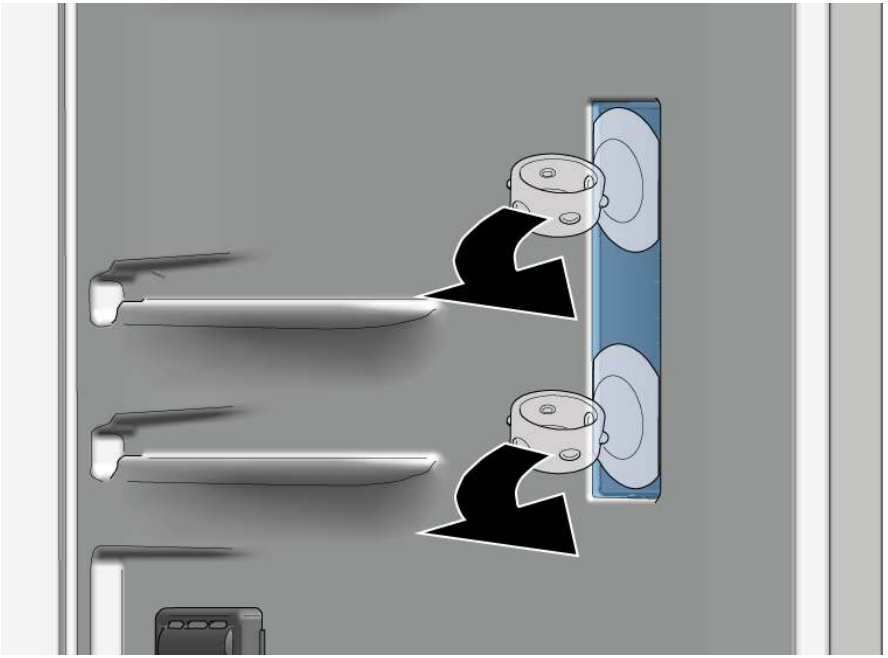

➡ Pokrywa oświetlenia LED została wymontowana.

Copyright by BSH Hausgeräte GmbH

3. Zdemontować moduł LED.

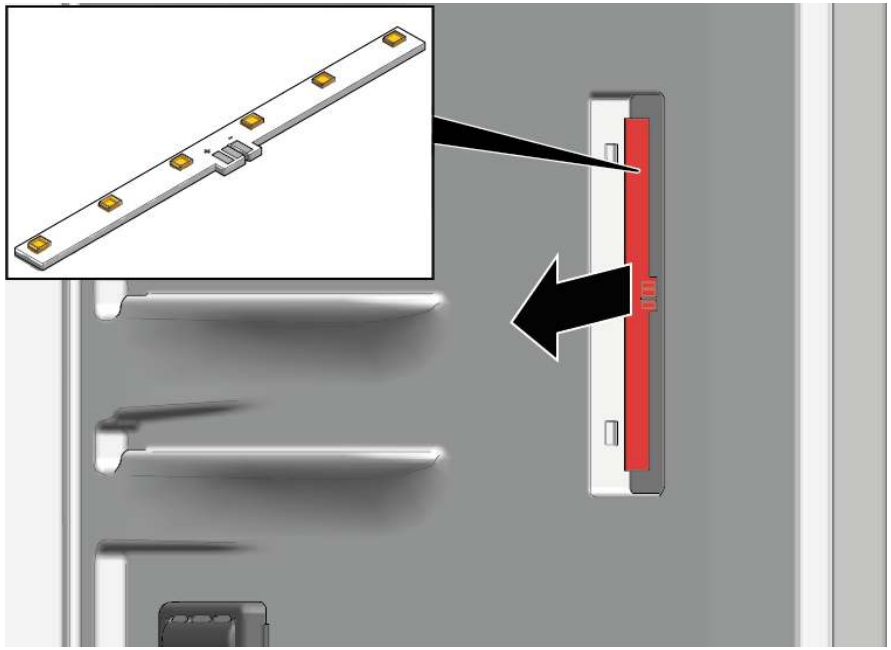

➔ Boczne oświetlenie LED zostało wymontowane.

4.8.2 Montaż bocznego oświetlenia LED

ℹ	Ze względu na to, że zaczepy pokrywy łatwo się łamią, część zamienna oświetlenie boczne LED stanowi zestaw zawierający moduł LED i pokrywę.

▸ Montaż w odwrotnej kolejności.

Copyright by BSH Hausgeräte GmbH

4.9 Wymiana górnej żarówki LED

Sugerowane narzędzia

Narzędzie pomocnicze	Do demontaż plastikowych części, “magic tool”	[00342180]

Urządzenie posiada bezobsługowe oświetlenie LED.

Tego rodzaju elementy oświetleniowe mogą być naprawiane wyłącznie przez serwis lub autoryzowanych techników!

NIEBEZPIECZEŃSTWO

Ryzyko porażenia prądem elektrycznym wskutek kontaktu z elementami znajdującymi się pod napięciem!
Niebezpieczeństwo utraty życia wskutek porażenia prądem elektrycznym w przypadku nieprawidłowej naprawy
- Części elektryczne powinny być naprawiane przez wykwalifikowanych elektryków.
- Po naprawie należy przeprowadzić test bezpieczeństwa zgodny z przepisami normy VDE 0701 (Niemcy) lub odpowiednimi przepisami obowiązującymi w kraju użytkowania.

NIEBEZPIECZEŃSTWO

Ryzyko porażenia prądem, ze względu na elementy będące pod napięciem!
Zagrożenie życia poprzez porażenie prądem
- Odłączyć urządzenie od zasilania sieciowego na 60 sekund przed rozpoczęciem naprawy.

WAŻNE

Ostre krawędzie!
Rany cięte
- Zawsze używaj rękawic ochronnych.

Warunek:
- Urządzenie odłączone od źródła zasilania.
- Drzwiczki są otwarte.

4.9.1 Demontaż górnej żarówki LED

1. 1. Wsunąć przyrząd demontażowy między górną żarówkę LED i wewnętrzną wkładkę komory chłodziarki, aby zwolnić zaczepy żarówki (1).
   2. Wyjąć górną żarówkę LED (2).

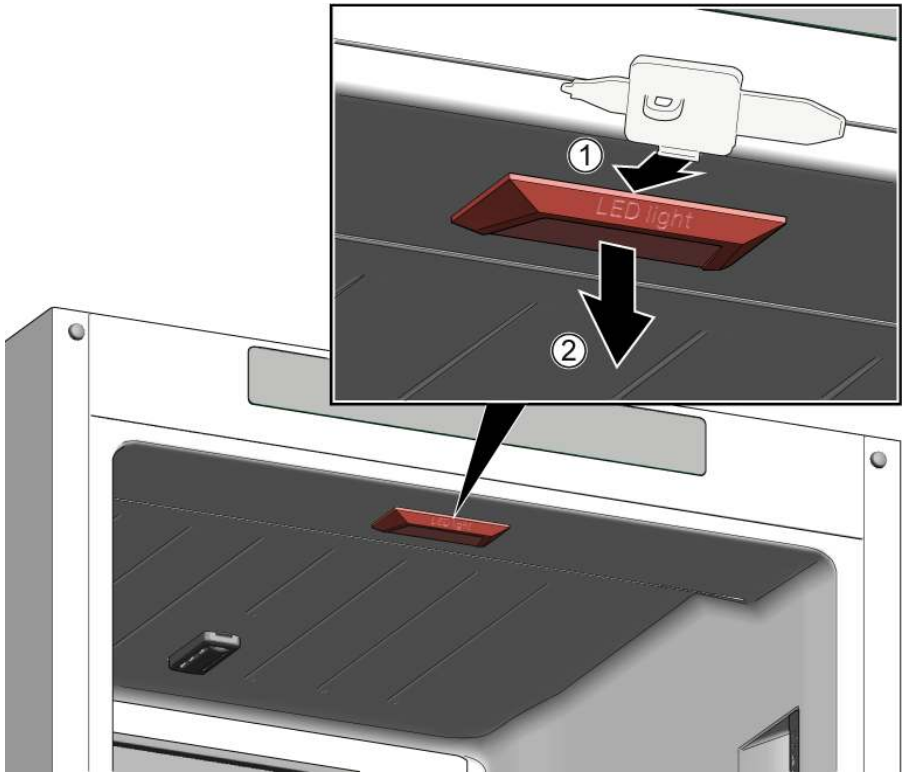

2. Rozłączyć złącze elektryczne górnej żarówki LED.

Górna żarówka LED została wymontowana.

4.9.2 Montaż górnej żarówki LED

- Montaż w odwrotnej kolejności.

Copyright by BSH Hausgeräte GmbH

4.10 Wymiana żarówki LED w zamrażarce

Sugerowane narzędzia

Narzędzie pomocnicze	Do demontaż plastikowych części, “magic tool”	[00342180]

Urządzenie posiada bezobsługowe oświetlenie LED.

Tego rodzaju elementy oświetleniowe mogą być naprawiane wyłącznie przez serwis lub autoryzowanych techników!

NIEBEZPIECZEŃSTWO

Ryzyko porażenia prądem elektrycznym wskutek kontaktu z elementami znajdującymi się pod napięciem!
Niebezpieczeństwo utraty życia wskutek porażenia prądem elektrycznym w przypadku nieprawidłowej naprawy
- Części elektryczne powinny być naprawiane przez wykwalifikowanych elektryków.
- Po naprawie należy przeprowadzić test bezpieczeństwa zgodny z przepisami normy VDE 0701 (Niemcy) lub odpowiednimi przepisami obowiązującymi w kraju użytkowania.

NIEBEZPIECZEŃSTWO

Ryzyko porażenia prądem, ze względu na elementy będące pod napięciem!
Zagrożenie życia poprzez porażenie prądem
- Odłączyć urządzenie od zasilania sieciowego na 60 sekund przed rozpoczęciem naprawy.

WAŻNE

Ostre krawędzie!
Rany cięte
- Zawsze używaj rękawic ochronnych.

Warunek:
- Urządzenie odłączone od źródła zasilania.
- Drzwiczki są otwarte.

4.10.1 Demontaż żarówki LED w zamrażarce

1. Wsunąć przyrząd demontażowy między żarówkę i obudowę po stronie żarówki, aby wytworzyć szczelinę (1).
2. Przesunąć przyrząd demontażowy na drugą stroną zaczepu mocującego żarówkę i obrócić go do przodu (2).
3. Wyjąć żarówkę LED zamrażarki (3).

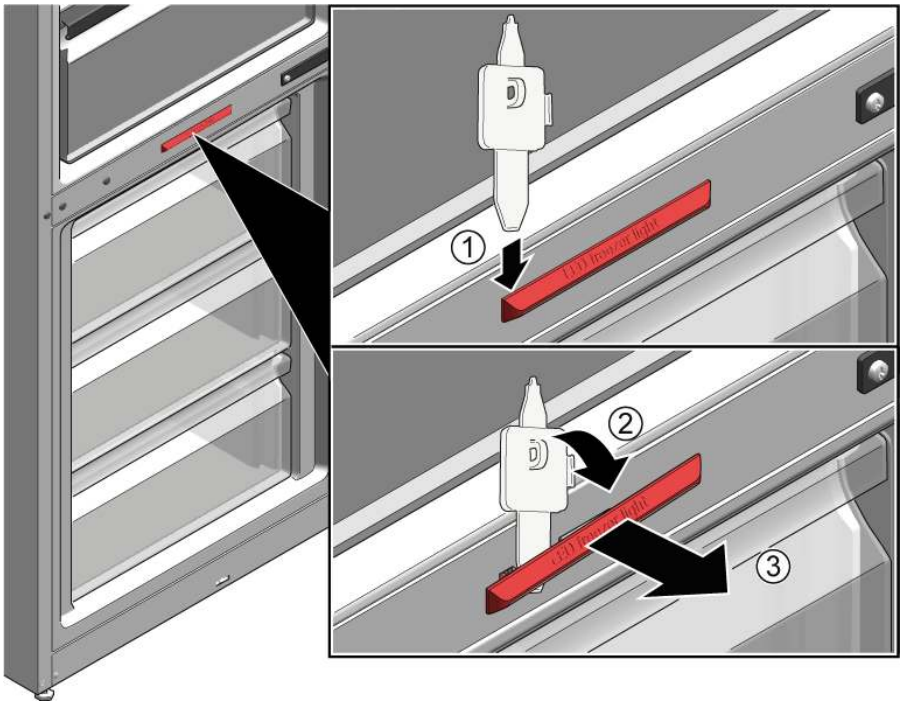

- Żarówka LED zamrażarki jest odłączona.
- Żarówka LED zamrażarki jest wymontowana.

4.10.2 Montaż żarówki LED w zamrażarce

- Montaż w odwrotnej kolejności.

Copyright by BSH Hausgeräte GmbH

Dicas de resolução - Combinação de frigorífico e congelador

Sobre este documento ... 326
1.1 Informação importante ... 326
1.1.1 Finalidade ... 326
1.2 Explicação dos símbolos ... 326
1.2.1 Níveis de perigo ... 326
1.2.2 Símbolos de perigo ... 326
1.2.3 Estrutura dos avisos ... 327
1.2.4 Símbolos gerais ... 327

Segurança ... 328
2.1 Instruções gerais de segurança ... 328
2.1.1 Todos os eletrodomésticos ... 328

Ferramentas e auxiliares ... 329

Reparação ... 330
4.1 Substituir a junta da porta ... 330
4.2 Substituir a dobradiça plana ... 331
4.2.1 Remover a dobradiça plana ... 331
4.2.2 Instalar a dobradiça plana ... 333
4.3 Substituir a dobradiça deslizante ... 334
4.3.1 Remover a dobradiça deslizante ... 334
4.3.2 Instalar a dobradiça deslizante ... 335
4.4 Substituir a prateleira ... 336
4.4.1 Remover a prateleira ... 336
4.4.2 Instalar a prateleira ... 336
4.5 Substituir a prateleira da porta ... 337
4.5.1 Remover a prateleira da porta ... 337
4.5.2 Instalar a prateleira da porta ... 337
4.6 Substituir o recipiente para fruta e vegetais ... 338
4.6.1 Remover o recipiente para fruta e vegetais ... 338
4.6.2 Instalar o recipiente para fruta e vegetais ... 338
4.7 Substituir o recipiente para alimentos congelados ... 339
4.7.1 Remover o recipiente para alimentos congelados ... 339
4.7.2 Instalar o recipiente para alimentos congelados ... 339
4.8 Substituir a iluminação LED lateral ... 340
4.8.1 Remover a iluminação LED lateral ... 340
4.8.2 Instalar a iluminação LED lateral ... 341
4.9 Substituir a lâmpada LED superior ... 342
4.9.1 Remover a lâmpada LED superior ... 342
4.9.2 Instalar a lâmpada LED superior ... 342
4.10 Substituir a lâmpada LED do congelador ... 343
4.10.1 Remover a lâmpada LED do congelador ... 343
4.10.2 Instalar a lâmpada LED do congelador ... 343

Copyright by BSH Hausgeräte GmbH

Sobre este documento

1.1 Informação importante

1.1.1 Finalidade

Estas dicas de reparação auxiliam o consumidor na reparação de aparelhos por ele próprio de acordo com o regulamento de "Eco-design" aplicável (a partir de 03/2021).

Estas contêm informações sobre como substituir peças sobressalentes definidas, incluindo avisos e riscos.

Em caso de dúvidas, entre em contacto com o nosso serviço de apoio ao cliente. Apenas nos responsabilizaremos por danos se as dicas de reparação tiverem sido devidamente seguidas.

1.2 Explicação dos símbolos

1.2.1 Níveis de perigo

Os níveis de aviso são compostos por um símbolo e uma palavra sinal. A palavra-sinal indica a gravidade do perigo.

Nível de aviso	Significado
⚠ PERIGO	A não observância da mensagem de aviso resulta em morte ou ferimentos graves.
⚠ AVISO	A não observância da mensagem de aviso pode resultar em morte ou ferimentos graves.
⚠ CUIDADO	A não observância da mensagem de aviso pode resultar em ferimentos ligeiros.
ATENÇÃO!	A não observância da mensagem de aviso pode resultar em danos materiais.

Tabela 1: Níveis de perigo

1.2.2 Símbolos de perigo

Os símbolos de perigo são representações simbólicas que dão uma indicação do tipo de perigo.

Neste documento são utilizados os seguintes símbolos de perigo:

Símbolo de perigo	Significado
	Mensagem geral de aviso
	Perigo de tensão elétrica
	Risco de explosão
	Perigo de cortes

Copyright by BSH Hausgeräte GmbH

Símbolo de perigo	Significado
	Perigo de esmagamento
	Perigo de superfícies quentes
	Perigo de campo eletromagnético intenso
	Perigo de radiação não-ionizante

Tabela 2: Símbolos de perigo

1.2.3 Estrutura dos avisos

Os avisos neste documento possuem um aspeto normalizado e uma estrutura normalizada.

	PERIGO **Tipo e origem do perigo!** Possíveis consequência de ignorar o perigo / aviso. ▸ Medidas e proibições para prevenir o perigo.

O seguinte exemplo mostra um aviso que adverte contra choques elétricos devido a partes sob tensão. A medida para evitar o perigo é mencionada.

	PERIGO **Risco de choque elétrico devido a peças sob tensão!** Morte por eletrocussão ▸ Desligue os aparelhos da fonte de alimentação elétrica pelo menos 60 segundos antes de iniciar as reparações.

1.2.4 Símbolos gerais

Neste documento são utilizados os seguintes símbolos gerais:

Símbolo ger.	Significado
	Identificação de uma dica especial (texto e/ou ilustração)
	Identificação de uma dica simples (apenas texto)
	Identificação de uma ligação para um tutorial em vídeo
	Identificação das ferramentas necessárias
	Identificação das condições prévias necessárias
	Identificação de uma condição (se ..., então ...)
	Identificação de um resultado
Iniciar	Identificação de uma tecla ou botão
[00123456]	Identificação de um número de material
Estado	Identificação de um texto exibido / janela (no visor do aparelho)

Tabela 3: Símbolos gerais

Copyright by BSH Hausgeräte GmbH

Segurança

2.1 Instruções gerais de segurança

2.1.1 Todos os eletrodomésticos

Risco de choque elétrico devido a partes sob tensão!

- Erros por reparações envolvendo componentes elétricos podem provocar choques elétricos!
- Desligue o aparelho da rede elétrica pelo menos 60 segundos antes de iniciar o trabalho.
- Após a reparação, solicite a realização de um teste de segurança de acordo com VDE 0701 ou os regulamentos específicos do país.

Risco de ferimentos causados por arestas vivas!

- Use luvas de proteção.

Risco de esmagamento durante trabalhos de reparação, manutenção, resolução de problemas e serviço devido a componentes pesados e móveis

- Use calçado de proteção.
- Proteja os componentes pesados contra quedas.
- Não introduzir partes do corpo em componentes móveis.

Risco para a segurança/funcionamento do aparelho!

- Utilize apenas peças sobressalentes originais.

Risco de danos em componentes electrostaticamente sensíveis (ESDs)!

- Não toque nos módulos, incluindo ligações e percursos condutores.

Copyright by BSH Hausgeräte GmbH

Ferramentas e auxiliares

Designação	Detalhes	Imagens
Pano protetor [00342013]	60 cm x 50 cm	
Ventosa [00342224]	Ø 50 mm	
Ponta Torx TX20 [00340865]	6,3 mm (1/4")	
Ferramenta auxiliar [00342180]	Ferramenta para soltar as partes em plástico, "magic tool"	

Copyright by BSH Hausgeräte GmbH

4.1 Substituir a junta da porta

Pré-requisito:

- A porta está aberta.

Copyright by BSH Hausgeräte GmbH

4.2 Substituir a dobradiça plana

Ferramentas sugeridas:

Ponta Torx TX20 6,3 mm (1/4") [00340865]

AVISO

Aparelhos pesados e volumosos!
Lesões nas costas e musculares
- A operação de remoção da porta do aparelho deve ser apenas executada por especialistas formados.
- São necessárias duas pessoas para mover o aparelho.
- Use apenas ferramentas e equipamento adequados.

CUIDADO

Arestas vivas!
Ferimentos por corte
- Use luvas de proteção.

CUIDADO

Zona das dobradiças aberta!
Esmagamento / entalamento dos dedos
- Não coloque as mãos na zona das dobradiças.
- Use luvas de proteção.

CUIDADO

Risco de queda de peças devido a parafusos desapertados!
Lesões devido à queda de peças.
- Proteja o componente contra as quedas.

ATENÇÃO!

Risco de queda de peças devido a parafusos desapertados!
Danos em outros componentes do aparelho ou na casa do cliente, p. ex., no pavimento.
- Proteja o componente contra as quedas.

Pré-requisito:

- O aparelho está desligado da alimentação elétrica.
- As portas do móvel estão removidas. Ver as instruções de instalação.
- A porta está aberta.

4.2.1 Remover a dobradiça plana

Assegure-se de que as dobradiças não fecham durante a remoção / instalação.

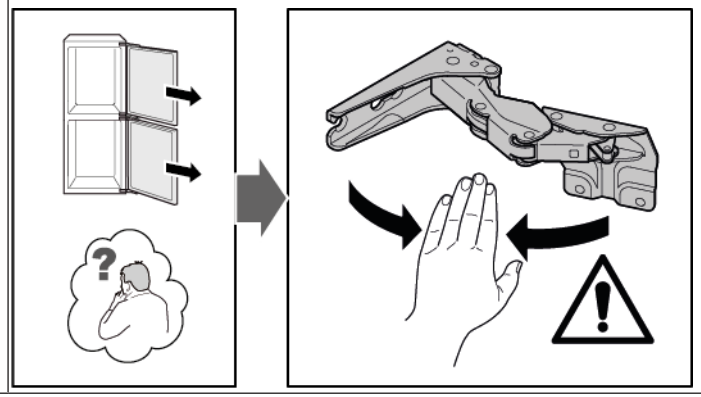

1. Remova quatro tampas de dobradiça.

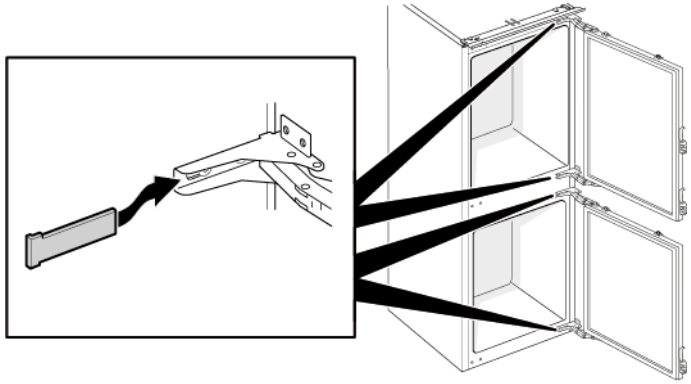

Copyright by BSH Hausgeräte GmbH

2. 1. Solte quatro parafusos (1).
   2. Deslize para fora e remova a porta superior (2).

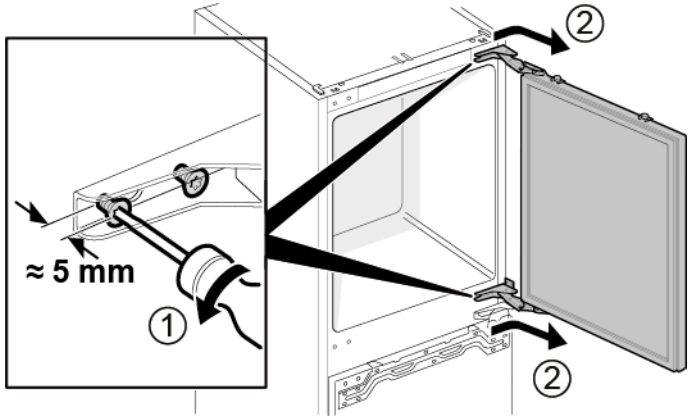

3. 1. Remova quatro parafusos (1).
   2. Remova as dobradiças (2).

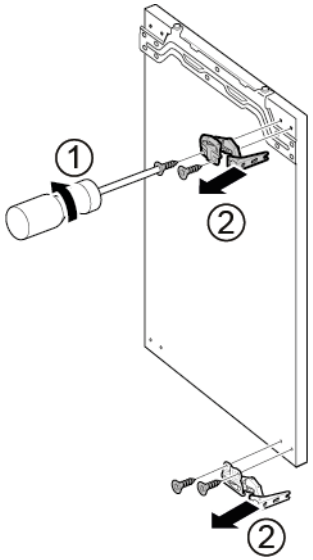

➡ As dobradiças superiores da porta estão removidas.

4. 1. Solte quatro parafusos (1).
   2. Deslize para fora e remova a porta inferior (2).

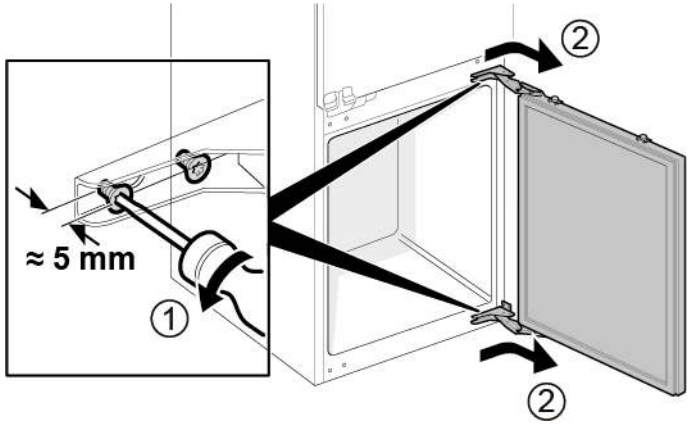

5. 1. Remova quatro parafusos (1).
   2. Remova as dobradiças (2).

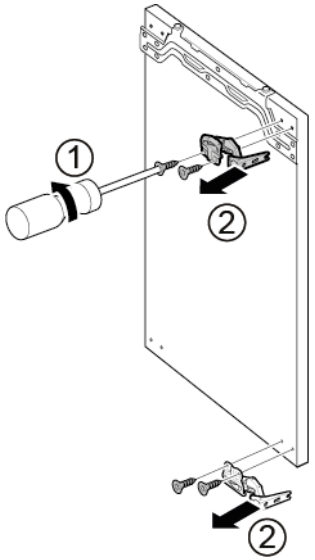

➡ As dobradiças inferiores da porta estão removidas.

Copyright by BSH Hausgeräte GmbH

4.2.2 Instalar a dobradiça plana

- Instale pela ordem inversa.

Copyright by BSH Hausgeräte GmbH

4.3 Substituir a dobradiça deslizante

Ferramentas sugeridas:

Ponta Torx TX20	6,3 mm (1/4")	[00340865]

AVISO

Aparelhos pesados e volumosos!
Lesões nas costas e musculares
- A operação de remoção da porta do aparelho deve ser apenas executada por especialistas formados.
- São necessárias duas pessoas para mover o aparelho.
- Use apenas ferramentas e equipamento adequados.

CUIDADO

Arestas vivas!
Ferimentos por corte
- Use luvas de proteção.

CUIDADO

Risco de queda de peças devido a parafusos desapertados!
Lesões devido à queda de peças.
- Proteja o componente contra as quedas.

ATENÇÃO!

Risco de queda de peças devido a parafusos desapertados!
Danos em outros componentes do aparelho ou na casa do cliente, p. ex., no pavimento.
- Proteja o componente contra as quedas.

Pré-requisito:

- O aparelho está desligado da alimentação elétrica.
- A porta do móvel e a porta do aparelho estão separadas. Ver as instruções de instalação.

4.3.1 Remover a dobradiça deslizante

1. 1. Desaperte dois parafusos (1).
   2. Remova a dobradiça superior da porta superior (2).
   3. Remova a porta superior (3).
   4. Desaperte dois parafusos (4).
   5. Remova a dobradiça superior da porta inferior (5).
   6. Remova a porta inferior (6).

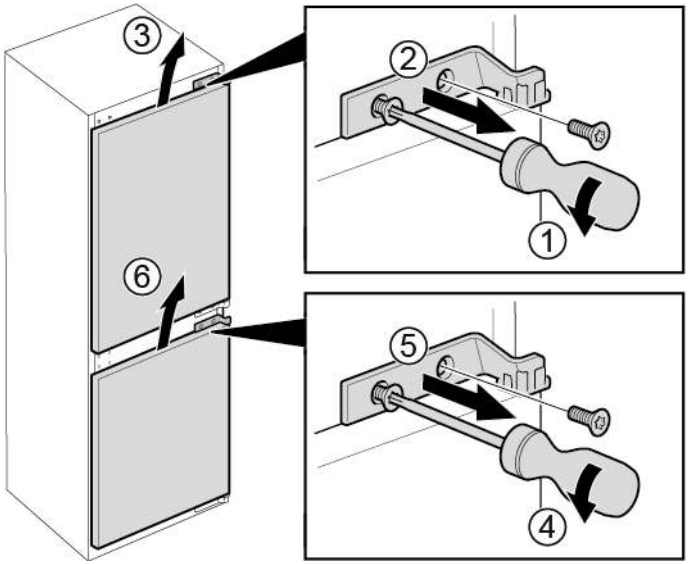

Copyright by BSH Hausgeräte GmbH

2. 1. Remova quatro parafusos (1).
   2. Remova as dobradiças inferiores (2).

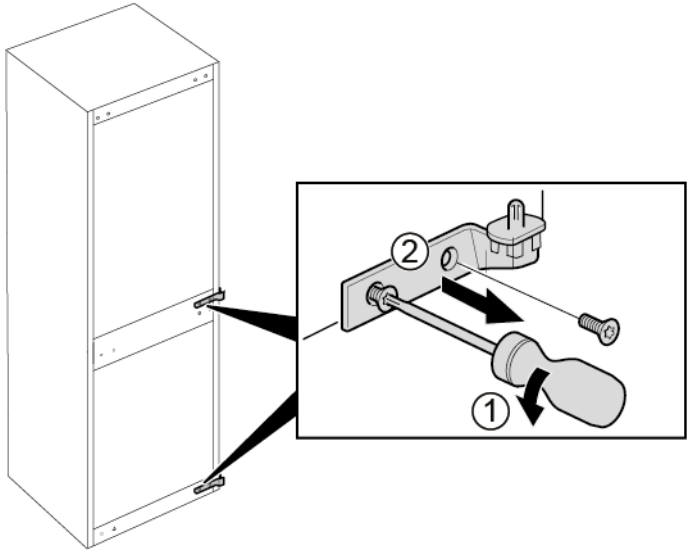

➡ As dobradiças estão removidas.

4.3.2 Instalar a dobradiça deslizante

- Instale pela ordem inversa.

Copyright by BSH Hausgeräte GmbH

4.4 Substituir a prateleira

Pré-requisito:

A porta está aberta.

4.4.1 Remover a prateleira

- Puxe a prateleira para fora.

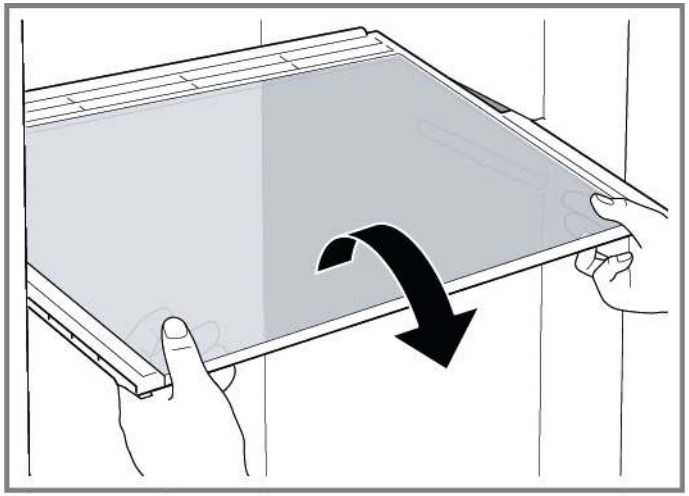

A prateleira está removida.

4.4.2 Instalar a prateleira

- Instale pela ordem inversa.

Copyright by BSH Hausgeräte GmbH

4.5 Substituir a prateleira da porta

Pré-requisito:

A porta está aberta.

4.5.1 Remover a prateleira da porta

- Levante a prateleira da porta.

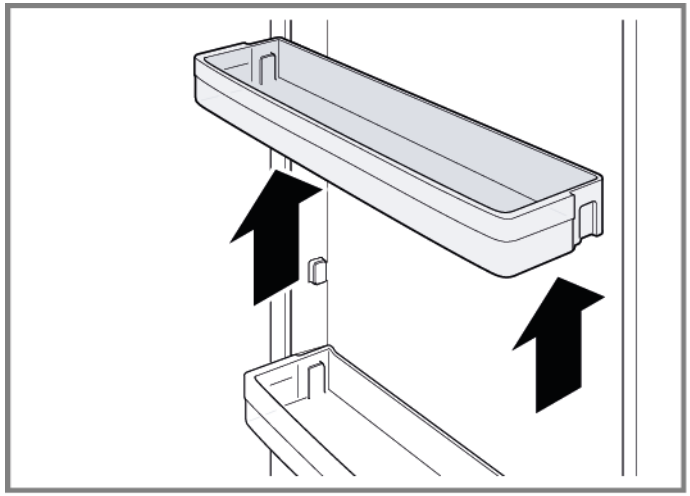

A prateleira da porta está removida.

4.5.2 Instalar a prateleira da porta

- Instale pela ordem inversa.

Copyright by BSH Hausgeräte GmbH

4.6 Substituir o recipiente para fruta e vegetais

Pré-requisito:

A porta está aberta.

4.6.1 Remover o recipiente para fruta e vegetais

1. Puxe o recipiente para fruta e vegetais para fora até ao máximo.
2. 1. Levante o recipiente para fruta e vegetais à frente (1).
   2. Remova o recipiente (2).

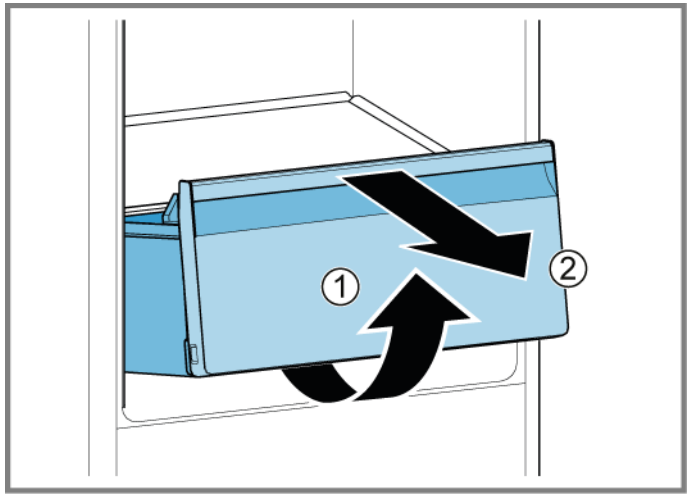

O recipiente para fruta e vegetais está removido.

4.6.2 Instalar o recipiente para fruta e vegetais

- Instale pela ordem inversa.

Copyright by BSH Hausgeräte GmbH

4.7 Substituir o recipiente para alimentos congelados

Pré-requisito:

A porta está aberta.

4.7.1 Remover o recipiente para alimentos congelados

1. Puxe o recipiente para alimentos congelados inteiramente para fora (1).
2. Remova o recipiente para alimentos congelados (2).

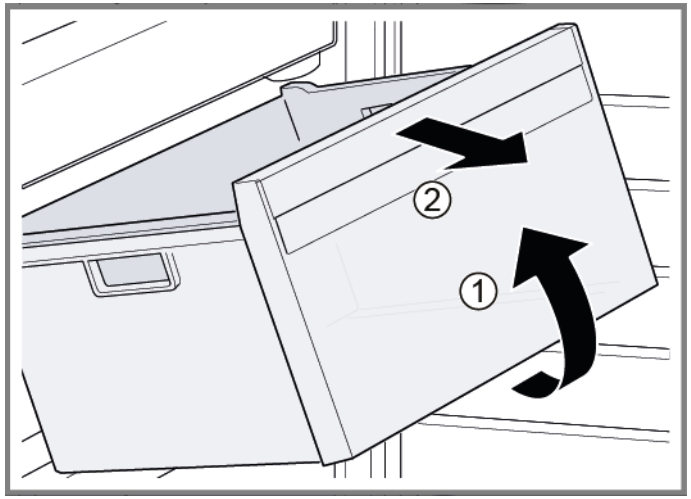

O recipiente para alimentos congelados está removido.

4.7.2 Instalar o recipiente para alimentos congelados

- Instale pela ordem inversa.

Copyright by BSH Hausgeräte GmbH

4.8 Substituir a iluminação LED lateral

Ferramentas sugeridas:

Ventosa Ø50 mm [00342224]

	O seu aparelho dispõe de uma iluminação LED isenta de manutenção. Estas iluminações só podem ser reparadas pelo serviço de apoio ao consumidor ou por técnicos autorizados!

	PERIGO **Risco de choque elétrico devido a peças sob tensão!** Perigo de vida por choque elétrico em caso de reparação inadequada ▸ As peças elétricas devem ser reparadas por um eletricista qualificado. ▸ Após a reparação, efetue um teste de segurança de acordo com a norma VDE 0701 ou com os regulamentos específicos do país.

	PERIGO **Risco de choque elétrico devido a peças sob tensão!** Morte por eletrocussão ▸ Desligue os aparelhos da fonte de alimentação elétrica pelo menos 60 segundos antes de iniciar as reparações.

	CUIDADO **Arestas vivas!** Ferimentos por corte ▸ Use luvas de proteção.

Pré-requisito:

- O aparelho está desligado da alimentação elétrica.
- A porta está aberta.
- As prateleiras estão removidas.

4.8.1 Remover a iluminação LED lateral

1. Coloque duas ventosas na tampa da iluminação LED lateral.
2. Puxe as ventosas para a frente num movimento rotativo.

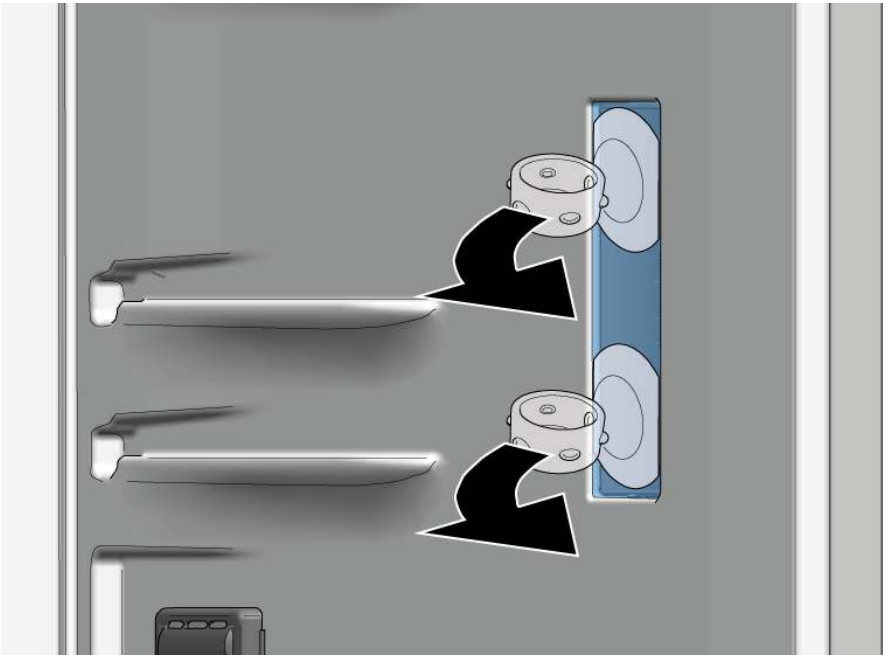

A tampa da iluminação LED está removida.

Copyright by BSH Hausgeräte GmbH

3. Remova o módulo LED.

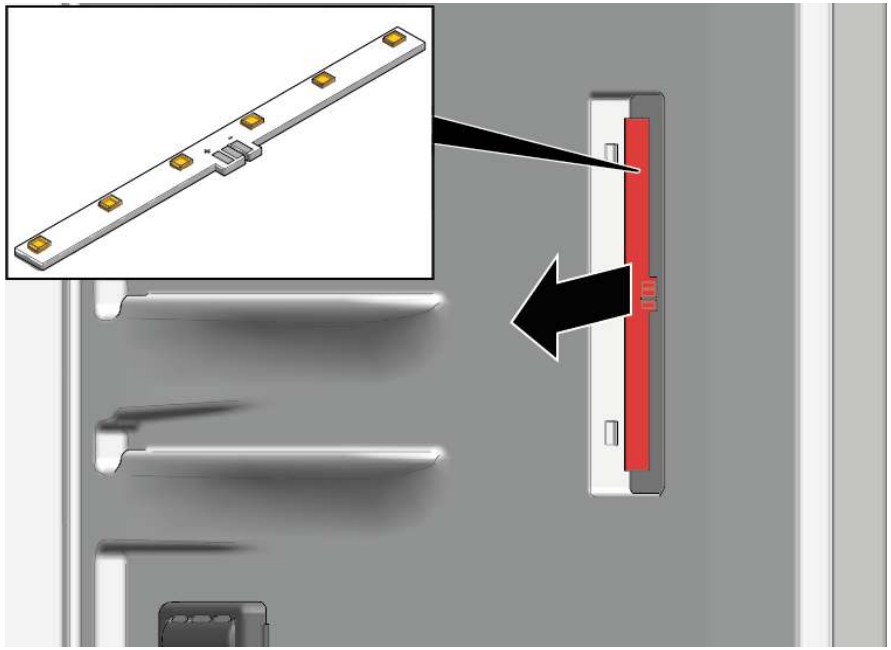

A iluminação LED lateral está removida.

4.8.2 Instalar a iluminação LED lateral

	Uma vez que os ganchos da tampa da lâmpada quebram facilmente durante o processo de remoção a iluminação LED lateral sobressalente é um conjunto que inclui o módulo LED e a tampa da iluminação.

- Instale pela ordem inversa.

Copyright by BSH Hausgeräte GmbH

4.9 Substituir a lâmpada LED superior

Ferramentas sugeridas:

Ferramenta auxiliar	Ferramenta para soltar as partes em plástico, "magic tool"	[00342180]

O seu aparelho dispõe de uma iluminação LED isenta de manutenção.
Estas iluminações só podem ser reparadas pelo serviço de apoio ao consumidor ou por técnicos autorizados!

PERIGO

Risco de choque elétrico devido a peças sob tensão!
Perigo de vida por choque elétrico em caso de reparação inadequada
- As peças elétricas devem ser reparadas por um eletricista qualificado.
- Após a reparação, efetue um teste de segurança de acordo com a norma VDE 0701 ou com os regulamentos específicos do país.

PERIGO

Risco de choque elétrico devido a peças sob tensão!
Morte por eletrocussão
- Desligue os aparelhos da fonte de alimentação elétrica pelo menos 60 segundos antes de iniciar as reparações.

CUIDADO

Arestas vivas!
Ferimentos por corte
- Use luvas de proteção.

Pré-requisito:

- O aparelho está desligado da energia.
- A porta está aberta.

4.9.1 Remover a lâmpada LED superior

1. 1. Deslize a ferramenta de desmontagem entre a lâmpada LED superior e o revestimento interno do compartimento de refrigeração para soltar os ganchos da lâmpada (1).
   2. Remova a lâmpada LED superior (2).

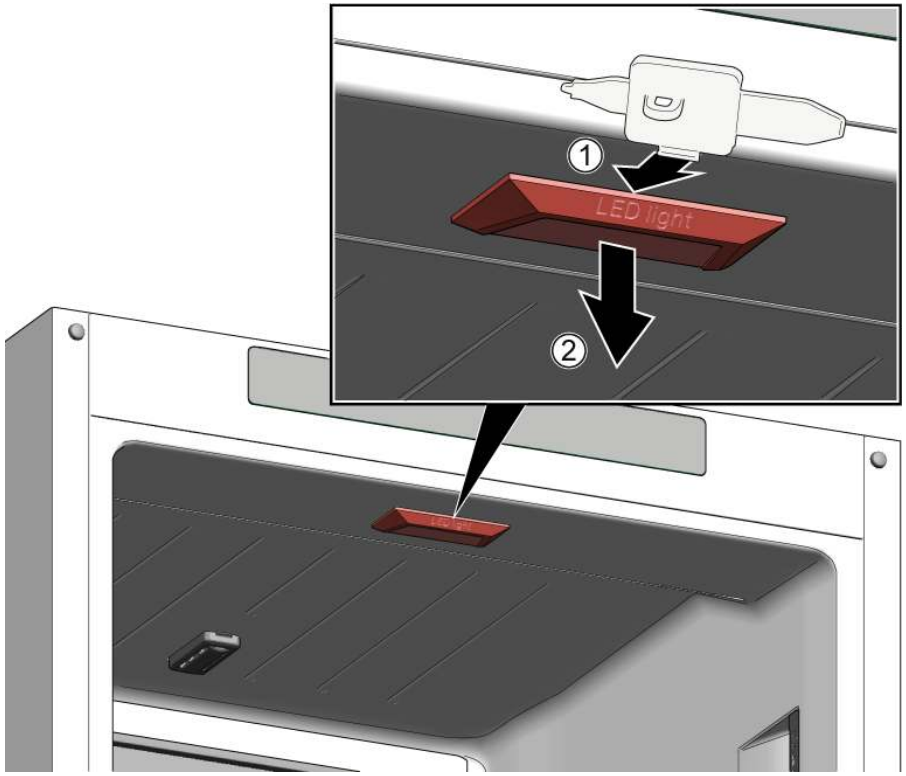

2. Desconecte a ligação elétrica da lâmpada LED superior.

A lâmpada LED superior está removida.

4.9.2 Instalar a lâmpada LED superior

- Instale pela ordem inversa.

Copyright by BSH Hausgeräte GmbH

4.10 Substituir a lâmpada LED do congelador

Ferramentas sugeridas:

Ferramenta auxiliar	Ferramenta para soltar as partes em plástico, "magic tool"	[00342180]

O seu aparelho dispõe de uma iluminação LED isenta de manutenção.
Estas iluminações só podem ser reparadas pelo serviço de apoio ao consumidor ou por técnicos autorizados!

PERIGO

Risco de choque elétrico devido a peças sob tensão!
Perigo de vida por choque elétrico em caso de reparação inadequada
- As peças elétricas devem ser reparadas por um eletricista qualificado.
- Após a reparação, efetue um teste de segurança de acordo com a norma VDE 0701 ou com os regulamentos específicos do país.

PERIGO

Risco de choque elétrico devido a peças sob tensão!
Morte por eletrocussão
- Desligue os aparelhos da fonte de alimentação elétrica pelo menos 60 segundos antes de iniciar as reparações.

CUIDADO

Arestas vivas!
Ferimentos por corte
- Use luvas de proteção.

Pré-requisito:
- O aparelho está desligado da energia.
- A porta está aberta.

4.10.1 Remover a lâmpada LED do congelador

1. Deslize a ferramenta de desmontagem entre a lâmpada e o invólucro do lado da lâmpada para criar uma separação (1).
2. Deslize a ferramenta de desmontagem do outro lado do gancho de fixação da lâmpada e rode-a para a frente (2).
3. Remova a lâmpada LED do congelador (3).

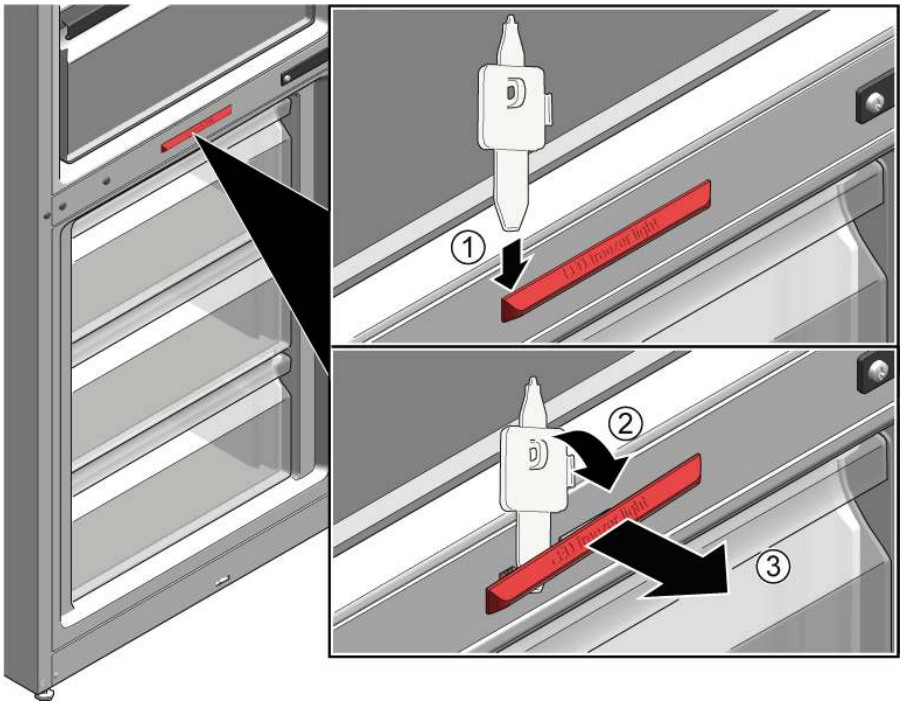

- A lâmpada LED do congelador está desconectada.
- A lâmpada LED do congelador está removida.

4.10.2 Instalar a lâmpada LED do congelador

- Instale pela ordem inversa.

Copyright by BSH Hausgeräte GmbH

Indicii pentru reparații - Combină frigorifică

Referitor la acest document ... 345

1.1 Informații importante ... 345
1.1.1 Aplicabilitatea ... 345
1.2 Explicația simbolurilor ... 345
1.2.1 Nivelurile de pericol ... 345
1.2.2 Simbolurile de pericol ... 345
1.2.3 Structura avertismentelor ... 346
1.2.4 Simbolurile generale ... 346

Siguranța ... 347

2.1 Instrucțiuni generale de siguranță ... 347
2.1.1 Toate aparatele electrocasnice ... 347

Instrumente și materiale utile ... 348

Repararea ... 349

4.1 Înlocuirea garniturii uşii ... 349
4.2 Înlocuirea balamalei plate ... 350
4.2.1 Demontarea balamalei plate ... 350
4.2.2 Montarea balamalei plate ... 352
4.3 Înlocuirea balamalei glisante ... 353
4.3.1 Demontarea balamalei glisante ... 353
4.3.2 Montarea balamalei glisante ... 354
4.4 Repoziţionarea raftului ... 355
4.4.1 Demontarea raftului ... 355
4.4.2 Montarea raftului ... 355
4.5 Repoziţionarea raftului pentru uşă ... 356
4.5.1 Demontarea raftului pentru uşă ... 356
4.5.2 Montarea raftului pentru uşă ... 356
4.6 Repoziţionarea containerului pentru fructe şi legume ... 357
4.6.1 Demontarea containerului pentru fructe şi legume ... 357
4.6.2 Montarea containerului pentru fructe şi legume ... 357
4.7 Repoziţionarea containerului pentru alimente îngheţate ... 358
4.7.1 Demontarea containerului pentru alimente îngheţate ... 358
4.7.2 Montarea containerului pentru alimente îngheţate ... 358
4.8 Înlocuirea lămpii LED laterale ... 359
4.8.1 Demontarea lămpii LED laterale ... 359
4.8.2 Montarea lămpii LED laterale ... 360
4.9 Înlocuirea lămpii LED de sus ... 361
4.9.1 Demontarea lămpii LED de sus ... 361
4.9.2 Montarea lămpii LED de sus ... 361
4.10 Înlocuirea lămpii LED din congelator ... 362
4.10.1 Demontarea lămpii LED din congelator ... 362
4.10.2 Montarea lămpii LED din congelator ... 362

Copyright BSH Hausgeräte GmbH

Referitor la acest document

1.1 Informații importante

1.1.1 Aplicabilitatea

Aceste instrucțiuni de reparare îl ajută pe client să își repare singur aparatele, în conformitate cu normele de proiectare ecologică aplicabile (începând cu 03/2021).

Acestea conțin informații privind modul de înlocuire a pieselor de schimb specifice, inclusiv avertismente și pericole.

Dacă aveți întrebări, vă rugăm să luați legătura cu serviciul relații clienți. Ne asumăm răspunderea pentru daune numai dacă instrucțiunile de reparare au fost respectate pe deplin.

1.2 Explicația simbolurilor

1.2.1 Nivelurile de pericol

Nivelurile de alertă sunt reprezentate printr-un simbol și un cuvânt de avertizare. Cuvântul de avertizare indică gravitatea pericolului.

Nivelul de alertă	Semnificație
⚠ PERICOL	Nerespectarea mesajului de avertizare va provoca accidente grave sau decesul.
⚠ AVERTISMENT	Nerespectarea mesajului de avertizare ar putea provoca accidente grave sau decesul.
⚠ ATENŢIONARE	Nerespectarea mesajului de avertizare ar putea provoca accidente ușoare.
ATENŢIE!	Nerespectarea mesajului de avertizare ar putea provoca daune asupra proprietății.

Tabel 1: Nivelurile de pericol

1.2.2 Simbolurile de pericol

Simbolurile de pericol sunt reprezentări simbolice care indică tipul de pericol.

În acest document sunt utilizate simbolurile de pericol de mai jos:

Simbol de pericol	Semnificație
	Mesaj de avertizare general
	Pericol din cauza tensiunii electrice
	Pericol de explozie
	Pericol de tăiere
	Pericol de zdrobire

Copyright BSH Hausgeräte GmbH

Simbol de pericol	Semnificație
	Pericol din cauza suprafețelor fierbinți
	Pericol din cauza câmpului magnetic puternic
	Pericol din cauza radiației neionizante

Tabel 2: Simbolurile de pericol

1.2.3 Structura avertismentelor

Avertismentele din acest document au un aspect și o structură standard.

	PERICOL **Tipul și sursa pericolului!** Consecințele posibile ale ignorării pericolului/avertismentului. ▸ Măsuri și interdicții pentru prevenirea pericolului.

Exemplul următor prezintă un avertisment privind electrocutarea din cauza pieselor sub tensiune. Se menționează măsura necesară pentru a evita pericolul.

	PERICOL **Pericol de electrocutare din cauza pieselor sub tensiune!** Deces prin electrocutare ▸ Deconectați aparatele de la sursa de alimentare cu tensiune cu cel puțin 60 de secunde înainte de a începe reparațiile.

1.2.4 Simbolurile generale

În acest document sunt utilizate simbolurile generale de mai jos:

Simbol general	Semnificație
	Identificarea unei recomandări speciale (text și/sau grafică)
	Identificarea unei recomandări simple (numai text)

Simbol general	Semnificație
	Identificarea unui link spre un videoclip instructiv
	Identificarea sculelor necesare
	Identificarea condițiilor preliminare necesare
if	Identificarea unei stări (dacă..., apoi...)
	Identificarea unui rezultat
Pornire	Identificarea unei taste sau a unui buton
[00123456]	Identificarea unui număr de serie
Stare	Identificarea unui text/unei ferestre afișate (pe ecranul aparatului)

Tabel 3: Simbolurile generale

Copyright BSH Hausgeräte GmbH

Siguranța

2.1 Instrucțiuni generale de siguranță

2.1.1 Toate aparatele electrocasnice

Pericol de electrocutare din cauza pieselor sub tensiune!

- Erorile care au loc în timpul reparațiilor efectuate la componentele electrice pot să ducă la electrocutări!
- Deconectați aparatul de la sursa de alimentare cu tensiune cu cel puțin 60 de secunde înainte de a începe lucrările.
- După reparație, este obligatorie efectuarea unei verificări de siguranță conform cu VDE 0701 sau cu reglementările naționale respective.

Pericol de rănire din cauza muchiilor ascuțite!

- Purtați mănuși de protecție.

Pericol de zdrobire în timpul lucrărilor de reparație, întreținere, depanare și service, din cauza componentelor grele și mobile

- Purtați încălțăminte de protecție.
- Fixați componentele grele împotriva căderii.
- Nu vă sprijiniți cu părți ale corpului de componentele mobile.

Pericol pentru siguranța/funcționarea aparatului!

- Utilizați numai piese de schimb originale.

Pericol de deteriorare a componentelor sensibile la electricitatea statică (ESD)!

- Nu atingeți modulele, inclusiv conexiunile și căile conductorilor.

Copyright BSH Hausgeräte GmbH

Instrumente și materiale utile

Desemnare	Detalii	Imagini
Material textil de protecţie [00342013]	60 cm x 50 cm	
Ventuză [00342224]	Ø 50 mm	
Cap torx TX20 [00340865]	6,3 mm (1/4")	
Instrumentul auxiliar [00342180]	Instrument pentru slăbirea pieselor din plastic, "magic tool"	

Copyright BSH Hausgeräte GmbH

4.1 Înlocuirea garniturii uşii

Cerinţă:

- Uşa este deschisă.

Copyright BSH Hausgeräte GmbH

4.2 Înlocuirea balamalei plate

Scule speciale:

Cap torx TX20	6,3 mm (1/4")	[00340865]

AVERTISMENT

Aparate grele, masive!
Accidentarea spatelui şi leziuni musculare
- Operaţia de demontare a uşii aparatului trebuie efectuată numai de specialişti instruiţi.
- Pentru deplasarea aparatului sunt necesare două persoane.
- Utilizaţi numai instrumente şi echipamente adecvate.

ATENŢIONARE

Marginea ascuţite!
Rănire prin tăiere
- Purtaţi mănuşi de protecţie.

ATENŢIONARE

Zona balamalei deschise!
Zdrobirea/prinderea degetelor
- Nu introduceți degetele sau mâna în zona balamalei.
- Purtați mănuși de protecție.

ATENŢIONARE

Pericol din cauza pieselor care cad pentru că șuruburile sunt slăbite!
Accidente din cauza pieselor care cad.
- Fixați componenta împotriva căderii.

ATENŢIE!

Pericol din cauza pieselor care cad pentru că șuruburile sunt slăbite!
Deteriorarea altor piese ale aparatului sau a casei clientului, de exemplu, partea de jos.
- Fixați componenta împotriva căderii.

Cerinţă:

- Aparatul este deconectat de la sursa de energie electrică.
- Uşa piesei de mobilier este demontată. Consultaţi Instrucţiunile de montare.
- Uşa este deschisă.

4.2.1 Demontarea balamalei plate

Procedaţi cu atenţie pentru ca balamalele să nu se închidă în timpul demontării/montării.

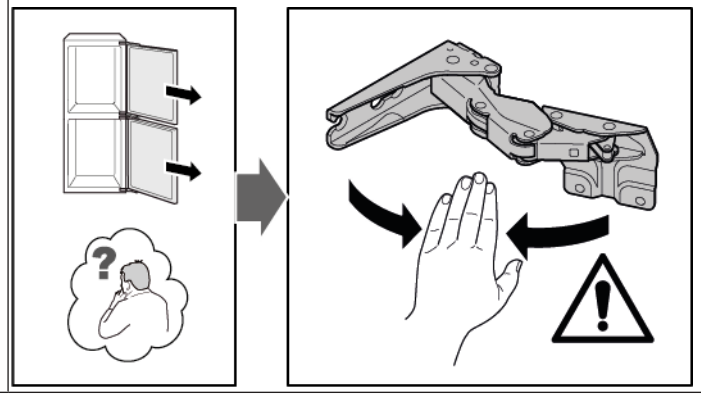

1. Demontaţi capacele a patru balamale.

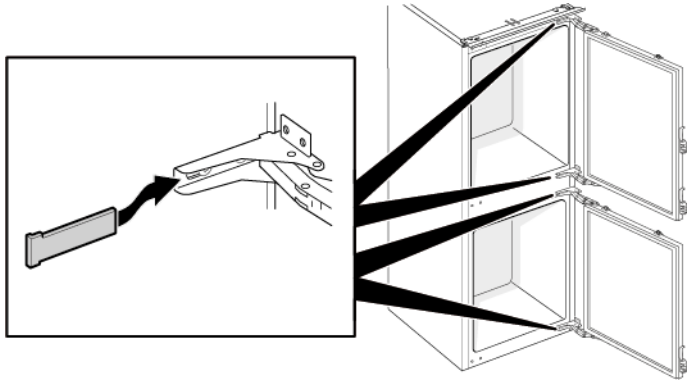

Copyright BSH Hausgeräte GmbH

2. 1. Slăbiţi patru şuruburi (1).
   2. Glisaţi uşa de sus în exterior şi scoateţi-o (2).

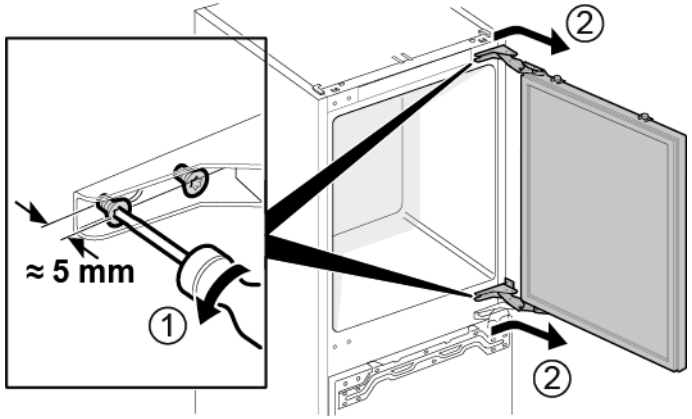

3. 1. Demontaţi patru şuruburi (1).
   2. Demontaţi balamalele (2).

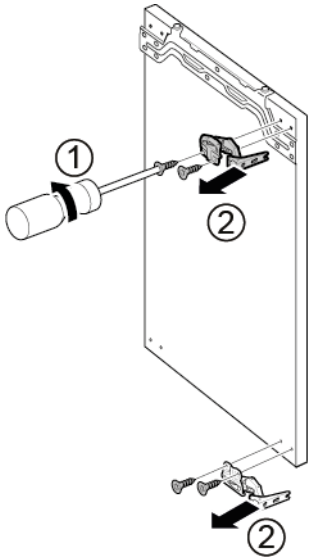

➡ Balamalele uşii de sus sunt demontate.

4. 1. Slăbiţi patru şuruburi (1).
   2. Glisaţi uşa de jos în exterior şi scoateţi-o (2).

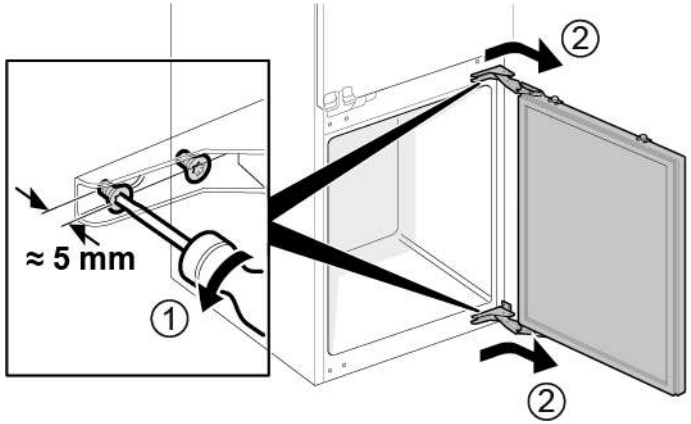

5. 1. Demontaţi patru şuruburi (1).
   2. Demontaţi balamalele (2).

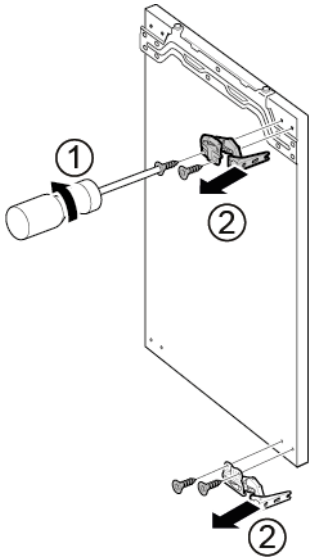

➡ Balamalele uşii de jos sunt demontate.

Copyright BSH Hausgeräte GmbH

4.2.2 Montarea balamalei plate

- Montați urmând procedura de demontare în ordine inversă.

Copyright BSH Hausgeräte GmbH

4.3 Înlocuirea balamalei glisante

Scule speciale:

Cap torx TX20	6,3 mm (1/4")	[00340865]

AVERTISMENT

Aparate grele, masive!
Accidentarea spatelui şi leziuni musculare
- Operaţia de demontare a uşii aparatului trebuie efectuată numai de specialişti instruiţi.
- Pentru deplasarea aparatului sunt necesare două persoane.
- Utilizaţi numai instrumente şi echipamente adecvate.

ATENŢIONARE

Marginea ascuţite!
Rănire prin tăiere
- Purtaţi mănuşi de protecţie.

ATENŢIONARE

Pericol din cauza pieselor care cad pentru că șuruburile sunt slăbite!
Accidente din cauza pieselor care cad.
- Fixați componenta împotriva căderii.

ATENŢIE!

Pericol din cauza pieselor care cad pentru că șuruburile sunt slăbite!
Deteriorarea altor piese ale aparatului sau a casei clientului, de exemplu, partea de jos.
- Fixați componenta împotriva căderii.

Cerinţă:

- Aparatul este deconectat de la sursa de energie electrică.
- Uşa piesei de mobilier şi uşa aparatului sunt separate. Consultaţi Instrucţiunile de montare.

4.3.1 Demontarea balamalei glisante

1. 1. Deşurubaţi două şuruburi (1).
   2. Demontaţi balamaua de sus a uşii de sus (2).
   3. Demontaţi uşa de sus (3).
   4. Deşurubaţi două şuruburi (4).
   5. Demontaţi balamaua de sus a uşii de jos (5).
   6. Demontaţi uşa de jos (6).

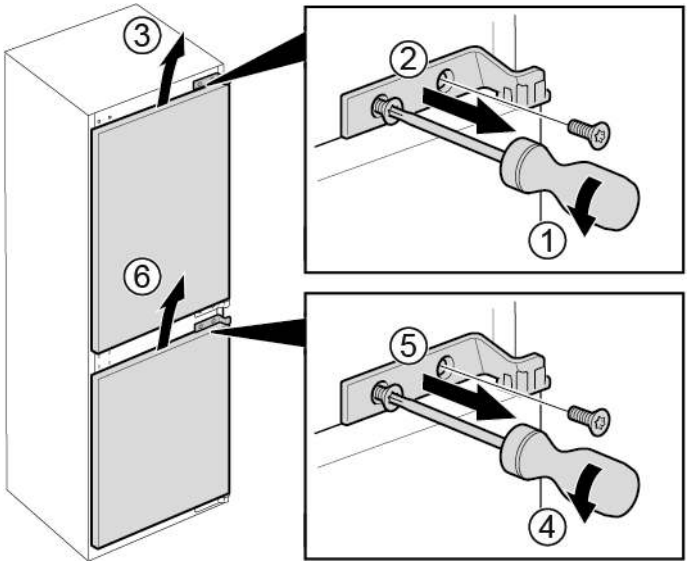

Copyright BSH Hausgeräte GmbH

2. 1. Demontaţi patru şuruburi (1).
   2. Demontaţi balamalele de jos (2).

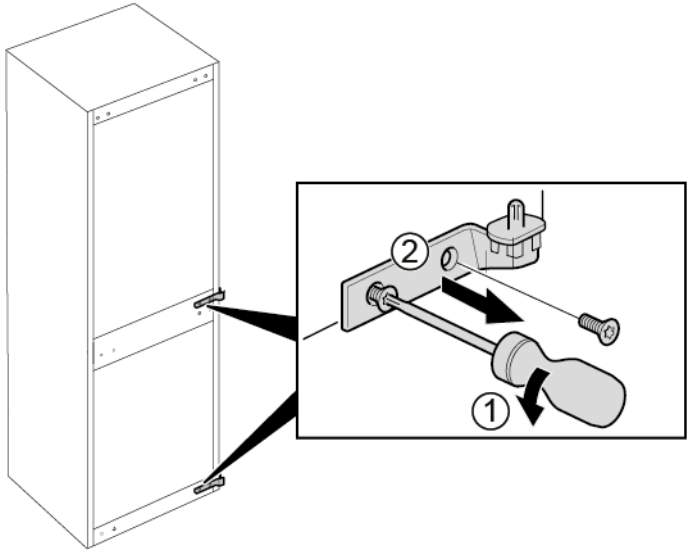

➡ Balamalele sunt demontate.

4.3.2 Montarea balamalei glisante

- Montați urmând procedura de demontare în ordine inversă.

Copyright BSH Hausgeräte GmbH

4.4 Repoziţionarea raftului

Cerinţă:

- Uşa este deschisă.

4.4.1 Demontarea raftului

- Scoateţi raftul.

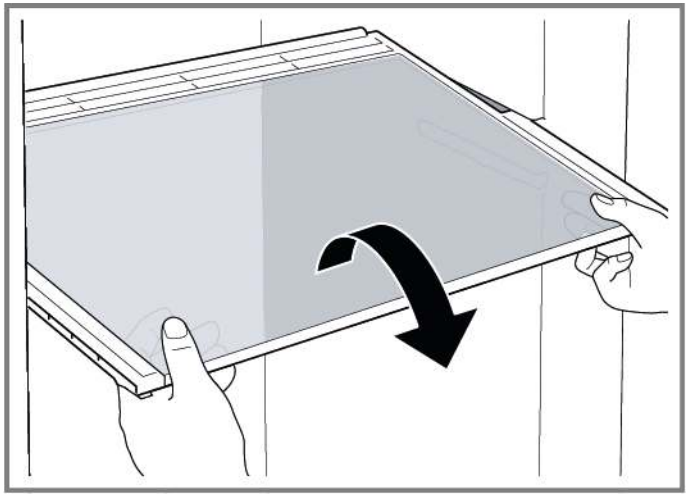

Raftul este demontat.

4.4.2 Montarea raftului

- Montați urmând procedura de demontare în ordine inversă.

Copyright BSH Hausgeräte GmbH

4.5 Repoziţionarea raftului pentru uşă

Cerinţă:

- Uşa este deschisă.

4.5.1 Demontarea raftului pentru uşă

- Ridicaţi raftul pentru uşă.

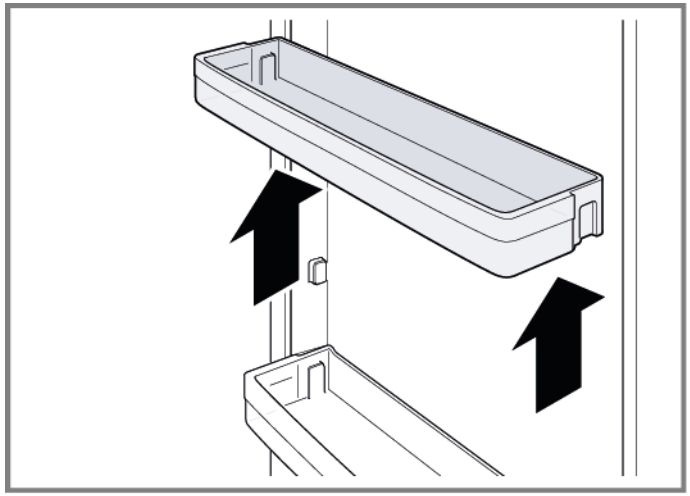

Raftul pentru uşă este demontat.

4.5.2 Montarea raftului pentru uşă

- Montați urmând procedura de demontare în ordine inversă.

Copyright BSH Hausgeräte GmbH

4.6 Repoziţionarea containerului pentru fructe şi legume

Cerinţă:

Uşa este deschisă.

4.6.1 Demontarea containerului pentru fructe şi legume

1. Trageți în afară containerul pentru fructe și legume atât cât este posibil.
2. 1. Ridicați containerul pentru fructe și legume de partea din față (1).
   2. Scoateți containerul (2).

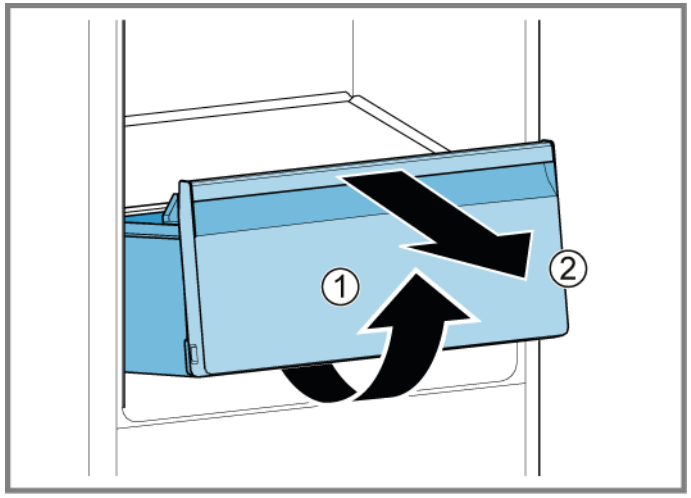

Containerul pentru fructe și legume este demontat.

4.6.2 Montarea containerului pentru fructe şi legume

- Montați urmând procedura de demontare în ordine inversă.

Copyright BSH Hausgeräte GmbH

4.7 Repoziţionarea containerului pentru alimente îngheţate

Cerinţă:

Uşa este deschisă.

4.7.1 Demontarea containerului pentru alimente îngheţate

1. Extrageţi complet containerul pentru alimente îngheţate (1).
2. Scoateţi containerul pentru alimente îngheţate (2).

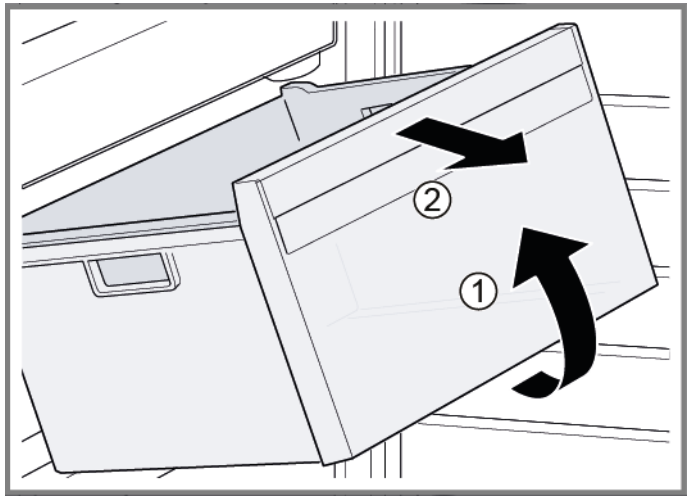

Containerul pentru alimente îngheţate este demontat.

4.7.2 Montarea containerului pentru alimente îngheţate

- Montați urmând procedura de demontare în ordine inversă.

Copyright BSH Hausgeräte GmbH

4.8 Înlocuirea lămpii LED laterale

Scule speciale:

Ventuză	Ø50 mm	[00342224]

	Aparatul dumneavoastră este echipat cu o lampă LED care nu necesită întreţinere. Aceste lămpi pot fi înlocuite numai de către departamentul de service pentru clienţi sau de către tehnicieni autorizaţi!

	PERICOL **Pericol de electrocutare din cauza pieselor sub tensiune!** Pericol de moarte prin electrocutare în cazul unei reparații necorespunzătoare ▸ Componentele electrice trebuie reparate de către electricieni calificați. ▸ După reparație, este obligatorie efectuarea unei verificări de siguranță conform cu VDE 0701 sau cu reglementările naționale respective.

	PERICOL **Pericol de electrocutare din cauza pieselor sub tensiune!** Deces prin electrocutare ▸ Deconectați aparatele de la sursa de alimentare cu tensiune cu cel puțin 60 de secunde înainte de a începe reparațiile.

	ATENŢIONARE **Marginea ascuţite!** Rănire prin tăiere ▸ Purtaţi mănuşi de protecţie.

Cerinţă:

- Aparatul este deconectat de la sursa de energie electrică.
- Uşa este deschisă.
- Rafturile sunt demontate.

4.8.1 Demontarea lămpii LED laterale

1. Aplicaţi două ventuze pe capacul lămpii LED laterale.
2. Trageţi ventuzele în faţă, cu o mişcare de rotaţie.

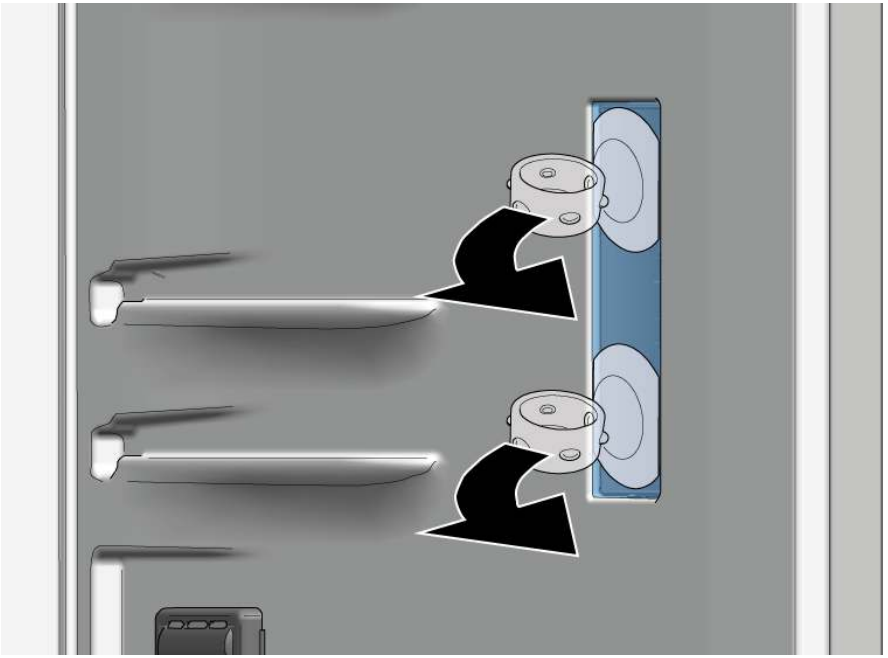

➡ Capacul lămpii LED este demontat.

Copyright BSH Hausgeräte GmbH

3. Demontarea modulului LED.

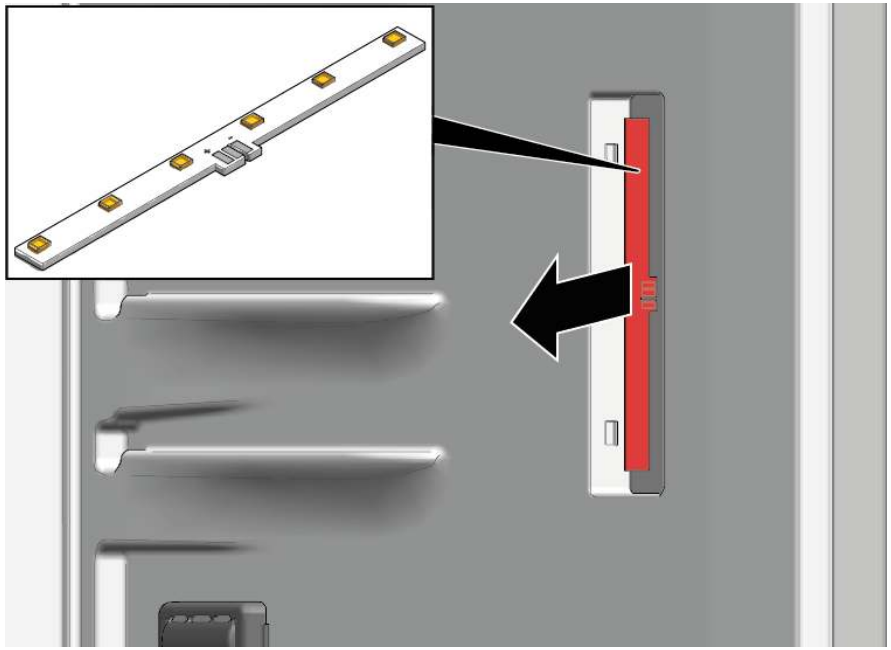

➡ Lampa laterală LED este demontată.

4.8.2 Montarea lămpii LED laterale

ℹ	Deoarece cârligele capacului lămpii se pot sparge uşor în timpul procesului de demontare, lampa LED laterală piese de rezervă este un set care include modulul LED şi capacul de lampă.

▸ Montați urmând procedura de demontare în ordine inversă.

Copyright BSH Hausgeräte GmbH

4.9 Înlocuirea lămpii LED de sus

Scule speciale:

Instrumentul auxiliar	Instrument pentru slăbirea pieselor din plastic, "magic tool"	[00342180]

Aparatul dumneavoastră este echipat cu o lampă LED care nu necesită întreținere.

Aceste lămpi pot fi înlocuite numai de către departamentul de service pentru clienți sau de către tehnicieni autorizați!

PERICOL

Pericol de electrocutare din cauza pieselor sub tensiune!
Pericol de moarte prin electrocutare în cazul unei reparații necorespunzătoare
- Componentele electrice trebuie reparate de către electricieni calificați.
- După reparație, este obligatorie efectuarea unei verificări de siguranță conform cu VDE 0701 sau cu reglementările naționale respective.

PERICOL

Pericol de electrocutare din cauza pieselor sub tensiune!
Deces prin electrocutare
- Deconectați aparatele de la sursa de alimentare cu tensiune cu cel puțin 60 de secunde înainte de a începe reparațiile.

ATENŢIONARE

Marginea ascuţite!
Rănire prin tăiere
- Purtaţi mănuşi de protecţie.

Cerinţă:

- Aparatul este deconectat de la sursa de energie electrică.
- Uşa este deschisă.

4.9.1 Demontarea lămpii LED de sus

1. 1. Glisați unealta de dezasamblare între lampa LED de sus și stratul intermediar al compartimentului frigiderului pentru a decupla cârligele lămpii (1).
   2. Demontați lampa LED de sus (2).

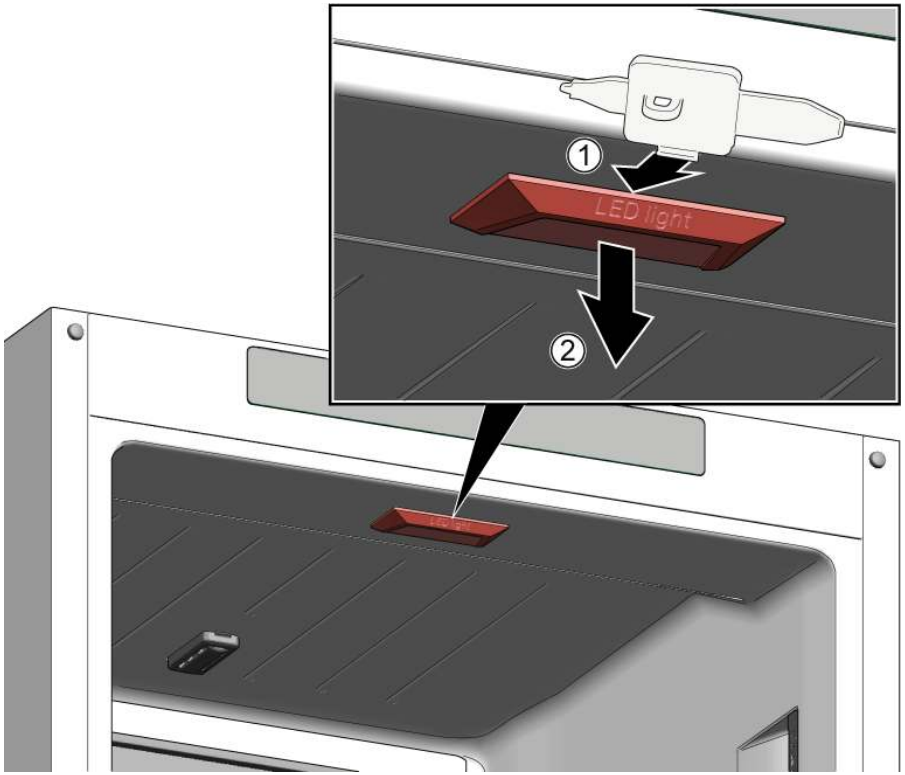

2. Deconectați conexiunea electrică a lămpii LED de sus.

➡ Lampa LED de sus este demontată.

4.9.2 Montarea lămpii LED de sus

- Montați urmând procedura de demontare în ordine inversă.

Copyright BSH Hausgeräte GmbH

4.10 Înlocuirea lămpii LED din congelator

Scule speciale:

Instrumentul auxiliar	Instrument pentru slăbirea pieselor din plastic, "magic tool"	[00342180]

	Aparatul dumneavoastră este echipat cu o lampă LED care nu necesită întreținere. Aceste lămpi pot fi înlocuite numai de către departamentul de service pentru clienți sau de către tehnicieni autorizați!

	PERICOL **Pericol de electrocutare din cauza pieselor sub tensiune!** Pericol de moarte prin electrocutare în cazul unei reparații necorespunzătoare ▸ Componentele electrice trebuie reparate de către electricieni calificați. ▸ După reparație, este obligatorie efectuarea unei verificări de siguranță conform cu VDE 0701 sau cu reglementările naționale respective.

	PERICOL **Pericol de electrocutare din cauza pieselor sub tensiune!** Deces prin electrocutare ▸ Deconectați aparatele de la sursa de alimentare cu tensiune cu cel puțin 60 de secunde înainte de a începe reparațiile.

	ATENŢIONARE **Marginea ascuţite!** Rănire prin tăiere ▸ Purtaţi mănuşi de protecţie.

Cerinţă:

- Aparatul este deconectat de la sursa de energie electrică.
- Uşa este deschisă.

4.10.1 Demontarea lămpii LED din congelator

▸ 1. Glisați unealta de dezasamblare între lampă și carcasa din partea laterală a lămpii pentru a crea un spațiu liber (1).
2. Glisați unealta de dezasamblare pe cârligul de fixare din partea cealaltă a lămpii și rotiți-l înainte (2).
3. Demontați lampa LED din congelator (3).

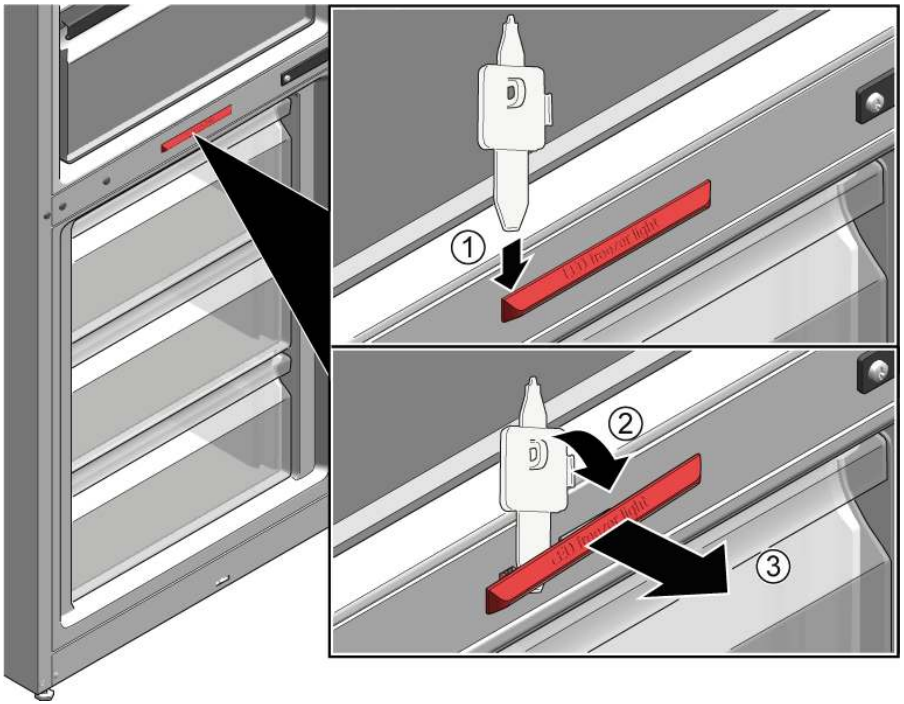

➡ Lampa LED din congelator este deconectată.
➡ Lampa LED din congelator este demontată.

4.10.2 Montarea lămpii LED din congelator

▸ Montați urmând procedura de demontare în ordine inversă.

Copyright BSH Hausgeräte GmbH

Poznámky k opravám - Chladnička s mrazničkou

O tomto dokumente 364
1.1 Dôležité informácie 364
1.1.1 Účel 364
1.2 Vysvetlenie symbolov 364
1.2.1 Úrovne nebezpečenstva 364
1.2.2 Symboly označujúce riziká 364
1.2.3 Štruktúra varovaní 365
1.2.4 Všeobecné symboly 365

Bezpečnosť 366
2.1 Všeobecné bezpečnostné pokyny 366
2.1.1 Všetky domáce spotrebiče 366

Nástroje a pomôcky 367

Oprava 368
4.1 Výmena tesnenia dvierok 368
4.2 Výmena plochého závesu 369
4.2.1 Odobratie plochého závesu 369
4.2.2 Montáž plochého závesu 371
4.3 Výmena posuvného závesu 372
4.3.1 Odobratie posuvného závesu 372
4.3.2 Montáž posuvného závesu 373
4.4 Výmena odkladacej plochy 374
4.4.1 Odobratie odkladacej plochy 374
4.4.2 Montáž odkladacej plochy 374
4.5 Výmena poličky v dvierkach 375
4.5.1 Odobratie poličky v dvierkach 375
4.5.2 Montáž poličky do dvierok 375
4.6 Výmena nádoby na ovocie a zeleninu 376
4.6.1 Odobratie nádoby na ovocie a zeleninu 376
4.6.2 Montáž nádoby na ovocie a zeleninu 376
4.7 Výmena nádoby na zmrazené potraviny 377
4.7.1 Odobratie nádoby na zmrazené potraviny 377
4.7.2 Montáž nádoby na zmrazené potraviny 377
4.8 Výmena bočného LED svetla 378
4.8.1 Odobratie bočného LED svetla 378
4.8.2 Montáž bočného LED svetla 379
4.9 Výmena hornej LED žiarovky 380
4.9.1 Odobratie hornej LED žiarovky 380
4.9.2 Montáž hornej LED žiarovky 380
4.10 Výmena LED žiarovky v mrazničke 381
4.10.1 Odobratie LED žiarovky v mrazničke 381
4.10.2 Montáž LED žiarovky v mrazničke 381

Autorské práva vlastní spoločnosť BSH Hausgeräte GmbH

O tomto dokumente

1.1 Dôležité informácie

1.1.1 Účel

Tieto pokyny pre opravu pomáhajú spotrebiteľovi pri vlastnej oprave spotrebičov podľa nariadenia o ekodizajne (z marca 2021).

Obsahujú informácie o výmene určených náhradných dielov vrátane varovaní a rizík.

Ak máte otázky, kontaktujte náš zákaznícky servis. Za poškodenia ručíme len vtedy, ak pokyny boli dodržané správne.

1.2 Vysvetlenie symbolov

1.2.1 Úrovne nebezpečenstva

Úroveň varovania obsahuje symbol a signalizačné slovo. Signalizačné slovo naznačuje mieru nebezpečenstva.

Úroveň varovania	Význam
⚠ NEBEZPEČENSTVO	Následkom nerešpektovania varovného hlásenia je úmrtie alebo vážne zranenia.
⚠ VAROVANIE	Možným následkom nerešpektovania varovného hlásenia je úmrtie alebo vážne zranenia.
⚠ UPOZORNENIE	Možným následkom nerešpektovania varovného hlásenia sú mierne zranenia.
POZOR!	Možným následkom nerešpektovania varovného hlásenia je poškodenie majetku.

Tabuľka 1: Úrovne nebezpečenstva

1.2.2 Symboly označujúce riziká

Symboly označujúce riziká sú symbolické znázornenia, ktoré naznačujú druh nebezpečenstva.

V tomto dokumente sa používajú nasledujúce symboly označujúce riziká:

Symbol označujúci riziko	Význam
	Všeobecné varovné hlásenie
	Nebezpečenstvo v súvislosti s elektrickým napätím
	Nebezpečenstvo výbuchu
	Nebezpečenstvo porezania
	Nebezpečenstvo pomliaždenia

Autorské práva vlastní spoločnosť BSH Hausgeräte GmbH

Symbol označujúci riziko	Význam
	Nebezpečenstvo v súvislosti s horúcimi povrchmi
	Nebezpečenstvo v súvislosti s magnetickým poľom
	Nebezpečenstvo v súvislosti s neionizujúcou radiáciou

Tabuľka 2: Symboly označujúce riziká

1.2.3 Štruktúra varovaní

Varovania v tomto dokumente majú štandardný vzhľad a štandardnú štruktúru.

	NEBEZPEČENSTVO **Druh a zdroj nebezpečenstva!** Možné následky pri ignorovaní nebezpečenstva/varovania. ▸ Opatrenia a zákazy na zabránenie nebezpečenstvu.

Nasledujúci príklad znázorňuje varovanie pred zásahom elektrickým prúdom pri dotyku s časťami pod napätím. Je uvedené opatrenie na predídenie nebezpečenstvu.

	NEBEZPEČENSTVO **Nebezpečenstvo úrazu elektrickým prúdom pri dotyku s časťami pod napätím!** Úmrtie v dôsledku zásahu elektrickým prúdom ▸ Odpojte spotrebiče od elektrického zdroja aspoň 60 sekúnd pred začiatkom opráv.

1.2.4 Všeobecné symboly

V tomto dokumente sa používajú nasledujúce všeobecné symboly:

Všeob. symbol	Význam
	Označenie špeciálneho pokynu (textové a/alebo grafické)
	Označenie jednoduchého pokynu (len textové)

Všeob. symbol	Význam
	Označenie prepojenia na videonávod
	Označenie požadovaných nástrojov
	Označenie požadovaných podmienok
	Označenie podmienky (ak ..., potom ...)
	Označenie výsledku
Spustenie	Označenie klávesu alebo tlačidla
[00123456]	Označenie čísla materiálu
Stav	Označenie zobrazeného textu/okna (na displeji spotrebiča)

Tabuľka 3: Všeobecné symboly

Autorské práva vlastní spoločnosť BSH Hausgeräte GmbH

Bezpečnosť

2.1 Všeobecné bezpečnostné pokyny

2.1.1 Všetky domáce spotrebiče

Nebezpečenstvo úrazu elektrickým prúdom pri dotyku s časťami pod napätím!

- Chyby pri opravách na elektrických komponentoch môžu spôsobiť zásah elektrickým prúdom!
- Odpojte spotrebič od elektrickej siete aspoň 60 sekúnd pred začiatkom práce.
- Po oprave zariaďte vykonanie bezpečnostného testu v súlade s nariadením VDE 0701 alebo s miestnymi nariadeniami.

Riziko poranenia na ostrých hranách!

- Noste ochranné rukavice.

Riziko pomliaždenia počas opravy, údržby, riešenia problémov a servisu na ťažkých a pohybujúcich sa komponentoch

- Noste ochrannú obuv.
- Zaistite ťažké komponenty proti pádu.
- Nesiahajte končatinami do pohybujúcich sa komponentov.

Riziko ohrozenia bezpečnosti/funkčnosti spotrebiča!

- Používajte len originálne náhradné diely.

Riziko poškodenia elektrostaticky citlivých komponentov (ESD)!

- Nedotýkajte sa modulov vrátane prípojok a vedení vodičov.

Autorské práva vlastní spoločnosť BSH Hausgeräte GmbH

Nástroje a pomôcky

Označenie	Detaily	Snímky
Ochranná látka [00342013]	60 cm x 50 cm	
Prísavný držiak [00342224]	Ø 50 mm	
Bit Torx TX20 [00340865]	6,3 mm (1/4")	
Pomocný nástroj [00342180]	Nástroj na uvoľnenie plastových častí "magic tool"	

Autorské práva vlastní spoločnosť BSH Hausgeräte GmbH

4.1 Výmena tesnenia dvierok

Požiadavka:

- Dvierka sú otvorené.

Autorské práva vlastní spoločnosť BSH Hausgeräte GmbH

4.2 Výmena plochého závesu

Špeciálne nástroje:

Bit Torx TX20 6,3 mm (1/4") [00340865]

VAROVANIE

Ťažké, objemné spotrebiče!
Poranenie chrbta a svalov
- Proces odoberania dvierok spotrebiča by mal vykonávať školený odborník.
- Na presunutie spotrebiča sa vyžadujú dve osoby.
- Použite vhodné nástroje a vybavenie.

UPOZORNENIE

Ostré hrany!
Rezné poranenia
- Noste ochranné rukavice.

UPOZORNENIE

Otvorte oblasť závesov!
Pomliaždenie/zachytenie prstov
- Nesiahajte do priestoru závesov.
- Noste ochranné rukavice.

UPOZORNENIE

Riziko pádu dielov po uvoľnení skrutiek!
Zranenie padajúcimi dielmi.
- Zaistite komponent proti pádu.

POZOR!

Riziko pádu dielov po uvoľnení skrutiek!
Poškodenie iných častí spotrebiča alebo domácnosti zákazníka, napr. podlahy.
- Zaistite komponent proti pádu.

Požiadavka:

- Spotrebič je odpojený od elektrického napájania.
- Dvierka nábytku sú odobraté. Prečítajte si návod na montáž.
- Dvierka sú otvorené.

4.2.1 Odobratie plochého závesu

Dbajte na to, aby sa závesy počas odoberania/montáže nezatvorili.

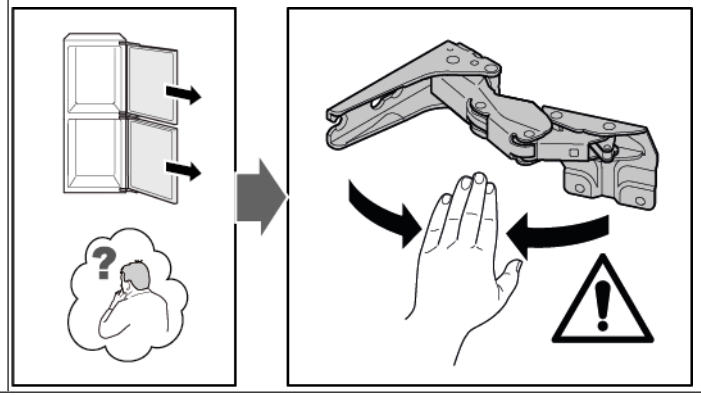

1. Odoberte štyri kryty závesu.

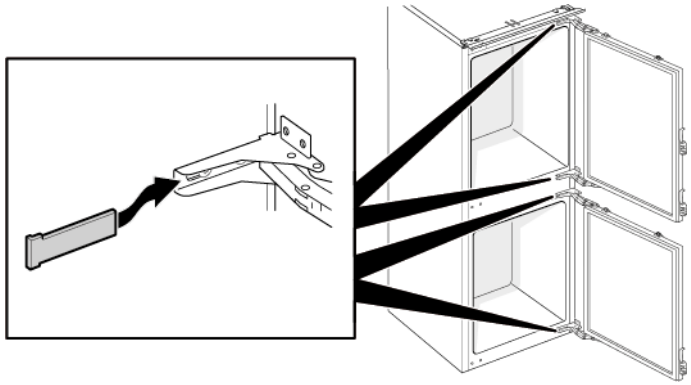

Autorské práva vlastní spoločnosť BSH Hausgeräte GmbH

2. 1. Uvoľnite štyri skrutky (1).
   2. Vysuňte a odoberte horné dvierka (2).

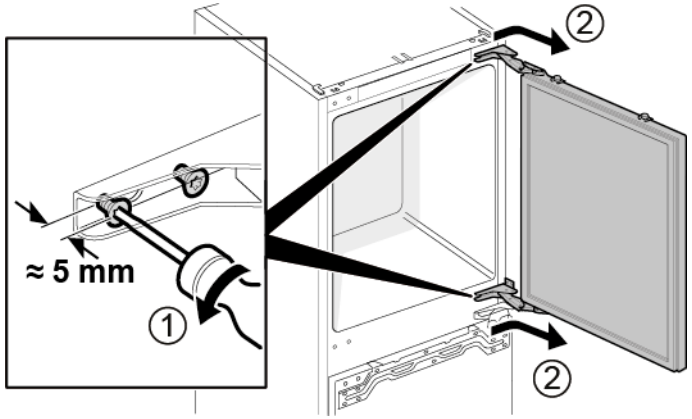

3. 1. Odoberte štyri skrutky (1).
   2. Odoberte závesy (2).

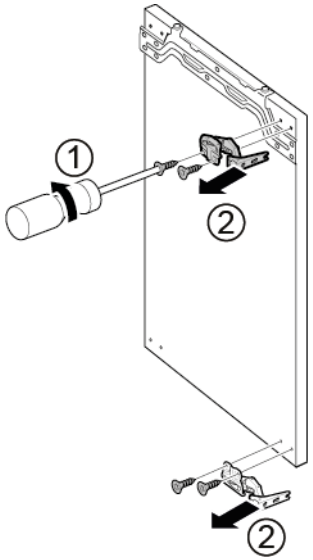

➡ Závesy horných dvierok sú odobraté.

4. 1. Uvoľnite štyri skrutky (1).
   2. Vysuňte a odoberte spodné dvierka (2).

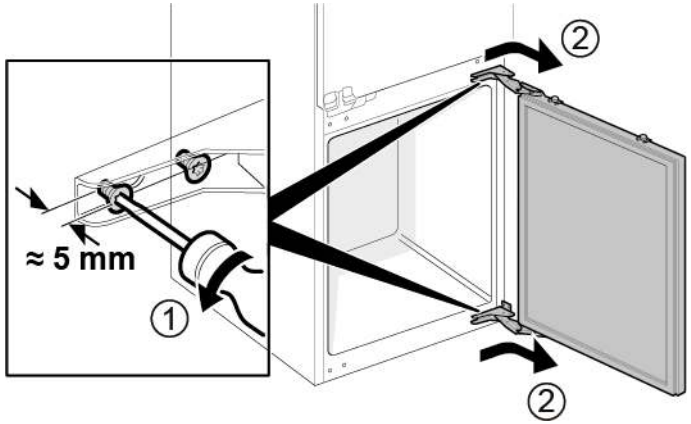

5. 1. Odoberte štyri skrutky (1).
   2. Odoberte závesy (2).

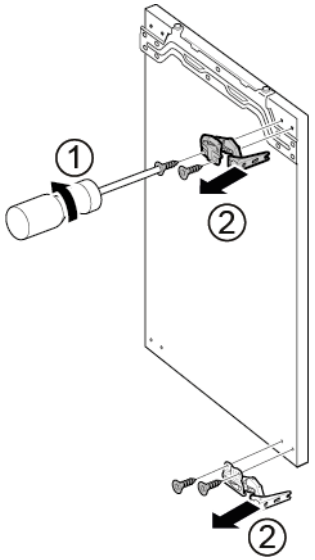

➡ Závesy spodných dvierok sú odobraté.

Autorské práva vlastní spoločnosť BSH Hausgeräte GmbH

4.2.2 Montáž plochého závesu

- Pri montáži postupujte v opačnom poradí krokov demontáže.

Autorské práva vlastní spoločnosť BSH Hausgeräte GmbH

4.3 Výmena posuvného závesu

Špeciálne nástroje:

Bit Torx TX20	6,3 mm (1/4")	[00340865]

VAROVANIE

Ťažké, objemné spotrebiče!
Poranenie chrbta a svalov
- Proces odoberania dvierok spotrebiča by mal vykonávať školený odborník.
- Na presunutie spotrebiča sa vyžadujú dve osoby.
- Použite vhodné nástroje a vybavenie.

UPOZORNENIE

Ostré hrany!
Rezné poranenia
- Noste ochranné rukavice.

UPOZORNENIE

Riziko pádu dielov po uvoľnení skrutiek!
Zranenie padajúcimi dielmi.
- Zaistite komponent proti pádu.

POZOR!

Riziko pádu dielov po uvoľnení skrutiek!
Poškodenie iných častí spotrebiča alebo domácnosti zákazníka, napr. podlahy.
- Zaistite komponent proti pádu.

Požiadavka:

- Spotrebič je odpojený od elektrického napájania.
- Dvierka nábytku a dvierka spotrebiča sú oddelené. Prečítajte si návod na montáž.

4.3.1 Odobratie posuvného závesu

1. 1. Odskrutkujte dve skrutky (1).
   2. Odoberte horný záves horných dvierok (2).
   3. Odoberte horné dvierka (3).
   4. Odskrutkujte dve skrutky (4).
   5. Odoberte horný záves spodných dvierok (5).
   6. Odoberte spodné dvierka (6).

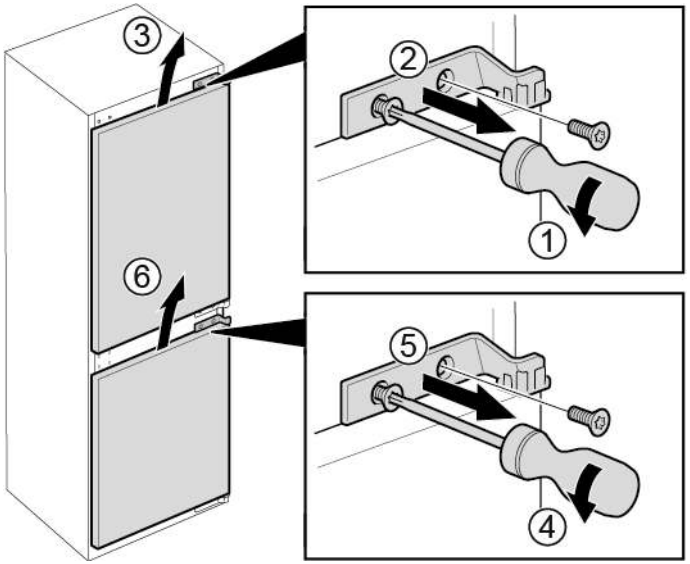

Autorské práva vlastní spoločnosť BSH Hausgeräte GmbH

2. 1. Odoberte štyri skrutky (1).
   2. Odoberte spodné závesy (2).

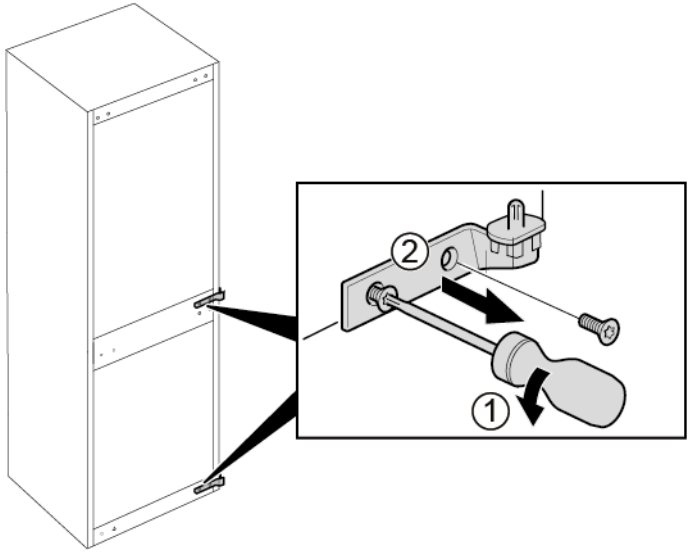

➡ Závesy sú odobraté.

4.3.2 Montáž posuvného závesu

- Pri montáži postupujte v opačnom poradí krokov demontáže.

Autorské práva vlastní spoločnosť BSH Hausgeräte GmbH

4.4 Výmena odkladacej plochy

Požiadavka:

- Dvierka sú otvorené.

4.4.1 Odobratie odkladacej plochy

- Vytiahnite odkladaciu plochu.

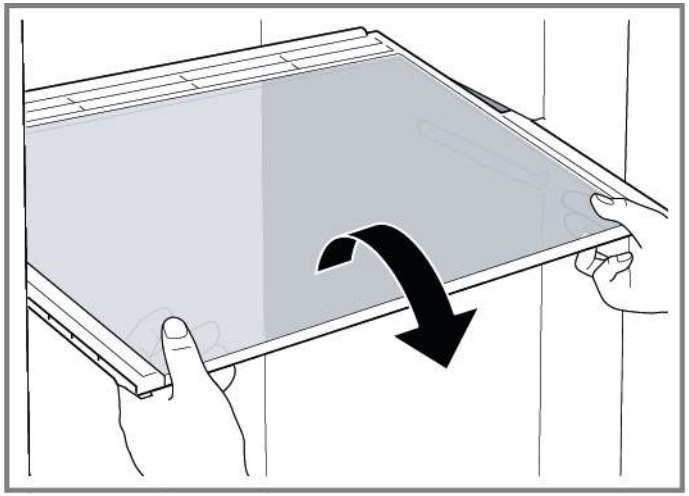

Odkladacia plocha je odobratá.

4.4.2 Montáž odkladacej plochy

- Pri montáži postupujte v opačnom poradí krokov demontáže.

Autorské práva vlastní spoločnosť BSH Hausgeräte GmbH

4.5 Výmena poličky v dvierkach

Požiadavka:

- Dvierka sú otvorené.

4.5.1 Odobratie poličky v dvierkach

- Poličku v dvierkach zodvihnite smerom nahor.

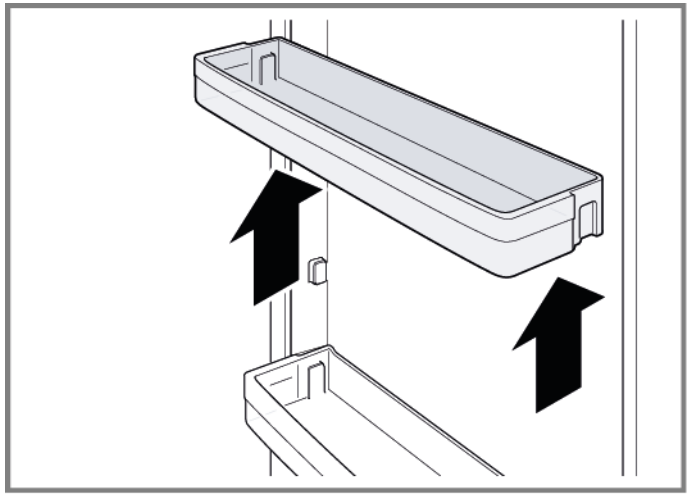

- Polička v dvierkach je odobratá.

4.5.2 Montáž poličky do dvierok

- Pri montáži postupujte v opačnom poradí krokov demontáže.

Autorské práva vlastní spoločnosť BSH Hausgeräte GmbH

4.6 Výmena nádoby na ovocie a zeleninu

Požiadavka:

Dvierka sú otvorené.

4.6.1 Odobratie nádoby na ovocie a zeleninu

1. Čo najviac vytiahnite nádobu na ovocie a zeleninu.
2. 1. Nadvihnite nádobu na ovocie a zeleninu za prednú časť (1).
   2. Odoberte nádobu (2).

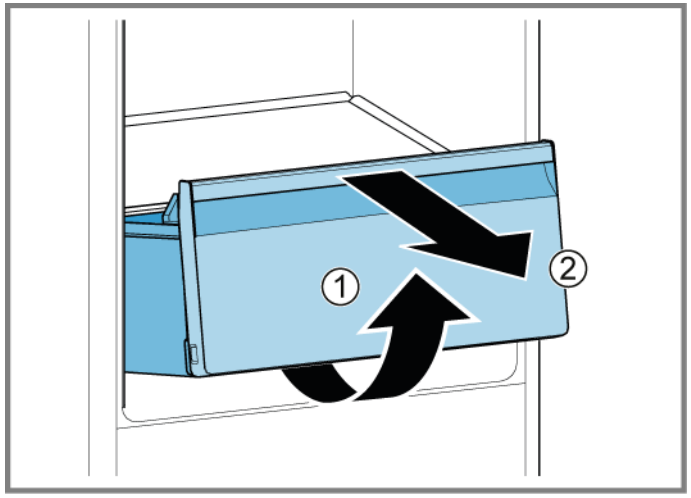

Nádoba na ovocie a zeleninu je odobratá.

4.6.2 Montáž nádoby na ovocie a zeleninu

- Pri montáži postupujte v opačnom poradí krokov demontáže.

Autorské práva vlastní spoločnosť BSH Hausgeräte GmbH

4.7 Výmena nádoby na zmrazené potraviny

Požiadavka:

Dvierka sú otvorené.

4.7.1 Odobratie nádoby na zmrazené potraviny

1. Úplne vytiahnite nádobu na zmrazené potraviny (1).
2. Odoberte nádobu na zmrazené potraviny (2).

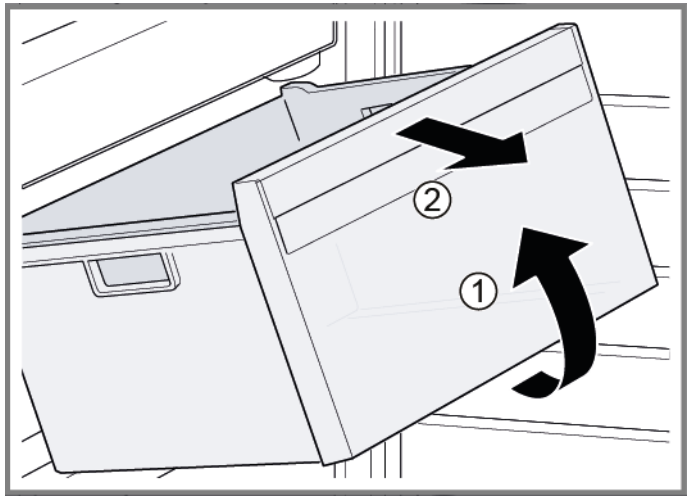

Nádoba na zmrazené potraviny je odobratá.

4.7.2 Montáž nádoby na zmrazené potraviny

- Pri montáži postupujte v opačnom poradí krokov demontáže.

Autorské práva vlastní spoločnosť BSH Hausgeräte GmbH

4.8 Výmena bočného LED svetla

Špeciálne nástroje:

Prísavný držiak Ø50 mm [00342224]

	Vo výbave vášho spotrebiča je bezúdržbové LED svetlo. Tieto svetlá môže opravovať len zákaznícky servis alebo oprávnený technik!

	NEBEZPEČENSTVO **Nebezpečenstvo úrazu elektrickým prúdom pri dotyku s časťami pod napätím!** Ohrozenie života spôsobené elektrickým zásahom v prípade nesprávnej opravy ▸ Elektrické diely má opravovať kvalifikovný elektrikár. ▸ Po oprave zariaďte vykonanie bezpečnostného testu v súlade s nariadením VDE 0701 alebo s miestnymi nariadeniami.

	NEBEZPEČENSTVO **Nebezpečenstvo úrazu elektrickým prúdom pri dotyku s časťami pod napätím!** Úmrtie v dôsledku zásahu elektrickým prúdom ▸ Odpojte spotrebiče od elektrického zdroja aspoň 60 sekúnd pred začiatkom opráv.

	UPOZORNENIE **Ostré hrany!** Rezné poranenia ▸ Noste ochranné rukavice.

Požiadavka:

- Spotrebič je odpojený od elektrického napájania.
- Dvierka sú otvorené.
- Poličky sú odobraté.

4.8.1 Odobratie bočného LED svetla

1. Nalepte dva prísavné držiaky na hornú tretinu krytu bočného LED svetla.
2. Potiahnite prísavky dopredu jedným otočným pohybom.

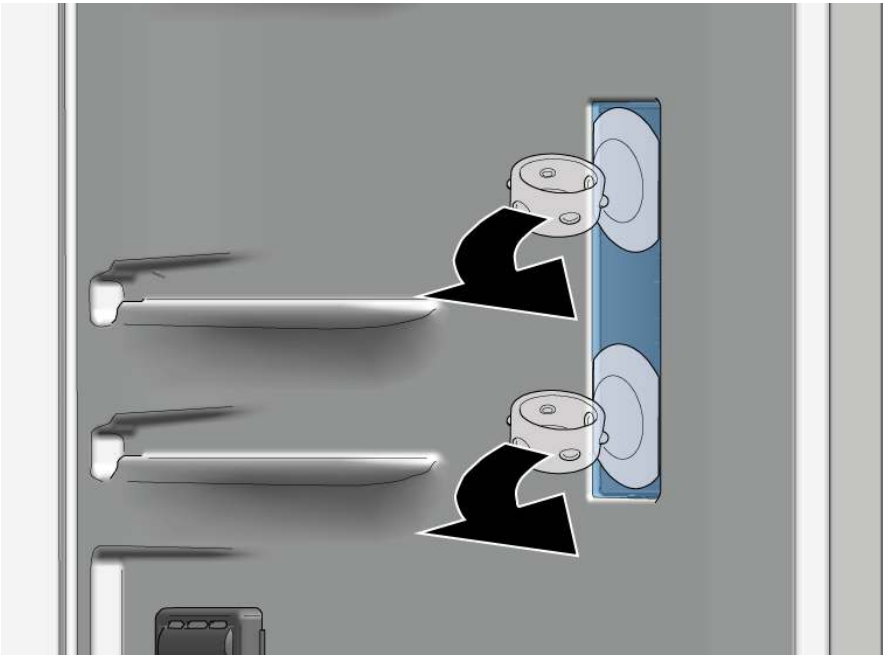

➡ Kryt LED svetla je odobratý.

Autorské práva vlastní spoločnosť BSH Hausgeräte GmbH

3. Odoberte LED modul.

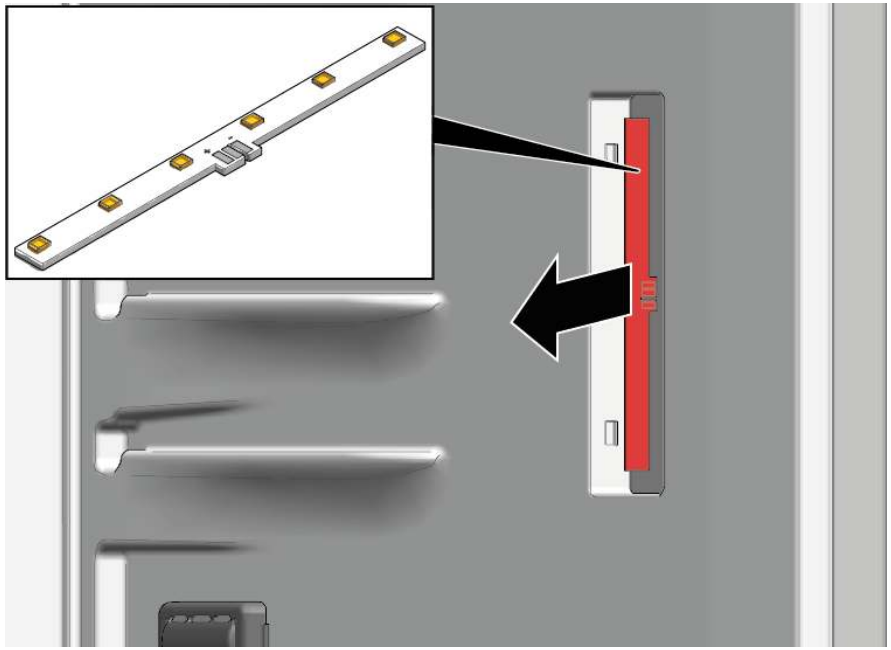

➔ Bočné LED svetlo je odobraté.

4.8.2 Montáž bočného LED svetla

ℹ	Keďže háčiky krytu žiarovky sú náchylné na zlomenie počas procesu odoberania, náhradný diel - bočné LED svetlo - je sada, ktorá obsahuje LED modul a kryt svetla.

- Pri montáži postupujte v opačnom poradí krokov demontáže.

Autorské práva vlastní spoločnosť BSH Hausgeräte GmbH

4.9 Výmena hornej LED žiarovky

Špeciálne nástroje:

Pomocný nástroj	Nástroj na uvoľnenie plastových častí "magic tool" [00342180]

Vo výbave vášho spotrebiča je bezúdržbové LED svetlo.

Tieto svetlá môže opravovať len zákaznícky servis alebo oprávnený technik!

NEBEZPEČENSTVO

Nebezpečenstvo úrazu elektrickým prúdom pri dotyku s časťami pod napätím!

Ohrozenie života spôsobené elektrickým zásahom v prípade nesprávnej opravy

- Elektrické diely má opravovať kvalifikovný elektrikár.
- Po oprave zariaďte vykonanie bezpečnostného testu v súlade s nariadením VDE 0701 alebo s miestnymi nariadeniami.

NEBEZPEČENSTVO

Nebezpečenstvo úrazu elektrickým prúdom pri dotyku s časťami pod napätím!

Úmrtie v dôsledku zásahu elektrickým prúdom

- Odpojte spotrebiče od elektrického zdroja aspoň 60 sekúnd pred začiatkom opráv.

UPOZORNENIE

Ostré hrany!

Rezné poranenia

- Noste ochranné rukavice.

Požiadavka:

- Spotrebič je odpojený od elektrického napájania.
- Dvierka sú otvorené.

4.9.1 Odobratie hornej LED žiarovky

1. 1. Na uvoľnenie háčikov žiarovky (1) zasuňte nástroj na demontáž medzi hornú LED žiarovku a vnútornú priehradku v chladničke.
   2. Odoberte hornú LED žiarovku (2).

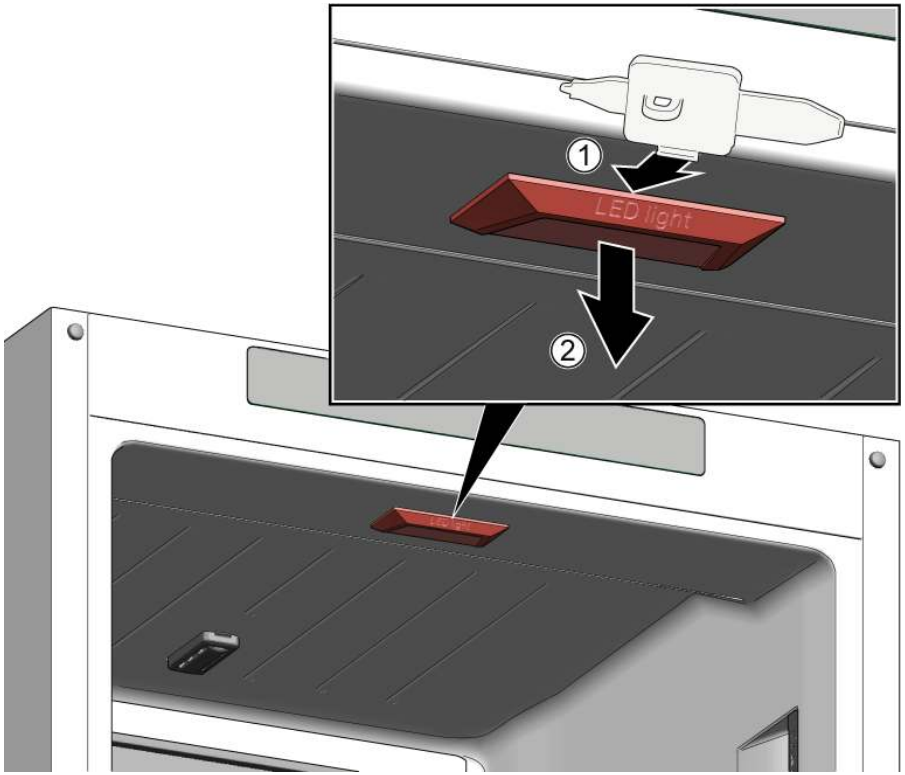

2. Odpojte elektrické pripojenie hornej LED žiarovky.

Horná LED žiarovka je odobratá.

4.9.2 Montáž hornej LED žiarovky

- Pri montáži postupujte v opačnom poradí krokov demontáže.

Autorské práva vlastní spoločnosť BSH Hausgeräte GmbH

4.10 Výmena LED žiarovky v mrazničke

Špeciálne nástroje:

Pomocný nástroj	Nástroj na uvoľnenie plastových častí "magic tool" [00342180]

Vo výbave vášho spotrebiča je bezúdržbové LED svetlo.

Tieto svetlá môže opravovať len zákaznícky servis alebo oprávnený technik!

NEBEZPEČENSTVO

Nebezpečenstvo úrazu elektrickým prúdom pri dotyku s časťami pod napätím!

Ohrozenie života spôsobené elektrickým zásahom v prípade nesprávnej opravy

- Elektrické diely má opravovať kvalifikovný elektrikár.
- Po oprave zariaďte vykonanie bezpečnostného testu v súlade s nariadením VDE 0701 alebo s miestnymi nariadeniami.

NEBEZPEČENSTVO

Nebezpečenstvo úrazu elektrickým prúdom pri dotyku s časťami pod napätím!

Úmrtie v dôsledku zásahu elektrickým prúdom

- Odpojte spotrebiče od elektrického zdroja aspoň 60 sekúnd pred začiatkom opráv.

UPOZORNENIE

Ostré hrany!

Rezné poranenia

- Noste ochranné rukavice.

Požiadavka:

- Spotrebič je odpojený od elektrického napájania.
- Dvierka sú otvorené.

4.10.1 Odobratie LED žiarovky v mrazničke

1. Na vytvorenie medzery zasuňte nástroj na demontáž medzi žiarovku a plášť na strane žiarovky (1).
2. Zasuňte nástroj na demontáž na druhej strane upevňovacieho háčika žiarovky a otočte ho smerom dopredu (2).
3. Odoberte LED žiarovku v mrazničke (3).

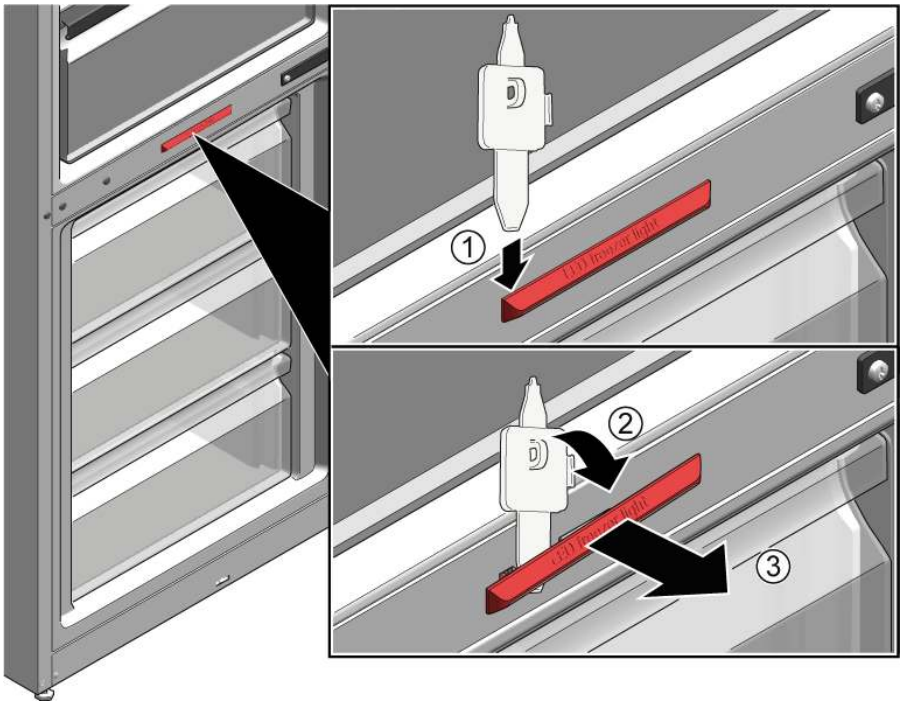

- LED žiarovka v mrazničke je odpojená.
- LED žiarovka v mrazničke je odobratá.

4.10.2 Montáž LED žiarovky v mrazničke

- Pri montáži postupujte v opačnom poradí krokov demontáže.

Autorské práva vlastní spoločnosť BSH Hausgeräte GmbH

Nasveti za popravilo - Hladilno-zamrzovalni aparat

V zvezi s tem dokumentom 383
1.1 Pomembne informacije 383
1.1.1 Namen 383
1.2 Razlaga simbolov 383
1.2.1 Stopnje nevarnosti 383
1.2.2 Simboli za nevarnost 383
1.2.3 Struktura opozoril 384
1.2.4 Splošni simboli 384

Varnost 385
2.1 Splošna varnostna navodila 385
2.1.1 Vsi gospodinjski aparati 385

Orodja in pripomočki 386

Popravilo 387
4.1 Zamenjava tesnila vrat 387
4.2 Zamenjava ploščatega tečaja 388
4.2.1 Odstranjevanje ploščatega tečaja 388
4.2.2 Namestitev ploščatega tečaja 390
4.3 Zamenjava drsnega tečaja 391
4.3.1 Odstranjevanje drsnega tečaja 391
4.3.2 Namestitev drsnega tečaja 392
4.4 Zamenjava police 393
4.4.1 Odstranjevanje police 393
4.4.2 Namestitev police 393
4.5 Zamenjava vratnega predala 394
4.5.1 Odstranjevanje vratnega predala 394
4.5.2 Namestitev vratnega predala 394
4.6 Zamenjava predala za sadje in zelenjavo 395
4.6.1 Odstranjevanje predala za sadje in zelenjavo 395
4.6.2 Namestitev predala za sadje in zelenjavo 395
4.7 Zamenjava predala za zamrznjena živila 396
4.7.1 Odstranjevanje predala za zamrznjena živila 396
4.7.2 Namestitev predala za zamrznjena živila 396
4.8 Zamenjava stranske luči LED 397
4.8.1 Odstranjevanje stranske luči LED 397
4.8.2 Namestitev stranske luči LED 398
4.9 Zamenjava zgornje luči LED 399
4.9.1 Odstranjevanje zgornje luči LED 399
4.9.2 Namestitev zgornje luči LED 399
4.10 Zamenjava luči LED v zamrzovalniku 400
4.10.1 Odstranjevanje luči LED v zamrzovalniku 400
4.10.2 Namestitev luči LED v zamrzovalniku 400

V zvezi s tem dokumentom

1.1 Pomembne informacije

1.1.1 Namen

Ti namigi za popravila uporabnika podpirajo pri lastnoročnem popravilu aparatov skladno z veljavno direktivo glede okoljsko primerne zasnove (od marca 2021).

Vsebujejo informacije o tem, kako zamenjati določene rezervne dele, vključno z opozorili in tveganji.

Če imate kakšna vprašanja, se obrnite na našo servisno službo. Za škodo bomo odgovorni le, če ste namige za popravila upoštevali pravilno.

1.2 Razlaga simbolov

1.2.1 Stopnje nevarnosti

Stopnje opozoril so sestavljene iz simbola in signalne besede. Signalna beseda označuje stopnjo nevarnosti.

Stopnja opozorila	Pomen
⚠ NEVARNOST	Neupoštevanje opozorilnega sporočila bo povzročilo smrt ali hude poškodbe.
⚠ OPOZORILO	Neupoštevanje opozorilnega sporočila lahko povzroči smrt ali hude poškodbe.
⚠ PREVIDNO	Neupoštevanje opozorilnega sporočila lahko povzroči manjše poškodbe.
POZOR!	Neupoštevanje opozorilnega sporočila lahko povzroči škodo na lastnini.

Preglednica 1: Stopnje nevarnosti

1.2.2 Simboli za nevarnost

Simboli za nevarnost so simbolni prikazi, ki podajajo informacije o vrsti nevarnosti.

V tem dokumentu so uporabljeni naslednji simboli za nevarnost:

Simbol za nevarnost	Pomen
	Splošno opozorilno sporočilo
	Nevarnost zaradi električne napetosti
	Nevarnost eksplozije
	Nevarnost ureznin
	Nevarnost zmečkanin

Simbol za nevarnost	Pomen
	Nevarnost zaradi vročih površin
	Nevarnost zaradi močnega magnetnega polja
	Nevarnost zaradi neionizirajočega sevanja

Preglednica 2: Simboli za nevarnost

1.2.3 Struktura opozoril

Opozorila v tem dokumentu imajo standardiziran videz in standardizirano strukturo.

	NEVARNOST **Vrsta in vir nevarnosti!** Morebitne posledice ob neupoštevanju nevarnosti/opozorila. ▸ Ukrepi in prepovedi za preprečevanje nevarnosti.

V naslednjem primeru je prikazano opozorilo, ki opozarja pred električnim udarom zaradi delov pod napetostjo. Naveden je ukrep za preprečevanje nevarnosti.

	NEVARNOST **Nevarnost električnega udara zaradi delov pod napetostjo!** Smrt zaradi električnega udara ▸ Izključite aparate iz električnega omrežja vsaj 60 sekund pred začetkom popravil.

1.2.4 Splošni simboli

V tem dokumentu so uporabljeni naslednji splošni simboli:

Splošni simbol	Pomen
	Identifikacija posebnega nasveta (besedilo in/ali slika)
	Identifikacija preprostega nasveta (samo besedilo)
	Identifikacija povezave na video vadnico

Splošni simbol	Pomen
	Identifikacija potrebnih orodij
	Identifikacija potrebnih predpogojev
	Identifikacija pogoja (če ..., potem ...)
	Identifikacija rezultata
Začetek	Identifikacija tipke ali gumba
[00123456]	Identifikacija številke dela
Stanje	Identifikacija prikazanega besedila/okna (na zaslonu aparata)

Preglednica 3: Splošni simboli

Avtorske pravice BSH Hausgeräte GmbH

Varnost

2.1 Splošna varnostna navodila

2.1.1 Vsi gospodinjski aparati

Nevarnost električnega udara zaradi delov pod napetostjo!

- Napake zaradi popravil električnih komponent lahko povzročijo električni udar!
- Aparat izključite iz električnega omrežja vsaj 60 sekund pred začetkom del.
- Po popravilu je treba izvesti preizkus varnosti v skladu z VDE 0701 ali predpisi, ki veljajo za posamezno državo.

Nevarnost poškodb zaradi ostrih robov!

- Uporabljajte zaščitne rokavice.

Nevarnost zmečkanin med popravili, vzdrževanjem, odpravljanjem težav ali servisom zaradi težkih in premikajočih se komponent

- Uporabljajte zaščitne čevlje.
- Težke komponente zavarujte pred padanjem.
- Delov telesa ne vstavljajte v premikajoče se komponente.

Tveganje za varnost/delovanje aparata!

- Uporabljajte le originalne nadomestne dele.

Tveganje poškodb elektrostatično občutljivih komponent (ESD)!

- Ne dotikajte se modulov, vključno s povezavami in potmi vodnika.

Avtorske pravice BSH Hausgeräte GmbH

Orodja in pripomočki

Oznaka	Podrobnosti	Slike
Zaščitna krpa [00342013]	60 cm x 50 cm	
Vakuumski prisesek [00342224]	Ø 50 mm	
Nastavek Torx TX20 [00340865]	6,3 mm (1/4")	
Pomožno orodje [00342180]	Orodje za rahljanje plastičnih delov "magic tool"	

Popravilo

4.1 Zamenjava tesnila vrat

Zahteva:

- Vrata so odprta.

4.2 Zamenjava ploščatega tečaja

Posebna orodja:

Nastavek Torx TX20 6,3 mm (1/4") [00340865]

OPOZORILO

Težki, veliki aparati!
Poškodbe hrbta in mišic
- Postopek odstranjevanja vrat aparata naj izvaja samo pooblaščeno strokovno osebje.
- Za premikanje aparata sta potrebni dve osebi.
- Uporabite samo ustrezno orodje in opremo.

PREVIDNO

Ostri robovi!
Ureznine
- Uporabljajte zaščitne rokavice.

PREVIDNO

Odprite območje tečaja!
Zmečkanine/zagozditev prstov
- Ne segajte v območje tečajev.
- Uporabljajte zaščitne rokavice.

PREVIDNO

Nevarnost padajočih delov zaradi zrahljanih vijakov!
Poškodbe zaradi padajočih delov.
- Komponento zaščitite pred padcem.

POZOR!

Nevarnost padajočih delov zaradi zrahljanih vijakov!
Škoda na drugih delih aparata ali pri uporabniku doma, npr. na tleh.
- Komponento zaščitite pred padcem.

Zahteva:

- Aparat je odklopljen iz omrežne napetosti.
- Pohištvena vrata so odstranjena. Glejte navodila za namestitev.
- Vrata so odprta.

4.2.1 Odstranjevanje ploščatega tečaja

Poskrbite, da se tečaji med odstranjevanjem/namestitvijo ne zaprejo.

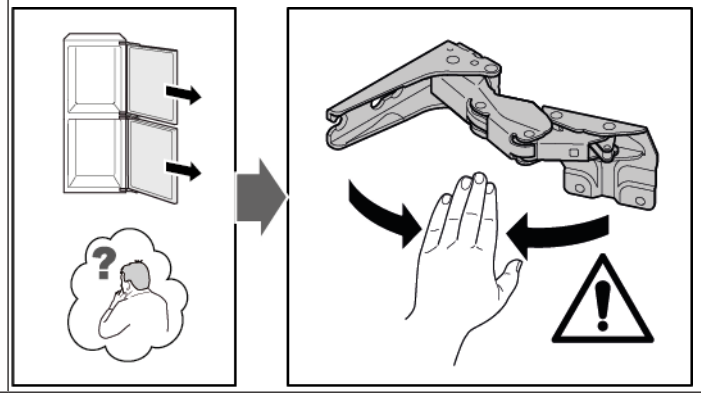

1. Odstranite štiri pokrovčke tečaja.

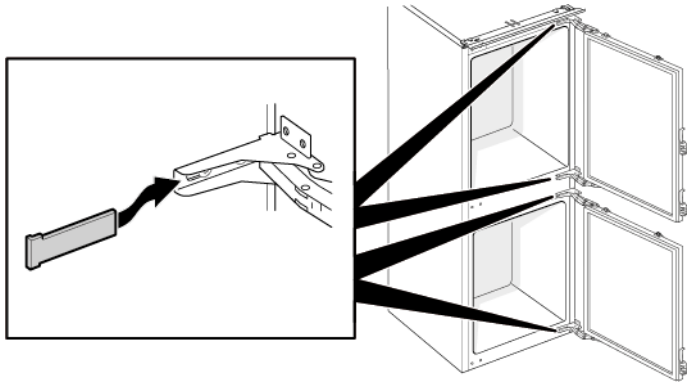

2. 1. Odvijte štiri vijake (1).
   2. Zgornja vrata izvlecite in jih odstranite (2).

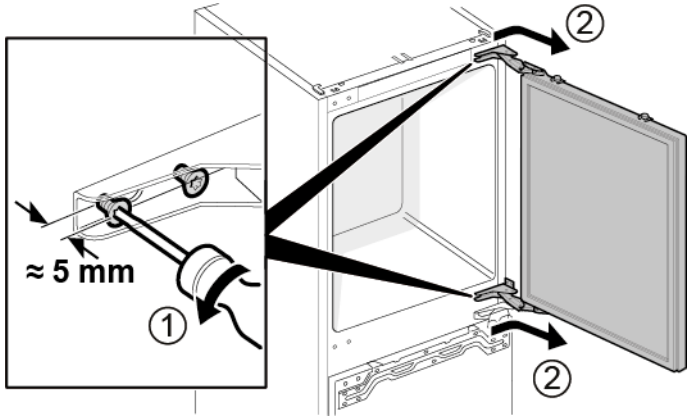

3. 1. Odstranite štiri vijake (1).
   2. Odstranite tečaja (2).

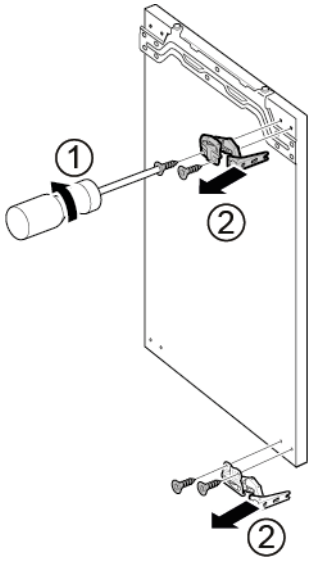

➡ Tečaja zgornjih vrat sta odstranjena.

4. 1. Odvijte štiri vijake (1).
   2. Spodnja vrata izvlecite in jih odstranite (2).

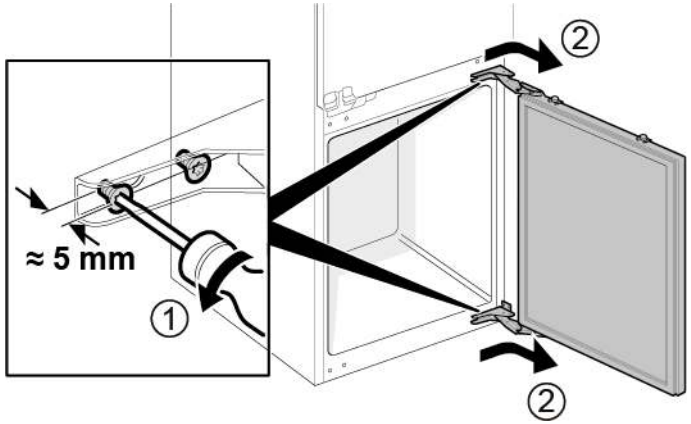

5. 1. Odstranite štiri vijake (1).
   2. Odstranite tečaja (2).

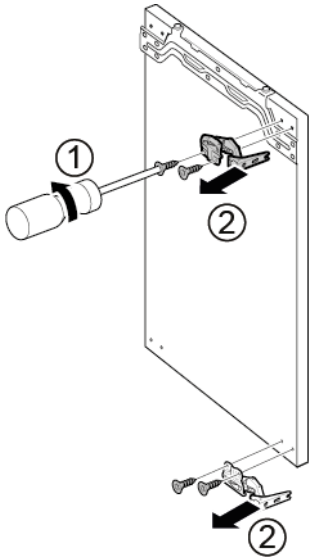

➡ Tečaja spodnjih vrat sta odstranjena.

4.2.2 Namestitev ploščatega tečaja

- Namestite v obratnem vrstnem redu.

Avtorske pravice BSH Hausgeräte GmbH

4.3 Zamenjava drsnega tečaja

Posebna orodja:

Nastavek Torx TX20	6,3 mm (1/4")	[00340865]

OPOZORILO

Težki, veliki aparati!
Poškodbe hrbta in mišic
- Postopek odstranjevanja vrat aparata naj izvaja samo pooblaščeno strokovno osebje.
- Za premikanje aparata sta potrebni dve osebi.
- Uporabite samo ustrezno orodje in opremo.

PREVIDNO

Ostri robovi!
Ureznine
- Uporabljajte zaščitne rokavice.

PREVIDNO

Nevarnost padajočih delov zaradi zrahljanih vijakov!
Poškodbe zaradi padajočih delov.
- Komponento zaščitite pred padcem.

POZOR!

Nevarnost padajočih delov zaradi zrahljanih vijakov!
Škoda na drugih delih aparata ali pri uporabniku doma, npr. na tleh.
- Komponento zaščitite pred padcem.

Zahteva:

- Aparat je odklopljen iz omrežne napetosti.
- Pohištvena vrata so ločena od vrat aparata. Glejte navodila za namestitev.

4.3.1 Odstranjevanje drsnega tečaja

1. 1. Odvijte vijaka (1).
   2. Odstranite zgornji tečaj zgornjih vrat (2).
   3. Odstranite zgornja vrata (3).
   4. Odvijte vijaka (4).
   5. Odstranite zgornji tečaj spodnjih vrat (5).
   6. Odstranite spodnja vrata (6).

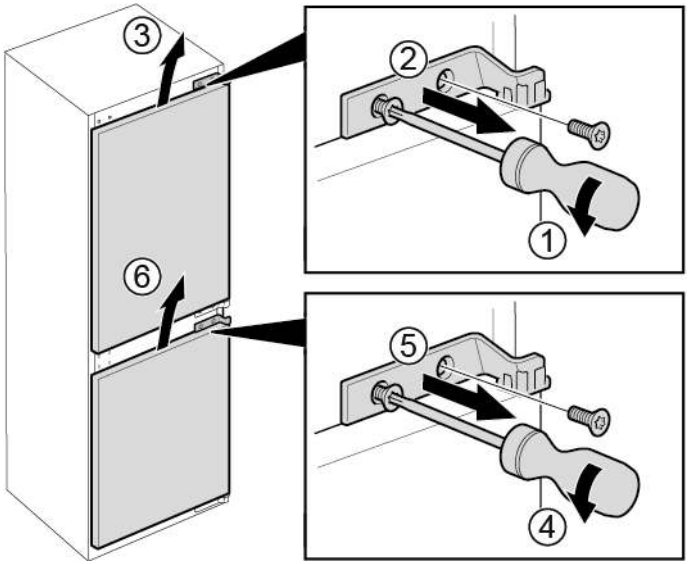

Avtorske pravice BSH Hausgeräte GmbH

2. 1. Odstranite štiri vijake (1).
   2. Odstranite spodnja tečaja (2).

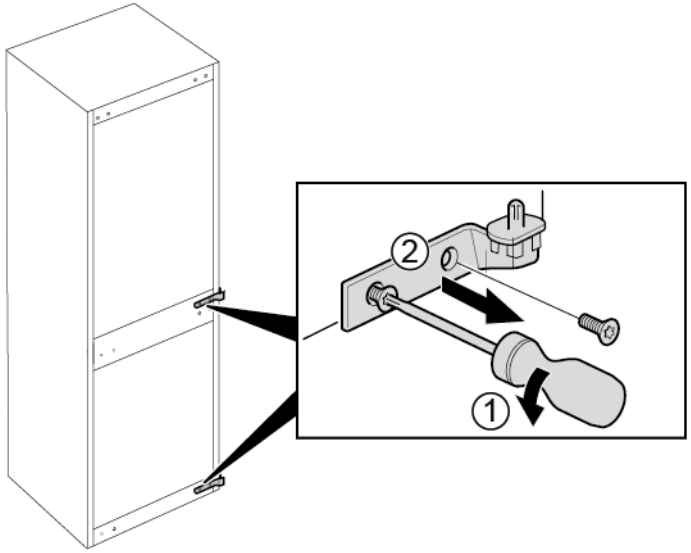

➡ Tečaja sta odstranjena.

4.3.2 Namestitev drsnega tečaja

▸ Namestite v obratnem vrstnem redu.

4.4 Zamenjava police

Zahteva:

Vrata so odprta.

4.4.1 Odstranjevanje police

- Izvlecite polico.

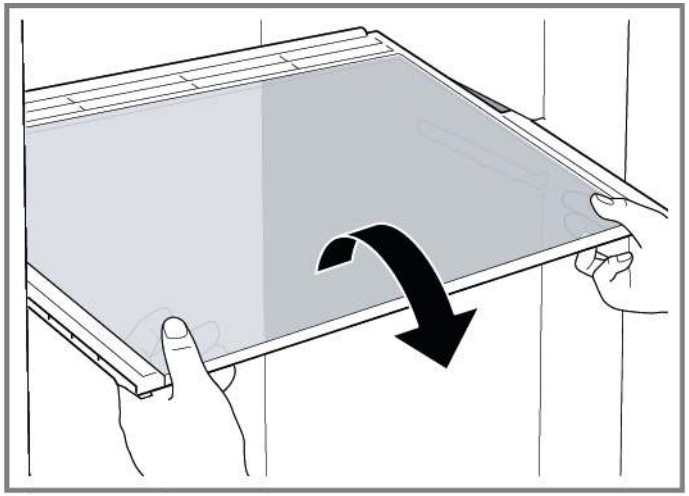

Polica je odstranjena.

4.4.2 Namestitev police

- Namestite v obratnem vrstnem redu.

Avtorske pravice BSH Hausgeräte GmbH

4.5 Zamenjava vratnega predala

Zahteva:

- Vrata so odprta.

4.5.1 Odstranjevanje vratnega predala

- Dvignite vratni predal navzgor.

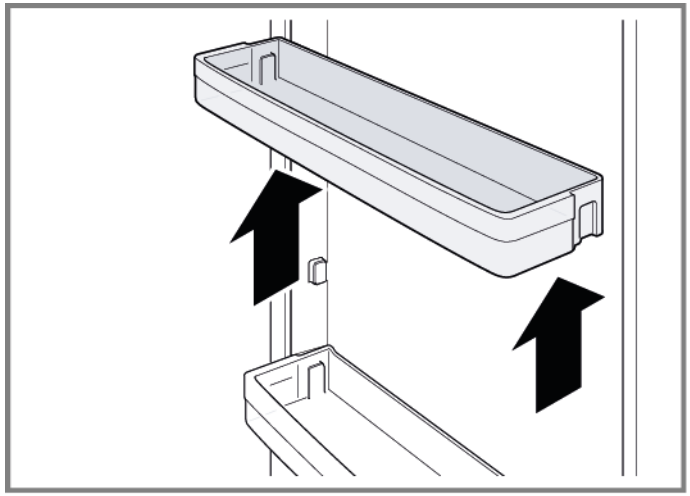

- Vratni predal je odstranjen.

4.5.2 Namestitev vratnega predala

- Namestite v obratnem vrstnem redu.

4.6 Zamenjava predala za sadje in zelenjavo

Zahteva:

Vrata so odprta.

4.6.1 Odstranjevanje predala za sadje in zelenjavo

1. Predal za sadje in zelenjavo izvlecite, kolikor je mogoče.
2. 1. Dvignite predal za sadje in zelenjavo spredaj (1).
   2. Predal odstranite (2).

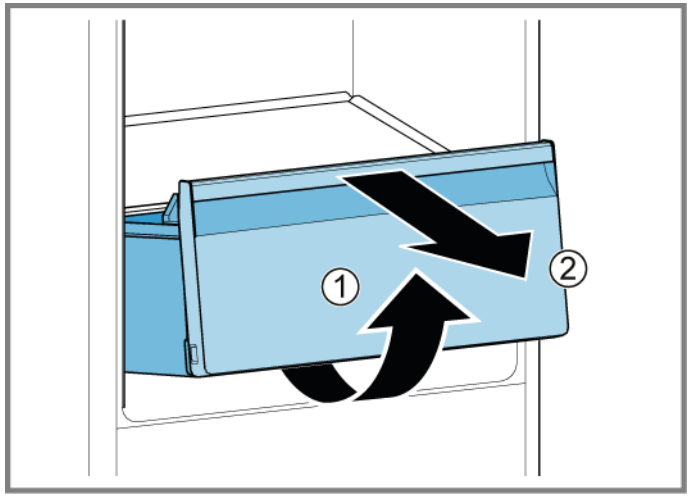

Predal za sadje in zelenjavo je odstranjen.

4.6.2 Namestitev predala za sadje in zelenjavo

- Namestite v obratnem vrstnem redu.

4.7 Zamenjava predala za zamrznjena živila

Zahteva:

Vrata so odprta.

4.7.1 Odstranjevanje predala za zamrznjena živila

1. Predal za zamrznjena živila izvlecite do konca (1).
2. Odstranite predal za zamrznjena živila (2).

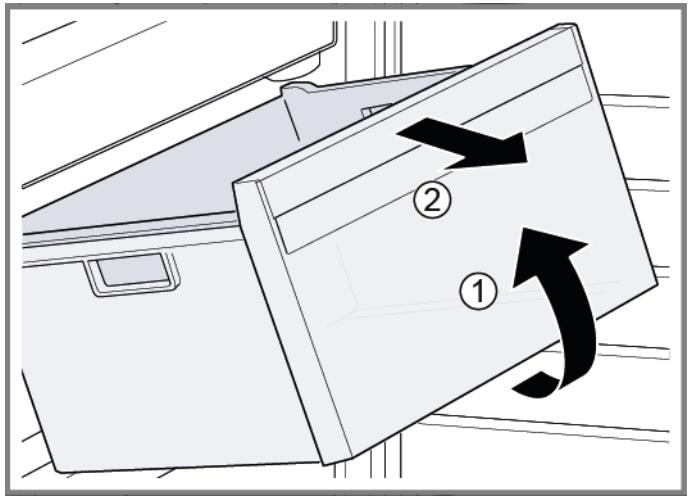

Predal za zamrznjena živila je odstranjen.

4.7.2 Namestitev predala za zamrznjena živila

Namestite v obratnem vrstnem redu.

Avtorske pravice BSH Hausgeräte GmbH

4.8 Zamenjava stranske luči LED

Posebna orodja:

Vakuumski prisesek Ø50 mm [00342224]

	Vaš aparat je opremljen z osvetlitvijo LED, ki ne potrebuje vzdrževanja. To vrsto osvetlitve lahko popravi samo servisna služba ali pooblaščeno strokovno osebje!

	NEVARNOST **Nevarnost električnega udara zaradi delov pod napetostjo!** Življenjska nevarnost zaradi električnega udara v primeru nepravilnega popravila ▸ Električne dele mora popraviti kvalificiran električar. ▸ Po popravilu je treba izvesti preizkus varnosti v skladu z VDE 0701 ali predpisi, ki veljajo za posamezno državo.

	NEVARNOST **Nevarnost električnega udara zaradi delov pod napetostjo!** Smrt zaradi električnega udara ▸ Izključite aparate iz električnega omrežja vsaj 60 sekund pred začetkom popravil.

	PREVIDNO **Ostri robovi!** Ureznine ▸ Uporabljajte zaščitne rokavice.

Zahteva:

- Aparat je odklopljen iz omrežne napetosti.
- Vrata so odprta.
- Police so odstranjene.

4.8.1 Odstranjevanje stranske luči LED

1. Dva priseska namestite na pokrov stranske luči LED.
2. S krožnim gibom povlecite priseska k sebi.

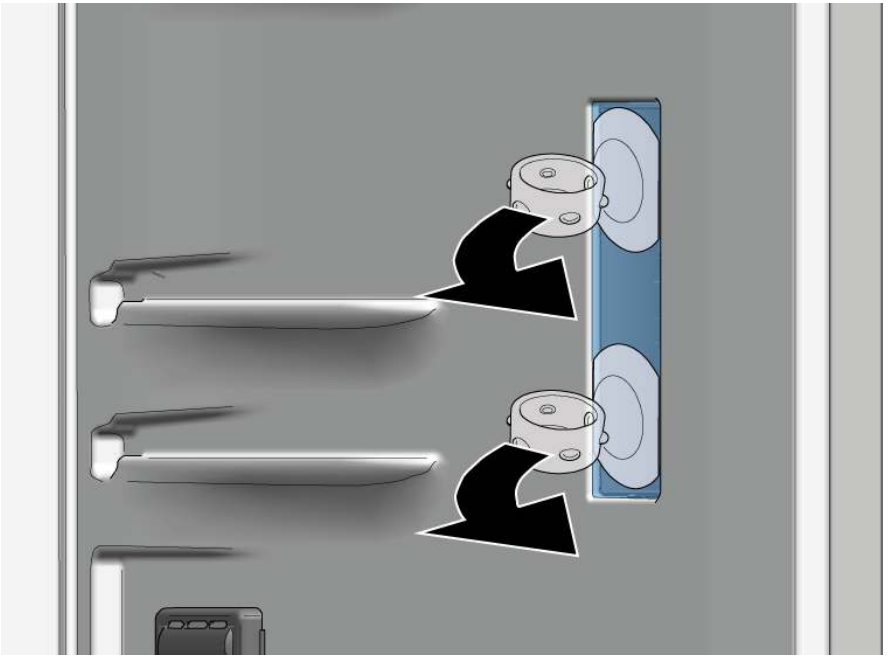

➡ Pokrov stranske luči LED je odstranjen.

3. Odstranite LED-modul.

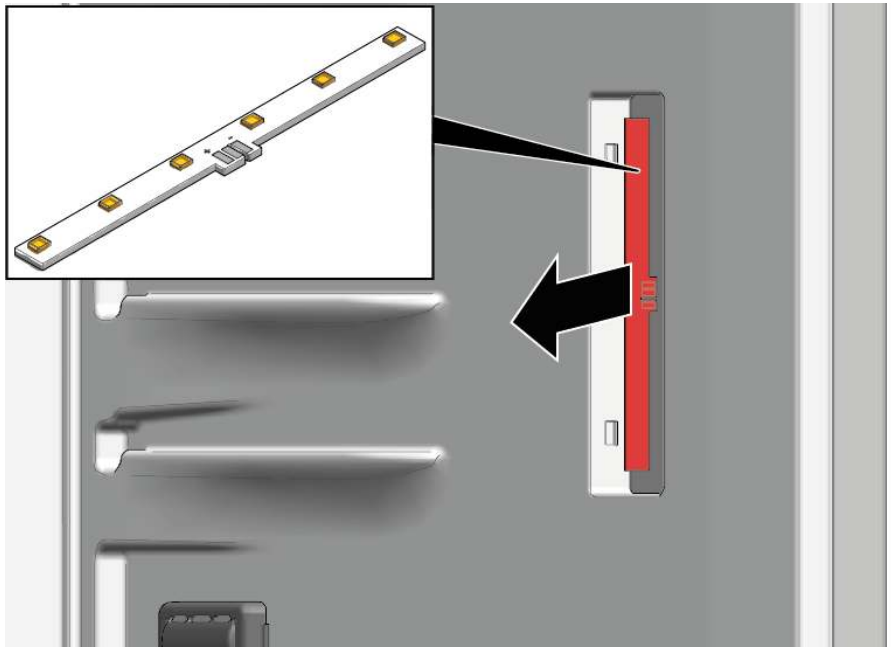

➡ Stranska luč LED je odstranjena.

4.8.2 Namestitev stranske luči LED

ℹ	Ker se zatiči pokrovčka med postopkom odstranjevanja zlahka zlomijo, vključuje komplet nadomestnega dela stranske luči LED LED-modul in pokrov luči.

▸ Namestite v obratnem vrstnem redu.

4.9 Zamenjava zgornje luči LED

Posebna orodja:

Pomožno orodje	Orodje za rahljanje plastičnih delov "magic tool"	[00342180]

Vaš aparat je opremljen z osvetlitvijo LED, ki ne potrebuje vzdrževanja.
To vrsto osvetlitve lahko popravi samo servisna služba ali pooblaščeno strokovno osebje!

NEVARNOST

Nevarnost električnega udara zaradi delov pod napetostjo!
Življenjska nevarnost zaradi električnega udara v primeru nepravilnega popravila
- Električne dele mora popraviti kvalificiran električar.
- Po popravilu je treba izvesti preizkus varnosti v skladu z VDE 0701 ali predpisi, ki veljajo za posamezno državo.

NEVARNOST

Nevarnost električnega udara zaradi delov pod napetostjo!
Smrt zaradi električnega udara
- Izključite aparate iz električnega omrežja vsaj 60 sekund pred začetkom popravil.

PREVIDNO

Ostri robovi!
Ureznine
- Uporabljajte zaščitne rokavice.

Zahteva:
- Aparat je odklopljen iz omrežne napetosti.
- Vrata so odprta.

4.9.1 Odstranjevanje zgornje luči LED

1. 1. Orodje za demontažo potisnite med zgornjo luč LED in tesnilo hladilne komore tako, da sprostite zatiče luči (1).
   2. Odstranite zgornjo luč LED (2).

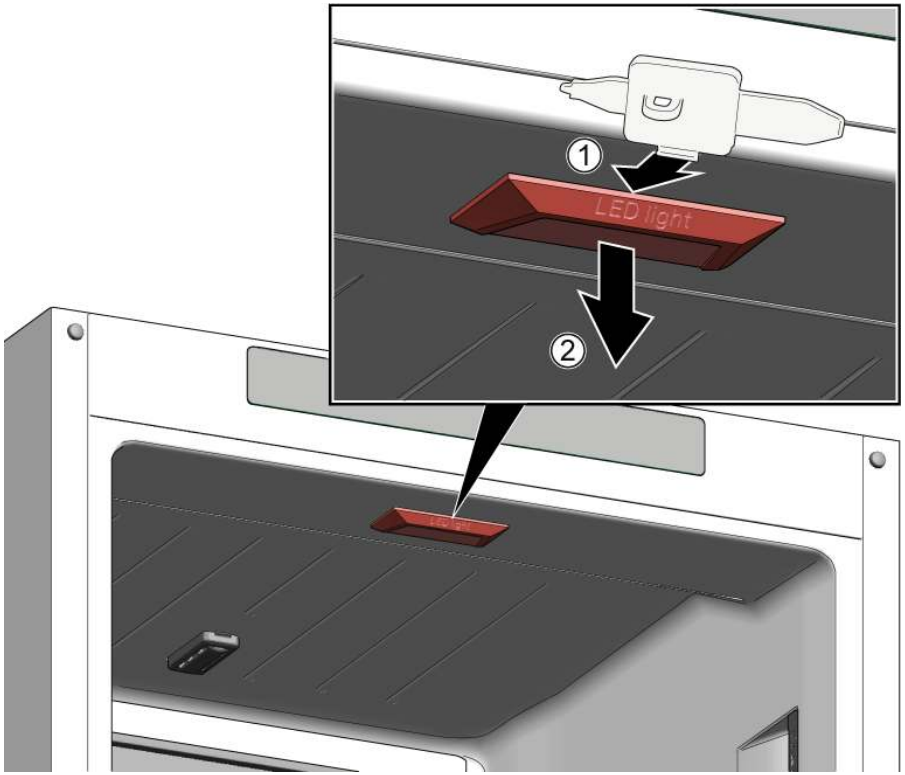

2. Odklopite električni priključek zgornje luči LED.

Zgornja luč LED je odstranjena.

4.9.2 Namestitev zgornje luči LED

- Namestite v obratnem vrstnem redu.

Avtorske pravice BSH Hausgeräte GmbH

4.10 Zamenjava luči LED v zamrzovalniku

Posebna orodja:

Pomožno orodje	Orodje za rahljanje plastičnih delov "magic tool"	[00342180]

	Vaš aparat je opremljen z osvetlitvijo LED, ki ne potrebuje vzdrževanja. To vrsto osvetlitve lahko popravi samo servisna služba ali pooblaščeno strokovno osebje!

	NEVARNOST **Nevarnost električnega udara zaradi delov pod napetostjo!** Življenjska nevarnost zaradi električnega udara v primeru nepravilnega popravila ▸ Električne dele mora popraviti kvalificiran električar. ▸ Po popravilu je treba izvesti preizkus varnosti v skladu z VDE 0701 ali predpisi, ki veljajo za posamezno državo.

	NEVARNOST **Nevarnost električnega udara zaradi delov pod napetostjo!** Smrt zaradi električnega udara ▸ Izključite aparate iz električnega omrežja vsaj 60 sekund pred začetkom popravil.

	PREVIDNO **Ostri robovi!** Ureznine ▸ Uporabljajte zaščitne rokavice.

Zahteva:

- Aparat je odklopljen iz omrežne napetosti.
- Vrata so odprta.

4.10.1 Odstranjevanje luči LED v zamrzovalniku

▸ 1. Potisnite orodje za demontažo med luč in ohišje na strani luči tako, da nastane reža (1).
2. Potisnite orodje za demontažo na drugi strani pritrditvenega zatiča luči in ga potisnite naprej (2).
3. Odstranite luč LED v zamrzovalniku (3).

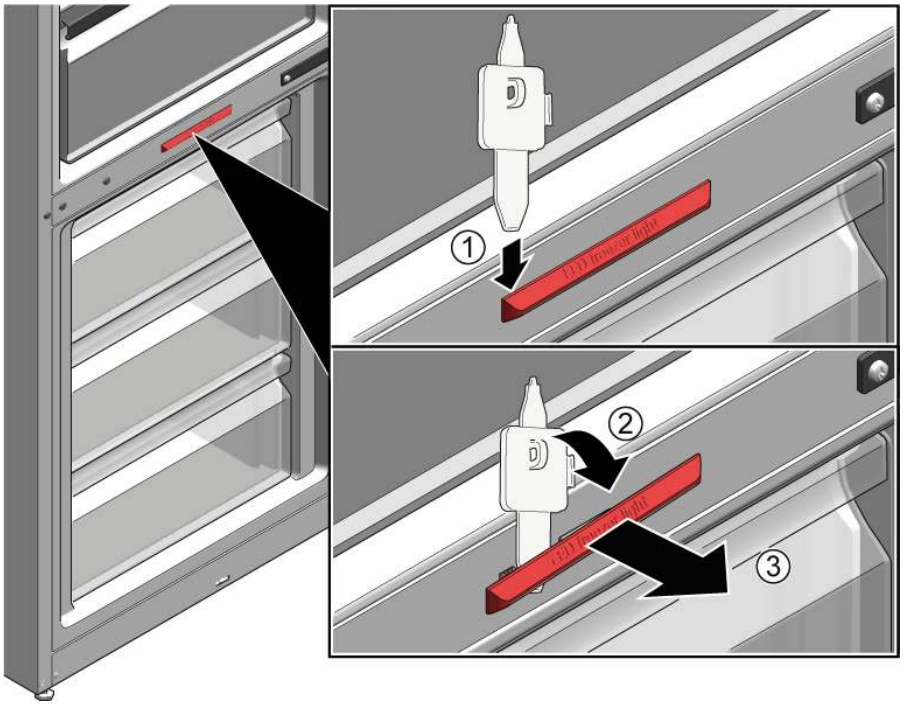

➡ Luč LED v zamrzovalniku je odklopljena.
➡ Luč LED v zamrzovalniku je odstranjena.

4.10.2 Namestitev luči LED v zamrzovalniku

▸ Namestite v obratnem vrstnem redu.

Consejos de reparación - Refrigerador-congelador

En relación con este documento ... 402
1.1 Información importante ... 402
1.1.1 Finalidad ... 402
1.2 Explicación de símbolos generales ... 402
1.2.1 Niveles de peligrosidad ... 402
1.2.2 Símbolos de peligro ... 402
1.2.3 Estructura de las advertencias ... 403
1.2.4 Símbolos generales ... 403

Seguridad ... 404
2.1 Instrucciones generales de seguridad ... 404
2.1.1 Todos los aparatos electrodomésticos ... 404

Herramientas y auxiliares ... 405

Reparación ... 406
4.1 Sustituir la junta de la puerta ... 406
4.2 Sustituir la bisagra plana ... 407
4.2.1 Desmontar la bisagra plana ... 407
4.2.2 Montar la bisagra plana ... 409
4.3 Sustituir la bisagra deslizante ... 410
4.3.1 Desmontar la bisagra deslizante ... 410
4.3.2 Montar la bisagra deslizante ... 411
4.4 Sustituir el estante ... 412
4.4.1 Extraer el estante ... 412
4.4.2 Montar el estante ... 412
4.5 Sustituir el estante de la puerta ... 413
4.5.1 Extraer el estante de la puerta ... 413
4.5.2 Montar el estante de la puerta ... 413
4.6 Sustituir el cajón para fruta y verdura ... 414
4.6.1 Extraer el cajón para fruta y verdura ... 414
4.6.2 Montar el cajón para fruta y verdura ... 414
4.7 Sustituir el cajón de productos congelados ... 415
4.7.1 Extraer el cajón de productos congelados ... 415
4.7.2 Montar el cajón de productos congelados ... 415
4.8 Sustituir la iluminación LED lateral ... 416
4.8.1 Retirar la iluminación LED lateral ... 416
4.8.2 Montar la iluminación LED lateral ... 417
4.9 Sustituir la lámpara LED superior ... 418
4.9.1 Desmontar lámpara LED superior ... 418
4.9.2 Montar la lámpara LED superior ... 418
4.10 Sustituir la lámpara LED del congelador ... 419
4.10.1 Desmontar la lámpara LED del congelador ... 419
4.10.2 Montar la lámpara LED del congelador ... 419

Copyright by BSH Hausgeräte GmbH

En relación con este documento

1.1 Información importante

1.1.1 Finalidad

Estas indicaciones de reparación sirven como ayuda al consumidor para reparar aparatos por su cuenta conforme al reglamento aplicable sobre diseño ecológico (a partir de 03/2021).

Contienen información sobre cómo sustituir repuestos determinados e incluye las advertencias y los riesgos.

En caso de dudas, póngase en contacto con nuestro departamento de atención al cliente. Solo asumiremos la responsabilidad por daños si las indicaciones de reparación se han seguido correctamente.

1.2 Explicación de símbolos generales

1.2.1 Niveles de peligrosidad

Los niveles de peligro consisten en un símbolo y una palabra de advertencia. La palabra de advertencia identifica la gravedad del peligro.

Nivel de peligro	Significado
⚠ PELIGRO	Si no se tiene en cuenta la advertencia, ocasionará la muerte o lesiones graves.
⚠ ADVERTENCIA	Si no se tiene en cuenta la advertencia, puede ocasionar la muerte o lesiones graves.
⚠ PRECAUCIÓN	Si no se tiene en cuenta la advertencia, puede ocasionar lesiones de carácter leve.
ATENCION	Si no se tiene en cuenta la advertencia, puede ocasionar daños materiales.

Tabla 1: Niveles de peligrosidad

1.2.2 Símbolos de peligro

Los símbolos de peligro son una representación simbólica que indica el tipo de peligrosidad.

En este documento se utilizan los siguientes símbolos de peligro:

Símbolo de peligro	Significado
	Advertencia general
	Peligro de lesiones por corriente eléctrica
	Riesgo de explosión
	Peligro de lesiones a causa de cortes

Copyright by BSH Hausgeräte GmbH

Símbolo de peligro	Significado
	Peligro de lesiones por aplastamiento
	Peligro de lesiones por superficies calientes
	Peligro a causa de campos magnéticos de gran potencia
	Peligro derivado de radiación no ionizante

Tabla 2: Símbolos de peligro

1.2.3 Estructura de las advertencias

Las advertencias de este documento tienen una apariencia y una estructura uniformes.

	PELIGRO **¡Tipo y fuente del peligro!** Posibles consecuencias de ignorar el peligro / la advertencia. ▸ Medidas y prohibiciones para prevenir el peligro.

El ejemplo siguiente muestra una advertencia de descarga eléctrica a causa de piezas o partes cargadas con tensión. Se menciona la medida para evitar el peligro.

	PELIGRO **¡Riesgo de descarga eléctrica debido a partes con tensión!** Muerte por electrocución ▸ Desconectar el aparato de la red al menos 60 segundos antes de comenzar con la reparación.

1.2.4 Símbolos generales

En este documento se utilizan los siguientes símbolos generales:

Símbolo general	Significado
	Identificación de una indicación especial (texto y/o gráfico)
	Identificación de un consejo simple (solo texto)
	Identificación de un enlace a un video tutorial
	Identificación de una herramienta requerida
	Identificación de una condición previa (prerrequisito)
if	Identificación de una condición (si ..., entonces ...)
	Identificación de un resultado
Iniciar	Identificación de una tecla o botón
[00123456]	Identificación de un número de material
Estado	Identificación del texto / ventana mostrado (en el display del aparato)

Tabla 3: Símbolos generales

Copyright by BSH Hausgeräte GmbH

Seguridad

2.1 Instrucciones generales de seguridad

2.1.1 Todos los aparatos electrodomésticos

¡Riesgo de descarga eléctrica debido a piezas con tensión!

- ¡Los errores en las reparaciones que incluyan componentes eléctricos pueden provocar una descarga eléctrica!
- Desconectar el aparato de la red durante al menos 60 segundos antes de comenzar con el trabajo.
- Después de la reparación, encargar una prueba de seguridad conforme a VDE 0701 o los reglamentos específicos del país.

¡Riesgo de lesiones debido a bordes afilados!

- Usar guantes de protección.

Riesgo de aplastamiento durante la reparación, mantenimiento, resolución de problemas y servicio debido a componentes pesados y móviles

- Usar calzado de seguridad.
- Asegure los componentes pesados para que no se caigan.
- No pegue partes del cuerpo en componentes móviles.

¡Riesgo para la seguridad/el funcionamiento del aparato!

- Utilizar únicamente los repuestos originales.

¡Riesgo de daños de los componentes sensibles a cargas electrostáticas (ESD)!

- No tocar los módulos, incluidas las conexiones y las pistas conductoras.

Copyright by BSH Hausgeräte GmbH

Herramientas y auxiliares

Designacion	Detalles	Imagenes
Paño de protección [00342013]	60 cm x 50 cm	
Ventosa [00342224]	Ø 50 mm	
Punta Torx TX20 [00340865]	6,3 mm (1/4")	
Herramienta auxiliar [00342180]	Para desmontaje de piezas de plástico, "magic tool"	

Copyright by BSH Hausgeräte GmbH

4.1 Sustituir la junta de la puerta

Requisito:

- La puerta está abierta.

Copyright by BSH Hausgeräte GmbH

4.2 Sustituir la bisagra plana

Herramientas sugeridas:

Punta Torx TX20 6,3 mm (1/4") [00340865]

ADVERTENCIA

¡Aparatos pesados y voluminosos!
Espalda y lesiones musculares
- La operación de extraer la puerta del aparato solo deben llevarla a cabo especialistas formados.
- Para mover el aparato se necesitan dos personas.
- Utilizar únicamente herramientas y equipos apropiados.

PRECAUCIÓN

¡Bordes o cantos cortantes!
Peligro de cortes
- Usar guantes de seguridad.

PRECAUCIÓN

¡Zona de bisagra abierta!
Aplastamiento / atrapamiento de dedos
- No acceder a la zona de la bisagra.
- Usar guantes de seguridad.

PRECAUCIÓN

¡Riesgo de que se caigan piezas debido a los tornillos aflojados!
Peligro de lesiones debido a piezas que caigan.
- Asegure el componente para que no se caiga.

ATENCION

¡Riesgo de que se caigan piezas debido a los tornillos aflojados!
Daños en otras partes del aparato o en el domicilio del consumidor, p. ej., en la parte inferior.
- Asegure el componente para que no se caiga.

Requisito:

- El aparato está desconectado del suministro eléctrico.
- Se ha retirado la puerta del mueble. Véanse las instrucciones de montaje.
- La puerta está abierta.

4.2.1 Desmontar la bisagra plana

Prestar atención a que las bisagras no se cierren durante el desmontaje/montaje.

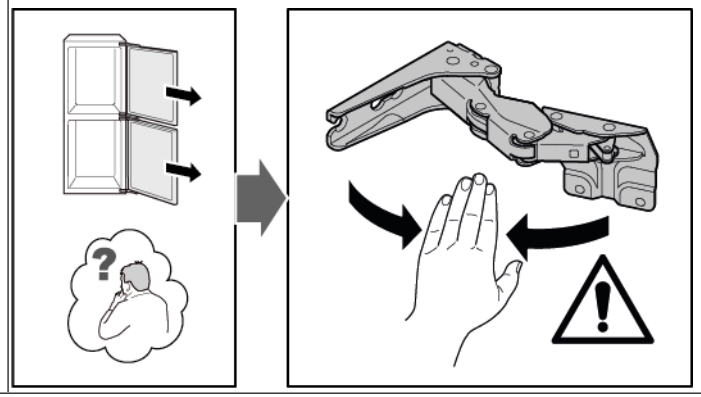

1. Retirar las cuatro tapas de las bisagras.

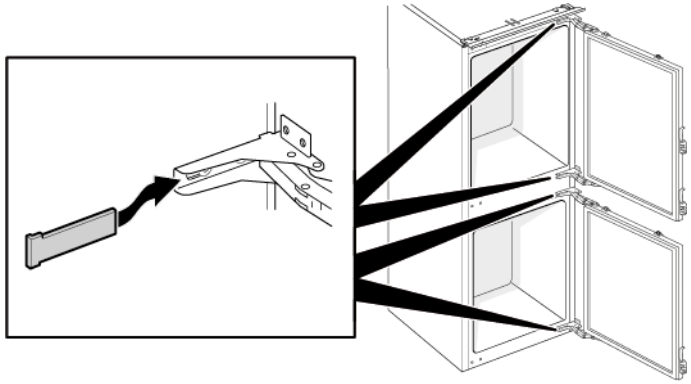

Copyright by BSH Hausgeräte GmbH

2. 1. Aflojar los cuatro tornillos (1).
   2. Sacar la puerta superior y retirarla (2).

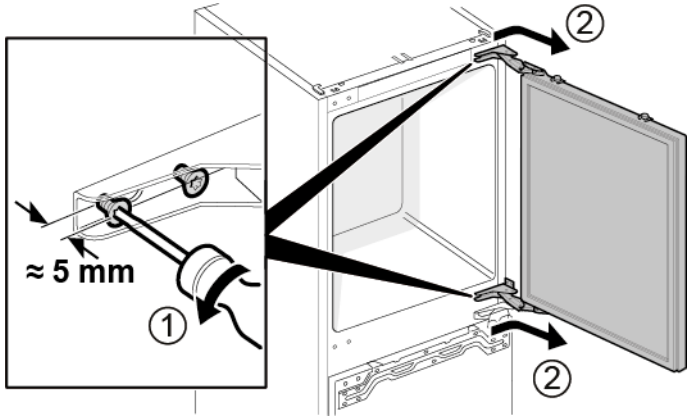

3. 1. Retirar los cuatro tornillos (1).
   2. Retirar las bisagras (2).

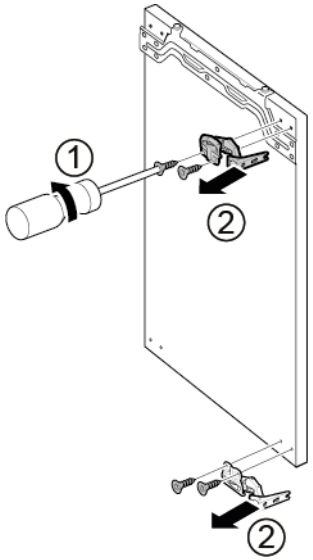

➡ Se han retirado las bisagras superiores de la puerta.

4. 1. Aflojar los cuatro tornillos (1).
   2. Sacar la puerta inferior y retirarla (2).

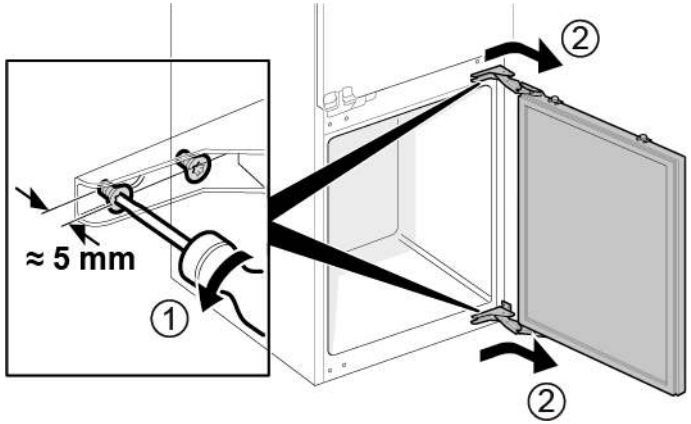

5. 1. Retirar los cuatro tornillos (1).
   2. Retirar las bisagras (2).

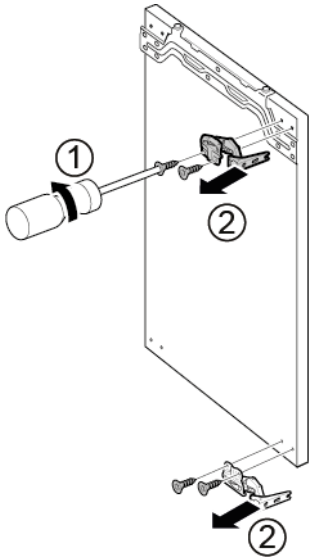

➡ Se han retirado las bisagras inferiores de la puerta.

Copyright by BSH Hausgeräte GmbH

4.2.2 Montar la bisagra plana

- Montar en orden inverso.

Copyright by BSH Hausgeräte GmbH

4.3 Sustituir la bisagra deslizante

Herramientas sugeridas:

Punta Torx TX20 6,3 mm (1/4") [00340865]

ADVERTENCIA

¡Aparatos pesados y voluminosos!
Espalda y lesiones musculares
- La operación de extraer la puerta del aparato solo deben llevarla a cabo especialistas formados.
- Para mover el aparato se necesitan dos personas.
- Utilizar únicamente herramientas y equipos apropiados.

PRECAUCIÓN

¡Bordes o cantos cortantes!
Peligro de cortes
- Usar guantes de seguridad.

PRECAUCIÓN

¡Riesgo de que se caigan piezas debido a los tornillos aflojados!
Peligro de lesiones debido a piezas que caigan.
- Asegure el componente para que no se caiga.

ATENCION

¡Riesgo de que se caigan piezas debido a los tornillos aflojados!
Daños en otras partes del aparato o en el domicilio del consumidor, p. ej., en la parte inferior.
- Asegure el componente para que no se caiga.

Requisito:

- El aparato está desconectado del suministro eléctrico.
- Se han separado la puerta del mueble y la del aparato. Véanse las instrucciones de montaje.

4.3.1 Desmontar la bisagra deslizante

1. 1. Desatornillar los dos tornillos (1).
   2. Retirar la bisagra superior de la puerta superior (2).
   3. Retirar la puerta superior (3).
   4. Desatornillar los dos tornillos (4).
   5. Retirar la bisagra superior de la puerta inferior (5).
   6. Retirar la puerta inferior (6).

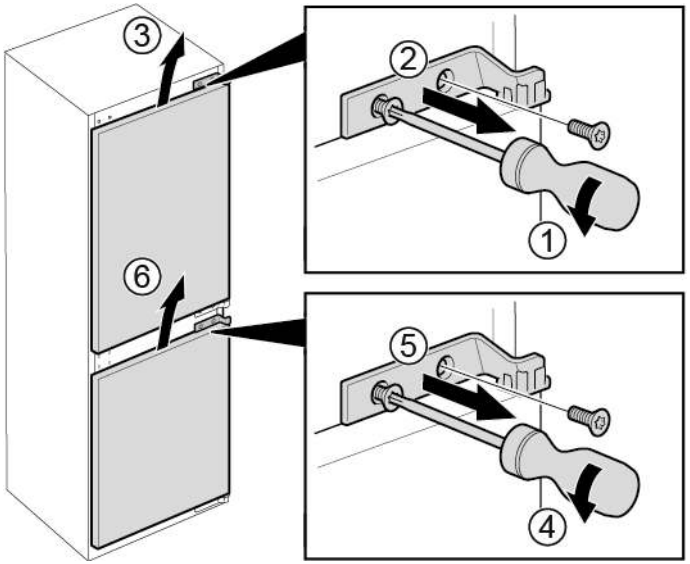

Copyright by BSH Hausgeräte GmbH

2. 1. Retirar los cuatro tornillos (1).
   2. Retirar las bisagras inferiores (2).

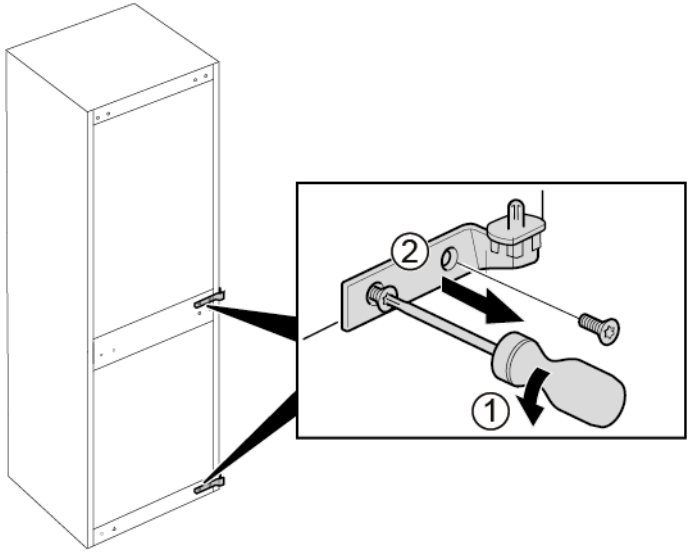

➡ Se han retirado las bisagras.

4.3.2 Montar la bisagra deslizante

- Montar en orden inverso.

Copyright by BSH Hausgeräte GmbH

4.4 Sustituir el estante

Requisito:

La puerta está abierta.

4.4.1 Extraer el estante

- Sacar el estante.

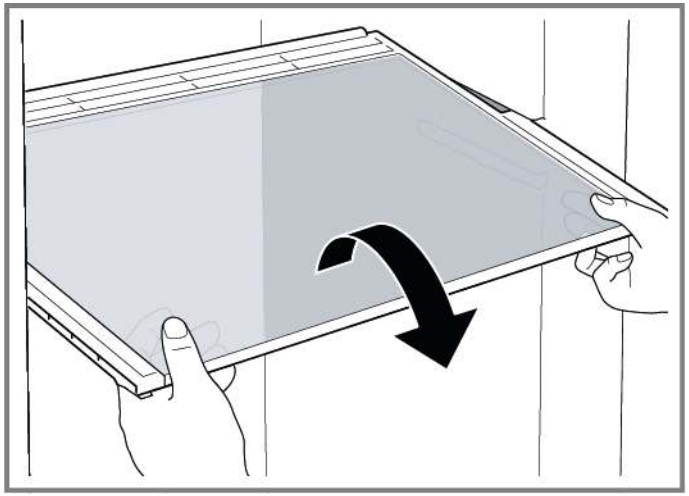

Se ha retirado el estante.

4.4.2 Montar el estante

- Montar en orden inverso.

Copyright by BSH Hausgeräte GmbH

4.5 Sustituir el estante de la puerta

Requisito:

La puerta está abierta.

4.5.1 Extraer el estante de la puerta

- Sacar hacia arriba el estante de la puerta.

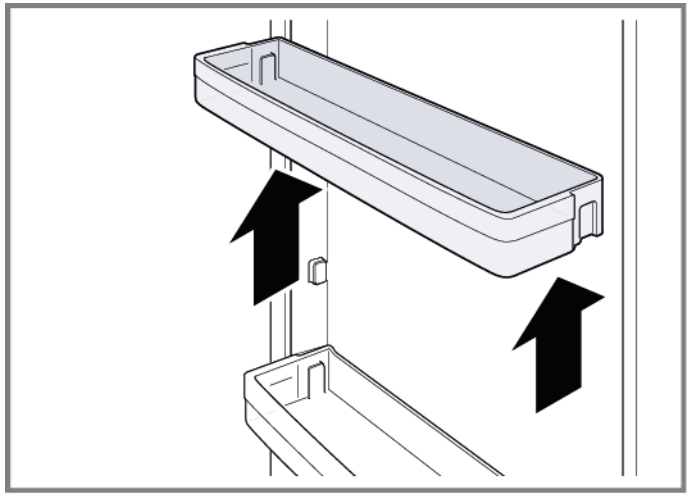

Se ha retirado el estante de la puerta.

4.5.2 Montar el estante de la puerta

- Montar en orden inverso.

Copyright by BSH Hausgeräte GmbH

4.6 Sustituir el cajón para fruta y verdura

Requisito:

La puerta está abierta.

4.6.1 Extraer el cajón para fruta y verdura

1. Sacar el cajón para fruta y verdura tanto como se pueda.
2. 1. Levantar el cajón para fruta y verdura por delante (1).
   2. Extraer el cajón (2).

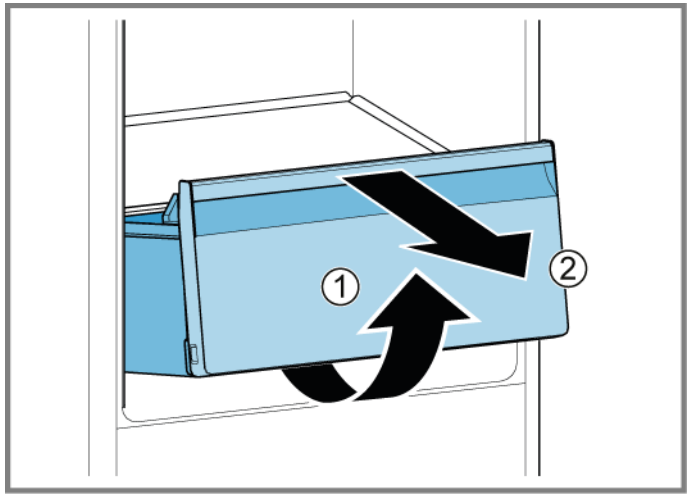

Se ha retirado el cajón para fruta y verdura.

4.6.2 Montar el cajón para fruta y verdura

- Montar en orden inverso.

Copyright by BSH Hausgeräte GmbH

4.7 Sustituir el cajón de productos congelados

Requisito:

La puerta está abierta.

4.7.1 Extraer el cajón de productos congelados

1. Sacar por completo el cajón de productos congelados (1).
2. Extraer el cajón de productos congelados (2).

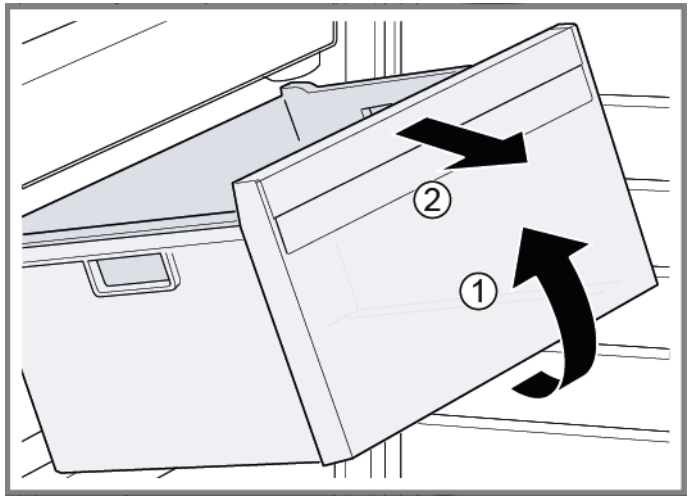

Se ha retirado el cajón de productos congelados.

4.7.2 Montar el cajón de productos congelados

- Montar en orden inverso.

Copyright by BSH Hausgeräte GmbH

4.8 Sustituir la iluminación LED lateral

Herramientas sugeridas:

Ventosa	Ø50 mm	[00342224]

Su aparato cuenta con una iluminación LED exenta de mantenimiento.
¡Solo el servicio de atención al cliente o los técnicos autorizados pueden reparar esta iluminación!

PELIGRO

¡Riesgo de descarga eléctrica debido a piezas con tensión!
Peligro mortal por descarga eléctrica en caso de reparación inadecuada
- Las piezas eléctricas deberían ser reparadas por electricistas cualificados.
- Después de la reparación, encargar una prueba de seguridad conforme a VDE 0701 o los reglamentos específicos del país.

PELIGRO

¡Riesgo de descarga eléctrica debido a partes con tensión!
Muerte por electrocución
- Desconectar el aparato de la red al menos 60 segundos antes de comenzar con la reparación.

PRECAUCIÓN

¡Bordes o cantos cortantes!
Peligro de cortes
- Usar guantes de seguridad.

Requisito:
- El aparato está desconectado del suministro eléctrico.
- La puerta está abierta.
- Se han extraído las baldas.

4.8.1 Retirar la iluminación LED lateral

1. Colocar dos ventosas en la tapa de la iluminación LED lateral.
2. Tirar de las ventosas hacia delante con un movimiento de rotación.

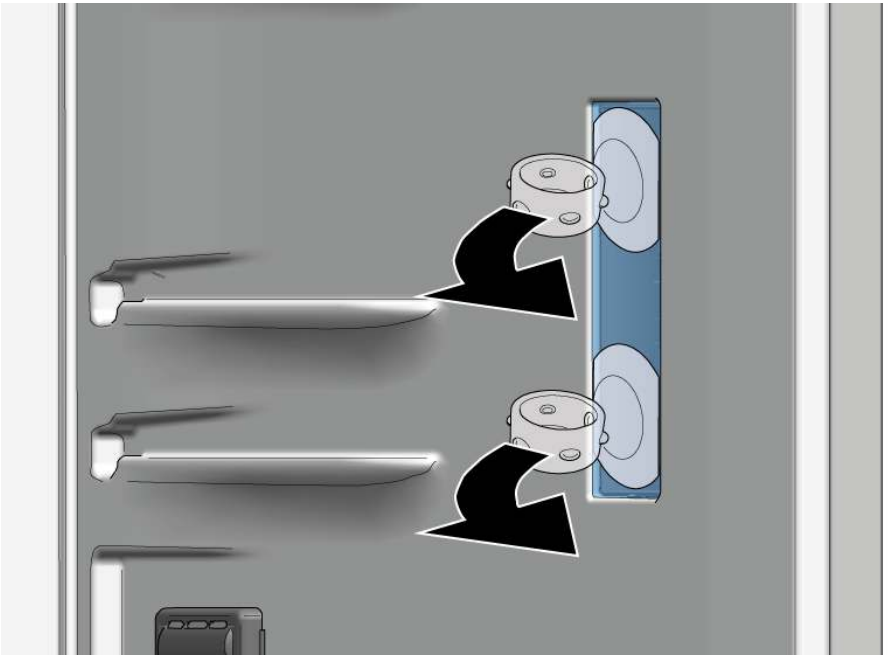

Se ha retirado la tapa de la iluminación LED.

Copyright by BSH Hausgeräte GmbH

3. Extraer el módulo LED.

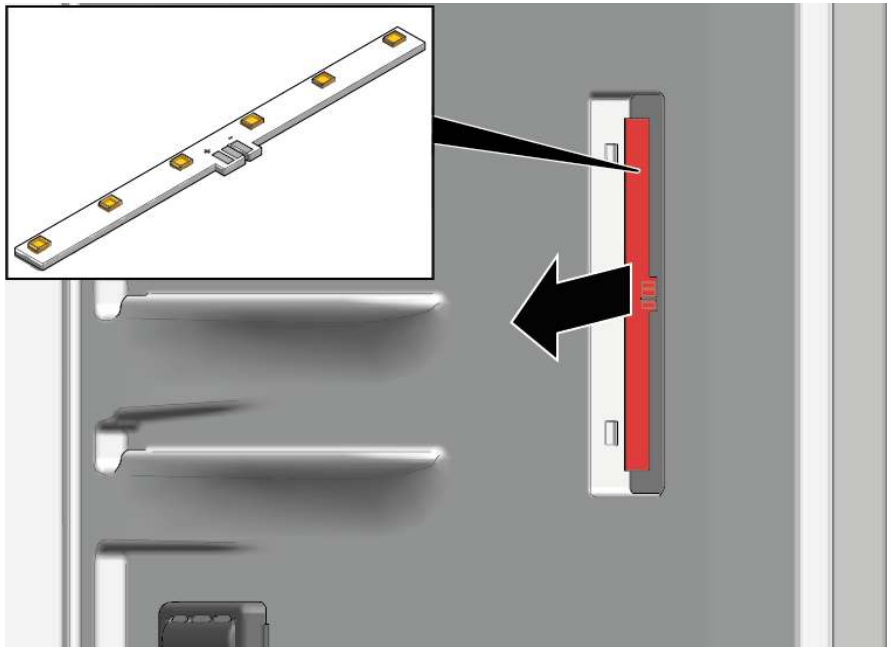

➡ Se ha retirado la iluminación LED lateral.

4.8.2 Montar la iluminación LED lateral

	Debido a que los ganchos de la tapa de la lámpara se rompen fácilmente durante el proceso de extracción, el repuesto de la iluminación LED lateral es un juego que incluye el módulo y la tapa de la iluminación LED.

- Montar en orden inverso.

Copyright by BSH Hausgeräte GmbH

4.9 Sustituir la lámpara LED superior

Herramientas sugeridas:

Herramienta auxiliar	Para desmontaje de piezas de plástico, "magic tool"	[00342180]

	Su electrodoméstico cuenta con una iluminación LED exenta de mantenimiento. ¡Solo el servicio de atención al cliente o los técnicos autorizados pueden reparar esta iluminación!

	PELIGRO **¡Riesgo de descarga eléctrica debido a piezas con tensión!** Peligro mortal por descarga eléctrica en caso de reparación inadecuada ▸ Las piezas eléctricas deberían ser reparadas por electricistas cualificados. ▸ Después de la reparación, encargar una prueba de seguridad conforme a VDE 0701 o los reglamentos específicos del país.

	PELIGRO **¡Riesgo de descarga eléctrica debido a partes con tensión!** Muerte por electrocución ▸ Desconectar el aparato de la red al menos 60 segundos antes de comenzar con la reparación.

	PRECAUCIÓN **¡Bordes o cantos cortantes!** Peligro de cortes ▸ Usar guantes de seguridad.

Requisito:

- El aparato está desconectado del suministro eléctrico.
- La puerta está abierta.

4.9.1 Desmontar lámpara LED superior

1. 1. Deslizar la herramienta de desmontaje entre la lámpara LED superior y el revestimiento interior del frigorífico para soltar los ganchos de la lámpara (1).
   2. Retirar la lámpara LED superior (2).

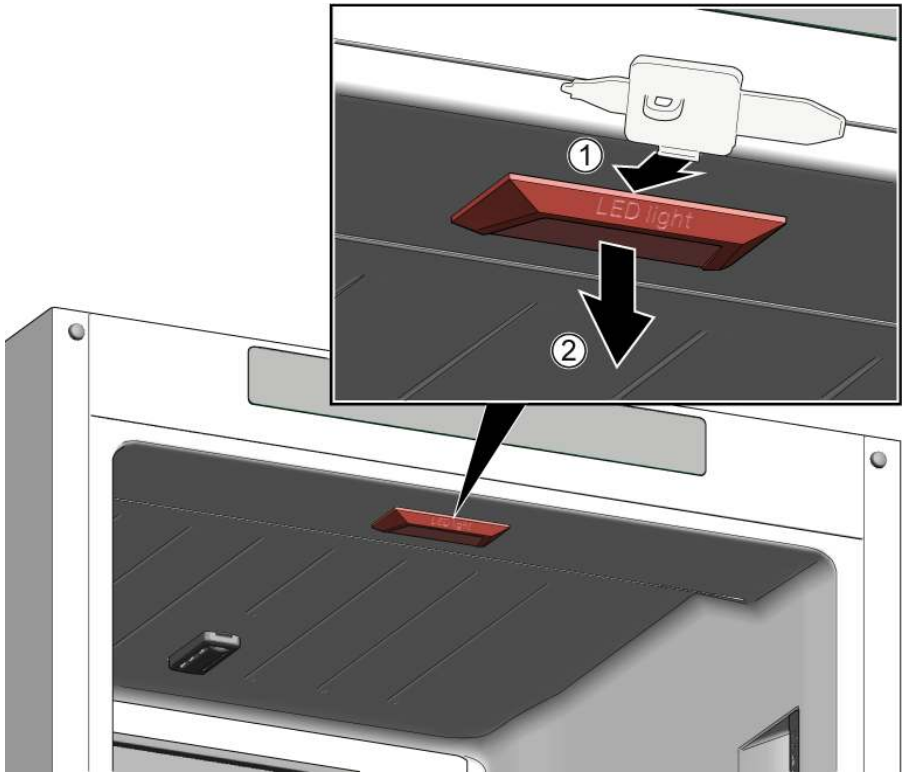

2. Desconectar la conexión eléctrica de la lámpara LED superior.

➡ Se ha retirado la lámpara LED superior.

4.9.2 Montar la lámpara LED superior

▸ Montar en orden inverso.

Copyright by BSH Hausgeräte GmbH

4.10 Sustituir la lámpara LED del congelador

Herramientas sugeridas:

Herramienta auxiliar	Para desmontaje de piezas de plástico, "magic tool"	[00342180]

Su electrodoméstico cuenta con una iluminación LED exenta de mantenimiento.

¡Solo el servicio de atención al cliente o los técnicos autorizados pueden reparar esta iluminación!

PELIGRO

¡Riesgo de descarga eléctrica debido a piezas con tensión!
Peligro mortal por descarga eléctrica en caso de reparación inadecuada
- Las piezas eléctricas deberían ser reparadas por electricistas cualificados.
- Después de la reparación, encargar una prueba de seguridad conforme a VDE 0701 o los reglamentos específicos del país.

PELIGRO

¡Riesgo de descarga eléctrica debido a partes con tensión!
Muerte por electrocución
- Desconectar el aparato de la red al menos 60 segundos antes de comenzar con la reparación.

PRECAUCIÓN

¡Bordes o cantos cortantes!
Peligro de cortes
- Usar guantes de seguridad.

Requisito:
- El aparato está desconectado del suministro eléctrico.
- La puerta está abierta.

4.10.1 Desmontar la lámpara LED del congelador

1. Deslizar la herramienta de desmontaje entre la lámpara y la carcasa por el lado de la lámpara para crear un hueco (1).
2. Deslizar la herramienta de desmontaje por el otro lado del gancho de fijación de la lámpara y rotarla hacia delante (2).
3. Retirar la lámpara LED del congelador (3).

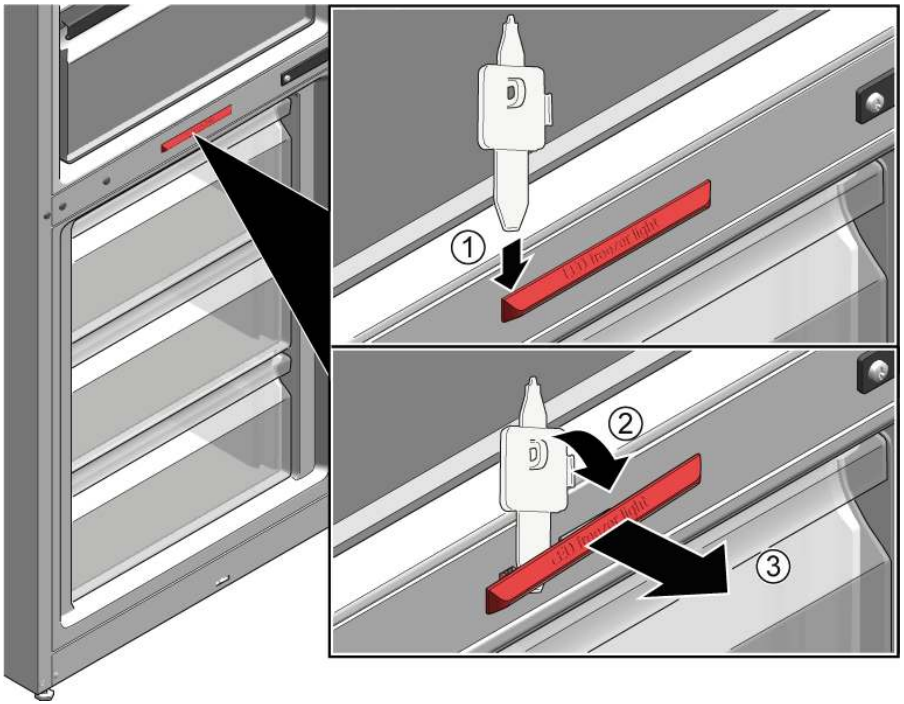

- La lámpara LED del congelador está desconectada.
- Se ha extraído la lámpara LED del congelador.

4.10.2 Montar la lámpara LED del congelador

- Montar en orden inverso.

Copyright by BSH Hausgeräte GmbH

Reparationsinformation - Kyl-/fryskombination

Om detta dokument ... 421
1.1 Viktig information ... 421
1.1.1 Syfte ... 421
1.2 Symbolförklaringar ... 421
1.2.1 Faronivåer ... 421
1.2.2 Risksymboler ... 421
1.2.3 Varningarnas struktur ... 422
1.2.4 Allmänna symboler ... 422

Säkerhet ... 423
2.1 Allmänna säkerhetsanvisningar ... 423
2.1.1 Alla hushållsmaskiner ... 423

Verktyg och hjälpmedel ... 424

Reparation ... 425
4.1 Byta dörrpackning ... 425
4.2 Byta platt gångjärn ... 426
4.2.1 Ta bort platt gångjärn ... 426
4.2.2 Montera platt gångjärn ... 428
4.3 Byta glidgångjärn ... 429
4.3.1 Ta bort glidgångjärn ... 429
4.3.2 Montera glidgångjärn ... 430
4.4 Byta hylla ... 431
4.4.1 Ta bort hylla ... 431
4.4.2 Montera hylla ... 431
4.5 Byta dörrhylla ... 432
4.5.1 Ta bort dörrhylla ... 432
4.5.2 Montera dörrhylla ... 432
4.6 Byta frukt- och grönsakslåda ... 433
4.6.1 Ta bort frukt- och grönsakslåda ... 433
4.6.2 Montera frukt- och grönsakslåda ... 433
4.7 Byta fack för frysta matvaror ... 434
4.7.1 Ta bort fack för frysta matvaror ... 434
4.7.2 Montera fack för frysta matvaror ... 434
4.8 Byta LED-sidolampa ... 435
4.8.1 Ta bort LED-sidolampa ... 435
4.8.2 Montera LED-sidolampa ... 436
4.9 Byta LED-överlampa ... 437
4.9.1 Ta bort LED-överlampa ... 437
4.9.2 Montera LED-överlampa ... 437
4.10 Byta LED-fryslampa ... 438
4.10.1 Ta bort LED-fryslampa ... 438
4.10.2 Montera LED-fryslampa ... 438

Copyright BSH Hausgeräte GmbH

Om detta dokument

1.1 Viktig information

1.1.1 Syfte

Dessa reparationstips hjälper kunden att själv reparera maskiner enligt gällande ekodesignbestämmelser (som gäller 03/2021).

De innehåller information om hur vissa reservdelar ska bytas samt tillhörande varningar och risker.

Kontakta vår kundtjänst om du har frågor. Vi åtar oss bara ansvar för skador om reparationstipsen har följts korrekt.

1.2 Symbolförklaringar

1.2.1 Faronivåer

Varningsnivåerna består av en symbol och ett signalord. Signalordet visar hur allvarlig faran är.

Varningsnivå	Innebörd
⚠ FARA!	Om inte varningsmeddelandet följs kommer det att leda till dödsfall eller allvarliga personskador.
⚠ VARNING!	Om inte varningsmeddelandet följs kan det leda till dödsfall eller allvarliga personskador.
⚠ FÖRSIKTIGT!	Om inte varningsmeddelandet följs kan det leda till lättare personskador.
OBS!	Om inte varningsmeddelandet följs kan det leda till materialskador.

Grafik 1: Faronivåer

1.2.2 Risksymboler

Risksymboler är symboler som visar typen av fara.

Följande risksymboler används i detta dokument:

Risksymbol	Innebörd
	Allmänt varningsmeddelande
	Fara på grund av elektrisk spänning
	Explosionsrisk
	Fara för skärskador
	Fara för krosskador

Copyright BSH Hausgeräte GmbH

Risksymbol	Innebörd
	Fara på grund av heta ytor
	Fara på grund av starka magnetfält
	Fara på grund av icke-joniserande strålning

Grafik 2: Risksymboler

1.2.3 Varningarnas struktur

Varningar i detta dokument har ett standardiserat utseende och en standardiserad struktur.

	FARA! **Farans typ och ursprung!** Möjliga konsekvenser av att faran/varningen ignoreras. ▸ Åtgärder och förbud för att förebygga faran.

Följande exempel visar en varning som varnar för elstötar från strömförande delar. Det står vilken åtgärd som förebygger faran.

	FARA! **Risk för elstötar på grund av strömförande delar!** Dödsfall på grund av elstötar ▸ Koppla bort maskiner från elförsörjningen minst 60 sekunder innan reparationer påbörjas.

1.2.4 Allmänna symboler

Följande allmänna symboler används i detta dokument:

Allm. symbol	Innebörd
	Identifiering av ett särskilt tips (text och/eller bild)
	Identifiering av ett enkelt tips (endast text)

Allm. symbol	Innebörd
	Identifiering av en länk till en videohandledning
	Identifiering av verktyg som behövs
	Identifiering av villkor som måste vara uppfyllda
	Identifiering av ett tillstånd (om ..., så ...)
	Identifiering av ett resultat
Start	Identifiering av en tangent eller knapp
[00123456]	Identifiering av ett materialnummer
Status	Identifiering av text/fönster som visas (i maskinens display)

Grafik 3: Allmänna symboler

Copyright BSH Hausgeräte GmbH

Säkerhet

2.1 Allmänna säkerhetsanvisningar

2.1.1 Alla hushållsmaskiner

Risk för elstötar på grund av strömförande delar!

- Fel vid reparationer som berör elkomponenter kan orsaka elstötar!
- Koppla bort maskinen från elnätet minst 60 sekunder innan arbetet påbörjas.
- Låt utföra ett säkerhetstest efter reparationen, i enlighet med VDE 0701 eller landsspecifika regler.

Risk för personskador på grund av vassa kanter!

- Använd skyddshandskar.

Risk för krosskador vid reparation, underhåll, felsökning och service på grund av tunga och rörliga komponenter

- Använd skyddsskor.
- Säkra tunga komponenter så att de inte faller ner.
- Stick inte in kroppsdelar i rörliga komponenter.

Risk för maskinens säkerhet/funktion!

- Använd endast originaldelar.

Risk för skador på komponenter känsliga för statisk elektricitet (ESD)!

- Rör inte modulerna samt anslutningar och strömförande ledningar.

Copyright BSH Hausgeräte GmbH

Verktyg och hjälpmedel

Beteckning	Detaljer	Bilder
Skyddstrasa [00342013]	60 cm x 50 cm	
Sugkopp [00342224]	Ø 50 mm	
Torxbits TX20 [00340865]	6,3 mm (1/4")	
Hjälpverktyg [00342180]	Verktyg för att lossa plastdelar "magic tool"	

Copyright BSH Hausgeräte GmbH

4.1 Byta dörrpackning

Förutsättning:

- Dörren är öppen.

Copyright BSH Hausgeräte GmbH

4.2 Byta platt gångjärn

Nödvändiga verktyg:

Torxbits TX20 6,3 mm (1/4") [00340865]

VARNING!

Tunga och skrymmande apparater!
Rygg- och muskelskador
- Låt endast utbildad personal ta bort dörren från apparaten.
- Det krävs två personer för att flytta apparaten.
- Använd endast passande verktyg och utrustning.

FÖRSIKTIGT!

Vassa kanter!
Skärskador
- Använd skyddshandskar.

FÖRSIKTIGT!

Öppna gångsjärnsdelen!
Risk för att fingrar krossas/fastnar
- Stick inte in händerna i gångjärnsdelen.
- Använd skyddshandskar.

FÖRSIKTIGT!

Risk för fallande delar på grund av lossade skruvar!
Personskador på grund av fallande delar.
- Säkra komponenter så att de inte faller ner.

OBS!

Risk för fallande delar på grund av lossade skruvar!
Materiella skador på andra delar av maskinen eller i kundens hem, t.ex. vid botten.
- Säkra komponenter så att de inte faller ner.

Förutsättning:

- Apparaten är bortkopplad från strömförsörjning.
- Möbeldörren har tagits bort. Se Monteringsanvisning.
- Dörren är öppen.

4.2.1 Ta bort platt gångjärn

Se till att gångjärnen inte stängs medan de tas bort/monteras.

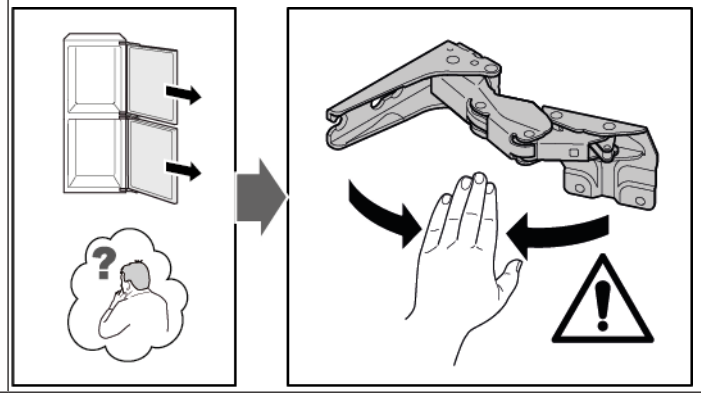

1. Ta bort de fyra gångjärnsskydden.

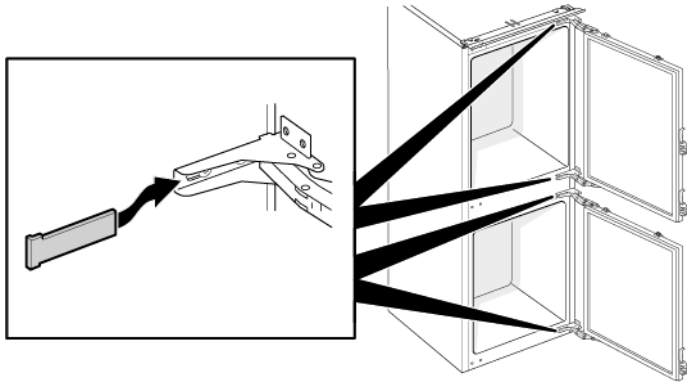

Copyright BSH Hausgeräte GmbH

2. 1. Lossa på de fyra skruvarna (1).
   2. Skjut ut och ta bort den övre dörren (2).

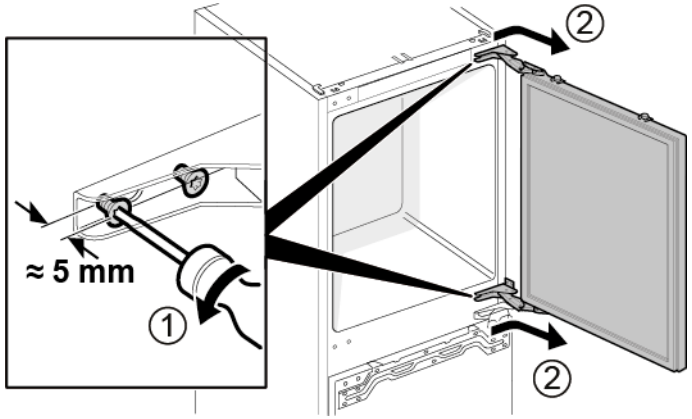

3. 1. Ta bort de fyra skruvarna (1).
   2. Ta bort gångjärnen (2).

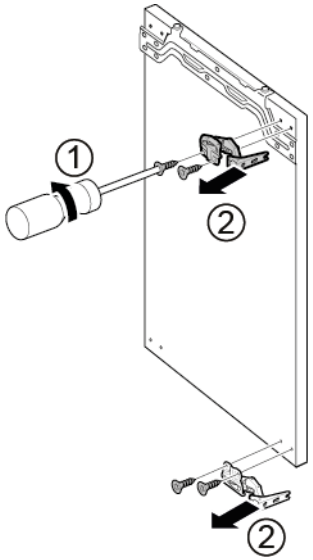

➡ De övre gångjärnen har tagits bort.

4. 1. Lossa på de fyra skruvarna (1).
   2. Skjut ut och ta bort den nedre dörren (2).

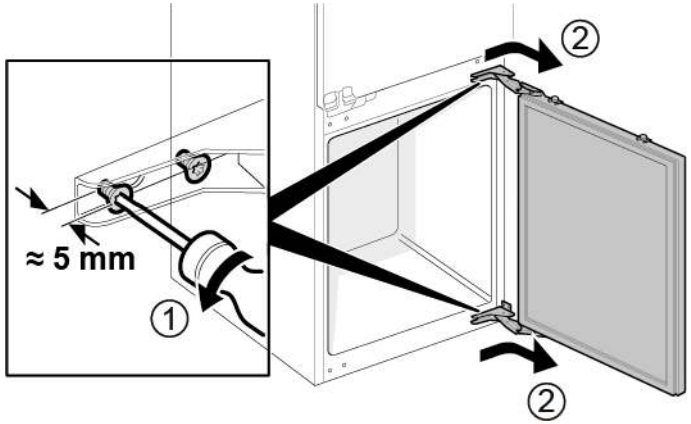

5. 1. Ta bort de fyra skruvarna (1).
   2. Ta bort gångjärnen (2).

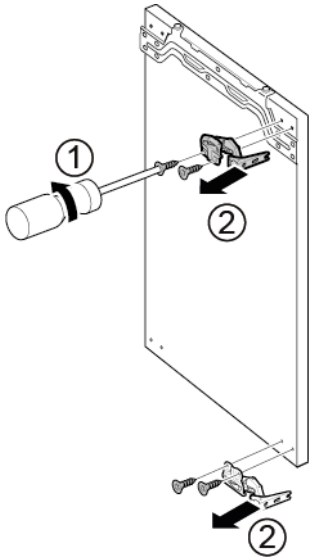

➡ De nedre gångjärnen har tagits bort.

Copyright BSH Hausgeräte GmbH

4.2.2 Montera platt gångjärn

- Montera i omvänd ordning.

Copyright BSH Hausgeräte GmbH

4.3 Byta glidgångjärn

Nödvändiga verktyg:

Torxbits TX20 6,3 mm (1/4") [00340865]

VARNING!

Tunga och skrymmande apparater!
Rygg- och muskelskador
- Låt endast utbildad personal ta bort dörren från apparaten.
- Det krävs två personer för att flytta apparaten.
- Använd endast passande verktyg och utrustning.

FÖRSIKTIGT!

Vassa kanter!
Skärskador
- Använd skyddshandskar.

FÖRSIKTIGT!

Risk för fallande delar på grund av lossade skruvar!
Personskador på grund av fallande delar.
- Säkra komponenter så att de inte faller ner.

OBS!

Risk för fallande delar på grund av lossade skruvar!
Materiella skador på andra delar av maskinen eller i kundens hem, t.ex. vid botten.
- Säkra komponenter så att de inte faller ner.

Förutsättning:

- Apparaten är bortkopplad från strömförsörjning.
- Möbeldörren och apparatens dörr är separerade. Se Monteringsanvisning.

4.3.1 Ta bort glidgångjärn

1. 1. Skruva ur de två skruvarna (1).
   2. Ta bort den övre dörrens övre gångjärn (2).
   3. Ta bort den övre dörren (3).
   4. Skruva ur de två skruvarna (4).
   5. Ta bort den nedre dörrens övre gångjärn (5).
   6. Ta bort den nedre dörren (6).

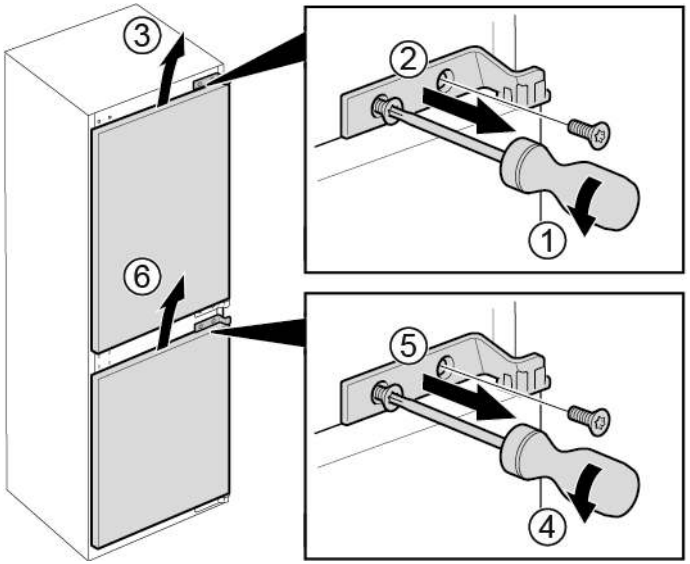

Copyright BSH Hausgeräte GmbH

2. 1. Ta bort de fyra skruvarna (1).
   2. Ta bort de nedre gångjärnen (2).

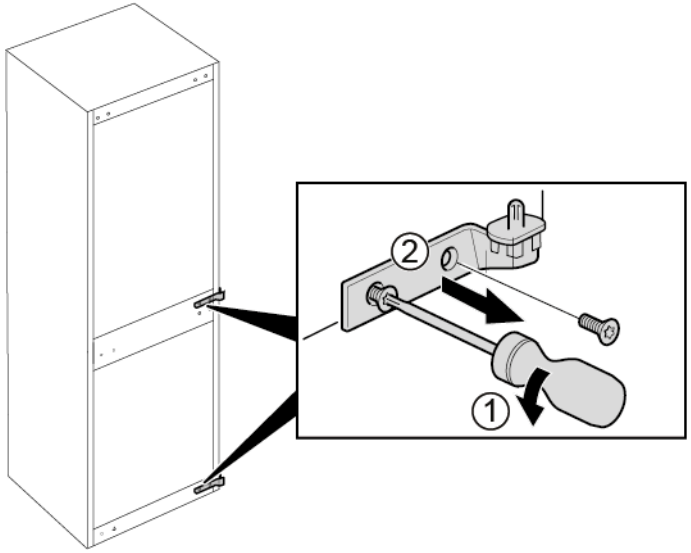

➡ Gångjärnen har tagits bort.

4.3.2 Montera glidgångjärn

- Montera i omvänd ordning.

Copyright BSH Hausgeräte GmbH

4.4 Byta hylla

Förutsättning:

Dörren är öppen.

4.4.1 Ta bort hylla

- Dra ut hyllan.

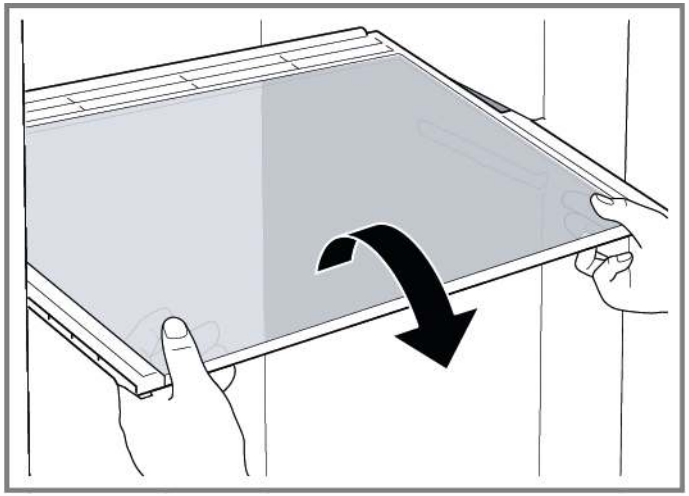

Hyllan har tagits bort.

4.4.2 Montera hylla

- Montera i omvänd ordning.

Copyright BSH Hausgeräte GmbH

4.5 Byta dörrhylla

Förutsättning:

Dörren är öppen.

4.5.1 Ta bort dörrhylla

- Lyft dörrhyllan uppåt.

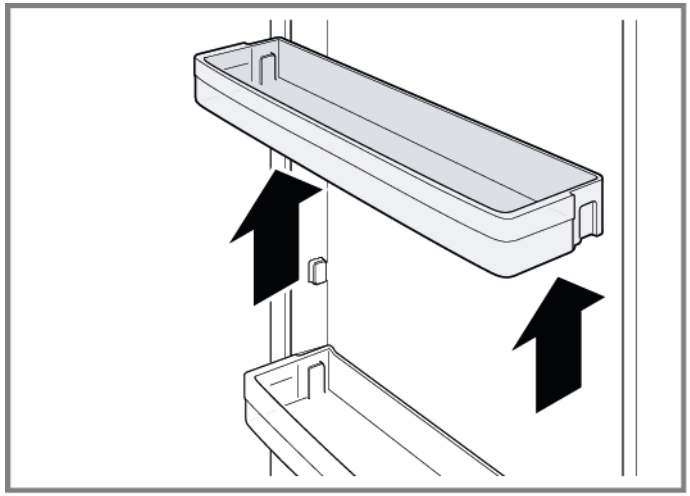

Dörrhyllan har tagits bort.

4.5.2 Montera dörrhylla

- Montera i omvänd ordning.

Copyright BSH Hausgeräte GmbH

4.6 Byta frukt- och grönsakslåda

Förutsättning:

Dörren är öppen.

4.6.1 Ta bort frukt- och grönsakslåda

1. Dra ut frukt- och grönsaksfacket så långt det går.
2. 1. Lyft upp frukt- och grönsaksfacket framtill (1).
   2. Ta bort facket (2).

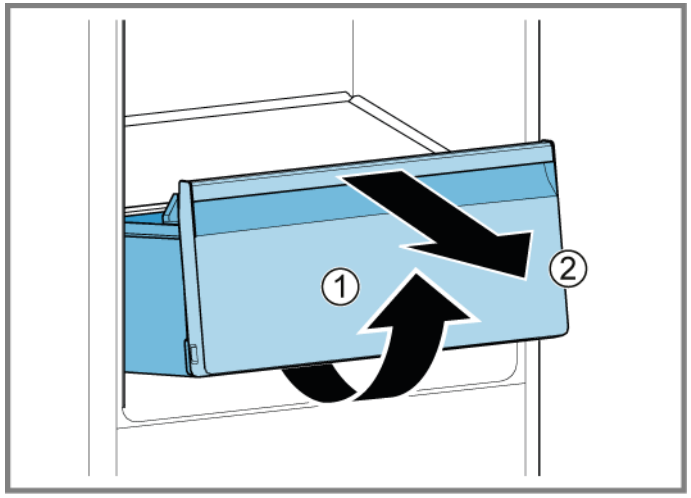

Frukt- och grönsaksfacket har tagits bort.

4.6.2 Montera frukt- och grönsakslåda

- Montera i omvänd ordning.

Copyright BSH Hausgeräte GmbH

4.7 Byta fack för frysta matvaror

Förutsättning:

Dörren är öppen.

4.7.1 Ta bort fack för frysta matvaror

1. Dra ut facket för frysta matvaror helt (1).
2. Ta bort facket för frysta matvaror (2).

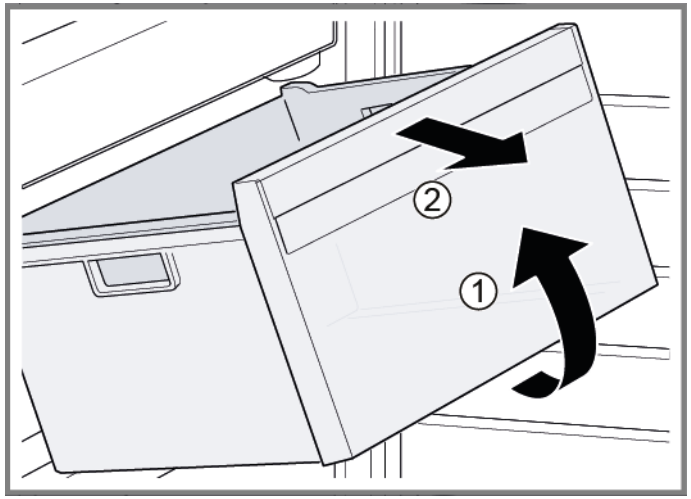

Facket för frysta matvaror har tagits bort.

4.7.2 Montera fack för frysta matvaror

- Montera i omvänd ordning.

Copyright BSH Hausgeräte GmbH

4.8 Byta LED-sidolampa

Nödvändiga verktyg:

Sugkopp Ø50 mm [00342224]

	Din apparat har en underhållsfri LED-lampa. Dessa lampor får endast bytas av kundtjänst eller auktoriserade tekniker!

	FARA! **Risk för elstötar på grund av strömförande delar!** Livsfara på grund av elstötar vid felaktiga reparationer ▸ Elektriska delar ska repareras av behörig elektriker. ▸ Låt utföra ett säkerhetstest efter reparationen, i enlighet med VDE 0701 eller landsspecifika regler.

	FARA! **Risk för elstötar på grund av strömförande delar!** Dödsfall på grund av elstötar ▸ Koppla bort maskiner från elförsörjningen minst 60 sekunder innan reparationer påbörjas.

	FÖRSIKTIGT! **Vassa kanter!** Skärskador ▸ Använd skyddshandskar.

Förutsättning:

- Apparaten är bortkopplad från strömförsörjning.
- Dörren är öppen.
- Hyllorna har tagits bort.

4.8.1 Ta bort LED-sidolampa

1. Sätt två sugkoppar på LED-sidolampshöljet.
2. Dra sugkopparna framåt i en vridrörelse.

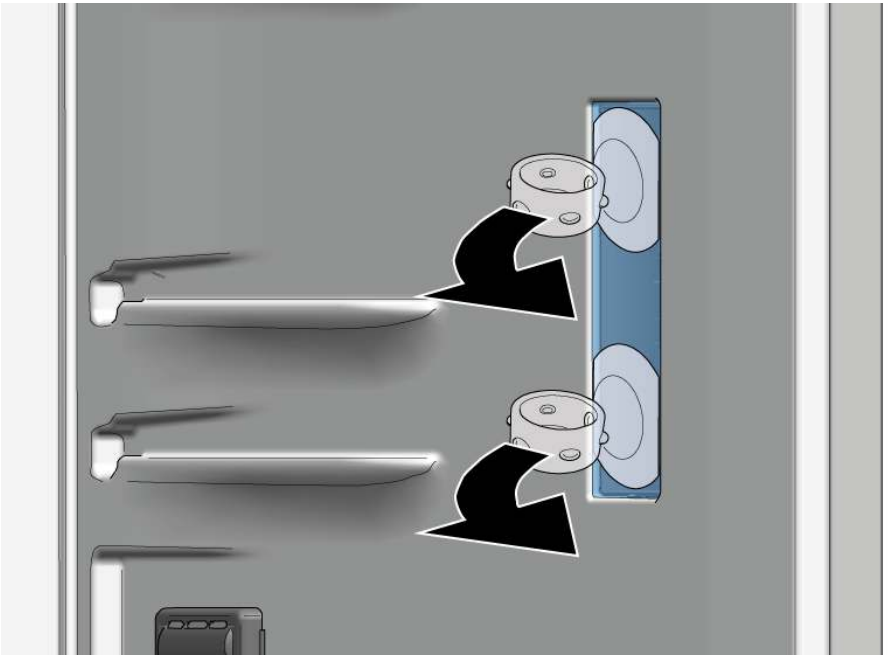

➡ LED-lamphöljet har tagits bort.

Copyright BSH Hausgeräte GmbH

3. Ta bort LED-modulen.

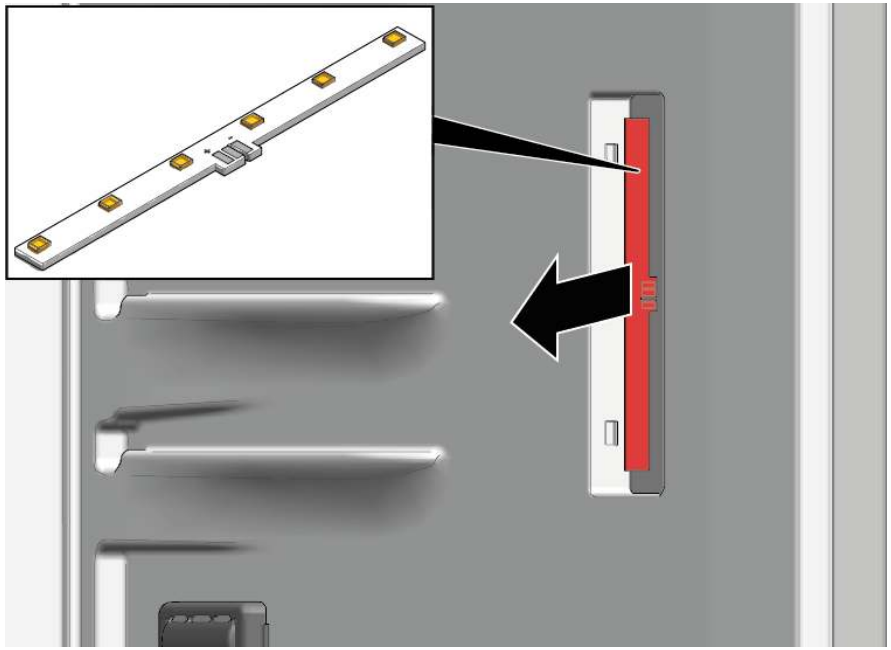

➔ LED-sidolampan har tagits bort.

4.8.2 Montera LED-sidolampa

ℹ	På grund av att lamphöljets hakar lätt går sönder vid borttagningen är reservdelen LED-sidolampa ett set som inkluderar LED-modul och lamphölje.

- Montera i omvänd ordning.

Copyright BSH Hausgeräte GmbH

4.9 Byta LED-överlampa

Nödvändiga verktyg:

Hjälpverktyg	Verktyg för att lossa plastdelar "magic tool" [00342180]

	Apparaten har en underhållsfri LED-lampa. Sådana lampor får bara bytas av kundtjänsten eller av auktoriserade tekniker!

	FARA! **Risk för elstötar på grund av strömförande delar!** Livsfara på grund av elstötar vid felaktiga reparationer ▸ Elektriska delar ska repareras av behörig elektriker. ▸ Låt utföra ett säkerhetstest efter reparationen, i enlighet med VDE 0701 eller landsspecifika regler.

	FARA! **Risk för elstötar på grund av strömförande delar!** Dödsfall på grund av elstötar ▸ Koppla bort maskiner från elförsörjningen minst 60 sekunder innan reparationer påbörjas.

	FÖRSIKTIGT! **Vassa kanter!** Skärskador ▸ Använd skyddshandskar.

Förutsättning:

- Apparaten är bortkopplad från strömförsörjning.
- Dörren är öppen.

4.9.1 Ta bort LED-överlampa

1. 1. För demonteringsverktyget mellan LED-överlampan och kylutrymmets innerliner för att lossa lamphakarna (1).
   2. Ta bort LED-överlampan (2).

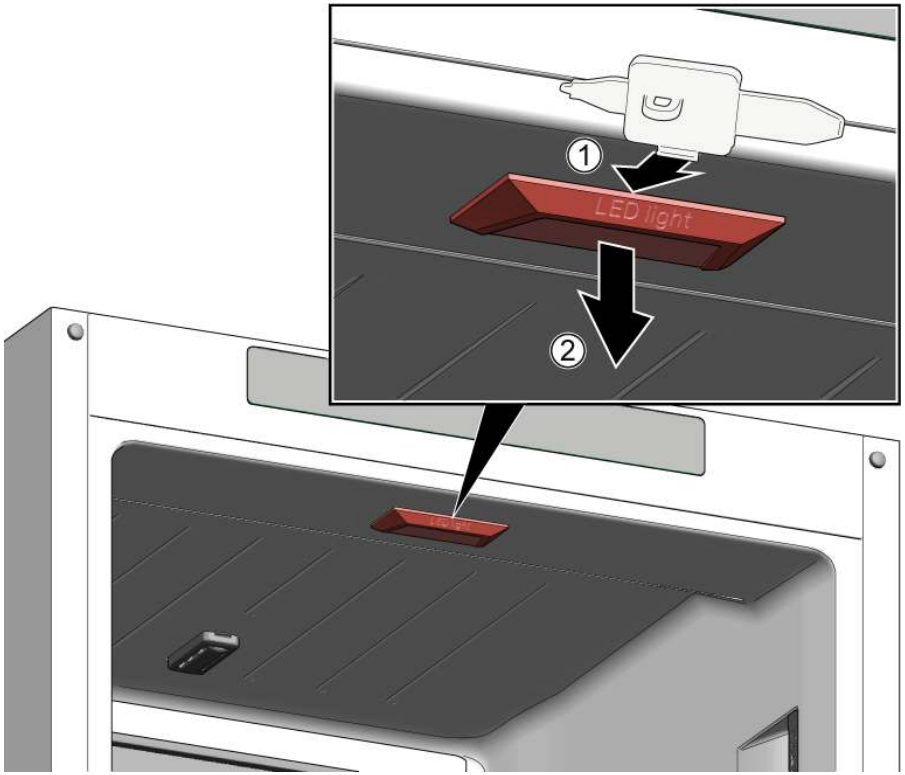

2. Lossa LED-överlampans elanslutning.

➡ LED-överlampan har tagits bort.

4.9.2 Montera LED-överlampa

▸ Montera i omvänd ordning.

Copyright BSH Hausgeräte GmbH

4.10 Byta LED-fryslampa

Nödvändiga verktyg:

Hjälpverktyg	Verktyg för att lossa plastdelar "magic tool" [00342180]

Apparaten har en underhållsfri LED-lampa.

Sådana lampor får bara bytas av kundtjänsten eller av auktoriserade tekniker!

FARA!

Risk för elstötar på grund av strömförande delar!
Livsfara på grund av elstötar vid felaktiga reparationer
- Elektriska delar ska repareras av behörig elektriker.
- Låt utföra ett säkerhetstest efter reparationen, i enlighet med VDE 0701 eller landsspecifika regler.

FARA!

Risk för elstötar på grund av strömförande delar!
Dödsfall på grund av elstötar
- Koppla bort maskiner från elförsörjningen minst 60 sekunder innan reparationer påbörjas.

FÖRSIKTIGT!

Vassa kanter!
Skärskador
- Använd skyddshandskar.

Förutsättning:

- Apparaten är bortkopplad från strömförsörjning.
- Dörren är öppen.

4.10.1 Ta bort LED-fryslampa

1. För demonteringsverktyget mellan lampan och höljet vid sidan av lampan för att skapa ett mellanrum (1).
2. För demonteringsverktyget på andra sidan av lampans fästhake och vrid den framåt (2).
3. Ta bort LED-fryslampan (3).

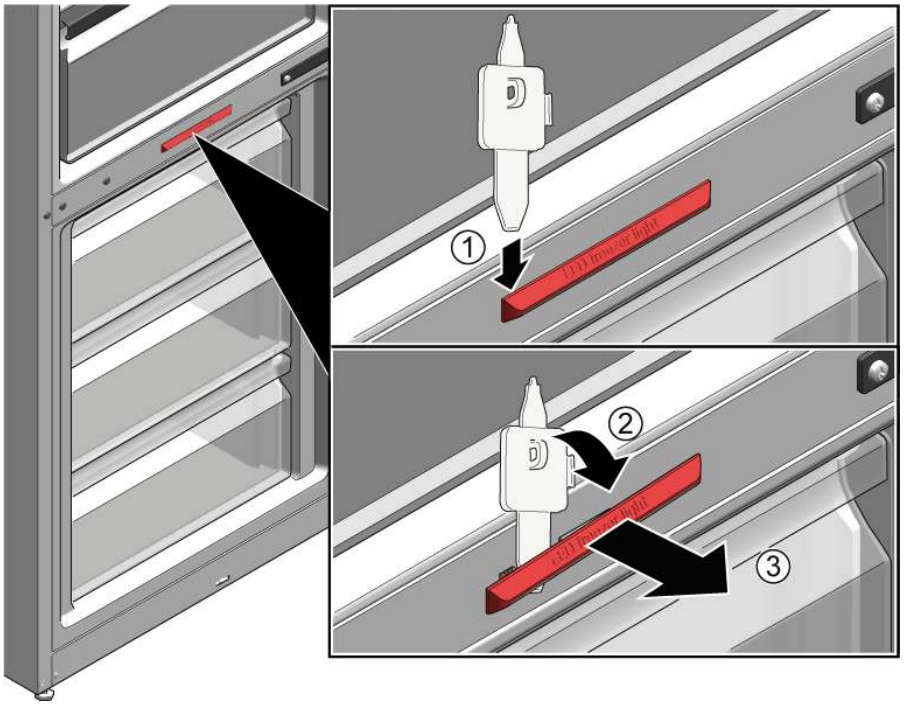

- LED-fryslampan har lossats.
- LED-fryslampan har tagits bort.

4.10.2 Montera LED-fryslampa

- Montera i omvänd ordning.

Copyright BSH Hausgeräte GmbH

Onarım İpuçları - Soğutucu cihaz ve derin dondurucu

Bu doküman hakkında 440
1.1 Önemli bilgi 440
1.1.1 Amacı 440
1.2 Sembollerinin açıklaması 440
1.2.1 Tehlike kademeleri 440
1.2.2 Tehlike sembolleri 440
1.2.3 İkaz bilgilerinin yapısı 441
1.2.4 Genel semboller 441

Güvenlik 442
2.1 Genel Güvenlik bilgileri 442
2.1.1 Tüm ev gereçleri 442

Ekipman ve yardım 443

Onarım 444
4.1 Kapı contasının değiştirilmesi 444
4.2 Yassı menteşenin değiştirilmesi 445
4.2.1 Yassı menteşenin çıkartılması 445
4.2.2 Yassı menteşenin takılması 447
4.3 Sürgülü menteşenin değiştirilmesi 448
4.3.1 Sürgülü menteşenin çıkartılması 448
4.3.2 Sürgülü menteşenin takılması 449
4.4 Raf yüzeyinin değiştirilmesi 450
4.4.1 Raf yüzeyinin çıkartılması 450
4.4.2 Raf yüzeyinin takılması 450
4.5 Kapı rafının değiştirilmesi 451
4.5.1 Kapı rafının çıkartılması 451
4.5.2 Kapı rafının takılması 451
4.6 Meyve-sebze kabının değiştirilmesi 452
4.6.1 Meyve-sebze kabının çıkartılması 452
4.6.2 Meyve-sebze kabının takılması 452
4.7 Dondurulacak gıda kabının değiştirilmesi 453
4.7.1 Dondurulacak gıda kabının çıkartılması 453
4.7.2 Dondurulacak gıda kabının takılması 453
4.8 LED yan ışığının değiştirilmesi 454
4.8.1 LED yan ışığının çıkartılması 454
4.8.2 LED yan ışığının takılması 455
4.9 LED üst lambayı değiştirme 456
4.9.1 LED üst lambayı çıkarma 456
4.9.2 LED üst lambayı takma 456
4.10 LED derin dondurucu lambasını değiştirme 457
4.10.1 LED derin dondurucu lambasını çıkarma 457
4.10.2 LED derin dondurucu lambasını takma 457

Copyright by BSH Hausgeräte GmbH

Bu doküman hakkında

1.1 Önemli bilgi

1.1.1 Amacı

Bu onarım ipuçları, tüketicinin cihazları, geçerli eko-tasarım yönetmeliğine göre (03/2021 itibarıyla) kendi başına onarması için destek sunar.

İpuçları, ilgili uyarı ve riskler de dahil olmak üzere tanımlanmış yedek parçaların nasıl değiştirilmesi gerektiğine dair bilgiler içerir.

Sorularınız varsa, lütfen müşteri hizmetlerimizle irtibata geçin. Yalnızca onarım ipuçlarına gerektiği gibi uyulduğu takdirde hasarlar için sorumluluk üstleniriz.

1.2 Sembollerinin açıklaması

1.2.1 Tehlike kademeleri

Tehlike kademeleri bir sembolden ve bir sinyal kelimesinden oluşur. Sinyal kelimesi tehlikenin şiddetini ve önemini tanımlar.

Tehlike kademesi	Anlamı
⚠ TEHLİKE	İkaz bilgisinin dikkate alınmaması ölüme veya ağır yaralanmalara sebep olur.
⚠ UYARI	İkaz bilgisinin dikkate alınmaması ölüme veya ağır yaralanmalara sebep olabilir.
⚠ DİKKAT	İkaz bilgisinin dikkate alınmaması hafif yaralanmalara sebep olabilir.
DİKKAT!	İkaz bilgisinin dikkate alınmaması maddi hasarların oluşmasına sebep olabilir.

Tablo 1: Tehlike kademeleri

1.2.2 Tehlike sembolleri

Tehlike sembolleri, tehlike türü hakkında bilgi veren anlamlı resimsel gösterimlerdir.

Bu dokümanda aşağıdaki tehlike sembolleri kullanılmıştır:

Tehlike sembolü	Anlamı
	Genel ikaz bilgisi
	Elektrik geriliminden kaynaklanan tehlike
	Patlamadan kaynaklanan tehlike
	Kesmeden dolayı yararlanma tehlikesi
	Sıkışıp ezilmeden dolayı yaralanma tehlikesi

Copyright by BSH Hausgeräte GmbH

Tehlike sembolü	Anlamı
	Sıcak yüzeylerden kaynaklanan tehlike
	Güçlü elektromanyetik alan tehlikesi
	İyonizasyon olmayan ışınlardan kaynaklanan tehlike

Tablo 2: Tehlike sembolleri

1.2.3 İkaz bilgilerinin yapısı

Bu dokümandaki ikaz bilgilerinin standart olarak görünüşü ve yapısı aynıdır.

	TEHLİKE **Tehlikenin türü ve kaynağı!!** Tehlike / ikaz bilgisinin dikkate alınmamasının sonucu. ▸ Tehlikeye karşı korunmak için yapılacak işlem ve yasaklar.

Aşağıdaki örnekte, gerilim ileten parçalar nedeniyle oluşabilecek elektrik çarpması tehlikesi hakkında uyarıda bulunan bir ikaz bilgisi gösterilmiştir. Tehlikeyi önlemek için alınması gereken önlemler belirtilmiştir.

	TEHLİKE **Gerilim ileten parçalar nedeniyle elektrik çarpması tehlikesi!!** Elektrik çarpması sebebiyle ölüm ▸ Onarıma başlamadan önce cihazın elektrik şebeke bağlantısını en az 60 saniye süreyle sökün.

1.2.4 Genel semboller

Bu dokümanda aşağıdaki genel semboller kullanılmıştır:

Genel sembol	Anlamı
	Özel ipucu işareti (metin ve/veya grafik)
	Basit ipucu işareti (yalnızca metin)
	Video linki işareti

Genel sembol	Anlamı
	Gerekli araçlar işareti
	Ön koşulların işareti
if	Koşul işareti (... olursa .... olur)
	Sonuç işareti
Başlat	Tuş veya düğme işareti
[00123456]	Malzeme numarası işareti
Durum	Gösterilen yazı / ekran işareti (cihaz ekranındaki)

Tablo 3: Genel semboller

Copyright by BSH Hausgeräte GmbH

Güvenlik

2.1 Genel Güvenlik bilgileri

2.1.1 Tüm ev gereçleri

Gerilim ileten parçalar nedeniyle elektrik çarpması tehlikesi!

- Elektrikli bileşenlerde yapılan onarımlarda hatalar, elektrik çarpmasına neden olabilir!
- Cihaz çalışmalara başlamadan en az 60 saniye önce elektrik şebekesinden ayrılmalıdır.
- Onarım sonrasında VDE 0701 veya ülkeye özel düzenlemeler uyarınca bir güvenlik testi gerçekleştirilmelidir.

Keskin kenarlar nedeniyle yaralanma tehlikesi!

- Koruyucu eldiven kullanılmalıdır.

Ağır ve haraketli parçaların onarım, bakım, hata arama ve servis işlemlerinde yaratabileceği ezilme riskleri

- Koruyucu ayakkabı giyin.
- Yere düşmemesi için ağır parçaları emniyete alın.
- Haraketli parçaların arasına gövde parçaları koymayın.

Cihaz güvenliğinde / fonksiyonda tehlike!

- Yalnızca orijinal parçalar kullanılmalıdır.

Elektrostatik hassasiyeti olan bileşenlerde hasar tehlikesi (ESD)!

- Bağlantılar ve iletken yolları da dahil olmak üzere modüllere dokunmayın.

Copyright by BSH Hausgeräte GmbH

Ekipman ve yardım

Tanımlama	Detaylar	Görüntüler
Koruyucu bez [00342013]	60 cm x 50 cm	
Vantuz [00342224]	Ø 50 mm	
Torx Bit TX20 [00340865]	6,3 mm (1/4")	
Sabitleme parçası [00342180]	Plastik parçaların gevşetilmesi için alet, "magic tool"	

Copyright by BSH Hausgeräte GmbH

4.1 Kapı contasının değiştirilmesi

Ön koþul:

- Kapı açık.

Copyright by BSH Hausgeräte GmbH

4.2 Yassı menteşenin değiştirilmesi

Önerilen araçlar:

Torx Bit TX20 6,3 mm (1/4") [00340865]

UYARI

Ağır, büyük cihazlar!
Sırt ve kas yaralanmaları
- Cihaz kapısını çıkarma işlemi sadece eğitimli uzmanlar tarafından gerçekleştirilmelidir.
- Cihazı hareket ettirmek için iki kişi gereklidir.
- Sadece uygun aletler ve ekipmanlar kullanın.

DİKKAT

Keskin köşeler!
Kesik yaralanmaları
- Koruyucu eldiven kullanılmalıdır.

DİKKAT

Açık menteşe bölgesi!
Parmakların ezilmesi / sıkışması
- Menteşe bölgesine elinizi sokmayın.
- Koruyucu eldiven kullanılmalıdır.

DİKKAT

Vidaların gevşetilmesi nedeniyle parçaların düşme tehlikesi!
Düşen parçalar nedeniyle yaralanma.
- Bileşenleri düşmeye karşı emniyete alın.

DİKKAT!

Vidaların gevşetilmesi nedeniyle parçaların düşme tehlikesi!
Cihazın diğer parçalarında veya müşterinin evinde (örn. zemin) hasarlar.
- Bileşenleri düşmeye karşı emniyete alın.

Ön koşul:

- Cihazın fişi çekilir.
- Mobilya kapısı çıkartılmıştır. Bkz. Montaj Talimatı.
- Kapı açık.

4.2.1 Yassı menteşenin çıkartılması

Sökme / takma sırasında menteşelerin kapanmamasına dikkat edin.

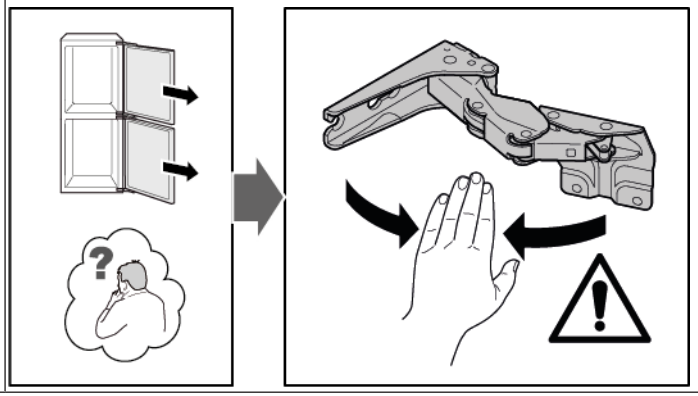

1. Dört menteşe kapağını çıkartın.

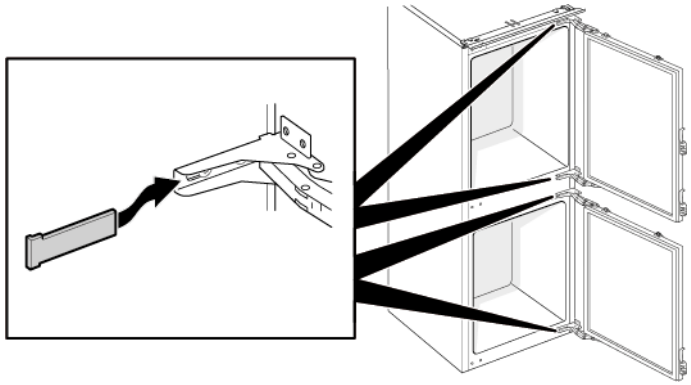

Copyright by BSH Hausgeräte GmbH

2. 1. Dört vidayı gevşetin (1).
   2. Üst kapıyı dışarı kaydırarak çıkartın (2).

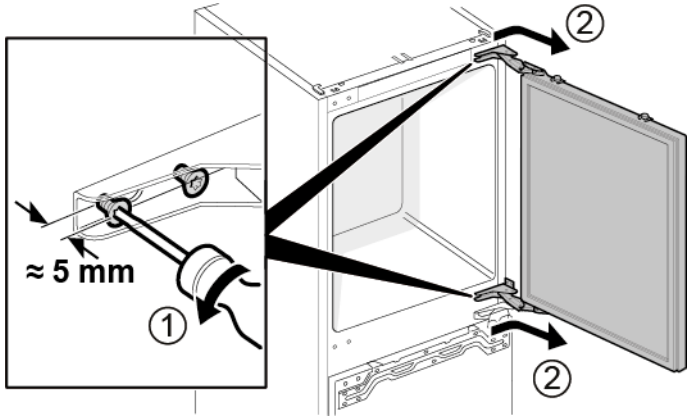

3. 1. Dört vidayı sökün (1).
   2. Menteşeleri çıkartın (2).

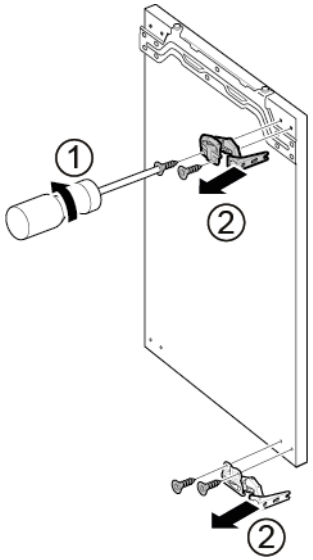

➡ Üst kapı menteşeleri çıkartılmıştır.

4. 1. Dört vidayı gevşetin (1).
   2. Alt kapıyı dışarı kaydırarak çıkartın (2).

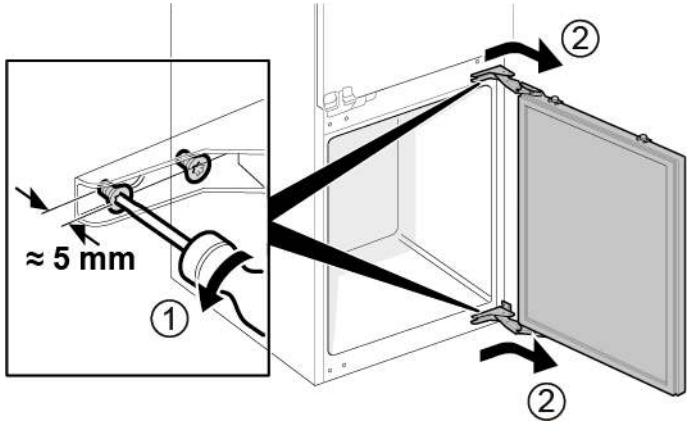

5. 1. Dört vidayı sökün (1).
   2. Menteşeleri çıkartın (2).

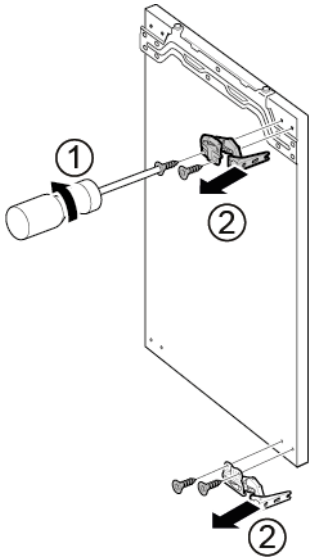

➡ Alt kapı menteşeleri çıkartılmıştır.

Copyright by BSH Hausgeräte GmbH

4.2.2 Yassı menteşenin takılması

- Ters sıra ile monte edin.

Copyright by BSH Hausgeräte GmbH

4.3 Sürgülü menteşenin değiştirilmesi

Önerilen araçlar:

Torx Bit TX20	6,3 mm (1/4")	[00340865]

UYARI

Ağır, büyük cihazlar!
Sırt ve kas yaralanmaları
- Cihaz kapısını çıkarma işlemi sadece eğitimli uzmanlar tarafından gerçekleştirilmelidir.
- Cihazı hareket ettirmek için iki kişi gereklidir.
- Sadece uygun aletler ve ekipmanlar kullanın.

DİKKAT

Keskin köşeler!
Kesik yaralanmaları
- Koruyucu eldiven kullanılmalıdır.

DİKKAT

Vidaların gevşetilmesi nedeniyle parçaların düşme tehlikesi!
Düşen parçalar nedeniyle yaralanma.
- Bileşenleri düşmeye karşı emniyete alın.

DİKKAT!

Vidaların gevşetilmesi nedeniyle parçaların düşme tehlikesi!
Cihazın diğer parçalarında veya müşterinin evinde (örn. zemin) hasarlar.
- Bileşenleri düşmeye karşı emniyete alın.

Ön koşul:

- Cihazın fişi çekilir.
- Mobilya kapısı ve cihaz kapısı ayrıdır. Bkz. Montaj Talimatı.

4.3.1 Sürgülü menteşenin çıkartılması

1. 1. Vidaları sökün (1).
   2. Üst kapının üst menteşesini çıkartın (2).
   3. Üst kapıyı sökün (3).
   4. Vidaları sökün (4).
   5. Alt kapının üst menteşesini çıkartın (5).
   6. Alt kapıyı sökün (6).

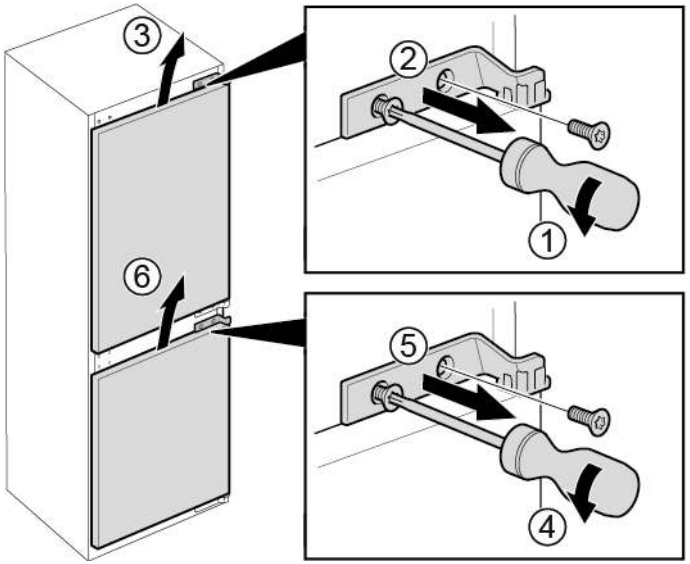

Copyright by BSH Hausgeräte GmbH

2. 1. Dört vidayı sökün (1).
   2. Alt menteşeleri çıkartın (2).

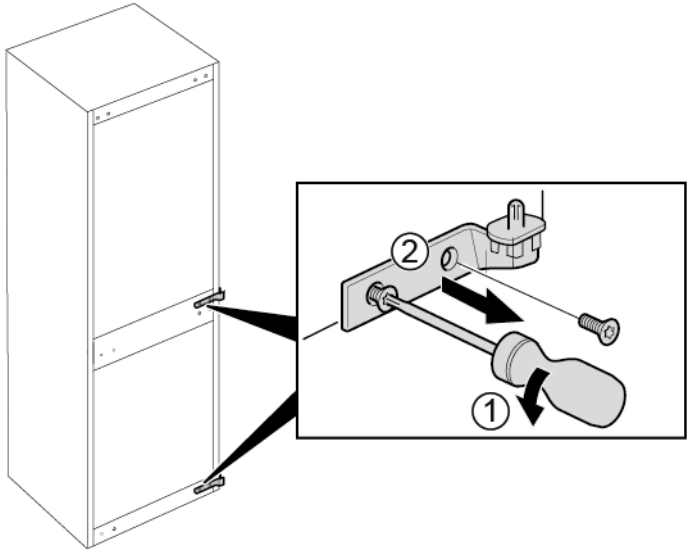

➡ Menteşeler çıkartılmıştır.

4.3.2 Sürgülü menteşenin takılması

▸ Ters sıra ile monte edin.

Copyright by BSH Hausgeräte GmbH

4.4 Raf yüzeyinin değiştirilmesi

Ön koşul:

✔ Kapı açık.

4.4.1 Raf yüzeyinin çıkartılması

- Raf yüzeyini dışarı çekin.

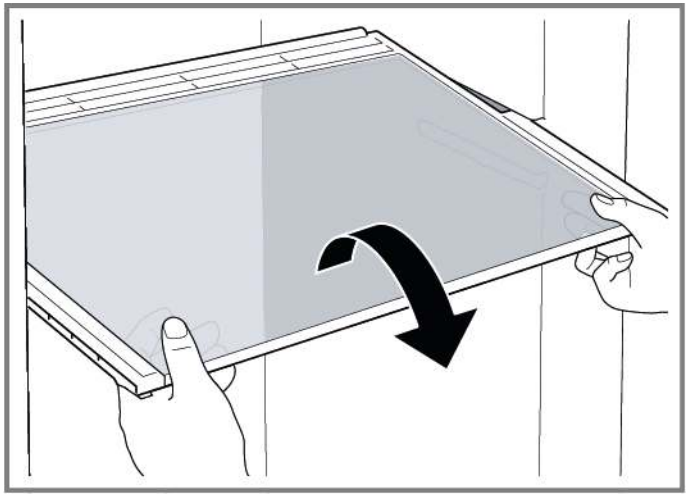

➔ Raf yüzeyi çıkartılmıştır.

4.4.2 Raf yüzeyinin takılması

- Ters sıra ile monte edin.

Copyright by BSH Hausgeräte GmbH

4.5 Kapı rafının değiştirilmesi

Ön koşul:

Kapı açık.

4.5.1 Kapı rafının çıkartılması

- Kapı rafını yukarıya doğru kaldırın.

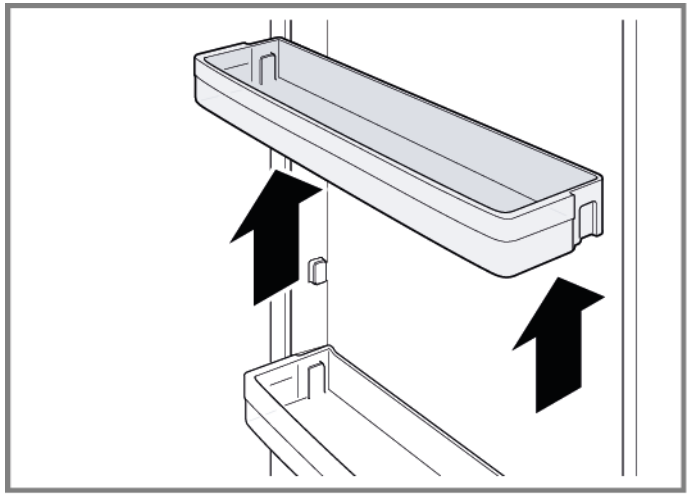

Kapı rafı çıkartılmıştır.

4.5.2 Kapı rafının takılması

- Ters sıra ile monte edin.

Copyright by BSH Hausgeräte GmbH

4.6 Meyve-sebze kabının değiştirilmesi

Ön koşul:

Kapı açık.

4.6.1 Meyve-sebze kabının çıkartılması

1. Meyve-sebze kabını gidebildiği yere kadar dışarı çekin.
2. 1. Meyve-sebze kabını ön kısımdan kaldırın (1).
   2. Kabı çıkarın (2).

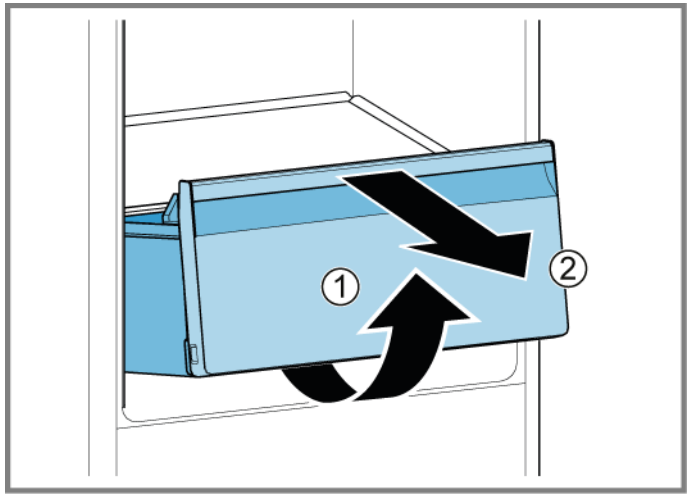

Meyve-sebze kabı çıkartılmıştır.

4.6.2 Meyve-sebze kabının takılması

- Ters sıra ile monte edin.

Copyright by BSH Hausgeräte GmbH

4.7 Dondurulacak gıda kabının değiştirilmesi

Ön koşul:

Kapı açık.

4.7.1 Dondurulacak gıda kabının çıkartılması

1. Dondurulacak gıda kabını tamamen dışarı çekin (1).
2. Dondurulacak gıda kabını çıkartın (2).

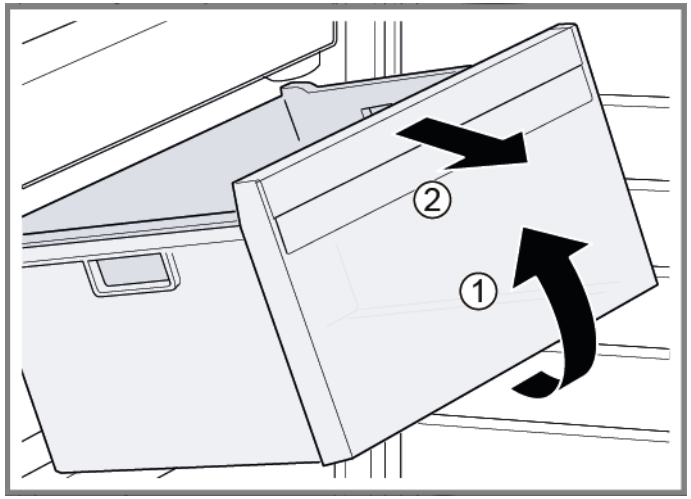

Dondurulacak gıda kabı çıkartılmıştır.

4.7.2 Dondurulacak gıda kabının takılması

- Ters sıra ile monte edin.

Copyright by BSH Hausgeräte GmbH

4.8 LED yan ışığının değiştirilmesi

Önerilen araçlar:

Vantuz Ø50 mm [00342224]

	Cihazınızda bakım gerektirmeyen bir LED ışık bulunmaktadır. Bu ışıklar sadece müşteri hizmetleri veya yetkili teknisyenler tarafından değiştirilebilir!

	TEHLİKE **Gerilim ileten parçalar nedeniyle elektrik çarpması tehlikesi!!** Onarımın düzgün yapılmaması nedeniyle elektrik çarpması sonucu hayati tehlike ▸ Elektrikli parçaların onarımı kalifiye bir elektrik uzmanı tarafından gerçekleştirilmelidir. ▸ Onarım sonrasında VDE 0701 veya ülkeye özel düzenlemeler uyarınca bir güvenlik testi gerçekleştirilmelidir.

	TEHLİKE **Gerilim ileten parçalar nedeniyle elektrik çarpması tehlikesi!!** Elektrik çarpması sebebiyle ölüm ▸ Onarıma başlamadan önce cihazın elektrik şebeke bağlantısını en az 60 saniye süreyle sökün.

	DİKKAT **Keskin köşeler!** Kesik yaralanmaları ▸ Koruyucu eldiven kullanılmalıdır.

Ön koşul:

- Cihazın fişi çekilir.
- Kapı açık.
- Raflar çıkartılmıştır.

4.8.1 LED yan ışığının çıkartılması

1. LED yan ışık kapağına iki emme kabı yapıştırın.
2. Emme kaplarını döndürme hareketi uygulayarak öne doğru çekin.

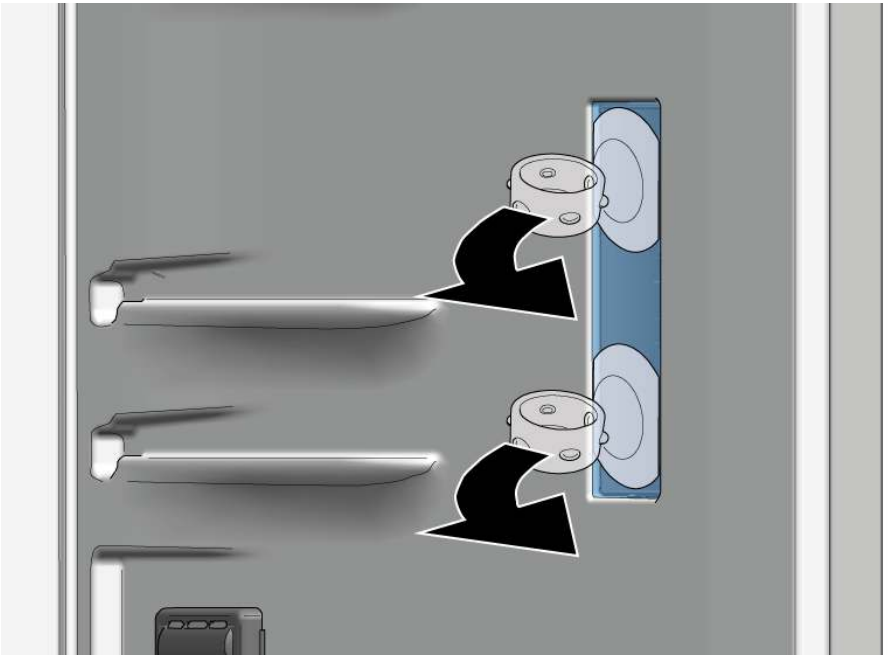

➡ LED ışık kapağı çıkartılmıştır.

Copyright by BSH Hausgeräte GmbH

3. LED modülünü çıkartın.

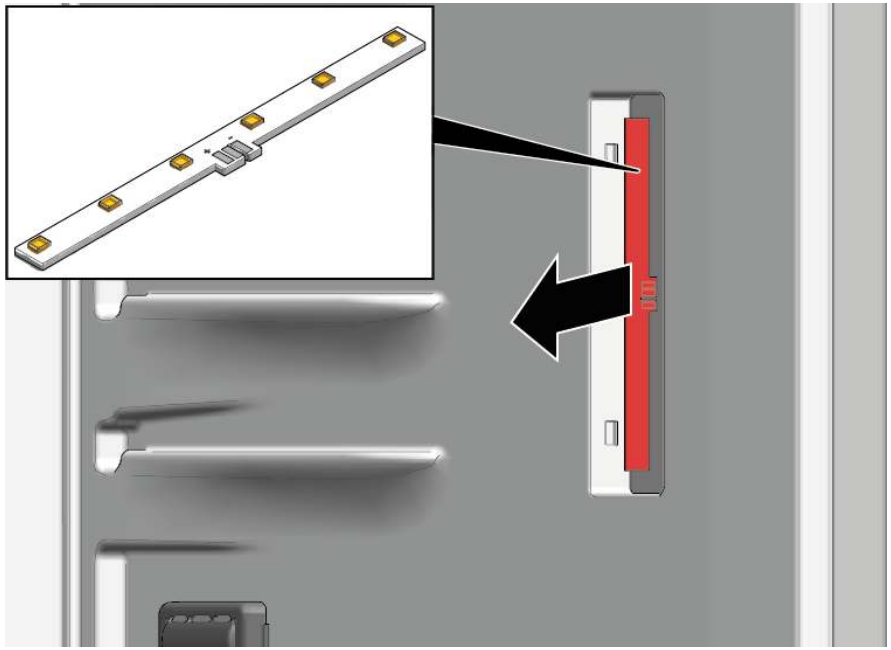

➔ LED yan ışığı çıkartılmıştır.

4.8.2 LED yan ışığının takılması

ℹ	Sökme işlemi sırasında lamba kapağı kancaları kolayca kırılabildiğinden, LED yan ışık yedek parça seti, LED modülünü ve ışık kapağını içermektedir.

▸ Ters sıra ile monte edin.

Copyright by BSH Hausgeräte GmbH

4.9 LED üst lambayı değiştirme

Önerilen araçlar:

Sabitleme parçası	Plastik parçaların gevşetilmesi için alet, "magic tool"	[00342180]

	Cihazınızda bakım gerektirmeyen bir LED ışık bulunmaktadır. Bu ışıklar sadece müşteri hizmetleri veya yetkili teknisyenler tarafından onarılabilir!

TEHLİKE

Gerilim ileten parçalar nedeniyle elektrik çarpması tehlikesi!!
Onarımın düzgün yapılmaması nedeniyle elektrik çarpması sonucu hayati tehlike
- Elektrikli parçaların onarımı kalifiye bir elektrik uzmanı tarafından gerçekleştirilmelidir.
- Onarım sonrasında VDE 0701 veya ülkeye özel düzenlemeler uyarınca bir güvenlik testi gerçekleştirilmelidir.

TEHLİKE

Gerilim ileten parçalar nedeniyle elektrik çarpması tehlikesi!!
Elektrik çarpması sebebiyle ölüm
- Onarıma başlamadan önce cihazın elektrik şebeke bağlantısını en az 60 saniye süreyle sökün.

DİKKAT

Keskin köşeler!
Kesik yaralanmaları
- Koruyucu eldiven kullanılmalıdır.

Ön koşul:
- Cihazın fişi çekilir.
- Kapı açık.

4.9.1 LED üst lambayı çıkarma

1. 1. Lamba kancalarını sökmek için sökme aletini LED üst lamba ile soğutucu bölme astarı arasına kaydırın (1).
   2. LED üst lambayı çıkarın (2).

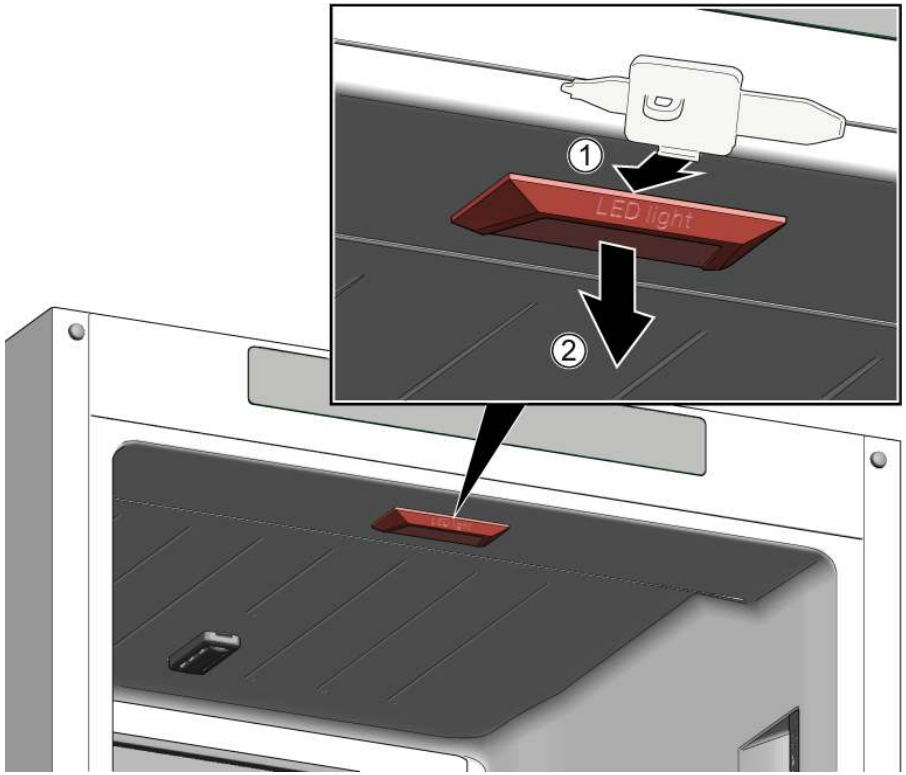

2. LED üst lambanın elektrik bağlantısını ayırın.

➡ LED üst lamba çıkartılmıştır.

4.9.2 LED üst lambayı takma

- Ters sıra ile monte edin.

Copyright by BSH Hausgeräte GmbH

4.10 LED derin dondurucu lambasını değiştirme

Önerilen araçlar:

Sabitleme parçası	Plastik parçaların gevşetilmesi için alet, "magic tool"	[00342180]

Cihazınızda bakım gerektirmeyen bir LED ışık bulunmaktadır.

Bu ışıklar sadece müşteri hizmetleri veya yetkili teknisyenler tarafından onarılabilir!

TEHLİKE

Gerilim ileten parçalar nedeniyle elektrik çarpması tehlikesi!!
Onarımın düzgün yapılmaması nedeniyle elektrik çarpması sonucu hayati tehlike

- Elektrikli parçaların onarımı kalifiye bir elektrik uzmanı tarafından gerçekleştirilmelidir.
- Onarım sonrasında VDE 0701 veya ülkeye özel düzenlemeler uyarınca bir güvenlik testi gerçekleştirilmelidir.

TEHLİKE

Gerilim ileten parçalar nedeniyle elektrik çarpması tehlikesi!!
Elektrik çarpması sebebiyle ölüm

- Onarıma başlamadan önce cihazın elektrik şebeke bağlantısını en az 60 saniye süreyle sökün.

DİKKAT

Keskin köşeler!
Kesik yaralanmaları

- Koruyucu eldiven kullanılmalıdır.

Ön koşul:

- Cihazın fişi çekilir.
- Kapı açık.

4.10.1 LED derin dondurucu lambasını çıkarma

1. Boşluk oluşturmak için sökme aletini lamba ve lambanın yanındaki muhafaza arasına kaydırın (1).
2. Sökme aletini lamba sabitleme kancasının diğer tarafına kaydırın ve ileri doğru döndürün (2).
3. LED derin dondurucu lambasını (3) çıkarın.

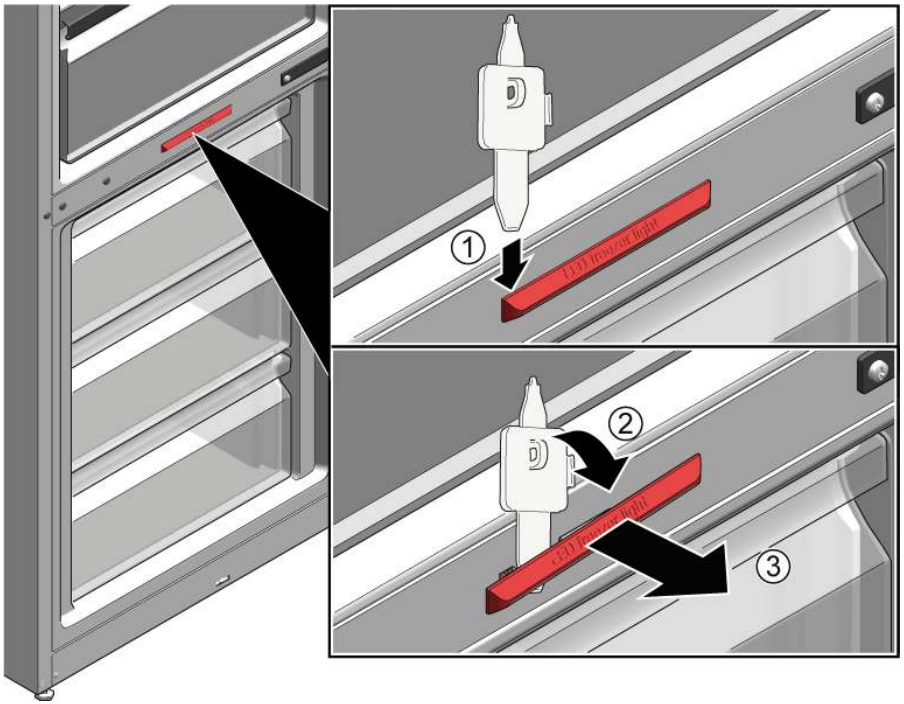

- LED derin dondurucu lambası bağlı değil.
- LED derin dondurucu lambası çıkartılmıştır.

4.10.2 LED derin dondurucu lambasını takma

- Ters sıra ile monte edin.

Copyright by BSH Hausgeräte GmbH