TS-170CI/XVI/EW5 THF4953-B/VI

TS-170CI

Separate 2-Way
2 Voies Séparées
РАЗДЕЛЬНАЯ ДВУХСТОРОННЯЯ СИСТЕМА

INJECTION MOLDED CONE

CUSTOM-FIT
CITROEN • FIAT • OPEL • PEUGEOT • RENAULT
SEAT • SKODA • VW • FORD • TOYOTA etc.

17 cm
170 W MAX.

THF4953-B/VI
THF4953-B/VI
THF4953-B/VI
THF4953-B/VI
THF4953-B/VI
THF4953-B/VI

Pioneer

△CAUTION
1. Do not use the speaker beyond its specified ratings.
2. Do not let the speaker short-circuit.
3. Do not touch the speaker while it is in motion.
4. Do not use the speaker for a long period of time at a high volume level, or in a manner that causes distortion.
5. Consult your dealer or an experienced installer if you are unsure about how to install the speaker.

△VORSICHT
1. Die Lautsprecher nicht außerhalb ihrer angegebenen Frequenzwerte verwenden, ansonsten kann es zu Schäden an den Lautsprechern kommen.
2. Die Lautsprecher nicht kurzschließen.
3. Die Membran nicht berühren, wenn sie sich bewegt.
4. Die Lautsprecher nicht über einen längeren Zeitraum hinweg mit hoher Lautstärke oder in einer Art und Weise verwenden, die zu Verzerrungen führt.
5. Wenden Sie sich an Ihren Fachhändler oder einen erfahrenen Installateur, wenn Sie sich bei der Montage der Lautsprecher nicht sicher sind.

△ATTENTION
1. Ne pas utiliser le haut-parleur au-delà de ses valeurs nominales.
2. Ne pas laisser le haut-parleur en court-circuit.
3. Ne pas toucher le haut-parleur lorsque celui-ci est en mouvement.
4. Ne pas utiliser le haut-parleur pendant un laps de temps prolongé à un niveau élevé ou de manière à ce que le son soit altéré.
5. Consulter votre revendeur ou un installateur qualifié en cas de doute concernant la manière de procéder à l'installation du haut-parleur.

△PRECAUTIONES
1. No usar el altavoz más allá de sus valores nominales.
2. No dejar que el altavoz se cortocircuite.
3. No tocar el altavoz cuando está en movimiento.
4. No usar el altavoz durante un período de tiempo largo a un nivel de volumen alto, o de manera que se produzca distorsión.
5. Consulte a su distribuidor o a un instalador experimentado si no está seguro de cómo instalar el altavoz.

△PRECAUZIONE
1. Non usare l'altoparlante oltre i valori nominali.
2. Non lasciare che l'altoparlante si metta in cortocircuito.
3. Non toccare l'altoparlante quando è in movimento.
4. Non usare l'altoparlante per un periodo di tempo prolungato a volume elevato o in modo che si verifichi distorsione.
5. Consultare il proprio rivenditore o un installatore qualificato se non si sa come installare l'altoparlante.

△OCTOPOMO
1. Не превышайте номинальные значения.
2. Не допускайте короткого замыкания динамика.
3. Не прикасайтесь к динамику во время его работы.
4. Не допускайте длительной эксплуатации на высоком уровне звука и не допускайте искажений звука.
5. Если вы не уверены в правильности подключения, обратитесь к дилеру или к специалисту.

△注意事項
1. 不要使用超過額定值的喇叭。
2. 不要讓喇叭短路。
3. 喇叭運作時，不要觸碰喇叭。
4. 不要長時間以高音量或會產生失真的方式使用喇叭。
5. 如果您不確定如何安裝喇叭，請向您的經銷商或經驗豐富的安裝人員諮詢。

△注意事項
1. 喇叭使用不要超過額定值。
2. 喇叭不要短路。
3. 喇叭運作時，不要觸碰喇叭。
4. 喇叭長時間以高音量或會產生失真的方式使用。
5. 如果您不確定如何安裝喇叭，請向您的經銷商或經驗豐富的安裝人員諮詢。

△警告
1. 喇叭使用不要超過額定值。
2. 喇叭不要短路。
3. 喇叭運作時，不要觸碰喇叭。
4. 喇叭長時間以高音量或會產生失真的方式使用。
5. 如果您不確定如何安裝喇叭，請向您的經銷商或經驗豐富的安裝人員諮詢。

Pioneer

CUSTOM-FIT
CITROEN • FIAT • OPEL • PEUGEOT • RENAULT
SEAT • SKODA • VW • FORD • TOYOTA etc.

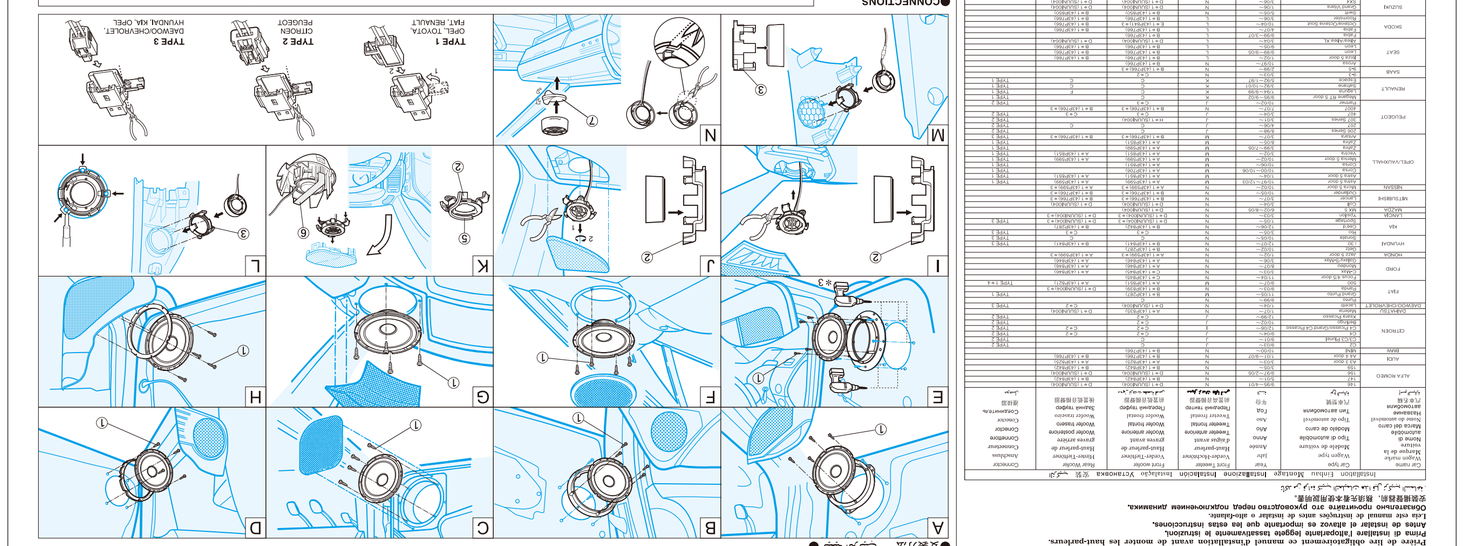

17 cm
170 W MAX.

TS-170CI

Separate 2-Way／2 Voies Séparées／2 Vie Separate／
РАЗДЕЛЬНАЯ ДВУХСТОРОННЯЯ СИСТЕМА

INJECTION MOLDED CONE

- EASY CONNECTOR FOR OPEL / PEUGEOT / FIAT／
  CONNECTEUR FACILE POUR OPEL / PEUGEOT / FIAT／
  ПРОСТОЙ В ОБРАЩЕНИИ СОЕДИНИТЕЛЬ СВЕЧИ ЗАЖИГАНИЯ ДЛЯ OPEL / PEUGEOT / FIAT
- TWEETER ADAPTOR FOR PEUGEOT / OPEL / VOLKSWAGEN／
  ADAPTATEUR DE HAUT-PARLEUR D'AIGUS POUR PEUGEOT / OPEL / VOLKSWAGEN／
  ПЕРЕХОДНИК ТВИТЕРА ДЛЯ PEUGEOT / OPEL / VOLKSWAGEN

CUSTOM-FIT / HP PERSONNALISÉS
CITROEN • FIAT • OPEL • PEUGEOT • RENAULT
SEAT • SKODA • VW • FORD • TOYOTA etc.

17 cm
170 W MAX.

4 971279 942027

Pioneer

HP PERSONNALISÉS
CITROEN • FIAT • OPEL • PEUGEOT • RENAULT
SEAT • SKODA • VW • FORD • TOYOTA etc.

- The mounting recommendations which you find herein are just some examples. Install in the manner best suitable to your car. Pioneer cannot be responsible for the consequences of any modifications made to the vehicle, the accuracy of complatiness of all statements and technical information. Consult your dealer before installation.
- Sämtliche Einbauempfehlungen in diesem Merkblatt sind nur Beispiele. Der Einbau soll der besten Weise entsprechen, die für Ihr Auto am geeignetsten ist. Pioneer kann nicht für die Folgen von Änderungen am Fahrzeug, für die Genauigkeit der Angaben und technischen Informationen verantwortlich sein. Wenden Sie sich an Ihren Fachhändler, bevor Sie den Einbau vornehmen.
- Toutes les instructions pour le montage que vous trouverez ici ne sont que des exemples. Monter de la manière la plus appropriée à votre voiture. PIONEER ne peut garantir l'exactitude et l'exhaustivité des renseignements et des informations techniques mentionnés. Il convient de vous renseigner auprès de votre concessionnaire avant le montage.
- Las recomendaciones para el montaje que encuentra aquí son simples ejemplos. Instale de la manera más apropiada a su vehículo. Pioneer no puede garantizar la exactitud o la exhaustividad de todas las afirmaciones y de los datos técnicos. Consulte con su revendedor antes de instalar.
- Tutte le raccomandazioni per il montaggio che trovate in questo opuscolo sono soltanto alcuni esempi. Montare in maniera più adatta alla vostra vettura. La PIONEER non può garantire l'accuratezza o la completezza di tutte le dichiarazioni e delle informazioni tecniche. Consultare il proprio rivenditore prima di installare.
- Todas las recomendaciones para la instalación que se indican aquí no son más que ejemplos. La instalación debe realizarse de la manera más apropiada para su automóvil. PIONEER no puede garantizar la exactitud o la exhaustividad de todas las afirmaciones y de los datos técnicos. Consulte a su distribuidor antes de instalar.
- Все рекомендации по монтажу, которые вы найдете здесь, являются лишь примерами. Монтаж должен производиться наиболее подходящим образом для вашего автомобиля. Компания PIONEER не гарантирует точность и полноту приведенной технической информации. Перед установкой проконсультируйтесь с своим торговым представителем.
- 本內所提供的安裝建議僅為範例。請以適合您的車輛的方式安裝。PIONEER 對任何車輛改裝的後果、所有聲明的精確性或完整性、以及技術資訊概不負責。安裝前請諮詢您的經銷商。
- 本内に記載されている取付説明は一例です。お車に適した方法でご取付ください。PIONEER は、車両の改造による影響、すべての説明の正確さや完全さ、および技術情報に責任を負いません。取付前に販売店にご相談ください。

Pioneer

CUSTOM-FIT
CITROEN • FIAT • OPEL • PEUGEOT • RENAULT
SEAT • SKODA • VW • FORD • TOYOTA etc.

TS-170CI

2 Voies Séparées

INJECTION MOLDED CONE

- PUISSANCE MUSICALE MAXIMUM 170 W
- PUISSANCE NOMINALE 35 W
- HP GRAVE Ø165 mm
- HP AIGU Ø30 mm DÔME ÉQUILIBRÉ PEI
- IMPEDANCE 4 OHMS
- SENSIBILITE 89 dB (±1,5 dB)
- BANDE PASSANTE 25 Hz À 28 000 Hz (−20 dB)
- POIDS BRUIT 1,37 kg

17 cm
170 W MAX.

HP PERSONNALISÉS
CITROEN • FIAT • OPEL • PEUGEOT • RENAULT
SEAT • SKODA • VW • FORD • TOYOTA etc.

Pioneer

XVI/EW5
1 PAIRE

PIONEER EUROPE NV Haven 1087,Keetberglaan 1,B-9120 Melsele,Belgium/Belgio/Belgique

●PARTS INCLUDED
●MIT GELIEFERTES ZUBEHÖR
●PIÈCES COMPRISES
●PIEZAS INCLUIDAS
●PIEZAS INCLUIDAS

●PEÇAS INCLUÍDAS
●ПРИЛАГАЕМЫЕ ЧАСТИ
●附件
●配件

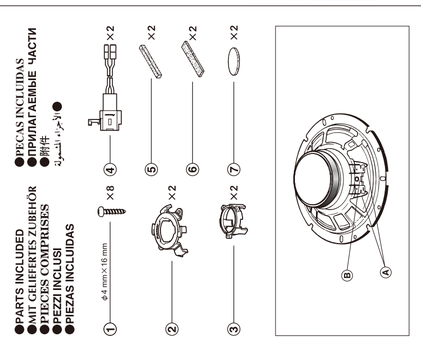

●HOW TO INSTALL ●ENBAU ●MODE D'INSTALLATION ●MODO DI INSTALLAZIONE ●INSTALACION ●СХЕМА ПОДКЛЮЧЕНИЯ ●KAK ПОДКЛЮЧИТЬ

© PIONEER CORPORATION 2008 28-8, Honkomagome, 2-chome, Bunkyo-ku, Tokyo 113-0021, JAPAN / JAPON MADE IN VIETNAM FABRIQUÉ AU VIET-NAM FABBRICATO IN VIETNAM CZEŁAWO B BIETHAME

●CONNECTIONS
●VERBINDUNGEN
●CONNEXIONS
●CONNESSIONI
●CONEXIONES
●CONEXÕES
●СОЕДИНЕНИЯ
●接線
●接線

Car name / Wagen-Marke / Marque de la voiture / Marca automóvil / Marca de automóvil / Marca automobile / Марка автомобиля / 車名	Car type / Wagen-Typ / Type de véhicule / Tipo de automóvil / Tipo de automóvil / Tipo de carro / Tipo de automobile / Тип автомобиля / 車種	Year / Baujahr / Année / Año / Anno / Ano / Год / 年式	Front tweeter / Hochtöner Armaturenbrett / Tweeter frontal / Tweeter delantero / Tweeter frontale / Tweeter dianteiro / Передний твитер / 前置高音喇叭	Rear tweeter / Hochtöner Fond / Tweeter arrière / Tweeter trasero / Tweeter posteriore / Traseiro tweeter / Задний твитер / 後置高音喇叭	Installation / Einbau / Montage / Montaje / Montaggio / Montagem / Установка / 安裝	Installation / Einbau / Montage / Montaje / Montaggio / Montagem / Установка / 安裝
ALFA ROMEO	156	97~00	N	+ 1 (EF/DF/EE)	+ 1 (EF/DF/EE)	Connector
	147	01~	N	+ 1 (EF/DF/EE)	+ 1 (EF/DF/EE)	Connector
BMW	5 Series	95~00	N	+ 1 (EF/DF/EE)	+ 1 (EF/DF/EE)	TYPE 2
ALFA	147 3 door	01~	/	+ 2 (C)	+ 2 (C)	TYPE 2
	147 5 door	01~	/	+ 2 (C)	+ 2 (C)	TYPE 2
CITROEN	C15 Pickup	91~	/	C	C	TYPE 2
	Berlingo	02~	/	+ 2 (C)	+ 2 (C)	TYPE 2
	C3 Pluriel	03~	/	+ 2 (C)	+ 2 (C)	TYPE 2
	Xsara Kompass	98~	/	+ 2 (C)	+ 2 (C)	TYPE 2
DAEWOO/CHEVROLET	Lanos	97~	N	+ 1 (EF/DF/EE)	+ 1 (EF/DF/EE)	TYPE 1
	Nubira	97~	N	+ 1 (EF/DF/EE)	+ 1 (EF/DF/EE)	TYPE 1
FIAT	Punto (3rd Plate)	99~	N	+ 1 (EF/DF/EE)	+ 1 (EF/DF/EE)	TYPE 1
	Punto	99~	N	+ 1 (EF/DF/EE)	+ 1 (EF/DF/EE)	TYPE 1
	Punto 5 door	99~	N	+ 1 (EF/DF/EE)	+ 1 (EF/DF/EE)	TYPE 1
FORD	Galaxy/Sharan	00~	N	+ 1 (EF/DF/EE)	+ 1 (EF/DF/EE)	
	Transit	97~	N	+ 1 (EF/DF/EE)	+ 1 (EF/DF/EE)	
	Fiesta 5 door	99~	N	+ 1 (EF/DF/EE)	+ 1 (EF/DF/EE)	
HONDA	Civic 3 door	00~	N	+ 1 (EF/DF/EE)	+ 1 (EF/DF/EE)	
	Civic	97~	N	+ 1 (EF/DF/EE)	+ 1 (EF/DF/EE)	
HYUNDAI	Sonata	98~	N	+ 1 (EF/DF/EE)	+ 1 (EF/DF/EE)	
	Elantra	00~	N	+ 1 (EF/DF/EE)	+ 1 (EF/DF/EE)	
	Coupe	97~	N	+ 1 (EF/DF/EE)	+ 1 (EF/DF/EE)	
KIA	Carnival	99~	N	+ 1 (EF/DF/EE)	+ 1 (EF/DF/EE)	
	Clarus	96~	N	+ 1 (EF/DF/EE)	+ 1 (EF/DF/EE)	
LADA	Kalina	04~	N	+ 1 (DC/DB/DD)	+ 1 (DC/DB/DD)	
	Niva 5	97~	N	+ 1 (DC/DB/DD)	+ 1 (DC/DB/DD)	
MAZDA	Mazda 6	02~	N	+ 1 (EF/DF/EE)	+ 1 (EF/DF/EE)	
MITSUBISHI	Lancer	00~	N	+ 1 (EF/DF/EE)	+ 1 (EF/DF/EE)	
	Colt	02~	N	+ 1 (EF/DF/EE)	+ 1 (EF/DF/EE)	
MISSION	Pajero 5 door	99~	N	+ 1 (EF/DF/EE)	+ 1 (EF/DF/EE)	TYPE 1
	Pajero 3 door	99~	N	+ 1 (EF/DF/EE)	+ 1 (EF/DF/EE)	
OPEL/VAUXHALL	Corsa	00~	W	+ 1 (EF/DF/EE)	+ 1 (EF/DF/EE)	TYPE 1
	Corsa	93~00	W	+ 1 (EF/DF/EE)	+ 1 (EF/DF/EE)	TYPE 1
	Corsa 5 door	93~00	W	+ 1 (EF/DF/EE)	+ 1 (EF/DF/EE)	TYPE 1
	Vectra	95~02	W	+ 1 (EF/DF/EE)	+ 1 (EF/DF/EE)	TYPE 1
	Zafira	99~	W	+ 1 (EF/DF/EE)	+ 1 (EF/DF/EE)	TYPE 1
	Astra	93~00	W	+ 1 (EF/DF/EE)	+ 1 (EF/DF/EE)	TYPE 1
PEUGEOT	206	98~	N	+ 1 (EF/DF/EE)	+ 1 (EF/DF/EE)	TYPE 2
	607	00~	N	+ 2 (C)	+ 2 (C)	TYPE 2
	306	93~	/	+ 1 (DC/DB/DD)	+ 2 (C)	TYPE 2
	306 Break	93~	/	C	C	TYPE 2
	306 5 door	93~	/	C	C	TYPE 2
	405	87~97	N	+ 1 (EF/DF/EE)	+ 1 (EF/DF/EE)	TYPE 2
	406	96~	N	+ 1 (EF/DF/EE)	+ 1 (EF/DF/EE)	TYPE 2
	806	94~02	N	+ 1 (EF/DF/EE)	+ 1 (EF/DF/EE)	TYPE 2
RENAULT	Espace	97~02	N	C	C	TYPE 1
	Espace	02~	N	C	C	TYPE 1
	Laguna	94~00	N	C	C	TYPE 1
	Laguna 5 door	94~00	N	C		TYPE 1
	Megane	96~	N	+ 1 (EF/DF/EE)		TYPE 1
SAAB	9-5	97~	N	+ 1 (EF/DF/EE)		
	9-3	98~	N	C		
SEAT	Ibiza 3 door	99~00	L	+ 1 (EF/DF/EE)	+ 1 (EF/DF/EE)	
	Ibiza 5 door	00~	L	+ 1 (EF/DF/EE)	+ 1 (EF/DF/EE)	
	Toledo	99~	L	+ 1 (EF/DF/EE)	+ 1 (EF/DF/EE)	
	Alhambra	96~	L	+ 1 (EF/DF/EE)	+ 1 (EF/DF/EE)	
SKODA	Fabia	00~	L	+ 1 (EF/DF/EE)	+ 1 (EF/DF/EE)	
	Octavia/Octavia Combi	97~	L	+ 1 (EF/DF/EE)	+ 1 (EF/DF/EE)	
	Felicia	97~01	L	+ 1 (EF/DF/EE)	+ 1 (EF/DF/EE)	
SUZUKI	Swift	00~	N	+ 1 (EF/DF/EE)	+ 1 (EF/DF/EE)	
	Swift Wagon	00~	N	+ 1 (EF/DF/EE)	+ 1 (EF/DF/EE)	
TOYOTA	Corolla 5 door	97~	N	+ 1 (EF/DF/EE)	+ 1 (EF/DF/EE)	TYPE 1
	Corolla 3 door	97~	N	+ 1 (EF/DF/EE)	+ 1 (EF/DF/EE)	
	Yaris	99~	N	+ 1 (EF/DF/EE)	+ 1 (EF/DF/EE)	
	Avensis	97~	N	+ 1 (EF/DF/EE)	+ 1 (EF/DF/EE)	
	Avensis Verso	97~	N	+ 1 (EF/DF/EE)	+ 1 (EF/DF/EE)	
	Celica	94~99	N	+ 1 (EF/DF/EE)	+ 1 (EF/DF/EE)	
	Land Cruiser	98~	N	+ 1 (EF/DF/EE)	+ 1 (EF/DF/EE)	
VOLVO	S60/V70	00~	N	+ 1 (EF/DF/EE)	+ 1 (EF/DF/EE)	
	Alltrack	97~	N	+ 1 (EF/DF/EE)	+ 1 (EF/DF/EE)	
VW	Bora	98~	N	+ 1 (EF/DF/EE)	+ 1 (EF/DF/EE)	TYPE 1
	Golf 4 door	97~	N	+ 1 (EF/DF/EE)	+ 1 (EF/DF/EE)	
	Golf 3 door	97~	N	+ 1 (EF/DF/EE)	+ 1 (EF/DF/EE)	
	Golf 5 door	03~	N	+ 1 (EF/DF/EE)	+ 1 (EF/DF/EE)	
	Lupo	98~	N	+ 1 (EF/DF/EE)	+ 1 (EF/DF/EE)	
	Passat	97~	N	+ 1 (EF/DF/EE)	+ 1 (EF/DF/EE)	
	Polo	97~	N	+ 1 (EF/DF/EE)	+ 1 (EF/DF/EE)	
	Polo 5 door	97~	N	+ 1 (EF/DF/EE)	+ 1 (EF/DF/EE)	
	Sharan	00~	N	+ 1 (EF/DF/EE)	+ 1 (EF/DF/EE)	

* Footboard or sound chamber modifications required. Kit d'adaptation nécessaire. Adapter de montaje necesario. Adattatore di montaggio richiesto. Adaptador de montagem necessário. Требуется переходная монтажная рамка. 需要安裝支架。

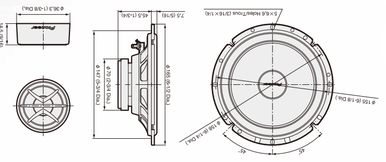

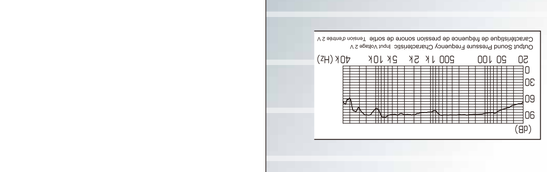

PIONEER CORPORATION

CE FRC
XVI/EW5
1 PAIR