FUJIFILM

instax SQUARE SQ1

INSTANT CAMERA

User's Guide/Safety Precautions EN

Bedienungsanleitung/Sicherheitsmaßnahmen DE

Guide d'utilisation/Précautions de sécurité FR

Manual de instrucciones/Precauciones de seguridad ES

使用說明書/安全注意事項 ZHT

사용설명서/안전을 위한 주의사항 KO

Manual de Utilização/Precauções de segurança PT

Руководство пользователя/меры предосторожности RU

Guida per l'Utente/Precauzioni per la sicurezza IT

Gebruikershandleiding/Veiligheidsmaatregelen NL

Instrukcja obsługi/Wskazówki bezpieczeństwa PL

Uživatelská příručka/Bezpečnostní opatření CS

Používateľská príručka/Bezpečnostné pokyny SK

Használati útmutató/Biztonsági óvintézkedések HU

Посібник користувача/Заходи безпеки UK

Brukerhåndbok/Sikkerhetsanvisninger NO

CPL15B702-503NO

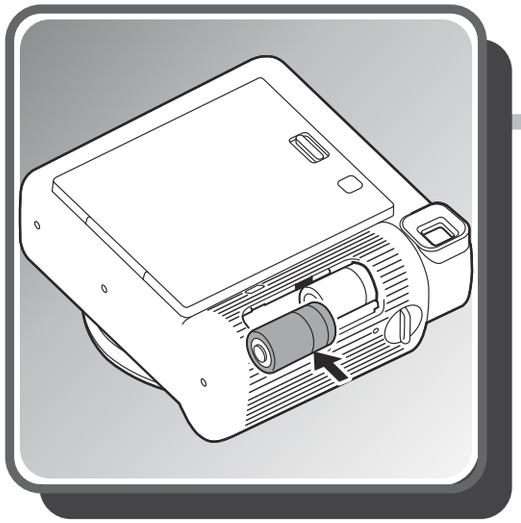

1

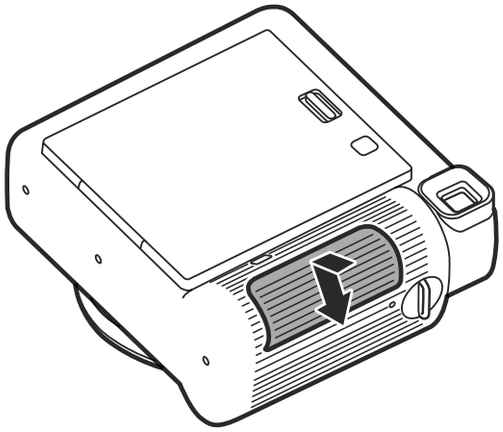

2

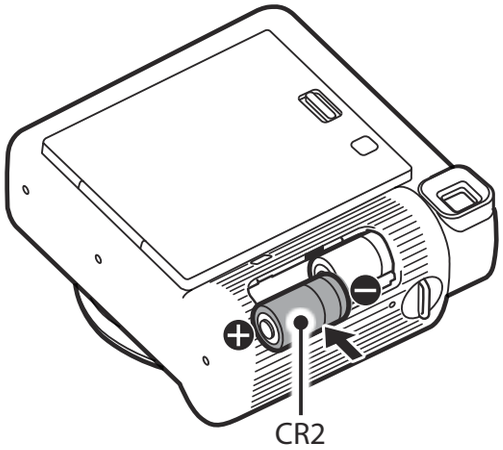

3

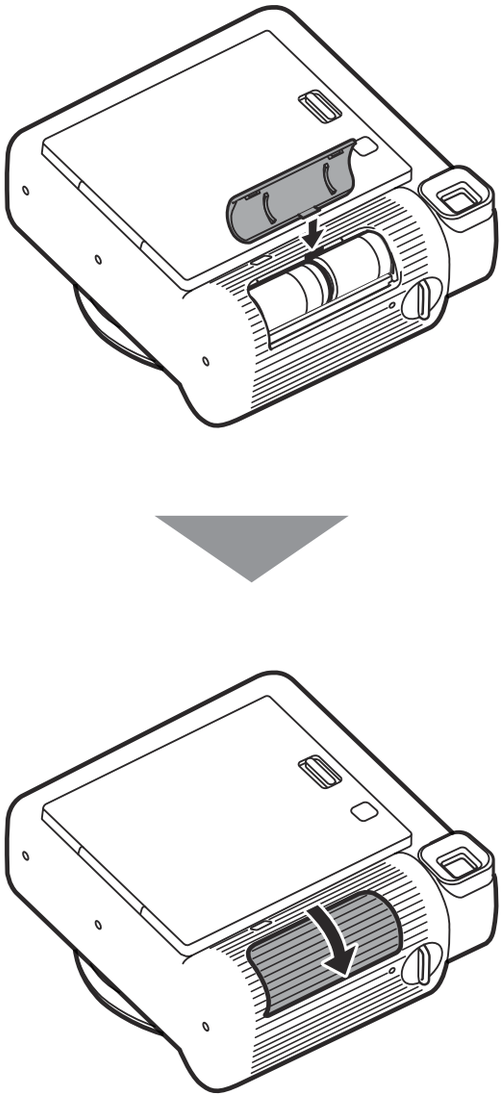

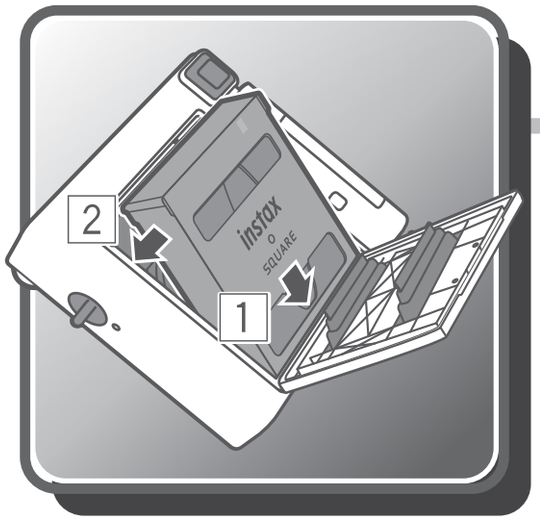

1

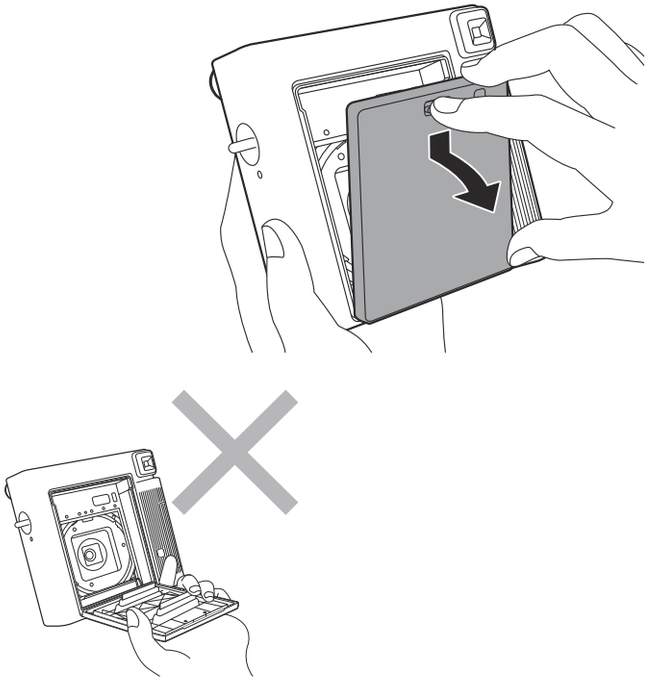

2

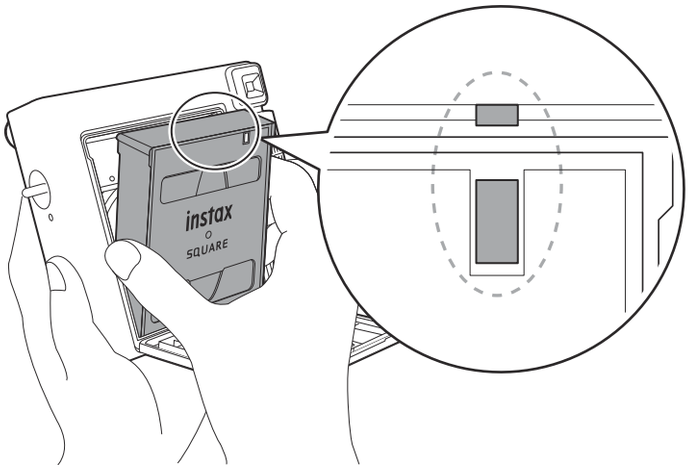

3

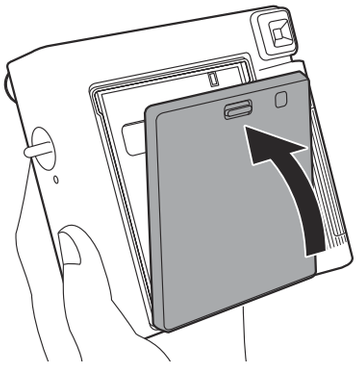

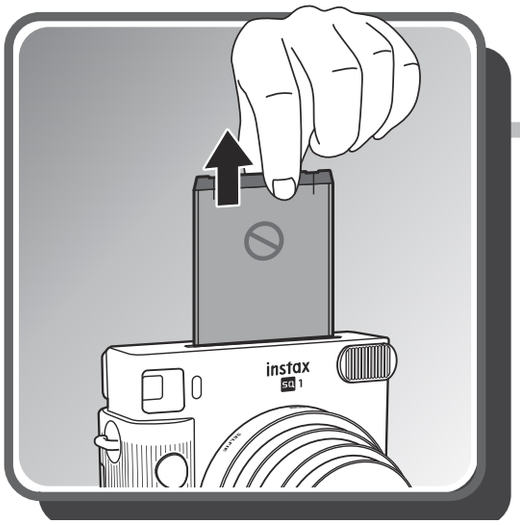

2

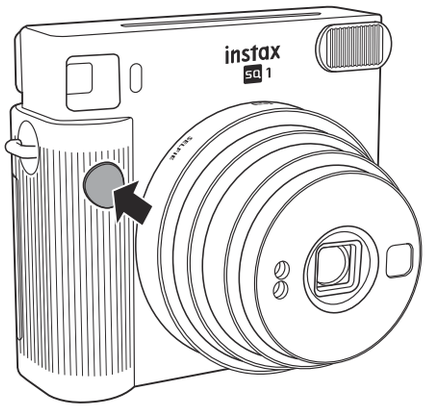

1

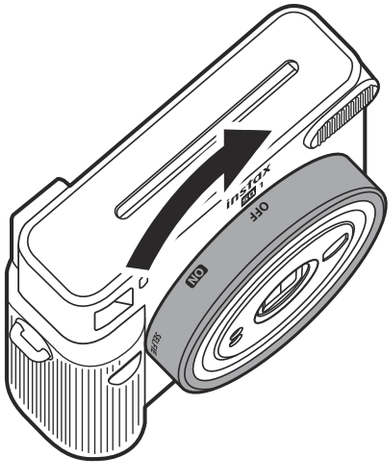

3

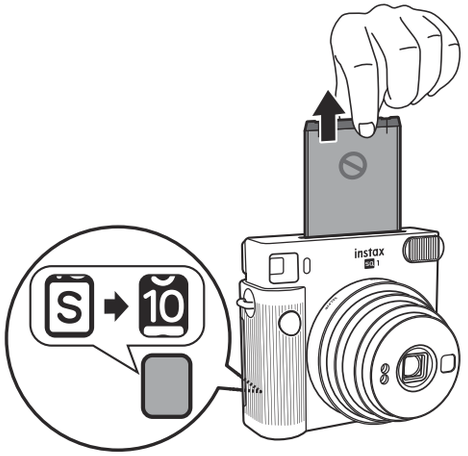

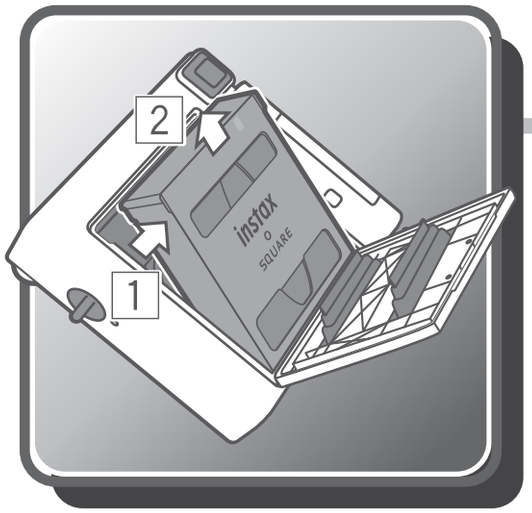

2

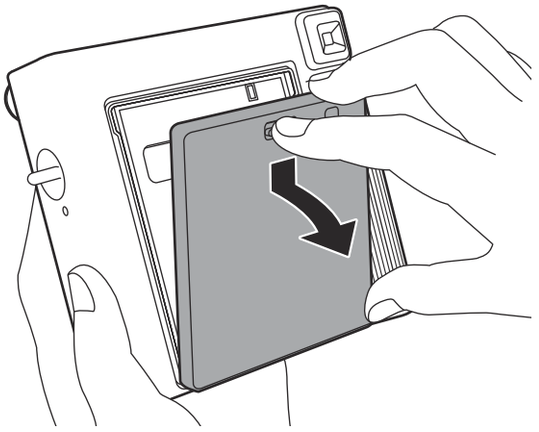

1

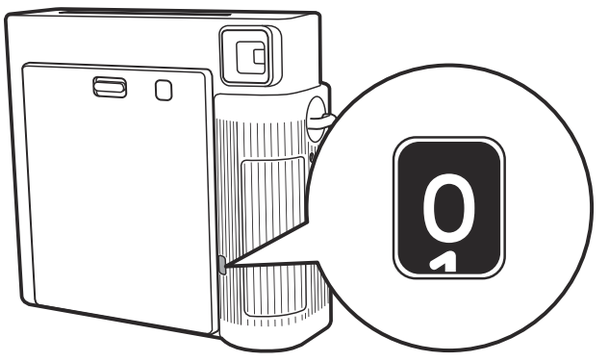

3

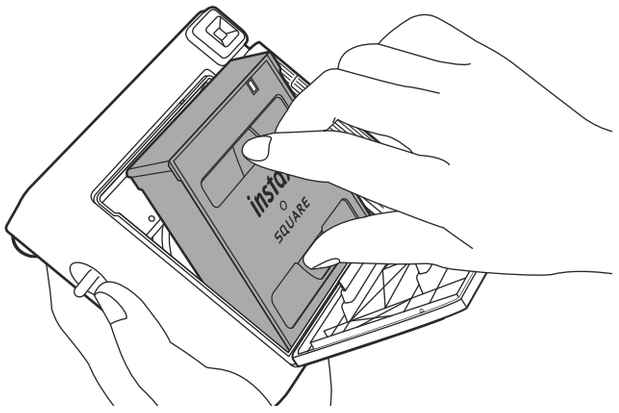

- For how to take pictures, refer to the English pages. (p.9)
- Informationen zum Aufnehmen von Bildern finden Sie auf den deutschen Seiten. (S.17)
- Pour savoir comment prendre des photos, reportez-vous aux pages en français. (p.25)
- Para saber cómo tomar fotografías, consulte las páginas en español. (Pág.33)
- 關於拍照方法，請參閱中國語（繁體字）的頁面。(第 41 頁)
- 사진 촬영 방법은 한국어 페이지를 참조하십시오. (p.49)
- Para obter mais informações sobre como tirar fotografias, consulte as páginas Portuguesas. (p.57)
- Информацию о том, как фотографировать, см. в разделе на русском языке. (Стр.65)
- Per la modalità di scatto delle foto, fare riferimento alle pagine in italiano. (p.73)
- Zie de Nederlandse pagina's voor het maken van foto's. (p.81)
- Aby dowiedzieć się, jak robić zdjęcia, przejdź na strony w języku polskim. (str.89)
- Informace o tom, jak fotografovat, najdete na českých stránkách.(Str.97)
- Informácie o tom, ako zhotovovať snímky, nájdete na slovenských stránkach. (str.105)
- A fényképezés módját illetően olvassa el a magyar nyelvű oldalakat. (113.o.)
- Інформацію про фотозйомку див. у розділі українською мовою (стор.121)
- For hvordan du tar bilder, se de norske sidene. (s.129)

● **For how to insert batteries and how to insert and remove an instax SQUARE film pack, see pages 3 to 6.**

Names of Parts

Front

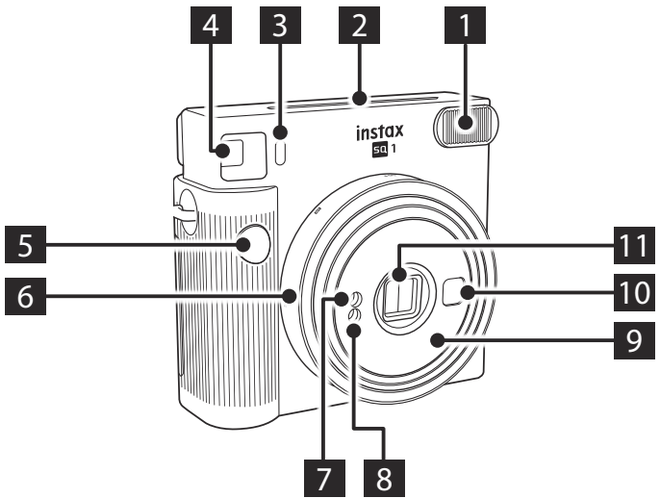

Back

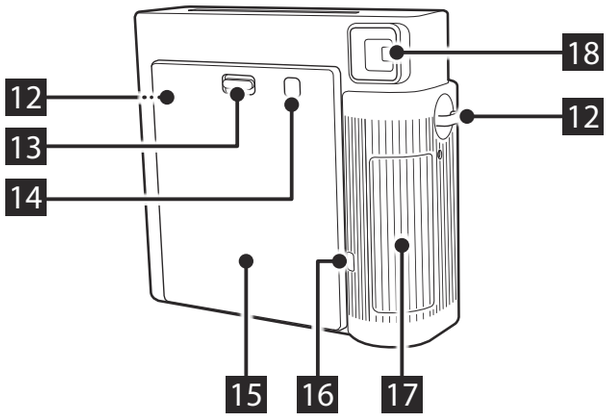

1 Flash lampface
2 Film ejection slot
3 Flash charging lamp
4 Viewfinder
5 Shutter button
6 Lens ring / Power
7 AE light sensor
8 Flash light sensor
9 Lens barrel
10 Selfie mirror
11 Lens cover / Lens
12 Strap eyelet
13 Back cover lock
14 Film confirmation window
15 Back cover
16 Film counter
17 Battery lid
18 Viewfinder eyepiece

EN

Taking Pictures

Do not open the back cover until you have used up the film. Otherwise, the rest of the film will become exposed and turn white, and can no longer be used.

1 Turn on the camera by rotating the lens ring to ON.

The lens barrel extends and the flash charging lamp blinks and then lights up. (Blinking indicates that the flash is charging.)

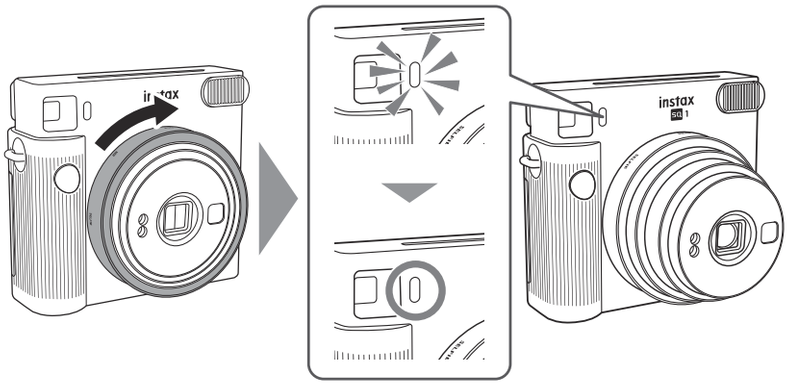

2 Hold the camera, look through the viewfinder of the camera to frame your desired composition, and press the shutter button.

* The shutter button cannot be pressed while the flash is charging.

3 When the sound of the film being ejected stops, grasp the edge of the ejected film and take the film out.

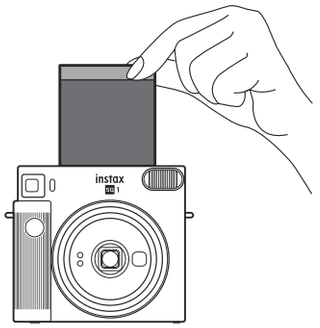

The film counter decreases in numerical order, counting down from "10" with each photo taken. "0" will be displayed when the film is finished and after the last photo has been taken.

4 When you have finished taking photos, turn off the camera by rotating the lens ring to OFF.

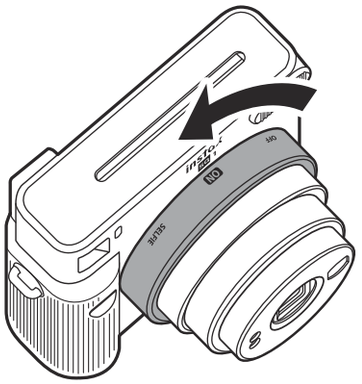

If the camera malfunctions, remove the batteries while the power is on and then reinsert them to reset the camera.

Taking a Photo in Selfie Mode

Taking a picture of yourself

If you shoot in selfie mode, you can take a picture of yourself using the selfie mirror on the front of the camera to confirm your exposure.

1 Rotate the lens ring to SELFIE and pull out the lens to the selfie mode.

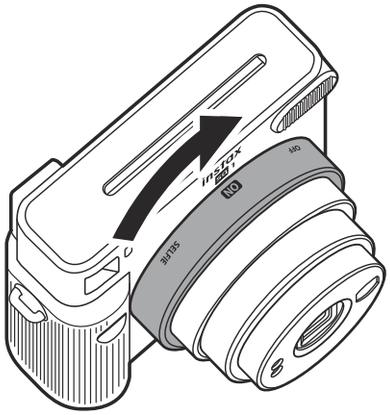

2 Hold the camera securely with both hands so that your face is 30 to 50 cm away from the end of the lens.

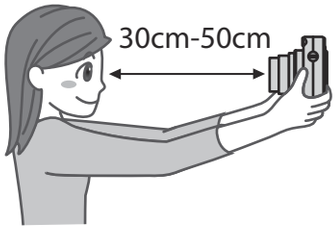

3 Confirm the composition using the selfie mirror, then push the shutter to take the photo.

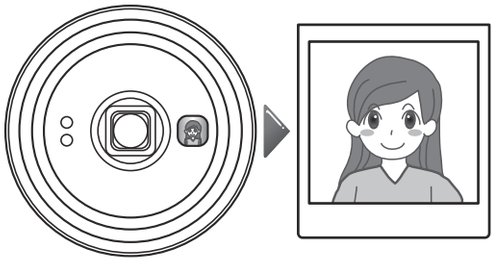

Taking a closeup

If you shoot in selfie mode, you can move the camera close to the subject and take a closeup.

1 Rotate the lens ring to SELFIE and pull out the lens to the selfie mode.

2 Hold the camera so that the ○ mark in the viewfinder sits slightly to the upper right of the center of the subject, then press the shutter button to take a photo.

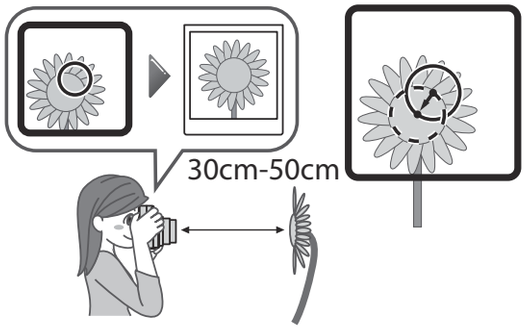

Precautions for Taking Photos

Precautions for Holding the Camera

Correct way to hold

Do not cover the flash lampface with a finger

Do not cover the flash light sensor and AE light sensor with a finger

- Take care that a finger or the strap does not cover the flash light sensor, AE light sensor, flash lampface, lens, or film ejection slot.
- Hold the camera so that the flash lampface is at the top when taking a horizontal picture.
- Do not take pictures in locations where flash photography is forbidden.
- Do not grasp the lens barrel when holding the camera. The finished photos may be adversely affected.
- Look into the viewfinder so that the ◯ mark in the viewfinder appears in the center.
- Be careful not to touch the lens when you press the shutter button.

Distances for Normal Mode and Selfie Mode

- In normal mode, take a picture at a distance of at least 0.5 m from the subject. The effective flash range is up to approximately 2.2 m.
- When holding the camera closer than 0.5 m from the subject, use the selfie mode. Use the selfie mode to capture a closeup within the range of 30 to 50 cm.

Flash charging lamp states and error solutions

Flash charging lamp state	Description
Lit	Ready to take a photo.
Off	Camera is off.
Flashing slowly	Charging the flash. Please wait until the flash charging lamp lights. Charging normally takes 3 to 10 seconds to complete.
Flashing quickly	An error has occurred.

Main errors	Cause and solution
Battery check failed	The flash cannot be charged because the battery voltage is insufficient. Replace the batteries with new ones.
Film jammed	Do not forcibly pull out the film. Removing and reinserting the batteries while the power is on may enable the film to be ejected.

Safety Precautions

- **Do not use this product and its accessories for a purpose other than taking photos.**
- **This product has been designed with safety in mind, but please read the following safety precautions carefully and then use the product correctly.**
- **After reading this User's Guide, be sure to keep it in an easy-to-access place where you can refer to it whenever necessary.**

⚠ WARNING

This indicates a matter that may lead to death or serious injury if ignored or incorrectly handled.

- Do not disassemble this product. Electric shock may occur.
- Do not touch this product if the inside of it becomes exposed due to dropping, etc. This product has high-voltage circuitry that may cause electric shock.
- If you notice anything abnormal, such as the camera (batteries) becoming hot, emitting smoke, or making a burning smell, remove the batteries immediately. Fire or burns may occur (be careful not to burn yourself when removing the batteries).
- Never take flash photographs of people riding bicycles, driving cars, skateboarding, riding a horse and the like. The flash can be startling, distract, frighten animals, and otherwise cause an accident.
- If you drop the camera in water or if water or a piece of metal or other foreign object gets inside, remove the batteries immediately. Heat generation or fire may occur.
- Do not use this camera in places where there is flammable gas or near open gasoline, benzine, paint thinner or other unstable substances which can give off dangerous vapors. Failure to do this could result in explosion or fire.
- Keep the product out of the reach of infants and small children. Injury may occur.
- Do not disassemble, heat the batteries, throw them in a fire, or put them in an electrical short circuit. The batteries may rupture.
- Use only CR2 batteries. Heat generation or fire may occur if other batteries are used.
- Keep batteries out of the reach of infants. An infant may accidentally swallow a battery. In the event that a battery is swallowed, seek medical attention immediately.

⚠ CAUTION

This indicates a matter that may lead to injury or physical damage if ignored or incorrectly handled.

- Do not get this product wet or handle it with wet hands. Electric shock may occur.
- Using a flash too close to a person's eyes may for the short term affect their eyesight. Take care when taking pictures of infants and young children.
- Take care not to make a mistake with the ⊕ and ⊖ polarities when inserting the CR2 batteries. Damages to the surroundings may occur due to the camera being damaged or its battery fluid leaking out.
- Do not touch moving parts inside the camera. You may be injured.

Handling

■ Handling of Camera

1. The camera is a precision instrument, so do not get it wet, drop it, or subject it to shock. Also, do not place the camera where it will be exposed to sand.
2. Before using a commercially available strap, check the strength of the strap. Be especially careful when using a strap for mobile phones and smartphones because such straps are made for lightweight devices.
3. If you are not using your camera for a long interval, unload the batteries and keep it where it will avoid heat, dust and moisture.
4. Remove soil and dust from the viewfinder window, etc. with an air blower and by wiping gently with a piece of soft cloth.
5. Do not use solvent such as thinner or alcohol to wipe off dirt.
6. Do not leave the camera in a closed motor vehicle, another hot place, a humid place, on the beach, etc. for any period of time.
7. Moth repellent gas such as naphthalene will adversely affect the camera and film. Avoid keeping the camera and film in a chest of drawers, etc. with mothballs.
8. The operating temperature range of this camera is +5°C to +40°C.
9. This camera may occasionally malfunction because it is controlled by a micro computer. If it malfunctions, remove and then reinsert the batteries to reset the camera.

■ Handling of instax SQUARE Film and Photos

For details on the handling of film and photos, see the instructions of FUJIFILM instax SQUARE instant film.

1. Keep film a cool place. In particular, do not leave film in an extremely hot place, such as in a closed motor vehicle, for a long period of time.
2. Use film as soon as possible after inserting it in the camera.
3. If film has been kept in a place where the temperature is extremely low or high, allow it to become accustomed to a normal temperature before taking pictures.
4. Use film before the film expiration date referenced on the package.
5. Avoid airport checked luggage inspection and other strong X-ray exposure. Unused film is susceptible to the effect of fogging, etc. We recommend that you carry film onto aircraft in carry-on luggage (check with the relevant airport for more information).
6. Avoid exposing photos to strong light, and store them in a cool and dry place.
7. Do not make a hole in film or tear or cut film. Do not use film that is damaged.
8. Do not cut or disassemble the film for this camera as it contains black caustic alkali paste. Be especially careful not to let infants or pets put the film into their mouths. Also take care that the paste does not come into contact with skin and clothes.
9. If you accidentally touch the paste of unused film, immediately wash it off with plenty of water. If the paste comes into contact with the eyes or mouth, wash the area and then seek medical attention. The alkalinity of this film will weaken approximately 10 minutes after the photo is ejected from the camera.

■ Cautions on Handing of Film and Finished Photos

For details, see the instructions of FUJIFILM instax SQUARE instant film.

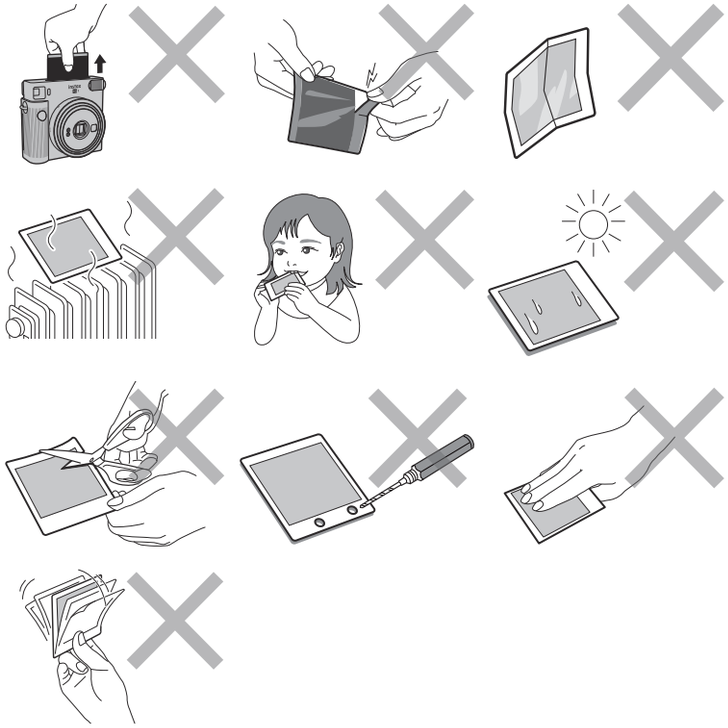

CE	The "CE" mark certifies that this product satisfies the requirements of the European Union (EU) regarding safety, public health, environment, and consumer protection. ("CE" is the abbreviation of Conformité Européenne.)

■ Legally required regulation compliance displays are located on the inside of the back cover of the camera.

Disposal of Electric and Electronic Equipment in Private Households
Disposal of used Electrical & Electronic Equipment
(Applicable in the European Union and other European countries with separate collection systems)

This symbol on the product, or in the manual and in the warranty, and/or on its packaging indicates that this product shall not be treated as household waste. Instead it should be taken to an applicable collection point for the recycling of electrical and electronic equipment.
By ensuring this product is disposed of correctly, you will help prevent potential negative consequences to the environment and human health, which could otherwise be caused by inappropriate waste handling of this product. The recycling of materials will help to conserve natural resources. For more detailed information about recycling of this product, please contact your local city office, your household waste disposal service or the shop where you have purchased the product.
In Countries outside of EU: If you wish to discard this product, please contact your local authorities and ask for the correct way of disposal.

This Symbol on the batteries or accumulators indicates that those batteries shall not be treated as Household waste.

For customers in Turkey:
EEE Complies with Directive.

Specifications

Film	FUJIFILM instax SQUARE instant film
Photo Picture Size	62 mm × 62 mm
Lens	2 components, 2 elements, f = 65.75 mm, 1:12.6
Viewfinder	Reverse Galilean finder, 0.4×, with target spot
Shooting Range	0.3 m and beyond (use selfie mode for 0.3 m to 0.5 m)
Shutter	Programmed electronic shutter 1/2 to 1/400 sec. Slow synchro for low light
Exposure Control	Automatic, Lv 5.0 to 15.5 (ISO 800)
Film Ejection	Automatic
Film Developing Time	Approx. 90 seconds (varies depending on the ambient temperature)
Flash	Constant firing flash (automatic light adjustment), recycle time: 7.5 seconds or less (when using new batteries), effective flash range: 0.3 to 2.2 m
Power Supply	Two lithium batteries (CR2), capacity: approx. 30 instax SQUARE film packs (under FUJIFILM test conditions)
Auto Power Off Time	After 5 minutes
Other	Includes film counter and film pack confirmation window
Dimensions	130.7 mm × 118.6 mm × 57.5 mm
Weight	390 g (without batteries, strap, and film)

Information for traceability in Europe

Manufacturer: FUJIFILM Corporation
7-3, Akasaka 9-Chome, Minato-ku, Tokyo
Japan
Authorized representative in Europe:
FUJIFILM Europe GmbH
Balcke-Duerr-Allee 6, 40882 Ratingen
Germany
EU Importer: FUJIFILM Europe B.V.
Oudenstaart 1, 5047 TK Tilburg
The Netherlands
product.safety.eu@fujifilm.com
UK Importer: FUJIFILM UK Limited
Fujifilm House, Whitbread Way,
Bedford, Bedfordshire, MK42 0ZE
UK

- **Informationen zum Einlegen der Batterien und zum Einlegen und Herausnehmen eines instax SQUARE Filmpacks finden Sie auf den Seiten 3 bis 6.**

Teilebezeichnungen

Vorderseite

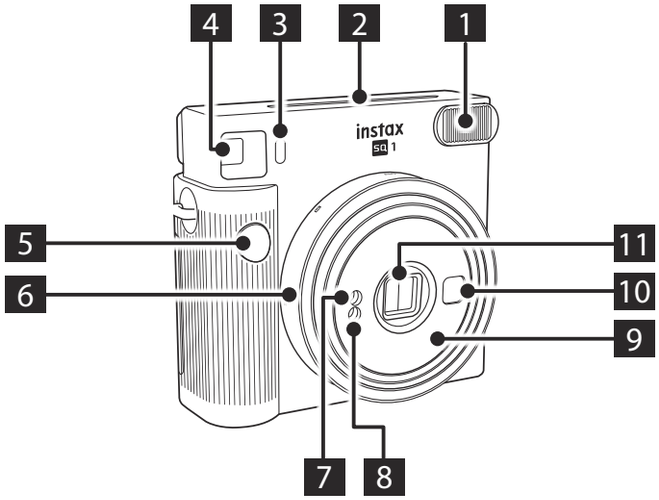

Rückseite

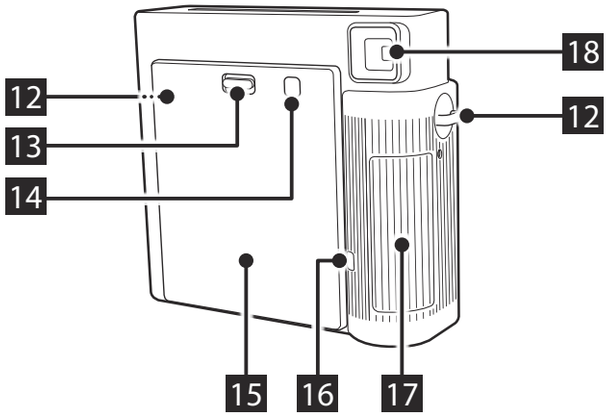

1 Blitzlichtfenster
2 Filmausgabeschlitz
3 Blitzladeleuchte
4 Sucher
5 Auslöser
6 Objektivring / Ein/Aus
7 Automatikbelichtungssensor
8 Blitzlichtsensor
9 Objektivtubus
10 Selfie-Spiegel
11 Objektivdeckel/Objektiv
12 Riemenöse
13 Rückwandsperre
14 Filmsichtfenster
15 Rückwand
16 Bildzählwerk
17 Batteriefachdeckel
18 Sucherokular

Bilder aufnehmen

DE

Öffnen Sie die Rückwand erst, wenn Sie den Film aufgebraucht haben. Sonst wird der Rest des Films belichtet, färbt sich weiß und kann nicht mehr verwendet werden.

1 Schalten Sie die Kamera ein, indem Sie den Objektivring auf ON drehen.

Der Objektivtubus fährt heraus, die Blitzladeleuchte blinkt und leuchtet dann dauerhaft. (Das Blinken zeigt an, dass der Blitz aufgeladen wird.)

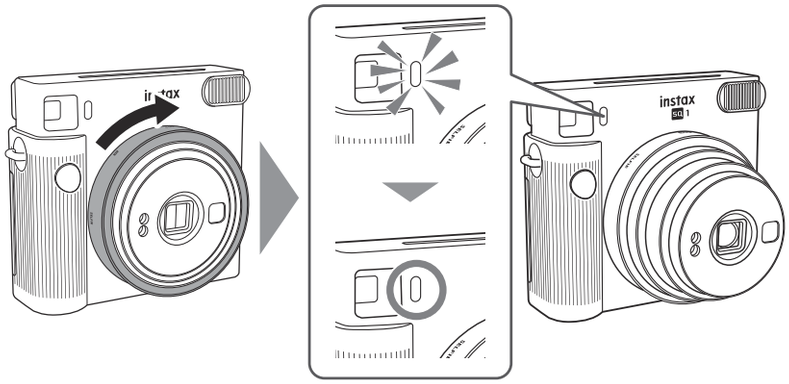

2 Halten Sie die Kamera, schauen Sie durch den Sucher der Kamera, um den gewünschten Bildausschnitt festzulegen, und drücken Sie den Auslöser.

* Der Auslöser kann nicht gedrückt werden, solange der Blitz aufgeladen wird.

3 Wenn das Geräusch des Filmausschiebens aufhört, fassen Sie den ausgeschobenen Film am Rand und nehmen Sie ihn heraus.

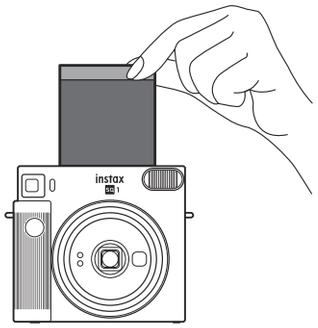

Das Bildzählwerk zählt von „10“ bei jedem aufgenommenen Foto um Eins herunter. „0“ wird angezeigt, wenn der Film zuende ist und das letzte Foto aufgenommen wurde.

4 Wenn Sie mit dem Fotografieren fertig sind, schalten Sie die Kamera aus, indem Sie den Objektivring auf OFF drehen.

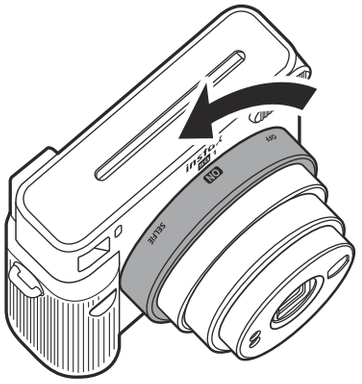

Wenn die Kamera eine Störung aufweist, nehmen Sie die Batterien bei eingeschalteter Kamera heraus und legen Sie sie wieder ein, um die Kamera zurückzusetzen.

Aufnahmen im Selfie-Modus

Sich selbst fotografieren

Im Selfie-Modus können Sie sich selbst fotografieren und dabei mit dem Selfie-Spiegel vorn an der Kamera Ihr Aussehen überprüfen.

1 Drehen Sie den Objektivring auf SELFIE und ziehen Sie das Objektiv auf den Selfie-Modus heraus.

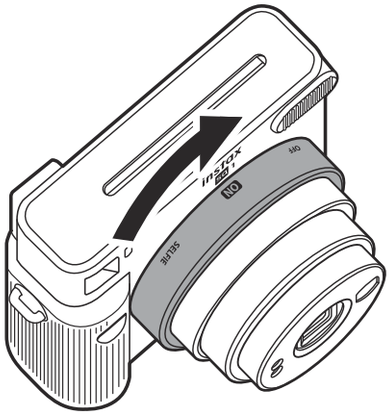

2 Halten Sie die Kamera mit beiden Händen fest, so dass Ihr Gesicht einen Abstand von 30 bis 50 cm vom Ende des Objektivs hat.

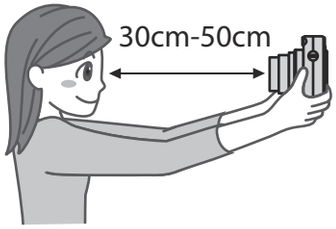

3 Überprüfen Sie die Bildkomposition mit dem Selfie-Spiegel und drücken Sie den Auslöser, um das Foto aufzunehmen.

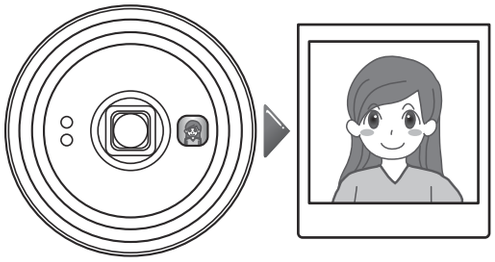

Eine Nahaufnahme machen

Im Selfie-Modus können Sie die Kamera nah ans Motiv bringen und eine Nahaufnahme machen.

1 Drehen Sie den Objektivring auf SELFIE und ziehen Sie das Objektiv auf den Selfie-Modus heraus.

2 Halten Sie die Kamera so, dass die ○ -Markierung im Sucher etwas rechts oben von der Mitte des Motivs liegt, und drücken Sie dann den Auslöser, um ein Foto aufzunehmen.

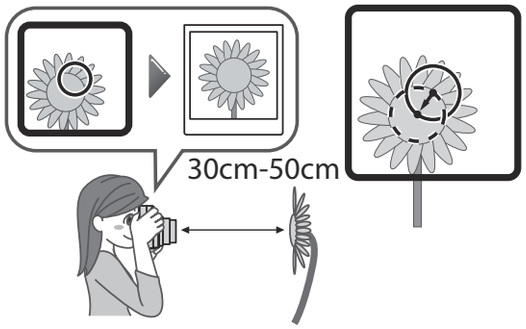

DE

DE

Vorsichtsmaßnahmen beim Fotografieren

Vorsichtsmaßnahmen zum Halten der Kamera

Richtige Halteweise

Das Blitzlicht nicht mit dem Finger verdecken

Den Blitzlichtsensor und Automatikbelichtungssensor nicht mit dem Finger verdecken

- Achten Sie darauf, dass der Blitzlichtsensor, der Automatikbelichtungssensor, das Blitzlichtfenster, das Objektiv oder der Filmausgabeschlitz nicht von einem Finger oder der Trageschlaufe verdeckt werden.
- Halten Sie die Kamera so, dass sich das Blitzlichtfenster oben befindet, wenn Sie ein Bild im Querformat aufnehmen.
- Machen Sie keine Bilder an Orten, an denen das Fotografieren mit Blitzlicht verboten ist.
- Greifen Sie nicht den Objektivtubus, wenn Sie die Kamera halten. Die fertigen Fotos können darunter leiden.
- Schauen Sie so in den Sucher, dass die ◯-Markierung in der Mitte des Suchers erscheint.
- Achten Sie darauf, nicht das Objektiv zu berühren, wenn Sie den Auslöser drücken.

Abstände für den Normalmodus und Selfie-Modus

- Nehmen Sie im Normal-Modus das Bild in einem Abstand von mindestens 0,5 m zum Motiv auf. Die effektive Blitzreichweite beträgt bis zu ca. 2,2 m.
- Wenn Sie die Kamera näher als 0,5 m vom Motiv halten, verwenden Sie den Selfie-Modus. Verwenden Sie den Selfie-Modus, um eine Nahaufnahme aus einem Abstand von 30 bis 50 cm zu machen.

Status der Blitzladeleuchte und Problemlösungen

Status der Blitzladeleuchte	Beschreibung
Leuchtet	Aufnahmebereit.
Aus	Die Kamera ist ausgeschaltet.
Langsames Blinken	Der Blitz wird geladen. Warten Sie, bis die Blitzladeleuchte dauerhaft leuchtet. Das Laden dauert normalerweise 3 bis 10 Sekunden.
Schnelles Blinken	Ein Fehler ist aufgetreten.

Häufige Fehler	Ursache und Lösung
Batterieprüfung fehlgeschlagen	Der Blitz kann nicht aufgeladen werden, weil die Batteriespannung nicht ausreicht. Ersetzen Sie die Batterien durch neue.
Filmstau	Ziehen Sie den Film nicht mit Gewalt heraus. Wenn Sie bei eingeschalteter Kamera die Batterien herausnehmen und wieder einlegen, wird der Film vielleicht ausgeschoben.

Sicherheitsvorkehrungen

- **Verwenden Sie dieses Produkt und sein Zubehör nicht für andere Zwecke als zum Aufnehmen von Fotos.**
- **Dieses Produkt wurde unter Berücksichtigung der Sicherheit entwickelt. Bitte lesen Sie die folgenden Sicherheitsvorkehrungen aufmerksam durch und verwenden Sie das Produkt dann ordnungsgemäß.**
- **Bewahren Sie dieses Benutzerhandbuch nach dem Lesen an einem leicht zugänglichen Ort auf, wo es bei Bedarf schnell zur Hand ist.**

⚠ WARNUNG

Dies weist auf ein Thema hin, das zum Tod oder zu schweren Verletzungen führen kann, wenn es ignoriert oder falsch gehandhabt wird.

- Zerlegen Sie dieses Produkt nicht. Es könnte ein Stromschlag auftreten.
- Berühren Sie dieses Produkt nicht, wenn die Innenseite nach einem Herunterfallen o. Ä. frei liegt. Dieses Produkt enthält Hochspannungsschaltkreise, die einen elektrischen Schlag verursachen können.
- Nehmen Sie die Batterien sofort heraus, wenn Sie etwas Ungewöhnliches bemerken, z. B. wenn die Kamera (die Batterien) heiß wird, Rauch austritt oder ein brenzliger Geruch wahrnehmbar ist. Es kann zu einem Brand oder Verbrennungen kommen (achten Sie beim Herausnehmen der Batterien darauf, sich nicht zu verbrennen).
- Machen Sie niemals Aufnahmen mit Blitzlicht von Personen, die Rad oder Auto fahren, skateboarden, auf einem Pferd reiten oder Ähnliches tun. Der Blitz kann erschrecken, ablenken, Tiere aufscheuchen oder auf andere Weise einen Unfall verursachen.
- Wenn Sie die Kamera ins Wasser fallen lassen oder wenn Wasser, ein Stück Metall oder ein anderer Fremdkörper in die Kamera gelangt, nehmen Sie sofort die Batterien heraus. Es könnte zu Wärmeentwicklung oder einem Brand kommen.
- Verwenden Sie diese Kamera nicht an Orten mit entflammbaren Gasen oder in der Nähe offener Behälter mit Benzin, Benzol, Terpentin oder ähnlichen flüchtigen organischen Stoffen, die gefährliche Dämpfe abgeben. Das kann zu einer Explosion oder einem Brand führen.
- Bewahren Sie das Produkt außerhalb der Reichweite von Babys und Kleinkindern auf. Es könnte zu Verletzungen kommen.
- Zerlegen Sie die Batterien nicht, erhitzen Sie sie nicht, werfen Sie sie nicht ins Feuer und schließen Sie sie nicht kurz. Die Batterien könnten bersten.
- Verwenden Sie nur Batterien vom Typ CR2. Wenn Sie andere Batterien verwenden, kann es zu Wärmeentwicklung oder einem Brand kommen.
- Bewahren Sie Batterien außerhalb der Reichweite von Kleinkindern auf. Ein Kleinkind könnte versehentlich eine Batterie verschlucken. Wenn eine Batterie verschluckt wurde, sofort einen Arzt aufsuchen.

⚠ ACHTUNG

Dies weist auf ein Thema hin, das zu Verletzungen oder Sachschäden führen kann, wenn es ignoriert oder falsch gehandhabt wird.

- Lassen Sie dieses Produkt nicht nass werden und berühren Sie es nicht mit nassen Händen. Es könnte ein Stromschlag auftreten.
- Wenn ein Blitzlicht zu nah an den Augen einer Person verwendet wird, kann ihr Sehvermögen kurzzeitig beeinträchtigt werden. Seien Sie beim Fotografieren von Säuglingen und Kleinkindern vorsichtig.
- Achten Sie beim Einlegen der CR2-Batterien darauf, dass Sie die Polarität ⊕ und ⊖ nicht verwechseln. Es können Schäden an umliegenden Gegenständen auftreten, wenn die Kamera beschädigt wird oder die Batterieflüssigkeit ausläuft.
- Berühren Sie die beweglichen Teile in der Kamera nicht. Dabei besteht Verletzungsgefahr.

DE

Handhabung

■ Handhabung der Kamera

1. Die Kamera ist ein Präzisionsinstrument, lassen Sie sie daher nicht nass werden, lassen Sie sie nicht fallen und setzen Sie sie keinen Stößen aus. Lassen Sie die Kamera außerdem nicht an einem Ort liegen, an dem sie Sand ausgesetzt ist.
2. Überprüfen Sie die Festigkeit der Handschlaufe, bevor Sie eine im Handel erhältliche Handschlaufe verwenden. Seien Sie besonders vorsichtig, wenn Sie eine Handschlaufe für Mobiltelefone und Smartphones verwenden, da solche Schlaufen für leichte Geräte gemacht sind.
3. Wenn Sie Ihre Kamera für einen längeren Zeitraum nicht verwenden wollen, nehmen Sie die Batterien heraus und bewahren Sie sie an einem Ort auf, an dem sie nicht der Hitze, Staub oder Feuchtigkeit ausgesetzt ist.
4. Entfernen Sie Schmutz und Staub vom Sucherfenster usw. mit einem Gebläse und wischen Sie es vorsichtig mit einem weichen Tuch ab.
5. Verwenden Sie keine Lösungsmittel wie Verdünnung oder Alkohol, um den Schmutz abzuwischen.
6. Lassen Sie die Kamera nicht in einem geschlossenen Kraftfahrzeug, an einem anderen heißen Ort, an einem feuchten Ort, am Strand o. Ä. liegen.
7. Anti-Motten-Produkte wie Naphthalin beschädigen die Kamera und den Film. Bewahren Sie Kamera und Film nicht in einer Schublade o. Ä. mit Mottenkugeln auf.
8. Der Betriebstemperaturbereich dieser Kamera ist +5 °C bis +40 °C.
9. Diese Kamera kann gelegentliche Funktionsstörungen aufweisen, weil sie von einem Mikrocomputer gesteuert wird. Wenn eine Störung auftritt, nehmen Sie die Batterien heraus und legen Sie sie wieder ein, um die Kamera zurückzusetzen.

■ Umgang mit instax SQUARE Filmen und Fotos

Einzelheiten zum Umgang mit Filmen und Fotos finden Sie in der Anleitung des FUJIFILM instax SQUARE Sofortbildfilms.

1. Bewahren Sie die Filme an einem kühlen Ort auf. Lassen Sie Filme insbesondere nicht längere Zeit an einem extrem heißen Ort liegen, z. B. in einem geschlossenen Kraftfahrzeug.
2. Verwenden Sie den Film so bald wie möglich, nachdem Sie ihn in die Kamera eingelegt haben.
3. Wenn der Film an einem Ort mit extrem niedrigen oder hohen Temperaturen aufbewahrt wurde, sollten Sie ihn vor dem Aufnehmen von Bildern eine normale Temperatur annehmen lassen.
4. Verbrauchen Sie den Film vor dem auf der Packung angegebenen Ablaufdatum.
5. Vermeiden Sie die Gepäckdurchleuchtung an Flughäfen und andere starke Röntgenstrahlenquellen. Unbenutzter Film ist anfällig für Beschlagen usw. Wir empfehlen, den Film im Handgepäck im Flugzeug mitzuführen (weitere Informationen erhalten Sie beim entsprechenden Flughafen).
6. Setzen Sie die Fotos keinem starken Licht aus und bewahren Sie sie an einem kühlen und trockenen Ort auf.
7. Machen Sie kein Loch in den Film und zerreißen oder zerschneiden Sie den Film nicht. Verwenden Sie keinen beschädigten Film.
8. Zerschneiden oder zerlegen Sie den Film für diese Kamera nicht, da er eine schwarze alkalische Paste enthält. Achten Sie besonders darauf, dass Kleinkinder und Haustiere den Film nicht in den Mund nehmen. Sorgen Sie außerdem dafür, dass die Paste nicht in Kontakt mit der Haut oder Kleidung gerät.
9. Wenn Sie versehentlich die Paste eines unbenutzten Films berührt haben, waschen Sie sie mit viel Wasser ab. Wenn die Paste mit den Augen oder dem Mund in Kontakt kommt, waschen Sie den Bereich aus und suchen Sie anschließend einen Arzt auf. Die Basizität dieses Films lässt etwa 10 Minuten nach dem Auswerfen des Fotos aus der Kamera nach.

■ **Vorsichtsmaßnahmen beim Umgang mit Filmen und fertigen Fotos**

Einzelheiten finden Sie in der Anleitung des FUJIFILM instax SQUARE Sofortbildfilms.

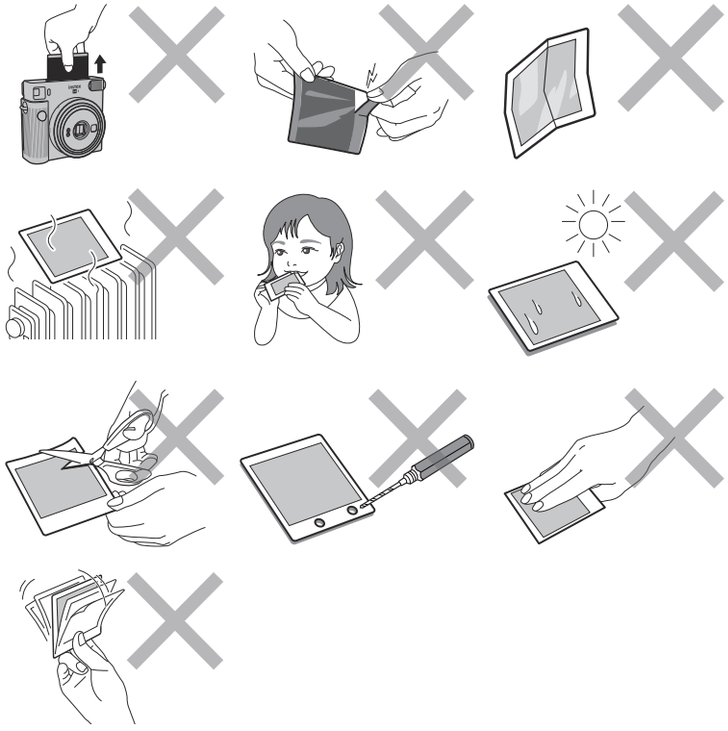

CE	Das „CE"-Zeichen bescheinigt, dass dieses Produkt die Richtlinien der Europäischen Union(EU) in Bezug auf Sicherheit, öffentliche Gesundheit, Umwelt- und Verbraucherschutz erfüllt. („CE" ist die Abkürzung für Conformité Européenne.)

■ **Gesetzlich vorgeschriebene Darstellungen über die Einhaltung von Vorschriften befinden sich auf der Innenseite der Rückwand der Kamera.**

Entsorgung von Elektro- und Elektronikschrott in privaten Haushalten
Entsorgung von gebrauchten Elektro- und Elektronikgeräten
(In den Ländern der Europäischen Union und anderen europäischen Ländern mit einem separaten Sammelsystem)

Dieses Symbol auf dem Produkt oder in der Bedienungsanleitung und auf der Garantiekarte und/oder auf der Verpackung zeigt an, dass dieses Produkt nicht als Haushaltsabfall behandelt werden darf. Stattdessen muss es bei einer geeigneten Sammelstelle für das Recycling von elektrischen und elektronischen Geräten abgegeben werden.
Durch die korrekte Entsorgung dieses Produkts helfen Sie, mögliche negative Konsequenzen für die Umwelt und die menschliche Gesundheit zu verhindern, die andernfalls durch die unsachgemäße Entsorgung dieses Produkts verursacht werden könnten.
Das Recycling von Materialien hilft, natürliche Ressourcen zu schonen. Nähere Informationen zum Recycling dieses Produkts erhalten Sie von Ihrer Stadtverwaltung, Ihrer Abfallentsorgungsgesellschaft oder dem Geschäft, in dem Sie das Produkt gekauft haben.
In Ländern außerhalb der EU: Wenn Sie dieses Produkt entsorgen möchten, wenden Sie sich bitte an Ihre örtlichen Behörden und erkundigen Sie sich nach der korrekten Entsorgung.

Das Symbol auf den Batterien bzw. Akkus weist darauf hin, dass diese nicht als normaler Haushaltsabfall zu behandeln sind.

Für Kunden in der Türkei:

Das EEE entspricht der Richtlinie.

DE

Technische Daten

Film	FUJIFILM instax SQUARE Sofortbildfilm
Foto Größe	62 mm × 62 mm
Objektiv	2 Baugruppen, 2 Elemente, f = 65,75 mm, 1:12,6
Sucher	Invers-Galiläischer Sucher, 0,4×, mit Zielpunkt
Aufnahmebereich	0,3 m und weiter (von 0,3 m bis 0,5 m den Selfie-Modus verwenden)
Verschluss	Programmierter elektronischer Verschluss 1/2 bis 1/400 s Langzeit-Synchronisation bei schlechten Lichtverhältnissen
Belichtungssteuerung	Automatisch, Lw 5,0 bis 15,5 (ISO 800)
Filmausgabe	Automatisch
Film Entwicklungszeit	Ca. 90 Sekunden (je nach Umgebungstemperatur verschieden)
Blitz	Dauerblitz (automatische Lichteinstellung), Wiederaufladezeit: 7,5 Sekunden oder weniger (bei Verwendung neuer Batterien), effektive Blitzreichweite: 0,3 bis 2,2 m
Stromversorgung	Zwei Lithium-Batterien (CR2), Kapazität: ca. 30 instax SQUARE Filmpackungen (unter FUJIFILM-Testbedingungen)
Automatische Ausschaltzeit	Nach 5 Minuten
Andere	Enthält ein Bildzählwerk und ein Filmpack-Sichtfenster
Abmessungen	130,7 mm × 118,6 mm × 57,5 mm
Gewicht	390 g (ohne Batterien, Trageschlaufe und Film)

Informationen zur Rückverfolgbarkeit in Europa

Hersteller: FUJIFILM Corporation
7-3, Akasaka 9-Chome, Minato-ku, Tokio
Japan
Autorisierter Vertreter in Europa:
FUJIFILM Europe GmbH
Balcke-Dürr-Allee 6, 40882 Ratingen
Deutschland
EU-Importeur: FUJIFILM Europe B.V.
Oudenstaart 1, 5047 TK Tilburg
Niederlande
product.safety.eu@fujifilm.com
Importeur Großbritannien: FUJIFILM UK Limited
Fujifilm House, Whitbread Way,
Bedford, Bedfordshire, MK42 0ZE
UK

● **Pour savoir comment insérer les piles et comment insérer et retirer une cassette de film instax SQUARE, voir les pages 3 à 6.**

Noms des pièces

Avant

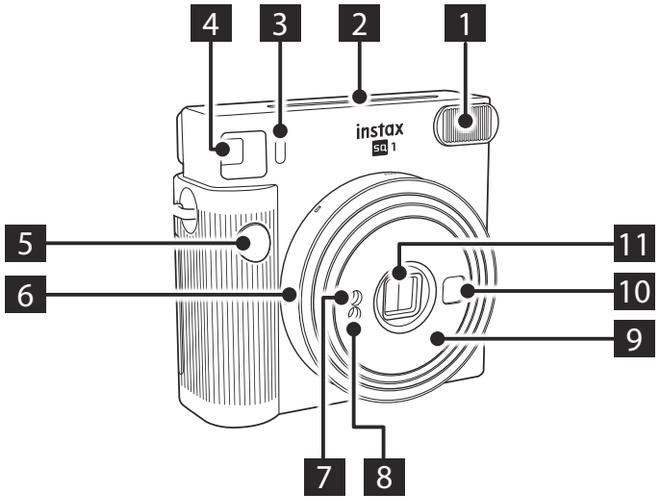

Arrière

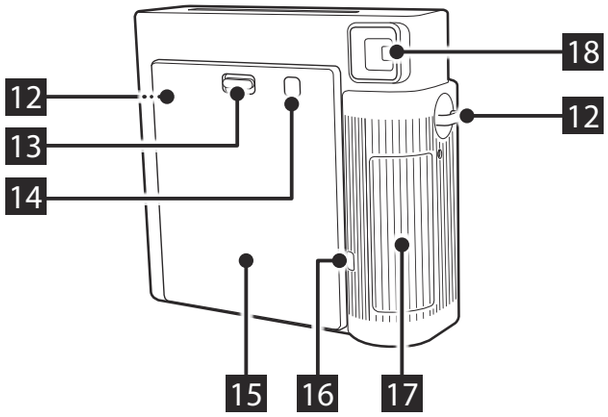

1 Fenêtre du flash
2 Fente d'éjection du film
3 Témoin de chargement du flash
4 Viseur
5 Déclencheur
6 Bague de l'objectif/Alimentation
7 Capteur de lumière AE
8 Capteur de lumière du flash
9 Barillet de l'objectif
10 Miroir selfie
11 Couvercle d'objectif/Objectif
12 Œilleton de courroie
13 Verrou du couvercle arrière
14 Fenêtre de vérification du film
15 Couvercle arrière
16 Compteur de film
17 Trappe de la batterie
18 Oculaire du Viseur

Prise de photos

N' ouvrez pas le couvercle arrière avant d'avoir utilisé entièrement le film. Sinon, le reste du film sera exposé et deviendra blanc, et il ne pourra plus être utilisé.

FR

1 Mettez l'appareil photo sous tension en tournant la bague de l'objectif sur ON.

Le barillet de l'objectif s'allonge et le témoin de chargement du flash clignote, puis s'allume. (Le clignotement indique que le flash se charge.)

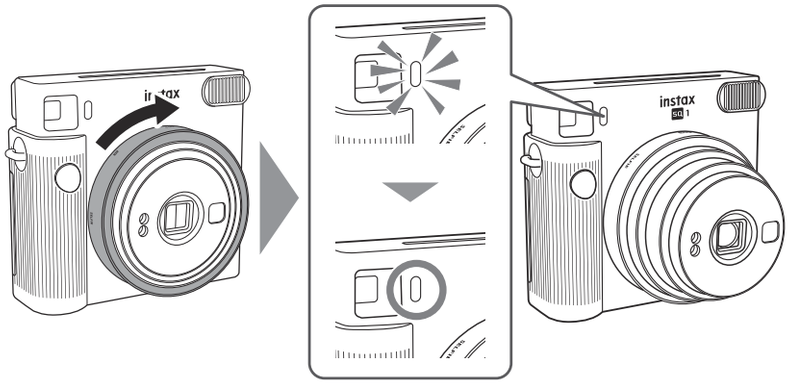

2 Tenez l'appareil photo, regardez dans le viseur de l'appareil photo pour cadrer votre composition souhaitée et appuyez sur le déclencheur.

* Vous ne pouvez pas appuyer sur le déclencheur pendant le chargement du flash.

3 Quand le son du film en cours d'éjection s'arrête, tenez le film éjecté par le côté et retirez-le.

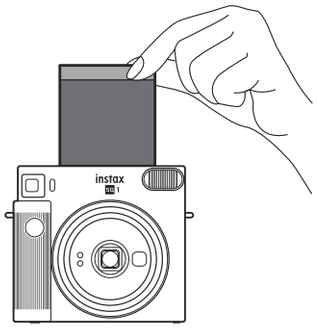

Le compteur de film diminue par ordre numérique, à partir de «10» avec chaque photo prise. «0» sera affiché à la fin du film et après la dernière prise de vue.

4 Lorsque vous avez terminé de prendre des photos, mettez l'appareil photo hors tension en tournant la bague de l'objectif sur OFF.

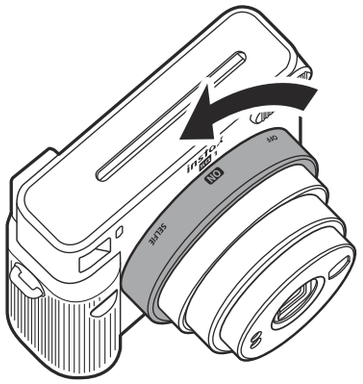

Si l'appareil photo ne fonctionne pas correctement, retirez les piles lorsque l'appareil est sous tension, puis réinsérez-les pour réinitialiser l'appareil photo.

Prendre une photo en mode Selfie

Prendre un auto-portrait

Si vous souhaitez réaliser une photo en mode selfie, vous pouvez vous servir du miroir selfie situé à l'avant de l'appareil photo pour vous cadrer plus facilement.

1 Tournez la bague de l'objectif sur SELFIE et tirez l'objectif jusqu'en mode selfie.

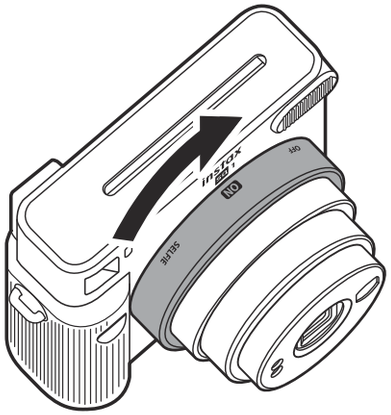

2 Tenez fermement l'appareil photo à deux mains de manière à ce que votre visage se trouve à une distance de 30 à 50 cm de l'extrémité de l'objectif.

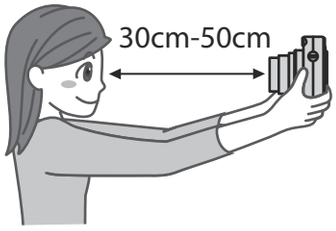

3 Confirmez la composition en utilisant le miroir selfie, puis appuyez sur le déclencheur pour prendre la photo.

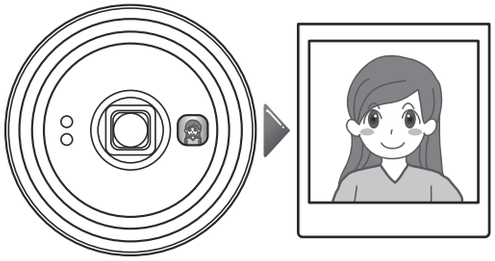

Faire un gros plan

Si vous prenez des photos en mode selfie, vous pouvez rapprocher l'appareil photo du sujet et prendre un gros plan.

1 Tournez la bague de l'objectif sur SELFIE et tirez l'objectif jusqu'en mode selfie.

2 Tenez l'appareil photo de sorte que la marque ○ dans le viseur se trouve légèrement en haut à droite du centre du sujet, puis appuyez sur le déclencheur pour prendre une photo.

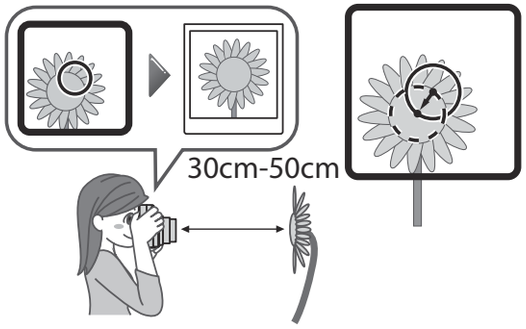

FR

Précautions pour prendre des photos

Précautions pour la prise en main de l'appareil photo

Manière correcte de tenir l'appareil photo

Ne couvrez pas la fenêtre du flash avec un doigt

Ne couvrez pas le capteur de lumière du flash et le capteur de lumière AE avec un doigt

- Veillez à ce que votre doigt ou la courroie ne couvre pas le capteur de lumière du flash, le capteur de lumière AE, la fenêtre du flash, l'objectif ou la fente d'éjection du film.
- Tenez l'appareil photo de manière à ce que la fenêtre du flash se trouve en haut lorsque vous prenez une photo horizontale.
- Ne prenez pas de photos dans des endroits où la photographie au flash est interdite.
- Ne saisissez pas le barillet de l'objectif lorsque vous tenez l'appareil photo. Les photos finies peuvent être négativement affectées.
- Regardez dans le viseur de façon à ce que la marque ◯ dans le viseur apparaisse au centre.
- Faites attention à ne pas toucher l'objectif quand vous appuyez sur le déclencheur.

Distances pour le mode Normal et le mode Selfie

- En mode normal, prenez une photo à une distance d'au moins 0,5 m du sujet. La portée efficace du flash est d'environ 2,2 m.
- Lorsque vous tenez l'appareil photo à moins de 0,5 m du sujet, utilisez le mode selfie. Utilisez le mode selfie pour capturer un gros plan dans une plage de 30 à 50 cm.

États du témoin de chargement du flash et correction des erreurs

État du témoin de chargement du flash	Description
Allumé	Prêt à prendre une photo.
Off	L'appareil photo est éteint.
Clignote lentement	Chargement du flash. Veuillez patienter jusqu'à ce que le témoin de chargement du flash s'allume. Le chargement prend normalement entre 3 et 10 secondes.
Clignote rapidement	Une erreur s'est produite.

Principales erreurs	Cause et solution
Échec de la vérification de la batterie	Le flash ne peut pas être chargé car la tension de la batterie est insuffisante. Remplacez les piles par des neuves.
Film coincé	Ne tirez pas le film avec trop de force pour le sortir. Retirer et réinsérer les piles alors que l'appareil est sous tension peut permettre l'éjection du film.

Précautions de sécurité

- **N'utilisez pas ce produit et ses accessoires à des fins autres que la prise de photos.**
- **Ce produit a été conçu dans un souci de sécurité, mais veuillez lire attentivement les précautions de sécurité suivantes et utiliser le produit correctement.**
- **Après avoir lu ce Guide de l'utilisateur, conservez-le dans un endroit facile à trouver afin de pouvoir vous y référer si nécessaire.**

⚠ AVERTISSEMENT

Ceci indique un problème pouvant entraîner la mort ou des blessures graves s'il est ignoré ou en cas de manipulation incorrecte.

- Ne démontez pas ce produit. Une électrocution peut survenir.
- Ne touchez pas ce produit si l'intérieur de celui-ci est exposé suite à une chute, etc. Ce produit comporte des circuits à haute tension qui peuvent provoquer une électrocution.
- Si vous remarquez quoique ce soit d'anormal, par exemple si l'appareil photo (piles) devient chaud, ou en cas d'émission de fumée ou d'odeur de brûlé, retirez immédiatement les piles. Un incendie ou des brûlures peuvent se produire (veillez à ne pas vous brûler lorsque vous retirez les piles).
- Ne prenez jamais de photos avec flash de personnes faisant du vélo, du cheval, de la planche à roulettes, conduisant une voiture ou autre. Le flash peut surprendre, distraire, effrayer les animaux et provoquer un accident.
- Si vous laissez tomber l'appareil photo dans l'eau ou si de l'eau, des morceaux de métal ou d'autres corps étrangers pénètrent dans l'appareil, retirez immédiatement les piles. Un dégagement de chaleur ou un incendie peut se produire.
- N'utilisez pas cet appareil photo dans un endroit où il y a du gaz inflammable ou à proximité d'essence, de benzène, de diluant ou d'autres substances instables qui peuvent dégager des vapeurs dangereuses. Ne pas respecter cette consigne peut provoquer une explosion ou un incendie.
- Tenez le produit hors de portée des nourrissons et des jeunes enfants. Ils peuvent se blesser.
- Ne démontez pas, ne chauffez pas les piles, ne les jetez pas dans un feu et ne les court-circuitez pas. Les piles peuvent éclater.
- Utilisez uniquement des piles CR2. Un dégagement de chaleur ou un incendie peut se produire si d'autres piles sont utilisées.
- Gardez les piles hors de la portée des nourrissons. Un nourrisson peut accidentellement avaler la pile. En cas d'ingestion d'une pile, consultez immédiatement un médecin.

⚠ ATTENTION

Ceci indique un problème pouvant entraîner des blessures ou des dommages matériels s'il est ignoré ou en cas de manipulation incorrecte.

- Ne mouillez pas ou ne manipulez pas ce produit avec les mains mouillées. Une électrocution peut survenir.
- L'utilisation d'un flash trop près des yeux peut à court terme affecter la vue. Faites attention lorsque vous prenez des photos de nourrissons et de jeunes enfants.
- Veillez à ne pas vous tromper avec les polarités ⊕ et ⊖ lors de l'insertion des piles CR2. L'environnement peut être altéré si l'appareil photo est endommagé ou si le liquide des piles fuit.
- Ne touchez pas les pièces mobiles à l'intérieur de l'appareil photo. Vous pourriez vous blesser.

Manipulation

■ Manipulation de l'appareil photo

1. L'appareil photo est un instrument de précision : ne le mouillez pas, ne le laissez pas tomber et ne le soumettez pas à des chocs. Ne placez pas non plus l'appareil photo dans un endroit où il puisse se trouver exposé à du sable.
2. Avant d'utiliser une courroie disponible dans le commerce, vérifiez sa solidité. Soyez particulièrement prudent lorsque vous utilisez une courroie pour téléphones portables et smartphones, car ces courroie sont conçues pour les appareils légers.
3. Si vous prévoyez de ne pas utiliser l'appareil photo pendant un intervalle de temps prolongé, retirez les piles et rangez-les dans un endroit à l'abri de la chaleur, de la poussière et de l'humidité.
4. Enlevez la terre et la poussière de la fenêtre du viseur, etc. avec un souffleur d'air et en essuyant doucement avec un chiffon doux.
5. N'utilisez pas de solvant comme du diluant ou de l'alcool pour essuyer la saleté.
6. Ne laissez pas l'appareil photo dans une voiture fermée, un autre endroit chaud ou humide, sur la plage, etc. pendant une période prolongée.
7. Les gaz des produits antimite tel que le naphtalène peuvent affecter l'appareil photo et le film. Évitez de garder l'appareil photo et le film dans une commode, etc. avec des boules de naphtaline.
8. La plage de température de fonctionnement de cet appareil photo est comprise entre +5 °C et +40 °C.
9. Cet appareil photo peut parfois présenter des dysfonctionnements car il est commandé par un micro-ordinateur. En cas de dysfonctionnement, retirez puis réinsérez les piles pour réinitialiser l'appareil photo.

■ Traitement du film et des photos instax SQUARE

Pour plus de détails sur le traitement des films et des photos, voir les instructions du film instantané FUJIFILM instax SQUARE.

1. Gardez le film dans un endroit frais. Ne laissez surtout pas le film dans un endroit extrêmement chaud, comme dans une voiture fermée, pendant une longue période.
2. Utilisez le film dès que possible après l'avoir inséré dans l'appareil photo.
3. Si le film a été conservé dans un endroit où la température est très basse ou très élevée, amenez-le à température ambiante avant de prendre des photos.
4. Utilisez le film avant la date d'expiration indiquée sur l'emballage.
5. Évitez de soumettre les films aux rayons des inspections de bagages à l'aéroport, ou à toute autre exposition puissante de rayons X. Un film inutilisé est sensible aux effets de buée, etc. Nous vous recommandons de transporter le film dans votre bagage à main en avion (vérifiez auprès de l'aéroport concerné pour plus d'informations).
6. Évitez d'exposer les photos à une lumière intense et stockez-les dans un endroit frais et sec.
7. Ne percez pas le film, ne le déchirez pas ou ne le coupez pas. N'utilisez pas un film endommagé.
8. Ne coupez pas et ne démontez le film de cet appareil photo, car il contient de la colle alcaline caustique noire. Faites particulièrement attention à ce que les nourrissons ou les animaux domestiques ne mettent pas le film dans leur bouche. Veillez à ce que la colle n'entre pas en contact avec la peau ou les vêtements.
9. Si vous touchez accidentellement la colle d'un film non utilisé, nettoyez-la immédiatement à grande eau. Si la colle entre en contact avec les yeux ou la bouche, lavez la zone et consultez un médecin. L'alcalinité de ce film faiblit environ 10 minutes après l'éjection de la photo de l'appareil photo.

■ **Précautions relatives à la manipulation du film et des photos finies**

Pour plus de détails, voir les instructions du film instantané FUJIFILM instax SQUARE.

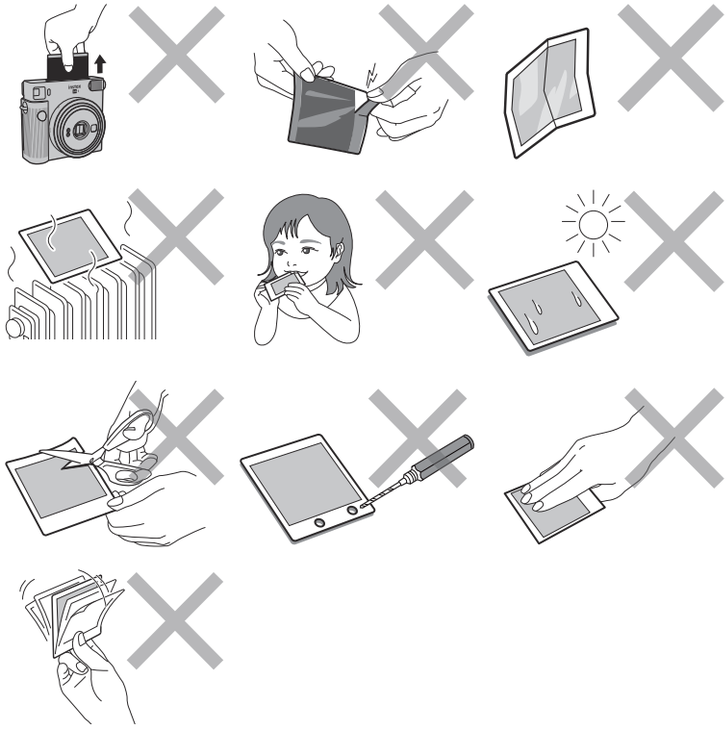

CE	La marque « CE » certifie que ce produit satisfait aux conditions de l'Union Européenne (UE) quant à la sécurité d'usage, la santé publique, la protection de l'environnement et du consommateur. (« CE » est l'abréviation de Conformité Européenne.)

■ **Les écrans de conformité à la réglementation légalement requis sont situés à l'intérieur du couvercle arrière de l'appareil photo.**

Mise au rebut des appareils électriques et électroniques chez les particuliers
Mise au rebut des appareils électriques et électroniques usagés
(applicable dans les pays de l'Union Européenne et aux autres pays européens disposant de systèmes de collecte sélective)

Ce symbole sur le produit, dans le manuel ou sur la garantie, et/ou sur son emballage indique que ce produit ne doit pas être traité comme un déchet ménager. Il doit être acheminé vers une déchetterie qui recycle les appareils électriques et électroniques.
En s'assurant que ce produit est éliminé correctement, vous favorisez la prévention des conséquences négatives pour l'environnement et la santé humaine qui seraient sinon entraînées par une mauvaise mise au rebut de ce produit. Le recyclage des matières aidera à conserver les ressources naturelles. Pour des informations plus détaillées sur le recyclage de ce produit, veuillez contacter votre mairie, votre service de traitement des déchets ménagers ou le magasin où vous avez acheté le produit.
Dans les pays hors UE : Si vous souhaitez jeter ce produit, merci de contacter les autorités locales pour vous informer sur les méthodes de recyclage existantes.

Ce symbole sur les batteries ou accumulateurs indique que ces piles ne doivent pas être traitées comme des déchets ménagers.

Pour les utilisateurs en Turquie :
L'EEE est conforme à la directive.

FR

FR

Caractéristiques

Film	Film instantané FUJIFILM instax SQUARE
Image photo Taille	62 mm × 62 mm
Objectif	2 composants, 2 éléments, f = 65,75 mm, 1:12,6
Viseur	Viseur Galiléen inversé, 0,4×, avec spot de cible
Plage de prise de vue	0,3 m et plus (0,3m à 0,5m en mode selfie)
Obturateur	Obturateur électronique programmé 1/2 à 1/400 sec. Synchro lente pour faible luminosité
Commande de la correction d'exposition	Automatique, Niveaux 5,0 à 15.5 (ISO 800)
Éjection de film	Automatique
Film Temps de développement	Environ 90 secondes (varie en fonction de la température ambiante)
Flash	Flash constant (réglage automatique de l'éclairage), temps de recyclage : 7,5 secondes ou moins (avec des piles neuves), portée efficace du flash : 0,3 à 2,2 m
Alimentation électrique	Deux piles au lithium (CR2), capacité : environ 30 bobines de film instax SQUARE (dans des conditions de test FUJIFILM)
Temps de mise hors tension automatique	Après 5 minutes
Autre	Comprend un compteur de film et une fenêtre de vérification de la cassette de film

Dimensions	130,7 mm × 118,6 mm × 57,5 mm
Poids	390 g (sans piles, courroie et film)

Informations de traçabilité en Europe

Fabricant : FUJIFILM Corporation
7-3, Akasaka 9-Chome, Minato-ku, Tokyo
Japon
Représentant autorisé en Europe :
FUJIFILM Europe GmbH
Balcke-Duerr-Allee 6, 40882 Ratingen
Allemagne
Importateur UE : FUJIFILM Europe B.V.
Oudenstaart 1, 5047 TK Tilburg
Pays-Bas
product.safety.eu@fujifilm.com
Importateur UK : FUJIFILM UK Limited
Fujifilm House, Whitbread Way,
Bedford, Bedfordshire, MK42 0ZE
UK

- **Para saber cómo insertar las pilas y cómo insertar y extraer un cartucho de película instax SQUARE, consulta de la página 3 a la 6.**

Nombres de las piezas

Parte frontal

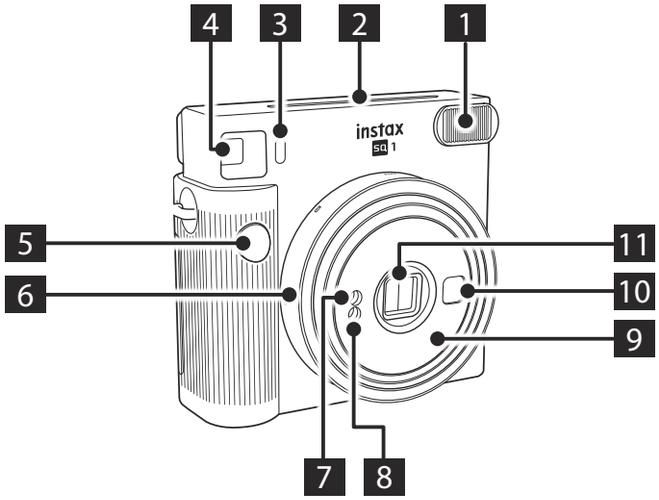

Parte trasera

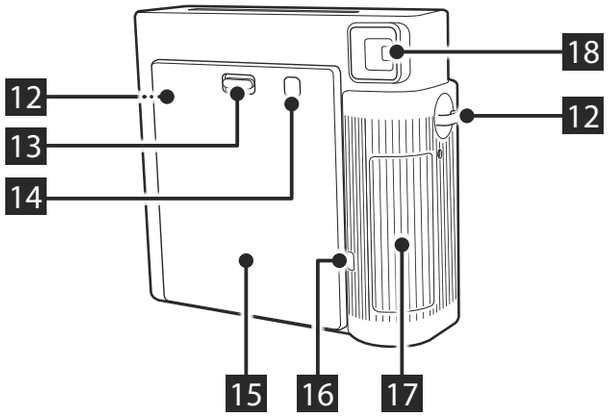

1 Flash
2 Ranura de expulsión de la película
3 Piloto de aviso de carga del flash
4 Visor
5 Botón del obturador
6 Anillo del objetivo/Alimentación
7 Sensor de luz AE
8 Sensor de luz del flash
9 Tubo del objetivo
10 Espejo Selfie
11 Tapa del objetivo/Objetivo
12 Ojal para la correa
13 Bloqueo de la tapa trasera
14 Ventana de confirmación de la película
15 Tapa trasera
16 Contador de película
17 Tapa de la pila
18 Ocular del visor

Toma de fotografías

No abras la tapa trasera hasta que no hayas agotado la película. Si lo haces, el resto de la película sufrirá una exposición a la luz y se volverá de color blanco, no pudiendo volver a usarse.

ES

1 Enciende la cámara girando el anillo del objetivo hacia ON.

El tubo del objetivo se extiende y el led de carga del flash parpadea y luego se ilumina. (El parpadeo indica que el flash se está cargando).

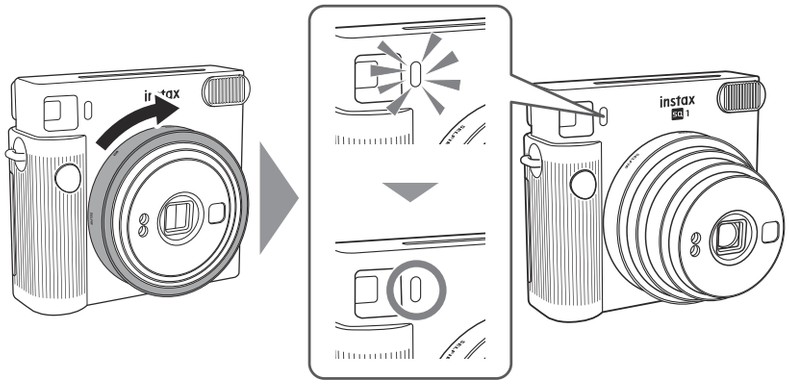

2 Sujeta la cámara, mira por el visor de la cámara para encuadrar la composición que desees y pulsa el botón del obturador.

* El botón del obturador no se puede pulsar mientras el flash se está cargando.

3 Cuando la película haya sido expulsada completamente, sujétala por el borde y extráela.

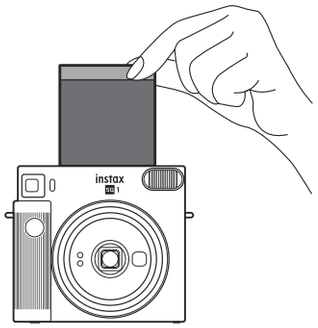

El contador de película disminuye en orden numérico, contando desde "10" con cada foto tomada. Se mostrará "0" cuando finalice la película y después de que se haya tomado la última foto.

4 Cuando hayas terminado de tomar fotos, apaga la cámara girando el anillo del objetivo hacia OFF.

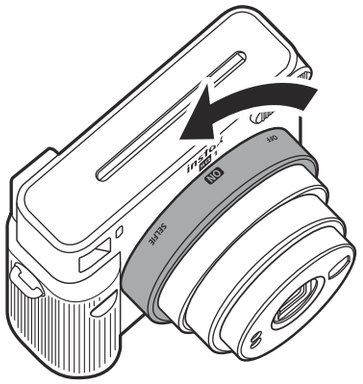

Si la cámara no funciona correctamente, retira las pilas mientras la alimentación está encendida y luego vuelve a insertarlas para reiniciar la cámara.

Tomar una foto en modo Selfie

Tomar una foto de ti mismo

Si disparas en el modo Selfie, puedes tomar una foto de ti mismo usando el espejo Selfie en la parte frontal de la cámara para confirmar tu encuadre.

1 Gira el anillo del objetivo a SELFIE y extrae el objetivo en el modo Selfie.

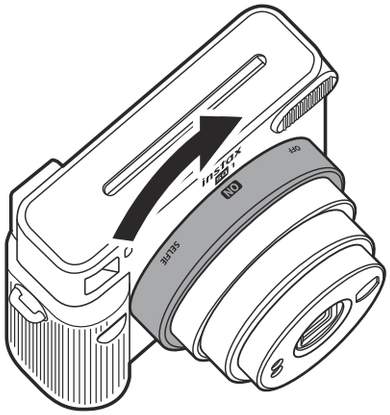

2 Sujeta la cámara de forma segura con ambas manos para que tu cara esté a una distancia de 30 a 50 cm del extremo del objetivo.

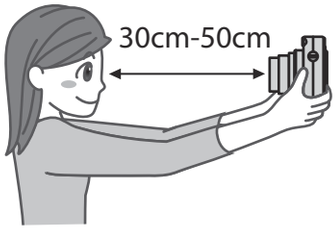

3 Confirma la composición con el espejo Selfie, y luego presiona el botón del obturador para tomar la foto.

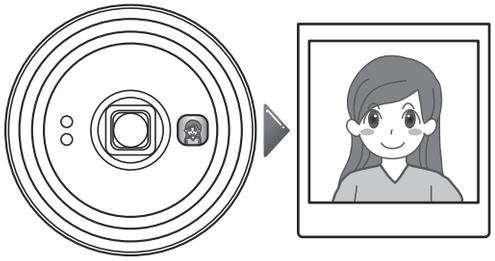

Toma de un primer plano

Si disparas en el modo Selfie, puedes acercar la cámara al sujeto y tomar un primer plano.

1 Gira el anillo del objetivo a SELFIE y extrae el objetivo en el modo Selfie.

2 Sujeta la cámara de modo que la marca ○ en el visor quede ligeramente arriba a la derecha del centro del sujeto, y luego pulsa el botón del obturador para tomar una foto.

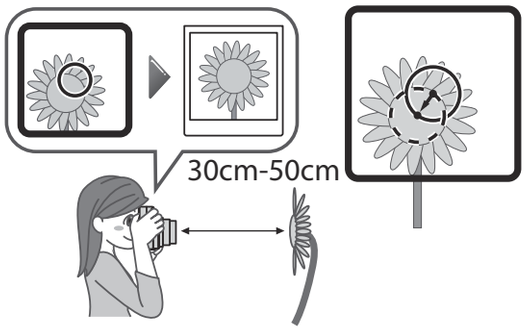

ES

Precauciones al tomar fotografías

Precauciones al sujetar la cámara

Modo correcto de sostener la cámara

No cubras la superficie del flash con un dedo

No cubras el sensor de la luz del flash y el sensor de luz AE con un dedo

- Ten cuidado de que un dedo o la correa no cubran el sensor de luz del flash, el sensor de luz AE, la superficie del flash, el objetivo o la ranura de expulsión de la película.
- Sujeta la cámara de modo que la superficie del flash esté en la parte superior cuando tomes una fotografía horizontal.
- No tome fotografías en lugares donde la fotografía con flash esté prohibida.
- No sujetes el cañón del objetivo al sostener la cámara. Las fotos realizadas pueden verse afectadas negativamente.
- Mira dentro del visor de modo que la marca ◯ en el visor aparezca en el centro.
- Al pulsar el botón del obturador, ten cuidado de no tocar el objetivo.

Distancias para el Modo Normal y el Modo Selfie

- En modo normal, toma una fotografía a una distancia de al menos 0,5 m del sujeto. El alcance efectivo del flash es de hasta aproximadamente 2,2 m.
- Cuando sostengas la cámara a menos de 0,5 m del sujeto, usa el modo Selfie. Usa el modo Selfie para capturar un primer plano dentro del alcance de 30 a 50 cm.

Estados del piloto de aviso de carga del flash y soluciones de errores

Estado del piloto de aviso de carga del flash	Descripción
Iluminado	Preparada para tomar una fotografía.
Off	La cámara está apagada.
Parpadeando lentamente	Carga del flash. Espera hasta que se encienda la luz de carga del flash. La carga normalmente tarda de 3 a 10 segundos en completarse.
Parpadeando rápidamente	Se ha producido un error.

Errores principales	Causa y solución
Falló la comprobación de la pila	El flash no se puede cargar porque el voltaje de la pila es insuficiente. Sustituye las pilas por otras nuevas.
Película atascada	No saques la película a la fuerza. Retirar y volver a insertar las pilas, mientras la alimentación está encendida, puede permitir que se expulse la película.

Precauciones de seguridad

- **No use este producto y sus accesorios para un propósito que no sea tomar fotografías.**
- **Este producto ha sido diseñado teniendo en cuenta la seguridad, pero lea detenidamente las siguientes precauciones de seguridad y luego use el producto correctamente.**
- **Después de leer esta Guía del usuario, asegúrese de guardarla en un lugar de fácil acceso donde pueda consultarla cuando sea necesario.**

⚠ ADVERTENCIA

Esto indica un asunto que puede provocar la muerte o lesiones graves si se ignora o se maneja incorrectamente.

- No desmonte este producto. Se puede producir una descarga eléctrica.
- No toque este producto si el interior queda expuesto debido a caídas, etc. Este producto tiene un circuito de alto voltaje que puede causar descargas eléctricas.
- Si nota algo anormal, como que la cámara (pilas) se calienta, emite humo o huele a quemado, retire las pilas inmediatamente. Se pueden producir incendios o quemaduras (tenga cuidado de no quemarse al retirar las pilas).
- Nunca tome fotografías con flash de personas montando en bicicleta, conduciendo vehículos, montando en monopatín, montando a caballo y similares. El flash puede deslumbrarles, distraerles, asustar a los animales y causar un accidente.
- Si se le cae la cámara al agua o si entra agua o una pieza de metal u otro objeto extraño en el interior, extraiga las pilas inmediatamente. Se puede generar calor o fuego.
- No utilice esta cámara en presencia de gases inflamables o cerca de líquidos como gasolina, bencina, diluyentes de pintura u otras sustancias inestables que puedan emitir vapores perjudiciales. De lo contrario, podría producirse una explosión o un incendio.
- Mantenga el producto fuera del alcance de bebés y niños pequeños. Podrían producirse lesiones.
- No desarme, caliente, arroje al fuego ni cortocircuite las pilas. Las pilas pueden romperse.
- Utilice solo pilas CR2. Usar otras pilas puede generar calor o provocar un incendio.
- Mantenga las pilas fuera del alcance de los niños. Un niño puede tragar accidentalmente una pila. En caso de que se trague una pila, busque atención médica de inmediato.

⚠ PRECAUCIÓN

Esto indica un problema que puede provocar lesiones o daños físicos si se ignora o se maneja incorrectamente.

- No moje este producto ni lo toque con las manos mojadas. Se puede producir una descarga eléctrica.
- Usar un flash demasiado cerca de los ojos de una persona puede afectar temporalmente a su visión. Tenga cuidado al tomar fotografías de bebés y niños pequeños.
- Tenga cuidado de no equivocarse con las polaridades ⊕ y ⊖ al insertar las pilas CR2. Pueden producirse daños en el entorno debido a daños en la cámara o fugas de líquido de la pila.
- No toque las partes móviles dentro de la cámara. Podría sufrir lesiones.

Manejo

■ Manejo de la cámara

1. La cámara es un instrumento de precisión, así que no la moje, la deje caer ni la someta a golpes. Además, no coloque la cámara donde quede expuesta a la arena.
2. Antes de usar una correa disponible comercialmente, compruebe la resistencia de la correa. Tenga especial cuidado al usar una correa para teléfonos móviles y teléfonos inteligentes, ya que estas correas están hechas para dispositivos livianos.
3. Si no va a utilizar su cámara durante un largo período de tiempo, extraiga las pilas y guárdela en un lugar protegido de calor, polvo y humedad.
4. Elimine la suciedad y el polvo de la ventana del visor, etc., con un soplador de aire y limpie cuidadosamente con un paño suave.
5. No utilice solventes tales como disolventes o alcohol para eliminar la suciedad.
6. No deje la cámara en un vehículo a motor cerrado, en lugares muy cálidos, húmedos, en la playa, etc.
7. Los vapores producidos por productos antipolillas, como por ejemplo, la naftalina, afectarán negativamente a la cámara y la película. Evite dejar la cámara y la película en una cómoda, etc., con bolas de naftalina.
8. El intervalo de temperatura de funcionamiento de esta cámara es de +5 °C a +40 °C.
9. Esta cámara puede funcionar mal ocasionalmente porque está controlada por un microordenador. Si funciona mal, retire las pilas y luego vuelva a insertarlas para reiniciar la cámara.

■ Manejo de fotos y películas instax SQUARE

Para obtener más información sobre el manejo de fotos y películas, consulte las instrucciones de la película instantánea FUJIFILM instax SQUARE.

1. Guarde la película en un lugar fresco. En particular, no deje la película en un lugar extremadamente cálido, como en un vehículo a motor cerrado, durante un largo período de tiempo.
2. Use la película lo antes posible después de insertarla en la cámara.
3. Si la película se ha mantenido en un lugar donde la temperatura es extremadamente baja o alta, permita que se acostumbre a una temperatura normal antes de tomar fotografías.
4. Use la película antes de la fecha de caducidad indicada en el paquete.
5. Evite que la película sea expuesta a fuentes de iluminación intensa por rayos X como, por ejemplo, los aparatos de inspección de equipaje en los aeropuertos. La película no utilizada es susceptible al efecto del empañamiento, etc. Recomendamos que lleve la película en un avión en el equipaje de mano (consulte con el aeropuerto correspondiente para obtener más información).
6. Evite exponer las fotografías a luz intensa y guárdelas en un lugar fresco y seco.
7. No perfore un agujero en la película ni rasgue o corte la película. No use una película dañada.
8. No corte ni desmonte la película para esta cámara, ya que contiene pasta alcalina cáustica negra. Tenga especial cuidado de no dejar que los niños o las mascotas se lleven la película a la boca. Tenga también cuidado de que la pasta no entre en contacto con la piel o la ropa.
9. Si toca accidentalmente la pasta de la película sin usar, lávela inmediatamente con abundante agua. Si la pasta entra en contacto con los ojos o la boca, lave el área y luego busque atención médica. La alcalinidad de esta película se debilitará aproximadamente 10 minutos después de que la foto sea expulsada de la cámara.

■ **Precauciones sobre el manejo de la película y las fotos terminadas**

Para obtener más información, consulte las instrucciones de la película instantánea FUJIFILM instax SQUARE.

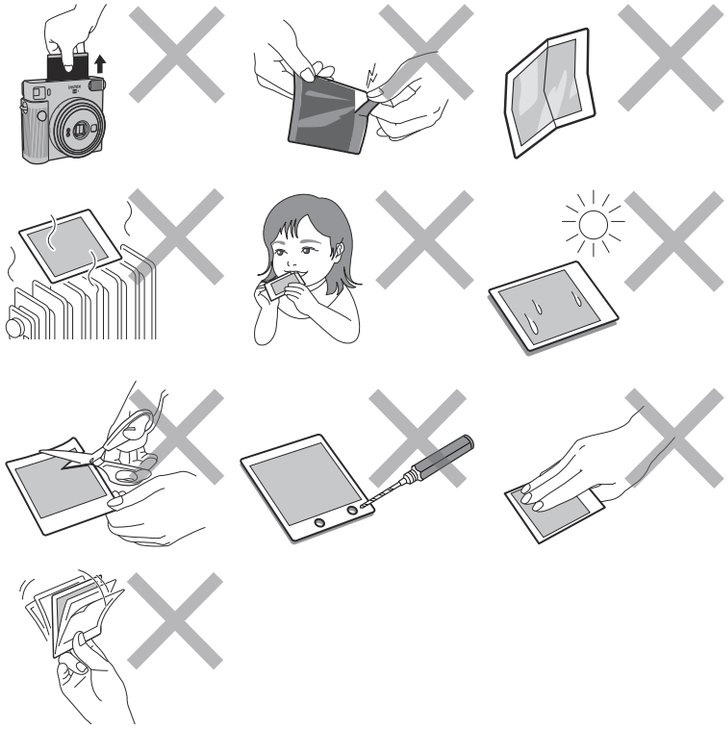

CE	La marca "CE" certifica que este producto cumple los requisitos de la Unión Europea (UE) en lo que se refiere a la seguridad, la salud pública y la protección del medio ambiente y del consumidor. ("CE" es la abreviatura de Conformité Européenne).

■ **La información relacionada con las normas que cumple este producto se encuentra en el interior de la cubierta posterior de la cámara.**

Desecho de equipos eléctricos y electrónicos por parte de usuarios particulares
Desecho de equipos eléctricos y electrónicos usados
(Aplicable en la Unión Europea y en países europeos con sistemas de recogida selectiva de residuos)

Este símbolo en el producto, o en el manual y en la garantía, y/o en su embalaje indica que este producto no debe ser tratado como residuo doméstico. En su lugar debe ser entregado al punto de recogida correspondiente para el reciclado de equipamiento eléctrico y electrónico.
Al asegurarse de que este producto se deseche correctamente, usted ayudará a evitar posibles consecuencias negativas para el medio ambiente y la salud humana que podrían derivarse de la incorrecta manipulación en el momento de deshacerse de este producto.
El reciclaje de materiales ayudará a conservar los recursos naturales. Para obtener información más detallada sobre el reciclaje de este producto, póngase en contacto con el ayuntamiento, con el servicio de eliminación de residuos urbanos o la tienda donde adquirió el producto.
En países fuera de la UE: Si desea desechar este producto, póngase en contacto con las autoridades locales y consulte cuál es el mejor modo de desecho.

Este símbolo en las baterías o los acumuladores indica que no se deben tratar como basura doméstica.

Para clientes en Turquía:
EEE Cumple con la Directiva.

ES

ES

Especificaciones

Película	Película instantánea FUJIFILM instax SQUARE
Fotografía Tamaño	62 mm × 62 mm
Objetivo	2 componentes, 2 elementos, f = 65,75 mm, 1:12,6
Visor	Buscador Galileo inverso, 0,4×, con punto objetivo
Alcance del disparo	De 0,3 m hacia adelante (use el modo selfie entre los 0,3 m y los 0,5 m)
Obturador	Obturador electrónico programado De 1/2 a 1/400 seg. Sincronización lenta para poca luz
Control de exposición	Automático, de Lv 5,0 a 15,5 (ISO 800)
Eyección de la película	Automática
Película Tiempo de revelado	Aproximadamente 90 segundos (el tiempo varía en función de la temperatura ambiente)
Flash	Flash de disparo constante (ajuste automático de la luz), tiempo de reciclaje: 7,5 segundos o menos (cuando se usan pilas nuevas), alcance efectivo del flash: de 0,3 a 2,2 m
Fuente de alimentación	Dos pilas de litio (CR2), capacidad: aprox. 30 paquetes de película instax SQUARE (bajo las condiciones de prueba de FUJIFILM)
Tiempo de apagado automático	Tras 5 minutos
Otros	Incluye contador de película y ventanilla de confirmación del cartucho de película
Dimensiones	130,7 mm × 118,6 mm × 57,5 mm
Peso	390 g (sin pilas, correa ni película)

Información para la trazabilidad en Europa

Fabricante: FUJIFILM Corporation
7-3, Akasaka 9-Chome, Minato-ku, Tokio
Japón
Representante autorizado en Europa:
FUJIFILM Europe GmbH
Balcke-Duerr-Allee 6, 40882 Ratingen
Alemania
Importador de la UE: FUJIFILM Europe B.V.
Oudenstaart 1, 5047 TK Tilburg
Países Bajos
product.safety.eu@fujifilm.com
Importador en el Reino Unido: FUJIFILM UK Limited
Fujifilm House, Whitbread Way,
Bedford, Bedfordshire, MK42 0ZE
Reino Unido

● 關於電池裝入的方法以及 instax SQUARE 底片盒裝入和取出的方法，請參閱第 3 頁至第 6 頁。

各零件名稱

正面

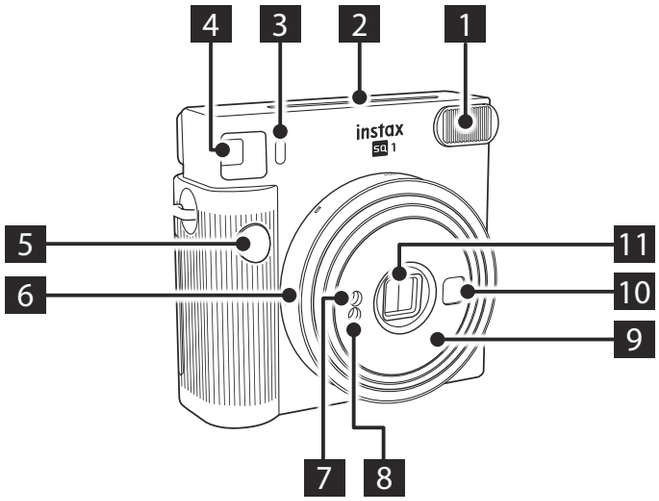

背面

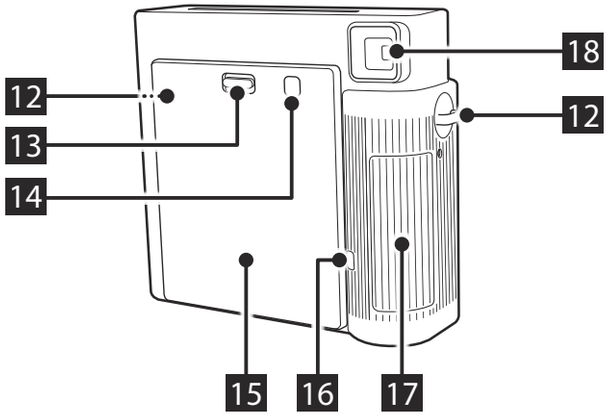

1 閃光燈閃光部
2 底片排出槽
3 閃光燈充電指示燈
4 取景器
5 快門按鈕
6 鏡頭環 / 電源
7 AE 受光部
8 閃光燈受光部
9 鏡筒
10 自拍鏡
11 鏡頭蓋 / 鏡頭
12 相機帶孔眼
13 後蓋鎖
14 底片確認窗
15 後蓋
16 底片計數器
17 電池蓋
18 取景器目鏡

ZHT

拍照

用完底片後才可以打開後蓋。否則，剩餘的底片將會曝光且變成白色，不能再使用。

1 將鏡頭環轉到 ON 位置，開啟相機的電源。

鏡筒伸出，閃光燈充電指示燈從閃爍變為亮燈。（指示燈閃爍時，表示閃光燈正在充電。）

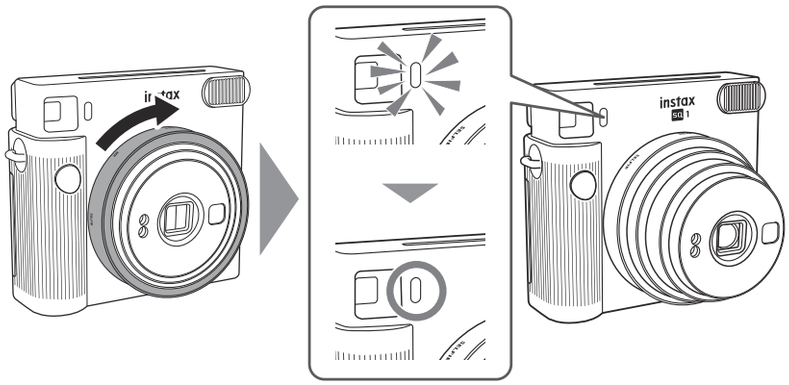

2 拿住相機，透過相機的取景器來確定構圖，然後按下快門按鈕。

* 閃光燈充電時，無法按下快門按鈕。

3 底片排出的聲音停止後，請抓住排出底片的邊緣，將底片取出。

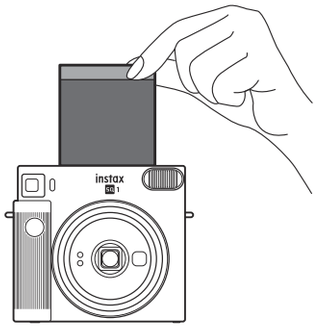

底片計數器的數字從“10”開始，每拍一張照片，數字就減一。拍完最後一張照片後底片計數器的數字會顯示“0”。

4 拍照結束後將鏡頭環轉到 OFF 位置，將相機的電源關閉。

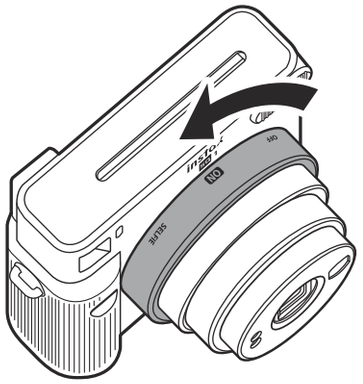

如果相機發生故障，請在電源接通的狀態下取出電池，再重新裝入，以重置相機。

ZHT

在自拍模式下拍照

拍攝自拍照

在自拍模式下拍照時，您可以使用相機正面的自拍鏡拍攝自拍照，以確認曝光。

1 將鏡頭環轉到 SELFIE 位置，拉出鏡頭，進入自拍模式。

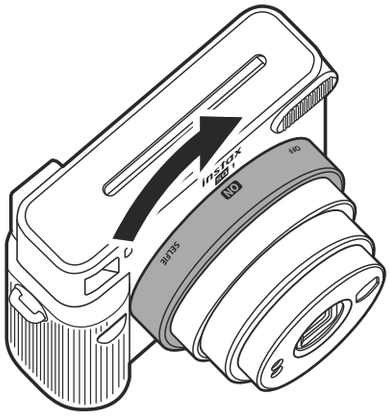

2 兩手拿穩相機，臉部距離鏡頭的前端 30 cm 至 50 cm。

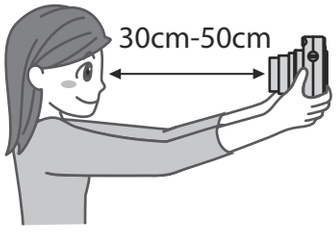

3 使用自拍鏡確認構圖，然後按下快門按鈕拍照。

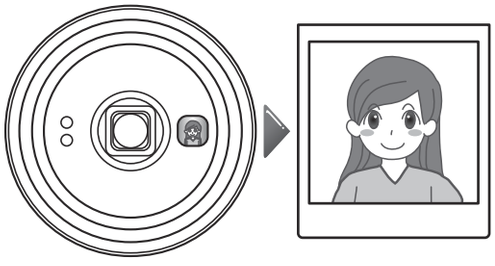

拍攝特寫

在自拍模式下拍照時，您可以將相機移近被攝體，拍攝特寫。

1 將鏡頭環轉到 SELFIE 位置，拉出鏡頭，進入自拍模式。

2 拿住相機，使取景器中的 ○ 標記位於被攝體中心偏右上方一點，然後按下快門按鈕拍照。

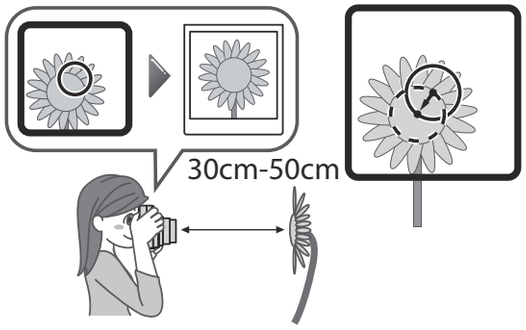

ZHT

拍照注意事項

握持相機的注意事項

正確的握持方法

手指勿遮住閃光燈閃光部

手指勿遮住閃光燈受光部和 AE 受光部

- 請小心勿讓手指或相機帶遮住閃光燈受光部、AE 受光部、閃光燈閃光部、鏡頭或底片排出槽。
- 相機橫向拍照時，所持相機的閃光燈閃光部應朝上。
- 在禁止進行閃光拍攝的地方，請勿拍攝照片。
- 握持相機時請勿握住鏡筒。照片可能無法正確成像。
- 窺視取景器，使取景器中的 ◯ 標記位於中心。
- 當您按下快門按鈕時，請小心勿觸碰鏡頭。

普通模式和自拍模式的拍攝距離

- 在普通模式下，應距離被攝體至少 0.5 m 拍照。有效閃光範圍約為 2.2 m。
- 相機距離被攝體小於 0.5 m 時，請使用自拍模式。在 30 至 50 cm 的距離內可使用自拍模式拍攝特寫。

閃光燈充電指示燈狀態、錯誤及解決方法

閃光燈充電指示燈狀態	說明
亮燈	準備拍照。
熄滅	相機的電源關閉。
緩慢閃爍	閃光燈正在充電。請等到閃光燈充電指示燈從閃爍變為亮燈。完成充電通常需要 3 到 10 秒。
快速閃爍	發生了錯誤。

主要錯誤	原因及解決方法
電池電力確認失敗	閃光燈無法充電，因為電池電壓不足。更換新電池。
底片被卡住	請勿強行拉出底片。在電源接通的狀態下取出電池再重新裝入，可使底片排出。

ZHT

安全使用須知

- **請勿將本產品及其附件用於拍照以外的其他用途。**
- **儘管本產品設計時已考慮到安全性，但還請仔細閱讀以下安全使用須知，以便正確使用產品。**
- **閱讀本使用說明書後，請務必將其放在便於取閱的地方，以備將來參考。**

⚠警告

表示如果忽視本表示或做出錯誤操作，可能會造成死亡或重傷之內容。

- 切勿拆解本產品。否則可能發生觸電。
- 如果本產品因跌落等而導致內部零件外露，切勿觸摸。本產品內設高壓電路，可能會導致觸電。
- 如果發現任何異常，如相機（電池）變熱、冒煙或發出焦味，請立即取出電池。否則可能會造成火災或燙傷（取出電池時請小心，不要燙傷自己）。
- 切勿給騎自行車、駕車、滑滑板或騎馬的人用閃光燈拍照。閃光燈會驚嚇到這些人，分散他們的注意力，嚇到動物，致使事故的發生。
- 如果相機落入水中，或水、金屬等異物進入相機內部，請立即取出電池。否則可能發熱或起火。
- 請勿在有易燃氣體的地方，或在敞開的汽油、輕質汽油、顏料稀釋劑或其他可釋放危險蒸汽的不穩定物質附近使用本相機。否則可能會導致爆炸或火災。
- 請妥善保管產品，避免嬰兒和幼童接觸。否則可能導致受傷。
- 請勿拆解電池、加熱電池，將電池丟入火中，或使電池短路。否則電池可能會破裂。
- 只能使用 CR2 電池。如果使用其他電池，可能會發熱或起火。
- 請妥善保管電池，避免嬰兒接觸。嬰兒可能會誤吞電池。如果誤吞電池，請立即就醫。

⚠注意

表示如果忽視本表示或做出錯誤操作，可能會造成受傷或財產損失之內容。

- 請勿弄濕本產品或用濕手進行操作。否則可能發生觸電。
- 使用閃光燈時離眼睛過近可能會在短期內對視力造成影響。給嬰幼兒拍照時要小心。
- 裝入 CR2 電池時，請小心不要弄錯 ⊕ 極和 ⊖ 極。相機損壞或電池漏液可能會對周圍環境造成破壞。
- 請勿觸摸相機內部的活動零件。否則您可能會受傷。

ZHT

使用

■ 相機的使用

1. 相機是精密機械，因此不可弄濕、掉落到地上或受到衝擊。同時，也不要放置於沙子中。
2. 使用市售相機帶時，必須先確認一下相機帶的強度才可以使用。手機和智能手機用的相機帶只能供輕量機器使用，所以應特別注意。
3. 如果長時間不使用相機，請取出電池並將其放在不會受熱、積塵和受潮的地方。
4. 用吹風機吹去取景器等部位的污垢和灰塵，並用軟布輕輕擦拭乾淨。
5. 去污時忌不可使用稀釋劑或酒精溶劑等進行擦拭。
6. 請勿將相機長時間放在封閉的汽車內部、其他高溫場所、潮濕的環境中或海岸邊等。
7. 樟腦丸等防蛀劑的氣體對相機和底片有害。請避免在放有樟腦丸的櫥櫃內存放相機或底片。
8. 本相機的使用溫度範圍是 +5℃ 至 +40℃。
9. 本相機由微型計算機控制，因此可能偶爾會發生故障。如果發生故障，請取出電池，再重新裝入，以重置相機。

ZHT

■ instax SQUARE 底片和照片的使用

關於使用底片和照片的詳情，請參閱富士馬上看底片 instax SQUARE 的說明。

1. 底片必須存放在陰涼處。尤其不要將底片長時間放在過熱的地方，如封閉的汽車內部。
2. 底片裝入相機後要盡快用完。
3. 保存在極低溫或極高溫環境下的底片，請先讓底片恢復常溫，然後再拍照。
4. 底片應在包裝上標註的有效期間內使用。
5. 避免接受機場的行李安檢和其他強 X 光照射。未用過的底片容易出現灰化等現象。建議您將底片放在隨身攜帶的行李中帶入飛機內。（詳情請諮詢相關機場。）
6. 照片應避免強光照射，並存放於陰涼乾燥處。
7. 請勿刺破、撕裂或切割底片。請勿使用損壞的底片。
8. 請勿切割或拆解本相機的底片，因為它含有黑色的苛性鹼糊狀物。請特別小心，不要讓嬰兒或寵物將底片放入口中。還要小心不要讓糊狀物與皮膚或衣服接觸。
9. 如果不小心碰到未使用底片的糊狀物，請立即用大量的水沖洗乾淨。如果糊狀物與眼睛或嘴巴接觸，請清洗接觸的區域，然後就醫。照片從相機排出後，經過 10 分鐘左右底片的鹼性會減弱。

■ **底片和成像後照片使用的注意事項**

關於詳情，請參閱富士馬上看底片 instax SQUARE 的說明。

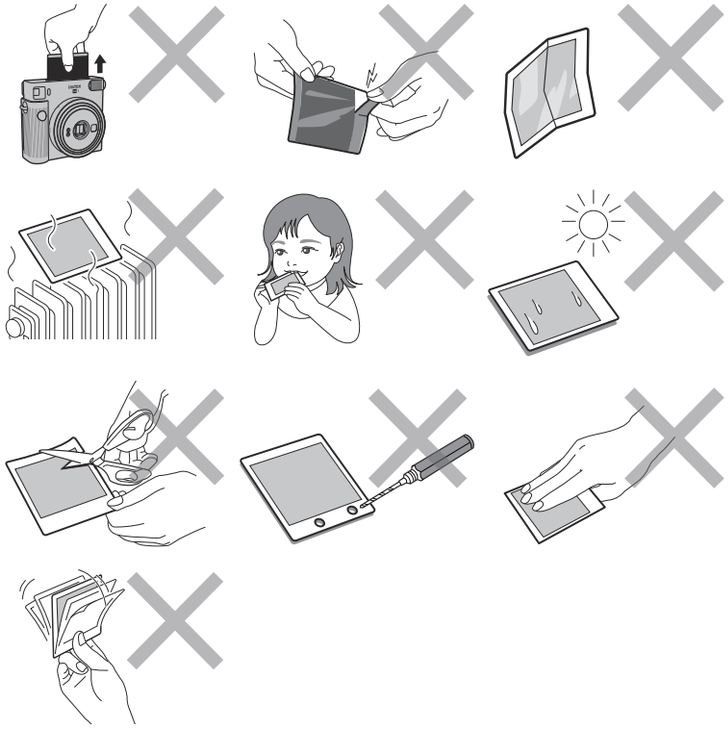

CE	“CE”標記證明此產品在有關安全、公共衛生、環境和用戶保護方面符合歐洲聯合會（EU）要求。（“CE”為 CONFORMITÉ EUROPÉENNE 的縮寫。）

■ **本產品所符合的法律法規，其相關說明位於相機後蓋的內側。**

■ **電池廢棄處理的注意事項**

本相機使用的是鹼性電池。

廢棄處理鹼性電池時，請按照當地的法規正確進行廢棄處理。

ZHT

規格

底片	富士馬上看底片 instax SQUARE
照片尺寸	62 mm × 62 mm
鏡頭	2 組 2 片構成，f = 65.75 mm，1:12.6
取景器	逆伽利略取景器，0.4 倍，帶瞄準標記
拍攝距離	0.3 m ～ ∞（在 0.3 m 至 0.5 m 的距離內可使用自拍模式）
快門	經編程電子快門 1/2 至 1/400 秒 光線不足時可使用慢速同步
曝光控制	自動，Lv 5.0 至 15.5（ISO 800）
底片排出	電動式
底片顯影時間	約為 90 秒（因環境溫度而異）
閃光燈	持續閃光（自動調光），充電時間：7.5 秒或更短（使用新電池時），有效閃光範圍：0.3 至 2.2 m
供電	兩節鋰電池（CR2） 可拍攝照片數：30 盒 instax SQUARE 底片（根據 FUJIFILM 的測試條件）
電源自動切斷時間	5 分鐘後
其他	包括底片計數器和底片盒確認窗
尺寸	130.7 mm × 118.6 mm × 57.5 mm
重量	390 g（不帶電池、相機帶和底片）

● 배터리 삽입 방법과 instax SQUARE 필름 팩의 삽입과 제거 방법에 대해서는 3~6페이지를 참조하십시오.

각부 명칭

앞면

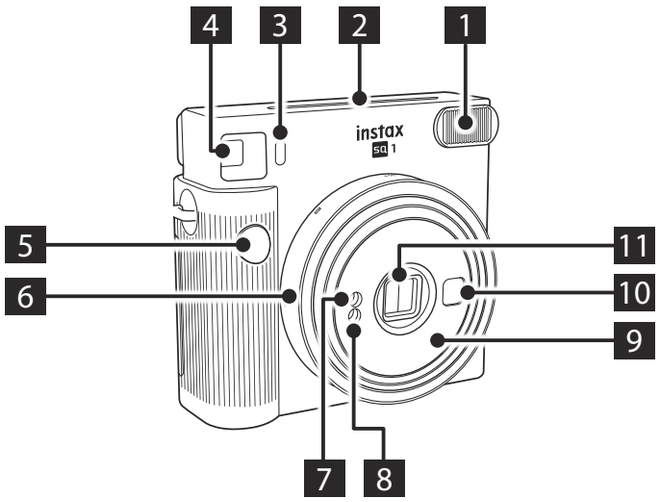

뒷면

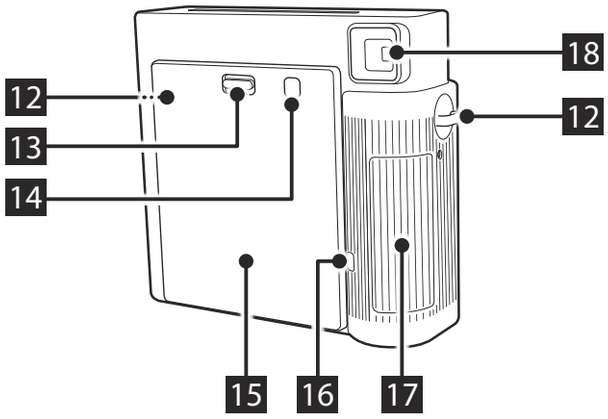

1 플래시램프
2 필름 출구 슬롯
3 플래시 충전 램프
4 뷰파인더
5 셔터 버튼
6 렌즈 링 / 전원
7 AE 라이트 센서
8 플래시 라이트 센서
9 렌즈 배럴
10 셀피 미러
11 렌즈 커버 / 렌즈
12 스트랩 구멍
13 뒷면 커버 잠금
14 필름 확인창
15 뒷면 커버
16 필름 카운터
17 배터리 덮개
18 뷰파인더 접안렌즈

사진 촬영하기

필름을 다 쓸 때까지 뒷면 커버를 열지 마십시오. 그렇지 않으면, 나머지 필름이 노출되어 하얗게 변하고 더는 사용할 수 없습니다.

1 렌즈 링을 ON으로 돌려 카메라 전원을 켭니다.

렌즈 배럴이 확장되고 플래시 충전 램프가 깜박인 후에 켜집니다. (점멸하는 것은 플래시가 충전 중임을 나타냅니다)

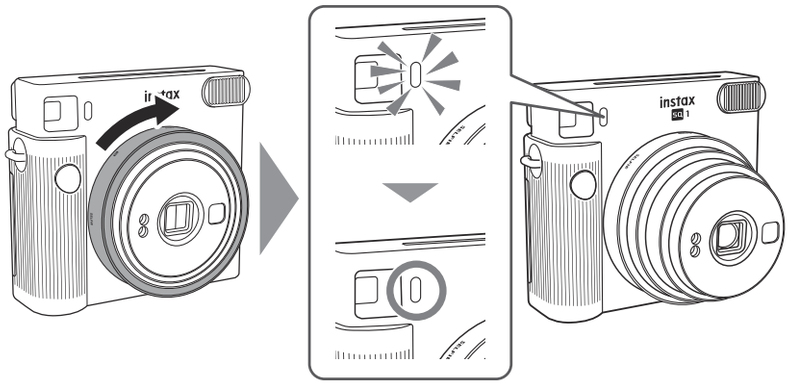

2 카메라를 잡고 카메라의 뷰파인더를 통해 보면서 원하는 구도를 잡은 후에 셔터 버튼을 누릅니다.

* 플래시를 충전하는 동안에는 셔터 버튼을 누를 수 없습니다.

3 필름이 배출되는 소리가 멈추면 배출된 필름의 가장자리를 잡고 필름을 꺼냅니다.

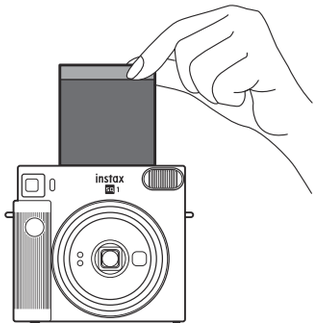

필름 카운터는 번호순으로 감소하고 각 사진을 촬영할 때마다 “ 10 ” 부터 숫자가 줄어듭니다. 필름이 완료되고 마지막 사진이 촬영된 후 “ 0 ” 이 표시됩니다.

4 사진 촬영이 끝나면 렌즈 링을 OFF로 돌려 카메라 전원을 끕니다.

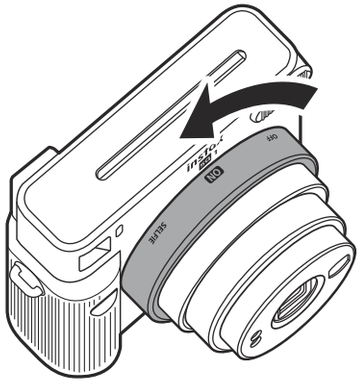

카메라가 작동하지 않으면 전원이 켜진 상태에서 배터리를 분리했다가 다시 넣고 카메라를 재설정하십시오.

KO

셀피 모드로 사진 촬영하기

자화상 촬영하기

셀피 모드로 촬영하는 경우, 카메라 앞에 있는 셀피 미러를 사용하여 자신의 사진을 촬영하여 노출을 확인할 수 있습니다.

1 **렌즈 링을 SELFIE로 돌리고 렌즈를 셀피 모드로 당기십시오.**

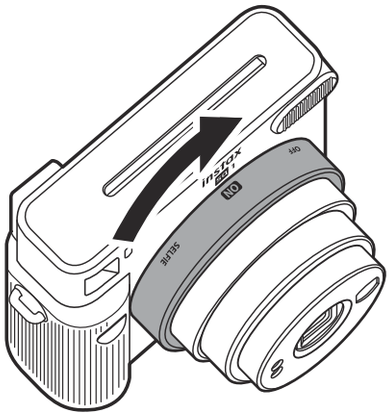

2 **카메라를 양손으로 단단히 잡고 얼굴이 렌즈의 끝에서 30~50cm 떨어지도록 하십시오.**

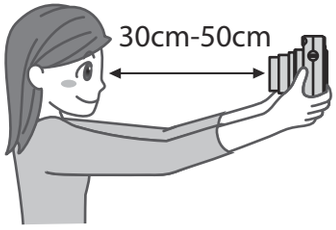

3 **셀피 미러를 사용하여 구도를 확인하고 셔터를 눌러 사진을 촬영하십시오.**

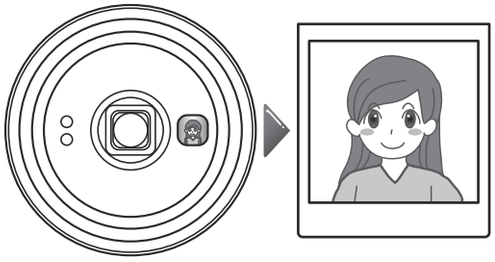

근접 촬영하기

셀피 모드로 촬영하는 경우, 카메라를 피사체에 가까이 이동하여 근접 촬영할 수 있습니다.

1 **렌즈 링을 SELFIE로 돌리고 렌즈를 셀피 모드로 당기십시오.**

2 **뷰파인더의 ○ 마크가 피사체 중앙의 오른쪽 위에 약간 있도록 카메라를 잡은 후에 셔터 버튼을 눌러 사진을 촬영하십시오.**

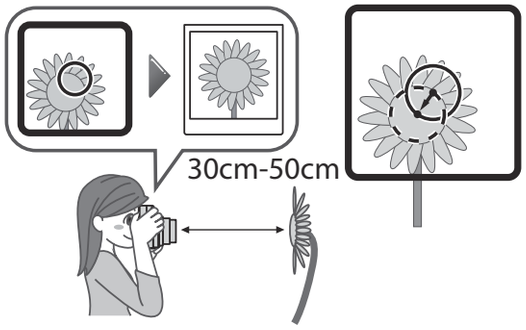

KO

사진 촬영 시의 주의 사항

카메라 잡을 시의 주의사항

올바르게 잡는 방법

손가락으로 플래시램프를 가리지 마십시오.

손가락으로 플래시 라이트 센서와 AE 라이트 센서를 가리지 마십시오.

- 손가락 또는 스트랩이 플래시 라이트 센서, AE 라이트 센서, 플래시램프, 렌즈 또는 필름 출구 슬롯을 가리지 않도록 주의하십시오.
- 수평 방향의 사진을 찍을 때는 플래시램프가 위에 오도록 카메라를 잡으십시오.
- 플래시 촬영이 금지된 곳에서는 사진을 찍지 마십시오.
- 카메라를 잡을 때는 렌즈 배럴을 잡지 마십시오. 완성된 사진에 나쁜 영향을 받을 수 있습니다.
- 뷰파인더의 ◯ 표시가 중앙에 나타나도록 뷰파인더를 보십시오.
- 셔터 버튼을 누를 때 렌즈를 만지지 않도록 주의하십시오.

기본 모드와 셀피 모드의 거리

- 일반 모드에서는 피사체로부터 최소 0.5m의 거리에서 사진을 촬영하십시오. 유효 플래시 범위는 최대 약 2.2m입니다.
- 카메라를 피사체에서 0.5m 미만으로 가까이할 경우는 셀피 모드를 사용하십시오. 셀피 모드를 사용하여 30~50cm 범위에서 근접 촬영을 하십시오.

플래시 충전 램프 상태 및 에러 해결책

플래시 충전 램프 상태	설명
켜짐	사진을 촬영할 준비가 되었습니다.
꺼짐	카메라가 꺼집니다.
천천히 점멸	플래시를 충전하고 있습니다. 플래시 충전 램프가 켜질 때까지 기다려 주십시오. 충전이 완료하는데 보통 약 3~10초 걸립니다.
빠르게 점멸	에러가 발생했습니다.

주요 에러	원인 및 해결책
배터리 확인 실패	배터리 전압이 부족하여 플래시를 충전할 수 없습니다. 새 배터리로 교환하십시오.
필름 걸림	필름을 억지로 잡아 빼지 마십시오. 전원이 켜진 상태에서 배터리를 제거했다가 다시 넣으면 필름을 꺼낼 수 있습니다.

안전 주의 사항

- **이 제품 및 액세서리를 촬영 이외의 용도로 사용하지 마십시오.**
- **이 제품은 안전을 고려하여 설계되었지만, 다음의 안전 주의 사항을 주의 깊게 읽고 제품을 올바르게 사용하십시오.**
- **이 사용설명서를 읽은 후, 필요할 때 참조할 수 있도록 접근하기 쉬운 곳에 보관하십시오.**

⚠ 경고

이것은 무시하거나 잘못 취급하면 사망 또는 중상을 초래할 수 있는 사항을 나타냅니다.

이 제품을 분해하지 마십시오. 감전될 수 있습니다.

낙하 등으로 인해 제품 내부가 노출되었을 때는 이 제품을 만지지 마십시오. 이 제품에는 고전압 회로가 있어 감전될 수 있습니다.

카메라 (배터리)가 뜨거워지거나 연기가 나거나 타는 냄새가 나는 등 이상이 발견되면 즉시 배터리를 제거하십시오. 화재 또는 화상을 입을 수 있습니다. (배터리를 분리할 때는 화상을 입지 않도록 주의하십시오)

자전거를 타거나 자동차를 운전하거나 스케이트보드를 타거나 승마 중인 사람을 향해 플래시 촬영을 하지 마십시오. 플래시가 깜짝 놀라게 하거나 집중이 안 되게 하고 동물을 겁먹게 만들어 사고를 일으킬 수 있습니다.

카메라를 물에 빠뜨리거나 물이나 금속 조각 또는 기타 이물질이 내부에 들어간 경우에는 즉시 배터리를 제거하십시오. 발열 또는 화재가 발생할 수 있습니다.

인화성이 있는 가스가 많은 곳이나 휘발유, 벤진, 도료용 시너 또는 다른 불안정 물질 가까운 곳에서 카메라를 사용하지 마십시오. 그렇지 않으면 폭발 또는 화재가 발생할 수 있습니다.

제품을 유아와 어린이의 손이 닿지 않는 곳에 두십시오. 상처를 입을 수 있습니다.

배터리를 분해 또는 가열하거나 불 속에 넣거나 전기적 합선을 시키지 마십시오. 배터리가 파손될 수 있습니다.

CR2 배터리만 사용하십시오. 다른 배터리를 사용하면 발열 또는 화재가 발생할 수 있습니다.

배터리는 영유아의 손이 닿지 않는 곳에 두십시오. 유아가 실수로 배터리를 삼킬 수 있습니다. 배터리를 삼켰을 때는 즉시 의사의 진찰을 받으십시오.

⚠ 주의

이것은 무시하거나 잘못 취급하면 부상 또는 물리적 손상을 초래할 수 있는 사항을 나타냅니다.

이 제품을 젖게 하거나 젖은 손으로 취급하지 마십시오. 감전될 수 있습니다.

사람의 눈에 너무 가까이 플래시를 사용하면 단기적으로 시력에 영향을 줄 수 있습니다. 영유아와 어린이들의 사진을 촬영할 때는 주의하십시오.

CR2 배터리를 삽입할 때는 ⊕와 ⊖ 극성이 다르지 않도록 주의하십시오. 카메라가 손상되거나 배터리액이 새어 나와 주위가 손상될 수 있습니다.

카메라 내부의 가동 부품을 만지지 마십시오. 부상의 원인이 됩니다.

취급

■ 카메라 취급

1. 카메라는 정밀 기기이므로 젖거나 떨어뜨리거나 충격을 주지 마십시오. 또한 모래에 노출될 곳에 카메라를 두지 마십시오.
2. 시판되는 스트랩을 사용하기 전에 스트랩의 강도를 확인하십시오. 휴대폰 및 스마트폰용 스트랩은 가벼운 장치를 위해 만들어졌기 때문에 이 스트랩을 사용할 경우에는 특히 주의하여야 합니다.
3. 카메라를 장시간 사용하지 않을 때는 배터리를 꺼내 열, 먼지 및 습기를 피하는 곳에 보관하십시오.
4. 뷰파인더 창 등의 때나 먼지는 에어 블로어로 제거하고 부드러운 천 조각으로 가볍게 닦아내십시오.
5. 더러움을 닦아 내기 위해 시너 또는 알코올 같은 용액은 사용하지 마십시오.
6. 카메라를 닫힌 자동차 내부, 그 밖의 더운 곳, 습도가 높은 곳, 해변 등에 방치하지 마십시오.
7. 나프탈렌과 같은 방충제 가스는 카메라와 필름에 악영향을 줍니다. 카메라와 필름을 좀약이 있는 서랍장 등에 보관하지 마십시오.
8. 이 카메라의 작동 온도 범위는 +5 ℃~+40 ℃ 입니다.
9. 이 카메라는 마이크로컴퓨터로 제어되기 때문에 가끔 오작동할 수 있습니다. 카메라가 제대로 작동하지 않으면 배터리를 분리했다가 다시 넣고 카메라를 재설정하십시오.

■ instax SQUARE 필름 및 사진 취급

필름 및 사진 취급에 관한 자세한 내용은 FUJIFILM instax SQUARE 인스턴트 필름의 설명서를 참조하십시오.

1. 필름은 서늘한 곳에 보관하십시오. 특히, 닫혀진 자동차 내부와 같이 매우 더운 곳에 필름을 장시간 방치하지 마십시오.
2. 카메라에 필름을 넣은 후에는 되도록 빨리 사용하십시오.
3. 지극히 온도가 낮거나 높은 곳에 필름이 보관된 경우에는 사진을 촬영하기 전에 필름을 실온에 적응할 수 있도록 두십시오.
4. 필름은 패키지에 기재된 필름 유효기간 전에 사용하십시오.
5. 공항에서의 수화물 검사 및 기타 강력한 X-ray 는 피해 주십시오. 미사용 필름은 김서림 등의 영향을 받기 쉽습니다. 필름은 기내 수하물로 휴대할 것을 권장합니다. (자세한 정보는 관련 공항에 문의하십시오)
6. 사진이 강한 빛에 노출되지 않도록 하고 서늘하고 건조한 장소에 보관해 주십시오.
7. 필름에 구멍을 뚫거나 찢거나 자르지 마십시오. 손상된 필름은 사용하지 마십시오.
8. 이 카메라용의 필름에는 블랙 가성 알칼리 페이스트가 포함되어 있으므로 자르거나 해체하지 마십시오. 영유아나 애완동물의 입에 필름이 들어가지 않도록 특히 주의하십시오. 또한 페이스트가 피부나 옷에 닿지 않도록 주의하십시오.
9. 잘못하여 사용하지 않는 필름의 페이스트를 만지면 즉시 대량의 물로 씻어 내십시오. 페이스트가 눈이나 입에 닿은 경우는 해당 부위를 씻은 후에 의사의 진료를 받으십시오. 이 필름의 알칼리도는 사진이 카메라에서 배출되고 약 10분 후에 약해집니다.

KO

■ **필름 및 완성된 사진의 취급 시 주의사항**
자세한 내용은 FUJIFILM instax SQUARE 인스턴트 필름의 설명서를 참조하십시오.

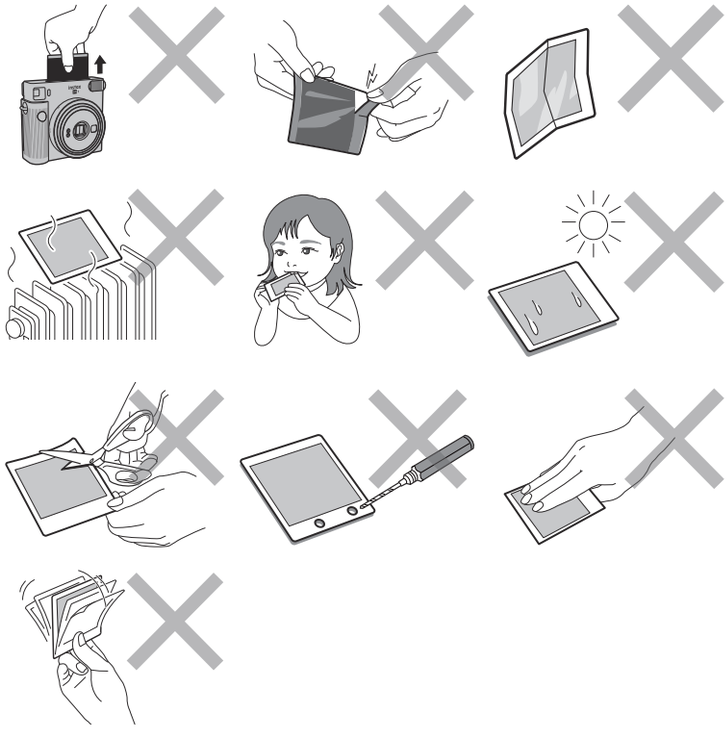

CE	" CE " 마크는 이 제품이 안전성, 공중보건, 환경 및 소비자 보호에 관한 유럽연합 (EU)의 규정을 충족시키고 있음을 증명합니다. (" CE " 는 Conformité Européenne의 약자입니다)

■ **법적으로 필요로 하는 규정 준수의 표시는 카메라의 뒷면 커버의 안쪽에 있습니다.**

* 제품의 제조년월일 확인을 원하시는 경우, 판매점에 문의 부탁 드립니다.

KO

제품 사양

필름	FUJIFILM instax SQUARE 인스턴트 필름
사진 화상 크기	62 mm × 62 mm
렌즈	2군 2매 구성, f = 65.75 mm, 1:12.6
뷰파인더	역 갈릴레안식 파인더, 0.4×, 타깃 스팟 포함
촬영 범위	0.3 m 이상 (0.3 m~0.5 m 셀피 모드 사용)
셔터	프로그램식 전자 셔터 1/2~1/400초. 저조도용 슬로우싱크로
노출 제어	자동, Lv 5.0~15.5 (ISO 800)
필름 배출	전동식
필름 현상 속도	약 90초 (주위 온도에 따라 다름)
플래시	상시 발광 플래시 (자동 조광 조정), 리사이클 시간: 7.5초 이하 (새 배터리 사용 시), 유효 플래시 범위: 0.3~2.2 m
전원	리튬 배터리 2개 (CR2), 촬영 가능 수: 약 30개의 instax SQUARE 필름 팩 (FUJIFILM의 시험 조건에 따름)
자동 전원 꺼짐 시간	5분
기타	필름 카운터 및 필름 팩 확인창 포함
크기	130.7 mm × 118.6 mm × 57.5 mm
무게	390 g (배터리, 스트랩 및 필름 제외)

KO

● **Para saber como inserir pilhas e como inserir e remover um cartucho de filme instax SQUARE, consulte as páginas 3 a 6.**

Nomes das Peças

Frente

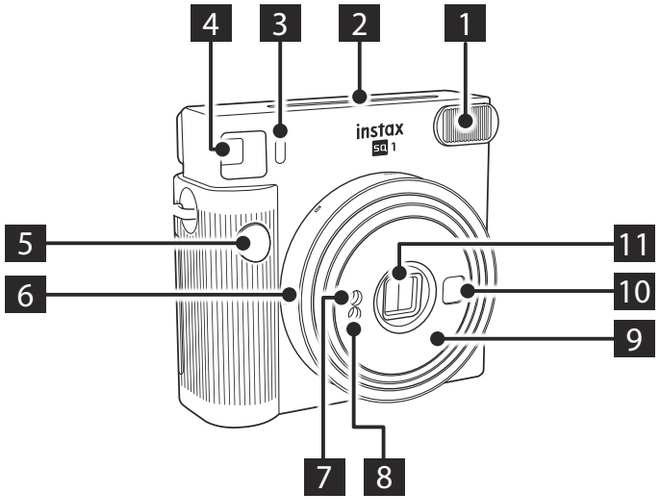

Verso

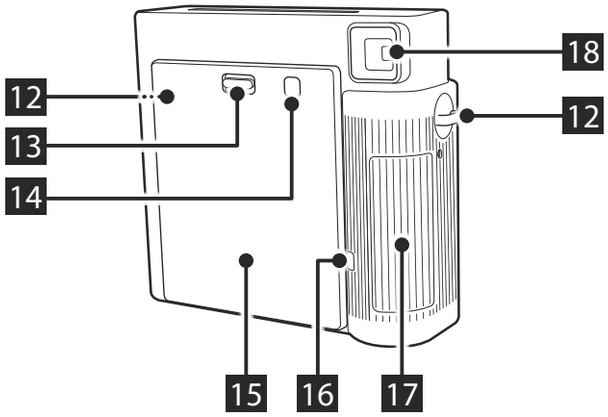

1 Face da lâmpada do flash
2 Ranhura de ejeção de filme
3 Lâmpada de carregamento do flash
4 Visor
5 Disparador
6 Anel da objetiva/Alimentação
7 Sensor de luz AE
8 Sensor de luz do flash
9 Cano da objetiva
10 Espelho para selfies
11 Tampa da objetiva/Objetiva
12 Ilhó da correia
13 Fecho da tampa traseira
14 Janela de confirmação de filme
15 Tampa traseira
16 Contador de filme
17 Tampa das pilhas
18 Ocular do visor

Fotografar

Não abra a tampa traseira até terminar o filme. Caso contrário, o resto do filme será exposto e ficará branco, e já não poderá ser utilizado.

1 Ligue a câmara rodando o anel da objetiva para ON.

O cano da objetiva prolonga-se e a lâmpada de carregamento do flash pisca e acende-se. (Piscar indica que o flash está a carregar.)

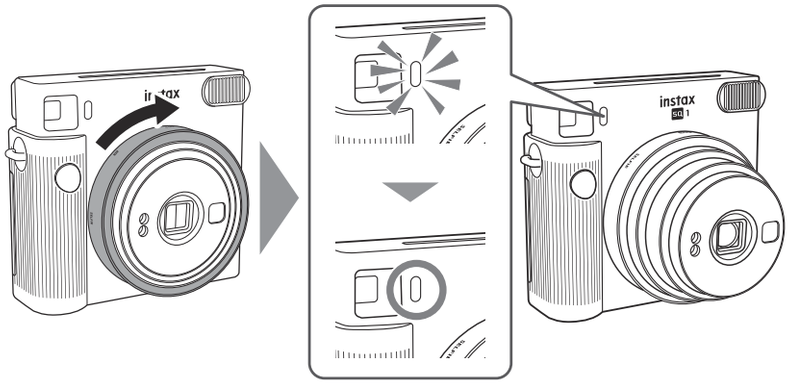

2 Segure a câmara, olhe pelo visor da câmara para enquadrar a composição pretendida e pressione o disparador.

* Não é possível premir o disparador enquanto o flash está a carregar.

3 Quando o som do filme a ser ejetado parar, segure a margem do filme ejetado e retire o filme.

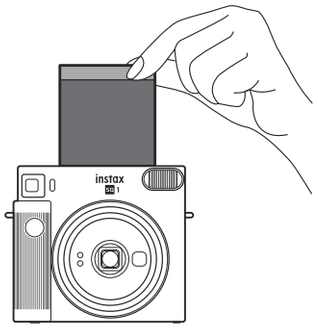

O contador de exposições diminui por ordem numérica, com contagem decrescente de "10" com cada fotografia tirada. "0" será exibido quando o filme terminar e após a última fotografia ter sido tirada.

4 Quando terminar de tirar fotografias, desligue a câmara rodando o anel da objetiva para OFF.

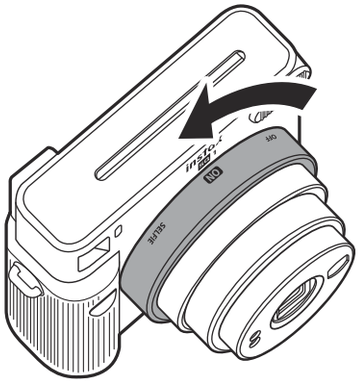

Se a câmara não funcionar de forma adequada, retire as pilhas enquanto a alimentação está ligada e, em seguida, volte a introduzi-las para reiniciar a câmara.

PT

Tirar uma Fotografia no Modo Selfie

Tirar uma Fotografia Sua

Se fotografar no modo selfie, poderá tirar uma fotografia sua usando o espelho de selfies na parte frontal da câmara para confirmar a sua exposição.

1 Rode o anel da objetiva para SELFIE e puxe a objetiva para o modo de selfie.

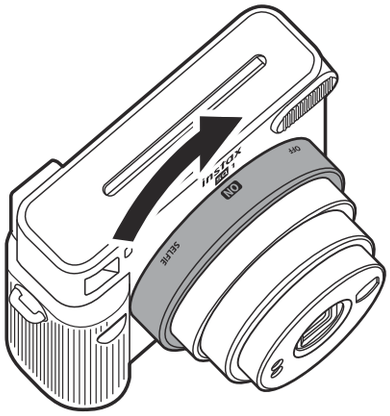

2 Segure firmemente a câmara com ambas as mãos de modo a que o seu rosto esteja afastado 30 a 50 cm da extremidade da objetiva.

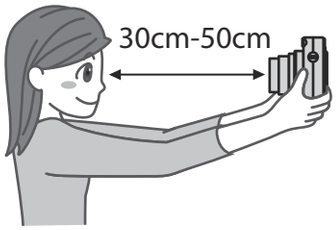

3 Confirme a composição usando o espelho de selfies e pressione o disparador para tirar a fotografia.

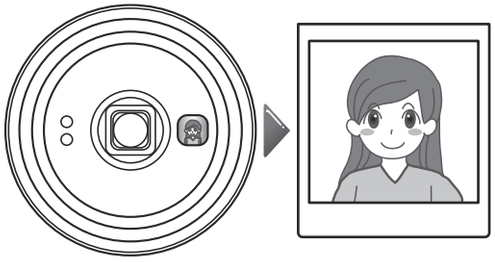

Tirar uma fotografia aproximada

Se fotografar no modo selfie, poderá aproximar a câmara do objeto e tirar uma fotografia aproximada.

1 Rode o anel da objetiva para SELFIE e puxe a objetiva para o modo de selfie.

2 Segure a câmara de forma a que a marca ○ no visor fique ligeiramente à direita superior do centro do motivo e pressione o botão do disparador para tirar uma fotografia.

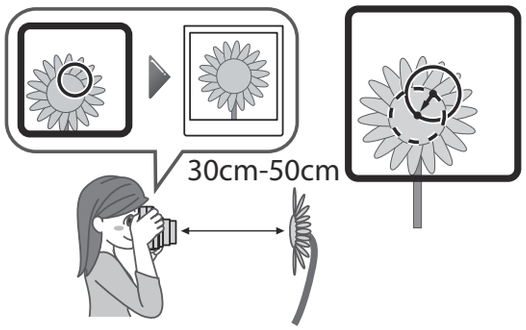

PT

Precauções para Tirar Fotografias

Precauções para Segurar a Câmara

Forma correta de segurar

Não cubra a face da lâmpada do flash com um dedo

Não cubra o sensor de luz do flash e o sensor de luz AE com um dedo

PT

- Tenha o cuidado de evitar que um dedo ou a correia obstruam sensor de luz do flash, o sensor de luz AE, a face da lâmpada do flash, a objetiva ou a ranhura de ejeção de filme.
- Segure a câmara de modo a que a face da lâmpada do flash fique na parte superior ao tirar uma fotografia horizontal.
- Não tire fotografias em locais onde a fotografia com flash seja proibida.
- Não pegue no cano da objetiva ao segurar a câmara. As fotografias finalizadas podem ser afetadas negativamente.
- Olhe através do visor de forma a que a marca ◯ no visor apareça no centro.
- Tenha cuidado para não tocar na objetiva quando premir o disparador.

Distâncias para os Modos Normal e Selfie

- No modo normal, tire uma fotografia a uma distância de, pelo menos, 0,5 m do motivo. O alcance efetivo do flash é de até aproximadamente 2,2 m.
- Ao segurar a câmara a menos de 0,5 m do motivo, use o modo selfie. Use o modo selfie para capturar uma fotografia aproximada no alcance de 30 a 50 cm.

Estados da lâmpada de carregamento do flash e soluções para erros

Estado da lâmpada de carregamento do flash	Descrição
Acesa	Pronta para tirar uma fotografia.
Desligado	A câmara está desligada.
A piscar lentamente	A carregar o flash. Aguarde até que a luz de carregamento do flash se acenda. O carregamento normalmente demora 3 a 10 segundos para ser concluído.
A piscar rapidamente	Ocorreu um erro.

Principais erros	Causa e solução
Falha na verificação das pilhas	O flash não pode ser carregado porque a tensão das pilhas é insuficiente. Substitua as pilhas por outras novas.
Filme encravado	Não puxe o filme à força. Remover e reinserir as pilhas enquanto a alimentação estiver ligada pode fazer com que o filme seja ejetado.

Precauções de Segurança

- **Não utilize este produto e os seus acessórios para outro fim que não tirar fotografias.**
- **Este produto foi projetado com a segurança em mente, mas, por favor, leia as seguintes precauções de segurança com atenção e, em seguida, use o produto corretamente.**
- **Depois de ler este Manual de Utilização, certifique-se de que o mantêm num local de fácil acesso, onde o possa consultar sempre que necessário.**

⚠ AVISO

Isto indica um assunto que pode dar origem a morte ou ferimentos graves se ignorado ou tratado incorretamente.

Não desmonte este produto. Pode ocorrer um choque elétrico.

Não toque neste produto se o seu interior ficar exposto devido a quedas, etc. Este produto possui um circuito de alta tensão que pode causar choque elétrico.

Se notar algo anormal, como o sobreaquecimento da câmara (ou das pilhas), emissão de fumo ou se sentir um cheiro a queimado, remova as pilhas imediatamente. Pode ocorrer incêndio ou queimaduras (tenha cuidado para não se queimar ao remover as pilhas).

Nunca tire fotografias com flash a pessoas a andar de bicicleta, conduzir carros, andar de skate, montar a cavalo e outras atividades semelhantes. O flash pode alarmar, distrair, assustar animais e de outro modo causar um acidente.

Se deixar a câmara cair na água ou se água ou uma peça de metal ou outros objetos estranhos entrarem no seu interior, retire imediatamente as pilhas. Pode ocorrer geração de calor ou incêndio.

Não utilize a câmara em locais onde existam gases inflamáveis ou próximo de gasolina, benzeno, diluente ou outras substâncias instáveis que podem produzir vapores perigosos. Se não o fizer pode resultar em explosão ou incêndio.

Mantenha o produto fora do alcance de bebés e crianças pequenas. Isto pode provocar ferimentos.

Não desmonte, não aqueça as pilhas, não as atire para o fogo nem as coloque em curto-circuito elétrico. As pilhas podem quebrar-se.

Utilize apenas pilhas CR2. Pode ser gerado calor ou incêndio se forem usadas outras pilhas.

Mantenha as pilhas fora do alcance das crianças. Uma criança pode engolir acidentalmente uma pilha. No caso de uma pilha ser engolida, procure um médico imediatamente.

⚠ ATENÇÃO

Isto indica um assunto que pode dar origem a ferimentos ou danos físicos se ignorado ou tratado incorretamente.

Não molhe este produto nem o manipule com as mãos molhadas. Pode ocorrer um choque elétrico.

Utilizar um flash demasiado próximo dos olhos de uma pessoa poderá afetar por curto prazo a sua visão. Tenha cuidado quando tirar fotografias de bebés e de crianças pequenas.

Tenha cuidado para não cometer um erro com as polaridades ⊕ e ⊖ ao inserir as pilhas CR2. Podem ocorrer danos no meio ambiente devido à câmara estar danificada ou a fuga do fluido das pilhas.

Não toque nas peças móveis no interior da câmara. Poderá ferir-se.

Manuseamento

■ Manusear a Câmara

1. A câmara é um instrumento de precisão, por isso, não a deixe molhar-se, não a deixe cair, nem a submeta a choques. Além disso, não coloque a câmara num local onde fique exposta a areia.
2. Antes de colocar uma correia disponível no mercado, verifique a resistência da correia. Tome especial cuidado ao usar uma correia para telemóveis e smartphones, dado que essas correias são feitas para dispositivos leves.
3. Se não utilizar a câmara durante um período prolongado, retire as pilhas e guarde a câmara num local onde se evite calor, poeira e humidade.
4. Remova a sujidade e o pó da janela do visor, etc. com um soprador e limpando gentilmente com um pano macio.
5. Não use solventes, como diluente ou álcool, para remover sujidade.
6. Não deixe a câmara num veículo motorizado fechado, noutro local quente, num local húmido, na praia, etc. durante qualquer período de tempo.
7. Os sprays repelentes de traças, como a naftalina, afetam adversamente a câmara e o filme. Evite manter a câmara e o filme numa cómoda, etc. com bolas de naftalina.
8. O intervalo de temperatura de funcionamento desta câmara é de +5 °C a +40 °C.
9. Esta câmara pode ocasionalmente apresentar mau funcionamento porque é controlada por um micro computador. Se funcionar mal, remova e volte a inserir as pilhas para reiniciar a câmara.

PT

■ Manusear Filme e Fotografias instax SQUARE

Para mais detalhes sobre o manuseamento de filmes e fotografias, consulte as instruções do filme instantâneo FUJIFILM instax SQUARE.

1. Mantenha o filme num local fresco. Em particular, não deixe o filme num local extremamente quente, tal como num veículo motorizado fechado, durante um período prolongado.
2. Use o filme logo que possível depois de o inserir na câmara.
3. Se o filme tiver sido guardado num local em que a temperatura seja extremamente alta ou baixa, deixe-o ficar habituado a uma temperatura normal antes de tirar fotografias.
4. Use o filme antes da data de validade do filme exibida na embalagem.
5. Evite a inspeção de bagagem de porão em aeroportos e outras exposições a raios-X fortes. O filme não utilizado é suscetível ao efeito de neblina, etc. Recomendamos que leve o filme para o avião na bagagem de mão (consulte o aeroporto relevante para obter mais informações).
6. Evite expor as fotografias a luz forte e guarde-as num local fresco e seco.
7. Não fure o filme nem rasgue ou corte o filme. Não use filme que esteja danificado.
8. Não corte nem desmonte o filme desta câmara, pois esta contém uma pasta alcalina cáustica preta. Tenha o cuidado especial de não deixar crianças ou animais de estimação colocarem o filme na boca. Tenha também cuidado para que a pasta não entre em contacto com a pele e com o vestuário.
9. Se tocar acidentalmente na pasta de filme não utilizado, lave imediatamente com água em abundância. Se a pasta entrar em contacto com os olhos ou a boca, lave a área e, em seguida, procure assistência médica. A alcalinidade deste filme enfraquecerá aproximadamente 10 minutos após a fotografia ser ejetada da câmara.

■ Cuidados ao Manusear Filme e Fotografias Finalizadas

Para mais informações, consulte as instruções do filme instantâneo FUJIFILM instax SQUARE.

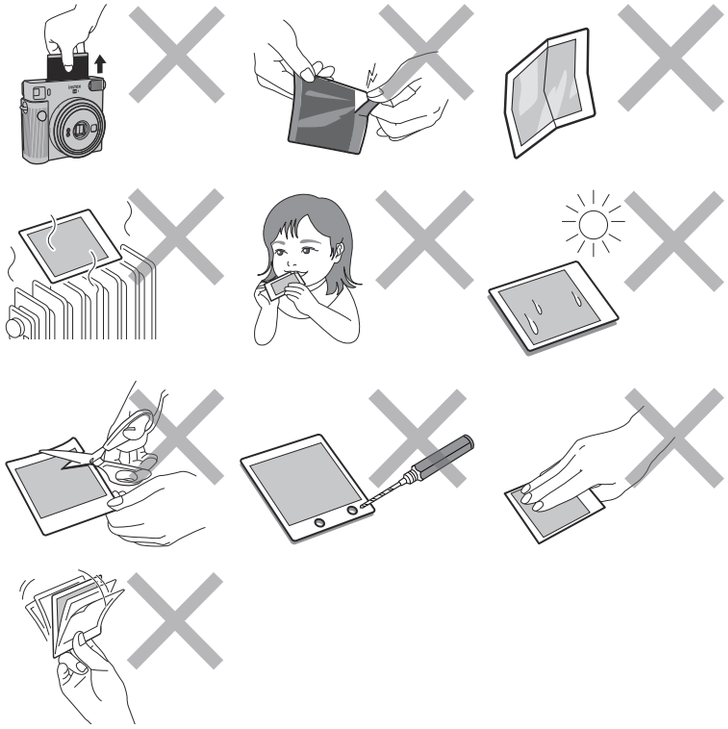

CE	A marca "CE" certifica que este produto cumpre com os requisitos da União Europeia (UE) relativamente à segurança, saúde pública, ambiente e proteção do consumidor. ("CE" é a abreviatura de Conformité Européenne (conformidade europeia).)

■ As etiquetas relacionadas com os regulamentos de conformidade legalmente necessários estão localizadas na parte interna da tampa traseira da câmara.

Descarte de Equipamento Elétrico e Eletrónico em Casas Particulares
Descarte de Equipamento Elétrico e Eletrónico Usado
(Aplicável na União Europeia e noutros países Europeus com sistemas de recolha seletiva de resíduos)

Este símbolo no produto, no manual, na garantia e/ou na embalagem indica que este produto não deve ser tratado como lixo doméstico. Pelo contrário, deve ser entregue num centro de recolha adequado para a reciclagem de equipamento elétrico e eletrónico.
Ao garantir a eliminação adequada deste produto, estará a ajudar a evitar potenciais consequências negativas para o ambiente e para a saúde pública, que poderiam derivar de um manuseamento de desperdícios inadequado deste produto.
A reciclagem de materiais ajuda a preservar os recursos naturais. Para obter informações mais detalhadas sobre a reciclagem deste produto, contacte a sua câmara municipal local, o serviço de descarte de lixo doméstico ou a loja onde comprou o produto.
Nos países fora da UE: se pretender eliminar este produto, contacte as autoridades locais e questione sobre a eliminação mais adequada.

Este Símbolo nas pilhas ou nos acumuladores indica que essas pilhas não devem ser tratadas como lixo doméstico.

Para clientes na Turquia:

O EEE está em Conformidade com a Diretiva.

Especificações

Filme	Filme instantâneo FUJIFILM instax SQUARE
Fotografia Tamanho	62 mm × 62 mm
Objetiva	2 componentes, 2 elementos, f = 65,75 mm, 1:12,6
Visor	Localizador galileano invertido, 0,4×, com ponto alvo
Alcance de Disparo	0,3 m e mais longe (use o modo selfie para 0,3 m a 0,5 m)
Obturador	Obturador eletrónico programado 1/2 a 1/400 seg. Sincronização lenta para pouca luz
Controlo de exposição	Automático, Lv 5,0 a 15,5 (ISO 800)
Ejeção de filme	Automática
Filme Tempo de Revelação	Aprox. 90 segundos (varia dependendo da temperatura ambiente)
Flash	Flash de disparo constante (ajuste automático da luz), tempo de reciclagem: 7,5 segundos ou menos (ao usar pilhas novas), alcance efetivo do flash: 0,3 a 2,2 m
Alimentação	Duas pilhas de lítio (CR2), capacidade: aprox. 30 cartuchos de filme instax SQUARE (sob as condições de teste da FUJIFILM)
Tempo de Desligar Automático	Após 5 minutos
Outras	Inclui contador de exposições e janela de confirmação do cartucho de filme
Dimensões	130,7 mm × 118,6 mm × 57,5 mm
Peso	390 g (sem pilhas, correia e filme)

Informações para rastreabilidade na Europa

Fabricante: FUJIFILM Corporation
7-3, Akasaka 9-Chome, Minato-ku, Tóquio
Japão
Representante autorizado na Europa:
FUJIFILM Europe GmbH
Balcke-Duerr-Allee 6, 40882 Ratingen
Alemanha
Importador para a UE: FUJIFILM Europe B.V.
Oudenstaart 1, 5047 TK Tilburg
Países Baixos
product.safety.eu@fujifilm.com
Importador para o Reino Unido: FUJIFILM UK Limited
Fujifilm House, Whitbread Way,
Bedford, Bedfordshire, MK42 0ZE
Reino Unido

PT

● **Информацию о том, как вставить батареи, а также о том, как вставить и извлечь картридж с фотобумагой instax SQUARE, см. на стр. 3–6.**

Названия деталей

Лицевая сторона

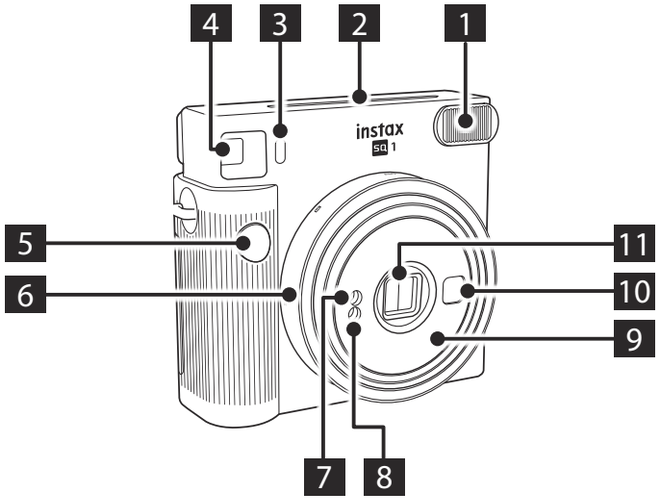

Тыльная сторона

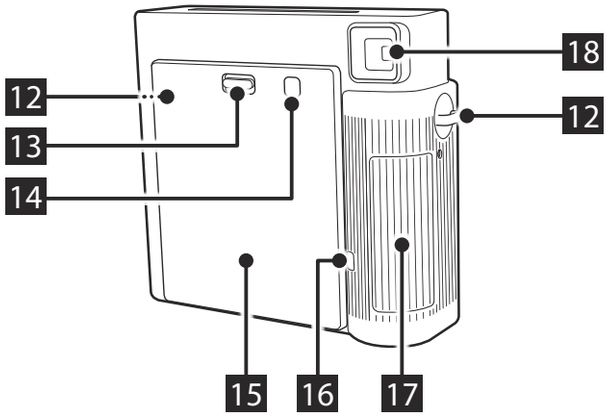

1 Лампа вспышки
2 Отверстие для вывода отпечатков
3 Индикатор зарядки вспышки
4 Видоискатель
5 Кнопка спуска затвора
6 Кольцо объектива/Питание
7 Светочувствительный датчик AE
8 Светочувствительный датчик вспышки
9 Корпус объектива
10 Зеркало для автопортретов
11 Крышка объектива/Объектив
12 Отверстие для ремешка
13 Замок задней крышки
14 Окно подтверждения загрузки фотобумаги
15 Задняя крышка
16 Счетчик кадров
17 Крышка батарейного отсека
18 Окуляр видоискателя

Съемка

Не открывайте заднюю крышку, пока не израсходуете фотобумагу. В противном случае оставшаяся фотобумага засветится и станет белой и будет непригодна для использования.

1 Включите фотокамеру, повернув кольцо объектива в положение ON.

Корпус объектива выдвигается, и индикатор зарядки вспышки мигает, а затем светится. (Мигание означает, что вспышка заряжается.)

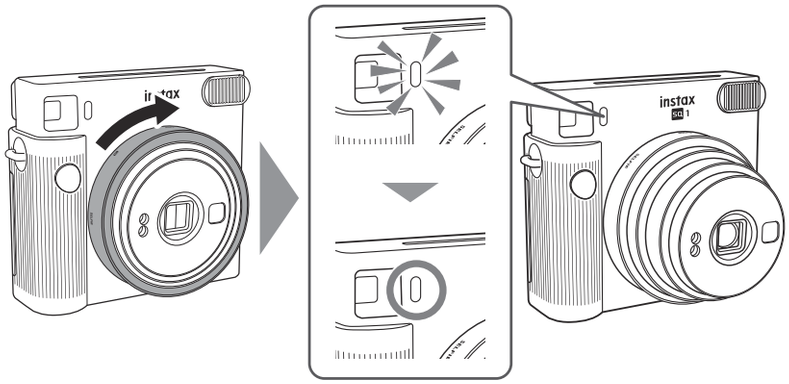

2 Возьмите фотокамеру, как показано на рисунке, наведите кадр, смотря в видоискатель и нажмите кнопку спуска затвора.

* Невозможно нажать кнопку спуска затвора, пока вспышка заряжается.

3 Когда звук выводимого листа фотобумаги прекращается, возьмитесь за край выведенного листа фотобумаги и извлеките его.

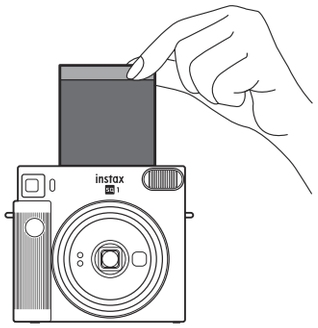

Число на счётчике кадров уменьшается, начиная с «10» после каждой фотографии. Когда листы кончатся, то есть, будет сделана последняя фотография, отобразится «0».

4 Когда закончите фотографировать, выключите фотокамеру, повернув кольцо объектива в положение OFF.

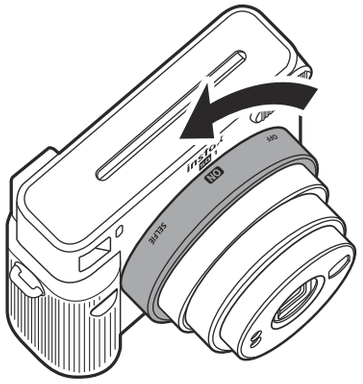

Если фотокамера работает со сбоями, извлеките батареи при включенном питании, а затем вставьте их снова, чтобы перезагрузить фотокамеру.

RU

Съемка в режиме автопортрета (селфи)

Съемка автопортрета

В режиме автопортрета можно сфотографировать себя, установив композицию с помощью зеркала для автопортретов, расположенного на корпус панели фотокамеры.

1 Поверните кольцо объектива в положение SELFIE и выдвиньте объектив в режим автопортрета.

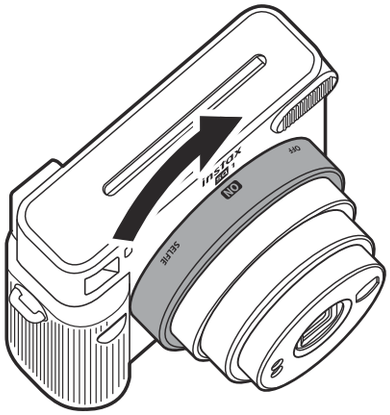

2 Крепко держите фотокамеру обеими руками, чтобы ваше лицо находилось на расстоянии от 30 до 50 см от края объектива.

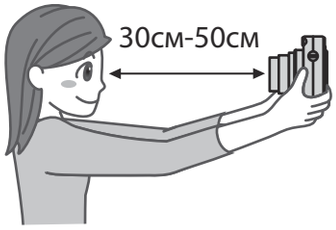

3 Проверьте композицию с помощью зеркала для автопортрета, а затем нажмите кнопку спуска затвора, чтобы сделать снимок.

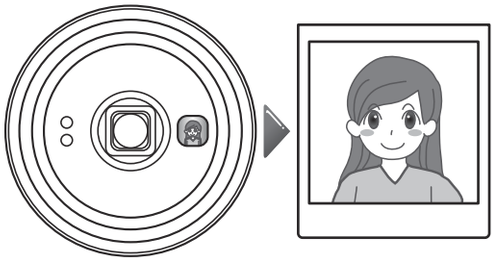

Съемка крупным планом

В случае съемки в режиме автопортрета можно приблизить фотокамеру к объекту и снять его крупным планом.

1 Поверните кольцо объектива в положение SELFIE и выдвиньте объектив в режим автопортрета.

2 Держите фотокамеру так, чтобы метка ○ в видоискателе находилась немного правее и выше от центра объекта, а затем нажмите кнопку спуска затвора, чтобы сделать снимок.

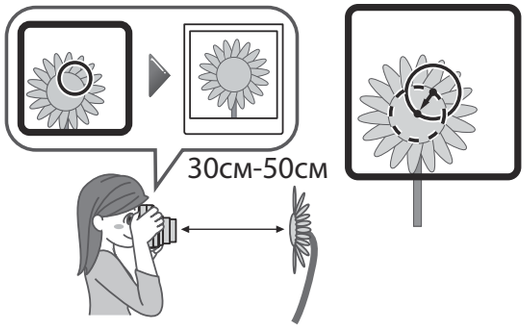

RU

Меры предосторожности при съемке

Меры предосторожности при удерживании фотокамеры

Правильный способ держать фотокамеру

Не закрывайте лампу вспышки пальцем

Не закрывайте светочувствительный датчик вспышки и светочувствительный датчик AE пальцем

RU

- Следите за тем, чтобы палец или ремешок не закрывали светочувствительный датчик вспышки, светочувствительный датчик AE, лампу вспышки, объектив или отверстие для вывода отпечатков.
- Держите фотокамеру так, чтобы при съемке в горизонтальной ориентации лампа вспышки находилась сверху.
- Не снимайте в местах, где съемка со вспышкой запрещена.
- Не захватывайте корпус объектива, когда держите фотокамеру. Это может ухудшить качество готовых фотографий.
- Смотрите в видоискатель так, чтобы метка ◯ в видоискателе появилась в центре.
- Следите за тем, чтобы не касаться объектива, когда нажимаете кнопку спуска затвора.

Расстояния для обычного режима и режима автопортрета

- В обычном режиме снимайте на расстоянии не менее 0,5 м от объекта съемки. Эффективный диапазон работы вспышки достигает приблизительно 2,2 м.
- Когда держите фотокамеру ближе чем на 0,5 м от объекта съемки, используйте режим автопортрета. Используйте режим автопортрета, чтобы снимать крупным планом в диапазоне от 30 до 50 см.

Состояния индикатора зарядки вспышки и способы исправления ошибок

Состояние индикатора зарядки вспышки	Описание
Горит	Готовность к съемке.
Выкл.	Фотокамера выключена.
Мигает медленно	Идет зарядка вспышки. Пожалуйста, подождите, пока не загорится индикатор зарядки вспышки. Полная зарядка обычно занимает от 3 до 10 секунд.
Мигает быстро	Произошла ошибка.

Основные ошибки	Причина и решение
Ошибка при проверке батареи	Вспышка не заряжается из-за недостаточного напряжения батарей. Замените батареи новыми.
Фотобумага застряла	Не прикладывайте усилий для извлечения фотобумаги. Извлечение и повторная установка батарей при включенном питании может привести к выведению фотобумаги.

Меры предосторожности

- **Используйте это изделие и его аксессуары исключительно для фотосъемки.**
- **Данное изделие разработано с учетом требований безопасности, но, пожалуйста, внимательно прочитайте указанные далее меры предосторожности и затем правильно используйте изделие.**
- **После прочтения храните руководство пользователя в легкодоступном месте, чтобы к нему можно было обращаться в случае необходимости.**

⚠ ПРЕДУПРЕЖДЕНИЕ

Указывает на ситуацию, которая может привести к смерти или серьезным травмам, если ее игнорировать или действовать неправильно.

- Не разбирайте это изделие. Возможно поражение электрическим током.
- Не прикасайтесь к этому изделию, если его внутренняя часть открыта из-за падения и т. п. В этом изделии используется высоковольтная схема, которая может привести к поражению электрическим током.
- Если вы заметили что-либо нехарактерное, например, что фотокамера (или элементы питания) нагревается, из нее идет дым или запах гари, немедленно извлеките батарейки. Возможно возгорание или опасность получения ожогов (будьте осторожны, чтобы не обжечься при извлечении элементов питания).
- Никогда не фотографируйте со вспышкой людей, едущих на велосипеде, за рулем автомобиля, на скейтборде, на лошади и в других подобных ситуациях. Вспышка может испугать или отвлечь внимание человека, напугать животное, что может стать причиной несчастного случая.
- Если уроните фотокамеру в воду или внутрь фотокамеры попадет вода, металлический или другой посторонний предмет, немедленно извлеките батареи. Это может привести к перегреву или возгоранию.
- Не используйте фотокамеру в помещениях с высокой концентрацией горючего газа и рядом с бензином, растворителями и другими легко испаряющимися веществами, которые могут испускать опасные пары. Несоблюдение этого требования может привести к взрыву или возгоранию.
- Храните изделие там, где до него не смогут добраться младенцы и маленькие дети. Несоблюдение этого требования может привести к травмированию.
- Не разбирайте и не нагревайте батареи, не бросайте их в огонь и не закорачивайте их. Батареи могут разрушиться.
- Используйте только батареи CR2. При использовании других батарей может произойти перегревание или возгорание.
- Храните батарейки в недоступном для маленьких детей месте. Ребенок может случайно проглотить батарею. В случае проглатывания батареи немедленно обратитесь к врачу.

⚠ ВНИМАНИЕ!

Указывает на ситуацию, которая может привести к травме, если ее игнорировать или действовать неправильно.

- Не мочите это изделие и не прикасайтесь к нему мокрыми руками. Возможно поражение электрическим током.
- Срабатывание вспышки слишком близко к глазам может привести к кратковременному ухудшению зрения. Соблюдайте осторожность при фотографировании маленьких детей.
- Будьте осторожны, чтобы не ошибиться с полярностью ⊕ и ⊖ при установке батарей CR2. Повреждения фотокамеры или вытекание жидкости из батарей могут привести к порче находящихся рядом предметов.
- Не касайтесь подвижных деталей внутри фотокамеры. Это может привести к травмам.

Уход за изделием

■ Уход за фотокамерой

1. Фотокамера является точным инструментом, поэтому берегите ее от намокания, падения и ударной нагрузки. Кроме того, не держите фотокамеру в местах, где в нее может попадать песок.
2. Перед использованием имеющегося в продаже ремешка проверьте его прочность. Будьте особенно осторожны при использовании ремешка для мобильных телефонов и смартфонов, потому что такие ремешки предназначены для легких устройств.
3. Если фотокамера не будет использоваться в течение долгого времени, извлеките батареи и поместите фотокамеру в место, защищенное от воздействия тепла, пыли и влаги.
4. Очищайте окно видоискателя и т. п. от грязи и пыли с помощью груши, осторожно протирая его салфеткой из мягкой ткани.
5. Не используйте растворители, такие как ацетон или спирт, для вытирания загрязнений.
6. Не оставляйте фотокамеру, даже ненадолго, в закрытом транспортном средстве или другом жарком или влажном месте, на пляже и т.д.
7. Газообразные средства от моли, такие как нафталин, будут неблагоприятно воздействовать на фотокамеру и фотобумагу. Не храните фотокамеру и фотобумагу в комоде и т. п. с нафталином.
8. Диапазон рабочих температур этой фотокамеры составляет от +5 °C до +40 °C.
9. Эта фотокамера может иногда работать со сбоями, так как она управляется микропроцессором. В случае неисправности выньте, а затем снова вставьте батареи, чтобы перезагрузить фотокамеру.

RU

■ Обращение с фотобумагой instax SQUARE и фотографиями

Дополнительную информацию по обращению с фотобумагой и фотографиями см. в инструкциях на упаковке фотобумаги для моментальной печати instax SQUARE от FUJIFILM.

1. Храните фотобумагу в прохладном месте. В частности, не оставляйте фотобумагу в месте с очень высокой температурой, например, в закрытом автомобиле, в течение длительного времени.
2. Используйте фотобумагу как можно скорее после ее установки в фотокамеру.
3. Если фотобумага хранилась в местах с очень низкой или высокой температурой, перед съемкой дайте ей адаптироваться к нормальной температуре.
4. Используйте фотобумагу до истечения срока годности, указанного на упаковке.
5. Не подвергайте фотобумагу рентгеновскому облучению, например, при проверке багажа в аэропорту. Неиспользованная фотобумага восприимчива к воздействию запотевания и т. п. Рекомендуется перевозить фотобумагу на самолете в ручной клади (для получения дополнительной информации обратитесь в соответствующий аэропорт).
6. Старайтесь не воздействовать на фотографии ярким светом и храните их в прохладном и сухом месте.
7. Не делайте отверстия в фотобумаге, не рвите и не разрезайте ее. Не используйте поврежденную фотобумагу.
8. Не режьте и не разъединяйте фотобумагу для этой фотокамеры, поскольку она содержит черную едкую щелочную пасту. Особенно тщательно следите за тем, чтобы фотобумага не попала в рот маленьким детям или на язык домашним животным. Также не допускайте попадания пасты на кожу и одежду.
9. Если случайно прикоснулись к пасте неиспользованной фотобумаги, немедленно смойте ее большим количеством воды. Если паста попала в глаза или рот, промойте пораженную область и обратитесь за медицинской помощью. Щелочные свойства этой фотобумаги ослабнут приблизительно через 10 минут после того, как фотография будет извлечена из фотокамеры.

■ **Меры предосторожности при обращении с фотобумагой и готовыми фотографиями**

Дополнительную информацию см. в инструкциях на упаковке фотобумаги для моментальной печати instax SQUARE от FUJIFILM.

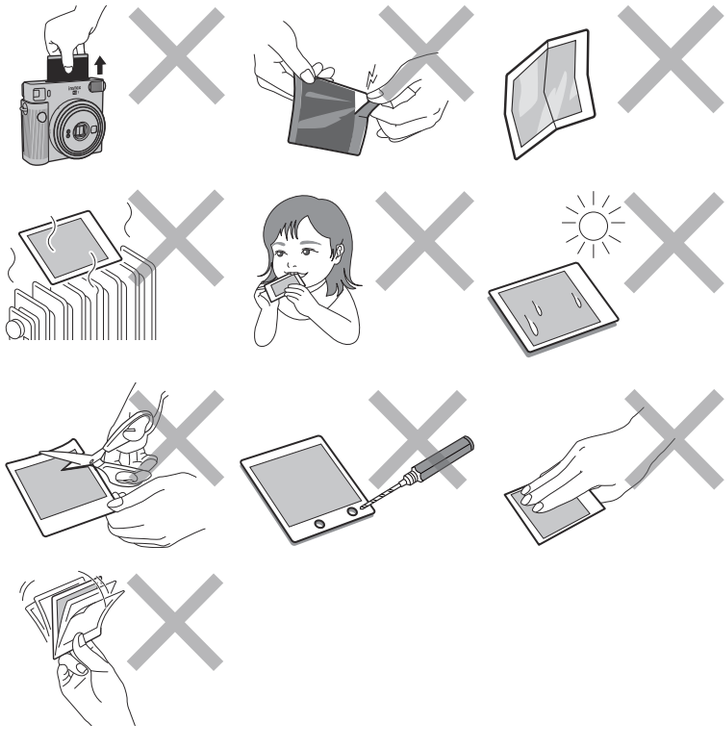

CE	Маркировка «CE» означает, что данное изделие соответствует требованиям Европейского Союза (ЕС) в отношении безопасности, здравоохранения, защиты окружающей среды и прав потребителей. («CE» — это сокращение от Conformité Européenne (Европейский сертификат соответствия)).

■ **Символы, показывающие соответствие этого изделия нормативным требованиям, расположены на внутренней стороне задней крышки фотокамеры.**

Утилизация электрического и электронного оборудования в домашних хозяйствах
Утилизация отработанного электрического и электронного оборудования
(Применимо в Европейском Союзе и других европейских странах с системой раздельного сбора мусора)

Этот символ на изделии или в руководстве и в гарантийных документах и/или на упаковке изделия означает, что данное изделие по окончании своего срока службы не должно утилизироваться как бытовые отходы. Вместо этого оно должно быть сдано в соответствующий приемный пункт переработки электрического и электронного оборудования. Правильная утилизация этого устройства поможет предотвратить возможные негативные последствия для окружающей среды и здоровья людей, которые могли бы быть вызваны неправильной утилизацией данного устройства.
Переработка материалов поможет сохранить природные ресурсы. Для получения более подробной информации о переработке этого изделия обращайтесь в местные органы власти, службу сбора бытовых отходов или в магазин, где приобретено это изделие.
В странах за пределами Европейского союза: если вы хотите утилизировать данное изделие, пожалуйста, свяжитесь с местными властями и уточните правила утилизации.

Этот символ на батареях или аккумуляторах указывает на то, что эти батареи не относятся к бытовым отходам.

Для покупателей в Турции:
EEE соответствует Директиве.

RU

Технические характеристики

Фотобумага	Фотобумага для моментальной печати instax SQUARE производства FUJIFILM
Размер фотоснимка	62 мм × 62 мм
Объектив	Двухкомпонентный, двухэлементный объектив, f = 65,75 мм, 1:12,6
Видоискатель	Видоискатель обратный галилеев, 0,4-кратное увеличение, с точкой фокусировки
Диапазон съемки	0,3 м и более (используйте режим автопортрета для 0,3–0,5 м)
Затвор	Электронный затвор с программным управлением 1/2–1/400 сек. Медленная синхронизация при слабом освещении
Управление экспозицией	Автоматическое, LV 5,0–15,5 (ISO 800)
Вывод фотографий	Автоматический
Время проявления фотобумаги	Прибл. 90 секунд (время зависит от температуры окружающей среды)
Вспышка	Постоянно срабатывающая вспышка (автоматическая регулировка освещенности), время перезарядки: 7,5 секунды или менее (при использовании новых батарей), эффективный диапазон работы вспышки: 0,3–2,2 м
Питание	Две литиевые батареи (CR2), емкость: прибл. 30 картриджей с фотобумагой instax SQUARE (в условиях испытаний FUJIFILM)
Время автоматического выключения питания	Через 5 минут
Прочее	Включает счётчик кадров и окно подтверждения загрузки фотобумаги
Размеры	130,7 мм × 118,6 мм × 57,5 мм
Масса	390 г (без батарей, ремешка и фотобумаги)

Информация для отслеживания в Европе

Производитель: FUJIFILM Corporation
7-3, Акасака 9-тёме, Минато-ку, Токио
Япония
Официальный представитель в Европе: FUJIFILM Europe GmbH
Проспект Бальке-Дюрр 6, 40882 Ратинген
Германия
Импортер в ЕС: FUJIFILM Europe B.V.
Оуденстарт 1, 5047 ТК Тилбург
Нидерланды
product.safety.eu@fujifilm.com
Импортер в Великобритании: FUJIFILM UK Limited
Fujifilm House, Уитбред Уэй,
Бедфорд, Бедфордшир, MK42 0ZE
ВЕЛИКОБРИТАНИЯ

RU

- **Per la modalità di inserimento delle batterie e per quella di inserimento e rimozione di un instax SQUARE film pack, vedere le pagine da 3 a 6.**

Nomi delle parti

Parte anteriore

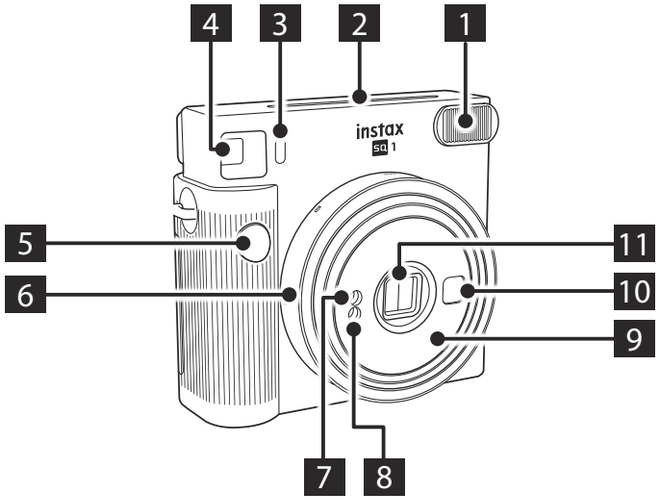

Parte posteriore

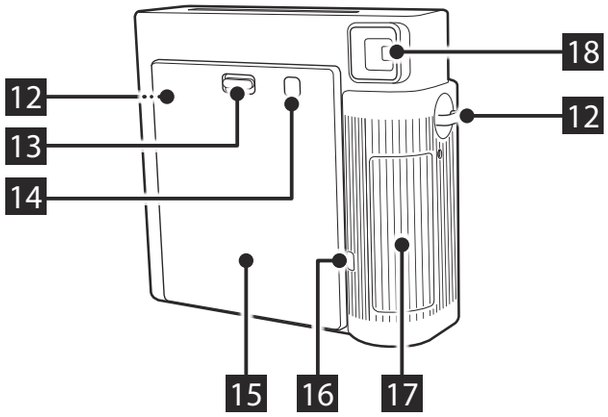

1 Flash
2 Slot di espulsione del film
3 Spia di ricarica flash
4 Mirino
5 Pulsante di scatto
6 Barilotto dell'obiettivo/Alimentazione
7 Sensore luminosità AE
8 Sensore luminosità flash
9 Obiettivo
10 Specchio selfie
11 Copriobiettivo/Obiettivo
12 Occhiello per cinturino
13 Blocco coperchio posteriore
14 Finestra di conferma presenza film
15 Coperchio posteriore
16 Contatore pellicola
17 Coperchio batteria
18 Oculare mirino

Scatto di foto

Non aprire il coperchio posteriore finché non si è esaurita la pellicola. Altrimenti, la parte rimanente della pellicola verrà esposta, diventerà bianca e non potrà più essere utilizzata.

1 Accendere la fotocamera ruotando il barilotto dell'obiettivo su ON.

L'obiettivo si estende e la spia di carica del flash lampeggia e quindi si accende. (Il lampeggio indica che il flash si sta caricando.)

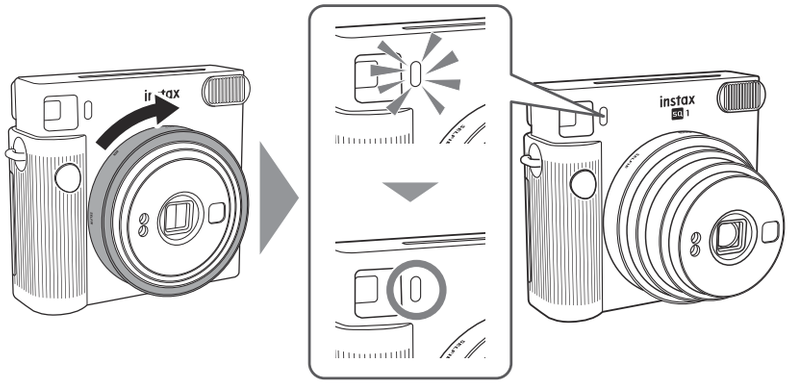

IT

2 Impugnare la fotocamera, guardare attraverso il mirino della fotocamera per inquadrare la scena desiderata, quindi premere il pulsante di scatto.

* Non è possibile premere il pulsante di scatto mentre il flash si sta caricando.

3 Quando il suono dell'espulsione della pellicola si interrompe, afferrare il bordo della pellicola espulsa ed estrarre la pellicola.

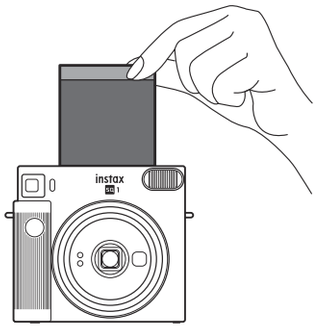

Il contatore pellicola diminuisce in ordine numerico, contando alla rovescia da "10" con ciascuna foto scattata. "0" verrà visualizzato al termine della pellicola e dopo che è stata scattata l'ultima foto.

4 Dopo aver finito di scattare foto, spegnere la fotocamera ruotando il barilotto dell'obiettivo su OFF.

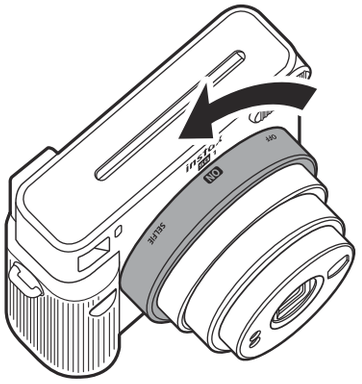

Se la fotocamera non funziona correttamente, rimuovere le batterie mentre l'alimentazione è accesa e quindi reinserirle per ripristinare la fotocamera.

Scatto in modalità selfie

Scatto di un autoritratto

Se si riprende in modalità selfie, è possibile scattare un autoritratto utilizzando lo specchio selfie sulla parte anteriore della fotocamera per confermare l'esposizione.

1 Ruotare il barilotto dell'obiettivo su SELFIE ed estrarre l'obiettivo alla modalità selfie.

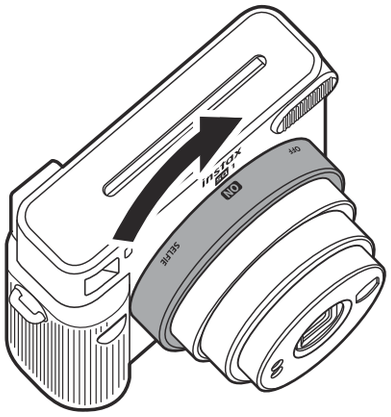

2 Tenere saldamente la fotocamera con entrambe le mani in modo che il volto si trovi a una distanza da 30 a 50 cm dall'estremità dell'obiettivo.

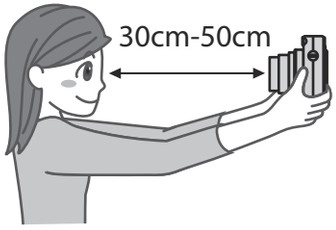

3 Se l'inquadratura riflessa nello specchio è corretta, quindi premere il pulsante di scatto per scattare la foto.

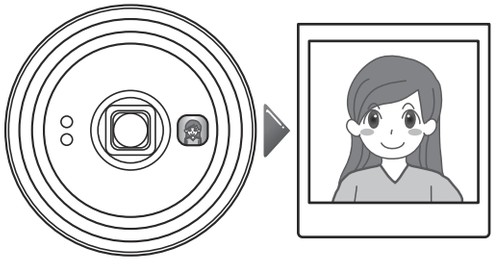

Scatto di un primo piano

Se si riprende in modalità selfie, è possibile avvicinare la fotocamera al soggetto e scattare un primo piano.

1 Ruotare il barilotto dell'obiettivo su SELFIE ed estrarre l'obiettivo alla modalità selfie.

2 Tenere la fotocamera in modo che il riferimento ○ nel mirino si trovi leggermente in alto a destra rispetto al centro del soggetto, quindi premere il pulsante di scatto per scattare una foto.

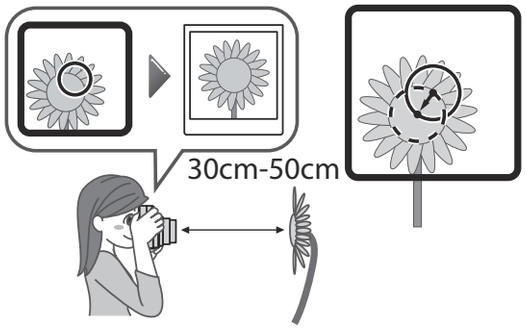

IT

Precauzioni per lo scatto di foto

Precauzioni per impugnare la fotocamera

Modo corretto di tenere la fotocamera

Non coprire la finestra del flash con un dito

Non coprire il sensore di luminosità flash e il sensore di luminosità AE con un dito

- Accertarsi che un dito o la cinghia non coprano il sensore di luminosità flash, il sensore di luminosità AE, la finestra del flash, l'obiettivo o lo slot di espulsione pellicola.
- Impugnare la fotocamera in modo che la finestra del flash si trovi in alto quando si scatta una foto orizzontale.
- Non scattare foto in luoghi in cui è vietata la fotografia con flash.
- Non afferrare l'obiettivo quando si impugna la fotocamera. Le foto finite potrebbero essere alterate negativamente.
- Guardare nel mirino in modo che il riferimento ◯ nel mirino appaia al centro.
- Quando si preme il pulsante di scatto, fare attenzione a non toccare l'obiettivo.

IT

Distanze consigliata per la modalità normale e la modalità selfie

- In modalità normale, scattare una foto a una distanza di almeno 0,5 m dal soggetto. La portata effettiva del flash va fino a circa 2,2 m.
- Quando si impugna la fotocamera a una distanza inferiore a 0,5 m dal soggetto, utilizzare la modalità selfie. Utilizzare la modalità selfie per acquisire un primo piano nell'intervallo da 30 a 50 cm.

Stati della spia di ricarica flash e soluzioni degli errori

Stato spia di ricarica flash	Descrizione
Accesa	Pronta a scattare una foto.
Spento	La fotocamera è spenta.
Lampeggia lentamente	Il flash si sta caricando. Attendere fino all'accensione della spia di ricarica flash. Il completamento della ricarica richiede normalmente da 3 a 10 secondi.
Lampeggia rapidamente	Si è verificato un errore.

Errori principali	Causa e soluzione
Controllo batteria non riuscito	Non è possibile caricare il flash perché la tensione della batteria è insufficiente. Sostituire le batterie con altre nuove.
Pellicola inceppata	Non estrarre forzatamente la pellicola. Rimuovere e reinserire le batterie mentre l'alimentazione è accesa potrebbe consentire l'espulsione della pellicola.

Precauzioni di sicurezza

- **Non utilizzare questo prodotto e i suoi accessori per uno scopo diverso da quello dello scatto di foto.**
- **Questo prodotto è stato progettato pensando alla sicurezza, ma comunque leggere attentamente le seguenti precauzioni di sicurezza e quindi utilizzare il prodotto correttamente.**
- **Dopo aver letto questa Guida dell'utente, assicurarsi di conservarla in un luogo di facile accesso, dove sia possibile farvi riferimento ogni volta che è necessario.**

⚠ AVVERTENZA

Indica una questione che potrebbe causare morte o lesioni gravi se ignorata o gestita in modo errato.

- Non smontare questo prodotto. Potrebbero verificarsi scosse elettriche.
- Non toccare questo prodotto se la parte interna viene esposta a causa di cadute, ecc. Questo prodotto contiene circuiti ad alta tensione che potrebbero causare scosse elettriche.
- Se si nota qualche anomalia, per esempio la fotocamera (la batteria) si surriscalda, emette fumo o produce un odore di bruciato, rimuovere immediatamente le batterie. Potrebbero verificarsi incendi o ustioni (fare attenzione a non ustionarsi durante la rimozione delle batterie).
- Non scattare mai foto con flash di persone che vanno in bicicletta, sono alla guida di auto, usano uno skateboard, si trovano a cavallo e simili. Il flash può sorprendere e distrarre il conducente e spaventare gli animali, o causare in altro modo un incidente.
- Se la fotocamera dovesse cadere in acqua o se l'acqua, pezzi di metallo o altri oggetti estranei dovessero penetrare all'interno della fotocamera, rimuovere immediatamente le batterie. Potrebbero verificarsi dei cortocircuiti e causare incendi.
- Non utilizzare la fotocamera in luoghi in cui vi sono gas infiammabili, nei pressi di benzina, benzene, solventi per vernici o altre sostanze instabili che possono sprigionare vapori pericolosi. La mancata osservanza potrebbe provocare esplosioni o incendi.
- Conservare il prodotto fuori dalla portata di neonati e bambini piccoli. Potrebbero verificarsi lesioni.
- Non smontare o riscaldare le batterie, non gettarle nel fuoco o metterle in cortocircuito elettrico. Le batterie potrebbero rompersi.
- Utilizzare solo batterie CR2. Potrebbero verificarsi generazione di calore o incendi se si utilizzano altre batterie.
- Tenere le batterie fuori dalla portata dei neonati. Un neonato potrebbe ingoiare accidentalmente una batteria. In caso di ingestione di una batteria, consultare immediatamente un medico.

⚠ ATTENZIONE

Indica una questione che potrebbe causare lesioni o danni fisici se ignorata o gestita in modo errato.

- Non bagnare questo prodotto, né maneggiarlo con le mani bagnate. Potrebbero verificarsi scosse elettriche.
- L'utilizzo di un flash troppo vicino agli occhi di una persona potrebbe influenzarne negativamente la vista per un breve periodo. Fare attenzione quando si scattano foto di neonati e bambini piccoli.
- Fare attenzione a non commettere errori con le polarità ⊕ e ⊖ quando si inseriscono le batterie CR2. Potrebbero verificarsi danni all'ambiente circostante a causa di danni alla fotocamera o fuoriuscita del liquido della batteria.
- Non toccare le parti in movimento all'interno della fotocamera. Ciò potrebbe provocare lesioni.

Gestione

■ Gestione della fotocamera

1. La fotocamera è uno strumento di precisione, quindi non bagnarla, non lasciarla cadere o sottoporla a sole o fonti di calore. Inoltre, non posizionare la fotocamera in luoghi in cui sarà esposta a sabbia.
2. Prima di utilizzare un cinturino disponibile in commercio, controllare la resistenza del cinturino. Prestare particolare attenzione quando si utilizza un cinturino per telefoni cellulari e smartphone, perché tali cinturini sono realizzati per dispositivi leggeri. Si consiglia pertanto di utilizzare accessori originali.
3. Se non si utilizza la fotocamera per un periodo prolungato, rimuovere le batterie e riporla dove potrà evitare calore, polvere e umidità.
4. Togliere terra e polvere dalla finestra del mirino, ecc. con un soffiatore d'aria e strofinando delicatamente con un panno morbido.
5. Per rimuovere lo sporco, non utilizzare solventi, come diluenti o alcool.
6. Non lasciare la fotocamera in un veicolo a motore chiuso, in un altro luogo molto caldo, in un luogo umido, sulla spiaggia, ecc. per qualsiasi periodo di tempo.
7. Un gas antitarme, come il naftalene, influirà negativamente sulla fotocamera e sulla pellicola. Evitare di tenere la fotocamera e le pellicole in cassetti, ecc. insieme a palline antitarme.
8. L'intervallo delle temperature di funzionamento di questa fotocamera è compreso tra +5 °C e +40 °C.
9. La fotocamera potrebbe occasionalmente non funzionare correttamente perché è controllata da un microcomputer. In caso di malfunzionamento, rimuovere e reinserire le batterie per ripristinare la fotocamera.

■ Gestione di instax SQUARE Film e delle foto

Per dettagli sulla gestione della pellicola e delle foto, vedere le istruzioni di FUJIFILM instax SQUARE instant film.

1. Conservare la pellicola in un luogo fresco e asciutto. In particolare, non lasciare la pellicola in un luogo estremamente caldo, per esempio in un veicolo a motore chiuso, per un lungo periodo di tempo.
2. Utilizzare la pellicola il più presto possibile dopo averla inserita nella fotocamera.
3. Se la pellicola è stata tenuta in un luogo dove la temperatura è estremamente alta o bassa, prima di scattare le foto lasciare che si adegui alla temperatura normale.
4. Utilizzare la pellicola prima della data di scadenza riportata sulla confezione.
5. Evitare l'ispezione del bagaglio da stiva in aeroporto e altre forti esposizioni ai raggi X. La pellicola non utilizzata è suscettibile all'effetto di offuscamento, ecc. Raccomandiamo di trasportare le pellicole sugli aeromobili nel bagaglio a mano (per ulteriori informazioni, consultare l'aeroporto competente).
6. Evitare di esporre le foto a una luce forte e conservarle in un luogo fresco e asciutto.
7. Non praticare un foro nella pellicola né strappare o tagliare la pellicola. Non utilizzare una pellicola danneggiata.
8. Non tagliare o smontare la pellicola per questa fotocamera, perché contiene pasta alcalina nera caustica. Prestare particolare attenzione a non consentire che neonati o animali domestici si mettano la pellicola in bocca. Inoltre, fare attenzione in modo che la pasta non entri a contatto con la pelle e gli abiti.
9. Se si tocca accidentalmente la pasta di pellicola non utilizzata, lavarla via immediatamente con abbondante acqua. Se la pasta viene a contatto con gli occhi o la bocca, lavare l'area e quindi rivolgersi a un medico. L'alcalinità di questa pellicola si indebolisce 10 minuti circa dopo l'espulsione della foto dalla fotocamera.

■ **Precauzioni sulla gestione della pellicola e di foto finite**

Per i dettagli, vedere le istruzioni di FUJIFILM instax SQUARE instant film.

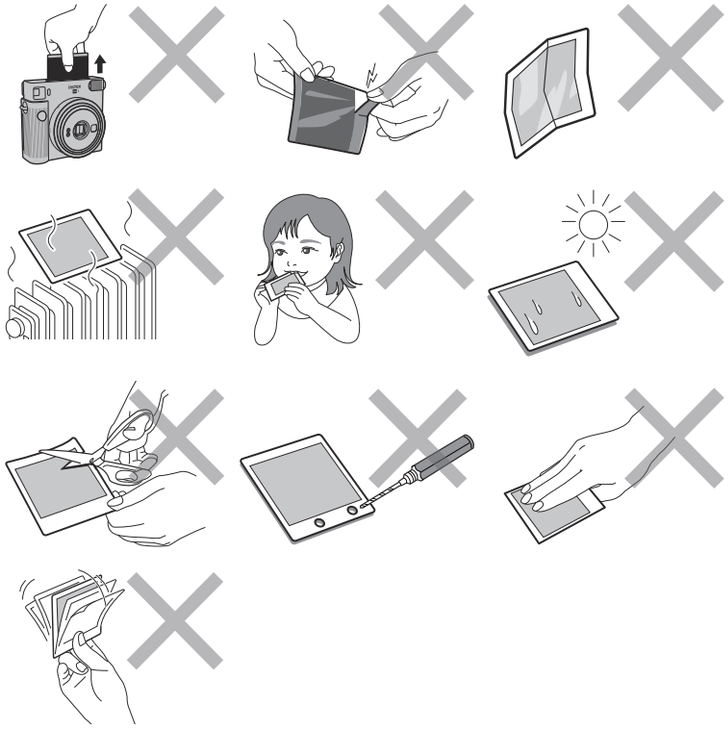

CE	Il marchio "CE" certifica che questo prodotto soddisfa i requisiti dell'Unione Europea (UE) per quanto riguarda la sicurezza, la salute pubblica, l'ambiente e la tutela dei consumatori. ("CE" è l'abbreviazione di Conformità Europea.)

■ **I display della conformità alle normative richiesta per legge si trovano all'interno del coperchio posteriore della fotocamera.**

Smaltimento di apparecchiature elettriche ed elettroniche in abitazioni private
Smaltimento di attrezzature elettriche ed elettroniche usate
(applicabile nell'Unione Europea e in altri Paesi europei con sistemi di raccolta differenziata)

Questo simbolo sul prodotto, oppure nel manuale e nella garanzia e/o sulla confezione, indica che il prodotto non deve essere trattato come rifiuto domestico. Dovrà essere portato invece presso un punto di raccolta applicabile per il riciclaggio di apparecchiature elettriche ed elettroniche. Assicurandosi che questo prodotto sia smaltito correttamente si contribuirà a prevenire potenziali conseguenze negative per l'ambiente e la salute umana, che potrebbero altrimenti essere causate da un inappropriato smaltimento del prodotto.
Il riciclaggio dei materiali aiuterà a conservare le risorse naturali. Per informazioni più dettagliate sul riciclaggio di questo prodotto, contattare l'ufficio locale competente, il servizio di smaltimento dei rifiuti domestici o il negozio presso il quale è stato acquistato il prodotto.
In Paesi al di fuori dell'UE: se si desidera smaltire questo prodotto, contattare le autorità locali per conoscere le modalità di smaltimento corrette.

Questo simbolo sulle batterie o sugli accumulatori indica che tali batterie non devono essere smaltite come rifiuti domestici.

Per i clienti in Turchia:
EEE conforme alla Direttiva.

IT

Caratteristiche

Pellicola	FUJIFILM instax SQUARE instant film
Dimensioni della foto	62 mm × 62 mm
Obiettivo	2 componenti, 2 elementi, f = 65,75 mm, 1:12,6
Mirino	Rilevatore Galileo inverso, 0,4×, con punto di destinazione
Gamma di ripresa	0,3 m e oltre (utilizzare la modalità selfie da 0,3 m a 0,5 m)
Otturatore	Otturatore elettronico programmato Da 1/2 a 1/400 sec. Sincro lento per scarsa luminosità
Controllo esposizione	Automatico, da Lv 5,0 a 15,5 (ISO 800)
Espulsione del film	Automatica
Tempo di sviluppo pellicola	Circa 90 secondi (varia in base alla temperatura ambiente)
Flash	Flash ad attivazione costante (regolazione automatica della luce), tempo di riciclo: 7,5 secondi o meno (quando si usano batterie nuove), portata del flash effettiva: da 0,3 a 2,2 m
Alimentazione	Due batterie al litio (CR2), capacità: circa 30 pacchi pellicola instax SQUARE (in condizioni di prova di FUJIFILM)
Tempo di spegnimento automatico	Dopo 5 minuti
Altro	Include contatore di pellicola e finestra di conferma del film pack
Dimensioni	130,7 mm × 118,6 mm × 57,5 mm
Peso	390 g (senza batterie, cinturino e pellicola)

Informazioni per la tracciabilità in Europa

Produttore: FUJIFILM Corporation
7-3, Akasaka 9-Chome, Minato-ku, Tokyo
Giappone
Rappresentante autorizzato in Europa:
FUJIFILM Europe GmbH
Balcke-Duerr-Allee 6, 40882 Ratingen
Germania
Importatore UE: FUJIFILM Europe B.V.
Oudenstaart 1, 5047 TK Tilburg
Paesi Bassi
product.safety.eu@fujifilm.com
Importatore Regno Unito: FUJIFILM UK Limited
Fujifilm House, Whitbread Way,
Bedford, Bedfordshire, MK42 0ZE
Regno Unito

IT

- **Zie pagina 3 tot 6 voor informatie over het plaatsen van de batterijen en het plaatsen en verwijderen van een instax SQUARE film pack.**

Namen van onderdelen

Voorkant

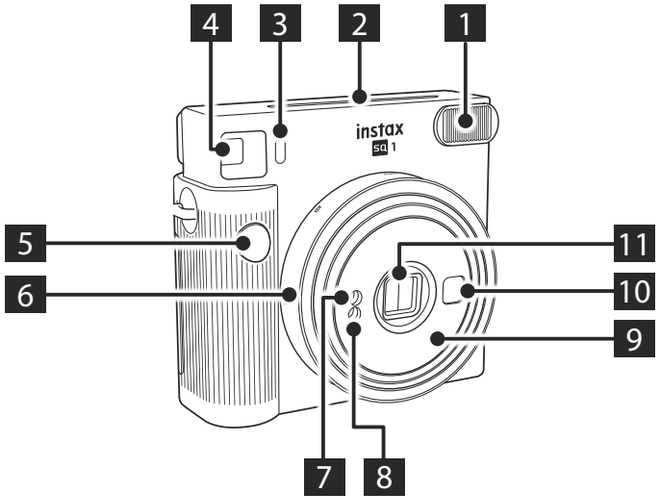

Achterkant

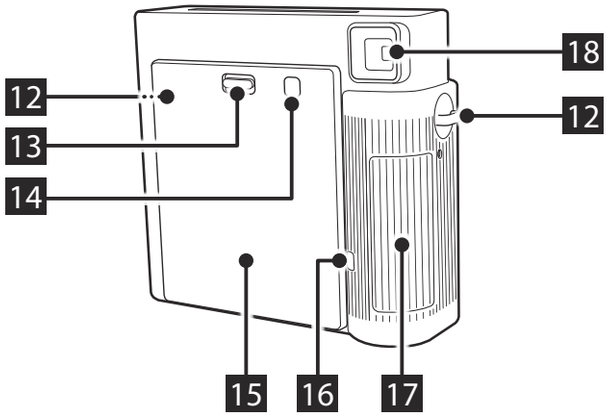

1 Flitslampje
2 Filmuitwerpsleuf
3 Flitsoplaadlampje
4 Zoeker
5 Ontspanknop
6 Lensring/Aan-uit
7 AE-lichtsensor
8 Flitslichtsensor
9 Lens
10 Selfiespiegel
11 Lensdop
12 Riemoogje
13 Vergrendeling achterklep
14 Filmbevestigingsvenster
15 Achterklep
16 Filmteller
17 Batterijdeksel
18 Oculair van zoeker

Foto's maken

Open de achterklep niet voordat u de film hebt opgebruikt. Anders wordt de rest van de film blootgesteld aan licht en wordt deze wit, en kan hij niet meer worden gebruikt.

1 Schakel de camera in door de lensring naar ON te draaien.

De lens schuift uit en het flitslampje knippert en gaat vervolgens branden. (Knipperen geeft aan dat de flitser wordt opgeladen.)

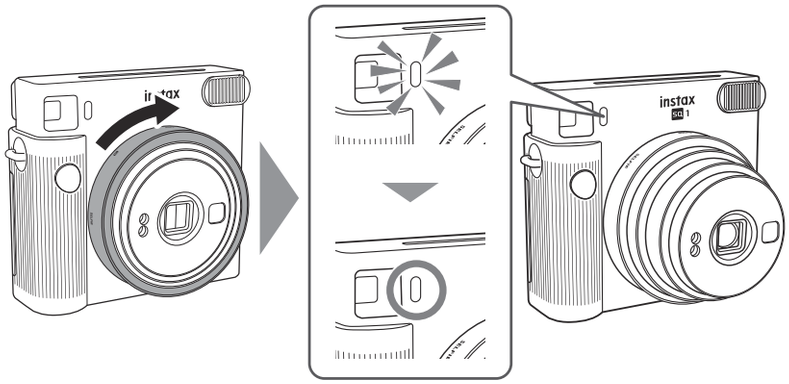

2 Houd de camera vast, kijk door de zoeker van de camera om de gewenste compositie te maken en druk op de ontspanknop.

* De ontspanknop kan niet worden ingedrukt terwijl de flitser wordt opgeladen.

3 Wanneer het geluid van de film die wordt uitgeworpen stopt, pakt u de rand van de uitgeworpen film vast en haalt u de film eruit.

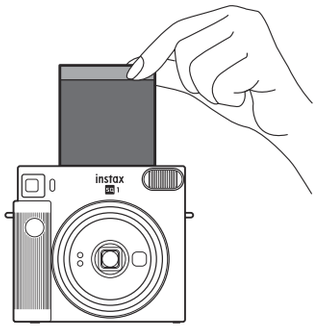

De filmteller telt terug in numerieke volgorde en telt af vanaf „10" bij elke genomen foto. „0" wordt weergegeven wanneer de film „op is" en nadat de laatste foto is gemaakt.

4 Wanneer u klaar bent met het maken van foto's, schakelt u de camera uit door de lensring naar OFF te draaien.

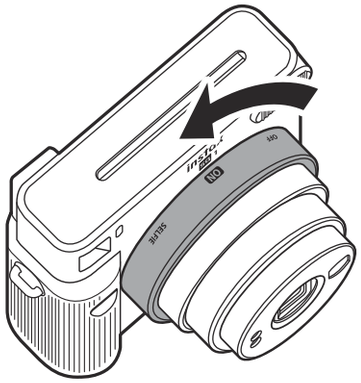

Als de camera niet goed werkt, verwijdert u de batterijen terwijl de camera is ingeschakeld en plaatst u deze opnieuw om de camera te resetten.

NL

Een foto maken in de Selfiestand

Een foto van uzelf maken

Als u in de selfiestand fotografeert, kunt u een foto van uzelf maken met behulp van de selfiespiegel aan de voorzijde van de camera om uw belichting te bevestigen.

1 Draai de lensring naar SELFIE en trek de lens uit naar de selfie-stand.

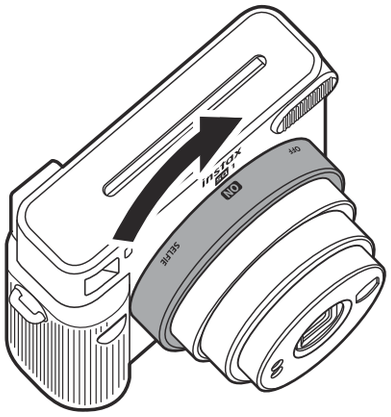

2 Houd de camera stevig vast met beide handen zodat uw gezicht 30 tot 50 cm van het uiteinde van de lens komt.

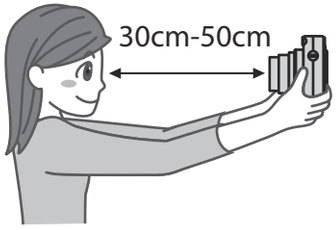

3 Bevestig de compositie met behulp van de selfiespiegel en druk vervolgens op de ontspanknop om de foto te maken.

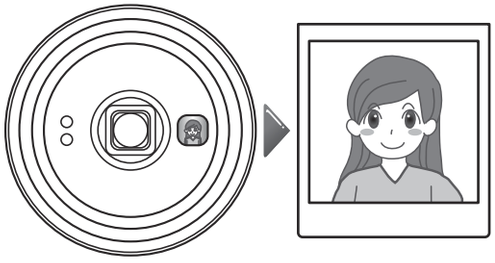

Maak een close-up

Als u in de selfiestand fotografeert, plaatst u de camera dicht bij het onderwerp om een close-up te maken.

1 Draai de lensring naar SELFIE en trek de lens uit naar de selfie-stand.

2 Houd de camera zo dat de markering ○ in de zoeker iets rechtsboven in het midden van het onderwerp staat en druk vervolgens op de ontspanknop om een foto te maken.

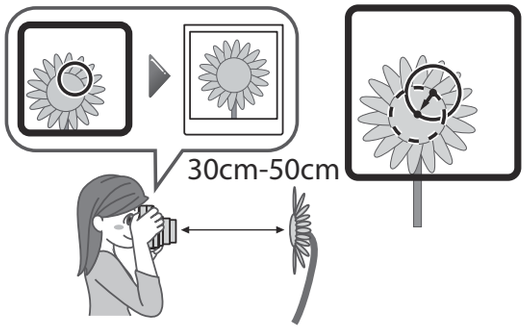

NL

Voorzorgsmaatregelen voor het nemen van foto's

Voorzorgsmaatregelen voor het vasthouden van de camera

Correcte manier om vast te houden

Bedek het flitslicht niet met uw vinger

Bedek de flitslichtsensor en de AE-lichtsensor niet met uw vinger

- Zorg ervoor dat uw vinger of de riem de flitslichtsensor, AE-lichtsensor, flitslampvlak, lens of filmuitwerpsleuf niet bedekt.
- Houd de camera zo dat de flitslamp naar boven wijst wanneer u een horizontale foto maakt.
- Maak geen foto's op locaties waar flitsfotografie verboden is.
- Pak de lens niet vast wanneer u de camera vasthoudt. De voltooide foto's kunnen negatief worden beïnvloed.
- Kijk in de zoeker zodat de markering ◯ in de zoeker in het midden verschijnt.
- Wees voorzichtig dat u de lens niet aanraakt wanneer u de ontspanknop indrukt.

NL

Afstanden voor Normale stand en Selfiestand

- Maak in de normale stand een foto op een afstand van ten minste 0,5 m van het onderwerp. Het effectieve flitsbereik is tot ongeveer 2,2 m.
- Gebruik de selfiestand als u de camera op minder dan 0,5 m van het onderwerp houdt. Gebruik de selfiestand om een close-up maken binnen het bereik van 30 tot 50 cm.

Statussen van knipperend laadlampje en het verhelpen van storingen

Status van knipperend laadlampje	Omschrijving
Brandt	Klaar om een foto te maken.
Off	De camera is uitgeschakeld.
Langzaam knipperend	Het opladen van de flitser. Wacht tot het flitslaadlampje gaat branden. Het opladen duurt normaal 3 tot 10 seconden om te voltooien.
Snel knipperend	Er is een fout opgetreden.

Voornaamste storingen	Oorzaak en oplossing
Batterijcontrole mislukt	De flitser kan niet worden opgeladen omdat de batterijspanning onvoldoende is. Vervang de batterijen door nieuwe.
Film vastgelopen	Trek de film niet met geweld naar buiten. Als u de batterijen verwijdert en opnieuw plaatst terwijl de stroom is ingeschakeld, kan de film worden uitgeworpen.

Veiligheidsmaatregelen

- **Gebruik dit product en zijn accessoires niet voor andere doeleinden dan het maken van foto's.**
- **Dit product is ontworpen met het oog op veiligheid, maar lees de volgende veiligheidsmaatregelen zorgvuldig door en gebruik het product vervolgens correct.**
- **Bewaar deze gebruikershandleiding na het lezen op een makkelijk bereikbare plaats waar u deze indien nodig kunt raadplegen.**

⚠ WAARSCHUWING

Dit duidt op een kwestie die kan leiden tot de dood of ernstig letsel als deze wordt genegeerd of onjuist wordt behandeld.

- Haal dit product niet uit elkaar. Elektrische schokken kunnen voorkomen.
- Raak dit product niet aan als de binnenkant ervan wordt blootgesteld door vallen, enz. Dit product heeft hoogspanningscircuits die een elektrische schok kunnen veroorzaken.
- Als u iets abnormaals opmerkt, zoals dat de camera (batterijen) heet worden, rook uitstoten of een brandlucht afgeven, verwijdert u de batterijen onmiddellijk. Er kan brand of er kunnen brandwonden ontstaan (let op dat u zich niet brandt wanneer u de batterijen verwijdert).
- Neem nooit foto's met flitser van mensen die fietsen, autorijden, skateboarden of op een paard rijden. De flitser kan schokkend zijn, afleiden, dieren afschrikken en anderszins een ongeluk veroorzaken.
- Als u de camera in het water laat vallen of als er water of een stuk metaal of een ander vreemd voorwerp in de camera terechtkomt, verwijdert u de batterijen onmiddellijk. Warmteontwikkeling of brand kan voorkomen.
- Gebruik deze camera niet op plaatsen met brandbaar gas of in de buurt van blootgestelde benzine, verfverdunner of andere onstabiele stoffen die gevaarlijke dampen kunnen afgeven. Doet u dit niet, dan kan dit leiden tot een explosie of brand.
- Bewaar uw camera buiten het bereik van baby's en kleine kinderen. Er kan letsel ontstaan.
- Haal de batterijen niet uit elkaar, verhit ze niet, gooi ze niet in een vuur en stel ze niet bloot aan elektrische kortsluiting. De batterijen kunnen barsten.
- Gebruik alleen CR2-batterijen. Warmteontwikkeling of brand kan optreden als andere batterijen worden gebruikt.
- Houd batterijen buiten het bereik van baby's. Een baby kan per ongeluk een batterij inslikken. Raadpleeg onmiddellijk een arts als een batterij wordt ingeslikt.

⚠ LET OP

Dit duidt op een kwestie die kan leiden tot letsel of fysieke schade als deze wordt genegeerd of onjuist wordt behandeld.

- Dit product nooit nat maken of met natte handen gebruiken. Elektrische schokken kunnen voorkomen.
- Het gebruik van een flitser te dicht bij de ogen van een persoon kan op korte termijn van invloed zijn op de ogen. Wees voorzichtig bij het nemen van foto's van baby's en kleine kinderen.
- Let op dat u geen fouten maakt met de ⊕ en ⊖ polariteiten bij het plaatsen van de CR2-batterijen. Beschadiging van de omgeving kan optreden als gevolg van beschadiging van de camera of lekkende batterijvloeistof.
- Raak geen bewegende delen binnenin de camera aan. Anders kunt u zich verwonden.

Gebruik

■ Gebruik van de camera

1. De camera is een precisie-instrument, dus zorg dat hij niet nat wordt, laat hem niet vallen en stel hem niet bloot aan schokken. Plaats de camera ook niet op een plek waar deze wordt blootgesteld aan zand.
2. Voordat u een in de handel verkrijgbare riem gebruikt, controleert u de sterkte ervan. Wees vooral voorzichtig bij het gebruik van een riem voor mobiele telefoons en smartphones, want dergelijke riemen zijn gemaakt voor lichtgewicht apparaten.
3. Als u uw camera gedurende een lange periode niet gebruikt, verwijder dan de batterijen en bewaar deze op een plek buiten bereik van hitte, stof en vocht.
4. Verwijder vuil en stof van het zoekvenster, enz. met een luchtblazer en door licht af te vegen met een zachte doek.
5. Gebruik geen oplosmiddelen zoals thinner of alcohol om vuil te verwijderen.
6. Laat de camera niet gedurende lange tijd achter in een gesloten motorvoertuig, een andere warme plaats, een vochtige plaats, op het strand enz.
7. Mottenafstotend gas zoals naftaleen kan uw camera en film nadelig beïnvloeden. Bewaar de camera en film niet in een ladekast enz. met mottenballen.
8. Het bereik van de gebruikstemperatuur van deze camera is + 5 °C tot + 40 °C.
9. Deze camera kan af en toe een storing vertonen omdat deze wordt bestuurd door een microcomputer. Als hij niet goed werkt, verwijdert u de batterijen en plaatst u deze opnieuw om de camera te resetten.

■ Het gebruik van instax SQUARE films en foto's

Raadpleeg de instructies van FUJIFILM instax SQUARE instant film voor meer informatie over het gebruik van film en foto's.

1. Bewaar film op een koele plek. Laat de film met name niet voor een lange periode op een extreem warme plaats achter, zoals in een gesloten motorvoertuig.
2. Gebruik film zo snel mogelijk nadat u deze in de camera hebt geplaatst.
3. Als de film op een plaats is bewaard waar de temperatuur extreem laag of hoog is, moet u deze laten wennen aan een normale temperatuur voordat u foto's maakt.
4. Gebruik film vóór de vervaldatum van de film waarnaar wordt verwezen op de verpakking.
5. Vermijd inspectie van bagage op de luchthaven en andere sterke röntgenbelichting. Ongebruikte film is gevoelig voor het effect van beslaan, enz. We raden u aan film mee te nemen in uw handbagage (neem contact op met de betreffende luchthaven voor meer informatie).
6. Stel foto's niet bloot aan fel licht en bewaar ze op een koele en droge plaats.
7. Maak geen gaten in de film en scheur of knip de film niet. Gebruik geen film die beschadigd is.
8. Knip of haal de film voor deze camera niet uit elkaar want deze bevat zwarte bijtende alkalische pasta. Let vooral op dat baby's of huisdieren de film niet in hun mond stoppen. Let er ook op dat de pasta niet in contact komt met de huid of kleding.
9. Als u per ongeluk de pasta van ongebruikte film aanraakt, spoelt u dit onmiddellijk af met veel water. Als de pasta in contact komt met de ogen of de mond, was het dan af en raadpleeg een arts. De alkaliteit van deze film verzwakt ongeveer 10 minuten nadat de foto uit de camera is geworpen.

■ **Waarschuwingen bij het omgaan met films en voltooide foto's**

Raadpleeg de instructies van FUJIFILM instax SQUARE instant film voor meer informatie.

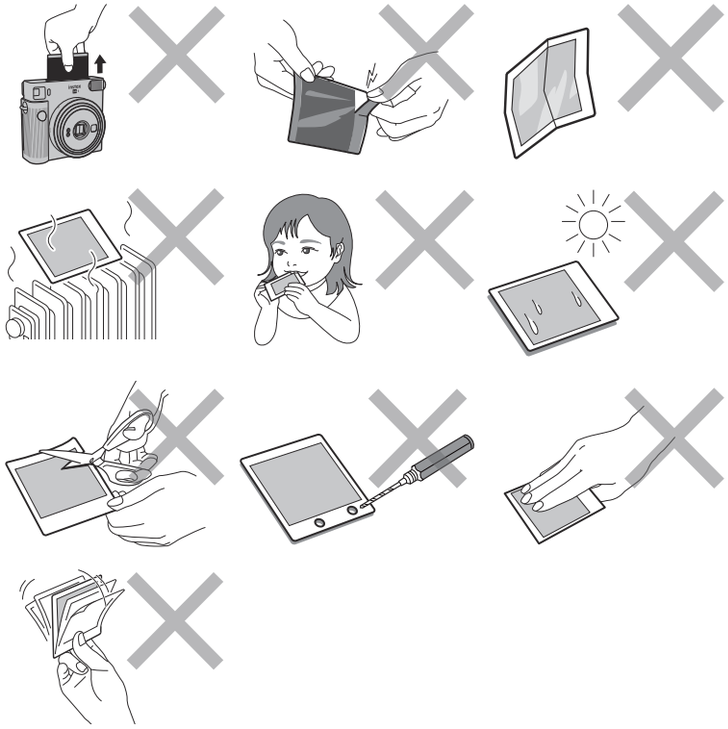

CE	Het „CE"-label garandeert dat dit product voldoet aan de eisen van de Europese Unie (EU) met betrekking tot de veiligheid, de volksgezondheid, het milieu en de consumentenbescherming. („CE" is de afkorting van Conformité Européenne.)

■ **Aan de binnenkant van de achterkant van de camera bevinden zich wettelijk verplichte voorschriften.**

Het weggooien van elektrische en elektronische apparatuur in particuliere huishoudens
Het weggooien van gebruikte elektrische & elektronische apparatuur
(Van toepassing in de Europese Unie en andere Europese landen met gescheiden inzamelingssystemen)

Dit symbool op het product, of in de handleiding en in de garantie en/of op de verpakking geeft aan dat dit product niet als huishoudelijk afval mag worden behandeld. In plaats daarvan moet het worden meegenomen naar een geschikt inzamelpunt voor het recyclen van elektrische en elektronische apparatuur.
Door ervoor te zorgen dat dit product op de juiste manier wordt verwijderd, helpt u mogelijk negatieve gevolgen voor het milieu en de menselijke gezondheid te voorkomen, die anders zouden kunnen worden veroorzaakt door onjuiste afvalverwerking van dit product.
Het recyclen van materialen draagt bij aan het behoud van natuurlijke bronnen. Neem voor gedetailleerde informatie over het recyclen van dit product contact op met uw plaatselijke gemeente, uw afvalverwerkingsbedrijf of de winkel waar u het product heeft gekocht.
In landen buiten de EU: als u dit product wilt weggooien, neem dan contact op met uw lokale autoriteiten en vraag naar de juiste manier van weggooien.

Dit symbool op de batterijen of accu's geeft aan dat die batterijen niet als huishoudelijk afval mogen worden behandeld.

Voor klanten in Turkije:
EEE voldoet aan richtlijn.

Specificaties

Film	FUJIFILM instax SQUARE instant film
Stilstaand beeld Grootte	62 mm × 62 mm
Lens	2 componenten, 2 elementen, f = 65,75 mm, 1:12,6
Zoeker	Omgekeerde Galileische zoeker, 0,4×, met doelspot
Opnamebereik	0,3 m en meer (gebruik de selfiestand voor 0,3 m tot 0,5 m)
Sluiter	Geprogrammeerde elektronische sluiter 1/2 tot 1/400 sec. Langzame synchro voor weinig licht
Blootstellingregeling	Automatisch, Lv 5,0 tot 15,5 (ISO 800)
Uitwerpen van een film	Automatisch
Film Ontwikkelingstijd	Ongeveer 90 seconden (varieert afhankelijk van de omgevingstemperatuur)
Flitser	Constante flits (automatische aanpassing van het licht), oplaadtijd: 7,5 seconden of minder (bij gebruik van nieuwe batterijen), effectief flitsbereik: 0,3 tot 2,2 m
Stroomvoorziening	Twee lithiumbatterijen (CR2), capaciteit: ca. 30 instax SQUARE film packs (onder FUJIFILM-testomstandigheden)
Tijd voor automatisch uitschakelen	Na 5 minuten
Anders	Inclusief filmteller en bevestigingsvenster film pack
Afmetingen	130,7 mm × 118,6 mm × 57,5 mm
Gewicht	390 g (zonder batterijen, riem en film)

Informatie over traceerbaarheid in Europa

Fabrikant: FUJIFILM Corporation
7-3, Akasaka 9-Chome, Minato-ku, Tokyo
Japan
Geautoriseerde vertegenwoordiger in Europa:
FUJIFILM Europe GmbH
Balcke-Duerr-Allee 6, 40882 Ratingen
Duitsland
EU-importeur: FUJIFILM Europe B.V.
Oudenstaart 1, 5047 TK Tilburg
Nederland
product.safety.eu@fujifilm.com
VK-importeur: FUJIFILM UK Limited
Fujifilm House, Whitbread Way,
Bedford, Bedfordshire, MK42 0ZE
VK

- **Aby dowiedzieć się, jak wkładać baterie oraz jak wkładać i wyjmować kasetkę filmu instax SQUARE, przeczytaj strony od 3 do 6.**

Nazwy części

Widok z przodu

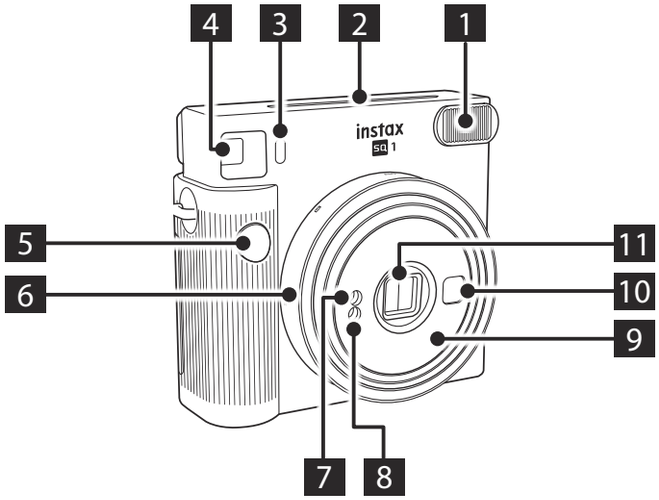

Widok z tyłu

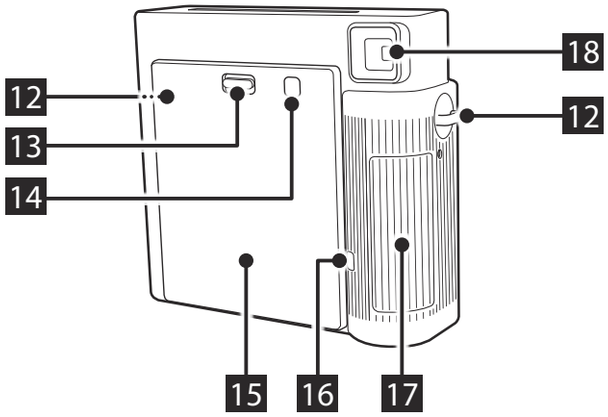

1 Reflektor lampy błyskowej
2 Szczelina wysuwu filmu
3 Kontrolka ładowania lampy błyskowej
4 Wizjer
5 Spust migawki
6 Pierścień obiektywu/Włącznik zasilania
7 Czujnik pomiaru ekspozycji
8 Czujnik światła lampy błyskowej
9 Tubus obiektywu
10 Lusterko do autoportretów
11 Pokrywka obiektywu/Obiektyw
12 Zaczep mocowania paska
13 Blokada tylnej pokrywy
14 Okno potwierdzenia umieszczenia filmu
15 Tylna pokrywa
16 Licznik zdjęć
17 Pokrywa baterii
18 Okular wizjera

Fotografowanie

Tylną pokrywę można otworzyć dopiero po zużyciu całego filmu. W przeciwnym razie niewykorzystana część filmu zostanie prześwietlona i nie będzie już zdatna do użycia.

1 Włącz aparat, obracając pierścień obiektywu w położenie ON.

Tubus obiektywu wysunie się, a kontrolka ładowania lampy błyskowej mignie, po czym zacznie świecić światłem stałym. (Miganie informuje, że trwa ładowanie lampy błyskowej).

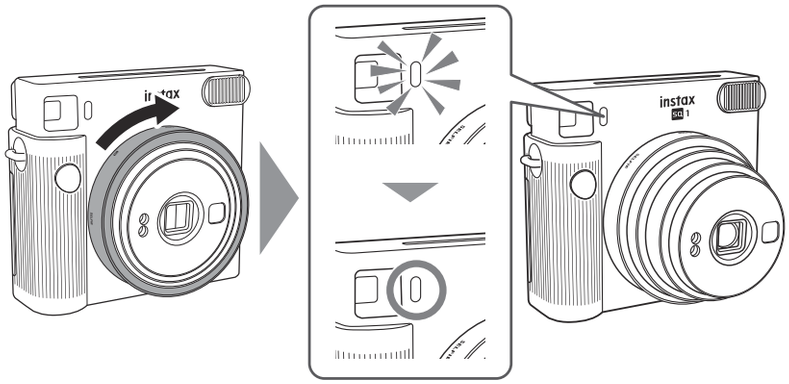

2 Trzymając aparat, patrz przez wizjer aparatu w celu wybrania żądanej kompozycji kadru, po czym naciśnij spust migawki.

* Naciśnięcie spustu migawki podczas ładowania lampy błyskowej jest niemożliwe.

3 Kiedy aparat przestanie emitować dźwięk wysuwania filmu, chwyć krawędź wysuniętego filmu i wyjmij go.

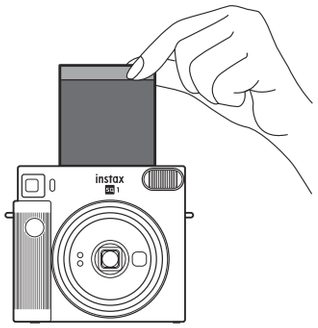

Wskazania licznika filmu zmniejszają po kolei swoją wartość liczbową o jeden od „10" po każdym zrobionym zdjęciu. „0" jest wyświetlane po zrobieniu ostatniego zdjęcia, gdy zużyty został cały film.

4 Po zakończeniu fotografowania wyłącz aparat, obracając pierścień obiektywu w położenie OFF.

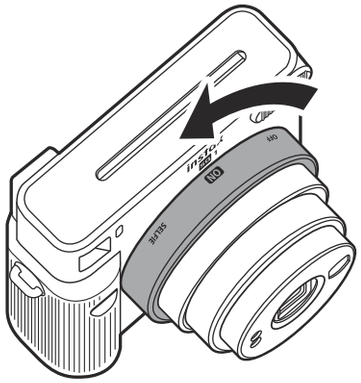

Jeśli aparat zacznie działać nieprawidłowo, wyjmij baterie, nie wyłączając aparatu, a następnie włóż je ponownie, aby zresetować aparat.

PL

Robienie zdjęć w trybie autoportretów

Fotografowanie samego siebie

Korzystając z fotografowania w trybie autoportretów, możesz zrobić sobie zdjęcie za pomocą lusterka do autoportretów umieszczonego z przodu aparatu i ułatwiającego ustawienie kadru.

1 Obróć pierścień obiektywu w położenie „SELFIE" i wysuń tubus obiektywu do trybu autoportretów.

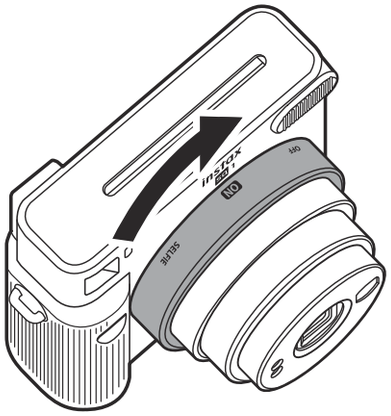

2 Trzymaj aparat stabilnie obiema rękami tak, aby Twoja twarz znajdowała się w odległości od 30 do 50 cm od końca obiektywu.

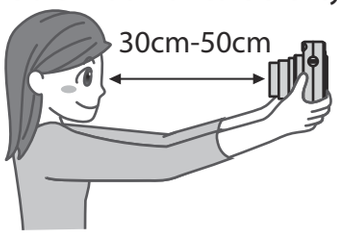

3 Potwierdź kompozycję zdjęcia za pomocą lusterka do autoportretów, a następnie naciśnij spust migawki, aby zrobić zdjęcie.

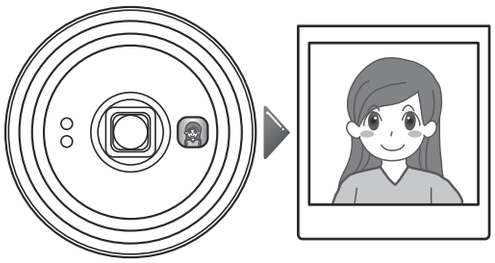

Robienie zdjęć z bliska

Korzystając z fotografowania w trybie autoportretów, możesz przybliżyć aparat do fotografowanego obiektu i zrobić zdjęcie z bliska.

1 Obróć pierścień obiektywu w położenie „SELFIE" i wysuń tubus obiektywu do trybu autoportretów.

2 Trzymaj aparat w taki sposób, aby znak ○ w wizjerze znajdował się nieznacznie na prawo od środka fotografowanego obiektu i nad nim, a następnie naciśnij spust migawki, aby zrobić zdjęcie.

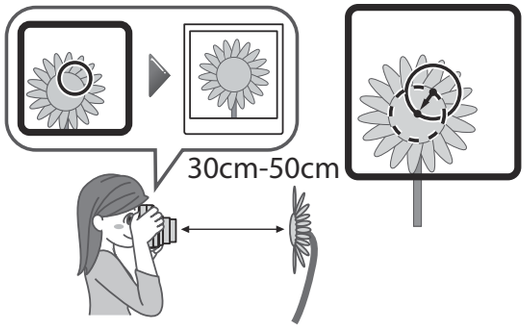

PL

Środki ostrożności dotyczące robienia zdjęć

Środki ostrożności dotyczące trzymania aparatu

Prawidłowy sposób trzymania

Nie zakrywaj reflektora lampy błyskowej palcem

Nie zakrywaj palcem czujnika światła lampy błyskowej i czujnika pomiaru ekspozycji

- Uważaj, aby nie zasłonić palcem lub paskiem czujnika światła lampy błyskowej, czujnika pomiaru ekspozycji, reflektora lampy błyskowej, obiektywu ani szczeliny wysuwu filmu.
- Trzymaj aparat tak, by reflektor lampy błyskowej znajdował się u góry podczas robienia zdjęcia w orientacji poziomej.
- Nie rób zdjęć w miejscach, gdzie fotografowanie z lampą błyskową jest zabronione.
- Nie chwytaj za tubus obiektywu podczas trzymania aparatu. Może mieć to niekorzystny wpływ na finalne zdjęcia.
- Popatrz w wizjer w taki sposób, aby widzieć oznaczenie ◯ w wizjerze pośrodku kadru.
- Uważaj, aby nie dotknąć obiektywu podczas naciskania spustu migawki.

PL

Odległości dla trybu normalnego i trybu autoportretów

- W trybie normalnym rób zdjęcia w odległości co najmniej 0,5 metra od fotografowanego obiektu. Skuteczny zasięg lampy błyskowej wynosi około 2,2 m.
- Jeśli trzymasz aparat w odległości poniżej 0,5 m od fotografowanego obiektu, użyj trybu autoportretów. Użyj trybu autoportretów, aby zrobić zdjęcie z bliska w odległości od 30 do 50 cm.

Stany kontrolki ładowania lampy błyskowej i rozwiązania błędów

Stan kontrolki ładowania lampy błyskowej	Opis
Świeci	Gotowość do zrobienia zdjęcia.
Wyłączona	Aparat jest wyłączony.
Miga powoli	Ładowanie lampy błyskowej w toku. Poczekaj, aż kontrolka ładowania lampy błyskowej zacznie świecić. Ładowanie zwykle trwa od 3 do 10 sekund.
Miga szybko	Wystąpił błąd.

Główne błędy	Przyczyna i rozwiązanie
Kontrola baterii zakończona niepowodzeniem	Naładowanie lampy błyskowej jest niemożliwe, ponieważ napięcie baterii jest niewystarczające. Wymień baterie na nowe.
Zacięcie filmu	Nie wyciągaj filmu na siłę. Wyjęcie i ponowne włożenie baterii przy włączonym zasilaniu aparatu może umożliwić wysunięcie filmu.

Środki ostrożności

- **Nie używaj tego produktu i jego akcesoriów do celów innych niż robienie zdjęć.**
- **Ten produkt został zaprojektowany z myślą o bezpieczeństwie, ale proszę uważnie przeczytać poniższe informacje na temat bezpieczeństwa i prawidłowo korzystać z produktu.**
- **Po przeczytaniu niniejszej instrukcji obsługi przechowuj ją w łatwo dostępnym miejscu, aby móc z niej zawsze skorzystać w razie potrzeby.**

⚠ OSTRZEŻENIE

Oznacza zalecenie, którego zignorowanie lub nieprawidłowe przestrzeganie może prowadzić do śmierci lub poważnych obrażeń ciała.

Nie demontuj tego produktu. Może dojść do porażenia prądem.

Nie dotykaj tego produktu, jeśli jego wnętrze zostało odsłonięte z powodu upadku itp. Ten produkt zawiera obwody wysokiego napięcia, które mogą spowodować porażenie prądem.

W przypadku zauważenia jakichkolwiek nieprawidłowości, jak silne nagrzanie się aparatu (lub jego baterii) bądź wydostawanie się dymu lub zapachu spalenizny z aparatu, niezwłocznie wyjmij baterie. Może dojść do pożaru lub poparzeń (zachowaj ostrożność, aby nie poparzyć się podczas wyjmowania baterii).

Nigdy nie rób zdjęć z lampą błyskową osobom jadącym na rowerze, koniu, deskorolce albo prowadzącym samochód itp. Błysk lampy błyskowej może zaskoczyć lub zdekoncentrować kierowcę, rowerzystę itp., przestraszyć zwierzę lub w inny sposób być przyczyną wypadku.

Jeśli aparat wpadnie do wody lub woda, kawałek metalu albo inne ciało obce przedostanie się do aparatu, niezwłocznie wyjmij baterie. Aparat może się nagrzewać lub może dojść do pożaru.

Nie używaj tego aparatu w miejscach, gdzie występują gazy łatwopalne, ani w pobliżu benzyny, benzenu, rozcieńczalnika do farb lub innych lotnych substancji, które mogą wydzielać niebezpieczne opary. Nieprzestrzeganie tego zalecenia może prowadzić do wybuchu lub pożaru.

Przechowuj produkt w miejscu niedostępnym dla niemowląt i małych dzieci. W przeciwnym razie może dojść do obrażeń ciała.

Nie demontuj ani nie ogrzewaj baterii, nie wrzucaj ich do ognia ani nie powoduj ich zwarcia. Może dojść do rozerwania baterii.

Używaj tylko baterii CR2. Zastosowanie innych baterii może powodować emisję ciepła lub pożar.

Przechowuj baterie w miejscu niedostępnym dla niemowląt. Niemowlę może przypadkowo połknąć baterię. W przypadku połknięcia baterii niezwłocznie uzyskaj pomoc lekarską.

⚠ PRZESTROGA

Oznacza zalecenie, którego zignorowanie lub nieprawidłowe przestrzeganie może prowadzić do obrażeń ciała lub uszkodzeń mienia.

Nigdy nie mocz produktu i nie dotykaj go mokrymi rękami. Może dojść do porażenia prądem.

Użycie lampy błyskowej zbyt blisko oczu fotografowanej osoby może spowodować krótkotrwałe ograniczenie widzenia tej osoby. Zachowaj ostrożność podczas robienia zdjęć niemowlętom i małym dzieciom.

Uważaj, aby nie pomylić biegunów oznaczonych ⊕ i ⊖ podczas wkładania baterii CR2. Może dojść do szkód w otoczeniu w wyniku uszkodzenia aparatu lub wycieku płynu z jego baterii.

Nie dotykaj ruchomych części wewnątrz aparatu. W przeciwnym razie możesz odnieść obrażenia ciała.

Obsługa

■ Obchodzenie się z aparatem

1. Aparat jest precyzyjnym urządzeniem, dlatego nie mocz go, nie upuszczaj ani nie narażaj na wstrząsy i uderzenia. Poza tym nie umieszczaj aparatu w miejscach narażonych na działanie piasku.
2. Przed użyciem dostępnego w sprzedaży paska sprawdź jego wytrzymałość. Zachowaj szczególną ostrożność podczas używania paska do telefonów komórkowych i smartfonów, ponieważ takie paski są przeznaczone do lekkich urządzeń.
3. Jeśli nie będziesz używać aparatu przez długi okres, wyjmij z niego baterie i przechowuj go w miejscu chronionym przed gorącem, pyłem i wilgocią.
4. Usuń zabrudzenia i kurz z obiektywu, okienka wizjera itp. przy pomocy gruszki, a następnie delikatnie przetrzyj te elementy miękką ściereczką.
5. Do ścierania zanieczyszczeń nie używaj rozpuszczalników, takich jak rozcieńczalnik lub alkohol.
6. Nie pozostawiaj aparatu na długi czas w zamkniętym samochodzie, innym bardzo gorącym miejscu, wilgotnym miejscu, na plaży itp.
7. Środki odstraszające mole, np. naftalina, mają negatywny wpływ na aparat i film. Unikaj przechowywania aparatu i filmu w szufladzie itp. wraz z kulkami na mole.
8. Zakres temperatury roboczej tego aparatu wynosi od +5 °C do +40 °C.
9. Ten aparat może czasami działać nieprawidłowo, ponieważ jest sterowany przez mikrokomputer. Jeśli aparat nie działa prawidłowo, wyjmij baterie i włóż je ponownie, aby zresetować aparat.

■ Obchodzenie się z filmem i zdjęciami instax SQUARE

Szczegółowe informacje dotyczące obchodzenia się z filmem i zdjęciami znajdują się w instrukcji filmu do fotografii natychmiastowej FUJIFILM instax SQUARE.

1. Przechowuj film w chłodnym miejscu. W szczególności, nie pozostawiaj filmu w bardzo gorącym miejscu, np. w zamkniętym samochodzie, przez dłuższy czas.
2. Zużyj film jak najszybciej po włożeniu go do aparatu.
3. Jeśli film był przechowywany w miejscu o skrajnie niskiej lub wysokiej temperaturze, przed rozpoczęciem robienia zdjęć pozostaw go na jakiś czas w miejscu o temperaturze pokojowej, aby osiągnął normalną temperaturę.
4. Zużyj film przed jego datą ważności podaną na opakowaniu.
5. Chroń film przed urządzeniami do kontroli bagażu rejestrowanego i innymi źródłami silnego promieniowania rentgenowskiego. Niewykorzystany film jest narażony na efekt zadymienia itp. Zalecamy przewożenie filmu samolotem w bagażu podręcznym (więcej informacji można uzyskać na lotnisku przed podróżą).
6. Unikaj wystawiania zdjęć na działanie silnego światła i przechowuj je w chłodnym i suchym miejscu.
7. Nie rób w filmie otworów, nie rozrywaj go ani nie przecinaj. Nie używaj uszkodzonego filmu.
8. Nie przecinaj ani nie demontuj filmu przeznaczonego do tego aparatu, ponieważ zawiera on czarną, żrącą pastę zasadową. Zachowaj szczególną ostrożność, aby nie pozwolić niemowlętom na włożenie filmu do buzi i nie pozwolić zwierzętom na jego wzięcie do pyska. Zachowaj również ostrożność, aby nie doszło do styczności pasty ze skórą i odzieżą.
9. Jeśli przypadkowo dotkniesz pasty z niewykorzystanego filmu, niezwłocznie spłucz ją dużą ilością wody. Jeśli pasta dostanie się do oczu lub ust, niezwłocznie umyj miejsce styczności i uzyskaj pomoc lekarską. Zasadowość tego filmu spada po około 10 minutach od wysunięcia zdjęcia z aparatu.

■ **Przestrogi dotyczące obchodzenia się z filmem i wywołanymi zdjęciami**

Szczegółowe informacje znajdują się w instrukcji filmu do fotografii natychmiastowej FUJIFILM instax SQUARE.

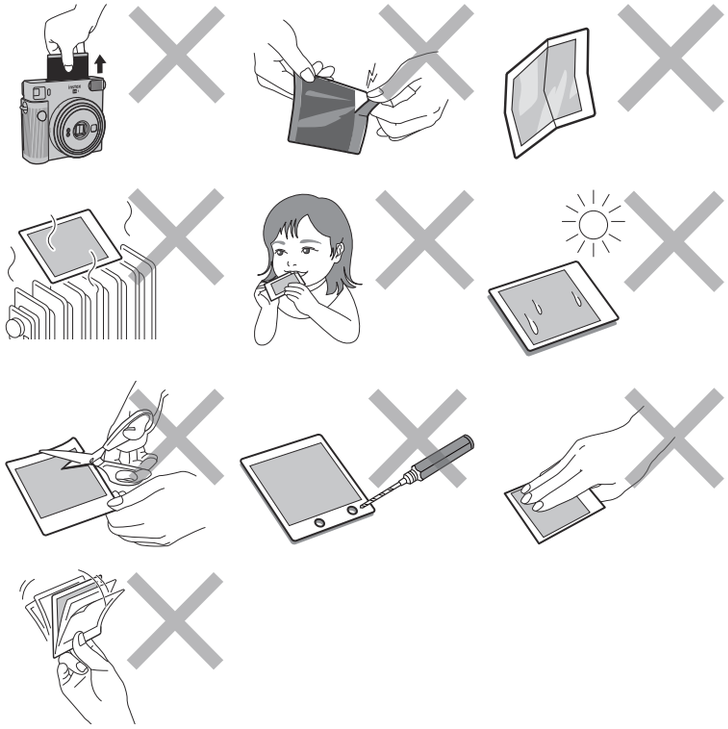

CE	Oznaczenie „CE" zaświadcza, że niniejszy produkt spełnia wymogi Unii Europejskiej (UE) dotyczące bezpieczeństwa, zdrowia publicznego, ochrony środowiska i konsumenta. („CE" jest skrótem od Conformité Européenne).

■ **Prawnie wymagane informacje dotyczące zgodności z przepisami znajdują się na wewnętrznej stronie tylnej okładki aparatu.**

Utylizacja urządzeń elektrycznych i elektronicznych użytkowanych w gospodarstwach domowych
Utylizacja zużytego sprzętu elektrycznego i elektronicznego
(dotyczy krajów Unii Europejskiej oraz pozostałych krajów europejskich stosujących systemy selektywnej zbiórki)

Ten symbol umieszczony na produkcie lub w instrukcji obsługi i gwarancji oraz/lub na opakowaniu oznacza, że tego produktu nie należy traktować jak zwykłego odpadu z gospodarstw domowych. Należy go natomiast oddać do odpowiedniego punktu zbiórki w celu recyklingu zużytych urządzeń elektrycznych i elektronicznych.
Zapewniając odpowiednią utylizację tego produktu, pomożesz zapobiec potencjalnie negatywnym konsekwencjom dla środowiska naturalnego i zdrowia ludzkiego, które w przeciwnym razie mogłyby zostać spowodowane nieodpowiednią utylizacją tego produktu. Recykling materiałów pomaga oszczędzać surowce naturalne. Aby uzyskać więcej informacji na temat recyklingu tego produktu, proszę skontaktować się z lokalnym urzędem miasta, firmą świadczącą usługi utylizacji odpadów komunalnych lub sklepem, w którym zakupiono produkt.
W krajach poza UE: jeśli chcesz pozbyć się tego produktu, prosimy skontaktować się z lokalnymi władzami i zapytać o właściwy sposób utylizacji.

Ten symbol umieszczony na bateriach lub akumulatorach oznacza, że nie należy ich traktować jak zwykłych odpadów z gospodarstw domowych.

Dla klientów w Turcji:

Przepisy dotyczące urządzeń elektrycznych i elektronicznych są zgodne z dyrektywą.

Dane techniczne

Film	Film do fotografii natychmiastowej FUJIFILM instax SQUARE
Rozmiar zdjęcia	62 mm × 62 mm
Obiektyw	2 komponenty, 2 soczewki, f = 65,75 mm, 1:12,6
Wizjer	Wizjer odwrócony Galileusza, 0,4×, z celownikiem
Odległość fotografowania	Od 0,3 m (używaj trybu autoportretów do fotografowania z odległości od 0,3 m - 0,5 m)
Migawka	Zaprogramowana migawka elektroniczna 1/2 do 1/400 s. Synchronizacja z długim czasem otwarcia migawki w słabym oświetleniu
Kontrola ekspozycji	Automatyczna, zakres Lv od 5,0 do 15,5 (ISO 800)
Wysuwanie filmu	Automatyczny
Film Czas wywoływania	Około 90 sekund (różni się w zależności od temperatury otoczenia)
Lampa błyskowa	Lampa włączona na stałe (automatyczna regulacja mocy błysku), czas ponownego ładowania: nie dłużej niż 7,5 sekundy (podczas korzystania z nowych baterii); skuteczny zasięg lampy błyskowej: od 0,3 do 2,2 m
Zasilanie	Dwie baterie litowe (CR2), pojemność: około 30 kasetek filmu instax SQUARE (w warunkach testowych FUJIFILM)
Czas automatycznego wyłączania	Po 5 minutach
Inne	Zawiera licznik zdjęć i okno potwierdzenia umieszczenia kasetki filmu
Wymiary	130,7 mm × 118,6 mm × 57,5 mm
Ciężar	390 g (bez baterii, paska i kasetki filmu)

Informacje dotyczące identyfikowalności w Europie

Producent: FUJIFILM Corporation
7-3, Akasaka 9-Chome, Minato-ku, Tokio
Japonia
Autoryzowany przedstawiciel w Europie:
FUJIFILM Europe GmbH
Balcke-Duerr-Allee 6, 40882 Ratingen
Niemcy
Importer w UE: FUJIFILM Europe B.V.
Oudenstaart 1, 5047 TK Tilburg
Holandia
product.safety.eu@fujifilm.com
Importer do Wielkiej Brytanii: FUJIFILM UK Limited
Fujifilm House, Whitbread Way,
Bedford, Bedfordshire, MK42 0ZE
Wielka Brytania

PL

● **Informace o tom, jak vložit baterie a jak vložit a vyjmout filmovou kazetu instax SQUARE, najdete na stranách 3 až 6.**

Názvy částí

Přední strana

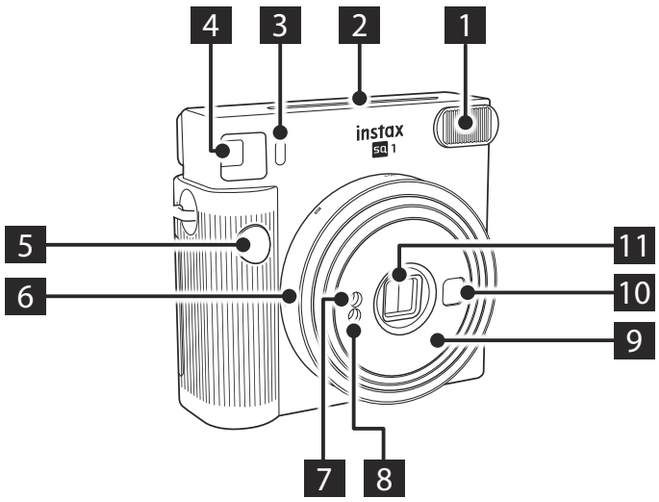

Zadní strana

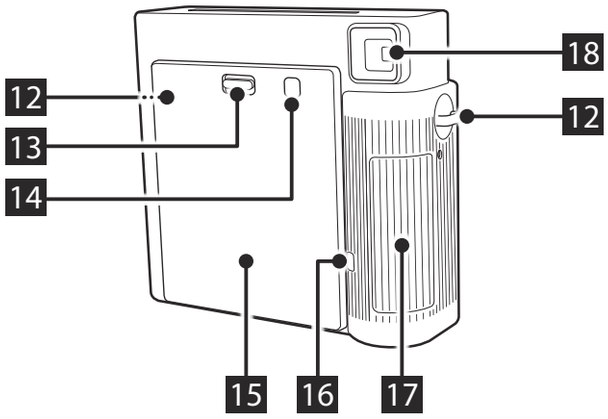

1 Krycí sklíčko blesku
2 Výstupní štěrbina filmu
3 Kontrolka nabíjení blesku
4 Hledáček
5 Tlačítko spouště
6 Kroužek objektivu/Zapnutí
7 Světelné čidlo AE
8 Čidlo světla blesku
9 Tubus objektivu
10 Zrcátko pro autoportréty
11 Kryt objektivu/Objektiv
12 Poutko pro popruh
13 Zámek zadního krytu
14 Průhledítko pro filmovou kazetu
15 Zadní kryt
16 Počítadlo snímků
17 Víčko prostoru pro baterie
18 Okulár hledáčku

Fotografování

Neotvírejte zadní kryt, dokud nevypotřebujete celý film. V opačném případě bude zbytek filmu exponován, zbělá a nebude možné jej dále použít.

1 Fotoaparát zapnete otočením kroužku objektivu do pozice ON.

Tubus objektivu se vysune, kontrolka nabíjení blesku bude blikat a poté se rozsvítí. (Blikání značí, že se nabíjí blesk.)

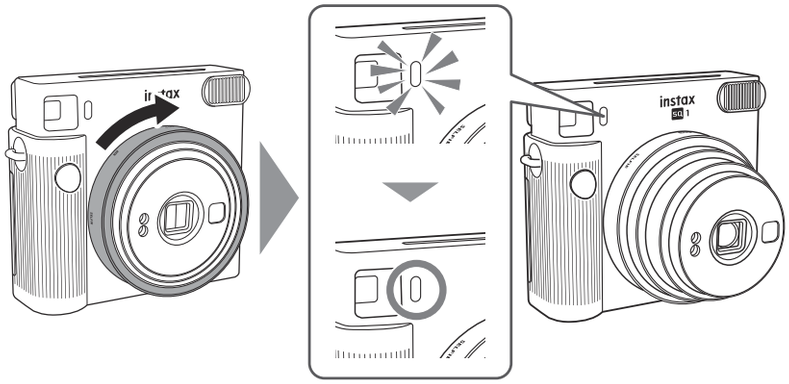

2 Držte fotoaparát, podívejte se do hledáčku fotoaparátu a vytvořte požadovanou kompozici snímku a stiskněte tlačítko spouště.

* Během nabíjení blesku nelze stisknout tlačítko spouště.

3 Když ustane zvuk vysouvání filmu, uchopte okraj vysunutého filmu a film vyjměte.

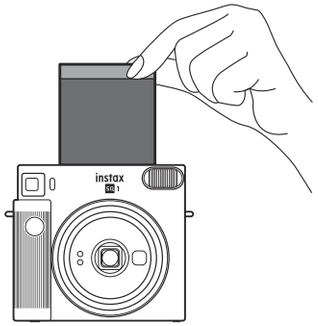

Číselné pořadí na počítadle snímků klesá, odpočítává se od „10“ při každém pořízení fotografie. Když je film po pořízení poslední fotografie dokončen, zobrazí se na počítadle „0“.

4 Po dokončení fotografování vypněte fotoaparát otočením kroužku objektivu do pozice OFF.

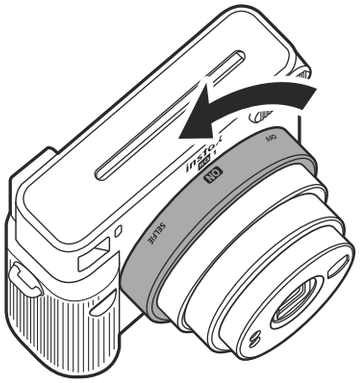

Pokud fotoaparát nefunguje, resetujte ho tak, že při zapnutém napájení vyjmete baterie a znovu je vložíte.

CS

Fotografování v režimu Selfie (autoportrét)

Fotografování sebe sama

Pokud fotografujete v režimu selfie, můžete vyfotografovat sami sebe, přičemž kompozici snímku ověříte pomocí zrcátka pro autoportréty na přední straně fotoaparátu.

1 Pro aktivaci režimu selfie otočte kroužkem objektivu do pozice SELFIE a vysuňte tubus objektivu.

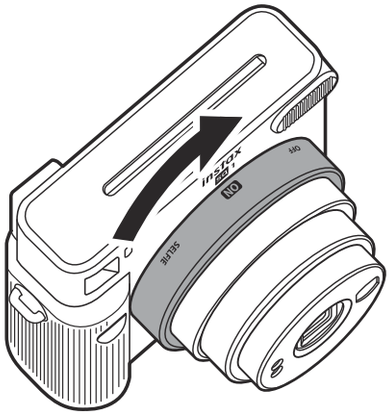

2 Držte fotoaparát pevně oběma rukama tak, aby vaše tvář byla vzdálena 30 až 50 cm od konce objektivu.

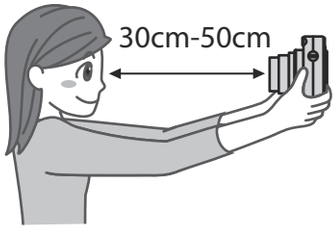

3 Ověřte kompozici pomocí zrcátka pro autoportréty a poté pořiďte snímek stisknutím tlačítka spouště.

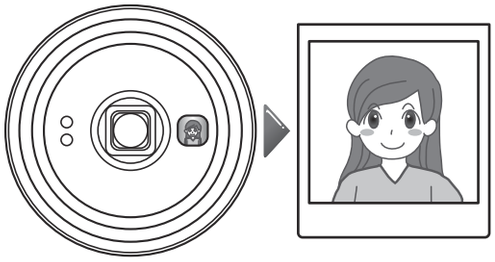

Detailní fotografování zblízka

Pokud fotografujete v režimu selfie, můžete fotoaparát přiblížit k objektu a pořídit detailní snímek zblízka.

1 Pro aktivaci režimu selfie otočte kroužkem objektivu do pozice SELFIE a vysuňte tubus objektivu.

2 Držte fotoaparát tak, aby byla značka ◯ v hledáčku umístěna mírně vpravo nahoře od středu objektu, a poté stisknutím tlačítka spouště pořiďte snímek.

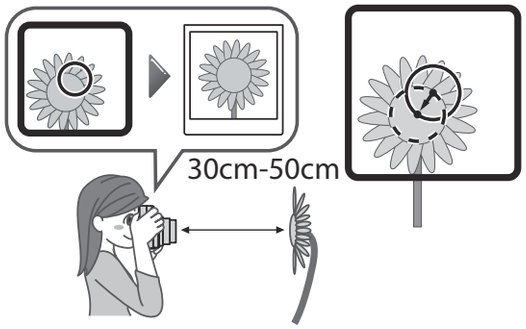

CS

Opatření a pokyny pro fotografování

Opatření a pokyny pro držení fotoaparátu

Správný způsob držení

Nezakrývejte krycí sklíčko blesku prstem.

Nezakrývejte prstem čidlo světla blesku a světelné čidlo AE.

- Dejte pozor na to, aby prst nebo popruh nezakrývaly čidlo světla blesku, světelné čidlo AE, krycí sklíčko blesku, objektiv nebo výstupní štěrbinu filmu.
- Při fotografování vodorovně držte fotoaparát tak, aby bylo krycí sklíčko blesku nahoře.
- Nefotografujte v místech, kde je zakázáno fotografování s bleskem.
- Při držení fotoaparátu ho nedržte za tubus objektivu. Hotové fotografie mohou být nepříznivě ovlivněny.
- Podívejte se do hledáčku tak, aby se značka ◯ v hledáčku objevila uprostřed.
- Při stisknutí tlačítka spouště dejte pozor, abyste se nedotknuli objektivu.

Vzdálenosti pro Normální režim a režim Selfie

- V normálním režimu pořizujte fotografie ve vzdálenosti nejméně 0,5 m od objektu. Pracovní dosah blesku je přibližně 2,2 m.
- Pokud držíte fotoaparát blíže než 0,5 m od objektu, použijte režim selfie. Režim selfie slouží k zachycení detailů v rozmezí vzdálenosti 30 až 50 cm od objektu.

Stavy kontrolky nabíjení blesku a řešení chyb

Stav kontrolky nabíjení blesku	Popis
Svítí	Připraven k pořízení fotografie.
Vypnutá	Fotoaparát je vypnutý.
Bliká pomalu	Probíhá nabíjení blesku. Počkejte, dokud se kontrolka nabíjení blesku nerozsvítí. Dokončení nabíjení obvykle trvá 3 až 10 sekund.
Bliká rychle	Došlo k chybě.

Hlavní chyby	Příčina a řešení
Kontrola baterie odhalila chybu	Blesk nelze nabít, protože napětí baterie je nedostatečné. Vyměňte baterie za nové.
Film se zasekl	Nevytahujte film násilím. Vyjmutí a opětovné vložení baterií při zapnutém napájení může odblokovat vysunutí filmu.

Bezpečnostní opatření

- **Nepoužívejte tento výrobek a jeho příslušenství k jiným účelům než k fotografování.**
- **Tento výrobek byl navržen s ohledem na bezpečnost, ale přesto si pozorně přečtěte následující bezpečnostní opatření a poté výrobek používejte řádným způsobem.**
- **Po přečtení této Uživatelské příručky ji uschovejte na snadno přístupném místě, kde do ní budete moci kdykoli nahlédnout.**

⚠ VAROVÁNÍ

Tímto se označuje případ, kdy může nedodržení pokynů nebo nesprávné zacházení vést ke smrti nebo k vážnému zranění.

- Tento výrobek nerozebírejte. Může dojít k úrazu elektrickým proudem.
- Nedotýkejte se tohoto výrobku, pokud dojde k odhalení jeho vnitřku v důsledku pádu atd. Tento výrobek obsahuje vysokonapěťové obvody, které mohou způsobit úraz elektrickým proudem.
- Pokud zaznamenáte cokoliv neobvyklého, jako je zahřívající se fotoaparát (baterie), z fotoaparátu vycházející kouř nebo zápach spáleniny, okamžitě vyjměte baterie. Může dojít k požáru nebo popáleninám (při vyjímání baterií buďte opatrní, abyste se nespálili).
- Nikdy nefotografujte s bleskem osoby jedoucí na kole, řídící vozidlo, jedoucí na skateboardu, jedoucí na koni a podobně. Blesk může někoho překvapit, rozptýlit jeho pozornost, vyplašit zvířata, a způsobit tak nehodu.
- Pokud fotoaparát spadne do vody nebo pokud se do fotoaparátu dostane voda nebo kovový či jiný cizí předmět, okamžitě vyjměte baterie. Může dojít k tvorbě tepla nebo k požáru.
- Nepoužívejte fotoaparát v místech výskytu hořlavého plynu nebo v blízkosti otevřeného paliva, benzínu, ředidla nebo jiné těkavé látky, která může uvolňovat nebezpečné výpary. V opačném případě by mohlo dojít k explozi nebo k požáru.
- Fotoaparát udržujte mimo dosah kojenců a malých dětí. Může dojít ke zranění.
- Baterie nerozebírejte, nezahřívejte, nevhazujte je do ohně ani je nezkratujte. Baterie mohou prasknout.
- Používejte pouze baterie CR2. Při použití jiných baterií může dojít k tvorbě tepla nebo ke vzniku požáru.
- Baterie uchovávejte mimo dosah dětí. Dítě může baterii náhodně spolknout. V případě, že dojde k polknutí baterie, okamžitě vyhledejte lékařskou pomoc.

⚠ UPOZORNĚNÍ

Tímto se označuje případ, kdy může nedodržení pokynů nebo nesprávné zacházení vést ke zranění nebo k hmotným škodám.

- Tento výrobek nenamáčejte, ani s ním nezacházejte vlhkýma rukama. Může dojít k úrazu elektrickým proudem.
- Používání blesku příliš blízko něčích očí může dotyčnou osobu krátkodobě oslnit. Buďte opatrní při fotografování kojenců a malých dětí.
- Při vkládání baterií CR2 dejte pozor na to, aby vzhledem k polaritě ⊕ a ⊖ nedošlo k nesprávnému vložení baterií. V důsledku poškození fotoaparátu nebo vytékání kapaliny z baterie může dojít ke škodám v okolí.
- Nedotýkejte se pohyblivých částí uvnitř fotoaparátu. Mohli byste se zranit.

Manipulace

■ Manipulace s fotoaparátem

1. Fotoaparát je přesným nástrojem, proto jej nenamáčejte, nenechte jej spadnout ani jej nevystavujte nárazům. Rovněž neumisťujte fotoaparát tam, kde bude vystaven písku.
2. Před použitím komerčně dostupného popruhu zkontrolujte pevnost daného popruhu. Při používání popruhu pro mobilní telefony a chytré telefony buďte obzvláště opatrní, protože tyto popruhy jsou určeny pro lehké přístroje.
3. Pokud fotoaparát delší dobu nepoužíváte, vyjměte baterie a uchovávejte je na místech, kde nebudou vystaveny teplu, prachu a vlhkosti.
4. Nečistoty a prach z okénka hledáčku apod. odstraňte ofukovacím balónkem a lehkým otřením jemným hadříkem.
5. K setření nečistot nepoužívejte rozpouštědlo, jako je například ředidlo nebo alkohol.
6. V žádném případě nenechávejte fotoaparát zavřený v motorovém vozidle, na jiném horkém místě, na vlhkém místě, na pláži atd.
7. Těkavé látky proti molům, jako například naftalín, budou mít negativní vliv na fotoaparát a film. Ve skříni se zásuvkami atd. neponechávejte fotoaparát ani film spolu s kuličkami proti molům.
8. Teplotní rozsah pro provoz fotoaparátu je +5 °C až +40 °C.
9. U tohoto fotoaparátu může občas dojít k selhání, protože je řízen mikropočítačem. Pokud fotoaparát nefunguje, vyjmutím a opětovným vložením baterií resetujte fotoaparát.

■ Manipulace s filmem a fotografiemi instax SQUARE

Podrobnosti o zacházení s filmem a fotografiemi najdete v pokynech k instantnímu filmu FUJIFILM instax SQUARE.

1. Film uchovávejte na chladném místě. Zejména nenechávejte film po dlouhou dobu na extrémně horkém místě, například v uzavřeném motorovém vozidle.
2. Po vložení do fotoaparátu použijte film co nejdříve.
3. Pokud byl film uchováván na místě s extrémně nízkou nebo vysokou teplotou, nechte jej před zahájením fotografování přizpůsobit se normální teplotě.
4. Použijte film před datem exspirace uvedeném na obalu.
5. Nevystavujte jej kontrolním prohlídkám zavazadel na letišti ani jiným silným zdrojům rentgenového záření. Nepoužitý film je náchylný k působení mlhy atd. Doporučujeme, abyste film přenášeli do letadla v příručním zavazadle (další informace získáte na příslušném letišti).
6. Nevystavujte fotografie silnému světlu a uchovávejte je na chladném a suchém místě.
7. Nedělejte do filmu otvory ani film neroztrhněte nebo nepřeřízněte. Nepoužívejte poškozený film.
8. Film tohoto fotoaparátu neřezejte ani nerozebírejte, protože obsahuje černou žíravou alkalickou pastu. Zejména dávejte pozor, aby nemohly děti nebo domácí zvířata vzít film do úst. Také dejte pozor na to, aby se tato pasta nedostala do kontaktu s pokožkou a s oděvy.
9. Pokud se u nepoužitého filmu náhodně dotknete pasty, ihned ji omyjte velkým množstvím vody. Pokud se pasta dostane do kontaktu s očima nebo ústy, opláchněte postiženou oblast a poté vyhledejte lékařskou pomoc. Alkalita tohoto filmu zeslábne přibližně 10 minut po vysunutí fotografie z fotoaparátu.

■ **Upozornění ohledně zacházení s filmem a hotovými fotografiemi**

Podrobnosti naleznete v návodu k použití instantního filmu FUJIFILM instax SQUARE.

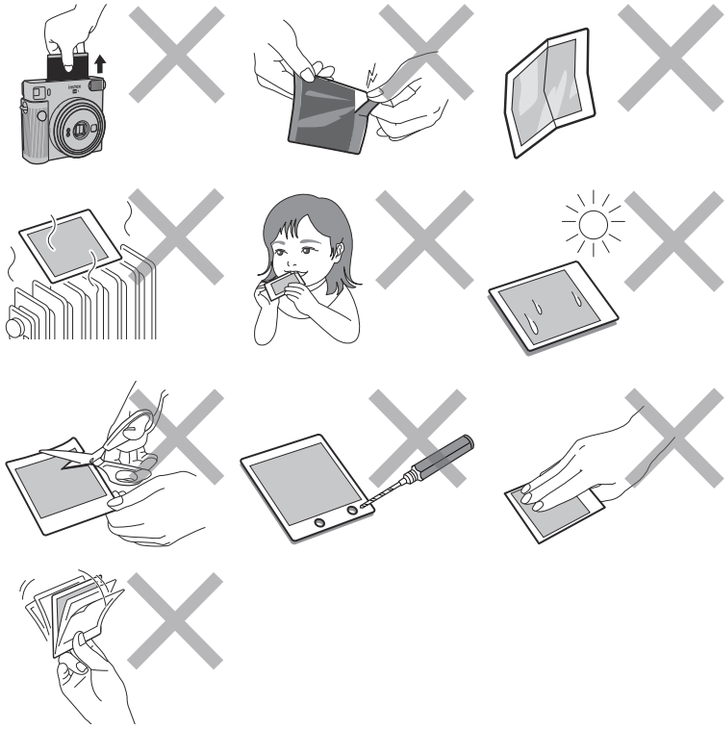

CE	Značka „CE“ znamená, že tento přístroj splňuje požadavky Evropské unie (EU) z hlediska bezpečnosti a ochrany veřejného zdraví, životního prostředí a spotřebitele. („CE“ je zkratka výrazu Conformité Européenne.)

■ **Na vnitřní straně zadního krytu fotoaparátu jsou umístěna zákonem vyžadovaná zobrazení o shodě s předpisy.**

Likvidace elektrických a elektronických zařízení v soukromých domácnostech
Likvidace použitých elektrických a elektronických zařízení
(Platí v Evropské unii a dalších evropských zemích se samostatnými systémy sběru odpadu)

Tento symbol na produktu nebo v návodu k obsluze a záručním listu a/nebo na jeho obalu znamená, že s tímto produktem nesmí být zacházeno jako s běžným domovním odpadem. Místo toho je třeba jej odevzdat na sběrném místě pro recyklaci elektrických a elektronických zařízení. Zajištěním správné likvidace tohoto výrobku pomůžete zabránit případným negativním vlivům na životní prostředí a lidské zdraví, které by jinak byly způsobeny nevhodnou likvidací tohoto výrobku.
Recyklace materiálů pomůže zachovat přírodní zdroje.
O podrobnější informace o recyklaci tohoto výrobku požádejte váš místně příslušný úřad, službu pro likvidaci domácího odpadu nebo na obchod, kde jste výrobek zakoupili.
V zemích mimo EU: pokud si přejete tento výrobek zlikvidovat, obraťte se prosím na místní úřad a zeptejte se na správný způsob likvidace.

Tento symbol na bateriích či akumulátorech znamená, že s těmito bateriemi nesmí být zacházeno jako s běžným domovním odpadem.

Pro zákazníky v Turecku:
EEE je v souladu se směrnicí.

Technické údaje

Film	Instantní film FUJIFILM instax SQUARE
Fotografický snímek Velikost	62 mm × 62 mm
Objektiv	2 komponenty, 2 členy, f = 65,75 mm, 1:12,6
Hledáček	Obrácený Galileův hledáček, 0,4×, s bodem pro cílení
Rozsah fotografování	0,3 m a více (od 0,3 m do 0,5 m použijte režim selfie)
Spoušť	Programovaná elektronická spoušť 1/2 až 1/400 s. Pomalá synchronizace pro nízké osvětlení
Nastavení expozice	Automatické, Lv 5,0 až 15,5 (ISO 800)
Vysunutí filmu	Automatické
Film Čas vyvolání	Přibl. 90 sekund (mění se v závislosti na okolní teplotě)
Blesk	Konstantní odpalovaný blesk (automatické nastavení světla), doba obnovení: 7,5 sekundy nebo méně (při použití nových baterií), pracovní dosah blesku: 0,3 až 2,2 m
Zdroj napájení	Dvě lithiové baterie (CR2), kapacita: přibl. 30 filmových kazet instax SQUARE (za testovacích podmínek firmy FUJIFILM)
Čas automatického vypnutí	Po 5 minutách
Ostatní	Zahrnuje počitadlo snímků a průhledítko pro filmovou kazetu
Rozměry	130,7 mm × 118,6 mm × 57,5 mm
Hmotnost	390 g (bez baterií, popruhů a filmu)

Informace o sledovatelnosti v Evropě

Výrobce: FUJIFILM Corporation
7-3, Akasaka 9-Chome, Minato-ku, Tokio
Japonsko
Oprávněný zástupce v Evropě:
FUJIFILM Europe GmbH
Balcke-Duerr-Allee 6, 40882 Ratingen
Německo
Dovozce do EU: FUJIFILM Europe B.V.
Oudenstaart 1, 5047 TK Tilburg
Nizozemsko
product.safety.eu@fujifilm.com
Dovozce do Spojeného království: FUJIFILM UK Limited
Fujifilm House, Whitbread Way,
Bedford, Bedfordshire, MK42 0ZE
UK (Spojene kralovstvi)

- **Informácie o tom, ako vkladať batérie a ako vkladať a vyberať kazetu s fotografickým materiálom instax SQUARE, nájdete na stranách 3 až 6.**

Názvy častí

Predná strana

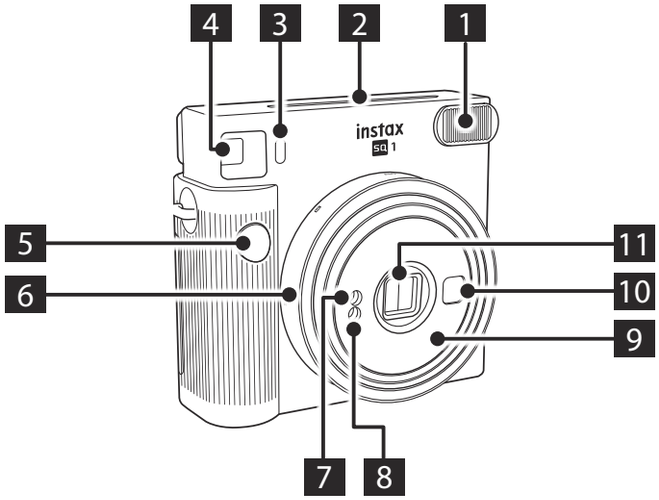

Zadná strana

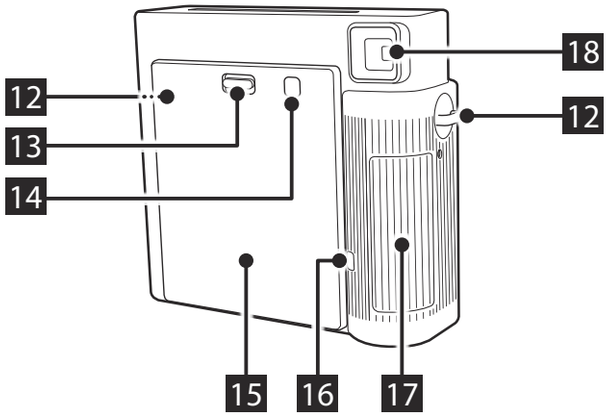

1 Čelná plocha svetla blesku
2 Štrbina na vysúvanie fotografií
3 Kontrolka nabíjania blesku
4 Hľadáčik
5 Tlačidlo spúšte
6 Krúžok objektívu/Napájanie
7 Senzor svetla automatickej expozície
8 Senzor svetla blesku
9 Tubus objektívu
10 Zrkadlo na autoportrét
11 Kryt objektívu/Objektív
12 Očko na remienok
13 Poistka zadného krytu
14 Kontrolné okienko vloženia fotografického materiálu
15 Zadný kryt
16 Počítadlo fotografického materiálu
17 Kryt priestoru batérií
18 Okulár hľadáčika

Zhotovovanie snímok

Zadný kryt neotvárajte, kým neminiete všetok fotografický materiál. V opačnom prípade sa zvyšok fotografického materiálu exponuje, zafarbí na bielo a už ho nebudete môcť použiť.

1 Fotoaparát zapnete otočením krúžku objektívu do polohy ON.

Hlaveň objektívu sa vysunie, indikátor nabíjania blesku začne blikať a potom sa rozsvieti. (Blikanie znamená, že sa blesk nabíja.)

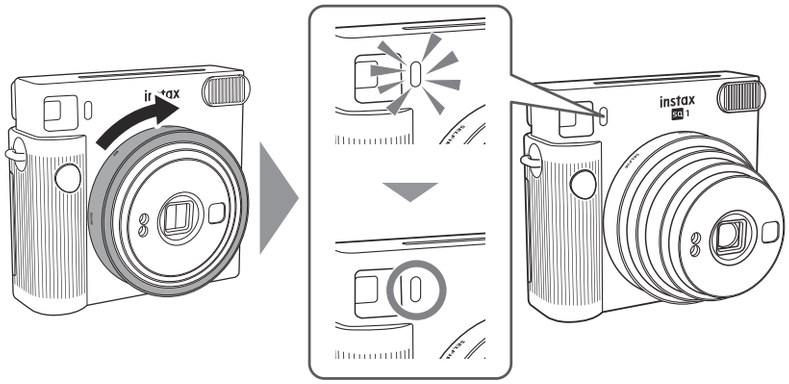

2 Držte fotoaparát, pozerajte sa do hľadáčika fotoaparátu, aby ste mohli vytvoriť požadovanú kompozíciu záberu, a stlačte tlačidlo spúšte.

* Tlačidlo spúšte sa nedá stlačiť počas nabíjania blesku.

3 Keď fotoaparát prestane vydávať zvuk vysúvajúcej sa fotografie, uchopte okraj vysunutej fotografie a vyberte ju.

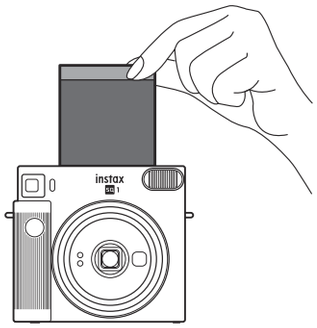

Počítadlo fotografického materiálu klesá v číselnom poradí, pričom odpočítava od „10“ pri každej zhotovenej fotografii. Po dokončení filmu a po zhotovení poslednej fotografie sa zobrazí „0“.

4 Po dokončení fotografovania vypnite fotoaparát otočením krúžku objektívu do polohy OFF.

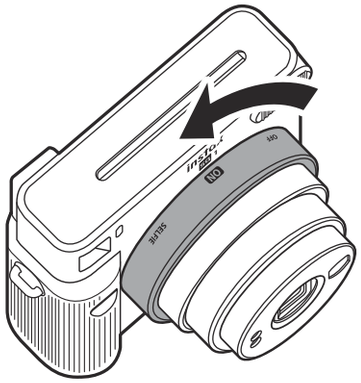

V prípade poruchy fotoaparátu vyberte z neho batérie, keď je zapnutý, a potom ich znovu vložte, aby sa fotoaparát resetoval.

SK

Snímanie fotografií v režime autoportrétu

Snímanie autoportrétu

Ak snímate v režime autoportrétu, môžete zhotoviť snímku vlastnej osoby pomocou zrkadla na autoportrét na prednej strane fotoaparátu, aby ste overili svoju expozíciu.

1 Otočte krúžok objektívu do polohy SELFIE a vytiahnite objektív do režimu autoportrétu.

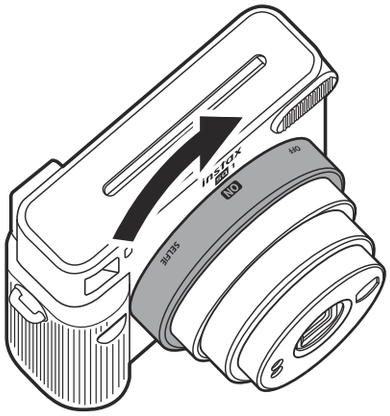

2 Fotoaparát držte pevne obidvomi rukami tak, aby bola vaša tvár vzdialená 30 až 50 cm od konca objektívu.

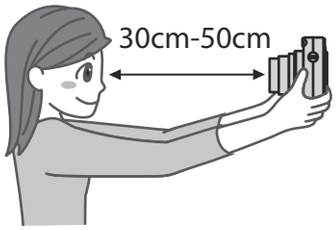

3 Overte kompozíciu záberu pomocou zrkadla na autoportrét a potom stlačením spúšte zhotovte fotografiu.

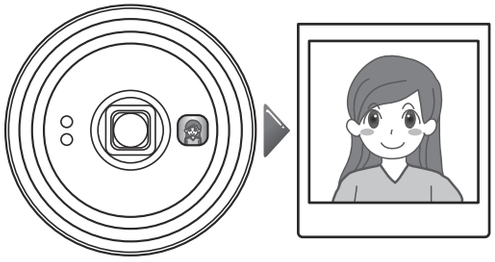

Zhotovovanie záberov zblízka

Ak snímate v režime autoportrétu, môžete posunúť fotoaparát blízko objektu a zhotoviť záber zblízka.

1 Otočte krúžok objektívu do polohy SELFIE a vytiahnite objektív do režimu autoportrétu.

2 Fotoaparát držte tak, aby značka ○ v hľadáčiku bola mierne v pravom hornom rohu stredu objektu, potom stlačením tlačidla spúšte zhotovte fotografiu.

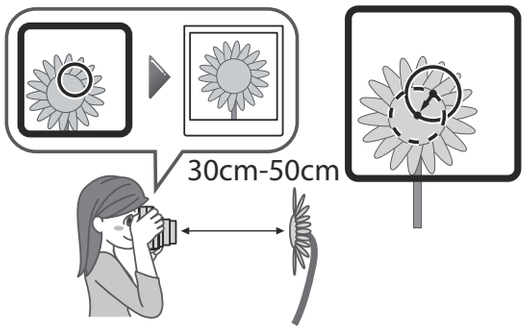

SK

Opatrenia pri fotografovaní

Opatrenia pri držaní fotoaparátu

Správny spôsob držania

Blesk nezakrývajte prstom

Senzor svetla blesku a senzor svetla automatickej expozície nezakrývajte prstom

- Dávajte pozor, aby prst ani remienok nezakrývali senzor svetla blesku, senzor svetla automatickej expozície, blesk, objektív alebo štrbinu na vysúvanie fotografií.
- Pri fotografovaní horizontálnej snímky držte fotoaparát tak, aby bol blesk hore.
- Fotografie nesnímajte na miestach, kde je zakázané fotografovanie s bleskom.
- Keď držíte fotoaparát, nedržte ho za hlaveň objektívu. Hotové fotografie môžu byť nepriaznivo ovplyvnené.
- Do hľadáčika sa pozerajte tak, aby sa značka ◯ v hľadáčiku zobrazovala v strede.
- Pri stláčaní tlačidla spúšte dávajte pozor, aby ste sa nedotýkali objektívu.

Vzdialenosti pre normálny režim a režim autoportrét

- V normálnom režime snímajte fotografiu vo vzdialenosti najmenej 0,5 m od objektu. Efektívny dosah blesku je až približne 2,2 m.
- Ak držíte fotoaparát bližšie ako 0,5 m od objektu, použite režim autoportrétu. Režim autoportrétu použite na zachytenie záberu zblízka v rozmedzí 30 až 50 cm.

Stavy indikátora nabíjania blesku a riešenia chýb

Stav indikátora nabíjania blesku	Popis
Svieti	Pripravený nasnímať fotografiu.
Vypnutie	Fotoaparát je vypnutý.
Pomaly bliká	Nabíjanie blesku. Počkajte, kým sa nerozsvieti indikátor nabíjania blesku. Dokončenie nabíjania zvyčajne trvá 3 až 10 sekúnd.
Rýchlo bliká	Vyskytla sa chyba.

Hlavné chyby	Príčina a riešenie
Zlyhanie kontroly batérie	Blesk sa nedá nabiť kvôli nedostatočnému napätiu batérie. Vymeňte batérie za nové.
Zaseknutie fotografického materiálu	Fotografický materiál nevyťahujte nasilu. Fotografický materiál sa možno bude dať vysunúť, keď vyberiete a opätovne vložíte batérie, keď je fotoaparát zapnutý.

Bezpečnostné opatrenia

- **Tento výrobok a jeho príslušenstvo nepoužívajte na iné účely ako na snímanie fotografií.**
- **Tento výrobok bol navrhnutý s ohľadom na bezpečnosť, pozorne si však prečítajte nasledujúce bezpečnostné opatrenia a potom výrobok správne používajte.**
- **Túto používateľskú príručku po prečítaní uchovávajte na ľahko dostupnom mieste, kde ju môžete v prípade potreby použiť.**

⚠ VÝSTRAHA

Označuje záležitosť, ktorá môže mať za následok smrť alebo vážne poranenie, ak ju budete ignorovať alebo nesprávne riešiť.

Tento výrobok nerozoberajte. Hrozí riziko zasiahnutia elektrickým prúdom.

Tohto výrobku sa nedotýkajte, ak napr. v dôsledku pádu atď. došlo k odhaleniu jeho vnútra. Tento výrobok obsahuje obvody vysokého napätia, ktoré môžu spôsobiť zasiahnutie elektrickým prúdom.

Ak si všimnete niečo neobvyklé, ako napríklad, že sa fotoaparát (batérie) veľmi zohreje, vychádza z neho dym alebo z neho cítiť zápach spálenia, okamžite vyberte batérie. Mohlo by dôjsť k požiaru alebo popáleniu (pri vyberaní batérií buďte opatrní, aby ste sa nepopálili).

S bleskom nikdy nefotografujte ľudí, ktorí idú na bicykli, šoférujú, jazdia na skateboarde alebo na koni a podobne. Blesk môže prekvapiť, znepokojiť, vystrašiť zvieratá a inak spôsobiť nehodu.

Ak vám fotoaparát spadne do vody alebo ak sa doň dostane voda alebo kov alebo iný cudzí predmet, okamžite vyberte batérie. Mohlo by dôjsť ku generovaniu tepla alebo vzniku požiaru.

Tento fotoaparát nepoužívajte na miestach, kde sa vyskytuje horľavý plyn ani blízko otvoreného benzínu, benzénu, riedidla či iných nestabilných látok, ktoré môžu uvoľňovať nebezpečné výpary. V opačnom prípade by mohlo dôjsť k výbuchu alebo požiaru.

Tento výrobok uchovávajte mimo dosahu dojčiat a malých detí. Mohlo by dôjsť k poraneniu.

Batérie nerozoberajte, nezahrievajte, nehádžte do ohňa ani ich neskratujte. Batérie by mohli prasknúť.

Používajte len batérie CR2. Ak sa použijú iné batérie, môže dôjsť ku generovaniu tepla alebo k vzniku požiaru.

Batérie uchovávajte mimo dosahu dojčiat. Malé dieťa by mohlo náhodne prehltnúť batériu. V prípade prehltnutia batérie okamžite vyhľadajte lekársku pomoc.

⚠ UPOZORNENIE

Označuje záležitosť, ktorá môže viesť k poraneniu alebo fyzickému poškodeniu, ak danú vec budete ignorovať alebo nesprávne riešiť.

Dávajte pozor, aby nedošlo k navlhnutiu tohto výrobku ani s ním nikdy nemanipulujte mokrými rukami. Hrozí riziko zasiahnutia elektrickým prúdom.

Použitie blesku príliš blízko očí osoby môže krátkodobo ovplyvniť jej zrak. Pri zhotovovaní fotografií dojčiat a malých detí buďte opatrní.

Pri vkladaní batérií CR2 dávajte pozor, aby ste nezamenili polaritu ⊕ a ⊖. V prípade poškodenia fotoaparátu alebo vytečenia tekutiny z batérie môže dôjsť k poškodeniu okolia.

Nedotýkajte sa pohyblivých častí vo vnútri fotoaparátu. Mohlo by dôjsť k vášmu poraneniu.

Manipulácia

■ Manipulácia s fotoaparátom

1. Fotoaparát je presný nástroj, preto nedovoľte, aby došlo k jeho namočeniu, pádu a ani ho nevystavujte nárazom. Fotoaparát neumiestňujte na miesta, kde by mohol byť vystavený piesku.
2. Pred použitím komerčne dostupného remienka skontrolujte jeho pevnosť. Mimoriadne opatrní buďte pri používaní remienka pre mobilné telefóny a smartfóny, pretože takéto remienky sú určené pre ľahké zariadenia.
3. Ak nebudete fotoaparát dlhší čas používať, vyberte batérie a uložte ich na miesto, kde budú mimo pôsobenia tepla, prachu a vlhkosti.
4. Nečistoty a prach z okienka hľadáčika atď. odstraňujte pomocou dúchadla a jemným poutieraním mäkkou handričkou.
5. Na utieranie znečistenia nepoužívajte rozpúšťadlá, ako sú riedidlo či alkohol.
6. Fotoaparát nenechávajte v zatvorenom motorovom vozidle, na inom horúcom mieste, na vlhkom mieste, na pláži atď.
7. Plynný odpudzovač molí, ako je naftalén, nepriaznivo pôsobí na fotoaparát a fotografický materiál. Fotoaparát a fotografický materiál nenechávajte v komodách atď. s guľôčkami proti moliam.
8. Rozsah prevádzkových teplôt tohto fotoaparátu je +5 °C až +40 °C.
9. Keďže je tento fotoaparát riadený mikropočítačom, príležitostne môže dôjsť k jeho zlyhaniu. Ak nefunguje správne, vyberte a znova vložte batérie, aby sa resetoval fotoaparát.

■ Manipulácia s fotografickým materiálom a fotografiami instax SQUARE

Podrobné informácie o manipulácii s fotografickým materiálom a fotografiami nájdete v pokynoch týkajúcich sa fotografického materiálu s okamžitým vyvolaním FUJIFILM instax SQUARE.

1. Fotografický materiál uchovávajte na chladnom mieste. Fotografický materiál hlavne nenechávajte na extrémne horúcom mieste, napríklad v zatvorenom motorovom vozidle, dlhší čas.
2. Fotografický materiál použite čo najskôr po vložení do fotoaparátu.
3. Ak ste mali fotografický materiál uložený na mieste, kde je veľmi nízka alebo vysoká teplota, pred snímaním fotografií ho nechajte prispôsobiť sa normálnej teplote.
4. Fotografický materiál použite pred dátumom exspirácie, ktorý je uvedený na obale.
5. Vyhnite sa kontrole batožiny na letisku a inému vystaveniu silnému röntgenovému žiareniu. Nepoužitý fotografický materiál je náchylný na zahmlievanie atď. Odporúčame vám, aby ste fotografický materiál niesli do lietadla v príručnej batožine (ďalšie informácie získate na príslušnom letisku).
6. Fotografie nevystavujte silnému svetlu a skladujte ich na chladnom a suchom mieste.
7. Do fotografického materiálu nerobte diery ani ho netrhajte alebo nerežte. Fotografický materiál nepoužívajte, ak je poškodený.
8. Fotografický materiál pre tento fotoaparát nerežte ani nerozoberajte, pretože obsahuje čiernu žieravú alkalickú pastu. Pri deťoch a zvieratách buďte mimoriadne opatrní, aby si fotografický materiál nedali do úst. Dbajte tiež na to, aby sa pasta nedostala do kontaktu s pokožkou a oblečením.
9. Ak sa náhodou dotknete pasty nepoužitého fotografického materiálu, okamžite ju umyte veľkým množstvom vody. Ak sa pasta dostane do kontaktu s očami alebo ústami, miesto opláchnite a vyhľadajte lekársku pomoc. Zásaditosť tohto fotografického materiálu klesne približne 10 minút po vysunutí fotografie z fotoaparátu.

■ **Upozornenia týkajúce sa zaobchádzania s fotografickým materiálom a hotovými fotografiami**
Podrobné informácie nájdete v pokynoch týkajúcich sa fotografického materiálu s okamžitým vyvolaním FUJIFILM instax SQUARE.

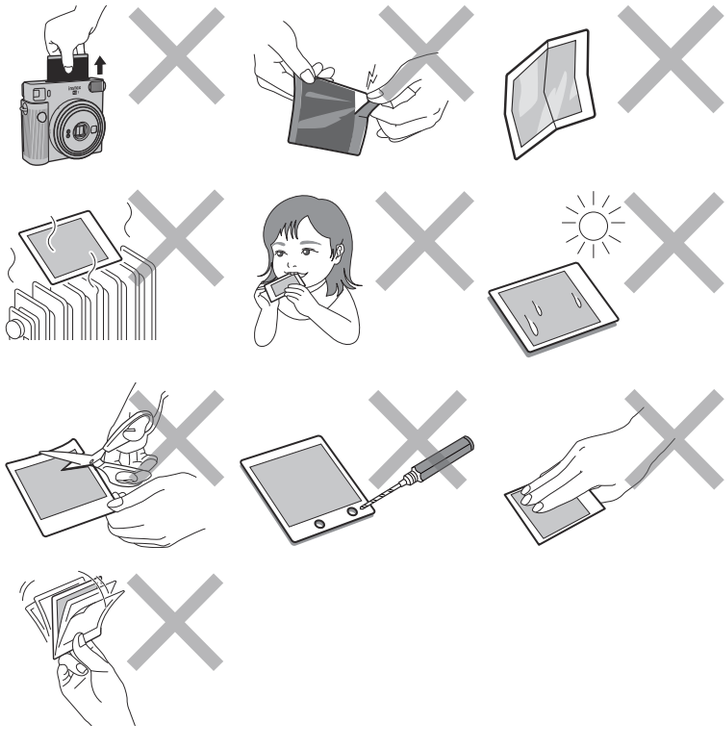

CE	Značka „CE“ potvrdzuje, že tento výrobok spĺňa požiadavky Európskej únie (EÚ) týkajúce sa bezpečnosti, verejného zdravia, životného prostredia a ochrany spotrebiteľa. („CE“ je skratka Conformité Européenne).

■ **Zobrazenie dodržania predpisov, ktoré sa vyžadujú z právneho hľadiska, sa nachádza na vnútornej strane zadného krytu fotoaparátu.**

Likvidácia elektrických a elektronických zariadení v súkromných domácnostiach
Likvidácia použitých elektrických a elektronických zariadení
(Platí v Európskej únii a iných európskych krajinách so systémami separovaného zberu)

Tento symbol na výrobku alebo v príručke a záručnom liste a/alebo na obale znamená, že s týmto výrobkom sa nesmie zaobchádzať ako s komunálnym odpadom. Namiesto toho ho musíte odniesť na príslušné zberné miesto určené na recykláciu elektrických a elektronických zariadení.
Zabezpečením správnej likvidácie tohto výrobku pomôžete zabrániť potenciálnym negatívnym dôsledkom na životné prostredie a zdravie ľudí, ktoré by inak mohli byť spôsobené nevhodnou likvidáciou tohto výrobku.
Recyklácia materiálov pomôže zachovať prírodné zdroje. Podrobnejšie informácie o recyklácii tohto výrobku si vyžiadajte na vašom miestnom úrade, v spoločnosti, ktorá poskytuje zber vášho komunálneho odpadu alebo v obchode, kde ste výrobok zakúpili.
V krajinách mimo EÚ: ak chcete tento výrobok zlikvidovať, kontaktujte vaše miestne úrady a opýtajte sa na správny spôsob likvidácie.

Tento symbol na batériách alebo akumulátoroch znamená, že s týmito batériami nesmiete zaobchádzať ako s domácim odpadom.

Pre zákazníkov v Turecku:
EEZ je v súlade so smernicou.

Technické údaje

Fotografický materiál	Fotografický materiál s okamžitým vyvolaním FUJIFILM instax SQUARE
Veľkosť fotografie	62 mm × 62 mm
Objektív	2 komponenty, 2 optické prvky, f = 65,75 mm, 1:12,6
Hľadáčik	Opačný galileovský hľadáčik, 0,4×, s reguláciou cieľového bodu
Rozsah snímania	0,3 m a viac (od 0,3 m do 0,5 m používajte režim autoportrétu)
Uzávierka	Naprogramovaná elektronická uzávierka 1/2 až 1/400 sek. Pomalá synchronizácia pri slabom osvetlení
Ovládanie expozície	Automatické, Lv 5,0 až 15,5 (ISO 800)
Vysúvanie fotografického materiálu	Automatické
Fotografický materiál Čas vyvolávania	Približne 90 sekúnd (mení sa v závislosti od okolitej teploty)
Blesk	Nepretržitý blesk (automatické nastavenie svetla), doba nabíjania: 7,5 sekundy alebo menej (pri použití nových batérií), efektívny dosah blesku: 0,3 až 2,2 m
Napájanie	Dve lítiové batérie (CR2), kapacita: približne 30 balení fotografického materiálu instax SQUARE (za testovacích podmienok spoločnosti FUJIFILM)
Čas automatického vypnutia	Po 5 minútach
Ďalšie	Obsahuje počítadlo fotografického materiálu a kontrolné okienko vloženia fotografického materiálu
Rozmery	130,7 mm × 118,6 mm × 57,5 mm
Hmotnosť	390 g (bez batérií, remienka a fotografického materiálu)

Informácie o možnosti vysledovania v Európe

Výrobca: FUJIFILM Corporation
7-3, Akasaka 9-Chome, Minato-ku, Tokio
Japonsko
Autorizovaný zástupca v Európe:
FUJIFILM Europe GmbH
Balcke-Duerr-Allee 6, 40882 Ratingen
Nemecko
Dovozca pre EÚ: FUJIFILM Europe B.V.
Oudenstaart 1, 5047 TK Tilburg
Holandsko
product.safety.eu@fujifilm.com
Dovozca pre Spojené kráľovstvo: FUJIFILM UK Limited
Fujifilm House, Whitbread Way,
Bedford, Bedfordshire, MK42 0ZE
Spojené kráľovstvo

- **Az elemek behelyezésének és az instax SQUARE filmcsomag behelyezésének és eltávolításának módját illetően lásd a 3-6. oldalt.**

Az egyes részek elnevezése

Eleje

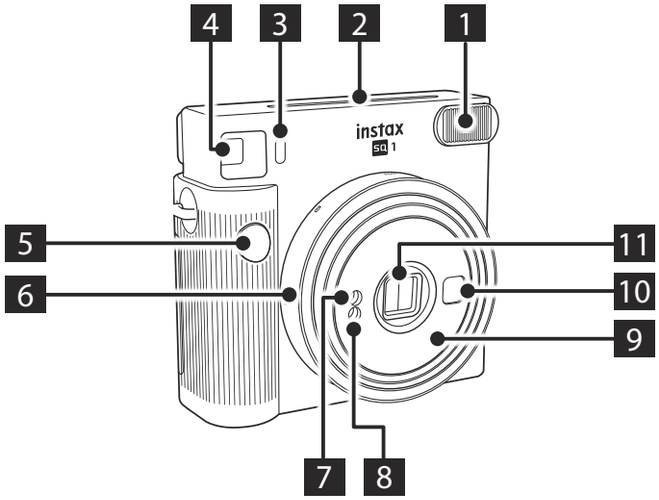

Hátulja

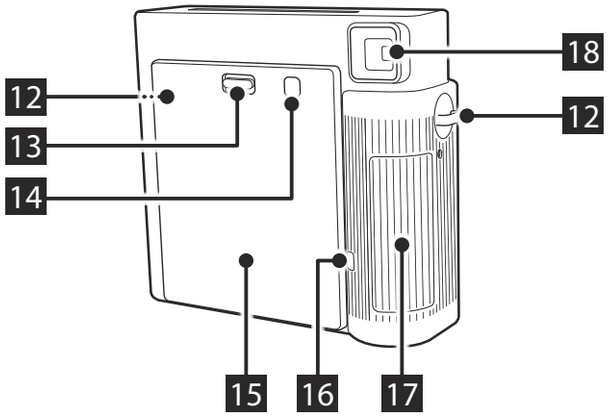

1 Vakulámpa
2 Filmkiadó nyílás
3 Vakutöltő lámpa
4 Kereső
5 Exponáló gomb
6 Objektívgyűrű/Teljesítmény
7 AE fényérzékelő
8 Vaku fényérzékelő
9 Objektívtartó
10 Szelfi tükör
11 Védőfedél/Objektív
12 Szíjrögzítési pont
13 Hátsó fedél zárja
14 Film ellenőrző ablak
15 Hátsó fedél
16 Filmszámláló
17 Elemtartó fedele
18 Kereső szemlencséje

Fényképek készítése

A hátsó fedelet a teljes filmcsomag felhasználása előtt nem szabad kinyitni. Ellenkező esetben a film megmaradt része fényt kap és fehér színűvé válik, és már nem használható fel.

1 Kapcsolja be a fényképezőgépet az objektívgyűrű ON állásba forgatásával.

Az objektívtartó kinyúlik, a vakutöltő lámpa villog, majd világít. (A villogás, azt jelzi, hogy a vaku tölt.)

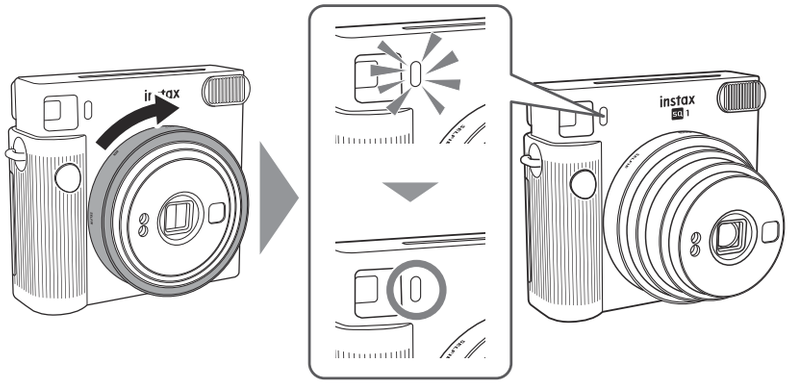

2 Tartsa a fényképezőgépet, nézzen bele a fényképezőgép keresőjébe a kép megkomponálásához, majd nyomja meg az exponáló gombot.

* A vaku töltése közben az exponáló gomb nem nyomható le.

3 Ha a film kiadását jelző hang abbamarad, vegye ki a filmet a szélénél fogva.

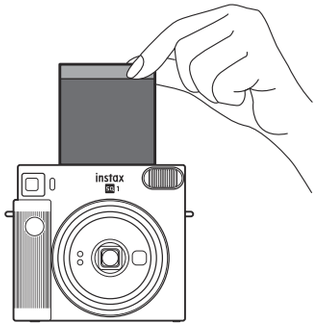

A filmszámláló „10”-ről indulva minden fénykép készítésekor eggyel csökken. A „0” akkor jelenik meg, amikor a film elfogyott és az utolsó fénykép is elkészült.

4 Ha befejezte a fényképezést, kapcsolja ki a fényképezőgépet az objektívgyűrű OFF állásba forgatásával.

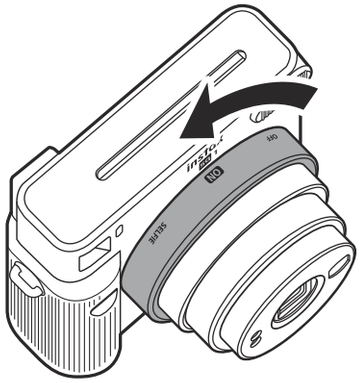

A fényképezőgép meghibásodása esetén, a fényképezőgép újraindításához vegye ki, majd helyezze vissza az elemeket a fényképezőgép bekapcsolt állapotában.

HU

Fényképezés szelfi módban

Önmaga fényképezése

Amennyiben szelfi módban fényképez, a fényképezőgép elején található szelfi tükörrel hagyhatja jóvá az exponálást.

1 Forgassa az objektívgyűrűt SELFIE állásba, és húzza ki az objektívet szelfi módba.

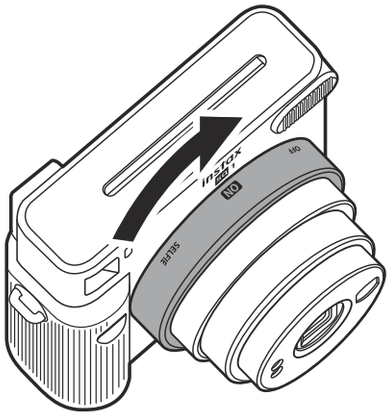

2 Tartsa a fényképezőgépet stabilan két kézzel úgy, hogy az arca a 30–50 cm távolságra legyen az objektívtől.

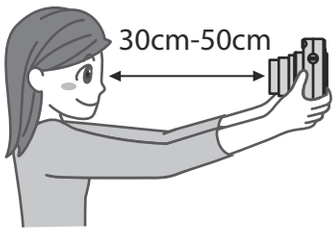

3 Ellenőrizze a kompozíciót a szelfi tükörrel, majd nyomja meg az exponáló gombot a fénykép elkészítéséhez.

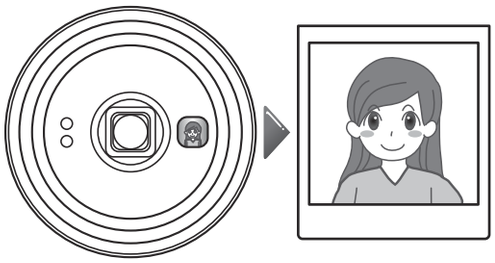

Közeli felvétel készítése

Amennyiben szelfi módban fényképez, közelítse a fényképezőgépet a témához és készítsen közeli felvételt.

1 Forgassa az objektívgyűrűt SELFIE állásba, és húzza ki az objektívet szelfi módba.

2 Tartsa úgy a fényképezőgépet, hogy a ○ jel a keresőben kissé a téma közepének jobb felső részébe essen, majd nyomja meg az exponáló gombot a felvétel elkészítéséhez.

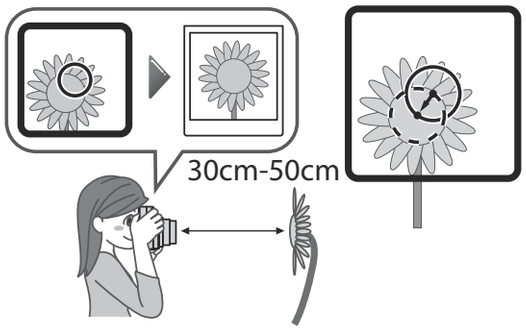

HU

Óvintézkedések a fényképezéssel kapcsolatban

Óvintézkedések a kamera tartását illetően

Helyes tartás

Ujjával ne takarja el a vakulámpát

Ujjával ne takarja el a vaku fényérzékelőt és az AE fényérzékelőt

- Ügyeljen arra, hogy ujja vagy a szíj ne takarja el a vaku fényérzékelőjét, az AE fényérzékelőt, a vakulámpát, az objektívet vagy a filmkiadó nyílást.
- Tartsa úgy a fényképezőgépet, hogy vízszintes kép készítésekor a vakulámpa legyen felül.
- Ne fényképezzen olyan helyen, ahol a vaku használata tilos.
- A fényképezőgép tartása közben ne fogja meg az objektívtartót. A készített kép károsodhat.
- Nézzen bele a keresőbe úgy, hogy az ◯ jel a kereső középső részén jelenjen meg.
- Ne érintse meg az objektívet, amikor megnyomja az exponáló gombot.

Távolságok normál és szelfi mód esetén

- Normál módban a témától legalább 0,5 m távolságra állva fényképezzen. A vaku hatótávolsága körülbelül 2,2 m.
- Használja a szelfi módot, amennyiben a témához 0,5 méternél közelebbre kívánja tartani a fényképezőgépet. Használja a szelfi módot, amennyiben 30-50 cm-es tartományon belülről készít közeli képet.

A vakutöltő lámpa állapotai és hibajavítás

A vakutöltő lámpa állapota	Leírás
Világít	Fényképezésre kész.
Ki	A fényképezőgép ki van kapcsolva.
Lassan villog	A vaku töltése folyamatban. Kérjük, várja meg, amíg a vakutöltő lámpa világítani kezd. A töltés általában 3-10 másodpercet vesz igénybe.
Gyorsan villog	Hiba történt.

Fő hibák	Ok és megoldás
Az elem ellenőrzése sikertelen	A vaku nem tölthető fel, mert az elem feszültsége nem megfelelő. Cserélje ki az elemeket újakra.
Film elakadás	Ne erőltesse a film kihúzását. Az elemek eltávolítása és visszahelyezése a fényképezőgép bekapcsolt állapotában a film kiadásának bekapcsolásához vezethet.

Biztonsági óvintézkedések

- **Ne használja ezt a terméket és tartozékait a fényképezéstől eltérő célra.**
- **A terméket a biztonság figyelembe vételével terveztük, de kérjük, olvassa el figyelmesen az alábbi biztonsági óvintézkedéseket, majd használja a terméket azoknak megfelelően.**
- **A Használati útmutatót átolvasása után tartsa azt biztonságos, könnyen elérhető helyen, hogy szükség esetén kéznél legyen.**

⚠ VIGYÁZAT

Ennek figyelmen kívül hagyása vagy megsértése akár halálhoz vagy súlyos testi sérüléshez is vezethet.

Ne szerelje szét a terméket. Áramütés következhet be.

Ne érintse meg a terméket, ha annak belseje leesés, stb. következtében hozzáférhetővé válik. A termék nagyfeszültségű áramköröket tartalmaz, amelyek áramütést okozhatnak.

Bármilyen rendellenesség esetén, például a fényképezőgép (elemek) felmelegszik, füstöl, vagy égett szagot áraszt, haladéktalanul vegye ki az elemeket. Tűz vagy égés keletkezhet (legyen óvatos, nehogy megégesse magát az elemek eltávolításakor).

Soha ne fényképezzen vakuval kerékpározókat, autóvezetőket, gördeszkázókat, lovagló embereket vagy hasonlókat. A vaku riasztó lehet, elvonhatja a figyelmet, megijesztheti az állatokat, és egyéb módon balesetet okozhat.

Haladéktalanul távolítsa el az elemeket, ha a fényképezőgépet vízbe ejti, vagy a fényképezőgép belsejébe víz, fém darab vagy idegen tárgy kerül. Hőképződés, vagy tűz keletkezhet.

Ne használja a fényképezőgépet gyúlékony gáz vagy nyílt gázolaj, benzol, festékhígító vagy egyéb instabil anyag jelenlétében, amely veszélyes gőzöket bocsát ki. Ellenkező esetben robbanás vagy tűz veszélye áll fenn.

Ne tartsa a terméket csecsemők és kisgyermekek által elérhető helyen. Sérülést okozhat.

Az elemeket ne szedje szét, vagy tegye ki hő hatásának, ne dobja tűzbe, és ne tegye elektromos rövidzárlat alá. Az elemek megrepedhetnek.

Csak CR2 elemeket használjon. Más elemek használata esetén hőképződés vagy tűz keletkezhet.

Tartsa csecsemőktől távol. Egy csecsemő véletlenül lenyelheti az elemet. Az elem lenyelése esetén azonnal forduljon orvoshoz.

⚠ FIGYELEM

Ennek figyelmen kívül hagyása vagy megsértése sérüléshez vagy anyagi kárhoz vezethet.

Ne engedje, hogy a termék vizes legyen, illetve ne nyúljon hozzá vizes kézzel. Áramütés következhet be.

Ha túl közel használja a vakut a portréalany szeméhez, az ideiglenes látáskárosodást okozhat nála. Legyen óvatos, ha csecsemőt vagy gyermeket fényképez.

Ügyeljen arra, hogy ne helytelenül adja meg a ⊕ és ⊖ polaritásokat a CR2 elemek behelyezésekor. A kamera megsérülése vagy az akkumulátor folyadékának szivárgása a környezet károsodását okozhatja.

Ne nyúljon a fényképezőgép belső részében lévő mozgó alkatrészekhez. Ellenkező esetben sérülést szenvedhet.

Kezelés

■ A fényképezőgép kezelése

1. A fényképezőgép egy precíziós eszköz, ezért vigyázzon, hogy ne legyen vizes, ne ejtse le, és ne tegye ki ütésnek. Ne tegye a fényképezőgépet olyan helyen, ahol homoknak van kitéve.
2. A kereskedelmi forgalomban kapható szíj használata előtt, ellenőrizze a szíj erősségét. Különösen óvatosan járjon el mobiltelefonokhoz és okostelefonokhoz tervezett szíj használata esetén, mert az ilyen szíjakat könnyű eszközökhöz tervezték.
3. Ha hosszabb ideig nem használja a fényképezőgépet, vegye ki az elemeket, és tartsa azokat hőtől, portól és nedvességtől távol.
4. Az objektívre, a kereső ablakára stb. tapadt port és szennyeződést légfúvóval távolítsa el, majd puha törlőruhával gyengéden törölje le a felületet.
5. A szennyeződés letörléséhez ne használjon oldószert, például hígítót vagy alkoholt.
6. Ne hagyja a fényképezőgépet zárt járműben, más forró helyen, magas páratartalmú helyen, strandon, stb. még rövid időre sem.
7. A rovarriasztó gázok, például a naftalin, káros hatást gyakorolhatnak a fényképezőgép és a film minőségére. Ne tartsa a fényképezőgépet és a filmet molyirtót tartalmazó komódban stb.
8. A fényképezőgép üzemi környezeti hőmérséklete +5 °C és +40 °C között van.
9. A fényképezőgép időnként meghibásodhat, mert azt egy mikroszámítógép vezérli. Meghibásodás esetén távolítsa el, majd helyezze be újra az elemeket a fényképezőgép újraindításához.

■ Az instax SQUARE film és a fényképek kezelése

A film és a fényképek kezelését illető további részletekért lásd a FUJIFILM instax SQUARE instant film használati útmutatóját.

1. A filmet tartsa hűvös helyen. Különösen ügyeljen arra, hogy ne hagyja a filmet hosszú ideig különösen meleg helyen, mint például zárt járműben.
2. A filmet a fényképezőgépbe helyezés után a lehető leghamarabb használja fel.
3. Ha a filmet olyan helyen tartja, ahol túl magas vagy alacsony a hőmérséklet, a fényképezés előtt várja meg, amíg az alkalmazkodik a normál hőmérséklethez.
4. A filmet a csomagoláson feltüntetett lejárati idő előtt használja fel.
5. Kerülje a reptéri, és egyéb, a fényképezőgépet röntgensugárnak kitevő vizsgálatokat. A fel nem használt film páralecsapódásra stb. hajlamos. Javasoljuk, hogy a filmet kézipoggyászban szállítsa repülőgépen (további információért forduljon az illetékes repülőtérhez).
6. A fényképeket ne tegye ki erős fényhatásnak, és tárolja azokat hűvös és száraz helyen.
7. A filmet ne lyukassza ki, ne szakítsa vagy vágja el. Ne használjon fel sérült filmet.
8. Ne vágja le vagy szerelje szét a fényképezőgéphez tartozó filmet, mivel az fekete maró lúgos pasztát tartalmaz. Különösen ügyeljen arra, hogy a film ne kerülhessen gyermekek vagy háziállatok szájába. Arra is ügyeljen, hogy a paszta ne kerüljön a bőrére és a ruhájára.
9. Ha véletlenül hozzáér a használaton kívüli filmben található pasztához, azonnal mossa le bő vízzel. Ha a paszta szembe vagy szájba kerül, mossa le az érintett területet, majd forduljon orvoshoz. A film lúgossága a fényképezőgépből történő kiadást követően körülbelül 10 elteltével gyengül.

■ **A film és a késztermék kezelésével kapcsolatos óvintézkedések**

Részleteket a FUJIFILM instax SQUARE instant film használati útmutatójában talál.

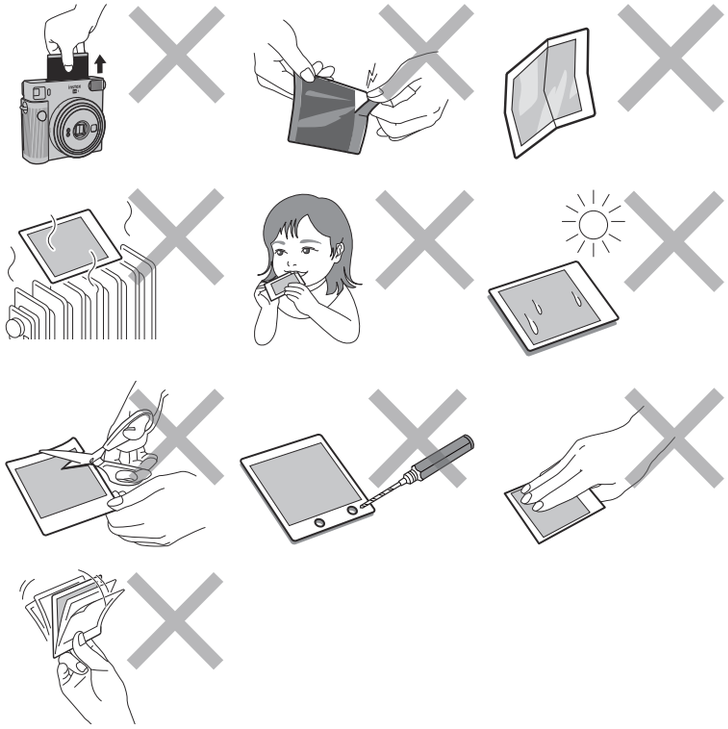

CE	A „CE" jel tanúsítja, hogy a termék megfelel az Európai Unió (EU) követelményeinek a biztonság, egészségügy, környezetvédelem és fogyasztóvédelem tekintetében. (A „CE" a Conformité Européenne rövidítése.)

■ **A fényképezőgép hátsó fedelének belső oldalán találhatók a törvény által megkövetelt szabályozásoknak való megfelelőséget igazoló címkék.**

Elektromos és elektronikus berendezések ártalmatlanítása a háztartásokban
Az elektromos és elektronikus hulladékok ártalmatlanítása
(Az Európai Unióban és más, saját gyűjtőrendszerrel rendelkező országokban)

Ez a szimbólum, amely a terméken, a kézikönyvben, a garancialevélen és/vagy a csomagoláson jelenik meg, azt jelzi, hogy az adott termék nem tekinthető normál háztartási hulladéknak. Ehelyett a megfelelő, elektromos és elektronikus hulladékok újrahasznosításához létesült gyűjtőhelyen kell leadni.
A hulladék megfelelő kezelésével Ön megelőzi a további környezetszennyezés és emberi egészségre káros folyamatok negatív következményeinek kialakulását, amely egyébként megtörténne a hulladék nem megfelelő kezelése esetén.
Az anyagok újrahasznosítása segít megóvni a környezeti erőforrásokat. A termék újrahasznosításával kapcsolatos további információkért forduljon a helyi önkormányzathoz, újrahasznosító szervezethez vagy ahhoz az üzlethez, ahol a terméket megvásárolta.
Az Európai Unión kívüli országok esetén: Ha ezt a terméket el kívánja dobni, kérjük, forduljon a helyi hatósághoz, és kérje a helyes hulladékkezelés módját.

Ez az elemeken vagy akkumulátorokon található szimbólum azt jelzi, hogy az adott elemek nem kezelhetők normál háztartási hulladékként.

Vásárlóknak Törökországban:
EEE megfelel az irányelveknek.

HU

Műszaki adatok

Film	FUJIFILM instax SQUARE instant film
Fénykép Méret	62 mm × 62 mm
Objektív	2 komponens, 2 elem, f = 65,75 mm, 1:12,6
Kereső	Fordított Galilei-féle kereső, 0,4×, célponttal
Fényképezési tartomány	0,3 m esetén és felette (szelfi mód használata 0,3 m és 0,5 m között)
Exponálás	Programozott elektronikus exponálás 1/2 és 1/400 mp. között Lassú szinkron gyenge fényviszonyokhoz
Expozícióvezérlés	Automatikus, Lv 5,0–15,5 (ISO 800)
Film kiadása	Automatikus
Film Előhívás ideje	Kb. 90 másodperc (a környezeti hőmérséklettől függően változó)
Vaku	Folyamatos vakuzás (automatikus fénybeállítás), újrafeldolgozás ideje: 7,5 másodperc vagy kevesebb (új elemek használata esetén), a vaku tényleges hatótávolsága: 0,3–2,2 m
Energiaellátás	Két lítium elem (CR2), kapacitás: kb. 30 instax SQUARE filmcsomag (a FUJIFILM tesztkörülményei között)
Automatikus kikapcsolási idő	5 perc elteltével
Egyéb	A filmszámlálót és a filmcsomag ellenőrző ablakot tartalmazza
Méretek	130,7 mm × 118,6 mm × 57,5 mm
Súly	390 g (elemek, szíj és film nélkül)

Információk az európai jogszabályok szerint

Gyártó: FUJIFILM Corporation
7-3, Akasaka 9-Chome, Minato-ku, Tokió
Japán
Hivatalos képviselet Európában:
FUJIFILM Europe GmbH
Balcke-Duerr-Allee 6, 40882 Ratingen
Németország
EU importőr: FUJIFILM Europe B.V.
Oudenstaart 1, 5047 TK Tilburg
Hollandia
product.safety.eu@fujifilm.com
Egyesült Királyság-beli importőr: FUJIFILM UK Limited
Fujifilm House, Whitbread Way,
Bedford, Bedfordshire, MK42 0ZE
UK

HU

- **Інформацію про встановлення елементів живлення, а також про встановлення й виймання картриджа з фотопапером instax SQUARE див. на стор. 3–6.**

Назви деталей

Лицьовий бік

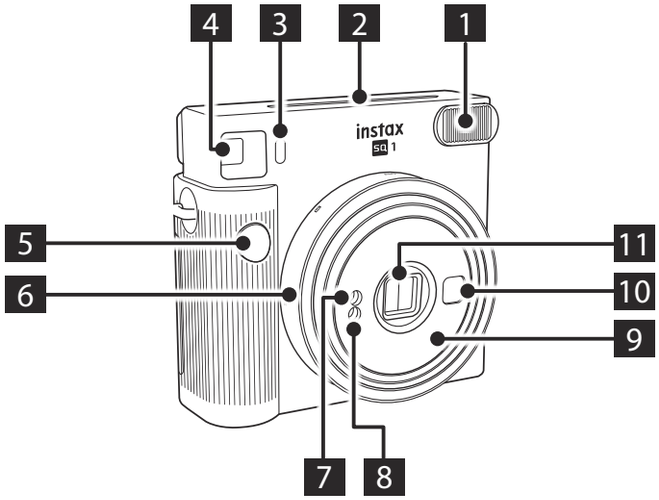

Тильний бік

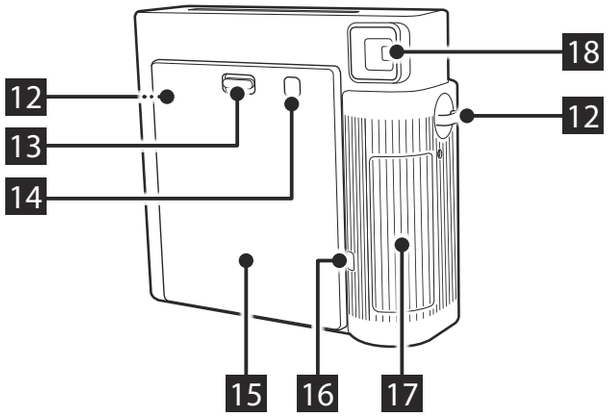

1 Лампа спалаху
2 Отвір для виводу фотознімка
3 Індикатор заряджання спалаху
4 Видошукач
5 Кнопка спуску затвора
6 Кільце об'єктива / Живлення
7 Світлочутливий датчик автоекспозиції
8 Світлочутливий датчик спалаху
9 Оправа об'єктива
10 Дзеркало для автопортрета
11 Кришка об'єктива / Об'єктив
12 Вушко для ремінця
13 Фіксатор задньої кришки
14 Вікно перевірки фотопаперу
15 Задня кришка
16 Лічильник аркушів фотопаперу
17 Кришка відсіку для елемента живлення
18 Окуляр видошукача

Фотозйомка

Не відкривайте задню кришку, поки не буде використано весь фотопапір. Інакше решта аркушів фотопаперу засвітяться і стануть білими, після чого будуть непридатними для використання.

1 Увімкніть фотокамеру, повернувши кільце об'єктива в положення ON.

Оправа об'єктива висувається, індикатор заряджання спалаху блимає, а потім світиться постійно. (Блимання означає, що спалах заряджається.)

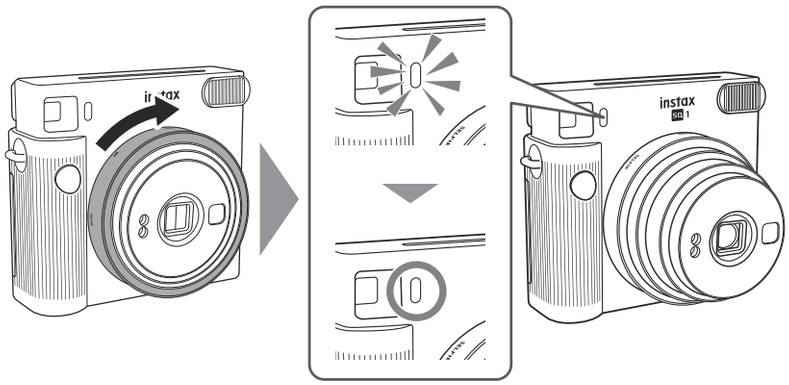

2 Тримаючи фотокамеру й дивлячись у її видошукач, скомпонуйте кадр, а тоді натисніть кнопку спуску затвора.

* Кнопку спуску затвора неможливо натиснути, поки спалах заряджається.

3 Коли звук виведення фотопаперу припиниться, візьміться за край виведеного аркуша фотопаперу й вийміть його.

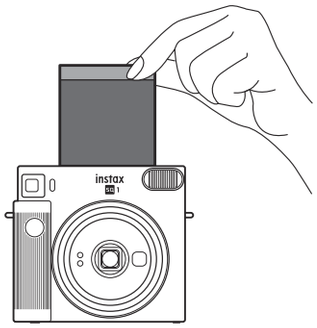

З кожним зробленим знімком показ лічильника аркушів фотопаперу зменшується на одиницю, починаючи з «10». Коли буде зроблено останній знімок і фотопапір закінчиться, на лічильнику буде відображено «0».

4 Після завершення зйомки вимкніть фотокамеру, повернувши кільце об'єктива в положення OFF.

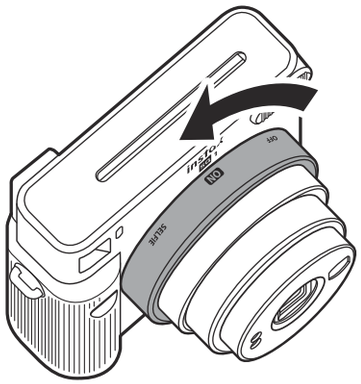

У разі несправності фотокамери вийміть елементи живлення, коли живлення ввімкнено, а потім вставте їх знову, щоб перезапустити фотокамеру.

Фотозйомка в режимі автопортрета

Зйомка автопортрета

У режимі автопортрета ви можете сфотографувати себе, використовуючи для перевірки кадру дзеркало для автопортрета, розташоване на передній панелі фотокамери.

1 Поверніть кільце об’єктива в положення SELFIE та витягніть об’єктив у режим автопортрета.

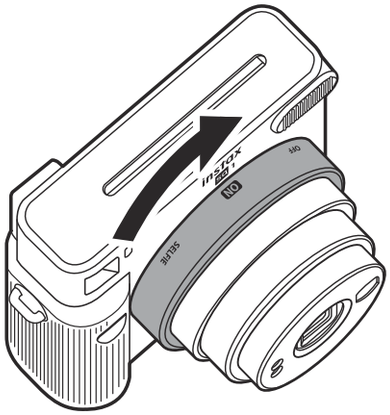

2 Міцно тримайте фотокамеру обома руками таким чином, щоб ваше обличчя було на відстані 30–50 см від краю об’єктива.

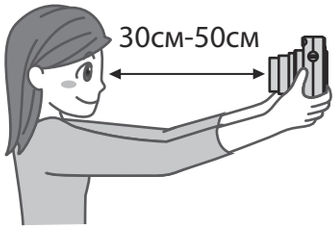

3 Перевірте композицію за допомогою дзеркала для автопортрета, а потім натисніть кнопку спуску затвора, щоб зробити знімок.

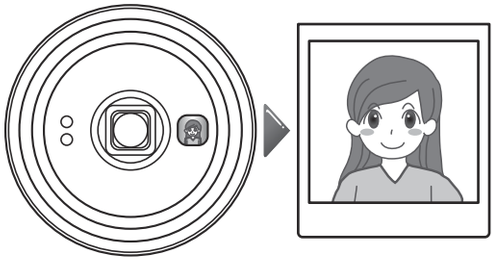

Фотозйомка крупним планом

У режимі автопортрета можна наблизити фотокамеру до об’єкта зйомки та зробити знімок крупним планом.

1 Поверніть кільце об’єктива в положення SELFIE та витягніть об’єктив у режим автопортрета.

2 Тримайте фотокамеру таким чином, щоб позначка ◯ у видошукачі перебувала трохи вище та праворуч від центра об’єкта зйомки, а потім натисніть кнопку спуску затвора, щоб зробити знімок.

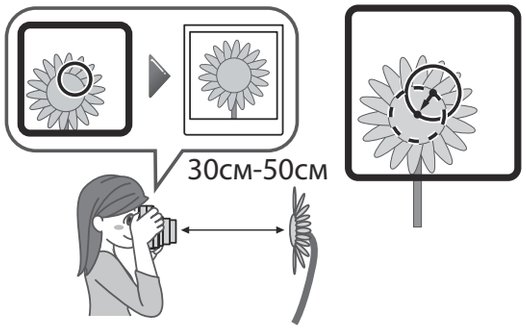

Застереження щодо фотозйомки

Застереження щодо тримання фотокамери

Правильний спосіб тримати фотокамеру

Не закривайте лампу спалаху пальцем

Не закривайте пальцем світлочутливі датчики спалаху й автоекспозиції

- Слідкуйте за тим, щоб палець або ремінець не закривали світлочутливий датчик спалаху, світлочутливий датчик автоекспозиції, лампу спалаху, об'єктив або отвір для виводу фотознімка.
- Тримайте фотокамеру таким чином, щоб під час зйомки в горизонтальній орієнтації лампа спалаху була вгорі.
- Не фотографуйте в місцях, де зйомка зі спалахом заборонена.
- Не захоплюйте оправу об'єктива, коли тримаєте фотокамеру. Це може негативно вплинути на готові знімки.
- Дивіться у видошукач таким чином, щоб позначка ◯ у видошукачі була в центрі.
- Слідкуйте за тим, щоб не торкатися об'єктива, коли натискаєте кнопку спуску затвора.

Відстані для звичайного режиму й режиму автопортрета

- У звичайному режимі фотографуйте на відстані не менше ніж 0,5 м від об'єкта зйомки. Ефективна дальність дії спалаху сягає приблизно 2,2 м.
- Коли тримаєте фотокамеру на відстані менше 0,5 м від об'єкта зйомки, використовуйте режим автопортрета. Використовуйте режим автопортрета для зйомки крупним планом у діапазоні відстаней від 30 до 50 см.

Стани індикатора заряджання спалаху та способи виправлення помилок

Стан індикатора заряджання спалаху	Опис
Світиться	Готовність до зйомки.
Не світиться	Фотокамеру вимкнено.
Блимає повільно	Триває заряджання спалаху. Зачекайте, поки індикатор заряджання спалаху не почне світитися постійно. Повне заряджання зазвичай займає від 3 до 10 секунд.
Блимає швидко	Сталася помилка.

Основні помилки	Причина та рішення
Помилка перевірки елемента живлення	Спалах неможливо зарядити через недостатню напругу елемента живлення. Замініть елементи живлення на нові.
Фотопапір застряг	Не витягуйте фотопапір силоміць. Виймання та повторне установлення елементів живлення, коли ввімкнено живлення, може дати змогу вивести фотопапір.

Заходи безпеки

- **Використовуйте цей виріб і його аксесуари виключно для фотозйомки.**
- **Хоча цей виріб розроблено з урахуванням вимог безпеки, необхідно ознайомитися з наведеними далі заходами безпеки, а потім правильно використовувати виріб.**
- **Прочитавши цей посібник користувача, обов'язково зберігайте його в легкодоступному місці, де до нього можна звернутися в разі необхідності.**

⚠ ПОПЕРЕДЖЕННЯ

Вказує на ситуацію, яка може привести до смерті або серйозних травм, якщо її ігнорувати або діяти неправильно.

Не розбирайте цей виріб. Це може призвести до ураження електричним струмом.

Не торкайтеся цього виробу, якщо його внутрішні деталі оголилися внаслідок падіння або з іншої причини. У цьому виробі використовується високовольтна схема, яка становить небезпеку ураження електричним струмом.

Якщо ви помітите ознаки нетипової поведінки, наприклад нагрівання фотокамери (елементів живлення), дим або запах горілого, негайно вийміть елементи живлення. Існує небезпека займання або отримання опіків (будьте обережні, щоб не отримати опіки під час виймання елементів живлення).

Ніколи не фотографуйте зі спалахом людей, які керують автомобілями або їдуть на велосипедах, скейтбордах, верхи тощо. Спалах може відволікти або налякати людину чи тварину, що може призвести до нещасного випадку.

Якщо фотокамера впаде у воду або всередину неї потрапить вода, металевий предмет чи інші сторонні речовини, негайно вийміть елементи живлення. Недотримання цієї вимоги може призвести до тепловиділення або займання.

Не використовуйте цю фотокамеру в місцях з високою концентрацією займистого газу або поряд із відкритим бензином, розчинниками та іншими нестійкими речовинами, які можуть виділяти небезпечні випари. Недотримання цієї вимоги може призвести до вибуху або займання.

Зберігайте виріб у місцях, недоступних для немовлят і маленьких дітей. Недотримання цієї вимоги може призвести до травмування.

Не розбирайте та не нагрівайте елементи живлення, не кидайте їх у вогонь і не допускайте короткого замикання їхніх контактів. Недотримання цієї вимоги може призвести до пробою елементів живлення або до їх займання.

Використовуйте лише елементи живлення CR2. Використання інших елементів живлення може призвести до тепловиділення або займання.

Зберігайте елементи живлення в місцях, недоступних для немовлят. Немовля може випадково проковтнути елемент живлення. У разі ковтання елемента живлення негайно зверніться по медичну допомогу.

⚠ ЗАСТЕРЕЖЕННЯ

Вказує на ситуацію, яка може привести до травмування або фізичного пошкодження, якщо її ігнорувати або діяти неправильно.

Не допускайте потрапляння рідини на цей виріб і не торкайтеся його вологими руками. Це може призвести до ураження електричним струмом.

Використання спалаху занадто близько до очей людини може призвести до короткочасного ушкодження її зору. Будьте обережні під час зйомки немовлят і малих дітей.

Будьте уважні, щоб не переплутати полюси ⊕ і ⊖ під час установлення елементів живлення CR2. Пошкодження фотокамери або витікання рідини з елемента живлення можуть нанести шкоду довкіллю.

Не торкайтеся рухомих деталей усередині фотокамери. Це може призвести до травмування.

Поводження з виробом

■ Поводження з фотокамерою

1. Фотокамера є високоточним пристроєм, тому бережіть її від вологи, падіння й ударів. Також не залишайте фотокамеру в місцях, де на неї може попасти пісок.
2. Перш ніж використовувати ремінець, доступний у продажу, перевірте його міцність. Будьте особливо обережні, використовуючи ремінець для мобільних телефонів і смартфонів, оскільки такі ремінці призначені для легких пристроїв.
3. Якщо фотокамера тривалий час не буде використовуватися, вийміть елементи живлення й покладіть фотокамеру в місце, захищене від дії тепла, пилу та вологи.
4. Щоб видалити бруд і пил з віконця видошукача тощо, використовуйте повітряну грушу, а потім обережно протріть поверхню серветкою з м'якої тканини.
5. Для видалення забруднень не використовуйте розчинники, як-от розріджувач або спирт.
6. Не залишайте фотокамеру в закритому автомобілі, інших гарячих або вологих місцях, на пляжі, тощо, навіть ненадовго.
7. Газоподібний засіб проти молі, наприклад нафталін, може негативно вплинути на фотокамеру та фотопапір. Не зберігайте фотокамеру та фотопапір разом із засобами від молі.
8. Діапазон робочих температур цієї фотокамери — від +5 °C до +40 °C.
9. Ця фотокамера може іноді працювати з перебоями, оскільки вона має мікропроцесорне керування. У разі несправності вийміть, а потім знову вставте елементи живлення, щоб перезапустити фотокамеру.

■ Поводження з фотопапером instax SQUARE та знімками

Детальну інформацію про поводження з фотопапером і знімками див. в інструкціях з використання фотопаперу для миттєвого друку FUJIFILM instax SQUARE.

1. Зберігайте фотопапір у прохолодному місці. Зокрема, не залишайте фотопапір у місці, що зазнає дії занадто високої температури, наприклад у закритому автомобілі, протягом тривалого часу.
2. Використовуйте фотопапір одразу після його встановлення у фотокамеру.
3. Якщо фотопапір зберігався в місці з занизькою або зависокою температурою, зачекайте, поки його температура стане нормальною, перш ніж фотографувати.
4. Використовуйте фотопапір до закінчення терміну його придатності, зазначеного на упаковці.
5. Уникайте перевірки багажу в аеропортах та інших місць, де діє сильне рентгенівське випромінювання. Невикористаний фотопапір сприйнятливий до дії запотівання тощо. Рекомендовано перевозити фотопапір літаком у ручній поклажі (за додатковою інформацією звертайтеся до відповідної авіакомпанії).
6. Бережіть знімки від дії інтенсивного світла та зберігайте їх у прохолодному й сухому місці.
7. Не робіть отворів у фотопапері, не рвіть його і не розрізайте. Не використовуйте пошкоджений фотопапір.
8. Не розрізайте та не роз'єднуйте фотопапір для цієї фотокамери, оскільки в ньому міститься чорна їдка лужна паста. Особливо пильно слідкуйте за тим, щоб фотопапір не потрапив у рот маленьким дітям або домашнім тваринам. Також слідкуйте за тим, щоб ця паста не потрапила на шкіру та одяг.
9. У разі випадкового контакту з пастою невикористаного фотопаперу негайно змийте її великою кількістю води. Якщо паста потрапила в очі або рот, промийте уражену ділянку, а потім зверніться до лікаря. Лужні властивості цього фотопаперу слабшають приблизно через 10 хвилин після виведення знімка з фотокамери.

■ **Застереження щодо поводження з фотопапером і готовими знімками**

Додаткову інформацію див. в інструкціях з використання фотопаперу для миттєвого друку FUJIFILM instax SQUARE.

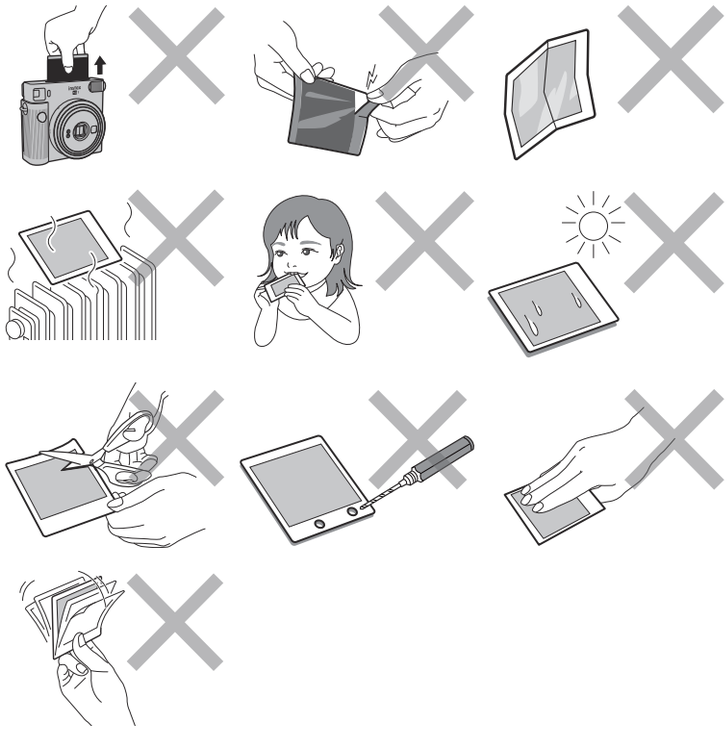

CE	Маркування «CE» засвідчує, що цей виріб відповідає вимогам Європейського Союзу (ЄС) щодо безпеки, охорони здоров'я, охорони навколишнього середовища та захисту споживачів. («CE» є абревіатурою фр. Conformité Européenne.)

■ **Необхідні за законом позначення щодо відповідності нормативним вимогам наведено на внутрішньому боці задньої кришки фотокамери.**

Утилізація електричного й електронного обладнання в приватних домашніх господарствах
Утилізація використаного електричного та електронного обладнання
(Застосовується в Європейському Союзі та інших європейських країнах з системами роздільного збору сміття)

Цей символ на виробі, у посібнику й гарантії та/або на упаковці виробу вказує на те, що цей виріб не можна утилізувати разом з побутовим сміттям. Натомість його потрібно здати до відповідного пункту прийому для утилізації електричного й електронного обладнання. Забезпечуючи належну утилізацію виробу, ви допоможете уникнути потенційно негативних наслідків для навколишнього середовища та здоров'я людей, які могли б бути викликані неправильною утилізацією цього виробу.
Переробка матеріалів допоможе зберегти природні ресурси. За додатковою інформацією щодо утилізації цього виробу звертайтеся до місцевих органів влади, служби утилізації відходів або до магазину, де придбали виріб.
У країнах за межами ЄС: якщо потрібно утилізувати цей виріб, будь ласка, зверніться до місцевих органів влади, щоб дізнатися про належний спосіб утилізації.

Цей символ на батареях або акумуляторах вказує на те, що їх не можна утилізувати разом з побутовим сміттям.

Для покупців у Туреччині:
ЕЕЕ відповідає Директиві.

UK

Технічні характеристики

Фотопапір	Фотопапір для миттєвого друку FUJIFILM instax SQUARE
Розмір знімка	62 мм × 62 мм
Об'єктив	2 компоненти, 2 елементи, f = 65,75 мм, 1:12,6
Видошукач	Видошукач оберненої системи Галілея, 0,4×, з позначкою цілі
Діапазон відстаней зйомки	0,3 м і більше (використовуйте режим автопортрета для відстаней 0,3–0,5 м)
Затвор	Електронний затвор з програмним керуванням 1/2–1/400 с Повільна синхронізація за недостатнього освітлення
Керування експозицією	Автоматичне, Lv 5,0–15,5 (ISO 800)
Вивід фотознімка	Автоматичне
Час проявлення фотопаперу	Прибл. 90 секунд (залежить від температури навколишнього середовища)
Спалах	Постійно ввімкнений спалах (автоматичне регулювання освітленості), час перезаряджання: 7,5 секунди або менше (у разі використання нових елементів живлення), ефективна дальність дії спалаху: 0,3–2,2 м
Джерело живлення	Два літієві елементи живлення (CR2), ємність: прибл. 30 картриджів з фотопапером instax SQUARE (за умов випробування FUJIFILM)
Час автоматичного вимкнення живлення	Через 5 хвилин
Інше	Включає лічильник аркушів фотопаперу й вікно перевірки картриджа фотопаперу
Розміри	130,7 мм × 118,6 мм × 57,5 мм
Маса	390 г (без елементів живлення, ремінця та фотопаперу)

Інформація для відстеження в Європі

Виробник: FUJIFILM Corporation
7-3, Акасака 9-Тьоме, Мінато-ку, Токіо
Японія
Уповноважений представник в Європі:
FUJIFILM Europe GmbH
Проспект Балькке-Дюрр 6, 40882 Ратінген
Німеччина
Імпортер в ЄС: FUJIFILM Europe B.V.
Оуденстарт 1, 5047 ТК Тілбург
Нідерланди
product.safety.eu@fujifilm.com
Імпортер у Великій Британії: FUJIFILM UK Limited
Fujifilm House, Уітбред Уей,
Бедфорд, Бедфордшир, MK42 0ZE
Велика Британія

● **For hvordan du setter inn batterier og hvordan du setter inn og fjerner en instax SQUARE-filmpakke, se sidene 3 til 6.**

Navn på deler

Foran

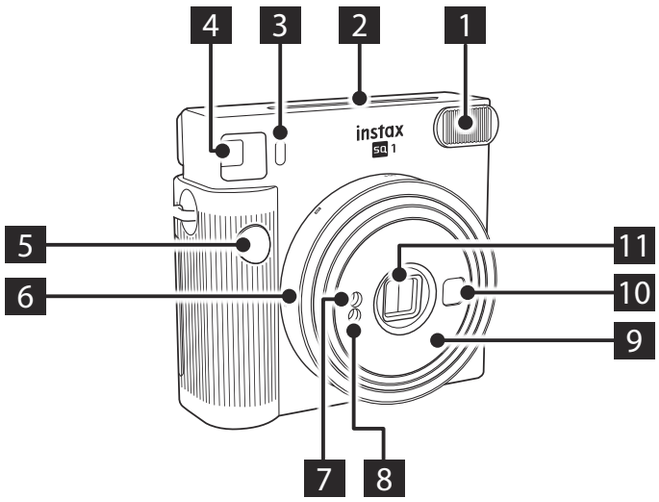

Bakside

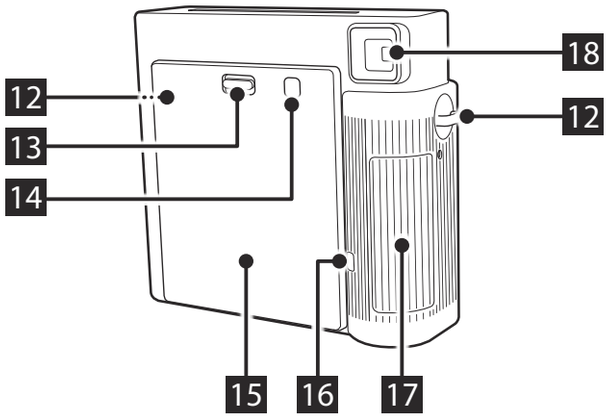

1 Blitslampe
2 Filmutmatingsspor
3 Blitsens ladelampe
4 Søker
5 Utløserknapp
6 Objektivring / Av/på
7 AE-lyssensor
8 Blitslyssensor
9 Objektivrør
10 Selfie-speil
11 Objektivdeksel / Objektiv
12 Stroppefeste
13 Lås for bakdeksel
14 Filmbekreftelsesvindu
15 Bakre deksel
16 Filmteller
17 Batterilokk
18 Søkeråpning

Ta bilder

Ikke åpne det bakre dekselet før du har brukt opp filmen. Ellers vil resten av filmen bli eksponert og hvit, og den kan ikke brukes lenger.

1 Slå på kameraet ved å vri objektivets ring til PÅ (ON).

Objektivrøret trekkes ut og blitsens ladelampe blinker og tennes. (Blinking indikerer at blitsen lades.)

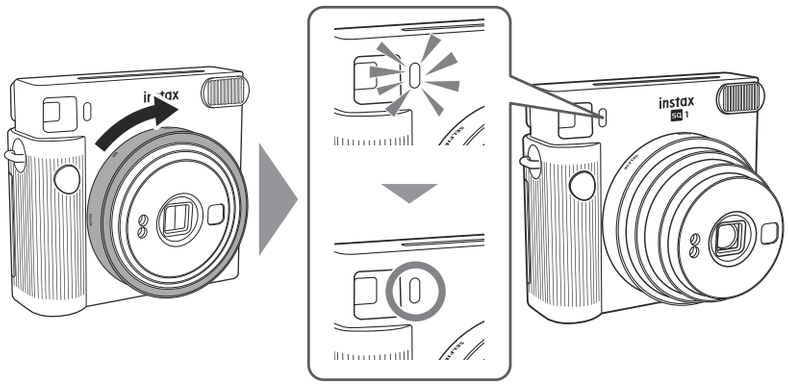

2 Hold kameraet, se gjennom kameraets søker for å komponere bildet og trykk på utløseren.

* Utløseren kan ikke trykkes ned mens blitsen lades opp.

3 Når lyden fra filmen som utløses stopper, tar du tak i kanten på den utløste filmen og tar ut filmen.

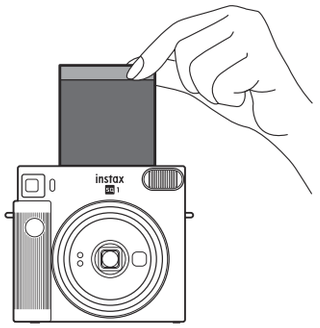

Filmtelleren teller ned fra "10" med hvert bilde som tas. "0" vises når filmen er slutt og etter at det siste bildet er tatt.

4 Når du er ferdig med å ta bilder, slår du av kameraet ved å rotere objektivringen til AV (OFF).

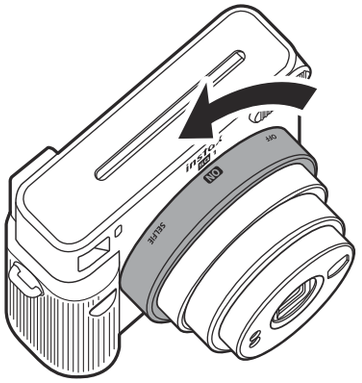

Hvis kameraet svikter, tar du ut batteriene mens strømmen er på og setter dem inn igjen for å tilbakestille kameraet.

Ta et bilde i Selfie-modus

Ta et bilde av deg selv

Hvis du fotograferer i selfie-modus, kan du ta et bilde av deg selv ved å bruke selfie-speilet foran på kameraet for å bekrefte eksponeringen.

1 Drei objektivringen til SELFIE og trekk ut objektivet til selfie-modus.

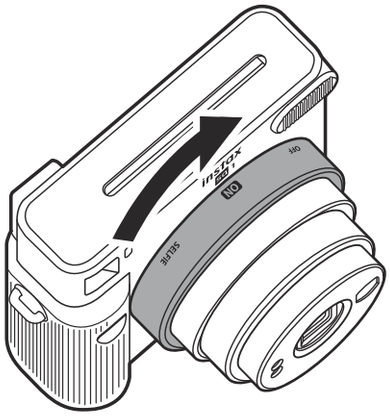

2 Hold kameraet godt med begge hender slik at ansiktet ditt er 30 til 50 cm fra enden av objektivet.

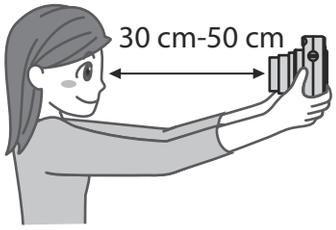

3 Bekreft komposisjonen ved bruk av selfie-speilet, og trykk deretter på utløseren for å ta bildet.

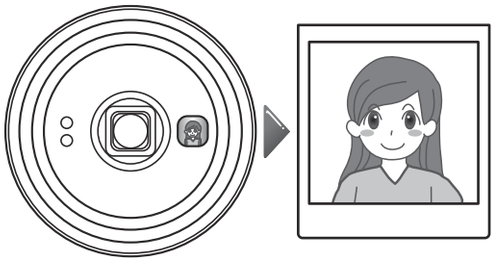

Ta et nærbilde

Hvis du tar bilder i selfie-modus, kan du flytte kameraet nær motivet og ta et nærbilde.

1 Drei objektivringen til SELFIE og trekk ut objektivet til selfie-modus.

2 Hold kameraet slik at ◯-merket i søkeren plasseres litt øverst til høyre i midten av motivet, og trykk deretter på utløseren for å ta et bilde.

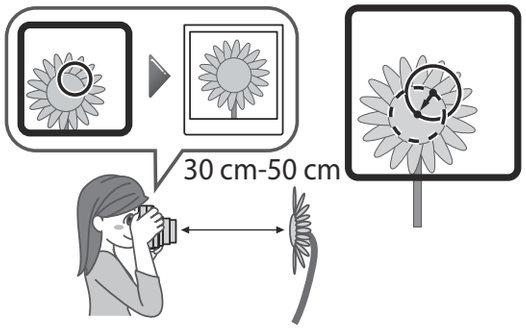

Forholdsregler for fotografering

Forholdsregler for å holde kameraet

Riktig måte å holde

Ikke dekk til blitslampen med en finger

Ikke dekk til blitssensoren og AE-lyssensoren med en finger

- Pass på at en finger eller stroppen ikke dekker blitslyssensoren, AE-lyssensoren, blitslampen, objektivet eller filmutmatingssporet.
- Hold kameraet slik at blitslampen er øverst når du tar et horisontalt bilde.
- Ikke ta bilder på steder hvor det ikke er tillatt med blitsfotografering.
- Ikke hold i objektivrøret når du holder kameraet. De ferdige fotografiene kan bli påvirket negativt.
- Se inn i søkeren slik at ◯-merket i søkeren vises i midten.
- Pass på at du ikke berører objektivet når du trykker på utløseren.

Avstander for normal modus og selfie-modus

- I normal modus, ta et bilde med en avstand på minst 0,5 m fra motivet. Blitsens effektive rekkevidde er opp til cirka 2,2 m.
- Bruk selfie-modus når du holder kameraet nærmere enn 0,5 m fra motivet. Bruk selfie-modus for å ta et nærbilde innenfor et område på 30 til 50 cm.

Blitsens ladelampetilstander og feilløsninger

Blitsens ladelampetilstand	Beskrivelse
Lyser	Klar til å ta et bilde.
Av	Kameraet er av.
Blinker langsomt	Blitsen lades. Vent til blitsens ladelampe tennes. Lading tar normalt 3 til 10 sekunder å fullføre.
Blinker hurtig	Det har oppstått en feil.

Hovedfeil	Årsak og løsning
Batterikontroll feilet	Blitsen kan ikke lades opp fordi batterispenningen er utilstrekkelig. Bytt ut batteriene med nye.
Filmen har satt seg fast	Ikke trekk ut filmen med makt. Hvis du fjerner og setter inn igjen batteriene mens strømmen er på, kan det hende at filmen mates ut.

Sikkerhetsanvisninger

- **Ikke bruk dette produktet og tilbehøret til andre formål enn å ta bilder.**
- **Dette produktet er utformet med sikkerhet i tankene, men vennligst les følgende sikkerhetsanvisninger nøye og bruk produktet på riktig måte.**
- **Etter at du har lest denne brukerhåndboken, må du oppbevare den på et sted med lett tilgang hvor du kan henvise til den når det er nødvendig.**

⚠ ADVARSEL

Dette indikerer at det kan føre til død eller alvorlig personskade hvis anvisningene ignoreres eller produktet håndteres på feil måte.

Ikke demonter dette produktet. Elektrisk støt kan oppstå.

Ikke rør dette produktet hvis innsiden av det blir eksponert på grunn av at det blir mistet i gulvet osv. Dette produktet har høyspenningskretser som kan forårsake elektrisk støt.

Hvis du merker noe unormalt, som at kameraet (batteriene) blir varme, avgir røyk eller lukter brent, må du fjerne batteriene umiddelbart. Brann eller brannskader kan oppstå (vær forsiktig så du ikke brenner deg når du tar ut batteriene).

Ta aldri blitsbilder av sykler i fart, biler som kjører, skateboardkjøring, hesteridning eller lignende. Blitsen kan være alarmerende, distraherende, skremme dyr og på annen måte forårsake en ulykke.

Hvis du mister kameraet i vann, eller hvis vann, et stykke metall eller et annet fremmedlegeme kommer inn i det, må du fjerne batteriene umiddelbart. Varmeutvikling eller brann kan forekomme.

Ikke bruk dette kameraet på steder der det er brannfarlig gass eller nær åpen bensin, tynner eller andre ustabile stoffer som kan avgi farlig damp. Unnlatelse av å gjøre dette kan føre til eksplosjon eller brann.

Hold produktet utilgjengelig for små barn. Personskade kan oppstå.

Ikke demonter batteriene, varm opp batteriene, kast dem i ild eller sett dem i en elektrisk kortslutning. Batteriene kan sprekke.

Bruk bare CR2-batterier. Varmeutvikling eller brann kan forekomme hvis andre batterier brukes.

Oppbevar batteriene utilgjengelig for spedbarn. Et spedbarn kan ved et uhell svelge et batteri. Hvis et batteri svelges, må lege oppsøkes umiddelbart.

⚠ FORSIKTIG

Dette indikerer at det kan føre til personskade eller fysisk skade hvis anvisningene ignoreres eller produktet håndteres feil.

Ikke la dette produktet bli vått eller håndtere det med våte hender. Elektrisk støt kan oppstå.

Bruk av blits for nært øynene til en person kan på kort sikt påvirke synet til vedkommende. Vær forsiktig når du tar bilder av spedbarn og små barn.

Pass på å ikke gjøre en feil med ⊕ og ⊖ polaritetene når du setter inn CR2-batteriene. Skader på omgivelsene kan oppstå på grunn av at kameraet blir skadet eller at batterivæsken lekker ut.

Ikke ta på bevegelige deler inne i kameraet. Du kan bli skadet.

Håndtering

■ Håndtering av kameraet

1. Kameraet er et presisjonsinstrument, så det må ikke utsettes for fuktighet, fall eller støt. Plasser heller ikke kameraet på et sted der det kan bli utsatt for sand.
2. Før du bruker en kommersielt tilgjengelig stropp, må du kontrollere styrken på stroppen. Vær spesielt forsiktig når du bruker en stropp for mobiltelefoner og smarttelefoner, da slike stropper er laget for lette enheter.
3. Hvis du ikke bruker kameraet over en lengre periode, fjerner du batteriene og oppbevarer dem der de vil unngå varme, støv og fuktighet.
4. Fjern smuss og støv fra søkervinduet osv. med en blåsebelg og ved å tørke forsiktig av med en myk klut.
5. Ikke bruk løsemidler som tynner eller alkohol for å tørke bort smuss.
6. Ikke la kameraet være i et lukket motorkjøretøy, på et annet varmt sted, et fuktig sted, på stranden osv. over lengre tid.
7. Møllavvisende gass som naftalen, kan ha negativ påvirkning på kameraet og filmen. Ikke oppbevar kameraet og filmen i skuffer osv. med møllkuler.
8. Brukstemperaturområdet for dette kameraet er +5 °C til +40 °C.
9. Dette kameraet kan fra tid til annen feile, fordi det styres av en mikrodatamaskin. Dersom det ikke fungerer som det skal, tar du ut og setter inn batteriene på nytt for å tilbakestille kameraet.

■ Håndtering av instax SQUARE-film og -bilder

For detaljer om håndtering av film og bilder, se instruksene til FUJIFILM instax SQUARE instant film.

1. Oppbevar filmen på et kjølig sted. Ikke legg filmen på svært varme steder, for eksempel i et lukket motorkjøretøy, over lengre tid.
2. Bruk filmen så snart som mulig etter at den er satt inn i kameraet.
3. Hvis filmen har blitt oppbevart på et sted der temperaturen er ekstremt lav eller høy, må du la den tilpasse seg normal temperatur før du tar bilder.
4. Bruk filmen før utløpsdatoen som er angitt på pakken.
5. Unngå flyplasskontrollert bagasjekontroll og annen sterk røntgeneksponering. Ubrukt film er utsatt for duggeffekt osv. Vi anbefaler at du tar med deg filmer på flyet i håndbagasjen (sjekk med den aktuelle flyplassen for mer informasjon).
6. Unngå å utsette bilder for sterkt lys, og oppbevar dem på et kjølig og tørt sted.
7. Ikke lag et hull i en film eller skjær i filmen. Ikke bruk film som er skadet.
8. Ikke klipp eller demonter filmen for dette kameraet, da den inneholder svart kaustisk alkalistoff. Vær spesielt forsiktig med at ikke spedbarn eller kjæledyr får filmen inn i munnen. Pass på at stoffet ikke kommer i kontakt med hud eller klær.
9. Hvis du skulle komme i kontakt med stoffet til en ubrukt film, må du straks vaske det av med rikelige mengder vann. Hvis stoffet kommer i kontakt med øyne eller munn, må du vaske området og oppsøke lege. Alkaliteten til denne filmen vil svekkes etter omtrent 10 minutter etter at bildet mates ut av kameraet.

■ **Forsiktighetsregler for håndtering av film og ferdige bilder**

For detaljer, se instruksjonene til FUJIFILM instax SQUARE instant film.

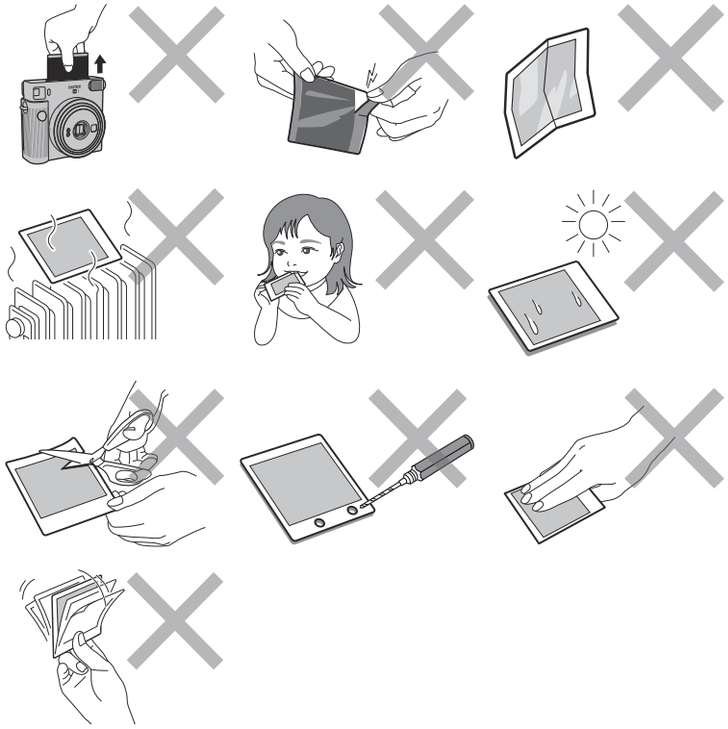

CE	"CE"-merket sertifiserer at dette produktet tilfredsstiller kravene i EU (Den europeiske unionen) angående sikkerhet, folkehelse, miljø og forbrukerbeskyttelse. ("CE" er forkortelsen for Conformité Européenne.)

■ **Overholdelse av lovpålagte forskrifter vises på innsiden av kameraets bakdeksel.**

Avhending av elektrisk og elektronisk utstyr i private husholdninger
Avhending av brukt elektrisk og elektronisk utstyr
(Gjelder i EU og andre europeiske land med egne innsamlingssystemer)

Dette symbolet på produktet, eller i brukerhåndboken, i garantien og/eller på emballasjen, indikerer at dette produktet ikke skal behandles som husholdningsavfall. I stedet må det tas med til et egnet innsamlingssted for resirkulering av elektrisk og elektronisk utstyr.
Ved å sørge for at dette produktet avhendes på riktig måte, bidrar du til å forhindre potensielle negative konsekvenser for miljøet og menneskers helse, som ellers kan forårsakes av uhensiktsmessig avfallshåndtering av dette produktet. Resirkulering av materialer bidrar til å bevare naturressursene. Hvis du ønsker detaljert informasjon om resirkulering av dette produktet, kan du kontakte kommunen, renovasjonsselskapet eller butikken der du kjøpte produktet.
I land utenfor EU: Hvis du ønsker å kaste dette produktet, må du ta kontakt med de lokale myndighetene og spørre dem om riktige avhendingsmåte.

Dette symbolet på batteriene eller akkumulatorene angir at disse batteriene ikke skal behandles som vanlig husholdningsavfall.

For kunder i Tyrkia:

EEE er i samsvar med direktivet.

Spesifikasjoner

Film	FUJIFILM instax SQUARE instant film
Bildestørrelse	62 mm × 62 mm
Objektiv	2 komponenter, 2 elementer, f = 65,75 mm, 1:12,6
Søker	Omvendt galileisk søker, 0,4 ×, med målpunkt
Fotograferingsavstand	0,3 m og lengre (bruk selfie-modus for 0,3 m til 0,5 m)
Lukker	Programmert elektronisk lukker 1/2 til 1/400 sek. Langsom synkronisering for svakt lys
Eksponeringskontroll	Automatisk, Lv 5,0 til 15,5 (ISO 800)
Filmutmating	Automatisk
Fremkallingstid	Ca. 90 sekunder (varierer avhengig av omgivelsestemperaturen)
Blits	Konstant blitsavfyring (automatisk lysjustering), resirkuleringstid: 7,5 sekunder eller mindre (ved bruk av nye batterier), effektiv rekkevidde for blits: 0,3 til 2,2 m
Strømforsyning	To litiumbatterier (CR2), kapasitet: ca. 30 instax SQUARE filmpakker (under FUJIFILM testforhold)
Automatisk slukningstid	Etter 5 minutter
Annen	Inkluderer bekreftelsesvindu for filmteller og filmpakke
Dimensjoner	130,7 mm × 118,6 mm × 57,5 mm
Vekt	390 g (uten batterier, stropp og film)

Informasjon om sporbarhet i Europa
Produsent: FUJIFILM Corporation
7-3, Akasaka 9-Chome, Minato-ku, Tokyo
Japan
Autorisert representant i Europa:
FUJIFILM Europe GmbH
Balcke-Duerr-Allee 6, 40882 Ratingen
Tyskland
Importør i EU: FUJIFILM Europe B.V.
Oudenstaart 1, 5047 TK Tilburg
Nederland
product.safety.eu@fujifilm.com
Importør i UK: FUJIFILM UK Limited
Fujifilm House, Whitbread Way,
Bedford, Bedfordshire, MK42 0ZE
STORBRITANNIA

[en] If you have any inquiries about this product, please contact a FUJIFILM authorized distributor or dealer, or access the website below.

[de] Wenn Sie Fragen zu diesem Produkt haben, wenden Sie sich bitte an einen von FUJIFILM autorisierten Händler oder Vertriebspartner oder besuchen Sie die untenstehende Website.

[fr] Si vous avez des questions concernant ce produit, veuillez contacter un distributeur ou un revendeur FUJIFILM agréé ou visitez le site Internet suivant.

[es] Si tiene alguna pregunta sobre este producto, póngase en contacto con un vendedor o un distribuidor de FUJIFILM autorizados o acceda al sitio web siguiente.

[zht] 如果對本產品有任何疑問，請與經過授權的 FUJIFILM 的分銷商或經銷商取得聯繫，或訪問以下網站聯繫我們。

[ko] 이 제품에 관한 문의 사항은 FUJIFILM 공식 대리점 또는 판매점에 문의하시거나 아래의 웹사이트를 방문하십시오.

[pt] Caso tenha alguma questão acerca deste produto, por favor, contacte um distribuidor ou revendedor autorizado FUJIFILM, ou aceda ao website abaixo.

[ru] Если у Вас есть любые вопросы относительно этого изделия, обратитесь к авторизованному дистрибьютору или дилеру FUJIFILM, либо посетите следующий веб-сайт.

[it] In caso di domande relative al prodotto, contattare un rivenditore o un distributore autorizzato FUJIFILM o accedere al sito web riportato di seguito.

[nl] Als u vragen heeft over dit product, neem dan contact op met een geautoriseerde FUJIFILM-distributeur of -dealer, of ga naar onderstaande website.

[pl] Jeśli masz jakieś pytania dotyczące tego produktu, skontaktuj się z autoryzowanym dystrybutorem lub sprzedawcą FUJIFILM, albo odwiedź witrynę internetową podaną poniżej.

[cs] Máte-li jakékoli dotazy týkající se tohoto výrobku, obraťte se prosím na oprávněného distributora či prodejce společnosti FUJIFILM nebo navštivte níže uvedené webové stránky.

[sk] Ak máte akékoľvek otázky týkajúce sa tohto výrobku, kontaktujte autorizovaného distribútora alebo predajcu výrobkov od spoločnosti FUJIFILM, alebo si pozrite nižšie uvedenú webovú stránku.

[hu] A termékkel kapcsolatos bármely kérdésével kérjük, keresse fel a FUJIFILM egyik hivatalos forgalmazóját vagy kereskedőjét, vagy látogasson el az alábbi weboldalra.

[uk] Якщо маєте якісь запитання щодо цього виробу, будь ласка, зверніться до вповноваженого представника чи дилера FUJIFILM або завітайте на сайт, указаний далі.

[no] Hvis du har spørsmål om dette produktet, vennligst ta kontakt med en autorisert FUJIFILM-distributør eller -forhandler, eller gå til nettsiden nedenfor.

https://www.fujifilm.com/

FUJIFILM

FUJIFILM Corporation
7-3, AKASAKA 9-CHOME, MINATO-KU, TOKYO 107-0052, JAPAN