Espresso • NÁVOD K OBSLUZE (CZ) 8-28

Espresso • NÁVOD NA OBSLUHU (SK) 29-50

Espresso • USER MANUAL (EN) 51-71

Espresso • HASZNÁLATI ÚTMUTATÓ (HU) 72-93

Espresso • INSTRUKCJA OBSŁUGI (PL) 94-115

Kaffeevollautomat • BEDIENUNGSANLEITUNG (DE) 116-139

Ristello Tocco

17/03/2026

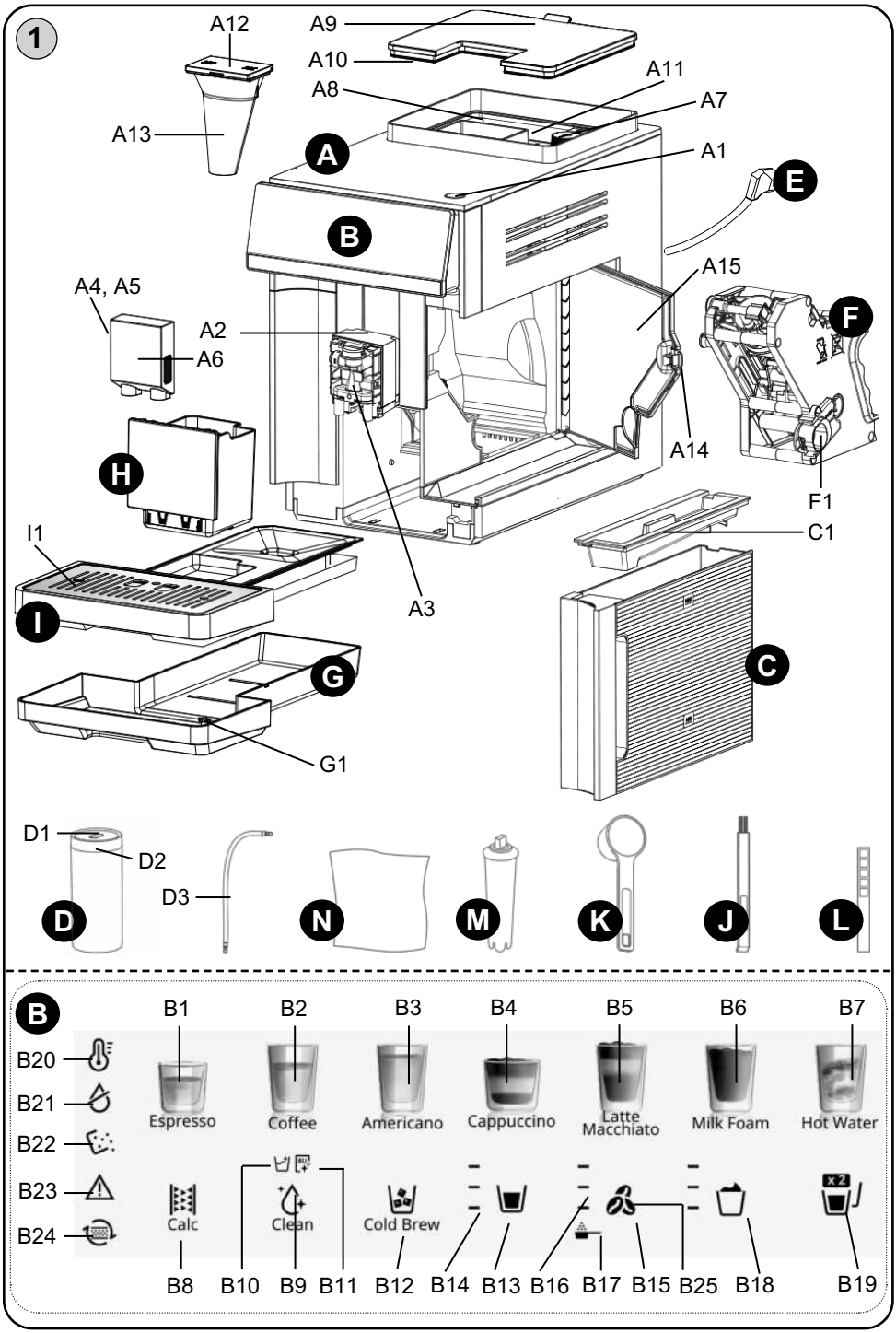
1
A12
A9
A10
A11
A8
A7
A13
A
A1
E
B
A15
A4, A5
A2
A6
F
H
A14
F1
I1
C1
I
A3
C
G
G1
D1
D2
D3
D
N
M
K
J
L
B
B1
B2
B3
B4
B5
B6
B7
B20
B21
B22
B23
B24
Espresso
Coffee
Americano
Cappuccino
Latte Macchiato
Milk Foam
Hot Water
Calc
Clean
Cold Brew
x 2
B8
B10
B9
B11
B12
B14
B13
B16
B17
B15
B25
B18
B19

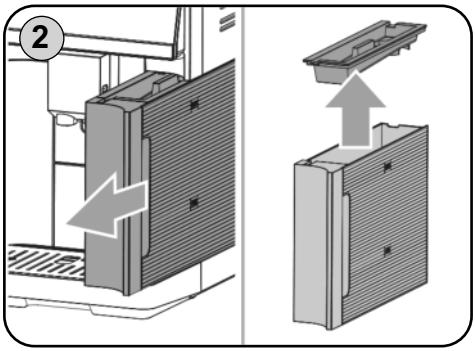
2

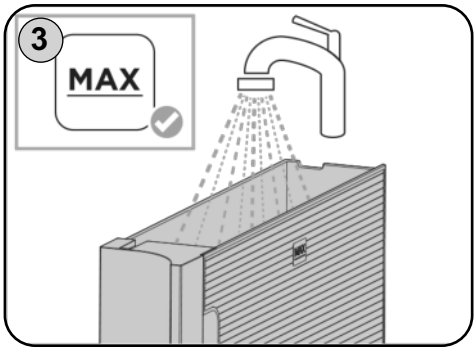
3
MAX

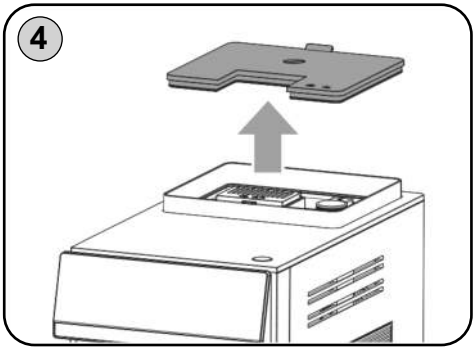
4

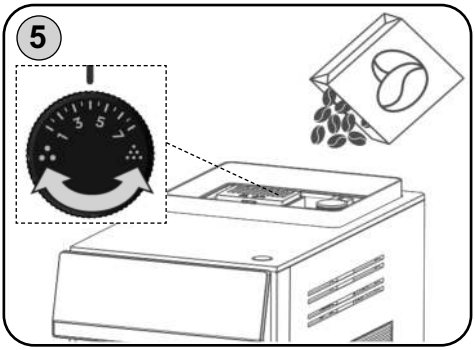
5
1 3 5 7

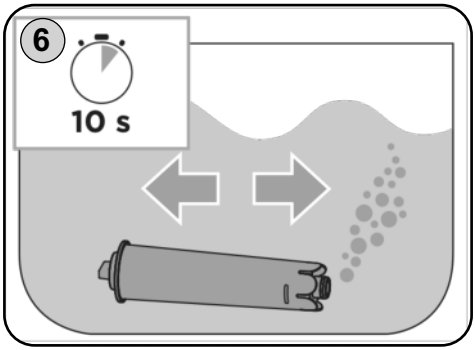
6
10 s

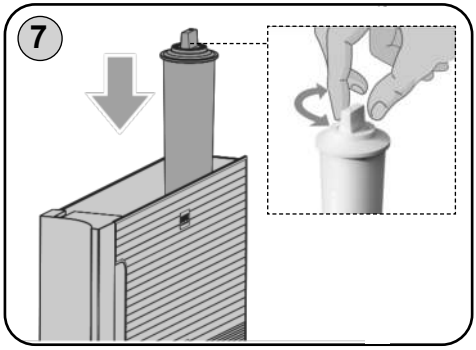
7

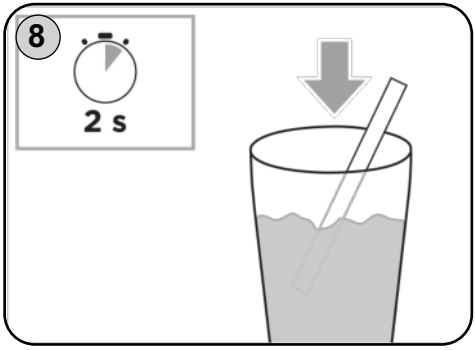
8
2 s

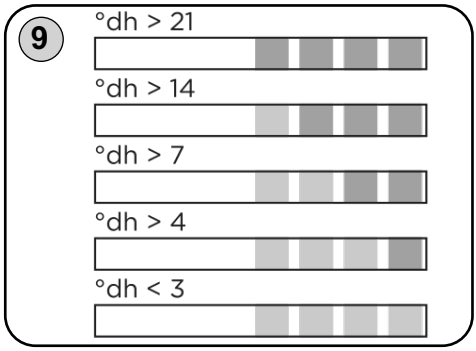
9
°dh > 21
°dh > 14
°dh > 7
°dh > 4
°dh < 3

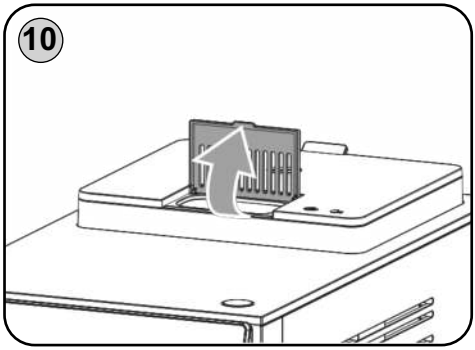
10

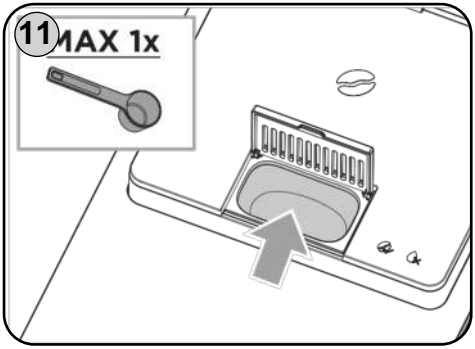
11
MAX 1x

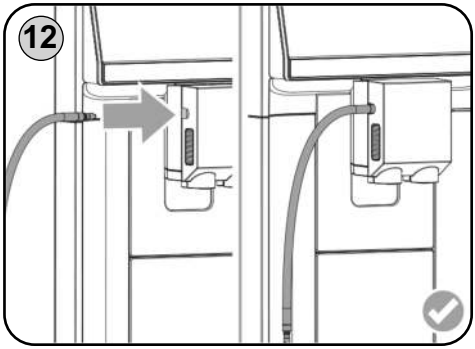
12

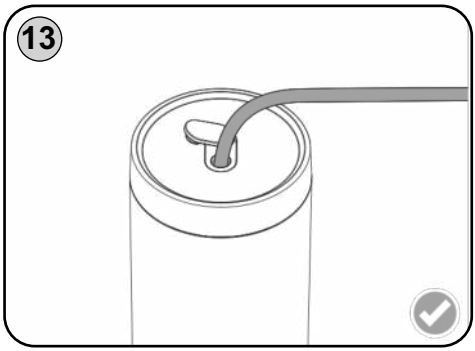
13

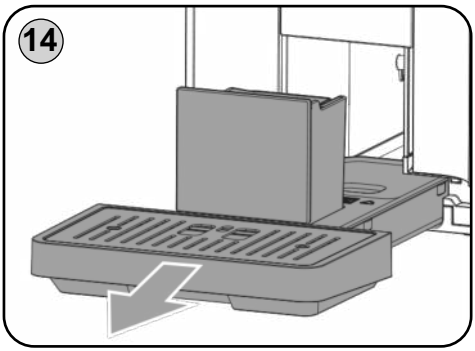
14

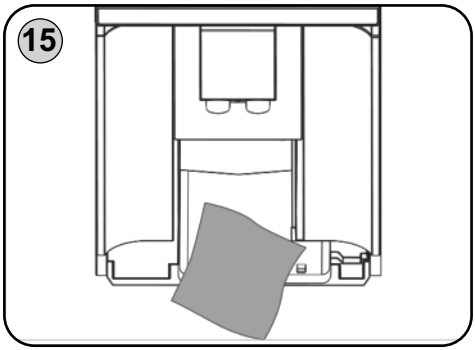
15

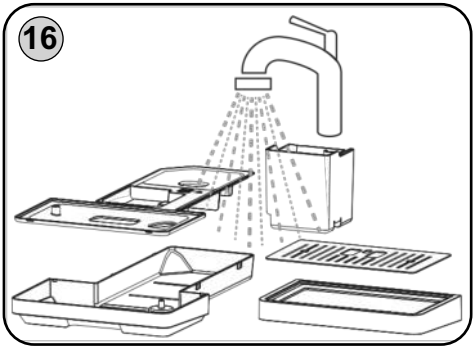
16

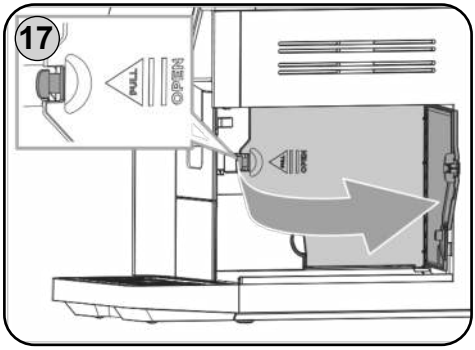
17
FULL
OPEN

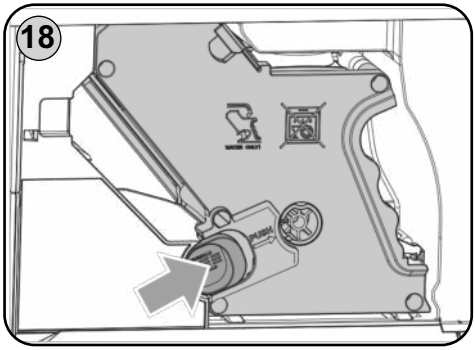
18

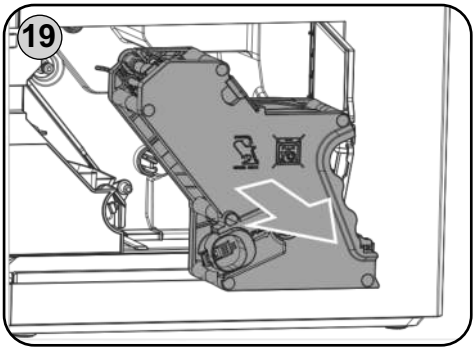
19

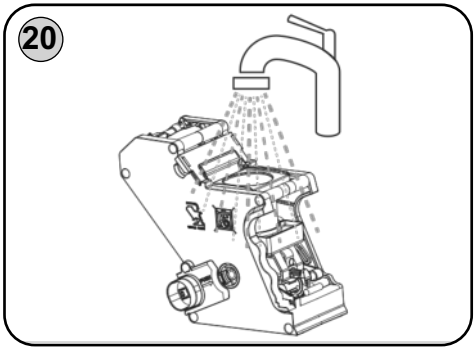
20

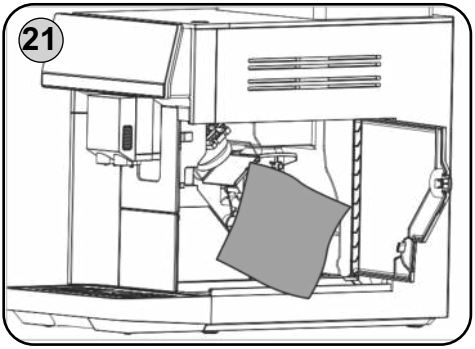
21

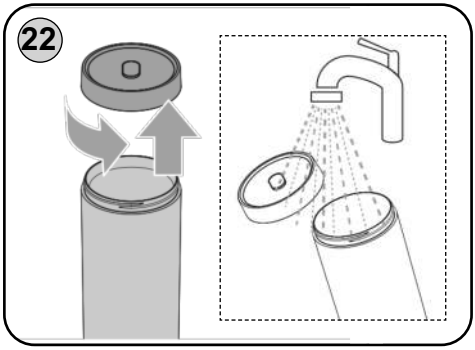
22

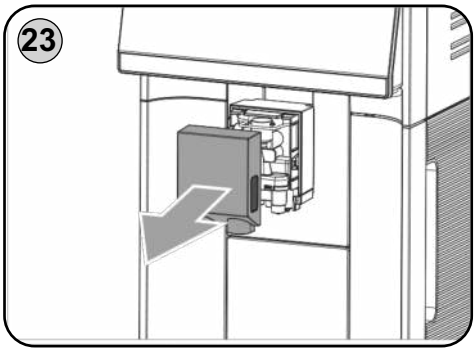
23

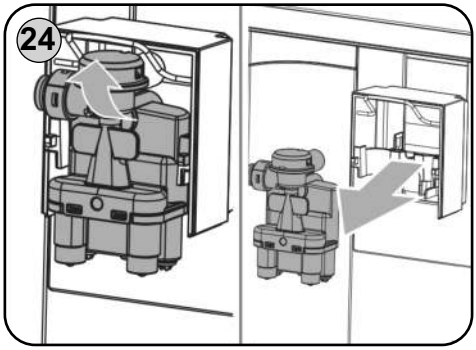
24

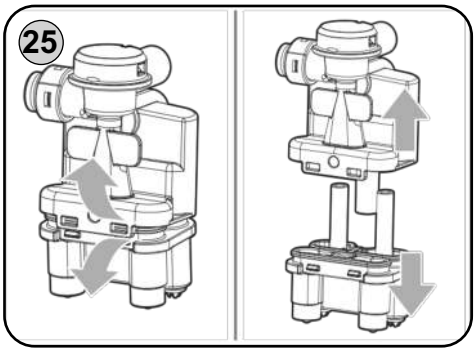
25

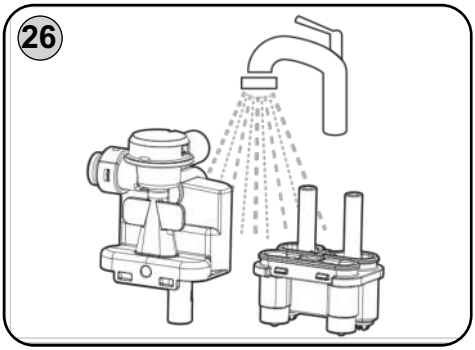
26

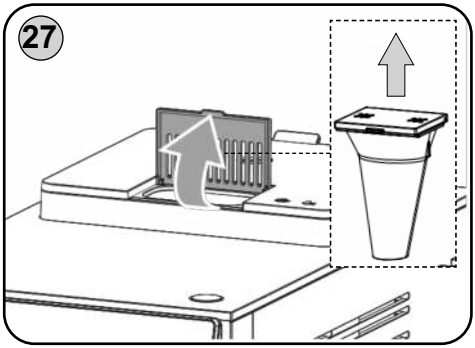
27

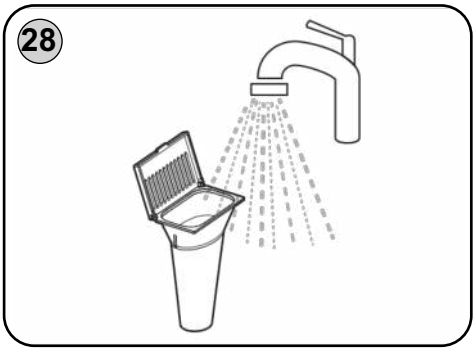
28

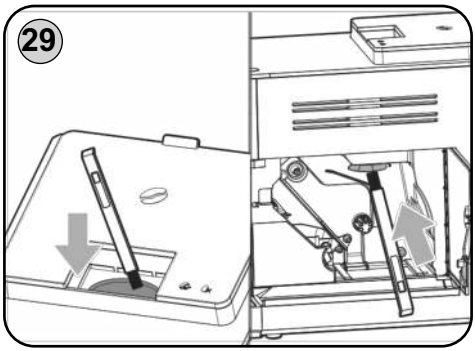
29

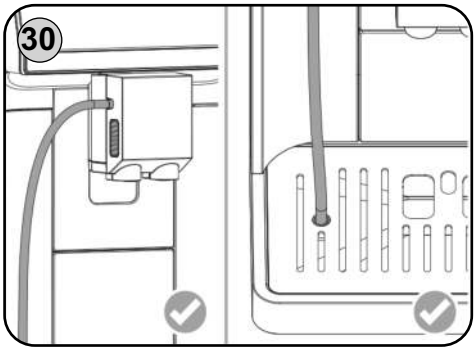
30

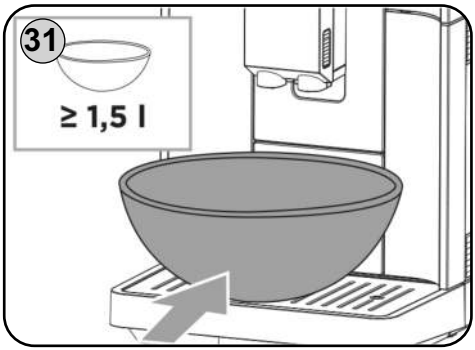
31
≥ 1,5 l

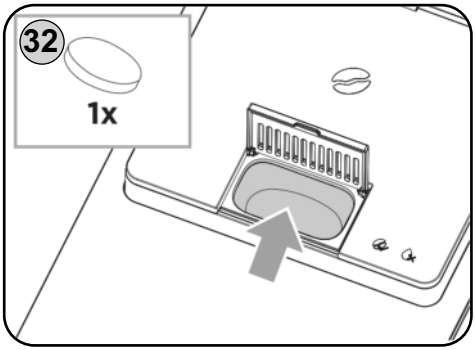
32
1x

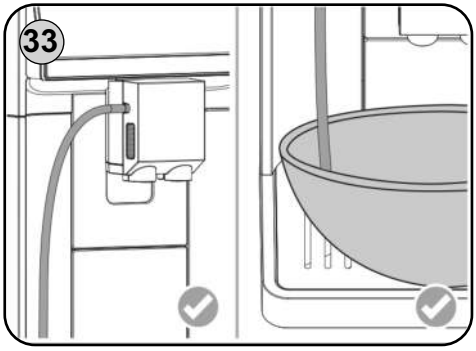
33

Obrázky jsou pouze ilustrační / Obrázky sú len ilustračné / Product images are for illustrative purposes only / Illusztratív képek / Zdjęcia służą wyłącznie jako ilustracja / Die aufgeführten Abbildungen dienen nur zur Illustration.

OBSAH | CONTENT | TARTALOM | ZADOWOLONY | INHALT

CZ – ESPRESSO

I. BEZPEČNOSTNÍ UPOZORNĚNÍ 8
II. POPIS SPOTŘEBIČE (OBR. 1) 11
III. POKYNY K OBSLUZE 11
IV. ÚDRŽBA 19
V. ODSTRAŇOVÁNÍ POTÍŽÍ 23
VI. EKOLOGIE 28
VII. TECHNICKÁ DATA 28

SK – ESPRESSO

I. BEZPEČNOSTNÉ UPOZORNENIA 29
II. OPIS SPOTREBIČA (OBR.1) 32
III. POKYNY NA OBSLUHU 32
IV. ÚDRŽBA 40
V. RIEŠENIE PROBLÉMOV 44
VI. EKOLÓGIA 49
VII. TECHNICKÉ ÚDAJE 49

EN – ESPRESSO

I. SAFETY WARNING 51
II. DESCRIPTION OF THE APPLIANCE (FIG.1) 54
III. INSTRUCTIONS FOR USE 54
IV. MAINTENANCE 62
V. TROUBLESHOOTING 66
VI. ENVIRONMENT 71
VII. TECHNICAL DATA 71

HU – ESPRESSO

I. BIZTONSÁGI RENDELKEZÉSEK 72
II. A KÉSZÜLÉK LEÍRÁSA (1. ÁBRA) 75
III. HASZNÁLATI UTASÍTÁSOK 75
IV. KARBANTARTÁS 83
V. HIBAELHÁRÍTÁS 87
VI. ÖKOLÓGIA 92
VII. MŰSZAKI ADATOK 92

PL – ESPRESSO

I. OSTRZEŻENIA DOTYCZĄCE BEZPIECZEŃSTWA 94
II. OPIS URZĄDZENIA (RYS. 1) 97
III. INSTRUKCJE OBSŁUGI 97
IV. KONSERWACJA 105
V. USUWANIE PROBLEMÓW 109
VI. EKOLOGIA 114
VII. DANE TECHNICZNE 115

DE – KAFFEEVOLLAUTOMAT

I. SICHERHEITSHINWEISE 116
II. BESCHREIBUNG DES GERÄTS (ABB. 1) 119
III. VORBEREITUNG ZUM GEBRAUCH 120
IV. WARTUNG 128
V. BESEITIGUNG VON PROBLEMEN 132
VI. UMWELTSCHUTZ 138
VII. TECHNISCHE DATEN 138

CZ – Espresso

eta 2173

Ristello Tocco

NÁVOD K OBSLUZE

Vážený zákazníku, děkujeme Vám za zakoupení našeho produktu. Tento návod spolu s pokladním dokladem a podle možností i s obalem a vnitřním obsahem obalu dobře uschovejte.

I. BEZPEČNOSTNÍ UPOZORNĚNÍ

OBECNÁ USTANOVENÍ:

- Před prvním uvedením do provozu si pečlivě přečtěte návod k obsluze, prohlédněte vyobrazení a návod si uschovejte pro budoucí použití. Instrukce v návodu považujte za součást spotřebiče a postupte je jakémukoliv dalšímu uživateli spotřebiče.
- Zkontrolujte, zda údaj na typovém štítku odpovídá napětí ve Vaší elektrické zásuvce. Vidlici napájecího přívodu je nutné připojit pouze do zásuvky elektrické instalace, která odpovídá příslušným normám.
- Tento spotřebič nesmějí používat děti. Udržujte spotřebič a jeho přívod mimo dosah dětí.
- Spotřebič mohou používat osoby se sníženými fyzickými, smyslovými či mentálními schopnostmi nebo nedostatkem zkušeností a znalostí, pokud jsou pod dozorem nebo byly poučeny o používání spotřebiče bezpečným způsobem a rozumí případným nebezpečím.
- Děti si se spotřebičem nesmějí hrát.
- Před výměnou příslušenství nebo přístupných částí, které se při používání pohybují, před montáží a demontáží, před plněním nádržky na vodu, před vysypáním kávové sedliny, před čištěním nebo údržbou, před přemístěním, pokud ho necháváte bez dozoru nebo po ukončení práce, spotřebič vypněte a odpojte od el. sítě vytažením vidlice napájecího přívodu z el. zásuvky!
- Před odnímáním přístupných částí, před údržbou a manipulací nechejte spotřebič a všechny jeho části nejprve vychladnout.
- **POZOR**: Spotřebič není určen pro činnost prostřednictvím vnějšího časového spínače, dálkového ovládání nebo jakékoli jiné součásti, která spíná spotřebič automaticky, protože existuje nebezpečí vzniku požáru, pokud by byl spotřebič zakryt nebo nesprávně umístěn v okamžiku uvedené spotřebiče do činnosti.
- **UPOZORNĚNÍ** – Některé části tohoto výrobku se mohou stát velmi horkými a způsobit popálení. Spotřebič produkuje během provozu horkou vodu, mléko a horkou páru pod tlakem. Povrch topného článku obsahuje po použití zbytkové teplo. Zvláštní pozornost musí být věnována přítomnosti dětí a hendikepovaných lidí.

- Spotřebič, podstavec, jeho kabel ani zástrčku nikdy neponořujte do vody (ani částečně). Zároveň zabraňte jejich polití.
- Kávovar nesmí být při používání umístěn ve skříňce.
- **POZOR, HORKÁ PÁRA** – při používání nádržky na mléko dbejte zvýšené opatrnosti a nedotýkejte se kovové trysky na mléko, dokud nezchladne.
- Z hygienických důvodů nádržku na mléko vyčistěte propláchnutím po každém použití. Po jejím vychladnutí nádržku na mléko odejměte a rozeberte a poté proveďte kompletní údržbu všech částí.
- Je-li spotřebič v činnosti, zabraňte v kontaktu s ním domácím zvířatům, rostlinám a hmyzu.
- Při manipulaci postupujte tak, aby nedošlo k poranění (např. **vroucí vodou, párou**).
- Spotřebič nepřenášejte pokud je v nádržce voda! Hrozí rozlití vody do vnitřních součástí.
- Spotřebič připojený k el. síti nenechávejte bez dozoru a kontrolujte ho po celou dobu přípravy espressa!
- Spotřebič používejte pouze, pokud jsou všechny jeho části (krom odkapávací misky **I**) řádně uchyceny (spařovací jednotka **F**, nádobka na kávovou sedlinu **H** atd.).
- Spotřebič a jeho příslušenství pravidelně čistěte! Postupujte dle kap. **IV. ÚDRŽBA**. Misku na zbytkovou vodu **G**, odkapávací misku **I** i nádobku na kávovou sedlinu **H** pravidelně vyprazdňujte!
- Spotřebič přenášejte pouze uchopením za vnější plášť.
- Spotřebiči ponechejte ze všech stran alespoň 15 cm volný prostor pro zajištění řádné cirkulace vzduchu.
- Odkapávací miska **I** a kryt spařovací jednotky **A15** obsahuje vsazené magnety.
- Pokud by se nějaký z nich uvolnil, uchovávejte je mimo dosah dětí a nesvéprávných osob. Pokud by došlo ke spolknutí či vdechnutí magnetů, okamžitě vyhledejte lékařskou pomoc.
- Karty s magnetickým proužkem, magnetická paměťová média a jiné přístroje, které by mohly být ovlivněny magnetickým polem, držte v bezpečné vzdálenosti od spotřebiče (především od částí **I** a **A15**).
- Nevystavujte spotřebič teplotě nižší 4 °C, zamrznutí zbytkové vody ve vnitřních součástech by mohlo zapříčinit poškození spotřebiče.
- Pokud byl spotřebič přepravován nebo skladován při teplotě nižší než 0 °C, ponechte jej stát nejméně 3 hodiny při pokojové teplotě, než jej uvedete do provozu.
- Na spotřebič (především na jeho vrchní část) nepokládejte žádné předměty, ani hrníčky.
- Tento spotřebič včetně jeho příslušenství používejte pouze pro účel, pro který je určen tak, jak je popsáno v tomto návodu. Spotřebič nikdy nepoužívejte pro žádný jiný účel.
- Případné texty v cizím jazyce a obrázky uvedené na obalech, nebo výrobku, jsou přeloženy a vysvětleny na konci této jazykové mutace.
- **VAROVÁNÍ**: Při nesprávném používání přístroje, které není v souladu s návodem k obsluze, existuje riziko poranění.
- Výrobce neručí za škody způsobené nesprávným používáním spotřebiče (např. **popálení, opaření, požár**) a není odpovědný za spotřebič v případě nedodržení výše uvedených bezpečnostních upozornění.

POUŽÍVÁNÍ SPOTŘEBIČE:

- Spotřebič je určen pouze pro použití v domácnostech a pro podobné účely (v obchodech, kancelářích a podobných pracovištích, hosty v hotelích, motelech a jiných obytných prostředích, v podnicích zajišťujících nocleh se snídaní, v zemědělství)! Není určen pro komerční použití!
- Pokud nebudete spotřebič delší dobu používat, nenechávejte v nádržce vodu! Pokud je vaše frekvence přípravy kávy nízká, pravidelně obměňujte vodu, aby byla vždy čerstvá (nejlépe každý den).

- Mlýnek používejte výhradně k mletí kávových zrn, nepoužívejte jej k mletí jiných surovin, ani k mletí karamelizované nebo cukrem obalené zrnkové kávy, nezpracované kávy (zelené, nepražené zrnkové), směsi ani k opětovnému mletí mleté kávy.
- **Nastavení hrubosti mletí provádějte výhradně tehdy, pokud je mlýnek aktivní (mele kávu).**
- Vždy používejte pouze chladnou (vlažnou) čistou pitnou vodu! Nikdy nepoužívejte horkou vodu nebo jiné tekutiny – mohly by způsobit poškození spotřebiče.
- Do nádržky na mléko nikdy nedávejte teplé nebo horké mléko. Ideálně používejte vychlazené mléko přímo z chladničky.
- Funkci horké vody nepoužívejte v jednom časovém úseku déle než po vyčerpání jednoho zásobníku vody.
- Spotřebič pravidelně odvápňujte! Nejpozději tehdy, rozsvítí-li se kontrolka odvápnění. Roztok vypuštěný během procesu odvápnění nikdy nepijte.
- Zásobník na zrnkovou kávu po naplnění a nastavení hrubosti mletí vždy řádně uzavřete! Dbejte na to, aby se do jeho prostoru nedostaly cizí předměty, nebo vlasy.
- Spotřebič používejte pouze v pracovní poloze na rovných a stabilních místech, kde nehrozí jeho převrhnutí a v dostatečné vzdálenosti od tepelných zdrojů (např. **kamna, sporák, vařič, trouba, gril**), hořlavých předmětů (např. **záclony, závěsy atd.**) a vlhkých povrchů (např. **dřezy, umyvadla atd.**).
- Nepokládejte spotřebič v blízkosti předmětů nebo pod předměty, které se mohou poškodit párou, například stěny, kuchyňské skřínky, příborníky, obrazy, záclony unikající pára by je mohla poškodit.
- Nepoužívejte spotřebič v prostředí nasyceném výbušnými nebo hořlavými parami.
- Před zapnutím spotřebiče se ujistěte, že hladina vody v nádržce nepřesahuje značku **MAX**.

NAPÁJECÍ KABEL:

- Jestliže je napájecí přívod spotřebiče poškozen, musí být nahrazen výrobcem, jeho servisním technikem nebo podobně kvalifikovanou osobou, aby se tak zabránilo vzniku nebezpečné situace.
- Nikdy spotřebič nepoužívejte, pokud má poškozený napájecí kabel nebo vidlici, pokud nepracuje správně, upadl na zem a poškodil se nebo spadl do vody. V takových případech zaneste spotřebič do odborného servisu k prověření jeho bezpečnosti a správné funkce.
- **Vidlici napájecího přívodu nezasunujte do el. zásuvky a nevytahujte z el. zásuvky mokrýma rukama a taháním za napájecí přívod!**
- Pravidelně kontrolujte stav napájecího kabelu spotřebiče.
- Napájecí kabel nikdy nepokládejte na horké plochy, ani jej nenechávejte viset přes okraj stolu nebo pracovní desky. Zavaděním nebo zataháním za kabel např. dětmi může dojít k převržení či stažení spotřebiče a následně k vážnému zranění!
- Napájecí kabel nesmí být poškozen ostrými nebo horkými předměty, otevřeným plamenem, nesmí se ponořit do vody ani ohýbat přes ostré hrany.
- V případě opodstatněné potřeby použití prodlužovacího kabelu je nutné, aby nebyl poškozen a vyhovoval platným normám.

II. POPIS SPOTŘEBIČE (OBR. 1)

A – Tělo kávovaru
A1 – hlavní vypínač ZAP/VYP.
A2 – výškově nastavitelná výpusť
A3 – vyjímatelný napěňovač / dávkovač nápojů
A4 – otvor pro připojení hadičky
A5 – výklopná gumová krytka otvoru
A6 – krytka
A7 – regulátor hrubosti mletí
A8 – zásobník na zrnkovou kávu (450 g)
A9 – kryt zásobníku
A10 – těsnění zásobníku
A11 – mlýnek na kávu
A12 – víčko pro mletou kávu
A13 – násypka pro mletou kávu
A14 – tlačítko aretace krytu
A15 – kryt spařovací jednotky

B – Ovládací panel
B1 – tlačítko espresso
B2 – tlačítko coffee lungo
B3 – tlačítko americano
B4 – tlačítko cappuccino
B5 – tlačítko latte macchiato
B6 – tlačítko mléčné pěny
B7 – tlačítko horké vody
B8 – tlačítko odvápnění
B9 – tlačítko čištění
B10 – ikona čištění mléčného systému
B11 – ikona čištění kávovaru
B12 – tlačítko studený nápoj
B13 – tlačítko objem šálku/kávy
B14 – ikona objemu šálku/kávy
B15 – tlačítko nastavení kávy
B16 – ikona intenzity šálku/kávy
B17 – ikona použití mleté kávy
B18 – tlačítko množství mléčné pěny.
B19 – tlačítko silnější kávy (2 šálky)
B20 – ikona:
přístroj se ochlazuje (bílá barva)
přístroj zahřívá (červená barva)
B21 – ikona chybějící vody
B22 – ikona odstranění kávových sedlin
B23 – ikona varování (chyba)
B24 – ikona výměny vodního filtru
B25 – ikona chybějící zrnkové kávy

C – Nádržka na vodu (1800 ml)
C1 – víko nádržky

D – Nádržka na mléko (550 ml)
D1 – víko
D2 – otvor pro připojení
D3 – nasávací trubička s hadičkou

E – Napájecí kabel

F – Spařovací jednotka
F1 – tlačítko aretace jednotky

G – Odkapávací miska
G1 – indikátor „miska je plná“

H – Nádobka na kávovou sedlinu

I – Kryt odkapní misky
I1 – odkapávací mřížka

J – Čistící kartáček

K – Odměrka (na mletou kávu)
L – Tester na tvrdost vody

M – Fitr

N – Čisticí hadřík

III. POKYNY K OBSLUZE

Před prvním použitím odstraňte ze spotřebiče a jeho příslušenství všechen obalový a ochranný materiál, včetně ochranných fólií. Umyjte nádržky **C** a **D** teplou vodou s přípravkem vhodného saponátu, opláchněte čistou vodou a nechejte je uschnout.

A) INSTALACE A NASTAVENÍ

1) Umístění

Kávovar postavte na rovný a stabilní povrch v blízkosti zásuvky. Minimální vzdálenost ze všech stran od stěn musí být 15 cm. Ujistěte se, že větrací otvory nejsou zakryté ani ničím zablokované.

2) Plnění vodou (obr. 2, 3)

Vyjměte nádržku **C** a odejměte víko **C1**. Naplňte nádržku čistou pitnou vodou nejlépe o pokojové teplotě. Poté nádrž opět uzavřete víkem a řádně umístěte zpět, vyčkejte cca 10 sec, až přestanou unikat vzduchové bublinky (hladina vody se musí nacházet mezi ryskou **MIN** a **MAX**). Neplňte nádržku, pokud je umístěna ve spotřebiči!

Upozornění

- Pokud používáte nádržku na vodu poprvé, nejprve ji vypláchněte.
- Při zasouvání nádrže se ujistěte, že je správně usazena na vstupním hrdle kávovaru. Pokud ji zasunete málo (tj. pouze z poloviny), může dojít k chybnému nasátí vody a kávovar nebude fungovat správně.

3) Plnění mlékem

Naplňte nádržku **D** mlékem (nepřekračujte rysku **MAX**). Poté nádržku **D** připojte ke kávovaru pomocí hadičky **D3** (obr. 12, 13).

Poznámky

- Pokud používáte nádržku na mléko poprvé, nejprve ji vypláchněte.
- Pro nejlepší chuť a kvalitu nápoje používejte pouze vychlazené čerstvé a plnotučné mléko
- Je možné použít i alternativní druhy mléka (sójové, mandlové apod.) s označením „Barista“.
- Pokud jste nespotřebovali všechno mléko, je třeba jej přelít z nádrže do vhodné nádoby a uložit do chladničky.
- Zásobník na mléko poté řádně vyčistěte podle pokynů v kapitole „Čištění a údržba“.

4) Odnímání provozních částí

Při odnímání částí, které se při používání kávovaru často používají (např. při vysypávání kávové sedliny, vylévání odkapní vody, při údržbě apod.), postupujte podle obrázků. Opačným způsobem je umístěte zpět. Napájecí kabel **E** připojte do elektrické zásuvky.

5) Doplňování kávových zrn (obr. 4)

Odejměte kryt zásobníku **A9** a naplňte zásobník **A8** čerstvou zrnkovou kávou MAX. 450 g. Poté zásobník opět uzavřete krytem. Dbejte na to, aby byl kryt zásobníku vždy řádně umístěn na svém místě. Jeho správné umístění chrání před vlhkostí a mimo jiné i ztrátou aroma kávových zrn. Do zásobníku ideálně vkládejte pouze množství potřebné přibližně na jeden den.

Upozornění

- Do zásobníku nepřidávejte žádné přísady, aromata ani kávová zrna ošetřená karamelem, cukrem či olejem.
- Do zásobníku **A8** nesypte mletou kávu.
- Nevlévejte do zásobníku žádné tekutiny nebo mletou kávu.

6) Nastavení hrubosti mletí kávových zrn (obr. 5)

Pomocí regulátoru hrubosti mletí **A7** je možné nastavit hrubost mletí kávových zrn. Regulátorem otočte na požadovaný stupeň hrubosti. K dispozici je 7 stupňů hrubosti mletí (7 = nejjemnější mletí, 1 = nejhrubší mletí). Pokud chcete, aby káva tekla rychleji, např. protože má pro Vás příliš silnou chuť, nastavte hrubší stupeň mletí. Naopak, pokud chcete, aby tekla pomaleji (a tím nabrala více aroma a silnější chuť), nastavte jemnější stupeň. Při nastavení jemného stupně mletí však může káva vytékat velmi pomalu. Úprava nastavení se projeví přibližně až při třetím šálku po nastavení.

Upozornění

- Nastavení regulace provádějte výhradně při provozu mlýnku (tedy v procesu mletí), nenastavujte hrubost u mlýnku v jeho nečinnosti!
- Hmotnost namleté kávy je ovlivněna mj. nastavenou hrubostí mletí.

7) Vodní filtr

Použití filtru zabraňuje tvorbě vodního kamene, snižuje obsah nečistot ve vodě a zlepšuje chuť připravované kávy.

- Vyměňte vodní filtr nejpozději po 2 měsících nebo dříve,
- Sledujte symboly na ovládacím panelu (pokud vás na to upozorní kontrolka na displeji).
- Z hygienických důvodů se doporučuje filtr pravidelně měnit.

Upozornění

Usazeniny vodního kamene mohou spotřebič vážně poškodit.

8) Příprava a vložení vodního filtru (obr. 6, 7)

Přístroj můžete používat i bez vodního filtru. Před aktivací vodního filtru je nutné jej nejprve připravit.

1. Protřepejte vodní filtr po dobu asi 5 sekund.
2. Vyjměte vodní filtr z obalu a otočte ukazatel data na následující 2 měsíce, abyste věděli, kdy má být vyměněn.
3. Vložte filtr do nádoby s vodou a nechte jej ponořený přibližně 5 sekund, aby se zcela nasákl
4. Protřepávejte vodní filtr po dobu 10 sekund, dokud z něj nevytékají žádné bublinky vody.
5. Poté filtr vložte do otvoru v nádržce na vodu a lehce zatlačte, dokud pevně nedosedne.
6. Naplňte nádržku čerstvou, studenou vodou a vraťte ji zpět do přístroje.

Upozornění

Filtr je určen pouze pro použití s pitnou vodou. Nepoužívejte jej po uplynutí doporučené doby nebo pokud je viditelně zanesený nebo poškozený.

9) Kontrola tvrdosti vody

Je důležité správně nastavit tvrdost vody, aby přístroj mohl přesně určit, kdy je potřeba spustit program odvápnění.

- Používejte studenou, čerstvou, neperlivou pitnou vodu.
- Místní tvrdost vody si můžete zjistit u svého dodavatele vody nebo ji ověřit pomocí přiloženého testovacího proužku.

10) Postup měření tvrdosti vody (obr. 8, 9)

1. Ponořte testovací proužek na 2 sekundy do sklenice s vodou.
2. Vyjměte jej a nechte uschnout po dobu 10 sekund.
3. Porovnejte zabarvení testovacího proužku s přiloženou barevnou škálou a určete tak stupeň tvrdosti vody a nastavte odpovídající úroveň na ovládácím panelu.

11) První nastavení

Po prvním zapnutí spotřebiče se rozsvítí ovládací panel a spustí se základní konfigurační režim.

1. Stiskněte tlačítko **A1** (**On/off**). Rozsvítí se kontrolky funkcí [Cappuccino], [Milk Foam], [Cold Brew], a další symboly nápojů. Symboly svítí s intenzitou 50 %, což znamená, že je spotřebič připraven k nastavení. Pokud se kávovar nespustil v režimu prvního nastavení, je potřeba podržet současně 2 tlačítka **B4** [Cappuccino] a **B6** [Milk Foam] po dobu 3 sekund.
2. Pro nastavení parametrů opakovaně stiskněte odpovídající symbol, dokud se na ovládacím panelu nezobrazí požadované nastavení. Viz kapitola „Nastavení teploty kávy“, kapitola „Nastavení tvrdosti vody“ a kapitola „Nastavení teploty horké vody“ a pod. Podrobné pokyny naleznete v následujících kapitolách:
3. Pro uložení nastavení stiskněte současně symboly [Cappuccino] a [Milk Foam] po dobu 3 sekund. Přístroj uloží nastavení a spustí proplachovací cyklus.

Upozornění

Pokud během 30 sekund nedojde k žádné interakci uživatele, přístroj automaticky uloží aktuální nastavení a vrátí se do hlavního menu.

12) Nastavení teploty kávy

Stiskněte opakovaně tlačítko [ ], dokud se na ovládacím panelu nezobrazí požadovaná teplota kávy. Dostupné úrovně teploty:

LED	Teplota	LED	Teplota	LED	Teplota
	Normální		**Vysoká**		**Maximální**

13) Nastavení tvrdosti vody

1. Určete tvrdost vody podle zabarvení testovacího proužku (viz kapitola „Kontrola tvrdosti vody“).
2. Stiskněte opakovaně tlačítko [ ], dokud se na ovládacím panelu nezobrazí požadovaná úroveň tvrdosti.Tabulka ukazuje přiřazení úrovní k jednotlivým stupňům tvrdosti vody:
   1 (měkká) až 5 (velmi tvrdá)

LED	Úroveň	°dH
	1	< 3
	2	≥ 4
	3	≥ 7
	4	≥ 14
	5 (tovární nastavení)	≥ 21

14) Nastavení teploty horké vody

Stiskněte opakovaně tlačítko [ ], dokud se na ovládacím panelu nezobrazí požadovaná teplota pro výdej horké vody. Doporučení: Používejte „Vysokou“ nebo „Maximální“ teplotu pouze pro přípravu čaje nebo instantních nápojů. Dostupné úrovně teploty:

LED	Teplota	LED	Teplota	LED	Teplota
	Normální		**Vysoká**		**Maximální**

15) Nastavení výchozího režimu po zapnutí kávovaru

LED	Příprava horkých nápojů	LED	Příprava studených nápojů
*Red light	**Horký nápoj (extrakce)**	*White light	**Studený nápoj (extrakce)**

16) Nastavení upozornění na filtr

Každý nový vodní filtr je nutné nejprve aktivovat. Pokud nepoužíváte vodní filtr, nemusíte aktivovat upozornění na filtr.

- Symbol [ ] svítí s 50% intenzitou.

Pro aktivaci upozornění na filtr stiskněte [ ],

- Symbol [ ] se rozsvítí na 100% jasu.
- Po dokončení aktivačního procesu kontolka zhasne [ ].

ULOŽENÍ NASTAVENÍ

Na závěr potvrďte nastavení současným stisknutím tlačítek [Cappuccino] a [Milk Foam] na 3 sekundy. Spotřebič uloží nové nastavení a automaticky přejde do zahřívací a proplachovací fáze. Po dokončení proplachování je spotřebič připraven k použití.

17) Pokyny k provozu

- Z technických důvodů může během provozu unikat pára — jedná se o běžný jev.
- Během používání se může na větracích otvorech nebo víku spotřebiče tvořit kondenzát (kapky vody). To není závada a důvod k reklamaci spotřebiče.
- Pokud je spotřebič dlouhodobě mimo provoz nebo po provedení čisticího či odvápňovacího programu, první připravený nápoj nemusí mít plné aroma. Tento nápoj nedoporučujeme konzumovat.

18) Zapnutí spotřebiče

- Pro zapnutí spotřebiče stiskněte tlačítko **A1** [On/Off].
- Přístroj se začne zahřívat a automaticky provede proplachovací cyklus.
- Jakmile se rozsvítí všechny symboly nápojů, je spotřebič připraven k provozu.

19) Vypnutí spotřebiče

- Pro zapnutí spotřebiče stiskněte tlačítko **A1** [On/Off].
- Spotřebič provede automatický proplachovací cyklus a následně se vypne.
- Spotřebič se automaticky propláchne a vypne 30 minut po přípravě posledního nápoje. Čas vypnutí si můžete nastavit dle vašeho požadavku viz odstavec 33.

20) Nastavení stupně mletí (obr. 5)

- Stupeň mletí můžete nastavit v půlkrocích od 1 (hrubé mletí) po 7 (jemné mletí).
- Pro nastavení jemnějšího mletí otočte regulačním ovladačem **A7** doleva.
- Pro nastavení hrubšího mletí otočte regulačním ovladačem **A7** doprava.

Upozornění

Nastavujte hrubost mletí pouze při běžícím mlýnku, aby nedošlo k jeho poškození.

21) Nastavení množství vody

- Opakovaně stiskněte tlačítko [ ], dokud se na ovládacím panelu nezobrazí požadované množství. Dostupná množství:

LED	Množství	LED	Množství	LED	Množství
	Malé		**Střední**		**Velké**

22) Nastavení síly kávy

- Opakovaně stiskněte [ ], dokud se na ovládacím panelu nezobrazí požadovaná síla kávy. Dostupné síly kávy:

LED	Intenzita	LED	Intenzita	LED	Intenzita
	Jemná		**Střední**		**Silná**

23) Nastavení množství mléčné pěny

- Opakovaně stiskněte [ ], dokud se na ovládacím panelu nezobrazí požadované množství mléčné pěny. Dostupná množství mléčné pěny:

LED	Intenzita	LED	Intenzita	LED	Intenzita
	Méně		**Normální**		**Maximum**

24) Příprava nápoje

Upozornění

- Některé nápoje jsou připravovány ve dvou krocích. (např. mléko a poté káva).

- Pro optimální přípravu a lepší chuť kávy je vhodné nejprve předehřát váš šálek naplněním horkou vodou (např. pomocí tlačítka **B7**). Po zahřátí šálku vodu vylijte.
- Pokud chcete přípravu nápoje předčasně zrušit, stiskněte znovu symbol zvoleného nápoje.
- Výpusť kávy si můžete přizpůsobit různým velikostem šálků na kávu. Pokud máte malý šálek na espresso, posuňte výpusť směrem dolů. Při větším šálku posuňte výpusť nahoru.

25) Příprava kávového nápoje z kávových zrn

1. Umístěte sklenici nebo šálek pod výpusť **A2**.
2. Nastavte množství. Viz kapitola „Nastavení množství vody“.
3. Nastavte sílu kávy. Viz kapitola „Nastavení síly kávy“.
4. Pro zahájení přípravy stiskněte symbol/tlačítko (např. **B1**-**B5**) zvoleného kávového nápoje.

- Po dokončení je nápoj automaticky připraven a vydán do šálku.

26) Příprava kávového nápoje z mleté kávy (obr. 10, 11)

1. Zapněte spotřebič (viz kapitola „Zapnutí spotřebiče“).
2. Umístěte šálek nebo sklenici pod výpust **A2** nápoje.
3. Otevřete krytku **A6** pro mletou kávu.
4. Nasypte maximálně jednu odměrku mleté kávy do otvoru. Nepoužívejte více – nadměrné množství může způsobit ucpání.
5. Zavřete krytku.
6. Stiskněte opakovaně tlačítko [ ], dokud se na displeji nerozsvítí symbol [ ],
7. Pokud je zvolen nápoj s mlékem, můžete následně upravit i množství mléčné pěny (viz kapitola „Nastavení množství mléčné pěny“).
8. Stiskněte symbol požadovaného nápoje (např. **B1**-**B5**) – spotřebič zahájí přípravu.

- Po dokončení je nápoj automaticky připraven a vydán do šálku.

27) Příprava nápojů s mlékem

Přístroj je vybaven integrovaným systémem pro výdej nápojů, který umožňuje přípravu kávových specialit s mlékem a mléčnou pěnou. Díky této funkci můžete snadno připravit nápoje, jako jsou cappuccino, latte macchiato nebo flat white, a to jediným stisknutím tlačítka.

28) Příprava kávového nápoje s mlékem

1. Připojte mléčnou hadičku **D3.**
2. Zasuňte druhý konec mléčné trubičky do otvoru **D2** víka naplněné nádoby na mléko nebo přímo do kartonu s mlékem.
3. Umístěte šálek nebo sklenici pod výpust **A2**.
4. Nastavte množství. Viz kapitola „Nastavení množství.
5. Nastavte sílu kávy. Viz kapitola „Nastavení síly kávy“.
6. Nastavte množství mléčné pěny. Viz kapitola „Nastavení množství mléčné pěny“.
7. Pro zahájení přípravy stiskněte symbol zvoleného kávového nápoje s mlékem (např. **B4**, **B5**, **B6**.

- Kávový nápoj s mlékem je připraven a vydán.
- Kontrolka čištění [Clean] se rozsvítí a kontrolka [ ] bliká. viz kapitola „Použití čisticího programu mléčného systému“.

29) Příprava mléčné pěny

1. Připojte mléčnou hadičku **D3**.
2. Zasuňte druhý konec mléčné trubičky do otvoru **D2** víka naplněné nádoby na mléko nebo přímo do kartonu s mlékem. Umístěte šálek nebo sklenici pod výpust.
3. Umístěte sklenici nebo šálek pod výpusť **A2**.
4. Nastavte množství mléčné pěny. Viz kapitola „Nastavení množství mléčné pěny“.
5. Pro zahájení přípravy stiskněte [Milk Foam].

- Mléčná pěna je připravena a vydána.
- Kontrolka čištění [Clean] se rozsvítí a kontrolka [ ] bliká. viz kapitola „Použití čisticího programu mléčného systému“.

30) Příprava horké vody

1. Umístěte sklenici nebo šálek pod výpust **A2**.
2. Nastavte množství. Viz kapitola „Nastavení množství.
3. Pro spuštění přípravy stiskněte tlačítko **B7** [Hot Water] (Horká voda).

- Horká voda se připraví a automaticky vydá.

31) Příprava 2 šálků

Tato funkce není dostupná pro nápoje typu [Americano], u možnosti [Hot Watter] ani pro nápoje připravované z mleté kávy.

1. Umístěte 2 sklenice nebo šálky pod výpust.
2. Stiskněte tlačítko **B19** pro přípravu 2 šálků [x 2] .
3. Nastavte množství. Viz kapitola „Nastavení množství".
4. Nastavte sílu kávy. Viz kapitola „Nastavení síly kávy“
5. Pro zahájení přípravy stiskněte symbol nápoje, který je vhodný pro přípravu 2 šálků.
6. Příprava nápojů probíhá ve dvou krocích – vyčkejte, dokud není zcela dokončena.

- 2 šálky jsou připraveny a vydány.

32) Příprava studeného nápoje

Cold Brew (studené spařování) se liší od tradiční přípravy espressa.
Při zahájení přípravy je nutné počkat určitou dobu, než začne proces.

1. Umístěte sklenici nebo šálek pod výpust **A2**.

- Do sklenice přidejte požadované množství ledu.

2. Nastavte množství naplnění. Viz kapitola „Nastavení množství".
3. Nastavte sílu kávy. Viz kapitola „Nastavení síly kávy“.
4. Stiskněte tlačítko **B12** [Cold Brew]. Tlačítka [Cold Brew], [Espresso], [Coffee] a [Americano] se rozsvítí.
5. Pro spuštění přípravy stiskněte symbol kávového nápoje dle vašeho výběru.

- Spotřebič zapne vnitřní studený proplach, aby se optimalizovala teplota nápoje po předchozí přípravě horkých nápojů.
- Symbol se rozsvítí bíle [White light].
- Kávový nápoj se připraví a vydá.
- Pokud po přípravě studených nápojů připravujete nápoje horké, přístroj se automaticky zahřeje na vyšší teplotu, aby byla dosažena vhodná teplota pro horké nápoje.

- Během zahřívání se symbol [Red light] rozsvítí červeně.
- Když je přístroj v režimu studeného spařování (Cold Brew), kontrolka [Cold Brew] svítí se 100% jasem a rozsvítí se také symboly [Espresso], [Coffee] a [Americano].
- Stisknutím tlačítka **B12** [Cold Brew] znovu přepnete přístroj do režimu horkého spařování (Hot Brew) – v tomto režimu kontrolka [Cold Brew] svítí pouze s 50% jasem a rozsvítí se všechny symboly nápojů.

33) Nastavení doby režimu zapnutí / vypnutí.

1. Stiskněte současně tlačítka [Espresso] a [Americano] po dobu 3 sekund. Tlačítka [Espresso], [Americano] a [ ] se rozsvítí.
2. Opakovaně stiskněte tlačítko [ ], dokud se na ovládacím panelu nezobrazí požadovaná doba přechodu do režimu. Dostupná nastavení doby režimu zapnutí / vypnutí:

Čas	15 min.	30 min. (tovární nastavení)	1 hod.	2 hod.	3 hod.
Symbol					

3. Pro uložení nastavení stiskněte současně tlačítka [Espresso] a [Americano] po dobu 3 sek.

- Přístroj uloží nastavení a vrátí se do hlavního menu.

IV. ÚDRŽBA

Před každou údržbou odpojte kávovar od el. sítě vytažením vidlice napájecího přívodu z el. zásuvky (krom funkcí, které vyžadují zapnutý kávovar)! Čištění jednotlivých částí provádějte až po vychladnutí kávovaru! Povrch kávovaru **A** čistěte měkkým vlhkým hadříkem **N** s přídavkem saponátu (obr. 15). **Nepoužívejte drsné a agresivní čisticí prostředky (např. ostré předměty, škrabky, ředidla nebo jiná rozpouštědla = čistou kyselinu citronovou, ocet ani prostředky na bázi octa)!** Vždy si ověřte na etiketě přípravku, zda je vhodný pro čištění nebo odvápnění kávovarů. Na části **G**, **H**, **I** můžete použít myčku na nádobí s maximální teplotou mycího programu 60 °C.

DŮLEŽITÉ

Abyste předešli vzniku plísní na zbytcích kávy, všechny součásti, včetně spařovací jednotky a jejího okolí, pravidelně kontrolujte a čistěte!

Čištění odkapávací misky a roštu (**I**, **I1**), **(obr.** 14**, 16)**

Odkapávací misku vyprazdňujte denně nebo podle potřeby, zejména pokud přístroj používáte často.

1. Vyjměte odkapávací misku z přístroje.
2. Odejměte odkapávací misku i odkapávací rošt a misku vyprázdněte.
3. Opláchněte obě části teplou vodou, případně s použitím jemného čisticího prostředku.
4. Důkladně osušte a vložte zpět do přístroje.

Poznámka

- Odkapávací miska je vybavena indikátorem plnosti. jakmile je v odkapávací misce priliš mnoho vody, indikátor se vysune a upozorní, že je treba misku vyprázdnit.
- Pravidelně kontrolujte, zda se indikátor volně pohybuje a není znečištěný.

Čištění spařovací jednotky (**F**), **(obr. 17 - 21)**

Kromě automatického proplachování je třeba spařovací jednotku jednou týdně vyjmout a vyčistit.

1. Odpojte přístroj od elektrické sítě.
2. Odejměte nádobu na vodu.
3. Stisknutím tlačítka aretace **A14** otevřete servisní dvířka **A15**.
4. Stiskněte červený uzamykací mechanismus (tj. tlačítko **F1** směrem doprava), čímž odemknete spařovací jednotku.
5. Vyjměte spařovací jednotku **F**.
6. Opláchněte spařovací jednotku pod tekoucí vodou.
7. Vyčistěte vnitřní prostor spařovací komory vlhkým hadříkem.
8. Nechte spařovací jednotku i vnitřní prostor přístroje důkladně vyschnout.
9. Vložte spařovací jednotku zpět do komory (ozve se slyšitelné cvaknutí).
10. Zavřete servisní dvířka až se zajistí aretace.
11. Zasuňte zpět nádobu na vodu.

Čištění nádoby na mléko (**D**), **(obr. 22)**

1. Odpojte mléčnou hadičku **D3** z otvoru pro připojení **A4**.
2. Vyjměte mléčnou hadičku z nádoby na mléko.
3. Z nádoby odšroubujte víko **D1**.
4. Opláchněte všechny části pod tekoucí vodou.
5. Všechny komponenty důkladně osušte a znovu je složte.

Čištění výpusti nápojů (**A2**), **(obr. 23 - 26)**

1. Odpojte mléčnou hadičku **D3** z otvoru pro připojení **A4**.
2. Sejměte krytku **A6**.
3. Otevřete kovový držák a vyjměte napěňovač / dávkovač nápojů**A3**.
4. Rozložte (demontujte) napěňovač / dávkovač nápojů **A3** na jednotlivé části.
5. Opláchněte všechny části pod tekoucí vodou.
6. Všechny díly důkladně osušte.
7. Znovu napěňovač / dávkovač nápojů **A3** sestavte.
8. Vložte napěňovač / dávkovač nápojů **A3** zpět do držáku výpusti nápojů.
9. Zavřete kovový držák.
10. Nasaďte zpět krytku **A6**.

Čištění zásobníku pro mletou kávu (**A13**), **(obr. 27 - 29)**

Zásobník pro mletou kávu je nutné vyčistit každých 3–5 dní, aby nedocházelo k hromadění zbytků kávy a vlhkosti.

1. Vyjměte zásobník pro mletou kávu **A13** z přístroje.
2. Opláchněte zásobník pro mletou kávu pod tekoucí vodou.
3. Vyjměte nádržku na vodu **C** a vyjměte spařovací jednotku **F**.
4. Pomocí čisticího kartáčku **J** uvolněte zbytky mleté kávy uvnitř komory.

5. Vyčistěte vnitřek spařovací komory vlhkým hadříkem.
6. Vložte spařovací jednotku zpět do spařovací komory (ozve se slyšitelné cvaknutí).
7. Zavřete servisní dvířka **A15**.
8. Vložte nádržku na vodu zpět do přístroje.
9. Důkladně osušte zásobník pro mletou kávu.
10. Vložte zásobník pro mletou kávu zpět na své místo.

Servisní programy

Přístroj je vybaven několika servisními programy, které zajišťují správnou funkci a dlouhou životnost zařízení.

Upozornění

- Program odvápnění proveďte ihned, jakmile vás k tomu přístroj vyzve.
- Pokud není odvápnění provedeno včas, přístroj se zablokuje a nebude možné jej používat, dokud nebude proces odvápnění kompletně dokončen.

Propláchnutí mléčného systému, (obr. 30)

Jakmile se rozsvítí kontrolka [Clean] a [ ] bliká, je třeba spustit program čištění mléčného systému.
1. Odpojte mléčnou hadičku a důkladně ji vyčistěte pod tekoucí vodou.
2. Vsuňte jeden konec mléčné hadičky otvoru **A4** a druhý konec vložte do otvoru **D2**.
3. Zkontrolujte, zda je v nádržce na vodu **C** voda.
4. Pro spuštění čisticího programu mléčného systému stiskněte [Clean].

- Pro zrušení čisticího programu mléčného systému stiskněte znovu [Clean].
- Po dokončení programu se přístroj automaticky vrátí do hlavního menu.

Dlouhý proplach vnitřního systému, (obr. 31)

Program trvá až 20 minut. Jakmile se rozsvítí kontrolka [Clean], je třeba spustit program čištění kávového systému.
1. Odpojte mléčnou hadičku a vyčistěte ji pod tekoucí vodou.
2. Pro spuštění čisticího programu stiskněte tlačítko [Clean] a držte jej 3 sekundy.

- Pokud chcete program přerušit, stiskněte tlačítko [Clean] znovu do 3 sekundy.
- Rozsvítí se kontrolky [Clean] a [ ].
- Program čištění se spustí a kontrolka [ ] začne blikat.

3. Vyjměte a vyprázdněte odkapávací misku **G** a nádobku na kávovou sedlinu.
4. Vložte zpět odkapávací misku a nádobku na kávovou sedlinu **H**, začne blikat kontrolka [ ].
5. Vyjměte nádržku na vodu **C** a naplňte ji vlažnou vodou až po rysku MAX.
6. Vložte nádržku na vodu zpět.
7. Pod výpust nápojů umístěte nádobu o objemu alespoň 1,5 litru, aby zachytila vodu nebo čisticí roztok během programu.
8. Pokud chcete, můžete vložit adekvátní čisticí tabletu do násypky pro mletou kávu (zásobník pro mletou kávu).
9. Pro spuštění programu stiskněte tlačítko [Clean]. Program se spustí, spotřebič se začne nahřívat a po nějaké době (až 5 min.!) začne vytékat voda. Po dokončení programu čištění kávového systému se přístroj automaticky vrátí do hlavního menu.
10. Nádobu s vypuštěnou vodou odejměte a vylijte.

Použití programu pro odvápnění, (obr. 32, 33)

Program trvá přibližně 40 minut. Jakmile se rozsvítí kontrolka [Calc], je nutné spustit odvápňovací program.

1. Odpojte mléčnou hadičku a důkladně ji vyčistěte pod tekoucí vodou.
2. Pro spuštění odvápňovacího programu stiskněte tlačítko [Calc] a podržte jej po dobu 3 sek.

- Program odvápnění se spustí automaticky. Kontrolka [ ] začne blikat.

3. Vyjměte a vyprázdněte odkapávací misku a nádobku na kávovou sedlinu.
4. Obě části zasuňte zpět.

- Začne blikat kontrolka [ ].

5. Vyjměte nádobu na vodu a vyprázdněte ji.
6. Vyjměte vodní filtr, pokud jej používáte.
7. Naplňte nádobu na vodu vlažnou vodou o objemu cca 1 l.
8. Přidejte vhodný odvápňovací prostředek do nádoby na vodu.
9. Vložte nádobu na vodu zpět do přístroje.
10. Pod výpust nápojů umístěte nádobu o objemu alespoň 1,5 litru, aby zachytila odvápňovací roztok.
11. Vsuňte jeden konec mléčné hadičky do výpusti nápojů a druhý konec vložte do vhodné nádoby.
12. Pro pokračování v programu odvápnění stiskněte tlačítko [Calc].
13. Jakmile začne blikat [ ], vyprázdněte nádobu, která zachytila odvápňovací roztok.
14. Vyjměte nádobu na vodu a důkladně ji vypláchněte.

- Vložte vodní filtr do nádržky na vodu, pokud jej používáte.

15. Naplňte nádobu na vodu studenou, čerstvou, neperlivou pitnou vodou až po rysku MAX a vložte ji zpět do přístroje.
16. Pro pokračování programu odvápnění stiskněte tlačítko [Calc].

- Kontrolka [ ] začne blikat.

17. Vyjměte a vyprázdněte odkapávací misku.
18. Vložte odkapávací misku a nádobku na kávovou sedlinu zpět do přístroje.
19. Po dokončení programu se přístroj automaticky vrátí do hlavního menu a je opět připraven k použití.

- Během odvápňovacího procesu neodstraňujte nádobu umístěnou pod výpustí nápojů.

Údržbu rozsáhlejšího charakteru nebo údržbu, která vyžaduje zásah do vnitřních částí spotřebiče, musí provést odborný servis! Nedodržením pokynů výrobce zaniká právo na opravu!

Případné další informace o spotřebiči a servisní síti získáte na infolince +420 545 120 545 nebo na internetové adrese www.eta.cz.

Informace k reklamaci a opravě výrobků naleznete na stránkách www.eta.cz/servis-eu.

V. ODSTRAŇOVÁNÍ POTÍŽÍ

PROBLÉM	PŘÍČINA	ŘEŠENÍ
Káva není dostatečně horká.	Šálek nebyl předehřátý.	Propláchněte kávovar horkou vodou třemi cykly proplachu.
	Spařovací jednotka je příliš chladná.	
Káva vytéká velmi pomalu, nebo pouze kape.	Káva je namleta příliš najemno.	Nastavte vyšší hrubost mletí kávy.
První šálek kávy je nekvalitní.	Mlýnek nedodal spařovací jednotce při prvním mletí dostatečné množství namleté kávy.	První šálek vylejte. Ostatní šálky budou kvalitnější.
Káva nemá žádnou pěnu (cremu).	Kávová zrna nejsou čerstvá nebo kvalitní.	Změňte značku kávy, nebo použijte čerstvou kávu.
	Je nastaveno příliš hrubé mletí.	Nastavte jemnější mletí kávových zrn.
Dotyková tlačítka nejsou citlivá.	Chybné stisknutí tlačítka.	Tlačítka tiskněte vždy ze přední strany panelu a zároveň celým bříškem prstu.
	Prsty mohou být mastné či jinak znečištěné.	Očistěte si prsty.
Napěňovač nevytváří kvalitní mléčnou pěnu případně z něj vytéká pouze mléko	Mléko není dostatečně vychlazené nebo používáte nevhodný typ mléka	Používejte čerstvé plnotučné mléko případně alternativní druhy mléka s označením „Barista“. Mléko by také mělo být vychlazené na teplotu 5-10 °C.
	Napěňovač je znečištěn.	Proveďte kontrolu a důkladnou údržbu napěňovače (viz kapitola **IV. ÚDRŽBA**).
bliká	Nádoba na vodu je téměř prázdná.	Naplňte nádobu na vodu čerstvou, neperlivou pitnou vodou až po rysku MAX. Viz kapitola „Kontrola tvrdosti vody“.
svítí	Nádoba na vodu není správně zasunuta.	Zasuňte nádobu na vodu správně do přístroje.
bliká	Nádobka na kávovou sedlinu je plná.	1. Vyprázdněte nádobku na kávovou sedlinu. 2. Počkejte alespoň 5 sekund a znovu ji vložte. 3. Vložte nádobku na kávovou sedlinu správně.

PROBLÉM	PŘÍČINA	ŘEŠENÍ
svítí	Nádobka na kávovou sedlinu není vložena správně.	Vložte nádobku na kávovou sedlinu správně.
bliká bíle	Bylo použito příliš mnoho nebo příliš málo kávy.	Vyčistěte spařovací jednotku. Viz kapitola „Čištění spařovací jednotky“.
svítí bíle	Spařovací jednotka je znečištěná nebo není vložena správně.	Vložte spařovací jednotku správně. Viz kapitola „Čištění spařovací jednotky“.
Clean svítí a bilká	Výpust nápojů je znečištěná.	Spusťte program čištění mléčného systému. Viz kapitola „Použití programu pro čištění mléčného systému“.
Calc bliká	Přístroj je třeba odvápnit.	Použijte odvápňovací program. Viz kapitola „Použití programu pro odvápnění“.
bliká	Je potřeba vyměnit vodní filtr.	Vyměňte vodní filtr. Viz kapitola „Výměna vodního filtru“.
bliká	Zásobník na kávová zrna je téměř prázdný.	Doplňte zásobník na kávová zrna. Viz kapitola „Plnění zásobníku na kávová zrna“.
bliká červeně a symbol nápoje svítí	Přístroj má chybu.	Odpojte přístroj ze síťové zásuvky. Kontaktujte zákaznický servis.
stále bliká, i když je hladina vody nad MIN množstvím.	„Plovák je zaseknutý ve vodní nádrži.	Vyjměte vodní nádrž a důkladně ji vyčistěte.
	Ve vodním filtru je vzduch.“	Ponořte vodní filtr do vody, dokud již neunikají žádné vzduchové bubliny, poté vložte filtr zpět. Viz kapitola ‚Výměna vodního filtru‘.“
Přístroj již nereaguje.	Přístroj má poruchu.	1. Vytáhněte vidlici kabelu z el. zásuvky a počkejte 1 minutu. 2. Zasuňte vidlici zpět do zásuvky. 3. Stiskněte tlačítko [On/Off].
stále bliká, i když je nádoba na kávovou sedlinu prázdná.	Pokud je přístroj vypnutý, vyprázdnění nádoby na kávovou sedlinu není rozpoznáno.“	Vždy vyprázdněte nádobu na kávovou sedlinu, když je přístroj zapnutý. 1. Vyjměte prázdnou nádobu na kávovou sedlinu a počkejte 5 sek. 2. Vložte nádobu na kávovou sedlinu zpět.

PROBLÉM	PŘÍČINA	ŘEŠENÍ
Nádobka na kávovou sedlinu je plná, ale kontrolka nebliká	Odkapávací miska byla vyjmuta na déle než 5 sekund, aniž by byla vyprázdněna nádobka na kávovou sedlinu.	1. Vyprázdněte nádobu na kávovou sedlinu vždy, když vyjímáte odkapávací misku, i když obsahuje jen několik kávových puků.“ 2. Počítadlo kávové sedliny se resetuje na 0 a znovu začíná správně počítat kávové puky.
Z výpusti nápojů neteče nápoj nebo vytéká jen po kapkách.	Výpust nápojů nebo její držák je ucpaný.	Vyčistěte výpust nápojů ručně. Viz kapitola „Čištění výpusti nápojů“.
	Nastavení jemnosti mletí je příliš jemné.	Nastavte mlýnek na hrubší mletí. Viz kapitola „Nastavení stupně mletí“.
	Spařovací jednotka nebo její okolí jsou znečištěné.	Vyčistěte spařovací jednotku. Viz kapitola „Čištění spařovací jednotky“.
	Ve vodním filtru je vzduch.	Ponořte vodní filtr do vody, dokud z něj nevycházejí žádné vzduchové bubliny, a poté vodní filtr vyměňte. Viz kapitola „Výměna vodního filtru“. Vodní filtr je součástí balení.
	V přístroji se vytvořily usazeniny vodního kamene.	Spusťte program odvápnění. Viz kapitola „Použití programu pro odvápnění“.
Z jednoho nebo obou výpustí nevytéká nápoj.	Výpust nápojů je ucpaná.	Vyčistěte výpust nápojů ručně. Viz kapitola „Čištění výpusti nápojů".
Při výdeji nápoje vytéká kapalina ze spodní části výpusti a rozstřikuje se.	Dolní část výpusti nápojů není správně sestavena.	Správně znovu sestavte výpust nápojů. Viz kapitola „Čištění výpusti nápojů“.
Kvalita kávy se výrazně liší. Nastavené množství není dosaženo.	Usazování vodního kamene v zařízení.	Použijte odvápňovací program. Viz kapitola ‚Použití odvápňovacího programu‘.“
Kvalita mléčné pěny výrazně kolísá. Nastavené množství není dosaženo, nebo se mléko vůbec nenasává.“	Usazování vodního kamene v přístroji.	Použijte odvápňovací program. Viz kapitola ‚Použití odvápňovacího programu‘.
	„Dávkovač nápoje nebo držák dávkovače nápoje je znečištěný.	„Vyčistěte dávkovač nápoje ručně. Viz kapitola ‚Čištění dávkovače nápoje‘.“
	Použitý typ mléka není vhodný pro přípravu mléčné pěny.	Nepoužívejte převařené mléko. Používejte studené mléko s obsahem tuku nejméně 1,5 %.
	Výpust nápojů nebo mléčná hadička nejsou správně sestaveny.	Zkontrolujte správnou montáž výpusti nápojů a mléčné hadičky. Viz kapitola „Čištění výpusti nápojů".
	Mléčná hadička je ucpaná.	Vyčistěte mléčnou hadičku.

PROBLÉM	PŘÍČINA	ŘEŠENÍ
Káva má málo pěny („crema“) nebo je příliš slabá.	Použitá káva je nevhodná pro automatické espresso přístroje.	Používejte kávu určenou pro espresso přístroje, nejlépe se směsí s vyšším podílem robusty.
	Káva není čerstvá.	Používejte čerstvě praženou kávu a uchovávejte ji v uzavřené nádobě.
	Stupeň mletí je nastaven příliš hrubě.	Nastavte mlýnek na jemnější mletí. Viz kapitola „Nastavení stupně mletí“.
	Síla kávy je nastavena příliš nízko.	Zvyšte sílu kávy. Viz kapitola „Nastavení síly kávy“.
Káva není dostatečně horká.	Nastavení teploty kávy je příliš nízké.	Zvyšte teplotu přípravy kávy. Viz kapitola „Nastavení teploty kávy“.
	Šálek je studený.	Předehřejte šálek – opláchněte jej horkou vodou.
	Přidané mléko snižuje teplotu nápoje.	Předehřejte šálek – opláchněte jej horkou vodou.
	Je připravován studený nápoj typ (Cold Brew).	Připravte druhý šálek horkého nápoje.
Mletá káva blokuje šachtu na kávový prášek.	Šachta na mletou kávu je vlhká.	Vyjměte šachtu na mletou kávu, důkladně ji vyčistěte a osušte.
	Mletá káva je příliš stlačená.	Netlačte mletou kávu do odměrky příliš pevně.
Kávová sedlina není kompaktní a je příliš mokrá.	Stupeň mletí je příliš hrubý nebo je použito nedostatečné množství mleté kávy.	Upravte stupeň mletí. Viz kapitola „Nastavení stupně mletí“. Použijte plnou odměrku mleté kávy.
Vodní filtr nezůstává ve správné poloze v nádržce na vodu.	Použit nevhodný náhradní díl nebo je poškozen těsnicí kroužek.	Používejte pouze originální náhradní díly. Viz kapitola „Příslušenství“. Ujistěte se, že těsnicí kroužek je správně nasazen.
	Gumový kroužek na vodním filtru není na svém místě.	Nasaďte gumový kroužek zpět na vodní filtr.
Servisní dvířka nelze zavřít.	Spařovací jednotka není vložená správně.	Vložte spařovací jednotku správně. Viz kapitola „Čištění spařovací jednotky“.
	Ve spařovací komoře je příliš mnoho kávy nebo zbytků.	Vyčistěte spařovací jednotku. Viz kapitola „Čištění spařovací jednotky“.
Nastavení stupně mletí nelze upravit.	V mlýnku je příliš mnoho kávových zrn.	Připravte jeden nápoj, čímž se uvolní část zrn. Měňte stupeň mletí jen po malých krocích.

PROBLÉM	PŘÍČINA	ŘEŠENÍ
Z přístroje uniká voda	Odkapávací miska je přeplněná.	Vyprazdňujte odkapávací misku denně.
	Nádoba na vodu není správně zasunuta.	Ujistěte se, že nádoba na vodu je správně vložena.
	Přístroj nestojí na rovné ploše.	Umístěte přístroj na rovný, voděodolný a stabilní povrch. Viz kapitola „Instalace přístroje“.
Přístroj se náhle vrátí do hlavního menu.	Přístroj je přehřátý.	Vypněte přístroj a nechte jej vychladnout alespoň 30 minut.
Symboly nápojů se náhle rozsvítí a během přípravy nápoje postupně zhasínají.	Během přípravy byla odstraněna odkapávací miska nebo nádržka na vodu.	Nevyjímejte odkapávací misku ani nádobu na vodu během přípravy nápoje. 1. Vložte odkapávací misku a nádobu na vodu zpět do přístroje. 2. Počkejte, až se přístroj vrátí do hlavního menu.
Velmi časté zobrazení, že je nutné odstranit vodní kámen.	Nastavení tvrdosti vody je příliš vysoké.	Upravte nastavení tvrdosti vody. Viz kapitola „Kontrola tvrdosti vody“.
Přístroj vydává neobvykle hlasité zvuky.	V systému je vzduch	Ponořte vodní filtr do vody, dokud z něj nevytékají žádné vzduchové bubliny, a poté vodní filtr vyměňte. Viz kapitola „Výměna vodního filtru“.
	Nádoba na vodu není správně vložena.	Ujistěte se, že je nádoba správně zasunuta.
	V nádobě na mléko není dostatek mléka.	Nalijte více mléka do nádoby na mléko.
Nádoba na kávová zrna je prázdná, ale nerozsvítila se kontrolka	Okénko detekce v zásobníku na zrna je znečištěné mastnotou z kávových olejů.	Vyčistěte okénko detekce nádoby na zrna pomocí dodaného čisticího kartáčku.
Zásobník stále obsahuje kávová zrna, ale kontrolka bliká	Kávová zrna nepadají do mlýnku.	Zrnkovou kávu nasypte do mlýnku pomocí čisticího kartáčku.
Přístroj během automatického proplachu vydal kávovou tekutinu	Mletá káva byla přidána před zapnutím přístroje.	Mletou kávu nasypte pouze tehdy, když je přístroj zapnutý.
	Mletá káva spadla do varné jednotky.	Vyčistěte varnou jednotku. Viz kapitola „Čištění varné jednotky“.

VI. EKOLOGIE

Pokud to rozměry dovolují, jsou na všech kusech vytištěny znaky materiálů použitých na výrobu balení, komponentů a příslušenství, jakož i jejich recyklace. Uvedené symboly na výrobku nebo v průvodní dokumentaci znamenají, že použité elektrické nebo elektronické výrobky nesmí být likvidovány společně s komunálním odpadem. Za účelem jejich správné likvidace je odevzdejte na k tomu určených sběrných místech, kde budou přijaty zdarma. Správnou likvidací tohoto produktu pomůžete zachovat cenné přírodní zdroje a napomáháte prevenci potenciálních negativních dopadů na životní prostředí a lidské zdraví, což by mohly být důsledky nesprávné likvidace odpadů. Další podrobnosti si vyžádejte od místního úřadu nebo nejbližšího sběrného místa. Při nesprávné likvidaci tohoto druhu odpadu mohou být v souladu s národními předpisy uděleny pokuty.
Pokud má být spotřebič definitivně vyřazen z provozu, doporučuje se po odpojení napájecího přívodu od el. sítě přívod odříznout, spotřebič tak bude nepoužitelný.

VII. TECHNICKÁ DATA

Napětí (V)	uvedeno na typovém štítku výrobku
Příkon (W)	uvedeno na typovém štítku výrobku
Objem nádržky na vodu / mléko max. (l)	1,8 / 055
Hmotnost (kg) cca	11,9
Spotřebič třídy ochrany	I.
Rozměry cca (dxhxv), (cm)	22 x 46,5 x 34

Příkon ve vypnutém stavu je < 0,50 W.
Maximální doba pro přechod do úsporného režimu: 3 hodiny
Hlučnost: Deklarovaná hladina akustického výkonu je < 63 / < 78 dB(A) re 1pW, (během vaření / mletí).

Změna technické specifikace a obsahu případného příslušenství dle modelu výrobku vyhrazena výrobcem.

Upozornění a symboly použité na spotřebiči, obalech nebo v návodu

HOUSEHOLD USE ONLY. DO NOT IMMERSE IN WATER OR OTHER LIQUIDS. PULL, OPEN.	
Pouze pro použití v domácnosti. Neponořovat do vody nebo jiných tekutin. Táhnout, Otevřít	
	TO AVOID DANGER OF SUFFOCATION, KEEP THIS PLASTIC BAG AWAY FROM BABIES AND CHILDREN. DO NOT USE THIS BAG IN CRIBS, BEDS, CARRIAGES OR PLAYPENS. THIS BAG IS NOT A TOY.
	Nebezpečí udušení. Nepoužívejte tento sáček v kolébkách, postýlkách, kočárcích nebo dětských ohrádkách. PE sáček odkládejte mimo dosah dětí. Sáček není na hraní.
	Nesmí být likvidováno společně s komunálním odpadem
	UPOZORNĚNÍ
	Čtěte návod k obsluze
	Grinder Adjustment - nastavení mlýnku
	UPOZORNĚNÍ: HORKÝ POVRCH. Nebezpečí popálení, které může vzniknout dotykem kovových částí. Buďte opatrní při manipulaci se spotřebičem!

SK – Espresso

eta 2173

Ristello Tocco

NÁVOD NA OBSLUHU

Vážený zákazník, ďakujeme Vám za zakúpenie nášho produktu. Tento návod spolu s pokladničným dokladom a podľa možností aj s obalom a vnútorným obsahom obalu dobre uschovajte.

I. BEZPEČNOSTNÉ UPOZORNENIA ⚠

VŠEOBECNÉ USTANOVENIA:

- Pred prvým uvedením do prevádzky si starostlivo prečítajte návod na obsluhu, prehliadnite si vyobrazenie a návod uschovajte na neskoršie použitie. Inštrukcie v návode považujte za súčasť spotrebiča a postúpte ich akémukoľvek ďalšiemu užívateľovi spotrebiča.
- Skontrolujte, či údaj na typovom štítku zodpovedá napätiu vo vašej elektrickej zásuvke. Vidlicu napájacieho prívodu treba pripojiť do správne zapojenej a uzemnenej zásuvky podľa STN!
- Tento spotrebič nesmú používať deti. Udržujte spotrebič a jeho prívod mimo dosahu detí.
- Spotrebič môžu používať osoby so zníženými fyzickými či mentálnymi schopnosťami alebo nedostatkom skúseností a znalostí, ak sú pod dozorom alebo boli poučené o používaní spotrebiča bezpečným spôsobom a rozumejú prípadnému nebezpečenstvu.
- Deti si so spotrebičom nesmú hrať.
- **POZOR**: Nepoužívajte tento spotrebič v spojení s tepelne citlivým riadiacim zariadením, programátorom, časovačom alebo akýmkoľvek iným zariadením, ktoré zapína spotrebič automaticky, pretože v prípade, že by bol spotrebič zakrytý alebo premiestnený, hrozí nebezpečenstvo požiaru.
- Pred výmenou príslušenstva alebo prístupných častí, ktoré sa pri používaní pohybujú, pred montážou a demontážou, pred plnením nádržky na vodu, pred vysypaním kávovej usadeniny, pred čistením alebo údržbou, pred premiestnením, pokiaľ ho nechávate bez dozoru alebo po ukončení práce, spotrebič vypnite a odpojte od el. siete vytiahnutím vidlice napájacieho prívodu z el. zásuvky!
- Pred odnímaním prístupných častí, pred údržbou a manipuláciou nechajte spotrebič a všetky jeho časti najprv vychladnúť.
- UPOZORNENIE – Niektoré časti tohto výrobku sa môžu stať veľmi horúcimi a spôsobiť popálenie. Spotrebič produkuje počas prevádzky horúcu vodu, mlieko a horúcu paru pod tlakom. Povrch ohrievacieho telesa zostáva po použití horúci. Zvláštna pozornosť sa musí venovať prítomnosti detí a hendikepovaných ľudí.
- Spotrebič, podstavec, jeho kábel ani zástrčku nikdy neponárajte do vody (ani čiastočne). Zároveň zabráňte ich poliatí.
- Kávovar nesmie byť pri používaní umiestnený v skrinke.

- **POZOR, HORÚCA PÁRA** – pri používaní nádržky na mlieko dbajte na zvýšenú opatrnosť a nedotýkajte sa kovovej trysky na mlieko, kým nevychladne.
- Sparovacia jednotka je počas prípravy kávy horúca. Sparovaciu jednotku z kávovaru počas používania ani krátko po ňom neodstraňujte.
- Z hygienických dôvodov nádržku na mlieko vyčistite prepláchnutím po každom použití. Po jej vychladnutí nádržku na mlieko odoberte a rozoberte a potom urobte kompletnú údržbu všetkých častí.
- Spotrebič neprenášajte, pokiaľ je v nádržke voda! Hrozí rozliatie vody do vnútorných súčastí.
- Spotrebič pripojený k el. sieti nenechávajte bez dozoru a kontrolujte ho po celý čas prípravy espressa!
- Spotrebič používajte iba vtedy, keď sú všetky jeho časti (okrem odkvapkávacej misky **I**) riadne prichytené (sparovacia jednotka **F**, nádobka na kávovú usadeninu **H** atď.).
- Spotrebič a jeho príslušenstvo pravidelne čistite! Postupujte podľa kap. **IV. ÚDRŽBA**. Misku na zvyškovú vodu **G**, odkvapkávaciu misku **I** aj nádobku na kávovú usadeninu **H** pravidelne vyprázdňujte!
- Spotrebič prenášajte iba uchopením za vonkajší plášť.
- Okolo spotrebiča ponechajte zo všetkých strán aspoň 15 cm voľný priestor na zaistenie riadnej cirkulácie vzduchu.
- Odkvapkávacia miska **I** a kryt sparovacej jednotky **A15** obsahuje vsadené magnety. Pokiaľ by sa nejaký z nich uvoľnil, uchovávajte ich mimo dosahu detí a nesvojprávnych osôb.
- Pokiaľ by došlo k prehltnutiu či vdýchnutiu magnetov, okamžite vyhľadajte lekársku pomoc.
- Karty s magnetickým prúžkom, magnetické pamäťové médiá a iné prístroje, ktoré by mohli byť ovplyvnené magnetickým poľom, držte v bezpečnej vzdialenosti od spotrebiča (predovšetkým od častí **I** a **A15**).
- Nevystavujte spotrebič teplote nižšej ako 4 °C, zamrznutie zvyškovej vody vo vnútorných súčastiach by mohlo zapríčiniť poškodenie spotrebiča.
- Ak bol spotrebič prepravovaný alebo skladovaný pri teplote nižšej ako 0 °C, nechajte ho stáť najmenej 3 hodiny pri izbovej teplote, než ho uvediete do prevádzky.
- Na spotrebič (predovšetkým na jeho vrchnú časť) neklaďte žiadne predmety, ani hrnčeky.
- Ak je spotrebič v činnosti, zabráňte v kontakte s ním domácim zvieratám, rastlinám a hmyzu.
- **Vidlicu napájacieho prívodu nezasúvajte do elektrickej zásuvky a nevyťahujte ju z nej mokrými rukami a ťahaním za napájací prívod!**
- Pri manipulácii postupujte opatrne, aby ste sa neoparili vriacou vodou alebo parou.
- Tento spotrebič vrátane príslušenstva používajte iba na účel, na ktorý je určený tak, ako je popísané v tomto návode. Spotrebič nikdy nepoužívajte na žiadny iný účel.
- **VAROVANIE**: Pri nesprávnom používaní prístroja, ktoré nie je v súlade s návodom na obsluhu, existuje riziko poranenia.
- Výrobca nezodpovedá za škody spôsobené nesprávnym používaním spotrebiča (napríklad **popáleniny, obareniny, požiar**) v prípade nedodržania vyššie uvedených bezpečnostných upozornení.

POUŽÍVANIE SPOTREBIČA:

- Spotrebič je určený len pre použitie v domácnostiach a pre podobné účely (v obchodoch, kanceláriách a podobných pracoviskách, hosty v hoteloch, moteloch a iných obytných prostrediach, v podnikoch zaisťujúcich nocľah s raňajkami, v poľnohospodárstve)! Nie je určený pre komerčné použitie!
- Pokiaľ nebudete spotrebič dlhší čas používať, nenechávajte v nádržke vodu! Pokiaľ je vaša frekvencia prípravy kávy nízka, pravidelne obmieňajte vodu, aby bola vždy čerstvá (najlepšie každý deň).
- Vždy používajte iba chladnú (vlažnú) čistú pitnú vodu! Nikdy nepoužívajte horúcu vodu alebo iné tekutiny – mohli by spôsobiť poškodenie spotrebiča.

- Do nádržky na mlieko nikdy nevkladajte teplé alebo horúce mlieko. Ideálne používajte vychladené mlieko priamo z chladničky.
- Mlynček používajte výhradne na mletie kávových zŕn, nepoužívajte ho na mletie iných surovín, ani na mletie karamelizovanej alebo cukrom obalenej zrnkovej kávy, nespracovanej kávy (zelenej, nepraženej zrnkovej), zmesi ani na opätovné mletie mletej kávy.
- Funkciu horúcej vody nepoužívajte v jednom časovom úseku dlhšie ako po vyčerpaní jedného zásobníka vody.
- Spotrebič pravidelne odvápňujte! Najneskôr vtedy, keď sa rozsvieti kontrolka odvápnenia. Roztok vypustený počas procesu odvápnenia nikdy nepite.
- **Nastavenie hrubosti mletia vykonávajte výhradne vtedy, pokiaľ je mlynček aktívny (melie kávu).**
- Zásobník na zrnkovú kávu po naplnení a nastavení hrubosti mletia vždy riadne uzavrite! Dbajte na to, aby sa do jeho priestoru nedostali cudzie predmety, alebo vlasy.
- Tento spotrebič nie je určený na vonkajšie použitie.
- Spotrebič používajte výhradne v pracovnej polohe na rovných a stabilných miestach, kde nehrozí jeho prevrhnutie a v dostatočnej vzdialenosti od tepelných zdrojov (napr. **kachlí, sporáka, variča, teplovzdušnej rúry, grilu**), horľavých predmetov (napr. **záclon, závesov**) alebo vlhkých povrchov (ako sú **výlevky, umývadlá**).
- Neukladajte spotrebič v blízkosti predmetov alebo pod predmety, ktoré sa môžu poškodiť parou, napríklad steny, kuchynské skrinky, príborníky, obrazy, záclony, unikajúca para by ich mohla poškodiť. Nikdy spotrebič neukladajte na platňu variča apod.
- Nepoužívajte spotrebič v prostredí nasýtenom výbušnými alebo horľavými parami.
- Pred zapnutím spotrebiča sa uistite, že hladina vody nepresahuje značku **MAX**.

NAPÁJACÍ KÁBEL:

- Ak je napájací prívod tohto spotrebiča poškodený, musí byť nahradený výrobcom, jeho servisným technikom alebo podobne kvalifikovanou osobou, aby sa tak zabránilo vzniku nebezpečnej situácie.
- Spotrebič v žiadnom prípade nepoužívajte, ak ma poškodený napájací prívod alebo vidlicu, ak nepracuje správne alebo spadol na zem a poškodil sa alebo spadol do vody. V takýchto prípadoch ho odneste do špecializovaného servisu, aby preverili jeho bezpečnosť a správnu funkciu.
- Nezasúvajte zástrčku napájacieho zdroja do elektrickej zásuvky ani ju nevyberajte z elektrickej zásuvky mokrými rukami alebo ťahaním za napájací kábel!
- Napájací prívod pravidelne kontrolujte. V prípade potreby použitia predlžovacieho prívodu je nutné, aby nebol poškodený a vyhovoval platným normám.
- Napájací prívod nikdy neklaďte na horúce plochy, ani ho nenechávajte visieť cez okraj stola alebo pracovnej dosky. Zavadením alebo zaťahaním za prívod napr. deťmi môže dôjsť k prevrhnutiu či stiahnutiu spotrebiča a následne k vážnemu zraneniu!
- Napájací prívod nesmie byť poškodený ostrými alebo horúcimi predmetmi, otvoreným plameňom, nesmie byť ponáraný do vody ani sa ohýbať cez ostré hrany.
- V prípade potreby použitia predlžovacieho prívodu je nutné, aby nebol poškodený a vyhovoval platným normám.

II. OPIS SPOTREBIČA (OBR.1)

A – Telo kávovaru
A1 – hlavný vypínač ZAP/VYP
A2 – výškovo nastaviteľná výpusť
A3 – vyberateľný napeňovač / dávkovač nápojov nápojov
A4 – otvor na pripojenie hadičky
A5 – výklopná gumová krytka otvoru
A6 – krytka
A7 – regulátor hrubosti mletia
A8 – zásobník na zrnkovú kávu (450 g)
A9 – kryt zásobníka
A10 – tesnenie zásobníka
A11 – mlynček na kávu
A12 – viečko pre mletú kávu
A13 – násypka na mletú kávu
A14 – aretačné tlačidlo krytu
A15 – kryt sparovacej jednotky

B – Ovládací panel
B1 – tlačidlo espresso
B2 – tlačidlo coffee lungo
B3 – tlačidlo americano
B4 – tlačidlo cappuccino
B5 – tlačidlo latte macchiato
B6 – tlačidlo mliečnej peny
B7 – tlačidlo horúcej vody
B8 – tlačidlo odvápnenia
B9 – tlačidlo čistenia
B10 – ikona čistenia mliečneho systému
B11 – ikona čistenia kávovaru
B12 – tlačidlo studeného nápoja
B13 – tlačidlo objemu šálky/kávy
B14 – ikona objemu šálky/kávy
B15 – tlačidlo nastavenia kávy
B16 – ikona intenzity šálky/kávy
B17 – ikona použitia mletej kávy
B18 – tlačidlo množstva mliečnej peny
B19 – tlačidlo silnejšej kávy (2 šálky)
B20 – ikona:
- prístroj sa ochladzuje (biela farba)
- prístroj sa zohrieva (červená farba)

B21 – ikona chýbajúcej vody
B22 – ikona odstránenia kávovej usadeniny
B23 – ikona varovania (chyba)
B24 – ikona výmeny vodného filtra
B25 – ikona chýbajúcej zrnkovej kávy

C – Nádržka na vodu (1800 ml)
C1 – veko nádržky

D – Nádržka na mlieko (550 ml)
D1 – veko
D2 – otvor na pripojenie
D3 – nasávacia trubička s hadičkou

E – Napájací kábel

F – Sparovacia jednotka
F1 – aretačné tlačidlo jednotky

G – Odkvapkávacia miska
G1 – indikátor „miska je plná“

H – Nádobka na kávovú usadeninu

I – Kryt odkvapkávacej misky
I1 – odkvapkávacia mriežka

J – Čistiaca kefka

K – Odmerka (na mletú kávu)

L – Tester tvrdosti vody

M – Filter

N – Čistiaca utierka

III. POKYNY NA OBSLUHU

Pred prvým použitím odstráňte zo spotrebiča a jeho príslušenstva všetok obalový a ochranný materiál, vrátane ochranných fólií. Umyte nádržky **C** a **D** teplou vodou s prípravkom vhodného saponátu, opláchnite čistou vodou a nechajte ich uschnúť.

A) INŠTALÁCIA A NASTAVENIE

1) Umiestnenie

Kávovar postavte na rovný a stabilný povrch v blízkosti zásuvky. Minimálna vzdialenosť zo všetkých strán od stien musí byť 15 cm. Uistite sa, že vetracie otvory nie sú zakryté ani nijako zablokované.

2) Plnenie vodou (obr. 2, 3)

Vyberte nádržku **C** a odstráňte viečko C1. Nádržku naplňte čistou pitnou vodou, najlepšie izbovej teploty. Potom nádržku opäť uzavrite viečkom, správne ju umiestnite späť a počkajte približne 10 sekúnd, kým prestanú unikať vzduchové bublinky (hladina vody sa musí nachádzať medzi ryskou **MIN** a **MAX**). Neplňte nádržku, kým je umiestnená v spotrebiči!

Upozornenie

- Ak používate nádržku na vodu po prvýkrát, najskôr ju prepláchnite.
- Pri zasúvaní nádržky sa uistite, že je správne nasadená na vstupnom hrdle kávovaru. Ak ju zasuniete nedostatočne (napr. iba do polovice), môže dôjsť k chybnému nasatiu vody a kávovar nebude správne fungovať.

3) Plnenie mliekom

Naplňte nádržku **D** mliekom (neprekračujte rysku **MAX**). Potom nádržku **D** pripojte ku kávovaru pomocou hadičky **D3 (obr. 12, 13)**.

Poznámky

- Ak používate nádržku na mlieko po prvýkrát, najskôr ju prepláchnite.
- Pre najlepšiu chuť a kvalitu nápoja používajte iba dobre vychladené čerstvé plnotučné mlieko.
- Možno použiť aj alternatívne druhy mlieka (sójové, mandľové atď.) s označením „Barista“.
- Ak ste celé mlieko nespotrebovali, je potrebné ho preliať z nádržky do vhodnej nádoby a uložiť do chladničky.
- Zásobník na mlieko potom riadne vyčistite podľa pokynov v kapitole „Čistenie a údržba“.

4) Odnímanie prevádzkových častí

Pri odnímaní častí, ktoré sa pri používaní kávovaru často používajú (napr. pri vysypávaní kávovej usadeniny, vylievanie odkvapovej vody, pri údržbe a pod.), postupujte podľa obrázkov. Opačným spôsobom ich umiestnite späť. Miska na odkvapkávanie **I** je opatrená magnetom, stačí ju iba priložiť k prednej časti kávovaru. Napájací kábel **E** pripojte do elektrickej zásuvky.

5) Doplňovanie kávových zŕn (obr. 4)

Odoberte kryt zásobníka **A9** a naplňte zásobník **A8** čerstvou zrnkovou kávou MAX 450 g. Potom zásobník opäť uzavrite krytom. Dbajte na to, aby bol kryt zásobníka vždy správne a pevne umiestnený na svojom mieste. Jeho správne nasadenie chráni zrná pred vlhkosťou a okrem iného aj pred stratou arómy. Do zásobníka ideálne vkladajte iba množstvo potrebné približne na jeden deň.

Upozornenie

- Do nádoby nepridávajte žiadne prísady, arómy ani kávové zrná ošetrené karamelom, cukrom alebo olejom.
- Do nádoby **A8** nenasypujte mletú kávu.
- Do nádoby nenasypujte žiadn

6) Nastavenie hrubosti mletia kávových zŕn (obr. 5)

Pomocou regulátora hrubosti mletia **A7** je možné nastaviť hrubosť mletia kávových zŕn. Regulátorom otočte na požadovaný stupeň hrubosti. K dispozícii je 7 stupňov hrubosti mletia (7 = najjemnejšie mletie, 1 = najhrubšie mletie). Pokiaľ chcete, aby káva tiekla rýchlejšie, napr. pretože má pre vás príliš silnú chuť, nastavte hrubší stupeň mletia. Naopak, pokiaľ chcete, aby tiekla pomalšie (a tým nabrala viac arómy a silnejšiu chuť), nastavte jemnejší stupeň. Pri nastavení jemného stupňa mletia však môže káva vytekať veľmi pomaly. Úprava nastavenia sa prejaví približne až pri tretej šálke po nastavení.

Upozornenie

- Nastavenie regulácie vykonávajte výhradne počas chodu mlynčeka (teda počas mletia), nenastavujte hrubosť, keď je mlynček nečinný!
- Hmotnosť namletej kávy je ovplyvnená aj nastavenou hrubosťou mletia.

7) Vodný filter

Použitie filtra zabraňuje tvorbe vodného kameňa, znižuje obsah nečistôt vo vode a zlepšuje chuť pripravovanej kávy.

- Vymeňte vodný filter najneskôr po 2 mesiacoch alebo skôr.
- Sledujte symboly na ovládacom paneli (ak vás na to upozorní kontrolka na displeji).
- Z hygienických dôvodov sa odporúča filter pravidelne meniť.

Upozornenie

Usadeniny vodného kameňa môžu spotrebič vážne poškodiť.

8) Príprava a vloženie vodného filtra (obr. 6, 7)

Prístroj môžete používať aj bez vodného filtra. Pred aktiváciou vodného filtra je potrebné ho najskôr pripraviť.

1. Pretraste vodný filter približne 5 sekúnd.
2. Vyberte vodný filter z obalu a otočte ukazovateľ dátumu na nasledujúce 2 mesiace, aby ste vedeli, kedy má byť vymenený.
3. Vložte filter do nádoby s vodou a nechajte ho ponorený približne 5 sekúnd, aby sa úplne nasiakol.
4. Pretriasajte vodný filter 10 sekúnd, kým z neho neprestávajú vytekať bublinky vody.
5. Potom vložte filter do otvoru v nádržke na vodu a jemne zatlačte, kým pevne nedosadne.
6. Naplňte nádržku čerstvou, studenou vodou a vložte ju späť do prístroja.

Upozornenie

Filter je určený len na použitie s pitnou vodou. Nepoužívajte ho po uplynutí odporúčanej doby alebo ak je viditeľne zanesený či poškodený.

9) Kontrola tvrdosti vody

Je dôležité správne nastaviť tvrdosť vody, aby prístroj vedel presne určiť, kedy je potrebné spustiť program odvápnenia.

- Používajte studenú, čerstvú, neperlivú pitnú vodu.
- Miestnu tvrdosť vody si môžete zistiť u svojho dodávateľa vody alebo ju overiť pomocou priloženého testovacieho prúžku.

10) Postup merania tvrdosti vody (obr. 8, 9)

1. Ponorte testovací prúžok na 2 sekundy do pohára s vodou.
2. Vyberte ho a nechajte vyschnúť počas 10 sekúnd.
3. Porovnajte zafarbenie testovacieho prúžku s priloženou farebnou škálou a určite tak stupeň tvrdosti vody. Nastavte zodpovedajúcu úroveň na ovládacom paneli.

11) Prvé nastavenie

Po prvom zapnutí spotrebiča sa rozsvieti ovládací panel a spustí sa základný konfiguračný režim.

1. Stlačte tlačidlo **A1** (**On/off**). Rozsvietia sa kontrolky funkcií [Cappuccino], [Milk Foam], [Cold Brew] a ďalšie symboly nápojov. Symbol [ ] svieti s intenzitou 50 %, čo znamená, že spotrebič je pripravený na nastavenie. Ak sa kávovar nespustí v režime prvého nastavenia, podržte súčasne tlačidlá **B4** [Cappuccino] a **B6** [Milk Foam] po dobu 3 sekúnd.
2. Na nastavenie parametrov opakovane stláčajte príslušný symbol, až kým sa na ovládacom paneli nezobrazí požadované nastavenie. Pozri kapitolu „Nastavenie teploty kávy“, kapitolu „Nastavenie tvrdosti vody“ a kapitolu „Nastavenie teploty horúcej vody“ a pod. Podrobné pokyny nájdete v nasledujúcich kapitolách..
3. Na uloženie nastavení stlačte súčasne symboly [Cappuccino] a [Milk Foam] počas 3 sekúnd. Prístroj uloží nastavenia a spustí preplachovací cyklus.

Upozornenie

Ak počas 30 sekúnd nedôjde k žiadnej interakcii používateľa, prístroj automaticky uloží aktuálne nastavenia a vráti sa do hlavného menu.

12) Nastavenie teploty kávy

Opakovane stláčajte tlačidlo [ ], kým sa na ovládacom paneli nezobrazí požadovaná teplota kávy. Dostupné úrovne teploty:

LED	Teplota	LED	Teplota	LED	Teplota
	Normálna		**Vysoká**		**Maximálna**

13) Nastavení tvrdosti vody

1. Určite tvrdosť vody podľa zafarbenia testovacieho prúžku (pozri kapitolu „Kontrola tvrdosti vody“).
2. Opakovane stláčajte tlačidlo [ ], kým sa na ovládacom paneli nezobrazí požadovaná úroveň tvrdosti.
   Tabuľka zobrazuje priradenie úrovní k jednotlivým stupňom tvrdosti vody:
   1 (mäkká) až 5 (veľmi tvrdá)

LED	Úroveň	°dH
	1	< 3
	2	≥ 4
	3	≥ 7
	4	≥ 14
	5 (továrenské nastavenia)	≥ 21

14) Nastavenie teploty horúcej vody

Opakovane stláčajte tlačidlo [ ], kým sa na ovládacom paneli nezobrazí požadovaná teplota pre výdaj horúcej vody.

LED	Teplota	LED	Teplota	LED	Teplota
	Normálna		**Vysoká**		**Maximálna**

15) Nastavenie predvoleného programu pre extrahovanie (prípravu kávy)

Dostupné režimy extrahovania (prípravy kávy) je možné prepínať pomocou tlačidla [ ]. Po výbere požadovaného režimu potvrďte nastavenie súčasným stlačením tlačidiel [Cappuccino] a [Milk Foam] na 3 sekundy. Spotrebič uloží zvolený režim a automaticky prejde do fázy nahrievania a preplachovania. Po dokončení preplachovania je spotrebič pripravený na používanie.

LED	Nastavenie predvoleného programu extrakcie	LED	Nastavenie predvoleného programu extrakcie
*Red light	**Horúci nápoj (extrakcia)**	*White light	**Studený nápoj (extrakcia)**

16) Nastavenie upozornenia na filter

Každý nový vodný filter je potrebné najskôr aktivovať. Ak vodný filter nepoužívate, nie je potrebné aktivovať upozornenie na filter.

- Symbol [ ] svieti s intenzitou 50 %.

Na aktiváciu upozornenia na filter stlačte [ ],

- Symbol [ ] sa rozsvieti so 100 % jasom.
- Po dokončení aktivačného procesu kontrolka zhasne [ ].

ULOŽENIE NASTAVENÍ

Na záver potvrďte nastavenia súčasným stlačením tlačidiel [Cappuccino] a [Milk Foam] po dobu 3 sekúnd. Spotrebič uloží nové nastavenia a automaticky prejde do fázy zahrievania a preplachovania. Po dokončení preplachovania je spotrebič pripravený na použitie.

17) Pokyny k prevádzke

- Z technických dôvodov môže počas prevádzky unikať para – ide o bežný jav.
- Počas používania sa môže na vetracích otvoroch alebo na veku spotrebiča vytvárať kondenzát (kvapky vody). Nejde o poruchu ani dôvod na reklamáciu spotrebiča.
- Ak je spotrebič dlhodobo mimo prevádzky alebo po vykonaní čistiaceho či odvápňovacieho programu, prvý pripravený nápoj nemusí mať plnú arómu. Tento nápoj neodporúčame konzumovať.

18) Zapnutie spotrebiča

- Na zapnutie spotrebiča stlačte tlačidlo **A1** [On/Off].
- Spotrebič sa začne nahrievať a automaticky vykoná preplachovací cyklus.
- Akonáhle sa rozsvietia všetky symboly nápojov, je spotrebič pripravený na prevádzku.

19) Vypnutie spotrebiča

- Na zapnutie spotrebiča stlačte tlačidlo **A1** [On/Off].
- Spotrebič vykoná automatický preplachovací cyklus a následne sa vypne.
- Spotrebič sa automaticky prepláchne a vypne 30 minút po príprave posledného nápoja. Čas vypnutia si môžete nastaviť podľa vašej požiadavky, pozri odsek 33.

20) Nastavenie stupňa mletia (obr. 5)

- Stupeň mletia môžete nastaviť v polkrokoch od 1 (hrubé mletie) po 7 (jemné mletie).
- Na nastavenie jemnejšieho mletia otočte regulačným ovládačom **A7** doľava.
- Na nastavenie hrubšieho mletia otočte regulačným ovládačom **A7** doprava.

Upozornenie

Hrubosť mletia nastavujte iba pri bežiacom mlynčeku, aby nedošlo k jeho poškodeniu.

21) Nastavenie množstva vody

- Opakovane stláčajte tlačidlo [ ], kým sa na ovládacom paneli nezobrazí požadované množstvo. Dostupné množstvá:

LED	Množstvo	LED	Množstvo	LED	Množstvo
	Malé		**Stredné**		**Veľké**

22) Nastavenie sily kávy

- Opakovane stláčajte [ ], kým sa na ovládacom paneli nezobrazí požadovaná sila kávy. Dostupné sily kávy:

LED	Intenzita	LED	Intenzita	LED	Intenzita
	Jemná		**Stredná**		**Silná**

23) Nastavení množství mléčné pěny

- Stlačte opakovaně tlačidlo [ ], kým sa na ovládacom paneli nezobrazí požadované množstvo mliečnej peny. Dostupné množstvá mliečnej peny:

LED	Intenzita	LED	Intenzita	LED	Intenzita
	Menej		**Normálne**		**Maximum**

24) Príprava nápoja

Upozornenie

- Niektoré nápoje sa pripravujú v dvoch krokoch (napr. mlieko a následne káva).
- Pre optimálnu prípravu a lepšiu chuť kávy je vhodné najskôr predhriať šálku naplnením horúcou vodou (napr. pomocou tlačidla **B7**). Po predhriatí vodu vylejte.
- Ak chcete prípravu nápoja predčasne prerušiť, znova stlačte symbol zvoleného nápoja.

- Výpusť kávy je možné prispôsobiť rôznym veľkostiam šálok. Pri malom šálke na espresso posuňte výpusť nadol.

25) Príprava kávového nápoja z kávových zŕn

1. Umiestnite pohár alebo šálku pod výpusť **A2**.
2. Nastavte množstvo (pozri kapitolu „Nastavenie množstva vody“).
3. Nastavte silu kávy (pozri kapitolu „Nastavenie sily kávy“).
4. Na zahájenie prípravy stlačte symbol/tlačidlo (napr. **B1**–**B5**) zvoleného kávového nápoja.

- Po dokončení je nápoj automaticky pripravený a vydaný do šálky.

26) Príprava kávového nápoja z mletej kávy (obr. 9, 10)

1. Zapnite spotrebič (pozri kapitolu „Zapnutie spotrebiča“).
2. Umiestnite šálku alebo pohár pod nápojovú výpusť **A2**.
3. Otvorte krytku **A6** pre mletú kávu.
4. Nasypte maximálne jednu odmerku mletej kávy do otvoru. Nepoužívajte viac – nadmerné množstvo môže spôsobiť upchatie.
5. Zatvorte krytku.
6. Opakovane stláčajte tlačidlo [ ], kým sa na displeji nerozsvieti symbol [ ],
7. Ak je zvolený nápoj s mliekom, môžete následne upraviť aj množstvo mliečnej peny (pozri kapitolu „Nastavenie množstva mliečnej peny“).
8. Stlačte symbol požadovaného nápoja (napr. **B1**–**B5**) – spotrebič začne prípravu.

- Po dokončení je nápoj automaticky pripravený a vydaný do šálky.

27) Príprava nápojov s mliekom

Prístroj je vybavený integrovaným systémom na výdaj nápojov, ktorý umožňuje prípravu kávových špecialít s mliekom a mliečnou penou. Vďaka tejto funkcii môžete jednoducho pripraviť nápoje, ako sú cappuccino, latte macchiato alebo flat white, a to jediným stlačením tlačidla.

28) Príprava kávového nápoja s mliekom

1. Pripojte mliečnu hadičku **D3**.
2. Zasuňte druhý koniec mliečnej trubičky do otvoru **D2** veka naplnenej nádoby na mlieko alebo priamo do kartónu s mliekom.
3. Umiestnite šálku alebo pohár pod výpusť **A2**.
4. Nastavte množstvo (pozri kapitolu „Nastavenie množstva“).
5. Nastavte silu kávy (pozri kapitolu „Nastavenie sily kávy“).
6. Nastavte množstvo mliečnej peny (pozri kapitolu „Nastavenie množstva mliečnej peny“).
7. Na zahájenie prípravy stlačte symbol zvoleného kávového nápoja s mliekom (napr. **B4**, **B5**, **B6**.

- Kávový nápoj s mliekom je pripravený a vydaný..
- Kontrolka čistenia [Clean] sa rozsvieti a kontrolka [ ] bliká (pozri kapitolu „Použitie čistiaceho programu mliečneho systému“).

29) Príprava mliečnej peny

1. Pripojte mliečnu hadičku **D3**.
2. Zasuňte druhý koniec mliečnej hadičky do otvoru **D2** veka naplnenej nádoby na mlieko alebo priamo do kartónu s mliekom. Umiestnite šálku alebo pohár pod výpusť.
3. Umiestnite pohár alebo šálku pod výpusť **A2**.
4. Nastavte množstvo mliečnej peny. Pozri kapitolu „Nastavenie množstva mliečnej peny“.
5. Na spustenie prípravy stlačte [Milk Foam].

- Mliečna pena je pripravená a vydaná.
- Kontrolka čistenia [Clean] sa rozsvieti a kontrolka [ ] bliká. Pozri kapitolu „Použitie čistiaceho programu mliečneho systému“.

30) Príprava horúcej vody

1. Umiestnite pohár alebo šálku pod výpusť **A2**.
2. Nastavte množstvo. Pozri kapitolu „Nastavenie množstva“.
3. Na spustenie prípravy stlačte tlačidlo **B7** [Hot Water] (Horúca voda).

- Horúca voda sa pripraví a automaticky vydá.

31) Príprava 2 šálok

Táto funkcia nie je dostupná pre nápoje typu [Americano] ani pre nápoje pripravované z mletej kávy.

1. Umiestnite 2 poháre alebo šálky pod výpusť.
2. Stlačte tlačidlo **B19** pre prípravu 2 šálok [x 2] .
3. Nastavte množstvo. Pozri kapitolu „Nastavenie množstva“.
4. Nastavte silu kávy. Pozri kapitolu „Nastavenie sily kávy“.
5. Na spustenie prípravy stlačte symbol nápoja, ktorý je vhodný na prípravu 2 šálok.
6. Príprava nápojov prebieha v dvoch krokoch – vyčkajte, kým nie je úplne dokončená.

- 2 šálky sú pripravené a vydané.

32) Príprava studeného nápoja

Cold Brew (studené sparovanie) sa líši od tradičnej prípravy espressa.
Po spustení prípravy je potrebné počkať určitý čas, kým začne proces.

1. Umiestnite pohár alebo šálku pod výpusť **A2**.

- Do pohára pridajte požadované množstvo ľadu.

2. Nastavte množstvo. Pozri kapitolu „Nastavenie množstva“.
3. Nastavte silu kávy. Pozri kapitolu „Nastavenie sily kávy“.
4. Stlačte tlačidlo **B12** [Cold Brew]. Tlačidlá [Cold Brew], [Espresso], [Coffee] a [Americano] sa rozsvietia. Tlačidlá [Cold Brew], [Espresso], [Coffee] a [Americano] sa rozsvietia.
5. Na spustenie prípravy stlačte symbol kávového nápoja podľa vášho výberu.

- Spotrebič odporučí studený preplach, aby sa optimalizovala teplota nápoja po príprave horúcich nápojov.
- Symbol [White light] sa rozsvieti bielo.
- Kávový nápoj sa pripraví a vydá.
- Ak po príprave studených nápojov pripravujete horúce nápoje, prístroj sa automaticky nahreje na vyššiu teplotu, aby sa dosiahla správna teplota pre horúce nápoje.
- Počas nahrievania sa symbol [Red light] rozsvieti červeno.

- Keď je prístroj v režime studeného sparovania Cold Brew, kontrolka [Cold Brew] svieti na 100 % jasu a rozsvietia sa tiež symboly [Espresso], [Coffee] a [Americano].
- Stlačením tlačidla **B12** [Cold Brew] znovu prepnete prístroj do režimu horúceho sparovania Hot Brew – v tomto režime kontrolka [Cold Brew] svieti len na 50 % jasu a rozsvietia sa všetky symboly nápojov.

33) Nastavenie času režimu zapnutia / vypnutia

1. Stlačte súčasne tlačidlá [Espresso] a [Americano] na 3 sekundy. Tlačidlá [Espresso], [Americano] a [ ] sa rozsvietia.
2. Opakovane stláčajte tlačidlo [ ], kým sa na ovládacom paneli nezobrazí požadovaná doba prechodu do režimu. Dostupné nastavenia času režimu zapnutia / vypnutia:

Čas	15 min.	30 min. (továrenské nastavenie)	1 hod.	2 hod.	3 hod.
Symbol					

3. Pre uloženie nastavenia stlačte súčasne tlačidlá [Espresso] a [Americano] na 3 sekundy.

- Prístroj uloží nastavenie a vráti sa do hlavného menu.

IV. ÚDRŽBA

Pred každou údržbou odpojte spotrebič od elektrickej siete vytiahnutím vidlice napájacieho prívodu z elektrickej zásuvky (okrem funkcií, ktoré vyžadujú zapnutý kávovar)! Čistite vždy až po vychladnutí! Povrch kávovaru očistite mäkkou vlhkou handričkou **N** a trochou prostriedku na umývanie riadu (obr. 15). Nepoužívajte drsné ani agresívne čistiace prostriedky (napr. ostré predmety, škrabky, riedidlá alebo iné rozpúšťadlá – ani čistú kyselinu citrónovú, ocot ani prostriedky na báze octu)! Vždy si na etikete prípravku overte, či je vhodný na čistenie alebo odvápňovanie kávovarov. Časti **G, H, I** je možné umývať v umývačke riadu pri maximálnej teplote umývacieho programu 60 °C.

DÔLEŽITÉ

Aby ste predišli vzniku plesní na zvyškoch kávy, všetky súčasti, vrátane sparovacej jednotky a jej okolia, pravidelne kontrolujte a čistite!

Čistenie odkvapkávacej misky a roštu (I, I1), (obr. 14, 16)

Odkvapkávaciu misku vyprázdňujte denne alebo podľa potreby, najmä ak spotrebič používate často.

1. Vyberte odkvapkávaciu misku zo spotrebiča.
2. Oddeľte odkvapkávaciu misku a odkvapkávací rošt a misku vyprázdnite.
3. Opláchnite obe časti teplou vodou, prípadne s použitím jemného čistiaceho prostriedku.
4. Dôkladne osušte a vložte späť do spotrebiča.

Poznámka

- Odkvapávacia miska je vybavená indikátorom naplnenia. Keď je v odkvapkávacej miske príliš veľa vody, indikátor sa vysunie a upozorní, že je potrebné misku vyprázdniť.
- Pravidelne kontrolujte, či sa plavák voľne pohybuje a nie je znečistený.

Čistenie sparovacej jednotky (**F**), **(obr. 17-21)**

Kromě automatického proplachování je třeba spařovací jednotku jednou týdně vyjmout a vyčistit.

1. Odpojte spotrebič od elektrickej siete.
2. Vyberte nádržku na vodu.
3. Stlačením tlačidla aretácie **A14** otvorte servisné dvierka **A15**.
4. Stlačte červený uzamykací mechanizmus (t. j. tlačidlo **F1** smerom doprava), čím odomknete sparovaciu jednotku.
5. Vyberte sparovaciu jednotku **F**.
6. Opláchnite sparovaciu jednotku pod tečúcou vodou.
7. Vnútorný priestor sparovacej komory vyčistite vlhkou handričkou.
8. Nechajte sparovaciu jednotku aj vnútorný priestor spotrebiča dôkladne vyschnúť.
9. Vložte sparovaciu jednotku späť do komory (ozve sa počuteľné cvaknutie).
10. Zavrite servisné dvierka, až kým sa nezaistí aretácia.
11. Zasuňte späť nádržku na vodu.

Čistenie nádoby na mlieko (D), (obr. 22)

1. Odpojte mliečnu hadičku **D3** z otvoru na pripojenie **A4**.
2. Vyberte mliečnu hadičku z nádoby na mlieko.
3. Z nádoby odskrutkujte veko **D1**.
4. Opláchnite všetky časti pod tečúcou vodou.
5. Všetky komponenty dôkladne osušte a opäť ich zložte.

Čistenie výpuste nápojov (**A2**), **(obr. 23 - 26)**

1. Odpojte mliečnu hadičku **D3** z otvoru na pripojenie **A4**.
2. Zložte krytku **A6**.
3. Otvorte kovový držiak a vyberte napeňovač / dávkovač **A3**.
4. Rozoberte (demontujte) napeňovač / dávkovač **A3** na jednotlivé časti.
5. Opláchnite všetky časti pod tečúcou vodou.
6. Všetky diely dôkladne osušte.
7. Napeňovač / dávkovač **A3** znovu zmontujte.
8. Vložte napeňovač / dávkovač **A3** späť do držiaka výpuste nápojov.
9. Zatvorte kovový držiak.
10. Nasaďte späť krytku **A6**.

Čistenie zásobníka na mletú kávu (**A13**), **(obr. 27 - 29)**

Zásobník na mletú kávu je potrebné čistiť každé 3–5 dní, aby nedochádzalo k hromadeniu zvyškov kávy a vlhkosti.

1. Vyberte zásobník na mletú kávu **A13** zo spotrebiča.
2. Opláchnite zásobník na mletú kávu pod tečúcou vodou.
3. Vyberte nádržku na vodu **C** a vyberte sparovaciu jednotku **F**.
4. Pomocou čistiacej kefky **J** uvoľnite zvyšky mletej kávy vo vnútri komory.
5. Vnútro sparovacej komory vyčistite vlhkou handričkou.
6. Vložte sparovaciu jednotku späť do sparovacej komory (ozve sa počuteľné cvaknutie).
7. Zatvorte servisné dvierka **A15**.
8. Vložte nádržku na vodu späť do spotrebiča.
9. Zásobník na mletú kávu dôkladne osušte.
10. Vložte zásobník na mletú kávu späť na svoje miesto.

Servisné programy

Spotrebič je vybavený viacerými servisnými programami, ktoré zabezpečujú správnu funkciu a dlhú životnosť zariadenia.

Upozornenie

- Odvápňovací program vykonajte ihneď, ako vás na to spotrebič vyzve.
- Ak sa odvápnenie nevykoná včas, spotrebič sa zablokuje a nebude možné ho používať, kým sa proces odvápnenia úplne nedokončí.

Prepláchnutie mliečneho systému (obr. 30)

Keď sa rozsvieti kontrolka [Clean] a [ ] bliká, je potrebné spustiť program čistenia mliečneho systému.

1. Odpojte mliečnu hadičku a dôkladne ju vyčistite pod tečúcou vodou.
2. Zasuňte jeden koniec mliečnej hadičky do otvoru **A4** a druhý koniec vložte do otvoru **D2**.
3. Skontrolujte, či je v nádržke na vodu **C** voda.
4. Na spustenie čistiaceho programu mliečneho systému stlačte [Clean].

- Na zrušenie čistiaceho programu mliečneho systému stlačte znova [Clean].
- Po dokončení programu sa spotrebič automaticky vráti do hlavného menu.

Dlhý preplach vnútorného systému, (obr. 31)

Program trvá až 20 minút. Keď sa rozsvieti kontrolka [Clean], je potrebné spustiť program čistenia kávového systému.

1. Odpojte mliečnu hadičku a vyčistite ju pod tečúcou vodou.
2. Na spustenie čistiaceho programu stlačte tlačidlo [Clean] a podržte ho 3 sekundy.

- Ak chcete program prerušiť, stlačte tlačidlo [Clean] znova do 3 sekúnd.
- Rozsvietia sa kontrolky [Clean] a [ ].
- Program čistenia sa spustí a kontrolka [ ] začne blikať.

3. Vyberte a vyprázdnite odkvapkávaciu misku G a nádobku na kávovú usadeninu **H**.
4. Vložte späť odkvapkávaciu misku a nádobku na kávovú usadeninu **H** – začne blikať kontrolka [ ].
5. Vyberte nádržku na vodu **C** a naplňte ju vlažnou vodou po rysku MAX.
6. Vložte nádržku na vodu späť do spotrebiča.
7. Pod výpust nápojov umiestnite nádobu s objemom aspoň 1,5 l, aby zachytila vodu alebo čistiaci roztok počas programu.
8. Ak chcete, môžete vložiť vhodnú čistiacu tabletu do násypky na mletú kávu (zásobník na mletú kávu).
9. Na spustenie programu stlačte tlačidlo [Clean]. Program sa spustí, spotrebič sa začne nahrievať a po určitom čase (až 5 minút!) začne vytekať voda. Po dokončení programu čistenia kávového systému sa prístroj automaticky vráti do hlavného menu.
10. Nádobu so zachytenou vodou vyberte a vylejte.

Použitie programu odvápnenia, (obr. 32, 33)

Program trvá približne 40 minút. Keď sa rozsvieti kontrolka [Calc], je potrebné spustiť odvápňovací program.

1. Odpojte mliečnu hadičku a dôkladne ju vyčistite pod tečúcou vodou.
2. Na spustenie odvápňovacieho programu stlačte tlačidlo [Calc] a podržte ho 3 sekundy.

- Odvápňovací program sa spustí automaticky a kontrolka [ ] začne blikať.

3. Vyberte a vyprázdnite odkvapkávaciu misku a nádobku na kávovú usadeninu.
4. Obe časti zasuňte späť.

- Začne blikať kontrolka [ ].

5. Vyberte nádržku na vodu a vyprázdnite ju.
6. Ak používate vodný filter, vyberte ho.
7. Naplňte nádržku na vodu vlažnou vodou v množstve približne 1 l.
8. Do nádržky pridajte vhodný odvápňovací prostriedok.
9. Vložte nádržku na vodu späť do spotrebiča.
10. Pod výpust nápojov umiestnite nádobu s objemom aspoň 1,5 l, aby zachytila odvápňovací roztok.
11. Zasuňte jeden koniec mliečnej hadičky do výpuste nápojov a druhý koniec vložte do vhodnej nádoby.
12. Na pokračovanie v odvápňovacom programe stlačte tlačidlo [Calc].
13. Keď začne blikať [ ], vyprázdnite nádobu, ktorá zachytila odvápňovací roztok.
14. Vyberte nádržku na vodu a dôkladne ju vypláchnite.

- Ak používate vodný filter, vložte ho späť do nádržky.

15. Naplňte nádržku studenou, čerstvou, neperlivou pitnou vodou po rysku MAX a vložte ju späť do spotrebiča.
16. Na pokračovanie programu stlačte tlačidlo [Calc].

- Kontrolka [ ] začne blikať.

17. Vyberte a vyprázdnite odkvapkávaciu misku.
18. Vložte odkvapkávaciu misku a nádobku na kávovú usadeninu späť do spotrebiča.
19. Po dokončení programu sa spotrebič automaticky vráti do hlavného menu a je opäť pripravený na použitie.

- Počas odvápňovacieho procesu neodstraňujte nádobu umiestnenú pod výpustom nápojov.

Údržbu rozsiahlejšieho charakteru alebo údržbu, ktorá vyžaduje zásah do vnútorných častí spotrebiča, musí vykonať iba špecializovaný servis! Nedodržaním pokynov výrobcu zaniká právo na opravu!

Prípadné ďalšie informácie o spotrebiči a servisnej sieti získate na infolinke +420 545 120 545 alebo na internetovej adrese www.eta.sk.

nformácie k reklamácii a oprave výrobkov nájdete na stránkach www.eta.cz/servis-eu.

V. RIEŠENIE PROBLÉMOV

PROBLÉM	PRÍČINA	ŘIEŠENIE
Káva nie je dostatočne horúca.	Šálka nebola predhriata.	Prepláchnite kávovar horúcou vodou tromi cyklami preplachu.
	Sparovacia jednotka je príliš studená.	
Káva vytieka veľmi pomaly alebo iba kvapká.	Káva je namletá príliš najemno.	Nastavte hrubšie mletie kávy.
Prvá šálka kávy je nekvalitná.	Mlynček nedodal sparovacej jednotke pri prvom mletí dostatočné množstvo namletej kávy.	Prvú šálku vylejte. Ostatné šálky budú kvalitnejšie.
Káva nemá žiadnu penu (cremu).	Kávové zrná nie sú čerstvé alebo kvalitné.	Zmeňte značku kávy, alebo použite čerstvú kávu.
	Je nastavené príliš hrubé mletie.	Nastavte jemnejšie mletie kávových zŕn.
Dotykové tlačidlá nie sú citlivé.	Chybné stlačenie tlačidla.	Tlačidlá tlačte vždy z prednej strany panelu a zároveň celým bruškom prsta.
	Prsty môžu byť mastné či inak znečistené.	Očistite si prsty.
Napeňovač nevytvára kvalitnú mliečnu penu, prípadne z neho vyteká iba mlieko.	MMlieko nie je dostatočne vychladené alebo používate nevhodný typ mlieka.	Používajte čerstvé plnotučné mlieko, prípadne alternatívne druhy mlieka s označením „Barista“. Mlieko by tiež malo byť vychladené na teplotu 5–10 °C.
	Napeňovač je znečistený.	Proveďte kontrolu a důkladnou údržbu napěňovače (viz kapitola **IV. ÚDRŽBA**).
bliká	Nádoba na vodu je takmer prázdna.	Naplňte nádobu na vodu čerstvou, neperlivou pitnou vodou až po rysku MAX. Pozrite kapitolu „Kontrola tvrdosti vody“.
svieti	Nádoba na vodu nie je správne zasunutá.	Zasuňte nádobu na vodu správne do prístroja.
bliká	Nádobka na kávovú usadeninu je plná.	1. Vyprázdnite nádobku na kávovú usadeninu. 2. Počkajte aspoň 5 sekúnd a znovu ju vložte. 3. Vložte nádobku na kávovú usadeninu správne.

PROBLÉM	PRÍČINA	ŘIEŠENIE
svieti	Nádobka na kávovú usadeninu nie je vložená správne.	Vložte nádobku na kávovú usadeninu správne.
bliká bielo	Bolo použité príliš veľa alebo príliš málo kávy.	Vyčistite sparovaciu jednotku. Pozrite kapitolu „Čistenie sparovacej jednotky“.
svieti bielo	Sparovacia jednotka je znečistená alebo nie je vložená správne.	Vložte sparovaciu jednotku správne. Pozrite kapitolu „Čistenie sparovacej jednotky“.
Clean svieti a bilká	Výpusť nápojov je znečistená.	Spustite program čistenia mliečneho systému. Pozrite kapitolu „Použitie programu na čistenie mliečneho systému“.
Calc bliká	Prístroj je potrebné odvápniť.	Použite odvápňovací program. Pozrite kapitolu „Použitie programu na odvápnenie“.
bliká	Je potrebné vymeniť vodný filter.	Vymeňte vodný filter. Pozrite kapitolu „Výmena vodného filtra“.
bliká	Zásobník na kávové zrnká je takmer prázdny.	Doplňte zásobník na kávové zrnká. Pozrite kapitolu „Plnenie zásobníka na kávové zrnká“.
bliká červeno a symbol nápoja svieti	Prístroj má chybu.	Odpojte prístroj zo sieťovej zásuvky. Kontaktujte zákaznícky servis.
stále bliká, aj keď je hladina vody nad MIN množstvom	Plavák je zaseknutý vo vodnej nádrži.	Vyberte vodnú nádrž a dôkladne ju vyčistite.
	Vo vodnom filtri je vzduch	Ponorte vodný filter do vody, kým už neunikajú žiadne vzduchové bubliny, potom filter vložte späť. Pozrite kapitolu „Výmena vodného filtra“.
Prístroj již nereaguje.	Prístroj má poruchu.	1. Vytiahnite zástrčku kábla zo zásuvky a počkajte 1 minútu. 2. Zasuňte zástrčku späť do zásuvky. 3. Stlačte tlačidlo [On/Off].
stále bliká, aj keď je nádobka na kávovú usadeninu prázdna	Ak je prístroj vypnutý, vyprázdnenie nádobky na kávovú usadeninu nie je rozpoznané.	Vždy vyprázdnite nádobku na kávovú usadeninu, keď je prístroj zapnutý. 1. Vyberte prázdnu nádobu na kávovú usadeninu a počkajte 5 sekund. 2. Vložte nádobu na kávovú usadeninu späť.

PROBLÉM	PRÍČINA	ŘIEŠENIE
Nádobka na kávovú usadeninu je plná, ale kontrolka nebliká	Odkvapkávač bol vyňatý na dlhšie než 5 sekúnd bez toho, aby bola vyprázdnená nádobka na kávovú usadeninu.	1. Vyprázdnite nádobu na kávovú usadeninu vždy, keď vyberáte odkvapkávač, aj keď obsahuje len niekoľko kávových pukov. 2. Počítadlo kávovej usadeniny sa resetuje na 0 a znovu začína správne počítať puky.
Z výpuste nápojov netečie nápoj alebo vyteká len po kvapkách.	Výpusť nápojov alebo jej držiak je upchatý.	Vyčistite výpusť nápojov ručne. Pozrite kapitolu „Čistenie výpuste nápojov“.
	Nastavenie jemnosti mletia je príliš jemné.	Nastavte mlynček na hrubšie mletie. Pozrite kapitolu „Nastavenie stupňa mletia“.
	Sparovacia jednotka alebo jej okolie sú znečistené.	Vyčistite sparovaciu jednotku. Pozrite kapitolu „Čistenie sparovacej jednotky“.
	Vo vodnom filtri je vzduch.	Ponorte vodný filter do vody, kým z neho nevychádzajú žiadne vzduchové bubliny, a potom vodný filter vymeňte. Pozrite kapitolu „Výmena vodného filtra“. Vodný filter je súčasťou balenia.
	V prístroji sa vytvorili usadeniny vodného kameňa.	Spustite odvápňovací program. Pozrite kapitolu „Použitie programu na odvápnenie“.
Z jedného alebo oboch výpustí nevyteká nápoj.	Výpusť nápojov je upchatá.	Vyčistite výpusť nápojov ručne. Pozrite kapitolu „Čistenie výpuste nápojov“.
Pri výdaji nápoja vyteká tekutina zo spodnej časti výpuste a rozstrekuje sa.	Spodná časť výpuste nápojov nie je správne zložená.	Správne znovu zložte výpusť nápojov. Pozrite kapitolu „Čistenie výpuste nápojov“.
Kvalita kávy sa výrazne líši. Nastavené množstvo nie je dosiahnuté.	Usádzanie vodného kameňa v zariadení.	Použite odvápňovací program. Pozrite kapitolu „Použitie odvápňovacieho programu“.

PROBLÉM	PRÍČINA	ŘIEŠENIE
Kvalita mliečnej peny výrazne kolíše. Nastavené množstvo nie je dosiahnuté alebo sa mlieko vôbec nenasáva.	Usadzovanie vodného kameňa v prístroji.	Použite odvápňovací program. Pozri kapitolu „Použitie odvápňovacieho programu“.
	Dávkovač nápoja alebo držiak dávkovača nápoja je znečistený.	Ručne vyčistite dávkovač nápoja. Pozri kapitolu „Čistenie dávkovača nápoja“.
	Použitý typ mlieka nie je vhodný na prípravu mliečnej peny.	Nepoužívajte prevarené mlieko. Používajte studené mlieko s obsahom tuku najmenej 1,5 %.
	Výpusť nápojov alebo mliečna hadička nie sú správne zostavené.	Skontrolujte správnu montáž výpuste nápojov a mliečnej hadičky. Pozri kapitolu „Čistenie výpuste nápojov“.
	Mliečna hadička je upchatá.	Vyčistite mliečnu hadičku.
Káva má málo peny (crema) alebo je príliš slabá.	Použitá káva je nevhodná pre automatické espresso prístroje.	Používajte kávu určenú pre espresso prístroje, najlepšie so zmesou s vyšším podielom robusty.
	Káva nie je čerstvá.	Používajte čerstvo praženú kávu a uchovávajte ju v uzavretej nádobe.
	Stupeň mletia je nastavený príliš nahrubo.	Nastavte mlynček na jemnejšie mletie. Pozri kapitolu „Nastavenie stupňa mletia“.
	Sila kávy je nastavená príliš nízko.	Zvýšte silu kávy. Pozri kapitolu „Nastavenie sily kávy“.
Káva nie je dostatočne horúca.	Nastavenie teploty kávy je príliš nízke.	Zvýšte teplotu prípravy kávy. Pozri kapitolu „Nastavenie teploty kávy“.
	Šálka je studená.	Predhrejte šálku – opláchnite ju horúcou vodou.
	Pridané mlieko znižuje teplotu nápoja.	Predhrejte šálku – opláchnite ju horúcou vodou.
	Pripravuje sa studený nápoj typu Cold Brew.	Pripravte druhý šálku horúceho nápoja.
Mletá káva blokuje šachtu na kávový prášok.	Šachta na kávový prášok je vlhká.	Vyberte šachtu na kávový prášok, dôkladne ju vyčistite a vysušte.
	Mletá káva je príliš stlačená.	Nestláčajte mletú kávu v odmerke príliš pevne.
Kávová usadenina nie je kompaktná a je príliš mokrá.	Stupeň mletia je príliš hrubý alebo je použité nedostatočné množstvo mletej kávy.	Upravte stupeň mletia. Pozri kapitolu „Nastavenie stupňa mletia“. Použite plnú odmerku mletej kávy.

PROBLÉM	PRÍČINA	ŘIEŠENIE
Vodný filter nezostáva v správnej polohe v nádržke na vodu.	Použitý nevhodný náhradný diel alebo je poškodený tesniaci krúžok.	Používajte len originálne náhradné diely. Pozri kapitolu „Príslušenstvo“. Uistite sa, že tesniaci krúžok je správne nasadený.
	Gumený krúžok na vodnom filtri nie je na svojom mieste.	Nasadte gumený krúžok späť na vodný filter.
Servisné dvierka nie je možné zatvoriť.	Sparovacia jednotka nie je vložená správne.	Vložte sparovaciu jednotku správne. Pozri kapitolu „Čistenie sparovacej jednotky“.
	V sparovacej komore je príliš veľa kávy alebo zvyškov.	Vyčistite sparovaciu jednotku. Pozri kapitolu „Čistenie sparovacej jednotky“.
Nastavenie stupňa mletia nie je možné upraviť.	V mlynčeku je príliš veľa kávových zŕn.	Pripravte jeden nápoj, čím sa časť zŕn uvoľní. Stupeň mletia upravujte len po malých krokoch.
Z prístroja uniká voda.	Odkvapkávacia miska je preplnená.	Vyprázdňujte odkvapkávaciu misku denne.
	Nádoba na vodu nie je správne zasunutá.	Uistite sa, že nádoba na vodu je správne vložená.
	Prístroj nestojí na rovnej ploche.	Umiestnite prístroj na rovnú, vodoodolnú a stabilnú plochu. Pozri kapitolu „Inštalácia prístroja“.
Prístroj sa náhle vráti do hlavného menu.	Prístroj je prehriaty.	Vypnite prístroj a nechajte ho vychladnúť aspoň 30 minút.
Symboly nápojov sa náhle rozsvietia a počas prípravy nápoja postupne zhasínajú.	Počas prípravy bola odstránená odkvapkávacia miska alebo nádržka na vodu.	Nevyberajte odkvapkávaciu misu ani nádobu na vodu počas prípravy nápoja. 1. Vložte odkvapkávaciu misu a nádržku na vodu späť do prístroja. 2. Počkajte, kým sa prístroj nevráti do hlavného menu.
Príliš časté zobrazenie hlásenia o potrebe odstrániť vodný kameň.	Nastavenie tvrdosti vody je príliš vysoké.	Upravte nastavenie tvrdosti vody. Pozri kapitolu „Kontrola tvrdosti vody“.

PROBLÉM	PRÍČINA	ŘIEŠENIE
Prístroj vydáva neobvykle hlasné zvuky.	V systéme je vzduch.	Ponorte vodný filter do vody, kým z neho neprestanú vychádzať vzduchové bubliny, potom filter vložte späť. Pozri kapitolu „Výmena vodného filtra“.
	Nádoba na vodu nie je správne vložená.	Uistite sa, že nádoba na vodu je správne zasunutá.
	V nádobe na mlieko nie je dostatok mlieka.	Doplňte mlieko do nádoby na mlieko.
Nádoba na kávové zrná je prázdna, ale kontrolka sa nerozsvietila	Okienko detekcie v zásobníku na zrná je znečistené mastnotou z kávových olejov.	Vyčistite detekčné okienko zásobníka pomocou dodanej čistiacej kefky.
Zásobník stále obsahuje kávové zrná, ale kontrolka bliká.	Kávové zrná nepadajú do mlynčeka.	Pomocou čistiacej kefky zosypte zrná do mlynčeka.
Prístroj počas automatického preplachu vydal kávovú tekutinu.	Mletá káva bola pridaná pred zapnutím prístroja.	Mletú kávu pridávajte iba vtedy, keď je prístroj zapnutý.
	Mletá káva spadla do sparovacej jednotky.	Vyčistite sparovaciu jednotku. Pozri kapitolu „Čistenie sparovacej jednotky“.

VI. EKOLÓGIA

Ak to rozmery umožňujú, na všetkých dieloch sú vytlačené znaky materiálov, ktoré sú použité na obalový materiál, komponenty a príslušenstvo, ako aj na ich recyklovanie. Uvedené symboly na výrobku alebo v sprievodnej dokumentácii znamenajú, že použité elektrické alebo elektronické výrobky nesmú byť likvidované spoločne s komunálnym odpadom. Za účelom správnej likvidácie výrobkov ich odovzdajte na k tomu určených zberných miestach, kde budú prijaté zdarma. Správnou likvidáciou tohto produktu pomôžete zachovať cenné prírodné zdroje a napomáhate prevencii potenciálnych negatívnych dopadov na životné prostredie a ľudské zdravie, čo by mohli byť dôsledky nesprávnej likvidácie odpadov. Ďalšie podrobnosti si vyžiadajte od miestneho úradu alebo najbližšieho zberného miesta. Pri nesprávnej likvidácii tohto druhu odpadu môžu byť v súlade s národnými predpismi udelené pokuty. Ak má byť spotrebič definitívne vyradený z činnosti, odporúča sa po jeho odpojení od elektrickej siete odrezať napájací prívod. Spotrebič tak bude nepoužiteľný.

VII. TECHNICKÉ ÚDAJE

Napätie (V)	uvedené na typovom štítku výrobku
Príkon (W)	uvedené na typovom štítku výrobku
Objem nádržky na vodu / mlieko max. (l)	1,8 / 0,55
Hmotnosť (kg) cca	11,9
Spotrebič ochrannej triedy	I.

Rozmery (d×h×v), (cm): 22 × 46,5 × 34
Príkon vo vypnutom stave je < 0,50 W.
Maximálny čas prechodu do úsporného režimu: 3 hodiny

Deklarovaná hodnota emisie hluku tohto spotrebiča je < 63 / < 78 dB, čo predstavuje hladinu „A“ akustického výkonu vzhľadom na referenčný akustický výkon 1 pW, (počas varenia / mletia).

Zmena technickej špecifikácie a obsahu prípadného príslušenstvo podľa modelu výrobku je vyhradená výrobcom.

Upozornenia a symboly použité na spotrebiči, obaloch alebo v návode:

	HOUSEHOLD USE ONLY. DO NOT IMMERSE IN WATER OR OTHER LIQUIDS. PULL, OPEN.
	Len na použitie v domácnosti. Neponárať do vody alebo iných tekutín. Ťahať, Otvoriť
	TO AVOID DANGER OF SUFFOCATION, KEEP THIS PLASTIC BAG AWAY FROM BABIES AND CHILDREN. DO NOT USE THIS BAG IN CRIBS, BEDS, CARRIAGES OR PLAYPENS. THIS BAG IS NOT A TOY.
	Nebezpečenstvo udusenia. Nepoužívajte toto vrecúško v kolískach, postieľkach, kočíkoch alebo detských ohrádkach. PE vrecko odkladajte mimo dosahu detí. Vrecko nie je na hranie.
	Nesmie sa likvidovať spolu s komunálnym odpadom.
	UPOZORNENIE
	Čítajte návod na obsluhu
	Grinder Adjustment - Nastavenie mlynčeka
	UPOZORNENIE: HORÚCI POVRCH. Nebezpečenstvo popálenia pri dotyku kovových častí. Pri manipulácii so spotrebičom postupujte opatrne!

EN – Espresso

eta 2173

Ristello Tocco

INSTRUCTIONS FOR USE

Dear customer, thank you for purchasing our product. Keep this instruction for use and cash receipt (if possible, including the package and its interior) for further reference.

I. SAFETY WARNING

GENERAL PROVISIONS:

- Before the first use, read the instructions for use carefully, look at the picture and store the instructions for use for the future. Consider the instructions for use as a part of the appliance and pass them on to any other user of the appliance.
- Check whether the data on the type label correspond with the voltage in your socket. The power cord plug has to be connected to the properly connected and grounded socket according to the national standard.
- This appliance may not be used by children. Keep the appliance and its cord out of the reach of children.
- The device may be used by persons with reduced physical or mental abilities or lack of experience and knowledge only if they are under supervision or they have been instructed about using the appliance safely and understand the potential dangers.
- Children must not play with the appliance.
- Before replacing accessories or accessible parts that are moving during operation, before assembly and disassembly, before you fill the water tank or remove the coffee dregs, before cleaning and maintenance, before transfer, if the appliance is left unsupervised, or if you finish using it, make sure to switch OFF the appliance and unplug it from the mains by pulling the plug from the socket!
- Before you remove any accessible parts, before maintenance and handling, allow the appliance and any parts thereof to cool down.
- **CAUTION** – Do not use the appliance with a program, time switch or any other part that turns the appliance on automatically as there is a risk of fire if the appliance is not covered or placed properly.
- **WARNING** – Some parts of this appliance may become very hot and cause burns. During operation, the appliance produces hot water, milk, and hot steam under pressure. The surface of the heating element retains residual heat after use. Special attention must be paid to the presence of children and persons with disabilities.
- Never immerse the appliance, the stand, its cable or plug in water or other liquids (even partially). Also, prevent them from getting wet.
- The coffee maker must not be placed in a cabinet while in use.

- **CAUTION: HOT STEAM** – When using the milk container, exercise increased caution and do not touch the metal milk nozzle until it has cooled down.
- For hygienic reasons, clean the milk tank by rinsing it after each use. After it has cooled down, remove, and disassemble the milk container and then carry out complete maintenance on all parts.
- When the appliance is in operation, prevent pets, plants or insects to get in contact with it.
- **Do not plug the fork of the supply cord into the power outlet and do not unplug the cord with wet hands or by pulling by the supply cord!**
- Prevent injuries when handling (e.g. **by hot water, steam**).
- Never transfer the appliance when there is water in the tank! Water might leak into the internal components.
- Never leave the appliance unattended when it is connected to the mains and keep an eye on it the whole time you are making your espresso!
- Use the appliance only if all the parts (except for the drip tray **I**) are mounted properly (brewing unit **F**, coffee dregs container **H** etc.).
- Clean the appliance and its accessories regularly! Proceed as per chap. **IV. MAINTENANCE**. Empty the residual water tray **G**, drip tray **I** and coffee dregs container **H** regularly!
- When transferring the appliance, take it by the outer casing only.
- Leave a space of at least 15mm from all sides of the appliance to ensure proper circulation of air.
- The drip tray **I** and brewing unit cover **A15** contain integrated magnets. Should any of them come loose, keep it out of the reach of children and incapacitated persons. Should anyone swallow or inhale the magnets, immediately seek medical help.
- Magnetic stripe cards, magnetic storage media or other devices which could be affected by the magnetic field should be kept at a safe distance from the appliance (especially away from components **I** and **A15**).
- Do not expose the appliance to temperatures under 4°C - if residual water froze in the internal components, it could damage the appliance.
- If the appliance has been transported or stored at temperatures below 0 °C, leave it standing at room temperature for at least 3 hours before putting it into operation.
- Do not place any objects, including cups, onto the appliance (especially on the top of it).
- Use this appliance only for the purpose for which it was designed as specified in this user‘s manual. Never use the appliance for any other purpose.
- The producer is not responsible for damage caused by improper use of the appliance (e.g. **burning, scalding, fire**) and does not apply in the case of non–compliance with the safety instructions above.

USE OF THE APPLIANCE:

- The appliance is intended for home use and similar (in shops, offices and similar workplaces, guests in hotels, motels and other residential environments, in facilities providing accommodation with breakfast, in agriculture). It is not intended for commercial use!
- If you are not going to use the appliance for a longer time, empty the water tank! If you do not brew coffee frequently, replace the water in the water tank regularly (preferably every day) so as to keep it fresh at all times.
- Always use only cold (lukewarm) clean drinking water. Never use hot water or other liquids – they may damage the appliance.
- The coffee grinder is designed to grind coffee beans only - do not use it to grind any other ingredients or to grind caramelized or sugar-coated whole bean coffee, unprocessed coffee

(green, unroasted coffee beans) or mixtures or to re-grind ground coffee.

- Never pour warm or hot milk into the milk container. Ideally, use chilled milk directly from the refrigerator.
- Do not use the hot water feature longer than it takes to use up the capacity of one water tank.
- To set the grind size, the grinder must be active.
- Descale the appliance regularly. If the descale indicator comes on, it is high time to descale the appliance. Never drink the solution produced during descaling.
- Use the appliance in the working position only at flat and stable places with no risk of turning over and in sufficient distance from heat sources (e.g. **heater, stove, cooker, oven, grill**), flammable objects (e.g. **curtains, drapes, etc.**) and wet surfaces (e.g. **sinks, wash basins, etc.**).
- When the bean coffee container has been filled and the grind size set, close the container tightly! Make sure that no foreign objects or hair enter into the container.
- Do not place the appliance near objects or under objects which could get damaged by steam, e.g. walls, kitchen cupboards, sideboards, paintings, or curtains. Leaking steam could damage them.
- Do not use the appliance in an environment saturated with explosive or flammable steams.
- Before switching on the appliance ensure that the water level does not exceed the MAX mark.

POWER CORD:

- If the power cord of the appliance is corrupted, it has to be replaced by the manufacturer, its service technician or a similarly qualified person so as to prevent dangerous situations.
- Never use the appliance if its power cord or plug is damaged, if it does not work properly, if it fell down and was damaged or if it fell to water. In this case take the appliance to a special service to check its safety and proper function.
- Never put the power cord on hot surfaces or do not let it hang over the edge of a table or a work top. Plugging or pulling the power cord e.g. by children can result in tilting over or drawing the appliance down and serious injury!
- The power cord must not be damaged with sharp or hot objects, open fire, it must not be sunk into water or bent over sharp edges. Never put it on hot surfaces or do not let it hang over the edge of a table or work tables. Hitting, stumbling or pulling the power cord e.g. by children can result in tilting over or drawing the appliance down and serious injury!
- If you need to use an extension cord for justified reasons, it must be undamaged and comply with the applicable standards.
- Check the condition of the power cord of the appliance regularly.

II. DESCRIPTION OF THE APPLIANCE (FIG.1)

A – Coffee machine body
- A1 – Main ON/OFF switch
- A2 – Height-adjustable dispensing outlet
- A3 – Removable milk frother / beverage dispenser
- A4 – Connection opening for hose
- A5 – Hinged rubber cover of the opening
- A6 – Cover
- A7 – Grind size adjustment knob
- A8 – Coffee bean container (450 g)
- A9 – Bean container lid
- A10 – Bean container seal
- A11 – Coffee grinder
- A12 – Ground coffee lid
- A13 – Ground coffee chute
- A14 – Cover locking button
- A15 – Brewing unit cover

B – Control panel
- B1 – Espresso button
- B2 – Coffee lungo button
- B3 – Americano button
- B4 – Cappuccino button
- B5 – Latte macchiato button
- B6 – Milk foam button
- B7 – Hot water button
- B8 – Descaling button
- B9 – Cleaning button
- B10 – Milk system cleaning icon
- B11 – Coffee machine cleaning icon
- B12 – Cold drink button
- B13 – Cup/coffee volume button
- B14 – Cup/coffee volume icon
- B15 – Coffee settings button
- B16 – Coffee intensity icon
- B17 – Ground coffee usage icon
- B18 – Milk foam quantity button
- B19 – Strong coffee (2 cups) button
- B20 – Icon:
  - appliance cooling down (white)
  - appliance heating up (red)
- B21 – Water missing icon
- B22 – Coffee grounds container removal icon
- B23 – Warning (error) icon
- B24 – Water filter replacement icon
- B25 – Coffee beans missing icon

C – Water tank (1800 ml)
- C1 – Water tank lid

D – Milk container (550 ml)
- D1 – Lid
- D2 – Connection opening
- D3 – Suction tube with hose

E – Power cord

F – Brewing unit
- F1 – Brewing unit locking button

G – Drip tray
- G1 – "Tray full" indicator

H – Coffee grounds container

I – Drip tray cover
- I1 – Drip tray grid

J – Cleaning brush

K – Measuring scoop (for ground coffee)

L – Water hardness test strip

M – Filter

N – Cleaning cloth

III. INSTRUCTIONS FOR USE

Before first use, remove any packaging and protective material (including any protective film) from the appliance and accessories. Wash tanks **C** and **D** in warm water with a suitable detergent, rinse with clean water and allow to dry.

A) INSTALLATION AND SETTINGS

1) Location

Place the coffee machine onto a flat and stable surface, near a socket.
Keep a minimum distance of 15 cm from any wall at all sides. Make sure that the ventilation openings are not covered or blocked in any way.

2) Filling with water (Fig. 2, 3)

Remove the water tank C and take off the lid C1. Fill the tank with clean drinking water, preferably at room temperature. Then close the tank with the lid and place it properly back into the appliance. Wait approximately 10 seconds until air bubbles stop escaping (the water level must be between the MIN and MAX marks). Do not fill the water tank while it is installed in the appliance.

Warning

- If you are using the water tank for the first time, rinse it thoroughly before use.
- When inserting the tank, make sure it is correctly seated on the coffee machine's inlet connector. If it is inserted only partially (e.g. halfway), improper water intake may occur and the coffee machine may not function correctly.

3) Filling with milk

Fill the milk container **D** with milk (do not exceed the **MAX** mark). Then connect the milk container **D** to the coffee machine using the hose **D3** (Fig. 12, 13).

Notes

- If you are using the milk container for the first time, rinse it thoroughly before use.
- For the best taste and beverage quality, use only chilled, fresh, full-fat milk.
- Alternative types of milk (soy, almond, etc.) labeled "Barista" may also be used.
- If not all the milk is used, pour it from the container into a suitable vessel and store it in the refrigerator.
- Then clean the milk container thoroughly according to the instructions in the chapter "Cleaning and Maintenance."

4) Removing operating parts

When removing parts that are frequently handled during coffee machine operation (e.g. when emptying coffee grounds, pouring out drip water, during maintenance, etc.), proceed according to the illustrations. Reinstall them in the reverse order. Connect the power cord **E** plug into a power outlet.

5) Filling coffee beans (Fig. 4)

Remove the bean container lid **A9** and fill the container **A8** with fresh coffee beans up to the MAX 450 g. Then close the container with the lid. Make sure that the bean container lid is always properly positioned. Correct placement protects against moisture and helps preserve the aroma of the coffee beans. Ideally, add only the amount of coffee beans needed for approximately one day of use.

Warning

- Do not add any additives, flavorings, or coffee beans treated with caramel, sugar, or oil into the container.
- Do not pour ground coffee into the bean container **A8**.
- Do not pour any liquids or ground coffee into the container.

6) Setting the grind size (Fig. 4)

You can adjust the grind size with the grind size knob **A7**. Turn the knob to the required grind size. There are 7 grinding levels on choice (7 = the finest grinding, 1 = the most coarse grinding). If you want your coffee to run down faster, e.g. because its taste is too strong for you, set the coarser level of grinding. On the contrary, if you want the coffee to run down more slowly (so as to obtain richer aroma and a stronger taste), set a finer level. However, if you set a fine grind size, your coffee might run down very slowly. The new settings will only become evident when you are making a third cup after the change.

Caution

When setting the grind size, make sure that the grinder is in operation (i.e. grinding) - never adjust the grind size while the grinder is idle!

7) Water filter

Using a water filter prevents limescale formation, reduces impurities in the water, and improves the taste of the prepared coffee.

- Replace the water filter no later than after 2 months, or earlier if necessary.
- Follow the symbols on the control panel (if the indicator light on the display alerts you).
- For hygiene reasons, regular replacement of the filter is recommended.

Warning

Limescale deposits can seriously damage the appliance.

8) Preparing and inserting the water filter (Fig. 6, 7)

The appliance can also be used without a water filter. Before activating the water filter, it must first be prepared.

1. Shake the water filter for approximately 5 seconds.
2. Remove the water filter from the packaging and turn the date indicator to the next 2 months to indicate when it should be replaced.
3. Place the filter in a container of water and leave it submerged for approximately 5 seconds to allow it to fully soak.
4. Shake the water filter for 10 seconds until no air bubbles emerge.
5. Then insert the filter into the opening in the water tank and gently press it in until it is firmly seated.
6. Fill the water tank with fresh, cold water and place it back into the appliance.

Warning

The filter is intended for use with drinking water only. Do not use it after the recommended period has elapsed, or if it is visibly clogged or damaged.

9) Checking water hardness

It is important to set the correct water hardness so that the appliance can accurately determine when the descaling program needs to be started.

- Use cold, fresh, non-carbonated drinking water.
- You can obtain information about the local water hardness from your water supplier or check it using the supplied test strip.

10) Water hardness measurement procedure (Fig. 8, 9)

1. Immerse the test strip in a glass of water for 2 seconds.
2. Remove it and allow it to dry for 10 seconds.
3. Compare the color of the test strip with the supplied color scale to determine the water hardness level, and set the corresponding level on the control panel.

11) Initial setup

When the appliance is switched on for the first time, the control panel lights up and the basic configuration mode starts.

1. Press button **A1** (On/Off). The indicator lights for the functions [Cappuccino], [Milk Foam], [Cold Brew], and other beverage symbols illuminate. The symbols light up at 50% intensity, indicating that the appliance is ready for setup.
   If the coffee machine does not start in the initial setup mode, press and hold buttons **B4** [Cappuccino] and **B6** [Milk Foam] simultaneously for 3 seconds.
2. To set the parameters, repeatedly press the corresponding symbol until the desired setting appears on the control panel.
   See the chapters “Coffee Temperature Setting”, “Water Hardness Setting”, “Hot Water Temperature Setting”, etc. Detailed instructions are provided in the following sections.
3. To save the settings, press and hold [Cappuccino] and [Milk Foam] simultaneously for 3 seconds. The appliance saves the settings and starts a rinsing cycle.

Warning

If no user interaction occurs within 30 seconds, the appliance automatically saves the current settings and returns to the main menu.

12) Coffee temperature setting

Repeatedly press button [ ], until the desired coffee temperature is displayed on the control panel.

Available temperature levels:

LED	Indication	LED	Temperature	LED	Temperature
	Normal		**High**		**Maximum**

13) Water hardness setting

1. Determine the water hardness according to the color of the test strip (see chapter “Checking water hardness”).
2. Repeatedly press button [ ] until the desired hardness level appears on the control panel.
   The table shows the assignment of levels to individual water hardness degrees:
   1 (soft) to 5 (very hard)

LED	Level	°dH
	1	< 3
	2	≥ 4
	3	≥ 7
	4	≥ 14
	5 (factory setting)	≥ 21

14) Hot water temperature setting

Repeatedly press button [ ] until the desired temperature for hot water dispensing is displayed on the control panel.

Recommendation: Use “High” or “Maximum” temperature only for preparing tea or instant beverages. Available temperature levels:

LED	Temperature	LED	Temperature	LED	Temperature
	Normal		**High**		**Maximum**

15) Default mode after switching on the coffee machine

LED	Hot beverage preparation	LED	Cold beverage preparation
*Red light	**Hot beverage (extraction)**	*White light	**Cold beverage (extraction)**

16) Filter reminder setting

Each new water filter must be activated first. If you do not use a water filter, activating the filter reminder is not required.

- The symbol [ ] lights up at 50% intensity.

To activate the filter reminder, press [ ],

- The symbol [ ] lights up at 100% brightness.
- After the activation process is complete, the indicator light turns off [ ].

SAVING SETTINGS

To finalize the setup, confirm the settings by pressing [Cappuccino] and [Milk Foam] simultaneously for 3 seconds. The appliance saves the new settings and automatically enters the heating and rinsing phase. Once rinsing is complete, the appliance is ready for use.

17) Operating instructions

- For technical reasons, steam may escape during operation — this is a normal phenomenon.
- Condensation (water droplets) may form on the ventilation openings or on the lid of the appliance during use. This is not a defect and is not grounds for a warranty claim.
- If the appliance has been out of operation for a long period or after a cleaning or descaling program, the first prepared beverage may not have full aroma. We do not recommend consuming this beverage.

18) Switching on the appliance

- To switch on the appliance, press button **A1** [On/Off].
- The appliance starts heating and automatically performs a rinsing cycle.
- Once all beverage symbols are illuminated, the appliance is ready for operation.

19) Switching off the appliance

- To switch off the appliance, press button **A1** [On/Off].
- The appliance performs an automatic rinsing cycle and then switches off.
- The appliance automatically rinses and switches off 30 minutes after the last beverage has been prepared. You can set the switch-off time according to your requirements; see paragraph 33.

20) Grind size setting (Fig. 5)

- The grind size can be adjusted in half steps from 1 (coarse grind) to 7 (fine grind).
- To set a finer grind, turn the adjustment knob **A7** to the left.
- To set a coarser grind, turn the adjustment knob **A7** to the right.

Warning

Adjust the grind size only while the grinder is running to prevent damage.

21) Water volume setting

- Repeatedly press button [ ] until the desired water volume is displayed on the control panel. Available volume settings:

LED	Volume	LED	Volume	LED	Volume
	Small		**Medium**		**Large**

22) Coffee strength setting

- Repeatedly press [ ] until the desired coffee strength is displayed on the control panel. Available coffee strength levels:

LED	Intensity	LED	Intensity	LED	Intensity
	Mild		**Medium**		**Strong**

23) Milk foam quantity setting

- Repeatedly press [ ] until the desired milk foam quantity is displayed on the control panel. Available milk foam quantities:

LED	Intensity	LED	Intensity	LED	Intensity
	Less		**Normal**		**Maximum**

24) Beverage preparation

Warning

- Some beverages are prepared in two steps (e.g. milk first, then coffee).

- For optimal preparation and better coffee taste, it is recommended to preheat your cup first by filling it with hot water (e.g. using button **B7**). After heating the cup, pour the water out.
- If you want to cancel beverage preparation prematurely, press the symbol of the selected beverage again.
- You can adjust the coffee spout to suit different sizes of coffee cups. If you have a small espresso cup, move the spout downwards. For a larger cup, move the spout upwards.

25) Preparing a coffee beverage from coffee beans

1. Place a glass or cup under the dispensing outlet **A2**.
2. Set the water volume. See chapter "**Water volume setting**".
3. Set the coffee strength. See chapter "**Coffee strength setting**".
4. To start preparation, press the symbol/button (e.g. **B1–B5**) of the selected coffee beverage.

- After completion, the beverage is automatically ready and dispensed into the cup.

26) Preparing a coffee beverage from ground coffee (Fig. 9, 10)

1. Switch on the appliance (see chapter "**Switching on the appliance**").
2. Place a cup or glass under the dispensing outlet **A2**.
3. Open the ground coffee cover **A6**.
4. Pour in a maximum of one measuring scoop of ground coffee. Do not use more— excessive quantity may cause clogging.
5. Close the cover.
6. Repeatedly press [ ] until the symbol [ ] lights up on the display.
7. If a milk-based beverage is selected, you can then adjust the milk foam quantity (see chapter "**Milk foam quantity setting**").
8. Press the symbol of the desired beverage (e.g. **B1–B5**) – the appliance will start preparation.

- After completion, the beverage is automatically ready and dispensed into the cup.

27) Preparing milk-based beverages

The appliance is equipped with an integrated dispensing system that allows preparation of coffee specialties with milk and milk foam. With this function, you can easily prepare beverages such as cappuccino, latte macchiato, or flat white at the touch of a button.

28) Preparing a milk-based coffee beverage

1. Connect the milk hose **D3**.
2. Insert the other end of the milk tube into the opening **D2** of the lid of the filled milk container, or directly into a milk carton.
3. Place a cup or glass under the dispensing outlet **A2**.
4. Set the volume. See chapter "**Water volume setting**".
5. Set the coffee strength. See chapter "**Coffee strength setting**".
6. Set the milk foam quantity. See chapter "**Milk foam quantity setting**".
7. To start preparation, press the symbol of the selected milk-based coffee beverage (e.g. **B4, B5, B6**).

- The milk-based coffee beverage is prepared and dispensed.

- The cleaning indicator [Clean] lights up and the indicator [ ] flashes. See chapter "**Using the milk system cleaning program.**"

29) Preparing milk foam

1. Connect the milk hose **D3**.
2. Insert the other end of the milk tube into the opening **D2** of the lid of the filled milk container, or directly into a milk carton.
3. Place a glass or cup under the dispensing outlet **A2**.
4. Set the milk foam quantity. See chapter "**Milk foam quantity setting.**"
5. To start preparation, press [Milk Foam].

- The milk foam is prepared and dispensed.
- The cleaning indicator [Clean] lights up and the indicator [ ] flashes. See chapter "**Using the milk system cleaning program**."

30) Preparing hot water

1. Place a glass or cup under the dispensing outlet **A2**.
2. Set the volume. See chapter "**Water volume setting.**"
3. To start preparation, press button **B7** [Hot Water].

- Hot water is prepared and dispensed automatically.

31) Preparing 2 cups

This function is not available for [**Americano**] beverages, for the [**Hot Water**] option, or for beverages prepared from ground coffee.

1. Place 2 glasses or cups under the dispensing outlet.
2. Press button **B19** for preparing 2 cups [x2].
3. Set the volume. See chapter "**Water volume setting**."
4. Set the coffee strength. See chapter "**Coffee strength setting.**"
5. To start preparation, press the symbol of a beverage that supports the 2-cup function.
6. Beverage preparation takes place in two steps – wait until it is fully completed.

- Two cups are prepared and dispensed.

32) Preparing a cold beverage

Cold Brew differs from traditional espresso preparation. When starting preparation, it is necessary to wait a certain time before the process begins.

1. Place a glass or cup under the dispensing outlet **A2**.

- Add the desired amount of ice to the glass.

2. Set the volume. See chapter "Water volume setting."
3. Set the coffee strength. See chapter "Coffee strength setting."
4. Press button **B12** [**Cold Brew**]. The [**Cold Brew**], [**Espresso**], [**Coffee**], and [**Americano**] buttons light up.

The appliance starts an internal cold rinse to optimize the beverage temperature after previously preparing hot beverages.

- The symbol lights up white [White light].
- The coffee beverage is prepared and dispensed.

- If you prepare hot beverages after preparing cold beverages, the appliance automatically heats up to a higher temperature to reach the appropriate temperature for hot beverages.
- During heating, the symbol [Red light] lights up red.
- When the appliance is in Cold Brew mode, the [**Cold Brew**] indicator is lit at 100% brightness, and the [**Espresso**], [**Coffee**], and [**Americano**] symbols also light up.
- Press **B12** [**Cold Brew**] again to switch the appliance back to Hot Brew mode – in this mode, the [**Cold Brew**] indicator is lit only at 50% brightness and all beverage symbols light up.

33) Setting the on/off mode duration

1. Press and hold [Espresso] and [Americano] simultaneously for 3 seconds.
   The [Espresso], [Americano], and [ ] buttons light up.
2. Repeatedly press [ ] until the desired time is displayed on the control panel.
   Available on/off mode duration settings:

Time	15 min.	30 min. (factory setting)	1 hod.	2 hours	3 hours
Symbol					

3. To save the setting, press [**Espresso**] and [**Americano**] simultaneously for 3 seconds.

- The appliance saves the setting and returns to the main menu.

IV. MAINTENANCE

Unplug the appliance from power supply by taking the fork of the power cord out of the socket (except for operations which require the coffee machine to remain switched on)! Clean the appliance only when it is cooled down! Clean the surface of the coffee maker with a soft damp cloth **N** and a little detergent (Fig. 15). **Do not use abrasive or aggressive cleaning agents (e.g. sharp objects, scrapers, thinners, or other solvents – including pure citric acid, vinegar, or vinegar-based agents).** Always check the product label to ensure it is suitable for cleaning or descaling coffee machines. Parts **G, H, I** may be cleaned in a dishwasher with a maximum program temperature of 60 °C.

IMPORTANT

To prevent formation of mould on coffee residues, regularly check and clean all the components, including the brewing unit and the surrounding areas!

Cleaning the drip tray and grid (I, I1), (Fig. 14, 16)

Empty the drip tray daily or as needed, especially if you use the appliance frequently.
1. Remove the drip tray from the appliance.
2. Remove the drip tray grid as well, and empty the tray.
3. Rinse both parts with warm water, if necessary using a mild detergent.
4. Dry thoroughly and reinsert into the appliance.

Note

- The drip tray is equipped with a full indicator. When there is too much water in the drip tray, the indicator pops up to signal that the tray needs to be emptied.

- If the appliance is equipped with a float indicating a full drip tray, check that it moves freely and is not soiled.

Cleaning the brewing unit (F), (Fig. 17–21)

In addition to automatic rinsing, the brewing unit must be removed and cleaned once a week.

1. Disconnect the appliance from the mains.
2. Remove the water tank.
3. Press the release button **A14** to open the service door **A15**.
4. Press the red locking mechanism (i.e. move button **F1** to the right) to unlock the brewing unit.
5. Remove the brewing unit **F**.
6. Rinse the brewing unit under running water.
7. Clean the inside of the brewing chamber with a damp cloth.
8. Allow the brewing unit and the inside of the appliance to dry completely.
9. Insert the brewing unit back into the chamber (an audible click will be heard).
10. Close the service door until it locks into place.
11. Slide the water tank back in.

Cleaning the milk container (D), (Fig. 22)

1. Disconnect the milk hose **D3** from the connection opening **A4**.
2. Remove the milk hose from the milk container.
3. Unscrew the lid **D1** from the container.
4. Rinse all parts under running water.
5. Dry all components thoroughly and reassemble them.

Cleaning the beverage dispensing outlet (A2), (Fig. 23 - 26)

1. Disconnect the milk hose **D3** from the connection opening **A4**.
2. Remove cover **A6**.
3. Open the metal holder and remove the frother **A3**.
4. Disassemble the frother **A3** into individual parts.
5. Rinse all parts under running water.
6. Dry all parts thoroughly.
7. Reassemble the frother **A3**.
8. Insert the frother **A3** back into the holder of the beverage outlet.
9. Close the metal holder.
10. Refit cover **A6**.

Cleaning the ground coffee chute/container (A13) (Fig. 27 - 29)

The ground coffee chute/container must be cleaned every 3–5 days to prevent the build-up of coffee residues and moisture.

1. Remove the ground coffee chute/container **A13** from the appliance.
2. Rinse the ground coffee chute/container under running water.
3. Remove the water tank **C** and remove the brewing unit **F**.
4. Use the cleaning brush **J** to loosen any ground coffee residues inside the chamber.
5. Clean the inside of the brewing chamber with a damp cloth.

6. Insert the brewing unit back into the brewing chamber (an audible click will be heard).
7. Close the service door **A15**.
8. Insert the water tank back into the appliance.
9. Dry the ground coffee chute/container thoroughly.
10. Insert the ground coffee chute/container back into its place.

Service programs

The appliance is equipped with several service programs that ensure proper operation and long service life.

Warning

- Perform the descaling program immediately when the appliance prompts you to do so.
- If descaling is not carried out in time, the appliance will lock and cannot be used until the descaling process has been fully completed.

Rinsing the milk system (Fig. 30)

As soon as the indicator [Clean] lights up and [ ] flashes, the milk system cleaning program must be started.

1. Disconnect the milk hose and clean it thoroughly under running water.
2. Insert one end of the milk hose into opening **A4** and insert the other end into opening **D2**.
3. Check that there is water in the water tank **C**.
4. To start the milk system cleaning program, press [Clean].

- To cancel the milk system cleaning program, press [Clean] again.
- After the program is complete, the appliance automatically returns to the main menu.

Long rinse of the internal system (Fig. 30)

The program lasts up to 20 minutes. When the indicator [Clean] lights up, the coffee system cleaning program must be started.

1. Disconnect the milk hose and clean it under running water.
2. To start the cleaning program, press and hold button [Clean] for 3 seconds.

- To interrupt the program, press button [Clean] again within 3 seconds.
- The indicators [Clean] and [ ] will light up.
- The cleaning program starts and indicator [ ] begins flashing.

3. Remove and empty the drip tray G and the coffee grounds container **H**.
4. Reinsert the drip tray and the coffee grounds container **H**; the indicator [ ] will start flashing.
5. Remove the water tank **C** and fill it with lukewarm water up to the MAX mark.
6. Insert the water tank back into the appliance.
7. Place a container with a capacity of at least 1.5 liters under the dispensing outlet to collect water or cleaning solution during the program.
8. If desired, insert a suitable cleaning tablet into the ground coffee chute/container.

9. To start the program, press button [Clean]. The program will start, the appliance will begin heating, and after some time (up to 5 minutes!) water will start to flow out. After the coffee system cleaning program is completed, the appliance will automatically return to the main menu.
10. Remove the container with the discharged water and empty it.

Using the descaling program (Fig. 32, 33)

The program takes approximately 40 minutes. As soon as the indicator [Calc] lights up, the descaling program must be started.

1. Disconnect the milk hose and clean it thoroughly under running water.
2. To start the descaling program, press and hold button [Calc] for 3 seconds.

- The descaling program starts automatically. The indicator [ ] begins flashing.

3. Remove and empty the drip tray and the coffee grounds container.
4. Slide both parts back in.

- The indicator [ ] will start flashing.

5. Remove the water tank and empty it.
6. Remove the water filter if you are using one.
7. Fill the water tank with approximately 1 liter of lukewarm water.
8. Add a suitable descaling agent to the water tank.
9. Insert the water tank back into the appliance.
10. Place a container with a capacity of at least 1.5 liters under the dispensing outlet to collect the descaling solution.
11. Insert one end of the milk hose into the beverage outlet and place the other end into a suitable container.
12. To continue the descaling program, press button [Calc].
13. Once [ ] starts flashing, empty the container that collected the descaling solution.
14. Remove the water tank and rinse it thoroughly.

- Insert the water filter into the water tank if you use one.

15. Fill the water tank with cold, fresh, non-carbonated drinking water up to the MAX mark and insert it back into the appliance.
16. To continue the descaling program, press button [Calc].

- The indicator [ ] begins flashing.

17. Remove and empty the drip tray.
18. Insert the drip tray and the coffee grounds container back into the appliance.
19. After the program is complete, the appliance automatically returns to the main menu and is ready for use again.

- During the descaling process, do not remove the container placed under the beverage outlet.

More extensive maintenance or maintenance requiring intervention in the inner parts of the appliance must be carried out by professional service!

Failure to comply with the instructions of the manufacturer will lead to expiration of the right to repair!

The information regarding warranty and product repairs you can find on the website www.eta.cz/servis-eu.

V. TROUBLESHOOTING

PROBLEM	CAUSE	SOLUTION
The coffee is not sufficiently hot.	The cup was not preheated.	Flush the coffee machine with hot water in three flush cycles.
	The brewing unit is too cold.	
The coffee is flowing very slowly, or just trickling.	The coffee is too finely ground.	Set a coarser grinding level.
The first cup is of poor quality.	The grinder did not supply enough ground coffee to the brewing unit during the first grinding.	Pour the first cup away. The following cups will be of a better quality.
The coffee has no foam (crema).	The coffee beans are not fresh or the coffee beans are of a low quality.	Change your coffee brand or use fresh coffee.
	The grind size set produces a too coarse grind.	Set a finer grind size
Touch buttons are not sensitive.	Button pressed incorrectly.	Always press the buttons from the front side of the panel, using the whole finger pad.
	Fingers might be greasy or dirty.	Wash your fingers.
Milk frothing unit does not produce quality milk foam or liquid milk is flowing from the outlet.	The milk has not been cooled down sufficiently or an unsuitable type of milk has been used	Use fresh whole milk or milk types with “Barista” designation. Also, the milk should be cooled to 5–10 °C.
	Dirt in the milk frothing adapter.	Check the milk frothing unit and clean it thoroughly (see section **IV. MAINTENANCE**).
indicator flashes	Water tank is almost empty.	Fill the water tank with fresh still water up to the MAX mark. See chapter “Water Hardness Check”.

PROBLEM	CAUSE	SOLUTION
indicator lights	Water tank is not inserted correctly.	Insert the water tank properly.
indicator flashes	Coffee grounds container is full.	1. Empty the coffee grounds container. 2. Wait at least 5 seconds. 3. Insert the container correctly.
indicator lights	Coffee grounds container is not inserted correctly.	Insert the container properly.
white light flashing	Too much or too little coffee was used.	Clean the brewing unit. See “Cleaning the Brewing Unit”.
white light on	Brewing unit is dirty or not inserted correctly.	Insert the brewing unit properly. See “Cleaning the Brewing Unit”.
Clean indicator lights and indicator flashes	Beverage outlet is dirty.	Run the milk system cleaning program. See chapter “Milk System Cleaning Program”.
Calc indicator flashes	Descaling is required.	Run the descaling program. See “Using the Descaling Program”.
indicator flashes	Water filter needs to be replaced.	Replace the water filter. See “Water Filter Replacement”.
indicator flashes	Bean container is almost empty.	Refill the bean container. See “Filling the Bean Container”.
Indicator flashes red and drink symbol lights up	Appliance error.	Disconnect the appliance from the power outlet. Contact customer service.
keeps flashing even though the water level is above MIN	Float is stuck in the water tank.	Remove the water tank and clean it thoroughly.
	Air trapped in the water filter.	Submerge the water filter in water until no air bubbles escape, then insert it again. See “Water Filter Replacement”.
The appliance does not respond	Appliance malfunction.	1. Unplug the appliance and wait 1 minute. 2. Plug it back in. 3. Press the [On/Off] button.
continues flashing even when the coffee grounds container is empty	If the appliance is turned off, emptying the coffee grounds container is not detected.	Always empty the container when the appliance is turned on. 1. Remove the empty container and wait 5 seconds. 2. Reinsert the container.

PROBLEM	CAUSE	SOLUTION
Coffee grounds container is full but indicator does not flash	Drip tray was removed for more than 5 seconds without emptying the coffee grounds container.	1. Always empty the grounds container when removing the drip tray, even if it contains only a few pucks. 2. The grounds counter resets to 0 and begins counting correctly again.
No beverage flows from one or both outlets, or only drips	Beverage outlet or its holder is clogged.	Clean the outlet manually. See “Cleaning the Beverage Outlet”.
	Grind setting is too fine.	Set a coarser grind. See “Grind Setting Adjustment”.
	Brewing unit or surrounding area is dirty.	Clean the brewing unit. See „Cleaning the brewing unit“.
	Air in water filter.	Submerge the filter until air stops escaping, then reinstall. See “Water Filter Replacement”. A water filter is included in the package.
	Limescale deposits have formed in the appliance.	Run the descaling program. See "Using the descaling program."
Beverage does not flow from one or both outlets	Outlet is clogged.	Clean the outlet manually. See “Cleaning the Beverage Outlet”.
Liquid leaks from the lower part of the outlet and splashes	The lower part of the beverage dispenser is not assembled correctly.	Reassemble the beverage dispenser correctly. See “Cleaning the Beverage Outlet”.
Coffee quality varies greatly, preset volume is not achieved	Limescale build-up in the appliance.	Run the descaling program. See “Using the descaling program”.
Milk foam quality fluctuates, preset amount is not achieved or milk is not drawn	Limescale build-up in the appliance.	Run the descaling program. See “Using the descaling program”.
	Beverage dispenser or its holder is dirty.	Clean it manually. See “Cleaning the Beverage Dispenser”.
	The type of milk used is not suitable for making milk foam.	Do not use boiled milk. Use cold milk with at least 1.5% fat.
	The beverage outlet or milk tube is not assembled correctly.	Check that the beverage outlet and milk tube are correctly installed. See “Cleaning the beverage outlet”.
	Milk tube is clogged.	Clean the milk tube.

PROBLEM	CAUSE	SOLUTION
The coffee has little foam (crema) or is too weak.	Coffee unsuitable for fully automatic espresso machines.	Use espresso-grade coffee, preferably with a higher Robusta content.
	Coffee is not fresh.	Use freshly roasted coffee stored in an airtight container.
	The grinding setting is too coarse.	Adjust grinder to a finer setting See “Grinding degree settings”.
	The coffee strength is set too low.	Increase the coffee strength. See “Setting the coffee strength”.
Coffee is not hot enough.	Coffee temperature is set too low.	Increase the coffee preparation temperature. See “Setting the coffee temperature”.
	The cup is cold.	Preheat cup by rinsing with hot water.
	The added milk lowers the temperature of the drink.	Preheat cup by rinsing with hot water.
	A cold-brew type drink is being prepared.	Prepare a second cup of hot beverage.
Ground coffee blocks the coffee powder chute.	Coffee powder chute is damp.	Remove the coffee powder chute, clean it thoroughly, and dry it.
	The ground coffee is too compacted.	Do not press the ground coffee into the measuring spoon too tightly.
The coffee grounds are not compact and are too wet.	The grind is too coarse or an insufficient amount of ground coffee is used.	Adjust the grind setting. See “Adjusting the grind setting”. Use a full measuring spoon of ground coffee.
The water filter does not stay in the correct position in the water tank.	Incorrect spare part or damaged sealing ring.	Use only original spare parts. See chapter “Accessories”. Make sure that the sealing ring is correctly fitted.
	Rubber ring on the filter is out of place.	Put the rubber ring back on the water filter.
Service door cannot be closed	The brewing unit is not inserted correctly.	Insert the brewing unit correctly. See “Cleaning the brewing unit”.
	There is too much coffee or residue in the brewing chamber.	Clean the brewing unit. See “Cleaning the brewing unit”.
The grind setting cannot be adjusted.	Too many coffee beans in the grinder.	Prepare one drink, which will release some of the beans. Change the grind setting only in small increments.

PROBLEM	CAUSE	SOLUTION
Water leaks from the appliance	The drip tray is full.	Empty the drip tray daily.
	The water container is not inserted correctly.	Make sure that the water container is inserted correctly.
	Appliance is not placed on a level surface.	Place the device on a flat, waterproof, and stable surface. See “Installing the device”.
Appliance returns to main menu suddenly	The device is overheated.	Turn off the device and let it cool down for at least 30 minutes.
The beverage symbols suddenly light up and gradually fade out during beverage preparation.	Drip tray or water tank removed during beverage preparation.	Do not remove the drip tray or water container during beverage preparation. 1. Put the drip tray and water container back into the appliance. 2. Wait until the device returns to the main menu.
A very common display indicating that limescale needs to be removed.	Water hardness setting is too high.	Adjust the water hardness setting. See “Checking the water hardness”.
Appliance makes unusually loud noises	There is air in the system.	Immerse the water filter in water until no air bubbles escape from it, then replace the water filter. See “Replacing the water filter”.
	The water container is not inserted correctly.	Make sure the container is properly inserted.
	There is not enough milk in the milk container.	Pour more milk into the milk container.
Bean container is empty, but the indicator does not light up	The detection window in the bean hopper is contaminated with grease from coffee oils.	Clean the grain container detection window using the cleaning brush provided.
Bean container still contains beans, but the indicator flashes	Coffee beans do not fall into the grinder.	Pour the coffee beans into the grinder using the cleaning brush.
The machine dispensed coffee liquid during automatic rinsing.	Ground coffee was added before turning on the machine.	Only pour ground coffee into the machine when it is switched on.
	Ground coffee has fallen into the brewing unit.	Clean the cooking unit. See the section entitled “Cleaning the cooking unit”.

VI. ENVIRONMENT

Printed signs of materials used for manufacture, packing, components and accessories, as well as their recycling, are on all the pieces if their dimensions enable it. The symbols on the product or in the accompanying documentation mean that the used electric or electronic products must not be disposed together with municipal wastes. Please, hand them over to the collection points designed for their correct disposal, where they will be accepted free of charge. By correct disposal of this product you can help to preserve valuable natural resources and help to prevent possible negative impacts to the environment and to human health, which could be the results of incorrect waste disposal. For further details ask the municipal authorities or the nearest collecting point. Penalties can be charged for incorrect disposal of such wastes, according to national regulations. If the appliance is to be put out of operation definitely, we recommend cutting off the feeder cable, to disable its use.

VII. TECHNICAL DATA

Voltage (V)	shown on the type label of the appliance
Absorbed power (W)	shown on the type label of the appliance
Max. water / milk tank capacity (l)	1.8 / 0.55
Weight (kg) approximately	11.9
Protection class of the appliance	I.
Size, (cm):	22 x 46,5 x 34

Input in off mode is < 0.50 W.
Maximum time before switching to energy-saving mode: 3 hoursNoise level: Acoustic noise level of < 63 / < 78 dB(A) re 1pW, (during brewing/grinding).

The manufacturer reserves the right to change the technical specifications and accessories for the respective models.

Warnings and symbols used on the appliance, packaging or in the instructions manual

	HOUSEHOLD USE ONLY, DO NOT IMMERSE IN WATER OR OTHER LIQUIDS. PULL, OPEN.
	TO AVOID DANGER OF SUFFOCATION, KEEP THIS PLASTIC BAG AWAY FROM BABIES AND CHILDREN. DO NOT USE THIS BAG IN CRIBS, BEDS, CARRIAGES OR PLAYPENS. THIS BAG IS NOT A TOY.
	It is not allowed to dispose it together with communal waste.
	NOTICE
	Please read the instructions manual
	Grinder Adjustment
	WARNING: HOT SURFACE. Risk of burns caused by contact with metal parts. Use caution when handling the appliance!

HU – Espresso

eta 2173

Ristello Tocco

HASZNÁLATI ÚTMUTATÓ

Köszönjük, hogy termékünket választotta. A készülék használata előtt nagyon figyelmesen olvassa el ezt a használati útmutatót, és lehetőség szerint a pénztári bizonylattal, csomagolással és a csomagolás belső részeivel együtt gondosan őrizze meg.

I. BIZTONSÁGI RENDELKEZÉSEK ⚠

ÁLTALÁNOS MEGÁLLAPÍTÁSOK:

- Első üzembe helyezés előtt figyelmesen olvassa el a kezelési útmutatót, tekintse meg az ábrákat és az útmutatót a későbbi felhasználás céljaira gondosan őrizze meg. Az útmutató utasításait tekintse a készülék tartozékaként és juttassa el azt a készülék bármilyen további felhasználójának.
- Ellenőrizze, hogy a típustáblán levő feszültségérték megegyezik–e az Ön elektromos dugaszolóaljzatában levő feszültséggel. A csatlakozóvezeték villásdugóját csak a szabvány szerint helyesen bekötött és földelt dugaszolóaljzatba szabad becsatlakoztatni!
- A készüléket gyerekek nem használhatják! Tartsa a készüléket és a tápkábelét gyerekektől távol!
- A készüléket nem használhatják felügyelet nélkül olyan személyek,
- akik alacsonyabb fizikai és szellemi képességekkel rendelkeznek, vagy akiknek nincs tapasztalatuk és nem ismerik a használati utasításokat, kizárólag abban az esetben használhatják, ha a készülékek használatáról írt utasításokat és a lehetséges veszélyeket megértik!
- A gyermekek nem játszhatnak a készülékkel!
- Tartozékok cseréje előtt, vagy a kéznél lévő, használatnál mozgó részek cseréje előtt, összeszerelés és szétszerelés előtt, a víztartály töltése előtt, a zacctartó kiürítése előtt, tisztítás és karbantartás előtt, áthelyezés előtt, vagy ha felügyelet nélkül hagyja a készüléket, mindig húzza ki a tápkábelt az elektromos hálózatból!
- Az elérhető részek eltávolítása, karbantartás, vagy bármilyen más manipuláció előtt hagyja a készüléket és annak összes részét kihűlni!
- **FIGYELMEZTETÉS** – A termék egyes részei nagyon forróvá válhatnak és égési sérülést okozhatnak. A készülék működés közben forró vizet, tejet és nyomás alatti forró gőzt állít elő. A fűtőelem felülete használat után maradékhőt tartalmaz. Különös figyelmet kell fordítani gyermekek és fogyatékkal élő személyek jelenlétére.
- A készüléket, a talpát, a kábelét és a csatlakozót soha ne merítse vízbe (még részlegesen sem). Ügyeljen arra is, hogy ezek ne legyenek leöntve.
- A kávéfőzőt nem szabad szekrénybe helyezni használat közben.

- **FIGYELEM, FORRÓ GŐZ** – A tejtartály használata közben fokozott óvatossággal járjon el, és ne érintse meg a fém tejfúvókát, amíg az le nem hűl.
- A gőzölő egység kávé készítése közben forró. Ne távolítsa el a gőzölő egységet működés közben, vagy azonnal utána!
- Higiéniai okokból a tejtartályt minden használat után öblítse ki. Miután lehűlt, vegye le és szerelje szét a tejtartályt, és végezzen teljes karbantartást az összes alkatrészen.
- Ne helyezze át a készüléket, ha a víztartályban maradt víz! Ellenkező esetben a víz belső részekbe való befolyását okozhatja!
- Az elektromos hálózathoz csatlakozott készüléket ne hagyja felügyelet nélkül és figyeljen a készülékre kávé készítése közben!
- Csak akkor használja a készüléket, ha annak az összes része (csepegtető tál **I** kivételével) megfelelően rögzítve van (gőzölő egység **F**, zacctartó **H**, stb.)!
- A készüléket és annak tartozékait rendszeresen tisztítsa! Olvassa el a **IV. KARBANTARTÁS** fejezetet! A maradék vízre való tálat **G**, a csepegtető tálat **I** és a zacctartót **H** rendszeresen ürítse ki!
- A készüléket csak külső borítását fogva helyezze át!
- A készülék körül legalább 15 cm rést hagyjon a megfelelő levegő cirkuláció érdekében!
- A csepegtető tál **I** és a gőzölő egység fedele **A15** beépített mágneseket tartalmaz. Ha bármelyik kiesik, tartsa az gyerekektől, vagy fogyatékkal élő emberektől távol! Ha bárki véletlenül lenyeli a mágnest, azonnal forduljon orvoshoz!
- A mágneses kártyákat, a flash memóriákat és más berendezéseket, amelyeket a mágneses mező zavarhat tartsa távol a készüléktől (leginkább a **I** és az **A15** részektől)!
- Ne tegye ki a készüléket 4 °C-nál alacsonyabb hőmérsékletnek! A készülékben lévő víz megfagyása a készülék károsodását okozhatja!
- Ha a készüléket 0 °C alatti hőmérsékleten szállították vagy tárolták, üzembe helyezés előtt legalább 3 órán át hagyja szobahőmérsékleten állni.
- A készülékre (mindenek előtt annak felső részeire) semmilyen tárgyat, vagy bögrét ne helyezzen!
- **FIGYELEM**: Ne használja a készüléket olyan programmal, időkapcsolóval vagy bármely olyan alkatrésszel összekapcsoltan, amelyek a készüléket automatikusan bekapcsolhatják, mivel a készülék letakart, vagy helytelen elhelyezésekor tűzveszély keletkezhet.
- **A tápkábel villásdugóját soha ne dugja csatlakozóaljzatba, illetve soha ne húzza onnan ki nedves kézzel, vagy a kábelnél fogva!**
- A készülék használata során mindig ügyeljen arra, hogy senki ne sérüljön meg (pl. **forró vízzel, vagy vízgőzzel**).
- A készüléket csak arra a célra használja, amire szánva van, és ahogy a használati útmutatóban le van írva. A készüléket soha se használja más célra.
- A gyártó nem felel a készülék és tartozékai helytelen használatából eredő károkért (pl. **égési sérülés, leforrázás, tűz**), és a fenti biztonságtechnikai figyelmeztetések figyelmen kívül hagyásából eredő készülékre vonatkozó felelősségéért.

A KÉSZÜLÉK HASZNÁLATA:

- A termék otthoni és hasonló (üzletekben, irodákban és más hasonló munkahelyeken, szállodákban, motelekben és más hasonló helyiségekben, „bed and breakfast“ típusú szállodákban, mezőgazdaságban) használatra szánt! Nem kereskedelmi használatra!
- Ha nem használja a készüléket hosszabb ideig, ürítse ki a víztartályt! He nem gyakran használja a készüléket, rendszeresen cserélje benne a vizet annak érdekében, hogy az mindig friss legyen (legjobb esetben minden nap)!

- Mindig csak hideg (langyos) tiszta ivóvizet használjon! Soha ne használjon forró vizet vagy más folyadékot – ezek a készülék károsodását okozhatják.
- A tejtartályba soha ne töltsön meleg vagy forró tejet. Ideális esetben közvetlenül a hűtőszekrényből kivett, lehűtött tejet használjon.
- A kávédarálót csak szemes kávé darálására használja, soha ne daráljon más hozzávalókat, karamellizált, vagy cukorral bevont kávé szemeket és nyers kávé szemeket (zöld, vagy nem pörkölt)!
- A forró víz funkciót ne használja a víztartály kiürítése után!
- A durvaság beállítását csak akkor végezze el, ha aktív a daráló!
- Végezzen rendszeresen vízkőoldást, de legkésőbb akkor, amikor a vízkőoldás fényjelzője felvillan! Az oldatot, amely vízkőoldás közben folyik ki, soha ne igya meg!
- A kávétartályt annak feltöltése és a durvaság beállítása után rendesen csukja be! Figyeljen arra, hogy idegen tárgyak, vagy haj ne kerüljön bele a tartályba!
- A készüléket tilos a szabadban használni!
- A készüléket kizárólag az előírt módon, felborulással nem fenyegető helyen, hőforrásoktól (pl. **kályha, tűzhely, főzőlap, forrólevegős sütő, grill**), gyúlékony anyagoktól (pl. **függönyök** stb.) és nedves felületektől (pl. **mosogatótál, mosdótál** stb.) megfelelő távolságban használja.
- Ne tegye a készüléket olyan tárgyak közelébe, vagy alá, amelyek gőz hatására megsérülhetnek, például a falak, konyhai szekrények, képek, függönyök közelébe!
- Ne használja a készüléket robbanás veszélyes helyeken!

A CSATLAKOZÓ KÁBEL:

- Ha a készülék csatlakozóvezetéke megsérül, akkor azt a gyártó cég, annak szervíz szakembere, vagy hasonló minősítéssel rendelkező más személy cserélje ki, hogy ezzel elkerüljük a veszélyes helyzet kialakulását.
- Ne kapcsolja be a készüléket, ha annak csatlakozóvezetéke, vagy villásdugója sérült, ha nem működik rendesen, ha az leesett és megsérült, vagy ha vízbe esett. Ilyen esetekben adja át a készüléket szakszervizi vizsgálatokra, annak biztonsága és helyes működése, ellenőrzése céljából.
- Soha ne helyezze a vezetéket forró felületre, ne hagyja az asztal, vagy a munkalap szélén át lelógni. A csatlakozóvezetékbe történő beakadáskor, vagy a csatlakozó vezeték pl. gyermekek által történő meghúzásakor a készülék felborulhat, vagy leeshet és azt követően komoly sérülés történhet!
- A csatlakozóvezetéket nem szabad éles, vagy forró tárgyakkal, nyílt lánggal megrongálni, nem szabad azt vízbe meríteni sem éles peremeken át hajlítani.
- Ellenőrizze rendszeresen a készülék csatlakozóvezetékének állapotát.
- Az esetleges vezetékhosszabbító használatakor fontos, hogy az ép legyen és megfeleljen az érvényes szabványoknak.

II. A KÉSZÜLÉK LEÍRÁSA (1. ÁBRA)

A – Kávéfőző teste
A1 – főkapcsoló BE/KI
A2 – magasságában állítható kifolyó
A3 – kivehető tejhabosító / italkifolyó
A4 – csatlakozónyílás a cső számára
A5 – felhajtható gumifedél a nyíláshoz
A6 – fedél
A7 – őrleményfinomság-szabályozó
A8 – szemes kávé tartály (450 g)
A9 – a tartály fedele
A10 – tartálytömítés
A11 – kávédaráló
A12 – fedél az őrölt kávéhoz
A13 – betöltőnyílás az őrölt kávéhoz
A14 – a fedél rögzítőgombja
A15 – a főzőegység fedele

B – Kezelőpanel
B1 – eszpresszó gomb
B2 – lungo kávé gomb
B3 – americano gomb
B4 – cappuccino gomb
B5 – latte macchiato gomb
B6 – tejhab gomb
B7 – forró víz gomb
B8 – vízkőtelenítés gomb
B9 – tisztítás gomb
B10 – a tejrendszer tisztításának ikonja
B11 – a kávéfőző tisztításának ikonja
B12 – hideg ital gomb
B13 – csésze/kávémennyiség gomb
B14 – csésze/kávémennyiség ikon
B15 – kávébeállítás gomb
B16 – Kávéerősség ikon
B17 – őrölt kávé használatának ikonja
B18 – tejhab mennyiségének gombja
B19 – erősebb kávé gomb (2 csésze)
B20 – ikon:
– a készülék hűl (fehér szín)
– a készülék melegszik (piros szín)
B21 – vízhiány ikon
B22 – kávézacc eltávolításának ikonja
B23 – figyelmeztető (hiba) ikon
B24 – vízszűrő cseréjének ikonja
B25 – szemes kávé hiányának ikonja

C – Víztartály (1800 ml)
C1 – a tartály fedele

D – Tejtartály (550 ml)
D1 – fedél
D2 – csatlakozónyílás
D3 – szívócső tömlővel

E – Hálózati kábel

F – Főzőegység
F1 – a főzőegység rögzítőgombja

G – Csepegtetőtálca
G1 – „tálca tele” jelző

H – Kávézacc-tartály

I – Csepptálca fedele
I1 – csepegtetőrács

J – Tisztítókefe

K – Mérőkanál (őrölt kávéhoz)

L – Vízkeménység-tesztelő

M – Szűrő

N – Tisztítókendő

III. HASZNÁLATI UTASÍTÁSOK

Első használat előtt távolítsa el a készülékről és a tartozékairól az összes csomagoló és védő anyagot, a védő fóliákat is beleértve! Mossa ki a **C** és **D** tartályokat meleg vízzel és megfelelő mosószerrel, öblítse le tiszta vízzel, majd hagyja megszáradni.

A) TELEPÍTÉS ÉS BEÁLLÍTÁS

1) Elhelyezés

A kávéfőzőt helyezze egyenes és stabil felületre!
A faltól való távolság 15 cm kell hogy legyen! Győződjön meg arról, hogy a szellőzőnyílások nincsenek letakarva vagy elzárva.

2) Vízzel való feltöltés (2., 3. ábra)

Vegye ki a C víztartályt, és távolítsa el a C1 fedelet. Töltse meg a tartályt tiszta ivóvízzel, lehetőleg szobahőmérsékletűvel. Ezután zárja le a tartályt a fedéllel, és helyezze vissza megfelelően. Várjon kb. 10 másodpercet, amíg a levegőbuborékok eltávoznak (a vízszintnek a MIN és MAX jelölések között kell lennie). Ne töltse fel a tartályt, ha az a készülékben van elhelyezve!

Figyelmeztetés

- Ha először használja a víztartályt, először öblítse ki.
- A tartály behelyezésekor győződjön meg arról, hogy megfelelően illeszkedik a kávéfőző bemeneti csonkjára. Ha nem tolja be teljesen (pl. csak félig), a víz beszívása hibás lehet, és a kávéfőző nem fog megfelelően működni.

3) Tejjel való feltöltés

Töltse meg a **D** tejtartályt tejjel (ne lépje túl a **MAX** jelölést). Ezután csatlakoztassa a **D** tejtartályt a kávéfőzőhöz a **D3** tömlő segítségével (12., 13. ábra).

Megjegyzések

- Ha először használja a tejtartályt, először öblítse ki.
- A legjobb íz és italminőség érdekében kizárólag lehűtött, friss, teljes tejet használjon.
- Használhatók alternatív tejfajták is (szója-, mandulatej stb.) „**Barista**” megjelöléssel.
- Ha nem használta fel az összes tejet, öntse át a tartályból megfelelő edénybe, és tárolja a hűtőszekrényben.
- Ezután a tejtartályt alaposan tisztítsa meg a „**Tisztítás és karbantartás**” fejezet utasításai szerint.

4) Az üzemi alkatrészek eltávolítása

Azoknak az alkatrészeknek az eltávolításakor, amelyeket a kávéfőző használata során gyakran kezelnek (pl. a kávézacc kiürítésekor, a csepptálca kiöntésekor, karbantartáskor stb.), kövesse az ábrákon látható lépéseket. Az alkatrészeket fordított sorrendben helyezze vissza. A hálózati kábelt (**E**) csatlakoztassa a az elektromos aljzathoz.

5) Szemes kávé feltöltése (4. ábra)

Vegye le az **A9** tartályfedelet, és töltse meg az **A8** tartályt friss szemes kávéval a MAX 450 g. Ezután zárja vissza a tartályt a fedéllel. Ügyeljen arra, hogy a tartály fedele mindig megfelelően legyen a helyén. A helyes elhelyezés védi a kávét a nedvességtől, valamint megakadályozza az aroma elvesztését. A tartályba ideális esetben csak körülbelül egy napra elegendő mennyiséget töltsön.

Figyelmeztetés

- Ne adjon a tartályba semmilyen adalékot, aromát, illetve karamellel, cukorral vagy olajjal kezelt kávészemeket.
- Ne öntsön őrölt kávét az **A8** tartályba.
- Ne öntsön semmilyen folyadékot vagy őrölt kávét a tartályba.

6) Darálási durvaság beállítása (5. ábra)

A durvaság szabályozó **A7** segítségével a durvaságot kívánsága szerint beállíthatja! Forgassa a szabályozót a kívánt fokozatra! Az őrlés durvaságának 7 fokozata van (7 = legfinomabb őrlés, 1 = legdurvább őrlés). Ha szeretné, hogy a kávé gyorsabban folyjon, pl. ha az íze nagyon erős, állítson be durvább fokozatot! Ha szeretné, hogy lassabban folyjon (erősebb aromával és ízzel rendelkezzen), állítson be finomabb fokozatot! Lehetséges, hogy a finom fokozat beállításánál a kávé nagyon lassan fog folyni. A beállítás kb.3 kávé után észlelhető.

Figyelmeztetés

A durvaság beállítását mindig a daráló működése közben végezze el, ne állítsa azt be, ha a daráló nem működik!

7) Vízszűrő

A vízszűrő használata megakadályozza a vízkő képződését, csökkenti a vízben lévő szennyeződések mennyiségét, és javítja az elkészített kávé ízét.

- A vízszűrőt legkésőbb 2 hónap elteltével, vagy szükség esetén korábban cserélje ki.
- Figyelje a kezelőpanelen megjelenő jelzéseket (amennyiben a kijelzőn lévő ellenőrző lámpa erre figyelmeztet).
- Higiéniai okokból a szűrő rendszeres cseréje ajánlott.

Figyelmeztetés

A vízkőlerakódások súlyosan károsíthatják a készüléket.

8) A vízszűrő előkészítése és behelyezése (6., 7. ábra)

A készülék vízszűrő nélkül is használható. A vízszűrő aktiválása előtt azt elő kell készíteni.

1. Rázza fel a vízszűrőt körülbelül 5 másodpercig.
2. Vegye ki a vízszűrőt a csomagolásból, és állítsa be a dátumjelzőt a következő 2 hónapra, hogy tudja, mikor kell kicserélni.
3. Helyezze a szűrőt egy vízzel teli edénybe, és hagyja körülbelül 5 másodpercig elmerülni, hogy teljesen megszívja magát.
4. Rázza a vízszűrőt körülbelül 10 másodpercig, amíg már nem távoznak belőle levegőbuborékok.
5. Ezután helyezze a szűrőt a víztartály nyílásába, és enyhén nyomja be, amíg szilárdan a helyére nem ül.
6. Töltse fel a víztartályt friss, hideg vízzel, majd helyezze vissza a készülékbe.

Figyelmeztetés

A szűrő kizárólag ivóvízhez használható. Ne használja a javasolt élettartam lejárta után, illetve ha a szűrő láthatóan szennyezett vagy sérült.

9) A vízkeménység ellenőrzése

Fontos a víz keménységének helyes beállítása, hogy a készülék pontosan meg tudja határozni, mikor szükséges a vízkőtelenítő program elindítása.

- Használjon hideg, friss, szénsavmentes ivóvizet.
- A helyi vízkeménységről tájékozódhat a vízszolgáltatónál, vagy ellenőrizheti a mellékelt tesztcsíkkal.

10) A vízkeménység mérésének menete (8., 9. ábra)

1. Merítse a tesztcsíkot 2 másodpercre egy pohár vízbe.
2. Vegye ki, és hagyja száradni 10 másodpercig.
3. Hasonlítsa össze a tesztcsík elszíneződését a mellékelt színskálával, határozza meg a vízkeménység fokát, majd állítsa be a megfelelő szintet a kezelőpanelen.

11) Első beállítás

A készülék első bekapcsolásakor a kezelőpanel világítani kezd, és elindul az alapkonfigurációs mód.

1. Nyomja meg az **A1** [On/Off] gombot. A [**Cappuccino**], [**Milk Foam**], [**Cold Brew**] funkciók és további italikonok világítani kezdenek. A szimbólumok 50%-os fényerővel világítanak, ami azt jelzi, hogy a készülék készen áll a beállításra. Ha a kávéfőző nem indul el az első beállítási módban, tartsa lenyomva egyszerre a **B4** [Cappuccino] és a **B6** [**Milk Foam**] gombokat 3 másodpercig.
2. A paraméterek beállításához nyomja meg ismételten a megfelelő szimbólumot, amíg a kívánt beállítás meg nem jelenik a kezelőpanelen. Lásd a „**Kávéhőmérséklet beállítása**”, „**Vízkeménység beállítása**” és „**Forró víz hőmérsékletének beállítása**” című fejezeteket stb. A részletes utasításokat a következő fejezetek tartalmazzák.
3. A beállítások mentéséhez tartsa lenyomva egyszerre a [**Cappuccino**] és a [**Milk Foam**] gombokat 3 másodpercig. A készülék elmenti a beállításokat, és elindítja az öblítési ciklust.

Figyelmeztetés

Ha 30 másodpercen belül nem történik felhasználói beavatkozás, a készülék automatikusan elmenti az aktuális beállításokat, és visszatér a főmenübe.

12) A kávé hőmérsékletének beállítása

Nyomja meg ismételten a [ ] gombot, amíg a kívánt kávéhőmérséklet meg nem jelenik a kezelőpanelen.
Elérhető hőmérsékleti szintek:

LED-jelzés	Hőmérséklet	LED-jelzés	Hőmérséklet	LED-jelzés	Hőmérséklet
	Normál		**Magas**		**Maximális**

13) A vízkeménység beállítása

1. Határozza meg a víz keménységét a tesztcsík elszíneződése alapján (lásd „A vízkeménység ellenőrzése” fejezet).
2. Nyomja meg ismételten a [ ] gombot, amíg a kívánt keménységi szint meg nem jelenik a kezelőpanelen.
   A táblázat a vízkeménységi fokokhoz rendelt szinteket mutatja:
   1 (lágy) – 5 (nagyon kemény)

LED-jelzés	Szinteket	°dH
	1	< 3
	2	≥ 4
	3	≥ 7
	4	≥ 14
	5 (gyári beállítás)	≥ 21

14) A forró víz hőmérsékletének beállítása

Nyomja meg ismételten a [ ] gombot, amíg a kívánt forróvíz-hőmérséklet meg nem jelenik a kezelőpanelen. Ajánlás: a „Magas” vagy „Maximális” hőmérsékletet csak tea vagy instant italok készítéséhez használja. Elérhető hőmérsékleti szintek.

LED-jelzés	Hőmérséklet	LED-jelzés	Hőmérséklet	LED-jelzés	Hőmérséklet
	Normál		**Magas**		**Maximális**

15) Az alapértelmezett üzemmód beállítása a kávéfőző bekapcsolásakor

LED-jelzés	Forró italok készítése	LED-jelzés	Hideg italok készítése
*Red light	**Forró ital (extrakció)**	*White light	**Hideg ital (extrakció)**

16) A szűrőre vonatkozó figyelmeztetés beállítása

Minden új vízszűrőt először aktiválni kell. Ha nem használ vízszűrőt, a szűrőre vonatkozó figyelmeztetést nem szükséges aktiválni.

- A [ ] szimbólum 50%-os fényerővel világít.

A szűrőfigyelmeztetés aktiválásához nyomja meg a [ ] gombot.

- A [ ] szimbólum 100%-os fényerővel világít.
- Az aktiválási folyamat befejezése után a jelzőfény kialszik [ ].

BEÁLLÍTÁSOK MENTÉSE

A végén erősítse meg a beállításokat a [**Cappuccino**] és a [**Milk Foam**] gombok egyidejű, 3 másodpercig tartó megnyomásával. A készülék elmenti az új beállításokat, és automatikusan átvált a felfűtési és öblítési fázisba. Az öblítés befejezése után a készülék használatra kész.

17) Üzemeltetési utasítások

- Műszaki okokból a működés során gőz távozhat a készülékből – ez normális jelenség.
- Használat közben kondenzvíz (vízcseppek) képződhet a szellőzőnyílásoknál vagy a készülék fedelén. Ez nem hiba, és nem ad okot a készülék reklamációjára.
- Ha a készüléket hosszabb ideig nem használták, vagy tisztítási illetve vízkőtelenítési program után, az első elkészített ital aromája nem feltétlenül teljes. Ezt az italt nem javasoljuk elfogyasztani.

18) A készülék bekapcsolása

- A készülék bekapcsolásához nyomja meg az **A1** [On/Off] gombot.
- A készülék felmelegszik, és automatikusan végrehajt egy öblítési ciklust.
- Amint az összes ital szimbóluma világít, a készülék üzemkész.

19) A készülék kikapcsolása

- A készülék kikapcsolásához nyomja meg az **A1** [On/Off] gombot.
- A készülék automatikus öblítési ciklust hajt végre, majd kikapcsol.
- A készülék az utolsó ital elkészítése után 30 perccel automatikusan elvégzi az öblítést, majd kikapcsol.A kikapcsolási időt az Ön igényei szerint állíthatja be, lásd a 33. bekezdést.

20) Az őrlési fok beállítása (5. ábra)

- Az őrlési fok fél lépésekben állítható 1-től (durva őrlés) 7-ig (finom őrlés).
- Finomabb őrlés beállításához forgassa az **A7** szabályozógombot balra.
- Durvább őrlés beállításához forgassa az **A7** szabályozógombot jobbra.

Figyelmeztetés
Az őrlési finomságot csak működő daráló mellett állítsa, ellenkező esetben a daráló megsérülhet.

21) A vízadag mennyiségének beállítása

- Nyomja meg ismételten a [ ] gombot, amíg a kívánt vízmennyiség meg nem jelenik a kezelőpanelen. Elérhető adagolási mennyiségek:

LED-jelzés	Mennyiség	LED-jelzés	Mennyiség	LED-jelzés	Mennyiség
	Kicsi		**Közepes**		**Nagy**

22) A kávé erősségének beállítása

- Nyomja meg ismételten a [ ] gombot, amíg a kívánt kávéerősség meg nem jelenik a kezelőpanelen. Elérhető kávéerősségek:

LED-jelzés	Intenzitás	LED-jelzés	Intenzitás	LED-jelzés	Intenzitás
	Enyhe		**Közepes**		**Erős**

23) A tejhab mennyiségének beállítása

- Nyomja meg ismételten a [ ] gombot, amíg a kívánt tejhabmennyiség meg nem jelenik a kezelőpanelen. Elérhető tejhabmennyiségek:

LED-jelzés	Intenzitás	LED-jelzés	Intenzitás	LED-jelzés	Intenzitás
	Kevesebb		**Normál**		**Maximum**

24) Ital készítése

Figyelmeztetés

- Egyes italok két lépésben készülnek (pl. először tej, majd kávé).
- Az optimális elkészítés és a jobb kávéíz érdekében ajánlott először előmelegíteni a csészét forró vízzel (pl. a **B7** gomb segítségével). A csésze felmelegítése után öntse ki a vizet.
- Ha az italkészítést idő előtt meg szeretné szakítani, nyomja meg újra a kiválasztott ital szimbólumát.
- A kávékifolyó a különböző méretű csészékhez igazítható. Kis eszpresszócsésze esetén állítsa a kifolyót lefelé. Nagyobb csésze esetén állítsa a kifolyót felfelé.

25) Kávéital készítése szemes kávéból

1. 1. Helyezzen egy poharat vagy csészét az **A2** kifolyó alá.
2. Állítsa be az adagolási mennyiséget. Lásd „**A vízadag mennyiségének beállítás**a” fejezet.
3. Állítsa be a kávé erősségét. Lásd „**A kávé erősségének beállítása**” fejezet.
4. A készítés indításához nyomja meg a kiválasztott kávéital szimbólumát/gombját (pl. **B1–B5**).

- A készítés befejezése után az ital automatikusan elkészül és a csészébe kerül.

26) Kávéital készítése őrölt kávéból (10., 11. ábra)

1. Kapcsolja be a készüléket (lásd „**A készülék bekapcsolása**” fejezet).
2. Helyezzen csészét vagy poharat az **A2** kifolyó alá.
3. Nyissa fel az **A6** őrölt kávé fedelét.
4. Szórjon legfeljebb egy mérőkanálnyi őrölt kávét a nyílásba. Ne használjon többet – a túl nagy mennyiség eltömődést okozhat.
5. Zárja le a fedelet.

6. Nyomja meg ismételten a [ ] gombot, amíg a kijelzőn a [ ] szimbólum ki nem gyullad.
7. Ha tejes italt választott, ezután beállíthatja a tejhab mennyiségét is (lásd „**A tejhab mennyiségének beállítása**” fejezet).
8. Nyomja meg a kívánt ital szimbólumát (pl. **B1–B5**) – a készülék elindítja a készítést.

- A készítés befejezése után az ital automatikusan elkészül és a csészébe kerül.

27) Tejes italok készítése

A készülék integrált italkiadó rendszerrel rendelkezik, amely lehetővé teszi tejjel és tejhabbal készülő kávékülönlegességek elkészítését. Ennek köszönhetően egyetlen gombnyomással könnyedén készíthet például cappuccinót, latte macchiatót vagy flat white-ot.

28) Tejes kávéital készítése

1. Csatlakoztassa a **D3** tejcsövet.
2. Helyezze a tejcső másik végét a megtöltött tejtartály fedelén lévő **D2** nyílásba, vagy közvetlenül a tejes dobozba.
3. Helyezzen csészét vagy poharat az **A2** kifolyó alá.
4. Állítsa be az adagolási mennyiséget. Lásd „**Az adagolási mennyiség beállítása**” fejezet.

5. Állítsa be a kávé erősségét. Lásd „**A kávé erősségének beállítása**” fejezet.
6. Állítsa be a tejhab mennyiségét. Lásd „**A tejhab mennyiségének beállítása**” fejezet.
7. A készítés indításához nyomja meg a kiválasztott tejes kávéital szimbólumát (pl. **B4, B5, B6**).

- A tejes kávéital elkészül és kiadásra kerül.
- A tisztítás jelzőfény [Clean] kigyullad, és a [ ] jelzőfény villog.
  Lásd „**A tejrendszer tisztítóprogramjának használata**” fejezet.

29) Tejhab készítése

1. Csatlakoztassa a **D3** tejcsövet.
2. Helyezze a tejcső másik végét a megtöltött tejtartály fedelén lévő **D2** nyílásba, vagy közvetlenül a tejes dobozba.
3. Helyezzen csészét vagy poharat az **A2** kifolyó alá.
4. Állítsa be a tejhab mennyiségét. Lásd „**A tejhab mennyiségének beállítása**” fejezet.
5. A készítés indításához nyomja meg a [**Milk Foam**] gombot.

- A tejhab elkészül és kiadásra kerül.
- A tisztítás jelzőfény [Clean] kigyullad, és a [ ] jelzőfény villog.
  Lásd „**A tejrendszer tisztítóprogramjának használata**” fejezet.

30) Forró víz készítése

1. Helyezzen egy poharat vagy csészét az **A2** kifolyó alá.
2. Állítsa be az adagolási mennyiséget. Lásd „**Az adagolási mennyiség beállítása**” fejezet.
3. A készítés indításához nyomja meg a **B7** [Hot Water] (Forró víz) gombot.

- A forró víz elkészül és automatikusan kiadásra kerül.

31) 2 csésze készítése

Ez a funkció nem elérhető [**Americano**] típusú italokhoz, a [**Hot Water**] opcióhoz, illetve őrölt kávéból készített italokhoz.

1. Helyezzen 2 poharat vagy csészét a kifolyó alá.
2. Nyomja meg a **B19** gombot a 2 csésze készítéséhez [x 2].
3. Állítsa be az adagolási mennyiséget. Lásd „**Az adagolási mennyiség beállítása**” fejezet.
4. Állítsa be a kávé erősségét. Lásd „**A kávé erősségének beállítása**” fejezet.
5. A készítés indításához nyomja meg azt az ital szimbólumot, amely alkalmas 2 csésze készítésére.
6. Az italok elkészítése két lépésben történik – várja meg, amíg teljesen befejeződik.

- A 2 csésze elkészül és kiadásra kerül.

32) Hideg ital készítése

A Cold Brew (hideg áztatásos/főzéses extrakció) eltér a hagyományos eszpresszó-készítéstől. A készítés indításakor bizonyos ideig várni kell, amíg a folyamat elindul.

1. Helyezzen egy poharat vagy csészét az **A2** kifolyó alá. A pohárba tegyen a kívánt mennyiségű jeget.
2. Állítsa be az adagolási mennyiséget. Lásd „**Az adagolási mennyiség beállítása**” fejezet.
3. Állítsa be a kávé erősségét. Lásd „**A kávé erősségének beállítása**” fejezet.

4. Nyomja meg a **B12** [**Cold Brew**] gombot. A [**Cold Brew**], [**Espresso**], [**Coffee**] és [Americano] gombok világítani kezdenek.
5. A készítés indításához nyomja meg a választott kávéital szimbólumát.

- A készülék belső hideg öblítést indít, hogy optimalizálja az ital hőmérsékletét a korábbi forró italok készítése után.
- A [White light] szimbólum fehéren világít.
- A kávéital elkészül és kiadásra kerül.
- Ha a hideg italok készítése után forró italokat készít, a készülék automatikusan magasabb hőmérsékletre melegszik, hogy elérje a forró italokhoz megfelelő hőmérsékletet.
- Melegítés közben a [Red light] szimbólum pirosan világít.
- Amikor a készülék hideg extrakciós (Cold Brew) módban van, a [Cold Brew] jelző 100%-os fényerővel világít, és a [Espresso], [Coffee] és [Americano] szimbólumok is felgyulladnak.
- A **B12** [**Cold Brew**] gomb ismételt megnyomásával a készülék visszaált forró extrakciós (Hot Brew) módba – ebben a módban a [**Cold Brew**] jelző csak 50%-os fényerővel világít, és az összes ital szimbóluma világít.

33) A be-/kikapcsolási üzemmód időtartamának beállítása

1. Tartsa lenyomva egyszerre az [Espresso] és az [Americano] gombokat 3 másodpercig. Az [Espresso], [Americano] és [ ] gombok világítani kezdenek.
2. Nyomja meg ismételten a [ ] gombot, amíg a kívánt idő meg nem jelenik a kezelőpanelen. A be-/kikapcsolási üzemmódhoz elérhető időtartam-beállítások:

Idő	15 perc	30 perc (gyári beállítás)	1 óra	2 óra	3 óra
Szimbólum					

3. A beállítás mentéséhez tartsa lenyomva egyszerre az [Espresso] és az [Americano] gombokat 3 másodpercig.

- A készülék elmenti a beállítást, és visszatér a főmenübe.

IV. KARBANTARTÁS

Minden karbantartás előtt kapcsolja ki a fogyasztót, a villásdugó csatlakozóaljzatból való kihúzásával áramtalanítsa, majd a tisztítás előtt hagyja kihűlni (azok a funkciók kivételével, amelyekhez bekapcsolt kávéfőző szükséges)! A kávéfőző felületét puha, nedves ruhával és mosószerrel tisztítsa meg **N** (15. ábra). **Ne használjon durva és agresszív tisztítószereket (pl. éles tárgyakat, kaparókat, hígítókat vagy egyéb oldószereket = tiszta citromsavat, ecetet vagy ecetalapú szereket)!** Mindig ellenőrizze a tisztítószer címkéjén, hogy alkalmas-e kávéfőzők tisztítására vagy vízkőtelenítésére. Az **G, H, I** alkatrészek mosogatógépben is tisztíthatók, legfeljebb 60 °C-os programhőmérsékleten.

FONTOS

A penész elkerülése érdekében a kávéfőző összes részét, a gőzölő egységet beleértve, rendszeresen ellenőrizze és tisztítsa!

A csepegtetőtálca és a rács tisztítása (I, I1), (14., 16. ábrak)

A csepegtetőtálcát naponta vagy szükség szerint ürítse, különösen, ha a készüléket gyakran használja.

1. 1. Vegye ki a csepegtetőtálcát a készülékből.
2. Távolítsa el a csepegtetőtálcát és a csepegtetőrácsot, majd ürítse ki a tálcát.
3. Öblítse le mindkét részt meleg vízzel, szükség esetén enyhe tisztítószerrel.
4. Alaposan szárítsa meg, majd helyezze vissza a készülékbe.

Megjegyzés

- A csepptálca telítettségjelzővel van ellátva. Amikor túl sok víz gyűlik össze a csepptálcában, a jelző kiemelkedik, és figyelmeztet arra, hogy a tálcát ki kell üríteni.
- Ha a készülék úszóval jelzi a megtelt csepegtetőtálcát, ellenőrizze, hogy az szabadon mozog-e, és nincs-e elszennyeződve.

A főzőegység tisztítása (F), **(17–21. ábra)**

Az automatikus öblítésen túl a főzőegységet hetente egyszer ki kell venni és meg kell tisztítani.

1. Húzza ki a készüléket az elektromos hálózatból.
2. Vegye ki a víztartályt.
3. Az **A14** rögzítőgomb megnyomásával nyissa ki az **A15** szervizajtót.
4. Nyomja meg a piros reteszelő mechanizmust (azaz az **F1** gombot jobbra), ezzel oldja a főzőegység zárját.
5. Vegye ki az **F** főzőegységet.
6. Öblítse le a főzőegységet folyó víz alatt.
7. A főzőkamra belső terét tisztítsa meg nedves kendővel.
8. Hagyja a főzőegységet és a készülék belső terét teljesen megszáradni.
9. Helyezze vissza a főzőegységet a kamrába (hallható kattanás jelzi a rögzülést).
10. Csukja be a szervizajtót, amíg a retesz be nem kattan.
11. Tolja vissza a víztartályt.

A tejtartály tisztítása (D), (22. ábra)

1. Csatlakoztassa le a **D3** tejcsövet az **A4** csatlakozónyílásról.
2. Vegye ki a tejcsövet a tejtartályból.
3. Csavarja le a **D1** fedelet a tartályról.
4. Öblítse le az összes részt folyó víz alatt.
5. Minden alkatrészt alaposan szárítson meg, majd szerelje össze újra.

Az italkifolyó tisztítása (A2), (23. - 26. ábra)

1. Csatlakoztassa le a **D3** tejcsövet az **A4** csatlakozónyílásról.
2. Vegye le az A6 fedőkupakot.
3. Nyissa ki a fém rögzítőkeretet, és vegye ki az **A3** habosítót.
4. Szerelje szét (bontsa elemeire) az **A3** habosítót.
5. Öblítse le az összes részt folyó víz alatt.
6. Minden alkatrészt alaposan szárítson meg.
7. Szerelje össze újra az **A3** habosítót.
8. Helyezze vissza az **A3** habosítót az italkifolyó tartójába.

9. Zárja vissza a fém rögzítőkeretet.
10. Tegye vissza az **A6** fedőkupakot.

Az őrölt kávé tartály tisztítása (A13), (27. - 29. ábra)

Az őrölt kávé tartályt 3–5 naponta meg kell tisztítani, hogy elkerülhető legyen a kávémaradványok és a nedvesség felhalmozódása.

1. Vegye ki az **A13** őrölt kávé tartályt a készülékből.
2. Öblítse le az őrölt kávé tartályt folyó víz alatt.
3. Vegye ki a **C** víztartályt, és vegye ki az **F** főzőegységet.
4. A J tisztítókefe segítségével lazítsa fel az őrölt kávé maradványait a kamra belsejében.
5. A főzőkamra belsejét tisztítsa meg nedves kendővel.
6. Helyezze vissza a főzőegységet a főzőkamrába (hallható kattanás jelzi a rögzülést).
7. Zárja be az **A15** szervizajtót.
8. Helyezze vissza a víztartályt a készülékbe.
9. Az őrölt kávé tartályt alaposan szárítsa meg.
10. Helyezze vissza az őrölt kávé tartályt a helyére.

Szervizprogramok

A készülék több szervizprogrammal rendelkezik, amelyek biztosítják a megfelelő működést és a készülék hosszú élettartamát.

Figyelmeztetés

- A vízkőtelenítő programot azonnal végezze el, amikor a készülék erre felszólítja.
- Ha a vízkőtelenítés nem történik meg időben, a készülék letilt, és a folyamat teljes befejezéséig nem használható.

A tejrendszer öblítése (30. ábra)

Amint a [Clean] jelzőfény kigyullad és a [] villog, el kell indítani a tejrendszer tisztítóprogramját.

1. Csatlakoztassa le a tejcsövet, és alaposan tisztítsa meg folyó víz alatt.
2. Dugja a tejcső egyik végét az **A4** nyílásba, a másik végét pedig helyezze a **D2** nyílásba.
3. Ellenőrizze, hogy van-e víz a **C** víztartályban.
4. A tejrendszer tisztítóprogramjának elindításához nyomja meg a[Clean] gombot.

- A tejrendszer tisztítóprogramjának megszakításához nyomja meg ismét a [Clean] gombot.
- A program befejezése után a készülék automatikusan visszatér a főmenübe.

Hosszú öblítés a belső rendszerben (31. ábra)

A program legfeljebb 20 percig tart. Amikor a [Clean] jelzőfény kigyullad, el kell indítani a kávérendszer tisztítóprogramját.

1. Csatlakoztassa le a tejcsövet, és tisztítsa meg folyó víz alatt.
2. A tisztítóprogram indításához nyomja meg a[Clean] gombot, és tartsa lenyomva 3 másodpercig.

- Ha meg szeretné szakítani a programot, nyomja meg ismét a [Clean] gombot 3 másodpercen belül.

- A [Clean] és [BU] jelzőfények kigyulladnak.
- A tisztítóprogram elindul, és a [ ] jelzőfény villogni kezd.

3. Vegye ki és ürítse ki a **G** csepptálcát és a kávézacc-tartályt.
4. Helyezze vissza a G csepptálcát és a **H** kávézacc-tartályt; a [ ] jelzőfény villogni kezd.
5. Vegye ki a **C** víztartályt, és töltse fel langyos vízzel a MAX jelölésig.
6. Helyezze vissza a víztartályt.
7. Helyezzen az italkifolyó alá legalább 1,5 literes edényt, hogy a program során kifolyó vizet vagy tisztítóoldatot felfogja.
8. Igény esetén helyezzen megfelelő tisztítótablettát az őrölt kávé betöltőnyílásába (őrölt kávé tartály).
9. A program indításához nyomja meg a [Clean] gombot. A program elindul, a készülék elkezd felmelegedni, és egy idő után (akár 5 perc múlva!) megindul a víz kifolyása. A kávérendszer tisztítóprogramjának befejezése után a készülék automatikusan visszatér a főmenübe.

A vízkőtelenítő program használata (32., 33. ábra)

A program körülbelül 40 percig tart. Amint a [Calc] jelzőfény kigyullad, el kell indítani a vízkőtelenítő programot.

1. Csatlakoztassa le a tejcsövet, és alaposan tisztítsa meg folyó víz alatt.
2. A vízkőtelenítő program indításához nyomja meg a [Calc] gombot, és tartsa lenyomva 3 másodpercig.

- A vízkőtelenítő program automatikusan elindul. A [ ] jelzőfény villogni kezd.

3. Vegye ki és ürítse ki a csepptálcát és a kávézacc-tartályt.
4. Tolja vissza mindkét részt a helyére.

- A [ ] jelzőfény villogni kezd.

5. Vegye ki a víztartályt, és ürítse ki.
6. Ha használ vízszűrőt, vegye ki.
7. Töltse meg a víztartályt kb. 1 liter langyos vízzel.
8. Adjon a víztartályba megfelelő vízkőtelenítő szert.
9. Helyezze vissza a víztartályt a készülékbe.
10. Helyezzen az italkifolyó alá legalább 1,5 literes edényt a vízkőtelenítő oldat felfogásához.
11. Dugja a tejcső egyik végét az italkifolyóba, a másik végét pedig helyezze egy megfelelő edénybe.
12. A vízkőtelenítő program folytatásához nyomja meg a [Calc] gombot.
13. Amint a [ ] villogni kezd, ürítse ki azt az edényt, amely a vízkőtelenítő oldatot felfogta.
14. Vegye ki a víztartályt, és alaposan öblítse ki.

- Helyezze vissza a vízszűrőt a víztartályba, ha használja.

15. Töltse fel a víztartályt hideg, friss, szénsavmentes ivóvízzel a MAX jelölésig, majd helyezze vissza a készülékbe.
16. A vízkőtelenítő program folytatásához nyomja meg a[Calc] gombot.

- A [ ] jelzőfény villogni kezd.

17. Vegye ki és ürítse ki a csepptálcát.
18. Helyezze vissza a csepptálcát és a kávézacc-tartályt a készülékbe.
19. A program befejezése után a készülék automatikusan visszatér a főmenübe, és ismét használatra kész.

- A vízkőtelenítési folyamat során ne távolítsa el az italkifolyó alá helyezett edényt.

Azoknak az alkatrészeknek a cseréjét, amelyeknél a készülék elektromos részeibe történő beavatkozás szükséges, csak szakszerviz végezheti!

A garanciával és a termékjavítással kapcsolatos információkat a www.eta.cz/servis-eu weboldalon találja.

V. HIBAELHÁRÍTÁS

PROBLÉMA	OK	MEGOLDÁS
Kávé nem elég forró.	Csésze nem volt előmelegítve.	Propláchněte kávovar horkou vodou třemi cykly proplachu.
	Gőzölő egység túl hideg.	
Kávé nagyon lassan folyik ki, vagy csak csöpög.	Kávé darálása túl finom.	Állítson be durvább darálást!
Első főzet nem minőségi.	Daráló nem darált az első darálásnál megfelelő kávé mennyiséget.	Öntsd ki az első csészét. A többi csésze jobb minőségű lesz.
Kávé nem rendelkezik habbal (crema-val).	Kávé szemek nem frissek, vagy minőségiek.	Válasszon ki más márkájú kávét, vagy használjon friss kávét!
	Túl durva a darálás.	Állítson be finomabb darálást!
Érintős gombok nem működnek rendesen.	Nem megfelelő gomb megnyomása.	A gombokat mindig a panel elülső oldaláról, az ujjhegyével nyomja meg.
	Zsíros, vagy koszos ujjak.	Tisztítsd meg az ujjaidat.
A habosító nem állít elő jó minőségű tejhabot, vagy csak tej folyik ki belőle.	A tej nem elég hideg, vagy nem megfelelő típusú tejet használ.	Használjon friss, teljes zsírtartalmú tejet vagy alternatív tejfajtákat, amelyek „Barista“ jelöléssel vannak ellátva. A tej hőmérséklete 5–10 °C között legyen.
	A habosító szennyezett.	Ellenőrizze és alaposan karbantartsa a habosítót (lásd a **IV. KARBANTARTÁS** fejezetet).

PROBLÉMA	OK	MEGOLDÁS
villog	A víztartály szinte üres.	Töltse fel a víztartályt friss, szénsavas ivóvízzel a MAX jelzésig. Lásd a „Víz keménységének ellenőrzése“ című fejezetet.
világít	A víztartály nincs megfelelően behelyezve.	Helyezze be a víztartályt megfelelően a készülékbe.
villog	A kávézacskó tartály megtelt.	1. Ürítse ki a kávézacctartót. 2. Várjon legalább 5 másodpercet, majd helyezze vissza. 3. Helyezze be helyesen a kávézacctartót.
világít	A kávézacskó tartály nincs megfelelően behelyezve.	Helyezze be helyesen a kávézacctartót.
fehéren villog	Túl sok vagy túl kevés kávét használtak.	Tisztítsa meg a főzőegységet. Lásd a „A főzőegység tisztítása“ című fejezetet.
fehéren világít	A főzőegység szennyezett vagy nincs megfelelően behelyezve.	Helyezze be helyesen a forrázóegységet.Lásd a „Forrázóegység tisztítása“ című fejezetet.
Clean világít és villog	Az italok kifolyója szennyezett.	Indítsa el a tejrendszer tisztító programját. Lásd a „A tejrendszer tisztító programjának használata“ című fejezetet.
Calc villog	A készüléket vízkőmentesíteni kell.	Használja a vízkőmentesítő programot. Lásd a „Vízkőmentesítő program használata“ című fejezetet.
villog	A vízszűrőt ki kell cserélni.	Cserélje ki a vízszűrőt. Lásd a „Vízszűrő cseréje“ című fejezetet.
villog	A kávébab-tartály szinte üres.	Töltse fel a kávébab-tartályt. Lásd a „Kávébab-tartály feltöltése“ című fejezetet.
vörösen villog, és az ital szimbólum világít	A készülék hibás.	Húzza ki a készüléket a hálózati aljzatból. Vegye fel a kapcsolatot az ügyfélszolgálattal.

PROBLÉMA	OK	MEGOLDÁS
folyamatosan villog, még akkor is, ha a vízszint a MIN mennyiség felett van.	A lebegő elakadt a víztartályban.	Vegye ki a víztartályt, és alaposan tisztítsa meg.
	A vízszűrőben levegő van.	Merítse a vízszűrőt vízbe, amíg már nem jönnek ki belőle légbuborékok, majd helyezze vissza a szűrőt. Lásd a „Vízszűrő cseréje“ című fejezetet.
A készülék már nem reagál.	A készülék meghibásodott.	1. Húzza ki a tápkábelt a hálózati aljzatból, és várjon 1 percet. 2. Dugja vissza a csatlakozót az aljzatba. 3. Nyomja meg az [On/Off] gombot.
folyamatosan villog, még akkor is, ha a kávézacctartó üres.	Ha a készülék ki van kapcsolva, a kávézacctartály kiürítése nem kerül felismerésre.	A kávézacc-tartályt mindig akkor ürítse ki, amikor a készülék be van kapcsolva. 1. Vegye ki az üres kávézacc-tartályt, és várjon 5 másodpercet. 2. Helyezze vissza a kávézacc-tartályt.
A kávézacskó tartály tele van, de a jelzőfény nem villog.	A cseppfelfogó tálcát 5 másodpercnél hosszabb ideig kivették, anélkül hogy a kávézacctartályt kiürítették volna.	1. Mindig ürítse ki a kávézacc-tartályt, amikor kiveszi a csepegtetőtálcát, még akkor is, ha csak néhány kávépogácsát tartalmaz. 2. A kávézacc-számláló nullára áll, és a kávépogácsák számolását ismét helyesen kezdi.
Az italok kifolyójából nem folyik az ital, vagy csak cseppenként folyik.	Az italok kifolyója vagy annak tartója eldugult.	Tisztítsa meg kézzel az italok kifolyóját. Lásd a „Az italok kifolyójának tisztítása“ című fejezetet.
	A őrlési finomság beállítása túl finom.	Állítsa a darálót durvább őrlésre. Lásd a „Őrlési finomság beállítása“ fejezetet.
	A főzőegység vagy annak környezete szennyezett.	Tisztítsa meg a főzőegységet. Lásd a „A főzőegység tisztítása“ fejezetet.
	A vízszűrőben levegő van.	Merítse a vízszűrőt vízbe, amíg nem távoznak belőle légbuborékok, majd cserélje ki a vízszűrőt. Lásd a „Vízszűrő cseréje“ című fejezetet. A vízszűrő a csomag tartozéka.
	A készülékben vízkőlerakódások keletkeztek.	Indítsa el a vízkőtelenítési programot. Lásd a „Vízkőtelenítő program használata“ fejezetet.
Az egyik vagy mindkét kifolyóból nem folyik ki ital.	Az italok kifolyója eldugult.	Tisztítsa meg kézzel az italok kifolyóját. Lásd a „Az italok kifolyójának tisztítása“ című fejezetet.

PROBLÉMA	OK	MEGOLDÁS
Az ital kiadása során a folyadék az alsó kifolyócsőből kifolyik és szétfröccsen.	Az italok kifolyójának alsó része nincs megfelelően összeszerelve.	Helyezze vissza helyesen az italok kifolyóját. Lásd a „Az italok kifolyójának tisztítása“ című fejezetet.
A kávé minősége jelentősen eltérő. A beállított mennyiség nem érhető el.	Vízkőlerakódás a készülékben.	Használja a vízkőmentesítő programot. Lásd a „Vízkőmentesítő program használata“ című fejezetet.
A tejhab minőségének minősége jelentősen ingadozik. A beállított mennyiség nem érhető el, vagy a tej egyáltalán nem szívódik fel.	Vízkőlerakódás a készülékben.	Használja a vízkőmentesítő programot. Lásd a „Vízkőmentesítő program használata“ című fejezetet.
	Az italadagoló vagy az italadagoló tartója szennyezett.	Tisztítsa meg kézzel az italadagolót. Lásd a „Az italadagoló tisztítása“ című fejezetet.
	A használt tejfajta nem alkalmas tejhab készítésére.	Ne használjon túlforralt tejet. Használjon hideg tejet, amelynek zsírtartalma legalább 1,5%.
	Az italok kifolyója vagy a tejcső nincs megfelelően összeállítva.	Ellenőrizze, hogy az italcsap és a tejcső megfelelően van-e felszerelve. Lásd a „Az italcsap tisztítása“ című fejezetet.
	A tejcső eldugult.	Tisztítsa meg a tejcsövet.
A kávé habja („crema”) kevés vagy túl gyenge.	A használt kávé nem alkalmas automata eszpresszógépekhez.	Használjon eszpresszógépekhez készült kávét, lehetőleg magasabb robusta-tartalmú keveréket.
	A kávé nem friss.	Használjon frissen pörkölt kávét, és zárt edényben tárolja.
	Az őrlési fokozat túl durván van beállítva.	Állítsa be a darálót finomabb őrlésre. Lásd a „Az őrlési fokozat beállítása“ című fejezetet.
	A kávé erőssége túl alacsonyra van állítva.	Növelje a kávé erősségét. Lásd a „A kávé erősségének beállítása“ című fejezetet.
A kávé nem elég forró.	A kávéhőmérséklet-beállítás túl alacsony.	Növelje a kávéfőzési hőmérsékletet. Lásd: „A kávé hőmérsékletének beállítása“ fejezet.
	A csésze hideg.	Melegítse elő a csészét – öblítse ki forró vízzel.
	A hozzáadott tej csökkenti az ital hőmérsékletét.	Melegítse elő a csészét – öblítse ki forró vízzel.
	Hideg ital (Cold Brew) készül.	Készítsen elő egy második csésze forró italt.

PROBLÉMA	OK	MEGOLDÁS
Az őrölt kávé eltömíti a kávépor-nyílást.	A kávéporos tartály nedves.	Vegye ki a kávépor tartályt, alaposan tisztítsa meg és szárítsa meg.
	Az őrölt kávé túl sűrű.	Ne nyomja túl erősen a darált kávét a mérőedénybe.
A kávézac nem tömör és túl nedves.	Az őrlés túl durva, vagy túl kevés őrölt kávét használnak.	Állítsa be az őrlési fokozatot. Lásd a „Az őrlési fokozat beállítása“ című fejezetet. Használjon teli mérőkanalat őrölt kávéval.
A vízszűrő nem marad a megfelelő helyzetben a víztartályban.	Nem megfelelő cserealkatrész vagy sérült tömítőgyűrű.	Csak eredeti pótalkatrészeket használjon. Lásd a „Tartozékok“ fejezetet. Győződjön meg arról, hogy a tömítőgyűrű megfelelően van felszerelve.
	A vízszűrő gumigyűrűje nincs a helyén.	Helyezze vissza a gumigyűrűt a vízszűrőre.
A szervizajtó nem zárható.	A főzőegység nincs megfelelően behelyezve.	Helyezze be a főzőegységet megfelelően. Lásd: „A főzőegység tisztítása“ fejezet.
	Túl sok kávé vagy maradék van a főzőkamrában.	Tisztítsa meg a főzőegységet. Lásd a „A főzőegység tisztítása“ című fejezetet.
Az őrlési fokozat beállítása nem módosítható.	Túl sok kávébab van a darálóban.	Készítsen egy italt, így a szemek egy része felszabadul. A darálási finomságot csak kis lépésekben változtassa.
Víz szivárog a készülékből.	A csepegtetőtálca túl van töltve.	Ürítse a csepegtetőtálcát naponta.
	A víztartály nincs helyesen behelyezve.	Győződjön meg róla, hogy a víztartály megfelelően van behelyezve.
	A készülék nem sík felületen áll.	Helyezze a készüléket sík, vízálló és stabil felületre.Lásd: „A készülék telepítése“ fejezet.
A készülék hirtelen visszatér a főmenübe.	A készülék túlmelegedett.	Kapcsolja ki a készüléket, és hagyja legalább 30 percig lehűlni.
Az italok szimbólumai hirtelen kigyulladnak, majd az ital elkészítése során fokozatosan kialszanak.	Az ital készítése közben a csepegtetőtálcát vagy a víztartályt eltávolították.	Ne vegye ki a csepegtetőtálcát vagy a víztartályt az ital készítése közben. 1. Helyezze vissza a csepegtetőtálcát és a víztartályt. 2. Várja meg, amíg a készülék visszatér a főmenübe.

PROBLÉMA	OK	MEGOLDÁS
Nagyon gyakran jelenik meg a vízkőtelenítés szükségessége.	A vízkeménység beállítása túl magas.	Állítsa be a vízkeménységet. Lásd: „A vízkeménység ellenőrzése“ fejezet.
A készülék szokatlanul hangos zajokat ad ki.	Levegő van a rendszerben.	Merítse a vízszűrőt vízbe, amíg nem távoznak belőle légbuborékok, majd cserélje ki a szűrőt. Lásd: „A vízszűrő cseréje“ fejezet.
	A víztartály nincs megfelelően behelyezve.	Győződjön meg róla, hogy a víztartály helyesen van behelyezve.
	A tejtartályban nincs elegendő tej.	Öntsön több tejet a tejtartályba.
A kávébabtartály üres, de a jelzőfény nem világít.	A kávébab-tartályban található érzékelő ablakot a kávéolajok zsíros szennyeződése borítja.	Tisztítsa meg a kávébab-tartály érzékelő ablakát a mellékelt tisztítókefével.
A tartályban még van kávébab, de a jelzőfény villog.	A kávébabok nem esnek be a darálóba.	A kávébabokat tisztítókefével öntse a darálóba.
A készülék az automatikus öblítés során kávéfolyadékot bocsátott ki.	Az őrölt kávét a készülék bekapcsolása előtt adták hozzá.	Őrölt kávét csak akkor töltsön be, ha a készülék be van kapcsolva.
	Az őrölt kávé a főzőegységbe esett.	Tisztítsa meg a főzőegységet. Lásd a „A főzőegység tisztítása“

VI. ÖKOLÓGIA

Amennyiben annak méretei megengedik, minden darabon feltüntetésre kerülnek nyomtatásban a csomagoláshoz, alkatrészekhez és tartozékokhoz felhasznált anyagok, valamint az újrahasznosításukra vonatkozó információk. A feltüntetett szimbólumok a terméken vagy a kísérő dokumentáción azt jelentik, hogy a használt elektromos vagy elektronikus termékek nem semmisíthetők meg a háztartási hulladékkal együtt.
A termék helyes megsemmisítése érdekében a használni már nem kívánt készüléket adja le az arra kijelölt gyűjtőtelepen, ahol bevételük térítésmentes. A termék előírásszerű megsemmisítésével segíti megőrizni az értékes természeti forrásokat, valamint segít kiküszöbölni a hulladékok helytelen megsemmisítéséből esetlegesen eredő negatív környezeti és egészségügyi hatásokat. További részletes információkat a helyi önkormányzati hivatalban, vagy a legközelebbi hulladékgyűjtő telepen kérhet. A hulladékot helytelenül megsemmisítő felhasználóra a nemzeti jogszabályozással összhangban büntetés róható ki. Ha a készüléket végérvényesen ki akarja vonni a használatból, vágja el az erőátviteli kábelt, amivel végleg használhatatlanná teszi.

VII. MŰSZAKI ADATOK

Feszültség (V)	a készülék típusának címkéjén látható
Teljesítményfelvétel (W)	a készülék típusának címkéjén látható

A víz- / tejtartály maximális űrtartalma (l)	1,8 / 0,55
Súly (kg) kb.	11,9
A készülék érintésvédelmi osztálya	I.
Termék méretei (cm):	22 x 46,5 x 34

Teljesítményfelvétel kikapcsolt állapotban < 0,50 W.
Maximális idő az energiatakarékos üzemmódba való átváltásig: 3 óra
Zajszint: Akusztikus zajszint: < 63 / < 78 dB(A) re 1pW (főzés/őrlés közben).

A technikai specifikációk és modell szerinti esetleges tartozékok változtatásának jogát a gyártó fenntartja!

A készüléken, annak csomagolásán vagy útmutatójában található figyelmeztetések és szimbólumok:

	HOUSEHOLD USE ONLY = Kizárólag háztartási használatra alkalmas.
	DO NOT IMMERSE IN WATER OR OTHER LIQUIDS, **PULL, OPEN.** = Ne merítse vízbe vagy más folyadékba. Húzza, Nyissa ki
	TO AVOID DANGER OF SUFFOCATION, KEEP THIS PLASTIC BAG AWAY FROM BABIES AND CHILDREN. DO NOT USE THIS BAG IN CRIBS, BEDS, CARRIAGES OR PLAYPENS. THIS BAG IS NOT A TOY.
	Fulladásveszély. Tartsa a PE zacskót gyermekektől elzárt helyen. A zacskó nem játékszer. Ne használja ezt a zacskót bölcsőkben, kiságyakban, babakocsikban, vagy gyerek járókákban
	Nem szabad a háztartási hulladékkal együtt megsemmisíteni!
	FIGYELMEZTETÉS
	Olvassa el a használati utasítást
	Grinder Adjustment - Őrlő beállítása
	FIGYELMEZTETÉS: FORRÓ FELÜLET. Égési sérülés veszélye a fém alkatrészek érintésekor. A készülék kezelése során legyen óvatos!

PL – Espresso

eta 2173

Ristello Tocco

INSTRUKCJA OBSŁUGI

Drogi Kliencie, dziękujemy za zakupienie naszego produktu. Prosimy o zachowanie niniejszej instrukcji wraz z paragonem i w miarę możliwości z opakowaniem i zawartością opakowania.

I. OSTRZEŻENIA DOTYCZĄCE BEZPIECZEŃSTWA

POSTANOWIENIA OGÓLNE:

- Przed pierwszym uruchomieniem należy przeczytać instrukcje obsługi i zachować ją do późniejszego wglądu. Wskazówki zawarte w instrukcji obsługi należy przekazać innemu użytkownikowi urządzenia.
- Sprawdź, czy dane dotyczące napięcia podane na tabliczce odpowiadają napięciu w sieci elektrycznej. Wtyczkę przewodu zasilania należy podłączyć do prawidłowo uziemionego gniazdka!
- Tego urządzenia nie mogą używać dzieci. Urządzenie i jego przewód przechowywać w miejscu niedostępnym dla dzieci.
- Urządzenia mogą być używane przez osoby o ograniczonej sprawności fizycznej lub umysłowej lub z niedostatecznym doświadczeniem i wiedzą, jeżeli są one pod nadzorem lub zostały poinstruowane na temat użytkowania urządzenia w sposób bezpieczny i rozumieją potencjalne zagrożenia.
- Dzieci nie powinny bawić się urządzeniem.
- Urządzenie należy wyłączyć i odłączyć od prądu elektrycznego przez wyciągnięcie wtyczki zasilacza z gniazdka przed wymianą akcesoriów lub dostępnych części, które poruszają się podczas używania, przed montażem i demontażem, przed napełnieniem zbiornika wodą, przed usuwaniem fusów, przed czyszczeniem lub konserwacją, przed przemieszczeniem, przed pozostawieniem bez nadzoru lub po zakończeniu pracy!
- Przed usunięciem dostępnych części, przed konserwacją i manipulowaniem należy odczekać, aż ostygnie urządzenie i wszystkie części.
- **UWAGI** – Nie używaj urządzenia wraz z programem, włącznikiem czasowym lub jakąkolwiek inną częścią, ktora włącza urządzenie automatycznie, ponieważ istnieje niebezpieczeństwo wybuchu pożaru w przypadku zakrycia urządzenia lub jego nieprawidłowego umieszczenia.
- Urządzenia podstawy, przewodu ani wtyczki nigdy nie zanurzaj w wodzie (nawet częściowo). Należy również unikać ich zalania.

- **OSTRZEŻENIE** – Niektóre części tego urządzenia mogą stać się bardzo gorące i spowodować oparzenia. Urządzenie podczas pracy wytwarza gorącą wodę, gorące mleko oraz gorącą parę pod ciśnieniem. Powierzchnia elementu grzewczego zawiera po użyciu ciepło resztkowe. Należy zachować szczególną ostrożność w obecności dzieci oraz osób z niepełnosprawnościami.
- Ekspres do kawy nie może być używany w zamkniętej szafce.
- **UWAGA, GORĄCA PARA** – podczas korzystania z pojemnika na mleko zachowaj zwiększoną ostrożność i nie dotykaj metalowej dyszy mlecznej, dopóki nie ostygnie.
- Urządzenie do zaparzania jest gorące podczas przygotowywania kawy. Nie wolno wyjmować zaparzacza z ekspresu do kawy podczas użytkowania lub krótko po tym.
- Z powodów higienicznych zbiorniczek na mleko wyczyścić płucząc po każdym użyciu. Po ostygnięciu zdjąć zbiorniczek na mleko a następnie przeprowadzić kompletne utrzymanie wszystkich części.
- Nie przenosić urządzenia, gdy w zbiorniku znajduje się woda! Istnieje ryzyko rozlania wody na części wewnętrzne.
- Nie pozostawiać bez nadzoru urządzenia podłączonego do sieci elektrycznej i sprawdzać przez cały czas przygotowywania espresso!
- Używać urządzenia tylko wtedy, gdy wszystkie jego części (z wyjątkiem tacki ociekowej **H**) są prawidłowo zamocowane (jednostka do zaparzania **F**, miska na fusy z kawy **H** itp.).
- Regularnie czyść urządzenie i jego akcesoria! Postępuj zgodnie z rozdz. **IV. KONSERWACJA**. Regularnie opróżniać miską na wodę resztkową **G**, tacę ociekową **I** i pojemnik na fusy **H**!
- Przenosić urządzenie tylko chwytając zewnętrzną obudowę.
- Urządzenie powinno mieć po bokach, co najmniej 15 cm wolnej przestrzeni, aby zapewnić prawidłową cyrkulację powietrza.
- Tacka ociekowa **I** i pokrywa jednostki do zaparzania **A15** zawierają magnesy. Jeśli którykolwiek z nich zostanie zwolniony, przechowuj go poza zasięgiem dzieci i osób nieodpowiedzialnych. W przypadku połknięcia lub wdychania magnesu należy natychmiast uzyskać pomoc lekarską.
- Karty z paskiem magnetycznym, magnetyczne nośniki danych i inne urządzenia, na które mogą wpływać pola magnetyczne przechowywać w bezpiecznej odległości od urządzenia (szczególnie od części **I** i **A15**).
- Nie należy wystawiać urządzenia na działanie temperatury niższej niż 4 °C, zamarznięcie resztek wody w wewnętrznych elementach może spowodować uszkodzenie urządzenia.
- Jeżeli urządzenie było transportowane lub przechowywane w temperaturze poniżej 0 °C, przed uruchomieniem pozostaw je na co najmniej 3 godziny w temperaturze pokojowej.
- Nie stawiać żadnych przedmiotów ani kubków na urządzeniu (szczególnie na jego górnej części).
- **Nie wkładaj wtyczki do gniazdka mokrymi rękoma i nie wyjmuj jej ciągnąc za kabel!**
- Unikaj urazów podczas użytkowania (np. **gotującą się wodą lub parą**).
- Nigdy nie używaj urządzenia do celów innych niż te, do których jest przeznaczony oraz
- w sposób inny niż opisano w niniejszej instrukcji. Nigdy nie używaj urządzenia do żadnych innych celów.
- Producent nie odpowiada za szkody powstałe w wyniku nieprawidłowego użytkowania urządzenia i jego akcesoriów (np. **przypalenie, poparzenie, pożar** itp.) i nie udziela świadczeń w przypadku niedostosowania się do wyżej wymienionych ostrzeżeń dotyczących bezpieczeństwa.

UŻYWANIE URZĄDZENIA:

- Produkt przeznaczony jest do stosowania w gospodarstwach domowych i podobnych miejscach (sklepy, biura i podobne miejsca pracy, hotele, motele i inne środowiska mieszkalne, w firmach świadczących usługi noclegowe ze śniadaniem, w rolnictwie)! Nie jest przeznaczone do użytku komercyjnego!
- Jeśli nie korzysta się z urządzenia przez dłuższy czas, nie należy pozostawiać wody w zbiorniku! Jeśli częstotliwość przygotowywania kawy jest niska, regularnie zmieniać wodę, aby była świeża (najlepiej codziennie).
- Zawsze używaj wyłącznie zimnej (letniej) czystej wody pitnej! Nigdy nie używaj gorącej wody ani innych cieczy – mogą one spowodować uszkodzenie urządzenia.
- Do pojemnika na mleko nigdy nie wlewaj ciepłego ani gorącego mleka. Najlepiej używać schłodzonego mleka bezpośrednio z lodówki.
- Używać młynka wyłącznie do mielenia ziaren kawy, nie używać go do mielenia innych składników ani do mielenia karmelizowanych lub cukrem powleczonych ziaren kawy, nieprzetworzonej kawy (zielonej, nieprażonej), mieszanek lub już zmielonej kawy.
- Nie używać funkcji gorącej wody jednorazowo dłużej niż do wyczerpania jednego zbiornika wody.
- Ustawienie grubości mielenia kawy wykonywać tylko wtedy, gdy młynek działa.
- Regularnie usuwać kamień z urządzenia! Najpóźniej, gdy zapali się światło odkamieniania. Nigdy nie należy pić roztworu wypływającego podczas procesu odkamieniania.
- Po napełnieniu i ustawieniu grubości mielenia zawsze dobrze zamknąć pojemnik na ziarna kawy! Należy się upewnić, że ciała obce lub włosy nie dostały się do jego przestrzeni.
- Urządzenie nie jest przeznaczone do użytku na zewnątrz.
- Urządzenie używaj tylko w pozycji roboczej i na miejscach, gdzie nie grozi jego przewrócenie i w dostatecznej odległości od źródeł ciepła (np. **piece, kuchenki, ogrzewacze, piekarniki na gorące powietrze, grill**), przedmiotów łatwopalnych (np. **firanki, zasłony itd.**) i powierzchni wilgotnych (np. **zlewy, umywalki itd.**).
- Nie należy umieszczać urządzenia w pobliżu przedmiotów lub pod obiektami, które mogą zostać uszkodzone przez parę np. ściany, szafki kuchenne, kredensy, obrazy, zasłony. Gorąca para może je uszkodzić.
- Nie należy używać w otoczeniu nasyconym oparami wybuchowymi lub łatwopalnymi.

PRZEWÓD ZASILAJĄCY:

- Jeżeli kabel zasilający urządzenia jest uszkodzony, powinien być wymieniony przez producenta, technika serwisowego lub osobę kwalifikowaną, aby zapobiec niebezpiecznym sytuacjom.
- Nigdy nie należy używać urządzenia z uszkodzonym kablem lub wtyczką, jeżeli nie działa prawidłowo, upadło na ziemię i zostało uszkodzone lub jeżeli wpadło do wody. W takich przypadkach należy dostarczyć urządzenie do serwisu celem jego sprawdzenia.
- Należy unikać, aby przewód zasilający swobodnie wisiał na krawędzi blatu, gdzie mogłoby sięgnąć dziecko.
- Nigdy nie należy kłaść kabla zasilającego na gorących powierzchniach lub zostawiać zwisającego ze stołu lub blatu. Ciągnięcie za przewód np. przez małe dzieci może doprowadzić do przewrócenia lub spadnięcia urządzenia, a w następstwie do poważnego urazu!

- Dopilnuj, aby kabel zasilający nie został uszkodzony przez ostre lub gorące przedmioty i ogień. Nie powinien być zanurzany w wodzie lub załamywać się na ostrych krawędziach.
- Należy regularnie sprawdzać stan kabla zasilającego urządzenia.

II. OPIS URZĄDZENIA (RYS. 1)

A – Korpus ekspresu
A1 – główny wyłącznik WŁ./WYŁ.
A2 – regulowana na wysokość wylewka
A3 – wyjmowany spieniacz / dozownik napojów
A4 – otwór do podłączenia wężyka
A5 – uchylna gumowa osłona otworu
A6 – osłona
A7 – regulator grubości mielenia
A8 – pojemnik na kawę ziarnistą (450 g)
A9 – pokrywa pojemnika
A10 – uszczelka pojemnika
A11 – młynek do kawy
A12 – pokrywka kawy mielonej
A13 – wsyp do kawy mielonej
A14 – przycisk blokady pokrywy
A15 – pokrywa jednostki zaparzającej

B – Panel sterowania
B1 – przycisk espresso
B2 – przycisk coffee lungo
B3 – przycisk americano
B4 – przycisk cappuccino
B5 – przycisk latte macchiato
B6 – przycisk pianki mlecznej
B7 – przycisk gorącej wody
B8 – przycisk odkamieniania
B9 – przycisk czyszczenia
B10 – ikona czyszczenia systemu mlecznego
B11 – ikona czyszczenia ekspresu
B12 – przycisk zimnego napoju
B13 – przycisk objętości filiżanki/kawy
B14 – ikona objętości filiżanki/kawy
B15 – przycisk ustawień kawy
B16 – Ikona intensywności kawy
B17 – ikona użycia kawy mielonej
B18 – przycisk ilości pianki mlecznej
B19 – przycisk mocniejszej kawy (2 filiżanki)
B20 – ikona:
– urządzenie się chłodzi (kolor biały)
– urządzenie się nagrzewa (kolor czerwony)
B21 – ikona braku wody
B22 – ikona opróżnienia pojemnika na fusy
B23 – ikona ostrzegawcza (błąd)
B24 – ikona wymiany filtra wody
B25 – ikona braku kawy ziarnistej

C – Zbiornik na wodę (1800 ml)
C1 – pokrywa zbiornika

D – Pojemnik na mleko (550 ml)
D1 – pokrywa
D2 – otwór do podłączenia
D3 – rurka ssąca z wężykiem

E – Przewód zasilający

F – Jednostka zaparzająca
F1 – przycisk blokady jednostki

G – Tacka ociekowa
G1 – wskaźnik „tacka pełna”

H – Pojemnik na fusy kawowe

I – Pokrywa tacki ociekowe
I1 – kratka ociekowa

J – Szczoteczka czyszcząca

K – Miarka (do kawy mielonej)

L – Tester twardości wody

M – Filtr

N – Ściereczka czyszcząca

III. INSTRUKCJE OBSŁUGI

Przed pierwszym użyciem usunąć z urządzenia i jego akcesoriów wszystkie opakowania i materiały ochronne, w tym folie ochronne. Umyć zbiorniczki **C** i **D** ciepłą wodą z dodatkiem odpowiedniego środka do mycia, opłukać czystą wodą i wysuszyć.

A) INSTALACJA I USTAWIENIE

1) Umieszczenie

Umieścić ekspres do kawy na płaskiej i stabilnej powierzchni w pobliżu gniazdka. Minimalna odległość z każdej strony ściany musi wynosić 15 cm. Upewnij się, że otwory wentylacyjne nie są zakryte ani zablokowane.

2) Napełnianie wodą (rys. 2, 3)

Wyjmij zbiornik C i zdejmij pokrywę C1. Napełnij zbiornik czystą wodą pitną, najlepiej o temperaturze pokojowej. Następnie zamknij zbiornik pokrywą i prawidłowo umieść go z powrotem, odczekaj ok. 10 sekund, aż przestaną wydobywać się pęcherzyki powietrza (poziom wody musi znajdować się pomiędzy oznaczeniami MIN i MAX). Nie napełniaj zbiornika, gdy jest on umieszczony w urządzeniu!

Uwaga

- Jeżeli używasz zbiornika na wodę po raz pierwszy, najpierw go wypłucz.
- Podczas wsuwania zbiornika upewnij się, że jest on prawidłowo osadzony na króćcu wlotowym ekspresu. Jeżeli zbiornik zostanie wsunięty niewystarczająco (np. tylko do połowy), może dojść do nieprawidłowego zasysania wody i ekspres nie będzie działał poprawnie.

3) Napełnianie mlekiem

Napełnij pojemnik **D** mlekiem (nie przekraczaj oznaczenia **MAX**). Następnie podłącz pojemnik **D** do ekspresu za pomocą wężyka **D3** (rys. 12, 13).

Uwagi

- Jeżeli używasz pojemnika na mleko po raz pierwszy, najpierw go wypłucz.
- Dla najlepszej jakości i smaku napoju używaj wyłącznie schłodzonego, świeżego i pełnotłustego mleka.
- Można również stosować alternatywne rodzaje mleka (sojowe, migdałowe itp.) z oznaczeniem „Barista”.
- Jeżeli nie zużyto całego mleka, należy przelać je z pojemnika do odpowiedniego naczynia i przechowywać w lodówce.
- Pojemnik na mleko należy następnie dokładnie wyczyścić zgodnie z instrukcjami w rozdziale „Czyszczenie i konserwacja”.

4) Zdejmowanie części eksploatacyjnych

Podczas zdejmowania części, które są często używane podczas eksploatacji ekspresu (np. przy opróżnianiu pojemnika na fusy, wylewaniu wody z tacki ociekowej, podczas konserwacji itp.), postępuj zgodnie z ilustracjami. Włóż je z powrotem w odwrotnej kolejności. Przewód zasilający **E** podłącz do gniazdka elektrycznego.

5) Uzupełnianie kawy ziarnistej (rys. 4)

Zdejmij pokrywę pojemnika **A9** i napełnij pojemnik **A8** świeżą kawą ziarnistą **MAX** 450 g. Następnie zamknij pojemnik pokrywą. Zwracaj uwagę, aby pokrywa pojemnika była zawsze prawidłowo umieszczona. Jej właściwe osadzenie chroni przed wilgocią oraz utratą aromatu ziaren kawy. Do pojemnika najlepiej wsypywać jedynie ilość kawy potrzebną na około jeden dzień.

Uwaga

- Nie dodawaj do pojemnika żadnych dodatków, aromatów ani ziaren kawy pokrytych karmelem, cukrem lub olejem.
- Nie wsypuj kawy mielonej do pojemnika **A8**.
- Nie wlewaj do pojemnika żadnych cieczy ani nie wsypuj kawy mielonej.

6) Ustawienie grubości zmielenia ziaren kawy (rys. 4)

Za pomocą regulatora grubości mielenia kawy **A7** możliwe jest ustawienie grubości mielenia ziaren kawy. Regulatorem przekręcić do pożądanego stopnia grubości zmielenia. Do dyspozycji jest 7 stopni grubości mielenia (7 = najdrobniejsze mielenie, 1 = najgrubsze mielenie). Jeśli chcesz, aby kawa płynęła szybciej, na przykład ze względu na zbyt silny smak, ustaw grubszy stopień mielenia. Odwrotnie, jeśli chcesz, aby płynęła wolniej (a tym samym uzyskała więcej smaku i mocniejszy smak), ustaw wyższy stopień. Jednak po ustawieniu delikatnego mielenia kawa może płynąć bardzo wolno. Dostosowanie ustawień zacznie przejawiać dopiero po trzeciej filiżance po ustawieniu.

Ostrzeżenie

Ustawienia regulowania wykonywać tylko wtedy, gdy młynek działa (tj. podczas procesu mielenia), nie ustawiać grubości zmielenia podczas jego nieaktywności!

7) Filtr wody

Stosowanie filtra zapobiega osadzaniu się kamienia, zmniejsza zawartość zanieczyszczeń w wodzie oraz poprawia smak przygotowywanej kawy.

- Filtr wody należy wymieniać najpóźniej po 2 miesiącach lub wcześniej.
- Należy obserwować symbole na panelu sterowania (jeżeli odpowiednia kontrolka na wyświetlaczu sygnalizuje konieczność wymiany).
- Ze względów higienicznych zaleca się regularną wymianę filtra.

Uwaga

Osadzający się kamień wodny może poważnie uszkodzić urządzenie.

8) Przygotowanie i montaż filtra wody (rys. 6, 7)

Urządzenie można użytkować również bez filtra wody. Przed aktywacją filtra należy go odpowiednio przygotować.

1. Potrząsaj filtrem wody przez ok. 5 sekund.
2. Wyjmij filtr z opakowania i ustaw wskaźnik daty na kolejne 2 miesiące, aby wiedzieć, kiedy należy go wymienić.
3. Włóż filtr do naczynia z wodą i pozostaw go zanurzonego przez ok. 5 sekund, aby całkowicie nasiąkł.
4. Potrząsaj filtrem przez ok. 10 sekund, aż przestaną wydobywać się z niego pęcherzyki powietrza.
5. Następnie włóż filtr do otworu w zbiorniku na wodę i delikatnie dociśnij, aż zostanie pewnie osadzony.
6. Napełnij zbiornik świeżą, zimną wodą i włóż go z powrotem do urządzenia.

Uwaga

Filtr jest przeznaczony wyłącznie do stosowania z wodą pitną. Nie używaj filtra po upływie zalecanego okresu użytkowania ani wtedy, gdy jest on widocznie zanieczyszczony lub uszkodzony.

9) Kontrola twardości wody

Prawidłowe ustawienie twardości wody jest istotne, aby urządzenie mogło dokładnie określić moment uruchomienia programu odkamieniania.

- Używaj zimnej, świeżej, niegazowanej wody pitnej.
- Lokalną twardość wody możesz sprawdzić u swojego dostawcy wody lub za pomocą dołączonego paska testowego.

10) Procedura pomiaru twardości wody (rys. 8, 9)

1. Zanurz pasek testowy w szklance z wodą na 2 sekundy.
2. Wyjmij go i pozostaw do wyschnięcia na 10 sekund.
3. Porównaj zabarwienie paska testowego z dołączoną skalą kolorów, określ stopień twardości wody i ustaw odpowiedni poziom na panelu sterowania.

11) Pierwsza konfiguracja

1. Po pierwszym włączeniu urządzenia podświetli się panel sterowania i uruchomi się podstawowy tryb konfiguracji. Naciśnij przycisk **A1** (On/Off). Zapalą się kontrolki funkcji [Cappuccino], [Milk Foam], [Cold Brew] oraz inne symbole napojów. Symbole świecą z intensywnością 50%, co oznacza, że urządzenie jest gotowe do konfiguracji.
   Jeśli ekspres nie uruchomił się w trybie pierwszego ustawienia, naciśnij jednocześnie przyciski **B4** [Cappuccino] i **B6** [Milk Foam] i przytrzymaj je przez 3 sekundy.
2. Aby ustawić parametry, naciskaj wielokrotnie odpowiedni symbol, aż na panelu sterowania pojawi się żądane ustawienie. Patrz rozdziały: „Ustawienie temperatury kawy”, „Ustawienie twardości wody”, „Ustawienie temperatury gorącej wody” itp. Szczegółowe instrukcje znajdują się w kolejnych rozdziałach.
3. Aby zapisać ustawienia, naciśnij jednocześnie symbole [Cappuccino] i [Milk Foam] i przytrzymaj je przez 3 sekundy. Urządzenie zapisze ustawienia i uruchomi cykl płukania.

Uwaga

Jeżeli w ciągu 30 sekund nie nastąpi żadna interakcja użytkownika, urządzenie automatycznie zapisze aktualne ustawienia i powróci do menu głównego.

12) Ustawienie temperatury kawy

Naciskaj wielokrotnie przycisk [ ], aż na panelu sterowania pojawi się żądana temperatura kawy. Dostępne poziomy temperatury:

LED	Temperatura	LED	Temperatura	LED	Temperatura
	Normalna		**Wysoka**		**Maksymalna**

13) Ustawienie twardości wody

1. Określ twardość wody na podstawie zabarwienia paska testowego (patrz rozdział „Kontrola twardości wody”).
2. Naciskaj wielokrotnie przycisk [ ], aż na panelu sterowania pojawi się żądany poziom twardości.

   Tabela przedstawia przyporządkowanie poziomów do poszczególnych stopni twardości wody:
   1 (miękka) do 5 (bardzo twarda)

LED	Stopień	°dH
	1	< 3
	2	≥ 4
	3	≥ 7
	4	≥ 14
	5 (ustawienie fabryczne)	≥ 21

14) Ustawienie temperatury gorącej wody

Naciskaj wielokrotnie przycisk [ ], aż na panelu sterowania pojawi się żądana temperatura wydawanej gorącej wody. Zalecenie: poziomy „Wysoka” lub „Maksymalna” stosuj wyłącznie do przygotowywania herbaty lub napojów instant.

LED	Temperatura	LED	Temperatura	LED	Temperatura
	Normalna		**Wysoka**		**Maksymalna**

15) Ustawienie trybu domyślnego po włączeniu ekspresu

LED	Przygotowanie napojów gorących	LED	Przygotowanie napojów zimnych
*Red light	**Napój gorący (ekstrakcja)**	*White light	**Napój zimny (ekstrakcja)**

16) Ustawienie przypomnienia o filtrze

Każdy nowy filtr wody należy najpierw aktywować. Jeżeli nie korzystasz z filtra wody, nie musisz aktywować przypomnienia o filtrze.

- Symbol [ ] świeci z intensywnością 50%.

Aby aktywować przypomnienie o filtrze, naciśnij [ ],

- Symbol [ ] zaświeci się z jasnością 100%.
- Po zakończeniu procesu aktywacji kontrolka zgaśnie [ ].

ZAPIS USTAWIEŃ

Na zakończenie potwierdź ustawienia, naciskając jednocześnie przyciski [Cappuccino] i [Milk Foam] przez 3 sekundy. Urządzenie zapisze nowe ustawienia i automatycznie przejdzie do fazy nagrzewania oraz płukania. Po zakończeniu płukania urządzenie jest gotowe do użycia.

17) Wskazówki dotyczące eksploatacji

- Z przyczyn technicznych podczas pracy urządzenia może wydobywać się para – jest to zjawisko normalne.
- Podczas użytkowania na otworach wentylacyjnych lub na pokrywie urządzenia może tworzyć się kondensat (krople wody). Nie jest to wada ani powód do reklamacji.
- Jeżeli urządzenie było przez dłuższy czas nieużywane lub po wykonaniu programu czyszczenia bądź odkamieniania, pierwszy przygotowany napój może nie mieć pełnego aromatu. Nie zaleca się jego spożywania.

18) Włączanie urządzenia

- Aby włączyć urządzenie, naciśnij przycisk **A1** [On/Off].
- Urządzenie rozpocznie nagrzewanie i automatycznie przeprowadzi cykl płukania.
- Gdy zapalą się wszystkie symbole napojów, urządzenie jest gotowe do pracy.

19) Wyłączanie urządzenia

- Aby wyłączyć urządzenie, naciśnij przycisk A1 [On/Off].
- Urządzenie przeprowadzi automatyczny cykl płukania, a następnie się wyłączy.
- Urządzenie automatycznie przepłucze się i wyłączy 30 minut po przygotowaniu ostatniego napoju. Czas wyłączenia można ustawić zgodnie z własnymi wymaganiami – patrz punkt 33.

20) Ustawienie stopnia mielenia (rys. 5)

- Stopień mielenia można ustawić półstopniami od 1 (mielenie grube) do 7 (mielenie drobne).
- Aby ustawić drobniejsze mielenie, obróć pokrętło regulacyjne **A7** w lewo.
- Aby ustawić grubsze mielenie, obróć pokrętło regulacyjne **A7** w prawo.

Uwaga

Reguluj stopień mielenia wyłącznie podczas pracy młynka, aby zapobiec jego uszkodzeniu.

21) Ustawienie ilości wody

- Naciskaj wielokrotnie przycisk [ ], aż na panelu sterowania pojawi się żądana ilość. Dostępne ilości:

LED	Ilość	LED	Ilość	LED	Ilość
	Mała		**Średnia**		**Duża**

22) Ustawienie mocy kawy

- Naciskaj wielokrotnie przycisk [ ], aż na panelu sterowania pojawi się żądana moc kawy. Dostępne poziomy mocy:

LED	Intensywność	LED	Intensywność	LED	Intensywność
	Delikatna		**Średnia**		**Mocna**

23) Ustawienie ilości pianki mlecznej

- Naciskaj wielokrotnie przycisk [ ], aż na panelu sterowania pojawi się żądana ilość pianki mlecznej. Dostępne poziomy:

LED	Intensywność	LED	Intensywność	LED	Intensywność
	Mniej		**Normalna**		**Maksimum**

24) Przygotowanie napoju

Uwaga

- Niektóre napoje są przygotowywane w dwóch krokach (np. najpierw mleko, a następnie kawa).

- Dla optymalnego przygotowania i lepszego smaku kawy zaleca się najpierw podgrzać filiżankę, napełniając ją gorącą wodą (np. za pomocą przycisku **B7**). Po podgrzaniu filiżanki wylej wodę.
- Jeśli chcesz przerwać przygotowanie napoju przed zakończeniem, naciśnij ponownie symbol wybranego napoju.
- Wylewkę kawy można dostosować do różnych rozmiarów filiżanek. W przypadku małej filiżanki do espresso przesuń wylewkę w dół. Przy większej filiżance przesuń wylewkę w górę.

25) Przygotowanie napoju kawowego z kawy ziarnistej

1. Umieść szklankę lub filiżankę pod wylewką **A2**.
2. Ustaw ilość (objętość) napoju. Patrz rozdział „Ustawienie ilości wody”.
3. Ustaw moc kawy. Patrz rozdział „Ustawienie mocy kawy”.
4. Aby rozpocząć przygotowanie, naciśnij symbol/przycisk (np. **B1–B5**) wybranego napoju kawowego.

- Po zakończeniu napój zostanie automatycznie przygotowany i podany do filiżanki.

26) Przygotowanie napoju kawowego z kawy mielonej (rys. 10, 11)

1. Włącz urządzenie (patrz rozdział „Włączanie urządzenia”).
2. Umieść filiżankę lub szklankę pod wylewką **A2**.
3. Otwórz pokrywkę **A6** dla kawy mielonej.
4. Wsyp maksymalnie jedną miarkę kawy mielonej do otworu. Nie wsypuj więcej – zbyt duża ilość może spowodować zatkanie.
5. Zamknij pokrywkę.
6. Naciskaj wielokrotnie przycisk [ ], aż na wyświetlaczu zaświeci się symbol [–].
7. Jeśli wybrano napój z mlekiem, możesz następnie dostosować ilość pianki mlecznej (patrz rozdział „Ustawienie ilości pianki mlecznej”).
8. Naciśnij symbol żądanego napoju (np. **B1–B5**) – urządzenie rozpocznie przygotowanie.

- Po zakończeniu napój zostanie automatycznie przygotowany i podany do filiżanki.

27) Przygotowanie napojów mlecznych

Urządzenie jest wyposażone w zintegrowany system przygotowywania napojów, który umożliwia przygotowanie kawowych specjałów z mlekiem i pianką mleczną. Dzięki tej funkcji możesz łatwo przygotować napoje takie jak cappuccino, latte macchiato lub flat white za pomocą jednego naciśnięcia przycisku.

28) Przygotowanie kawy z mlekiem

1. Podłącz wężyk mleczny **D3**.
2. Wsuń drugi koniec rurki mlecznej do otworu **D2** w pokrywie napełnionego pojemnika na mleko lub bezpośrednio do kartonu z mlekiem.
3. Umieść filiżankę lub szklankę pod wylewką **A2**.
4. Ustaw ilość (objętość) napoju. Patrz rozdział „Ustawienie ilości”.
5. Ustaw moc kawy. Patrz rozdział „Ustawienie mocy kawy”.
6. Ustaw ilość pianki mlecznej. Patrz rozdział „Ustawienie ilości pianki mlecznej”.
7. Aby rozpocząć przygotowanie, naciśnij symbol wybranego napoju kawowego z mlekiem (np. **B4, B5, B6**).

- Napój kawowy z mlekiem zostanie przygotowany i wydany.
- Zaświeci się kontrolka czyszczenia [Clean] i kontrolka [ ] będzie migać. Patrz rozdział „Użycie programu czyszczenia systemu mlecznego”.

29) Przygotowanie pianki mlecznej

1. Podłącz wężyk mleczny **D3**.
2. Wsuń drugi koniec rurki mlecznej do otworu **D2** w pokrywie napełnionego pojemnika na mleko lub bezpośrednio do kartonu z mlekiem.
3. Umieść szklankę lub filiżankę pod wylewką **A2**.
4. Ustaw ilość pianki mlecznej. Patrz rozdział „Ustawienie ilości pianki mlecznej”.
5. Aby rozpocząć przygotowanie, naciśnij [Milk Foam].

- Pianka mleczna zostanie przygotowana i wydana.
- Zaświeci się kontrolka czyszczenia [Clean] i kontrolka [ ] będzie migać. Patrz rozdział „Użycie programu czyszczenia systemu mlecznego”.

30) Przygotowanie gorącej wody

1. Umieść szklankę lub filiżankę pod wylewką **A2**.
2. Ustaw ilość (objętość). Patrz rozdział „Ustawienie ilości”.
3. Aby rozpocząć, naciśnij przycisk **B7** [Hot Water] (Gorąca woda).

- Gorąca woda zostanie przygotowana i automatycznie wydana.

31) Przygotowanie 2 filiżanek

Funkcja nie jest dostępna dla napojów typu [Americano], dla opcji [Hot Water] ani dla napojów przygotowywanych z kawy mielonej.

1. Umieść 2 szklanki lub filiżanki pod wylewką.
2. Naciśnij przycisk **B19** do przygotowania 2 filiżanek [x 2].
3. Ustaw ilość (objętość). Patrz rozdział „Ustawienie ilości”.
4. Ustaw moc kawy. Patrz rozdział „Ustawienie mocy kawy”.
5. Aby rozpocząć przygotowanie, naciśnij symbol napoju odpowiedniego do przygotowania 2 filiżanek.
6. Przygotowanie przebiega w dwóch etapach – poczekaj, aż proces zostanie całkowicie zakończony.

- 2 filiżanki zostaną przygotowane i wydane.

32) Przygotowanie zimnego napoju

Cold Brew (zimne parzenie) różni się od tradycyjnego przygotowania espresso. Po uruchomieniu przygotowania należy odczekać pewien czas, zanim proces się rozpocznie.

1. Umieść szklankę lub filiżankę pod wylewką **A2**.

- Do szklanki dodaj żądaną ilość lodu.

2. Ustaw ilość (objętość). Patrz rozdział „Ustawienie ilości”.
3. Ustaw moc kawy. Patrz rozdział „Ustawienie mocy kawy”.
4. Naciśnij przycisk **B12** [Cold Brew]. Przyciski [Cold Brew], [Espresso], [Coffee] i [Americano] zaświecą się.
5. Aby rozpocząć przygotowanie, naciśnij symbol wybranego napoju kawowego.

- Urządzenie uruchomi wewnętrzne zimne płukanie, aby zoptymalizować temperaturę napoju po wcześniejszym przygotowaniu napojów gorących.
- Symbol zaświeci się na biało [White light].
- Napój kawowy zostanie przygotowany i wydany.
- Jeżeli po przygotowaniu napojów zimnych przygotowujesz napoje gorące, urządzenie automatycznie podgrzeje się do wyższej temperatury, aby osiągnąć właściwą temperaturę dla napojów gorących.
- Podczas nagrzewania symbol [Red light] świeci na czerwono.
- Gdy urządzenie pracuje w trybie Cold Brew, kontrolka [Cold Brew] świeci ze 100% jasnością, a świecą się także symbole [Espresso], [Coffee] i [Americano].
- Ponowne naciśnięcie przycisku **B12** [Cold Brew] przełączy urządzenie z powrotem do trybu gorącego parzenia (Hot Brew) – w tym trybie kontrolka [Cold Brew] świeci tylko z jasnością 50%, a zapalają się wszystkie symbole napojów.

33) Ustawienie czasu trybu włączenia / wyłączenia

1. Naciśnij jednocześnie przyciski [Espresso] i [Americano] i przytrzymaj przez 3 sekundy. Zaświecą się przyciski [Espresso], [Americano] oraz [ ].
2. Naciskaj wielokrotnie przycisk [ ], aż na panelu sterowania pojawi się żądany czas przejścia w tryb. Dostępne ustawienia czasu trybu włączenia / wyłączenia:

Czas	15 minut	30 min. (ustawienie fabryczne)	1 godz.	2 godz.	3 godz.
Symbol					

3. Aby zapisać ustawienie, naciśnij jednocześnie przyciski [Espresso] i [Americano] i przytrzymaj przez 3 sekundy.

- Urządzenie zapisze ustawienie i powróci do menu głównego.

IV. KONSERWACJA

Przed każdą konserwacją odłącz urządzenie od sieci przez wyjęcie wtyczki kabla zasilającego z gniazdka elektrycznego (oprócz funkcji, które wymagają włączenia ekspresu do kawy)! Czajnik czyść po wystygnięciu! Powierzchnię ekspresu do kawy należy czyścić miękką, wilgotną ściereczką **N** z dodatkiem detergentu (rys. 15). **Nie używaj szorstkich ani agresywnych środków czyszczących (np. ostrych przedmiotów, skrobaków, rozcieńczalników lub innych rozpuszczalników – w tym czystego kwasu cytrynowego, octu ani środków na bazie octu)!** Zawsze sprawdź na etykiecie preparatu, czy jest on odpowiedni do czyszczenia lub odkamieniania ekspresów. Części **G, H, I** można myć w zmywarce do naczyń w programie o maksymalnej temperaturze 60 °C.

WAŻNE

Aby zapobiec powstawaniu pleśni na resztach kawy, należy regularnie sprawdzać i czyścić wszystkie części, w tym jednostkę do zaparzania i jej otoczenie!

Czyszczenie tacki ociekowej i kratki (I, I1), (rys. 14, 16)

Tackę ociekową opróżniaj codziennie lub w razie potrzeby, szczególnie jeśli urządzenie jest często używane.

1. Wyjmij tackę ociekową z urządzenia.
2. Zdejmij kratkę ociekową i wyjmij tackę, a następnie opróżnij ją.
3. Opłucz obie części ciepłą wodą, w razie potrzeby użyj łagodnego środka czyszczącego.
4. Dokładnie osusz i włóż z powrotem do urządzenia.

Uwaga

- Tacka ociekowa jest wyposażona we wskaźnik napełnienia. Gdy w tacce zbierze się zbyt dużo wody, wskaźnik wysuwa się i informuje o konieczności jej opróżnienia.
- Urządzenie jest wyposażone w pływak wskazujący pełną tackę ociekową, sprawdź, czy porusza się swobodnie i nie jest zabrudzony.

Czyszczenie jednostki zaparzającej (F), (rys. 17–21)

Oprócz automatycznego płukania jednostkę zaparzającą należy raz w tygodniu wyjąć i wyczyścić.

1. Odłącz urządzenie od zasilania.
2. Wyjmij zbiornik na wodę.
3. Naciśnij przycisk blokady **A14**, aby otworzyć drzwiczki serwisowe **A15**.
4. Naciśnij czerwony mechanizm blokujący (tj. przycisk **F1** w prawo), aby odblokować jednostkę zaparzającą.
5. Wyjmij jednostkę zaparzającą **F**.
6. Opłucz jednostkę zaparzającą pod bieżącą wodą.
7. Wyczyść wnętrze komory zaparzania wilgotną ściereczką.
8. Pozostaw jednostkę zaparzającą oraz wnętrze urządzenia do całkowitego wyschnięcia.
9. Włóż jednostkę zaparzającą z powrotem do komory (usłyszysz wyraźne kliknięcie).
10. Zamknij drzwiczki serwisowe, aż zatrzask się zablokuje.
11. Wsuń z powrotem zbiornik na wodę.

Czyszczenie pojemnika na mleko (D), (rys. 22)

1. Odłącz wężyk mleczny **D3** od otworu przyłączeniowego **A4**.
2. Wyjmij wężyk mleczny z pojemnika na mleko.
3. Odkręć pokrywę **D1** z pojemnika.
4. Opłucz wszystkie części pod bieżącą wodą.
5. Dokładnie osusz wszystkie elementy i złóż je ponownie.

Czyszczenie wylewki napojów (A2), (rys. 23 - 26)

1. Odłącz wężyk mleczny **D3** od otworu przyłączeniowego **A4**.
2. Zdejmij pokrywkę **A6**.
3. Otwórz metalowy uchwyt i wyjmij spieniacz **A3**.
4. Rozłóż (zdemontuj) spieniacz **A3** na poszczególne części.
5. Opłucz wszystkie części pod bieżącą wodą.
6. Dokładnie osusz wszystkie elementy.
7. Złóż ponownie spieniacz **A3**.

8. Włóż spieniacz **A3** z powrotem do uchwytu wylewki napojów.
9. Zamknij metalowy uchwyt.
10. Załóż ponownie pokrywkę **A6**.

Czyszczenie pojemnika na kawę mieloną (A13), (rys. 27 - 29)

Pojemnik na kawę mieloną należy czyścić co 3–5 dni, aby zapobiec gromadzeniu się resztek kawy i wilgoci.

1. Wyjmij pojemnik na kawę mieloną **A13** z urządzenia.
2. Opłucz pojemnik na kawę mieloną pod bieżącą wodą.
3. Wyjmij zbiornik na wodę **C** i wyjmij jednostkę zaparzającą **F**.
4. Za pomocą szczoteczki czyszczącej J usuń resztki kawy mielonej z wnętrza komory.
5. Wyczyść wnętrze komory zaparzania wilgotną ściereczką.
6. Włóż jednostkę zaparzającą z powrotem do komory (usłyszysz wyraźne kliknięcie).
7. Zamknij drzwiczki serwisowe **A15**.
8. Włóż zbiornik na wodę z powrotem do urządzenia.
9. Dokładnie osusz pojemnik na kawę mieloną.
10. Włóż pojemnik na kawę mieloną z powrotem na miejsce.

Programy serwisowe

Urządzenie jest wyposażone w kilka programów serwisowych, które zapewniają prawidłowe działanie i długą żywotność urządzenia.

Uwaga

- Program odkamieniania uruchom natychmiast, gdy urządzenie Cię do tego wezwie.
- Jeżeli odkamienianie nie zostanie wykonane na czas, urządzenie zostanie zablokowane i nie będzie można go używać, dopóki proces odkamieniania nie zostanie całkowicie zakończony.

Płukanie systemu mlecznego (rys. 30)

Gdy zaświeci się kontrolka [Clean] i kontrolka [ ] miga, należy uruchomić program czyszczenia systemu mlecznego.

1. Odłącz wężyk mleczny i dokładnie umyj go pod bieżącą wodą.
2. Wsuń jeden koniec wężyka mlecznego do otworu **A4**, a drugi koniec do otworu **D2**.
3. Sprawdź, czy w zbiorniku na wodę **C** znajduje się woda.
4. Aby uruchomić program czyszczenia systemu mlecznego, naciśnij [Clean].

- Aby anulować program czyszczenia systemu mlecznego, naciśnij ponownie [Clean].
- Po zakończeniu programu urządzenie automatycznie powróci do menu głównego.

Długie płukanie wewnętrznego systemu (rys. 31)

Program trwa do 20 minut. Gdy zaświeci się kontrolka [Clean], należy uruchomić program czyszczenia systemu kawowego.

1. Odłącz wężyk mleczny i umyj go pod bieżącą wodą.
2. Aby uruchomić program czyszczenia, naciśnij przycisk [Clean] i przytrzymaj przez 3 sekundy.

- Jeśli chcesz przerwać program, naciśnij przycisk [Clean] ponownie w ciągu 3 sekund.
- Zaświecą się kontrolki [Clean] i [].
- Program czyszczenia uruchomi się, a kontrolk [] zacznie migać.

3. Wyjmij i opróżnij tackę na wodę resztkową **G** oraz pojemnik na fusy.
4. Włóż z powrotem tackę ociekową i pojemnik na fusy **H** — zacznie migać kontrolka [].
5. Wyjmij zbiornik na wodę **C** i napełnij go letnią wodą do oznaczenia MAX.
6. Włóż zbiornik na wodę z powrotem.
7. Pod wylewkę napojów podstaw naczynie o pojemności co najmniej 1,5 litra, aby zebrać wodę lub roztwór czyszczący podczas programu.
8. Opcjonalnie możesz włożyć odpowiednią tabletkę czyszczącą do wsypu kawy mielonej (pojemnika na kawę mieloną).
9. Aby uruchomić program, naciśnij przycisk [Clean]. Program zostanie uruchomiony, urządzenie zacznie się nagrzewać, a po pewnym czasie (do 5 minut!) zacznie wypływać woda. Po zakończeniu programu czyszczenia systemu kawowego urządzenie automatycznie powróci do menu głównego.
10. Wyjmij naczynie z wypuszczoną wodą i wylej zawartość.

Użycie programu odkamieniania (rys. 32, 33)

Program trwa około 40 minut. Gdy zaświeci się kontrolka [Calc], należy uruchomić program odkamieniania.

1. Odłącz wężyk mleczny i dokładnie umyj go pod bieżącą wodą.
2. Aby uruchomić program odkamieniania, naciśnij przycisk [Calc] i przytrzymaj przez 3 sekundy.

- Program odkamieniania uruchomi się automatycznie. Kontrolka [] zacznie migać.

3. Wyjmij i opróżnij tackę ociekową oraz pojemnik na fusy.
4. Wsuń obie części z powrotem.

- Zacznie migać kontrolka [].

5. Wyjmij zbiornik na wodę i opróżnij go.
6. Wyjmij filtr wody, jeśli jest używany.
7. Napełnij zbiornik na wodę letnią wodą o objętości ok. 1 l.
8. Dodaj odpowiedni środek odkamieniający do zbiornika na wodę.
9. Włóż zbiornik na wodę z powrotem do urządzenia.
10. Pod wylewkę napojów podstaw naczynie o pojemności co najmniej 1,5 litra, aby zebrać roztwór odkamieniający.
11. Wsuń jeden koniec wężyka mlecznego do wylewki napojów, a drugi koniec włóż do odpowiedniego naczynia.
12. Aby kontynuować program odkamieniania, naciśnij przycisk [Calc].
13. Gdy zacznie migać [], opróżnij naczynie, do którego spływał roztwór odkamieniający.
14. Wyjmij zbiornik na wodę i dokładnie go wypłucz.

- Włóż filtr wody do zbiornika, jeśli go używasz.

15. Napełnij zbiornik zimną, świeżą, niegazowaną wodą pitną do oznaczenia MAX i włóż go z powrotem do urządzenia.

16. Aby kontynuować program odkamieniania, naciśnij przycisk [Calc].
- Kontrolka [ ] zacznie migać.

17. Wyjmij i opróżnij tackę ociekową.
18. Włóż tackę ociekową i pojemnik na fusy z powrotem do urządzenia.
19. Po zakończeniu programu urządzenie automatycznie powróci do menu głównego i będzie ponownie gotowe do użycia.

- Podczas procesu odkamieniania nie usuwaj naczynia ustawionego pod wylewką napojów.

Wymiana elementów, które wymagają ingerencji do części elektrycznej urządzenia może wykonać wyłącznie specjalistyczny serwis!
Nie przestrzeganie wskazówek producenta powoduje utratę prawa do napraw!
Informacje dotyczące reklamacji i napraw produktów można znaleźć na stronie www.eta.cz/servis-eu.

V. USUWANIE PROBLEMÓW

PROBLEM	PRZYCZYNA	ROZWIĄZANIE
Kawa nie jest wystarczająco gorąca.	Filiżanka nie została podgrzana.	Przepłukać ekspres do kawy gorącą wodą trzema cyklami płukania.
	Jednostka do zaparzania jest zbyt zimna.	
Kawa płynie bardzo wolno lub tylko kapie.	Kawa jest zbyt drobno zmielona.	Ustawić wyższą grubość zmielenia kawy.
Pierwsza filiżanka kawy jest słabej jakości.	Młynek nie dostarczał wystarczającej ilości mielonej kawy do jednostki do zaparzania podczas pierwszego mielenia.	Wylać pierwszą filiżankę. Inne będą lepsze.
Kawa nie ma piany (crema).	Ziarna kawy nie są świeże lub dobrej jakości.	Zmienić markę kawy lub użyć świeżej kawy.
	Jest ustawione mielenie na zbyt grubo.	Ustawić delikatniejsze mielenie ziaren kawy.
Przyciski dotykowe nie są wrażliwe.	Błąd podczas naciskania przycisku.	Tlačítka tiskněte vždy ze přední strany panelu a zároveň celým bříškem prstu.
	Palce mogą być tłuste lub w inny sposób zabrudzone.	Oczyść palce.

PROBLEM	PRZYCZYNA	ROZWIĄZANIE
Napieniacz nie wytwarza puszystej mlecznej piany, lub wycieka z niego tylko mleko.	Mleko nie jest dostatecznie schłodzone lub został użyty niewłaściwy typ mleka.	Używać świeżego mleka pełnotłustego lub alternatywnych rodzajów mleka z oznaczeniem „Barista“. Mleko powinno też być schłodzone na temperaturę 5–10 °C.
	Napieniacz jest zanieczyszczony.	Przeprowadzić kontrolę i staranne utrzymanie napieniacza (patrz rozdział **IV. UTRZYMANIE**).
miga	Zbiornik na wodę jest prawie pusty.	Napełnij zbiornik świeżą, niegazowaną wodą pitną do poziomu MAX. Patrz rozdział „Kontrola twardości wody“.
świeci	Zbiornik na wodę nie jest prawidłowo wsunięty.	Wsuń zbiornik na wodę prawidłowo do urządzenia.
miga	Pojemnik na fusy kawowe jest pełny.	1. Opróżnij pojemnik na fusy kawowe. 2. Odczekaj co najmniej 5 sekund i włóż go ponownie. 3. Włóż pojemnik na fusy prawidłowo.
świeci	Pojemnik na fusy kawowe nie został prawidłowo włożony.	Włóż pojemnik na fusy kawowe prawidłowo.
miga na biało	Użyto zbyt dużo lub zbyt mało kawy.	Wyczyść blok zaparzający. Patrz rozdział „Czyszczenie bloku zaparzającego“.
świeci na biało	Blok zaparzający jest zabrudzony lub nie został prawidłowo włożony.	Włóż blok zaparzający prawidłowo. Patrz rozdział „Czyszczenie bloku zaparzającego“.
Clean świeci i miga	Wylot napojów jest zabrudzony.	Uruchom program czyszczenia systemu mlecznego. Patrz rozdział „Użycie programu do czyszczenia systemu mlecznego“.
Calc miga	Konieczne jest odkamienianie urządzenia.	Użyj programu odkamieniania. Patrz rozdział „Użycie programu odkamieniania“.
miga	Konieczna jest wymiana filtra wody.	Wymień filtr wody. Patrz rozdział „Wymiana filtra wody“.
miga	Zbiornik na ziarna kawy jest prawie pusty.	Uzupełnij zbiornik ziarnami kawy. Patrz rozdział „Napełnianie zbiornika na ziarna kawy“.

PROBLEM	PRZYCZYNA	ROZWIĄZANIE
miga na czerwono i symbol napoju świeci	Urządzenie zgłasza błąd.	Odłącz urządzenie od gniazda sieciowego. Skontaktuj się z serwisem klienta.
ciągle miga, mimo że poziom wody jest powyżej MIN	Pływak w zbiorniku na wodę jest zablokowany.	Wyjmij zbiornik i dokładnie go wyczyść.
	W filtrze wody znajduje się powietrze.	Zanurz filtr w wodzie do momentu, aż przestaną ulatniać się pęcherzyki powietrza, następnie włóż filtr ponownie. Patrz rozdział „Wymiana filtra wody“.
Urządzenie nie reaguje.	Urządzenie ma usterkę.	1. Wyjmij wtyczkę z gniazda i odczekaj 1 minutę. 2. Podłącz ponownie. 3. Naciśnij przycisk [On/Off].
ciągle miga, mimo że pojemnik na fusy jest pusty	Jeśli urządzenie jest wyłączone, opróżnienie pojemnika na fusy nie zostanie rozpoznane.	Zawsze opróżniaj pojemnik na fusy, gdy urządzenie jest włączone. 1. Wyjmij pusty pojemnik na fusy i odczekaj 5 sekund. 2. Włóż pojemnik na fusy z kawy z powrotem na miejsce.
Pojemnik na fusy jest pełny, ale kontrolka nie miga	Tacka ociekowa została wyjęta na dłużej niż 5 sekund bez opróżnienia pojemnika na fusy.	1. Opróżniaj pojemnik na fusy za każdym razem, gdy wyjmujesz tackę ociekową, nawet jeśli zawiera tylko kilka krążków kawowych. 2. Licznik fusów resetuje się do 0 i zaczyna ponownie zliczać.
Z wylotu nie wypływa napój lub wypływa kroplami.	Wylot napojów lub jego uchwyt jest zatkany.	Wyczyść wylot ręcznie. Patrz rozdział „Czyszczenie wylotu napojów“.
	Ustawienie stopnia mielenia jest zbyt drobne.	Ustaw młyn na grubsze mielenie. Patrz rozdział „Ustawienie stopnia mielenia“.
	Blok zaparzający lub jego okolica są zabrudzone.	Wyczyść blok zaparzający. Patrz rozdział „Czyszczenie bloku zaparzającego“.
	W filtrze wody znajduje się powietrze.	Zanurz filtr, aż przestaną wychodzić pęcherzyki powietrza, następnie wymień filtr. Patrz rozdział „Wymiana filtra wody“. Filtr jest dołączony do zestawu.
	W urządzeniu osadził się kamień.	Uruchom program odkamieniania. Patrz rozdział „Użycie programu odkamieniania“.

PROBLEM	PRZYCZYNA	ROZWIĄZANIE
Z jednego lub obu wylotów nie wypływa napój.	Wylot napojów jest zatkany.	Wyczyść ręcznie wylotu napojów. Patrz rozdział „Czyszczenie wylewki napojów“.
Podczas przygotowywania napoju ciecz wycieka spod spodu wylotu i rozpryskuje się.	Dolna część wylotu nie została poprawnie zmontowana.	Prawidłowo ponownie zmontuj wylewkę napojów. Patrz rozdział „Czyszczenie wylewki napojów“.
Jakość kawy znacznie się różni. Ustawiona ilość nie jest osiągana.	Usazování vodního kamene v zařízení.	Użyj programu odkamieniania. Patrz rozdział „Użycie programu odkamieniania“.
Jakość pianki mlecznej znacznie się waha. Ustawiona ilość nie jest osiągana lub mleko w ogóle nie jest zasysane.	Osadzanie się kamienia w urządzeniu.	Użyj programu odkamieniania. Patrz rozdział „Użycie programu odkamieniania“.
	Wylot napojów lub uchwyt wylotu jest zabrudzony.	Wyczyść dozownik napojów ręcznie. Patrz rozdział „Użycie programu odkamieniania“.
	Użyty rodzaj mleka nie nadaje się do przygotowania pianki mlecznej.	Nie używaj mleka przegotowanego. Używaj zimnego mleka o zawartości tłuszczu min. 1,5%.
	Wylewka do napojów lub rurka do mleka nie są prawidłowo zamontowane.	Sprawdź, czy wylewka napojów i wąż mleczny są prawidłowo zamontowane. Zobacz rozdział „Czyszczenie wylewki napojów“.
	Wężyk mleczny jest zatkany.	Wyczyść wężyk mleczny.
Kawa ma mało pianki („crema”) lub jest zbyt słaba.	Użyta kawa nie jest odpowiednia do ekspresów automatycznych.	Używaj kawy przeznaczonej do espresso, najlepiej mieszanki z większą zawartością robusty.
	Kawa nie jest świeża.	Używaj świeżo palonej kawy, przechowuj ją w szczelnym pojemniku.
	Stopień mielenia ustawiony zbyt grubo.	Ustaw młyn na drobniejsze mielenie. Zobacz rozdział „Ustawianie stopnia mielenia“.
	Moc kawy ustawiona zbyt nisko.	Zwiększ moc kawy. Zobacz rozdział „Ustawianie mocy kawy“.

PROBLEM	PRZYCZYNA	ROZWIĄZANIE
Kawa nie jest wystarczająco gorąca.	Temperatura ustawiona zbyt nisko.	Zwiększ temperaturę przygotowywania kawy. Zobacz rozdział „Ustawianie temperatury kawy“.
	Filiżanka jest zimna.	Podgrzej filiżankę – opłucz ją gorącą wodą.
	Dodane mleko obniża temperaturę napoju.	Podgrzej filiżankę – opłucz ją gorącą wodą.
	Przygotowywany jest napój zimny (Cold Brew).	Przygotuj drugi kubek napoju gorącego.
Mielona kawa blokuje zsyp na kawę mieloną.	Silos na kawę jest wilgotny.	Wyjmij pojemnik na kawę w proszku, dokładnie go wyczyść i wysusz.
	Mielona kawa jest zbyt mocno ubita.	Nie ubijaj kawy zbyt mocno w miarce.
Fusy z kawy nie są zwarte i są zbyt mokre.	Stopień mielenia jest zbyt gruby lub ilość kawy niewystarczająca.	Zmodyfikuj stopień mielenia. Zobacz rozdział „Ustawianie stopnia mielenia“. Użyj pełnej miarki mielonej kawy.
Filtr wody nie pozostaje we właściwym położeniu w zbiorniku na wodę.	Użyto niewłaściwej części zamiennej lub uszkodzono uszczelkę.	Należy stosować wyłącznie oryginalne części zamienne. Patrz rozdział „Akcesoria“. Upewnić się, że pierścień uszczelniający jest prawidłowo zamontowany.
	Pierścień gumowy filtra nie jest na swoim miejscu.	Załóż gumowy pierścień z powrotem na filtr wody.
Drzwiczki serwisowe nie zamykają się.	Blok zaparzający nie jest prawidłowo włożony.	Włóż prawidłowo moduł parzenia. Patrz rozdział „Czyszczenie modułu parzenia“.
	W komorze parzenia znajduje się zbyt dużo kawy lub resztek.	Wyczyść zespół parzący. Patrz rozdział „Czyszczenie modułu parzenia“.
Nie można regulować stopnia mielenia.	W młynku jest za dużo ziaren kawy.	Przygotuj jeden napój, co spowoduje uwolnienie części ziaren. Zmieniaj stopień mielenia tylko małymi krokami.
Z urządzenia wycieka woda.	Tacka ociekowa jest przepełniona.	Opróżniaj codziennie miskę ociekową.
	Zbiornik na wodę jest źle wsunięty.	Upewnij się, że pojemnik na wodę jest prawidłowo umieszczony.
	Urządzenie nie stoi na równej powierzchni.	Postaw je na stabilnej, równej, wodoodpornej powierzchni. Patrz rozdział „Instalacja urządzenia“.

PROBLEM	PRZYCZYNA	ROZWIĄZANIE
Urządzenie nagle powróci do menu głównego.	Urządzenie jest przegrzane.	Wyłącz urządzenie i pozostaw je do ostygnięcia na co najmniej 30 minut.
Symbole napojów zapalają się nagle i gasną stopniowo podczas przygotowywania napoju.	Podczas przygotowań usunięto miskę ociekową lub zbiornik na wodę.	Nie wyjmuj tacki ani zbiornika podczas przygotowania. 1. Włóż miskę ociekową i pojemnik na wodę z powrotem do urządzenia. 2. Poczekaj, aż urządzenie przejdzie do menu głównego.
Bardzo częste wskazanie, że konieczne jest usunięcie kamienia kotłowego.	Ustawienie twardości wody jest zbyt wysokie.	Zmodyfikuj ustawienia twardości wody. Patrz rozdział „Kontrola twardości wody“.
Urządzenie wydaje niezwykle głośne dźwięki.	W systemie znajduje się powietrze.	Zanurz filtr wodny w wodzie, aż przestaną z niego wypływać pęcherzyki powietrza, a następnie wymień filtr wodny. Patrz rozdział „Wymiana filtra wodnego“.
	Zbiornik na wodę nie jest prawidłowo włożony.	Upewnij się, że pojemnik jest prawidłowo włożony.
	W pojemniku na mleko jest za mało mleka.	Wlej więcej mleka do pojemnika na mleko.
Pojemnik na ziarna kawy jest pusty, ale nie zapaliła się kontrolka	Okienko wykrywające w pojemniku na ziarna jest zabrudzone tłuszczem z olejów kawowych.	Wyczyść okienko wykrywające pojemnik na ziarna za pomocą dołączonej szczoteczki czyszczącej.
Zbiornik nadal zawiera ziarna kawy, ale kontrolka miga	Ziarna kawy nie wpadają do młynka.	Wsyp kawę ziarnistą do młynka za pomocą szczoteczki czyszczącej.
Podczas automatycznego płukania urządzenie wypuściło płyn kawowy.	Mielona kawa została wsypana przed włączeniem urządzenia.	Mieloną kawę należy wsypywać tylko wtedy, gdy urządzenie jest włączone.
	Mielona kawa dostała się do bloku zaparzającego.	Wyczyść jednostkę grzewczą. Patrz rozdział „Czyszczenie jednostki grzewczej“.

VI. EKOLOGIA

Jeżeli tylko pozwoliły na to rozmiary, na wszystkich elementach wydrukowano znaki materiałów zastosowanych do produkcji opakowań, komponentów i wyposażenia, jak również ich przetwórstwa wtórnego.

Symbole umieszczone na produktach lub w załączonej dokumentacji oznaczają, że zastosowanych elementów elektrycznych lub elektronicznych nie można poddawać utylizacji wraz z odpadem komunalnym. Produkt należy przynieść do specjalnych punktów zbiorczych, w których będą przyjęte bez opłaty. Dzięki poprawnej utylizacji pomogą Państwo zachować cenne źródła i pomogą w profilaktyce ewentualnych negatywnych wpływów na środowisko naturalne i zdrowie ludzkie, na co mogłaby mieć negatywne wpływy niepoprawna utylizacja odpadu. W celu uzyskania następnych szczegółowych informacji dotyczących utylizacji należy zwrócić się do najbliższego urzędu lub punktu zbiorczego. Niewłaściwy sposób utylizacji urządzenia może podlegać karze – zgodnie z przepisami krajowymi i międzynarodowymi. W celu całkowitego wycofania urządzenia z użytkowania zaleca się odłączyć przewód zasilania od sieci elektrycznej, przez ucięcie przewodu. Dzięki czemu użytkowanie urządzenia nie będzie następnie możliwe.

VII. DANE TECHNICZNE

Napięcie (V)	podano na tabliczce znamionowej urządzenia
Pobór mocy (W)	podano na tabliczce znamionowej urządzenia
Maksymalna pojemność zbiornika na wodę / mleko (l)	1,8 / 0,55
Waga ok. (kg)	11,9
Klasa izolacyjna	I.
Wymiary produktu (cm)	22 x 46,5 x 34

Pobór mocy gdy sprzęt jest wyłączony wynosi < 0,50 W.
Maksymalny czas przejścia w tryb oszczędzania energii: 3 godziny
Poziom hałasu < 63 / < 78 dB(A) re 1pW, (podczas parzenia / mielenia).

Zmiana specyfikacji technicznych i akcesoriów w zależności od modelu produktu jest zastrzeżona przez producenta.

Ostrzeżenia i symbole stosowane na urządzeniu, opakowaniu lub w instrukcji

	HOUSEHOLD USE ONLY. DO NOT IMMERSE IN WATER OR OTHER LIQUIDS. PULL, OPEN.
	Tylko do użytku domowego. Nie zanurzać w wodzie ani innych płynach. Pociągnąć, otworzyć.
	TO AVOID DANGER OF SUFFOCATION, KEEP THIS PLASTIC BAG AWAY FROM BABIES AND CHILDREN. DO NOT USE THIS BAG IN CRIBS, BEDS, CARRIAGES OR PLAYPENS. THIS BAG IS NOT A TOY.
	Niebezpieczeństwo uduszenia. Tego worka nie należy używać w kołyskach, łóżeczkach, wózkach lub kojcach dziecięcych. Torebkę z PE położyć w miejscu będącym poza zasięgiem dzieci. Torebka nie służy do zabawy!
	Nie wolno go wyrzucać wraz z odpadami komunalnymi
	Ostrzeżenie
	Zapoznaj się z instrukcją obsługi
	Grinder Adjustment - Regulacja młynka
	OSTRZEŻENIE: GORĄCA POWIERZCHNIA. Ryzyko poparzenia w wyniku kontaktu z metalowymi częściami. Zachować ostrożność podczas obsługi urządzenia!

DE – Kaffeevollautomat

eta 2173

Ristello Tocco

BEDIENUNGSANLEITUNG

Sehr geehrter Kunde, wir danken Ihnen für den Kauf unseres Produkts. Bitte lesen Sie vor Inbetriebnahme dieses Geräts sehr aufmerksam die Bedienungsanleitung und bewahren Sie diese Anleitung gemeinsam mit dem Kassenbeleg und nach Möglichkeit auch mit der Verpackung gut auf.

I. SICHERHEITSHINWEISE

ALLGEMEINE BESTIMMUNGEN:

- Lesen Sie sich vor der ersten Inbetriebnahme sorgfältig die Betriebsanleitung durch, sehen Sie sich die Abbildungen an und heben Sie die Anleitung während der gesamten Lebensdauer des Produkts auf. Betrachten Sie die Instruktionen in der Anleitung als Bestandteil des Geräts und geben Sie sie jedem weiteren Benutzer des Geräts weiter.
- Dieses Gerät dürfen keine Kinder benutzen. Halten Sie das Gerät und seine Anschlussleitung außerhalb der Reichweite von Kindern.
- Dieses Gerät kann von Menschen mit verminderten körperlichen, sensorischen oder geistigen Fähigkeiten oder mit Mangel an Erfahrung und Wissen bedient werden, sofern sie während der Gerätebenutzung beaufsichtigt werden oder unterwiesen wurden, wie das Gerät in einer sicheren Weise zu nutzen ist und wenn sie die möglichen Gefahren verstehen.
- Kinder dürfen mit dem Gerät nicht spielen.
- Vor dem Austausch des Zubehörs oder der verfügbaren Teile, die sich bei der Nutzung bewegen, der Montage und der Demontage, dem Auffüllen des Wasserbehälters, dem Ausschütten des Kaffeesatzes, der Reinigung oder Wartung, dem Versetzen oder nach Beendigung der Arbeit schalten Sie das Gerät aus und trennen es vom Stromnetz durch das Ziehen des Steckers der Anschlussleitung aus der Steckdose!
- Vor dem Entfernen von Zubehör und der Wartung lassen Sie das Gerät und alle seine Teile zuerst abkühlen.
- **Weder das Gerät noch sein Kabel tauchen Sie ins Wasser (nicht einmal teilweise).**
- **ACHTUNG**: Das Gerät ist nicht für eine Benutzung bzw. Steuerung mittels eines externen Zeitschalters, einer Fernbedienung oder irgendeines anderen Bauteils bestimmt, der das Gerät automatisch ein- und ausschaltet, weil die Gefahr einer Brandentstehung existiert, wenn das Gerät abgedeckt oder falsch zum Zeitpunkt der Inbetriebnahme platziert wäre.
- **HINWEISE** – Einige Teile dieses Geräts können sehr heiß werden und Verbrennungen verursachen. Das Gerät erzeugt während des Betriebs heißes Wasser, Milch und heißen Dampf unter Druck.

Die Oberfläche des Heizelements weist nach der Benutzung Restwärme auf. Besondere Aufmerksamkeit ist der Anwesenheit von Kindern und Menschen mit Behinderungen zu widmen.

- Tauchen Sie das Gerät, das Kabel oder den Stecker niemals in Wasser (auch nicht teilweise). Vermeiden Sie generell, dass die genannten Teile mit Wasser in Berührung kommen.
- Die Kaffeemaschine darf während des Gebrauchs nicht in einem Schrank aufgestellt werden.
- **VORSICHT, HEISSER DAMPF** – Bei der Verwendung des Milchbehälters ist erhöhte Vorsicht geboten. Berühren Sie die metallische Milchdüse nicht, bevor sie vollständig abgekühlt ist.
- Die Brüheinheit wird während der Kaffeevorbereitung heiß. Die Brüheinheit der Kaffeemaschine nehmen Sie niemals während der Verwendung sowie nicht einmal kurz danach ab.
- Reinigen Sie den Milchbehälter aus hygienischen Gründen, indem Sie ihn nach jedem Gebrauch ausspülen. Entfernen und zerlegen Sie nach dem Abkühlen den Milchbehälter und führen Sie dann eine vollständige Wartung aller Teile durch.
- Falls das Gerät arbeitet, verhindern Sie den Kontakt mit Haustieren, Pflanzen und Insekten.
- **Stecken Sie den Stecker der Anschlussleitung nicht in die el. Steckdose und ziehen Sie ihn aus der Steckdose nicht mit nassen Händen oder durch Ziehen der Anschlussleitung!**
- Beim Gebrauch gehen Sie so vor, dass es zu keiner Verletzung kommt (z. B. mit kochendem Wasser, Dampf).
- Bewegen Sie das Gerät nicht, falls im Behälter noch Wasser ist!
- Lassen Sie das ans Stromnetz angeschlossene Gerät nicht ohne Kontrolle während der ganzen Zeit der Kaffee-Zubereitung!
- Verwenden Sie das Gerät nur dann, falls alle seine Komponenten (mit Ausnahme von der Abtropfschale **I**) ordnungsgemäß befestigt sind (Brüheinheit **F**, Kaffeesatzbehälter **H** etc.).
- Reinigen Sie das Gerät uns sein Zubehör regelmäßig! Gehen Sie laut Kap. **IV. WARTUNG**. Die Schale für Restwasser **G**, die Abtropfschale **I** sowie den Kaffeesatzbehälter **H** leeren Sie regelmäßig aus!
- Tragen Sie das Gerät nur durch Greifen am Außenmantel.
- Lassen Sie um das Gerät herum einen freien Raum von wenigstens 15 cm zur ordnungsgemäßen Luftzirkulation.
- Die Abtropfschale **I** und der Deckel der Brüheinheit **A15** enthalten eingebaute Magnete. Sollte sich einer davon lösen, bewahren Sie diese außerhalb der Reichweite von Kindern und unmündigen Personen auf. Sollte es zum Schlucken oder Einatmen dieser Magnete kommen, suchen Sie sofort die ärztliche Hilfe auf.
- Karten mit dem magnetischen Streifen, magnetische Speichermedien und andere Geräte, die von einem magnetischen Feld beeinflusst werden könnten, halten Sie in einer sicheren Entfernung vom Gerät (vor allem von den Komponenten **I** und **A15**).
- Wurde das Gerät bei Temperaturen unter 0 °C transportiert oder gelagert, lassen Sie es vor der Inbetriebnahme mindestens 3 Stunden bei Raumtemperatur stehen.
- Setzen Sie das Gerät nicht einer niedrigen Temperatur von unter 4 °C aus, das Einfrieren des Restwassers in inneren der Komponenten könnte zur Beschädigung des Gerätes führen.
- Legen Sie auf das Gerät (vor allem auf seinen oberen Teil) keine Gegenstände und Tassen.
- Dieses Gerät, inklusive seines Zubehörs verwenden Sie nur entsprechend seiner Zweckbestimmung wie in dieser Bedienungsanleitung beschrieben. Verwenden Sie das Gerät nie für einen anderen Zweck.
- Eventuelle Texte in einer Fremdsprache und Abbildungen an Verpackungen oder dem Produkt sind am Ende dieser Anleitung übersetzt und erklärt.
- **WARNUNG**: Bei einer unsachgemäßen Verwendung des Gerätes, die nicht im Einklang mit der Bedienungsanleitung steht, droht Verletzungsgefahr.

- Der Hersteller haftet nicht für Schäden, die durch die unrichtige Verwendung des Gerätes verursacht wurden (z. B. Verbrennung, Verbrühung, Brand).

VERWENDUNG:

- Verwenden Sie stets nur kaltes (lauwarmes) sauberes Trinkwasser! Verwenden Sie niemals heißes Wasser oder andere Flüssigkeiten – diese könnten das Gerät beschädigen.
- Das Gerät ist nur für die Verwendung in Haushalten und für ähnliche Zwecke bestimmt (in Geschäften, Büros und ähnlichen Arbeitsplätzen, für Gäste in Hotels, Motels und anderen Unterbringungseinrichtungen und auch in der Landwirtschaft)! Er ist nicht für die gewerbliche Nutzung bestimmt!
- Geben Sie niemals warmes oder heißes Milch in den Milchbehälter. Verwenden Sie idealerweise gekühlte Milch direkt aus dem Kühlschrank.
- Falls Sie das Gerät längere Zeit nicht nutzen, lassen Sie im Behälter kein Wasser! Falls Ihre Frequenz der Kaffeezubereitung niedrig ist, wechseln Sie regelmäßig das Wasser aus, damit es immer frisch ist (am besten jeden Tag).
- Verwenden Sie die Mühle ausschließlich zum Mahlen von Kaffeebohnen. Verwenden Sie es weder zum Mahlen von karamellisiertem Bohnenkaffee oder Kaffeebohnen in Zucker, nicht verarbeiteten Kaffeebohnen (grün, nichtgerösteter Bohnenkaffee), noch zum wiederholten Mahlen von gemahlenem Kaffee.
- **Einstellung des Mahlgrads führen Sie nur dann aus, wenn die Mühle aktiv ist.**
- Die Heißwasserfunktion nutzen Sie maximal für eine Füllung des Wasserbehälters.
- Führen Sie die regelmäßige Entkalkung des Gerätes durch! Spätestens zum Zeitpunkt, wenn das Kontrolllicht für die Entkalkung aufleuchtet.
- Schließen Sie den Behälter für Bohnenkaffee sorgfältig nach dem Auffüllen und der Einstellung des Mahlgrades! Achten Sie darauf, dass keine Fremdkörper oder Haare hineingelangen.
- Benutzen Sie das Gerät nur in der Arbeitsposition auf ebenen und stabilen Plätzen, wo kein Umstürzen droht, und in einer genügenden Entfernung von Heizquellen (z. B. Herd, Kocher, Ofen, Grill), brennbaren Gegenständen (z. B. Gardinen, Vorhänge etc.) und feuchten Oberflächen (z. B. Spülbecken, Waschbecken etc.).
- Stellen Sie das Gerät nicht in der Nähe von Gegenständen oder unter Gegenstände ab, die mit dem Dampf beschädigt werden können, zum Beispiel Wände, Küchenschränke, Geschirrschränke, Bilder, Gardinen. Der entweichende Dampf könnte sie beschädigen.
- Verwenden Sie das Gerät nicht in der Umgebung, die mit explosionsfähigen oder entzündlichen Dämpfen gesättigt ist.
- Vor dem Einschalten des Gerätes vergewissern Sie sich, dass der Wasserspiegel im Behälter zwischen **MIN** und **MAX** ist.

ANSCHLUSSKABEL:

- Falls die Anschlussleitung des Gerätes beschädigt ist, muss sie durch den Hersteller, dessen Servicetechniker oder eine ähnlich qualifizierte Person ersetzt werden, damit die Entstehung der gefährlichen Situation verhindert wird.
- Verwenden Sie das Gerät nie, wenn das Anschlusskabel oder der Stecker beschädigt ist, oder falls das Gerät nicht richtig arbeitet, auf den Boden oder ins Wasser gefallen ist. In solchen Fällen bringen Sie das Gerät in eine Fachwerkstatt zur Prüfung der Sicherheit und der richtigen Funktion.
- Kontrollieren Sie regelmäßig den Zustand der Anschlussleitung des Geräts.
- Das Anschlusskabel darf nicht mit scharfen oder heißen Gegenständen oder offenem Feuer beschädigt werden.

- Legen Sie das Kabel nie auf heißen Flächen ab und lassen Sie es nicht über den Tischrand oder den Rand der Arbeitsplatte hängen. Beim Berühren oder Ziehen des Kabels durch Kinder kann es zum Umstürzen oder Herunterziehen des Gerätes und anschließend zu einer schweren Verletzung kommen!
- Beim benutzen eines Verlängerungskabels ist es notwendig, dass Dieses nicht beschädigt ist und den geltenden Normen entspricht.

II. BESCHREIBUNG DES GERÄTS (ABB. 1)

A – Gerätegehäuse
A1 – Hauptschalter EIN/AUS
A2 – Höhenverstellbarer Auslauf
A3 – Herausnehmbarer Milchaufschäumer / Getränkeauslauf
A4 – Anschlussöffnung für Schlauch
A5 – Klappbare Gummiabdeckung der Öffnung
A6 – Abdeckung
A7 – Mahlgradeinsteller
A8 – Bohnenbehälter (450 g)
A9 – Deckel des Bohnenbehälters
A10 – Dichtung des Bohnenbehälters
A11 – Kaffeemühle
A12 – Deckel für gemahlenen Kaffee
A13 – Einfüllschacht für gemahlenen Kaffee
A14 – Verriegelungstaste des Deckels
A15 – Abdeckung der Brühgruppe

B – Bedienfeld
B1 – Taste Espresso
B2 – Taste Coffee Lungo
B3 – Taste Americano
B4 – Taste Cappuccino
B5 – Taste Latte Macchiato
B6 – Taste Milchschaum
B7 – Taste Heißwasser
B8 – Taste Entkalken
B9 – Taste Reinigung
B10 – Symbol Reinigung des Milchsystems
B11 – Symbol Reinigung des Kaffeevollautomaten
B12 – Taste Kaltgetränk
B13 – Taste Tassen-/Kaffeemenge
B14 – Symbol Tassen-/Kaffeemenge
B15 – Taste Kaffee-Einstellung
B16 – Symbol für Kaffeestärke
B17 – Symbol Verwendung von gemahlenem Kaffee
B18 – Taste Milchschaummenge
B19 – Taste Stärkerer Kaffee (2 Tassen)
B20 – Symbol:
– Gerät kühlt ab (weiße Farbe)
– Gerät heizt auf (rote Farbe)
B21 – Symbol Wassermangel
B22 – Symbol Kaffeesatzbehälter leeren
B23 – Warnsymbol (Fehler)
B24 – Symbol Wasserfilter wechseln
B25 – Symbol Kaffeebohnen fehlen

C – Wassertank (1800 ml)
C1 – Tankdeckel

D – Milchbehälter (550 ml)
D1 – Deckel
D2 – Anschlussöffnung
D3 – Ansaugrohr mit Schlauch

E – Netzkabel

F – Brühgruppe
F1 – Verriegelungstaste der Brühgruppe

G – Abtropfschale
G1 – Anzeige „Schale voll“

H – Kaffeesatzbehälter

I – Abdeckung der Tropfschale
I1 – Abtropfgitter

J – Reinigungsbürste

K – Messlöffel (für gemahlenen Kaffee)

L – Wasserhärtetester

M – Filter

N – Reinigungstuch

III. VORBEREITUNG ZUM GEBRAUCH

Vor dem ersten Gebrauch entfernen Sie vom Gerät und dessen Zubehör das gesamte Verpackungs- und Schutzmaterial, inklusive der Schutzfolien. Waschen Sie die Wasserbehälter **C** und **D** mit warmem Wasser und einem geeigneten Reinigungsmittel und spülen Sie diese mit klarem Wasser ab und lassen Sie sie trocknen.

A) INSTALLATION UND EINSTELLUNG

1) Wassertank füllen

Stellen Sie die Kaffeemaschine auf eine ebene und stabile Oberfläche in der Nähe einer Steckdose. Der Mindestabstand zu allen Wänden muss 15 cm sein. Stellen Sie sicher, dass die Lüftungsöffnungen nicht abgedeckt oder blockiert sind.

2) Befüllen mit Wasser (Abb. 2, 3)

Nehmen Sie den Wassertank **C** heraus und entfernen Sie den Deckel **C1**. Füllen Sie den Tank mit sauberem Trinkwasser, vorzugsweise mit Wasser in Raumtemperatur. Setzen Sie anschließend den Deckel wieder auf und setzen Sie den Tank korrekt ein. Warten Sie ca. 10 Sekunden, bis keine Luftblasen mehr austreten (der Wasserstand muss sich zwischen den Markierungen MIN und MAX befinden). Befüllen Sie den Wassertank nicht, wenn er sich im Gerät befindet!

Hinweis

- Wenn Sie den Wassertank zum ersten Mal verwenden, spülen Sie ihn zuvor aus.
- Achten Sie beim Einschieben des Tanks darauf, dass er korrekt auf dem Einlassstutzen des Kaffeevollautomaten sitzt. Wird der Tank nicht vollständig eingeschoben (z. B. nur zur Hälfte), kann es zu einer fehlerhaften Wasseransaugung kommen und das Gerät funktioniert nicht ordnungsgemäß.

3) Befüllen mit Milch

Füllen Sie den Milchbehälter **D** mit Milch (**MAX**-Markierung nicht überschreiten). Schließen Sie anschließend den Milchbehälter **D** mithilfe des Schlauchs **D3** an den Kaffeevollautomaten an (Abb. 12, 13).

Hinweise

- Wenn Sie den Milchbehälter zum ersten Mal verwenden, spülen Sie ihn zunächst aus.
- Für besten Geschmack und optimale Getränkequalität verwenden Sie ausschließlich gekühlte, frische Vollmilch.
- Alternativ können auch pflanzliche Milchsorten (Soja-, Mandelmilch usw.) mit der Kennzeichnung „Barista“ verwendet werden.
- Wurde nicht die gesamte Milch verbraucht, füllen Sie diese in ein geeignetes Gefäß um und bewahren Sie sie im Kühlschrank auf.
- Reinigen Sie den Milchbehälter anschließend gründlich gemäß den Anweisungen im Kapitel „Reinigung und Wartung“.

4) Entnehmen von Betriebsteilen

Beim Entnehmen von Teilen, die während der Benutzung des Kaffeevollautomaten häufig verwendet werden (z. B. beim Entleeren des Kaffeesatzbehälters, Ausgießen des Restwassers, bei Wartungsarbeiten usw.), gehen Sie gemäß den Abbildungen vor. Setzen Sie die Teile in umgekehrter Reihenfolge wieder ein. Schließen Sie das Netzkabel **E** an eine Steckdose an.

5) Nachfüllen von Kaffeebohnen (Abb. 4)

Nehmen Sie den Deckel des Bohnenbehälters **A9** ab und füllen Sie den Behälter **A8** mit frischen Kaffeebohnen bis zur MAX-450 g. Schließen Sie den Behälter anschließend wieder mit dem Deckel. Achten Sie darauf, dass der Deckel stets korrekt eingesetzt ist. Die richtige Position schützt vor Feuchtigkeit und unter anderem auch vor Aromaverlust der Kaffeebohnen. Füllen Sie idealerweise nur die Menge an Bohnen ein, die für etwa einen Tag benötigt wird.

Warnhinweis

- Geben Sie keine Zusatzstoffe, Aromen oder mit Karamell, Zucker oder Öl behandelte Kaffeebohnen in den Bohnenbehälter.
- Füllen Sie keinen gemahlenen Kaffee in den Bohnenbehälter **A8**.
- Gießen Sie keine Flüssigkeiten und keinen gemahlenen Kaffee in den Bohnenbehälter.

6) Mahlgrad Einstellung (Abb. 5)

Mit dem Mahlgrad-Regler **A7** ist es möglich, die Grobheit der gemahlenen Kaffeebohnen einzustellen. Die Werkseinstellung liegt bei Stufe 3. Drehen Sie den Regler auf die gewünschte Grobheitsstufe. Es gibt 7 Mahlgradstufen (7 = feines Mahlen, 1 = grobes Mahlen). Wenn Sie wollen, dass der Kaffee schneller fließt, z. B. weil er viel zu aromatisch ist, stellen Sie eine gröbere Körnung der Bohnen beim Mahlen ein. Im Gegenzug, wenn Sie wollen, dass das Wasser langsamer fließt (und damit mehr Aroma und einen stärkeren Geschmack gewinnt), stellen Sie eine feinere Stufe ein. Beim Einstellen des feineren Mahl Grades kann jedoch der Kaffee sehr langsam ausströmen. Die Ergebnis zeigt sich ungefähr erst bei der dritten Kaffeetasse nach der Einstellung.

Hinweis

Die Mahlgrad - Einstellung führen Sie ausschließlich beim Betrieb der Kaffeemühle (also im Prozess des Mahlens) durch.

7) Wasserfilter

Die Verwendung des Wasserfilters verhindert die Bildung von Kalkablagerungen, reduziert Verunreinigungen im Wasser und verbessert den Geschmack des zubereiteten Kaffees.

- Tauschen Sie den Wasserfilter spätestens nach 2 Monaten oder früher aus.
- Beachten Sie die Symbole auf dem Bedienfeld (falls Sie durch eine Kontrollleuchte auf dem Display darauf hingewiesen werden).
- Aus hygienischen Gründen wird empfohlen, den Filter regelmäßig zu wechseln.

Hinweis

Kalkablagerungen können das Gerät schwer beschädigen.

8) Vorbereitung und Einsetzen des Wasserfilters (Abb. 6, 7)

Das Gerät kann auch ohne Wasserfilter verwendet werden. Vor der Aktivierung des Wasserfilters muss dieser zunächst vorbereitet werden.

1. Schütteln Sie den Wasserfilter etwa 5 Sekunden lang.
2. Nehmen Sie den Wasserfilter aus der Verpackung und stellen Sie die Datumsanzeige auf die nächsten 2 Monate ein, damit Sie wissen, wann der Filter zu wechseln ist.
3. Legen Sie den Filter in einen Behälter mit Wasser und lassen Sie ihn ca. 5 Sekunden vollständig eintauchen, damit er sich vollsaugen kann.
4. Schütteln Sie den Wasserfilter etwa 10 Sekunden lang, bis keine Luftblasen mehr austreten.
5. Setzen Sie den Filter anschließend in die Öffnung des Wassertanks ein und drücken Sie ihn leicht nach unten, bis er fest sitzt.
6. Füllen Sie den Wassertank mit frischem, kaltem Wasser und setzen Sie ihn wieder in das Gerät ein.

Hinweis

Der Filter ist ausschließlich für die Verwendung mit Trinkwasser bestimmt. Verwenden Sie ihn nicht nach Ablauf der empfohlenen Nutzungsdauer oder wenn er sichtbar verschmutzt oder beschädigt ist.

9) Kontrolle der Wasserhärte

Die korrekte Einstellung der Wasserhärte ist wichtig, damit das Gerät genau bestimmen kann, wann das Entkalkungsprogramm gestartet werden muss.

- Verwenden Sie kaltes, frisches, stilles Trinkwasser.
- Die örtliche Wasserhärte können Sie bei Ihrem Wasserversorger erfragen oder mithilfe des mitgelieferten Teststreifens ermitteln.

10) Vorgehensweise zur Messung der Wasserhärte (Abb. 8, 9)

1. Tauchen Sie den Teststreifen für 2 Sekunden in ein Glas mit Wasser.
2. Nehmen Sie ihn heraus und lassen Sie ihn 10 Sekunden trocknen.
3. Vergleichen Sie die Verfärbung des Teststreifens mit der beiliegenden Farbskala, ermitteln Sie den Härtegrad des Wassers und stellen Sie die entsprechende Stufe am Bedienfeld ein.

11) Ersteinstellung

Nach dem ersten Einschalten des Geräts leuchtet das Bedienfeld auf und der grundlegende Konfigurationsmodus wird gestartet.

1. Drücken Sie die Taste **A1** (Ein/Aus). Die Kontrollleuchten der Funktionen [Cappuccino], [Milk Foam], [Cold Brew] sowie weitere Getränkesymbole leuchten auf. Die Symbole leuchten mit 50 % Intensität, was bedeutet, dass das Gerät für die Einstellung bereit ist. Falls der Kaffeevollautomat nicht im Ersteinstellungsmodus startet, halten Sie die Tasten **B4** [Cappuccino] und **B6** [Milk Foam] gleichzeitig für 3 Sekunden gedrückt.
2. Zum Einstellen der Parameter drücken Sie wiederholt das entsprechende Symbol, bis die gewünschte Einstellung auf dem Bedienfeld angezeigt wird. Siehe Kapitel „Einstellung der Kaffeetemperatur“, „Einstellung der Wasserhärte“ und „Einstellung der Heißwassertemperatur“ usw. Detaillierte Anweisungen finden Sie in den folgenden Kapiteln.

3. Zum Speichern der Einstellungen drücken Sie gleichzeitig die Symbole [Cappuccino] und [Milk Foam] für 3 Sekunden. Das Gerät speichert die Einstellungen und startet einen Spülzyklus.

Hinweis

Erfolgt innerhalb von 30 Sekunden keine Benutzereingabe, speichert das Gerät automatisch die aktuellen Einstellungen und kehrt zum Hauptmenü zurück.

12) Einstellung der Kaffeetemperatur

Drücken Sie die Taste [ ] wiederholt, bis die gewünschte Kaffeetemperatur auf dem Bedienfeld angezeigt wird. Verfügbare Temperaturstufen:

LED	Temperatur	LED	Temperatur	LED	Temperatur
	Normal		**Hoch**		**Maximal**

13) Einstellung der Wasserhärte

1. Bestimmen Sie die Wasserhärte anhand der Verfärbung des Teststreifens (siehe Kapitel „Kontrolle der Wasserhärte“).
2. Drücken Sie die Taste [ ]wiederholt, bis die gewünschte Härtestufe auf dem Bedienfeld angezeigt wird.

Die Tabelle zeigt die Zuordnung der Stufen zu den einzelnen Wasserhärtegraden:
1 (weich) bis 5 (sehr hart)

LED	Úroveň	°dH
	1	< 3
	2	≥ 4
	3	≥ 7
	4	≥ 14
	5 (Werkseinstellung)	≥ 21

14) Einstellung der Heißwassertemperatur

Drücken Sie die Taste [ ] wiederholt, bis die gewünschte Temperatur für die Heißwasserausgabe angezeigt wird. Empfehlung: Verwenden Sie die Stufen „Hoch“ oder „Maximal“ ausschließlich zur Zubereitung von Tee oder Instantgetränken.
Verfügbare Temperaturstufen:

LED	Temperatur	LED	Temperatur	LED	Temperatur
	Normal		**Hoch**		**Maximal**

15) Einstellung des Standardmodus nach dem Einschalten des Kaffeevollautomaten

LED	Zubereitung heißer Getränke	LED	Zubereitung kalter Getränke
*Red light	**Heißes Getränk (Extraktion)**	*White light	**Kaltes Getränk (Extraktion)**

16) Einstellung der Filtererinnerung

Jeder neue Wasserfilter muss zunächst aktiviert werden. Wenn Sie keinen Wasserfilter verwenden, müssen Sie die Filtererinnerung nicht aktivieren.

- Das Symbol [ ] leuchtet mit 50 % Intensität.

Zum Aktivieren der Filtererinnerung drücken Sie [ ],

- Das Symbol [ ] leuchtet mit 100 % Helligkeit.
- Nach Abschluss des Aktivierungsprozesses erlischt die Kontrollleuchte [ ].

SPEICHERN DER EINSTELLUNGEN

Bestätigen Sie abschließend die Einstellungen durch gleichzeitiges Drücken der Tasten [Cappuccino] und [Milk Foam] für 3 Sekunden. Das Gerät speichert die neuen Einstellungen und wechselt automatisch in die Aufheiz- und Spülphase. Nach Abschluss des Spülvorgangs ist das Gerät betriebsbereit.

17) Betriebshinweise

- Aus technischen Gründen kann während des Betriebs Dampf austreten – dies ist ein normaler Vorgang.
- Während des Betriebs kann sich an den Lüftungsöffnungen oder am Deckel des Geräts Kondenswasser (Wassertropfen) bilden. Dies stellt keinen Defekt und keinen Reklamationsgrund dar.
- Wenn das Gerät längere Zeit außer Betrieb war oder nach einem Reinigungs- bzw. Entkalkungsprogramm, kann das erste zubereitete Getränk ein schwächeres Aroma aufweisen. Dieses Getränk wird nicht zum Verzehr empfohlen.

18) Einschalten des Geräts

- Zum Einschalten des Geräts drücken Sie die Taste **A1** [On/Off].
- Das Gerät beginnt mit dem Aufheizen und führt automatisch einen Spülzyklus durch.
- Sobald alle Getränkesymbole aufleuchten, ist das Gerät betriebsbereit.

19) Ausschalten des Geräts

- Zum Ausschalten des Geräts drücken Sie die Taste **A1** [On/Off].
- Das Gerät führt einen automatischen Spülzyklus durch und schaltet sich anschließend aus.
- Das Gerät spült sich automatisch und schaltet sich 30 Minuten nach der Zubereitung des letzten Getränks ab. Die Abschaltzeit können Sie nach Ihren Anforderungen einstellen, siehe Absatz 33.

20) Einstellung des Mahlgrads (Abb. 5)

- Der Mahlgrad kann in Halbschritten von 1 (grober Mahlgrad) bis 7 (feiner Mahlgrad) eingestellt werden.
- Für einen feineren Mahlgrad drehen Sie den Einstellregler **A7** nach links.
- Für einen gröberen Mahlgrad drehen Sie den Einstellregler **A7** nach rechts.

Warnhinweis

Stellen Sie den Mahlgrad nur bei laufendem Mahlwerk ein, um Beschädigungen zu vermeiden.

21) Einstellung der Wassermenge

- Drücken Sie die Taste [ ] wiederholt, bis die gewünschte Füllmenge auf dem Bedienfeld angezeigt wird. Verfügbare Füllmengen:

LED	Menge	LED	Menge	LED	Menge
	Klein		**Mittel**		**Groß**

22) Einstellung der Kaffeestärke

- Drücken Sie [ ] wiederholt, bis die gewünschte Kaffeestärke auf dem Bedienfeld angezeigt wird. Verfügbare Kaffeestärken:

LED	Intensität	LED	Intensität	LED	Intensität
	Mild		**Mittel**		**Stark**

23) Einstellung der Milchschaummenge

- Drücken Sie die Taste [ ] wiederholt, bis die gewünschte Milchschaummenge auf dem Bedienfeld angezeigt wird. Verfügbare Milchschaummengen:

LED	Intensität	LED	Intensität	LED	Intensität
	Weniger		**Normal**		**Maximum**

24) Getränkezubereitung

Hinweis

- Einige Getränke werden in zwei Schritten zubereitet (z. B. zuerst Milch und danach Kaffee).
- Für eine optimale Zubereitung und einen besseren Kaffeegeschmack empfiehlt es sich, Ihre Tasse zunächst vorzuwärmen, indem Sie sie mit heißem Wasser füllen (z. B. mit der Taste **B7**). Gießen Sie das Wasser nach dem Erwärmen der Tasse aus.
- Wenn Sie die Getränkezubereitung vorzeitig abbrechen möchten, drücken Sie das Symbol des gewählten Getränks erneut.
- Der Kaffeeauslauf lässt sich an unterschiedliche Tassengrößen anpassen. Bei einer kleinen Espressotasse schieben Sie den Auslauf nach unten. Bei einer größeren Tasse schieben Sie den Auslauf nach oben.

25) Zubereitung eines Kaffeegetränks aus Kaffeebohnen

1. Stellen Sie ein Glas oder eine Tasse unter den Auslauf **A2**.
2. Stellen Sie die Füllmenge ein (siehe Kapitel „Einstellung der Wassermenge“).
3. Stellen Sie die Kaffeestärke ein (siehe Kapitel „Einstellung der Kaffeestärke“).
4. Drücken Sie zum Starten der Zubereitung das Symbol/die Taste (z. B. **B1–B5**) des gewünschten Kaffeegetränks.

- Nach Abschluss wird das Getränk automatisch zubereitet und in die Tasse ausgegeben.

26) Zubereitung eines Kaffeegetränks aus gemahlenem Kaffee (Abb. 9, 10)

1. Schalten Sie das Gerät ein (siehe Kapitel „Einschalten des Geräts“).
2. Stellen Sie eine Tasse oder ein Glas unter den Auslauf **A2**.
3. Öffnen Sie die Abdeckung **A6** für gemahlenen Kaffee.
4. Geben Sie maximal einen Messlöffel gemahlenen Kaffee in die Öffnung. Verwenden Sie nicht mehr – eine zu große Menge kann zu Verstopfungen führen.
5. Schließen Sie die Abdeckung.
6. Drücken Sie die Taste [ ] wiederholt, bis das Symbol [ ] am Display aufleuchtet.
7. Wenn ein Getränk mit Milch gewählt ist, können Sie anschließend auch die Milchschaummenge anpassen (siehe Kapitel „Einstellung der Milchschaummenge“).
8. Drücken Sie das Symbol des gewünschten Getränks (z. B. **B1–B5**) – das Gerät startet die Zubereitung.

- Nach Abschluss wird das Getränk automatisch zubereitet und in die Tasse ausgegeben.

27) Zubereitung von Milchgetränken

Das Gerät ist mit einem integrierten Ausgabesystem ausgestattet, das die Zubereitung von Kaffeespezialitäten mit Milch und Milchschaum ermöglicht. Dank dieser Funktion können Sie Getränke wie Cappuccino, Latte Macchiato oder Flat White ganz einfach per Tastendruck zubereiten.

28) Zubereitung eines Kaffeegetränks mit Milch

1. Schließen Sie den Milchschlauch **D3** an.
2. Stecken Sie das andere Ende des Milchschlauchs in die Öffnung **D2** des Deckels eines gefüllten Milchbehälters oder direkt in den Milchkarton.
3. Stellen Sie eine Tasse oder ein Glas unter den Auslauf **A2**.
4. Stellen Sie die Füllmenge ein (siehe Kapitel „Einstellung der Füllmenge“).
5. Stellen Sie die Kaffeestärke ein (siehe Kapitel „Einstellung der Kaffeestärke“).
6. Stellen Sie die Milchschaummenge ein (siehe Kapitel „Einstellung der Milchschaummenge“).
7. Drücken Sie zum Starten der Zubereitung das Symbol des gewünschten Milchkaffeegetränks (z. B. **B4, B5, B6**).

- Das Milchkaffeegetränk wird zubereitet und ausgegeben.
- Die Reinigungsanzeige [Clean] leuchtet auf und die Kontrollleuchte [ ] blinkt. Siehe Kapitel „Verwendung des Reinigungsprogramms für das Milchsystem“.

29) Zubereitung von Milchschaum

1. Schließen Sie den Milchschlauch **D3** an.
2. Stecken Sie das andere Ende des Milchschlauchs in die Öffnung **D2** des Deckels eines gefüllten Milchbehälters oder direkt in den Milchkarton.
3. Stellen Sie ein Glas oder eine Tasse unter den Auslauf **A2**.
4. Stellen Sie die Milchschaummenge ein (siehe Kapitel „Einstellung der Milchschaummenge“).
5. Drücken Sie zum Starten der Zubereitung [Milk Foam].

- Der Milchschaum wird zubereitet und ausgegeben.
- Die Reinigungsanzeige [Clean] leuchtet auf und die Kontrollleuchte [ ] blinkt. Siehe Kapitel „Verwendung des Reinigungsprogramms für das Milchsystem“.

30) Heißwasserzubereitung

1. Stellen Sie ein Glas oder eine Tasse unter den Auslauf **A2**.
2. Stellen Sie die Füllmenge ein (siehe Kapitel „Einstellung der Füllmenge“).
3. Drücken Sie zum Starten die Taste **B7** [Hot Water] (Heißwasser).

- Heißwasser wird zubereitet und automatisch ausgegeben.

31) Zubereitung von 2 Tassen

Diese Funktion ist nicht verfügbar für Getränke vom Typ [Americano], für [Hot Water] sowie für Getränke, die aus gemahlenem Kaffee zubereitet werden.

1. Stellen Sie 2 Gläser oder Tassen unter den Auslauf.
2. Drücken Sie die Taste B19 für die Zubereitung von 2 Tassen [x 2] .
3. Stellen Sie die Füllmenge ein (siehe Kapitel „Einstellung der Füllmenge“).
4. Stellen Sie die Kaffeestärke ein (siehe Kapitel „Einstellung der Kaffeestärke“).
5. Drücken Sie zum Starten das Symbol des Getränks, das für die Zubereitung von 2 Tassen geeignet ist.
6. Die Zubereitung erfolgt in zwei Schritten – warten Sie, bis sie vollständig abgeschlossen ist.

- Die 2 Tassen werden zubereitet und ausgegeben.

32) Zubereitung eines kalten Getränks

Die Cold-Brew (Kaltbrühen) unterscheidet sich von der traditionellen Espressozubereitung. Nach dem Start muss eine gewisse Zeit gewartet werden, bevor der Prozess beginnt.

1. Stellen Sie ein Glas oder eine Tasse unter den Auslauf **A2**.

- Geben Sie die gewünschte Menge Eis in das Glas.

2. Stellen Sie die Füllmenge ein (siehe Kapitel „Einstellung der Füllmenge“).
3. Stellen Sie die Kaffeestärke ein (siehe Kapitel „Einstellung der Kaffeestärke“).
4. Drücken Sie die Taste **B12** [Cold Brew]. Die Tasten [Cold Brew], [Espresso], [Coffee] und [Americano] leuchten auf.
5. Drücken Sie zum Starten das Symbol des Kaffeegetränks Ihrer Wahl.

- Das Gerät startet eine interne Kaltspülung, um die Getränketemperatur nach der vorherigen Zubereitung heißer Getränke zu optimieren.
- Das Symbol [White light] leuchtet weiß.
- Das Kaffeegetränk wird zubereitet und ausgegeben.
- Wenn Sie nach der Zubereitung kalter Getränke heiße Getränke zubereiten, heizt das Gerät automatisch auf eine höhere Temperatur auf, um die geeignete Temperatur für heiße Getränke zu erreichen.
- Während des Aufheizens leuchtet das Symbol [Red light] rot.
- Wenn sich das Gerät im Cold-Brew-Modus befindet, leuchtet die Kontrollleuchte [Cold Brew] mit 100 % Helligkeit, und die Symbole [Espresso], [Coffee] und [Americano] leuchten ebenfalls.

- Durch erneutes Drücken der Taste **B12** [Cold Brew] schalten Sie das Gerät zurück in den Heißbrühmodus (Hot Brew) – in diesem Modus leuchtet [Cold Brew] nur mit 50 % Helligkeit und alle Getränkesymbole leuchten auf.

33) Einstellung der Dauer des Ein-/Aus-Modus

1. Halten Sie die Tasten [Espresso] und [Americano] gleichzeitig 3 Sekunden gedrückt. Die Tasten [Espresso], [Americano] und [ ] leuchten auf.
2. Drücken Sie die Taste [ ] wiederholt, bis die gewünschte Zeit bis zum Modus auf dem Bedienfeld angezeigt wird. Verfügbare Einstellungen für die Dauer des Ein-/Aus-Modus:

Zeit	15 min.	30 min. (Werkseinstellung)	1 Std.	2 Std.	3 Std.
Symbol					

3. Zum Speichern drücken Sie die Tasten [Espresso] und [Americano] gleichzeitig 3 Sekunden.
- Das Gerät speichert die Einstellung und kehrt zum Hauptmenü zurück.

IV. WARTUNG

Vor jeder Wartung trennen Sie die Kaffeemaschine durch das Ausziehen des Steckers der Anschlussleitung aus der el. Steckdose vom Stromnetz (mit Ausnahme von Funktionen, bei denen die Kaffeemaschine eingeschaltet werden muss)! Die Reinigung einzelner Komponenten führen Sie erst nach dem Abkühlen der Kaffeemaschine durch!
Oberfläche der Kaffeemaschine **A** Reinigen Sie sie mit einem weichen, feuchten Tuch **N** und etwas Spülmittel (Abb. 15). **Verwenden Sie keine scheuernden oder aggressiven Reinigungsmittel (z. B. scharfe Gegenstände, Schaber, Verdünner oder andere Lösungsmittel – auch keine reine Zitronensäure, keinen Essig und keine essighaltigen Mittel)!** Prüfen Sie stets auf dem Etikett des Reinigungsmittels, ob es für die Reinigung oder Entkalkung von Kaffeevollautomaten geeignet ist. Für die Teile **G, H, I** kann ein Geschirrspüler mit einer maximalen ProgrammtTemperatur von 60 °C verwendet werden.

WICHTIG
Um die Entstehung von Schimmel an Kaffeeresten zu vermeiden, kontrollieren Sie und reinigen Sie regelmäßig alle Komponenten, inkl. der Brüheinheit und ihrer Umgebung!

Reinigung der Abtropfschale und des Gitters (I, I1), (Abb. 14, 16)

Leeren Sie die Abtropfschale täglich oder bei Bedarf, insbesondere wenn Sie das Gerät häufig verwenden.

1. Nehmen Sie die Abtropfschale aus dem Gerät.
2. Entfernen Sie das Abtropfgitter und leeren Sie die Schale.
3. Spülen Sie beide Teile mit warmem Wasser, ggf. unter Verwendung eines milden Reinigungsmittels.
4. Trocknen Sie alles gründlich ab und setzen Sie die Teile wieder in das Gerät ein.

Hinweis

- Die Abtropfschale ist mit einer Füllstandsanzeige ausgestattet. Wenn sich zu viel Wasser in der Abtropfschale befindet, fährt der Indikator heraus und weist darauf hin, dass die Schale geleert werden muss.
- Wenn das Gerät über einen Schwimmer zur Anzeige einer vollen Abtropfschale verfügt, prüfen Sie, ob er sich frei bewegen kann und nicht verschmutzt ist.

Reinigung der Brühgruppe (F), (Abb. 17–21)

Neben dem automatischen Spülen muss die Brühgruppe einmal pro Woche entnommen und gereinigt werden.

1. OTrennen Sie das Gerät vom Stromnetz.
2. Entfernen Sie den Wassertank.
3. Öffnen Sie die Servicetür **A15** durch Drücken der Verriegelungstaste **A14**.
4. Drücken Sie den roten Verriegelungsmechanismus (d. h. Taste **F1** nach rechts), um die Brühgruppe zu entriegeln.
5. Entnehmen Sie die Brühgruppe **F**.
6. Spülen Sie die Brühgruppe unter fließendem Wasser ab.
7. Reinigen Sie den Innenraum der Brühkammer mit einem feuchten Tuch.
8. Lassen Sie die Brühgruppe und den Innenraum des Geräts gründlich trocknen.
9. Setzen Sie die Brühgruppe wieder in die Kammer ein (es ist ein deutliches Einrasten zu hören).
10. Schließen Sie die Servicetür, bis die Verriegelung einrastet.
11. Setzen Sie den Wassertank wieder ein.

Reinigung des Milchbehälters (D), (Abb. 22)

1. Trennen Sie den Milchschlauch **D3** von der Anschlussöffnung **A4**.
2. Ziehen Sie den Milchschlauch aus dem Milchbehälter heraus.
3. Schrauben Sie den Deckel **D1** vom Behälter ab.
4. Spülen Sie alle Teile unter fließendem Wasser ab.
5. Trocknen Sie alle Komponenten gründlich, setzen Sie sie wieder zusammen.

Reinigung des Getränkeauslaufs (A2), (Abb. 23 - 26)

1. OTrennen Sie den Milchschlauch **D3** von der Anschlussöffnung **A4**.
2. Nehmen Sie die Abdeckung **A6** ab.
3. Öffnen Sie die Metallhalterung und entnehmen Sie den Milchaufschäumer **A3**.
4. Zerlegen (demontieren) Sie den Milchaufschäumer **A3** in einzelne Teile.
5. Spülen Sie alle Teile unter fließendem Wasser ab.
6. Trocknen Sie alle Teile gründlich.
7. Setzen Sie den Milchaufschäumer **A3** wieder zusammen.
8. Setzen Sie den Milchaufschäumer **A3** wieder in die Halterung des Getränkeauslaufs ein.
9. Schließen Sie die Metallhalterung.
10. Setzen Sie die Abdeckung **A6** wieder auf.

Reinigung des Einfüllschachts für gemahlenen Kaffee (A13), (Abb. 27 - 29)

Der Einfüllschacht für gemahlenen Kaffee muss alle 3–5 Tage gereinigt werden, damit sich keine Kaffeereste und Feuchtigkeit ansammeln.

1. Nehmen Sie den Einfüllschacht für gemahlenen Kaffee **A13** aus dem Gerät.
2. Spülen Sie den Einfüllschacht unter fließendem Wasser ab.
3. Nehmen Sie den Wassertank **C** heraus und entnehmen Sie die Brühgruppe **F**.
4. Lösen Sie mit der Reinigungsbürste **J** Kaffeereste im Inneren der Kammer.
5. Reinigen Sie den Innenraum der Brühkammer mit einem feuchten Tuch.
6. Setzen Sie die Brühgruppe wieder in die Brühkammer ein (ein hörbares Einrasten ist zu vernehmen).
7. Schließen Sie die Servicetür **A15**.
8. Setzen Sie den Wassertank wieder in das Gerät ein.
9. Trocknen Sie den Einfüllschacht für gemahlenen Kaffee gründlich.
10. Setzen Sie den Einfüllschacht wieder an seinen Platz ein.

Serviceprogramme

Das Gerät ist mit mehreren Serviceprogrammen ausgestattet, die eine korrekte Funktion und eine lange Lebensdauer sicherstellen.

Warnhinweis

- Führen Sie das Entkalkungsprogramm sofort aus, sobald das Gerät Sie dazu auffordert.
- Wird nicht rechtzeitig entkalkt, sperrt sich das Gerät und kann nicht verwendet werden, bis der Entkalkungsvorgang vollständig abgeschlossen ist.

Spülung des Milchsystems (Abb. 30)

Sobald die Kontrollleuchte [Clean] aufleuchtet und [ ] blinkt, muss das Reinigungsprogramm für das Milchsystem gestartet werden.

1. Trennen Sie den Milchschlauch und reinigen Sie ihn gründlich unter fließendem Wasser.
2. Stecken Sie ein Ende des Milchschlauchs in die Öffnung **A4** und das andere Ende in die Öffnung **D2**.
3. Prüfen Sie, ob sich Wasser im Wassertank **C** befindet.
4. Drücken Sie zum Starten des Reinigungsprogramms für das Milchsystem die Taste [Clean].

- Zum Abbrechen des Reinigungsprogramms für das Milchsystem drücken Sie die Taste [Clean] erneut.
- Nach Abschluss des Programms kehrt das Gerät automatisch ins Hauptmenü zurück.

Langes Spülen des internen Systems (Abb. 31)

Das Programm dauert bis zu 20 Minuten. Wenn die Kontrollleuchte [Clean] aufleuchtet, muss das Reinigungsprogramm des Kaffeesystems gestartet werden.

1. Trennen Sie den Milchschlauch und reinigen Sie ihn unter fließendem Wasser.

2. Halten Sie zum Starten des Reinigungsprogramms die Taste [Clean] 3 Sekunden lang gedrückt.

- Wenn Sie das Programm unterbrechen möchten, drücken Sie die Taste [Clean] innerhalb von 3 Sekunden erneut.
- Die Kontrollleuchten [Clean] und [ ] leuchten auf.
- Das Reinigungsprogramm startet und die Kontrollleuchte [ ] beginnt zu blinken.

3. Nehmen Sie die Restwasserschale **G** sowie den Kaffeesatzbehälter heraus und entleeren Sie beide.
4. Setzen Sie die Restwasserschale und den Kaffeesatzbehälter H wieder ein – die Kontrollleuchte [ ] beginnt zu blinken.
5. Nehmen Sie den Wassertank **C** heraus und füllen Sie ihn mit lauwarmem Wasser bis zur MAX-Markierung.
6. Setzen Sie den Wassertank wieder ein.
7. Stellen Sie unter den Getränkeauslauf ein Gefäß mit mindestens 1,5 l Volumen, um Wasser bzw. Reinigungslösung während des Programms aufzufangen.
8. Optional können Sie eine geeignete Reinigungstablette in den Einfüllschacht für gemahlenen Kaffee (Einfüllschacht/Behälter für gemahlenen Kaffee) einlegen.
9. Drücken Sie zum Starten des Programms die Taste [Clean]. Das Programm startet, das Gerät beginnt sich aufzuheizen und nach einiger Zeit (bis zu 5 Minuten!) beginnt Wasser auszutreten. Nach Abschluss des Reinigungsprogramms des Kaffeesystems kehrt das Gerät automatisch in das Hauptmenü zurück.
10. Entfernen Sie das Gefäß mit dem abgelassenen Wasser und leeren Sie es aus.

Verwendung des Entkalkungsprogramms (Abb. 32, 33)

Das Programm dauert ca. 40 Minuten. Sobald die Kontrollleuchte [Calc] aufleuchtet, muss das Entkalkungsprogramm gestartet werden.

1. Trennen Sie den Milchschlauch und reinigen Sie ihn gründlich unter fließendem Wasser.
2. Halten Sie zum Starten des Entkalkungsprogramms die Taste [Calc] 3 Sekunden lang gedrückt.

- Das Entkalkungsprogramm startet automatisch. Die Kontrollleuchte [ ] beginnt zu blinken.

3. Nehmen Sie die Abtropfschale und den Kaffeesatzbehälter heraus und entleeren Sie beide.
4. Setzen Sie beide Teile wieder ein.

- Die Kontrollleuchte [ ] beginnt zu blinken.

5. Nehmen Sie den Wassertank heraus und entleeren Sie ihn.
6. Entfernen Sie den Wasserfilter, falls Sie ihn verwenden.
7. Füllen Sie den Wassertank mit ca. 1 l lauwarmem Wasser.
8. Geben Sie ein geeignetes Entkalkungsmittel in den Wassertank.
9. Setzen Sie den Wassertank wieder in das Gerät ein.
10. Stellen Sie unter den Getränkeauslauf ein Gefäß mit mindestens 1,5 l Volumen, um die Entkalkungslösung aufzufangen.
11. Stecken Sie ein Ende des Milchschlauchs in den Getränkeauslauf und das andere Ende in ein geeignetes Gefäß.

12. Drücken Sie zum Fortsetzen des Entkalkungsprogramms die Taste [Calc].
13. Sobald [ ] zu blinken beginnt, entleeren Sie das Gefäß, das die Entkalkungslösung aufgefangen hat.
14. Nehmen Sie den Wassertank heraus und spülen Sie ihn gründlich aus.

- Setzen Sie den Wasserfilter wieder in den Wassertank ein, falls Sie ihn verwenden.

15. Füllen Sie den Wassertank mit kaltem, frischem, stillem Trinkwasser bis zur MAX-Markierung und setzen Sie ihn wieder in das Gerät ein.
16. Drücken Sie zum Fortsetzen des Entkalkungsprogramms die Taste [Calc].

- Die Kontrollleuchte [ ] beginnt zu blinken.

17. Nehmen Sie die Abtropfschale heraus und entleeren Sie sie.
18. Setzen Sie die Abtropfschale und den Kaffeesatzbehälter wieder in das Gerät ein.
19. Nach Abschluss des Programms kehrt das Gerät automatisch ins Hauptmenü zurück und ist wieder betriebsbereit.

- Entfernen Sie während des Entkalkungsvorgangs nicht das Gefäß, das unter dem Getränkeauslauf steht.

Wartungsarbeiten mit umfangreicheren Charakter bzw. Arbeiten, die einen Eingriff in das Geräteinnere erfordern, muss ein Fachservice ausführen!
Informationen zu Produktreklamationen und Reparaturen finden Sie unter www.eta.cz/servis-eu.

V. BESEITIGUNG VON PROBLEMEN

PROBLEM	URSACHE	LÖSUNG
Kaffee ist nicht heiß genug.	Die Tasse wurde nicht vorgeheizt.	Spülen Sie die Kaffeemaschine mit drei Durchspülungszyklen.
	Die Brüheinheit ist zu kalt	
Kaffee strömt sehr langsam aus oder tropft nur.	Kaffee ist zu fein gemahlen.	Stellen Sie einen gröberen Mahlgrad ein.
Die erste Tasse Kaffee hat eine schlechte Qualität.	Die Mühle hat der Brüheinheit beim ersten Mahlen nicht genügend gemahlene Kaffeemenge geliefert.	Gießen Sie die erste Tasse aus. Andere Tassen werden eine bessere Qualität haben.
Kaffee hat keinen Schaum (Crema).	Kaffeebohnen sind nicht frisch oder haben eine schlechte Qualität.	Ändern Sie die Kaffeesorte oder verwenden Sie einen frischen Kaffee.
	Das grobe Mahlen ist eingestellt.	Stellen Sie ein feineres Mahlen der Kaffeebohnen ein.
Die Sensortasten reagieren nicht.	Falsches Drücken der Taste.	Drücken Sie die Tasten immer nur von der Vorderseite des Bedienfeldes und zugleich mit dem ganzen Fingerpolster.
	Die Finger können fett ig oder schmutzig sein.	Reinigen Sie die Finger.

PROBLEM	URSACHE	LÖSUNG
Der Milchaufschäumer produziert keinen hochwertigen Milchschaum oder es fließt nur Milch aus ihm heraus.	Die Milch ist nicht kalt genug oder Sie verwenden die falsche Milchsorte.	Verwenden Sie frische Vollmilch oder alternative Milchsorten mit der Aufschrift „Barista“. Die Milch sollte außerdem auf eine Temperatur von 5–10 °C gekühlt werden.
	Der Milchaufschäumer ist schmutzig.	Kontrollieren und warten Sie den Milchaufschäumer gründlich (siehe Kapitel **IV. WARTUNG**).
blinkt	Der Wassertank ist fast leer.	Füllen Sie den Wassertank mit frischem, stillem Trinkwasser bis zur MAX-Markierung. Siehe Kapitel „Wasserhärteprüfung“.
leuchtet	Der Wassertank ist nicht korrekt eingesetzt.	Setzen Sie den Wassertank korrekt in das Gerät ein.
blinkt	Der Kaffeesatzbehälter ist voll.	1. Leeren Sie den Behälter für Kaffeesatz. 2. Warten Sie mindestens 5 Sekunden und legen Sie sie erneut ein. 3. Setzen Sie den Kaffeesatzbehälter richtig ein.
leuchtet	Der Kaffeesatzbehälter ist nicht korrekt eingesetzt.	Setzen Sie den Kaffeesatzbehälter korrekt ein.
blinkt weiß	Es wurde zu viel oder zu wenig Kaffee verwendet.	Reinigen Sie die Brühgruppe. Siehe Kapitel „Reinigung der Brühgruppe“.
leuchtet weiß	Die Brühgruppe ist verschmutzt oder nicht richtig eingesetzt.	Setzen Sie die Brühgruppe richtig ein. Siehe Kapitel „Reinigung der Brühgruppe“.
Clean leuchtet und blinkt	Der Getränkeauslauf ist verschmutzt.	Starten Sie das Reinigungsprogramm für das Milchsystem. Siehe Kapitel „Verwendung des Reinigungsprogramms für das Milchsystem“.
Calc blinkt	Das Gerät muss entkalkt werden.	Verwenden Sie das Entkalkungsprogramm. Siehe Kapitel „Verwendung des Entkalkungsprogramms“.
blinkt	Der Wasserfilter muss ersetzt werden.	Wechseln Sie den Wasserfilter. Siehe Kapitel „Wasserfilter wechseln“.

PROBLEM	URSACHE	LÖSUNG
blinkt	Der Behälter für Kaffeebohnen ist fast leer.	Füllen Sie den Bohnenbehälter auf. Siehe Kapitel „Bohnenbehälter befüllen“.
blinkt rot und das Getränkesymbol leuchtet	Das Gerät hat eine Störung.	Trennen Sie das Gerät vom Stromnetz. Kontaktieren Sie den Kundendienst.
blinkt weiterhin, obwohl der Wasserstand über MIN liegt	Der Schwimmer ist im Wassertank festgeklemmt.	Nehmen Sie den Wassertank heraus und reinigen Sie ihn gründlich.
	Es befindet sich Luft im Wasserfilter.	Tauchen Sie den Wasserfilter in Wasser, bis keine Luftblasen mehr austreten, und setzen Sie den Filter dann wieder ein. Siehe Kapitel „Wasserfilter austauschen“.
Das Gerät reagiert nicht mehr.	Das Gerät hat eine Störung.	1. Ziehen Sie den Kabelstecker aus der Steckdose und warten Sie 1 Minute. 2. Stecken Sie den Stecker wieder in die Steckdose. 3. Drücken Sie die Taste [On/Off].
blinkt weiterhin, obwohl der Kaffeesatzbehälter leer ist	Wenn das Gerät ausgeschaltet ist, wird das Entleeren des Kaffeesatzbehälters nicht erkannt.	Entleeren Sie den Kaffeesatzbehälter immer bei eingeschaltetem Gerät. 1. Entnehmen Sie den leeren Kaffeesatzbehälter und warten Sie 5 Sekunden. 2. Setzen Sie den Kaffeesatzbehälter wieder ein.
Der Kaffeesatzbehälter ist voll, aber die Kontrollleuchte blinkt nicht.	Die Abtropfschale wurde länger als 5 Sekunden entfernt, ohne den Kaffeesatzbehälter zu entleeren.	1. Entleeren Sie den Kaffeesatzbehälter immer, wenn Sie die Abtropfschale herausnehmen, auch wenn er nur wenige Kaffeepucks enthält. 2. Der Zähler für den Kaffeesatz wird auf 0 zurückgesetzt und beginnt wieder korrekt zu zählen.
Aus einem oder beiden Ausläufen kommt kein Getränk.	Der Getränkeauslauf ist verstopft.	Reinigen Sie ihn manuell. Siehe Kapitel „Reinigung des Getränkeauslaufs“.
Während der Getränkeausgabe spritzt Flüssigkeit unten aus dem Auslauf heraus.	Der untere Teil des Getränkeauslaufs ist nicht korrekt montiert.	Setzen Sie den Getränkeauslauf wieder richtig zusammen. Siehe Kapitel „Reinigung des Getränkeauslaufs“.

PROBLEM	URSACHE	LÖSUNG
Aus dem Getränkeauslauf fließt kein Getränk oder es fließt nur tropfenweise.	Der Getränkeauslauf oder dessen Halterung ist verstopft.	Reinigen Sie den Getränkeauslauf von Hand. Siehe Kapitel „Reinigung des Getränkeauslaufs“.
	Der Mahlgrad ist zu fein eingestellt.	Stellen Sie den Mahlgrad gröber ein. Siehe Kapitel „Mahlgradeinstellung“.
	Die Brühgruppe oder ihr Bereich ist verschmutzt.	Reinigen Sie die Brühgruppe. Siehe Kapitel „Reinigung der Brühgruppe“.
	Es befindet sich Luft im Wasserfilter.	Tauchen Sie den Wasserfilter in Wasser, bis keine Luftblasen mehr austreten, und ersetzen Sie dann den Wasserfilter. Siehe Kapitel „Wasserfilter wechseln“.
	Im Gerät haben sich Kalkablagerungen gebildet.	Starten Sie das Entkalkungsprogramm. Siehe Kapitel „Entkalkungsprogramm“.
Die Kaffeequalität schwankt stark. Die eingestellte Menge wird nicht erreicht.	Kalkablagerungen im Gerät.	Verwenden Sie das Entkalkungsprogramm. Siehe Kapitel „Entkalkungsprogramm“.
Die Qualität des Milchschaums schwankt stark. Die Menge wird nicht erreicht oder Milch wird nicht angesaugt.	Kalkablagerungen im Gerät.	Verwenden Sie das Entkalkungsprogramm. Siehe Kapitel „Entkalkungsprogramm“.
	Der Getränkespender oder der Halter des Getränkespenders ist verschmutzt.	Reinigen Sie ihn manuell. Siehe Kapitel „Reinigung des Getränkeauslaufs“.
	Die verwendete Milchsorte ist für die Zubereitung von Milchschaum nicht geeignet.	Verwenden Sie keine abgekochte Milch. Verwenden Sie kalte Milch mit mindestens 1,5 % Fett.
	Der Getränkeauslauf oder der Milchschlauch ist nicht korrekt montiert.	Überprüfen Sie die korrekte Montage des Getränkeauslasses und des Milchschlauchs. Siehe Kapitel „Reinigung des Getränkeauslaufs“.
	Der Milchschlauch ist verstopft.	Reinigen Sie den Milchschlauch.

PROBLEM	URSACHE	LÖSUNG
Der Kaffee hat wenig Crema oder ist zu schwach.	Gebrauchte Kaffeepads sind für automatische Espressomaschinen ungeeignet.	Verwenden Sie Kaffee, der für Espressomaschinen bestimmt ist, am besten eine Mischung mit einem höheren Anteil an Robusta.
	Der Kaffee ist nicht frisch.	Verwenden Sie frisch gerösteten Kaffee und lagern Sie ihn luftdicht.
	Der Mahlgrad ist zu grob eingestellt.	Stellen Sie den Mahlgrad feiner ein. Siehe Kapitel „Mahlgradeinstellung“.
	Die Kaffeestärke ist zu niedrig eingestellt.	Erhöhen Sie die Kaffeestärke. Siehe Kapitel „Kaffeestärkeeinstellung“.
Der Kaffee ist nicht heiß genug.	Die Temperatureinstellung für den Kaffee ist zu niedrig.	Erhöhen Sie die Temperatur für die Kaffeezubereitung. Siehe Kapitel „Einstellung der Kaffeetemperatur“.
	Die Tasse ist kalt.	Wärmen Sie die Tasse vor – spülen Sie sie mit heißem Wasser aus.
	Die hinzugefügte Milch senkt die Temperatur des Getränks.	Wärmen Sie die Tasse vor – spülen Sie sie mit heißem Wasser aus.
	Es wird ein kaltes Getränk (Cold Brew) zubereitet.	Bereiten Sie eine zweite Tasse des heißen Getränks zu.
Gemahlener Kaffee verstopft den Schacht für Kaffeepulver.	Der Behälter für Kaffeepulver ist feucht.	Entfernen Sie den Behälter für Kaffeepulver, reinigen Sie ihn gründlich und trocknen Sie ihn ab.
	Der gemahlene Kaffee ist zu stark gepresst.	Drücken Sie den gemahlenen Kaffee nicht zu fest in den Messbecher.
Der Kaffeesatz ist nicht kompakt und zu nass.	Der Mahlgrad ist zu grob oder es wird zu wenig gemahlener Kaffee verwendet.	Passen Sie den Mahlgrad an. Siehe Kapitel „Einstellung des Mahlgrads“. Verwenden Sie einen vollen Messlöffel gemahlenen Kaffee.
Der Wasserfilter bleibt nicht in der richtigen Position im Wassertank.	Es wurde ein ungeeignetes Ersatzteil verwendet oder der Dichtungsring ist beschädigt.	Verwenden Sie nur Original-Ersatzteile. Siehe Kapitel „Zubehör“. Achten Sie auf korrekt sitzenden Dichtungsring.
	Der Gummiring am Wasserfilter sitzt nicht richtig.	Setzen Sie den Gummiring wieder auf den Wasserfilter.

PROBLEM	URSACHE	LÖSUNG
Die Servicetür lässt sich nicht schließen.	Die Brühgruppe ist nicht richtig eingesetzt.	Setzen Sie die Brühgruppe richtig ein. Siehe Kapitel „Reinigung der Brühgruppe“.
	Im Brühraum befinden sich zu viele Kaffeereste.	Reinigen Sie die Brühgruppe. Siehe Kapitel „Reinigung der Brühgruppe“.
Der Mahlgrad kann nicht verstellt werden.	Zu viele Bohnen sind im Mahlwerk.	Bereiten Sie ein Getränk zu, wodurch sich ein Teil der Bohnen löst. Ändern Sie den Mahlgrad nur in kleinen Schritten.
Wasser tritt aus dem Gerät aus.	Die Abtropfschale ist überfüllt.	Leeren Sie die Abtropfschale täglich.
	Der Wassertank ist nicht korrekt eingesetzt.	Vergewissern Sie sich, dass der Wasserbehälter richtig eingesetzt ist.
	Das Gerät steht nicht auf einer ebenen Fläche.	Stellen Sie das Gerät auf eine ebene, wasserfeste und stabile Fläche. Siehe Kapitel „Installation des Geräts“.
Das Gerät kehrt plötzlich ins Hauptmenü zurück.	Das Gerät ist überhitzt.	Schalten Sie das Gerät aus und lassen Sie es mindestens 30 Minuten lang abkühlen.
Die Getränkesymbole leuchten plötzlich auf und erlöschen nach und nach während der Zubereitung des Getränks.	Die Abtropfschale oder der Wassertank wurde während der Zubereitung entfernt.	Entfernen Sie während der Zubereitung des Getränks weder die Tropfschale noch den Wasserbehälter. 1. Setzen Sie die Tropfschale und den Wasserbehälter wieder in das Gerät ein. 2. Warten Sie, bis das Gerät zum Hauptmenü zurückkehrt.
Sehr häufige Anzeige, dass Kalkablagerungen entfernt werden müssen.	Die Wasserhärte ist zu hoch eingestellt.	Passen Sie die Wasserhärte an. Siehe Kapitel „Wasserhärteprüfung“.
Das Gerät macht ungewöhnlich laute Geräusche.	Es befindet sich Luft im System.	Tauchen Sie den Wasserfilter in Wasser, bis keine Luftblasen mehr austreten, und ersetzen Sie dann den Wasserfilter. Siehe Kapitel „Wasserfilter austauschen“.
	Der Wassertank ist nicht korrekt eingesetzt.	Vergewissern Sie sich, dass der Behälter richtig eingesetzt ist.
	Es ist nicht genug Milch im Milchbehälter.	Gießen Sie mehr Milch in den Milchbehälter.

PROBLEM	URSACHE	LÖSUNG
Der Behälter für Kaffeebohnen ist leer, aber die Kontrollleuchte leuchtet nicht auf.	Das Sichtfenster im Bohnenbehälter ist mit Fett aus Kaffeeölen verschmutzt.	Reinigen Sie das Sichtfenster des Bohnenbehälters mit der mitgelieferten Reinigungsbürste.
Der Behälter enthält noch Kaffeebohnen, aber die Kontrollleuchte blinkt	Die Kaffeebohnen fallen nicht in die Mühle.	Geben Sie die Kaffeebohnen mit Hilfe einer Reinigungsbürste in die Mühle.
Das Gerät hat während der automatischen Spülung Kaffeflüssigkeit ausgestoßen.	Es wurde gemahlener Kaffee eingefüllt, bevor das Gerät eingeschaltet wurde.	Geben Sie gemahlenen Kaffee nur bei eingeschaltetem Gerät ein.
	Gemahlener Kaffee ist in die Brüheinheit gefallen.	Reinigen Sie die Brühgruppe. Siehe Kapitel „Reinigung der Brühgruppe“.

VI. UMWELTSCHUTZ

Sofern es die Maße zuließen, sind alle Teile des Gerätes, die Verpackung, Komponenten und das Zubehörs mit dem verwendeten Material für deren Recycling gekennzeichnet. Die am Produkt oder in der Begleitdokumentation aufgeführten Symbole bedeuten, dass die verwendeten elektrischen bzw. elektronischen Produkte nicht zusammen mit dem kommunalen Abfall entsorgt werden dürfen. Geben Sie diese zum Zweck deren richtigen Entsorgung in dafür bestimmten Wertstoffsammelstellen ab, wo sie kostenlos entgegengenommen werden. Durch eine richtige Entsorgung dieser Produkte tragen Sie dazu bei wertvolle Rohstoffe zu erhalten und vorbeugend negative Auswirkungen auf die Umwelt und menschliche Gesundheit zu vermeiden, was die Folgen einer falschen Entsorgung von Abfällen sein könnten.
Fordern Sie weitere Einzelheiten von Ihrer örtlichen Behörde bzw. von der nächstliegenden Wertstoff¬sammel¬stelle an. Bei einer falschen Entsorgung dieser Art von Abfall können im Einklang mit den nationalen Vorschriften Geldstrafen verhängt werden. Falls das Gerät definitiv außer Betrieb genommen werden soll, wird empfohlen die Anschlussleitung des Gerätes nach der Trennung vom Stromnetz abzuschneiden, das Gerät wird somit unbrauchbar.

VII. TECHNISCHE DATEN

Spannung (V)	auf dem Typenschild des Produkts angeführt
Anschlusswert (W)	auf dem Typenschild des Produkts angeführt
Max. Fassungsvermögen des Wasser- / Milchbehälters (l)	1,8 / 0,55
Gewicht ca. (kg)	11,9
Schutzklasse des Geräts	I.
Abmessungen (ca. LängexTiefexHöhe), (cm)	22 x 46,5 x 34

Leistungsaufnahme, wenn ausgeschaltet < 0,50 W
Maximale Zeit bis zum Wechsel in den Energiesparmodus: 3 Stunden
Schallleistungspegel < 63 / < 78 dB(A) re 1pW, (während des Brauens/Mahlens).

Änderungen im Sinne des technischen Fortschrittes behalten wir uns vor.

HOUSEHOLD USE ONLY. DO NOT IMMERSE IN WATER OR OTHER LIQUIDS. PULL, OPEN.	
Nur für den Hausgebrauch. Nicht in Wasser oder andere Flüssigkeiten tauchen. Ziehen, öffnen.	
	TO AVOID DANGER OF SUFFOCATION, KEEP THIS PLASTIC BAG AWAY FROM BABIES AND CHILDREN. DO NOT USE THIS BAG IN CRIBS, BEDS, CARRIAGES OR PLAYPENS. THIS BAG IS NOT A TOY.
	Erstickungsgefahr. Verwenden Sie diesen Beutel nicht in Wiegen, Kinderbetten, Kinderwagen oder Kindergittern. Legen Sie den PE-Beutel außerhalb der Reichweite von Kindern ab. Der Beutel ist kein Spielzeug.
	DO NOT IMMERSE IN WATER OR OTHER LIQUIDS
	Nicht ins Wasser oder andere Flüssigkeiten tauchen..
	Es darf nicht mit dem Siedlungsabfall entsorgt werden
	Lesen Sie die Bedienungsanleitung
	Grinder Adjustment - Mahlgradeinstellung
	WARNUNG: HEISSE OBERFLÄCHE. Verbrennungsgefahr durch Berührung von Metallteilen. Seien Sie beim Umgang mit dem Gerät vorsichtig!

Hersteller/ Inverkehrbringer: ETA a.s., Křižíkova 148/34, Karlín, 186 00 Praha 8 CZECH REPUBLIK.
Service: Omega electric GmbH, Servicezentrale, Industriering 2, D- 04626 Schmölln.
Bei Fragen zu Reparaturen und Bestellung von Ersatzteilen wenden Sie sich bitte an deutsche Servicezentrale:
Tel.: 034491/58860, Fax: 034491/5886189 Email: info@eta-hausgeraete.de

© DATE 16/03/2026*
e.č. ETA 57/2025

Výrobce / Výrobca / Producer /
Gyártó / Producent / Hersteller:
ETA a. s., náměstí Práce 2523, 760 01 Zlín, CZ
info@eta.cz

22
PAP