Parní mop a ruční čistič 2 v 1 • NÁVOD K OBSLUZE (CZ) 6-13

Parný mop a ručný čistič 2 v 1 • NÁVOD NA OBSLUHU (SK) 14-21

Steam mop and handheld cleaner 2 in 1 • USER MANUAL (EN) 22-29

Gőzölő mop és kézi tisztító 2 az 1-ben • HASZNÁLATI ÚTMUTATÓ (HU) 30-37

Mop parowy i ręczne urządzenie do czyszczenia 2-w-1 • INSTRUKCJA OBSŁUGI (PL) 38-45

Dampfwischer und Handreiniger 2 in 1 • BEDIENUNGSANLEITUNG (DE) 46-54

VAPURO

07/05/2026

eta

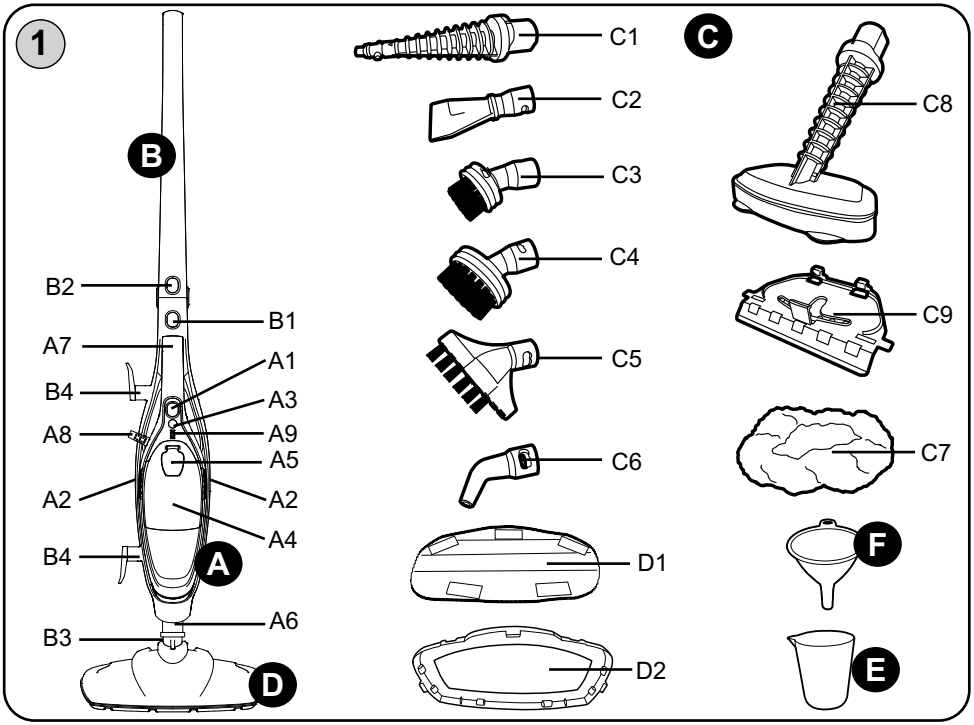
1
B
B2
B1
A7
A1
B4
A3
A8
A9
A5
A2
A2
A4
B4
A
B3
A6
D
C1
C2
C3
C4
C5
C6
D1
D2
C
C8
C9
C7
F
E

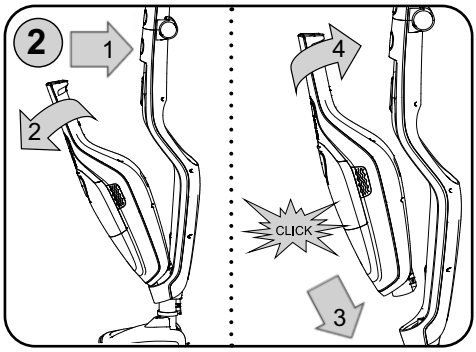
2
1
2
4
CLICK
3

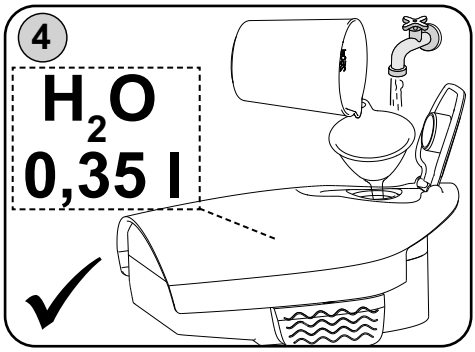
4
H2O
0,35 l

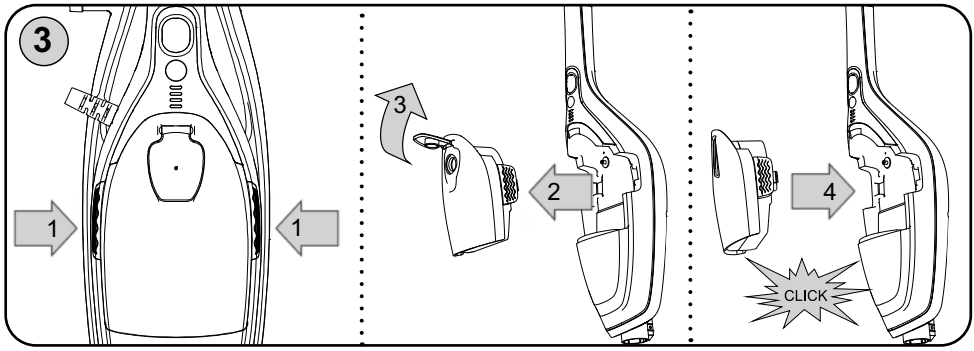
3
1
1
3
2
4
CLICK

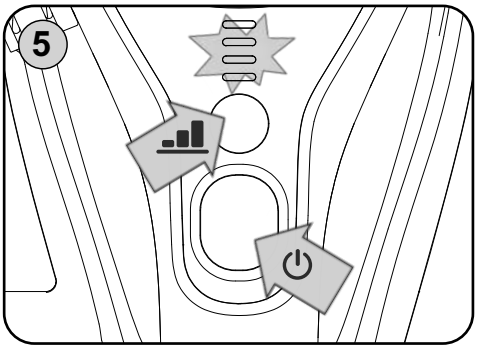
5

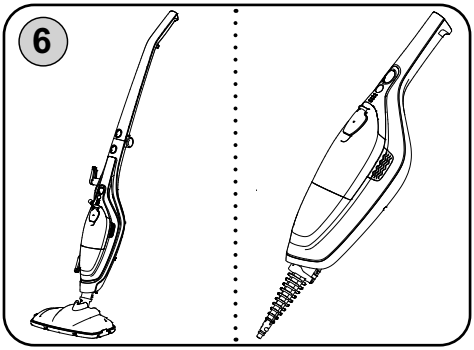
6

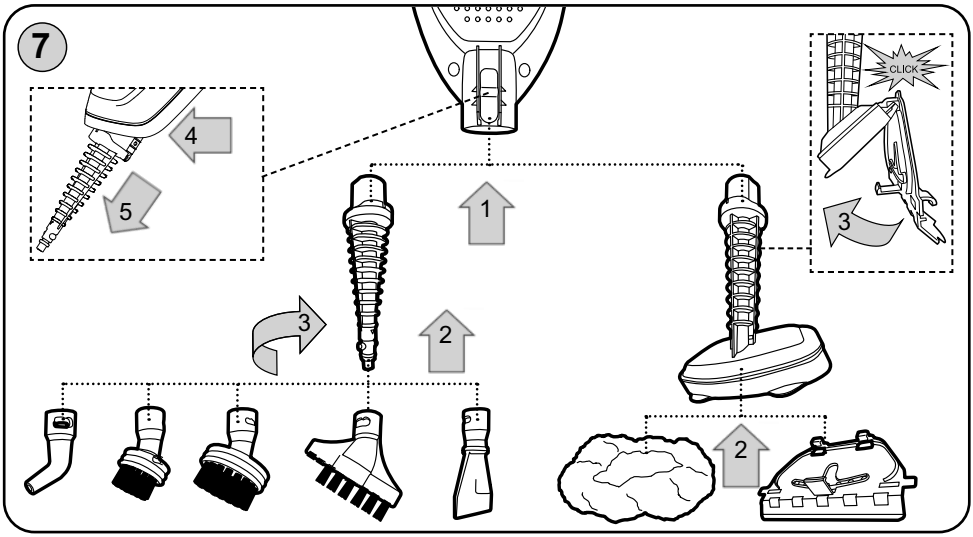
7
4
5
1
3
2
CLICK
3
2

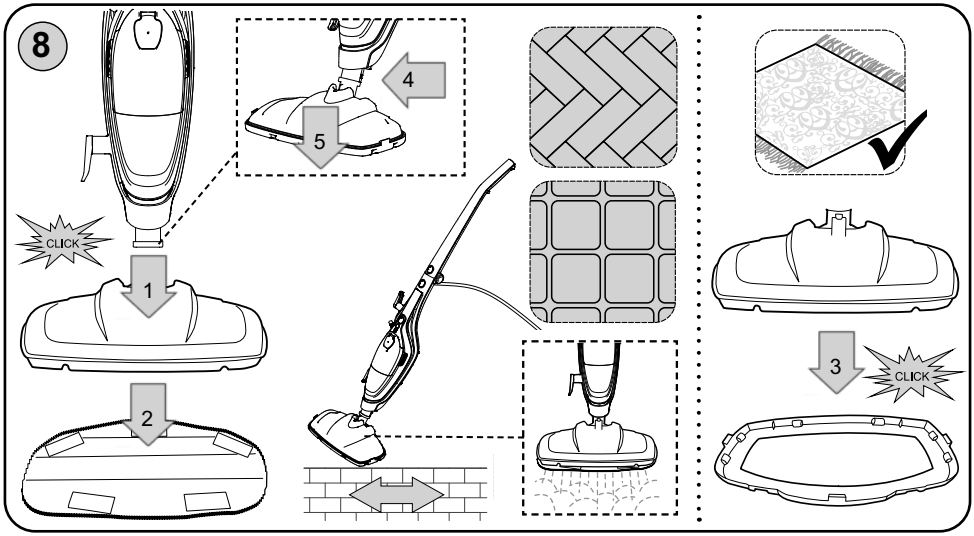
8
4
5
CLICK
1
2
3
CLICK

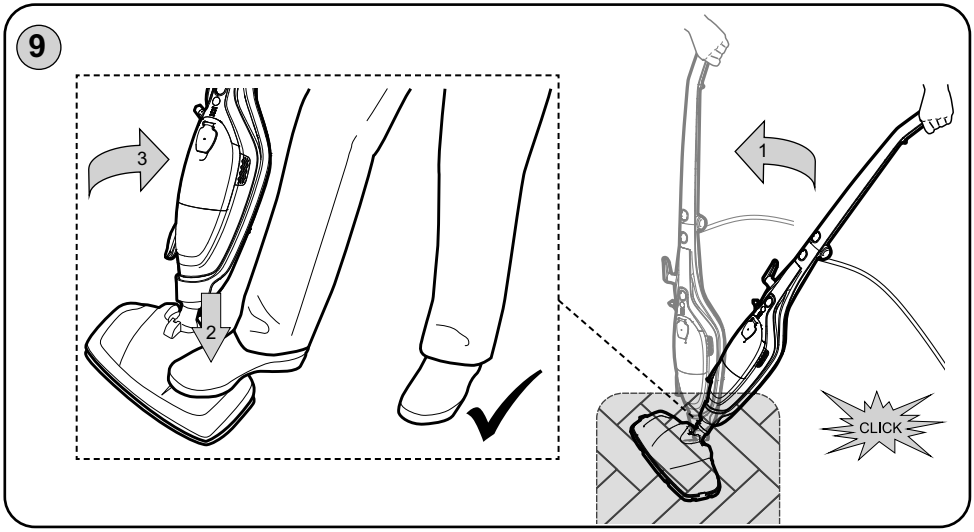

CZ Obrázky jsou pouze ilustrační; dodané příslušenství a spotřebič se mohou mírně lišit.
SK Obrázky sú len ilustračné; dodané príslušenstvo a spotrebič sa môžu mierne líšiť.
EN The pictures are only illustrative, the supplied accessory and appliance may differ.
HU A képek csak illusztrációk; a tartozékok és a készülék kis mértékben eltérhetnek.
PL Ilustracje są tylko poglądowe, załączone akcesoria i urządzenie mogą się różnić.
DE Die Bilder dienen nur zur Veranschaulichung, sie können von der gelieferten Ausstattung abweichen.

OBSAH | CONTENT | TARTALOM | ZAWARTOŚĆ | INHALT

CZ – PARNÍ MOP A RUČNÍ ČISTIČ 2 V 1
I. BEZPEČNOSTNÍ POKYNY 6
II. POPIS SPOTŘEBIČE A PŘÍSLUŠENSTVÍ (OBR. 1) 9
III. PŘÍPRAVA K OBSLUZE 9
IV. POUŽITÍ PARNÍHO ČISTIČE 10
V. ÚDRŽBA 11
VI. EKOLOGIE 12
VII. TECHNICKÁ DATA 12
SK – PARNÝ MOP A RUČNÝ ČISTIČ 2 V 1
I. BEZPEČNOSTNÉ UPOZORNENIA 14
II. OPIS SPOTREBIČA A PRÍSLUŠENSTVA (OBR. 1) 17
III. NÁVOD NA OBSLUHU 17
IV. POUŽITIE PARNÉHO ČISTIČA 18
V. ÚDRŽBA 19
VI. EKOLÓGIA 20
VII. TECHNICKÉ ÚDAJE 20
ENG – STEAM MOP AND HANDHELD CLEANER 2 IN 1
I. SAFETY WARNING 22
II. DESCRIPTION OF THE APPLIANCE (FIG. 1) 25
III. INSTRUCTIONS FOR USE 25
IV. STEAM CLEANER USE 26
V. MAINTENANCE 27
VI. ENVIRONMENT 28
VII. TECHNICAL DATA 28
HU – GŐZÖLŐ MOP ÉS KÉZI TISZTÍTÓ 2 AZ 1-BEN
I. BIZTONSÁGTECHNIKAI FIGYELMEZTETÉS 30
II. A KÉSZÜLÉK ÉS TARTOZÉKAI LEÍRÁSA (1. ÁBRA) 33
III. KEZELÉSI UTASÍTÁSOK 33
IV. GŐZTISZTÍTÓ HASZNÁLATA 34
V. KARBANTARTÁS 35
VI. KÖRNYEZETVÉDELEM 36
VII. MŰSZAKI ADATOK 36
PL – MOP PAROWY I RĘCZNE URZĄDZENIE DO CZYSZCZENIA 2-W-1
I. OSTRZEŻENIA DOTYCZĄCE BEZPIECZEŃSTWA 38
II. OPIS URZĄDZENIA I AKCESORII (RYS. 1) 41
III. INSTRUKCJE DOTYCZĄCE OBSŁUGI 41
IV. ZASTOSOWANIE URZĄDZENIA DO CZYSZCZENIA PARĄ 42
V. KONSERWACJA 44
VI. EKOLOGIA 44
VII. DANE TECHNICZNE 45
DE – DAMPFWISCHER UND HANDREINIGER 2 IN 1
I. SICHERHEITSHINWEISE 46
II. BESCHREIBUNG DES GERÄTES UND DES ZUBEHÖRS (ABB.1) 49
III. VORBEREITUNG ZUR BEDIENUNG 50
IV. GEBRAUCH DES DAMPFREINIGERS 50
V. INSTANDHALTUNG 52
VI. UMWELTSCHUTZ 53
VII. TECHNISCHE DATEN 53

CZ – Parní mop a ruční čistič 2 v 1

eta 2261

NÁVOD K OBSLUZE

Vážený zákazníku, děkujeme Vám za zakoupení našeho produktu. Před uvedením tohoto přístroje do provozu si velmi pozorně přečtěte návod k obsluze a tento návod spolu s pokladním dokladem a podle možností i s obalem a vnitřním obsahem obalu dobře uschovejte.

I. BEZPEČNOSTNÍ POKYNY

- Instrukce v návodu považujte za součást spotřebiče a postupte je jakémukoliv dalšímu uživateli spotřebiče.
- Zkontrolujte, zda údaj na typovém štítku odpovídá napětí ve Vaší elektrické zásuvce. Vidlici napájecího přívodu je nutné připojit pouze do zásuvky elektrické instalace, která odpovídá příslušným normám.
- Tento spotřebič mohou používat osoby se sníženými fyzickými, smyslovými či mentálními schopnostmi nebo nedostatkem zkušeností a znalostí, pokud jsou pod dozorem nebo byly poučeny o používání spotřebiče bezpečným způsobem a rozumí případným nebezpečím. Děti si se spotřebičem nesmějí hrát.
- Zabraňte přístupu dětem, je-li spotřebič zapojen do el. sítě,nebo chladne.
- Čištění a údržbu prováděnou uživatelem nesmějí provádět děti. Děti mladší 8 let se musí držet mimo dosah spotřebiče a jeho přívodu.
- Nikdy spotřebič nepoužívejte pokud má poškozený napájecí přívod nebo vidlici, pokud nepracuje správně, upadl na zem a poškodil se, spadl do vody, má viditelné známky poškození, nebo je netěsný. V takových případech zaneste spotřebič do odborné elektroopravny k prověření jeho bezpečnosti a správné funkce.
- Jestliže je napájecí přívod tohoto spotřebiče poškozen, musí být nahrazen výrobcem, jeho servisním technikem nebo podobně kvalifikovanou osobou, aby se tak zabránilo vzniku nebezpečné situace.
- Proud páry nikdy nesměřujte na osoby, části těla, zvířata, rostliny nebo jakékoliv spotřebiče obsahující elektrické díly (elektrické přístroje, zásuvky, kabely či vnitřní prostory pecí apod.) - hrozí úraz elektrickým proudem. Proud páry směřujte pouze na čištěný podklad.
- Po použití a před prováděním údržby musí být spotřebič odpojen od elektrické sítě vytažením vidlice ze zásuvky.
- Spotřebič zapojený do zásuvky nikdy nenechávejte bez dozoru!
- **UPOZORNĚNÍ** – Některé části tohoto výrobku se mohou stát velmi horkými a způsobit popálení. Zvláštní pozornost věnujte přítomnosti dětí a hendikepovaných lidí.
- VÝSTRAHA: Povrch topného tělesa podléhá působení zbytkového tepla po použití.

- Spotřebič, jeho kabel ani zástrčku nikdy neponořujte do vody (ani částečně). Zároveň zabraňte jejich polití.
- Spotřebič nesmíte ponořit do vody nebo jiných tekutin (ani částečně)! Pokud by přesto spadl do vody, nevytahujte jej! Nejdříve odpojte vidlici napájecího přívodu z el. zásuvky a až poté spotřebič vyjměte. V takových případech zaneste spotřebič do odborného servisu k prověření jeho bezpečnosti a správné funkce.
- Spotřebič je určen pouze pro použití v domácnostech! Není určen pro komerční použití!
- Tento spotřebič není určen pro venkovní použití.
- **POZOR** – Spotřebič není určen pro činnost prostřednictvím vnějšího časového spínače, dálkového ovládání nebo jakékoli jiné součásti, která spíná spotřebič automaticky, protože existuje nebezpečí vzniku požáru, pokud by byl spotřebič zakryt nebo nesprávně umístěn v okamžiku uvedení spotřebiče do činnosti.
- Zabraňte přelití obsahu spotřebiče na vidlici napájecího přívodu.
- Nemanipulujte se spotřebičem s mokrýma rukama.
- Vidlici napájecího přívodu nezasunujte do el. zásuvky a nevytahujte z el. zásuvky mokrýma rukama a taháním za napájecí přívod!
- Spotřebič nesmí být používán ve vlhkém nebo mokrém prostředí a v jakémkoliv prostředí s nebezpečím požáru nebo výbuchu (prostory kde jsou skladovány chemikálie, paliva, oleje, plyny, barvy a další hořlavé, případně těkavé, látky).
- Po použití spotřebič odpojte od elektrické sítě, nechejte vychládnout a vylejte zbylou část vody.
- Nenechávejte spotřebič bez dozoru do jeho vychladnutí!
- Podle pokynů v odstavci „Údržba“ z parního čističe pravidelně odstraňujte vodní kámen.
- Nezapínejte spotřebič do elektrické sítě s prázdným zásobníkem, aby nedošlo k poškození čerpadla! **Nepřekračujte také maximální povolený objem vody 350 ml!** Jakmile ustane tvorba páry, vnitřní zásobník je prázdný a je nutné jej doplnit dle níže uvedeného popisu.
- Vlivem výrobních zkoušek dochází u těchto spotřebičů k vnitřnímu orosení nádrže na vodu. Při nákupu toto nepovažujte za závadu.
- Nepoužívejte spotřebič bez řádně upevněné a naplněné nádržky na vodu!
- Nádržku na vodu naplňujte výhradně po vytažení napájecího kabelu z el. zásuvky.
- Nádržku na vodu napouštějte pouze čistou vodou (pokud máte v domácnosti příliš tvrdou vodu, můžete použít tuto vodu s destilovanou vodou v poměru 1:1, nebo vodu demineralizovanou). Nepoužívejte žádné chemické přípravky a jiné tekutiny, jako odrezovače, aromatické látky, alkohol, různé saponáty apod. používejte pouze deionizovanou, demineralizovanou nebo destilovanou vodu

POZOR - pára! Nebezpečí opaření!

- Tento spotřebič funguje na principu tvorby horké páry. To znamená, že jsou nejen čisticí nástavce, ale také čištěná místa a předměty velmi horké! **NIKDY se proto nedotýkejte horkého povrchu spotřebiče a čištěných míst během použití** a před výměnou nástavců či údržbou je nechejte nejdříve vychladnout.
- Před použitím se ujistěte, zda jsou všechny předměty, povrchy a látky určené na čištění odolné proti vysoké teplotě páry. Např. dřevěné povrchy, kůže, voskem ošetřený nábytek či podlahy, nebo jemné látky, jako je hedvábí nebo samet nečistěte bez předchozího seznámení se s příbalovou informací od výrobce a provedení testu na malé, méně viditelné části.
- Proudem páry také nemiřte na toxické látky, kyseliny, ředidla, čisticí prostředky nebo agresivní látky. Manipulace a odstranění těchto a jim podobných látek je nutné provádět pouze v souladu s údaji výrobců těchto látek.

- Nemiřte proudem páry ani na výbušné prášky nebo kapaliny, uhlovodíky, otevřený oheň nebo extrémně horké předměty.
- Spotřebič nepoužívejte k čištění tlakových nádob, nádob naplněných kapalinami, ani nádob s neznámým obsahem, protože hrozí potenciální riziko jejich protržení nebo výbuchu!
- Nečistěte příliš dlouho jedno místo. Může dojít k poškození takto čištěného povrchu/ předmětu.
- Nikdy nepoužívejte stěrku na okna a rovné povrchy na povrchu, který je studený, neboť hrozí riziko jeho prasknutí. Během studeného období s nízkými teplotami nejprve sklo předehřejte ze vzdálenosti přibližně 40 cm.
- Nestrkejte do otvorů spotřebiče nebo příslušenství žádné předměty - otvory nesmí být ničím ucpány (např. **chuchvalci, prachem, vlasy** apod.).
- Nepřibližujte k otvorům a pohyblivým částem spotřebiče vlasy, volný oděv, prsty a jakékoli části těla.
- Spotřebič používejte pouze v pracovní poloze (nenaklánějte o více než 45° a nepřevracejte dnem vzhůru nebo na bok), v dostatečné vzdálenosti od tepelných zdrojů (např. **kamna, el./plynový sporák, vařič** atd.) a vlhkých povrchů (**dřezy, umyvadla** atd.).
- Spotřebič přenášejte pouze za rukojeť.
- Pozor! Po uvolnění tlačítka spouštění páry uniká z trysky ještě několik vteřin malé množství páry – hrozí nebezpečí opaření
- Parní čistič je nutno skladovat při teplotě vyšší než 0 ˚C, případně před použitím nechat aklimatizovat na pokojovou teplotu.
- Parní čistič není vhodný k odstraňování látek, které mohou poškozovat lidské zdraví.
- Pokud je podlaha sestavená z dílců, nebo obsahuje dřevěné části, musí být zcela utěsněna proti zatečení vody. Čištěný povrch musí být odolný proti rozlité vodě.
- Při poškození podlahy vlivem zatečení vody do podlahy výrobce neodpovídá za způsobené škody a nebude se podílet na jejich úhradě.
- Uniká-li ze spotřebiče samovolně pára, vypněte jej, odpojte od síťového napájení a nechejte řádně vychladnout. Kontaktujte prosím nejbližší autorizovaný servis a dále spotřebič nepoužívejte.
- Pravidelně kontrolujte stav napájecího kabelu spotřebiče.
- Napájecí kabel nikdy nepokládejte na horké plochy, ani jej nenechávejte viset přes okraj stolu nebo pracovní desky. Zavaděním nebo zataháním za kabel např. dětmi může dojít k převržení či stažení spotřebiče a následně k vážnému zranění!
- Neovinujte napájecí kabel kolem spotřebiče, prodlouží se tak jeho životnost.
- V případě opodstatněné potřeby použití prodlužovacího kabelu je nutné, aby nebyl poškozen a vyhovoval platným normám.
- Aby se zajistila bezpečnost a správná funkčnost přístroje, používejte jen originální náhradní díly a výrobcem schválené příslušenství.
- Tento spotřebič včetně jeho příslušenství používejte pouze pro účel, pro který je určen tak, jak je popsáno v tomto návodu. Spotřebič nikdy nepoužívejte pro žádný jiný účel.
- **VAROVÁNÍ**: Při nesprávném používání spotřebiče, které není v souladu s návodem k obsluze, existuje riziko poranění.
- Případné texty v cizím jazyce a obrázky uvedené na obalech, nebo výrobku, jsou přeloženy a vysvětleny na konci této jazykové mutace.
- Výrobce neručí za škody způsobené nesprávným zacházením se spotřebičem a příslušenstvím (např. **úraz el. proudem, popálení, požár**) a není odpovědný za spotřebič v případě nedodržení výše uvedených bezpečnostních upozornění.

II. POPIS SPOTŘEBIČE A PŘÍSLUŠENSTVÍ (OBR. 1)

A – Parní jednotka
A1 – tlačítko 0/I
A2 – aretační ovladače nádržky na vodu
A3 – tlačítko nastavení intezity páry
A4 – nádržka na vodu
A5 – zátka nádržky na vodu
A6 – parní tryska
A7 – držadlo
A8 – napájecí kabel
A9 – světelná signalizace

B – Prodlužovací nástavec
B1 – aretační tlačítko parní jednotky
B2 – aretační tlačítko rukojeti
B3 – aretační tlačítko hubice
B4 – držáky kabelu

C – Příslušenství
C1 – adaptér
C2 – plochá miniškrabka
C3 – nylonový kulatý kartáček (malý)
C4 – nylonový kulatý kartáček (velký)
C5 – kartáček na spáry
C6 – zakřivená parní tryska
C7 – textilie (návlek)
C8 – malá hubice
C9 – stěrka na okna, rovné povrchy a obklady

D – Mopovací podlahová hubice
D1 – Mopovací textilie (návlek)
D2 – Nástavec na čištění koberců

E – Nádobka pro doplňování vody

F – Trychtýř

Světelná signalizace

Diody	Funkce	Význam
	přerušovaný svit bíle	nahřívání
	trvalý svit bíle	dosažení teploty, zapnutí čerpadla
	přerušovaný svit červeně	v nádržce není dostatek vody
		parní pryska nebo příslušenství je ucpané
	trvalý svit bíle - 1 dioda	jemné / mírné napařování
	trvalý svit bíle - 2 diody	střední napařování
	trvalý svit bíle - 3 diody	silné / intenzivní napařování

III. PŘÍPRAVA K OBSLUZE

Odstraňte veškerý obalový materiál a vyjměte spotřebič i s příslušenstvím. Odstraňte z nich všechny případné adhezní fólie, samolepky nebo papír.

Možnosti sestavení příslušenství

Parní čistič lze použít ve více variantách sestavení, které jsou zaznačeny na obr. 6, přičemž platí následující:

1) Pouze adaptér **C1** a malou hubici **C8** lze připojit přímo na parní trysku **A6** přímo.
2) Příslušenství **C2**, **C3**, **C4**, **C5**, **C6** lze nasadit pouze na adaptér **C1**.
3) Malou hubici **C8** lze použít samostatně, nebo s nasazeným návlekem **C7** nebo s nasazenou stěrkou **C9.**
4) Mopovací podlahovou hubici **D** lze použít samostatně, nebo s nasazeným návlekem **D1** nebo s nasazeným nástavcem na čištění koberců **D2** (tj. bez návleku **D1**).

Sestavení příslušenství je intuitivní, postupujte podle obr. 7 a 8. Po sestavení zkontrolujte, zda je nástavec dostatečně připevněn a nehrozí uvolnění při používání.

Plnění/doplňování vody (obr. 3, 4)

Při plnění vody se ujistěte, že není spotřebič připojen k elektrické síti. Stiskněte současně oba ovladače aretace **A2**, nádržku **A4** následným vysunutím odejmete z parní jednotky **A**. Odklopte zátku nádržky **A5** na vodu. Nádržku naplňte čistou pitnou / destilovanou vodou pomocí přiložené nádobky **E** a trychtýřku **F**. Nepřekračujte při tom maximální množství vody (tj. cca 350 ml). Zátku uzavřete opačným způsobem. Sestavenou nádržku umístěte zpět na parní jednotku **A** zasunutím až na doraz (ozve se slyšitelné cvaknutí). Dbejte na správné sestavení tak, aby dosedací plochy a těsnicí prvky byly funkční.

Upozornění

- Při používání dochází k vydávání charakteristického zvuku čerpadla a vycházející páry. Tento jev je naprosto normální a není důvodem k reklamaci spotřebiče.
- Ocelová "kulička" uvnitř nádržky na vodu **A4** umístěná na konci hadičky se musí neustále volně pohybovat pod vodní hladinou. Pokud se zasekne, zatřesením čističe ji uvolněte.

IV. POUŽITÍ PARNÍHO ČISTIČE

Nejprve si zvolte variantu sestavení spotřebiče a podle toho sestavte/odejměte příslušné díly spotřebiče a příslušenství **(obr. 2, 6)**. Odviňte napájecí kabel **A8** z držáku **B4**, prodlužovacího nástavce **B**. Zapojte jeho vidlici do elektrické sítě. Stiskněte tlačítko **A1** ⏻ **(obr. 5).** Spotřebič bude připraven k čištění během cca 50 sekund, neboť spotřebič nemusí ohřívat celý zásobník na vodu, ale postupně si čerpá a ohřívá pouze malé množství vody. Zabudované čerpadlo začne postupně čerpat vodu z nádržky **A4** a spotřebič začne vyvíjet horkou páru. Postupným tisknutím tlačítka **A3** můžete nastavit intenzitu vývinu páry. **(obr. 5)**. Jakmile během používání zpozorujete výrazný úbytek produkce páry a nízkou hladinu vody v nádržce na vodu, je potřeba ji znovu doplnit (viz „Plnění vody“). Tento stav je doprovázen charakteristickým zvýšeným hlukem čerpadla.

Poznámka

- Při prvním použití nebo po několikaminutovém přerušení čištění nasměrujte proud páry do nádoby, aby se odstranila přebytečná voda z příslušenství (ta vzniká kondenzací páry). Při tvorbě páry vždy směrujte její proud na podlahu.
- Při delším provozu může ze spotřebiče tryskat kromě páry také horká voda.
- Před umístěním mopu **C7**, **D1** na hubici **C8**, **D** jej namočte ve vodě a vyždímejte. Při pohybu se mop následně udržuje mokrý pronikající parou z nádržky. Pokud zpozorujete stírání podlahy na sucho, je nutné nastavit vyšší intenzitu vývinu páry.
- Před čištěním doporučujeme povrch (např. čalounění, podlahy) nejprve nasucho vysát.
- Při naklonění parního čističe a současném vypouštění páry začne z trysky společně s párou vystřikovat horká voda, snižuje se tak zásoba vody v zásobníku a zkracuje se celková doba vývinu páry. Horká voda místo páry navíc může při čištění např. nasákavých povrchů vadit. Proto spotřebič při používání příliš nenaklánějte!

Po ukončení čištění

1) Stiskněte tlačítko **A1** ⏻ zhasne světelná signalizace provozu. Poté odpojte napájecí kabel od elektrické sítě,
2) Nechejte spotřebič a příslušenství vychladnout.
3) Vylijte přebytečnou vodu a nechejte nádržku na vodu **A4** vyschnout.
4) Odejměte příslušenství / textilie a spotřebič uskladněte.

Příklady použití příslušenství

Tento spotřebič pomocí horké páry velmi účinně dezinfikuje různé povrchy a materiály, odstraňuje špínu, rozpouští mastnotu, stírá nečistoty apod. Široká škála příslušenství zároveň umožňuje čištění koupelny, dřezů, WC, radiátorů, grilů, spár, oken, zrcadel, čalounění, interiérů a kol aut atp.

Plochá miniškrabka (**C2**) – k odstranění zaschlých a odolných nečistot z rovných povrchů, např. zapečených zbytků v troubě nebo při rozmrazování mrazniček.

Zakřivená parní tryska (C6) – základní nástavec pro univerzální čištění; umožňuje částečné prodloužení pracovního dosahu; zároveň slouží k čištění těžko dostupných zákoutí a otvorů, jako např. toaletních mís, umyvadel apod.

Malá hubice (C8) – k čištění dlážděných nebo skleněných ploch, jako jsou okna nebo zrcadlové panely.

Stěrka na okna a rovné povrchy (C9) – především k čištění oken a různých ne/skleněných rovných povrchů.

Návlek z textilie (C7) – k čištění (mírnému žehlení) textilního nábytku, jako např. gaučů, křesel, polštářů, nebo oblečení apod.

Kulatý kartáček malý (C3) – k čištění nečistot z malých ploch, jako jsou například spáry u van/sprch, varné desky, žaluzie, spáry mezi dlaždicemi, apod.

Kulatý kartáček velký (C4) – k čištění nečistot z velkých ploch.

Kartáček na spáry (C5) – k efektivnímu čištění různých spár a drážek.

Mopovací podlahová hubice (D) – je vhodná pro čištění hladkých/tvrdých podlah, parket a dlažby.

Mopovací textilie (D1) – textilie je vhodná pro čištění tvrdých podlah, parket a dlažby.

Nástavec na čištění koberců (D2) – k čištění a osvěžení koberců.

V. ÚDRŽBA

Před každou údržbou odpojte spotřebič od el. sítě vytažením vidlice napájecího přívodu z el. zásuvky a nechte vychladnout! Pokud nebudete spotřebič delší dobu používat, nechejte jej včetně příslušenství vysušit. Nepoužívejte drsné a agresivní čisticí prostředky! Provádějte pouze povrchovou údržbu (setřete prach apod.). Pro odstranění zašlého prachu nebo jiné nečistoty použijte měkký vlhký hadřík. Návlek z textilie (**C7**, **D1**) můžete vyčistit ručním vymácháním v čisté vodě, nebo můžete použít pračku (max. 60 °C). **Nepoužívejte bělidlo ani aviváž.** Následně ponechejte mop / textilii dokonale uschnout. Zkontrolujte průchodnost zavzdušňovacího otvoru v zátce **A5**, pokud je otvor ucpaný, odstraňte nečistoty vhodným nástrojem. Jednou za čas (přibližně po každém 10 - 15 naplnění) je vhodné pro bezproblémový chod spotřebiče vyčistit jeho zásobník na vodu od usazenin vodního kamene. Odstraňujte je pravidelným vyplachováním. Naplňte nádržku vodou a třeste, poté vylijte vodu a usazeniny vodního kamene.

Můžete použít také neagresivní odvápňovací prostředky vhodné pro hliníkové povrchy. Nepoužívejte žádné agresivní prostředky, jako např. ocet, kyselinu citronovou apod.! Pokud se znečistí napájecí přívod, otřete jej vlhkým hadříkem. Vychladlý a suchý spotřebič včetně příslušenství skladujte na bezpečném a suchém místě, mimo dosah dětí a nesvéprávných osob. Složený tyčový parní čistič neukládejte na nerovný povrch! Tyčový parní čistič musí být v případě potřeby postaven na rovném povrchu, kde nehrozí jeho převrhnutí. Sestavený tyčový parní čistič je možné postavit do kolmé (tj. vertikální) polohy na rovný povrch, ve které dojde k aretaci mopovací hubice (ozve se slyšitelné klapnutí). Pro snadné odjištění položte nohu na mopovací podlahovou hubici **M** a zatáhněte za rukojeť směrem dozadu (obr. 9), aby se uvolnila hubice (ozve se slyšitelné klapnutí).

Příslušenství můžete dokoupit jako náhradní díl pod obj. číslem:

A4 – ETA226100091, **C1** – ETA226100050, **C2**,**C3**,**C4**,**C5**,**C6** – ETA226100040, **C7** – ETA226100080, **C8** – ETA226100070, **C9** – ETA226100060, **D** – ETA226100010, **D1** – ETA226100030, **D2** – ETA226100020, **E**,**F –** ETA226100100.

Údržbu rozsáhlejšího charakteru nebo údržbu, která vyžaduje zásah do vnitřních částí spotřebiče, musí provést odborný servis! Nedodržením pokynů výrobce zaniká právo na opravu!

Případné další informace o spotřebiči a servisní síti získáte na infolince +420 545 120 545 nebo na internetové adrese www.eta.cz. Informace k reklamaci a opravě výrobků naleznete na stránkách www.eta.cz/servis-eu.

VI. EKOLOGIE

Pokud to rozměry dovolují, jsou na všech kusech vytištěny znaky materiálů použitých na výrobu balení, komponentů a příslušenství, jakož i jejich recyklace. Uvedené symboly na výrobku nebo v průvodní dokumentaci znamenají, že použité elektrické nebo elektronické výrobky nesmí být likvidovány společně s komunálním odpadem. Za účelem jejich správné likvidace je odevzdejte na k tomu určených sběrných místech, kde budou přijaty zdarma. Správnou likvidací tohoto produktu pomůžete zachovat cenné přírodní zdroje a napomáháte prevenci potenciálních negativních dopadů na životní prostředí a lidské zdraví, což by mohly být důsledky nesprávné likvidace odpadů. Další podrobnosti si vyžádejte od místního úřadu nebo nejbližšího sběrného místa. Při nesprávné likvidaci tohoto druhu odpadu mohou být v souladu s národními předpisy uděleny pokuty. Pokud má být spotřebič definitivně vyřazen z provozu, doporučuje se po odpojení napájecího přívodu od el. sítě přívod odříznout, spotřebič tak bude nepoužitelný.

VII. TECHNICKÁ DATA

Napětí (V)	uvedeno na typovém štítku výrobku
Příkon max. (W)	uveden na typovém štítku výrobku
Hmotnost (kg) cca	2,7
Spotřebič třídy ochrany	I.
Rozměry cca (dxhxv) (mm)	310 x 170 x 1114
Užitečný objem	350 ml
Příkon ve vypnutém stavu je 0,00 W	

Změna technické specifikace a obsahu případného příslušenství dle modelu výrobku vyhrazena výrobcem.

CAUTION: DO NOT USE ON COLD GLASS; Upozornění: nepoužívejte na chladném skle / okně.

UPOZORNĚNÍ A SYMBOLY POUŽITÉ NA SPOTŘEBIČI, OBALECH NEBO V NÁVODU:

HOUSEHOLD USE ONLY. DO NOT IMMERSE IN WATER OR OTHER LIQUIDS. REMOVE. PUSH	
Pouze pro použití v domácnosti. Neponořovat do vody nebo jiných tekutin. Odstranit. Tlačit	
	TO AVOID DANGER OF SUFFOCATION, KEEP THIS PLASTIC BAG AWAY FROM BABIES AND CHILDREN. DO NOT USE THIS BAG IN CRIBS, BEDS, ARRIAGES OR PLAYPENS. THIS BAG IS NOT A TOY.
	Nebezpečí udušení. Nepoužívejte tento sáček v kolébkách, postýlkách, kočárcích nebo dětských ohrádkách. PE sáček odkládejte mimo dosah dětí. Sáček není na hraní.
	Čtěte návod k obsluze
	UPOZORNĚNÍ: HORKÝ POVRCH. Nebezpečí popálení, které může vzniknout dotykem od horkých částí. Buďte opatrní při manipulaci se spotřebičem!
	UPOZORNĚNÍ
	Nesmí být likvidováno společně s komunálním odpadem
60	Praní na 60 °C, maximální namáhání
	Nežehlete
	Nesušte v bubnové sušičce na prádlo
	Nesmí se čistit v čistírně (zákaz chemického čištění)
P	Chemické čištění tetrachlorethylenem
	Zákaz bělení chlorovými prostředky
	Nepoužívejte bělící prostředky (zákaz bělení)

SK – Parný mop a ručný čistič 2 v 1

eta 2261

NÁVOD NA OBSLUHU

Vážený zákazník, ďakujeme Vám za zakúpenie nášho produktu. Pred uvedením tohto prístroja do prevádzky, si veľmi pozorne prečítajte návod na obsluhu a tento návod spolu s dokladom o predaji a podľa možností aj s obalom a vnútorným vybavením obalu dobre uschovajte.

I. BEZPEČNOSTNÉ UPOZORNENIA

- Inštrukcie v návode považujte za súčasť spotrebiča a postúpte ich akémukoľvek ďalšiemu užívateľovi spotrebiča.
- Skontrolujte, či údaj na typovom štítku zodpovedá napätiu vo vašej elektrickej zásuvke. Vidlicu napájacieho prívodu treba pripojiť do správne zapojenej a uzemnenej zásuvky podľa STN!
- Tento spotrebič môžu používať osoby so zníženými fyzickými alebo mentálnymi schopnosťami alebo nedostatkom skúseností a znalostí, pokiaľ sú pod dozorom alebo boli poučené o používaní tohto spotrebiča bezpečným spôsobom a rozumie prípadnému nebezpečenstvu. Deti si so spotrebičom nesmú hrať.
- Zabráňte prístupu deťom, ak je spotrebič zapojený do el. siete, alebo chladne.
- Čistenie a údržbu vykonávanú užívateľom nesmú vykonávať deti. Deti mladšie ako 8 rokov sa musia držať mimo dosah spotrebiča a jeho prívodu.
- Nikdy nepoužívajte spotrebič ak má poškodený napájací prívod alebo vidlicu, ak nepracuje správne, spadol na zem a poškodil sa, spadol do vody, má viditeľné známky poškodenia, alebo je netesný. V takomto prípade odneste spotrebič do špecializovaného servisu, aby preverili jeho bezpečnosť a správnu funkciu.
- Ak je napájací prívod tohto spotrebiča poškodený, musí byť prívod nahradený výrobcom, jeho servisným technikom alebo podobne kvalifikovanou osobou, aby sa tak zabránilo vzniku nebezpečnej situácie.
- Prúd pary nikdy nesmerujte na osoby, časti tela, zvieratá, rastliny alebo akékoľvek spotrebiče obsahujúce elektrické diely (elektrické prístroje, zásuvky, káble či vnútorné priestory pecí a pod.) - Hrozí úraz elektrickým prúdom. Prúd pary smerujte iba na čistený podklad.
- Po použití a pred vykonávaním údržby musí byť spotrebič odpojený od elektrickej siete vytiahnutím vidlice zo zásuvky.
- Spotrebič zapojený do zásuvky nikdy nenechávajte bez dozoru!
- **UPOZORNENIE** – Niektoré časti tohto výrobku sa môžu stať veľmi horúcimi a spôsobiť popálenie. Zvláštna pozornosť musí byť venovaná pri prítomnosti detí a hendikepovaných ľudí.

- VÝSTRAHA: Povrch výhrevného telesa je vystavený pôsobeniu zvyškového tepla po použití.
- Zabráňte vyliatiu obsahu spotrebiča na vidlicu napájacího prívodu.
- Spotrebič nesmiete ponoriť do vody alebo iných tekutín (ani čiastočne)! Ak by napriek tomu spadol do vody, nevyťahujte ho! Najskôr odpojte vidlicu napájacieho prívodu z el. zásuvky a až potom spotrebič vyberte. V takomto prípade odneste spotrebič do špecializovaného servisu, aby preverili jeho bezpečnosť a správnu funkciu.
- Spotrebič je určený len pre použitie v domácnostiach! Nie je určený pre komerčné použitie!
- Nepoužívajte spotrebič vonku.
- **POZOR**: Nepoužívajte tento spotrebič v spojení s tepelne citlivým riadiacim zariadením, programátorom, časovačom alebo akýmkoľvek iným zariadením, ktoré zapína spotrebič automaticky, pretože v prípade, že by bol spotrebič zakrytý alebo premiestnený, hrozí nebezpečenstvo požiaru.
- Nemanipulujte so spotrebičom s mokrými rukami.
- Vidlicu napájacieho prívodu nezasúvajte do elektrickej zásuvky a nevyťahujte ju z nej mokrými rukami a ťahaním za napájací prívod!
- Spotrebič nesmie byť používaný vo vlhkom alebo mokrom prostredí a v akomkoľvek prostredí s nebezpečenstvom požiaru alebo výbuchu (priestory kde sú skladované chemikálie, palivá, oleje, plyny, farby a ďalšie horľavé, prípadne prchavé, látky).
- Po použití spotrebič odpojte od elektrickej siete, nechajte vychladnúť a vylejte zvyšnú časť vody.
- Nenechávajte spotrebič bez dozoru do jeho vychladnutia!
- Podľa pokynov v odseku „Údržba“ z parného čističa pravidelne odstraňujte vodný kameň.
- Nezapínajte spotrebič s prázdnym zásobníkom, aby nedošlo k poškodeniu čerpadla! Neprekračujte tiež maximálny povolený objem vody 350 ml! Ako náhle ustane tvorba pary, vnútorný zásobník je prázdny a je nutné ho doplniť podľa nižšie uvedeného popisu.
- Po výrobných skúškach majú tyto spotrebiče zdnu orosenú nádrž. Pri nákupe to nepovažujte za poruchu.
- Nepoužívajte spotrebič bez riadne upevnenej a naplnené nádržky na vodu!
- Zásobník na vodu napĺňajte výlučne po vytiahnutí napájacieho kábla z el. zásuvky.
- Zásobník na vodu napúšťajte iba čistú vodou (ak máte v domácnosti príliš tvrdú vodu, môžete použiť túto vodu s destilovanou vodou v pomere 1: 1, alebo vodu demineralizovanú). Nepoužívajte žiadne chemické prípravky a iné tekutiny, ako odhrdzovače, aromatické látky, alkohol, rôzne saponáty a pod.

POZOR - para! Nebezpečenstvo obarenia!

- Tento spotrebič funguje na princípe tvorby horúcej pary. To znamená, že sú nielen čistiace nástavce, ale tiež čistená miesta a predmety veľmi horúce! **NIKDY sa preto nedotýkajte horúceho povrchu spotrebiča a čistených miest počas použitia** a pred výmenou nástavcov či údržbou ich nechajte najskôr vychladnúť.
- Pred použitím sa uistite, či sú všetky predmety, povrchy a látky určené na čistenie odolné proti vysokej teplote pary. Napr. drevené povrchy, koža, voskom ošetrený nábytok či podlahy, alebo jemné látky, ako je hodváb alebo zamat nečistite bez predchádzajúceho zoznámenia sa s písomnou informáciu od výrobcu a vykonajte test na malej, menej viditeľnej časti.
- Prúdom pary tiež nemierte na toxické látky, kyseliny, riedidlá, čistiace prostriedky alebo agresívne látky. Manipuláciu a odstraňovanie týchto a im podobných látok je nutné vykonávať len v súlade s údajmi výrobcov týchto látok.

- Nemierte prúdom pary ani na výbušné prášky alebo kvapaliny, uhľovodíky, otvorený oheň alebo extrémne horúce predmety.
- Spotrebič nepoužívajte na čistenie tlakových nádob, nádob naplnených kvapalinami, ani nádob s neznámym obsahom, pretože hrozí potenciálne riziko ich pretrhnutiu alebo výbuchu!
- Nečistite príliš dlho jedno miesto. Môže dôjsť k poškodeniu takto čisteného povrchu / predmetu.
- Nikdy nepoužívajte stierku na okná a rovné plochy na povrchu, ktorý je studený, lebo hrozí riziko jeho prasknutia. Počas studeného obdobia s nízkymi teplotami najprv sklo predhrejte zo vzdialenosti približne 40 cm.
- Nestrkajte do otvorov spotrebiča alebo príslušenstva žiadne predmety - otvory nesmú byť ničím upchané (napr. chuchvalcami, prachom, vlasmi a pod.).
- Nepribližujte sa k otvorom a pohyblivým častiam spotrebiča vlasy, voľný odev, prsty a akejkoľvek časti tela.
- Spotrebič používajte iba v pracovnej polohe (nenakláňajte o viac než 45 °a neprevracajte hore dnom alebo na bok), v dostatočnej vzdialenosti od tepelných zdrojov (napr. kachle, el./plynový sporák, varič atď.) a vlhkých povrchov (drezy, umývadlá, atď.).
- Spotrebič prenášajte iba za rukoväť.
- Pozor! Po uvoľnení tlačidla spúšťania pary uniká z trysky ešte niekoľko sekúnd malé množstvo pary - hrozí nebezpečenstvo oparenia.
- Ak uniká zo spotrebiča samovoľne para, vypnite ho, odpojte od sieťového napájania a nechajte riadne vychladnúť. Kontaktujte prosím najbližší autorizovaný servis a ďalej spotrebič nepoužívajte.
- Parný čistič je nutné skladovať pri teplote vyššej ako 0 ˚C, prípadne pred použitím nechať aklimatizovať na izbovú teplotu.
- Parný čistič nie je vhodný na odstraňovanie látok, ktoré môžu poškodzovať ľudské zdravie.
- Ak je podlaha zostavená z dielcov, alebo obsahuje drevené časti, musia byť úplne utesnené proti zatečeniu vodou. Čistený povrch musí byť odolný proti rozliatej vode.
- Pri poškodení podlahy vplyvom zatečenia vody do podlahy výrobca nezodpovedá za spôsobené škody a nebude sa podieľať na ich úhrade.
- Aby sa zabezpečila bezpečnosť a správna funkčnosť prístroja, používajte len originálne náhradné diely a výrobcom schválené príslušenstvo.
- Pravidelne kontrolujte stav napájacieho prívodu spotrebiča.
- Napájací prívod nikdy neklaďte na horúce plochy, ani ho nenechávajte visieť cez okraj stola alebo pracovnej dosky. Zavadením alebo zaťahaním za prívod napr. deťmi môže dôjsť k prevrhnutiu či stiahnutiu spotrebiča a následne k vážnemu zraneniu!
- Nenavíjajte napájací prívod okolo spotrebiča, predĺžite tým životnosť prívodu.
- V prípade opodstatnenej potreby použitia predlžovacieho prívodu je nutné, aby nebol poškodený a vyhovoval platným normám.
- Tento spotrebič vrátane príslušenstva používajte iba na účel, na ktorý je určený tak, ako je popísané v tomto návode. Spotrebič nikdy nepoužívajte na žiadny iný účel.
- **VAROVANIE**: Pri nesprávnom používaní prístroja, ktoré nie je v súlade s návodom na obsluhu, existuje riziko poranenia.
- Prípadné texty v cudzom jazyku a obrázky uvedené na obaloch, alebo výrobku, sú preložené a vysvetlené na konci tejto jazykovej mutácie.
- Výrobca nezodpovedá za škody spôsobené nesprávnym zaobchádzaním so spotrebičom a príslušenstvom (napr. **úraz el. prúdom, popálenie, požiar**) v prípade nedodržania zhora uvedených bezpečnostných upozornení.

II. OPIS SPOTREBIČA A PRÍSLUŠENSTVA (OBR. 1)

A – Parná jednotka

A1 – tlačídlo 0/I ⏻
A2 – aretačný ovladače nádržky na vodu
A3 – tlačídlo nastavenie intezity páry
A4 – nádržka na vodu
A5 – zátka nádržky na vodu
A6 – parná tryska
A7 – držadlo
A8 – napájací prívod
A9 – svetelná signalizácia prevádzky

B – Predlžovací nadstavec

B1 – aretačné tlačidlo parnej jednotky
B2 – aretačné tlačidlo rukoväti
B3 – aretačné tlačidlo hubice
B4 – držiak na uloženie kábla

C – Príslušenstvo

C1 – adaptér
C2 – plochá miniškrabka
C3 – nylonová guľatá kefka (malá)
C4 – nylonová guľatá kefka (veľka)
C5 – kefka na škáry
C6 – zakrivená parná tryska
C7 – textília (návlek)
C8 – malá hubica
C9 – stierka na okná, rovné povrchy a obklady

D – Mopovacia / podlahová hubica
D1 – Mopovacia textília (návlek)
D2 – Nadstavec na čistenie kobercov

E – Nádobka pre doplňovanie vody
F – Lievik na dopĺňanie vody

Svetelná signalizácia

Diody	Funkcie	Význam
	prerušované svietenie biele	nahrievanie
	trvalé svietenie biele	dosiahnutie teploty, zapnutie čerpadla
	prerušované svietenie červené	v nádržke nie je dostatok vody
		parná tryska alebo príslušenstvo je upchaté
	trvalé svietenie biele – 1 dióda	jemné / mierne naparovanie
	trvalé svietenie biele – 2 diódy	stredné naparovanie
	trvalé svietenie biele – 3 diódy	silné / intenzívne naparovanie

III. NÁVOD NA OBSLUHU

Odstráňte všetok obalový materiál a vyberte spotrebič aj s príslušenstvom. Odstráňte z neho všetky prípadné adhézne fólie, samolepky alebo papier.

Možnosti zostavenia príslušenstva

Parný čistič je možné použiť v rôznych variantách zostavenia, ktoré sú zobrazené na obrázku 6, pričom platí nasledovné:

1) Iba adaptér **C1** a malá hubica **C8** sa môžu pripojiť priamo na parnú trysku **A6**.
2) Príslušenstvo **C2**, **C3**, **C4**, **C5**, **C6** možno nasadiť iba na adaptér **C1**.
3) Malú hubicu C8 je možné použiť samostatne, alebo s nasadeným návlekom **C7**, alebo so stierkou **C9**.
4) Mopovaciu podlahovú hubicu **D** je možné použiť samostatne, alebo s nasadeným návlekom **D1**, alebo s nadstavcom na čistenie kobercov **D2** (t.j. bez návleku **D1**).

Zostavenie príslušenstva je intuitívne, postupujte podľa obrázkov 7 a 8. Po zostavení skontrolujte, či je nástavec dostatočne pripevnený a nehrozí jeho uvoľnenie pri používaní.

Plnenie / doplňovanie vody (obr. 3, 4)

Pri plnení vody sa uistite, že nie je spotrebič pripojený k elektrickej sieti. Stlačte ovladača aretácie **A2** súčasne, nádržku **A4** odoberiete z parnej jednotky **A** následným vysunutím. Odklopte zátku nádržky na vodu **A5**. Nádržku naplňte čistú pitnú / destilovanou vodou pomocou priloženej nádobky **E** a lievika **F**. Neprekračujte pri tom maximálne množstvo vody (tj. asi 350 ml). Zátku nalievacieho otvoru uzavrite opačným spôsobom. Zostavenú nádržku umiestnite späť na parnú jednotku **A** zasunutím až na doraz (ozve sa počutelné cvakaniu). Dbajte na to, aby dosadacie plochy a tesniace prvky boli funkčné.

Upozornenie

- Pri používaní dochádza k vydaniu charakteristického zvuku a vibráciám. Tento jav je úplne normálny a nie je dôvodom na reklamáciu spotrebiča.
- Oceľová "gulička" umiestnená na konci hadičky v nádržke na vodu **A4** sa musí neustále voľne pohybovať pod vodnou hladinou. Ak sa zasekne, zatrasením čističa ju uvoľnite.

IV. POUŽITIE PARNÉHO ČISTIČA

Najprv si zvoľte variantu zostavenia spotrebiča a podľa toho zostavte / odoberte príslušné diely spotrebiča a príslušenstva (obr. 2, 6). Odmotajte napájací kábel **A8** z držiaka **B4**. predlžovacího nadstavca **B**. Zapojte jeho vidlicu do elektrickej siete. Stlačte tlačidlo **A1** ⏻ (obr. 5). Spotrebič bude pripravený na čistenie počas cca 50 sekúnd, lebo spotrebič nemusí ohrievať celý zásobník na vodu, ale postupne si čerpá a ohrieva iba malé množstvo vody. Zabudované čerpadlo začne postupne čerpať vodu z nádržky **A4** a spotrebič začne vyvíjať horúcu paru. Postupným stláčaním tlačidla **A3** môžete nastaviť intenzitu tvorby pary (obr. 5). Ako náhle počas používania spozorujete výrazný úbytok produkcie pary a nízku hladinu vody v nádržke na vodu, je potrebné ju znovu doplniť (pozri „Plnenie vody“). Tento stav sprevádza charakteristický zvýšený hluk čerpadla.

Poznámka

- Pri prvom použití alebo po niekoľkominútovom prerušení čistenia nasmerujte prúd pary do nádoby, aby sa odstránila prebytočná voda z príslušenstva (tá vzniká kondenzáciou pary). Pri tvorbe pary vždy smerujte jej prúd na podlahu.
- Pri dlhšej prevádzke môže zo spotrebiča tryskať okrem pary tiež horúca voda.
- Pred umiestnením mopu **C7**, **D1** na hubicu **C8**, **D** ho namočte vo vode a vyžmýkajte. Pri pohybe sa mop následne udržuje mokrý parou prenikajúcou z čističa. Ak spozorujete stieranie podlahy nasucho, je nutné nastaviť vyššiu intenzitu pary.
- Pred čistením odporúčame povrch (napr. čalúnenie, podlahy) najprv nasucho vysať.
- Pri naklonení parného čističa a súčasnom vypúšťanie pary začne z trysky spoločne s parou vystrekovať horúca voda, znižuje sa tak zásoba vody v zásobníku a skracuje sa celková doba vývinu pary. Horúca voda miesto pary navyše môže pri čistení napr. nasiakavých povrchov vadiť.

Po ukončení čistenia

1) Stlačte tlačidlo **A1** ⏻**,** zhasne svetelná signalizácia prevádzky. Potom odpojte napájací kábel od elektrickej siete,

2) Nechajte spotrebič a príslušenstvo vychladnúť.
3) Vylejte prebytočnú vodu a nechajte nádržku na vodu A4 vyschnúť.
4) Odoberte príslušenstvo / textílie a spotrebič uskladnite.

Príklady použitia príslušenstva

Tento spotrebič pomocou horúcej pary veľmi účinne dezinfikuje rôzne povrchy a materiály, odstraňuje špinu, rozpúšťa mastnotu, stiera nečistoty a pod. Široká škála príslušenstva zároveň umožňuje čistenie kúpeľne, drezov, WC, radiátorov, grilov, škár, okien, zrkadiel, čalúnenia, interiérov a kolies áut atď.

Plochá miniškrabka (**C2**) – na odstránenie zaschnutých a odolných nečistôt z rovných povrchov napr. zapečených zvyškov v rúre a pri rozmrazovaní mrazničky.
Zakřivená parná tryska (C6) – základný nástavec pre univerzálne čistenie; umožňuje čiastočné predĺženie pracovného dosahu; zároveň slúži na čistenie ťažko prístupných zákutí a otvorov, ako sú WC misy, umývadlá a pod.
Malá hubica (C8) – na čistenie dláždených alebo sklenených plôch, ako sú okná alebo zrkadlové panely.
Stierka na okná a rovné povrchy (C9) – predovšetkým na čistenie okien a rôznych nie / sklenených rovných povrchov
Návlek z textílie (C7) – na čistenie (mierne žehlenie) textilného nábytku, ako napr. gaučov, kresiel, vankúšov, oblečenia a pod.
Guľatá kefka malá (C3) – na čistenie nečistôt z malých plôch, ako sú napríklad škáry pri vani / sprche, varnej doske, žalúzií, špáry medzi dlaždicami, a pod.
Guľatá kefka veľká (C4) – na čistenie nečistôt z veľkých plôch.
Kefka na škáry (C5) – k efektívnemu čisteniu rôznych škár a drážok
Mopovacia/podlahová hubica (D) – je vhodná na čistenie hladkých/tvrdých podláh, parkiet a možno ju použiť na dlažbu.
Mopovacia textília (D1) – textília je vhodná pre čistenie tvrdých podláh, parkiet a možno ju použiť na dlažbu
Nadstavec na čistenie kobercov (D2) – na čistenie a osvieženie kobercov.

V. ÚDRŽBA

Pred každou údržbou odpojte spotrebič od elektrickej siete vytiahnutím vidlice napájacieho prívodu z el. zásuvky a nechajte vychladnúť! Ak nebudete spotrebič dlhšiu dobu používať, nechajte ho vrátane príslušenstva vysušiť. Nepoužívajte drsné a agresívne čistiace prostriedky! Spotrebič čistite iba povrchovo (utrite prach a podobne). Na odstránenie silného alebo staršieho znečistenia použite mäkkú vlhkú handričku. Návlek z textílie (**C7**, **D1**) môžete vyčistiť ručným vymácháním v čistej vode, alebo môžete použiť práčku (max. 60 °C). **Nepoužívajte bielidlo ani aviváž**. Následne ponechajte mop / textílie dokonale uschnúť. Skontrolujte priechodnosť odvzdušňovacieho otvoru v zátke **A5**. Ak je otvor upchatý, odstráňte nečistoty vhodným nástrojom. Raz za čas (približne po každom 10 - 15 naplnenie) je vhodné pre bezproblémový chod spotrebiča vyčistiť jeho zásobník na vodu od usadenín vodného kameňa. Odstraňujte je pravidelným vyplachovaním. Naplňte nádrž vodou a silno traste potom vylejte vodu a usadeniny vodného kameňa. Môžete použiť tiež neagresívne odvápňovacie prostriedky vhodné pre hliníkové povrchy. Nepoužívajte žiadne agresívne prostriedky, ako napr. ocot, kyselinu citrónovú a pod.! Ak sa znečistí napájací prívod, utrite ho vlhkou handričkou.

Vychladnutý a suchý spotrebič vrátane príslušenstva skladujte na bezpečnom a suchom mieste, mimo dosahu detí a nesvojprávnych osôb. Zložený tyčový parný čistič neukladajte na nerovný povrch! Tyčový parný čistič musí byť v prípade potreby postavený na rovnom povrchu, kde nehrozí jeho prevrhnutie. Zostavený tyčový parný čistič je možné postaviť do kolmej (tj. vertikálnej) polohy na rovný povrch, v ktorej dôjde k aretácii mopovacej hubice (ozve sa počuteľné cvaknutie). Pre jednoduchšie uvoľnenie položte nohu na podlahovú hubicu **M** a potiahnutím rukoväti dozadu odistite hubicu (ozve sa počutelné cvakaniu), (obr. 9).

Príslušenstvo môžete dokúpiť ako náhradný diel pod obj. číslom:

A4 – ETA226100091, **C1** – ETA226100050, **C2**,**C3**,**C4**,**C5**,**C6** – ETA226100040, **C7** – ETA226100080, **C8** – ETA226100070, **C9** – ETA226100060, **D** – ETA226100010, **D1** – ETA226100030, **D2** – ETA226100020, **E**,**F –** ETA226100100.

Údržbu rozsiahlejšieho charakteru alebo údržbu, ktorá vyžaduje zásah do vnútorných častí spotrebiča, musí vykonať iba špecializovaný servis! Nedodržaním pokynov výrobcu zaniká právo na opravu!

Prípadné ďalšie informácie o spotrebiči a servisnej sieti získate na infolinke +420 545 120 545 alebo na internetovej adrese www.eta.sk. Informácie k reklamácii a oprave výrobkov nájdete na stránkach www.eta.cz/servis-eu.

VI. EKOLÓGIA

Ak to rozmery umožňujú, na všetkých dieloch sú vytlačené znaky materiálov, ktoré sú použité na obalový materiál, komponenty a príslušenstvo, ako aj na ich recyklovanie. Uvedené symboly na výrobku alebo v sprievodnej dokumentácii znamenajú, že použité elektrické alebo elektronické výrobky nesmú byť likvidované spoločne s komunálnym odpadom. Za účelom správnej likvidácie výrobkov ich odovzdajte na k tomu určených zberných miestach, kde budú prijaté zdarma. Správnou likvidáciou tohto produktu pomôžete zachovať cenné prírodné zdroje a napomáhate prevencii potenciálnych negatívnych dopadov na životné prostredie a ľudské zdravie, čo by mohli byť dôsledky nesprávnej likvidácie odpadov. Ďalšie podrobnosti si vyžiadajte od miestneho úradu alebo najbližšieho zberného miesta. Pri nesprávnej likvidácii tohto druhu odpadu môžu byť v súlade s národnými predpismi udelené pokuty. Ak má byť spotrebič definitívne vyradený z činnosti, odporúča sa po jeho odpojení od elektrickej siete odrezať napájací prívod. Spotrebič tak bude nepoužiteľný.

VII. TECHNICKÉ ÚDAJE

Napätie (V)	uvedené na typovom štítku výrobku
Príkon (W)	uvedený na typovom štítku výrobku
Hmotnosť (kg) asi	2,7
Spotrebič ochrannej triedy	I.
Rozmery (dxhxv) mm:	310 x 170 x 1114
Úžitkový objem	350 ml
Príkon vo vypnutom stave je 0,00 W	

Zmena technickej špecifikácie a obsahu prípadného príslušenstvo podľa modelu výrobku je vyhradená výrobcom.

CAUTION: DO NOT USE ON COLD GLASS; Upozornenie: nepoužívajte na studené sklo / okná.

UPOZORNENIA A SYMBOLY POUŽITÉ NA SPOTREBIČI, OBALOCH ALEBO V NÁVODE:

HOUSEHOLD USE ONLY. DO NOT IMMERSE IN WATER OR OTHER LIQUIDS. REMOVE. PUSH	
Len na použitie v domácnosti. Neponárať do vody alebo iných tekutín. Odstrániť. TLAČIŤ	
	TO AVOID DANGER OF SUFFOCATION, KEEP THIS PLASTIC BAG AWAY FROM BABIES AND CHILDREN. DO NOT USE THIS BAG IN CRIBS, BEDS, ARRIAGES OR PLAYPENS. THIS BAG IS NOT A TOY.
	Nebezpečenstvo udusenia. Nepoužívajte toto vrecúško v kolískach, postieľkach, kočíkoch alebo detských ohrádkach. PE vrecko odkladajte mimo dosahu detí. Vrecko nie je na hranie.
	Čítajte návod na obsluhu
	UPOZORNENIE: HORÚCI POVRCH. Nebezpečenstvo popálenia, ktoré môže vzniknúť dotykom od horúcich častí. Dávajte pozor pri manipulácii so spotrebičom!
	UPOZORNENIE
	Nesmie byť likvidované spoločne s komunálnym odpadom
60	Pranie na 60 °C, maximálne namáhanie.
	Nežehlite
	Nesušte v bubnovej sušičke na bielizeň
	Nesmie sa čistiť v čistiarni (zákaz chemického čistenia)
P	Chemické čistenie tetrachlóretylénom
	Zákaz bielenia chlórovými prostriedkami
	Nepoužívajte bieliace prostriedky (zákaz bielenia)

ENG – Steam mop and handheld cleaner 2 in 1

eta 2261

VAPURO

INSTRUCTIONS FOR USE

Dear customer, thank you for purchasing our product. Please read the operating instructions carefully before putting the appliance into operation and keep these instructions including the receipt and, if possible, the box with the internal packing.

I. SAFETY WARNING

- Consider the instructions for use as a part of the appliance and pass them on to any other user of the appliance.
- Check whether the data on the type label corresponds with the voltage in your socket. The power cord plug may only be connected to the electrical socket complying with the applicable standards.
- This appliance may only be used by persons with reduced physical, sensory or mental capabilities or lack of experience and knowledge if they have been given supervision or instruction concerning use of the appliance in a safe way and understand the hazards involved. Children shall not play with the appliance.
- Prevent children from reaching the appliance, if connected to the mains or while cooling down.
- Cleaning and user maintenance shall not be made by children. Children younger than 8 years must be kept out of reach of the appliance and its power cord.
- Never use the appliance if the power cord or plug is damaged, if it operates incorrectly, fell on ground and is damaged, fell into water, is apparently damaged or is leaking. In such cases bring the appliance to the specialised repair shop to verify its safety and correct functionality.
- If the power cord of the appliance is corrupted, it has to be replaced by the manufacturer, its service technician or a similarly qualified person so as to prevent dangerous situations.
- Never aim the steam flow at persons, body parts, animals, plants or any appliances containing electrical components (electrical devices, wall outlets, cables, furnace interiors, etc.) – electric shock is imminent in such cases. Only aim the steam flow at the surface you are cleaning.
- After use and before maintenance, the appliance must be disconnected from the mains by unplugging it from the wall socket.
- **NOTE**: Some parts of this product can become very hot and cause burns. Particular attention has to be given where children and vulnerable people are present.

- Never have the appliance connected to the wall socket unattended!
- WARNING: Heating element surface is subject to residual heat after use.
- Avoid spillage on the connector.
- The appliance must not be immersed in water or other liquids (not even partially)! If the appliance falls in water, do not take it from the water! First disconnect the power cord plug from the electrical socket, and then take out the appliance from the water. In such cases, bring the appliance to a specialised service centre to verify its safety and proper operability.
- **ATTENTION**: Do not use this heater in series with an external timer, remote controller or any other device that switches on the appliance automatically, since a fire risk exists when the heater is accidentally covered or displaced at the moment it switches on.
- The product is intended for home use. It is not intended for commercial use!
- This appliance is not intended for outdoor use.
- Do not handle the appliance with wet hands.
- Do not plug the power cord in the electrical socket and do not unplug it with wet hands or by pulling the power cord!
- The appliance must not be used in a damp or wet environment and in any environment with the danger of fire or explosion (premises where chemicals, fuels, oils, gases, paints and other flammable or volatile materials are stored).
- After use, disconnect the appliance from the mains, let it cool down and pour out the remaining water.
- Do not let the appliance unattended until it cools down!
- According to the instructions in the “Maintenance” section, regularly remove incrustation from the steam cleaner.
- Never switch the appliance on when the tank is empty, thus avoiding damage to the pump! Do not exceed the maximum permissible water volume of 350 ml! Once steam production stops, the internal tank is empty, and must be replenished following the steps described below.
- Only fill the water tank after unplugging the power cord from wall socket.
- Only fill the water tank with clear water (if water in your home is too hard, you can mix it 1:1 with distilled water, or use demineralised water). Do not use any chemical agents and other liquids, such as rust removers, aromatic substances, alcohol, various detergents, etc.

ATTENTION – Steam! Risk of scalding!

- This appliance produces hot steam. This means that not only the cleaning adaptors, but also the surfaces and items being cleaned are very hot! **Therefore NEVER touch the appliance’s hot surface and the spots being cleaned using the appliance**, and before exchanging the adaptors and maintenance, let everything cool down first.
- Make sure before use that all items, surfaces and fabrics to be cleaned are resistant to hot steam temperature. Do not clean for example wooden surfaces, leather, waxed furniture or floor, or fine clothes, such as silk or velvet, without first reading the manufacturer’s instruction manual and making a test on a small, less visible part of the item to be cleaned.
- Do not aim the steam flow at toxic substances, acids, thinners, detergents or aggressive substances. Handling and removing such substances and any similar ones may only be made in accordance with the instruction provided by the manufacturers.

- Do not aim the steam flow at explosive powders or liquids, carbohydrates, open fire or extremely hot items.
- Do not use the appliance to clean pressure vessels, containers filled with liquids or containers with unknown content as there is a potential risk of their tear or explosion.
- Do not clean a single spot for too long. Otherwise the surface/item cleaned to long may incur damage.
- Never use the squeegee for windows and flat surfaces on a surface, which is cold, because such surface may crack. When the weather is cold and the temperature is low, first pre-heat the glass from a distance of about 40 cm.
- Do not insert any items in the openings of the appliance or accessories – openings must not be blocked by anything (for example by clots, dust, hairs, etc.).
- Keep a distance between the openings / rotating components and your hair, loose clothes and any body parts.
- Only use the appliance in the operational position (do not tilt it by more than 45°, and do not turn it bottom up or lay it on its sides), sufficiently distant from heat sources (for example stove, electrical/gas hob, cooker, etc.) and wet surfaces (sinks, wash-basins, etc.).
- Only move the appliance holding it by its handle.
- If you press the steam discharge button before the inside tank reaches the optimum temperature, water may come out from the nozzle instead of steam.
- Never use the appliance without properly fixed and filled water tank!
- The steam cleaner is not suitable for removing substances that may be harmful to human health.
- Attention! After releasing the steam trigger, a small amount of steam is discharged from the nozzle for several seconds – risk of scalding.
- The steam cleaner must be stored at the temperature at least 0 °C, or acclimatised to the room temperature before use.
- When the floor is made of parts or contains wooden parts, it has to be completely sealed against water leaks. The cleaned surface has to be resistant to spilled water.
- The Manufacturer is not liable for any damages caused by water leaking into the floor and shall not participate in any compensation for such damages.
- If steam is spontaneously coming from the appliance, switch it off, disconnect it from the mains and let it properly cool down. Please contact the nearest authorised service centre, and stop using the appliance.
- To ensure safety and proper functionality of the appliance, only use the original spare parts and accessories approved by the manufacturer.
- Check the condition of the power cord of the appliance regularly.
- Never put the power cord on hot surfaces and never let it hang over table edge or worktop edge. If the cord is caught or pulled, e.g. by children, the appliance may overturn and fall down, causing a serious injury!
- Avoid winding the power cord around the appliance, otherwise the power cord service life would be reduced.
- If you need to use an extension cord for justified reasons, it must be undamaged and comply with the applicable standards.
- Only use this appliance for the purpose it was designed for, as specified in this manual. Never use the appliance for any other purpose.
- **WARNING**: There is a risk of injury when the appliance is not used correctly (not in accordance with the manual).
- All texts in foreign languages and pictures shown on the packaging or the product itself, are translated and explained at the end of this language mutation.

- The manufacturer assumes no responsibility for any damage caused by improper handling of the appliance and its accessories (e.g. **electric shock, burns, fire**), and its does not cover the appliance in the case of failure to comply with the safety warning above.

II. DESCRIPTION OF THE APPLIANCE (FIG. 1)

A – **Steam cleaner**
- A1 – button 0N/OF
- A2 – adaptor lock button water tank
- A3 – steam intensity setting button
- A4 – water tank
- A5 – water tank stopper
- A6 – steam nozzle
- A7 – handle
- A8 – power cord
- A9 – operating status indicator light

B – Extension adapter
- B1 – steam unit lock button
- B2 – handle lock buttons
- B3 – floor nozzle lock button
- B4 – cord reel holder

C – Accessories
- C1 – adaptér
- C2 – flat mini-scraper
- C3 – nylon round brush (small)
- C4 – nylon round brush (big)
- C5 – grout brush
- C6 – angled steam nozzle
- C7 – mopping textile (sleeve)
- C8 – small nozzle
- C9 – wide squeegee for windows and flat surfaces

D – Mopping / Floor nozzle
- D1 – mopping textile (sleeve)
- D2 – carpet cleaning adapter

E – Container for water

F – Funnel

Symbol and signal lights

Diods	Functions	Meaning
	intermittent white light	heating
	steady white light	temperature reached, pump on
	intermittent red light	insufficient water in the tank
		the steam nozzle or accessory is clogged
	steady white light – 1 diode	gentle / mild steaming
	steady white light – 2 diodes	medium steaming
	steady white light – 3 diodes	strong / intensive steaming

III. INSTRUCTIONS FOR USE

Remove all packaging materials and take out the appliance and the accessories.
Remove all adhesive foils, stickers and papers.

Accessory Assembly Options

The steam cleaner can be used in several assembly configurations, as shown in Figure 6, with the following conditions:

1) Only the main adapter **C1** and the small nozzle **C8** can be connected directly to the steam nozzle **A6**.
2) Accessories **C2**, **C3**, **C4**, **C5**, **C6** can only be attached to the adapter **C1**.

3) The small nozzle **C8** can be used alone, with the cloth cover **C7**, or with the squeegee **C9**.
4) The floor mopping nozzle **D** can be used alone, with the cloth cover **D1**, or with the carpet cleaning attachment **D2** (i.e. without the mopping textile **D1**).

Assembling the accessories is intuitive, follow the steps in Figures 7 and 8. After assembly, ensure that the attachment is securely fastened and will not come loose during use.

Water filling/adding (fig. 3, 4)

When filling water, make sure that the appliance is disconnected from the mains. Press the lock button **A2** simultaneously, remove the container **A4** from the steam unit **A** and pulling it out. Remove the water tank plug **A5** from the tank. Fill the tank with water or demineralised water using the attached water filling container **E** and funnel **F**. Do not exceed the maximum volume of water (i.e. 350 ml). Put the plug in place. Install the assembled tank on the steam unit **A** in a reverse way end-to-end, which is accompanied by characteristic sound (clicking). Ensure that the contact surface and the sealing elements are in order.

Attention

- When using the appliance, you will hear an inherent noise sound and vibration. This is normal and the appliance will not be replaced for this purpose under warranty.
- The steel ball of water tank **A4** at the end of the hose must permanently and freely move below the water level. If it gets stuck, free it by shaking the cleaner.

IV. STEAM CLEANER USE

First choose the appliance assembly variant, and then add/remove the respective components and accessories of the appliance as needed (fig. 2, 6). Unwind the power cord **A8** from the holder **B4**. Plug the power cord in a wall socket. Press button **A1** ⏻ (fig. 5). The appliance is ready for cleaning in about 50 seconds, because the appliance does not need to heat up the entire water tank, but it only pumps and heats a small volume of water. The built in pump will gradually start pumping water from the tank **A4**, and the appliance will start producing hot steam. By pressing button **A3** repeatedly, you can adjust the steam output intensity (fig. 5). If you see a considerable decrease in steam production and low water level in the water tank during use, water must be replenished (see “Water filling”). This condition is accompanied by characteristic increased pump noise.

Note

- After the first use or after interrupting the cleaning for several minutes, direct the steam flow into the container to remove excessive water from the accessories (such water is produced by the steam condensation). When steam is produced, always aim the steam flow down at the floor.
- When the cleaner is used for a long time, the heating element in the steam production unit will start cycling, and the steam flow released from the nozzle is unstable. This is normal and there is no reason for filing a complaint.
- During movement, the mop is kept wet by the penetrating steam of the cleaner. If you notice that the floor is being wiped dry, it is necessary to set a higher steam intensity.
- We recommend vacuuming the dry surface (for example upholstery, floor) before cleaning.

- When the steam cleaner is inclined, and steam is discharged, hot water will start squirting from the nozzle along with the steam. Thereby the water level in the tank will drop, and the total time of steam development will be shorter. Moreover, hot water instead of steam may be unwanted, for example when cleaning absorbent surfaces.

After you finish cleaning

1) Press button **A1** ⏻**,** operation light indicator will turn off. Disconnect the power cord from the mains.
2) Let the appliance and accessories cool down.
3) Pour out the excessive water, and let the water tank **A4** dry out.
4) Remove the accessories/textiles, and store the appliance.

Examples of use of accessories

This appliance very effectively disinfects various surfaces and materials, removes dirt, dissolves grease, wipes grime, etc. Wide assortment of accessories also allows cleaning bathrooms, sinks, toilettes, radiators, grills, grouts, window, mirrors, upholstery, vehicle interiors and wheels, etc.

Flat mini-scraper (C2) – to remove hardened and resistant grime from flat surfaces; in ovens or for defrosting freezers.
Curved steam nozzle (C6) – the basic attachment for universal cleaning; allows partial extension of the working reach; also used for cleaning hard-to-reach corners and openings, such as toilet bowls, sinks, etc.
Small nozzle (C8) – for cleaning tiled or glass surfaces, such as windows or mirror panels.
Squeegee for windows and flat surfaces (C9) – to be particularly used to clean windows and various non-glass flat surfaces
Textile sleeve (C7) – For cleaning (mild ironing) of textile furniture, such as couches, armchairs, pillows, clothes, etc.
Brass round brush (C3) – To clean very tough dirt from small and very resistant surfaces (for example metal surfaces); unsuitable for cleaning sensitive surfaces!
Wire round brush (C4) – For effective cleaning of various points and grooves.
Crevice brush (C5) – For effective cleaning of various points and grooves;
Mopping/Floor nozzle (D) – Is to be used to clean smooth/hard flooring, parquets and can be used to clean paving.
Mopping textile (D1) – Textile is recommended especially is suitable for cleaning hard floors, parquets and can be used to clean paving.
Carpet cleaning adapter (D2) – To remove only be used when refreshing carpets.

V. MAINTENANCE

Turn off the appliance before any maintenance, unplug the fork of the power cord from the power supply socket and let it cool down! If you are going not to use the appliance for a long time, let it dry, including the accessories. Do not use rough and aggressive detergents! Carry out surface maintenance only (wipe off dust etc.). For removing old dust or other impurities, use a soft damp cloth. Mopping textiles may be cleaned by manual rinsing in clear water, or you can use wash machine (max. 60 °C), **do not use bleach or fabric softener.**

Check the vent hole in cap **A5** for clear passage. If the hole is blocked, remove the dirt with a suitable tool. It is recommended to clean the water tank occasionally (approximately after 10 – 15 fillings). You can remove the scale by regular rinsing. Fill the tank with water and shake it, after that pour water out of the tank. You can also use decalcification detergents, that are suitable for aluminium surfaces. Do not use any aggressive detergents (vinegar, citric acid, etc)! If the power cord is soiled, wipe it with a wet cloth. Store the cooled down and dry appliance at a safe and dry place, out of reach of children and incapacitated persons. Do not put the assembled assembled mop steam cleaner on an uneven surface! The assembled mop steam cleaner must be placed on a flat surface where there is no danger of knocking over. In this position, the mop nozzle will automatically lock (a click will be heard). For easier release, put your foot on the floor mopping nozzle **M** and pull the handle backwards to unlock the nozzle which is accompanied by characteristic sound (clicking), (fig. 9).

Optional accessories order numbers:

A4 – ETA226100091, **C1** – ETA226100050, **C2**,**C3**,**C4**,**C5**,**C6** – ETA226100040, **C7** – ETA226100080, **C8** – ETA226100070, **C9** – ETA226100060, **D** – ETA226100010, **D1** – ETA226100030, **D2** – ETA226100020, **E**,**F –** ETA226100100.

More extensive maintenance or maintenance requiring intervention in the inner parts of the appliance must be carried out by professional service!

Failure to comply with the instructions of the manufacturer will lead to expiration of the right to repair!

The information regarding warranty and product repairs you can find on the website www.eta.cz/servis-eu.

VI. ENVIRONMENT

Printed signs of materials used for manufacture, packing, components and accessories, as well as their recycling, are on all the pieces if their dimensions enable it. The symbols on the product or in the accompanying documentation mean that the used electric or electronic products must not be disposed together with municipal wastes. Please, hand them over to the collection points designed for their correct disposal, where they will be accepted free of charge. By correct disposal of this product you can help to preserve valuable natural resources and help to prevent possible negative impacts to the environment and to human health, which could be the results of incorrect waste disposal. For further details ask the municipal authorities or the nearest collecting point. Penalties can be charged for incorrect disposal of such wastes, according to national regulations. If the appliance is to be put out of operation definitely, we recommend cutting off the feeder cable, to disable its use.

VII. TECHNICAL DATA

Voltage (V)	shown on the type label of the appliance
Absorbed power (W)	shown on the type label of the appliance
Weight (kg) approximately	2.7
Protection class of the appliance	I.
Size of the product (mm)	310 x 170 x 1114

Working volume 350 ml
Input in off mode is 0.00 W

The manufacturer reserves the right to change the technical specifications and accessories for the respective models.

CAUTION: DO NOT USE ON COLD GLASS

WARNINGS AND SYMBOLS USED ON THE APPLIANCE, PACKAGING OR IN THE INSTRUCTIONS MANUAL:

HOUSEHOLD USE ONLY. DO NOT IMMERSE IN WATER OR OTHER LIQUIDS.
KEEP OUT OF REACH OF CHILDREN.

	TO AVOID DANGER OF SUFFOCATION, KEEP THIS PLASTIC BAG AWAY FROM BABIES AND CHILDREN. DO NOT USE THIS BAG IN CRIBS, BEDS, ARRIAGES OR PLAYPENS. THIS BAG IS NOT A TOY.
	Please read the instructions manual
	WARNING: HOT SURFACE. BURNS CAN OCCUR FROM TOUCHING HOT PARTS. EXERCISE CARE WHEN HANDLING!
	WARNING
	Please read the instructions manual
60	Select the wool program washing to 60 °C
	Do not iron the electric blanket
	Do not dry in clothes dryer
	The blanket must not be dry cleaned
P	Do not use bleaching agents (no bleaching)
	Do not bleach with chlorine agents
	Never use bleaching agents

HU – Gőzölő mop és kézi tisztító 2 az 1-ben

eta 2261

VAPURO

KEZELÉSI ÚTMUTATÓ

Köszönjük, hogy termékünket választotta. A készülék használata előtt nagyon figyelmesen olvassa el ezt a használati útmutatót, és lehetőség szerint a pénztári bizonylattal, csomagolással és a csomagolás belső részeivel együtt gondosan őrizze meg.

I. BIZTONSÁGTECHNIKAI FIGYELMEZTETÉS

- Az útmutató utasításait tekintse a készülék tartozékaként és juttassa el azt a készülék bármilyen további felhasználójának!
- Ellenőrizze, hogy a típustáblán levő feszültségérték megegyezik–e az Ön elektromos dugaszolóaljzatában levő feszültséggel! A csatlakozóvezeték villásdugóját csak a szabvány szerint helyesen bekötött és földelt dugaszolóaljzatba szabad becsatlakoztatni!
- Ezt a terméket csökkent fizikai és mentális képességű, vagy nem elegendő tapasztalattal és ismeretekkel rendelkező személyek is használhatják, amennyiben felügyelet alatt állnak, vagy a készülék biztonságos használatára vonatkozóan megfelelő módon kioktatták őket és megértik az esetleges veszélyhelyzetek értelmezését! A gyermekek nem játszhatnak a készülékkel!
- Ne engedje a gyerekeket a készülék közelébe, ha az az elektromos hálózathoz csatlakoztatva van, vagy éppen hűl ki!
- A felhasználó által történő tisztítást és karbantartást gyermekek nem végezhetik el! 8 évnél fiatalabb gyermekek csak a készülék és csatlakozó vezetékének hatósugarán kívül tartózkodhatnak!
- Soha ne használja a készüléket, ha tápkábele megsérült, nem működik megfelelően, leesett a földre, vagy vízbe, illetve a tömítések rossz állapotban vannak! Ilyen esetekben vigye a készüléket szakszervizbe biztonsági okokból, valamint a megfelelő funkció ellenőrzéséhez!
- Ha a készülék csatlakozóvezetéke megsérül, akkor azt a gyártó cég, annak szervíz szakembere, vagy hasonló minősítéssel rendelkező más személy cserélje ki, hogy ezzel elkerülhesse a veszélyes helyzet kialakulását!
- A gőzt soha ne irányítsa emberek felé, testrészekre, állatokra, növényekre, vagy elektromos részeket tartalmazó készülékekre (elektromos berendezések, konnektorok, kábelek, vagy hűtők belső felületei, stb.) – az áramütés veszélyének elkerülése érdekében! A gőzt csak a tisztítandó felületre irányítsa!
- Használat után és karbantartás előtt húzza ki a tápkábelt az elektromos hálózatból!

- Hálózathoz csatlakoztatott készüléket soha ne hagyjon felügyelet nélkül!
- **FIGYELMEZTETÉS** – A készülék egyes részei nagyon melegek lehetnek, égési sérülést okozhatnak! Figyeljen oda a gyerekekre és mozgáskorlátozott emberekre!
- FIGYELEM: A fűtőelem felülete maradó hőt áraszt használat után.
- Kerülje, hogy túlfolyó folyadék a csatlakozóra folyjon!
- A készüléket nem szabad vízbe, vagy más folyadékba meríteni (részben sem)!
- Ha beleesik a vízbe, ne vegye ki a készüléket! Először húzza ki a tápkábelt az elektromos hálózatból, majd csak utána vegye ki a készüléket! Ezekben az esetekben vigye a készüléket márkaszervízbe, annak biztonsága és működésének ellenőrzése érdekében!
- A termék otthoni használatra szánt! Nem kereskedelmi használatra!
- A készüléket nem szabad külső térben alkalmazni!
- **Figyelem**: Ne használja a készüléket olyan programmal, időkapcsolóval, vagy bármely olyan alkatrésszel összekapcsoltan, amelyek a készüléket automatikusan bekapcsolhatják, mivel a készülék letakart, vagy helytelen elhelyezésekor tűzveszély keletkezhet!
- Ne érjen a készülékhez vizes kézzel!
- A tápkábel villásdugóját soha ne dugja a csatlakozóaljzatba, illetve soha ne húzza onnan ki nedves kézzel, vagy a kábelénél fogva!
- A készüléket nem szabad nedves, vizes helyeken, valamint tűzveszélyes és robbanás veszélyes helyeken (kémia szerek, üzemanyagok, olajok, gázok, festékek, stb. tárolási helyek) használni!
- Használat után húzza ki a tápkábelt, hagyja a készüléket kihűlni és öntse ki a vizet!
- Ne hagyja a készüléket felügyelet nélkül, amíg az nem hűl ki!
- A „Karbantartás“ fejezetben olvasható utasítások szerint rendszeresen távolítsa el a vízkövet!
- Ne kapcsolja be a készüléket üres víztartállyal, hogy a szivattyú ne károsodjon! Ne lépje túl a maximális engedélyezett víz mennyiséget 350 ml-t! Ha a gőz kibocsátása megáll, a víztartály üres és szükséges lesz azt újra tölteni a használati utasítások szerint!
- A víztartályt kizárólag az elektromos hálózatból történő tápkábel kihúzása után töltse újra!
- A víztartályt kizárólag tiszta vízzel töltse fel (,ha túl kemény a víz az Ön háztartásában használjon desztilált vizet 1:1 arányban, vagy demineralizált vizet) ! Ne használjon semmilyen kémiai szert és más folyadékot, mint pl. aromatikus folyadékokat, alkoholt, tisztító szereket, stb.!

FIGYELEM - gőz! Égési sérülés veszélye!

- Ez a készülék forró gőz kibocsátás móddal működik. Ez azt jelenti, hogy a tartozékok és tisztított felületek nagyon forróak! SOHA ne érintse a készülék felületét és a tisztítandó helyeket működés közben, tartozékok cseréjekor, vagy karbantartás előtt! Mindig hagyja a készüléket előbb kihűlni!
- Használat előtt győződjön meg arról, hogy minden tisztítandó tárgy, vagy felület hőálló-e! Pl. fapadlók, bőr, viaszt tartalmazó bútorok, vagy olyan textíliák, mint selyem és bársony tisztítása. Előtte olvassa el a gyártói utasításokat és végezzen tesztet kisebb területen!
- Ne irányítsa a gőzt toxikus anyagokra, savakra, hígítókra, tisztítószerekre, vagy agresszív anyagokra! Ilyen anyagok esetén járjon el a gyártó utasításai szerint!
- Ne irányítsa a gőzt robbanó anyagokra, nyílt lángra, vagy forró tárgyakra!

- Ne használja a készüléket folyadékkal töltött edények, vagy nem ismert anyagokkal töltött edények tisztítására, ellenkező esetben robbanás veszélye léphet fel!
- Ne tisztítson túl hosszú ideig egy helyet! Ellenkező esetben a felület károsodását okozhatja!
- Soha ne használja a törlőt hideg felületre, ellenkező esetben az elrepedhet! Hidegben először kb. 40 cm távolságból melegítse a tisztítandó felületet!
- Ne dugjon be a készülék lyukaiba semmilyen tárgyat – szükséges, hogy a lyukak üresek legyenek!
- Ne közelítsen a készülék lyukaihoz és mozgó részeihez hajjal, ruhával, ujjaival, vagy más testrésszel!
- A készüléket csak működési helyzetben használja (ne döntse el a készüléket több, mint 45°-kal fejjel lefelé, vagy oldalra), a hőforrásoktól megfelelő távolságban (mint pl. kályha, tűzhely, sütő, stb.) és nedves felületektől távol (mosogatók, stb.)!
- A készüléket csak a fogantyújánál fogva használja!
- Ha megnyomja a gombot mielőtt a víz felmelegszik, lehetséges, hogy gőz helyett víz jön ki a fúvókából!
- Ha gőz áramlik ki magától, kapcsolja ki a készüléket, húzza ki a tápkábelt és hagyja a készüléket alaposan kihűlni! Forduljon a legközelebbi szakszervizhez és ne használja tovább a készüléket!
- A megfelelő biztonság és működés érdekében csak az eredeti tartozékokat és alkatrészeket, illetve a gyártó által elfogadott részeket használja!
- Figyelem! A gomb elengedése után még néhány másodpercig áramlik ki a gőz – kerülje el az égési sérülést!
- A gőztisztító nem alkalmas olyan anyagok eltávolítására, amelyek károsíthatják az emberi egészséget.
- A gőztisztítót 0 ˚C-nál magasabb hőmérsékletben kell tárolni! Amennyiben szükséges, használat előtt hagyja a készüléket szobahőmérsékleten aklimatizálódni!
  Ha a padló elemekből áll, vagy ha fa részeket tartalmaz, akkor teljesen vízzárónak kell lennie. A tisztított felületnek ellenállónak kell lennie a ráfolyt vízzel szemben.
  Ha a padló a padlóba befolyt víz miatt megkárosodik, akkor a gyártó nem vállal felelősséget az okozott károkért, és nem veszi részt az okozott kár megtérítésében.
- Rendszeresen ellenőrizze a fogyasztó tápkábelét!
- Soha ne helyezze a vezetéket forró felületre, ne hagyja az asztal, vagy a munkalap szélén át lelógni! A csatlakozóvezetékbe történő beakadáskor, vagy a csatlakozó vezeték pl. gyermekek által történő meghúzásakor a készülék felborulhat, vagy leeshet és azt követően komoly sérülés történhet!
- Ne csavarja rá a csatlakozó vezetéket a készülékre, meghosszabbíthatja ezzel a csatlakozó vezeték élettartamát!
- Ha szükséges hosszabbítót használni fontos, hogy az ne legyen sérült és megfeleljen az érvényes szabványoknak!
- A készüléket csak arra célra használja amire szánva van és ahogy a használati útmutatóban le van írva! A készüléket soha se használja más célra!
- **FIGYELEM**: olyan készülék használata esetén, amely nem egyezik meg a használati utasítással, sérülés veszély léphet elő.
- A csomagoláson, illetve a készüléken található esetleges idegen nyelvű szövegek és képek magyarázata és fordítása a nyelv mutációjának végén található.
- A gyártócég nem felelős a készülék és tartozékai helytelen használatából eredő károkért (pl. **elektromos áram által okozott sérülések, égések, tűzkárok**) és nem garanciaköteles a fenti biztonsági figyelmezetések be nem tartása esetén.

II. A KÉSZÜLÉK ÉS TARTOZÉKAI LEÍRÁSA (1. ÁBRA)

A – Gőztisztító

A1 – 0/I gomb ⏻
A2 – víztartály rögzítő nyomógomb
A3 – gőz intenzitás gomb
A4 – víztartály
A6 – gőzfúvóka
A7 – fogantyú
A8 – tápkábel
A9 – fényjelzés

B – Hosszabbító tartozék

B1 – fogantyú
B2 – gőzegység rögzítő nyomógomb
B3 – rögzítő nyomógomb fej
B4 – kábeltekercselő tartó

C – Tartozékok

C1 – adapter
C2 – lapos minitörlő
C3 – nylon kerek kefe (kicsi)
C4 – nylon kerek kefe (nagy
C5 – fugára való kefe egyenes felületekre
C6 – formázott gőzfúvóka
C7 – mopos textília
C8 – kis szívófej
C9 – széles törlő ablakokra és egyenes felületekre

D – Mopfej beépített tartállyal

D1 – mopos textília
D2 – szőnyegtisztító tartozék

E – Átlátszó víztartály

F – Tölcsér

Szimbólum fény jelző

Dióda	Funkció	Jelentés
	szakaszos fehér fény	felfűtés
	folyamatos fehér fény	elérte a hőmérsékletet, szivattyú bekapcsolva
	szakaszos piros fény	nincs elegendő víz a tartályban
		a gőzfúvóka vagy a tartozék eltömődött
	folyamatos fehér fény – 1 dióda	gyenge / enyhe gőzölés
	folyamatos fehér fény – 2 dióda	közepes gőzölés
	folyamatos fehér fény – 3 dióda	erős / intenzív gőzölés

III. KEZELÉSI UTASÍTÁSOK

Távolítsa el az összes csomagoló anyagot és vegye ki a készüléket a tartozékokkal együtt! Távolítson el minden esetleges fóliát, matricát, vagy papírt.

Kiegészítő összeállítási lehetőségek

A gőztisztító többféle összeállítási változatban használható, amelyek az 6. ábrán láthatók, a következő feltételekkel:

1) Csak a fő adaptér **C1** és a kis fúvóka **C8** csatlakoztatható közvetlenül az **A6** gőzfúvókához.
2) A **C2**, **C3**, **C4**, **C5**, **C6** tartozékok kizárólag a fő adaptérre **C1** szerelhetők fel.
3) A **C8** kis fúvóka önállóan, a **C7** huzattal vagy a **C9** lehúzóval együtt is használható.
4) A **D** padlótisztító mopfej önállóan, a **D1** huzattal vagy a **D2** szőnyegtisztító feltéttel használható (azaz a **D1** mopos textília).

A kiegészítők összeállítása intuitív, kövesse az 7. és 8. ábrát. Az összeállítás után ellenőrizze, hogy a kiegészítő megfelelően rögzítve van, és használat közben nem fog meglazulni.

Víztöltés/utántöltés (3., 4. ábrak).

Víz feltöltésekor győződjön meg arról, hogy a készülék nincs csatlakoztatva a hálózathoz. Nyomja meg a rögzítő gombot **A2** és vegye le a gőzölő **A4** vegye le a gőzölő egységről **A** az és kihúzással! Töltse fel a víztartályt vízzel vagy demineralizált vizet) a **E** edény és a **F** töltő segítségével! Ne lépje túl a maximálisan engedélyezett mennyiséget (azaz 350 ml)! Helyezze rá a fedelet felirat! Az összeszerelt víztartályt helyezze vissza a gőzölő egységre **A** amelyet jellegzetes hangjel (kattanás) kísér. Ügyeljen arra, hogy a felfekvő felületek tiszták, a tömítések pedig sérülésmentesek legyenek.

Figyelmeztetés

- A készülék használat közben jellegzetes hangokat és rezgés ad ki. Ez normális jelenség és semmiesetre sem jelenti azt, hogy reklamálja a készüléket.
- A víztartály **A4** dugójában lévő acélgolyó legyen folyamatosan víz alatt! Ha beszorul, rázza meg a tisztítót és engedje ki a golyót!

IV. GŐZTISZTÍTÓ HASZNÁLATA

Először válassza ki a megfelelő összeszerelési lehetőséget és ez alapján szerelje össze/ távolítsa el a megfelelő tartozékokat (2., 6. ábrak).! Húzza ki a tápkábelt **A8** a tartóról **B4** és dugja be a tápkábel dugóját az elektromos konnektorba! Nyomja meg az **A1** gombot ⏻ (5. ábra). A készülék kb. 50 másodperc múlva készen fog állni a tisztításhoz, hiszen nem szükséges az egész víztartályt felmelegíteni, hanem elég csak kisebb vízmennyiséget. A beépített szivattyú elkezdi a vizet szivattyúzni a víztartályból **A4** és a készülék elkezd forró gőzt kibocsátani. Az **A3** gomb ▂▃▅ ismételt megnyomásával beállíthatja a gőz kibocsátásának intenzitását (5. ábra). Ha használat közben észreveszi, hogy kisebb mennyiségű a gőz és alacsony a vízszint, szükséges lesz a vizet újratölteni (lássa a „Vízzel való töltés” fejezetet)! Ezt az állapotot jellegzetes, megnövekedett szivattyúzaj kíséri.

Megjegyzés

- Első használat után, vagy ha nem használja a készüléket néhány percig, irányítsa a gőzt egy edénybe azért, hogy a tartozékokban lévő vizet eltávolítsa! Midig irányítsa a gőzt a padlóra!
- Hosszabb működés esetén lehetséges, hogy a gőz mellett forró víz is áramlik a készülékből.
- A tartályra mopfej **C7**, **D1** rögzítés előtt tegye be a mopot **C8**, **D** vízbe és csavarja ki!
- Mozgás közben a felmosó a tisztítóból kiáramló gőz által nedves marad. Ha azt észleli, hogy a padló szárazon törlődik, magasabb gőzintenzitást kell beállítani.
- Tisztítás előtt javasoljuk a felületet (pl. kárpit, padló) előbb szárazon kiporszívózni!
- A készülék eldöntése esetén, miközben áramlik kifelé a gőz, a gőzzel együtt forró víz fog kifelé fröcsögni, mivel a víztartályban lévő víz mennyisége csökken és a működési idő rövidebb lesz. A forró víz zavaró tényező lehet többféle felület tisztításánál!

Tisztítás befejezése után

1) Nyomja meg az **A1** ⏻ gombot megnyomásával, majd a működési fényjelző kikapcsol! Húzza ki a tápkábelt az elektromos hálózatból,
2) Hagyja a készüléket és a tartozékokat kihűlni!
3) Öntse ki a fölösleges vizet és hagyja a víztartályt **A4** kiszáradni!
4) Vegye le a tartozékokat/textíliákat és helyezze a készüléket biztonságos helyre!

Tartozékok használata

Ez a készülék forró gőz segítségével nagyon hatékonyan tisztítja a különböző felületeket és anyagokat, távolítja el a szennyeződéseket, zsírt, stb.. Tartozékok széles skálája teszi lehetővé a fürdőszoba, WC, mosdókagyló, radiátorok, grillek, fugák, ablakok, tükrök, kárpitok, kerekek, stb. tisztítását.

Lapos mini törlő (C2) – száraz és strapabíró szennyeződések eltávolítására való (pl. maradékok letisztítására vagy a fagyasztó kiolvasztásakor).
Görbült gőz fúvóka (C6) – alapvető kiegészítő az univerzális tisztításhoz; lehetővé teszi a munkaterület részleges meghosszabbítását; egyben nehezen elérhető sarkok és nyílások tisztítására szolgál, mint például WC-kagylók, mosdók stb.
Kis fúvóka (C8) – csempézett vagy üvegfelületek tisztításához, például ablakokhoz vagy tükörpanelekhez.
Az ablakokra és az egyenes padlókra való törlő (C9) – elsősorban az ablakok és különböző egyenes üveg felületek tisztítására alkalmas.
Textília (C7) – kárpitozott bútorok (enyhén vasal), mint pl. fotelek, kannapék, párnák, ruhák, stb. tisztítására alaklmas.
A zománcos kerek kefe (C3) – kisebb, tartós szennyeződésekre, nagyon strapabíró kisebb felületekre (pl. fémes) használható; azonban nem ideális érzékeny felületekre!
Nagy lévő kerek kefe (C4) – nagy felületekre való.
Fugákra való kefe (C5) – fugák és barázdák tisztítására való.
Formázott gőzfúvóka (C6) – a nehezen elérhető helyekre és lyukakra, mint pl. WC, mosdókagyló, stb. alkalmas, vízcsap.
Mopfej (D) – a kemény padlók, felületek tisztítására ideális szolgál parketták és használhatja padlóra.
Mop (D1) – a kemény padlók, parketták tisztítására ideális és használhatja padlóra.
Szőnyegtisztító tartozék (D2) – a való használható tisztítására ideális szőnyegek.

V. KARBANTARTÁS

Karbantartás előtt a készülék csatlakozókábelét húzza ki az elektromos hálózatból! Ne használjon durvaszemcséjű és agresszív tisztítószereket! Ha nem fogja használni hoszabb ideig a készüléket, hagyja a tisztítót és a tartozékokat kiszáradni! Tartsa tisztán a készülék felületét (törölje le a port róla stb.), de a tisztítást mindig kihűlt készüléken végezze. A rátapadt por vagy más szennyeződés eltávolításához használjon pl. nedves szivacsot. A mopos textília moshatja kézzel tiszta vízben, de tisztításukhoz használhatja a mosógépet is (max. 60 °C), **soha ne használjon fehérítőt vagy öblítőszert!** Utána hagyja a mopot/textíliát alaposan megszáradni! Ellenőrizze az **A5** kupak szellőzőnyílásának átjárhatóságát. Ha a nyílás eltömődött, távolítsa el a szennyeződéseket megfelelő eszközzel. A készülék problémamentes működése érdekében időnként javasoljuk (kb. minden 10-15. feltöltés után), hogy a víztartályról távolítsa el a vízkőlerakódást! Rendszeresen öblítse ki a víztartályt! Töltse fel azt vízzel, majd erőssen rázza meg! Fordítsa a víztartály fejjel lefelé, majd öntse ki a vizet a vízkővel együtt! Használhat ehhez olyan nem agresszív kálcium eltávolító tisztítószert, amely alkalmas az alumínium felületek tisztítására (pl. ETA Decalco 518000201)! Ne használjon semmilyen agresszív tisztítószert (ecet, citromsav stb.)! A kihűlt készüléket biztonságos és száraz helyen, gyermekek és nem önjogú személyek elől elzárva tárolja.

Összeszerelt álló gőztisztítót függőleges pozícióban egyenes felületen tároljon, ahol a mopfej bezáródik (hallani fog egy kattanást)! A könnyebb feloldás érdekében, tegye rá a lábát az mopfej beépített tartállyal **M**, és húzza visszafelé a fogantyút az fej kioldásához (hallani fog egy kattanást), (9. ábra)!

Opcionális tartozékok:

A4 – ETA226100091, **C1** – ETA226100050, **C2**,**C3**,**C4**,**C5**,**C6** – ETA226100040, **C7** – ETA226100080, **C8** – ETA226100070, **C9** – ETA226100060, **D** – ETA226100010, **D1** – ETA226100030, **D2** – ETA226100020, **E**,**F –** ETA226100100.

Azoknak az alkatrészeknek a cseréjét, amelyeknél a készülék elektromos részeibe történő beavatkozás szükséges, csak szakszerviz végezheti!

A garanciával és a termékjavítással kapcsolatos információkat a www.eta.cz/servis-eu weboldalon találja.

VI. KÖRNYEZETVÉDELEM

Amennyiben a méretek lehetővé teszik, valamennyi hajszárítón fel van tüntetve a csomagolóanyagok, komponensek és tartozékok gyártására szolgáló anyagok jelei, továbbá azok reciklálására vonatkozó jelzések. A terméken vagy annak kísérő dokumentációjában feltűntetett jelzések azt jelzik, hogy az elektromos és elektronikus termékeket nem szabad a kommunális hulladékokkal együtt likvidálni. A helyes likvidálás céljából adja le azokat az arra kijelölt hulladékgyűjtő helyeken, ahol azokat ingyenesen veszik át. A termékek helyes likvidálásával segíti megőrizni az értékes természeti forrásokat és segítik megelőzni azokat a potenciálisan negatív behatásokat a környezetre és az emberi egészségre, amelyek a helytelen likvidálásból erednek. További részleteket kérjen a helyi önkormányzattól vagy a legközelebbi hulladékgyűjtő helyen. Ezen hulladék anyagok helytelen likvidálása az egyes országok előírásai szerint pénzbüntetéssel is járhat. Amennyiben a készüléket véglegesen kiselejtezi, javasoljuk a csatlakozó vezeték elektromos hálózatról történő lekapcsolásakor a csatlakozóvezetéket levágni, ezzel a készülék használhatatlanná válik.

VII. MŰSZAKI ADATOK

Feszültség (V) / Max. teljesítmény felvétel (W)	a készülék típusának címkéjén látható
Tömeg (kg) kb.	2,7
A készülék érintésvédelmi osztálya	I.
Termék méretei (mm):	310 x 170 x 1114
Kötet	350 ml
Teljesítményfelvétel kikapcsolt állapotban 0,00 W	

A technikai specifikációk és modell szerinti esetleges tartozékok változtatásának jogát a gyártó fenntartja!

CAUTION: DO NOT USE ON COLD GLASS; Figyelem: ne használja hideg üvegen/ablakon!

A KÉSZÜLÉKEN, ANNAK CSOMAGOLÁSÁN VAGY ÚTMUTATÓJÁBAN TALÁLHATÓ FIGYELMEZTETÉSEK ÉS SZIMBÓLUMOK:

HOUSEHOLD USE ONLY. DO NOT IMMERSE IN WATER OR OTHER LIQUIDS. PUSH	
Kizárólag háztartási használatra alkalmas. Ne merítse vízbe vagy más folyadékba. NYOMNI	
	TO AVOID DANGER OF SUFFOCATION, KEEP THIS PLASTIC BAG AWAY FROM BABIES AND CHILDREN. DO NOT USE THIS BAG IN CRIBS, BEDS, ARRIAGES OR PLAYPENS. THIS BAG IS NOT A TOY.
	Fulladásveszély. Tartsa a PE zacskót gyermekektől elzárt helyen. A zacskó nem játékszer. Ne használja ezt a zacskót bölcsőkben, kiságyakban, babakocsikban, vagy gyerek járókákban.
	Olvassa el a használati utasítást
	FIGYELMEZTETÉS: FORRÓ FELÜLET. A forró részek megérintése, illetve való érintkezés veszélyt jelenthet az egészségére! Legyen óvatos a készülék használata közben!
	FIGYELMEZTETÉST
	Olvassa el a használati utasítást
60	Mosás 60 °C-on, maximális igénybevétellel
	Ne szárítsa szárítógépben
	Ne szárítsa szárítógépben
	Nem tisztítható vegytisztítóban (vegytisztítás tilos)
P	Vegytisztítás tetraklór-etilénnel
	Tilos a klóros fehérítés
	Ne használjon fehérítőszereket (fehérítés tilos)

PL – Mop parowy i ręczne urządzenie do czyszczenia 2-w-1

eta 2261

VAPURO

INSTRUKCJA OBSŁUGI

Drogi Kliencie, dziękujemy za zakupienie naszego produktu. Prosimy o zachowanie niniejszej instrukcji wraz z paragonem i w miarę możliwości z opakowaniem i zawartością opakowania.

I. OSTRZEŻENIA DOTYCZĄCE BEZPIECZEŃSTWA

- Wskazówki zawarte w instrukcji obsługi należy przekazać innemu użytkownikowi urządzenia.
- Sprawdź, czy dane dotyczące napięcia podane na tabliczce odpowiadają napięciu w sieci elektrycznej. Wtyczkę przewodu zasilania należy podłączyć do prawidłowo uziemionego gniazdka!
- Z urządzenia mogą korzystać osoby z ograniczonymi zdolnościami fizycznymi lub umysłowymi, a także nieposiadające wiedzy lub doświadczenia w użytkowaniu tego typu urządzeń pod warunkiem, że będą one nadzorowane lub zostaną poinstruowane na temat bezpiecznego korzystania z tego urządzenia oraz zagrożeń wiążących się z jego używaniem. Bawienie się urządzeniem jest zabronione dzieciom.
- Zabezpieczyć przed dostępem dzieci, jeśli urządzenie jest podłączone do prądu lub się chłodzi. Czyszczenie i konserwacja jest dzieciom zabroniona. Dzieci do lat 8 muszą trzymać się z dala od urządzenia i jego przewodu.
- Nie wolno używać urządzenia, jeśli ma uszkodzony przewód zasilający lub wtyczkę, jeśli nie działa prawidłowo, spadło na ziemię i zostało uszkodzone i wpadło do wody, ma widoczne oznaki uszkodzenia lub nieszczelności. W takich przypadkach potrzeba zanieść urządzenie do profesjonalnego zakładu napraw w celu przetestowania jego bezpieczeństwa i prawidłowego działania.
- Jeżeli kabel zasilający urządzenia jest uszkodzony, musi być wymieniony przez producenta, przez technika serwisowego lub osobę kwalifikowaną, aby nie dopuścić tak do powstania niebezpiecznej sytuacji.
- Nigdy nie kierować strumienia pary na ludzi, części ciała, zwierzęta, rośliny lub inne urządzenia zawierające elementy elektryczne (urządzenia elektryczne, gniazda, kable i wewnętrzne przestrzenie pieców itp.) - grozi porażenie prądem. Strumień pary kierować tylko na czyszczoną powierzchnię.
- Po zakończeniu pracy i przed przystąpieniem do serwisowania urządzenie musi być odłączone od gniazda.
- Urządzenia podłączonego do gniazdka nigdy nie zostawiaj bez dozoru!

- **UWAGA** - Niektóre części tego produktu mogą być bardzo gorące i spowodować oparzenia. Szczególną uwagę należy zwrócić na obecność dzieci i osób niepełnosprawnych.
- OSTRZEŻENIE: Po użyciu powierzchnia elementu grzewczego pozostaje przez pewien czas gorąca.
- Należy unikać zalania złącza przewodu zasilającego.
- Urządzenie pod żadnym pozorem nie wolno zanurzać w wodzie lub innych cieczach (nawet częściowo). W sytuacji kiedy urządzenie zostanie umieszczone w wodzie, nie należy go dotykać ani wyjmować z wody! W pierwszej kolejności należy odłączyć wtyczkę z gniazda zasilającego. W takiej sytuacji należy oddać urządzenie do punktu serwisowego w celu sprawdzenia jego działania i bezpieczeństwa.
- Produkt przeznaczony jest do stosowania w gospodarstwach domowych! Nie jest przeznaczone do użytku komercyjnego!
- Urządzenie nie jest przeznaczone do użytku na zewnątrz.
- **UWAGI** – Nie używaj urządzenia wraz z programem, włącznikiem czasowym lub jakąkolwiek inną częścią, ktora włącza urządzenie automatycznie, ponieważ istnieje niebezpieczeństwo wybuchu pożaru w przypadku zakrycia urządzenia lub jego nieprawidłowego umieszczenia.
- Nigdy nie zanurzać produkt w wodzie ani nie myć jej pod bieżącą wodą.
- Urządzenie nie może być używane w środowisku wilgotnym lub mokrym, w środowisku z niebezpieczeństwem pożaru lub wybuchu (miejsca, gdzie są przechowywane chemikalia, paliwa, oleje, gazy, farby i inne substancje łatwopalne lub lotne).
- Wtyczki nie wkładaj do gniazdka i nie wyjmuj z gniazdka mokrymi rękoma i nie ciągnij za kabel!
- Po użyciu urządzenia należy wyjąć wtyczkę z gniazdka, pozostawić do ostygnięcia i wylać pozostałą wodę.
- Nie należy pozostawiać urządzenia bez nadzoru do jego ostygnięcia!
- Postępuj zgodnie z instrukcjami zawartymi w rozdz. „Konserwacja”, z urządzenia regularnie usuwaj osad z kamienia.
- Nie wolno włączać urządzenia z pustym zbiornikiem, aby nie doszło do uszkodzenia pompy! Ponadto, nie wolno przekraczać maksymalnej objętości wody 350 ml! Po przestaniu wytwarzania pary, wewnętrzny zbiornik jest pusty i należy go uzupełnić, jak opisano poniżej.
- Napełniaj zbiornik na wodę tylko po wyciągnięciu przewodu zasilającego z gniazdka.
- Zbiornik na wodę napełniać tylko czystą wodą (jeśli w domu jest zbyt twarda woda, można użyć tej wody z wodą destylowaną w stosunku 1:1, lub wodę demineralizowaną). Nie należy stosować żadnych środków chemicznych i innych płynów, takich jak odrdzewiacze, substancje zapachowe, alkohol, różne detergenty i tym podobne.

UWAGA - para! Niebezpieczeństwo oparzenia!

- Urządzenie pracuje na zasadzie tworzenia gorącej pary. Oznacza to, że nie tylko nasadki do czyszczenia, ale również oczyszczone miejsca i obiekty są bardzo gorące! **Dlatego nigdy nie należy dotykać gorących powierzchni urządzenia i czyszczonych miejsc podczas użytkowania**, a przed zmianą nasadek lub konserwacją potrzeba, aby ostygły.
- Przed użyciem należy się upewnić, że wszystkie przedmioty, materiały i powierzchnie przeznaczone do czyszczenia są odporne na wysoką temperaturę pary.
  Na przykład powierzchnie drewniane, skóry, woskowane meble lub podłogi, lub delikatne

tkaniny, takie jak jedwab lub aksamit nie należy czyścić bez uprzedniego zapoznania się z informacjami od producenta i wykonania testu na małych, mniej widocznych częściach.
- Strumienia pary również nie kierować na materiały toksyczne, kwasy, rozpuszczalniki, detergenty lub substancje agresywne. Manipulowanie i usuwanie tych i podobnych substancji musi być wykonywane jedynie zgodnie z instrukcjami producenta.
- Nie kieruj strumienia pary ani na wybuchowe proszki lub ciecze, węglowodory, otwarty płomień lub bardzo gorące przedmioty.
- Nie należy używać urządzenia do czyszczenia naczyń ciśnieniowych, pojemników wypełnionych płynami lub pojemników z nieznaną zawartością, ze względu na potencjalne ryzyko pęknięcia lub wybuchu!
- Nie czyścić zbyt długo w jednym miejscu. Może to spowodować uszkodzenie czyszczonej powierzchni / przedmiotu.
- Nigdy nie używaj ściągaczki do okien i powierzchni płaskich na powierzchni, która jest zimna ze względu na ryzyko jej pęknięcia. Podczas zimy przy niskich temperaturach na początku potrzeba podgrzać szkło w odległości około 40 cm.
- Nie wkładać do otworów w urządzeniu lub do akcesoriów żadnych elementów - otwory nie mogą być zatkane (np. kołtuny, kurz, włosy itp.).
- Nigdy nie zbliżać do otworów i ruchomych części urządzenia włosów, luźnych ubrań, palców lub jakiejkolwiek części ciała.
- Urządzenie używać wyłącznie w pozycji roboczej (nie przechylać więcej niż 45 ° i nie przewracać do góry nogami lub na boki), z dala od źródeł ciepła (np. piece gazowe, piece elektryczne, kuchenki itd.) i mokrej powierzchni (zlewy, umywalki itp.).
- Przenosić urządzenie wyłącznie za uchwyt.
- Urządzenie do czyszczenia parą powinno być przechowywane w temperaturze powyżej 0 °C, w razie potrzeby przed użyciem pozostawić do osiągnięcia temperatury pokojowej.
- Jeśli podłoga składa się z części, paneli lub zawiera elementy drewniane, musi być całkowicie uszczelniona przed dostępem wody. Oczyszczona powierzchnia musi być odporna na rozlaną wodę.
- Jeśli podłoga zostanie uszkodzona z powodu dostania się wody do podłogi, producent nie ponosi odpowiedzialności za wyrządzone szkody i nie będzie pokrywać kosztów.
- Uwaga! Po zwolnieniu przycisku włączenia pary przez kilka sekund wydostaje się z dyszy mała ilość pary - niebezpieczeństwo poparzenia.
- Parownica nie jest odpowiednia do usuwania substancji, które mogą szkodzić ludzkiemu zdrowiu.
- Jeżeli naciśniesz przycisk pary, zanim zbiornik wewnętrzny osiągnie optymalną temperaturę może z dyszy, zamiast pary wodnej wystrzyknąć woda.
- Jeśli wycieka z urządzenia spontanicznie para, potrzeba go wyłączyć, odłączyć go od sieci i pozostawić do ostygnięcia. Proszę skontaktować się z najbliższym autoryzowanym serwisem i do tego czasu nie używać urządzenia.
- Aby zapewnić bezpieczeństwo i prawidłowe działanie, należy stosować wyłącznie oryginalne części zamienne i akcesoria zalecane przez producenta.
- Regularnie należy kontrolować stan kabla zasilającego urządzenia.
- Nigdy nie należy kłaść kabla zasilającego na gorących powierzchniach lub zostawiać zwisającego ze stołu lub blatu. Ciągnięcie za przewód np. przez małe dzieci może doprowadzić do przewrócenia lub spadnięcia urządzenia, a w następstwie do poważnego urazu!
- W przypadku użycia przedłużacza należy sprawdzić czy nie jest uszkodzony i czy jest zgodny z aktualnymi normami.
- Nie owijaj kabla przewodowego wokół urządzenia, przedłużysz żywotność przewodu.

- Nigdy nie używaj urządzenia do innych celów niż te, do których jest przeznaczony oraz w sposób opisany w niniejszej instrukcji. Nigdy nie używaj urządzenia do żadnych innych celów.
- **UWAGA**: Istnieje ryzyko poważnego urazu w przypadku nieprawidłowego użycia urządzenia (niezgodnie z instrukcją).
- Wszystkie teksty w innych językach, a także obrazki na opakowaniu lub produkcie są przetłumaczone i wyjaśnione na końcu instrukcji.
- Producent nie odpowiada za szkody spowodowane nie poprawnym używaniem urządzenia i akcesorii (np. porażenie prądem elektrycznym, oparzenia, pożar) i nie ponosi odpowiedzialności za dotyczące urządzenia w przypadku nieprzestrzegania wyżej przedstawionych zasad bezpieczeństwa.

II. OPIS URZĄDZENIA I AKCESORII (RYS. 1)

A – Urządzenie parowe

A1 – przycisk 0/I ⏻
A2 – przełącznik zablokowania zbiornik na wodę
A3 – przycisk intensywności pary
A4 – zbiornik na wodę
A5 – zatyczka zbiornika na wodę
A6 – dysza pary
A7 – uchwyt
A8 – przewód zasilający
A9 – sygnalizacja świetlna działania

B – Nasadka przedłużająca

B1 – przycisk blokujący urządzenia parowego
B2 – przełącznik uwalniania uchwytu
B3 – przełącznik uwalniania
B4 – uchwyt nawinięcia kabla

C – Akcesoria

C1 – adapter
C2 – płaska mini myjka
C3 – okrągła szczotka nylonowa (mała)
C4 – okrągła szczotka okrągła (duża)
C5 – szczotka na szczeliny
C6 – zakrzywiona dysza pary
C7 – nakładka z tkaniny
C8 – mała dysza
C9 – myjka na okna i równe powierzchnie

D – Dysza z mopem

D1 – mop z materiału (nakładka)
D2 – nasadka do czyszczenia dywanów

E – Pojemnik do uzupełniania wody
F – Lejek

Sygnalizacja świetlna

Diody	Funkcja	Znaczenie
	przerywane białe światło	nagrzewanie
	ciągłe białe światło	osiągnięcie temperatury, włączenie pompy
	przerywane czerwone światło	brak wystarczającej ilości wody w zbiorniku
		dysza parowa lub akcesorium są zatkane
	ciągłe białe światło – 1 dioda	delikatne / łagodne parowanie
	ciągłe białe światło – 2 diody	średnie parowanie
	ciągłe białe światło – 3 diody	silne / intensywne parowanie

III. INSTRUKCJE DOTYCZĄCE OBSŁUGI

Usunąć wszystkie materiały opakowaniowe i wyjąć urządzenie i akcesoria. Usunąć wszystkie potencjalne samoprzylepne folie, naklejki lub papier.

Opcje montażu akcesoriów

Oczyszczacz parowy można używać w różnych konfiguracjach montażowych, które przedstawiono na rysunku 6, przy czym obowiązują następujące zasady:

1) Tylko adapter **C1** oraz mała dysza **C8** mogą być podłączone bezpośrednio do dyszy parowej **A6**.
2) Akcesoria **C2**, **C3**, **C4**, **C5**, **C6** można zamontować wyłącznie na adapterze **C1**.
3) Mała dysza **C8** może być używana samodzielnie, z nakładką **C7** lub ze ściągaczką **C9**.
4) Mopowa dysza podłogowa D może być używana samodzielnie, z nakładką **D1** lub z nasadką do czyszczenia dywanów **D2** (tj. bez nakładki **D1**).

Montaż akcesoriów jest intuicyjny, postępuj zgodnie z rysunkami 7 i 8. Po zmontowaniu sprawdź, czy akcesorium jest odpowiednio przymocowane i nie grozi jego luzowanie podczas użytkowania.

Napełnianie/uzupełnianie wody (rys. 3, 4)

Podczas napełniania wodą należy się upewnić, że urządzenie nie jest podłączone do gniazdka. Naciskając oba przyciski blokowania **A2** i wyjąć zbiornik **A4** z jednostki parowej **A**. Odchyl zatrzask **A5** i zbiornik napełnić czystą, pitną wodą lub wodę demineralizowaną przy użyciu dołączonego pojemnika do uzupełniania wody **E** i lejka **F**. Nie należy przekraczać maksymalnej ilości wody (tj. 350 ml) i zamknij otwór dowlewania. Umieścić zmontowany zbiornik z powrotem do jednostki pary **A** zasuwając aż do oporu, któremu towarzyszy charakterystyczny dźwięk (klikanie). Upewnij się, że powierzchnie przylegające i elementy uszczelniające pełnią swoją funkcję.

Ostrzeżenie

- Przy używaniu urządzenia dochodzi do wydawania charakterystycznego hałasu i wibracja. To zjawisko jest normalne i nie jest powodem do reklamacji urządzenia.
- Stalowa kulka zbiornika na wodę **A4** znajdująca się na końcu wężyka musi się stale swobodnie przemieszczać pod powierzchnią wody. Jeśli zostanie zablokowana, zwolnić ją przez wstrząśnięcie urządzenia.

IV. ZASTOSOWANIE URZĄDZENIA DO CZYSZCZENIA PARĄ

Najpierw należy wybrać opcję zmontowania urządzenia i wg tego zmontować / usunąć odpowiednie części urządzenia i akcesoria (rys. 2, 6). Odwinąć przewód zasilający **A8** z uchwytu nasadki przedłużającej **B**. Podłączyć wtyczkę do gniazdka. Naciśnij przycisk **A1** ⏻ i urządzenie jest gotowe do czyszczenia za około 50 sekund (rys. 5), gdyż urządzenie nie wymaga ogrzewania całego zbiornika wody, ale stopniowo czerpie i ogrzewa tylko małą ilość wody. Wbudowana pompa zacznie czerpać wodę ze zbiornika **A4** i urządzenie zaczyna produkować gorącą parę. Kolejnym naciskaniem przycisku **A3** ▂▃▅ możesz ustawić intensywność wytwarzania pary (rys. 5). Jeżeli podczas użytkowania zauważysz znaczne zmniejszenie wytwarzania pary i niski poziom wody w zbiorniku, woda musi być uzupełniona (patrz Uzupełnianie wody“). Stanowi to charakterystyczny wzrost hałasu pompy.

Uwaga

- Przy pierwszym użyciu lub kilkuminutowym przerwaniu czyszczenia skieruj prąd pary do zbiornika w celu usunięcia nadmiaru wody z akcesoriów (tworzy się w wyniku kondensacji pary wodnej). Podczas tworzenia par zawsze skieruj urządzenie w kierunku podłogi.

- Przy długiego użytkowania urządzenia dochodzi do cyklowania elementu grzejnego w wytwornicy pary i przepływ pary z dyszy jest wówczas nierównomierny.
- Przed umieszczeniem mopa **C7**, **D1**na dyszu **C8**, **D** zanurz go w wodzie i wyciśnij wodę. Podczas poruszania się, mop jest wilgotny dzięki parze z urządzenia. Jeśli zauważysz, że podłoga jest ścierana na sucho, należy ustawić wyższą intensywność pary.
- Przed czyszczeniem zalecamy najpierw odkurzyć powierzchnię (np. tapicerkę, podłogi).
- Podczas pochylania urządzenia i równoczesnym wypuszczaniu pary wychodzi z dyszy razem z parą gorąca woda, co zmniejsza ilość wody w zbiorniku i skraca całkowity czas wytwarzania pary. Gorąca woda zamiast pary dodatkowo może przeszkadzać przy czyszczeniu np. chłonne powierzchnie.

Po zakończeniu czyszczenia

1) Naciśnij przycisk **A1** ⏻, zgaśnie sygnalizacja świetlna działania. Odłącz przewód zasilający od prądu elektrycznego,
2) Pozostaw urządzenia i akcesoria do ostygnięcia.
3) Wylej nadmiar wody i pozostaw zbiornik na wodę A4 do wyschnięcia.
4) Zdejmij akcesoria/akcesoria z materiału i przygotuj urządzenie do przechowywania.

Przykłady użycia akcesoriów

To urządzenie za pomocą gorącej pary bardzo skutecznie zdezynfekuje różne powierzchnie i materiały, usuwa brud i rozpuszcza tłuszcz, wyciera zanieczyszczenia i tym podobne. Szeroka gama akcesoriów umożliwia także czyszczenie łazienki, umywalki, toalety, grzejników, grillów, szczelin, okien, luster, tapicerek, wnętrz i kół samochodów i tym podobnych.

Płaski mini skrobak (C2) – w celu usunięcia zaschłych i uporczywych zanieczyszczeń z powierzchni płaskich (np. w piekarniku lub do rozmrażania zamrażarek).

Zakrzywiona dysza parowa (C6) – podstawowe akcesorium do uniwersalnego czyszczenia; umożliwia częściowe wydłużenie zasięgu roboczego; służy również do czyszczenia trudno dostępnych zakamarków i otworów, takich jak muszle klozetowe, umywalki itp.

Mała dysza (C8) – do czyszczenia powierzchni kafelkowych lub szklanych, takich jak okna czy panele lustrzane.

Ściągaczka do okien i równych powierzchni (C9) – zwłaszcza do czyszczenia okien i różnych nie /szklanych równych powierzchni.

Nakładką z tkaniny (C7) – do czyszczenia (lekkiego prasowania) mebli tekstylnych tj. kanapy, fotele, poduszki, odzież itp.

Okrągła szczotka (mała), **(C3)** – do czyszczenia zanieczyszczeń z niewielkich powierzchni, takich jak szczeliny przy wannach/ prysznicach, płyty grzewcze, żaluzji, szczelin między płytkami itp.

Okrągła szczotka (duża), **(C4)** – do czyszczenia zanieczyszczeń z wielkich powierzchni.

Szczotka do szczelin (C5) – skutecznego czyszczenia różnych szczelin i rowków.

Dysza z mopem (D) – przeznaczona jest do czyszczenia gładkich/twardych podłóg, parkietów i może być stosowany do płytek.

Mop z materiału (D1) – nadaje się do czyszczenia twardych podłóg, parkietów i może być stosowany do płytek.

Nasadka do czyszczenia dywanów (D2) – przeznaczona jest do czyszczenia dywanów.

V. KONSERWACJA

Przed każdą konserwacją urządzenie należy wyłączyć, odłączyć od sieci wyciągając wtyczkę kabla zasilającego z gniazdka i pozostawić do ostygnięcia! Jeśli urządzenie nie jest używane przez dłuższy czas, potrzeba go pozostawić do wyschnięcia, w tym akcesoria. Nie stosuj żrących i agresywnych środków czyszczących! Należy wykonywać tylko konserwację powierzchni (wytrzyj kurz itp.). Do usuwania kurzu i innych zanieczyszczeń należy użyć miękkiej, wilgotnej ściereczki. Mop można prać ręcznie w czystej wodzie, można też korzystać z pralki (max. 60 °C), **nigdy używać wybielaczy ani płynu do płukania.** Następnie pozostawić mop / tkaninę do idealnego wyschnięcia. Sprawdź drożność otworu odpowietrzającego w korku **A5**. Jeśli otwór jest zatkany, usuń zanieczyszczenia odpowiednim narzędziem. Zalecane jest systematyczne czyszczenie pojemnika na wodę (po około 10 – 15 wypełnieniach). Osad można usunąć poprzez regularne płukanie. W tym celu wypełnij pojemnik wodą i potrząśnij nim, następnie wylej wodę z pojemnika. Można także użyć środków antywapniowych odpowiednich do powierzchni aluminiowych. Nie używać silnych detergentów (ocet, kwas cytrynowy, itd)! Chłodne i suche urządzenie łącznie z akcesoriami przechowywać w bezpiecznym, suchym miejscu niedostępnym dla dzieci i osób nieodpowiedzialnych. Złożone urządzenie stojące do czyszczenia parą nie może być postawiony na nierówną powierzchnię! Urządzenie stojące do czyszczenia parą musi zostać postawiony na płaskiej. Złożone urządzenie stojące do czyszczenia parą może być składowane w pionowej pozycji na płaskiej powierzchni, gdy dojdzie do zablokowania dyszy mopowania (słychać kliknięcie). Dla łatwiejszego zwolnienie, postaw stopę na dysza z mopem **M** i pociągnij uchwyt do tyłu, aby odblokować ssawkę (usłyszysz kliknięcie), (rys. 9).

Akcesoria opcjonalne:

A4 – ETA226100091, **C1** – ETA226100050, **C2**,**C3**,**C4**,**C5**,**C6** – ETA226100040, **C7** – ETA226100080, **C8** – ETA226100070, **C9** – ETA226100060, **D** – ETA226100010, **D1** – ETA226100030, **D2** – ETA226100020, **E**,**F –** ETA226100100.

Wymiana elementów, które wymagają ingerencji do części elektrycznej urządzenia może wykonać wyłącznie specjalistyczny serwis!

Nie przestrzeganie wskazówek producenta powoduje utratę prawa do napraw! Informacje dotyczące reklamacji i napraw produktów można znaleźć na stronie www.eta.cz/servis-eu.

VI. EKOLOGIA

Jeżeli rozmiary na to pozwalają, na wszystkich częściach użytych do opakowania, komponentach i akcesoriach są wydrukowane znaki (skróty) materiałów które zostały użyte w produkcji, oraz ich recyklacja. Przedstawione symbole na produkcie lub w dokumentacji przewodniej znaczą, że zastosowane produkty elektryczne lub elektroniczne nie mogą być likwidowane wraz z odpadem komunalnym. W celu odpowiedniej likwidacji należy je oddać na miejsca, które są do tego celu dostosowane i gdzie będą przyjęte nieodpłatnie. Odpowiednia likwidacja tego produktu pomoże zachować cenne źródła naturalne. W ten sposób prewencyjnie pomagasz chronić środowisko naturalne i ludzkie zdrowie. Więcej szczegółowych informacji znajdziesz w miejscowym urzędzie lub w najbliższym miejscu zbioru odpadów. Zgodnie z przepisami, za nieodpowiednią likwidację tego rodzaju odpadu, może zostać udzielona kara. Jeżeli urządzenie ma być definitywnie wycofane z eksploatacji, zalecamy po odłączeniu przewodu zasilającego od sieci elektrycznej, przewód odciąć, urządzenie będzie nieużyteczne.

VII. DANE TECHNICZNE

Napięcie (V) / Moc max. (W)	podano na tabliczce znamionowej urządzenia
Waga (kg) ok.	2,7
Klasa izolacyjna	I.
Wymiary produktu (mm)	310 x 170 x 1114
Objętość	350 ml

Pobór mocy gdy sprzęt jest wyłączony wynosij 0,00 W

Zmiana specyfikacji technicznych i akcesoriów w zależności od modelu produktu jest zastrzeżona przez producenta.

CAUTION: DO NOT USE ON COLD GLASS; Ostrzeżenie: nie stosować na zimnym szkle/oknach.

OSTRZEŻENIA I SYMBOLE UŻYTE NA URZĄDZENIACH, OPAKOWANIACH LUB W INSTRUKCJI:

HOUSEHOLD USE ONLY. DO NOT IMMERSE IN WATER OR OTHER LIQUIDS. PUSH

Tylko do zastosowania w gospodarstwie domowym. Nie zanurzać do wody lub innych cieczy. PCHAĆ

	TO AVOID DANGER OF SUFFOCATION, KEEP THIS PLASTIC BAG AWAY FROM BABIES AND CHILDREN. DO NOT USE THIS BAG IN CRIBS, BEDS, ARRIAGES OR PLAYPENS. THIS BAG IS NOT A TOY.
	Niebezpieczeństwo uduszenia. Tego worka nie należy używać w kołyskach, łóżeczkach, wózkach lub kojcach dziecięcych. Torebkę z PE położyć w miejscu będącym poza zasięgiem dzieci. Torebka nie służy do zabawy!
	Zapoznaj się z instrukcją obsługi
	OSTRZEŻENIA: GORĄCE POWIERZCHNIA. Ryzyko poparzenia, które może powstać przez dotknięcie gorących części. Należy być ostrożnym podczas obsługi urządzenia!
	OSTRZEŻENIE
	Zapoznaj się z instrukcją obsługi
60	Pranie w 60 °C, maksymalne obciążenie
	Nie prasować koc elektryczny
	Nie suszyć w suszarce bębnowej do bielizny
	Nie czyścić chemicznie (zakaz czyszczenia chemicznego)
P	Czyszczenie chemiczne tetrakloroetylenem
	Zakaz wybielania środkami chlorowymi
	Nie używać środków wybielających (zakaz wybielania)

DE – Dampfwischer und Handreiniger 2 in 1

eta 2261

VAPURO

BEDIENUNGSANLEITUNG

Sehr geehrter Kunde, wir danken Ihnen für den Kauf unseres Produkts. Bitte lesen Sie sehr aufmerksam die Bedienungsanleitung vor Inbetriebnahme dieses Geräts und bewahren Sie diese Anleitung gemeinsam mit dem Kassenbeleg und nach Möglichkeit auch mit der Verpackung und dem Inhalt der Verpackung gut auf.

I. SICHERHEITSHINWEISE

- Betrachten Sie die Anleitung als Bestandteil des Geräts und geben Sie sie an jeden weiteren Benutzer des Geräts weiter.
- Überprüfen Sie, ob die Angabe auf dem Typenschild der Spannung in Ihrer elektrischen Steckdose entspricht. Der Stecker der Anschlussleitung ist nur an die Steckdose der el. Installation anzuschließen, die den jeweiligen Normen entspricht.
- Dieses Gerät kann von Menschen mit verminderten körperlichen, sensorischen oder geistigen Fähigkeiten oder mit Mangel an Erfahrung und Wissen benutzt und bedient werden, sofern sie während der Gerätebenutzung beaufsichtigt werden oder unterwiesen wurden, wie das Gerät in einer sicheren Weise zu nutzen ist und wenn sie die möglichen Gefahren verstehen. Die Kinder dürfen nicht mit dem Gerät spielen.
- Halten Sie das Gerät von Kindern fern, wenn das Gerät ans el. Netz angeschlossen ist oder abgekühlt wird.
- Die Reinigung und Wartung des Gerätes dürfen nicht von Kindern durchgeführt werden. Kinder unter 8 Jahren müssen von dem Gerät und seiner Anschlussleitung ferngehalten werden.
- Benutzen Sie das Gerät nicht, wenn dieses beschädigte Anschlussleitung oder Stecker aufweist, wenn dieses nicht richtig arbeitet, wenn dieses auf den Boden gefallen und beschädigt ist oder ins Wasser gefallen ist, wenn dieses sichtbare Anzeichen einer Beschädigung aufweist oder undicht ist. Bringen Sie das Gerät in solchen Fällen in einen Fachservice zur Überprüfung seiner Sicherheit und der richtigen Funktion.
- Falls die Anschlussleitung vom Gerät beschädigt ist, ist diese vom el. Netz zu trennen. Diese muss durch den Hersteller, seinen Servicetechniker oder durch ähnlich qualifizierte Person ersetzt werden, um gefährliche Situation wie Stromschlag oder Brand vorzubeugen.
- Richten Sie den Dampfstrahl nie auf Personen, Tiere, Pflanzen oder irgendwelche Geräte, die elektrische Teile enthalten (elektrische Geräte, Steckdosen, Kabel, innere Ofenräume usw.) - es drohen Verletzungen durch Stromschlag. Richten Sie den Dampfstrahl nur auf die zu reinigende Oberfläche.

- Nach dem Gebrauch und vor der Instandhaltung muss das Gerät immer vom el. Netz durch Ausziehen des Steckers aus der Steckdose getrennt werden.
- Das an die Steckdose angeschlossene Gerät ist nie unbeaufsichtigt zu hinterlassen!
- **HINWEIS** – Einige Teile dieses Produktes können sehr heiß werden und Verbrennungen verursachen. Besondere Aufmerksamkeit ist Kindern und Körperbehinderten zu widmen.
- WARNUNG: Die Oberfläche des Heizelements kann nach dem Betrieb Restwärme abgeben.
- Keine Flüssigkeiten auf die Steckbuchse des Anschlusssteckers verschütten.
- Das jeweilige Gerät ist nur zum Haushaltsgebrauch bestimmt! Es ist nicht zum kommerziellen Gebrauch bestimmt!
- Tauchen Sie das Gerät nie ins Wasser oder andere Flüssigkeiten (auch nicht teilweise) ein! Wenn das Gerät trotzdem ins Wasser fällt, ist dieses nicht herauszuziehen! Zuerst ist der Stecker der Anschlussleitung von der el. Steckdose zu trennen und erst dann ist das Gerät herauszunehmen. In solchen Fällen bringen Sie das Gerät in einen Fachservice zur Überprüfung seiner Sicherheit und der richtigen Funktion.
- Dieses Gerät ist nicht zur Außenbenutzung bestimmt.
- **VORSICHT**: Das Gerät ist nicht für Tätigkeit mittels eines Außenzeitschalters, einer Fernbedienung oder eines anderen Teiles bestimmt, der das Gerät automatisch schaltet, denn es besteht die Gefahr der Feuerentstehung, wenn das Gerät im Zeitpunkt der Inbetriebsetzung des Gerätes abgedeckt oder nicht richtig installiert wäre.
- Nutzen Sie das Gerät nicht mit nassen Händen.
- Stecken Sie den Stecker der Anschlussleitung nicht in die el. Steckdose und ziehen Sie ihn nicht mit nassen Händen aus der Steckdose heraus!
- Das Gerät darf nicht in einer feuchten oder nassen Umgebung und in einer Umgebung mit Brand- oder Explosionsgefahr benutzt werden (Räume, wo Chemikalien, Brennstoffe, Öle, Gase, Farben und weitere brennbare, bzw. flüchtige Stoffe gelagert werden).
- Nach dem Gebrauch ist das Gerät vom el. Netz zu trennen, das Gerät muss abkühlen und das restliche Wasser ist auszugießen.
- Lassen Sie das Gerät nie unbeaufsichtigt - bis zu seiner vollständigen Abkühlung!
- Entfernen Sie regelmäßig den Wasserstein aus dem Dampfreiniger, laut den Anweisungen im Abs. „Instandhaltung”.
- Schließen Sie das Gerät nie an das el. Netz mit leerem Behälter ein, um Schäden an der Pumpe zu vermeiden! Überschreiten Sie auch nicht das maximale zulässige Wasservolumen von 350 ml! Wenn die Dampfbildung aufhört, ist der innere Behälter leer und dieser ist laut der angeführten Beschreibung nachzufüllen.
- Den Wasserbehälter füllen Sie ausschließlich nach dem Herausziehen der Anschlussleitung aus der el. Steckdose ein.
- Der Wasserbehälter ist nur mit klarem Wasser zu füllen (wenn Sie zu Hause zu hartes Wasser haben, können Sie dieses Wasser mit destilliertem Wasser im Verhältnis von 1:1, oder demineralisiertes Wasser benutzen). Benutzen Sie keine chemischen Zubereitungen sowie andere Flüssigkeiten, wie Entrostungsmittel, aromatische Stoffe, Alkohol, diverse Reinigungsmittel usw.

VORSICHT - Dampf! Verbrühungsgefahr!

- Dieses Gerät arbeitet mit dem Prinzip der Bildung von heißem Dampf. Das bedeutet, dass nicht nur die Reinigungsaufsätze, sondern auch die zu reinigenden Stellen und

Gegenstände heiß sind! **Berühren Sie deshalb NIE die heißen Oberflächen des Gerätes und der zu reinigenden Stellen während des Gebrauchs** und lassen Sie die Aufsätze vor dem Austausch oder Instandhaltung zuerst abkühlen.

- Vergewissern Sie sich vor dem Gebrauch, ob alle zu reinigende Gegenstände, Oberflächen und Stoffe gegen die Wirkung der hohen Dampftemperatur beständig sind, z. B. sind Holzoberflächen, Leder, mit Wachs behandelte Möbel oder Fußböden oder feine Stoffe, wie z.B. Seide oder Samt nicht ohne vorheriges Prüfen der Verpackungsinformationen vom Hersteller und Testdurchführung auf einer kleinen, nicht sichtbaren Probestelle zu reinigen.
- Richten Sie den Dampfstrahl nicht auf toxische Stoffe, Säuren, Lösemittel, Reinigungsmittel sowie aggressive Stoffe. Handhabung sowie Beseitigung von diesen und ähnlichen Stoffen sind nur im Einklang mit den Angaben der Hersteller von diesen Stoffen durchzuführen.
- Richten Sie den Dampfstrahl nicht auf explosivfähiges Pulver oder Flüssigkeiten, Kohlenwasserstoffe, offenes Feuer sowie extrem heiße Gegenstände.
- Benutzen Sie das Gerät nicht zur Reinigung der Druckbehälter, der mit Flüssigkeiten gefüllten Behälter sowie der Behälter mit einem unbekannten Inhalt, denn es droht ein potentielles Risiko der Explosion oder Durchreißen!
- Reinigen Sie die gleiche Stelle nicht über einen zu langen Zeitraum. Es kann zur Beschädigung von der zu reinigender Oberfläche/Gegenstand kommen.
- Benutzen Sie nie den Abstreifer für Fenster und gerade Oberflächen auf der Oberfläche, die kalt ist - es droht ein Risiko ihres Zerplatzens. Während einer kalten Periode mit niedrigen Temperaturen ist das Glas zuerst in Abstand von ungefähr 40cm vorzuwärmen.
- Stecken Sie in die Öffnungen des Gerätes oder des Zubehörs keine Gegenstände ein - die Öffnungen dürfen nicht verstopft werden (z.B. Staubballen, Staub, Haare usw.).
- Haare, frei hängenden Kleis, Finger sowie andere Körperteile sind von den Öffnungen und beweglichen Teilen des Gerätes fernzuhalten.
- Haare, frei hängendes Kleis, Finger sowie andere Körperteile von den Öffnungen und beweglichen Teilen des Gerätes fernhalten.
- Tragen Sie das Gerät nur am Handgriff.
- Der Dampfreiniger ist bei der Temperatur höher als 0 ˚C zu lagern, bzw. vor dem Gebrauch ist dieser auf Raumtemperatur zu akklimatisieren.
- Ist der Boden aus Teilen zusammengesetzt oder enthält der Boden Holzteile, muss er vollkommen gegen Wasser gesichert sein. Die zu reinigende Oberfläche muss beständig gegen fließendes Wasser sein.
- Bei einer Beschädigung des Bodens durch Wasser ist der Hersteller für die verursachten Schäden nicht verantwortlich und nimmt an deren Bezahlung keinen Anteil
- Verwenden Sie das Gerät nie ohne ordnungsgemäß befestigten und gefüllten Wasserbehälter!
- Der Dampfreiniger ist nicht geeignet zum Entfernen von Stoffen, die die menschliche Gesundheit schädigen können.
- Benutzen Sie das Gerät nur in der Arbeitslage (nicht um mehr als 45° kippen) und kippen Sie es nicht mit der Unterfläche nach oben oder auf die Seite um, in einem ausreichenden Abstand von Wärmequellen (z.B. Ofen, el. Gasherd, Kocher usw.) und feuchten Oberflächen (Spülbecken, Waschbecken usw.).
- Wenn Sie die Taste zum Dampfauslassen drücken, bevor der innere Behälter eine optimale Temperatur erreicht, kann aus der Düse statt Dampf Wasser austreten.
- Falls aus dem Gerät der Dampf unbeabsichtigt austritt, ist dieses auszuschalten, von Stromversorgung zu trennen und genügend abzukühlen. Benutzen Sie das Gerät nicht weiter und wenden Sie sich bitte an den nächsten autorisierten Service.
- Kontrollieren Sie regelmäßig den Stand der Anschlussleitung des Gerätes.

- Legen Sie die Anschlussleitung nie auf heiße Oberflächen und lassen Sie sie nicht über die Kante des Tisches oder der Arbeitsplatte hängen. Durch Ziehen oder Streifen, z.B. seitens der Kinder, kann es zum Umstürzen oder Herunterziehen des Gerätes und zur nachfolgenden ernsten Verletzung kommen!
- Wickeln Sie die Anschlussleitung nicht um das Gerät herum - es verkürzt sonst die Lebensdauer.
- Im Bedarfsfalle einer begründeten Verwendung eines Verlängerungskabels darf dieses nicht beschädigt sein und muss den geltenden Normen entsprechen.
- Um Sicherheit und die richtige Funktion des Gerätes sicherzustellen, benutzen Sie nur Originalersatzteile und das durch Hersteller genehmigte Zubehör.
- Benutzen Sie das Gerät nur bestimmungsgemäß. Das Gerät darf nie zu einem anderen Zweck benutzt werden.
- **WARNUNG**: Bei einem nicht bestimmungsgemäßen Gerätegebrauch besteht Verletzungsrisiko.
- Eventuelle Texte in der Fremdsprache und auf der Verpackung oder dem Produkt angeführte Abbildungen sind am Ende dieser Sprachenversion übersetzt und erklärt.
- Der Hersteller haftet nicht für die durch einen nicht bestimmungsgemäßen Umgang mit Gerät und Zubehör verursachten Schäden (z.B. el. **Stromschlag, Verbrennung, Feuer**).

II. BESCHREIBUNG DES GERÄTES UND DES ZUBEHÖRS (ABB.1)

A – **Dampfreiniger**
- A1 – Taste 0/I ⏻
- A2 – Regler der Arretierung Wasserbehälters
- A3 – Dampfstärkentaste
- A4 – Wasserbehälter
- A5 – Stöpsel des Wasserbehälters
- A6 – Dampfdüse
- A7 – Handgriff
- A8 – Anschlussleitung
- A9 – Kontrollleuchte

B – Verlängerungsaufsatz
- B1 – Arretationstaste der Dampfeinheit
- B2 – Arretationstasten des Handgriff
- B3 – Arretationstaste der Düse
- B4 – Kabelhalter

C – Zubehör
- C1 – Adapter
- C2 – Flacher Minischaber
- C3 – Rundnylonbürste (klein)
- C4 – Rundnylonbürste (groß)
- C5 – Spaltbürste
- C6 – Gebogene Dampfdüse
- C7 – Textilie (Überzug)
- C8 – Kleine Düse
- C9 – Düse für Fenster und ebene Oberflächen

D – Mopp-Düse
- D1 – Mopp-Textilie (Überzug)
- D2 – Teppichaufsatz

E – Behälter zum Wassernachfüllen

F – Trichter

Optische Signalisierung

Dioden	Funktion	Bedeutung
	Weisses Blinklicht	Aufheizen
	Dauerhaft Weisses Licht	Temperatur erreicht, Pumpe eingeschaltet
	Rotes Blinklicht	zu wenig Wasser im Tank
		Die Dampfdüse oder das Zubehör ist verstopft
	Dauerhaft Weisses Licht – 1 Diode	sanftes / leichtes Dampfen
	Dauerhaft Weisses Licht – 2 Dioden	mittleres Dampfen
	Dauerhaft Weisses Licht – 3 Dioden	starkes / intensives Dampfen

III. VORBEREITUNG ZUR BEDIENUNG

Beseitigen Sie sämtliches Verpackungsmaterial und nehmen Sie das Gerät auch mit Zubehör heraus, beseitigen Sie alle eventuellen Adhäsionsfolien, Etiketten oder Papier.

Optionen für die Zubehörmontage

Der Dampfreiniger kann in mehreren Montagevarianten verwendet werden, die auf der Abbildung 6 gezeigt sind, wobei die folgenden Bedingungen gelten:

1) Nur der Adapter **C1** und die kleine Düse **C8** können direkt an die Dampfdüse **A6** angeschlossen werden.
2) Das Zubehör **C2**, **C3**, **C4**, **C5**, **C6** kann ausschließlich an den Adapter **C1** angebracht werden.
3) Die kleine Düse **C8** kann allein, mit dem Überzug **C7** oder mit der Abziehlippe **C9** verwendet werden.
4) Die Bodenmopdüse **D** kann allein, mit dem Überzug **D1** oder mit dem Teppichreinigungsaufsatz **D2** verwendet werden (d. h. ohne das Mopp-Textilie **D1**).

Die Montage der Zubehörteile ist intuitiv. Folgen Sie den Schritten in den Abbildungen 7 und 8. Überprüfen Sie nach der Montage, ob das Zubehör ausreichend befestigt ist und sich während der Nutzung nicht lösen kann.

Wassereinfüllung/-nachfüllung (Abb. 3, 4).

Gleichzeitig drücken Sie die Arretierungstasten **A2**, den Behälter **A4** nehmen Sie durch nachfolgendes Hinausschieben aus der Dampfeinheit **A** ab. Aus dem Behälter abnehmen Sie den Stöpsel des Wasserbehälters **A5**. Füllen Sie den Behälter mit klarem Trinkwasser / destilliertem Wasser ein. Behälter zum Wassernachfüllen **E** und Trichter **E**. Überschreiten Sie dabei nicht die zulässige Maximalwassermenge (d.h. ca. 350 ml). Den Stöpsel befestigen Sie in umgekehrter Weise. Platzieren Sie den Behälter zurück auf die Dampfeinheit **A** durch Hineinschieben bis zum Anschlag, begleitet von einem charakteristischen Geräusch (Klicken). Achten Sie darauf, dass die Sitzflächen und die Dichtelemente funktionsfähig sind.

Vorsicht

- Bei der Benutzung wird das charakteristische Geräusch der Pumpe und der abgegebene Dampf abgegeben. Diese Erscheinung ist völlig normal und kein Grund, das Gerät in Reklamation zu nehmen.
- Die auf dem Ende des Stahlkugel platzierte Stahlkugel des Wasserbehälters **A4** muss sich immer frei unter dem Wasserspiegel bewegen. Falls sich diese verklemmt, ist diese durch Schütteln des Reinigers zu lösen.

IV. GEBRAUCH DES DAMPFREINIGERS

Wählen Sie zuerst die Variante des Zusammenbauens des Gerätes und montieren/ demontieren Sie danach die jeweiligen Teile des Gerätes und des Zubehörs (Abb. 2, 6). Wickeln Sie die Anschlussleitung **A8** vom Halter des Handgriffs **B4** ab und schließen Sie ihren Stecker ans el. Netz an. Das Gerät schalten Sie ein. Drücken Sie die Taste **A1** ⏻ (Abb. 5).

Das Gerät wird zur Reinigung in ca. 50 Sekunden bereit denn das Gerät muss nicht den ganzen Wasserbehälter erwärmen, sondern es pumpt und erwärmt kontinuierlich nur eine kleine Wassermenge. Die eingebaute Pumpe beginnt langsam das Wasser aus dem Behälter **A4** zu pumpen und das Gerät fängt mit der Entwicklung vom heißen Dampf an. Durch wiederholtes Drücken der Taste **A3** können Sie die Intensität der Dampferzeugung einstellen (Abb. 5). Sobald Sie während des Gebrauchs eine erhebliche Abnahme der Dampfproduktion und niedrigen Wasserspiegel im Wasserbehälter sehen, ist dieses wieder einzufüllen (siehe „Wassereinfüllung“). Dieser Zustand geht mit einem charakteristischen erhöhten Pumpengeräusch einher.

Anmerkung

- Vor dem ersten Gebrauch oder nach einer Unterbrechung der Reinigung von einigen Minuten richten Sie den Dampfstrahl in den Behälter, um überflüssiges Wasser aus dem Zubehör zu entfernen (diese entsteht durch Dampfkondensation). Bei der Dampfbildung richten Sie seinen Strahl auf den Boden.
- Bei einem längeren Gebrauch des Reinigers kommt es dazu, dass der Heizkörper in dem Dampfentwickler zu zyklen beginnt und der Dampffluss aus der Düse dann ungleichmäßig ist.
- Tauchen Sie den Wischmopp **C7**, **D1** in Wasser und wringen ihn aus, bevor Sie ihn auf den Düse legen **C8**, **D**. Während der Reinigung wird der Mopp durch das Eindringen von Wasser aus dem Behälter feucht gehalten. Wenn der Mopp trocken wird, es ist erforderlich, eine höhere Dampfintensität einzustellen.
- Vor dem Reinigen empfehlen wir, die Oberfläche (z.B. Polsterung, Fußböden) zuerst trocken zu saugen.
- Beim Neigen des Dampfreinigers und gleichzeitigen Dampfauslassen beginnt aus der Düse gemeinsam mit dem Dampf heißes Wasser zu spritzen, es erniedrigt sich so der Wasservorrat im Behälter und es verkürzt sich die Gesamtzeit der Dampfproduktion. Das heiße Wasser statt Dampf kann bei der Reinigung von z.B. saugfähigen Oberflächen ein Problem sein. Deshalb ist das Gerät beim Gebrauch nicht zu viel zu kippen!

Nach der Beendigung der Reinigung

1) Drücken Sie die Taste **A1** ⏻, die Betriebslichtsignalisation erlischt. Trennen Sie die Anschlussleitung vom el. Netz,
2) Lassen Sie das Gerät und das Zubehör auskühlen.
3) Gießen Sie überflüssiges Wasser aus und lassen Sie den Wasserbehälter **A4** austrocknen.
4) Demontieren Sie Zubehör/Textilie und lagern Sie das Gerät ein.

Beispiele des Zubehörgebrauchs

Dieses Gerät desinfiziert mit dem heißen Dampf sehr wirksam verschiedene Oberflächen und Materialien, beseitigt Schmutz, löst Fett, streift Schmutz ab, usw. Die breite Skala des Zubehörs ermöglicht zugleich eine Reinigung von Badezimmer, Spülbecken, WC, Heizkörpern, Grills, Spalten, Polsterung, Spiegeln, Innenräumen und Rädern, usw.

Flacher Minischaber (C2) – indie Lage (effektives Reinigen von diversen Spalten).

Gebogene Dampfdüse (C6) – das grundlegende Zubehör für universelle Reinigungsaufgaben ermöglicht eine teilweise Verlängerung des Arbeitsbereichs und wird auch zum Reinigen von schwer zugänglichen Ecken und Öffnungen verwendet, wie zum Beispiel Toilettenschüsseln, Waschbecken, usw.

Kleine Düse (C8) – zum Reinigen von gefliesten oder gläsernen Flächen, wie z. B. Fenstern oder Spiegelpaneelen.
Abstreifer für Fenster und glatte Oberflächen (C9) – vor allem zur Reinigung von Fenstern und verschiedenen glatten Nichtglas-/Glasoberflächen.
Stoffbezug (C7) – Zum Reinigen (mildes Bügeln) von textilen Möbeln wie Sofas, Sesseln, Kissen oder Kleidung etc.
Rundnylonbürste (klein), (C3) – zur Reinigung vom Schmutz von kleinen Flächen, wie Fugen bei Wannen/Duschen, Kochplatte, Nuten zwischen Fliesen usw.
Große Rundbürste (C4) – zur Reinigung vom Schmutz von große Flächen.
Fugenbürste (C5) – zur effektiven Reinigung verschiedener Fugen und Rillen.
Mopp-Düse (D) – geeignet von glatten/harten Fußböden, Parketten und Pflaster.
Mopp-Textilie (D1) – textilie ist zum Reinigen von harten Fußböden, Parketten und Pflaster geeignet.
Teppichaufsatz (D2) – geeignet zum von Teppichen.

V. INSTANDHALTUNG

Vor jeder Instandhaltung trennen Sie das Gerät vom el. Netz durch Ausziehen des Steckers der Anschlussleitung aus der el. Steckdose und lassen Sie das Gerät auskühlen! Wenn Sie das Gerät längere Zeit nicht benutzen wollen, lassen Sie es einschl. Zubehör austrocknen. Benutzen Sie keine rauen sowie aggressiven Reinigungsmittel! Führen Sie nur eine Oberflächeninstandhaltung durch (Staub wischen usw.). Zur Beseitigung des anhaftenden Staubes oder eines anderen Schmutzes benutzen Sie weiches feuchtes Tuch. Die Mopp-Textilie können Sie durch manuelles Ausspülen im Klarwasser reinigen oder man kann die Waschmaschine benutzen (max. 60 °C), **verwenden Sie keinen Weichspüler.** Anschließend lassen Sie Mopp/Textilie vollkommen austrocknen.
Überprüfen Sie die Durchgängigkeit der Entlüftungsöffnung in der Kappe **A5**. Wenn die Öffnung verstopft ist, entfernen Sie die Verunreinigungen mit einem geeigneten Werkzeug.
Manchmal (ungefähr nach jeder 10 - 15 Füllung) ist es geeignet, zum einwandfreien Gang des Gerätes seinen Wasserbehälter von den Wassersteinablagerungen zu reinigen. Entkalken Sie durch regelmäßige Ausspülung. Füllen Sie den Behälter mit Wasser und schütteln Sie damit und gießen Sie aus dem Behälter Wasser und Wassersteina- blagerungen aus. Sie können auch nicht aggressive Entkalkungsmittel benutzen, die für Alu-Oberflächen geeignet sind. Benutzen Sie keine aggressiven Mittel wie z.B. Essig, Zitronensäure usw.! Wenn die Anschlussleitung verschmutzt ist, ist diese mit feuchtem Tuch zu wischen. Das ausgekühlte und trockene Gerät einschl. Zubehör lagern Sie sicher und trocken, von den Kindern und rechtsunfähigen Personen fernhalten. Den zusammengebauten Stabdampfreiniger nicht auf eine unebene Oberfläche! Den zusammengebauten Stabdampfreiniger muss im Bedarfsfalle auf einer ebenen Oberfläche gestellt werden, wo sein Umstürzen nicht droht. Den zusammengebauten Stabdampfreiniger kann man in eine senkrechte (d.h. vertikale) Lage auf eine ebene Oberfläche installieren, in der es zur Arretierung der Mopp-Düse kommt (hörbares Klicken). Zur leichteren Freigabe, setzen Sie Ihren Fuß auf die Mopp-Düse **M**, und ziehen Sie den Griff nach hinten, um die Bodendüse-Düse zu entriegeln (Sie hören ein Klappen), (Abb 9).

Das jeweilige Zubehör ist als Ersatzteil unter Bestellnr. erhältlich:

A4 – ETA226100091, **C1** – ETA226100050, **C2**,**C3**,**C4**,**C5**,**C6** – ETA226100040,
C7 – ETA226100080, **C8** – ETA226100070, **C9** – ETA226100060, **D** – ETA226100010,
D1 – ETA226100030, **D2** – ETA226100020, **E**,**F –** ETA226100100.

Wartungsarbeiten mit umfangreicherem Charakter bzw. Arbeiten, die einen Eingriff in das Geräteinnere erfordern, muss ein Fachservice ausführen! Informationen zu Produktreklamationen und Reparaturen finden Sie unter www.eta.cz/servis-eu.

VI. UMWELTSCHUTZ

Sofern es die Maße zulassen, sind alle Teile des Gerätes, die Verpackung, Komponenten und das Zubehör mit dem verwendeten Material sowie auch deren Recycling gekennzeichnet. Die am Produkt oder in der Begleitdokumentation aufgeführten Symbole bedeuten, dass die verwendeten elektrischen bzw. elektronischen Produkte nicht zusammen mit kommunalem Abfall entsorgt werden dürfen. Geben Sie diese zum Zweck deren richtiger Entsorgung in dafür bestimmten Wertstoffsammelstellen ab, wo diese kostenlos entgegengenommen werden. Durch eine richtige Entsorgung dieser Produkte tragen Sie dazu bei, wertvolle Rohstoffe zu erhalten und vorbeugend negative Auswirkungen auf die Umwelt und die menschliche Gesundheit zu vermeiden, was die Folgen einer falschen Entsorgung von Abfällen sein könnten. Fordern Sie weitere Einzelheiten von Ihrer örtlichen Behörde bzw. von der nächstliegenden. Wertstoffsammelstelle an. Bei einer falschen Entsorgung dieser Art von Abfall können im Einklang mit den nationalen Vorschriften Geldstrafen verhängt werden. Wenn das Gerät endgültig außer Betrieb gesetzt werden soll, ist nach dem Trennen der Anschlussleitung vom el. Netz diese durchzuschneiden - das Gerät wird so unbrauchbar.

VII. TECHNISCHE DATEN

Spannung (V) / Leistungsaufnahme (W)	auf dem Typenschild des Produktes aufgeführt
Gewicht (kg) ca.	2,7
Schutzklasse Gerät	I.
Abmessungen ca. (LxTxH)(mm)	310 x 170 x 1114
Fassungsvermögen	350 ml
Leistungsaufnahme im ausgeschalteten Zustand 0,00 W	

Änderungen im Sinne des technischen Fortschrittes behalten wir uns vor.

CAUTION: DO NOT USE ON COLD GLASS; Warnung: Nicht auf kaltem Glas/Fenstern verwenden.

WARNZEICHEN UND SYMBOLE, DIE AUF GERÄT, VERPACKUNGEN ODER IN DER BEDIENUNGSANLEITUNG VERWENDET WERDEN.

HOUSEHOLD USE ONLY. DO NOT IMMERSE IN WATER OR OTHER LIQUIDS. PUSH

Nur für den Hausgebrauch bestimmt. Nicht in Wasser oder andere Flüssigkeiten tauchen. DRÜCKEN

TO AVOID DANGER OF SUFFOCATION, KEEP THIS PLASTIC BAG AWAY FROM BABIES AND CHILDREN. DO NOT USE THIS BAG IN CRIBS, BEDS, ARRIAGES OR PLAYPENS. THIS BAG IS NOT A TOY.

Erstickungsgefahr. Verwenden Sie diesen Beutel nicht in Wiegen, Kinderbetten, Kinderwagen oder Kindergittern. Legen Sie den PE-Beutel außerhalb der Reichweite von Kindern ab. Der Beutel ist kein Spielzeug.

	Lesen Sie die Bedienungsanleitung
	Vorsicht: Heiße Oberfläche VORSICHT: vor heißem Luft, Verbrühungsgefahr!
	VORSICHT
	Lesen Sie die Bedienungsanleitung
60	Waschen bei 60 °C, maximale Belastung
	Elektrische Decke bügeln Sie nicht.
	Nicht im Wäschetrockner trocknen
	Nicht chemisch reinigen (Chemische Reinigung verboten)
P	Chemische Reinigung mit Tetrachlorethylen
	Nicht mit Chlor bleichen
	Keine Bleichmittel verwenden (Bleichen verboten)

Hersteller/ Inverkehrbringer: ETA a.s., Křižíkova 148/34, Karlín, 18600 Praha 8 CZECH REPUBLIK.
Service: Omega electric GmbH, Servicezentrale, Industriering 2, D- 04626 Schmölln.
Bei Fragen zu Reparaturen und Bestellung von Ersatzteilen wenden Sie sich bitte an unsere deutsche Servicezentrale:
Tel.: 034491/58860, Fax: 034491/5886189, E-Mail: info@eta-hausgeraete.de

© DATE 04/03/2026
e.č. 55/2025

Výrobce / Výrobca / Producer /
Gyártó / Producent / Hersteller:
ETA a. s., náměstí Práce 2523, 760 01 Zlín, CZ
info@eta.cz

22
PAP