Espresso • NÁVOD K OBSLUZE (CZ) 8-31

Espresso • NÁVOD NA OBSLUHU (SK) 32-55

Espresso • USER MANUAL (EN) 56-79

Espresso • HASZNÁLATI ÚTMUTATÓ (HU) 80-103

Espresso • INSTRUKCJA OBSŁUGI (PL) 104-128

Kaffeevollautomat • BEDIENUNGSANLEITUNG (DE) 129-155

Ristello Maestro

21/05/2026

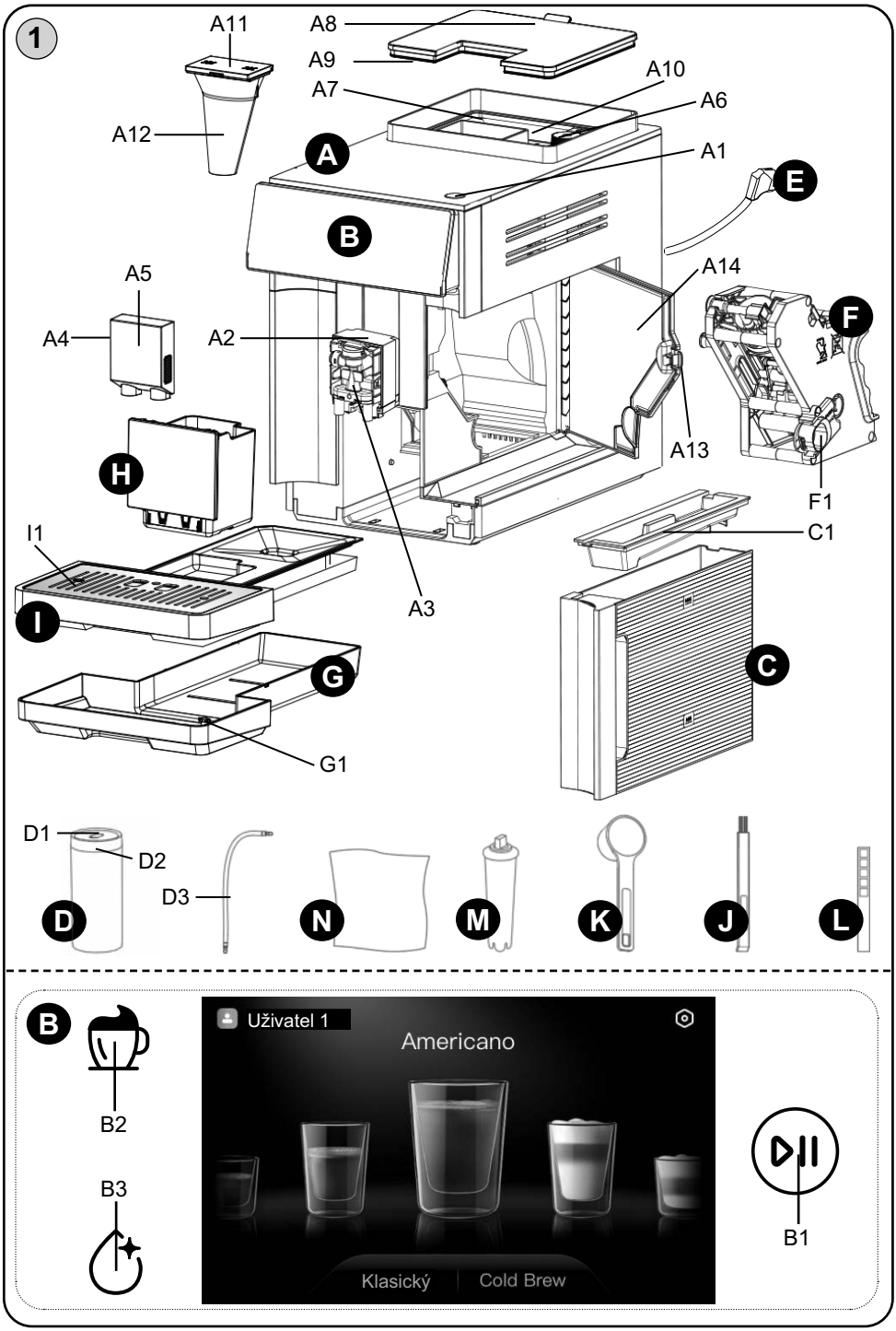
1
A11
A8
A9
A10
A7
A6
A12
A
A1
E
B
A14
A5
F
A4
A2
A13
H
F1
I1
C1
A3
I
C
G
G1
D1
D2
D3
D
N
M
K
J
L
B
B2
B3
Uživatel 1
Americano
Klasický
Cold Brew
B1

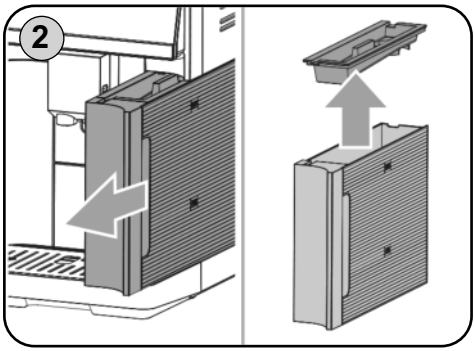
2

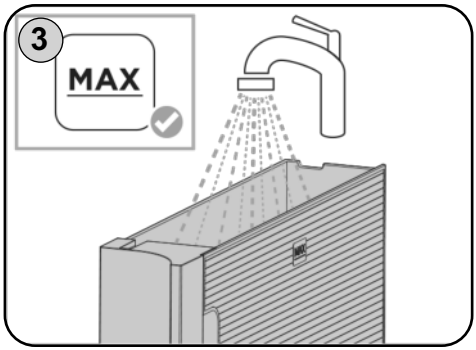
3
MAX

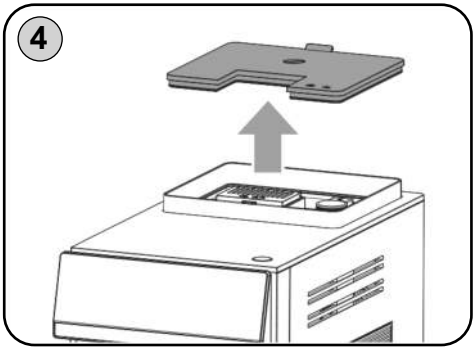
4

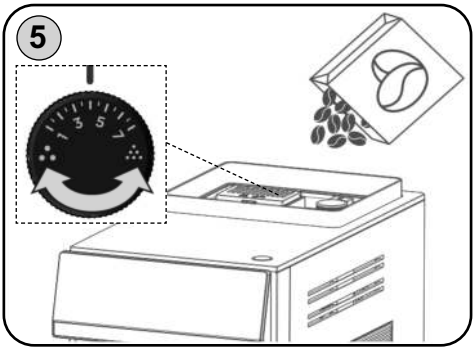
5
1 3 5 7

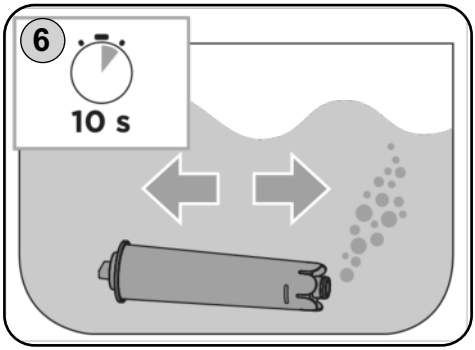
6
10 s

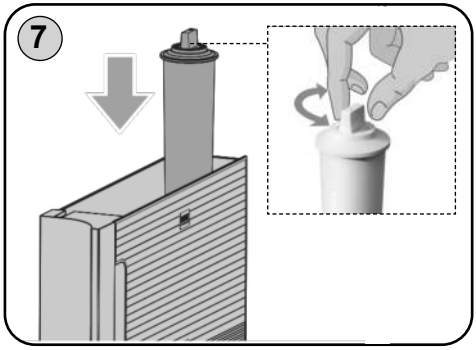
7

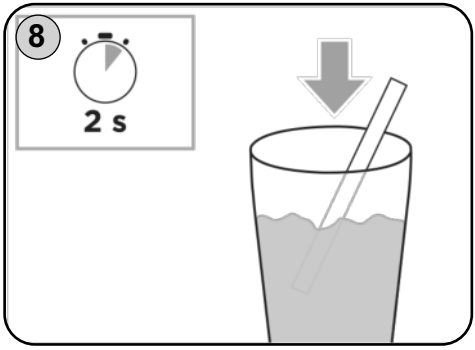
8
2 s

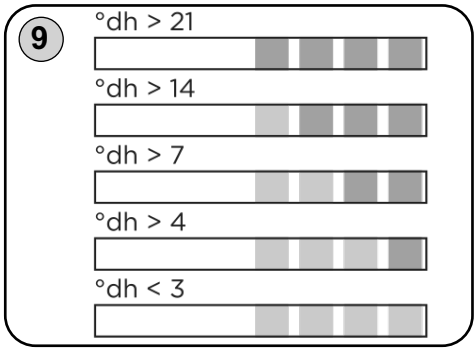
9
°dh > 21
°dh > 14
°dh > 7
°dh > 4
°dh < 3

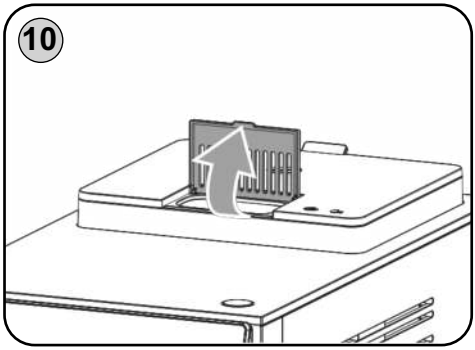
10

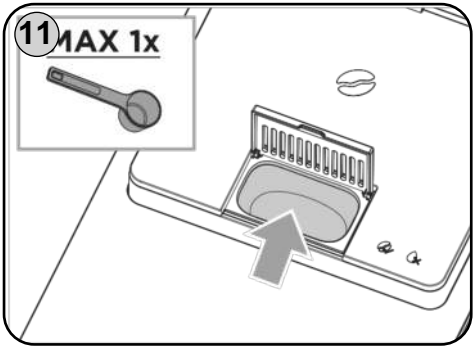
11
MAX 1x

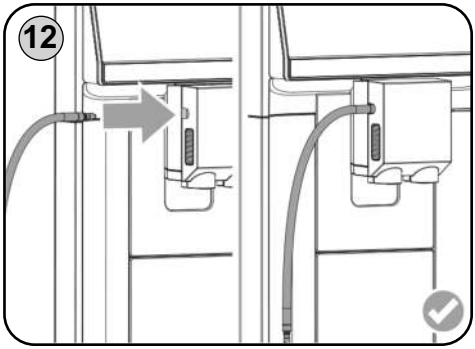
12

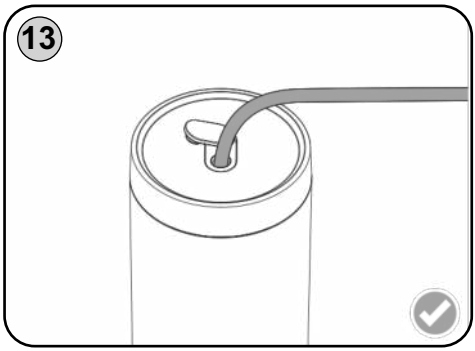
13

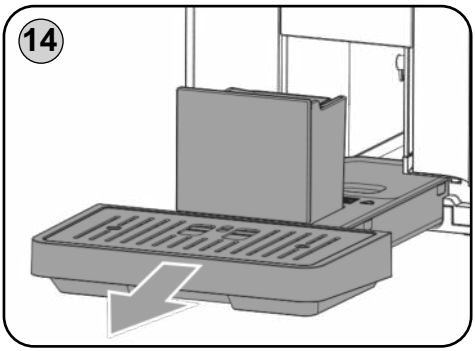
14

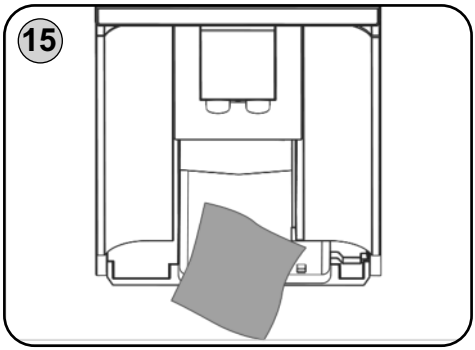
15

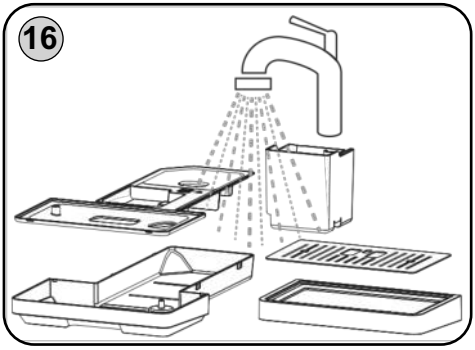
16

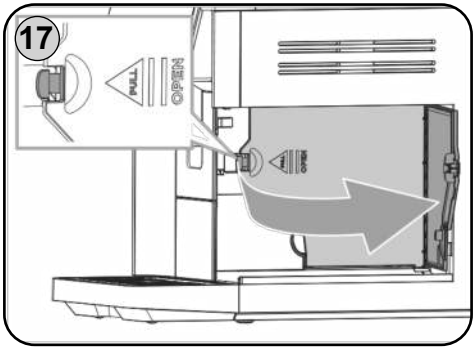
17
FULL
OPEN

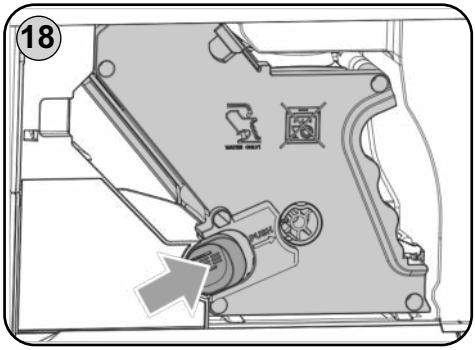
18

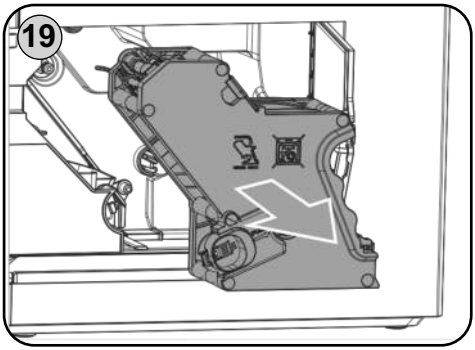
19

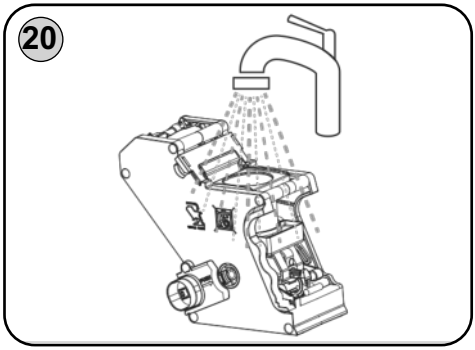
20

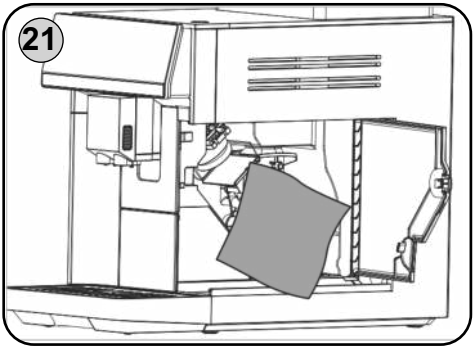
21

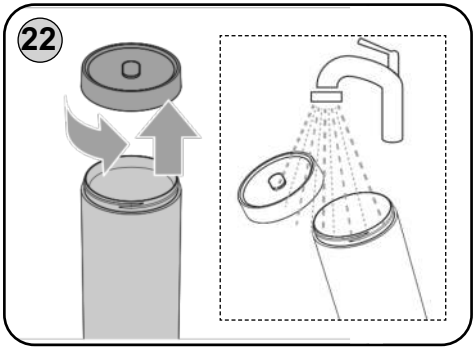
22

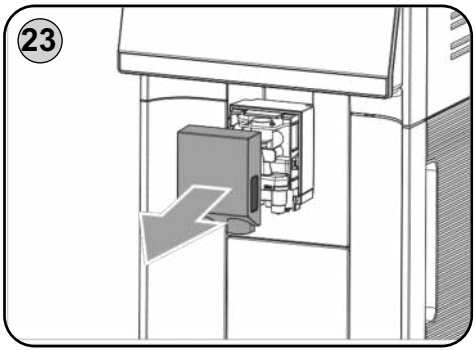
23

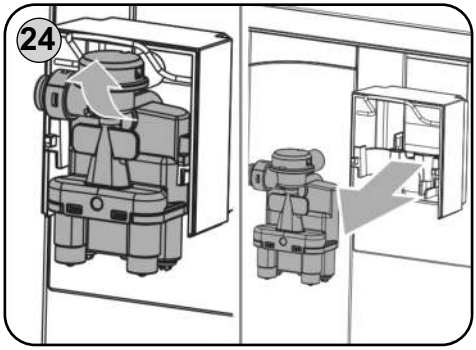
24

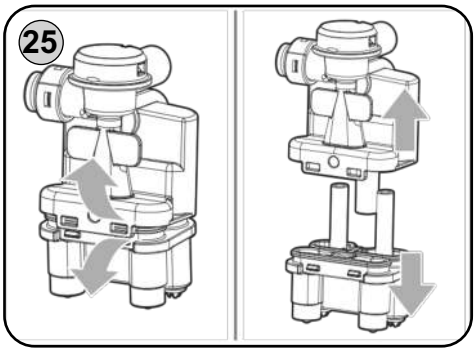
25

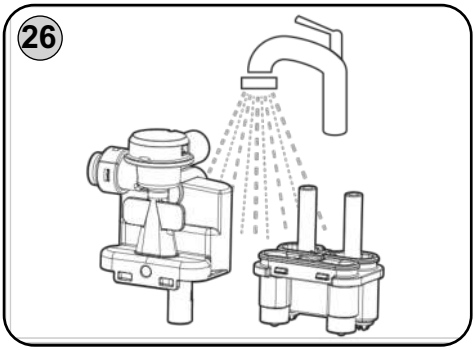
26

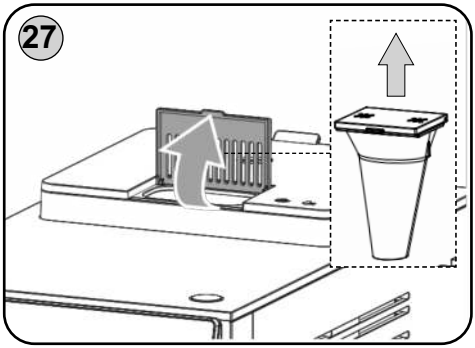
27

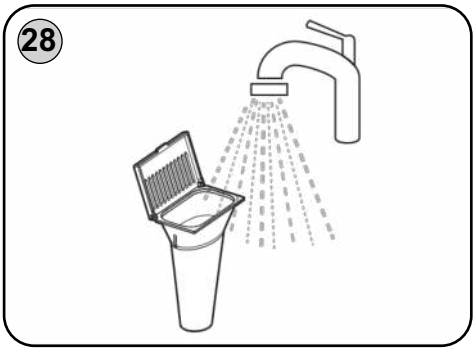
28

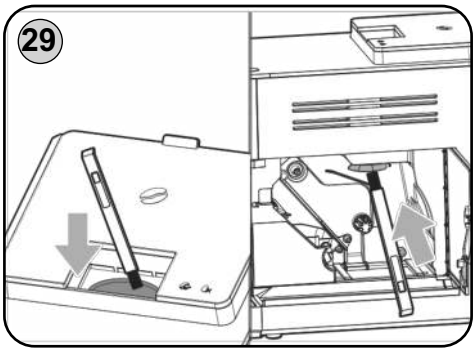
29

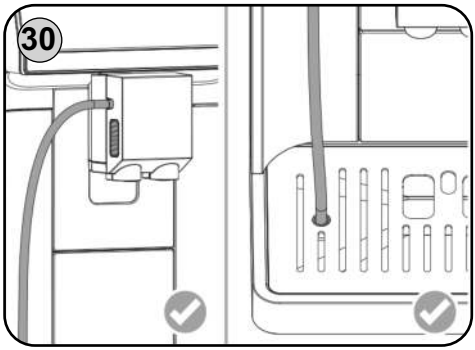
30

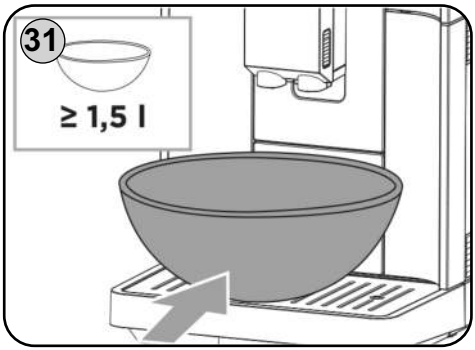
31
≥ 1,5 l

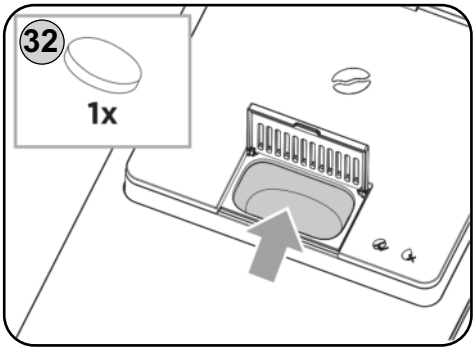
32
1x

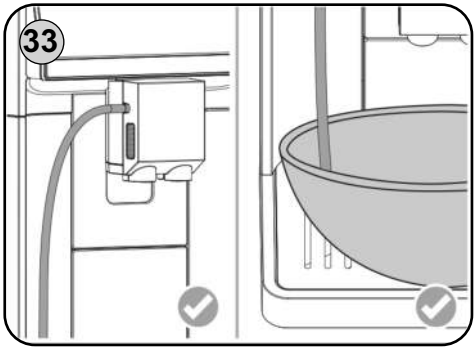
33

Obrázky jsou pouze ilustrační / Obrázky sú len ilustračné / Product images are for illustrative purposes only / Illusztratív képek / Zdjęcia służą wyłącznie jako ilustracja / Die aufgeführten Abbildungen dienen nur zur Illustration.

OBSAH | CONTENT | TARTALOM | ZADOWOLONY | INHALT

CZ – ESPRESSO
I. BEZPEČNOSTNÍ UPOZORNĚNÍ 8
II. POPIS SPOTŘEBIČE (OBR. 1) 11
III. POKYNY K OBSLUZE 12
IV. ÚDRŽBA 22
V. ODSTRAŇOVÁNÍ POTÍŽÍ 26
VI. EKOLOGIE 30
VII. TECHNICKÁ DATA 31

SK – ESPRESSO
I. BEZPEČNOSTNÉ UPOZORNENIA 32
II. OPIS SPOTREBIČA (OBR.1) 35
III. POKYNY NA OBSLUHU 35
IV. ÚDRŽBA 46
V. RIEŠENIE PROBLÉMOV 50
VI. EKOLÓGIA 54
VII. TECHNICKÉ ÚDAJE 55

EN – ESPRESSO
I. SAFETY WARNING 56
II. DESCRIPTION OF THE APPLIANCE (FIG.1) 59
III. INSTRUCTIONS FOR USE 59
IV. MAINTENANCE 70
V. TROUBLESHOOTING 74
VI. ENVIRONMENT 78
VII. TECHNICAL DATA 78

HU – ESPRESSO
I. BIZTONSÁGI RENDELKEZÉSEK 80
II. A KÉSZÜLÉK LEÍRÁSA (1. ÁBRA) 83
III. HASZNÁLATI UTASÍTÁSOK 83
IV. KARBANTARTÁS 94
V. HIBAELHÁRÍTÁS 98
VI. ÖKOLÓGIA 102
VII. MŰSZAKI ADATOK 103

PL – ESPRESSO
I. OSTRZEŻENIA DOTYCZĄCE BEZPIECZEŃSTWA 104
II. OPIS URZĄDZENIA (RYS. 1) 107
III. INSTRUKCJE OBSŁUGI 107
IV. KONSERWACJA 118
V. USUWANIE PROBLEMÓW 122
VI. EKOLOGIA 127
VII. DANE TECHNICZNE 127

DE – KAFFEEVOLLAUTOMAT
I. SICHERHEITSHINWEISE 129
II. BESCHREIBUNG DES GERÄTS (ABB. 1) 132
III. VORBEREITUNG ZUM GEBRAUCH 132
IV. WARTUNG 144
V. BESEITIGUNG VON PROBLEMEN 148
VI. UMWELTSCHUTZ 154
VII. TECHNISCHE DATEN 154

CZ – Espresso

Ristello Maestro

eta 3173

NÁVOD K OBSLUZE

Vážený zákazníku, děkujeme Vám za zakoupení našeho produktu. Tento návod spolu s pokladním dokladem a podle možností i s obalem a vnitřním obsahem obalu dobře uschovejte.

I. BEZPEČNOSTNÍ UPOZORNĚNÍ

OBECNÁ USTANOVENÍ:

- Před prvním uvedením do provozu si pečlivě přečtěte návod k obsluze, prohlédněte vyobrazení a návod si uschovejte pro budoucí použití. Instrukce v návodu považujte za součást spotřebiče a postupte je jakémukoliv dalšímu uživateli spotřebiče.
- Zkontrolujte, zda údaj na typovém štítku odpovídá napětí ve Vaší elektrické zásuvce. Vidlici napájecího přívodu je nutné připojit pouze do zásuvky elektrické instalace, která odpovídá příslušným normám.
- Tento spotřebič nesmějí používat děti. Udržujte spotřebič a jeho přívod mimo dosah dětí.
- Spotřebič mohou používat osoby se sníženými fyzickými, smyslovými či mentálními schopnostmi nebo nedostatkem zkušeností a znalostí, pokud jsou pod dozorem nebo byly poučeny o používání spotřebiče bezpečným způsobem a rozumí případným nebezpečím.
- Děti si se spotřebičem nesmějí hrát.
- Před výměnou příslušenství nebo přístupných částí, které se při používání pohybují, před montáží a demontáží, před plněním nádržky na vodu, před vysypáním kávové sedliny, před čištěním nebo údržbou, před přemístěním, pokud ho necháváte bez dozoru nebo po ukončení práce, spotřebič vypněte a odpojte od el. sítě vytažením vidlice napájecího přívodu z el. zásuvky!
- Před odnímáním přístupných částí, před údržbou a manipulací nechejte spotřebič a všechny jeho části nejprve vychladnout.
- **POZOR**: Spotřebič není určen pro činnost prostřednictvím vnějšího časového spínače, dálkového ovládání nebo jakékoli jiné součásti, která spíná spotřebič automaticky, protože existuje nebezpečí vzniku požáru, pokud by byl spotřebič zakryt nebo nesprávně umístěn v okamžiku uvedení spotřebiče do činnosti.
- **UPOZORNĚNÍ** – Některé části tohoto výrobku se mohou stát velmi horkými a způsobit popálení. Spotřebič produkuje během provozu horkou vodu, mléko a horkou páru pod tlakem. Povrch topného článku obsahuje po použití zbytkové teplo. Zvláštní pozornost musí být věnována přítomnosti dětí a hendikepovaných lidí.

- Spotřebič, jeho kabel ani zástrčku nikdy neponořujte do vody (ani částečně). Zároveň zabraňte jejich polití.
- Kávovar nesmí být při používání umístěn ve skříňce.
- **POZOR, HORKÁ PÁRA** – při používání nádržky na mléko dbejte zvýšené opatrnosti a nedotýkejte se kovové trysky na mléko, dokud nezchladne.
- Z hygienických důvodů nádržku na mléko vyčistěte propláchnutím po každém použití. Po jejím vychladnutí nádržku na mléko odejměte a rozeberte a poté proveďte kompletní údržbu všech částí.
- Je-li spotřebič v činnosti, zabraňte v kontaktu s ním domácím zvířatům, rostlinám a hmyzu.
- Při manipulaci postupujte tak, aby nedošlo k poranění (např. **vroucí vodou, párou**).
- Spotřebič nepřenášejte, pokud je v nádržce voda! Hrozí rozlití vody do vnitřních součástí.
- Spotřebič připojený k el. síti nenechávejte bez dozoru a kontrolujte ho po celou dobu přípravy espressa!
- Spotřebič používejte pouze, pokud jsou všechny jeho části (krom odkapávací misky **I**) řádně uchyceny (spařovací jednotka **F**, nádobka na kávovou sedlinu **H** atd.).
- Spotřebič a jeho příslušenství pravidelně čistěte! Postupujte dle kap. **IV. ÚDRŽBA**. Misku na zbytkovou vodu **G**, odkapávací misku **I** i nádobku na kávovou sedlinu **H** pravidelně vyprazdňujte!
- Spotřebič přenášejte pouze uchopením za vnější plášť.
- Spotřebiči ponechejte ze všech stran alespoň 15 cm volný prostor pro zajištění řádné cirkulace vzduchu.
- Odkapávací miska **I** a kryt spařovací jednotky **A14** obsahují vsazené magnety.
- Pokud by se nějaký z nich uvolnil, uchovávejte je mimo dosah dětí a nesvéprávných osob. Pokud by došlo ke spolknutí či vdechnutí magnetů, okamžitě vyhledejte lékařskou pomoc.
- Karty s magnetickým proužkem, magnetická paměťová média a jiné přístroje, které by mohly být ovlivněny magnetickým polem, držte v bezpečné vzdálenosti od spotřebiče (především od částí **I** a **A14**).
- Nevystavujte spotřebič teplotě nižší než 4 °C, zamrznutí zbytkové vody ve vnitřních součástech by mohlo zapříčinit poškození spotřebiče.
- Pokud byl spotřebič přepravován nebo skladován při teplotě nižší než 0 °C, ponechte jej stát nejméně 3 hodiny při pokojové teplotě, než jej uvedete do provozu.
- Na spotřebič (především na jeho vrchní část) nepokládejte žádné předměty, ani hrníčky.
- Tento spotřebič včetně jeho příslušenství používejte pouze pro účel, pro který je určen tak, jak je popsáno v tomto návodu. Spotřebič nikdy nepoužívejte pro žádný jiný účel.
- Aby se zajistila bezpečnost a správná funkčnost přístroje, používejte jen originální náhradní díly a výrobcem schválené příslušenství.
- Případné texty v cizím jazyce a obrázky uvedené na obalech, nebo výrobku, jsou přeloženy a vysvětleny na konci této jazykové mutace.
- **VAROVÁNÍ**: Při nesprávném používání přístroje, které není v souladu s návodem k obsluze, existuje riziko poranění.
- Výrobce neručí za škody způsobené nesprávným používáním spotřebiče (např. **popálení, opaření, požár**) a není odpovědný za spotřebič v případě nedodržení výše uvedených bezpečnostních upozornění.

POUŽÍVÁNÍ SPOTŘEBIČE:

- Spotřebič je určen pouze pro použití v domácnostech a pro podobné účely (v obchodech, kancelářích a podobných pracovištích, hosty v hotelích, motelech a jiných obytných prostředích, v podnicích zajišťujících nocleh se snídaní, v zemědělství)! Není určen pro komerční použití!

- Pokud nebudete spotřebič delší dobu používat, nenechávejte v nádržce vodu! Pokud je vaše frekvence přípravy kávy nízká, pravidelně obměňujte vodu, aby byla vždy čerstvá (nejlépe každý den).
- Mlýnek používejte výhradně k mletí kávových zrn, nepoužívejte jej k mletí jiných surovin, ani k mletí karamelizované nebo cukrem obalené zrnkové kávy, nezpracované kávy (zelené, nepražené zrnkové), směsi ani k opětovnému mletí mleté kávy.
- **Nastavení hrubosti mletí provádějte výhradně tehdy, pokud je mlýnek aktivní (mele kávu).**
- Vždy používejte pouze chladnou (vlažnou) čistou pitnou vodu! Nikdy nepoužívejte horkou vodu nebo jiné tekutiny – mohly by způsobit poškození spotřebiče.
- Do nádržky na mléko nikdy nedávejte teplé nebo horké mléko. Ideálně používejte vychlazené mléko přímo z chladničky.
- Funkci horké vody nepoužívejte v jednom časovém úseku déle než do vyčerpání jednoho zásobníku vody.
- Spotřebič pravidelně odvápňujte! Nejpozději tehdy, rozsvítí-li se kontrolka odvápnění. Roztok vypuštěný během procesu odvápnění nikdy nepijte.
- Zásobník na zrnkovou kávu po naplnění a nastavení hrubosti mletí vždy řádně uzavřete! Dbejte na to, aby se do jeho prostoru nedostaly cizí předměty, nebo vlasy.
- Spotřebič používejte pouze v pracovní poloze na rovných a stabilních místech, kde nehrozí jeho převrhnutí a v dostatečné vzdálenosti od tepelných zdrojů (např. **kamna, sporák, vařič, trouba, gril**), hořlavých předmětů (např. **záclony, závěsy atd.**) a vlhkých povrchů (např. **dřezy, umyvadla atd.**).
- Nepokládejte spotřebič do blízkosti předmětů nebo pod předměty, které se mohou poškodit párou, například stěny, kuchyňské skřínky, příborníky, obrazy, záclony, unikající pára by je mohla poškodit.
- Nepoužívejte spotřebič v prostředí nasyceném výbušnými nebo hořlavými parami.
- Před zapnutím spotřebiče se ujistěte, že hladina vody v nádržce nepřesahuje značku **MAX**.

NAPÁJECÍ KABEL:

- Jestliže je napájecí přívod spotřebiče poškozen, musí být nahrazen výrobcem, jeho servisním technikem nebo podobně kvalifikovanou osobou, aby se tak zabránilo vzniku nebezpečné situace.
- Nikdy spotřebič nepoužívejte, pokud má poškozený napájecí kabel nebo vidlici, pokud nepracuje správně, upadl na zem a poškodil se nebo spadl do vody. V takových případech zaneste spotřebič do odborného servisu k prověření jeho bezpečnosti a správné funkce.
- **Vidlici napájecího přívodu nezasunujte do el. zásuvky a nevytahujte z el. zásuvky mokrýma rukama a taháním za napájecí přívod!**
- Pravidelně kontrolujte stav napájecího kabelu spotřebiče.
- Napájecí kabel nikdy nepokládejte na horké plochy, ani jej nenechávejte viset přes okraj stolu nebo pracovní desky. Zavaděním nebo zataháním za kabel např. dětmi může dojít k převržení či stažení spotřebiče a následně k vážnému zranění!
- Napájecí kabel nesmí být poškozen ostrými nebo horkými předměty, otevřeným plamenem, nesmí se ponořit do vody ani ohýbat přes ostré hrany.
- V případě opodstatněné potřeby použití prodlužovacího kabelu je nutné, aby nebyl poškozen a vyhovoval platným normám.

II. POPIS SPOTŘEBIČE (OBR. 1)

A – Tělo kávovaru
- A1 – hlavní vypínač (I) ZAP. / VYP.
- A2 – výškově nastavitelná výpusť
- A3 – vyjímatelný napěňovač / dávkovač nápojů
- A4 – otvor pro připojení hadičky
- A5 – krytka
- A6 – regulátor hrubosti mletí
- A7 – zásobník na zrnkovou kávu (450 g)
- A8 – kryt zásobníku
- A9 – těsnění zásobníku
- A10 – mlýnek na kávu
- A11 – víčko pro mletou kávu
- A12 – násypka pro mletou kávu
- A13 – tlačítko aretace krytu
- A14 – kryt spařovací jednotky

B – Ovládací panel
- B1 – tlačítko Start / Zrušit
- B2 – tlačítko nabídka nápojů
- B3 – tlačítko čištění / odvápnění

C – Nádržka na vodu (1800 ml)
- C1 – víko nádržky

D – Nádržka na mléko (550 ml)
- D1 – víko
- D2 – otvor pro připojení
- D3 – nasávací trubička s hadičkou

E – Napájecí kabel

F – Spařovací jednotka
- F1 – tlačítko aretace jednotky

G – Odkapávací miska
- G1 – indikátor „miska je plná“

H – Nádobka na kávovou sedlinu

I – Kryt odkapní misky
- I1 – odkapávací mřížka

J – Čistící kartáček

K – Odměrka (na mletou kávu)

L – Tester na tvrdost vody

M – Filtr

N – Čisticí hadřík

Ovládací panel má dotykové ovládání. Z tohoto důvodu není nutné vyvíjet na zobrazená tlačítka (symboly) žádný tlak. Pokud se na displeji objeví neobvyklé znaky, odpojte spotřebič od el. sítě a následně ho znovu připojte.

Symbol	Význam	Symbol	Význam
	Nabídka nápojů		Nastavení síly kávy
	Čištění / odvápnění		Nastavení objemu šálku
	Start / zrušit		Nastavení objemu mléčné pěny
Klasický	Nabídka klasických nápojů		Nastavení objemu vody
Cold Brew	Nabídka Cold Brew nápojů	X1 Jedna porce	Výdej jednoho šálku
Uživatel 1	Uživatelský profil	X2 Dvojitá porce	Výdej dvou šálků
	Nastavení		Připomenutí čištění
	Nastavení oblíbeného nápoje		Připomenutí odvápnění

Systém mléka	Čištění mléčného systému		Smazání oblíbeného nápoje
Spařovací jednotka	Čištění spařovací jednotky		Výměna vodního filtru
Odvápnění	Odvápnění kávovaru		Úprava názvu (limitovaný počet znaků!)

III. POKYNY K OBSLUZE

Před prvním použitím odstraňte ze spotřebiče a jeho příslušenství všechen obalový a ochranný materiál, včetně ochranných fólií. Umyjte nádržky **C** a **D** teplou vodou s přípravkem vhodného saponátu, opláchněte čistou vodou a nechejte je uschnout.

A) INSTALACE A NASTAVENÍ

1) Umístění

Kávovar postavte na rovný a stabilní povrch v blízkosti zásuvky. Minimální vzdálenost ze všech stran od stěn musí být 15 cm. Ujistěte se, že větrací otvory nejsou zakryté ani ničím zablokované. Napájecí kabel **E** připojte do elektrické zásuvky.

2) Plnění vodou (obr. 2, 3)

Vyjměte nádržku **C** a odejměte víko **C1**. Naplňte nádržku čistou pitnou vodou nejlépe o pokojové teplotě. Poté nádrž opět uzavřete víkem a řádně umístěte zpět, vyčkejte cca 10 sekund, až přestanou unikat vzduchové bublinky (hladina vody se musí nacházet mezi ryskou **MIN** a **MAX**). Neplňte nádržku, pokud je umístěna ve spotřebiči!

Upozornění

- Pokud používáte nádržku na vodu poprvé, nejprve ji vypláchněte.
- Při zasouvání nádrže se ujistěte, že je správně usazena na vstupním hrdle kávovaru. Pokud ji zasunete málo (tj. pouze z poloviny), může dojít k chybnému nasátí vody a kávovar nebude fungovat správně.
- Pro přípravu kvalitní čerstvé kávy je třeba používat čerstvou pitnou vodu. Jinak může být negativně ovlivněna výsledná chuť kávového nápoje.
- Zbylou vodu nenechávejte v nádrži déle než jeden den.

3) Plnění mlékem

Naplňte nádržku **D** mlékem (nepřekračujte rysku **MAX**). Poté nádržku **D** připojte ke kávovaru pomocí hadičky **D3** (obr. 12, 13).

Poznámky

- Pokud používáte nádržku na mléko poprvé, nejprve ji vypláchněte.
- Pro nejlepší chuť a kvalitu nápoje používejte pouze vychlazené čerstvé a plnotučné mléko.
- Je možné použít i alternativní druhy mléka (sójové, mandlové apod.) s označením „Barista“.

- Pokud jste nespotřebovali všechno mléko, je třeba jej přelít z nádrže do vhodné nádoby a uložit do chladničky.
- Zásobník na mléko poté řádně vyčistěte podle pokynů v kapitole „Čištění a údržba“.

4) Odnímání provozních částí

Při odnímání částí, které se při používání kávovaru často používají (např. při vysypávání kávové sedliny, vylévání odkapní vody, při údržbě apod.), postupujte podle obrázků. Opačným způsobem je umístěte zpět.

5) Doplňování kávových zrn (obr. 4)

Odejměte kryt zásobníku **A8** a naplňte zásobník **A7** čerstvou zrnkovou kávou MAX. 450 g. Poté zásobník opět uzavřete krytem. Dbejte na to, aby byl kryt zásobníku vždy řádně umístěn na svém místě. Jeho správné umístění chrání před vlhkostí a mimo jiné i ztrátou aroma kávových zrn. Do zásobníku ideálně vkládejte pouze množství potřebné přibližně na jeden den.

Upozornění

- Do zásobníku nepřidávejte žádné přísady, aromata ani kávová zrna ošetřená karamelem, cukrem či olejem.
- Do zásobníku **A7** nesypte mletou kávu.
- Nevlévejte do zásobníku žádné tekutiny nebo mletou kávu.

6) Nastavení hrubosti mletí kávových zrn (obr. 5)

Pomocí regulátoru hrubosti mletí **A6** je možné nastavit hrubost mletí kávových zrn. Regulátorem otočte na požadovaný stupeň hrubosti. K dispozici je 7 stupňů hrubosti mletí (7 = nejjemnější mletí, 1 = nejhrubší mletí). Pokud chcete, aby káva tekla rychleji, např. protože má pro Vás příliš silnou chuť, nastavte hrubší stupeň mletí. Naopak, pokud chcete, aby tekla pomaleji (a tím nabrala více aroma a silnější chuť), nastavte jemnější stupeň. Při nastavení jemného stupně mletí však může káva vytékat velmi pomalu. Úprava nastavení se projeví přibližně až při třetím šálku po nastavení.

Upozornění

- Nastavení regulace provádějte výhradně při provozu mlýnku (tedy v procesu mletí), nenastavujte hrubost u mlýnku v jeho nečinnosti!
- Hmotnost namleté kávy je ovlivněna mj. nastavenou hrubostí mletí.

7) Vodní filtr

Použití filtru zabraňuje tvorbě vodního kamene, snižuje obsah nečistot ve vodě a zlepšuje chuť připravované kávy.

- Vyměňte vodní filtr nejpozději po 2 měsících nebo dříve.
- Sledujte symboly na ovládacím panelu (pokud vás na to upozorní displej).
- Z hygienických důvodů se doporučuje filtr pravidelně měnit.

Upozornění

Usazeniny vodního kamene mohou spotřebič vážně poškodit.

8) Příprava a vložení vodního filtru (obr. 6, 7)

Přístroj můžete používat i bez vodního filtru. Před aktivací vodního filtru je nutné jej nejprve připravit.

1. Protřepejte vodní filtr po dobu asi 5 sekund.
2. Vyjměte vodní filtr z obalu a otočte ukazatel data na následující 2 měsíce, abyste věděli, kdy má být vyměněn.
3. Vložte filtr do nádoby s vodou a nechte jej ponořený přibližně 5 sekund, aby se zcela nasákl.
4. Protřepávejte vodní filtr po dobu 10 sekund, dokud z něj nevytékají žádné bublinky vody.
5. Poté filtr vložte do otvoru v nádržce na vodu a lehce zatlačte, dokud pevně nedosedne.
6. Naplňte nádržku čerstvou, studenou vodou a vraťte ji zpět do spotřebiče.

Upozornění

Filtr je určen pouze pro použití s pitnou vodou. Nepoužívejte jej po uplynutí doporučené doby nebo pokud je viditelně zanesený nebo poškozený.

9) Kontrola tvrdosti vody

Je důležité správně nastavit tvrdost vody, aby přístroj mohl přesně určit, kdy je potřeba spustit program odvápnění.

- Používejte studenou, čerstvou, neperlivou pitnou vodu.
- Místní tvrdost vody si můžete zjistit u svého dodavatele vody nebo ji ověřit pomocí přiloženého testovacího proužku.

10) Postup měření tvrdosti vody (obr. 8, 9)

1. Ponořte testovací proužek na 2 sekundy do sklenice s vodou.
2. Vyjměte jej a nechte uschnout po dobu 10 sekund.
3. Porovnejte zabarvení testovacího proužku s přiloženou barevnou škálou a určete tak stupeň tvrdosti vody a nastavte odpovídající úroveň na ovládacím panelu.

11) První nastavení

Po prvním zapnutí spotřebiče se rozsvítí ovládací panel a spustí se základní konfigurační režim.

1. Stiskněte tlačítko **A1** [⏻].

- Na displeji se zobrazí text "Welcome in the coffee world!" a poté text "Please select a language".
- Postupujte podle pokynů na displeji.

2. Vyberte požadovanou jazykovou mutaci [Čeština].
3. Stiskněte [OK].

- Spotřebič přejde na stránku Nastavení tvrdosti vody.

4. Stiskněte [Další].
5. Stiskněte [Další].
6. Vyberte odpovídající úroveň tvrdosti vody.
7. Stiskněte [OK].

- Nastavení se uloží.
- Displej zobrazí hlavní domovskou stránku. Nyní je spotřebič připraven k provozu.

Upozornění

Pokud během 30 sekund nedojde k žádné interakci uživatele, spotřebič automaticky uloží aktuální nastavení a vrátí se do hlavního menu.

12) Pokyny k provozu

- Z technických důvodů může během provozu unikat pára — jedná se o běžný jev.
- Během používání se může na větracích otvorech nebo víku násypky na mletou kávu tvořit kondenzát (kapky vody). To není závada a důvod k reklamaci spotřebiče.
- Během procesů zahřívání, propláchnutí kávovaru i čištění spařovacího systému uslyšíte zvuky pohybujících se částí kávovaru, čerpadla apod. Jedná se o normální zvuky během těchto procesů.
- Pokud je spotřebič dlouhodobě mimo provoz nebo po provedení čisticího či odvápňovacího programu, první připravený nápoj nemusí mít plné aroma. Tento nápoj nedoporučujeme konzumovat.

13) Zapnutí spotřebiče

- Pro zapnutí spotřebiče stiskněte tlačítko **A1** [⏻].
- Spotřebič se začne zahřívat a automaticky provede proplachovací cyklus.
- Jakmile se rozsvítí všechny symboly nápojů, je spotřebič připraven k provozu.

14) Vypnutí spotřebiče

- Pro vypnutí spotřebiče stiskněte tlačítko **A1** [⏻].
- Spotřebič provede automatický proplachovací cyklus a následně se vypne.
- Spotřebič se automaticky propláchne a vypne 30 minut po přípravě posledního nápoje. Čas vypnutí si můžete nastavit dle svého požadavku viz Úprava nastavení odstavec 4.

15) Nastavení stupně mletí (obr. 5)

- Stupeň mletí můžete nastavit v půlkrocích od 1 (hrubé mletí) po 7 (jemné mletí).
- Pro nastavení jemnějšího mletí otočte regulačním ovladačem **A6** doleva.
- Pro nastavení hrubšího mletí otočte regulačním ovladačem **A6** doprava.

Upozornění

Nastavujte hrubost mletí pouze při běžícím mlýnku, aby nedošlo k jeho poškození.

16) Přizpůsobení nápoje

1. Na domovské stránce stiskněte obrázek odpovídající kávě, kterou chcete připravit.
2. Spotřebič přejde na stránku přizpůsobení nápoje.

17) Nastavení množství naplnění

1. Vyberte parametr, dokud displej nezobrazí požadované množství naplnění. Měli byste nastavit také množství vody pro [Americano] a [Horká voda].

18) Nastavení síly kávy

1. Vyberte parametr, dokud displej nezobrazí požadovanou sílu kávy.

19) Nastavení množství mléčné pěny

1. Vyberte parametr, dokud displej nezobrazí požadované množství mléčné pěny.

20) Příprava nápoje

1. Zapněte spotřebič (viz kapitola „Zapnutí spotřebiče“).

Upozornění

- Některé nápoje jsou připravovány ve dvou krocích (např. mléko a poté káva).
- Pro optimální přípravu a lepší chuť kávy je vhodné nejprve předehřát váš šálek naplněním horkou vodou. Po zahřátí šálku vodu vylijte.
- Pokud chcete přípravu nápoje předčasně zrušit, stiskněte tlačítko **B1** [Start/Zrušit].
- Výpusť kávy si můžete přizpůsobit různým velikostem šálků na kávu. Pokud máte malý šálek na espresso, posuňte výpusť směrem dolů. Při větším šálku posuňte výpusť nahoru.

21) Příprava kávového nápoje z kávových zrn

1. Umístěte sklenici nebo šálek pod výpusť **A2**.
2. Na domovské stránce vyberte obrázek odpovídající kávě, kterou chcete připravit.
3. Pro zahájení přípravy stiskněte symbol/tlačítko **B1** [Start/Zrušit].

- Po dokončení je nápoj automaticky připraven a vydán do šálku.

22) Příprava kávového nápoje z mleté kávy (obr. 10, 11)

1. Umístěte šálek nebo sklenici pod výpusť nápoje **A2**.
2. Otevřete krytku **A11** pro mletou kávu.
3. Nasypte maximálně jednu odměrku mleté kávy do otvoru. Nepoužívejte více – nadměrné množství může způsobit ucpání.
4. Zavřete krytku.
5. Na domovské stránce vyberte obrázek odpovídající kávě, kterou chcete připravit.

- Spotřebič přejde na stránku přizpůsobení nápoje.

6. Nastavte režim mleté kávy.
7. Pro zahájení přípravy stiskněte symbol/tlačítko **B1** [Start/Zrušit].

- Po dokončení je nápoj automaticky připraven a vydán do šálku.

Upozornění

- Funkce přípravy 2 šálků není k dispozici pro nápoje připravované z mleté kávy.

23) Příprava nápojů s mlékem

Přístroj je vybaven integrovaným systémem pro výdej nápojů, který umožňuje přípravu kávových specialit s mlékem a mléčnou pěnou. Díky této funkci můžete snadno připravit nápoje, jako jsou cappuccino, latte macchiato nebo flat white, a to jediným stisknutím tlačítka.

24) Postup přípravy kávového nápoje s mlékem

1. Připojte mléčnou hadičku **D3.**
2. Zasuňte druhý konec mléčné trubičky do otvoru **D2** víka naplněné nádoby na mléko nebo přímo do kartonu s mlékem.

3. Umístěte šálek nebo sklenici pod výpusť **A2**.
4. Na domovské stránce vyberte obrázek odpovídající kávě, kterou chcete připravit.

- Spotřebič přejde na stránku přizpůsobení nápoje.

5. Nastavte množství naplnění. Viz kapitola „Nastavení množství naplnění".
6. Nastavte sílu kávy. Viz kapitola „Nastavení síly kávy“.
7. Nastavte množství mléčné pěny. Viz kapitola „Nastavení množství mléčné pěny“.
8. Pro zahájení přípravy stiskněte symbol/tlačítko **B1** [Start/Zrušit].

- Kávový nápoj s mlékem je připraven a vydán.
- Zobrazí se připomenutí čištění [ ] viz kapitola „Použití programu čištění mléčného systému“.

Upozornění

- Dávkovač nápojů vyčistěte pokaždé po přípravě kávového nápoje s mlékem nebo mléčnou pěnou. Zaschlé zbytky mléka se obtížně odstraňují.

25) Příprava mléčné pěny

1. Připojte mléčnou hadičku **D3.**
2. Zasuňte druhý konec mléčné trubičky do otvoru **D2** víka naplněné nádoby na mléko nebo přímo do kartonu s mlékem. Umístěte šálek nebo sklenici pod výpusť **A2**.
3. Umístěte sklenici nebo šálek pod výpusť **A2**.
4. Na domovské stránce vyberte obrázek odpovídající [Mléčná pěna] nebo [Horké mléko] podle svých požadavků které chcete připravit.

- Spotřebič přejde na stránku přizpůsobení nápoje.

5. Nastavte množství mléčné pěny. Viz kapitola „Nastavení množství mléčné pěny“.
6. Pro zahájení přípravy stiskněte symbol/tlačítko **B1** [Start/Zrušit].

- Nápoj je připraven a vydán.
- Zobrazí se připomenutí čištění [ ] viz kapitola „Použití programu čištění mléčného systému“.

26) Příprava horké vody

1. Umístěte sklenici nebo šálek pod výpusť **A2**.
2. Na domovské stránce vyberte obrázek odpovídající [Horká voda].

- Spotřebič přejde na stránku přizpůsobení nápoje.

3. Nastavte množství. Viz kapitola „Nastavení množství naplnění".
4. Pro zahájení přípravy stiskněte symbol/tlačítko **B1** [Start/Zrušit].

- Horká voda se připraví a automaticky vydá.

27) Příprava 2 šálků

Tato funkce není dostupná pro nápoje typu [Americano], [Mléčná pěna] nebo [Horké mléko] ani pro možnost [Horká voda] ani pro nápoje připravované z mleté kávy.

1. Umístěte 2 sklenice nebo šálky pod výpusť **A2**.
2. Na domovské stránce vyberte obrázek odpovídající kávě, kterou chcete připravit.

- Spotřebič přejde na stránku přizpůsobení nápoje.

3. Stiskněte symbol/tlačítko [X1 Jedna porce].
- Displej zobrazí nastavení [X2 Dvojitá porce].
4. Nastavte množství naplnění. Viz kapitola „Nastavení množství naplnění".
5. Nastavte sílu kávy. Viz kapitola „Nastavení síly kávy“.
6. Pro zahájení přípravy stiskněte symbol/tlačítko **B1** [Start/Zrušit].
- Příprava nápojů probíhá ve dvou krocích (tj. kávovar 2x mele kávu a 2x dojde k výdeji nápoje), vyčkejte, dokud není zcela dokončena.
- 2 šálky jsou připraveny a vydány.

28) Příprava studeného nápoje

Cold Brew (studené spařování) se liší od tradiční přípravy espressa. Při zahájení přípravy je nutné počkat určitou dobu, než začne proces.

1. Umístěte šálek nebo sklenici pod výpusť **A2**.
- Do sklenice přidejte požadované množství ledu.
2. Stiskněte symbol/tlačítko [Cold Brew].
- Displej zobrazí nabídku Cold Brew.
3. Na domovské stránce vyberte obrázek odpovídající kávě, kterou chcete připravit.
- Spotřebič přejde na stránku přizpůsobení nápoje.
4. Nastavte množství naplnění. Viz kapitola „Nastavení množství naplnění".
5. Nastavte sílu kávy. Viz kapitola „Nastavení síly kávy“.
6. Pro zahájení přípravy stiskněte symbol/tlačítko **B1** [Start/Zrušit].
- Spotřebič doporučí vnitřní studený proplach, aby se optimalizovala teplota nápoje po předchozí přípravě horkých nápojů.
- Kávový nápoj se připraví a vydá.
- Pokud po přípravě studených nápojů připravujete nápoje horké, přístroj se automaticky zahřeje na vyšší teplotu, aby byla dosažena vhodná teplota pro horké nápoje.

29) Nastavení oblíbeného nápoje

Pro každý profil lze vytvořit kolekci [DIY] oblíbených nápojů. Pro každý profil můžete vytvořit 3 recepty oblíbené kávy [DIY 1, DIY 2, DIY 3].

1. Na domovské stránce vyberte obrázek odpovídající nápoji [DIY 1].
- Spotřebič přejde na stránku nastavení Oblíbený 1.
2. Nastavte množství naplnění. Viz kapitola „Nastavení množství naplnění".
3. Nastavte sílu kávy. Viz kapitola „Nastavení síly kávy“.
4. Nastavte množství mléčné pěny. Viz kapitola „Nastavení množství mléčné pěny“.
- Pokud nastavujete kávový nápoj bez mléka, zvolte množství mléčné pěny: [NE].
5. Pokud chcete nastavit dvojitou porci, stiskněte [X1 Jedna porce] a změní se na [X2 Dvojitá porce].
6. Stiskněte [Upravit].
- Displej zobrazí stránku úpravy názvu kávy.
7. Zadejte název kávy na klávesnici a stiskněte [OK].
- Název [DIY 1] oblíbené kávy se uloží.
8. Stiskněte [Uložit]. Oblíbená káva se uloží [DIY 1].

30) Příprava oblíbeného nápoje

1. Umístěte šálek nebo sklenici pod výpusť **A2**.
2. Na domovské stránce vyberte obrázek odpovídající uložené oblíbené kávě.
3. Pro zahájení přípravy stiskněte symbol/tlačítko **B1** [Start/Zrušit].

- Oblíbený kávový nápoj se připraví a vydá.

31) Smazání oblíbeného nápoje [DIY].

1. Na domovské stránce stiskněte obrázek uložené oblíbené kávy po dobu cca 3 sekund.

- Displej zobrazí [Smazat].

2. Stiskněte [Smazat].

- Nastavení pro kávový nápoj se smaže.

32) Nastavení uživatelského profilu

Uživatelský profil můžete nastavit podle svých požadavků.

1. Na domovské stránce stiskněte [1 Uživatelský profil].

- Spotřebič přejde na stránku nastavení profilu.

2. Vyberte požadovaného uživatele.

- Chcete-li změnit uživatelské jméno, stiskněte [Upravit] pro zadání nového jména.

3. Stiskněte [OK].

- Nový výběr se uloží.

4. Stiskněte [Zpět] pro návrat na domovskou stránku.

Uživatelé mohou být vytvářeni a upravováni pro nastavení a uložení více různých uživatelských profilů. Každý uživatel má ikonu jiné barvy a přizpůsobitelný název pro odlišení. Nastavení DIY nápojů se automaticky uloží v každém uživatelském profilu. Odpovídajícího uživatele je nutné vybrat před výběrem nabídky nápojů. Kávovar můžete přizpůsobit pro až 4 uživatelské profily. Po zadání čtvrtého uživatelského profilu nelze přidat další.

Různá nastavení můžete upravit podle svých požadavků.

1. Displej je na domovské stránce.
2. Stiskněte [Nastavení].

- Spotřebič přejde na stránku nastavení.

B) ÚPRAVA NASTAVENÍ

1) Nastavení tvrdosti vody

1. Určete tvrdost vody podle zabarvení testovacího proužku (viz kapitola „Kontrola tvrdosti vody“).
2. Stiskněte [Tvrdost vody].

- Spotřebič přejde na stránku nastavení tvrdosti vody.

3. Vyberte správnou úroveň.

- Tabulka ukazuje přiřazení různých úrovní k různým stupňům tvrdosti vody:

4. Stiskněte [OK].

Úroveň	°dH
Měkká	< 3
Mírně tvrdá	≥ 4
Středně tvrdá	≥ 7
Tvrdá	≥ 14
Velmi tvrdá	≥ 21

- Nastavení je uloženo.
- Displej se vrátí na stránku nastavení.

2) Nastavení teploty spařování

1. Stiskněte [Teplota spařování].
- Spotřebič přejde na stránku nastavení teploty spařování.
2. Vyberte požadovanou teplotu spařování.
3. Stiskněte [OK].
- Nastavení se uloží.
- Displej se vrátí na stránku nastavení.

3) Nastavení jasu displeje

1. Stiskněte [Jas displeje].
- Spotřebič přejde na stránku nastavení jasu displeje.
2. Vyberte požadovaný jas displeje.
3. Stiskněte [OK].
- Nastavení se uloží.
- Displej se vrátí na stránku nastavení.

4) Nastavení času automatického vypnutí

1. Stiskněte [Čas automatického vypnutí].
- Spotřebič přejde na stránku nastavení doby automatického vypnutí.
2. Vyberte požadovaný čas.
3. Stiskněte [OK].
- Nastavení se uloží.
- Displej se vrátí na stránku nastavení.
  Spotřeba energie se zvýší, pokud je čas vypnutí nastaven na více než 30 minut.

5) Nastavení osvětlení

Můžete nastavit osvětlení výpusti.

Stiskněte [Osvětlení] pro zapnutí nebo vypnutí osvětlení.

Symbol	Osvětlení
	zapnuto
	vypnuto

6) Nastavení zvuku tlačítek

1. Stiskněte [Zvuk] pro zapnutí nebo vypnutí zvuku tlačítek.

Symbol	Zvuk tlačítek
	zapnuto
	vypnuto

7) Nastavení připomenutí čištění mléčného systému

Připomenutí čištění se zobrazí pokaždé po přípravě nápoje na bázi mléka. Připomenutí můžete zapnout nebo vypnout podle svých požadavků.

1. Stiskněte [Připomenutí čištění mléčného systému] pro zapnutí nebo vypnutí připomenutí.

Symbol	Připomenutí
	zapnuto
	vypnuto

Po přípravě nápoje na bázi mléka se zobrazí připomenutí čištění. Připomenutí můžete vypnout výběrem této možnosti ve spodní části dialogového okna. Chcete-li je znovu zapnout, přejděte na stránku nastavení.

8) Vodní filtr

Vodní filtr můžete aktivovat nebo deaktivovat podle svých požadavků.

9) Aktivace (zapnutí) vodního filtru

1. Stiskněte [Vodní filtr].
- Spotřebič přejde na stránku nastavení vodního filtru.
2. Stiskněte [ ].
- Zobrazí se [Aktivace vodního filtru] a [Použití vodního filtru].
3. Stiskněte [Aktivace vodního filtru].
4. Postupujte podle průvodce a vložte nový vodní filtr. Viz kapitola "Příprava a vložení vodního filtru".
5. Umístěte šálek nebo sklenici pod výpusť **A2**.
6. Stiskněte [Start].
- Horká voda bude vytékat z výpusti.
- Vodní filtr je aktivován.
7. Stiskněte [OK].
- Displej se vrátí na stránku nastavení.
- Aktivaci vodního filtru lze zrušit.

10) Výměna vodního filtru

Jakmile je vodní filtr aktivován, spotřebič sleduje jeho používání. Vyměňte vodní filtr za nový, když dosáhne 100 % použití.

1. Vytáhněte nádržku na vodu a vyjměte starý vodní filtr.
2. Vložte a aktivujte nový vodní filtr. Viz kapitola "Aktivace vodního filtru".

11) Deativace (vypnutí) připomenutí (počítadla) **filtru**

Spotřebič zobrazuje připomenutí vodního filtru [ ]. Spotřebič musí být na stránce nastavení.

1. Vytáhněte nádržku na vodu a vyjměte starý vodní filtr. Znovu vložte nádržku na vodu.
2. Stiskněte [Vodní filtr].
- Spotřebič přejde na stránku nastavení vodního filtru.
3. Stiskněte [ ].
- Počítadlo vodního filtru se vypne.

12) Statistika nápojů

Můžete zkontrolovat počet vydaných nápojů.

1. Stiskněte [Statistika nápojů].
- Spotřebič zobrazí statistická data pro všechny nápoje.

13) Tovární reset

Můžete resetovat tovární parametry nápojů. Obnova továrního nastavení vymaže všechna vámi provedená nastavení a obnoví jejich původní hodnoty z výroby.

Vytáhněte nádržku na vodu a vyjměte starý vodní filtr. Znovu vložte nádržku na vodu.

1. Stiskněte [Obnovit tovární nastavení].
2. Stiskněte [Resetovat].

- Parametry nápojů byly resetovány.

IV. ÚDRŽBA

Před každou údržbou odpojte kávovar od el. sítě vytažením vidlice napájecího přívodu z el. zásuvky (krom funkcí, které vyžadují zapnutý kávovar)! Čištění jednotlivých částí provádějte až po vychladnutí kávovaru! Povrch kávovaru **A** čistěte měkkým vlhkým hadříkem **N** s přídavkem saponátu (obr. 15). **Nepoužívejte drsné a agresivní čisticí prostředky (např. ostré předměty, škrabky, ředidla nebo jiná rozpouštědla = čistou kyselinu citronovou, ocet ani prostředky na bázi octa)!** Vždy si ověřte na etiketě přípravku, zda je vhodný pro čištění nebo odvápnění kávovarů. Na části **G**, **H**, **I** můžete použít myčku na nádobí s maximální teplotou mycího programu 60 °C.

DŮLEŽITÉ

Abyste předešli vzniku plísní na zbytcích kávy, všechny součásti, včetně spařovací jednotky a jejího okolí, pravidelně kontrolujte a čistěte!

Čištění odkapávací misky a roštu (G, I1), (obr. 14, 16)

Odkapávací misku vyprazdňujte denně nebo podle potřeby, zejména pokud přístroj používáte často.

1. Vyjměte odkapávací misku z přístroje.
2. Odejměte odkapávací misku i odkapávací rošt a misku vyprázdněte.
3. Opláchněte obě části teplou vodou, případně s použitím jemného čisticího prostředku.
4. Důkladně osušte a vložte zpět do přístroje.

Poznámka

- Odkapávací miska je vybavena indikátorem plnosti. jakmile je v odkapávací misce příliš mnoho vody, indikátor se vysune a upozorní, že je třeba misku vyprázdnit.
- Pravidelně kontrolujte, zda se indikátor volně pohybuje a není znečištěný.

Čištění spařovací jednotky (F), (obr. 17 - 21)

Kromě automatického proplachování je třeba spařovací jednotku jednou týdně vyjmout a vyčistit.

1. Odpojte přístroj od elektrické sítě.
2. Odejměte nádobu na vodu.
3. Stisknutím tlačítka aretace **A13** otevřete servisní dvířka **A14**.
4. Stiskněte červený uzamykací mechanismus (tj. tlačítko **F1** směrem doprava), čímž odemknete spařovací jednotku.

5. Vyjměte spařovací jednotku **F**.
6. Opláchněte spařovací jednotku pod tekoucí vodou.
7. Vyčistěte vnitřní prostor spařovací komory vlhkým hadříkem.
8. Nechte spařovací jednotku i vnitřní prostor přístroje důkladně vyschnout.
9. Vložte spařovací jednotku zpět do komory (ozve se slyšitelné cvaknutí).
10. Zavřete kryt spařovací jednotky (dvířka) až se zajistí aretace.
11. Zasuňte zpět nádobu na vodu.

Čištění nádoby na mléko (**D**), **(obr. 22)**

1. Odpojte mléčnou hadičku **D3** z otvoru pro připojení **A4**.
2. Vyjměte mléčnou hadičku z nádoby na mléko.
3. Z nádoby odšroubujte víko **D1**.
4. Opláchněte všechny části pod tekoucí vodou.
5. Všechny komponenty důkladně osušte a znovu je složte.

Čištění výpusti nápojů (**A2**), **(obr. 23 - 26)**

1. Odpojte mléčnou hadičku **D3** z otvoru pro připojení **A4**.
2. Sejměte krytku **A5**.
3. Otevřete kovový držák a vyjměte napěňovač / dávkovač nápojů **A3**.
4. Rozložte (demontujte) napěňovač / dávkovač nápojů **A3** na jednotlivé části.
5. Opláchněte všechny části pod tekoucí vodou.
6. Všechny díly důkladně osušte.
7. Znovu napěňovač / dávkovač nápojů **A3** sestavte.
8. Vložte napěňovač / dávkovač nápojů **A3** zpět do držáku výpusti nápojů.
9. Zavřete kovový držák.
10. Nasaďte zpět krytku **A5**.

Čištění násypky pro mletou kávu (**A12**), **(obr. 27 - 29)**

Zásobník pro mletou kávu je nutné vyčistit každých 3–5 dní, aby nedocházelo k hromadění zbytků kávy a vlhkosti.

1. Vyjměte zásobník pro mletou kávu **A12** z přístroje.
2. Opláchněte zásobník pro mletou kávu pod tekoucí vodou.
3. Vyjměte nádržku na vodu **C** a vyjměte spařovací jednotku **F**.
4. Pomocí čisticího kartáčku **J** uvolněte zbytky mleté kávy uvnitř komory.
5. Vyčistěte vnitřek spařovací komory vlhkým hadříkem.
6. Vložte spařovací jednotku zpět do spařovací komory (ozve se slyšitelné cvaknutí).
7. Zavřete kryt spařovací jednotky (dvířka) **A14**.
8. Vložte nádržku na vodu zpět do přístroje.
9. Důkladně osušte zásobník pro mletou kávu.
10. Vložte zásobník pro mletou kávu zpět na své místo.

Servisní programy

Přístroj je vybaven několika servisními programy, které zajišťují správnou funkci a dlouhou životnost zařízení.

Upozornění

- Program odvápnění proveďte ihned, jakmile vás k tomu přístroj vyzve.
- Pokud není odvápnění provedeno včas, přístroj se zablokuje a nebude možné jej používat (displej zobrazí připomenutí odvápnění), dokud nebude proces odvápnění kompletně dokončen.

Program	Použití
Čištění mléčného systému	Čištění mléčného systému
Čištění spařovací jednotky	Čištění spotřebiče čisticí tabletou
Odvápnění	Odvápnění spotřebiče odvápňovacím prostředkem

1. Stiskněte [Čištění / odvápnění].
- Spotřebič přejde na stránku čištění.

Použití programu čištění mléčného systému (obr. 30)

Spotřebič zobrazí připomenutí čištění [ ], je třeba spustit program čištění mléčného systému.

1. Stiskněte [Mléčný systém].
2. Stiskněte [Start].
3. Odpojte mléčnou hadičku **D3** a důkladně ji vyčistěte pod tekoucí vodou.
4. Vsuňte jeden konec mléčné hadičky do otvoru **A4** a druhý konec vložte do otvoru v odkapávací mřížce **I1**.
5. Zkontrolujte, zda je v nádržce na vodu **C** voda.
6. Stiskněte [Start].
- Horká voda bude vytékat z výpusti.
7. Stiskněte [OK].
- Když je program čištění mléčného systému dokončen, spotřebič se vrátí na stránku čištění. Jakmile spustíte program čištění mléčného systému, displej vás provede cyklem.

Použití programu čištění spařovací jednotky (obr. 31)

Program trvá až 20 minut. Spotřebič zobrazí připomenutí čištění.

1. Stiskněte [Čištění spařovací jednotky].
2. Odpojte mléčnou hadičku **D3** a důkladně ji vyčistěte pod tekoucí vodou.
3. Stiskněte [Start].
4. Vyjměte a vyprázdněte odkapávací misku **G** a nádobku na kávovou sedlinu **H**.
5. Vložte zpět odkapávací misku a nádobku na kávovou sedlinu.
6. Vyjměte nádržku na vodu **C** a naplňte ji vlažnou vodou až po rysku MAX. Vložte nádržku na vodu zpět.
7. Stiskněte [Další].
8. Pod výpusť nápojů umístěte nádobu o objemu alespoň 1,5 litru, aby zachytila vodu nebo čisticí roztok během programu.
9. Stiskněte [Další].

10. Do násypky na mletou kávu vložte adekvátní čisticí tabletu.
11. Stiskněte [Start].
12. Vyjměte a vyprázdněte odkapávací misku a zásobník na kávovou sedlinu.
13. Naplňte nádržku na vodu **C** studenou, čerstvou, neperlivou pitnou vodou a znovu ji vložte.
14. Stiskněte [OK].

Spotřebič se vrátí na stránku čištění. Jakmile spustíte program čištění kávy, displej vás provede cyklem.

Použití programu pro odvápnění, (obr. 32, 33)

Program trvá přibližně 40 minut. Spotřebič zobrazí připomenutí odvápnění .

1. Stiskněte [Odvápnění].
2. Stiskněte [Start].
3. Odpojte mléčnou hadičku **D3** a důkladně ji vyčistěte pod tekoucí vodou.
4. Vyjměte nádobu na vodu **C** a vyprázdněte ji. Vyjměte vodní filtr **M**, pokud jej používáte.
5. Naplňte ji vlažnou vodou až po značku 1 L a přidejte vhodný odvápňovací prostředek dle pokynů na obalu.
6. Vložte nádržku na vodu zpět.
7. Stiskněte [Další].
8. Pod výpusť nápojů umístěte nádobu o objemu alespoň 1,5 litru, aby zachytila vodu nebo čisticí roztok během programu.
9. Stiskněte [Další].
10. Vsuňte jeden konec mléčné hadičky do otvoru **A4** a druhý konec vložte do nádoby.
11. Stiskněte [Start].
12. Vyjměte nádobu na vodu a důkladně ji vypláchněte.
13. Vyjměte a vyprázdněte odkapávací misku.
14. Vložte odkapávací misku a nádobku na kávovou sedlinu zpět do přístroje.
15. Vyprázdněte a důkladně vypláchněte nádržku na vodu.
16. Naplňte nádobu na vodu studenou, čerstvou, neperlivou pitnou vodou až po rysku MAX a vložte ji zpět do přístroje.
17. Vložte vodní filtr do nádržky na vodu, pokud jej používáte.
18. Stiskněte [OK].

- Spotřebič se vrátí na stránku čištění.
- Během odvápňovacího procesu neodstraňujte nádobu umístěnou pod výpustí nápojů. Jakmile spustíte odvápňovací program, displej vás provede cyklem.

Údržbu rozsáhlejšího charakteru nebo údržbu, která vyžaduje zásah do vnitřních částí spotřebiče, musí provést odborný servis! Nedodržením pokynů výrobce zaniká právo na opravu!

Případné další informace o spotřebiči a servisní síti získáte na infolince +420 545 120 545 nebo na internetové adrese www.eta.cz.

Informace k reklamaci a opravě výrobků naleznete na stránkách www.eta.cz/servis-eu.

V. ODSTRAŇOVÁNÍ POTÍŽÍ

PROBLÉM	PŘÍČINA	ŘEŠENÍ
Káva není dostatečně horká.	Šálek nebyl předehřátý.	Propláchněte kávovar horkou vodou třemi cykly proplachu.
	Spařovací jednotka je příliš chladná.	
Káva vytéká velmi pomalu, nebo pouze kape.	Káva je namleta příliš najemno.	Nastavte vyšší hrubost mletí kávy.
První šálek kávy je nekvalitní.	Mlýnek nedodal spařovací jednotce při prvním mletí dostatečné množství namleté kávy.	První šálek vylijte. Ostatní šálky budou kvalitnější.
Káva nemá žádnou pěnu (cremu).	Kávová zrna nejsou čerstvá nebo kvalitní.	Změňte značku kávy, nebo použijte čerstvou kávu.
	Je nastaveno příliš hrubé mletí.	Nastavte jemnější mletí kávových zrn.
Dotyková tlačítka nejsou citlivá.	Chybné stisknutí tlačítka.	Tlačítka tiskněte vždy z přední strany panelu a zároveň celým bříškem prstu.
	Prsty mohou být mastné či jinak znečištěné.	Očistěte si prsty.
Napěňovač nevytváří kvalitní mléčnou pěnu, případně z něj vytéká pouze mléko	Mléko není dostatečně vychlazené nebo používáte nevhodný typ mléka	Používejte čerstvé plnotučné mléko, případně alternativní druhy mléka s označením „Barista“. Mléko by také mělo být vychlazené na teplotu 5-10 °C.
	Napěňovač je znečištěn.	Proveďte kontrolu a důkladnou údržbu napěňovače (viz kapitola **IV. ÚDRŽBA**).
Displej zobrazuje: "Chyba komunikace UART" "Teplotní senzor přerušen" "Zkrat teplotního senzoru" "Chyba spařovací jednotky" "Chyba průtokoměru". "Chyba mlýnku" "Chyba sériového čísla" "Chyba nulového průchodu".	Přístroj má chybu.	Odpojte spotřebič z el. síťové zásuvky a počkejte alespoň 5 sekund, než spotřebič znovu zapnete. Pokud spotřebič nepřejde na domovskou stránku, kontaktujte zákaznický servis.

PROBLÉM	PŘÍČINA	ŘEŠENÍ
Displej zobrazuje "Nádržka na vodu je téměř prázdná, naplňte nádržku na vodu čerstvou vodou", přestože hladina vody je nad minimálním objemem.	Plovák je zaseknutý ve vodní nádrži.	Vyjměte vodní nádrž a důkladně ji vyčistěte.
	Ve vodním filtru je vzduch.“	Ponořte vodní filtr do vody, dokud již neunikají žádné vzduchové bubliny, poté vložte filtr zpět. Viz kapitola ‚Výměna vodního filtru‘.“
Přístroj již nereaguje.	Přístroj má poruchu.	1. Vytáhněte vidlici kabelu z el. zásuvky a počkejte 1 minutu. 2. Zasuňte vidlici zpět do zásuvky. 3. Stiskněte tlačítko [On/Off].
Zásobník na kávovou sedlinu je prázdný, ale zobrazí se připomenutí vyprázdnění zásobníku na kávovou sedlinu.	Pokud je přístroj vypnutý, vyprázdnění nádoby na kávovou sedlinu není rozpoznáno.“	Vždy vyprázdněte nádobu na kávovou sedlinu, když je přístroj zapnutý. 1. Vyjměte prázdnou nádobu na kávovou sedlinu a počkejte 5 sek. 2. Vložte nádobu na kávovou sedlinu zpět.
Zásobník na kávovou sedlinu je plný, ale připomenutí vyprázdnění zásobníku na kávovou sedlinu se nezobrazilo.	Odkapávací miska byla vyjmuta na déle než 5 sekund, aniž by byla vyprázdněna nádobka na kávovou sedlinu.	1. Vyprázdněte nádobu na kávovou sedlinu vždy, když vyjímáte odkapávací misku, i když obsahuje jen několik kávových puků.“ 2. Počítadlo kávové sedliny se resetuje na 0 a znovu začíná správně počítat kávové puky.
Z výpusti nápojů neteče nápoj nebo vytéká jen po kapkách.	Výpusť nápojů nebo její držák je ucpaný.	Vyčistěte výpusť nápojů ručně. Viz kapitola „Čištění výpusti nápojů“.
	Nastavení jemnosti mletí je příliš jemné.	Nastavte mlýnek na hrubší mletí. Viz kapitola „Nastavení stupně mletí“.
	Spařovací jednotka nebo její okolí jsou znečištěné.	Vyčistěte spařovací jednotku. Viz kapitola „Čištění spařovací jednotky“.
	Ve vodním filtru je vzduch.	Ponořte vodní filtr do vody, dokud z něj nevycházejí žádné vzduchové bubliny, a poté vodní filtr vyměňte. Viz kapitola „Výměna vodního filtru“. Vodní filtr je součástí balení.
	V přístroji se vytvořily usazeniny vodního kamene.	Spusťte program odvápnění. Viz kapitola „Použití programu pro odvápnění“.
Z jednoho nebo obou výpustí nevytéká nápoj.	Výpusť nápojů je ucpaná.	Vyčistěte výpusť nápojů ručně. Viz kapitola „Čištění výpusti nápojů".

PROBLÉM	PŘÍČINA	ŘEŠENÍ
Při výdeji nápoje vytéká kapalina ze spodní části výpusti a rozstřikuje se.	Dolní část výpusti nápojů není správně sestavena.	Správně znovu sestavte výpusť nápojů. Viz kapitola „Čištění výpusti nápojů“.
Kvalita kávy se výrazně liší. Nastavené množství není dosaženo.	Usazování vodního kamene v zařízení.	Použijte odvápňovací program. Viz kapitola „Použití odvápňovacího programu.“
Kvalita mléčné pěny výrazně kolísá. Nastavené množství není dosaženo, nebo se mléko vůbec nenasává.“	Usazování vodního kamene v přístroji.	Použijte odvápňovací program. Viz kapitola ‚Použití odvápňovacího programu‘.
	„Dávkovač nápoje nebo držák dávkovače nápoje je znečištěný.	„Vyčistěte dávkovač nápoje ručně. Viz kapitola ‚Čištění dávkovače nápoje.“
	Použitý typ mléka není vhodný pro přípravu mléčné pěny.	Nepoužívejte převařené mléko. Používejte studené mléko s obsahem tuku nejméně 1,5 %.
	Výpusť nápojů nebo mléčná hadička nejsou správně sestaveny.	Zkontrolujte správnou montáž výpusti nápojů a mléčné hadičky. Viz kapitola „Čištění výpusti nápojů".
	Mléčná hadička je ucpaná.	Vyčistěte mléčnou hadičku.
Káva má málo pěny („crema“) nebo je příliš slabá.	Použitá káva je nevhodná pro automatické espresso přístroje.	Používejte kávu určenou pro espresso přístroje, nejlépe se směsí s vyšším podílem robusty.
	Káva není čerstvá.	Používejte čerstvě praženou kávu a uchovávejte ji v uzavřené nádobě.
	Stupeň mletí je nastaven příliš hrubě.	Nastavte mlýnek na jemnější mletí. Viz kapitola „Nastavení stupně mletí“.
	Síla kávy je nastavena příliš nízko.	Zvyšte sílu kávy. Viz kapitola „Nastavení síly kávy“.
	Násypka na mletou kávu je zablokovaná.	Vyčistěte násypku na mletou kávu. Viz kapitola "Čištění násypky na mletou kávu".
Káva není dostatečně horká.	Nastavení teploty kávy je příliš nízké.	Zvyšte teplotu přípravy kávy. Viz kapitola „Nastavení teploty spařování“.
	Šálek je studený.	Předehřejte šálek – opláchněte jej horkou vodou.
	Přidané mléko snižuje teplotu nápoje.	Předehřejte šálek – opláchněte jej horkou vodou.
	Je připravován studený nápoj typu (Cold Brew).	Připravte druhý šálek horkého nápoje.

PROBLÉM	PŘÍČINA	ŘEŠENÍ
Mletá káva blokuje šachtu na kávový prášek.	Šachta na mletou kávu je vlhká.	Vyjměte šachtu na mletou kávu, důkladně ji vyčistěte a osušte.
	Mletá káva je příliš stlačená.	Netlačte mletou kávu do odměrky příliš pevně.
Kávová sedlina není kompaktní a je příliš mokrá.	Stupeň mletí je příliš jemný nebo hrubý nebo je použito nedostatečné množství mleté kávy.	Upravte stupeň mletí. Viz kapitola „Nastavení stupně mletí“. Použijte plnou odměrku mleté kávy.
Vodní filtr nezůstává ve správné poloze v nádržce na vodu.	Byl použit nevhodný náhradní díl nebo je poškozen těsnicí kroužek.	Používejte pouze originální náhradní díly. Viz kapitola „Příslušenství“. Ujistěte se, že těsnicí kroužek je správně nasazen.
	Gumový kroužek na vodním filtru není na svém místě.	Nasaďte gumový kroužek zpět na vodní filtr.
Servisní dvířka nelze zavřít.	Spařovací jednotka není vložená správně.	Vložte spařovací jednotku správně. Viz kapitola „Čištění spařovací jednotky“.
	Ve spařovací komoře je příliš mnoho kávy nebo zbytků.	Vyčistěte spařovací jednotku. Viz kapitola „Čištění spařovací jednotky“.
Nastavení stupně mletí nelze upravit.	V mlýnku je příliš mnoho kávových zrn.	Připravte jeden nápoj, čímž se uvolní část zrn. Měňte stupeň mletí jen po malých krocích.
Z přístroje uniká voda.	Odkapávací miska je přeplněná.	Vyprazdňujte odkapávací misku denně.
	Nádoba na vodu není správně zasunuta.	Ujistěte se, že nádoba na vodu je správně vložena.
	Přístroj nestojí na rovné ploše.	Umístěte přístroj na rovný, voděodolný a stabilní povrch. Viz kapitola „Instalace přístroje“.
Přístroj se náhle vrátí do hlavního menu.	Přístroj je přehřátý.	Vypněte přístroj a nechte jej vychladnout alespoň 30 minut.
Symboly nápojů se náhle rozsvítí a během přípravy nápoje postupně zhasínají.	Během přípravy byla odstraněna odkapávací miska nebo nádržka na vodu.	Nevyjímejte odkapávací misku ani nádobu na vodu během přípravy nápoje. 1. Vložte odkapávací misku a nádobu na vodu zpět do přístroje. 2. Počkejte, až se přístroj vrátí do hlavního menu.

PROBLÉM	PŘÍČINA	ŘEŠENÍ
Velmi často se zobrazuje upozornění, že je nutné odstranit vodní kámen.	Nastavení tvrdosti vody je příliš vysoké.	Upravte nastavení tvrdosti vody. Viz kapitola „Kontrola tvrdosti vody“.
Přístroj vydává neobvykle hlasité zvuky.	V systému je vzduch.	Ponořte vodní filtr do vody, dokud z něj nevytékají žádné vzduchové bubliny, a poté vodní filtr vyměňte. Viz kapitola „Výměna vodního filtru“.
	Nádoba na vodu není správně vložena.	Ujistěte se, že je nádoba správně zasunuta.
	V nádobě na mléko není dostatek mléka.	Nalijte více mléka do nádoby na mléko.
Zásobník na kávová zrna je prázdný, ale připomenutí doplnění zásobníku na kávová zrna se nezobrazilo.	Okénko detekce v zásobníku na zrna je znečištěné mastnotou z kávových olejů.	Vyčistěte okénko detekce nádoby na zrna pomocí dodaného čisticího kartáčku.
Zásobník na kávová zrna stále obsahuje zrna, ale zobrazí se připomenutí doplnění zásobníku na kávová zrna.	Kávová zrna nepadají do mlýnku.	Zrnkovou kávu nasypte do mlýnku pomocí čisticího kartáčku.
Přístroj během automatického proplachu vydává kávovou tekutinu.	Mletá káva byla přidána před zapnutím přístroje.	Mletou kávu nasypte pouze tehdy, když je přístroj zapnutý.
	Mletá káva spadla do varné jednotky.	Vyčistěte spařovací jednotk. Viz kapitola „Čištění spařovací jednotky“.

VI. EKOLOGIE

Pokud to rozměry dovolují, jsou na všech kusech vytištěny znaky materiálů použitých k výrobě balení, komponentů a příslušenství, jakož i jejich recyklace. Uvedené symboly na výrobku nebo v průvodní dokumentaci znamenají, že použité elektrické nebo elektronické výrobky nesmí být likvidovány společně s komunálním odpadem. Za účelem jejich správné likvidace je odevzdejte na k tomu určených sběrných místech, kde budou přijaty zdarma. Správnou likvidací tohoto produktu pomůžete zachovat cenné přírodní zdroje a napomáháte prevenci potenciálních negativních dopadů na životní prostředí a lidské zdraví, což by mohly být důsledky nesprávné likvidace odpadů. Další podrobnosti si vyžádejte od místního úřadu nebo nejbližšího sběrného místa. Při nesprávné likvidaci tohoto druhu odpadu mohou být v souladu s národními předpisy uděleny pokuty.
Pokud má být spotřebič definitivně vyřazen z provozu, doporučuje se po odpojení napájecího přívodu od el. sítě přívod odříznout, spotřebič tak bude nepoužitelný.

VII. TECHNICKÁ DATA

Napětí (V)	uvedeno na typovém štítku výrobku
Příkon (W)	uvedeno na typovém štítku výrobku
Objem nádržky na vodu / mléko max. (l)	1,8 / 0,55
Hmotnost (kg) cca	9,75
Spotřebič třídy ochrany	I.
Rozměry cca (dxhxv), (cm)	22 x 46,7 x 37,4

Příkon ve vypnutém stavu je < 0,50 W.
Maximální doba pro přechod do úsporného režimu: 3 hodiny
Hlučnost: Deklarovaná hladina akustického výkonu je < 63 / < 78 dB(A) re 1pW, (během vaření / mletí).

Změna technické specifikace a obsahu případného příslušenství dle modelu výrobku vyhrazena výrobcem.

Upozornění a symboly použité na spotřebiči, obalech nebo v návodu

HOUSEHOLD USE ONLY. DO NOT IMMERSE IN WATER OR OTHER LIQUIDS. PULL, OPEN.	
Pouze pro použití v domácnosti. Neponořovat do vody nebo jiných tekutin. Zatáhnout, Otevřít.	
	TO AVOID DANGER OF SUFFOCATION, KEEP THIS PLASTIC BAG AWAY FROM BABIES AND CHILDREN. DO NOT USE THIS BAG IN CRIBS, BEDS, CARRIAGES OR PLAYPENS. THIS BAG IS NOT A TOY.
	Nebezpečí udušení. Nepoužívejte tento sáček v kolébkách, postýlkách, kočárcích nebo dětských ohrádkách. PE sáček odkládejte mimo dosah dětí. Sáček není na hraní.
	Nesmí být likvidováno společně s komunálním odpadem
	UPOZORNĚNÍ
	Čtěte návod k obsluze
	Grinder Adjustment - nastavení mlýnku
	UPOZORNĚNÍ: HORKÝ POVRCH. Nebezpečí popálení, které může vzniknout dotykem kovových částí. Buďte opatrní při manipulaci se spotřebičem!

SK – Espresso

eta 3173

Ristello Maestro

NÁVOD NA OBSLUHU

Vážený zákazník, ďakujeme Vám za zakúpenie nášho produktu. Tento návod spolu s pokladničným dokladom a podľa možností aj s obalom a vnútorným obsahom obalu dobre uschovajte.

I. BEZPEČNOSTNÉ UPOZORNENIA ⚠

VŠEOBECNÉ USTANOVENIA:

- Pred prvým uvedením do prevádzky si starostlivo prečítajte návod na obsluhu, prehliadnite si vyobrazenie a návod uschovajte na neskoršie použitie. Inštrukcie v návode považujte za súčásť spotrebiča a postúpte ich akémukoľvek ďalšiemu užívateľovi spotrebiča.
- Skontrolujte, či údaj na typovom štítku zodpovedá napätiu vo vašej elektrickej zásuvke. Vidlicu napájacieho prívodu treba pripojiť do správne zapojenej a uzemnenej zásuvky podľa STN!
- Tento spotrebič nesmú používať deti. Udržujte spotrebič a jeho prívod mimo dosahu detí.
- Spotrebič môžu používať osoby so zníženými fyzickými či mentálnymi schopnosťami alebo nedostatkom skúseností a znalostí, ak sú pod dozorom alebo boli poučené o používaní spotrebiča bezpečným spôsobom a rozumejú prípadnému nebezpečenstvu.
- Deti si so spotrebičom nesmú hrať.
- **POZOR**: Nepoužívajte tento spotrebič v spojení s tepelne citlivým riadiacim zariadením, programátorom, časovačom alebo akýmkoľvek iným zariadením, ktoré zapína spotrebič automaticky, pretože v prípade, že by bol spotrebič zakrytý alebo premiestnený, hrozí nebezpečenstvo požiaru.
- Pred výmenou príslušenstva alebo prístupných častí, ktoré sa pri používaní pohybujú, pred montážou a demontážou, pred plnením nádržky na vodu, pred vysypaním kávovej usadeniny, pred čistením alebo údržbou, pred premiestnením, pokiaľ ho nechávate bez dozoru alebo po ukončení práce, spotrebič vypnite a odpojte od el. siete vytiahnutím vidlice napájacieho prívodu z el. zásuvky!
- Pred odnímaním prístupných častí, pred údržbou a manipuláciou nechajte spotrebič a všetky jeho časti najprv vychladnúť.
- UPOZORNENIE – Niektoré časti tohto výrobku sa môžu stať veľmi horúcimi a spôsobiť popálenie. Spotrebič produkuje počas prevádzky horúcu vodu, mlieko a horúcu paru pod tlakom. Povrch ohrievacieho telesa zostáva po použití horúci. Zvláštna pozornosť sa musí venovať prítomnosti detí a hendikepovaných ľudí.

- Spotrebič, podstavec, jeho kábel ani zástrčku nikdy neponárajte do vody (ani čiastočne). Zároveň zabráňte ich poliatí.
- Kávovar nesmie byť pri používaní umiestnený v skrinke.
- **POZOR, HORÚCA PÁRA** – pri používaní nádržky na mlieko dbajte na zvýšenú opatrnosť a nedotýkajte sa kovovej trysky na mlieko, kým nevychladne.
- Sparovacia jednotka je počas prípravy kávy horúca. Sparovaciu jednotku z kávovaru počas používania ani krátko po ňom neodstraňujte.
- Z hygienických dôvodov nádržku na mlieko vyčistite prepláchnutím po každom použití. Po jej vychladnutí nádržku na mlieko odoberte a rozoberte a potom urobte kompletnú údržbu všetkých častí.
- Spotrebič neprenášajte, pokiaľ je v nádržke voda! Hrozí rozliatie vody do vnútorných súčastí.
- Spotrebič pripojený k el. sieti nenechávajte bez dozoru a kontrolujte ho po celý čas prípravy espressa!
- Spotrebič používajte iba vtedy, keď sú všetky jeho časti (okrem odkvapkávacej misky **I**) riadne prichytené (sparovacia jednotka **F**, nádobka na kávovú usadeninu **H** atď.).
- Spotrebič a jeho príslušenstvo pravidelne čistite! Postupujte podľa kap. **IV. ÚDRŽBA**. Misku na zvyškovú vodu **G**, odkvapkávaciu misku **I** aj nádobku na kávovú usadeninu **H** pravidelne vyprázdňujte!
- Spotrebič prenášajte iba uchopením za vonkajší plášť.
- Okolo spotrebiča ponechajte zo všetkých strán aspoň 15 cm voľný priestor na zaistenie riadnej cirkulácie vzduchu.
- Odkvapkávacia miska **I** a kryt sparovacej jednotky **A14** obsahuje vsadené magnety. Pokiaľ by sa nejaký z nich uvoľnil, uchovávajte ich mimo dosahu detí a nesvojprávnych osôb.
- Pokiaľ by došlo k prehltnutiu či vdýchnutiu magnetov, okamžite vyhľadajte lekársku pomoc.
- Karty s magnetickým prúžkom, magnetické pamäťové médiá a iné prístroje, ktoré by mohli byť ovplyvnené magnetickým poľom, držte v bezpečnej vzdialenosti od spotrebiča (predovšetkým od častí **I** a **A14**).
- Nevystavujte spotrebič teplote nižšej ako 4 °C, zamrznutie zvyškovej vody vo vnútorných súčastiach by mohlo zapríčiniť poškodenie spotrebiča.
- Ak bol spotrebič prepravovaný alebo skladovaný pri teplote nižšej ako 0 °C, nechajte ho stáť najmenej 3 hodiny pri izbovej teplote, než ho uvediete do prevádzky.
- Na spotrebič (predovšetkým na jeho vrchnú časť) neklaďte žiadne predmety, ani hrnčeky.
- Ak je spotrebič v činnosti, zabráňte v kontakte s ním domácim zvieratám, rastlinám a hmyzu.
- **Vidlicu napájacieho prívodu nezasúvajte do elektrickej zásuvky a nevyťahujte ju z nej mokrými rukami a ťahaním za napájací prívod!**
- Aby sa zaistila bezpečnosť prístroja a správna funkčnosť spotrebiča, používajte iba originálne náhradné diely a výrobcom schválené príslušenstvo.
- Pri manipulácii postupujte opatrne, aby ste sa neoparili vriacou vodou alebo parou.
- Tento spotrebič vrátane príslušenstva používajte iba na účel, na ktorý je určený tak, ako je popísané v tomto návode. Spotrebič nikdy nepoužívajte na žiadny iný účel.
- **VAROVANIE**: Pri nesprávnom používaní prístroja, ktoré nie je v súlade s návodom na obsluhu, existuje riziko poranenia.
- Výrobca nezodpovedá za škody spôsobené nesprávnym používaním spotrebiča (napríklad **popáleniny, obareniny, požiar**) v prípade nedodržania vyššie uvedených bezpečnostných upozornení.

POUŽÍVANIE SPOTREBIČA:

- Spotrebič je určený len pre použitie v domácnostiach a pre podobné účely (v obchodoch, kanceláriách a podobných pracoviskách, hosty v hoteloch, moteloch a iných obytných prostrediach, v podnikoch zaisťujúcich nocľah s raňajkami, v poľnohospodárstve)! Nie je určený pre komerčné použitie!

- Pokiaľ nebudete spotrebič dlhší čas používať, nenechávajte v nádržke vodu! Pokiaľ je vaša frekvencia prípravy kávy nízka, pravidelne obmieňajte vodu, aby bola vždy čerstvá (najlepšie každý deň).
- Vždy používajte iba chladnú (vlažnú) čistú pitnú vodu! Nikdy nepoužívajte horúcu vodu alebo iné tekutiny – mohli by spôsobiť poškodenie spotrebiča.
- Do nádržky na mlieko nikdy nevkladajte teplé alebo horúce mlieko. Ideálne používajte vychladené mlieko priamo z chladničky.
- Mlynček používajte výhradne na mletie kávových zŕn, nepoužívajte ho na mletie iných surovín, ani na mletie karamelizovanej alebo cukrom obalenej zrnkovej kávy, nespracovanej kávy (zelenej, nepraženej zrnkovej), zmesi ani na opätovné mletie mletej kávy.
- Funkciu horúcej vody nepoužívajte v jednom časovom úseku dlhšie ako po vyčerpaní jedného zásobníka vody.
- Spotrebič pravidelne odvápňujte! Najneskôr vtedy, keď sa rozsvieti kontrolka odvápnenia. Roztok vypustený počas procesu odvápnenia nikdy nepite.
- **Nastavenie hrubosti mletia vykonávajte výhradne vtedy, pokiaľ je mlynček aktívny (melie kávu).**
- Zásobník na zrnkovú kávu po naplnení a nastavení hrubosti mletia vždy riadne uzavrite! Dbajte na to, aby sa do jeho priestoru nedostali cudzie predmety, alebo vlasy.
- Tento spotrebič nie je určený na vonkajšie použitie.
- Spotrebič používajte výhradne v pracovnej polohe na rovných a stabilných miestach, kde nehrozí jeho prevrhnutie a v dostatočnej vzdialenosti od tepelných zdrojov (napr. **kachlí, sporáka, variča, teplovzdušnej rúry, grilu**), horľavých predmetov (napr. **záclon, závesov**) alebo vlhkých povrchov (ako sú **výlevky, umývadlá**).
- Neukladajte spotrebič v blízkosti predmetov alebo pod predmety, ktoré sa môžu poškodiť parou, napríklad steny, kuchynské skrinky, príborníky, obrazy, záclony, unikajúca para by ich mohla poškodiť. Nikdy spotrebič neukladajte na platňu variča apod.
- Nepoužívajte spotrebič v prostredí nasýtenom výbušnými alebo horľavými parami.
- Pred zapnutím spotrebiča sa uistite, že hladina vody nepresahuje značku **MAX**.

NAPÁJACÍ KÁBEL:

- Ak je napájací prívod tohto spotrebiča poškodený, musí byť nahradený výrobcom, jeho servisným technikom alebo podobne kvalifikovanou osobou, aby sa tak zabránilo vzniku nebezpečnej situácie.
- Spotrebič v žiadnom prípade nepoužívajte, ak ma poškodený napájací prívod alebo vidlicu, ak nepracuje správne alebo spadol na zem a poškodil sa alebo spadol do vody. V takýchto prípadoch ho odneste do špecializovaného servisu, aby preverili jeho bezpečnosť a správnu funkciu.
- Nezasúvajte zástrčku napájacieho zdroja do elektrickej zásuvky ani ju nevyberajte z elektrickej zásuvky mokrými rukami alebo ťahaním za napájací kábel!
- Napájací prívod pravidelne kontrolujte. V prípade potreby použitia predlžovacieho prívodu je nutné, aby nebol poškodený a vyhovoval platným normám.
- Napájací prívod nikdy neklaďte na horúce plochy, ani ho nenechávajte visieť cez okraj stola alebo pracovnej dosky. Zavadením alebo zaťahaním za prívod napr. deťmi môže dôjsť k prevrhnutiu či stiahnutiu spotrebiča a následne k vážnemu zraneniu!
- Napájací prívod nesmie byť poškodený ostrými alebo horúcimi predmetmi, otvoreným plameňom, nesmie byť ponáraný do vody ani sa ohýbať cez ostré hrany.
- V prípade potreby použitia predlžovacieho prívodu je nutné, aby nebol poškodený a vyhovoval platným normám.

II. OPIS SPOTREBIČA (OBR.1)

A – Telo kávovaru
- A1 – hlavný vypínač ⏻ ZAP. / VYP.
- A2 – výškovo nastaviteľná výpusť
- A3 – vyberateľný napeňovač / dávkovač nápojov nápojov
- A4 – otvor na pripojenie hadičky
- A5 – krytka
- A6 – regulátor hrubosti mletia
- A7 – zásobník na zrnkovú kávu (450 g)
- A8 – kryt zásobníka
- A9 – tesnenie zásobníka
- A10 – mlynček na kávu
- A11 – viečko pre mletú kávu
- A12 – násypka na mletú kávu
- A13 – aretačné tlačidlo krytu
- A14 – kryt sparovacej jednotky

B – Ovládací panel
- B1 – tlačidlo Štart / Zrušiť
- B2 – tlačidlo ponuky nápojov
- B3 – tlačidlo čistenia / odvápnenia

C – Nádržka na vodu (1800 ml)
- C1 – veko nádržky

D – Nádržka na mlieko (550 ml)
- D1 – veko
- D2 – otvor na pripojenie
- D3 – nasávacia trubička s hadičkou

E – Napájací kábel

F – Sparovacia jednotka
- F1 – aretačné tlačidlo jednotky

G – Odkvapkávacia miska
- G1 – indikátor „miska je plná“

H – Nádobka na kávovú usadeninu

I – Kryt odkvapkávacej misky
- I1 – odkvapkávacia mriežka

J – Čistiaca kefka

K – Odmerka (na mletú kávu)

L – Tester tvrdosti vody

M – Filter

N – Čistiaca utierka

III. POKYNY NA OBSLUHU

Ovládací panel má dotykové ovládanie. Z tohto dôvodu nie je nutné vyvíjať na zobrazené tlačidlá (symboly) žiadny tlak. Ak sa na displeji objaví nezvyčajné znaky, odpojte spotrebič od el. siete a následne ho znovu pripojte.

Symbol	Význam	Symbol	Význam
	Ponuka nápojov		Nastavenie sily kávy
	Čistenie / odvápnenie		Nastavenie objemu šálky
	Štart / Zrušiť		Nastavenie objemu mliečnej peny
Klasický	Ponuka klasických nápojov		Nastavenie objemu vody
Cold Brew	Ponuka nápojov Cold Brew	X1 Jedna porcia	Výdaj jednej šálky
Používateľ 1	Používateľský profil	X2 Dvojitá porcia	Výdaj dvoch šálok
	Nastavenie		Pripomenutie čistenia

	Nastavenie obľúbeného nápoja		Pripomenutie odvápnenia
Systém mlieka	Čistenie mliečneho systému		Vymazanie obľúbeného nápoja
Sparovacia jednotka	Čistenie sparovacej jednotky		Výmena vodného filtra
Odvápnenie	Odvápnenie kávovaru		Úprava názvu (limitovaný počet znakov!)

Pred prvým použitím odstráňte zo spotrebiča a jeho príslušenstva všetok obalový a ochranný materiál, vrátane ochranných fólií. Umyte nádržky **C** a **D** teplou vodou s prípravkom vhodného saponátu, opláchnite čistou vodou a nechajte ich uschnúť.

A) INŠTALÁCIA A NASTAVENIE

1) Umiestnenie

Kávovar postavte na rovný a stabilný povrch v blízkosti zásuvky. Minimálna vzdialenosť zo všetkých strán od stien musí byť 15 cm. Uistite sa, že vetracie otvory nie sú zakryté ani nijako zablokované. Napájací kábel **E** pripojte do elektrickej zásuvky.

2) Plnenie vodou (obr. 2, 3)

Vyberte nádržku **C** a odstráňte viečko C1. Nádržku naplňte čistou pitnou vodou, najlepšie izbovej teploty. Potom nádržku opäť uzavrite viečkom, správne ju umiestnite späť a počkajte približne 10 sekúnd, kým prestanú unikať vzduchové bublinky (hladina vody sa musí nachádzať medzi ryskou **MIN** a **MAX**). Neplňte nádržku, kým je umiestnená v spotrebiči!

Upozornenie

- Ak používate nádržku na vodu po prvýkrát, najskôr ju prepláchnite.
- Pri zasúvaní nádržky sa uistite, že je správne nasadená na vstupnom hrdle kávovaru. Ak ju zasuniete nedostatočne (napr. iba do polovice), môže dôjsť k chybnému nasatiu vody a kávovar nebude správne fungovať.
- Na prípravu kvalitnej čerstvej kávy je nevyhnutné použiť čerstvú vodu
- Nezanechávajte zvyšnú vodu vo vodnej nádržke dlhšie ako jeden deň. Inak môže byť výsledná chuť kávového nápoja negatívne ovplyvnená.

3) Plnenie mliekom

Naplňte nádržku **D** mliekom (neprekračujte rysku **MAX**). Potom nádržku **D** pripojte ku kávovaru pomocou hadičky **D3 (obr. 12, 13)**.

Poznámky

- Ak používate nádržku na mlieko po prvýkrát, najskôr ju prepláchnite.
- Pre najlepšiu chuť a kvalitu nápoja používajte iba dobre vychladené čerstvé plnotučné mlieko.
- Možno použiť aj alternatívne druhy mlieka (sójové, mandľové atď.) s označením „Barista“.
- Ak ste celé mlieko nespotrebovali, je potrebné ho preliať z nádržky do vhodnej nádoby a uložiť do chladničky.
- Zásobník na mlieko potom riadne vyčistite podľa pokynov v kapitole „Čistenie a údržba“.

4) Odnímanie prevádzkových častí

Pri odnímaní častí, ktoré sa pri používaní kávovaru často používajú (napr. pri vysypávaní kávovej usadeniny, vylievanie odkvapovej vody, pri údržbe a pod.), postupujte podľa obrázkov. Opačným spôsobom ich umiestnite späť. Miska na odkvapkávanie **I** je opatrená magnetom, stačí ju iba priložiť k prednej časti kávovaru.

5) Doplňovanie kávových zŕn (obr. 4)

Odoberte kryt zásobníka **A8** a naplňte zásobník **A7** čerstvou zrnkovou kávou MAX 450 g. Potom zásobník opäť uzavrite krytom. Dbajte na to, aby bol kryt zásobníka vždy správne a pevne umiestnený na svojom mieste. Jeho správne nasadenie chráni zrná pred vlhkosťou a okrem iného aj pred stratou arómy. Do zásobníka ideálne vkladajte iba množstvo potrebné približne na jeden deň.

Upozornenie

- Do nádoby nepridávajte žiadne prísady, arómy ani kávové zrná ošetrené karamelom, cukrom alebo olejom.
- Do nádoby **A7** nenasypujte mletú kávu.
- Do nádoby nenasypujte žiadn

6) Nastavenie hrubosti mletia kávových zŕn (obr. 5)

Pomocou regulátora hrubosti mletia **A6** je možné nastaviť hrubosť mletia kávových zŕn. Regulátorom otočte na požadovaný stupeň hrubosti. K dispozícii je 7 stupňov hrubosti mletia (7 = najjemnejšie mletie, 1 = najhrubšie mletie). Pokiaľ chcete, aby káva tiekla rýchlejšie, napr. pretože má pre vás príliš silnú chuť, nastavte hrubší stupeň mletia. Naopak, pokiaľ chcete, aby tiekla pomalšie (a tým nabrala viac arómy a silnejšiu chuť), nastavte jemnejší stupeň. Pri nastavení jemného stupňa mletia však môže káva vytekať veľmi pomaly. Úprava nastavenia sa prejaví približne až pri tretej šálke po nastavení.

Upozornenie

- Nastavenie regulácie vykonávajte výhradne počas chodu mlynčeka (teda počas mletia), nenastavujte hrubosť, keď je mlynček nečinný!
- Hmotnosť namletej kávy je ovplyvnená aj nastavenou hrubosťou mletia.

7) Vodný filter

Použitie filtra zabraňuje tvorbe vodného kameňa, znižuje obsah nečistôt vo vode a zlepšuje chuť pripravovanej kávy.

- Vymeňte vodný filter najneskôr po 2 mesiacoch alebo skôr.
- Sledujte symboly na ovládacom paneli (ak vás na to upozorní displej).
- Z hygienických dôvodov sa odporúča filter pravidelne meniť.

Upozornenie

Usadeniny vodného kameňa môžu spotrebič vážne poškodiť.

8) Príprava a vloženie vodného filtra (obr. 6, 7)

Prístroj môžete používať aj bez vodného filtra. Pred aktiváciou vodného filtra je potrebné ho najskôr pripraviť.

1. Pretraste vodný filter približne 5 sekúnd.
2. Vyberte vodný filter z obalu a otočte ukazovateľ dátumu na nasledujúce 2 mesiace, aby ste vedeli, kedy má byť vymenený.
3. Vložte filter do nádoby s vodou a nechajte ho ponorený približne 5 sekúnd, aby sa úplne nasiakol.
4. Pretriasajte vodný filter 10 sekúnd, kým z neho neprestávajú vytekať bublinky vody.
5. Potom vložte filter do otvoru v nádržke na vodu a jemne zatlačte, kým pevne nedosadne.
6. Naplňte nádržku čerstvou, studenou vodou a vložte ju späť do prístroja.

Upozornenie

Filter je určený len na použitie s pitnou vodou. Nepoužívajte ho po uplynutí odporúčanej doby alebo ak je viditeľne zanesený či poškodený.

9) Kontrola tvrdosti vody

Je dôležité správne nastaviť tvrdosť vody, aby prístroj vedel presne určiť, kedy je potrebné spustiť program odvápnenia.

- Používajte studenú, čerstvú, neperlivú pitnú vodu.
- Miestnu tvrdosť vody si môžete zistiť u svojho dodávateľa vody alebo ju overiť pomocou priloženého testovacieho prúžku.

10) Postup merania tvrdosti vody (obr. 8, 9)

1. Ponorte testovací prúžok na 2 sekundy do pohára s vodou.
2. Vyberte ho a nechajte vyschnúť počas 10 sekúnd.
3. Porovnajte zafarbenie testovacieho prúžku s priloženou farebnou škálou a určite tak stupeň tvrdosti vody. Nastavte zodpovedajúcu úroveň na ovládacom paneli.

11) Prvé nastavenie

Po prvom zapnutí spotrebiča sa rozsvieti ovládací panel a spustí sa základný konfiguračný režim.

1. Stlačte tlačidlo **A1** [(⏻)].

- Na displeji sa zobrazí text „Welcome in the coffee world!“ a potom text „Please select a language“.
- Postupujte podľa pokynov na displeji.

2. Vyberte požadovanú jazykovú mutáciu [Čeština].
3. Stlačte [OK].

- Spotrebič prejde na stránku Nastavenie tvrdosti vody.

4. Stlačte [Ďalší].
5. Stlačte [Ďalší].
6. Vyberte zodpovedajúcu úroveň tvrdosti vody.
7. Stlačte [OK].

- Nastavenie sa uloží.
- Displej zobrazí hlavnú domovskú stránku. Teraz je spotrebič pripravený na prevádzku.

Upozornenie

Ak počas 30 sekúnd nedôjde k žiadnej interakcii používateľa, prístroj automaticky uloží aktuálne nastavenia a vráti sa do hlavného menu.

12) Pokyny k prevádzke

- Z technických dôvodov môže počas prevádzky unikať para – ide o bežný jav.
- Počas používania sa môže na vetracích otvoroch alebo na veku spotrebiča vytvárať kondenzát (kvapky vody). Nejde o poruchu ani dôvod na reklamáciu spotrebiča.
- Počas procesov zahrievania, prepláchnutia kávovaru aj čistenia sparovacieho systému začujete zvuky pohybujúcich sa častí kávovaru, čerpadla a pod. Ide o normálne zvuky počas týchto procesov.
- Ak je spotrebič dlhodobo mimo prevádzky alebo po vykonaní čistiaceho či odvápňovacieho programu, prvý pripravený nápoj nemusí mať plnú arómu. Tento nápoj neodporúčame konzumovať.

13) Zapnutie spotrebiča

- Na zapnutie spotrebiča stlačte tlačidlo **A1** [⏻].
- Spotrebič sa začne nahrievať a automaticky vykoná preplachovací cyklus.
- Akonáhle sa rozsvietia všetky symboly nápojov, je spotrebič pripravený na prevádzku.

14) Vypnutie spotrebiča

- Na vypnutie spotrebiča stlačte tlačidlo **A1** [⏻].
- Spotrebič vykoná automatický preplachovací cyklus a následne sa vypne.
- Spotrebič sa automaticky prepláchne a vypne 30 minút po príprave posledného nápoja. Čas vypnutia si môžete nastaviť podľa vašej požiadavky, pozri Úprava nastavenia odsek 4.

15) Nastavenie stupňa mletia (obr. 5)

- Stupeň mletia môžete nastaviť v polkrokoch od 1 (hrubé mletie) po 7 (jemné mletie).
- Na nastavenie jemnejšieho mletia otočte regulačným ovládačom **A6** doľava.
- Na nastavenie hrubšieho mletia otočte regulačným ovládačom **A6** doprava.

Upozornenie

Hrubosť mletia nastavujte iba pri bežiacom mlynčeku, aby nedošlo k jeho poškodeniu.

16) Prispôsobenie nápoja

1. Na domovskej stránke stlačte obrázok zodpovedajúci káve, ktorú chcete pripraviť.
2. Spotrebič prejde na stránku prispôsobenia nápoja.

17) Nastavenie množstva naplnenia

1. Vyberte parameter, kým displej nezobrazí požadované množstvo naplnenia. Mali by ste nastaviť aj množstvo vody pre [Americano] a [Horúca voda].

18) Nastavenie sily kávy

1. Vyberte parameter, kým displej nezobrazí požadovanú silu kávy.

19) Nastavenie množstva mliečnej peny

1. Vyberte parameter, kým displej nezobrazí požadované množstvo mliečnej peny.

20) Príprava nápoja

1. Zapnite spotrebič (pozri kapitolu „Zapnutie spotrebiča“).

Upozornenie

- Niektoré nápoje sa pripravujú v dvoch krokoch (napr. mlieko a následne káva).
- Pre optimálnu prípravu a lepšiu chuť kávy je vhodné najskôr predhriať šálku naplnením horúcou vodou. Po predhriatí vodu vylejte.
- Ak chcete prípravu nápoja predčasne prerušiť, znova stlačte symbol/tlačidlo **B1** [Štart / Zrušiť].
- Výpusť kávy je možné prispôsobiť rôznym veľkostiam šálok. Pri malom šálke na espresso posuňte výpusť nadol.

21) Príprava kávového nápoja z kávových zŕn

2. Umiestnite pohár alebo šálku pod výpusť **A2**.
3. Na domovskej stránke vyberte obrázok zodpovedajúci káve, ktorú chcete pripraviť.
4. Na zahájenie prípravy stlačte symbol/tlačidlo **B1** [Štart / Zrušiť].

- Po dokončení je nápoj automaticky pripravený a vydaný do šálky.

22) Príprava kávového nápoja z mletej kávy (obr. 9, 10)

1. Umiestnite šálku alebo pohár pod nápojovú výpusť **A2**.
2. Otvorte krytku **A11** pre mletú kávu.
3. Nasypte maximálne jednu odmerku mletej kávy do otvoru. Nepoužívajte viac – nadmerné množstvo môže spôsobiť upchatie.
4. Zatvorte krytku.
5. Na domovskej stránke vyberte obrázok zodpovedajúci káve, ktorú chcete pripraviť.

- Spotrebič prejde na stránku prispôsobenia nápoja.

6. Nastavte režim mletej kávy.
7. Na zahájenie prípravy stlačte symbol/tlačidlo **B1** [Štart / Zrušiť].

- Po dokončení je nápoj automaticky pripravený a vydaný do šálky.

Upozornenie

- Funkcia prípravy 2 šálok nie je k dispozícii pre nápoje pripravované z kávového prášku.

23) Príprava nápojov s mliekom

Prístroj je vybavený integrovaným systémom na výdaj nápojov, ktorý umožňuje prípravu kávových špecialít s mliekom a mliečnou penou. Vďaka tejto funkcii môžete jednoducho pripraviť nápoje, ako sú cappuccino, latte macchiato alebo flat white, a to jediným stlačením tlačidla.

24) Postup prípravy kávového nápoja s mliekom

1. Pripojte mliečnu hadičku **D3**.
2. Zasuňte druhý koniec mliečnej trubičky do otvoru **D2** veka naplnenej nádoby na mlieko alebo priamo do kartónu s mliekom.
3. Umiestnite šálku alebo pohár pod výpusť **A2**.
4. Na domovskej stránke vyberte obrázok zodpovedajúci káve, ktorú chcete pripraviť.

- Spotrebič prejde na stránku prispôsobenia nápoja.

5. Nastavte množstvo naplnenia. Pozri kapitolu „Nastavenie množstva naplnenia“.
6. Nastavte silu kávy. Pozri kapitolu „Nastavenie sily kávy“.
7. Nastavte množstvo mliečnej peny. Pozri kapitolu „Nastavenie množstva mliečnej peny“.
8. Na zahájenie prípravy stlačte symbol/tlačidlo **B1** [Štart / Zrušiť].

- Kávový nápoj s mliekom je pripravený a vydaný..
- Zobrazí sa pripomenutie čistenia [ ], pozri kapitolu „Použitie programu čistenia mliečneho systému“.

Upozornenie

- Dávkovač nápojov vyčistite zakaždým po príprave kávového nápoja s mliekom alebo mliečnou penou. Zaschnuté zvyšky mlieka sa ťažko odstraňujú.

25) Príprava mliečnej peny

1. Pripojte mliečnu hadičku **D3**.
2. Zasuňte druhý koniec mliečnej hadičky do otvoru **D2** veka naplnenej nádoby na mlieko alebo priamo do kartónu s mliekom. Umiestnite šálku alebo pohár pod výpusť.
3. Umiestnite pohár alebo šálku pod výpusť **A2**.
4. Na domovskej stránke vyberte obrázok zodpovedajúci položke [Mliečna pena] alebo [Horúce mlieko] podľa toho, čo chcete pripraviť.

- Spotrebič prejde na stránku prispôsobenia nápoja.

5. Nastavte množstvo mliečnej peny. Pozri kapitolu „Nastavenie množstva mliečnej peny“.
6. Na zahájenie prípravy stlačte symbol/tlačidlo **B1** [Štart / Zrušiť].

- Nápoj je pripravený a vydaný.
- Zobrazí sa pripomenutie čistenia [ ], pozri kapitolu „Použitie programu čistenia mliečneho systému“.

26) Príprava horúcej vody

1. Umiestnite pohár alebo šálku pod výpusť **A2**.
2. Na domovskej stránke vyberte obrázok zodpovedajúci položke [Horúca voda].

- Spotrebič prejde na stránku prispôsobenia nápoja.

3. Nastavte množstvo. Pozri kapitolu „Nastavenie množstva“.
4. Na zahájenie prípravy stlačte symbol/tlačidlo **B1** [Štart / Zrušiť].

- Horúca voda sa pripraví a automaticky vydá.

27) Príprava 2 šálok

Táto funkcia nie je dostupná pre nápoje typu [Americano], [Mliečna pena], [Horúce mlieko] alebo [Horúca voda] ani pre nápoje pripravované z mletej kávy.

1. Umiestnite 2 poháre alebo šálky pod výpusť **A2**.
2. Na domovskej stránke vyberte obrázok zodpovedajúci káve, ktorú chcete pripraviť.

- Spotrebič prejde na stránku prispôsobenia nápoja.

3. Stlačte tlačidlo symbol/tlačidlo [X1 Jedna porcia].

- Displej zobrazí nastavenie [X2 Dvojitá porcia].

4. Nastavte množstvo naplnenia. Pozri kapitolu „Nastavenie množstva naplnenia“.

5. Nastavte silu kávy. Pozri kapitolu „Nastavenie sily kávy“.
6. Na zahájenie prípravy stlačte symbol/tlačidlo **B1** [Štart / Zrušiť].

- Príprava nápojov prebieha v dvoch krokoch (t. j. kávovar 2× melie kávu a 2× dôjde k výdaju nápoja), vyčkajte, kým nie je úplne dokončená.
- 2 šálky sú pripravené a vydané.

28) Príprava studeného nápoja

Cold Brew (studené sparovanie) sa líši od tradičnej prípravy espressa. Po spustení prípravy je potrebné počkať určitý čas, kým začne proces.

1. Umiestnite šálku alebo pohár pod výpusť **A2**.

- Do pohára pridajte požadované množstvo ľadu.

2. Stlačte tlačidlo symbol/tlačidlo [Cold Brew].

- Displej zobrazí nastavenie [Cold Brew].

3. Na domovskej stránke vyberte obrázok zodpovedajúci káve, ktorú chcete pripraviť.

- Spotrebič prejde na stránku prispôsobenia nápoja.

4. Nastavte množstvo naplnenia. Pozri kapitolu „Nastavenie množstva naplnenia“.
5. Nastavte silu kávy. Pozri kapitolu „Nastavenie sily kávy“.
6. Na zahájenie prípravy stlačte symbol/tlačidlo **B1** [Štart / Zrušiť].

- Spotrebič odporučí studený preplach, aby sa optimalizovala teplota nápoja po príprave horúcich nápojov.
- Kávový nápoj sa pripraví a vydá.
- Ak po príprave studených nápojov pripravujete horúce nápoje, prístroj sa automaticky nahreje na vyššiu teplotu, aby sa dosiahla správna teplota pre horúce nápoje.

29) Nastavenie obľúbeného nápoja

Pre každý profil je možné vytvoriť kolekciu [DIY]. obľúbených nápojov. Pre každý profil môžete vytvoriť 3 recepty obľúbenej kávy [DIY 1, DIY 2, DIY 3].

1. Na domovskej stránke vyberte obrázok zodpovedajúci nápoju [DIY 1].

- Spotrebič prejde na stránku nastavenia Obľúbený.

2. Nastavte množstvo naplnenia. Pozri kapitolu „Nastavenie množstva naplnenia“.
3. Nastavte silu kávy. Pozri kapitolu „Nastavenie sily kávy“.
4. Nastavte množstvo mliečnej peny. Pozri kapitolu „Nastavenie množstva mliečnej peny“.

- Ak nastavujete kávový nápoj bez mlieka, zvoľte množstvo mliečnej peny: [NIE].

5. Ak chcete nastaviť dvojité šálky, stlačte [X1 Jedna porcia] a zmení sa na [X2 Dvojitá porcia].
6. Stlačte [Upraviť].

- Displej zobrazí stránku úpravy názvu kávy.

7. Zadajte názov kávy na klávesnici a stlačte [OK].

- Názov [DIY 1] obľúbenej kávy sa uloží.

8. Stlačte [Uložiť]. Obľúbená káva sa uloží [DIY 1].

30) Príprava obľúbeného nápoja

1. Umiestnite šálku alebo pohár pod výpusť **A2**.

- Na domovskej stránke vyberte obrázok zodpovedajúci uloženému nápoju [Obľúbený].

2. Na zahájenie prípravy stlačte symbol/tlačidlo **B1** [Štart / Zrušiť].
- Obľúbený kávový nápoj sa pripraví a vydá.

31) Vymazanie obľúbeného nápoja [DIY].

1. Na domovskej stránke stlačte obrázok uloženej obľúbenej kávy približne na 3 sekundy.
- Displej zobrazí [Vymazať].
2. Stlačte [Vymazať].
- Nastavenie pre kávový nápoj sa vymaže.

32) Nastavenie používateľského profilu

Používateľský profil môžete nastaviť podľa svojich požiadaviek.

1. Na domovskej stránke stlačte [1 Používateľský profil].
- Spotrebič prejde na stránku nastavenia profilu.
2. Vyberte požadovaného používateľa.
- Ak chcete zmeniť používateľské meno, stlačte [Upraviť] na zadanie nového mena.
3. Stlačte [OK].
- Nový výber sa uloží.
4. Stlačte [< Späť] na návrat na domovskú stránku.

Používatelia môžu byť vytváraní a upravovaní na nastavenie a uloženie viacerých rôznych používateľských profilov. Každý používateľ má ikonu inej farby a prispôsobiteľný názov na odlíšenie. Nastavenia [DIY] nápojov sa automaticky uložia v každom používateľskom profile. Príslušného používateľa je potrebné vybrať pred výberom ponuky nápojov. Kávovar môžete prispôsobiť až na 4 používateľské profily. Po zadaní 4.používateľského profilu nie je možné pridať ďalší.

Rôzne nastavenia môžete upraviť podľa svojich požiadaviek.

1. Displej je na domovskej stránke.
2. Stlačte [Nastavenia].
- Spotrebič prejde na stránku nastavenia.

B) ÚPRAVA NASTAVENIA

1) Nastavení tvrdosti vody

1. Určite tvrdosť vody podľa zafarbenia testovacieho prúžku (pozri kapitolu „Kontrola tvrdosti vody“).
2. Stlačte [Tvrdosť vody].
- Spotrebič prejde na stránku nastavenia tvrdosti vody.
3. Vyberte správnu úroveň.
- Tabuľka ukazuje priradenie rôznych úrovní k rôznym stupňom tvrdosti vody:
4. Stlačte [OK].
- Nastavenie je uložené.
- Displej sa vráti na stránku nastavenia.

Úroveň	°dH
Mäkká	< 3
Mierne tvrdá	≥ 4
Stredne tvrdá	≥ 7
Tvrdá	≥ 14
Veľmi tvrdá	≥ 21

2) Nastavenie teploty sparovania

1. Stlačte [Teplota sparovania].

• Spotrebič prejde na stránku nastavenia teploty sparovania.

2. Vyberte požadovanú teplotu sparovania.
3. Stlačte [OK].

• Nastavenie sa uloží.
• Displej sa vráti na stránku nastavenia.

3) Nastavenie jasu displeja

1. Stlačte [Jas displeja].

• Spotrebič prejde na stránku nastavenia jasu displeja.

2. Vyberte požadovaný jas displeja.
3. Stlačte [OK].

• Nastavenie sa uloží.
• Displej sa vráti na stránku nastavenia.

4) Nastavenie času automatického vypnutia

1. Stlačte [Čas automatického vypnutí].

• Spotrebič prejde na stránku nastavenia času vypnutia.

2. Vyberte požadovaný čas.
3. Stlačte [OK].

• Nastavenie sa uloží.
• Displej sa vráti na stránku nastavenia.
Spotreba energie sa zvýši, ak je čas vypnutia nastavený na viac ako 30 minút.

5) Nastavenie osvetlenia

Môžete nastaviť osvetlenie výpustu.

1. Stlačte [Osvetlenie] na zapnutie alebo vypnutie osvetlenia.

Symbol	Osvetlenie
	zapnuté
	vypnuté

6) Nastavenie zvuku tlačidiel

1. Stlačte [Zvuk] na zapnutie alebo vypnutie zvuku tlačidiel.

Symbol	Zvuk tlačidiel
	zapnuté
	vypnuté

7) Nastavenie pripomenutia čistenia mliečneho systému

Pripomenutie čistenia sa zobrazí vždy po príprave nápoja na báze mlieka. Pripomenutie môžete zapnúť alebo vypnúť podľa svojich požiadaviek.

1. Stlačte [Pripomenutie čistenia mliečneho systému] na zapnutie alebo vypnutie pripomenutia.

Po príprave nápoja na báze mlieka sa zobrazí pripomenutie čistenia. Pripomenutie môžete vypnúť výberom tejto možnosti v spodnej časti dialógového okna. Ak ho chcete znovu zapnúť, prejdite na stránku nastavenia.

Symbol	Pripomenutie
	zapnuté
	vypnuté

8) Vodný filter

Vodný filter môžete aktivovať alebo deaktivovať podľa svojich požiadaviek.

9) Aktivácia (zapnutie) vodného filtra

1. Stlačte [Vodný filter].
- Spotrebič prejde na stránku nastavenia vodného filtra.
2. Stlačte [ ].
- Zobrazí sa [Aktivácia vodného filtra] a [Použitie vodného filtra].
3. Stlačte [Aktivácia vodného filtra].
4. Postupujte podľa sprievodcu a vložte nový vodný filter. Pozri kapitolu „Príprava a vloženie vodného filtra“.
5. Umiestnite šálku alebo pohár pod výpusť A2.
6. Stlačte [Start].
- Horúca voda bude vytekať z výpustu.
- Vodný filter je aktivovaný.
7. Stlačte [OK].
- Displej sa vráti na stránku nastavenia.
- Aktiváciu vodného filtra je možné zrušiť.

10) Výmena vodného filtra

Keď je vodný filter aktivovaný, spotrebič sleduje jeho používanie. Vymeňte vodný filter za nový, keď dosiahne 100 % použitia.

1. Vytiahnite nádržku na vodu a vyberte starý vodný filter.
2. Vložte a aktivujte nový vodný filter. Pozri kapitolu „Aktivácia vodného filtra“.

11) Deaktivácia / vypnutie pripomenutia filtra

Spotrebič zobrazuje pripomenutie vodného filtra . Spotrebič musí byť na stránke nastavenia.

1. Vytiahnite nádržku na vodu a vyberte starý vodný filter. Znovu vložte nádržku na vodu.
2. Stlačte [Vodný filter].
- Spotrebič prejde na stránku nastavenia vodného filtra.
3. Stlačte [ ].
- Pripomenutie vodného filtra sa vypne.

12) Počítadlo nápojov

Môžete skontrolovať počet vydaných nápojov.

1. Stlačte [Počítadlo nápojov].
- Spotrebič zobrazí štatistické údaje pre všetky nápoje.

13) Továrenský reset

Môžete resetovať továrenské parametre nápojov. Obnovenie továrenských nastavení vymaže všetky nastavenia, ktoré ste vykonali v odsekoch a obnoví ich pôvodné továrenské hodnoty.

Vytiahnite nádržku na vodu a vyberte starý vodný filter. Znovu vložte nádržku na vodu.

1. Stlačte [Továrenský reset].
2. Stlačte [Reset].

- Parametre nápojov boli resetované.

IV. ÚDRŽBA

Pred každou údržbou odpojte spotrebič od elektrickej siete vytiahnutím vidlice napájacieho prívodu z elektrickej zásuvky (okrem funkcií, ktoré vyžadujú zapnutý kávovar)! Čistite vždy až po vychladnutí! Povrch kávovaru očistite mäkkou vlhkou handričkou **N** a trochou prostriedku na umývanie riadu (obr. 15). Nepoužívajte drsné ani agresívne čistiace prostriedky (napr. ostré predmety, škrabky, riedidlá alebo iné rozpúšťadlá – ani čistú kyselinu citrónovú, ocot ani prostriedky na báze octu)! Vždy si na etikete prípravku overte, či je vhodný na čistenie alebo odvápňovanie kávovarov. Časti **G, H, I** je možné umývať v umývačke riadu pri maximálnej teplote umývacieho programu 60 °C.

DÔLEŽITÉ

Aby ste predišli vzniku plesní na zvyškoch kávy, všetky súčasti, vrátane sparovacej jednotky a jej okolia, pravidelne kontrolujte a čistite!

Čistenie odkvapkávacej misky a roštu (G, I1), (obr. 14, 16)

Odkvapkávaciu misku vyprázdňujte denne alebo podľa potreby, najmä ak spotrebič používate často.

1. Vyberte odkvapkávaciu misku zo spotrebiča.
2. Oddeľte odkvapkávaciu misku a odkvapkávací rošt a misku vyprázdnite.
3. Opláchnite obe časti teplou vodou, prípadne s použitím jemného čistiaceho prostriedku.
4. Dôkladne osušte a vložte späť do spotrebiča.

Poznámka

- Odkvapávacia miska je vybavená indikátorom naplnenia. Keď je v odkvapkávacej miske príliš veľa vody, indikátor sa vysunie a upozorní, že je potrebné misku vyprázdniť.
- Pravidelne kontrolujte, či sa plavák voľne pohybuje a nie je znečistený.

Čistenie sparovacej jednotky (**F**), **(obr. 17-21)**

Kromě automatického proplachování je třeba spařovací jednotku jednou týdně vyjmout a vyčistit.

1. Odpojte spotrebič od elektrickej siete.
2. Vyberte nádržku na vodu.
3. Stlačením tlačidla aretácie **A14** otvorte servisné dvierka **A14**.
4. Stlačte červený uzamykací mechanizmus (t. j. tlačidlo **F1** smerom doprava), čím odomknete sparovaciu jednotku.
5. Vyberte sparovaciu jednotku **F**.
6. Opláchnite sparovaciu jednotku pod tečúcou vodou.
7. Vnútorný priestor sparovacej komory vyčistite vlhkou handričkou.
8. Nechajte sparovaciu jednotku aj vnútorný priestor spotrebiča dôkladne vyschnúť.
9. Vložte sparovaciu jednotku späť do komory (ozve sa počuteľné cvaknutie).

10. Zavrite servisné dvierka, až kým sa nezaistí aretácia.
11. Zasuňte späť nádržku na vodu.

Čistenie nádoby na mlieko (D), (obr. 22)

1. Odpojte mliečnu hadičku **D3** z otvoru na pripojenie **A4**.
2. Vyberte mliečnu hadičku z nádoby na mlieko.
3. Z nádoby odskrutkujte veko **D1**.
4. Opláchnite všetky časti pod tečúcou vodou.
5. Všetky komponenty dôkladne osušte a opäť ich zložte.

Čistenie výpuste nápojov (**A2**), **(obr. 23 - 26)**

1. Odpojte mliečnu hadičku **D3** z otvoru na pripojenie **A4**.
2. Zložte krytku **A5**.
3. Otvorte kovový držiak a vyberte napeňovač / dávkovač **A3**.
4. Rozoberte (demontujte) napeňovač / dávkovač **A3** na jednotlivé časti.
5. Opláchnite všetky časti pod tečúcou vodou.
6. Všetky diely dôkladne osušte.
7. Napeňovač / dávkovač **A3** znovu zmontujte.
8. Vložte napeňovač / dávkovač **A3** späť do držiaka výpuste nápojov.
9. Zatvorte kovový držiak.
10. Nasaďte späť krytku **A5**.

Čistenie zásobníka na mletú kávu (**A13**), **(obr. 27 - 29)**

Zásobník na mletú kávu je potrebné čistiť každé 3–5 dní, aby nedochádzalo k hromadeniu zvyškov kávy a vlhkosti.

1. Vyberte zásobník na mletú kávu **A13** zo spotrebiča.
2. Opláchnite zásobník na mletú kávu pod tečúcou vodou.
3. Vyberte nádržku na vodu **C** a vyberte sparovaciu jednotku **F**.
4. Pomocou čistiacej kefky **J** uvoľnite zvyšky mletej kávy vo vnútri komory.
5. Vnútro sparovacej komory vyčistite vlhkou handričkou.
6. Vložte sparovaciu jednotku späť do sparovacej komory (ozve sa počuteľné cvaknutie).
7. Zatvorte servisné dvierka **A14**.
8. Vložte nádržku na vodu späť do spotrebiča.
9. Zásobník na mletú kávu dôkladne osušte.
10. Vložte zásobník na mletú kávu späť na svoje miesto.

Servisné programy

Spotrebič je vybavený viacerými servisnými programami, ktoré zabezpečujú správnu funkciu a dlhú životnosť zariadenia.

Upozornenie

- Odvápňovací program vykonajte ihneď, ako vás na to spotrebič vyzve.
- Ak sa odvápnenie nevykoná včas, spotrebič sa zablokuje a nebude možné hopoužívať (displej zobrazí pripomenutie odvápnenia), kým sa proces odvápnenia úplne nedokončí.

Program	Použitie
Čistenie mliečneho systému	Čistenie mliečneho systému
Čistenie parnej jednotky	Čistenie spotrebiča čistiacou tabletou
Odvápnenie	Odvápnenie spotrebiča odvápňovacím prostriedkom

1. Stlačte [Čistenie / odvápnenie].
- Spotrebič prejde na stránku čistenia.

Použitie programu čistenia mliečneho systému (obr. 30)

Spotrebič zobrazí pripomenutie čistenia , je potrebné spustiť program čistenia mliečneho systému.

1. Stlačte [Čistenie mliečneho systému].
2. Stlačte [Štart].
3. Odpojte mliečnu hadičku D3 a dôkladne ju vyčistite pod tečúcou vodou.
4. Vsuňte jeden koniec mliečnej hadičky do otvoru A4 a druhý koniec vložte do otvoru v odkvapkávacej mriežke I1.
5. Skontrolujte, či je v nádržke na vodu C voda.
6. Stlačte [Štart].
- Horúca voda bude vytekať z výpustu.
7. Stlačte [OK].

Keď je program čistenia mliečneho systému dokončený, spotrebič sa vráti na stránku čistenia. Po spustení programu čistenia mliečneho systému vás displej prevedie cyklom.

Použitie programu čistenie parnej jednotky (obr. 31)

Program trvá až 20 minút. Spotrebič zobrazí pripomenutie čistenia.

1. Stlačte [Čistenie parnej jednotky].
2. Odpojte mliečnu hadičku **D3** a dôkladne ju vyčistite pod tečúcou vodou.
3. Stlačte [Štart].
4. Vyberte a vyprázdnite odkvapkávaciu misku **G** a nádobku na kávovú usadeninu **H**.
5. Vložte späť odkvapkávaciu misku a nádobku na kávovú usadeninu.
6. Vyberte nádržku na vodu **C** a naplňte ju vlažnou vodou až po rysku MAX. Vložte nádržku na vodu späť.
7. Stlačte [Ďalší].
8. Pod výpust nápojov umiestnite nádobu s objemom aspoň 1,5 litra, aby zachytila vodu alebo čistiaci roztok počas programu.
9. Stlačte [Ďalší].
10. Do násypky na mletú kávu vložte adekvátnu čistiacu tabletu.
11. Stlačte [Štart].
12. Vyberte a vyprázdnite odkvapkávaciu misku a zásobník na kávovú usadeninu.
13. Naplňte nádržku na vodu C studenou, čerstvou, neperlivou pitnou vodou a znovu ju vložte.
14. Stlačte [OK].

Spotrebič sa vráti na stránku čistenia. Po spustení programu čistenia kávy vás displej prevedie cyklom.

Použitie programu odvápnenia, **(obr. 32**, **33)**

Program trvá približne 40 minút. Spotrebič zobrazí pripomenutie odvápnenia .

1. Stlačte [Odvápnenie].
2. Stlačte [Štart].
3. Odpojte mliečnu hadičku **D3** a dôkladne ju vyčistite pod tečúcou vodou.
4. Vyberte nádržku na vodu **C** a vyprázdnite ju. Vyberte vodný filter **M**, ak ho používate.
5. Naplňte ju vlažnou vodou až po značku 1 L a pridajte vhodný odvápňovací prostriedok podľa pokynov na obale.
6. Vložte nádržku na vodu späť.
7. Stlačte [Ďalší].
8. Pod výpust nápojov umiestnite nádobu s objemom aspoň 1,5 litra, aby zachytila vodu alebo čistiaci roztok počas programu.
9. Stlačte [Ďalší].
10. Vsuňte jeden koniec mliečnej hadičky do otvoru **A4** a druhý koniec vložte do nádoby.
11. Stlačte [Štart].
12. Vyberte nádržku na vodu a dôkladne ju vypláchnite.
13. Vyberte a vyprázdnite odkvapkávaciu misku.
14. Vložte odkvapkávaciu misku a nádobku na kávovú usadeninu späť do prístroja.
15. Vyprázdnite a dôkladne vypláchnite nádržku na vodu.
16. Naplňte nádržku na vodu studenou, čerstvou, neperlivou pitnou vodou až po rysku MAX a vložte ju späť do prístroja.
17. Vložte vodný filter do nádržky na vodu, ak ho používate.
18. Stlačte [OK].

- Spotrebič sa vráti na stránku čistenia.
- Počas odvápňovacieho procesu neodstraňujte nádobu umiestnenú pod výpustom nápojov. Po spustení odvápňovacieho programu vás displej prevedie cyklom.

Údržbu rozsiahlejšieho charakteru alebo údržbu, ktorá vyžaduje zásah do vnútorných častí spotrebiča, musí vykonať iba špecializovaný servis! Nedodržaním pokynov výrobcu zaniká právo na opravu!

Prípadné ďalšie informácie o spotrebiči a servisnej sieti získate na infolinke +420 545 120 545 alebo na internetovej adrese www.eta.sk.

nformácie k reklamácii a oprave výrobkov nájdete na stránkach www.eta.cz/servis-eu.

V. RIEŠENIE PROBLÉMOV

PROBLÉM	PRÍČINA	ŘIEŠENIE
Káva nie je dostatočne horúca.	Šálka nebola predhriata.	Prepláchnite kávovar horúcou vodou tromi cyklami preplachu.
	Sparovacia jednotka je príliš studená.	
Káva vytieka veľmi pomaly alebo iba kvapká.	Káva je namletá príliš najemno.	Nastavte hrubšie mletie kávy.
Prvá šálka kávy je nekvalitná.	Mlynček nedodal sparovacej jednotke pri prvom mletí dostatočné množstvo namletej kávy.	Prvú šálku vylejte. Ostatné šálky budú kvalitnejšie.
Káva nemá žiadnu penu (cremu).	Kávové zrná nie sú čerstvé alebo kvalitné.	Zmeňte značku kávy, alebo použite čerstvú kávu.
	Je nastavené príliš hrubé mletie.	Nastavte jemnejšie mletie kávových zŕn.
Dotykové tlačidlá nie sú citlivé.	Chybné stlačenie tlačidla.	Tlačidlá tlačte vždy z prednej strany panelu a zároveň celým bruškom prsta.
	Prsty môžu byť mastné či inak znečistené.	Očistite si prsty.
Napeňovač nevytvára kvalitnú mliečnu penu, prípadne z neho vyteká iba mlieko.	MMlieko nie je dostatočne vychladené alebo používate nevhodný typ mlieka.	Používajte čerstvé plnotučné mlieko, prípadne alternatívne druhy mlieka s označením „Barista“. Mlieko by tiež malo byť vychladené na teplotu 5–10 °C.
	Napeňovač je znečistený.	Proveďte kontrolu a důkladnou údržbu napěňovače (viz kapitola **IV. ÚDRŽBA**).
Displej zobrazuje: "Chyba komunikace UART" "Teplotní senzor přerušen" "Zkrat teplotního senzoru" "Chyba spařovací jednotky" "Chyba průtokoměru". "Chyba mlýnku" "Chyba sériového čísla" "Chyba nulového průchodu".	Prístroj má chybu.	Odpojte spotrebič zo sieťovej zásuvky a počkajte aspoň 5 sekúnd, kým spotrebič znovu zapnete. Ak spotrebič neprejde na domovskú stránku, kontaktujte zákaznícky servis.

PROBLÉM	PRÍČINA	ŘIEŠENIE
Displej zobrazuje „Nádržka na vodu je takmer prázdna, naplňte nádržku na vodu čerstvou vodou“, hoci hladina vody je nad minimálnym objemom.	Plavák je zaseknutý vo vodnej nádrži.	Vyberte vodnú nádrž a dôkladne ju vyčistite.
	Vo vodnom filtri je vzduch	Ponorte vodný filter do vody, kým už neunikajú žiadne vzduchové bubliny, potom filter vložte späť. Pozrite kapitolu „Výmena vodného filtra“.
Prístroj již nereaguje.	Prístroj má poruchu.	1. Vytiahnite zástrčku kábla zo zásuvky a počkajte 1 minútu. 2. Zasuňte zástrčku späť do zásuvky. 3. Stlačte tlačidlo [On/Off].
Zásobník na kávovú usadeninu je prázdny, ale zobrazí sa pripomenutie vyprázdnenia zásobníka na kávovú usadeninu.	Ak je prístroj vypnutý, vyprázdnenie nádobky na kávovú usadeninu nie je rozpoznané.	Vždy vyprázdnite nádobku na kávovú usadeninu, keď je prístroj zapnutý. 1. Vyberte prázdnu nádobu na kávovú usadeninu a počkajte 5 sekund. 2. Vložte nádobu na kávovú usadeninu späť.
Zásobník na kávovú usadeninu je plný, ale pripomenutie vyprázdnenia zásobníka na kávovú usadeninu sa nezobrazilo.	Odkvapkávač bol vyňatý na dlhšie než 5 sekúnd bez toho, aby bola vyprázdnená nádobka na kávovú usadeninu.	1. Vyprázdnite nádobu na kávovú usadeninu vždy, keď vyberáte odkvapkávač, aj keď obsahuje len niekoľko kávových pukov. 2. Počítadlo kávovej usadeniny sa resetuje na 0 a znovu začína správne počítať puky.
Z výpuste nápojov netečie nápoj alebo vyteká len po kvapkách.	Výpusť nápojov alebo jej držiak je upchatý.	Vyčistite výpusť nápojov ručne. Pozrite kapitolu „Čistenie výpuste nápojov“.
	Nastavenie jemnosti mletia je príliš jemné.	Nastavte mlynček na hrubšie mletie. Pozrite kapitolu „Nastavenie stupňa mletia“.
	Sparovacia jednotka alebo jej okolie sú znečistené.	Vyčistite sparovaciu jednotku. Pozrite kapitolu „Čistenie sparovacej jednotky“.
	Vo vodnom filtri je vzduch.	Ponorte vodný filter do vody, kým z neho nevychádzajú žiadne vzduchové bubliny, a potom vodný filter vymeňte. Pozrite kapitolu „Výmena vodného filtra“. Vodný filter je súčasťou balenia.
	V prístroji sa vytvorili usadeniny vodného kameňa.	Spustite odvápňovací program. Pozrite kapitolu „Použitie programu na odvápnenie“.

PROBLÉM	PRÍČINA	ŘIEŠENIE
Z jedného alebo oboch výpustí nevyteká nápoj.	Výpusť nápojov je upchatá.	Vyčistite výpusť nápojov ručne. Pozrite kapitolu „Čistenie výpuste nápojov“.
Pri výdaji nápoja vyteká tekutina zo spodnej časti výpuste a rozstrekuje sa.	Spodná časť výpuste nápojov nie je správne zložená.	Správne znovu zložte výpusť nápojov. Pozrite kapitolu „Čistenie výpuste nápojov“.
Kvalita kávy sa výrazne líši. Nastavené množstvo nie je dosiahnuté.	Usádzanie vodného kameňa v zariadení.	Použite odvápňovací program. Pozrite kapitolu „Použitie odvápňovacieho programu“.
Kvalita mliečnej peny výrazne kolíše. Nastavené množstvo nie je dosiahnuté alebo sa mlieko vôbec nenasáva.	Usadzovanie vodného kameňa v prístroji.	Použite odvápňovací program. Pozri kapitolu „Použitie odvápňovacieho programu“.
	Dávkovač nápoja alebo držiak dávkovača nápoja je znečistený.	Ručne vyčistite dávkovač nápoja. Pozri kapitolu „Čistenie dávkovača nápoja“.
	Použitý typ mlieka nie je vhodný na prípravu mliečnej peny.	Nepoužívajte prevarené mlieko. Používajte studené mlieko s obsahom tuku najmenej 1,5 %.
	Výpusť nápojov alebo mliečna hadička nie sú správne zostavené.	Skontrolujte správnu montáž výpuste nápojov a mliečnej hadičky. Pozri kapitolu „Čistenie výpuste nápojov“.
	Mliečna hadička je upchatá.	Vyčistite mliečnu hadičku.
Káva má málo peny (crema) alebo je príliš slabá.	Použitá káva je nevhodná pre automatické espresso prístroje.	Používajte kávu určenú pre espresso prístroje, najlepšie so zmesou s vyšším podielom robusty.
	Káva nie je čerstvá.	Používajte čerstvo praženú kávu a uchovávajte ju v uzavretej nádobe.
	Stupeň mletia je nastavený príliš nahrubo.	Nastavte mlynček na jemnejšie mletie. Pozri kapitolu „Nastavenie stupňa mletia“.
	Sila kávy je nastavená príliš nízko.	Zvýšte silu kávy. Pozri kapitolu „Nastavenie sily kávy“.
	Násypka na mletú kávu je zablokovaná.	Vyčistite násypku na mletú kávu. Pozri kapitolu „Čistenie násypky na mletú kávu“.

PROBLÉM	PRÍČINA	ŘIEŠENIE
Káva nie je dostatočne horúca.	Nastavenie teploty kávy je príliš nízke.	Zvýšte teplotu prípravy kávy. Pozri kapitolu „Nastavenie teploty kávy“.
	Šálka je studená.	Predhrejte šálku – opláchnite ju horúcou vodou.
	Pridané mlieko znižuje teplotu nápoja.	Predhrejte šálku – opláchnite ju horúcou vodou.
	Pripravuje sa studený nápoj typu Cold Brew.	Pripravte druhý šálku horúceho nápoja.
Mletá káva blokuje šachtu na kávový prášok.	Šachta na kávový prášok je vlhká.	Vyberte šachtu na kávový prášok, dôkladne ju vyčistite a vysušte.
	Mletá káva je príliš stlačená.	Nestláčajte mletú kávu v odmerke príliš pevne.
Kávová usadenina nie je kompaktná a je príliš mokrá.	Stupeň mletia je príliš hrubý alebo je použité nedostatočné množstvo mletej kávy.	Upravte stupeň mletia. Pozri kapitolu „Nastavenie stupňa mletia“. Použite plnú odmerku mletej kávy.
Vodný filter nezostáva v správnej polohe v nádržke na vodu.	Použitý nevhodný náhradný diel alebo je poškodený tesniaci krúžok.	Používajte len originálne náhradné diely. Pozri kapitolu „Príslušenstvo“. Uistite sa, že tesniaci krúžok je správne nasadený.
	Gumený krúžok na vodnom filtri nie je na svojom mieste.	Nasadte gumený krúžok späť na vodný filter.
Servisné dvierka nie je možné zatvoriť.	Sparovacia jednotka nie je vložená správne.	Vložte sparovaciu jednotku správne. Pozri kapitolu „Čistenie sparovacej jednotky“.
	V sparovacej komore je príliš veľa kávy alebo zvyškov.	Vyčistite sparovaciu jednotku. Pozri kapitolu „Čistenie sparovacej jednotky“.
Nastavenie stupňa mletia nie je možné upraviť.	V mlynčeku je príliš veľa kávových zŕn.	Pripravte jeden nápoj, čím sa časť zŕn uvoľní. Stupeň mletia upravujte len po malých krokoch.
Z prístroja uniká voda.	Odkvapkávacia miska je preplnená.	Vyprázdňujte odkvapkávaciu misku denne.
	Nádoba na vodu nie je správne zasunutá.	Uistite sa, že nádoba na vodu je správne vložená.
	Prístroj nestojí na rovnej ploche.	Umiestnite prístroj na rovnú, vodoodolnú a stabilnú plochu. Pozri kapitolu „Inštalácia prístroja“.
Prístroj sa náhle vráti do hlavného menu.	Prístroj je prehriaty.	Vypnite prístroj a nechajte ho vychladnúť aspoň 30 minút.

PROBLÉM	PRÍČINA	ŘIEŠENIE
Symboly nápojov sa náhle rozsvietia a počas prípravy nápoja postupne zhasínajú.	Počas prípravy bola odstránená odkvapkávacia miska alebo nádržka na vodu.	Nevyberajte odkvapkávaciu misu ani nádobu na vodu počas prípravy nápoja. 1. Vložte odkvapkávaciu misu a nádržku na vodu späť do prístroja. 2. Počkajte, kým sa prístroj nevráti do hlavného menu.
Príliš časté zobrazenie hlásenia o potrebe odstrániť vodný kameň.	Nastavenie tvrdosti vody je príliš vysoké.	Upravte nastavenie tvrdosti vody. Pozri kapitolu „Kontrola tvrdosti vody“.
Prístroj vydáva neobvykle hlasné zvuky.	V systéme je vzduch.	Ponorte vodný filter do vody, kým z neho neprestanú vychádzať vzduchové bubliny, potom filter vložte späť. Pozri kapitolu „Výmena vodného filtra“.
	Nádoba na vodu nie je správne vložená.	Uistite sa, že nádoba na vodu je správne zasunutá.
	V nádobe na mlieko nie je dostatok mlieka.	Doplňte mlieko do nádoby na mlieko.
Zásobník na kávové zrná je prázdny, ale pripomenutie doplnenia zásobníka na kávové zrná sa nezobrazilo.	Okienko detekcie v zásobníku na zrná je znečistené mastnotou z kávových olejov.	Vyčistite detekčné okienko zásobníka pomocou dodanej čistiacej kefky.
Zásobník na kávové zrná stále obsahuje zrná, ale zobrazí sa pripomenutie doplnenia zásobníka na kávové zrná.	Kávové zrná nepadajú do mlynčeka.	Pomocou čistiacej kefky zosypte zrná do mlynčeka.
Prístroj počas automatického preplachu vydal kávovú tekutinu.	Mletá káva bola pridaná pred zapnutím prístroja.	Mletú kávu pridávajte iba vtedy, keď je prístroj zapnutý.
	Mletá káva spadla do sparovacej jednotky.	Vyčistite sparovaciu jednotku. Pozri kapitolu „Čistenie sparovacej jednotky“.

VI. EKOLÓGIA

Ak to rozmery umožňujú, na všetkých dieloch sú vytlačené znaky materiálov, ktoré sú použité na obalový materiál, komponenty a príslušenstvo, ako aj na ich recyklovanie. Uvedené symboly na výrobku alebo v sprievodnej dokumentácii znamenajú, že použité elektrické alebo elektronické výrobky nesmú byť likvidované spoločne s komunálnym odpadom. Za účelom správnej likvidácie výrobkov ich odovzdajte na k tomu určených zberných miestach, kde budú prijaté zdarma.

Správnou likvidáciou tohto produktu pomôžete zachovať cenné prírodné zdroje a napomáhate prevencii potenciálnych negatívnych dopadov na životné prostredie a ľudské zdravie, čo by mohli byť dôsledky nesprávnej likvidácie odpadov. Ďalšie podrobnosti si vyžiadajte od miestneho úradu alebo najbližšieho zberného miesta. Pri nesprávnej likvidácii tohto druhu odpadu môžu byť v súlade s národnými predpismi udelené pokuty. Ak má byť spotrebič definitívne vyradený z činnosti, odporúča sa po jeho odpojení od elektrickej siete odrezať napájací prívod. Spotrebič tak bude nepoužiteľný.

VII. TECHNICKÉ ÚDAJE

Napätie (V)	uvedené na typovom štítku výrobku
Príkon (W)	uvedené na typovom štítku výrobku
Objem nádržky na vodu / mlieko max. (l)	1,8 / 0,55
Hmotnosť (kg) cca	9,75
Spotrebič ochrannej triedy	I.
Rozmery (d×h×v), (cm):	22 x 46,7 x 37,4

Príkon vo vypnutom stave je < 0,50 W.
Maximálny čas prechodu do úsporného režimu: 3 hodiny

Deklarovaná hodnota emisie hluku tohto spotrebiča je < 63 / < 78 dB, čo predstavuje hladinu „A“ akustického výkonu vzhľadom na referenčný akustický výkon 1 pW, (počas varenia / mletia).

Zmena technickej špecifikácie a obsahu prípadného príslušenstvo podľa modelu výrobku je vyhradená výrobcom.

Upozornenia a symboly použité na spotrebiči, obaloch alebo v návode:

	HOUSEHOLD USE ONLY. DO NOT IMMERSE IN WATER OR OTHER LIQUIDS. PULL, OPEN.
	Len na použitie v domácnosti. Neponárať do vody alebo iných tekutín. Ťahať, Otvoriť
	TO AVOID DANGER OF SUFFOCATION, KEEP THIS PLASTIC BAG AWAY FROM BABIES AND CHILDREN. DO NOT USE THIS BAG IN CRIBS, BEDS, CARRIAGES OR PLAYPENS. THIS BAG IS NOT A TOY.
	Nebezpečenstvo udusenia. Nepoužívajte toto vrecúško v kolískach, postieľkach, kočíkoch alebo detských ohrádkach. PE vrecko odkladajte mimo dosahu detí. Vrecko nie je na hranie.
	Nesmie sa likvidovať spolu s komunálnym odpadom.
	UPOZORNENIE
	Čítajte návod na obsluhu
	Grinder Adjustment - Nastavenie mlynčeka
	UPOZORNENIE: HORÚCI POVRCH. Nebezpečenstvo popálenia pri dotyku kovových častí. Pri manipulácii so spotrebičom postupujte opatrne!

EN – Espresso

Ristello Maestro

eta 3173

INSTRUCTIONS FOR USE

Dear customer, thank you for purchasing our product. Keep this instruction for use and cash receipt (if possible, including the package and its interior) for further reference.

I. SAFETY WARNING

GENERAL PROVISIONS:

- Before the first use, read the instructions for use carefully, look at the picture and store the instructions for use for the future. Consider the instructions for use as a part of the appliance and pass them on to any other user of the appliance.
- Check whether the data on the type label correspond with the voltage in your socket. The power cord plug has to be connected to the properly connected and grounded socket according to the national standard.
- This appliance may not be used by children. Keep the appliance and its cord out of the reach of children.
- The device may be used by persons with reduced physical or mental abilities or lack of experience and knowledge only if they are under supervision or they have been instructed about using the appliance safely and understand the potential dangers.
- Children must not play with the appliance.
- Before replacing accessories or accessible parts that are moving during operation, before assembly and disassembly, before you fill the water tank or remove the coffee dregs, before cleaning and maintenance, before transfer, if the appliance is left unsupervised, or if you finish using it, make sure to switch OFF the appliance and unplug it from the mains by pulling the plug from the socket!
- Before you remove any accessible parts, before maintenance and handling, allow the appliance and any parts thereof to cool down.
- **CAUTION** – Do not use the appliance with a program, time switch or any other part that turns the appliance on automatically as there is a risk of fire if the appliance is not covered or placed properly.
- **WARNING** – Some parts of this appliance may become very hot and cause burns. During operation, the appliance produces hot water, milk, and hot steam under pressure. The surface of the heating element retains residual heat after use. Special attention must be paid to the presence of children and persons with disabilities.
- Never immerse the appliance, the stand, its cable or plug in water or other liquids (even partially). Also, prevent them from getting wet.
- The coffee maker must not be placed in a cabinet while in use.

- **CAUTION: HOT STEAM** – When using the milk container, exercise increased caution and do not touch the metal milk nozzle until it has cooled down.
- For hygienic reasons, clean the milk tank by rinsing it after each use. After it has cooled down, remove, and disassemble the milk container and then carry out complete maintenance on all parts.
- When the appliance is in operation, prevent pets, plants or insects to get in contact with it.
- **Do not plug the fork of the supply cord into the power outlet and do not unplug the cord with wet hands or by pulling by the supply cord!**
- Prevent injuries when handling (e.g. **by hot water, steam**).
- Never transfer the appliance when there is water in the tank! Water might leak into the internal components.
- Never leave the appliance unattended when it is connected to the mains and keep an eye on it the whole time you are making your espresso!
- Use the appliance only if all the parts (except for the drip tray **I**) are mounted properly (brewing unit **F**, coffee dregs container **H** etc.).
- Clean the appliance and its accessories regularly! Proceed as per chap. **IV. MAINTENANCE**. Empty the residual water tray **G**, drip tray **I** and coffee dregs container **H** regularly!
- When transferring the appliance, take it by the outer casing only.
- Leave a space of at least 15mm from all sides of the appliance to ensure proper circulation of air.
- The drip tray **I** and brewing unit cover **A14** contain integrated magnets. Should any of them come loose, keep it out of the reach of children and incapacitated persons. Should anyone swallow or inhale the magnets, immediately seek medical help.
- Magnetic stripe cards, magnetic storage media or other devices which could be affected by the magnetic field should be kept at a safe distance from the appliance (especially away from components **I** and **A14**).
- Do not expose the appliance to temperatures under 4°C - if residual water froze in the internal components, it could damage the appliance.
- If the appliance has been transported or stored at temperatures below 0 °C, leave it standing at room temperature for at least 3 hours before putting it into operation.
- Do not place any objects, including cups, onto the appliance (especially on the top of it).
- Use this appliance only for the purpose for which it was designed as specified in this user‘s manual. Never use the appliance for any other purpose.
- In order to ensure safety and proper function of the appliance, use only original spare parts and accessories approved by the manufacturer.
- The producer is not responsible for damage caused by improper use of the appliance (e.g. **burning, scalding, fire**) and does not apply in the case of non–compliance with the safety instructions above.

USE OF THE APPLIANCE:

- The appliance is intended for home use and similar (in shops, offices and similar workplaces, guests in hotels, motels and other residential environments, in facilities providing accommodation with breakfast, in agriculture). It is not intended for commercial use!
- If you are not going to use the appliance for a longer time, empty the water tank! If you do not brew coffee frequently, replace the water in the water tank regularly (preferably every day) so as to keep it fresh at all times.
- Always use only cold (lukewarm) clean drinking water. Never use hot water or other liquids – they may damage the appliance.

- The coffee grinder is designed to grind coffee beans only - do not use it to grind any other ingredients or to grind caramelized or sugar-coated whole bean coffee, unprocessed coffee (green, unroasted coffee beans) or mixtures or to re-grind ground coffee.
- Never pour warm or hot milk into the milk container. Ideally, use chilled milk directly from the refrigerator.
- Do not use the hot water feature longer than it takes to use up the capacity of one water tank.
- To set the grind size, the grinder must be active.
- Descale the appliance regularly. If the descale indicator comes on, it is high time to descale the appliance. Never drink the solution produced during descaling.
- Use the appliance in the working position only at flat and stable places with no risk of turning over and in sufficient distance from heat sources (e.g. **heater, stove, cooker, oven, grill**), flammable objects (e.g. **curtains, drapes, etc.**) and wet surfaces (e.g. **sinks, wash basins, etc.**).
- When the bean coffee container has been filled and the grind size set, close the container tightly! Make sure that no foreign objects or hair enter into the container.
- Do not place the appliance near objects or under objects which could get damaged by steam, e.g. walls, kitchen cupboards, sideboards, paintings, or curtains. Leaking steam could damage them.
- Do not use the appliance in an environment saturated with explosive or flammable steams.
- Before switching on the appliance ensure that the water level does not exceed the MAX mark.

POWER CORD:

- If the power cord of the appliance is corrupted, it has to be replaced by the manufacturer, its service technician or a similarly qualified person so as to prevent dangerous situations.
- Never use the appliance if its power cord or plug is damaged, if it does not work properly, if it fell down and was damaged or if it fell to water. In this case take the appliance to a special service to check its safety and proper function.
- Never put the power cord on hot surfaces or do not let it hang over the edge of a table or a work top. Plugging or pulling the power cord e.g. by children can result in tilting over or drawing the appliance down and serious injury!
- The power cord must not be damaged with sharp or hot objects, open fire, it must not be sunk into water or bent over sharp edges. Never put it on hot surfaces or do not let it hang over the edge of a table or work tables. Hitting, stumbling or pulling the power cord e.g. by children can result in tilting over or drawing the appliance down and serious injury!
- If you need to use an extension cord for justified reasons, it must be undamaged and comply with the applicable standards.
- Check the condition of the power cord of the appliance regularly.

II. DESCRIPTION OF THE APPLIANCE (FIG.1)

A – Coffee machine body
- A1 – Main ON/OFF switch
- A2 – Height-adjustable dispensing outlet
- A3 – Removable milk frother / beverage dispenser
- A4 – Connection opening for hose
- A5 – Hinged rubber cover of the opening
- A6 – Grind size adjustment knob
- A7 – Coffee bean container (450 g)
- A8 – Bean container lid
- A9 – Bean container seal
- A10 – Coffee grinder
- A11 – Ground coffee lid
- A12 – Ground coffee chute
- A13 – Cover locking button
- A14 – Brewing unit cover

B – Control panel
- B1 – Start / Cancel button
- B2 – Drinks menu button
- B3 – Cleaning / Descaling button

C – Water tank (1800 ml)
- C1 – Water tank lid

D – Milk container (550 ml)
- D1 – Lid
- D2 – Connection opening
- D3 – Suction tube with hose

E – Power cord

F – Brewing unit
- F1 – Brewing unit locking button

G – Drip tray
- G1 – "Tray full" indicator

H – Coffee grounds container

I – Drip tray cover
- I1 – Drip tray grid

J – Cleaning brush

K – Measuring scoop (for ground coffee)

L – Water hardness test strip

M – Filter

N – Cleaning cloth

III. INSTRUCTIONS FOR USE

This is a touch control panel. Therefore, no pressure needs to be applied to touch the buttons (symbols) displayed. If unusual characters appear on the display, disconnect the appliance from the power supply. If the appliance appears to be disconnected from the mains, reconnect it.

Symbol	Meaning	Symbol	Meaning
	Drinks menu		Coffee strength setting
	Cleaning / Descaling		Cup volume setting
	Start / Cancel		Milk foam volume setting
Classic	Classic drinks menu		Water volume setting
Cold Brew	Cold Brew drinks menu	x1 Single Cup	Dispensing one cup
User 1	User profile	x2 Double Cup	Dispensing two cups
	Settings		Cleaning reminder

	Favorite drink setting		Descaling reminder
Milk system	Milk system cleaning		Delete favorite drink
Brewing unit	Brewing unit cleaning		Water filter replacement
Descaling	Coffee machine descaling		Edit name (limited number of characters!)

Before first use, remove any packaging and protective material (including any protective film) from the appliance and accessories. Wash tanks **C** and **D** in warm water with a suitable detergent, rinse with clean water and allow to dry.

A) INSTALLATION AND SETTINGS

1) Location

Place the coffee machine onto a flat and stable surface, near a socket. Keep a minimum distance of 15 cm from any wall at all sides. Make sure that the ventilation openings are not covered or blocked in any way. Connect the power cord **E** plug into a power outlet.

2) Filling with water (Fig. 2, 3)

Remove the water tank C and take off the lid C1. Fill the tank with clean drinking water, preferably at room temperature. Then close the tank with the lid and place it properly back into the appliance. Wait approximately 10 seconds until air bubbles stop escaping (the water level must be between the MIN and MAX marks). Do not fill the water tank while it is installed in the appliance.

Warning

- If you are using the water tank for the first time, rinse it thoroughly before use.
- When inserting the tank, make sure it is correctly seated on the coffee machine's inlet connector. If it is inserted only partially (e.g. halfway), improper water intake may occur and the coffee machine may not function correctly.
- For brewing quality fresh coffee, it is necessary to use fresh water.
- Do not leave any remaining water in the water tank for longer than one day. Otherwise, the resulting flavour of the coffee beverage may be negatively affected.

3) Filling with milk

Fill the milk container **D** with milk (do not exceed the **MAX** mark). Then connect the milk container **D** to the coffee machine using the hose **D3** (Fig. 12, 13).

Notes

- If you are using the milk container for the first time, rinse it thoroughly before use.
- For the best taste and beverage quality, use only chilled, fresh, full-fat milk.
- Alternative types of milk (soy, almond, etc.) labeled "Barista" may also be used.
- If not all the milk is used, pour it from the container into a suitable vessel and store it in the refrigerator.

- Then clean the milk container thoroughly according to the instructions in the chapter “Cleaning and Maintenance.”

4) Removing operating parts

When removing parts that are frequently handled during coffee machine operation (e.g. when emptying coffee grounds, pouring out drip water, during maintenance, etc.), proceed according to the illustrations. Reinstall them in the reverse order.

5) Filling coffee beans (Fig. 4)

Remove the bean container lid **A8** and fill the container **A7** with fresh coffee beans up to the MAX 450 g. Then close the container with the lid. Make sure that the bean container lid is always properly positioned. Correct placement protects against moisture and helps preserve the aroma of the coffee beans. Ideally, add only the amount of coffee beans needed for approximately one day of use.

Warning

- Do not add any additives, flavorings, or coffee beans treated with caramel, sugar, or oil into the container.
- Do not pour ground coffee into the bean container **A7**.
- Do not pour any liquids or ground coffee into the container.

6) Setting the grind size (Fig. 4)

You can adjust the grind size with the grind size knob **A6**. Turn the knob to the required grind size. There are 7 grinding levels on choice (7 = the finest grinding, 1 = the most coarse grinding). If you want your coffee to run down faster, e.g. because its taste is too strong for you, set the coarser level of grinding. On the contrary, if you want the coffee to run down more slowly (so as to obtain richer aroma and a stronger taste), set a finer level. However, if you set a fine grind size, your coffee might run down very slowly. The new settings will only become evident when you are making a third cup after the change.

Caution

When setting the grind size, make sure that the grinder is in operation (i.e. grinding) - never adjust the grind size while the grinder is idle!

7) Water filter

Using a water filter prevents limescale formation, reduces impurities in the water, and improves the taste of the prepared coffee.

- Replace the water filter no later than after 2 months, or earlier if necessary.
- Follow the symbols on the control panel (if prompted by the display).
- For hygiene reasons, regular replacement of the filter is recommended.

Warning

Limescale deposits can seriously damage the appliance.

8) Preparing and inserting the water filter (Fig. 6, 7)

The appliance can also be used without a water filter. Before activating the water filter, it must first be prepared.

1. Shake the water filter for approximately 5 seconds.
2. Remove the water filter from the packaging and turn the date indicator to the next 2 months to indicate when it should be replaced.
3. Place the filter in a container of water and leave it submerged for approximately 5 seconds to allow it to fully soak.
4. Shake the water filter for 10 seconds until no air bubbles emerge.
5. Then insert the filter into the opening in the water tank and gently press it in until it is firmly seated.
6. Fill the water tank with fresh, cold water and place it back into the appliance.

Warning

The filter is intended for use with drinking water only. Do not use it after the recommended period has elapsed, or if it is visibly clogged or damaged.

9) Checking water hardness

It is important to set the correct water hardness so that the appliance can accurately determine when the descaling program needs to be started.

- Use cold, fresh, non-carbonated drinking water.
- You can obtain information about the local water hardness from your water supplier or check it using the supplied test strip.

10) Water hardness measurement procedure (Fig. 8, 9)

1. Immerse the test strip in a glass of water for 2 seconds.
2. Remove it and allow it to dry for 10 seconds.
3. Compare the color of the test strip with the supplied color scale to determine the water hardness level, and set the corresponding level on the control panel.

11) Initial setup

When the appliance is switched on for the first time, the control panel lights up and the basic configuration mode starts.

1. Press button **A1** [⏻].

- The text “Welcome in the coffee world!” will appear on the display, followed by the text “Please select a language”.
- Follow the instructions on the display.

2. Select the required language version [English].
3. Press [OK].

- The appliance switches to the Water hardness setting page.

4. Press [Next].
5. Press [Next].
6. Select the corresponding water hardness level.

- Press [OK].

- The setting will be saved.
- The display shows the main homepage. The appliance is now ready for operation.

Warning

If no user interaction occurs within 30 seconds, the appliance automatically saves the current settings and returns to the main menu.

12) Operating instructions

- For technical reasons, steam may escape during operation — this is a normal phenomenon.
- Condensation (water droplets) may form on the ventilation openings or on the lid of the appliance during use. This is not a defect and is not grounds for a warranty claim.
- During the processes of warming up, flushing the coffee machine and cleaning the brewing system, you will hear the sounds of moving parts of the machine, the pump, etc. These are normal sounds during these processes.
- If the appliance has been out of operation for a long period or after a cleaning or descaling program, the first prepared beverage may not have full aroma. We do not recommend consuming this beverage.

13) Switching on the appliance

- To switch on the appliance, press button **A1** [⏻].
- The appliance starts heating and automatically performs a rinsing cycle.
- Once all beverage symbols are illuminated, the appliance is ready for operation.

14) Switching off the appliance

- To switch off the appliance, press button **A1** [⏻].
- The appliance performs an automatic rinsing cycle and then switches off.
- The appliance automatically rinses and switches off 30 minutes after the last beverage has been prepared. You can set the switch-off time according to your requirements; see adjustment of settings paragraph 4.

15) Grind size setting (Fig. 5)

- The grind size can be adjusted in half steps from 1 (coarse grind) to 7 (fine grind).
- To set a finer grind, turn the adjustment knob **A6** to the left.
- To set a coarser grind, turn the adjustment knob **A6** to the right.

Warning

Adjust the grind size only while the grinder is running to prevent damage.

16) Beverage customization

1. On the homepage, press the image corresponding to the coffee you want to prepare
2. The appliance switches to the beverage customization page.

17) Setting the filling quantity

1. Select the parameter until the display shows the desired filling quantity. You should also set the amount of water for [Americano] and [Hot water].

18) Setting the coffee strength

1. Select the parameter until the display shows the desired coffee strength.

19) Setting the amount of milk foam

1. Select the parameter until the display shows the desired amount of milk foam.

20) Beverage preparation

1. Switch on the appliance (see chapter “Switching on the appliance”).

Warning

- Some beverages are prepared in two steps (e.g. milk first, then coffee).
- For optimal preparation and better coffee taste, it is recommended to preheat your cup first by filling it with hot water. After heating the cup, pour the water out.
- If you want to cancel beverage preparation prematurely, press the symbol/button **B1** [Start/Cancel].
- You can adjust the coffee spout to suit different sizes of coffee cups. If you have a small espresso cup, move the spout downwards. For a larger cup, move the spout upwards.

21) Preparing a coffee beverage from coffee beans

2. Place a glass or cup under the dispensing outlet **A2**.
3. On the homepage, select the image corresponding to the coffee you want to prepare.
4. To start preparation, press the symbol/button **B1** [Start/Cancel].

- After completion, the beverage is automatically ready and dispensed into the cup.

22) Preparing a coffee beverage from ground coffee (Fig. 9, 10)

1. Place a cup or glass under the dispensing outlet **A2**.
2. Open the ground coffee cover **A11**.
3. Pour in a maximum of one measuring scoop of ground coffee. Do not use more— excessive quantity may cause clogging.
4. Close the cover.
5. On the homepage, select the image corresponding to the coffee you want to prepare.

- The appliance will switch to the beverage customization page.

6. Set the ground coffee mode.
7. To start preparation, press the symbol/button **B1** [Start/Cancel].

- After completion, the beverage is automatically ready and dispensed into the cup.

Warning

- The 2-cup preparation function is not available for beverages prepared from coffee powder.

23) Preparing milk-based beverages

The appliance is equipped with an integrated dispensing system that allows preparation of coffee specialties with milk and milk foam. With this function, you can easily prepare beverages such as cappuccino, latte macchiato, or flat white at the touch of a button.

24) Procedure for preparing a coffee drink with milk

1. Connect the milk hose **D3**.
2. Insert the other end of the milk tube into the opening **D2** of the lid of the filled milk container, or directly into a milk carton.
3. Place a cup or glass under the dispensing outlet **A2**.
4. On the homepage, select the image corresponding to the coffee you want to prepare.

- The appliance will switch to the beverage customization page.

5. Set the fill quantity. See the chapter “Setting the fill quantity”.
6. Set the coffee strength. See chapter “Coffee strength setting”.
7. Set the milk foam quantity. See chapter “Milk foam quantity setting”.
8. To start preparation, press the symbol/button **B1** [Start/Cancel].

- The milk-based coffee beverage is prepared and dispensed.
- A cleaning reminder will be displayed [ ]; see the chapter “Using the milk system cleaning program”.

Warning

- Clean the beverage dispenser every time after preparing a coffee beverage with milk or milk foam. Dried milk residues are difficult to remove.

25) Preparing milk foam

1. Connect the milk hose **D3**.
2. Insert the other end of the milk tube into the opening **D2** of the lid of the filled milk container, or directly into a milk carton.
3. Place a glass or cup under the dispensing outlet **A2**.
4. On the home page, select the image corresponding to [Milk foam] or [Hot milk], depending on what you want to prepare.

- The appliance will switch to the beverage customization page.

5. Set the milk foam quantity. See chapter “Milk foam quantity setting”.
6. To start preparation, press the symbol/button **B1** [Start/Cancel].

- The milk foam is prepared and dispensed.
- A cleaning reminder will be displayed [ ]; see the chapter “Using the milk system cleaning program”.

26) Preparing hot water

1. Place a glass or cup under the dispensing outlet **A2**.
2. On the home page, select the image corresponding to [Hot Water].

- The appliance will switch to the beverage customization page.

3. Set the volume. See chapter “Water volume setting”.
4. To start preparation, press the symbol/button **B1** [Start/Cancel].

- Hot water is prepared and dispensed automatically.

27) Preparing 2 cups

This function is not available for [Americano], [Milk foam] or [Hot milk], beverages, for the [Hot Water] option, or for beverages prepared from ground coffee.

1. Place 2 glasses or cups under the dispensing outlet **A2**.
2. On the homepage, select the image corresponding to the coffee you want to prepare.
- The appliance will switch to the beverage customization page.
3. Press the [X1 Single Cup] symbol/button.
- The display will show the [X2 Double Cup] setting.
4. Set the fill quantity. See the chapter “Setting the fill quantity”.
5. Set the coffee strength. See chapter “Coffee strength setting”.
6. To start preparation, press the symbol/button **B1** [Start/Cancel].
- Beverage preparation takes place in two steps (i.e. the coffee machine grinds the coffee twice and dispenses the drink twice), wait until it is fully completed.
- Two cups are prepared and dispensed.

28) Preparing a cold beverage

Cold Brew differs from traditional espresso preparation. When starting preparation, it is necessary to wait a certain time before the process begins.

1. Place a glass or cup under the dispensing outlet **A2**.
- Add the desired amount of ice to the glass.
2. Press the [Cold Brew] symbol/button.
- The display will show the [Cold Brew] setting.
3. On the homepage, select the image corresponding to the coffee you want to prepare.
- The appliance will switch to the beverage customization page.
4. Set the fill quantity. See the chapter “Setting the fill quantity”.
5. Set the coffee strength. See chapter “Coffee strength setting”.
6. To start preparation, press the symbol/button **B1** [Start/Cancel].
- The appliance will recommend an internal cold rinse to optimize the beverage temperature after previously preparing hot beverages.
- The coffee beverage is prepared and dispensed.
- If you prepare hot beverages after preparing cold beverages, the appliance automatically heats up to a higher temperature to reach the appropriate temperature for hot beverages.

29) Setting DIY coffee

PA collection of favorite beverages [DIY] can be created for each profile. You can create 3 DIY favorite coffee recipes for each profile [DIY 1, DIY 2, DIY 3] .

1. On the home page, select the image corresponding to the [+ DIY 1] beverage.
- The appliance will switch to the Favorite settings page.
2. Set the fill quantity. See the chapter “Setting the fill quantity”.
3. Set the coffee strength. See the chapter “Setting the coffee strength”.
4. Set the amount of milk foam. See the chapter “Setting the amount of milk foam”.
- When setting a coffee beverage without milk, select the amount of milk foam: [NO].
5. To set double cups, press [X1 Single Cup] and it will change to [X2 Double Cup].
6. Press [Edit].
- The display will show the coffee name editing page.
7. Enter the coffee name on the keyboard and press [OK].

- The name of the DIY coffee will be saved.

8. Press [Save]. The DIY 1 coffee will be saved.

30) Preparing a DIY coffee

1. Place a glass or cup under the dispensing outlet **A2**.
2. On the home page, select the image corresponding to saved the [DIY 1] beverage.
3. To start preparation, press the symbol/button **B1** [Start/Cancel].

- The favorite coffee beverage is prepared and dispensed.

31) Deleting a DIY coffee

1. On the home page, press and hold the image of the saved favorite coffee for approximately 3 seconds.

- The display will show [Delete].

2. Press [Delete].

- The settings for the coffee beverage will be deleted.

32) User profile settings

You can set the user profile according to your requirements.

1. On the home page, press [User 1 User profile].

- The appliance will switch to the profile settings page.

2. Select the required user.

- To change the user name, press [Edit] to enter a new name.

3. Press [OK].

- The new selection will be saved.

4. Press [Back] to return to the home page.

Users can be created and edited to set and save multiple different user profiles. Each user has an icon of a different colour and a customizable name for differentiation. DIY drink settings are automatically saved in each user profile. You can select the corresponding user before selecting the drink menu. You can customize the coffee machine for up to 4 user profiles. After entering the 4th user profile, no further one can be added.
You can adjust various settings according to your requirements.

1. The display is on the home page.
2. Press [Settings].

- The appliance will switch to the settings page.

After preparing a milk-based drink, the cleaning reminder will be displayed. You can switch off the reminder by selecting this option at the bottom of the dialog box. To switch it on again, go to the settings page.

B) ADJUSTMENT OF SETTINGS

1) Water hardness setting Determine the water hardness according to the color of the test strip (see chapter “Checking water hardness”).

3. Press [Water hardness].

- The appliance will switch to the water hardness settings page.

4. Select the correct level.

- The table shows the assignment of different levels to different degrees of water hardness:

5. Press [OK].

- The setting is saved.
- The display returns to the settings page.

Level	°dH
Soft	< 3
Slightly hard	≥ 4
Medium hard	≥ 7
Hard	≥ 14
Very hard	≥ 21

2) Brewing temperature setting

1. Press [Brewing temperature].

- The appliance will switch to the brewing temperature settings page.

2. Select the required brewing temperature.
3. Press [OK].

- The setting will be saved.
- The display returns to the settings page.

3) Display brightness setting

1. Press [Display brightness].

- The appliance will switch to the display brightness settings page.

2. Select the required display brightness.
3. Press [OK].

- The setting will be saved.
- The display returns to the settings page.

4) Automatic Ready mode setting

1. Press [Automatic standby].

- The appliance will go to the automatic switch-off time setting page.

2. Select the required Ready mode.
3. Press [OK].

- The setting will be saved.
- The display returns to the settings page.
  Energy consumption will increase if the switch-off time is set to more than 30 minutes.

5) Lighting setting

You can set the outlet lighting.

1. Press [Lighting] to switch the lighting on or off.

Symbol	Illumination light
	on
	off

6) Button sound setting

1. Press [Sound] to switch the button sound on or off.

Symbol	Button sound
	on
	off

7) Milk system cleaning reminder setting

The cleaning reminder will be displayed each time after preparing a milk-based drink. You can switch the reminder on or off according to your requirements.

1. Press [Milk system cleaning reminder] to switch the reminder on or off.

Symbol	Reminder
	on
	off

After preparing a milk-based drink, the cleaning reminder will be displayed. You can switch off the reminder by selecting this option at the bottom of the dialog box. To switch it on again, go to the settings page.

8) Water filter

You can activate or deactivate the water filter according to your requirements.

9) Water filter activation

1. Press [Water filter].
- The appliance will switch to the water filter settings page.
2. Press [ ].
- [Water filter activation] and [Water filter use] will be displayed.
3. Press [Water filter activation].
4. Follow the guide and insert a new water filter. See chapter “Preparation and insertion of the water filter”.
5. Place a cup or glass under outlet **A2**.
6. Press [Start].
- Hot water will flow out of the outlet.
- The water filter is activated.
7. Press [OK].
- The display returns to the settings page.
- Water filter activation can be cancelled.

10) Water filter replacement

Once the water filter is activated, the appliance monitors its use. Replace the water filter with a new one when it reaches 100% use.

1. Pull out the water tank and remove the old water filter.
2. Insert and activate a new water filter. See chapter “Water filter activation”.

11) Deactivation / switching off the filter reminder

The appliance displays the water filter reminder . The appliance must be on the settings page.

1. Pull out the water tank and remove the old water filter. Reinsert the water tank.
2. Press [Water filter].
- The appliance will switch to the water filter settings page.
3. Press [ ].
- The water filter reminder will switch off.

12) Drink counter

You can check the number of dispensed drinks.

1. Press [Drink counter].
2. The appliance will display statistical data for all drinks.

13) Factory reset

You can reset the factory drink parameters. Restoring factory settings will delete all settings you have made and restore them to their original factory values.
Pull out the water tank and remove the old water filter. Reinsert the water tank.

1. Press [Factory reset].
2. Press [Reset].

- The drink parameters have been reset.

IV. MAINTENANCE

Unplug the appliance from power supply by taking the fork of the power cord out of the socket (except for operations which require the coffee machine to remain switched on)! Clean the appliance only when it is cooled down! Clean the surface of the coffee maker with a soft damp cloth **N** and a little detergent (Fig. 15). **Do not use abrasive or aggressive cleaning agents (e.g. sharp objects, scrapers, thinners, or other solvents – including pure citric acid, vinegar, or vinegar-based agents).** Always check the product label to ensure it is suitable for cleaning or descaling coffee machines. Parts **G, H, I** may be cleaned in a dishwasher with a maximum program temperature of 60 °C.

IMPORTANT

To prevent formation of mould on coffee residues, regularly check and clean all the components, including the brewing unit and the surrounding areas!

Cleaning the drip tray and grid (G, I1), (Fig. 14, 16)

Empty the drip tray daily or as needed, especially if you use the appliance frequently.

1. Remove the drip tray from the appliance.
2. Remove the drip tray grid as well, and empty the tray.
3. Rinse both parts with warm water, if necessary using a mild detergent.
4. Dry thoroughly and reinsert into the appliance.

Note

- The drip tray is equipped with a full indicator. When there is too much water in the drip tray, the indicator pops up to signal that the tray needs to be emptied.
- If the appliance is equipped with a float indicating a full drip tray, check that it moves freely and is not soiled.

Cleaning the brewing unit (F), (Fig. 17–21)

In addition to automatic rinsing, the brewing unit must be removed and cleaned once a week.

1. Disconnect the appliance from the mains.

2. Remove the water tank.
3. Press the release button **A13** to open the service door **A14**.
4. Press the red locking mechanism (i.e. move button **F1** to the right) to unlock the brewing unit.
5. Remove the brewing unit **F**.
6. Rinse the brewing unit under running water.
7. Clean the inside of the brewing chamber with a damp cloth.
8. Allow the brewing unit and the inside of the appliance to dry completely.
9. Insert the brewing unit back into the chamber (an audible click will be heard).
10. Close the service door until it locks into place.
11. Slide the water tank back in.

Cleaning the milk container (D), (Fig. 22)

1. Disconnect the milk hose **D3** from the connection opening **A4**.
2. Remove the milk hose from the milk container.
3. Unscrew the lid **D1** from the container.
4. Rinse all parts under running water.
5. Dry all components thoroughly and reassemble them.

Cleaning the beverage dispensing outlet (A2), (Fig. 23 - 26)

1. Disconnect the milk hose **D3** from the connection opening **A4**.
2. Remove cover **A5**.
3. Open the metal holder and remove the frother **A3**.
4. Disassemble the frother **A3** into individual parts.
5. Rinse all parts under running water.
6. Dry all parts thoroughly.
7. Reassemble the frother **A3**.
8. Insert the frother **A3** back into the holder of the beverage outlet.
9. Close the metal holder.
10. Refit cover **A5**.

Cleaning the ground coffee chute/container (A12) (Fig. 27 - 29)

The ground coffee chute/container must be cleaned every 3–5 days to prevent the build-up of coffee residues and moisture.

1. Remove the ground coffee chute/container **A12** from the appliance.
2. Rinse the ground coffee chute/container under running water.
3. Remove the water tank **C** and remove the brewing unit **F**.
4. Use the cleaning brush **J** to loosen any ground coffee residues inside the chamber.
5. Clean the inside of the brewing chamber with a damp cloth.
6. Insert the brewing unit back into the brewing chamber (an audible click will be heard).
7. Close the service door **A14**.
8. Insert the water tank back into the appliance.
9. Dry the ground coffee chute/container thoroughly.
10. Insert the ground coffee chute/container back into its place.

Service programs

The appliance is equipped with several service programs that ensure proper operation and long service life.

Warning

- Perform the descaling program immediately when the appliance prompts you to do so.
- If descaling is not carried out in time, the appliance will lock and cannot be used (the display will show a descaling reminder) until the descaling process has been fully completed.

Program	Use
Cleaning the milk system	Cleaning the milk system
Brewing unit cleaning	Cleaning the appliance with a cleaning tablet
Descaling	Descaling the appliance with a descaling agent

1. Press [Cleaning / descaling].
- The appliance switches to the cleaning page.

Using the milk system cleaning program (Fig. 30)

The appliance displays a cleaning reminder ; the milk system cleaning program must be started.

1. Press [Milk system].
2. Press [Start].
3. Disconnect the milk tube **D3** and clean it thoroughly under running water.
4. Insert one end of the milk tube into opening **A4** and place the other end into the opening in the drip grid **I1**.
5. Check that there is water in the water tank **C**.
6. Press [Start].
- Hot water will flow out of the outlet.
7. Press [OK].
- When the milk system cleaning program is completed, the appliance returns to the cleaning page. Once you start the milk system cleaning program, the display will guide you through the cycle.

Using the brewing unit cleaning program (Fig. 31)

The program lasts up to 20 minutes. The appliance displays a cleaning reminder.

1. Press [Brewing unit cleaning].
2. Disconnect the milk tube **D3** and clean it thoroughly under running water.
3. Press [Start].
4. Remove and empty the drip tray **G** and the coffee grounds container **H**.
5. Reinsert the drip tray and the coffee grounds container.
6. Remove the water tank **C** and fill it with lukewarm water up to the MAX mark. Reinsert the water tank.
7. Press [Next].

8. Place a container with a capacity of at least 1.5 litres under the beverage outlet to collect water or cleaning solution during the program.
9. Press [Next].
10. Insert a suitable cleaning tablet into the ground coffee funnel.
11. Press [Start].
12. Remove and empty the drip tray and the coffee grounds container.
    Fill the water tank C with cold, fresh, still drinking water and reinsert it.
13. Press [OK].
14. Remove the container with the discharged water and empty it.

The appliance returns to the cleaning page. Once you start the coffee cleaning program, the display will guide you through the cycle.

Using the descaling program (Fig. 32, 33)

The program takes approximately 40 minutes. The appliance displays a cleaning reminder.

1. Press [Descaling].
2. Press [Start].
3. Disconnect the milk tube **D3** and clean it thoroughly under running water.
4. Remove the water tank **C** and empty it. Remove the water filter **M**, if used.
5. Fill it with lukewarm water up to the 1 L mark and add a suitable descaling agent according to the instructions on the packaging.
6. Reinsert the water tank.
7. Press [Next].
8. Place a container with a capacity of at least 1.5 litres under the beverage outlet to collect water or cleaning solution during the program.
9. Press [Next].
10. Insert one end of the milk tube into opening **A4** and place the other end into the container.
11. Press [Start].
12. Remove the water tank and rinse it thoroughly.
13. Remove and empty the drip tray.
14. Reinsert the drip tray and the coffee grounds container into the appliance.
15. Empty and thoroughly rinse the water tank.
16. Fill the water tank with cold, fresh, still drinking water up to the MAX mark and reinsert. into the appliance.
17. Insert the water filter into the water tank, if used.
18. Press [OK].

- The appliance returns to the cleaning page.
- During the descaling process, do not remove the container placed under the beverage outlet. Once you start the descaling program, the display will guide you through the cycle.

More extensive maintenance or maintenance requiring intervention in the inner parts of the appliance must be carried out by professional service!

Failure to comply with the instructions of the manufacturer will lead to expiration of the right to repair!

The information regarding warranty and product repairs you can find on the website www.eta.cz/servis-eu.

V. TROUBLESHOOTING

PROBLEM	CAUSE	SOLUTION
The coffee is not sufficiently hot.	The cup was not preheated.	Flush the coffee machine with hot water in three flush cycles.
	The brewing unit is too cold.	
The coffee is flowing very slowly, or just trickling.	The coffee is too finely ground.	Set a coarser grinding level.
The first cup is of poor quality.	The grinder did not supply enough ground coffee to the brewing unit during the first grinding.	Pour the first cup away. The following cups will be of a better quality.
The coffee has no foam (crema).	The coffee beans are not fresh or the coffee beans are of a low quality.	Change your coffee brand or use fresh coffee.
	The grind size set produces a too coarse grind.	Set a finer grind size
Touch buttons are not sensitive.	Button pressed incorrectly.	Always press the buttons from the front side of the panel, using the whole finger pad.
	Fingers might be greasy or dirty.	Wash your fingers.
Milk frothing unit does not produce quality milk foam or liquid milk is flowing from the outlet.	The milk has not been cooled down sufficiently or an unsuitable type of milk has been used	Use fresh whole milk or milk types with “Barista” designation. Also, the milk should be cooled to 5–10 °C.
	Dirt in the milk frothing adapter.	Check the milk frothing unit and clean it thoroughly (see section **IV. MAINTENANCE**).

PROBLEM	CAUSE	SOLUTION
The display shows: “UART error” “Temperature sensor open circuit” “Temperature sensor short circuit” “Brewing unit error” “Flowmeter error” “Grinder error” “SN code error” “Zero-crossing error”.	Appliance error.	Unplug the appliance from the mains socket and wait at least 5 seconds before switching the appliance on again. If the appliance does not switch to the homepage, contact customer service.
The display shows “The water tank is almost empty, fill the water tank with fresh water”, even though the water level is above the minimum level.	Float is stuck in the water tank.	Remove the water tank and clean it thoroughly.
	Air trapped in the water filter.	Submerge the water filter in water until no air bubbles escape, then insert it again. See “Water Filter Replacement”.
The appliance does not respond	Appliance malfunction.	1. Unplug the appliance and wait 1 minute. 2. Plug it back in. 3. Press the [On/Off] button.
The coffee grounds container is empty, but the reminder to empty the coffee grounds container is displayed.	If the appliance is turned off, emptying the coffee grounds container is not detected.	Always empty the container when the appliance is turned on. 1. Remove the empty container and wait 5 seconds. 2. Reinsert the container.
The coffee grounds container is full, but the reminder to empty the coffee grounds container was not displayed.	Drip tray was removed for more than 5 seconds without emptying the coffee grounds container.	1. Always empty the grounds container when removing the drip tray, even if it contains only a few pucks. 2. The grounds counter resets to 0 and begins counting correctly again.
No beverage flows from one or both outlets, or only drips	Beverage outlet or its holder is clogged.	Clean the outlet manually. See “Cleaning the Beverage Outlet”.
	Grind setting is too fine.	Set a coarser grind. See “Grind Setting Adjustment”.
	Brewing unit or surrounding area is dirty.	Clean the brewing unit. See „Cleaning the brewing unit“.
	Air in water filter.	Submerge the filter until air stops escaping, then reinstall. See “Water Filter Replacement”. A water filter is included in the package.
	Limescale deposits have formed in the appliance.	Run the descaling program. See "Using the descaling program."

PROBLEM	CAUSE	SOLUTION
Beverage does not flow from one or both outlets	Outlet is clogged.	Clean the outlet manually. See “Cleaning the Beverage Outlet”.
Liquid leaks from the lower part of the outlet and splashes	The lower part of the beverage dispenser is not assembled correctly.	Reassemble the beverage dispenser correctly. See “Cleaning the Beverage Outlet”.
Coffee quality varies greatly, preset volume is not achieved	Limescale build-up in the appliance.	Run the descaling program. See “Using the descaling program”.
Milk foam quality fluctuates, preset amount is not achieved or milk is not drawn	Limescale build-up in the appliance.	Run the descaling program. See “Using the descaling program”.
	Beverage dispenser or its holder is dirty.	Clean it manually. See “Cleaning the Beverage Dispenser”.
	The type of milk used is not suitable for making milk foam.	Do not use boiled milk. Use cold milk with at least 1.5% fat.
	The beverage outlet or milk tube is not assembled correctly.	Check that the beverage outlet and milk tube are correctly installed. See “Cleaning the beverage outlet”.
	Milk tube is clogged.	Clean the milk tube.
The coffee has little foam (crema) or is too weak.	Coffee unsuitable for fully automatic espresso machines.	Use espresso-grade coffee, preferably with a higher Robusta content.
	Coffee is not fresh.	Use freshly roasted coffee stored in an airtight container.
	The grinding setting is too coarse.	Adjust grinder to a finer setting See “Grinding degree settings”.
	The coffee strength is set too low.	Increase the coffee strength. See “Setting the coffee strength”.
	The ground coffee funnel is blocked.	Clean the ground coffee funnel. See the chapter “Cleaning the ground coffee funnel”.
Coffee is not hot enough.	Coffee temperature is set too low.	Increase the coffee preparation temperature. See “Setting the coffee temperature”.
	The cup is cold.	Preheat cup by rinsing with hot water.
	The added milk lowers the temperature of the drink.	Preheat cup by rinsing with hot water.
	A cold-brew type drink is being prepared.	Prepare a second cup of hot beverage.

PROBLEM	CAUSE	SOLUTION
Ground coffee blocks the coffee powder chute.	Coffee powder chute is damp.	Remove the coffee powder chute, clean it thoroughly, and dry it.
	The ground coffee is too compacted.	Do not press the ground coffee into the measuring spoon too tightly.
The coffee grounds are not compact and are too wet.	The grind is too coarse or an insufficient amount of ground coffee is used.	Adjust the grind setting. See “Adjusting the grind setting”. Use a full measuring spoon of ground coffee.
The water filter does not stay in the correct position in the water tank.	Incorrect spare part or damaged sealing ring.	Use only original spare parts. See chapter “Accessories”. Make sure that the sealing ring is correctly fitted.
	Rubber ring on the filter is out of place.	Put the rubber ring back on the water filter.
Service door cannot be closed	The brewing unit is not inserted correctly.	Insert the brewing unit correctly. See “Cleaning the brewing unit”.
	There is too much coffee or residue in the brewing chamber.	Clean the brewing unit. See “Cleaning the brewing unit”.
The grind setting cannot be adjusted.	Too many coffee beans in the grinder.	Prepare one drink, which will release some of the beans. Change the grind setting only in small increments.
Water leaks from the appliance	The drip tray is full.	Empty the drip tray daily.
	The water container is not inserted correctly.	Make sure that the water container is inserted correctly.
	Appliance is not placed on a level surface.	Place the device on a flat, waterproof, and stable surface. See “Installing the device”.
Appliance returns to main menu suddenly	The device is overheated.	Turn off the device and let it cool down for at least 30 minutes.
The beverage symbols suddenly light up and gradually fade out during beverage preparation.	Drip tray or water tank removed during beverage preparation.	Do not remove the drip tray or water container during beverage preparation. 1. Put the drip tray and water container back into the appliance. 2. Wait until the device returns to the main menu.
A very common display indicating that limescale needs to be removed.	Water hardness setting is too high.	Adjust the water hardness setting. See “Checking the water hardness”.

PROBLEM	CAUSE	SOLUTION
Appliance makes unusually loud noises	There is air in the system.	Immerse the water filter in water until no air bubbles escape from it, then replace the water filter. See “Replacing the water filter”.
	The water container is not inserted correctly.	Make sure the container is properly inserted.
	There is not enough milk in the milk container.	Pour more milk into the milk container.
The coffee bean container is empty, but the reminder to refill the coffee bean container was not displayed.	The detection window in the bean hopper is contaminated with grease from coffee oils.	Clean the grain container detection window using the cleaning brush provided.
The coffee bean container still contains beans, but the reminder to refill the coffee bean container is displayed.	Coffee beans do not fall into the grinder.	Pour the coffee beans into the grinder using the cleaning brush.
The machine dispensed coffee liquid during automatic rinsing.	Ground coffee was added before turning on the machine.	Only pour ground coffee into the machine when it is switched on.
	Ground coffee has fallen into the brewing unit.	Clean the cooking unit. See the section entitled “Cleaning the cooking unit”.

VI. ENVIRONMENT

Printed signs of materials used for manufacture, packing, components and accessories, as well as their recycling, are on all the pieces if their dimensions enable it. The symbols on the product or in the accompanying documentation mean that the used electric or electronic products must not be disposed together with municipal wastes. Please, hand them over to the collection points designed for their correct disposal, where they will be accepted free of charge. By correct disposal of this product you can help to preserve valuable natural resources and help to prevent possible negative impacts to the environment and to human health, which could be the results of incorrect waste disposal. For further details ask the municipal authorities or the nearest collecting point. Penalties can be charged for incorrect disposal of such wastes, according to national regulations. If the appliance is to be put out of operation definitely, we recommend cutting off the feeder cable, to disable its use.

VII. TECHNICAL DATA

Voltage (V)	shown on the type label of the appliance
Absorbed power (W)	shown on the type label of the appliance
Max. water / milk tank capacity (l)	1.8 / 0.55

Weight (kg) approximately	9.75
Protection class of the appliance	I.
Size, (cm):	22 x 46,7 x 37,4

Input in off mode is < 0.50 W.
Maximum time before switching to energy-saving mode: 3 hoursNoise level: Acoustic noise level of < 63 / < 78 dB(A) re 1pW, (during brewing/grinding).

The manufacturer reserves the right to change the technical specifications and accessories for the respective models.

Warnings and symbols used on the appliance, packaging or in the instructions manual

	HOUSEHOLD USE ONLY, DO NOT IMMERSE IN WATER OR OTHER LIQUIDS. PULL, OPEN.
	TO AVOID DANGER OF SUFFOCATION, KEEP THIS PLASTIC BAG AWAY FROM BABIES AND CHILDREN. DO NOT USE THIS BAG IN CRIBS, BEDS, CARRIAGES OR PLAYPENS. THIS BAG IS NOT A TOY.
	It is not allowed to dispose it together with communal waste.
	NOTICE
	Please read the instructions manual
	Grinder Adjustment
	WARNING: HOT SURFACE. Risk of burns caused by contact with metal parts. Use caution when handling the appliance!

HU – Espresso

eta 3173

Ristello Maestro

HASZNÁLATI ÚTMUTATÓ

Köszönjük, hogy termékünket választotta. A készülék használata előtt nagyon figyelmesen olvassa el ezt a használati útmutatót, és lehetőség szerint a pénztári bizonylattal, csomagolással és a csomagolás belső részeivel együtt gondosan őrizze meg.

I. BIZTONSÁGI RENDELKEZÉSEK ⚠

ÁLTALÁNOS MEGÁLLAPÍTÁSOK:

- Első üzembe helyezés előtt figyelmesen olvassa el a kezelési útmutatót, tekintse meg az ábrákat és az útmutatót a későbbi felhasználás céljaira gondosan őrizze meg. Az útmutató utasításait tekintse a készülék tartozékaként és juttassa el azt a készülék bármilyen további felhasználójának.
- Ellenőrizze, hogy a típustáblán levő feszültségérték megegyezik–e az Ön elektromos dugaszolóaljzatában levő feszültséggel. A csatlakozóvezeték villásdugóját csak a szabvány szerint helyesen bekötött és földelt dugaszolóaljzatba szabad becsatlakoztatni!
- A készüléket gyerekek nem használhatják! Tartsa a készüléket és a tápkábelét gyerekektől távol!
- A készüléket nem használhatják felügyelet nélkül olyan személyek,
- akik alacsonyabb fizikai és szellemi képességekkel rendelkeznek, vagy akiknek nincs tapasztalatuk és nem ismerik a használati utasításokat, kizárólag abban az esetben használhatják, ha a készülékek használatáról írt utasításokat és a lehetséges veszélyeket megértik!
- A gyermekek nem játszhatnak a készülékkel!
- Tartozékok cseréje előtt, vagy a kéznél lévő, használatnál mozgó részek cseréje előtt, összeszerelés és szétszerelés előtt, a víztartály töltése előtt, a zacctartó kiürítése előtt, tisztítás és karbantartás előtt, áthelyezés előtt, vagy ha felügyelet nélkül hagyja a készüléket, mindig húzza ki a tápkábelt az elektromos hálózatból!
- Az elérhető részek eltávolítása, karbantartás, vagy bármilyen más manipuláció előtt hagyja a készüléket és annak összes részét kihűlni!
- **FIGYELMEZTETÉS** – A termék egyes részei nagyon forróvá válhatnak és égési sérülést okozhatnak. A készülék működés közben forró vizet, tejet és nyomás alatti forró gőzt állít elő. A fűtőelem felülete használat után maradékhőt tartalmaz. Különös figyelmet kell fordítani gyermekek és fogyatékkal élő személyek jelenlétére.
- A készüléket, a talpát, a kábelét és a csatlakozót soha ne merítse vízbe (még részlegesen sem). Ügyeljen arra is, hogy ezek ne legyenek leöntve.
- A kávéfőzőt nem szabad szekrénybe helyezni használat közben.

- **FIGYELEM, FORRÓ GŐZ** – A tejtartály használata közben fokozott óvatossággal járjon el, és ne érintse meg a fém tejfúvókát, amíg az le nem hűl.
- A gőzölő egység kávé készítése közben forró. Ne távolítsa el a gőzölő egységet működés közben, vagy azonnal utána!
- Higiéniai okokból a tejtartályt minden használat után öblítse ki. Miután lehűlt, vegye le és szerelje szét a tejtartályt, és végezzen teljes karbantartást az összes alkatrészen.
- Ne helyezze át a készüléket, ha a víztartályban maradt víz! Ellenkező esetben a víz belső részekbe való befolyását okozhatja!
- Az elektromos hálózathoz csatlakozott készüléket ne hagyja felügyelet nélkül és figyeljen a készülékre kávé készítése közben!
- Csak akkor használja a készüléket, ha annak az összes része (csepegtető tál **I** kivételével) megfelelően rögzítve van (gőzölő egység **F**, zacctartó **H**, stb.)!
- A készüléket és annak tartozékait rendszeresen tisztítsa! Olvassa el a **IV. KARBANTARTÁS** fejezetet! A maradék vízre való tálat **G**, a csepegtető tálat **I** és a zacctartót **H** rendszeresen ürítse ki!
- A készüléket csak külső borítását fogva helyezze át!
- A készülék körül legalább 15 cm rést hagyjon a megfelelő levegő cirkuláció érdekében!
- A csepegtető tál **I** és a gőzölő egység fedele **A14** beépített mágneseket tartalmaz. Ha bármelyik kiesik, tartsa az gyerekektől, vagy fogyatékkal élő emberektől távol! Ha bárki véletlenül lenyeli a mágnest, azonnal forduljon orvoshoz!
- A mágneses kártyákat, a flash memóriákat és más berendezéseket, amelyeket a mágneses mező zavarhat tartsa távol a készüléktől (leginkább a **I** és az **A14** részektől)!
- Ne tegye ki a készüléket 4 °C-nál alacsonyabb hőmérsékletnek! A készülékben lévő víz megfagyása a készülék károsodását okozhatja!
- Ha a készüléket 0 °C alatti hőmérsékleten szállították vagy tárolták, üzembe helyezés előtt legalább 3 órán át hagyja szobahőmérsékleten állni.
- A készülékre (mindenek előtt annak felső részeire) semmilyen tárgyat, vagy bögrét ne helyezzen!
- **FIGYELEM**: Ne használja a készüléket olyan programmal, időkapcsolóval vagy bármely olyan alkatrésszel összekapcsoltan, amelyek a készüléket automatikusan bekapcsolhatják, mivel a készülék letakart, vagy helytelen elhelyezésekor tűzveszély keletkezhet.
- **A tápkábel villásdugóját soha ne dugja csatlakozóaljzatba, illetve soha ne húzza onnan ki nedves kézzel, vagy a kábelnél fogva!**
- A készülék használata során mindig ügyeljen arra, hogy senki ne sérüljön meg (pl. **forró vízzel, vagy vízgőzzel**).
- A készülék biztonságtechnikája és helyes működése céljából csak eredeti és a gyártócég által jóváhagyott tartalékalkatrészeket használjon.
- A készüléket csak arra a célra használja, amire szánva van, és ahogy a használati útmutatóban le van írva. A készüléket soha se használja más célra.
- A gyártó nem felel a készülék és tartozékai helytelen használatából eredő károkért (pl. **égési sérülés, leforrázás, tűz**), és a fenti biztonságtechnikai figyelmeztetések figyelmen kívül hagyásából eredő készülékre vonatkozó felelősségéért.

A KÉSZÜLÉK HASZNÁLATA:

- A termék otthoni és hasonló (üzletekben, irodákban és más hasonló munkahelyeken, szállodákban, motelekben és más hasonló helyiségekben, „bed and breakfast“ típusú szállodákban, mezőgazdaságban) használatra szánt! Nem kereskedelmi használatra!
- Ha nem használja a készüléket hosszabb ideig, ürítse ki a víztartályt!

He nem gyakran használja a készüléket, rendszeresen cserélje benne a vizet annak érdekében, hogy az mindig friss legyen (legjobb esetben minden nap)!

- Mindig csak hideg (langyos) tiszta ivóvizet használjon! Soha ne használjon forró vizet vagy más folyadékot – ezek a készülék károsodását okozhatják.
- A tejtartályba soha ne töltsön meleg vagy forró tejet. Ideális esetben közvetlenül a hűtőszekrényből kivett, lehűtött tejet használjon.
- A kávédarálót csak szemes kávé darálására használja, soha ne daráljon más hozzávalókat, karamellizált, vagy cukorral bevont kávé szemeket és nyers kávé szemeket (zöld, vagy nem pörkölt)!
- A forró víz funkciót ne használja a víztartály kiürítése után!
- A durvaság beállítását csak akkor végezze el, ha aktív a daráló!
- Végezzen rendszeresen vízkőoldást, de legkésőbb akkor, amikor a vízkőoldás fényjelzője felvillan! Az oldatot, amely vízkőoldás közben folyik ki, soha ne igya meg!
- A kávétartályt annak feltöltése és a durvaság beállítása után rendesen csukja be! Figyeljen arra, hogy idegen tárgyak, vagy haj ne kerüljön bele a tartályba!
- A készüléket tilos a szabadban használni!
- A készüléket kizárólag az előírt módon, felborulással nem fenyegető helyen, hőforrásoktól (pl. **kályha, tűzhely, főzőlap, forrólevegős sütő, grill**), gyúlékony anyagoktól (pl. **függönyök** stb.) és nedves felületektől (pl. **mosogatótál, mosdótál** stb.) megfelelő távolságban használja.
- Ne tegye a készüléket olyan tárgyak közelébe, vagy alá, amelyek gőz hatására megsérülhetnek, például a falak, konyhai szekrények, képek, függönyök közelébe!
- Ne használja a készüléket robbanás veszélyes helyeken!

A CSATLAKOZÓ KÁBEL:

- Ha a készülék csatlakozóvezetéke megsérül, akkor azt a gyártó cég, annak szervíz szakembere, vagy hasonló minősítéssel rendelkező más személy cserélje ki, hogy ezzel elkerüljük a veszélyes helyzet kialakulását.
- Ne kapcsolja be a készüléket, ha annak csatlakozóvezetéke, vagy villásdugója sérült, ha nem működik rendesen, ha az leesett és megsérült, vagy ha vízbe esett. Ilyen esetekben adja át a készüléket szakszervizi vizsgálatokra, annak biztonsága és helyes működése, ellenőrzése céljából.
- Soha ne helyezze a vezetéket forró felületre, ne hagyja az asztal, vagy a munkalap szélén át lelógni. A csatlakozóvezetékbe történő beakadáskor, vagy a csatlakozó vezeték pl. gyermekek által történő meghúzásakor a készülék felborulhat, vagy leeshet és azt követően komoly sérülés történhet!
- A csatlakozóvezetéket nem szabad éles, vagy forró tárgyakkal, nyílt lánggal megrongálni, nem szabad azt vízbe meríteni sem éles peremeken át hajlítani.
- Ellenőrizze rendszeresen a készülék csatlakozóvezetékének állapotát.
- Az esetleges vezetékhosszabbító használatakor fontos, hogy az ép legyen és megfeleljen az érvényes szabványoknak.

II. A KÉSZÜLÉK LEÍRÁSA (1. ÁBRA)

A – Kávéfőző teste
A1 – főkapcsoló ⏻ BE / KI
A2 – magasságában állítható kifolyó
A3 – kivehető tejhabosító / italkifolyó
A4 – csatlakozónyílás a cső számára
A5 – fedél
A6 – őrleményfinomság-szabályozó
A7 – szemes kávé tartály (450 g)
A8 – a tartály fedele
A9 – tartálytömítés
A10 – kávédaráló
A11 – fedél az őrölt kávéhoz
A12 – betöltőnyílás az őrölt kávéhoz
A13 – a fedél rögzítőgombja
A14 – a főzőegység fedele

B – Kezelőpanel
B1 – Indítás / Mégse gomb
B2 – Italmenü gomb
B3 – Tisztítás / Vízkőtelenítés gomb

C – Víztartály (1800 ml)
C1 – a tartály fedele

D – Tejtartály (550 ml)
D1 – fedél
D2 – csatlakozónyílás
D3 – szívócső tömlővel

E – Hálózati kábel

F – Főzőegység
F1 – a főzőegység rögzítőgombja

G – Csepegtetőtálca
G1 – „tálca tele” jelző

H – Kávézacc-tartály

I – Csepptálca fedele
I1 – csepegtetőrács

J – Tisztítókefe

K – Mérőkanál (őrölt kávéhoz)

L – Vízkeménység-tesztelő

M – Szűrő

N – Tisztítókendő

III. HASZNÁLATI UTASÍTÁSOK

A kezelőpanel érintéses vezérlésű Ez okból kifolyólag nem szükséges az ábrázolt nyomógombokra (lásd szimbólumok) nyomást gyakorolni. Ha a kijelzőn szokatlan karakterek jelennek meg, válassza le a készüléket a tápegységről. Ha úgy tűnik, hogy a készülék le van választva a hálózatról, csatlakoztassa vissza.

Szimbólum	Jelentés	Szimbólum	Jelentés
	Italmenü		Kávéerősség beállítása
	Tisztítás / Vízkőtelenítés		Csésze térfogatának beállítása
	Indítás / Mégse		Tejhab mennyiségének beállítása
Klasszikus	Klasszikus italok menüje		Víz mennyiségének beállítása
Cold Brew	Cold Brew italok menüje	X1 Egy adag	Egy csésze kiadása
Felhasználó1	Felhasználói profil	X2 Dupla adag	Két csésze kiadása
	Beállítások		Tisztítási emlékeztető

	Kedvenc ital beállítása		Vízkőtelenítési emlékeztető
Tejrendszer	Tejrendszer tisztítása		Kedvenc ital törlése
Főzőegység	Főzőegység tisztítása		Vízszűrő cseréje
Vízkőtelenítés	Kávéfőző vízkőtelenítése		Név módosítása (korlátozott karakterszám!)

Első használat előtt távolítsa el a készülékről és a tartozékairól az összes csomagoló és védő anyagot, a védő fóliákat is beleértve! Mossa ki a **C** és **D** tartályokat meleg vízzel és megfelelő mosószerrel, öblítse le tiszta vízzel, majd hagyja megszáradni.

A) TELEPÍTÉS ÉS BEÁLLÍTÁS

1) Elhelyezés

A kávéfőzőt helyezze egyenes és stabil felületre! A faltól való távolság 15 cm kell hogy legyen! Győződjön meg arról, hogy a szellőzőnyílások nincsenek letakarva vagy elzárva. A hálózati kábelt (**E**) csatlakoztassa a az elektromos aljzathoz.

2) Vízzel való feltöltés (2., 3. ábra)

Vegye ki a C víztartályt, és távolítsa el a C1 fedelet. Töltse meg a tartályt tiszta ivóvízzel, lehetőleg szobahőmérsékletűvel. Ezután zárja le a tartályt a fedéllel, és helyezze vissza megfelelően. Várjon kb. 10 másodpercet, amíg a levegőbuborékok eltávoznak (a vízszintnek a MIN és MAX jelölések között kell lennie). Ne töltse fel a tartályt, ha az a készülékben van elhelyezve!

Figyelmeztetés

- Ha először használja a víztartályt, először öblítse ki.
- A tartály behelyezésekor győződjön meg arról, hogy megfelelően illeszkedik a kávéfőző bemeneti csonkjára. Ha nem tolja be teljesen (pl. csak félig), a víz beszívása hibás lehet, és a kávéfőző nem fog megfelelően működni.
- A jó minőségű friss kávé lefőzéséhez friss víz használata szükséges.
- Ne hagyjon vizet a víztartályban egy napnál tovább. Ellenkező esetben a kávéital íze kedvezőtlenül változhat.

3) Tejjel való feltöltés

Töltse meg a **D** tejtartályt tejjel (ne lépje túl a **MAX** jelölést). Ezután csatlakoztassa a **D** tejtartályt a kávéfőzőhöz a **D3** tömlő segítségével (12., 13. ábra).

Megjegyzések

- Ha először használja a tejtartályt, először öblítse ki.
- A legjobb íz és italminőség érdekében kizárólag lehűtött, friss, teljes tejet használjon.
- Használhatók alternatív tejfajták is (szója-, mandulatej stb.) „**Barista**” megjelöléssel.
- Ha nem használta fel az összes tejet, öntse át a tartályból megfelelő edénybe, és tárolja a hűtőszekrényben.

- Ezután a tejtartályt alaposan tisztítsa meg a „**Tisztítás és karbantartás**” fejezet utasításai szerint.

4) Az üzemi alkatrészek eltávolítása

Azoknak az alkatrészeknek az eltávolításakor, amelyeket a kávéfőző használata során gyakran kezelnek (pl. a kávézacc kiürítésekor, a csepptálca kiöntésekor, karbantartáskor stb.), kövesse az ábrákon látható lépéseket. Az alkatrészeket fordított sorrendben helyezze vissza.

5) Szemes kávé feltöltése (4. ábra)

Vegye le az **A8** tartályfedelet, és töltse meg az **A7** tartályt friss szemes kávéval a MAX 450 g. Ezután zárja vissza a tartályt a fedéllel. Ügyeljen arra, hogy a tartály fedele mindig megfelelően legyen a helyén. A helyes elhelyezés védi a kávét a nedvességtől, valamint megakadályozza az aroma elvesztését. A tartályba ideális esetben csak körülbelül egy napra elegendő mennyiséget töltsön.

Figyelmeztetés

- Ne adjon a tartályba semmilyen adalékot, aromát, illetve karamellel, cukorral vagy olajjal kezelt kávészemeket.
- Ne öntsön őrölt kávét az **A7** tartályba.
- Ne öntsön semmilyen folyadékot vagy őrölt kávét a tartályba.

6) Darálási durvaság beállítása (5. ábra)

A durvaság szabályozó **A6** segítségével a durvaságot kívánsága szerint beállíthatja! Forgassa a szabályozót a kívánt fokozatra! Az őrlés durvaságának 7 fokozata van (7 = legfinomabb őrlés, 1 = legdurvább őrlés). Ha szeretné, hogy a kávé gyorsabban folyjon, pl. ha az íze nagyon erős, állítson be durvább fokozatot! Ha szeretné, hogy lassabban folyjon (erősebb aromával és ízzel rendelkezzen), állítson be finomabb fokozatot! Lehetséges, hogy a finom fokozat beállításánál a kávé nagyon lassan fog folyni. A beállítás kb.3 kávé után észlelhető.

Figyelmeztetés

A durvaság beállítását mindig a daráló működése közben végezze el, ne állítsa azt be, ha a daráló nem működik!

7) Vízszűrő

A vízszűrő használata megakadályozza a vízkő képződését, csökkenti a vízben lévő szennyeződések mennyiségét, és javítja az elkészített kávé ízét.

- A vízszűrőt legkésőbb 2 hónap elteltével, vagy szükség esetén korábban cserélje ki.
- Figyelje a kezelőpanelen megjelenő jelzéseket (ha erre a kijelző figyelmezteti).
- Higiéniai okokból a szűrő rendszeres cseréje ajánlott.

Figyelmeztetés

A vízkőlerakódások súlyosan károsíthatják a készüléket.

8) A vízszűrő előkészítése és behelyezése (6., 7. ábra)

A készülék vízszűrő nélkül is használható. A vízszűrő aktiválása előtt azt elő kell készíteni.

1. Rázza fel a vízszűrőt körülbelül 5 másodpercig.
2. Vegye ki a vízszűrőt a csomagolásból, és állítsa be a dátumjelzőt a következő 2 hónapra, hogy tudja, mikor kell kicserélni.
3. Helyezze a szűrőt egy vízzel teli edénybe, és hagyja körülbelül 5 másodpercig elmerülni, hogy teljesen megszívja magát.
4. Rázza a vízszűrőt körülbelül 10 másodpercig, amíg már nem távoznak belőle levegőbuborékok.
5. Ezután helyezze a szűrőt a víztartály nyílásába, és enyhén nyomja be, amíg szilárdan a helyére nem ül.
6. Töltse fel a víztartályt friss, hideg vízzel, majd helyezze vissza a készülékbe.

Figyelmeztetés

A szűrő kizárólag ivóvízhez használható. Ne használja a javasolt élettartam lejárta után, illetve ha a szűrő láthatóan szennyezett vagy sérült.

9) A vízkeménység ellenőrzése

Fontos a víz keménységének helyes beállítása, hogy a készülék pontosan meg tudja határozni, mikor szükséges a vízkőtelenítő program elindítása.

- Használjon hideg, friss, szénsavmentes ivóvizet.
- A helyi vízkeménységről tájékozódhat a vízszolgáltatónál, vagy ellenőrizheti a mellékelt tesztcsíkkal.

10) A vízkeménység mérésének menete (8., 9. ábra)

1. Merítse a tesztcsíkot 2 másodpercre egy pohár vízbe.
2. Vegye ki, és hagyja száradni 10 másodpercig.
3. Hasonlítsa össze a tesztcsík elszíneződését a mellékelt színskálával, határozza meg a vízkeménység fokát, majd állítsa be a megfelelő szintet a kezelőpanelen.

11) Első beállítás

A készülék első bekapcsolásakor a kezelőpanel világítani kezd, és elindul az alapkonfigurációs mód.

1. Nyomja meg az **A1**[⏻] gombot.

- A kijelzőn megjelenik a „Welcome in the coffee world!” szöveg, majd a „Please select a language” szöveg.
- Kövesse a kijelzőn megjelenő utasításokat.

2. Válassza ki a kívánt nyelvi változatot [English].
3. Nyomja meg az [OK] gombot.

- A készülék a vízkeménység beállításának oldalára lép.

4. Nyomja meg a [Tovább] gombot.
5. Nyomja meg a [Tovább] gombot.
6. Válassza ki a megfelelő vízkeménységi szintet.
7. Nyomja meg az [OK] gombot.

- A beállítás mentésre kerül.
- A kijelző megjeleníti a fő kezdőoldalt. A készülék most használatra kész.

Figyelmeztetés
Ha 30 másodpercen belül nem történik felhasználói beavatkozás, a készülék automatikusan elmenti az aktuális beállításokat, és visszatér a főmenübe.

12) Üzemeltetési utasítások

- Műszaki okokból a működés során gőz távozhat a készülékből – ez normális jelenség.
- Használat közben kondenzvíz (vízcseppek) képződhet a szellőzőnyílásoknál vagy a készülék fedelén. Ez nem hiba, és nem ad okot a készülék reklamációjára.
- A bemelegítés, a gép öblítése és a kávéfőző rendszer tisztítása során a gép mozgó alkatrészeinek, a szivattyúnak stb. hangjait hallja. Ezek normális hangok e folyamatok során.
- Ha a készüléket hosszabb ideig nem használták, vagy tisztítási illetve vízkőtelenítési program után, az első elkészített ital aromája nem feltétlenül teljes. Ezt az italt nem javasoljuk elfogyasztani.

13) A készülék bekapcsolása

- A készülék bekapcsolásához nyomja meg az **A1** [⏻] gombot.
- A készülék felmelegszik, és automatikusan végrehajt egy öblítési ciklust.
- Amint az összes ital szimbóluma világít, a készülék üzemkész.

14) A készülék kikapcsolása

- A készülék kikapcsolásához nyomja meg az **A1** [⏻] gombot.
- A készülék automatikus öblítési ciklust hajt végre, majd kikapcsol.
- A készülék az utolsó ital elkészítése után 30 perccel automatikusan elvégzi az öblítést, majd kikapcsol.A kikapcsolási időt az Ön igényei szerint állíthatja be, Beállítások módosítása lásd a 4. bekezdést.

15) Az őrlési fok beállítása (5. ábra)

- Az őrlési fok fél lépésekben állítható 1-től (durva őrlés) 7-ig (finom őrlés).
- Finomabb őrlés beállításához forgassa az **A6** szabályozógombot balra.
- Durvább őrlés beállításához forgassa az **A6** szabályozógombot jobbra.

Figyelmeztetés
Az őrlési finomságot csak működő daráló mellett állítsa, ellenkező esetben a daráló megsérülhet.

16) A vízadag mennyiségének beállítása

1. A kezdőoldalon nyomja meg annak a kávénak megfelelő képet, amelyet el szeretne készíteni.
2. A készülék az ital testreszabási oldalára lép.

17) A töltési mennyiség beállítása

1. Válassza ki a paramétert, amíg a kijelzőn meg nem jelenik a kívánt töltési mennyiség. Be kell állítania a vízmennyiséget is az [Americano] és a [Forró víz] esetében.

18) A kávéerősség beállítása

1. Válassza ki a paramétert, amíg a kijelzőn meg nem jelenik a kívánt kávéerősség.

19) A tejhab mennyiségének beállítása

1. Válassza ki a paramétert, amíg a kijelzőn meg nem jelenik a kívánt tejhabmennyiség.

20) Ital készítése

1. Kapcsolja be a készüléket (lásd „A készülék bekapcsolása” fejezet).

Figyelmeztetés

- Egyes italok két lépésben készülnek (pl. először tej, majd kávé).
- Az optimális elkészítés és a jobb kávéíz érdekében ajánlott először előmelegíteni a csészét forró vízzel. A csésze felmelegítése után öntse ki a vizet.
- Ha az italkészítést idő előtt meg szeretné szakítani, nyomja meg újra szimbólumát / gombját **B1** [Indítás/Mégse].
- A kávékifolyó a különböző méretű csészékhez igazítható. Kis eszpresszócsésze esetén állítsa a kifolyót lefelé. Nagyobb csésze esetén állítsa a kifolyót felfelé.

21) Kávéital készítése szemes kávéból

1. Helyezzen egy poharat vagy csészét az **A2** kifolyó alá..
2. A kezdőoldalon válassza ki az elkészíteni kívánt kávénak megfelelő képet.
3. A készítés indításához nyomja meg a zimbólumát/gombját **B1** [Indítás/Mégse].

- A készítés befejezése után az ital automatikusan elkészül és a csészébe kerül.

22) Kávéital készítése őrölt kávéból (10., 11. ábra)

1. Helyezzen csészét vagy poharat az **A2** kifolyó alá.
2. Nyissa fel az **A11** őrölt kávé fedelét.
3. Szórjon legfeljebb egy mérőkanálnyi őrölt kávét a nyílásba. Ne használjon többet – a túl nagy mennyiség eltömődést okozhat.
4. Zárja le a fedelet.
5. A kezdőoldalon válassza ki az elkészíteni kívánt kávénak megfelelő képet.

- A készülék átlép az ital testreszabási oldalára.

6. Állítsa be az őrölt kávé üzemmódot.
7. A készítés indításához nyomja meg a zimbólumát/gombját **B1** [Indítás/Mégse].

- A készítés befejezése után az ital automatikusan elkészül és a csészébe kerül.

Figyelmeztetés

- A 2 csésze készítési funkció nem érhető el kávéporból készített italok esetén.

23) Tejes italok készítése

A készülék integrált italkiadó rendszerrel rendelkezik, amely lehetővé teszi tejjel és tejhabbal készülő kávékülönlegességek elkészítését. Ennek köszönhetően egyetlen gombnyomással könnyedén készíthet például cappuccinót, latte macchiatót vagy flat white-ot.

24) Tejes kávéital elkészítésének menete

1. Csatlakoztassa a **D3** tejcsövet.
2. Helyezze a tejcső másik végét a megtöltött tejtartály fedelén lévő **D2** nyílásba, vagy közvetlenül a tejes dobozba.
3. Helyezzen csészét vagy poharat az **A2** kifolyó alá.
4. A kezdőoldalon válassza ki az elkészíteni kívánt kávénak megfelelő képet.

- A készülék átlép az ital testreszabási oldalára.

5. Állítsa be a töltési mennyiséget. Lásd a „Töltési mennyiség beállítása” című fejezetet.
6. Állítsa be a kávé erősségét. Lásd „A kávé erősségének beállítása” fejezet.
7. Állítsa be a tejhab mennyiségét. Lásd „A tejhab mennyiségének beállítása” fejezet.
8. A készítés indításához nyomja meg a zimbólumát/gombját **B1** [Indítás/Mégse].

- A tejes kávéital elkészül és kiadásra kerül.
- Megjelenik a tisztítási emlékeztető [ ]. Minden tejjel vagy tejhabbal készített kávéital elkészítése után tisztítsa meg az italkiadót. "A rászáradt tejmaradványokat nehéz eltávolítani".

Figyelmeztetés

- Minden tejjel vagy tejhabbal készített kávéital elkészítése után tisztítsa meg az italkiadót. A rászáradt tejmaradványokat nehéz eltávolítani.

25) Tejhab készítése

1. Csatlakoztassa a **D3** tejcsövet.
2. Helyezze a tejcső másik végét a megtöltött tejtartály fedelén lévő **D2** nyílásba, vagy közvetlenül a tejes dobozba.
3. Helyezzen csészét vagy poharat az **A2** kifolyó alá.
4. A kezdőlapon válassza ki a [Tejhab] vagy [Forró tej] lehetőségnek megfelelő képet attól függően, hogy mit szeretne elkészíteni.

- A készülék átlép az ital testreszabási oldalára.

5. Állítsa be a tejhab mennyiségét. Lásd „A tejhab mennyiségének beállítása” fejezet.
6. A készítés indításához nyomja meg a zimbólumát/gombját **B1** [Indítás/Mégse].

- Az ital elkészül és kiadagolásra kerül.
- Megjelenik a tisztítási emlékeztető [ ]. Minden tejjel vagy tejhabbal készített kávéital elkészítése után tisztítsa meg az italkiadót. "A rászáradt tejmaradványokat nehéz eltávolítani".

26) Forró víz készítése

1. Helyezzen egy poharat vagy csészét az **A2** kifolyó alá.
2. A kezdőlapon válassza ki a [Forró víz].

- A készülék átlép az ital testreszabási oldalára.

3. Állítsa be az adagolási mennyiséget. Lásd „Az adagolási mennyiség beállítása” fejezet.
4. A készítés indításához nyomja meg a zimbólumát/gombját **B1** [Indítás/Mégse].

- A forró víz elkészül és automatikusan kiadásra kerül.

27) 2 csésze készítése

Ez a funkció nem elérhető [Americano], [Tejhab] vagy [Forró tej] típusú italokhoz, a [Hot Water] opcióhoz, illetve őrölt kávéból készített italokhoz.

1. Helyezzen 2 poharat vagy csészét az **A2** kifolyó alá.
2. A kezdőoldalon válassza ki az elkészíteni kívánt kávénak megfelelő képet.

- A készülék átlép az ital testreszabási oldalára.

3. Nyomja meg az [X1 Egy adag] szimbólumot/gombot.

- A kijelzőn megjelenik az [X2 Dupla adag] beállítás.

4. Állítsa be a töltési mennyiséget. Lásd a „Töltési mennyiség beállítása” című fejezetet.
5. Állítsa be a kávé erősségét. Lásd „A kávé erősségének beállítása” fejezet.
6. A készítés indításához nyomja meg a zimbólumát/gombját **B1** [Indítás/Mégse].

- Az italok elkészítése két lépésben történik (azaz a kávégép 2× megőrli a kávét, és 2× kiadja az italt), várja meg, amíg teljesen befejeződik.
- A 2 csésze elkészül és kiadásra kerül.

28) Hideg ital készítése

A Cold Brew (hideg áztatásos/főzéses extrakció) eltér a hagyományos eszpresszó-készítéstől. A készítés indításakor bizonyos ideig várni kell, amíg a folyamat elindul.

1. Helyezzen egy poharat vagy csészét az **A2** kifolyó alá.

- A pohárba tegyen a kívánt mennyiségű jeget.

2. Nyomja meg az [Cold Brew] szimbólumot/gombot.

- A kijelzőn megjelenik az Cold Brew beállítás.

3. A kezdőoldalon válassza ki az elkészíteni kívánt kávénak megfelelő képet.

- A készülék átlép az ital testreszabási oldalára.

4. Állítsa be a töltési mennyiséget. Lásd a „Töltési mennyiség beállítása” című fejezetet.
5. Állítsa be a kávé erősségét. Lásd „A kávé erősségének beállítása” fejezet.
6. A készítés indításához nyomja meg a zimbólumát/gombját **B1** [Indítás/Mégse].

- A készülék belső hideg öblítést indít, hogy optimalizálja az ital hőmérsékletét a korábbi forró italok készítése után.
- A kávéital elkészül és kiadásra kerül.
- Ha a hideg italok készítése után forró italokat készít, a készülék automatikusan magasabb hőmérsékletre melegszik, hogy elérje a forró italokhoz megfelelő hőmérsékletet.

29) Kedvenc ital beállítása

Minden profilhoz létrehozható egy kedvenc italokból álló [DIY] gyűjtemény. Minden profilhoz 3 DIY kedvenc kávéreceptet hozhat létre [DIY 1, DIY 2, DIY 3] .

1. A kezdőlapon válassza ki a [+ DIY 1] italnak megfelelő képet.

- A készülék átlép a Kedvenc beállítási oldalára.

2. Állítsa be a töltési mennyiséget. Lásd a „Töltési mennyiség beállítása” című fejezetet.
3. Állítsa be a kávé erősségét. Lásd a „Kávé erősségének beállítása” című fejezetet.
4. Állítsa be a tejhab mennyiségét. Lásd a „Tejhab mennyiségének beállítása” című fejezetet.

- Ha tej nélküli kávéitalt állít be, válassza ki a tejhab mennyiségét: [NEM].

5. Ha dupla csészét szeretne beállítani, nyomja meg az [X1 Egy adag] gombot, amely [X2 Dupla adag] értékre vált.
6. Nyomja meg a [Szerkesztés] gombot.
- A kijelzőn megjelenik a kávé nevének szerkesztési oldala.
7. Adja meg a kávé nevét a billentyűzeten, majd nyomja meg az [OK] gombot.
- A (DIY) kedvenc kávé neve mentésre kerül.
8. Nyomja meg a [Mentés] gombot. A [DIY 1] kedvenc kávé mentésre kerül.

30) Kávé elkészítése saját ízlés szerint [DIY 1]

1. Helyezzen 2 poharat vagy csészét az **A2** kifolyó alá.
2. A kezdőlapon válassza ki a [DIY 1] italnak megfelelő képet.
3. A készítés indításához nyomja meg a zimbólumát/gombját **B1** [Indítás/Mégse].
- A kiválasztott kávéital elkészül és kiadásra kerül.

31) Kedvenc ital törlése

1. A kezdőlapon tartsa lenyomva a mentett [DIY] kávé képét körülbelül 3 másodpercig.
- A kijelzőn megjelenik a [Törlés] lehetőség.
2. Nyomja meg a [Törlés] gombot.
- A kávéital beállításai törlésre kerülnek.

32) Felhasználói profil beállítása

A felhasználói profilt az igényei szerint állíthatja be.

1. A kezdőlapon nyomja meg a [User 1 Felhasználói profil] gombot.
- A készülék átvált a profilbeállítási oldalra.
2. Válassza ki a kívánt felhasználót.
- A felhasználónév módosításához nyomja meg a [Szerkesztés] gombot az új név megadásához.
3. Nyomja meg az [OK] gombot.
- Az új kiválasztás mentésre kerül.
4. Nyomja meg a [< Vissza] gombot a kezdőlapra való visszatéréshez.

A felhasználók létrehozhatók és szerkeszthetők több különböző felhasználói profil beállításához és mentéséhez. Minden felhasználó más színű ikonnal és testreszabható névvel rendelkezik a megkülönböztetéshez. A DIY italok beállításai automatikusan mentésre kerülnek minden felhasználói profilban. A megfelelő felhasználót az italmenü kiválasztása előtt választhatja ki. A kávéfőzőt legfeljebb 4 felhasználói profilra szabhatja testre. A 4. felhasználói profil megadása után további nem adható hozzá.

A különböző beállításokat az igényei szerint módosíthatja.

1. A kijelző a kezdőlapon van.
2. Nyomja meg a [Beállítások] gombot.
- A készülék átvált a beállítási oldalra.

Tejalapú ital elkészítése után megjelenik a tisztítási emlékeztető. Az emlékeztetőt kikapcsolhatja ennek a lehetőségnek a kiválasztásával a párbeszédablak alsó részén.

Az újbóli bekapcsolásához lépjen a beállítási oldalra.

B) BEÁLLÍTÁSOK MÓDOSÍTÁSA

1) A vízkeménység beállítása

1. Határozza meg a víz keménységét a tesztcsík elszíneződése alapján (lásd „A vízkeménység ellenőrzése” fejezet).
2. Nyomja meg a [Vízkeménység] gombot.

- A készülék átvált a vízkeménység-beállítási oldalra.

3. Válassza ki a megfelelő szintet.

- A táblázat a különböző szintek hozzárendelését mutatja a különböző vízkeménységi fokozatokhoz:

4. Nyomja meg az [OK] gombot.

- A beállítás mentésre kerül.
- A kijelző visszatér a beállítási oldalra.

Szinteket	°dH
Lágy	< 3
Enyhén kemény	≥ 4
Közepesen kemény	≥ 7
Kemény	≥ 14
Nagyon kemény	≥ 21

2) A főzési hőmérséklet beállítása

1. Nyomja meg a [Főzési hőmérséklet] gombot.

- A készülék átvált a főzési hőmérséklet beállítási oldalára.

2. Válassza ki a kívánt főzési hőmérsékletet.
3. Nyomja meg az [OK] gombot.

- A beállítás mentésre kerül.
- A kijelző visszatér a beállítási oldalra.

3) A kijelző fényerejének beállítása

1. Nyomja meg a [Kijelző fényereje] gombot.

- A készülék átvált a kijelző fényerejének beállítási oldalára.

2. Válassza ki a kijelző kívánt fényerejét.
3. Nyomja meg az [OK] gombot.

- A beállítás mentésre kerül.
- A kijelző visszatér a beállítási oldalra.

4) Az automatikus kikapcsolási idő beállítása

1. Nyomja meg az [Automatikus kikapcsolási idő] gombot.

- A készülék átvált az automatikus kikapcsolási idő beállítási oldalára.

2. Válassza ki a kívánt készenléti időt.
3. Nyomja meg az [OK] gombot.

- A beállítás mentésre kerül.
- A kijelző visszatér a beállítási oldalra.
  Az energiafogyasztás megnő, ha a kikapcsolási idő több mint 30 percre van beállítva.

5) A világítás beállítása

Beállíthatja a kifolyó világításá**t.**

1. Nyomja meg a [Világítás] gombot a világítás be- vagy kikapcsolásához.

Szimbólum	Világítás
	bekapcsolva
	kikapcsolva

Szimbólum	Gombhang
	bekapcsolva
	kikapcsolva

6) A gombhang beállítása

1. Nyomja meg a [Hang] gombot a gombhang be- vagy kikapcsolásához.

7) A tejrendszer tisztítási emlékeztetőjének beállítása

A tisztítási emlékeztető minden tejalapú ital elkészítése után megjelenik. Az emlékeztetőt az igényei szerint be- vagy kikapcsolhatja.

1. Nyomja meg a [Tejrendszer tisztítási emlékeztetője] gombot az emlékeztető be- vagy kikapcsolásához.

Szimbólum	Emlékeztető
	bekapcsolva
	kikapcsolva

Tejalapú ital elkészítése után megjelenik a tisztítási emlékeztető. Az emlékeztetőt kikapcsolhatja ennek a lehetőségnek a kiválasztásával a párbeszédablak alsó részén. Az újbóli bekapcsolásához lépjen a beállítási oldalra.

8) Vízszűrő

A vízszűrőt az igényei szerint aktiválhatja vagy deaktiválhatja.

9) A vízszűrő aktiválása

1. Nyomja meg a [Vízszűrő] gombot.

- A készülék átvált a vízszűrő beállítási oldalára.

2. Nyomja meg a [ ] gombot.

- Megjelenik a [Vízszűrő aktiválása] és a [Vízszűrő használata].

3. Nyomja meg a [Vízszűrő aktiválása] gombot.
4. Kövesse az útmutatót, és helyezzen be egy új vízszűrőt. Lásd „A vízszűrő előkészítése és behelyezése” című fejezetet.
5. Helyezzen egy csészét vagy poharat az **A2** kifolyó alá.
6. Nyomja meg a [Start] gombot.

- Forró víz fog kifolyni a kifolyóból.
- A vízszűrő aktiválva van.

7. Nyomja meg az [OK] gombot.

- A kijelző visszatér a beállítási oldalra.
- A vízszűrő aktiválása megszakítható.

10) A vízszűrő cseréje

Amint a vízszűrő aktiválva van, a készülék figyeli annak használatát. Cserélje ki a vízszűrőt egy újra, amikor eléri a 100%-os használatot.

1. Húzza ki a víztartályt, és vegye ki a régi vízszűrőt.
2. Helyezzen be és aktiváljon egy új vízszűrőt. Lásd „A vízszűrő aktiválása” című fejezetet.

11) A szűrő emlékeztetőjének deaktiválása / kikapcsolása

A készülék megjeleníti a vízszűrő emlékeztetőjét . A készüléknek a beállítási oldalon kell lennie.

1. Húzza ki a víztartályt, és vegye ki a régi vízszűrőt. Helyezze vissza a víztartályt.
2. Nyomja meg a [Vízszűrő] gombot.

- A készülék átvált a vízszűrő beállítási oldalára.

3. Nyomja meg a [ ] gombot.

- A vízszűrő emlékeztetője kikapcsol.

12) Italszámláló

Ellenőrizheti a kiadott italok számát.

1. Nyomja meg az [Italszámláló] gombot.
2. A készülék megjeleníti az összes ital statisztikai adatait.

13) Gyári visszaállítás

Visszaállíthatja az italok gyári paramétereit. A gyári beállítások visszaállítása törli az és visszaállítja azok eredeti gyári értékeit.
Húzza ki a víztartályt, és vegye ki a régi vízszűrőt. Helyezze vissza a víztartályt.

1. Nyomja meg a [Gyári visszaállítás] gombot.
2. Nyomja meg a [Reset] gombot.

- Az italparaméterek vissza lettek állítva.

IV. KARBANTARTÁS

Minden karbantartás előtt kapcsolja ki a fogyasztót, a villásdugó csatlakozóaljzatból való kihúzásával áramtalanítsa, majd a tisztítás előtt hagyja kihűlni (azok a funkciók kivételével, amelyekhez bekapcsolt kávéfőző szükséges)! A kávéfőző felületét puha, nedves ruhával és mosószerrel tisztítsa meg **N** (15. ábra). **Ne használjon durva és agresszív tisztítószereket (pl. éles tárgyakat, kaparókat, hígítókat vagy egyéb oldószereket = tiszta citromsavat, ecetet vagy ecetalapú szereket)!** Mindig ellenőrizze a tisztítószer címkéjén, hogy alkalmas-e kávéfőzők tisztítására vagy vízkőtelenítésére. Az **G, H, I** alkatrészek mosogatógépben is tisztíthatók, legfeljebb 60 °C-os programhőmérsékleten.

FONTOS

A penész elkerülése érdekében a kávéfőző összes részét, a gőzölő egységet beleértve, rendszeresen ellenőrizze és tisztítsa!

A csepegtetőtálca és a rács tisztítása (G, I1), (14., 16. ábrak)

A csepegtetőtálcát naponta vagy szükség szerint ürítse, különösen, ha a készüléket gyakran használja.

1. 1. Vegye ki a csepegtetőtálcát a készülékből.
2. Távolítsa el a csepegtetőtálcát és a csepegtetőrácsot, majd ürítse ki a tálcát.
3. Öblítse le mindkét részt meleg vízzel, szükség esetén enyhe tisztítószerrel.
4. Alaposan szárítsa meg, majd helyezze vissza a készülékbe.

Megjegyzés

- A csepptálca telítettségjelzővel van ellátva. Amikor túl sok víz gyűlik össze a csepptálcában, a jelző kiemelkedik, és figyelmeztet arra, hogy a tálcát ki kell üríteni.
- Ha a készülék úszóval jelzi a megtelt csepegtetőtálcát, ellenőrizze, hogy az szabadon mozog-e, és nincs-e elszennyeződve.

A főzőegység tisztítása (F), **(17–21. ábra)**

Az automatikus öblítésen túl a főzőegységet hetente egyszer ki kell venni és meg kell tisztítani.

1. Húzza ki a készüléket az elektromos hálózatból.
2. Vegye ki a víztartályt.
3. Az **A13** rögzítőgomb megnyomásával nyissa ki az **A14** szervizajtót.
4. Nyomja meg a piros reteszelő mechanizmust (azaz az **F1** gombot jobbra), ezzel oldja a főzőegység zárját.
5. Vegye ki az **F** főzőegységet.
6. Öblítse le a főzőegységet folyó víz alatt.
7. A főzőkamra belső terét tisztítsa meg nedves kendővel.
8. Hagyja a főzőegységet és a készülék belső terét teljesen megszáradni.
9. Helyezze vissza a főzőegységet a kamrába (hallható kattanás jelzi a rögzülést).
10. Csukja be a szervizajtót, amíg a retesz be nem kattan.
11. Tolja vissza a víztartályt.

A tejtartály tisztítása (D), (22. ábra)

1. Csatlakoztassa le a **D3** tejcsövet az **A4** csatlakozónyílásról.
2. Vegye ki a tejcsövet a tejtartályból.
3. Csavarja le a **D1** fedelet a tartályról.
4. Öblítse le az összes részt folyó víz alatt.
5. Minden alkatrészt alaposan szárítson meg, majd szerelje össze újra.

Az italkifolyó tisztítása (A2), (23. - 26. ábra)

1. Csatlakoztassa le a **D3** tejcsövet az **A4** csatlakozónyílásról.
2. Vegye le az A5 fedőkupakot.
3. Nyissa ki a fém rögzítőkeretet, és vegye ki az **A3** habosítót.
4. Szerelje szét (bontsa elemeire) az **A3** habosítót.
5. Öblítse le az összes részt folyó víz alatt.
6. Minden alkatrészt alaposan szárítson meg.
7. Szerelje össze újra az **A3** habosítót.
8. Helyezze vissza az **A3** habosítót az italkifolyó tartójába.
9. Zárja vissza a fém rögzítőkeretet.
10. Tegye vissza az **A5** fedőkupakot.

Az őrölt kávé tartály tisztítása (A12), (27. - 29. ábra)

Az őrölt kávé tartályt 3–5 naponta meg kell tisztítani, hogy elkerülhető legyen a kávémaradványok és a nedvesség felhalmozódása.

1. Vegye ki az **A13** őrölt kávé tartályt a készülékből.
2. Öblítse le az őrölt kávé tartályt folyó víz alatt.
3. Vegye ki a **C** víztartályt, és vegye ki az **F** főzőegységet.
4. A J tisztítókefe segítségével lazítsa fel az őrölt kávé maradványait a kamra belsejében.
5. A főzőkamra belsejét tisztítsa meg nedves kendővel.
6. Helyezze vissza a főzőegységet a főzőkamrába (hallható kattanás jelzi a rögzülést).
7. Zárja be az **A14** szervizajtót.

8. Helyezze vissza a víztartályt a készülékbe.
9. Az őrölt kávé tartályt alaposan szárítsa meg.
10. Helyezze vissza az őrölt kávé tartályt a helyére.

Szervizprogramok

A készülék több szervizprogrammal rendelkezik, amelyek biztosítják a megfelelő működést és a készülék hosszú élettartamát.

Figyelmeztetés

- A vízkőtelenítő programot azonnal végezze el, amikor a készülék erre felszólítja.
- Ha a vízkőtelenítés nem történik meg időben, a készülék letilt (és a kijelzőn megjelenik a vízkőmentesítési emlékeztető), és a folyamat teljes befejezéséig nem használható.

Program	Használat
Tejrendszer tisztítása	Tejrendszer tisztítása
A főzőegység tisztítása	A készülék tisztítása tisztítótablettával
Vízkőmentesítés	A készülék vízkőmentesítése vízkőoldó szerrel

1. Nyomja meg a [Tisztítás / vízkőmentesítés] gombot.
- A készülék a tisztítási oldalra lép.

A tejrendszer tisztítóprogramjának használata (30. ábra)

A készülék tisztítási emlékeztetőt jelenít meg , el kell indítani a tejrendszer tisztítóprogramját.

1. Nyomja meg a [Tejrendszer] gombot.
2. Nyomja meg a [Start] gombot.
3. Csatlakoztassa le a **D3** tejcsövet, és alaposan tisztítsa meg folyó víz alatt.
4. Dugja a tejcső egyik végét az **A4** nyílásba, a másik végét pedig helyezze az **I1** csepegtetőrács nyílásába.
5. Ellenőrizze, hogy van-e víz a **C** víztartályban.
6. Nyomja meg a [Start] gombot.
- Forró víz fog kifolyni a kifolyóból.
7. Nyomja meg az [OK] gombot.
- Amikor a tejrendszer tisztítóprogramja befejeződött, a készülék visszatér a tisztítási oldalra. Miután elindította a tejrendszer tisztítóprogramját, a kijelző végigvezeti Önt a cikluson.

A főzőegység tisztítása program használata (31. ábra)

A program legfeljebb 20 percig tart. A készülék tisztítási emlékeztetőt jelenít meg.

1. Nyomja meg a [A főzőegység tisztítása] gombot.
2. Csatlakoztassa le a **D3** tejcsövet, és alaposan tisztítsa meg folyó víz alatt.
3. Nyomja meg a [Start] gombot.
4. Vegye ki és ürítse ki a **G** csepptálcát és a **H** kávézacctartályt.
5. Helyezze vissza a csepptálcát és a kávézacctartályt.
6. Vegye ki a **C** víztartályt, és töltse fel langyos vízzel a MAX jelzésig. Helyezze vissza a víztartályt.

7. Nyomja meg a [Tovább] gombot.
8. Helyezzen legalább 1,5 liter űrtartalmú edényt az italkifolyó alá, hogy felfogja a program során kifolyó vizet vagy tisztítóoldatot.
9. Nyomja meg a [Tovább] gombot.
10. Helyezzen megfelelő tisztítótablettát az őrölt kávé adagolónyílásába.
11. Nyomja meg a [Start] gombot.
12. Vegye ki és ürítse ki a csepptálcát és a kávézacctartályt.
13. Töltse fel a **C** víztartályt hideg, friss, szénsavmentes ivóvízzel, majd helyezze vissza.
14. Nyomja meg az [OK] gombot.

A készülék visszatér a tisztítási oldalra. Miután elindította a kávétisztító programot, a kijelző végigvezeti Önt a cikluson

A vízkőtelenítő program használata (32., 33. ábra)

A program körülbelül 40 percig tart. A készülék tisztítási emlékeztetőt jelenít meg .

1. Nyomja meg a [Vízkőmentesítés] gombot.
2. Nyomja meg a [Start] gombot.
3. Csatlakoztassa le a **D3** tejcsövet, és alaposan tisztítsa meg folyó víz alatt.
4. Vegye ki a **C** víztartályt, és ürítse ki. Vegye ki az **M** vízszűrőt, ha használja.
5. Töltse fel langyos vízzel az 1 L jelzésig, és adjon hozzá megfelelő vízkőoldó szert a csomagoláson található utasítások szerint.
6. Helyezze vissza a víztartályt.
7. Nyomja meg a [Tovább] gombot.
8. Helyezzen legalább 1,5 liter űrtartalmú edényt az italkifolyó alá, hogy felfogja a program során kifolyó vizet vagy tisztítóoldatot.
9. Nyomja meg a [Tovább] gombot.
10. Dugja a tejcső egyik végét az **A4** nyílásba, a másik végét pedig helyezze az edénybe.
11. Nyomja meg a [Start] gombot.
12. Vegye ki a víztartályt, és alaposan öblítse ki.
13. Vegye ki és ürítse ki a csepptálcát.
14. Helyezze vissza a csepptálcát és a kávézacctartályt a készülékbe.
15. Ürítse ki és alaposan öblítse ki a víztartályt.
16. Töltse fel a víztartályt hideg, friss, szénsavmentes ivóvízzel a MAX jelzésig, majd helyezze vissza a készülékbe.
17. Helyezze be a vízszűrőt a víztartályba, ha használja.
18. Nyomja meg az [OK] gombot.

- A készülék visszatér a tisztítási oldalra.
- A vízkőmentesítési folyamat közben ne távolítsa el az italkifolyó alá helyezett edényt. Miután elindította a vízkőmentesítő programot, a kijelző végigvezeti Önt a cikluson.

Azoknak az alkatrészeknek a cseréjét, amelyeknél a készülék elektromos részeibe történő beavatkozás szükséges, csak szakszerviz végezheti!

A garanciával és a termékjavítással kapcsolatos információkat a www.eta.cz/servis-eu weboldalon találja.

V. HIBAELHÁRÍTÁS

PROBLÉMA	OK	MEGOLDÁS
Kávé nem elég forró.	Csésze nem volt előmelegítve.	Propláchněte kávovar horkou vodou třemi cykly proplachu.
	Gőzölő egység túl hideg.	
Kávé nagyon lassan folyik ki, vagy csak csöpög.	Kávé darálása túl finom.	Állítson be durvább darálást!
Első főzet nem minőségi.	Daráló nem darált az első darálásnál megfelelő kávé mennyiséget.	Öntsd ki az első csészét. A többi csésze jobb minőségű lesz.
Kávé nem rendelkezik habbal (crema-val).	Kávé szemek nem frissek, vagy minőségiek.	Válasszon ki más márkájú kávét, vagy használjon friss kávét!
	Túl durva a darálás.	Állítson be finomabb darálást!
Érintős gombok nem működnek rendesen.	Nem megfelelő gomb megnyomása.	A gombokat mindig a panel elülső oldaláról, az ujjhegyével nyomja meg.
	Zsíros, vagy koszos ujjak.	Tisztítsd meg az ujjaidat.
A habosító nem állít elő jó minőségű tejhabot, vagy csak tej folyik ki belőle.	A tej nem elég hideg, vagy nem megfelelő típusú tejet használ.	Használjon friss, teljes zsírtartalmú tejet vagy alternatív tejfajtákat, amelyek „Barista“ jelöléssel vannak ellátva. A tej hőmérséklete 5–10 °C között legyen.
	A habosító szennyezett.	Ellenőrizze és alaposan karbantartsa a habosítót (lásd a **IV. KARBANTARTÁS** fejezetet).
A kijelzőn megjelenik: „UART error“. „Temperature sensor open circuit“. „Temperature sensor short circuit“. „Brewing unit error“. „Flowmeter error“. „Grinder error“. „SN code error“. „Zero-crossing error“.	A készülék hibás.	Húzza ki a készüléket a hálózati aljzatból, és várjon legalább 5 másodpercet, mielőtt újra bekapcsolja a készüléket. Ha a készülék nem lép a kezdőoldalra, forduljon az ügyfélszolgálathoz.

PROBLÉMA	OK	MEGOLDÁS
A kijelzőn megjelenik „A víztartály majdnem üres, töltse fel a víztartályt friss vízzel”, annak ellenére, hogy a vízszint a minimális mennyiség felett van.	A lebegő elakadt a víztartályban.	Vegye ki a víztartályt, és alaposan tisztítsa meg.
	A vízszűrőben levegő van.	Merítse a vízszűrőt vízbe, amíg már nem jönnek ki belőle légbuborékok, majd helyezze vissza a szűrőt. Lásd a „Vízszűrő cseréje“ című fejezetet.
A készülék már nem reagál.	A készülék meghibásodott.	1. Húzza ki a tápkábelt a hálózati aljzatból, és várjon 1 percet. 2. Dugja vissza a csatlakozót az aljzatba. 3. Nyomja meg az [On/Off] gombot.
A kávézacctartály üres, de megjelenik a kávézacctartály kiürítésére vonatkozó emlékeztető.	Ha a készülék ki van kapcsolva, a kávézacctartály kiürítése nem kerül felismerésre.	A kávézacc-tartályt mindig akkor ürítse ki, amikor a készülék be van kapcsolva. 1. Vegye ki az üres kávézacc-tartályt, és várjon 5 másodpercet. 2. Helyezze vissza a kávézacc-tartályt.
A kávézacctartály tele van, de nem jelent meg a kávézacctartály kiürítésére vonatkozó emlékeztető.	A cseppfelfogó tálcát 5 másodpercnél hosszabb ideig kivették, anélkül hogy a kávézacctartályt kiürítették volna.	1. Mindig ürítse ki a kávézacc-tartályt, amikor kiveszi a csepegtetőtálcát, még akkor is, ha csak néhány kávépogácsát tartalmaz. 2. A kávézacc-számláló nullára áll, és a kávépogácsák számolását ismét helyesen kezdi.
Az italok kifolyójából nem folyik az ital, vagy csak cseppenként folyik.	Az italok kifolyója vagy annak tartója eldugult.	Tisztítsa meg kézzel az italok kifolyóját. Lásd a „Az italok kifolyójának tisztítása“ című fejezetet.
	A őrlési finomság beállítása túl finom.	Állítsa a darálót durvább őrlésre. Lásd a „Őrlési finomság beállítása“ fejezetet.
	A főzőegység vagy annak környezete szennyezett.	Tisztítsa meg a főzőegységet. Lásd a „A főzőegység tisztítása“ fejezetet.
	A vízszűrőben levegő van.	Merítse a vízszűrőt vízbe, amíg nem távoznak belőle légbuborékok, majd cserélje ki a vízszűrőt. Lásd a „Vízszűrő cseréje“ című fejezetet. A vízszűrő a csomag tartozéka.
	A készülékben vízkőlerakódások keletkeztek.	Indítsa el a vízkőtelenítési programot. Lásd a „Vízkőtelenítő program használata“ fejezetet.
Az egyik vagy mindkét kifolyóból nem folyik ki ital.	Az italok kifolyója eldugult.	Tisztítsa meg kézzel az italok kifolyóját. Lásd a „Az italok kifolyójának tisztítása“ című fejezetet.

PROBLÉMA	OK	MEGOLDÁS
Az ital kiadása során a folyadék az alsó kifolyócsőből kifolyik és szétfröccsen.	Az italok kifolyójának alsó része nincs megfelelően összeszerelve.	Helyezze vissza helyesen az italok kifolyóját. Lásd a „Az italok kifolyójának tisztítása“ című fejezetet.
A kávé minősége jelentősen eltérő. A beállított mennyiség nem érhető el.	Vízkőlerakódás a készülékben.	Használja a vízkőmentesítő programot. Lásd a „Vízkőmentesítő program használata“ című fejezetet.
A tejhab minőségének minősége jelentősen ingadozik. A beállított mennyiség nem érhető el, vagy a tej egyáltalán nem szívódik fel.	Vízkőlerakódás a készülékben.	Használja a vízkőmentesítő programot. Lásd a „Vízkőmentesítő program használata“ című fejezetet.
	Az italadagoló vagy az italadagoló tartója szennyezett.	Tisztítsa meg kézzel az italadagolót. Lásd a „Az italadagoló tisztítása“ című fejezetet.
	A használt tejfajta nem alkalmas tejhab készítésére.	Ne használjon túlforralt tejet. Használjon hideg tejet, amelynek zsírtartalma legalább 1,5%.
	Az italok kifolyója vagy a tejcső nincs megfelelően összeállítva.	Ellenőrizze, hogy az italcsap és a tejcső megfelelően van-e felszerelve. Lásd a „Az italcsap tisztítása“ című fejezetet.
	A tejcső eldugult.	Tisztítsa meg a tejcsövet.
A kávé habja („crema”) kevés vagy túl gyenge.	A használt kávé nem alkalmas automata eszpresszógépekhez.	Használjon eszpresszógépekhez készült kávét, lehetőleg magasabb robusta-tartalmú keveréket.
	A kávé nem friss.	Használjon frissen pörkölt kávét, és zárt edényben tárolja.
	Az őrlési fokozat túl durván van beállítva.	Állítsa be a darálót finomabb őrlésre. Lásd a „Az őrlési fokozat beállítása“ című fejezetet.
	A kávé erőssége túl alacsonyra van állítva.	Növelje a kávé erősségét. Lásd a „A kávé erősségének beállítása“ című fejezetet.
	Az őrölt kávé adagolónyílása el van záródva.	Tisztítsa meg az őrölt kávé adagolónyílását. Lásd „Az őrölt kávé adagolónyílásának tisztítása” című fejezetet.

PROBLÉMA	OK	MEGOLDÁS
A kávé nem elég forró.	A kávéhőmérséklet-beállítás túl alacsony.	Növelje a kávéfőzési hőmérsékletet. Lásd: „A kávé hőmérsékletének beállítása“ fejezet.
	A csésze hideg.	Melegítse elő a csészét – öblítse ki forró vízzel.
	A hozzáadott tej csökkenti az ital hőmérsékletét.	Melegítse elő a csészét – öblítse ki forró vízzel.
	Hideg ital (Cold Brew) készül.	Készítsen elő egy második csésze forró italt.
Az őrölt kávé eltömíti a kávépor-nyílást.	A kávéporos tartály nedves.	Vegye ki a kávépor tartályt, alaposan tisztítsa meg és szárítsa meg.
	Az őrölt kávé túl sűrű.	Ne nyomja túl erősen a darált kávét a mérőedénybe.
A kávézac nem tömör és túl nedves.	Az őrlés túl durva, vagy túl kevés őrölt kávét használnak.	Állítsa be az őrlési fokozatot. Lásd a „Az őrlési fokozat beállítása“ című fejezetet. Használjon teli mérőkanalat őrölt kávéval.
A vízszűrő nem marad a megfelelő helyzetben a víztartályban.	Nem megfelelő cserealkatrész vagy sérült tömítőgyűrű.	Csak eredeti pótalkatrészeket használjon. Lásd a „Tartozékok“ fejezetet. Győződjön meg arról, hogy a tömítőgyűrű megfelelően van felszerelve.
	A vízszűrő gumigyűrűje nincs a helyén.	Helyezze vissza a gumigyűrűt a vízszűrőre.
A szervizajtó nem zárható.	A főzőegység nincs megfelelően behelyezve.	Helyezze be a főzőegységet megfelelően. Lásd: „A főzőegység tisztítása“ fejezet.
	Túl sok kávé vagy maradék van a főzőkamrában.	Tisztítsa meg a főzőegységet. Lásd a „A főzőegység tisztítása“ című fejezetet.
Az őrlési fokozat beállítása nem módosítható.	Túl sok kávébab van a darálóban.	Készítsen egy italt, így a szemek egy része felszabadul. A darálási finomságot csak kis lépésekben változtassa.
Víz szivárog a készülékből.	A csepegtetőtálca túl van töltve.	Ürítse a csepegtetőtálcát naponta.
	A víztartály nincs helyesen behelyezve.	Győződjön meg róla, hogy a víztartály megfelelően van behelyezve.
	A készülék nem sík felületen áll.	Helyezze a készüléket sík, vízálló és stabil felületre.Lásd: „A készülék telepítése“ fejezet.

PROBLÉMA	OK	MEGOLDÁS
A készülék hirtelen visszatér a főmenübe.	A készülék túlmelegedett.	Kapcsolja ki a készüléket, és hagyja legalább 30 percig lehűlni.
Az italok szimbólumai hirtelen kigyulladnak, majd az ital elkészítése során fokozatosan kialszanak.	Az ital készítése közben a csepegtetőtálcát vagy a víztartályt eltávolították.	Ne vegye ki a csepegtetőtálcát vagy a víztartályt az ital készítése közben. 1. Helyezze vissza a csepegtetőtálcát és a víztartályt. 2. Várja meg, amíg a készülék visszatér a főmenübe.
Nagyon gyakran jelenik meg a vízkőtelenítés szükségessége.	A vízkeménység beállítása túl magas.	Állítsa be a vízkeménységet. Lásd: „A vízkeménység ellenőrzése“ fejezet.
A készülék szokatlanul hangos zajokat ad ki.	Levegő van a rendszerben.	Merítse a vízszűrőt vízbe, amíg nem távoznak belőle légbuborékok, majd cserélje ki a szűrőt. Lásd: „A vízszűrő cseréje“ fejezet.
	A víztartály nincs megfelelően behelyezve.	Győződjön meg róla, hogy a víztartály helyesen van behelyezve.
	A tejtartályban nincs elegendő tej.	Öntsön több tejet a tejtartályba.
A kávébabtartály üres, de nem jelent meg a kávébabtartály feltöltésére vonatkozó emlékeztető.	A kávébab-tartályban található érzékelő ablakot a kávéolajok zsíros szennyeződése borítja.	Tisztítsa meg a kávébab-tartály érzékelő ablakát a mellékelt tisztítókefével.
A kávébabtartályban még vannak kávészemek, de megjelenik a kávébabtartály feltöltésére vonatkozó emlékeztető.jelzőfény villog.	A kávébabok nem esnek be a darálóba.	A kávébabokat tisztítókefével öntse a darálóba.
A készülék az automatikus öblítés során kávéfolyadékot bocsátott ki.	Az őrölt kávét a készülék bekapcsolása előtt adták hozzá.	Őrölt kávét csak akkor töltsön be, ha a készülék be van kapcsolva.
	Az őrölt kávé a főzőegységbe esett.	Tisztítsa meg a főzőegységet. Lásd a „A főzőegység tisztítása“

VI. ÖKOLÓGIA

Amennyiben annak méretei megengedik, minden darabon feltüntetésre kerülnek nyomtatásban a csomagoláshoz, alkatrészekhez és tartozékokhoz felhasznált anyagok, valamint az újrahasznosításukra vonatkozó információk. A feltüntetett szimbólumok a terméken vagy a kísérő dokumentáción azt jelentik, hogy a használt elektromos vagy

elektronikus termékek nem semmisíthetők meg a háztartási hulladékkal együtt.
A termék helyes megsemmisítése érdekében a használni már nem kívánt készüléket adja le az arra kijelölt gyűjtőtelepen, ahol bevételük térítésmentes. A termék előírásszerű megsemmisítésével segíti megőrizni az értékes természeti forrásokat, valamint segít kiküszöbölni a hulladékok helytelen megsemmisítéséből esetlegesen eredő negatív környezeti és egészségügyi hatásokat. További részletes információkat a helyi önkormányzati hivatalban, vagy a legközelebbi hulladékgyűjtő telepen kérhet. A hulladékot helytelenül megsemmisítő felhasználóra a nemzeti jogszabályozással összhangban büntetés róható ki. Ha a készüléket végérvényesen ki akarja vonni a használatból, vágja el az erőátviteli kábelt, amivel végleg használhatatlanná teszi.

VII. MŰSZAKI ADATOK

Feszültség (V)	a készülék típusának címkéjén látható
Teljesítményfelvétel (W)	a készülék típusának címkéjén látható
A víz- / tejtartály maximális űrtartalma (l)	1,8 / 0,55
Súly (kg) kb.	9,75
A készülék érintésvédelmi osztálya	I.
Termék méretei (cm):	22 x 46,7 x 37,4

Teljesítményfelvétel kikapcsolt állapotban < 0,50 W.
Maximális idő az energiatakarékos üzemmódba való átváltásig: 3 óra
Zajszint: Akusztikus zajszint: < 63 / < 78 dB(A) re 1pW (főzés/őrlés közben).

A technikai specifikációk és modell szerinti esetleges tartozékok változtatásának jogát a gyártó fenntartja!

A készüléken, annak csomagolásán vagy útmutatójában található figyelmeztetések és szimbólumok:

	HOUSEHOLD USE ONLY = Kizárólag háztartási használatra alkalmas.
	DO NOT IMMERSE IN WATER OR OTHER LIQUIDS, **PULL, OPEN.** = Ne merítse vízbe vagy más folyadékba. Húzza, Nyissa ki
	TO AVOID DANGER OF SUFFOCATION, KEEP THIS PLASTIC BAG AWAY FROM BABIES AND CHILDREN. DO NOT USE THIS BAG IN CRIBS, BEDS, CARRIAGES OR PLAYPENS. THIS BAG IS NOT A TOY.
	Fulladásveszély. Tartsa a PE zacskót gyermekektől elzárt helyen. A zacskó nem játékszer. Ne használja ezt a zacskót bölcsőkben, kiságyakban, babakocsikban, vagy gyerek járókákban
	Nem szabad a háztartási hulladékkal együtt megsemmisíteni!
	FIGYELMEZTETÉS
	Olvassa el a használati utasítást
	Grinder Adjustment - Őrlő beállítása
	FIGYELMEZTETÉS: FORRÓ FELÜLET. Égési sérülés veszélye a fém alkatrészek érintésekor. A készülék kezelése során legyen óvatos!

PL – Espresso

eta 3173

Ristello Maestro

INSTRUKCJA OBSŁUGI

Drogi Kliencie, dziękujemy za zakupienie naszego produktu. Prosimy o zachowanie niniejszej instrukcji wraz z paragonem i w miarę możliwości z opakowaniem i zawartością opakowania.

I. OSTRZEŻENIA DOTYCZĄCE BEZPIECZEŃSTWA

POSTANOWIENIA OGÓLNE:

- Przed pierwszym uruchomieniem należy przeczytać instrukcje obsługi i zachować ją do późniejszego wglądu. Wskazówki zawarte w instrukcji obsługi należy przekazać innemu użytkownikowi urządzenia.
- Sprawdź, czy dane dotyczące napięcia podane na tabliczce odpowiadają napięciu w sieci elektrycznej. Wtyczkę przewodu zasilania należy podłączyć do prawidłowo uziemionego gniazdka!
- Tego urządzenia nie mogą używać dzieci. Urządzenie i jego przewód przechowywać w miejscu niedostępnym dla dzieci.
- Urządzenia mogą być używane przez osoby o ograniczonej sprawności fizycznej lub umysłowej lub z niedostatecznym doświadczeniem i wiedzą, jeżeli są one pod nadzorem lub zostały poinstruowane na temat użytkowania urządzenia w sposób bezpieczny i rozumieją potencjalne zagrożenia.
- Dzieci nie powinny bawić się urządzeniem.
- Urządzenie należy wyłączyć i odłączyć od prądu elektrycznego przez wyciągnięcie wtyczki zasilacza z gniazdka przed wymianą akcesoriów lub dostępnych części, które poruszają się podczas używania, przed montażem i demontażem, przed napełnieniem zbiornika wodą, przed usuwaniem fusów, przed czyszczeniem lub konserwacją, przed przemieszczeniem, przed pozostawieniem bez nadzoru lub po zakończeniu pracy!
- Przed usunięciem dostępnych części, przed konserwacją i manipulowaniem należy odczekać, aż ostygnie urządzenie i wszystkie części.
- **UWAGI** – Nie używaj urządzenia wraz z programem, włącznikiem czasowym lub jakąkolwiek inną częścią, ktora włącza urządzenie automatycznie, ponieważ istnieje niebezpieczeństwo wybuchu pożaru w przypadku zakrycia urządzenia lub jego nieprawidłowego umieszczenia.
- Urządzenia podstawy, przewodu ani wtyczki nigdy nie zanurzaj w wodzie (nawet częściowo). Należy również unikać ich zalania.

- **OSTRZEŻENIE** – Niektóre części tego urządzenia mogą stać się bardzo gorące i spowodować oparzenia. Urządzenie podczas pracy wytwarza gorącą wodę, gorące mleko oraz gorącą parę pod ciśnieniem. Powierzchnia elementu grzewczego zawiera po użyciu ciepło resztkowe. Należy zachować szczególną ostrożność w obecności dzieci oraz osób z niepełnosprawnościami.
- Ekspres do kawy nie może być używany w zamkniętej szafce.
- **UWAGA, GORĄCA PARA** – podczas korzystania z pojemnika na mleko zachowaj zwiększoną ostrożność i nie dotykaj metalowej dyszy mlecznej, dopóki nie ostygnie.
- Urządzenie do zaparzania jest gorące podczas przygotowywania kawy. Nie wolno wyjmować zaparzacza z ekspresu do kawy podczas użytkowania lub krótko po tym.
- Z powodów higienicznych zbiorniczek na mleko wyczyścić płucząc po każdym użyciu. Po ostygnięciu zdjąć zbiorniczek na mleko a następnie przeprowadzić kompletne utrzymanie wszystkich części.
- Nie przenosić urządzenia, gdy w zbiorniku znajduje się woda! Istnieje ryzyko rozlania wody na części wewnętrzne.
- Nie pozostawiać bez nadzoru urządzenia podłączonego do sieci elektrycznej i sprawdzać przez cały czas przygotowywania espresso!
- Używać urządzenia tylko wtedy, gdy wszystkie jego części (z wyjątkiem tacki ociekowej **H**) są prawidłowo zamocowane (jednostka do zaparzania **F**, miska na fusy z kawy **H** itp.).
- Regularnie czyść urządzenie i jego akcesoria! Postępuj zgodnie z rozdz. **IV. KONSERWACJA**. Regularnie opróżniać miską na wodę resztkową **G**, tacę ociekową **I** i pojemnik na fusy **H**!
- Przenosić urządzenie tylko chwytając zewnętrzną obudowę.
- Urządzenie powinno mieć po bokach, co najmniej 15 cm wolnej przestrzeni, aby zapewnić prawidłową cyrkulację powietrza.
- Tacka ociekowa **I** i pokrywa jednostki do zaparzania **A15** zawierają magnesy. Jeśli którykolwiek z nich zostanie zwolniony, przechowuj go poza zasięgiem dzieci i osób nieodpowiedzialnych. W przypadku połknięcia lub wdychania magnesu należy natychmiast uzyskać pomoc lekarską.
- Karty z paskiem magnetycznym, magnetyczne nośniki danych i inne urządzenia, na które mogą wpływać pola magnetyczne przechowywać w bezpiecznej odległości od urządzenia (szczególnie od części **I** i **A15**).
- Nie należy wystawiać urządzenia na działanie temperatury niższej niż 4 °C, zamarznięcie resztek wody w wewnętrznych elementach może spowodować uszkodzenie urządzenia.
- Jeżeli urządzenie było transportowane lub przechowywane w temperaturze poniżej 0 °C, przed uruchomieniem pozostaw je na co najmniej 3 godziny w temperaturze pokojowej.
- Nie stawiać żadnych przedmiotów ani kubków na urządzeniu (szczególnie na jego górnej części).
- **Nie wkładaj wtyczki do gniazdka mokrymi rękoma i nie wyjmuj jej ciągnąc za kabel!**
- Unikaj urazów podczas użytkowania (np. **gotującą się wodą lub parą**).
- Nigdy nie używaj urządzenia do celów innych niż te, do których jest przeznaczony oraz
- w sposób inny niż opisano w niniejszej instrukcji. Nigdy nie używaj urządzenia do żadnych innych celów.
- W celu zapewnienia bezpieczeństwa i prawidłowego funkcjonowania urządzenia, należy używać wyłącznie oryginalnych części zamiennych i akcesoriów zatwierdzonych przez producenta.

- Producent nie odpowiada za szkody powstałe w wyniku nieprawidłowego użytkowania urządzenia i jego akcesoriów (np. **przypalenie, poparzenie, pożar** itp.) i nie udziela świadczeń w przypadku niedostosowania się do wyżej wymienionych ostrzeżeń dotyczących bezpieczeństwa.

UŻYWANIE URZĄDZENIA:

- Produkt przeznaczony jest do stosowania w gospodarstwach domowych i podobnych miejscach (sklepy, biura i podobne miejsca pracy, hotele, motele i inne środowiska mieszkalne, w firmach świadczących usługi noclegowe ze śniadaniem, w rolnictwie)! Nie jest przeznaczone do użytku komercyjnego!
- Jeśli nie korzysta się z urządzenia przez dłuższy czas, nie należy pozostawiać wody w zbiorniku! Jeśli częstotliwość przygotowywania kawy jest niska, regularnie zmieniać wodę, aby była świeża (najlepiej codziennie).
- Zawsze używaj wyłącznie zimnej (letniej) czystej wody pitnej! Nigdy nie używaj gorącej wody ani innych cieczy – mogą one spowodować uszkodzenie urządzenia.
- Do pojemnika na mleko nigdy nie wlewaj ciepłego ani gorącego mleka. Najlepiej używać schłodzonego mleka bezpośrednio z lodówki.
- Używać młynka wyłącznie do mielenia ziaren kawy, nie używać go do mielenia innych składników ani do mielenia karmelizowanych lub cukrem powleczonych ziaren kawy, nieprzetworzonej kawy (zielonej, nieprażonej), mieszanek lub już zmielonej kawy.
- Nie używać funkcji gorącej wody jednorazowo dłużej niż do wyczerpania jednego zbiornika wody.
- Ustawienie grubości mielenia kawy wykonywać tylko wtedy, gdy młynek działa.
- Regularnie usuwać kamień z urządzenia! Najpóźniej, gdy zapali się światło odkamieniania. Nigdy nie należy pić roztworu wypływającego podczas procesu odkamieniania.
- Po napełnieniu i ustawieniu grubości mielenia zawsze dobrze zamknąć pojemnik na ziarna kawy! Należy się upewnić, że ciała obce lub włosy nie dostały się do jego przestrzeni.
- Urządzenie nie jest przeznaczone do użytku na zewnątrz.
- Urządzenie używaj tylko w pozycji roboczej i na miejscach, gdzie nie grozi jego przewrócenie i w dostatecznej odległości od źródeł ciepła (np. **piece, kuchenki, ogrzewacze, piekarniki na gorące powietrze, grill**), przedmiotów łatwopalnych (np. **firanki, zasłony itd.**) i powierzchni wilgotnych (np. **zlewy, umywalki itd.**).
- Nie należy umieszczać urządzenia w pobliżu przedmiotów lub pod obiektami, które mogą zostać uszkodzone przez parę np. ściany, szafki kuchenne, kredensy, obrazy, zasłony. Gorąca para może je uszkodzić.
- Nie należy używać w otoczeniu nasyconym oparami wybuchowymi lub łatwopalnymi.

PRZEWÓD ZASILAJĄCY:

- Jeżeli kabel zasilający urządzenia jest uszkodzony, powinien być wymieniony przez producenta, technika serwisowego lub osobę kwalifikowaną, aby zapobiec niebezpiecznym sytuacjom.
- Nigdy nie należy używać urządzenia z uszkodzonym kablem lub wtyczką, jeżeli nie działa prawidłowo, upadło na ziemię i zostało uszkodzone lub jeżeli wpadło do wody. W takich przypadkach należy dostarczyć urządzenie do serwisu celem jego sprawdzenia.

- Należy unikać, aby przewód zasilający swobodnie wisiał na krawędzi blatu, gdzie mogłoby sięgnąć dziecko.
- Nigdy nie należy kłaść kabla zasilającego na gorących powierzchniach lub zostawiać zwisającego ze stołu lub blatu. Ciągnięcie za przewód np. przez małe dzieci może doprowadzić do przewrócenia lub spadnięcia urządzenia, a w następstwie do poważnego urazu!
- Dopilnuj, aby kabel zasilający nie został uszkodzony przez ostre lub gorące przedmioty i ogień. Nie powinien być zanurzany w wodzie lub załamywać się na ostrych krawędziach.
- Należy regularnie sprawdzać stan kabla zasilającego urządzenia.

II. OPIS URZĄDZENIA (RYS. 1)

A – Korpus ekspresu
A1 – główny wyłącznik ⏻ WŁ. / WYŁ.
A2 – regulowana na wysokość wylewka
A3 – wyjmowany spieniacz / dozownik napojów
A4 – otwór do podłączenia wężyka
A5 – osłona
A6 – regulator grubości mielenia
A7 – pojemnik na kawę ziarnistą (450 g)
A8 – pokrywa pojemnika
A9 – uszczelka pojemnika
A10 – młynek do kawy
A11 – pokrywka kawy mielonej
A12 – wsyp do kawy mielonej
A13 – przycisk blokady pokrywy
A14 – pokrywa jednostki zaparzającej

B – Panel sterowania
B1 – przycisk Start / Anuluj
B2 – przycisk menu napojów
B3 – przycisk czyszczenia / odkamieniania

C – Zbiornik na wodę (1800 ml)
C1 – pokrywa zbiornika

D – Pojemnik na mleko (550 ml)
D1 – pokrywa
D2 – otwór do podłączenia
D3 – rurka ssąca z wężykiem

E – Przewód zasilający

F – Jednostka zaparzająca
F1 – przycisk blokady jednostki

G – Tacka ociekowa
G1 – wskaźnik „tacka pełna”

H – Pojemnik na fusy kawowe

I – Pokrywa tacki ociekowe
I1 – kratka ociekowa

J – Szczoteczka czyszcząca

K – Miarka (do kawy mielonej)

L – Tester twardości wody

M – Filtr

N – Ściereczka czyszcząca

III. INSTRUKCJE OBSŁUGI

Panel sterowania jest dotykowy, więc nie należy mocno wciskać przycisków (symboli). Jeśli na wyświetlaczu pojawią się nietypowe znaki, odłącz urządzenie od zasilania. Jeśli urządzenie wydaje się być odłączone od zasilania, podłącz je ponownie.

Symbol	Znaczenie	Symbol	Znaczenie
	Menu napojów		Ustawienie mocy kawy
	Czyszczenie Odkamienianie		Ustawienie objętości filiżanki
	Start / Anuluj		Ustawienie ilości pianki mlecznej
Klasyczne	Menu klasycznych napojów		Ustawienie objętości wody

Cold Brew	Menu napojów Cold Brew	X1 Pojedyn-cza porcja	Wydanie jednej filiżanki
Użytkownik 1	Profil użytkownika	X2 Podwójna porcja	Wydanie dwóch filiżanek
	Ustawienia		Przypomnienie o czyszczeniu
	Ustawienie ulubionego napoju		Przypomnienie o odkamienianiu
System mleka	Czyszczenie systemu mleka		Usunięcie ulubionego napoju
Jednostka zaparzająca	Czyszczenie jednostki zaparzającej		Wymiana filtra wody
Odkamienianie	Odkamienianie ekspresu do kawy		Edycja nazwy (ograniczona liczba znaków!)

Przed pierwszym użyciem usunąć z urządzenia i jego akcesoriów wszystkie opakowania i materiały ochronne, w tym folie ochronne. Umyć zbiorniczki **C** i **D** ciepłą wodą z dodatkiem odpowiedniego środka do mycia, opłukać czystą wodą i wysuszyć.

A) INSTALACJA I USTAWIENIE

1) Umieszczenie

Umieścić ekspres do kawy na płaskiej i stabilnej powierzchni w pobliżu gniazdka. Minimalna odległość z każdej strony ściany musi wynosić 15 cm. Upewnij się, że otwory wentylacyjne nie są zakryte ani zablokowane. Przewód zasilający **E** podłącz do gniazdka elektrycznego.

2) Napełnianie wodą (rys. 2, 3)

Wyjmij zbiornik C i zdejmij pokrywę C1. Napełnij zbiornik czystą wodą pitną, najlepiej o temperaturze pokojowej. Następnie zamknij zbiornik pokrywą i prawidłowo umieść go z powrotem, odczekaj ok. 10 sekund, aż przestaną wydobywać się pęcherzyki powietrza (poziom wody musi znajdować się pomiędzy oznaczeniami MIN i MAX). Nie napełniaj zbiornika, gdy jest on umieszczony w urządzeniu!

Uwaga

- Jeżeli używasz zbiornika na wodę po raz pierwszy, najpierw go wypłucz.
- Podczas wsuwania zbiornika upewnij się, że jest on prawidłowo osadzony na króćcu wlotowym ekspresu. Jeżeli zbiornik zostanie wsunięty niewystarczająco (np. tylko do połowy), może dojść do nieprawidłowego zasysania wody i ekspres nie będzie działał poprawnie.
- Do parzenia wysokiej jakości świeżej kawy należy używać świeżej wody.
- Nie pozostawiaj resztek wody w zbiorniku na wodę na dłużej niż jeden dzień. W przeciwnym razie smak napoju kawowego może zostać negatywnie zmieniony.

3) Napełnianie mlekiem

Napełnij pojemnik **D** mlekiem (nie przekraczaj oznaczenia **MAX**). Następnie podłącz pojemnik **D** do ekspresu za pomocą wężyka **D3** (rys. 12, 13).

Uwagi

- Jeżeli używasz pojemnika na mleko po raz pierwszy, najpierw go wypłucz.
- Dla najlepszej jakości i smaku napoju używaj wyłącznie schłodzonego, świeżego i pełnotłustego mleka.
- Można również stosować alternatywne rodzaje mleka (sojowe, migdałowe itp.) z oznaczeniem „Barista”.
- Jeżeli nie zużyto całego mleka, należy przelać je z pojemnika do odpowiedniego naczynia i przechowywać w lodówce.
- Pojemnik na mleko należy następnie dokładnie wyczyścić zgodnie z instrukcjami w rozdziale „Czyszczenie i konserwacja”.

4) Zdejmowanie części eksploatacyjnych

Podczas zdejmowania części, które są często używane podczas eksploatacji ekspresu (np. przy opróżnianiu pojemnika na fusy, wylewaniu wody z tacki ociekowej, podczas konserwacji itp.), postępuj zgodnie z ilustracjami. Włóż je z powrotem w odwrotnej kolejności.

5) Uzupełnianie kawy ziarnistej (rys. 4)

Zdejmij pokrywę pojemnika **A8** i napełnij pojemnik **A7** świeżą kawą ziarnistą **MAX** 450 g. Następnie zamknij pojemnik pokrywą. Zwracaj uwagę, aby pokrywa pojemnika była zawsze prawidłowo umieszczona. Jej właściwe osadzenie chroni przed wilgocią oraz utratą aromatu ziaren kawy. Do pojemnika najlepiej wsypywać jedynie ilość kawy potrzebną na około jeden dzień.

Uwaga

- Nie dodawaj do pojemnika żadnych dodatków, aromatów ani ziaren kawy pokrytych karmelem, cukrem lub olejem.
- Nie wsypuj kawy mielonej do pojemnika **A7**.
- Nie wlewaj do pojemnika żadnych cieczy ani nie wsypuj kawy mielonej.

6) Ustawienie grubości zmielenia ziaren kawy (rys. 4)

Za pomocą regulatora grubości mielenia kawy **A6** możliwe jest ustawienie grubości mielenia ziaren kawy. Regulatorem przekręcić do pożądanego stopnia grubości zmielenia. Do dyspozycji jest 7 stopni grubości mielenia (7 = najdrobniejsze mielenie, 1 = najgrubsze mielenie). Jeśli chcesz, aby kawa płynęła szybciej, na przykład ze względu na zbyt silny smak, ustaw grubszy stopień mielenia. Odwrotnie, jeśli chcesz, aby płynęła wolniej (a tym samym uzyskała więcej smaku i mocniejszy smak), ustaw wyższy stopień. Jednak po ustawieniu delikatnego mielenia kawa może płynąć bardzo wolno. Dostosowanie ustawień zacznie przejawiać dopiero po trzeciej filiżance po ustawieniu.

Ostrzeżenie

Ustawienia regulowania wykonywać tylko wtedy, gdy młynek działa (tj. podczas procesu mielenia), nie ustawiać grubości zmielenia podczas jego nieaktywności!

7) Filtr wody

Stosowanie filtra zapobiega osadzaniu się kamienia, zmniejsza zawartość zanieczyszczeń w wodzie oraz poprawia smak przygotowywanej kawy.

- Filtr wody należy wymieniać najpóźniej po 2 miesiącach lub wcześniej.

- Należy obserwować symbole na panelu sterowania (jeśli wyświetlacz o tym poinformuje).
- Ze względów higienicznych zaleca się regularną wymianę filtra.

Uwaga

Osadzający się kamień wodny może poważnie uszkodzić urządzenie.

8) Przygotowanie i montaż filtra wody (rys. 6, 7)

Urządzenie można użytkować również bez filtra wody. Przed aktywacją filtra należy go odpowiednio przygotować.

1. Potrząsaj filtrem wody przez ok. 5 sekund.
2. Wyjmij filtr z opakowania i ustaw wskaźnik daty na kolejne 2 miesiące, aby wiedzieć, kiedy należy go wymienić.
3. Włóż filtr do naczynia z wodą i pozostaw go zanurzonego przez ok. 5 sekund, aby całkowicie nasiąkł.
4. Potrząsaj filtrem przez ok. 10 sekund, aż przestaną wydobywać się z niego pęcherzyki powietrza.
5. Następnie włóż filtr do otworu w zbiorniku na wodę i delikatnie dociśnij, aż zostanie pewnie osadzony.
6. Napełnij zbiornik świeżą, zimną wodą i włóż go z powrotem do urządzenia.

Uwaga

Filtr jest przeznaczony wyłącznie do stosowania z wodą pitną. Nie używaj filtra po upływie zalecanego okresu użytkowania ani wtedy, gdy jest on widocznie zanieczyszczony lub uszkodzony.

9) Kontrola twardości wody

Prawidłowe ustawienie twardości wody jest istotne, aby urządzenie mogło dokładnie określić moment uruchomienia programu odkamieniania.

- Używaj zimnej, świeżej, niegazowanej wody pitnej.
- Lokalną twardość wody możesz sprawdzić u swojego dostawcy wody lub za pomocą dołączonego paska testowego.

10) Procedura pomiaru twardości wody (rys. 8, 9)

1. Zanurz pasek testowy w szklance z wodą na 2 sekundy.
2. Wyjmij go i pozostaw do wyschnięcia na 10 sekund.
3. Porównaj zabarwienie paska testowego z dołączoną skalą kolorów, określ stopień twardości wody i ustaw odpowiedni poziom na panelu sterowania.

11) Pierwsza konfiguracja

Po pierwszym włączeniu urządzenia podświetli się panel sterowania i uruchomi się podstawowy tryb konfiguracji.

1. Naciśnij przycisk **A1** [⏻].

- Na wyświetlaczu pojawi się tekst „Welcome in the coffee world!”, a następnie tekst „Please select a language”.
- Postępuj zgodnie z instrukcjami na wyświetlaczu.

2. Wybierz wymaganą wersję językową [Polski].
3. Naciśnij [OK].

- Urządzenie przejdzie do strony ustawienia twardości wody.

4. Naciśnij [Dalej].
5. Naciśnij [Dalej].
6. Wybierz odpowiedni poziom twardości wody.
7. Naciśnij [OK].

- Ustawienie zostanie zapisane.
- Wyświetlacz pokaże główną stronę domową. Urządzenie jest teraz gotowe do pracy.

Uwaga

Jeżeli w ciągu 30 sekund nie nastąpi żadna interakcja użytkownika, urządzenie automatycznie zapisze aktualne ustawienia i powróci do menu głównego.

12) Wskazówki dotyczące eksploatacji

- Z przyczyn technicznych podczas pracy urządzenia może wydobywać się para – jest to zjawisko normalne.
- Podczas użytkowania na otworach wentylacyjnych lub na pokrywie urządzenia może tworzyć się kondensat (krople wody). Nie jest to wada ani powód do reklamacji.
- Podczas procesu podgrzewania, przepłukiwania ekspresu oraz czyszczenia systemu zaparzania słyszalne będą dźwięki ruchomych części ekspresu, pompy itp. Są to normalne dźwięki towarzyszące powyższym procesom.
- Jeżeli urządzenie było przez dłuższy czas nieużywane lub po wykonaniu programu czyszczenia bądź odkamieniania, pierwszy przygotowany napój może nie mieć pełnego aromatu. Nie zaleca się jego spożywania.

13) Włączanie urządzenia

- Aby włączyć urządzenie, naciśnij przycisk **A1** [⏻].
- Urządzenie rozpocznie nagrzewanie i automatycznie przeprowadzi cykl płukania.
- Gdy zapalą się wszystkie symbole napojów, urządzenie jest gotowe do pracy.

14) Wyłączanie urządzenia

- Aby wyłączyć urządzenie, naciśnij przycisk **A1** [⏻].
- Urządzenie przeprowadzi automatyczny cykl płukania, a następnie się wyłączy.
- Urządzenie automatycznie przepłucze się i wyłączy 30 minut po przygotowaniu ostatniego napoju. Czas wyłączenia można ustawić zgodnie z własnymi wymaganiami – patrz Zmiana ustawień punkt 4.

15) Ustawienie stopnia mielenia (rys. 5)

- Stopień mielenia można ustawić półstopniami od 1 (mielenie grube) do 7 (mielenie drobne).
- Aby ustawić drobniejsze mielenie, obróć pokrętło regulacyjne **A6** w lewo.
- Aby ustawić grubsze mielenie, obróć pokrętło regulacyjne **A6** w prawo.

Uwaga

Reguluj stopień mielenia wyłącznie podczas pracy młynka, aby zapobiec jego uszkodzeniu.

16) Dostosowanie napoju

1. Na stronie głównej naciśnij obrazek odpowiadający kawie, którą chcesz przygotować
2. Urządzenie przejdzie do strony dostosowania napoju.

17) Ustawienie ilości napełnienia

1. Wybierz parametr, aż na wyświetlaczu pojawi się żądana ilość napełnienia. Należy również ustawić ilość wody dla [Americano] i [Gorąca woda].

18) Ustawienie mocy kawy

1. Wybierz parametr, aż na wyświetlaczu pojawi się żądana moc kawy.

19) Ustawienie ilości pianki mlecznej

1. Wybierz parametr, aż na wyświetlaczu pojawi się żądana ilość pianki mlecznej.

20) Przygotowanie napoju

1. Włącz urządzenie (patrz rozdział „Włączanie urządzenia”).

Uwaga

- Niektóre napoje są przygotowywane w dwóch krokach (np. najpierw mleko, a następnie kawa).
- Dla optymalnego przygotowania i lepszego smaku kawy zaleca się najpierw podgrzać filiżankę, napełniając ją gorącą wodą. Po podgrzaniu filiżanki wylej wodę.
- Jeśli chcesz przerwać przygotowanie napoju przed zakończeniem, naciśnij ponownie symbol/przycisk **B1** [Start/Anuluj].
- Wylewkę kawy można dostosować do różnych rozmiarów filiżanek. W przypadku małej filiżanki do espresso przesuń wylewkę w dół. Przy większej filiżance przesuń wylewkę w górę.

21) Przygotowanie napoju kawowego z kawy ziarnistej

1. Umieść szklankę lub filiżankę pod wylewką **A2**.
2. Na ekranie głównym wybierz obrazek odpowiadający kawie, którą chcesz przygotować.
3. Aby rozpocząć przygotowanie, naciśnij symbol/przycisk **B1** [Start/Anuluj].

- Po zakończeniu napój zostanie automatycznie przygotowany i podany do filiżanki.

22) Przygotowanie napoju kawowego z kawy mielonej (rys. 10, 11)

1. Umieść filiżankę lub szklankę pod wylewką **A2**.
2. Otwórz pokrywkę **A11** dla kawy mielonej.
3. Wsyp maksymalnie jedną miarkę kawy mielonej do otworu. Nie wsypuj więcej – zbyt duża ilość może spowodować zatkanie.
4. Zamknij pokrywkę.
5. Na ekranie głównym wybierz obrazek odpowiadający kawie, którą chcesz przygotować.

- Urządzenie przejdzie do strony personalizacji napoju.

6. Ustaw tryb kawy mielonej.
7. Aby rozpocząć przygotowanie, naciśnij symbol/przycisk **B1** [Start/Anuluj].

- Po zakończeniu napój zostanie automatycznie przygotowany i podany do filiżanki.

Uwaga

- Funkcja przygotowania 2 filiżanek nie jest dostępna dla napojów przygotowywanych z kawy mielonej.

23) Przygotowanie napojów mlecznych

Urządzenie jest wyposażone w zintegrowany system przygotowywania napojów, który umożliwia przygotowanie kawowych specjałów z mlekiem i pianką mleczną. Dzięki tej funkcji możesz łatwo przygotować napoje takie jak cappuccino, latte macchiato lub flat white za pomocą jednego naciśnięcia przycisku.

24) Sposób przygotowania napoju kawowego z mlekiem

1. Podłącz wężyk mleczny **D3**.
2. Wsuń drugi koniec rurki mlecznej do otworu **D2** w pokrywie napełnionego pojemnika na mleko lub bezpośrednio do kartonu z mlekiem.
3. Umieść filiżankę lub szklankę pod wylewką **A2**.
4. Na ekranie głównym wybierz obrazek odpowiadający kawie, którą chcesz przygotować.

- Urządzenie przejdzie do strony personalizacji napoju.

5. Ustaw ilość napełnienia. Patrz rozdział „Ustawianie ilości napełnienia”.
6. Ustaw moc kawy. Patrz rozdział „Ustawienie mocy kawy”.
7. Ustaw ilość pianki mlecznej. Patrz rozdział „Ustawienie ilości pianki mlecznej”.
8. Aby rozpocząć przygotowanie, naciśnij symbol/przycisk **B1** [Start/Anuluj].

- Napój kawowy z mlekiem zostanie przygotowany i wydany.
- Wyświetli się przypomnienie o czyszczeniu [ ], patrz rozdział „Użycie programu czyszczenia systemu mlecznego”.

Uwaga

- Czyść dozownik napojów każdorazowo po przygotowaniu napoju kawowego z mlekiem lub pianką mleczną. Zaschnięte resztki mleka są trudne do usunięcia.

25) Przygotowanie pianki mlecznej

1. Podłącz wężyk mleczny **D3**.
2. Wsuń drugi koniec rurki mlecznej do otworu **D2** w pokrywie napełnionego pojemnika na mleko lub bezpośrednio do kartonu z mlekiem.
3. Umieść szklankę lub filiżankę pod wylewką **A2**.
4. Na stronie głównej wybierz obraz odpowiadający opcji [Pianka mleczna] lub [Gorące mleko], w zależności od tego, co chcesz przygotować.

- Urządzenie przejdzie do strony personalizacji napoju.

5. Ustaw ilość pianki mlecznej. Patrz rozdział „Ustawienie ilości pianki mlecznej”.
6. Aby rozpocząć przygotowanie, naciśnij symbol/przycisk **B1** [Start/Anuluj].

- Napój zostanie przygotowany i wydany.
- Wyświetli się przypomnienie o czyszczeniu [ ], patrz rozdział „Użycie programu czyszczenia systemu mlecznego”..

26) Przygotowanie gorącej wody

1. Umieść szklankę lub filiżankę pod wylewką **A2**.
2. Na stronie głównej wybierz obraz odpowiadający opcji [Gorąca woda].
- Urządzenie przejdzie do strony personalizacji napoju.
3. Ustaw ilość (objętość). Patrz rozdział „Ustawienie ilości”.
4. Aby rozpocząć przygotowanie, naciśnij symbol/przycisk **B1** [Start/Anuluj].
- Gorąca woda zostanie przygotowana i automatycznie wydana.

27) Przygotowanie 2 filiżanek

Funkcja nie jest dostępna dla napojów typu [Americano], [Pianka mleczna] lub [Gorące mleko], dla opcji [Hot Water] ani dla napojów przygotowywanych z kawy mielonej.

1. Umieść 2 szklanki lub filiżanki pod wylewką **A2**.
2. Na ekranie głównym wybierz obrazek odpowiadający kawie, którą chcesz przygotować.
- Urządzenie przejdzie do strony personalizacji napoju.
3. Naciśnij symbol/przycisk [X1 Pojedyncza porcja].
- Na wyświetlaczu pojawi się ustawienie [X2 Podwójna porcja].
4. Ustaw ilość napełnienia. Patrz rozdział „Ustawianie ilości napełnienia”.
5. Ustaw moc kawy. Patrz rozdział „Ustawienie mocy kawy”.
6. Aby rozpocząć przygotowanie, naciśnij symbol/przycisk **B1** [Start/Anuluj].
- Przygotowanie przebiega w dwóch etapach (tj. ekspres 2× mieli kawę i 2× wydaje napój), poczekaj, aż proces zostanie całkowicie zakończony.
- 2 filiżanki zostaną przygotowane i wydane.

28) Przygotowanie zimnego napoju

Cold Brew (zimne parzenie) różni się od tradycyjnego przygotowania espresso. Po uruchomieniu przygotowania należy odczekać pewien czas, zanim proces się rozpocznie.

1. Umieść szklankę lub filiżankę pod wylewką **A2**.
- Do szklanki dodaj żądaną ilość lodu.
2. Naciśnij symbol/przycisk [Cold Brew].
- Na wyświetlaczu pojawi się ustawienie Cold Brew.
3. Na ekranie głównym wybierz obrazek odpowiadający kawie, którą chcesz przygotować.
- Urządzenie przejdzie do strony personalizacji napoju.
4. Ustaw ilość napełnienia. Patrz rozdział „Ustawianie ilości napełnienia”.
5. Ustaw moc kawy. Patrz rozdział „Ustawienie mocy kawy”.
6. Aby rozpocząć przygotowanie, naciśnij symbol/przycisk **B1** [Start/Anuluj].
- Urządzenie uruchomi wewnętrzne zimne płukanie, aby zoptymalizować temperaturę napoju po wcześniejszym przygotowaniu napojów gorących.
- Napój kawowy zostanie przygotowany i wydany.
- Jeżeli po przygotowaniu napojów zimnych przygotowujesz napoje gorące, urządzenie automatycznie podgrzeje się do wyższej temperatury, aby osiągnąć właściwą temperaturę dla napojów gorących.

29) Ustawianie ulubionego napoju

Dla każdego profilu można utworzyć kolekcję [DIY] ulubionych napojów. Dla każdego profilu można utworzyć 3 przepisy na ulubioną kawę [DIY 1, DIY 2, DIY 3].

1. Na stronie głównej wybierz obraz odpowiadający napojowi [DIY 1].

- Urządzenie przejdzie do strony ustawień Ulubiony.

2. Ustaw ilość napełnienia. Patrz rozdział „Ustawianie ilości napełnienia”.
3. Ustaw moc kawy. Patrz rozdział „Ustawianie mocy kawy”.
4. Ustaw ilość pianki mlecznej. Patrz rozdział „Ustawianie ilości pianki mlecznej”.

- Jeśli ustawiasz napój kawowy bez mleka, wybierz ilość pianki mlecznej: [NIE].

5. Jeśli chcesz ustawić podwójne filiżanki, naciśnij [X1 Pojedyncza porcja], a ustawienie zmieni się na [X2 Podwójna porcja].
6. Naciśnij [Edytuj].

- Na wyświetlaczu pojawi się strona edycji nazwy kawy.

7. Wpisz nazwę kawy na klawiaturze i naciśnij [OK].

- Nazwa ulubionej kawy [DIY 1] zostanie zapisana.

8. Naciśnij [Zapisz]. Ulubiona kawa [DIY 1] zostanie zapisana.

30) Przygotowanie DIY napoju

1. Umieść szklankę lub filiżankę pod wylewką **A2**.
2. Na stronie głównej wybierz obraz odpowiadający zapisanemu napojowi [DIY 1].
3. Aby rozpocząć przygotowanie, naciśnij symbol/przycisk **B1** [Start/Anuluj].

- Ulubiony napój kawowy zostanie przygotowany i wydany.

31) Usuwanie DIY napoju

1. Na stronie głównej naciśnij i przytrzymaj obraz zapisanej **DIY** kawy przez około 3 sekundy.

- Na wyświetlaczu pojawi się [Usuń].

2. Naciśnij [Usuń].

- Ustawienia napoju kawowego zostaną usunięte.

32) Ustawienie profilu użytkownika

Profil użytkownika można ustawić zgodnie ze swoimi wymaganiami.

1. Na stronie głównej naciśnij [1 Profil użytkownika].

- Urządzenie przejdzie do strony ustawień profilu.

2. Wybierz żądanego użytkownika.

- Aby zmienić nazwę użytkownika, naciśnij [Edytuj], aby wprowadzić nową nazwę.

3. Naciśnij [OK].

- Nowy wybór zostanie zapisany.
- Naciśnij [< Wstecz], aby powrócić do strony głównej.

Użytkowników można tworzyć i edytować w celu ustawienia i zapisania kilku różnych profili użytkowników. Każdy użytkownik ma ikonę w innym kolorze oraz konfigurowalną nazwę w celu odróżnienia. Ustawienia napojów DIY są automatycznie zapisywane w każdym profilu użytkownika. Odpowiedniego użytkownika należy wybrać przed wyborem menu napojów.

Ekspres do kawy można dostosować maksymalnie do 4 profili użytkowników.
Po wprowadzeniu 4. profilu użytkownika nie można dodać kolejnego.

Różne ustawienia można zmienić zgodnie ze swoimi wymaganiami.

1. Wyświetlacz znajduje się na stronie głównej.
2. Naciśnij [⬡ Ustawienia].

• Urządzenie przejdzie do strony ustawień.

B) ZMIANA USTAWIEŃ

1) Ustawienie twardości wody

1. Określ twardość wody na podstawie zabarwienia paska testowego (patrz rozdział „Kontrola twardości wody”).
2. Naciśnij [Twardość wody].

• Urządzenie przejdzie do strony ustawień twardości wody.

3. Wybierz prawidłowy poziom.

• Tabela pokazuje przypisanie różnych poziomów do różnych stopni twardości wody:

Stopień	°dH
Miękka	< 3
Lekko twarda	≥ 4
Średnio twarda	≥ 7
Twarda	≥ 14
Bardzo twarda	≥ 21

4. Naciśnij [OK].

• Ustawienie zostało zapisane.
• Wyświetlacz powróci do strony ustawień.

2) Ustawienie temperatury parzenia

1. Naciśnij [Temperatura parzenia].

• Urządzenie przejdzie do strony ustawień temperatury parzenia.

2. Wybierz żądaną temperaturę parzenia.
3. Naciśnij [OK].

• Ustawienie zostanie zapisane.
• Wyświetlacz powróci do strony ustawień.

3) Ustawienie jasności wyświetlacza

1. Naciśnij [Jasność wyświetlacza].

• Urządzenie przejdzie do strony ustawień jasności wyświetlacza.

2. Wybierz żądaną jasność wyświetlacza.
3. Naciśnij [OK].

• Ustawienie zostanie zapisane.
• Wyświetlacz powróci do strony ustawień.

4) Automatyczny czas czuwania

1. Naciśnij [Automatyczny czas czuwania].
2. Urządzenie przejdzie do strony ustawienia czasu automatycznego wyłączenia.

• Wybierz żądany czas gotowości.

3. Naciśnij [OK].

• Ustawienie zostanie zapisane.
• Wyświetlacz powróci do strony ustawień.

Zużycie energii wzrośnie, jeśli czas wyłączenia zostanie ustawiony na więcej niż 30 minut.

5) Ustawienie oświetlenia
Można ustawić oświetlenie wylotu.

1. Naciśnij [Oświetlenie], aby włączyć lub wyłączyć oświetlenie.

Symbol	Oświetlenie
	włączone
	wyłączone

6) Ustawienie dźwięku przycisków

1. Naciśnij [Dźwięk], aby włączyć lub wyłączyć dźwięk przycisków.

Symbol	Dźwięk przycisków
	włączone
	wyłączone

7) Ustawienie przypomnienia o czyszczeniu systemu mlecznego
Przypomnienie o czyszczeniu zostanie wyświetlone za każdym razem po przygotowaniu napoju na bazie mleka. Przypomnienie można włączyć lub wyłączyć zgodnie ze swoimi wymaganiami.

1. Naciśnij [Przypomnienie o czyszczeniu systemu mlecznego], aby włączyć lub wyłączyć przypomnienie.

Symbol	Przypomnienie
	włączone
	wyłączone

Po przygotowaniu napoju na bazie mleka zostanie wyświetlone przypomnienie o czyszczeniu.
Przypomnienie można wyłączyć, wybierając tę opcję w dolnej części okna dialogowego. Aby ponownie je włączyć, przejdź do strony ustawień.

8) Filtr wody
Filtr wody można aktywować lub dezaktywować zgodnie ze swoimi wymaganiami.

9) Aktywacja filtra wody

1. Naciśnij [Filtr wody].

- Urządzenie przejdzie do strony ustawień filtra wody.

2. Naciśnij [ ].

- Zostaną wyświetlone [Aktywacja filtra wody] i [Użycie filtra wody].

3. Naciśnij [Aktywacja filtra wody].
4. Postępuj zgodnie z przewodnikiem i włóż nowy filtr wody. Patrz rozdział „Przygotowanie i włożenie filtra wody”.
5. Umieść filiżankę lub szklankę pod wylotem **A2**.
6. Naciśnij [Start].

- Gorąca woda będzie wypływać z wylotu.
- Filtr wody jest aktywowany.

7. Naciśnij [OK].

- Wyświetlacz powróci do strony ustawień.
- Aktywację filtra wody można anulować.

10) Wymiana filtra wody
Gdy filtr wody jest aktywowany, urządzenie monitoruje jego użycie. Wymień filtr wody na nowy, gdy osiągnie 100% użycia.

1. Wyciągnij zbiornik na wodę i wyjmij stary filtr wody.

11) Dezaktywacja / wyłączenie przypomnienia o filtrze
Urządzenie wyświetla przypomnienie o filtrze wody . Urządzenie musi znajdować się na stronie ustawień.

1. Wyciągnij zbiornik na wodę i wyjmij stary filtr wody. Ponownie włóż zbiornik na wodę.
2. Naciśnij [Filtr wody].

- Urządzenie przejdzie do strony ustawień filtra wody.

3. Naciśnij [ ].

- Przypomnienie o filtrze wody wyłączy się.

12) Licznik napojów
Można sprawdzić liczbę wydanych napojów.

1. Naciśnij [Licznik napojów].
2. Urządzenie wyświetli dane statystyczne dla wszystkich napojów.

13) Reset fabryczny
Można zresetować fabryczne parametry napojów. Przywrócenie ustawień fabrycznych usunie wszystkie ustawienia wprowadzone przez użytkownika oraz przywróci ich oryginalne wartości fabryczne.
Wyciągnij zbiornik na wodę i wyjmij stary filtr wody. Ponownie włóż zbiornik na wodę.

1. Naciśnij [Reset fabryczny].
2. Naciśnij [Reset].

- Parametry napojów zostały zresetowane.

IV. KONSERWACJA

Przed każdą konserwacją odłącz urządzenie od sieci przez wyjęcie wtyczki kabla zasilającego z gniazdka elektrycznego (oprócz funkcji, które wymagają włączenia ekspresu do kawy)! Czajnik czyść po wystygnięciu! Powierzchnię ekspresu do kawy należy czyścić miękką, wilgotną ściereczką **N** z dodatkiem detergentu (rys. 15). **Nie używaj szorstkich ani agresywnych środków czyszczących (np. ostrych przedmiotów, skrobaków, rozcieńczalników lub innych rozpuszczalników – w tym czystego kwasu cytrynowego, octu ani środków na bazie octu)!** Zawsze sprawdź na etykiecie preparatu, czy jest on odpowiedni do czyszczenia lub odkamieniania ekspresów. Części **G, H, I** można myć w zmywarce do naczyń w programie o maksymalnej temperaturze 60 °C.

WAŻNE

Aby zapobiec powstawaniu pleśni na resztach kawy, należy regularnie sprawdzać i czyścić wszystkie części, w tym jednostkę do zaparzania i jej otoczenie!

Czyszczenie tacki ociekowej i kratki (G, I1), (rys. 14, 16)

Tackę ociekową opróżniaj codziennie lub w razie potrzeby, szczególnie jeśli urządzenie jest często używane.

1. Wyjmij tackę ociekową z urządzenia.
2. Zdejmij kratkę ociekową i wyjmij tackę, a następnie opróżnij ją.
3. Opłucz obie części ciepłą wodą, w razie potrzeby użyj łagodnego środka czyszczącego.
4. Dokładnie osusz i włóż z powrotem do urządzenia.

Uwaga

- Tacka ociekowa jest wyposażona we wskaźnik napełnienia. Gdy w tacce zbierze się zbyt dużo wody, wskaźnik wysuwa się i informuje o konieczności jej opróżnienia.
- Urządzenie jest wyposażone w pływak wskazujący pełną tackę ociekową, sprawdź, czy porusza się swobodnie i nie jest zabrudzony.

Czyszczenie jednostki zaparzającej (F), (rys. 17–21)

Oprócz automatycznego płukania jednostkę zaparzającą należy raz w tygodniu wyjąć i wyczyścić.

1. Odłącz urządzenie od zasilania.
2. Wyjmij zbiornik na wodę.
3. Naciśnij przycisk blokady **A13**, aby otworzyć drzwiczki serwisowe **A15**.
4. Naciśnij czerwony mechanizm blokujący (tj. przycisk **F1** w prawo), aby odblokować jednostkę zaparzającą.
5. Wyjmij jednostkę zaparzającą **F**.
6. Opłucz jednostkę zaparzającą pod bieżącą wodą.
7. Wyczyść wnętrze komory zaparzania wilgotną ściereczką.
8. Pozostaw jednostkę zaparzającą oraz wnętrze urządzenia do całkowitego wyschnięcia.
9. Włóż jednostkę zaparzającą z powrotem do komory (usłyszysz wyraźne kliknięcie).
10. Zamknij drzwiczki serwisowe, aż zatrzask się zablokuje.
11. Wsuń z powrotem zbiornik na wodę.

Czyszczenie pojemnika na mleko (D), (rys. 22)

1. Odłącz wężyk mleczny **D3** od otworu przyłączeniowego **A4**.
2. Wyjmij wężyk mleczny z pojemnika na mleko.
3. Odkręć pokrywę **D1** z pojemnika.
4. Opłucz wszystkie części pod bieżącą wodą.
5. Dokładnie osusz wszystkie elementy i złóż je ponownie.

Czyszczenie wylewki napojów (A2), (rys. 23 - 26)

1. Odłącz wężyk mleczny **D3** od otworu przyłączeniowego **A4**.
2. Zdejmij pokrywkę **A5**.
3. Otwórz metalowy uchwyt i wyjmij spieniacz **A3**.
4. Rozłóż (zdemontuj) spieniacz **A3** na poszczególne części.
5. Opłucz wszystkie części pod bieżącą wodą.
6. Dokładnie osusz wszystkie elementy.
7. Złóż ponownie spieniacz **A3**.
8. Włóż spieniacz **A3** z powrotem do uchwytu wylewki napojów.
9. Zamknij metalowy uchwyt.
10. Załóż ponownie pokrywkę **A5**.

Czyszczenie pojemnika na kawę mieloną (A12), (rys. 27 - 29)

Pojemnik na kawę mieloną należy czyścić co 3–5 dni, aby zapobiec gromadzeniu się resztek kawy i wilgoci.

1. Wyjmij pojemnik na kawę mieloną **A12** z urządzenia.

2. Opłucz pojemnik na kawę mieloną pod bieżącą wodą.
3. Wyjmij zbiornik na wodę **C** i wyjmij jednostkę zaparzającą **F**.
4. Za pomocą szczoteczki czyszczącej J usuń resztki kawy mielonej z wnętrza komory.
5. Wyczyść wnętrze komory zaparzania wilgotną ściereczką.
6. Włóż jednostkę zaparzającą z powrotem do komory (usłyszysz wyraźne kliknięcie).
7. Zamknij drzwiczki serwisowe **A15**.
8. Włóż zbiornik na wodę z powrotem do urządzenia.
9. Dokładnie osusz pojemnik na kawę mieloną.
10. Włóż pojemnik na kawę mieloną z powrotem na miejsce.

Programy serwisowe

Urządzenie jest wyposażone w kilka programów serwisowych, które zapewniają prawidłowe działanie i długą żywotność urządzenia.

Uwaga

- Program odkamieniania uruchom natychmiast, gdy urządzenie Cię do tego wezwie.
- Jeżeli odkamienianie nie zostanie wykonane na czas, urządzenie zostanie zablokowane i nie będzie można go używać (na wyświetlaczu pojawi się przypomnienie o odkamienianiu), dopóki proces odkamieniania nie zostanie całkowicie zakończony.

Program	Zastosowanie
Czyszczenie systemu mlecznego	Czyszczenie systemu mlecznego
Czyszczenie jednostki zaparzającej	Czyszczenie urządzenia tabletką czyszczącą
Odkamienianie	Odkamienianie urządzenia środkiem do odkamieniania

1. Naciśnij [Czyszczenie / odkamienianie].
- Urządzenie przejdzie do strony czyszczenia.

Korzystanie z programu czyszczenia systemu mlecznego (rys. 30)

Urządzenie wyświetli przypomnienie o czyszczeniu , należy uruchomić program czyszczenia systemu mlecznego

1. łNaciśnij [System mleczny].
2. Naciśnij [Start].
3. Odłącz wężyk mleka **D3** i dokładnie wyczyść go pod bieżącą wodą.
4. Wsuń jeden koniec wężyka mleka do otworu **A4**, a drugi koniec włóż do otworu w kratce ociekowej **I1**.
5. Sprawdź, czy w zbiorniku na wodę **C** znajduje się woda.
6. Naciśnij [Start].
- Gorąca woda będzie wypływać z wylotu.
7. Naciśnij [OK]
- Po zakończeniu programu czyszczenia systemu mlecznego urządzenie powróci do strony czyszczenia. Po uruchomieniu programu czyszczenia systemu mlecznego wyświetlacz przeprowadzi Cię przez cykl.

Korzystanie z programu zzyszczenie jednostki zaparzającej (rys. 31)

Program trwa do 20 minut. Urządzenie wyświetli przypomnienie o czyszczeniu.

1. Naciśnij [Czyszczenie jednostki zaparzającej].
2. Odłącz wężyk mleka **D3** i dokładnie wyczyść go pod bieżącą wodą.
3. Naciśnij [Start].
4. Wyjmij i opróżnij tackę ociekową **G** oraz pojemnik na fusy **H**.
5. Włóż z powrotem tackę ociekową i pojemnik na fusy.
6. Wyjmij zbiornik na wodę **C** i napełnij go letnią wodą do oznaczenia MAX. Włóż zbiornik na wodę z powrotem.
7. Naciśnij [Dalej].
8. Pod wylot napojów podstaw pojemnik o pojemności co najmniej 1,5 litra, aby zebrać wodę lub roztwór czyszczący podczas programu.
9. Naciśnij [Dalej].
10. Do lejka na kawę mieloną włóż odpowiednią tabletkę czyszczącą.
11. Naciśnij [Start].
12. Wyjmij i opróżnij tackę ociekową oraz pojemnik na fusy.
13. Napełnij zbiornik na wodę **C** zimną, świeżą, niegazowaną wodą pitną i ponownie go włóż.
14. Naciśnij [OK].

Urządzenie powróci do strony czyszczenia. Po uruchomieniu programu czyszczenia kawy wyświetlacz przeprowadzi Cię przez cykl.

Użycie programu odkamieniania (rys. 32, 33)

Program trwa około 40 minut. Urządzenie wyświetli przypomnienie o czyszczeniu .

1. Naciśnij [Odkamienianie].
2. Naciśnij [Start].
3. Odłącz wężyk mleka **D3** i dokładnie wyczyść go pod bieżącą wodą.
4. Wyjmij zbiornik na wodę **C** i opróżnij go. Wyjmij filtr wody **M**, jeśli jest używany.
5. Napełnij go letnią wodą do oznaczenia 1 L i dodaj odpowiedni środek do odkamieniania zgodnie z instrukcjami na opakowaniu.
6. Włóż zbiornik na wodę z powrotem.
7. Naciśnij [Dalej].
8. Pod wylot napojów podstaw pojemnik o pojemności co najmniej 1,5 litra, aby zebrać wodę lub roztwór czyszczący podczas programu.
9. Naciśnij [Dalej].
10. Wsuń jeden koniec wężyka mleka do otworu **A4**, a drugi koniec włóż do pojemnika.
11. Naciśnij [Start].
12. Wyjmij zbiornik na wodę i dokładnie go wypłucz.
13. Wyjmij i opróżnij tackę ociekową.
14. Włóż tackę ociekową i pojemnik na fusy z powrotem do urządzenia.
15. Opróżnij i dokładnie wypłucz zbiornik na wodę.
16. Napełnij zbiornik na wodę zimną, świeżą, niegazowaną wodą pitną do oznaczenia MAX i włóż go z powrotem do urządzenia.
17. Włóż filtr wody do zbiornika na wodę, jeśli jest używany.
18. Naciśnij [OK].

- Urządzenie powróci do strony czyszczenia.
- Podczas procesu odkamieniania nie wyjmuj pojemnika umieszczonego pod wylotem napojów. Po uruchomieniu programu odkamieniania wyświetlacz przeprowadzi Cię przez cykl.

Wymiana elementów, które wymagają ingerencji do części elektrycznej urządzenia może wykonać wyłącznie specjalistyczny serwis!
Nie przestrzeganie wskazówek producenta powoduje utratę prawa do napraw!
Informacje dotyczące reklamacji i napraw produktów można znaleźć na stronie www.eta.cz/servis-eu.

V. USUWANIE PROBLEMÓW

PROBLEM	PRZYCZYNA	ROZWIĄZANIE
Kawa nie jest wystarczająco gorąca.	Filiżanka nie została podgrzana.	Przepłukać ekspres do kawy gorącą wodą trzema cyklami płukania.
	Jednostka do zaparzania jest zbyt zimna.	
Kawa płynie bardzo wolno lub tylko kapie.	Kawa jest zbyt drobno zmielona.	Ustawić wyższą grubość zmielenia kawy.
Pierwsza filiżanka kawy jest słabej jakości.	Młynek nie dostarczał wystarczającej ilości mielonej kawy do jednostki do zaparzania podczas pierwszego mielenia.	Wylać pierwszą filiżankę. Inne będą lepsze.
Kawa nie ma piany (crema).	Ziarna kawy nie są świeże lub dobrej jakości.	Zmienić markę kawy lub użyć świeżej kawy.
	Jest ustawione mielenie na zbyt grubo.	Ustawić delikatniejsze mielenie ziaren kawy.
Przyciski dotykowe nie są wrażliwe.	Błąd podczas naciskania przycisku.	Tlačítka tiskněte vždy ze přední strany panelu a zároveň celým bříškem prstu.
	Palce mogą być tłuste lub w inny sposób zabrudzone.	Oczyść palce.
Napieniacz nie wytwarza puszystej mlecznej piany, lub wycieka z niego tylko mleko.	Mleko nie jest dostatecznie schłodzone lub został użyty niewłaściwy typ mleka.	Używać świeżego mleka pełnotłustego lub alternatywnych rodzajów mleka z oznaczeniem „Barista“. Mleko powinno też być schłodzone na temperaturę 5–10 °C.
	Napieniacz jest zanieczyszczony.	Przeprowadzić kontrolę i staranne utrzymanie napieniacza (patrz rozdział **IV. UTRZYMANIE**).

PROBLEM	PRZYCZYNA	ROZWIĄZANIE
Na wyświetlaczu pojawia się: „Błąd komunikacji UART” „Przerwany czujnik temperatury” „Zwarcie czujnika temperatury” „Błąd w jednostce zaparzającej” „Błąd w przepływomierzu” „Błąd młynka” „Błąd numeru seryjnego” „Błąd przejścia przez zero”.	Urządzenie zgłasza błąd.	Odłącz urządzenie od gniazdka sieciowego i odczekaj co najmniej 5 sekund przed ponownym włączeniem urządzenia. Jeśli urządzenie nie przejdzie do strony głównej, skontaktuj się z obsługą klienta.
Na wyświetlaczu pojawia się komunikat „Zbiornik na wodę jest prawie pusty, napełnij zbiornik świeżą wodą”, mimo że poziom wody jest powyżej minimalnego poziomu.	Pływak w zbiorniku na wodę jest zablokowany.	Wyjmij zbiornik i dokładnie go wyczyść.
	W filtrze wody znajduje się powietrze.	Zanurz filtr w wodzie do momentu, aż przestaną ulatniać się pęcherzyki powietrza, następnie włóż filtr ponownie. Patrz rozdział „Wymiana filtra wody“.
Urządzenie nie reaguje.	Urządzenie ma usterkę.	1. Wyjmij wtyczkę z gniazda i odczekaj 1 minutę. 2. Podłącz ponownie. 3. Naciśnij przycisk [On/Off].
Pojemnik na fusy jest pusty, ale wyświetla się przypomnienie o opróżnieniu pojemnika na fusy.	Jeśli urządzenie jest wyłączone, opróżnienie pojemnika na fusy nie zostanie rozpoznane.	Zawsze opróżniaj pojemnik na fusy, gdy urządzenie jest włączone. 1. Wyjmij pusty pojemnik na fusy i odczekaj 5 sekund. 2. Włóż pojemnik na fusy z kawy z powrotem na miejsce.
Pojemnik na fusy jest pełny, ale przypomnienie o opróżnieniu pojemnika na fusy nie zostało wyświetlon	Tacka ociekowa została wyjęta na dłużej niż 5 sekund bez opróżnienia pojemnika na fusy.	1. Opróżniaj pojemnik na fusy za każdym razem, gdy wyjmujesz tackę ociekową, nawet jeśli zawiera tylko kilka krążków kawowych. 2. Licznik fusów resetuje się do 0 i zaczyna ponownie zliczać.

PROBLEM	PRZYCZYNA	ROZWIĄZANIE
Z wylotu nie wypływa napój lub wypływa kroplami.	Wylot napojów lub jego uchwyt jest zatkany.	Wyczyść wylot ręcznie. Patrz rozdział „Czyszczenie wylotu napojów“.
	Ustawienie stopnia mielenia jest zbyt drobne.	Ustaw młyn na grubsze mielenie. Patrz rozdział „Ustawienie stopnia mielenia“.
	Blok zaparzający lub jego okolica są zabrudzone.	Wyczyść blok zaparzający. Patrz rozdział „Czyszczenie bloku zaparzającego“.
	W filtrze wody znajduje się powietrze.	Zanurz filtr, aż przestaną wychodzić pęcherzyki powietrza, następnie wymień filtr. Patrz rozdział „Wymiana filtra wody“. Filtr jest dołączony do zestawu.
	W urządzeniu osadził się kamień.	Uruchom program odkamieniania. Patrz rozdział „Użycie programu odkamieniania“.
Z jednego lub obu wylotów nie wypływa napój.	Wylot napojów jest zatkany.	Wyczyść ręcznie wylotu napojów. Patrz rozdział „Czyszczenie wylewki napojów“.
Podczas przygotowywania napoju ciecz wycieka spod spodu wylotu i rozpryskuje się.	Dolna część wylotu nie została poprawnie zmontowana.	Prawidłowo ponownie zmontuj wylewkę napojów. Patrz rozdział „Czyszczenie wylewki napojów“.
Jakość kawy znacznie się różni. Ustawiona ilość nie jest osiągana.	Usazování vodního kamene v zařízení.	Użyj programu odkamieniania. Patrz rozdział „Użycie programu odkamieniania“.
Jakość pianki mlecznej znacznie się waha. Ustawiona ilość nie jest osiągana lub mleko w ogóle nie jest zasysane.	Osadzanie się kamienia w urządzeniu.	Użyj programu odkamieniania. Patrz rozdział „Użycie programu odkamieniania“.
	Wylot napojów lub uchwyt wylotu jest zabrudzony.	Wyczyść dozownik napojów ręcznie. Patrz rozdział „Użycie programu odkamieniania“.
	Użyty rodzaj mleka nie nadaje się do przygotowania pianki mlecznej.	Nie używaj mleka przegotowanego. Używaj zimnego mleka o zawartości tłuszczu min. 1,5%.
	Wylewka do napojów lub rurka do mleka nie są prawidłowo zamontowane.	Sprawdź, czy wylewka napojów i wąż mleczny są prawidłowo zamontowane. Zobacz rozdział „Czyszczenie wylewki napojów“.
	Wężyk mleczny jest zatkany.	Wyczyść wężyk mleczny.

PROBLEM	PRZYCZYNA	ROZWIĄZANIE
Kawa ma mało pianki („crema”) lub jest zbyt słaba.	Użyta kawa nie jest odpowiednia do ekspresów automatycznych.	Używaj kawy przeznaczonej do espresso, najlepiej mieszanki z większą zawartością robusty.
	Kawa nie jest świeża.	Używaj świeżo palonej kawy, przechowuj ją w szczelnym pojemniku.
	Stopień mielenia ustawiony zbyt grubo.	Ustaw młyn na drobniejsze mielenie. Zobacz rozdział „Ustawianie stopnia mielenia“.
	Moc kawy ustawiona zbyt nisko.	Zwiększ moc kawy. Zobacz rozdział „Ustawianie mocy kawy“.
	Lejek na kawę mieloną jest zablokowany.	Wyczyść lejek na kawę mieloną. Patrz rozdział „Czyszczenie lejka na kawę mieloną”.
Kawa nie jest wystarczająco gorąca.	Temperatura ustawiona zbyt nisko.	Zwiększ temperaturę przygotowywania kawy. Zobacz rozdział „Ustawianie temperatury kawy“.
	Filiżanka jest zimna.	Podgrzej filiżankę – opłucz ją gorącą wodą.
	Dodane mleko obniża temperaturę napoju.	Podgrzej filiżankę – opłucz ją gorącą wodą.
	Przygotowywany jest napój zimny (Cold Brew).	Przygotuj drugi kubek napoju gorącego.
Mielona kawa blokuje zsyp na kawę mieloną.	Silos na kawę jest wilgotny.	Wyjmij pojemnik na kawę w proszku, dokładnie go wyczyść i wysusz.
	Mielona kawa jest zbyt mocno ubita.	Nie ubijaj kawy zbyt mocno w miarce.
Fusy z kawy nie są zwarte i są zbyt mokre.	Stopień mielenia jest zbyt gruby lub ilość kawy niewystarczająca.	Zmodyfikuj stopień mielenia. Zobacz rozdział „Ustawianie stopnia mielenia“. Użyj pełnej miarki mielonej kawy.
Filtr wody nie pozostaje we właściwym położeniu w zbiorniku na wodę.	Użyto niewłaściwej części zamiennej lub uszkodzono uszczelkę.	Należy stosować wyłącznie oryginalne części zamienne. Patrz rozdział „Akcesoria“. Upewnić się, że pierścień uszczelniający jest prawidłowo zamontowany.
	Pierścień gumowy filtra nie jest na swoim miejscu.	Załóż gumowy pierścień z powrotem na filtr wody.

PROBLEM	PRZYCZYNA	ROZWIĄZANIE
Drzwiczki serwisowe nie zamykają się.	Blok zaparzający nie jest prawidłowo włożony.	Włóż prawidłowo moduł parzenia. Patrz rozdział „Czyszczenie modułu parzenia“.
	W komorze parzenia znajduje się zbyt dużo kawy lub resztek.	Wyczyść zespół parzący. Patrz rozdział „Czyszczenie modułu parzenia“.
Nie można regulować stopnia mielenia.	W młynku jest za dużo ziaren kawy.	Przygotuj jeden napój, co spowoduje uwolnienie części ziaren. Zmieniaj stopień mielenia tylko małymi krokami.
Z urządzenia wycieka woda.	Tacka ociekowa jest przepełniona.	Opróżniaj codziennie miskę ociekową.
	Zbiornik na wodę jest źle wsunięty.	Upewnij się, że pojemnik na wodę jest prawidłowo umieszczony.
	Urządzenie nie stoi na równej powierzchni.	Postaw je na stabilnej, równej, wodoodpornej powierzchni. Patrz rozdział „Instalacja urządzenia“.
Urządzenie nagle powróci do menu głównego.	Urządzenie jest przegrzane.	Wyłącz urządzenie i pozostaw je do ostygnięcia na co najmniej 30 minut.
Symbole napojów zapalają się nagle i gasną stopniowo podczas przygotowywania napoju.	Podczas przygotowań usunięto miskę ociekową lub zbiornik na wodę.	Nie wyjmuj tacki ani zbiornika podczas przygotowania. 1. Włóż miskę ociekową i pojemnik na wodę z powrotem do urządzenia. 2. Poczekaj, aż urządzenie przejdzie do menu głównego.
Bardzo częste wskazanie, że konieczne jest usunięcie kamienia kotłowego.	Ustawienie twardości wody jest zbyt wysokie.	Zmodyfikuj ustawienia twardości wody. Patrz rozdział „Kontrola twardości wody“.
Urządzenie wydaje niezwykle głośne dźwięki.	W systemie znajduje się powietrze.	Zanurz filtr wodny w wodzie, aż przestaną z niego wypływać pęcherzyki powietrza, a następnie wymień filtr wodny. Patrz rozdział „Wymiana filtra wodnego“.
	Zbiornik na wodę nie jest prawidłowo włożony.	Upewnij się, że pojemnik jest prawidłowo włożony.
	W pojemniku na mleko jest za mało mleka.	Wlej więcej mleka do pojemnika na mleko.

PROBLEM	PRZYCZYNA	ROZWIĄZANIE
Pojemnik na kawę ziarnistą jest pusty, ale przypomnienie o uzupełnieniu pojemnika na kawę ziarnistą nie zostało wyświetlone.	Okienko wykrywające w pojemniku na ziarna jest zabrudzone tłuszczem z olejów kawowych.	Wyczyść okienko wykrywające pojemnik na ziarna za pomocą dołączonej szczoteczki czyszczącej.
Pojemnik na kawę ziarnistą nadal zawiera ziarna, ale wyświetla się przypomnienie o uzupełnieniu pojemnika na kawę ziarnistą.	Ziarna kawy nie wpadają do młynka.	Wsyp kawę ziarnistą do młynka za pomocą szczoteczki czyszczącej.
Podczas automatycznego płukania urządzenie wypuściło płyn kawowy.	Mielona kawa została wsypana przed włączeniem urządzenia.	Mieloną kawę należy wsypywać tylko wtedy, gdy urządzenie jest włączone.
	Mielona kawa dostała się do bloku zaparzającego.	Wyczyść jednostkę grzewczą. Patrz rozdział „Czyszczenie jednostki grzewczej“.

VI. EKOLOGIA

Jeżeli tylko pozwoliły na to rozmiary, na wszystkich elementach wydrukowano znaki materiałów zastosowanych do produkcji opakowań, komponentów i wyposażenia, jak również ich przetwórstwa wtórnego. Symbole umieszczone na produktach lub w załączonej dokumentacji oznaczają, że zastosowanych elementów elektrycznych lub elektronicznych nie można poddawać utylizacji wraz z odpadem komunalnym. Produkt należy przynieść do specjalnych punktów zbiorczych, w których będą przyjęte bez opłaty. Dzięki poprawnej utylizacji pomogą Państwo zachować cenne źródła i pomogą w profilaktyce ewentualnych negatywnych wpływów na środowisko naturalne i zdrowie ludzkie, na co mogłaby mieć negatywne wpływy niepoprawna utylizacja odpadu. W celu uzyskania następnych szczegółowych informacji dotyczących utylizacji należy zwrócić się do najbliższego urzędu lub punktu zbiorczego. Niewłaściwy sposób utylizacji urządzenia może podlegać karze – zgodnie z przepisami krajowymi i międzynarodowymi. W celu całkowitego wycofania urządzenia z użytkowania zaleca się odłączyć przewód zasilania od sieci elektrycznej, przez ucięcie przewodu. Dzięki czemu użytkowanie urządzenia nie będzie następnie możliwe.

VII. DANE TECHNICZNE

Napięcie (V)	podano na tabliczce znamionowej urządzenia
Pobór mocy (W)	podano na tabliczce znamionowej urządzenia
Maksymalna pojemność zbiornika na wodę / mleko (l)	1,8 / 0,55
Waga ok. (kg)	9,75
Klasa izolacyjna	I.
Wymiary produktu (cm)	22 x 46,7 x 37,4

Pobór mocy gdy sprzęt jest wyłączony wynosi < 0,50 W.
Maksymalny czas przejścia w tryb oszczędzania energii: 3 godziny
Poziom hałasu < 63 / < 78 dB(A) re 1pW, (podczas parzenia / mielenia).

Zmiana specyfikacji technicznych i akcesoriów w zależności od modelu produktu jest zastrzeżona przez producenta.

Ostrzeżenia i symbole stosowane na urządzeniu, opakowaniu lub w instrukcji

	HOUSEHOLD USE ONLY. DO NOT IMMERSE IN WATER OR OTHER LIQUIDS. PULL, OPEN.
	Tylko do użytku domowego. Nie zanurzać w wodzie ani innych płynach. Pociągnąć, otworzyć.
	TO AVOID DANGER OF SUFFOCATION, KEEP THIS PLASTIC BAG AWAY FROM BABIES AND CHILDREN. DO NOT USE THIS BAG IN CRIBS, BEDS, CARRIAGES OR PLAYPENS. THIS BAG IS NOT A TOY.
	Niebezpieczeństwo uduszenia. Tego worka nie należy używać w kołyskach, łóżeczkach, wózkach lub kojcach dziecięcych. Torebkę z PE położyć w miejscu będącym poza zasięgiem dzieci. Torebka nie służy do zabawy!
	Nie wolno go wyrzucać wraz z odpadami komunalnymi
	Ostrzeżenie
	Zapoznaj się z instrukcją obsługi
	Grinder Adjustment - Regulacja młynka
	OSTRZEŻENIE: GORĄCA POWIERZCHNIA. Ryzyko poparzenia w wyniku kontaktu z metalowymi częściami. Zachować ostrożność podczas obsługi urządzenia!

DE – Kaffeevollautomat

Ristello Maestro

eta 3173

BEDIENUNGSANLEITUNG

Sehr geehrter Kunde, wir danken Ihnen für den Kauf unseres Produkts. Bitte lesen Sie vor Inbetriebnahme dieses Geräts sehr aufmerksam die Bedienungsanleitung und bewahren Sie diese Anleitung gemeinsam mit dem Kassenbeleg und nach Möglichkeit auch mit der Verpackung gut auf.

I. SICHERHEITSHINWEISE

ALLGEMEINE BESTIMMUNGEN:

- Lesen Sie sich vor der ersten Inbetriebnahme sorgfältig die Betriebsanleitung durch, sehen Sie sich die Abbildungen an und heben Sie die Anleitung während der gesamten Lebensdauer des Produkts auf. Betrachten Sie die Instruktionen in der Anleitung als Bestandteil des Geräts und geben Sie sie jedem weiteren Benutzer des Geräts weiter.
- Dieses Gerät dürfen keine Kinder benutzen. Halten Sie das Gerät und seine Anschlussleitung außerhalb der Reichweite von Kindern.
- Dieses Gerät kann von Menschen mit verminderten körperlichen, sensorischen oder geistigen Fähigkeiten oder mit Mangel an Erfahrung und Wissen bedient werden, sofern sie während der Gerätebenutzung beaufsichtigt werden oder unterwiesen wurden, wie das Gerät in einer sicheren Weise zu nutzen ist und wenn sie die möglichen Gefahren verstehen.
- Kinder dürfen mit dem Gerät nicht spielen.
- Vor dem Austausch des Zubehörs oder der verfügbaren Teile, die sich bei der Nutzung bewegen, der Montage und der Demontage, dem Auffüllen des Wasserbehälters, dem Ausschütten des Kaffeesatzes, der Reinigung oder Wartung, dem Versetzen oder nach Beendigung der Arbeit schalten Sie das Gerät aus und trennen es vom Stromnetz durch das Ziehen des Steckers der Anschlussleitung aus der Steckdose!
- Vor dem Entfernen von Zubehör und der Wartung lassen Sie das Gerät und alle seine Teile zuerst abkühlen.
- **Weder das Gerät noch sein Kabel tauchen Sie ins Wasser (nicht einmal teilweise).**
- **ACHTUNG**: Das Gerät ist nicht für eine Benutzung bzw. Steuerung mittels eines externen Zeitschalters, einer Fernbedienung oder irgendeines anderen Bauteils bestimmt, der das Gerät automatisch ein- und ausschaltet, weil die Gefahr einer Brandentstehung existiert, wenn das Gerät abgedeckt oder falsch zum Zeitpunkt der Inbetriebnahme platziert wäre.
- **HINWEISE** – Einige Teile dieses Geräts können sehr heiß werden und Verbrennungen verursachen. Das Gerät erzeugt während des Betriebs heißes Wasser, Milch und heißen Dampf unter Druck.

Die Oberfläche des Heizelements weist nach der Benutzung Restwärme auf. Besondere Aufmerksamkeit ist der Anwesenheit von Kindern und Menschen mit Behinderungen zu widmen.

- Tauchen Sie das Gerät, das Kabel oder den Stecker niemals in Wasser (auch nicht teilweise). Vermeiden Sie generell, dass die genannten Teile mit Wasser in Berührung kommen.
- Die Kaffeemaschine darf während des Gebrauchs nicht in einem Schrank aufgestellt werden.
- **VORSICHT, HEISSER DAMPF** – Bei der Verwendung des Milchbehälters ist erhöhte Vorsicht geboten. Berühren Sie die metallische Milchdüse nicht, bevor sie vollständig abgekühlt ist.
- Die Brüheinheit wird während der Kaffeevorbereitung heiß. Die Brüheinheit der Kaffeemaschine nehmen Sie niemals während der Verwendung sowie nicht einmal kurz danach ab.
- Reinigen Sie den Milchbehälter aus hygienischen Gründen, indem Sie ihn nach jedem Gebrauch ausspülen. Entfernen und zerlegen Sie nach dem Abkühlen den Milchbehälter und führen Sie dann eine vollständige Wartung aller Teile durch.
- Falls das Gerät arbeitet, verhindern Sie den Kontakt mit Haustieren, Pflanzen und Insekten.
- **Stecken Sie den Stecker der Anschlussleitung nicht in die el. Steckdose und ziehen Sie ihn aus der Steckdose nicht mit nassen Händen oder durch Ziehen der Anschlussleitung!**
- Beim Gebrauch gehen Sie so vor, dass es zu keiner Verletzung kommt (z. B. mit kochendem Wasser, Dampf).
- Bewegen Sie das Gerät nicht, falls im Behälter noch Wasser ist!
- Lassen Sie das ans Stromnetz angeschlossene Gerät nicht ohne Kontrolle während der ganzen Zeit der Kaffee-Zubereitung!
- Verwenden Sie das Gerät nur dann, falls alle seine Komponenten (mit Ausnahme von der Abtropfschale **I**) ordnungsgemäß befestigt sind (Brüheinheit **F**, Kaffeesatzbehälter **H** etc.).
- Reinigen Sie das Gerät uns sein Zubehör regelmäßig! Gehen Sie laut Kap. **IV. WARTUNG**. Die Schale für Restwasser **G**, die Abtropfschale **I** sowie den Kaffeesatzbehälter **H** leeren Sie regelmäßig aus!
- Tragen Sie das Gerät nur durch Greifen am Außenmantel.
- Lassen Sie um das Gerät herum einen freien Raum von wenigstens 15 cm zur ordnungsgemäßen Luftzirkulation.
- Die Abtropfschale **I** und der Deckel der Brüheinheit **A14** enthalten eingebaute Magnete. Sollte sich einer davon lösen, bewahren Sie diese außerhalb der Reichweite von Kindern und unmündigen Personen auf. Sollte es zum Schlucken oder Einatmen dieser Magnete kommen, suchen Sie sofort die ärztliche Hilfe auf.
- Karten mit dem magnetischen Streifen, magnetische Speichermedien und andere Geräte, die von einem magnetischen Feld beeinflusst werden könnten, halten Sie in einer sicheren Entfernung vom Gerät (vor allem von den Komponenten **I** und **A14**).
- Wurde das Gerät bei Temperaturen unter 0 °C transportiert oder gelagert, lassen Sie es vor der Inbetriebnahme mindestens 3 Stunden bei Raumtemperatur stehen.
- Setzen Sie das Gerät nicht einer niedrigen Temperatur von unter 4 °C aus, das Einfrieren des Restwassers in inneren der Komponenten könnte zur Beschädigung des Gerätes führen.
- Legen Sie auf das Gerät (vor allem auf seinen oberen Teil) keine Gegenstände und Tassen.
- Dieses Gerät, inklusive seines Zubehörs verwenden Sie nur entsprechend seiner Zweckbestimmung wie in dieser Bedienungsanleitung beschrieben. Verwenden Sie das Gerät nie für einen anderen Zweck.
- Eventuelle Texte in einer Fremdsprache und Abbildungen an Verpackungen oder dem Produkt sind am Ende dieser Anleitung übersetzt und erklärt.
- **WARNUNG**: Bei einer unsachgemäßen Verwendung des Gerätes, die nicht im Einklang mit der Bedienungsanleitung steht, droht Verletzungsgefahr.

- Verwenden Sie zur Gewährleistung der Sicherheit und des ordnungsgemäßen Funktionierens des Geräts nur vom Hersteller zugelassene Originalersatzteile und -zubehörteile.
- Der Hersteller haftet nicht für Schäden, die durch die unrichtige Verwendung des Gerätes verursacht wurden (z. B. Verbrennung, Verbrühung, Brand).

VERWENDUNG:

- Verwenden Sie stets nur kaltes (lauwarmes) sauberes Trinkwasser! Verwenden Sie niemals heißes Wasser oder andere Flüssigkeiten – diese könnten das Gerät beschädigen.
- Das Gerät ist nur für die Verwendung in Haushalten und für ähnliche Zwecke bestimmt (in Geschäften, Büros und ähnlichen Arbeitsplätzen, für Gäste in Hotels, Motels und anderen Unterbringungseinrichtungen und auch in der Landwirtschaft)! Er ist nicht für die gewerbliche Nutzung bestimmt!
- Geben Sie niemals warmes oder heißes Milch in den Milchbehälter. Verwenden Sie idealerweise gekühlte Milch direkt aus dem Kühlschrank.
- Falls Sie das Gerät längere Zeit nicht nutzen, lassen Sie im Behälter kein Wasser! Falls Ihre Frequenz der Kaffeezubereitung niedrig ist, wechseln Sie regelmäßig das Wasser aus, damit es immer frisch ist (am besten jeden Tag).
- Verwenden Sie die Mühle ausschließlich zum Mahlen von Kaffeebohnen. Verwenden Sie es weder zum Mahlen von karamellisiertem Bohnenkaffee oder Kaffeebohnen in Zucker, nicht verarbeiteten Kaffeebohnen (grün, nichtgerösteter Bohnenkaffee), noch zum wiederholten Mahlen von gemahlenem Kaffee.
- **Einstellung des Mahlgrads führen Sie nur dann aus, wenn die Mühle aktiv ist.**
- Die Heißwasserfunktion nutzen Sie maximal für eine Füllung des Wasserbehälters.
- Führen Sie die regelmäßige Entkalkung des Gerätes durch! Spätestens zum Zeitpunkt, wenn das Kontrolllicht für die Entkalkung aufleuchtet.
- Schließen Sie den Behälter für Bohnenkaffee sorgfältig nach dem Auffüllen und der Einstellung des Mahlgrades! Achten Sie darauf, dass keine Fremdkörper oder Haare hineingelangen.
- Benutzen Sie das Gerät nur in der Arbeitsposition auf ebenen und stabilen Plätzen, wo kein Umstürzen droht, und in einer genügenden Entfernung von Heizquellen (z. B. Herd, Kocher, Ofen, Grill), brennbaren Gegenständen (z. B. Gardinen, Vorhänge etc.) und feuchten Oberflächen (z. B. Spülbecken, Waschbecken etc.).
- Stellen Sie das Gerät nicht in der Nähe von Gegenständen oder unter Gegenstände ab, die mit dem Dampf beschädigt werden können, zum Beispiel Wände, Küchenschränke, Geschirrschränke, Bilder, Gardinen. Der entweichende Dampf könnte sie beschädigen.
- Verwenden Sie das Gerät nicht in der Umgebung, die mit explosionsfähigen oder entzündlichen Dämpfen gesättigt ist.
- Vor dem Einschalten des Gerätes vergewissern Sie sich, dass der Wasserspiegel im Behälter zwischen **MIN** und **MAX** ist.

ANSCHLUSSKABEL:

- Falls die Anschlussleitung des Gerätes beschädigt ist, muss sie durch den Hersteller, dessen Servicetechniker oder eine ähnlich qualifizierte Person ersetzt werden, damit die Entstehung der gefährlichen Situation verhindert wird.
- Verwenden Sie das Gerät nie, wenn das Anschlusskabel oder der Stecker beschädigt ist, oder falls das Gerät nicht richtig arbeitet, auf den Boden oder ins Wasser gefallen ist. In solchen Fällen bringen Sie das Gerät in eine Fachwerkstatt zur Prüfung der Sicherheit und der richtigen Funktion.

- Kontrollieren Sie regelmäßig den Zustand der Anschlussleitung des Geräts.
- Das Anschlusskabel darf nicht mit scharfen oder heißen Gegenständen oder offenem Feuer beschädigt werden.
- Legen Sie das Kabel nie auf heißen Flächen ab und lassen Sie es nicht über den Tischrand oder den Rand der Arbeitsplatte hängen. Beim Berühren oder Ziehen des Kabels durch Kinder kann es zum Umstürzen oder Herunterziehen des Gerätes und anschließend zu einer schweren Verletzung kommen!
- Beim benutzen eines Verlängerungskabels ist es notwendig, dass Dieses nicht beschädigt ist und den geltenden Normen entspricht.

II. BESCHREIBUNG DES GERÄTS (ABB. 1)

A – Gerätegehäuse
A1 – Hauptschalter ⏻ EIN / AUS
A2 – Höhenverstellbarer Auslauf
A3 – Herausnehmbarer Milchaufschäumer / Getränkeauslauf
A4 – Anschlussöffnung für Schlauch
A5 – Abdeckung
A6 – Mahlgradeinsteller
A7 – Bohnenbehälter (450 g)
A8 – Deckel des Bohnenbehälters
A9 – Dichtung des Bohnenbehälters
A10 – Kaffeemühle
A11 – Deckel für gemahlenen Kaffee
A12 – Einfüllschacht für gemahlenen Kaffee
A13 – Verriegelungstaste des Deckels
A14 – Abdeckung der Brühgruppe

B – Bedienfeld
B1 – Taste Start / Abbrechen
B2 – Taste Getränkemenü
B3 – Taste Reinigung / Entkalkung

C – Wassertank (1800 ml)
C1 – Tankdeckel

D – Milchbehälter (550 ml)
D1 – Deckel
D2 – Anschlussöffnung
D3 – Ansaugrohr mit Schlauch

E – Netzkabel

F – Brühgruppe
F1 – Verriegelungstaste der Brühgruppe

G – Abtropfschale
G1 – Anzeige „Schale voll“

H – Kaffeesatzbehälter

I – Abdeckung der Tropfschale
I1 – Abtropfgitter

J – Reinigungsbürste

K – Messlöffel (für gemahlenen Kaffee)

L – Wasserhärtetester

M – Filter

N – Reinigungstuch

III. VORBEREITUNG ZUM GEBRAUCH

Das Bedienfeld hat eine Sensor-Tastbedienung. Aus diesem Grund ist es nicht erforderlich auf die abgebildeten Tasten (Symbole) Druck auszuüben. Wenn ungewöhnliche Zeichen auf dem Display erscheinen, trennen Sie das Gerät vom Stromnetz. Wenn das Gerät vom Stromnetz getrennt zu sein scheint, schließen Sie es wieder an.

Symbol	Bedeutung	Symbol	Bedeutung
	Getränkemenü		Einstellung der Kaffeestärke
	Reinigung / Entkalkung		Einstellung der Tassenfüllmenge

	Start / Abbrechen		Einstellung der Milchschaummenge
Klassisch	Menü klassischer Getränke		Einstellung der Wassermenge
Cold Brew	Menü für Cold-Brew-Getränke	X1 Einzelportion	Ausgabe einer Tasse
DIY 1	Benutzerprofil	X2 Doppelportion	Ausgabe von zwei Tassen
	Einstellungen		Reinigungserinnerung
	Einstellung des Lieblingsgetränks		Entkalkungserinnerung
Milchsystem	Reinigung des Milchsystems		Lieblingsgetränk löschen
Brüheinheit	Reinigung der Brüheinheit		Austausch des Wasserfilters
Entkalkung	Entkalkung der Kaffeemaschine		Namen bearbeiten (begrenzte Zeichenanzahl!)

Vor dem ersten Gebrauch entfernen Sie vom Gerät und dessen Zubehör das gesamte Verpackungs- und Schutzmaterial, inklusive der Schutzfolien. Waschen Sie die Wasserbehälter **C** und **D** mit warmem Wasser und einem geeigneten Reinigungsmittel und spülen Sie diese mit klarem Wasser ab und lassen Sie sie trocknen.

A) INSTALLATION UND EINSTELLUNG

1) Wassertank füllen

Stellen Sie die Kaffeemaschine auf eine ebene und stabile Oberfläche in der Nähe einer Steckdose. Der Mindestabstand zu allen Wänden muss 15 cm sein. Stellen Sie sicher, dass die Lüftungsöffnungen nicht abgedeckt oder blockiert sind. Schließen Sie das Netzkabel **E** an eine Steckdose an.

2) Befüllen mit Wasser (Abb. 2, 3)

Nehmen Sie den Wassertank **C** heraus und entfernen Sie den Deckel **C1**. Füllen Sie den Tank mit sauberem Trinkwasser, vorzugsweise mit Wasser in Raumtemperatur. Setzen Sie anschließend den Deckel wieder auf und setzen Sie den Tank korrekt ein. Warten Sie ca. 10 Sekunden, bis keine Luftblasen mehr austreten (der Wasserstand muss sich zwischen den Markierungen MIN und MAX befinden). Befüllen Sie den Wassertank nicht, wenn er sich im Gerät befindet!

Hinweis

- Wenn Sie den Wassertank zum ersten Mal verwenden, spülen Sie ihn zuvor aus.
- Achten Sie beim Einschieben des Tanks darauf, dass er korrekt auf dem Einlassstutzen des Kaffeevollautomaten sitzt. Wird der Tank nicht vollständig eingeschoben (z. B. nur zur Hälfte), kann es zu einer fehlerhaften Wasseransaugung kommen und das Gerät funktioniert nicht ordnungsgemäß.

- Für die Zubereitung von hochwertigem, frischem Kaffee ist frisches Wasser erforderlich.
- Lassen Sie kein Restwasser länger als einen Tag im Wassertank. Andernfalls kann der Geschmack des Kaffeegetränks beeinträchtigt werden.

3) Befüllen mit Milch

Füllen Sie den Milchbehälter **D** mit Milch (**MAX**-Markierung nicht überschreiten). Schließen Sie anschließend den Milchbehälter **D** mithilfe des Schlauchs **D3** an den Kaffeevollautomaten an (Abb. 12, 13).

Hinweise

- Wenn Sie den Milchbehälter zum ersten Mal verwenden, spülen Sie ihn zunächst aus.
- Für besten Geschmack und optimale Getränkequalität verwenden Sie ausschließlich gekühlte, frische Vollmilch.
- Alternativ können auch pflanzliche Milchsorten (Soja-, Mandelmilch usw.) mit der Kennzeichnung „Barista“ verwendet werden.
- Wurde nicht die gesamte Milch verbraucht, füllen Sie diese in ein geeignetes Gefäß um und bewahren Sie sie im Kühlschrank auf.
- Reinigen Sie den Milchbehälter anschließend gründlich gemäß den Anweisungen im Kapitel „Reinigung und Wartung“.

4) Entnehmen von Betriebsteilen

Beim Entnehmen von Teilen, die während der Benutzung des Kaffeevollautomaten häufig verwendet werden (z. B. beim Entleeren des Kaffeesatzbehälters, Ausgießen des Restwassers, bei Wartungsarbeiten usw.), gehen Sie gemäß den Abbildungen vor. Setzen Sie die Teile in umgekehrter Reihenfolge wieder ein.

5) Nachfüllen von Kaffeebohnen (Abb. 4)

Nehmen Sie den Deckel des Bohnenbehälters **A8** ab und füllen Sie den Behälter **A7** mit frischen Kaffeebohnen bis zur MAX-450 g. Schließen Sie den Behälter anschließend wieder mit dem Deckel. Achten Sie darauf, dass der Deckel stets korrekt eingesetzt ist. Die richtige Position schützt vor Feuchtigkeit und unter anderem auch vor Aromaverlust der Kaffeebohnen. Füllen Sie idealerweise nur die Menge an Bohnen ein, die für etwa einen Tag benötigt wird.

Warnhinweis

- Geben Sie keine Zusatzstoffe, Aromen oder mit Karamell, Zucker oder Öl behandelte Kaffeebohnen in den Bohnenbehälter.
- Füllen Sie keinen gemahlenen Kaffee in den Bohnenbehälter **A7**.
- Gießen Sie keine Flüssigkeiten und keinen gemahlenen Kaffee in den Bohnenbehälter.

6) Mahlgrad Einstellung (Abb. 5)

Mit dem Mahlgrad-Regler **A6** ist es möglich, die Grobheit der gemahlenen Kaffeebohnen einzustellen. Die Werkseinstellung liegt bei Stufe 3. Drehen Sie den Regler auf die gewünschte Grobheitsstufe. Es gibt 7 Mahlgradstufen (7 = feines Mahlen, 1 = grobes Mahlen). Wenn Sie wollen, dass der Kaffee schneller fließt, z. B. weil er viel zu aromatisch ist, stellen Sie eine gröbere Körnung der Bohnen beim Mahlen ein.

Im Gegenzug, wenn Sie wollen, dass das Wasser langsamer fließt (und damit mehr Aroma und einen stärkeren Geschmack gewinnt), stellen Sie eine feinere Stufe ein. Beim Einstellen des feineren Mahl Grades kann jedoch der Kaffee sehr langsam ausströmen. Die Ergebnis zeigt sich ungefähr erst bei der dritten Kaffeetasse nach der Einstellung.

Hinweis

Die Mahlgrad - Einstellung führen Sie ausschließlich beim Betrieb der Kaffeemühle (also im Prozess des Mahlens) durch.

7) Wasserfilter

Die Verwendung des Wasserfilters verhindert die Bildung von Kalkablagerungen, reduziert Verunreinigungen im Wasser und verbessert den Geschmack des zubereiteten Kaffees.

- Tauschen Sie den Wasserfilter spätestens nach 2 Monaten oder früher aus.
- Beachten Sie die Symbole auf dem Bedienfeld (wenn Sie vom Display dazu aufgefordert werden).
- Aus hygienischen Gründen wird empfohlen, den Filter regelmäßig zu wechseln.

Hinweis

Kalkablagerungen können das Gerät schwer beschädigen.

8) Vorbereitung und Einsetzen des Wasserfilters (Abb. 6, 7)

Das Gerät kann auch ohne Wasserfilter verwendet werden. Vor der Aktivierung des Wasserfilters muss dieser zunächst vorbereitet werden.

1. Schütteln Sie den Wasserfilter etwa 5 Sekunden lang.
2. Nehmen Sie den Wasserfilter aus der Verpackung und stellen Sie die Datumsanzeige auf die nächsten 2 Monate ein, damit Sie wissen, wann der Filter zu wechseln ist.
3. Legen Sie den Filter in einen Behälter mit Wasser und lassen Sie ihn ca. 5 Sekunden vollständig eintauchen, damit er sich vollsaugen kann.
4. Schütteln Sie den Wasserfilter etwa 10 Sekunden lang, bis keine Luftblasen mehr austreten.
5. Setzen Sie den Filter anschließend in die Öffnung des Wassertanks ein und drücken Sie ihn leicht nach unten, bis er fest sitzt.
6. Füllen Sie den Wassertank mit frischem, kaltem Wasser und setzen Sie ihn wieder in das Gerät ein.

Hinweis

Der Filter ist ausschließlich für die Verwendung mit Trinkwasser bestimmt. Verwenden Sie ihn nicht nach Ablauf der empfohlenen Nutzungsdauer oder wenn er sichtbar verschmutzt oder beschädigt ist.

9) Kontrolle der Wasserhärte

Die korrekte Einstellung der Wasserhärte ist wichtig, damit das Gerät genau bestimmen kann, wann das Entkalkungsprogramm gestartet werden muss.

- Verwenden Sie kaltes, frisches, stilles Trinkwasser.
- Die örtliche Wasserhärte können Sie bei Ihrem Wasserversorger erfragen oder mithilfe des mitgelieferten Teststreifens ermitteln.

10) Vorgehensweise zur Messung der Wasserhärte (Abb. 8, 9)

1. Tauchen Sie den Teststreifen für 2 Sekunden in ein Glas mit Wasser.
2. Nehmen Sie ihn heraus und lassen Sie ihn 10 Sekunden trocknen.
3. Vergleichen Sie die Verfärbung des Teststreifens mit der beiliegenden Farbskala, ermitteln Sie den Härtegrad des Wassers und stellen Sie die entsprechende Stufe am Bedienfeld ein.

11) Ersteinstellung

Nach dem ersten Einschalten des Geräts leuchtet das Bedienfeld auf und der grundlegende Konfigurationsmodus wird gestartet.

1. Drücken Sie die Taste **A1** [⏻].

- Auf dem Display wird der Text „Welcome in the coffee world!“ und anschließend der Text „Please select a language“ angezeigt.
- Folgen Sie den Anweisungen auf dem Display.

2. Wählen Sie die gewünschte Sprachversion [Deutsch].
3. Drücken Sie [OK].

- Das Gerät wechselt zur Seite Einstellung der Wasserhärte.

4. Drücken Sie [Weiter].
5. Drücken Sie [Weiter].
6. Wählen Sie die entsprechende Wasserhärtestufe.
7. Drücken Sie [OK].

- Die Einstellung wird gespeichert.
- Das Display zeigt die Hauptstartseite an. Das Gerät ist nun betriebsbereit.

Hinweis

Erfolgt innerhalb von 30 Sekunden keine Benutzereingabe, speichert das Gerät automatisch die aktuellen Einstellungen und kehrt zum Hauptmenü zurück.

12) Betriebshinweise

- Aus technischen Gründen kann während des Betriebs Dampf austreten – dies ist ein normaler Vorgang.
- Während des Betriebs kann sich an den Lüftungsöffnungen oder am Deckel des Geräts Kondenswasser (Wassertropfen) bilden. Dies stellt keinen Defekt und keinen Reklamationsgrund dar.
- Während des Aufheizens, des Spülens der Kaffeemaschine und der Reinigung des Brühsystems hören Sie Geräusche von beweglichen Teilen der Maschine, der Pumpe usw. Diese Geräusche sind während dieser Vorgänge normal.
- Wenn das Gerät längere Zeit außer Betrieb war oder nach einem Reinigungs- bzw. Entkalkungsprogramm, kann das erste zubereitete Getränk ein schwächeres Aroma aufweisen. Dieses Getränk wird nicht zum Verzehr empfohlen.

13) Einschalten des Geräts

- Zum Einschalten des Geräts drücken Sie die Taste **A1** [⏻].
- Das Gerät beginnt mit dem Aufheizen und führt automatisch einen Spülzyklus durch.
- Sobald alle Getränkesymbole aufleuchten, ist das Gerät betriebsbereit.

14) Ausschalten des Geräts

- Zum Ausschalten des Geräts drücken Sie die Taste **A1** [⏻].
- Das Gerät führt einen automatischen Spülzyklus durch und schaltet sich anschließend aus.
- Das Gerät spült sich automatisch und schaltet sich 30 Minuten nach der Zubereitung des letzten Getränks ab. Die Abschaltzeit können Sie nach Ihren Anforderungen einstellen, siehe Anpassung der einstellungen Absatz 4.

15) Einstellung des Mahlgrads (Abb. 5)

- Der Mahlgrad kann in Halbschritten von 1 (grober Mahlgrad) bis 7 (feiner Mahlgrad) eingestellt werden.
- Für einen feineren Mahlgrad drehen Sie den Einstellregler **A6** nach links.
- Für einen gröberen Mahlgrad drehen Sie den Einstellregler **A6** nach rechts.

Warnhinweis

Stellen Sie den Mahlgrad nur bei laufendem Mahlwerk ein, um Beschädigungen zu vermeiden.

16) Anpassung des Getränks

1. Drücken Sie auf der Startseite auf das Bild, das dem Kaffee entspricht, den Sie zubereiten möchten.
2. Das Gerät wechselt zur Seite für die Anpassung des Getränks.

17) Einstellung der Füllmenge

1. SWählen Sie den Parameter aus, bis auf dem Display die gewünschte Füllmenge angezeigt wird. Sie sollten auch die Wassermenge für [Americano] und [Heißwasser] einstellen.

18) Einstellung der Kaffeestärke

1. Wählen Sie den Parameter aus, bis auf dem Display die gewünschte Kaffeestärke angezeigt wird.

19) Einstellung der Milchshaummenge

1. Wählen Sie den Parameter aus, bis auf dem Display die gewünschte Milchshaummenge angezeigt wird.

20) Getränkezubereitung

1. Schalten Sie das Gerät ein (siehe Kapitel „Einschalten des Geräts“).

Hinweis

- Einige Getränke werden in zwei Schritten zubereitet (z. B. zuerst Milch und danach Kaffee).
- Für eine optimale Zubereitung und einen besseren Kaffeegeschmack empfiehlt es sich, Ihre Tasse zunächst vorzuwärmen, indem Sie sie mit heißem Wasser füllen. Gießen Sie das Wasser nach dem Erwärmen der Tasse aus.
- Der Kaffeeauslauf lässt sich an unterschiedliche Tassengrößen anpassen. Bei einer kleinen Espressotasse schieben Sie den Auslauf nach unten. Bei einer größeren Tasse schieben Sie den Auslauf nach oben.

- Wenn Sie die Getränkezubereitung vorzeitig abbrechen möchten, drücken Sie das Symbol erneut das Symbol/die Taste **B1** [Start/Abbrechen].

21) Zubereitung eines Kaffeegetränks aus Kaffeebohnen

1. Stellen Sie ein Glas oder eine Tasse unter den Auslauf **A2**.
2. Wählen Sie auf der Startseite das Bild aus, das dem Kaffee entspricht, den Sie zubereiten möchten.
3. Drücken Sie zum Starten der Zubereitung das Symbol/die Taste **B1** [Start/Abbrechen].

- Nach Abschluss wird das Getränk automatisch zubereitet und in die Tasse ausgegeben.

22) Zubereitung eines Kaffeegetränks aus gemahlenem Kaffee (Abb. 9, 10)

1. Stellen Sie eine Tasse oder ein Glas unter den Auslauf **A2**.
2. Öffnen Sie die Abdeckung **A11** für gemahlenen Kaffee.
3. Geben Sie maximal einen Messlöffel gemahlenen Kaffee in die Öffnung. Verwenden Sie nicht mehr – eine zu große Menge kann zu Verstopfungen führen.
4. Schließen Sie die Abdeckung.
5. Wählen Sie auf der Startseite das Bild aus, das dem Kaffee entspricht, den Sie zubereiten möchten.

- Das Gerät wechselt zur Seite zur individuellen Anpassung des Getränks.

6. Stellen Sie den Modus für gemahlenen Kaffee ein.
7. Drücken Sie zum Starten der Zubereitung das Symbol/die Taste **B1** [Start/Abbrechen].

- Nach Abschluss wird das Getränk automatisch zubereitet und in die Tasse ausgegeben.

Hinweis

- Die Funktion zur Zubereitung von 2 Tassen ist für Getränke aus Kaffeepulver nicht verfügbar.

23) Zubereitung von Milchgetränken

Das Gerät ist mit einem integrierten Ausgabesystem ausgestattet, das die Zubereitung von Kaffeespezialitäten mit Milch und Milchschaum ermöglicht. Dank dieser Funktion können Sie Getränke wie Cappuccino, Latte Macchiato oder Flat White ganz einfach per Tastendruck zubereiten.

24) Zubereitung eines Kaffeegetränks mit Milch

1. Schließen Sie den Milchschlauch **D3** an.
2. Stecken Sie das andere Ende des Milchschlauchs in die Öffnung **D2** des Deckels eines gefüllten Milchbehälters oder direkt in den Milchkarton.
3. Stellen Sie eine Tasse oder ein Glas unter den Auslauf **A2**.
4. Wählen Sie auf der Startseite das Bild aus, das dem Kaffee entspricht, den Sie zubereiten möchten.

- Das Gerät wechselt zur Seite zur individuellen Anpassung des Getränks.

5. Stellen Sie die Füllmenge ein. Siehe Kapitel „Einstellung der Füllmenge“.
6. Stellen Sie die Kaffeestärke ein (siehe Kapitel „Einstellung der Kaffeestärke“).
7. Stellen Sie die Milchschaummenge ein (siehe Kapitel „Einstellung der Milchschaummenge“).

8. Drücken Sie zum Starten der Zubereitung das Symbol/die Taste **B1** [Start/Abbrechen].

- Das Milchkaffeegetränk wird zubereitet und ausgegeben.
- Es wird eine Reinigungserinnerung angezeigt [ ], siehe Kapitel „Verwendung des Reinigungsprogramms für das Milchsystem“.

Hinweis

- Reinigen Sie den Getränkeauslauf jedes Mal nach der Zubereitung eines Kaffeegetränks mit Milch oder Milchschaum. Eingetrocknete Milchreste lassen sich nur schwer entfernen.

25) Zubereitung von Milchschaum

1. Schließen Sie den Milchschlauch **D3** an.
2. Stecken Sie das andere Ende des Milchschlauchs in die Öffnung **D2** des Deckels eines gefüllten Milchbehälters oder direkt in den Milchkarton.
3. Stellen Sie ein Glas oder eine Tasse unter den Auslauf **A2**.
4. Wählen Sie auf der Startseite je nach gewünschter Zubereitung das entsprechende Symbol für [Milchschaum] oder [Heiße Milch] aus.

- Das Gerät wechselt zur Seite zur individuellen Anpassung des Getränks.

5. Stellen Sie die Milchschaummenge ein (siehe Kapitel „Einstellung der Milchschaummenge“).
6. Drücken Sie zum Starten der Zubereitung das Symbol/die Taste **B1** [Start/Abbrechen].

- Das Getränk wird zubereitet und ausgegeben.
- Es wird eine Reinigungserinnerung angezeigt [ ], siehe Kapitel „Verwendung des Reinigungsprogramms für das Milchsystem“.

26) Heißwasserzubereitung

1. Stellen Sie ein Glas oder eine Tasse unter den Auslauf **A2**.
2. Wählen Sie auf der Startseite je nach gewünschter Zubereitung das entsprechende Symbol für [Heißwasser].

- Das Gerät wechselt zur Seite zur individuellen Anpassung des Getränks.

3. Stellen Sie die Füllmenge ein (siehe Kapitel „Einstellung der Füllmenge“).
4. Drücken Sie zum Starten der Zubereitung das Symbol/die Taste **B1** [Start/Abbrechen].

- Heißwasser wird zubereitet und automatisch ausgegeben.

27) Zubereitung von 2 Tassen

Diese Funktion ist nicht verfügbar für Getränke vom Typ [Americano], [Milchschaum], [Heiße Milch] oder für [Hot Water] sowie für Getränke, die aus gemahlenem Kaffee zubereitet werden.

1. Stellen Sie 2 Gläser oder Tassen unter den Auslauf **A2**.
2. Wählen Sie auf der Startseite das Bild aus, das dem Kaffee entspricht, den Sie zubereiten möchten.

- Das Gerät wechselt zur Seite zur individuellen Anpassung des Getränks.

3. Drücken Sie das Symbol/die Taste [X1 Einzelportion].

- Auf dem Display wird die Einstellung [X2 Doppelportion] angezeigt.

4. Stellen Sie die Füllmenge ein. Siehe Kapitel „Einstellung der Füllmenge“.
5. Stellen Sie die Kaffeestärke ein (siehe Kapitel „Einstellung der Kaffeestärke“).
6. Drücken Sie zum Starten der Zubereitung das Symbol/die Taste **B1** [Start/Abbrechen].

- Die Zubereitung erfolgt in zwei Schritten (d. h. der Kaffeevollautomat mahlt den Kaffee 2× und gibt das Getränk 2× aus), warten Sie, bis sie vollständig abgeschlossen ist.
- Die 2 Tassen werden zubereitet und ausgegeben.

28) Zubereitung eines kalten Getränks

Die Cold-Brew (Kaltbrühen) unterscheidet sich von der traditionellen Espressozubereitung. Nach dem Start muss eine gewisse Zeit gewartet werden, bevor der Prozess beginnt.

1. Stellen Sie ein Glas oder eine Tasse unter den Auslauf **A2**.

- Geben Sie die gewünschte Menge Eis in das Glas.

2. Drücken Sie das Symbol/die Taste [Cold Brew].

- Auf dem Display wird die Einstellung Cold Brew angezeigt.

3. Wählen Sie auf der Startseite das Bild aus, das dem Kaffee entspricht, den Sie zubereiten möchten.

- Das Gerät wechselt zur Seite zur individuellen Anpassung des Getränks.

4. Stellen Sie die Füllmenge ein. Siehe Kapitel „Einstellung der Füllmenge“.
5. Stellen Sie die Kaffeestärke ein (siehe Kapitel „Einstellung der Kaffeestärke“).
6. Drücken Sie zum Starten der Zubereitung das Symbol/die Taste **B1** [Start/Abbre].

- Das Gerät wird empfehlen eine interne Kaltspülung, um die Getränketemperatur nach der vorherigen Zubereitung heißer Getränke zu optimieren.
- Das Kaffeegetränk wird zubereitet und ausgegeben.
- Wenn Sie nach der Zubereitung kalter Getränke heiße Getränke zubereiten, heizt das Gerät automatisch auf eine höhere Temperatur auf, um die geeignete Temperatur für heiße Getränke zu erreichen.

29) Einstellung eines Lieblingsgetränks

Für jedes Profil kann eine Sammlung von Lieblingsgetränken [DIY] erstellt werden. Für jedes Profil können Sie 3 DIY-Rezepte für Lieblingskaffee erstellen.

1. Wählen Sie auf der Startseite das Bild aus, das dem Getränk [DIY 1] entspricht.

- Das Gerät wechselt zur Einstellungsseite DIY.

2. Stellen Sie die Füllmenge ein. Siehe Kapitel „Einstellung der Füllmenge“.
3. Stellen Sie die Kaffeestärke ein. Siehe Kapitel „Einstellung der Kaffeestärke“.
4. Stellen Sie die Menge des Milchschaums ein. Siehe Kapitel „Einstellung der Milchschaummenge“.

- Wenn Sie ein Kaffeegetränk ohne Milch einstellen, wählen Sie als Milchschaummenge: [NEIN].

5. Wenn Sie doppelte Tassen einstellen möchten, drücken Sie [X1 Einzelportion]; die Einstellung ändert sich zu X2 Doppelportion].
6. Drücken Sie [Bearbeiten].

- Auf dem Display wird die Seite zur Bearbeitung des Kaffeenamens angezeigt.

7. Geben Sie den Kaffeenamen über die Tastatur ein und drücken Sie [OK].

- Der Name des Lieblingskaffees [DIY 1] wird gespeichert.

8. Drücken Sie [Speichern]. Der Lieblingskaffee [DIY 1] wird gespeichert.

30) Zubereitung eines DIY-Kaffees

1. Stellen Sie 2 Gläser oder Tassen unter den Auslauf **A2**.
2. Wählen Sie auf der Startseite das Bild aus, das dem gespeicherten [DIY 1]-Getränk entspricht.
3. Drücken Sie zum Starten der Zubereitung das Symbol/die Taste **B1** [Start/Abbrechen].

- Das gewünschte Kaffeegetränk wird zubereitet und ausgegeben.

31) Löschen eines DIY-Kaffees

1. Halten Sie auf der Startseite das Bild des gespeicherten **DIY-Kaffees** ca. 3 Sekunden lang gedrückt.

- Auf dem Display wird [Löschen] angezeigt.

2. Drücken Sie [Löschen].

- Die Einstellungen für das Kaffeegetränk werden gelöscht.

32) Einstellung des Benutzerprofils

Sie können das Benutzerprofil nach Ihren Anforderungen einstellen.

1. Drücken Sie auf der Startseite [1 Benutzerprofil].

- Das Gerät wechselt zur Seite der Profileinstellungen.

2. Wählen Sie den gewünschten Benutzer aus.

- Wenn Sie den Benutzernamen ändern möchten, drücken Sie [Bearbeiten], um einen neuen Namen einzugeben.

3. Drücken Sie [OK].

- Die neue Auswahl wird gespeichert.

4. Drücken Sie [< Zurück], um zur Startseite zurückzukehren

Benutzer können erstellt und bearbeitet werden, um mehrere verschiedene Benutzerprofile einzustellen und zu speichern. Jeder Benutzer hat ein Symbol in einer anderen Farbe und einen anpassbaren Namen zur Unterscheidung. Die Einstellungen für DIY-Getränke werden automatisch in jedem Benutzerprofil gespeichert. Sie können den entsprechenden Benutzer auswählen, bevor Sie das Getränkemenü auswählen. Sie können den Kaffeevollautomaten für bis zu 4 Benutzerprofile anpassen. Nach Eingabe des 4. Benutzerprofils kann kein weiteres hinzugefügt werden.

Verschiedene Einstellungen können Sie nach Ihren Anforderungen anpassen.

1. Das Display befindet sich auf der Startseite.
2. Drücken Sie [Einstellungen].

- Das Gerät wechselt zur Einstellungsseite.

B) ANPASSUNG DER EINSTELLUNGEN

1) Einstellung der Wasserhärte

1. Bestimmen Sie die Wasserhärte anhand der Verfärbung des Teststreifens (siehe Kapitel „Kontrolle der Wasserhärte“).

2. Drücken Sie [Wasserhärte].
- Das Gerät wechselt zur Seite der Wasserhärteeinstellung.
3. Wählen Sie die richtige Stufe aus.
- Die Tabelle zeigt die Zuordnung verschiedener Stufen zu verschiedenen Wasserhärtegraden:
4. Drücken Sie [OK].
- Die Einstellung ist gespeichert.
- Das Display kehrt zur Einstellungsseite zurück.

Úroveň	°dH
Weich	< 3
Leicht hart	≥ 4
Mittelhart	≥ 7
Hart	≥ 14
Sehr hart	≥ 21

2) Einstellung der Brühtemperatur

1. Drücken Sie [Brühtemperatur].
- Das Gerät wechselt zur Seite der Brühtemperatureinstellung.
2. Wählen Sie die gewünschte Brühtemperatur aus.
3. Drücken Sie [OK].
- Die Einstellung wird gespeichert.
- Das Display kehrt zur Einstellungsseite zurück.

3) Einstellung der Displayhelligkeit

Drücken Sie [Displayhelligkeit].
- Das Gerät wechselt zur Seite der Displayhelligkeitseinstellung.
4. Wählen Sie die gewünschte Displayhelligkeit aus.
5. Drücken Sie [OK].
- Die Einstellung wird gespeichert.
- Das Display kehrt zur Einstellungsseite zurück.

4) Automatische Standby-Zeit

1. Drücken Sie [Automatische Standby-Zeit].
- Das Gerät wechselt zur Seite für die Einstellung der automatischen Abschaltzeit.
2. Wählen Sie die gewünschte Zeit aus.
3. Drücken Sie [OK].
- Die Einstellung wird gespeichert.
- Das Display kehrt zur Einstellungsseite zurück.
  Der Energieverbrauch erhöht sich, wenn die Abschaltzeit auf mehr als 30 Minuten eingestellt ist.

5) Einstellung der Beleuchtung

Sie können die Beleuchtung des Auslaufs einstellen.

1. Drücken Sie [Beleuchtung], um die Beleuchtung in- oder auszuschalten.

Symbol	Beleuchtung
	eingeschaltet
	ausgeschaltet

6) Einstellung des Tastentons

1. Drücken Sie [Ton], um den Tastenton ein- oder auszuschalten.

Symbol	Tastenton
	eingeschaltet
	ausgeschaltet

7) Einstellung der Erinnerung zur Reinigung des Milchsystems

Die Reinigungserinnerung wird jedes Mal nach der Zubereitung eines Getränks auf Milchbasis angezeigt. Sie können die Erinnerung nach Ihren Anforderungen ein- oder ausschalten.

1. Drücken Sie [Erinnerung zur Reinigung des Milchsystems], um die Erinnerung ein- oder auszuschalten.

Symbol	Erinnerung
	eingeschaltet
	ausgeschaltet

Nach der Zubereitung eines Getränks auf Milchbasis wird die Reinigungserinnerung angezeigt. Sie können die Erinnerung ausschalten, indem Sie diese Option im unteren Teil des Dialogfensters auswählen. Um sie wieder einzuschalten, wechseln Sie zur Einstellungsseite.

8) Wasserfilter

Sie können den Wasserfilter nach Ihren Anforderungen aktivieren oder deaktivieren.

9) Aktivierung des Wasserfilters

1. Drücken Sie [Wasserfilter].

- Das Gerät wechselt zur Seite der Wasserfiltereinstellung.

2. Drücken Sie [ ].

- [Aktivierung des Wasserfilters] und [Verwendung des Wasserfilters] werden angezeigt.

3. Drücken Sie [Aktivierung des Wasserfilters].
4. Folgen Sie dem Assistenten und setzen Sie einen neuen Wasserfilter ein. Siehe Kapitel „Vorbereitung und Einsetzen des Wasserfilters“.
5. Stellen Sie eine Tasse oder ein Glas unter den Auslauf **A2**.
6. Drücken Sie [Start].

- Heißes Wasser fließt aus dem Auslauf.
- Der Wasserfilter ist aktiviert.

7. Drücken Sie [OK].

- Das Display kehrt zur Einstellungsseite zurück.
- Die Aktivierung des Wasserfilters kann abgebrochen werden.

10) Austausch des Wasserfilters

Sobald der Wasserfilter aktiviert ist, überwacht das Gerät seine Verwendung. Ersetzen Sie den Wasserfilter durch einen neuen, wenn er 100 % Verwendung erreicht.

1. Ziehen Sie den Wassertank heraus und entfernen Sie den alten Wasserfilter.
2. Setzen Sie einen neuen Wasserfilter ein und aktivieren Sie ihn. Siehe Kapitel „Aktivierung des Wasserfilters“.

11) Deaktivierung / Ausschalten der Filtererinnerung

Das Gerät zeigt die Wasserfiltererinnerung an . Das Gerät muss sich auf der Einstellungsseite befinden.

1. Ziehen Sie den Wassertank heraus und entfernen Sie den alten Wasserfilter. Setzen Sie den Wassertank wieder ein.
2. Drücken Sie [Wasserfilter].

- Das Gerät wechselt zur Seite der Wasserfiltereinstellung.

3. Drücken Sie [ ].

- Die Wasserfiltererinnerung schaltet sich aus.

12) Getränkezähler
Sie können die Anzahl der ausgegebenen Getränke überprüfen.

1. Drücken Sie [Getränkezähler].
2. Das Gerät zeigt statistische Daten für alle Getränke an.

13) Werkseinstellung
Sie können die werkseitigen Getränkeparameter zurücksetzen. Das Wiederherstellen der Werkseinstellungen löscht alle von Ihnen und stellt deren ursprüngliche Werkswerte wieder her. Ziehen Sie den Wassertank heraus und entfernen Sie den alten Wasserfilter. Setzen Sie den Wassertank wieder ein.

1. Drücken Sie [Werkseinstellung].
2. Drücken Sie [Reset].

- Die Getränkeparameter wurden zurückgesetzt.

IV. WARTUNG

Vor jeder Wartung trennen Sie die Kaffeemaschine durch das Ausziehen des Steckers der Anschlussleitung aus der el. Steckdose vom Stromnetz (mit Ausnahme von Funktionen, bei denen die Kaffeemaschine eingeschaltet werden muss)! Die Reinigung einzelner Komponenten führen Sie erst nach dem Abkühlen der Kaffeemaschine durch! Oberfläche der Kaffeemaschine **A** Reinigen Sie sie mit einem weichen, feuchten Tuch **N** und etwas Spülmittel (Abb. 15). **Verwenden Sie keine scheuernden oder aggressiven Reinigungsmittel (z. B. scharfe Gegenstände, Schaber, Verdünner oder andere Lösungsmittel – auch keine reine Zitronensäure, keinen Essig und keine essighaltigen Mittel)!** Prüfen Sie stets auf dem Etikett des Reinigungsmittels, ob es für die Reinigung oder Entkalkung von Kaffeevollautomaten geeignet ist. Für die Teile **G, H, I** kann ein Geschirrspüler mit einer maximalen ProgrammtTemperatur von 60 °C verwendet werden.

WICHTIG
Um die Entstehung von Schimmel an Kaffeeresten zu vermeiden, kontrollieren Sie und reinigen Sie regelmäßig alle Komponenten, inkl. der Brüheinheit und ihrer Umgebung!

Reinigung der Abtropfschale und des Gitters (G, I1), (Abb. 14, 16)

Leeren Sie die Abtropfschale täglich oder bei Bedarf, insbesondere wenn Sie das Gerät häufig verwenden.

1. Nehmen Sie die Abtropfschale aus dem Gerät.
2. Entfernen Sie das Abtropfgitter und leeren Sie die Schale.
3. Spülen Sie beide Teile mit warmem Wasser, ggf. unter Verwendung eines milden Reinigungsmittels.
4. Trocknen Sie alles gründlich ab und setzen Sie die Teile wieder in das Gerät ein.

Hinweis

- Die Abtropfschale ist mit einer Füllstandsanzeige ausgestattet. Wenn sich zu viel Wasser in der Abtropfschale befindet, fährt der Indikator heraus und weist darauf hin, dass die Schale geleert werden muss.

- Wenn das Gerät über einen Schwimmer zur Anzeige einer vollen Abtropfschale verfügt, prüfen Sie, ob er sich frei bewegen kann und nicht verschmutzt ist.

Reinigung der Brühgruppe (F), (Abb. 17–21)

Neben dem automatischen Spülen muss die Brühgruppe einmal pro Woche entnommen und gereinigt werden.

1. OTrennen Sie das Gerät vom Stromnetz.
2. Entfernen Sie den Wassertank.
3. Öffnen Sie die Servicetür **A14** durch Drücken der Verriegelungstaste **A13**.
4. Drücken Sie den roten Verriegelungsmechanismus (d. h. Taste **F1** nach rechts), um die Brühgruppe zu entriegeln.
5. Entnehmen Sie die Brühgruppe **F**.
6. Spülen Sie die Brühgruppe unter fließendem Wasser ab.
7. Reinigen Sie den Innenraum der Brühkammer mit einem feuchten Tuch.
8. Lassen Sie die Brühgruppe und den Innenraum des Geräts gründlich trocknen.
9. Setzen Sie die Brühgruppe wieder in die Kammer ein (es ist ein deutliches Einrasten zu hören).
10. Schließen Sie die Servicetür, bis die Verriegelung einrastet.
11. Setzen Sie den Wassertank wieder ein.

Reinigung des Milchbehälters (D), (Abb. 22)

1. Trennen Sie den Milchschlauch **D3** von der Anschlussöffnung **A4**.
2. Ziehen Sie den Milchschlauch aus dem Milchbehälter heraus.
3. Schrauben Sie den Deckel **D1** vom Behälter ab.
4. Spülen Sie alle Teile unter fließendem Wasser ab.
5. Trocknen Sie alle Komponenten gründlich, setzen Sie sie wieder zusammen.

Reinigung des Getränkeauslaufs (A2), (Abb. 23 - 26)

1. OTrennen Sie den Milchschlauch **D3** von der Anschlussöffnung **A4**.
2. Nehmen Sie die Abdeckung **A5** ab.
3. Öffnen Sie die Metallhalterung und entnehmen Sie den Milchaufschäumer **A3**.
4. Zerlegen (demontieren) Sie den Milchaufschäumer **A3** in einzelne Teile.
5. Spülen Sie alle Teile unter fließendem Wasser ab.
6. Trocknen Sie alle Teile gründlich.
7. Setzen Sie den Milchaufschäumer **A3** wieder zusammen.
8. Setzen Sie den Milchaufschäumer **A3** wieder in die Halterung des Getränkeauslaufs ein.
9. Schließen Sie die Metallhalterung.
10. Setzen Sie die Abdeckung **A5** wieder auf.

Reinigung des Einfüllschachts für gemahlenen Kaffee (A12), (Abb. 27 - 29)

Der Einfüllschacht für gemahlenen Kaffee muss alle 3–5 Tage gereinigt werden, damit sich keine Kaffeereste und Feuchtigkeit ansammeln.

1. Nehmen Sie den Einfüllschacht für gemahlenen Kaffee **A12** aus dem Gerät.
2. Spülen Sie den Einfüllschacht unter fließendem Wasser ab.

3. Nehmen Sie den Wassertank **C** heraus und entnehmen Sie die Brühgruppe **F**.
4. Lösen Sie mit der Reinigungsbürste **J** Kaffeereste im Inneren der Kammer.
5. Reinigen Sie den Innenraum der Brühkammer mit einem feuchten Tuch.
6. Setzen Sie die Brühgruppe wieder in die Brühkammer ein (ein hörbares Einrasten ist zu vernehmen).
7. Schließen Sie die Servicetür **A14**.
8. Setzen Sie den Wassertank wieder in das Gerät ein.
9. Trocknen Sie den Einfüllschacht für gemahlenen Kaffee gründlich.
10. Setzen Sie den Einfüllschacht wieder an seinen Platz ein.

Serviceprogramme

Das Gerät ist mit mehreren Serviceprogrammen ausgestattet, die eine korrekte Funktion und eine lange Lebensdauer sicherstellen.

Warnhinweis

- Führen Sie das Entkalkungsprogramm sofort aus, sobald das Gerät Sie dazu auffordert.
- Wird nicht rechtzeitig entkalkt, sperrt sich das Gerät und kann nicht verwendet werden (dem Display erscheint eine Entkalkungserinnerung), bis der Entkalkungsvorgang vollständig abgeschlossen ist.

Programm	Verwendung
Reinigung des Milchsystems	Reinigung des Milchsystems
Reinigung der Brüheinheit	Reinigung des Geräts mit einer Reinigungstablette
Entkalkung	Entkalkung des Geräts mit einem Entkalkungsmittel

1. Drücken Sie [Reinigung / Entkalkung].
- Das Gerät wechselt zur Reinigungsseite.

Verwendung des Reinigungsprogramms für das Milchsystem (Abb. 30)

Das Gerät zeigt eine Reinigungserinnerung an ; das Reinigungsprogramm für das Milchsystem muss gestartet werden.

1. Drücken Sie [Milchsystem].
2. Drücken Sie [Start].
3. Trennen Sie den Milchschlauch **D3** und reinigen Sie ihn gründlich unter fließendem Wasser.
4. Stecken Sie ein Ende des Milchschlauchs in die Öffnung **A4** und das andere Ende in die Öffnung im Abtropfgitter **I1**.
5. Prüfen Sie, ob sich Wasser im Wassertank **C** befindet.
6. Drücken Sie [Start].
- Heißes Wasser fließt aus dem Auslauf.
7. Drücken Sie [OK].
- Wenn das Reinigungsprogramm für das Milchsystem abgeschlossen ist, kehrt das Gerät zur Reinigungsseite zurück. Sobald Sie das Reinigungsprogramm für das Milchsystem starten, führt Sie das Display durch den Zyklus.

Verwendung des Reinigung der Brüheinheit programms (Abb. 31)

Das Programm dauert bis zu 20 Minuten. Das Gerät zeigt eine Reinigungserinnerung an.

1. Drücken Sie [Reinigung der Brüheinheit].
2. Trennen Sie den Milchschlauch **D3** und reinigen Sie ihn gründlich unter fließendem Wasser.
3. Drücken Sie [Start].
4. Entnehmen und leeren Sie die Abtropfschale **G** und den Kaffeesatzbehälter **H**.
5. Setzen Sie die Abtropfschale und den Kaffeesatzbehälter wieder ein.
6. Entnehmen Sie den Wassertank **C** und füllen Sie ihn bis zur Markierung MAX mit lauwarmem Wasser. Setzen Sie den Wassertank wieder ein.
7. Drücken Sie [Weiter].
8. Stellen Sie ein Gefäß mit einem Fassungsvermögen von mindestens 1,5 Litern unter den Getränkeauslauf, um während des Programms Wasser oder Reinigungslösung aufzufangen.
9. Drücken Sie [Weiter].
10. Legen Sie eine geeignete Reinigungstablette in den Einfüllschacht für gemahlenen Kaffee.
11. Drücken Sie [Start].
12. Entnehmen und leeren Sie die Abtropfschale und den Kaffeesatzbehälter.
13. Füllen Sie den Wassertank **C** mit kaltem, frischem, stillem Trinkwasser und setzen Sie ihn wieder ein.
14. Drücken Sie [OK].

- Das Gerät kehrt zur Reinigungsseite zurück. Sobald Sie das Kaffee Reinigungsprogramm starten, führt Sie das Display durch den Zyklus.

Verwendung des Entkalkungsprogramms (Abb. 32, 33)

Das Programm dauert ca. 40 Minuten. Das Gerät zeigt eine Reinigungserinnerung an .

1. Drücken Sie [Entkalkung].
2. Drücken Sie [Start].
3. Trennen Sie den Milchschlauch **D3** und reinigen Sie ihn gründlich unter fließendem Wasser.
4. Entnehmen Sie den Wassertank **C** und leeren Sie ihn. Entfernen Sie den Wasserfilter **M**, falls Sie ihn verwenden.
5. Füllen Sie ihn bis zur Markierung 1 L mit lauwarmem Wasser und geben Sie ein geeignetes Entkalkungsmittel gemäß den Anweisungen auf der Verpackung hinzu.
6. Setzen Sie den Wassertank wieder ein.
7. Drücken Sie [Weiter].
8. Stellen Sie ein Gefäß mit einem Fassungsvermögen von mindestens 1,5 Litern unter den Getränkeauslauf, um während des Programms Wasser oder Reinigungslösung aufzufangen.
9. Drücken Sie [Weiter].
10. Stecken Sie ein Ende des Milchschlauchs in die Öffnung **A4** und das andere Ende in das Gefäß.
11. Drücken Sie [Start].
12. Entnehmen Sie den Wassertank und spülen Sie ihn gründlich aus.
13. Entnehmen und leeren Sie die Abtropfschale.
14. Setzen Sie die Abtropfschale und den Kaffeesatzbehälter wieder in das Gerät ein.
15. Leeren Sie den Wassertank und spülen Sie ihn gründlich aus.

16. Füllen Sie den Wassertank bis zur Markierung MAX mit kaltem, frischem, stillem Trinkwasser und setzen Sie ihn wieder in das Gerät ein.
17. Setzen Sie den Wasserfilter in den Wassertank ein, falls Sie ihn verwenden.
18. Drücken Sie [OK].

- Das Gerät kehrt zur Reinigungsseite zurück.
- Entfernen Sie während des Entkalkungsvorgangs nicht das Gefäß, das unter dem Getränkeauslauf steht. Sobald Sie das Entkalkungsprogramm starten, führt Sie das Display durch den Zyklus.

Wartungsarbeiten mit umfangreicheren Charakter bzw. Arbeiten, die einen Eingriff in das Geräteinnere erfordern, muss ein Fachservice ausführen!
Informationen zu Produktreklamationen und Reparaturen finden Sie unter www.eta.cz/servis-eu.

V. BESEITIGUNG VON PROBLEMEN

PROBLEM	URSACHE	LÖSUNG
Kaffee ist nicht heiß genug.	Die Tasse wurde nicht vorgeheizt.	Spülen Sie die Kaffeemaschine mit drei Durchspülungszyklen.
	Die Brüheinheit ist zu kalt	
Kaffee strömt sehr langsam aus oder tropft nur.	Kaffee ist zu fein gemahlen.	Stellen Sie einen gröberen Mahlgrad ein.
Die erste Tasse Kaffee hat eine schlechte Qualität.	Die Mühle hat der Brüheinheit beim ersten Mahlen nicht genügend gemahlene Kaffeemenge geliefert.	Gießen Sie die erste Tasse aus. Andere Tassen werden eine bessere Qualität haben.
Kaffee hat keinen Schaum (Crema).	Kaffeebohnen sind nicht frisch oder haben eine schlechte Qualität.	Ändern Sie die Kaffeesorte oder verwenden Sie einen frischen Kaffee.
	Das grobe Mahlen ist eingestellt.	Stellen Sie ein feineres Mahlen der Kaffeebohnen ein.
Die Sensortasten reagieren nicht.	Falsches Drücken der Taste.	Drücken Sie die Tasten immer nur von der Vorderseite des Bedienfeldes und zugleich mit dem ganzen Fingerpolster.
	Die Finger können fett ig oder schmutzig sein.	Reinigen Sie die Finger.

PROBLEM	URSACHE	LÖSUNG
Der Milchaufschäumer produziert keinen hochwertigen Milchschaum oder es fließt nur Milch aus ihm heraus.	Die Milch ist nicht kalt genug oder Sie verwenden die falsche Milchsorte.	Verwenden Sie frische Vollmilch oder alternative Milchsorten mit der Aufschrift „Barista“. Die Milch sollte außerdem auf eine Temperatur von 5–10 °C gekühlt werden.
	Der Milchaufschäumer ist schmutzig.	Kontrollieren und warten Sie den Milchaufschäumer gründlich (siehe Kapitel **IV. WARTUNG**).
Auf dem Display wird: „UART-Kommunikati-onsfehler“ „Temperatursensor unterbrochen“ „Temperatursensor Kurzschluss“ „Fehler in der Brüheinheit“ „Fehler im Durchflussmesser“ „Mahlwerksfehler“ „Seriennummerfehler. „Nulldurchgangsfehler“ angezeigt.	Das Gerät hat eine Störung.	Trennen Sie das Gerät von der Netzsteckdose und warten Sie mindestens 5 Sekunden, bevor Sie das Gerät wieder einschalten. Wenn das Gerät nicht zur Startseite wechselt, wenden Sie sich an den Kundendienst.
Auf dem Display wird „Der Wassertank ist fast leer, füllen Sie den Wassertank mit frischem Wasser“ angezeigt, obwohl der Wasserstand über der Mindestfüllmenge liegt.	Der Schwimmer ist im Wassertank festgeklemmt.	Nehmen Sie den Wassertank heraus und reinigen Sie ihn gründlich.
	Es befindet sich Luft im Wasserfilter.	Tauchen Sie den Wasserfilter in Wasser, bis keine Luftblasen mehr austreten, und setzen Sie den Filter dann wieder ein. Siehe Kapitel „Wasserfilter austauschen“.
Das Gerät reagiert nicht mehr.	Das Gerät hat eine Störung.	1. Ziehen Sie den Kabelstecker aus der Steckdose und warten Sie 1 Minute. 2. Stecken Sie den Stecker wieder in die Steckdose. 3. Drücken Sie die Taste [On/Off].

PROBLEM	URSACHE	LÖSUNG
Der Kaffeesatzbehälter ist leer, aber die Erinnerung zum Entleeren des Kaffeesatzbehälters wird angezeigt.	Wenn das Gerät ausgeschaltet ist, wird das Entleeren des Kaffeesatzbehälters nicht erkannt.	Entleeren Sie den Kaffeesatzbehälter immer bei eingeschaltetem Gerät. 1. Entnehmen Sie den leeren Kaffeesatzbehälter und warten Sie 5 Sekunden. 2. Setzen Sie den Kaffeesatzbehälter wieder ein.
Der Kaffeesatzbehälter ist voll, aber die Erinnerung zum Entleeren des Kaffeesatzbehälters wurde nicht angezeigt.	Die Abtropfschale wurde länger als 5 Sekunden entfernt, ohne den Kaffeesatzbehälter zu entleeren.	1. Entleeren Sie den Kaffeesatzbehälter immer, wenn Sie die Abtropfschale herausnehmen, auch wenn er nur wenige Kaffeepucks enthält. 2. Der Zähler für den Kaffeesatz wird auf 0 zurückgesetzt und beginnt wieder korrekt zu zählen.
Aus einem oder beiden Ausläufen kommt kein Getränk.	Der Getränkeauslauf ist verstopft.	Reinigen Sie ihn manuell. Siehe Kapitel „Reinigung des Getränkeauslaufs“.
Während der Getränkeausgabe spritzt Flüssigkeit unten aus dem Auslauf heraus.	Der untere Teil des Getränkeauslaufs ist nicht korrekt montiert.	Setzen Sie den Getränkeauslauf wieder richtig zusammen. Siehe Kapitel „Reinigung des Getränkeauslaufs“.
Aus dem Getränkeauslauf fließt kein Getränk oder es fließt nur tropfenweise.	Der Getränkeauslauf oder dessen Halterung ist verstopft.	Reinigen Sie den Getränkeauslauf von Hand. Siehe Kapitel „Reinigung des Getränkeauslaufs“.
	Der Mahlgrad ist zu fein eingestellt.	Stellen Sie den Mahlgrad gröber ein. Siehe Kapitel „Mahlgradeinstellung“.
	Die Brühgruppe oder ihr Bereich ist verschmutzt.	Reinigen Sie die Brühgruppe. Siehe Kapitel „Reinigung der Brühgruppe“.
	Es befindet sich Luft im Wasserfilter.	Tauchen Sie den Wasserfilter in Wasser, bis keine Luftblasen mehr austreten, und ersetzen Sie dann den Wasserfilter. Siehe Kapitel „Wasserfilter wechseln“.
	Im Gerät haben sich Kalkablagerungen gebildet.	Starten Sie das Entkalkungsprogramm. Siehe Kapitel „Entkalkungsprogramm“.

PROBLEM	URSACHE	LÖSUNG
Die Kaffeequalität schwankt stark. Die eingestellte Menge wird nicht erreicht.	Kalkablagerungen im Gerät.	Verwenden Sie das Entkalkungsprogramm. Siehe Kapitel „Entkalkungsprogramm“.
Die Qualität des Milchschaums schwankt stark. Die Menge wird nicht erreicht oder Milch wird nicht angesaugt.	Kalkablagerungen im Gerät.	Verwenden Sie das Entkalkungsprogramm. Siehe Kapitel „Entkalkungsprogramm“.
	Der Getränkespender oder der Halter des Getränkespenders ist verschmutzt.	Reinigen Sie ihn manuell. Siehe Kapitel „Reinigung des Getränkeauslaufs“.
	Die verwendete Milchsorte ist für die Zubereitung von Milchschaum nicht geeignet.	Verwenden Sie keine abgekochte Milch. Verwenden Sie kalte Milch mit mindestens 1,5 % Fett.
	Der Getränkeauslauf oder der Milchschlauch ist nicht korrekt montiert.	Überprüfen Sie die korrekte Montage des Getränkeauslasses und des Milchschlauchs. Siehe Kapitel „Reinigung des Getränkeauslaufs“.
	Der Milchschlauch ist verstopft.	Reinigen Sie den Milchschlauch.
Der Kaffee hat wenig Crema oder ist zu schwach.	Gebrauchte Kaffeepads sind für automatische Espressomaschinen ungeeignet.	Verwenden Sie Kaffee, der für Espressomaschinen bestimmt ist, am besten eine Mischung mit einem höheren Anteil an Robusta.
	Der Kaffee ist nicht frisch.	Verwenden Sie frisch gerösteten Kaffee und lagern Sie ihn luftdicht.
	Der Mahlgrad ist zu grob eingestellt.	Stellen Sie den Mahlgrad feiner ein. Siehe Kapitel „Mahlgradeinstellung“.
	Die Kaffeestärke ist zu niedrig eingestellt.	Erhöhen Sie die Kaffeestärke. Siehe Kapitel „Kaffeestärkeeinstellung“.
	Der Einfüllschacht für gemahlenen Kaffee ist blockiert.	Reinigen Sie den Einfüllschacht für gemahlenen Kaffee. Siehe Kapitel „Reinigung des Einfüllschachts für gemahlenen Kaffee“.

PROBLEM	URSACHE	LÖSUNG
Der Kaffee ist nicht heiß genug.	Die Temperatureinstellung für den Kaffee ist zu niedrig.	Erhöhen Sie die Temperatur für die Kaffeezubereitung. Siehe Kapitel „Einstellung der Kaffeetemperatur“.
	Die Tasse ist kalt.	Wärmen Sie die Tasse vor – spülen Sie sie mit heißem Wasser aus.
	Die hinzugefügte Milch senkt die Temperatur des Getränks.	Wärmen Sie die Tasse vor – spülen Sie sie mit heißem Wasser aus.
	Es wird ein kaltes Getränk (Cold Brew) zubereitet.	Bereiten Sie eine zweite Tasse des heißen Getränks zu.
Gemahlener Kaffee verstopft den Schacht für Kaffeepulver.	Der Behälter für Kaffeepulver ist feucht.	Entfernen Sie den Behälter für Kaffeepulver, reinigen Sie ihn gründlich und trocknen Sie ihn ab.
	Der gemahlene Kaffee ist zu stark gepresst.	Drücken Sie den gemahlenen Kaffee nicht zu fest in den Messbecher.
Der Kaffeesatz ist nicht kompakt und zu nass.	Der Mahlgrad ist zu grob oder es wird zu wenig gemahlener Kaffee verwendet.	Passen Sie den Mahlgrad an. Siehe Kapitel „Einstellung des Mahlgrads“. Verwenden Sie einen vollen Messlöffel gemahlenen Kaffee.
Der Wasserfilter bleibt nicht in der richtigen Position im Wassertank.	Es wurde ein ungeeignetes Ersatzteil verwendet oder der Dichtungsring ist beschädigt.	Verwenden Sie nur Original-Ersatzteile. Siehe Kapitel „Zubehör“. Achten Sie auf korrekt sitzenden Dichtungsring.
	Der Gummiring am Wasserfilter sitzt nicht richtig.	Setzen Sie den Gummiring wieder auf den Wasserfilter.
Die Servicetür lässt sich nicht schließen.	Die Brühgruppe ist nicht richtig eingesetzt.	Setzen Sie die Brühgruppe richtig ein. Siehe Kapitel „Reinigung der Brühgruppe“.
	Im Brühraum befinden sich zu viele Kaffeereste.	Reinigen Sie die Brühgruppe. Siehe Kapitel „Reinigung der Brühgruppe“.
Der Mahlgrad kann nicht verstellt werden.	Zu viele Bohnen sind im Mahlwerk.	Bereiten Sie ein Getränk zu, wodurch sich ein Teil der Bohnen löst. Ändern Sie den Mahlgrad nur in kleinen Schritten.

PROBLEM	URSACHE	LÖSUNG
Wasser tritt aus dem Gerät aus.	Die Abtropfschale ist überfüllt.	Leeren Sie die Abtropfschale täglich.
	Der Wassertank ist nicht korrekt eingesetzt.	Vergewissern Sie sich, dass der Wasserbehälter richtig eingesetzt ist.
	Das Gerät steht nicht auf einer ebenen Fläche.	Stellen Sie das Gerät auf eine ebene, wasserfeste und stabile Fläche. Siehe Kapitel „Installation des Geräts“.
Das Gerät kehrt plötzlich ins Hauptmenü zurück.	Das Gerät ist überhitzt.	Schalten Sie das Gerät aus und lassen Sie es mindestens 30 Minuten lang abkühlen.
Die Getränkesymbole leuchten plötzlich auf und erlöschen nach und nach während der Zubereitung des Getränks.	Die Abtropfschale oder der Wassertank wurde während der Zubereitung entfernt.	Entfernen Sie während der Zubereitung des Getränks weder die Tropfschale noch den Wasserbehälter. 1. Setzen Sie die Tropfschale und den Wasserbehälter wieder in das Gerät ein. 2. Warten Sie, bis das Gerät zum Hauptmenü zurückkehrt.
Sehr häufige Anzeige, dass Kalkablagerungen entfernt werden müssen.	Die Wasserhärte ist zu hoch eingestellt.	Passen Sie die Wasserhärte an. Siehe Kapitel „Wasserhärteprüfung“.
Das Gerät macht ungewöhnlich laute Geräusche.	Es befindet sich Luft im System.	Tauchen Sie den Wasserfilter in Wasser, bis keine Luftblasen mehr austreten, und ersetzen Sie dann den Wasserfilter. Siehe Kapitel „Wasserfilter austauschen“.
	Der Wassertank ist nicht korrekt eingesetzt.	Vergewissern Sie sich, dass der Behälter richtig eingesetzt ist.
	Es ist nicht genug Milch im Milchbehälter.	Gießen Sie mehr Milch in den Milchbehälter.
Der Kaffeebohnenbehälter ist leer, aber die Erinnerung zum Auffüllen des Kaffeebohnenbehälters wurde nicht angezeigt.	Das Sichtfenster im Bohnenbehälter ist mit Fett aus Kaffeeölen verschmutzt.	Reinigen Sie das Sichtfenster des Bohnenbehälters mit der mitgelieferten Reinigungsbürste.

PROBLEM	URSACHE	LÖSUNG
Der Kaffeebohnenbehälter enthält noch Bohnen, aber die Erinnerung zum Auffüllen des Kaffeebohnenbehälters wird angezeigt.	Die Kaffeebohnen fallen nicht in die Mühle.	Geben Sie die Kaffeebohnen mit Hilfe einer Reinigungsbürste in die Mühle.
Das Gerät hat während der automatischen Spülung Kaffeflüssigkeit ausgestoßen.	Es wurde gemahlener Kaffee eingefüllt, bevor das Gerät eingeschaltet wurde.	Geben Sie gemahlenen Kaffee nur bei eingeschaltetem Gerät ein.
	Gemahlener Kaffee ist in die Brüheinheit gefallen.	Reinigen Sie die Brühgruppe. Siehe Kapitel „Reinigung der Brühgruppe“.

VI. UMWELTSCHUTZ

Sofern es die Maße zuließen, sind alle Teile des Gerätes, die Verpackung, Komponenten und das Zubehörs mit dem verwendeten Material für deren Recycling gekennzeichnet. Die am Produkt oder in der Begleitdokumentation aufgeführten Symbole bedeuten, dass die verwendeten elektrischen bzw. elektronischen Produkte nicht zusammen mit dem kommunalen Abfall entsorgt werden dürfen. Geben Sie diese zum Zweck deren richtigen Entsorgung in dafür bestimmten Wertstoffsammelstellen ab, wo sie kostenlos entgegengenommen werden. Durch eine richtige Entsorgung dieser Produkte tragen Sie dazu bei wertvolle Rohstoffe zu erhalten und vorbeugend negative Auswirkungen auf die Umwelt und menschliche Gesundheit zu vermeiden, was die Folgen einer falschen Entsorgung von Abfällen sein könnten.
Fordern Sie weitere Einzelheiten von Ihrer örtlichen Behörde bzw. von der nächstliegenden Wertstoff¬sammel¬stelle an. Bei einer falschen Entsorgung dieser Art von Abfall können im Einklang mit den nationalen Vorschriften Geldstrafen verhängt werden. Falls das Gerät definitiv außer Betrieb genommen werden soll, wird empfohlen die Anschlussleitung des Gerätes nach der Trennung vom Stromnetz abzuschneiden, das Gerät wird somit unbrauchbar.

VII. TECHNISCHE DATEN

Spannung (V)	auf dem Typenschild des Produkts angeführt
Anschlusswert (W)	auf dem Typenschild des Produkts angeführt
Max. Fassungsvermögen des Wasser- / Milchbehälters (l)	1,8 / 0,55
Gewicht ca. (kg)	9,75
Schutzklasse des Geräts	I.
Abmessungen (ca. LängexTiefexHöhe), (cm)	22 x 46,7 x 37,4

Leistungsaufnahme, wenn ausgeschaltet < 0,50 W
Maximale Zeit bis zum Wechsel in den Energiesparmodus: 3 Stunden
Schallleistungspegel < 63 / < 78 dB(A) re 1pW, (während des Brauens/Mahlens).

Änderungen im Sinne des technischen Fortschrittes behalten wir uns vor.

HOUSEHOLD USE ONLY. DO NOT IMMERSE IN WATER OR OTHER LIQUIDS. PULL, OPEN.

Nur für den Hausgebrauch. Nicht in Wasser oder andere Flüssigkeiten tauchen. Ziehen, öffnen.	
	TO AVOID DANGER OF SUFFOCATION, KEEP THIS PLASTIC BAG AWAY FROM BABIES AND CHILDREN. DO NOT USE THIS BAG IN CRIBS, BEDS, CARRIAGES OR PLAYPENS. THIS BAG IS NOT A TOY.
	Erstickungsgefahr. Verwenden Sie diesen Beutel nicht in Wiegen, Kinderbetten, Kinderwagen oder Kindergittern. Legen Sie den PE-Beutel außerhalb der Reichweite von Kindern ab. Der Beutel ist kein Spielzeug.
	DO NOT IMMERSE IN WATER OR OTHER LIQUIDS
	Nicht ins Wasser oder andere Flüssigkeiten tauchen..
	Es darf nicht mit dem Siedlungsabfall entsorgt werden
	Lesen Sie die Bedienungsanleitung
	Grinder Adjustment - Mahlgradeinstellung
	WARNUNG: HEISSE OBERFLÄCHE. Verbrennungsgefahr durch Berührung von Metallteilen. Seien Sie beim Umgang mit dem Gerät vorsichtig!

Hersteller/ Inverkehrbringer: ETA a.s., Křižíkova 148/34, Karlín, 186 00 Praha 8 CZECH REPUBLIK.
Service: Omega electric GmbH, Servicezentrale, Industriering 2, D- 04626 Schmölln.
Bei Fragen zu Reparaturen und Bestellung von Ersatzteilen wenden Sie sich bitte an deutsche Servicezentrale:
Tel.: 034491/58860, Fax: 034491/5886189 Email: info@eta-hausgeraete.de

© DATE 21/05/2026*
e.č. ETA 36/2026

Výrobce / Výrobca / Producer /
Gyártó / Producent / Hersteller:
ETA a. s., náměstí Práce 2523, 760 01 Zlín, CZ
info@eta.cz

22
PAP